（３）　再処理施設の技術基準への適合性に関する説明書

許 A

目　　次

設工認申請対象機器の技術基準への適合性に係る整理
Ⅰ　核燃料物質の臨界防止に関する説明書
　Ⅰ－１　安全機能を有する施設の臨界防止に関する説明書
　Ⅰ－２　臨界事故の拡大を防止するための設備に関する説明書

Ⅱ　放射線による被ばくの防止に関する説明書
　Ⅱ－１　放射線による被ばくの防止に関する基本方針
　Ⅱ－２　放射線による被ばくの防止に関する計算書

Ⅲ　火災及び爆発の防止に関する説明書
　Ⅲ－１　火災等による損傷の防止に関する説明書
　Ⅲ－２　放射線分解により発生する水素による爆発に対処するための設備に関する説明書
　Ⅲ－３　有機溶媒等による火災又は爆発に対処するための設備に関する説明書
　Ⅲ－４　計算機プログラム（解析コード）の概要

Ⅳ　耐震性に関する説明書
　Ⅳ－１　耐震性に関する基本方針
　Ⅳ－２　耐震性に関する計算書
　Ⅳ－３　火災防護設備の耐震性に関する説明書
　Ⅳ－４　溢水及び化学薬品への配慮が必要な施設の耐震性に関する説明書
　Ⅳ－５　地震を要因とする重大事故等に対する施設の耐震性に関する説明書
　Ⅳ－６　計算機プログラム（解析コード）の概要

Ⅴ　強度及び耐食性に関する説明書
　Ⅴ－１　強度及び耐食性に関する基本方針
　Ⅴ－２　強度評価書
　Ⅴ－３　計算機プログラム（解析コード）の概要

6898

Ⅵ　その他の説明書
Ⅵ－１　説明書
Ⅵ－１－１　各施設に共通の説明書
Ⅵ－１－１－１　自然現象等による損傷の防止に関する説明書
Ⅵ－１－１－２　閉じ込めの機能に関する説明書
Ⅵ－１－１－３　設備別記載事項の設定根拠に関する説明書
Ⅵ－１－１－４　安全機能を有する施設及び重大事故等対処設備が使用される条件の下における健全性に関する説明書
Ⅵ－１－１－５　再処理施設への人の不法な侵入等の防止に関する説明書　前回申請
Ⅵ－１－１－６　再処理施設内における溢水による損傷の防止に関する説明書
Ⅵ－１－１－７　再処理施設内における化学薬品の漏えいによる損傷の防止に関する説明書
Ⅵ－１－１－８　通信連絡設備に関する説明書
Ⅵ－１－１－９　安全避難通路等に関する説明書
Ⅵ－１－１－10　搬送設備に関する説明書
Ⅵ－１－２　使用済燃料の受入れ施設及び貯蔵施設に関する説明書
Ⅵ－１－３　製品貯蔵施設に関する説明書
Ⅵ－１－４　計測制御系統施設に関する説明書
Ⅵ－１－５　制御室及び緊急時対策所に関する説明書
Ⅵ－１－６　放射性廃棄物の廃棄施設に関する説明書
Ⅵ－１－７　放射線管理施設に関する説明書
Ⅵ－１－８　その他再処理施設に関する説明書
Ⅵ－２　再処理施設に関する図面

設工認申請対象機器の技術基準への適合性に係る整理

番号	施設区分		設備区分		機器名称	種類（主な））	設置場所	数量	申請区	変更区分	D B区分	S A区分	耐震設計	兼用（主な）	共用（主な）	備考
1	使用済燃料の受入れ施設及び貯蔵施設	使用済燃料の受入れ施設	使用済燃料輸送容器管理建屋	—	使用済燃料輸送容器管理建屋の遮蔽設備（外壁、セル壁等）	建物・構築物	FC	一式	①	既設	非安重	—	B/—	—	—	—
2	使用済燃料の受入れ施設及び貯蔵施設	使用済燃料の受入れ施設	使用済燃料輸送容器管理建屋	—	使用済燃料輸送容器管理建屋	建物・構築物	屋外	1	①	既設	非安重	—	B-2/—	—	—	FCA, FCT1輸送容器への装填影響
3	使用済燃料の受入れ施設及び貯蔵施設	使用済燃料の受入れ施設	使用済燃料受入れ・貯蔵建屋	—	使用済燃料受入れ・貯蔵建屋の遮蔽設備（外壁、セル壁等）	建物・構築物	FA	一式	①	既設	非安重	—	B/—	—	—	—
4	使用済燃料の受入れ施設及び貯蔵施設	使用済燃料の受入れ施設	使用済燃料受入れ・貯蔵建屋	—	使用済燃料の受入れ施設及び貯蔵施設の開閉部の遮蔽設備（外壁、セル壁等）	建物・構築物	FA	一式	①	新設	安重	常設SA	S/C)、1.25s	—	主：制御室遮蔽設備 従：制御室	—
5	使用済燃料の受入れ施設及び貯蔵施設	使用済燃料の受入れ施設	使用済燃料受入れ・貯蔵建屋	—	使用済燃料受入れ・貯蔵建屋	建物・構築物	屋外	1	①	既設	非安重	常設SA	S/—、1.25s	—	—	—
6	使用済燃料の受入れ施設及び貯蔵施設	使用済燃料の受入れ施設	使用済燃料受入れ・貯蔵建屋/安全冷却水系冷却塔A主蒸気管室	—	使用済燃料受入れ・貯蔵建屋/安全冷却水系冷却塔A主蒸気管室	建物・構築物	屋外	1	①	既設	非安重	—	S/—	—	—	—
7	使用済燃料の受入れ施設及び貯蔵施設	使用済燃料の受入れ施設	使用済燃料受入れ設備	使用済燃料受入れ・保管設備	使用済燃料輸送容器管理建屋天井クレーン	搬送設備	FC	1	①	既設	非安重	—	C/—	—	—	—
8	使用済燃料の受入れ施設及び貯蔵施設	使用済燃料の受入れ施設	使用済燃料受入れ設備	使用済燃料受入れ・保管設備	使用済燃料輸送容器移送台車	搬送設備	FC	1	①	既設	非安重	—	C/—	—	—	—
9	使用済燃料の受入れ施設及び貯蔵施設	使用済燃料の受入れ施設	使用済燃料受入れ設備	使用済燃料受入れ・保管設備	使用済燃料輸送容器管理建屋（使用済燃料輸送容器管理建屋（使用済燃料研究所使用済燃料輸送容器保管庫）	建物・構築物	FC	30	①	既設	非安重	—	—/—	—	—	—
10	使用済燃料の受入れ施設及び貯蔵施設	使用済燃料の受入れ施設	使用済燃料受入れ設備	使用済燃料受入れ・保管設備	使用済燃料輸送容器管理建屋（空使用済燃料輸送容器保管庫）	—	FC	32	①	既設	非安重	—	—/—	—	—	—
11	使用済燃料の受入れ施設及び貯蔵施設	使用済燃料の受入れ施設	使用済燃料受入れ設備	燃料取出し準備設備	燃料取出し準備設備	—	FA	一式	①	既設	非安重	—	B、C/—	—	—	—
12	使用済燃料の受入れ施設及び貯蔵施設	使用済燃料の受入れ施設	使用済燃料受入れ設備	燃料取出し設備	燃料仮置きピット	容器	FA	2	①	既設	安重	常設SA	S/C)、1.25s	—	主：燃料取出し設備 従：代替注水設備	使用済燃料受入れ・貯蔵建屋の遮蔽設備の一部
13	使用済燃料の受入れ施設及び貯蔵施設	使用済燃料の受入れ施設	使用済燃料受入れ設備	燃料取出し設備	燃料取出しピット	容器	FA	2	①	既設	安重	常設SA	S/C)、1.25s	—	主：燃料取出し設備 従：代替注水設備	使用済燃料受入れ・貯蔵建屋の遮蔽設備の一部
14	使用済燃料の受入れ施設及び貯蔵施設	使用済燃料の受入れ施設	使用済燃料受入れ設備	燃料取出し設備	燃機室計測燃料仮置きラック	ラック/ピット/棚	FA	2	①	既設	安重	常設SA	S、1.25s/C)、1.25s	—	主：燃料取出し設備 従：臨界防止設備	—
15	使用済燃料の受入れ施設及び貯蔵施設	使用済燃料の受入れ施設	使用済燃料受入れ設備	燃料取出し設備	燃料取出し装置	搬送設備	FA	2	①	既設	非安重	—	B-1、B-2/—	—	—	—
16	使用済燃料の受入れ施設及び貯蔵施設	使用済燃料の受入れ施設	使用済燃料受入れ設備	燃料取出し設備	使用済燃料受入れ・貯蔵建屋天井クレーン	搬送設備	FA	2	①	改造	安重	—	B-1、B-2/—	—	—	—
17	使用済燃料の受入れ施設及び貯蔵施設	使用済燃料の受入れ施設	使用済燃料受入れ設備	燃料取出し設備	昇降パケット	—	FA	2	①	既設	非安重	—	—/—	—	—	—
18	使用済燃料の受入れ施設及び貯蔵施設	使用済燃料の受入れ施設	使用済燃料受入れ設備	使用済燃料輸送容器荷扱準備設備	使用済燃料輸送容器荷扱準備設備	—	FA	一式	①	既設	非安重	—	B、C/—	—	—	—
19	使用済燃料の受入れ施設及び貯蔵施設	使用済燃料の受入れ施設	使用済燃料受入れ設備	使用済燃料輸送容器保守設備	除染作台車	—	FC	1	①	既設	非安重	—	C/—	—	—	—
20	使用済燃料の受入れ施設及び貯蔵施設	使用済燃料の受入れ施設	使用済燃料受入れ設備	使用済燃料輸送容器保守設備	除染室天井クレーン	—	FC	1	①	既設	非安重	—	C/—	—	—	—
21	使用済燃料の受入れ施設及び貯蔵施設	使用済燃料の受入れ施設	使用済燃料受入れ設備	使用済燃料輸送容器保守設備	保守室天井クレーン	—	FC	1	①	既設	非安重	—	C/—	—	—	—
22	使用済燃料の貯蔵施設	使用済燃料の貯蔵施設	使用済燃料貯蔵設備	燃料移送設備	燃料移送水路	容器	FA	1	①	既設	安重	常設SA	S/C)、1.25s	—	主：燃料移送設備 従：代替注水設備	使用済燃料受入れ・貯蔵建屋の遮蔽設備の一部
23	使用済燃料の貯蔵施設	使用済燃料の貯蔵施設	使用済燃料貯蔵設備	燃料移送設備	燃料移送水中台車	搬送設備	FA	2	①	既設	非安重	—	B-1、B-2/—	—	—	—
24	使用済燃料の貯蔵施設	使用済燃料の貯蔵施設	使用済燃料貯蔵設備	燃料貯蔵設備	燃料貯蔵プール（BWR燃料用）、（PWR燃料用）、（BWR燃料及びPWR燃料用）	容器	FA	3	①	既設	安重	常設SA	S/C)、1.25s	—	主：燃料貯蔵設備 従：代替注水設備	使用済燃料受入れ・貯蔵建屋の遮蔽設備の一部
25	使用済燃料の貯蔵施設	使用済燃料の貯蔵施設	使用済燃料貯蔵設備	燃料貯蔵設備	チャンネルボックス・バーナブルポイズン取扱ピット（チャンネルボックス用）	容器	FA	1	①	既設	安重	常設SA	S/C)、1.25s	—	主：燃料貯蔵設備 従：代替注水設備	使用済燃料受入れ・貯蔵建屋の遮蔽設備の一部
26	使用済燃料の貯蔵施設	使用済燃料の貯蔵施設	使用済燃料貯蔵設備	燃料貯蔵設備	チャンネルボックス・バーナブルポイズン取扱ピット（バーナブルポイズン用）	容器	FA	1	①	既設	安重	常設SA	S/C)、1.25s	—	主：燃料貯蔵設備 従：代替注水設備	使用済燃料受入れ・貯蔵建屋の遮蔽設備の一部
27	使用済燃料の貯蔵施設	使用済燃料の貯蔵施設	使用済燃料貯蔵設備	燃料貯蔵設備	チャンネルボックス・バーナブルポイズン取扱ピット（チャンネルボックス及びバーナブルポイズン用）	容器	FA	1	①	既設	安重	常設SA	S/C)、1.25s	—	主：燃料貯蔵設備 従：代替注水設備	使用済燃料受入れ・貯蔵建屋の遮蔽設備の一部
28	使用済燃料の貯蔵施設	使用済燃料の貯蔵施設	使用済燃料貯蔵設備	燃料貯蔵設備	高角錐遮蔽型BWR燃料貯蔵ラック	ラック/ピット/棚	FA	2	①	既設	安重	常設SA	S、1.25s/C)、1.25s	—	主：燃料貯蔵設備 従：臨界防止設備	—
29	使用済燃料の貯蔵施設	使用済燃料の貯蔵施設	使用済燃料貯蔵設備	燃料貯蔵設備	高角錐遮蔽型BWR燃料貯蔵ラック	ラック/ピット/棚	FA	3	①	既設	安重	常設SA	S、1.25s/C)、1.25s	—	主：燃料貯蔵設備 従：臨界防止設備	—
30	使用済燃料の貯蔵施設	使用済燃料の貯蔵施設	使用済燃料貯蔵設備	燃料貯蔵設備	高角錐遮蔽型BWR燃料貯蔵ラック	ラック/ピット/棚	FA	60	①	既設	安重	常設SA	S、1.25s/C)、1.25s	—	主：燃料貯蔵設備 従：臨界防止設備	—
31	使用済燃料の貯蔵施設	使用済燃料の貯蔵施設	使用済燃料貯蔵設備	燃料貯蔵設備	高角錐遮蔽型PWR燃料貯蔵ラック	ラック/ピット/棚	FA	63	①	既設	安重	常設SA	S、1.25s/C)、1.25s	—	主：燃料貯蔵設備 従：臨界防止設備	—
32	使用済燃料の貯蔵施設	使用済燃料の貯蔵施設	使用済燃料貯蔵設備	燃料貯蔵設備	燃料取扱装置（BWR燃料用）	搬送設備	FA	1	①	既設	非安重	—	B-1、B-2/—	—	—	—
33	使用済燃料の貯蔵施設	使用済燃料の貯蔵施設	使用済燃料貯蔵設備	燃料貯蔵設備	燃料取扱装置（PWR燃料用）	搬送設備	FA	1	①	既設	非安重	—	B-1、B-2/—	—	—	—
34	使用済燃料の貯蔵施設	使用済燃料の貯蔵施設	使用済燃料貯蔵設備	燃料貯蔵設備	高角錐遮蔽型PWR燃料貯蔵ラック	ラック/ピット/棚	FA	63	①	既設	安重	常設SA	S、1.25s/C)、1.25s	—	主：燃料貯蔵設備 従：臨界防止設備	—
35	使用済燃料の貯蔵施設	使用済燃料の貯蔵施設	使用済燃料貯蔵設備	燃料貯蔵設備	燃料取扱装置（BWR燃料用）	搬送設備	FA	1	①	既設	非安重	—	B-1、B-2/—	—	—	—
36	使用済燃料の貯蔵施設	使用済燃料の貯蔵施設	使用済燃料貯蔵設備	燃料貯蔵設備	燃料取扱装置（PWR燃料用）	搬送設備	FA	1	①	既設	非安重	—	B-1、B-2/—	—	—	—
37	使用済燃料の貯蔵施設	使用済燃料の貯蔵施設	使用済燃料貯蔵設備	燃料貯蔵設備	燃料取扱装置（BWR燃料及びPWR燃料用）	搬送設備	FA	1	①	既設	非安重	—	B-1、B-2/—	—	—	—
38	使用済燃料の貯蔵施設	使用済燃料の貯蔵施設	使用済燃料貯蔵設備	燃料貯蔵設備	燃料取扱装置（BWR燃料用）	搬送設備	FA	60	①	既設	非安重	—	—/—	—	—	—
39	使用済燃料の貯蔵施設	使用済燃料の貯蔵施設	使用済燃料貯蔵設備	燃料貯蔵設備	PWR燃料取扱装置	搬送設備	FA	60	①	既設	非安重	—	—/—	—	—	—
40	使用済燃料の貯蔵施設	使用済燃料の貯蔵施設	使用済燃料貯蔵設備	燃料送出し設備	燃料送出しピット	容器	FA	1	①	既設	安重	常設SA	S/C)、1.25s	—	主：燃料取出し設備 従：代替注水設備	使用済燃料受入れ・貯蔵建屋の遮蔽設備の一部
41	使用済燃料の貯蔵施設	使用済燃料の貯蔵施設	使用済燃料貯蔵設備	燃料送出し設備	BWR燃料用バスケット	ラック/ピット/棚	FA	2	①	既設	安重	常設SA	—/—	—	主：燃料送出し設備 従：臨界防止設備	—
42	使用済燃料の貯蔵施設	使用済燃料の貯蔵施設	使用済燃料貯蔵設備	燃料送出し設備	PWR燃料用バスケット	ラック/ピット/棚	FA	2	①	既設	安重	常設SA	—/—	—	主：燃料送出し設備 従：臨界防止設備	—
43	使用済燃料の貯蔵施設	使用済燃料の貯蔵施設	使用済燃料貯蔵設備	燃料送出し設備	バスケット仮置き架台（空用）	ラック/ピット/棚	FA	1	①	既設	安重	—	S/—	—	—	—
44	使用済燃料の貯蔵施設	使用済燃料の貯蔵施設	使用済燃料貯蔵設備	燃料送出し設備	バスケット仮置き架台（実入り用）	ラック/ピット/棚	FA	4	①	既設	安重	常設SA	S、1.25s/C)、1.25s	—	主：燃料送出し設備 従：臨界防止設備	—
45	使用済燃料の貯蔵施設	使用済燃料の貯蔵施設	使用済燃料貯蔵設備	燃料送出し設備	BWR燃料用バスケット	ラック/ピット/棚	FA	13	Q-2	既設	安重	常設SA	—/—	—	主：燃料送出し設備 従：臨界防止設備	—
46	使用済燃料の貯蔵施設	使用済燃料の貯蔵施設	使用済燃料貯蔵設備	燃料送出し設備	PWR燃料用バスケット	ラック/ピット/棚	FA	13	Q-2	既設	安重	常設SA	—/—	—	主：燃料送出し設備 従：臨界防止設備	—
47	使用済燃料の貯蔵施設	使用済燃料の貯蔵施設	使用済燃料貯蔵設備	燃料送出し設備	バスケット取扱装置	搬送設備	FA	1	Q-2	既設	非安重	—	B-1、B-2/—	—	—	—
48	使用済燃料の貯蔵施設	使用済燃料の貯蔵施設	使用済燃料貯蔵設備	燃料送出し設備	バスケット搬送機	搬送設備	FA	2	Q-2	既設	非安重	—	B-1、B-2/—	—	—	—
49	使用済燃料の貯蔵施設	使用済燃料の貯蔵施設	使用済燃料貯蔵設備	プール水浄化・冷却設備	プール水冷却系	プール水冷却系熱交換器	熱交換器	FA	3	①	改造	安重	—	S/—	—	—
50	使用済燃料の貯蔵施設	使用済燃料の貯蔵施設	使用済燃料貯蔵設備	プール水浄化・冷却設備	プール水冷却系	プール水冷却系ポンプ	ポンプ	FA	3	①	改造	安重	—	S/—	—	—
51	使用済燃料の貯蔵施設	使用済燃料の貯蔵施設	使用済燃料貯蔵設備	プール水浄化・冷却設備	プール水冷却系	主要弁（T121-V001, W006, W014）	主要弁	FA	3	①	改造	安重	—	S/—	—	—
52	使用済燃料の貯蔵施設	使用済燃料の貯蔵施設	使用済燃料貯蔵設備	プール水浄化・冷却設備	プール水冷却系	主要弁（T121-V002, W007, W115, W015）	主要弁	FA	6	①	改造	安重	—	S/—	—	—
53	使用済燃料の貯蔵施設	使用済燃料の貯蔵施設	使用済燃料貯蔵設備	プール水浄化・冷却設備	プール水冷却系	主要弁（T121-V223）	主要弁	FA	1	①	改造	安重	—	S/—	—	—
54	使用済燃料の貯蔵施設	使用済燃料の貯蔵施設	使用済燃料貯蔵設備	プール水浄化・冷却設備	プール水冷却系	主配管（崩壊熱除去系、崩壊熱除去支援系）	主配管	FA	一式	①	既設	安重	—	S/—	—	—
55	使用済燃料の貯蔵施設	使用済燃料の貯蔵施設	使用済燃料貯蔵設備	プール水浄化・冷却設備	プール水冷却系	主配管（崩壊熱除去支援系）	主配管	FA	一式	①	既設	安重	—	S/—	—	—
56	使用済燃料の貯蔵施設	使用済燃料の貯蔵施設	使用済燃料貯蔵設備	プール水浄化・冷却設備	プール水冷却系	主配管（崩壊熱除去系、崩壊熱除去支援系、隔えい検知系）	主配管	FA	一式	①	改造	安重	常設SA	S/C)、1.25s	—	—
57	使用済燃料の貯蔵施設	使用済燃料の貯蔵施設	使用済燃料貯蔵設備	プール水浄化・冷却設備	プール水浄化系	補機燃料取り出し用水受槽隔えい検知系	容器	FA	1	①	既設	安重	—	B/—	—	—
58	使用済燃料の貯蔵施設	使用済燃料の貯蔵施設	使用済燃料貯蔵設備	プール水浄化・冷却設備	プール水浄化系	プール水浄化系ろ過装置B隔えい検知系	容器	FA	1	①	既設	安重	—	B/—	—	—
59	使用済燃料の貯蔵施設	使用済燃料の貯蔵施設	使用済燃料貯蔵設備	プール水浄化・冷却設備	プール水浄化系	プール水浄化系ろ過装置B隔えい検知系	容器	FA	1	①	既設	安重	—	B/—	—	—
60	使用済燃料の貯蔵施設	使用済燃料の貯蔵施設	使用済燃料貯蔵設備	プール水浄化・冷却設備	プール水浄化系	プール水浄化系脱塩装置B隔えい検知系	容器	FA	1	①	既設	安重	—	B/—	—	—
61	使用済燃料の貯蔵施設	使用済燃料の貯蔵施設	使用済燃料貯蔵設備	プール水浄化・冷却設備	プール水浄化系	プール水浄化系脱塩装置B隔えい検知系	容器	FA	1	①	既設	安重	—	B/—	—	—
62	使用済燃料の貯蔵施設	使用済燃料の貯蔵施設	使用済燃料貯蔵設備	プール水浄化・冷却設備	プール水浄化系	プール水浄化系ポンプ（燃料取出しピット水ポンプ）A,B脱臭い状受皿	容器	FA	1	①	既設	非安重	—	B/—	—	—
63	使用済燃料の貯蔵施設	使用済燃料の貯蔵施設	使用済燃料貯蔵設備	プール水浄化・冷却設備	プール水浄化系	南第2配管室脱臭い状受皿	容器	FA	1	①	既設	非安重	—	B/—	—	—
64	使用済燃料の貯蔵施設	使用済燃料の貯蔵施設	使用済燃料貯蔵設備	プール水浄化・冷却設備	プール水浄化系	プール水浄化系ろ過装置A,B弁室漏えい受皿	容器	FA	1	①	既設	非安重	—	B/—	—	—
65	使用済燃料の貯蔵施設	使用済燃料の貯蔵施設	使用済燃料貯蔵設備	プール水浄化・冷却設備	プール水浄化系	プール水浄化系脱塩装置A,B弁第1室漏えい受皿	容器	FA	1	①	既設	非安重	—	B/—	—	—
66	使用済燃料の貯蔵施設	使用済燃料の貯蔵施設	使用済燃料貯蔵設備	プール水浄化・冷却設備	プール水浄化系	西第2配管室漏えい状受皿	容器	FA	1	①	既設	非安重	—	B/—	—	—
67	使用済燃料の貯蔵施設	使用済燃料の貯蔵施設	使用済燃料貯蔵設備	プール水浄化・冷却設備	プール水浄化系	北第2配管室漏えい状受皿	容器	FA	1	①	既設	非安重	—	B/—	—	—
68	使用済燃料の貯蔵施設	使用済燃料の貯蔵施設	使用済燃料貯蔵設備	プール水浄化・冷却設備	プール水浄化系	プール水浄化系ろ過装置A,B弁室漏えい状受皿	容器	FA	1	①	既設	非安重	—	B/—	—	—
69	使用済燃料の貯蔵施設	使用済燃料の貯蔵施設	使用済燃料貯蔵設備	プール水浄化・冷却設備	プール水浄化系	プール水浄化系脱塩装置A,B弁第2室漏えい状受皿	容器	FA	1	①	既設	非安重	—	B/—	—	—
70	使用済燃料の貯蔵施設	使用済燃料の貯蔵施設	使用済燃料貯蔵設備	プール水浄化・冷却設備	プール水浄化系	プール水浄化系ろ過装置B,B弁室漏えい状受皿	容器	FA	1	①	既設	非安重	—	B/—	—	—
71	使用済燃料の貯蔵施設	使用済燃料の貯蔵施設	使用済燃料貯蔵設備	プール水浄化・冷却設備	プール水浄化系	プール水浄化系ろ過装置	ろ過装置	FA	2	①	既設	非安重	—	B/—	—	—
72	使用済燃料の貯蔵施設	使用済燃料の貯蔵施設	使用済燃料貯蔵設備	プール水浄化・冷却設備	プール水浄化系	プール水浄化系脱塩装置	ろ過装置	FA	2	①	既設	非安重	—	B/—	—	—
73	使用済燃料の貯蔵施設	使用済燃料の貯蔵施設	使用済燃料貯蔵設備	プール水浄化・冷却設備	プール水浄化系	プール水浄化系ポンプ（燃料取出しピット水ポンプ）	ポンプ	FA	2	①	既設	非安重	—	B/—	—	—
74	使用済燃料の貯蔵施設	使用済燃料の貯蔵施設	使用済燃料貯蔵設備	プール水浄化・冷却設備	プール水浄化系	プール水浄化系ポンプ	ポンプ	FA	2	①	既設	非安重	—	B/—	—	—
75	使用済燃料の貯蔵施設	使用済燃料の貯蔵施設	使用済燃料貯蔵設備	プール水浄化・冷却設備	プール水浄化系	主配管（浄化系）	主配管	FA	一式	①	既設	非安重	—	B/—	—	—
76	使用済燃料の貯蔵施設	使用済燃料の貯蔵施設	使用済燃料貯蔵設備	—	補給水設備	容器	FA	1	①	既設	安重	—	S/—	—	—	—
77	使用済燃料の貯蔵施設	使用済燃料の貯蔵施設	使用済燃料貯蔵設備	—	補給水槽	容器	FA	1	①	既設	安重	—	S/—	—	—	—
78	使用済燃料の貯蔵施設	使用済燃料の貯蔵施設	使用済燃料貯蔵設備	補給水設備	補給水設備	ポンプ	FA	2	①	改造	安重	—	S/—	—	—	—
79	使用済燃料の貯蔵施設	使用済燃料の貯蔵施設	使用済燃料貯蔵設備	補給水設備	補給水設備	主要弁（T122-V001）	主要弁	FA	1	①	改造	安重	—	S/—	—	—

設工認申請対象機器の技術基準への適合性に係る整理

番号	施設区分		設備区分		機器名称	種別（主ポ）	設置場所	数量	申請区分	変更区分	DB区分	SA区分	耐震設計	兼用（主環）	共用（主環）	備考
1	使用済燃料の受入れ施設及び貯蔵施設	使用済燃料の受入れ施設	使用済燃料輸送容器管理建屋	—	使用済燃料輸送容器管理建屋の遮蔽設備（外壁、セル壁等）	建物・構築物	PC	一式	①	既設	非安重	—	B/—	—	—	—
2	使用済燃料の受入れ施設及び貯蔵施設	使用済燃料の受入れ施設	使用済燃料輸送容器管理建屋	—	使用済燃料輸送容器管理建屋	建物・構築物	舶外	1	①	既設	非安重	—	B-2/—	—	—	FCA, FCTI3輸送容器への装気影響
3	使用済燃料の受入れ施設及び貯蔵施設	使用済燃料の受入れ施設	使用済燃料受入れ・貯蔵建屋	—	使用済燃料受入れ・貯蔵建屋の遮蔽設備（外壁、セル壁等）	建物・構築物	FA	一式	①	既設	非安重	—	B/—	—	—	—
4	使用済燃料の受入れ施設及び貯蔵施設	使用済燃料の受入れ施設	使用済燃料受入れ・貯蔵建屋	—	使用済燃料の受入れ施設及び貯蔵施設の開口部閉塞の遮蔽設備（外壁、セル壁等）	建物・構築物	FA	一式	①	新設	安重	常設SA	S/Ci、1.25s	—	主：加御装置遮蔽設備 従：制御室	—
5	使用済燃料の受入れ施設及び貯蔵施設	使用済燃料の受入れ施設	使用済燃料受入れ・貯蔵建屋	—	使用済燃料受入れ・貯蔵建屋	建物・構築物	舶外	1	①	既設	非安重	常設SA	S/—、1.25s	—	—	—
6	使用済燃料の受入れ施設及び貯蔵施設	使用済燃料の受入れ施設	使用済燃料受入れ・貯蔵建屋/安全冷却水系冷却塔A主基礎間洞道	—	使用済燃料受入れ・貯蔵建屋/安全冷却水系冷却塔A主基礎間洞道	建物・構築物	舶外	1	①	既設	非安重	—	S/—	—	—	—
7	使用済燃料の受入れ施設及び貯蔵施設	使用済燃料の受入れ施設	使用済燃料受入れ設備	使用済燃料輸送容器管理建屋	使用済燃料輸送容器管理建屋天井クレーン	搬送設備	PC	1	①	既設	非安重	—	C/—	—	—	—
8	使用済燃料の受入れ施設及び貯蔵施設	使用済燃料の受入れ施設	使用済燃料受入れ設備	使用済燃料輸送容器	使用済燃料輸送容器移送台車	搬送設備	PC	1	①	既設	非安重	—	C/—	—	—	—
9	使用済燃料の受入れ施設及び貯蔵施設	使用済燃料の受入れ施設	使用済燃料受入れ設備	使用済燃料輸送容器管理建屋	使用済燃料輸送容器受入れ・保管設備	—	使用済燃料輸送容器管理建屋（使用済燃料収納使用済燃料輸送容器保管庫）	建物・構築物	PC	30	①	既設	非安重	—	—/—	—
10	使用済燃料の受入れ施設及び貯蔵施設	使用済燃料の受入れ施設	使用済燃料受入れ設備	使用済燃料輸送容器管理建屋	使用済燃料輸送容器受入れ・保管設備	—	使用済燃料輸送容器管理建屋（空使用済燃料輸送容器保管庫）	—	FC	32	①	既設	非安重	—	—/—	—
11	使用済燃料の受入れ施設及び貯蔵施設	使用済燃料の受入れ施設	使用済燃料受入れ設備	使用済燃料輸送容器管理建屋	燃料取出し準備設備	—	燃料取出し準備設備	—	FA	一式	①	既設	非安重	—	S、C/—	—
12	使用済燃料の受入れ施設及び貯蔵施設	使用済燃料の受入れ施設	使用済燃料受入れ設備	燃料取出し設備	燃料仮置きピット	—	容器	FA	2	①	既設	安重	常設SA	S/Ci、1.25s	主：燃料取出し設備 従：代替注水設備	—
13	使用済燃料の受入れ施設及び貯蔵施設	使用済燃料の受入れ施設	使用済燃料受入れ設備	燃料取出し設備	燃料取出しピット	—	容器	FA	2	①	既設	安重	常設SA	S/Ci、1.25s	主：燃料取出し設備 従：代替注水設備	使用済燃料受入れ・貯蔵建屋の遮蔽設備の一部
14	使用済燃料の受入れ施設及び貯蔵施設	使用済燃料の受入れ施設	使用済燃料受入れ設備	燃料取出し設備	燃焼度計測装置燃料仮置きラック	ラック/ピット/棚	FA	2	①	既設	安重	常設SA	S、1.25s/Ci、1.25s	主：燃料取出し設備 従：臨界防止設備	—	—
15	使用済燃料の受入れ施設及び貯蔵施設	使用済燃料の受入れ施設	使用済燃料受入れ設備	燃料取出し設備	燃料取出し装置	搬送設備	FA	2	①	既設	非安重	—	B-1、B-2/—	—	—	—
16	使用済燃料の受入れ施設及び貯蔵施設	使用済燃料の受入れ施設	使用済燃料受入れ設備	燃料取出し設備	使用済燃料受入れ・貯蔵建屋天井クレーン	搬送設備	FA	2	①	改造	安重	—	B-1、B-2/—	—	—	—
17	使用済燃料の受入れ施設及び貯蔵施設	使用済燃料の受入れ施設	使用済燃料受入れ設備	燃料取出し設備	燃取パケット	—	FA	2	①	既設	非安重	—	—/—	—	—	—
18	使用済燃料の受入れ施設及び貯蔵施設	使用済燃料の受入れ施設	使用済燃料受入れ設備	使用済燃料輸送容器荷降準備設備	輸送容器荷降準備設備	—	FA	一式	①	既設	非安重	—	S、C/—	—	—	—
19	使用済燃料の受入れ施設及び貯蔵施設	使用済燃料の受入れ施設	使用済燃料受入れ設備	使用済燃料輸送容器保守設備	除染作業台車	—	PC	1	①	既設	非安重	—	C/—	—	—	—
20	使用済燃料の受入れ施設及び貯蔵施設	使用済燃料の受入れ施設	使用済燃料受入れ設備	使用済燃料輸送容器保守設備	除染室天井クレーン	—	PC	1	①	既設	非安重	—	C/—	—	—	—
21	使用済燃料の受入れ施設及び貯蔵施設	使用済燃料の受入れ施設	使用済燃料受入れ設備	使用済燃料輸送容器保守設備	保守室天井クレーン	—	PC	1	①	既設	非安重	—	C/—	—	—	—
22	使用済燃料の貯蔵施設	使用済燃料の貯蔵施設	使用済燃料貯蔵設備	燃料移送設備	燃料移送水路	容器	FA	1	①	既設	安重	常設SA	S/Ci、1.25s	主：燃料移送設備 従：代替注水設備	—	使用済燃料受入れ・貯蔵建屋の遮蔽設備の一部
23	使用済燃料の貯蔵施設	使用済燃料の貯蔵施設	使用済燃料貯蔵設備	燃料移送設備	燃料移送水平台車	搬送設備	FA	2	①	既設	非安重	—	B-1、B-2/—	—	—	—
24	使用済燃料の貯蔵施設	使用済燃料の貯蔵施設	使用済燃料貯蔵設備	燃料貯蔵設備	燃料貯蔵プール（BWR燃料用）、（PWR燃料用）、（BWR燃料及びPWR燃料用）	容器	FA	3	①	既設	安重	常設SA	S/Ci、1.25s	主：燃料貯蔵設備 従：代替注水設備	—	使用済燃料受入れ・貯蔵建屋の遮蔽設備の一部
25	使用済燃料の貯蔵施設	使用済燃料の貯蔵施設	使用済燃料貯蔵設備	燃料貯蔵設備	チャンネルボックス・バーナブルポイズン取扱ピット（チャンネルボックス用）	容器	FA	1	①	既設	安重	常設SA	S/Ci、1.25s	主：燃料貯蔵設備 従：代替注水設備	—	使用済燃料受入れ・貯蔵建屋の遮蔽設備の一部
26	使用済燃料の貯蔵施設	使用済燃料の貯蔵施設	使用済燃料貯蔵設備	燃料貯蔵設備	チャンネルボックス・バーナブルポイズン取扱ピット（バーナブルポイズン用）	容器	FA	1	①	既設	安重	常設SA	S/Ci、1.25s	主：燃料貯蔵設備 従：代替注水設備	—	使用済燃料受入れ・貯蔵建屋の遮蔽設備の一部
27	使用済燃料の貯蔵施設	使用済燃料の貯蔵施設	使用済燃料貯蔵設備	燃料貯蔵設備	チャンネルボックス・バーナブルポイズン取扱ピット（チャンネルボックス及びバーナブルポイズン用）	容器	FA	1	①	既設	安重	常設SA	S/Ci、1.25s	主：燃料貯蔵設備 従：代替注水設備	—	使用済燃料受入れ・貯蔵建屋の遮蔽設備の一部
28	使用済燃料の貯蔵施設	使用済燃料の貯蔵施設	使用済燃料貯蔵設備	燃料貯蔵設備	高角度運搬架BWR燃料貯蔵ラック	ラック/ピット/棚	FA	2	①	既設	安重	常設SA	S、1.25s/Ci、1.25s	主：燃料貯蔵設備 従：臨界防止設備	—	—
29	使用済燃料の貯蔵施設	使用済燃料の貯蔵施設	使用済燃料貯蔵設備	燃料貯蔵設備	高角度運搬架PWR燃料貯蔵ラック	ラック/ピット/棚	FA	3	①	既設	安重	常設SA	S、1.25s/Ci、1.25s	主：燃料貯蔵設備 従：臨界防止設備	—	—
30	使用済燃料の貯蔵施設	使用済燃料の貯蔵施設	使用済燃料貯蔵設備	燃料貯蔵設備	高角度運搬架BWR燃料貯蔵ラック	ラック/ピット/棚	FA	60	①	既設	安重	常設SA	S、1.25s/Ci、1.25s	主：燃料貯蔵設備 従：臨界防止設備	—	—
31	使用済燃料の貯蔵施設	使用済燃料の貯蔵施設	使用済燃料貯蔵設備	燃料貯蔵設備	高角度運搬架PWR燃料貯蔵ラック	ラック/ピット/棚	FA	63	①	既設	安重	常設SA	S、1.25s/Ci、1.25s	主：燃料貯蔵設備 従：臨界防止設備	—	—
32	使用済燃料の貯蔵施設	使用済燃料の貯蔵施設	使用済燃料貯蔵設備	燃料貯蔵設備	燃料取扱装置（BWR燃料用）	搬送設備	FA	1	①	既設	非安重	—	B-1、B-2/—	—	—	—
33	使用済燃料の受入れ施設及び貯蔵施設	使用済燃料の貯蔵施設	使用済燃料貯蔵設備	燃料貯蔵設備	燃料取扱装置（PWR燃料用）	搬送設備	FA	1	①	既設	非安重	—	B-1、B-2/—	—	—	—
34	使用済燃料の受入れ施設及び貯蔵施設	使用済燃料の貯蔵施設	使用済燃料貯蔵設備	燃料貯蔵設備	燃料取扱装置（BWR及びPWR燃料用）	搬送設備	FA	1	①	既設	非安重	—	B-1、B-2/—	—	—	—
35	使用済燃料の受入れ施設及び貯蔵施設	使用済燃料の貯蔵施設	使用済燃料貯蔵設備	燃料貯蔵設備	BWR燃料収納缶	—	FA	60	①	既設	非安重	—	—/—	—	—	—
36	使用済燃料の受入れ施設及び貯蔵施設	使用済燃料の貯蔵施設	使用済燃料貯蔵設備	燃料貯蔵設備	PWR燃料収納缶	—	FA	60	①	既設	非安重	—	—/—	—	—	—
37	使用済燃料の受入れ施設及び貯蔵施設	使用済燃料の貯蔵施設	使用済燃料貯蔵設備	燃料送出し設備	燃料送出しピット	—	容器	FA	1	①	既設	安重	常設SA	S/Ci、1.25s	主：燃料送出し設備 従：代替注水設備	—	使用済燃料受入れ・貯蔵建屋の遮蔽設備の一部
38	使用済燃料の受入れ施設及び貯蔵施設	使用済燃料の貯蔵施設	使用済燃料貯蔵設備	燃料送出し設備	BWR燃料用バスケット	ラック/ピット/棚	FA	2	①	既設	安重	常設SA	—/—	主：燃料送出し設備 従：臨界防止設備	—	—
39	使用済燃料の受入れ施設及び貯蔵施設	使用済燃料の貯蔵施設	使用済燃料貯蔵設備	燃料送出し設備	PWR燃料用バスケット	ラック/ピット/棚	FA	2	①	既設	安重	常設SA	—/—	主：燃料送出し設備 従：臨界防止設備	—	—
40	使用済燃料の受入れ施設及び貯蔵施設	使用済燃料の貯蔵施設	使用済燃料貯蔵設備	燃料送出し設備	バスケット仮置き架台（空用）	ラック/ピット/棚	FA	1	①	既設	安重	—	S/—	—	—	—
41	使用済燃料の受入れ施設及び貯蔵施設	使用済燃料の貯蔵施設	使用済燃料貯蔵設備	燃料送出し設備	バスケット仮置き架台（実入り用）	ラック/ピット/棚	FA	4	①	既設	安重	常設SA	S、1.25s/Ci、1.25s	主：燃料送出し設備 従：臨界防止設備	—	—
42	使用済燃料の受入れ施設及び貯蔵施設	使用済燃料の貯蔵施設	使用済燃料貯蔵設備	燃料送出し設備	BWR燃料用バスケット	ラック/ピット/棚	FA	13	Q-2	既設	安重	常設SA	—/—	主：燃料送出し設備 従：臨界防止設備	—	—
43	使用済燃料の受入れ施設及び貯蔵施設	使用済燃料の貯蔵施設	使用済燃料貯蔵設備	燃料送出し設備	PWR燃料用バスケット	ラック/ピット/棚	FA	13	Q-2	既設	安重	常設SA	—/—	主：燃料送出し設備 従：臨界防止設備	—	—
44	使用済燃料の受入れ施設及び貯蔵施設	使用済燃料の貯蔵施設	使用済燃料貯蔵設備	燃料送出し設備	バスケット取扱装置	搬送設備	FA	1	Q-2	既設	非安重	—	B-1、B-2/—	—	—	—
45	使用済燃料の受入れ施設及び貯蔵施設	使用済燃料の貯蔵施設	使用済燃料貯蔵設備	燃料送出し設備	バスケット搬送機	搬送設備	FA	2	Q-2	既設	非安重	—	B-1、B-2/—	—	—	—
46	使用済燃料の受入れ施設及び貯蔵施設	使用済燃料の貯蔵施設	使用済燃料貯蔵設備	プール水浄化・冷却設備	プール水冷却系	プール水冷却系熱交換器	熱交換器	FA	3	①	改造	安重	—	S/—	—	—
47	使用済燃料の受入れ施設及び貯蔵施設	使用済燃料の貯蔵施設	使用済燃料貯蔵設備	プール水浄化・冷却設備	プール水冷却系	プール水冷却系ポンプ	ポンプ	FA	3	①	改造	安重	—	S/—	—	—
48	使用済燃料の受入れ施設及び貯蔵施設	使用済燃料の貯蔵施設	使用済燃料貯蔵設備	プール水浄化・冷却設備	プール水冷却系	主要弁（T121-V001, V006, V014）	主要弁	FA	3	①	改造	安重	—	S/—	—	—
49	使用済燃料の受入れ施設及び貯蔵施設	使用済燃料の貯蔵施設	使用済燃料貯蔵設備	プール水浄化・冷却設備	プール水冷却系	主要弁（T121-V002, V007, V011, V011）	主要弁	FA	6	①	改造	安重	—	S/—	—	—
50	使用済燃料の受入れ施設及び貯蔵施設	使用済燃料の貯蔵施設	使用済燃料貯蔵設備	プール水浄化・冷却設備	プール水冷却系	主要弁（T121-V223）	主要弁	FA	1	①	改造	安重	—	S/—	—	—
51	使用済燃料の受入れ施設及び貯蔵施設	使用済燃料の貯蔵施設	使用済燃料貯蔵設備	プール水浄化・冷却設備	プール水冷却系	主配管（脱線熱除去系、脱線熱除去支援系）	主配管	FA	一式	①	既設	安重	—	S/—	—	—
52	使用済燃料の受入れ施設及び貯蔵施設	使用済燃料の貯蔵施設	使用済燃料貯蔵設備	プール水浄化・冷却設備	プール水冷却系	主配管（脱線熱除去支援系）	主配管	FA	一式	①	既設	安重	—	S/—	—	—
53	使用済燃料の受入れ施設及び貯蔵施設	使用済燃料の貯蔵施設	使用済燃料貯蔵設備	プール水浄化・冷却設備	プール水冷却系	主配管（脱線熱除去系、脱線熱除去支援系、脱えい抑制系）	主配管	FA	一式	①	改造	安重	常設SA	S/Ci、1.25s	主：プール水冷却系 従：脱えい抑制設備のサイフォンブレーク小設置	—
54	使用済燃料の受入れ施設及び貯蔵施設	使用済燃料の貯蔵施設	使用済燃料貯蔵設備	プール水浄化系	補機燃料用の内部水受槽脱えい弁室	容器	FA	1	①	既設	非安重	—	B/—	—	—	—
55	使用済燃料の受入れ施設及び貯蔵施設	使用済燃料の貯蔵施設	使用済燃料貯蔵設備	プール水浄化・冷却設備	プール水浄化系	プール水浄化系ろ過装置B脱えい弁室	容器	FA	1	①	既設	非安重	—	B/—	—	—
56	使用済燃料の受入れ施設及び貯蔵施設	使用済燃料の貯蔵施設	使用済燃料貯蔵設備	プール水浄化・冷却設備	プール水浄化系	プール水浄化系ろ過装置B脱えい弁室	容器	FA	1	①	既設	非安重	—	B/—	—	—
57	使用済燃料の受入れ施設及び貯蔵施設	使用済燃料の貯蔵施設	使用済燃料貯蔵設備	プール水浄化・冷却設備	プール水浄化系	プール水浄化系脱塩装置B脱えい弁室	容器	FA	1	①	既設	非安重	—	B/—	—	—
58	使用済燃料の受入れ施設及び貯蔵施設	使用済燃料の貯蔵施設	使用済燃料貯蔵設備	プール水浄化・冷却設備	プール水浄化系	プール水浄化系ポンプ（燃料取出しピット水ポンプ）A,B脱脱えい弁室	容器	FA	1	①	既設	非安重	—	B/—	—	—
59	使用済燃料の受入れ施設及び貯蔵施設	使用済燃料の貯蔵施設	使用済燃料貯蔵設備	プール水浄化・冷却設備	プール水浄化系	南第2配管室脱えい弁室	容器	FA	1	①	既設	非安重	—	B/—	—	—
60	使用済燃料の受入れ施設及び貯蔵施設	使用済燃料の貯蔵施設	使用済燃料貯蔵設備	プール水浄化・冷却設備	プール水浄化系	プール水浄化系ろ過装置A B弁室脱えい弁室	容器	FA	1	①	既設	非安重	—	B/—	—	—
61	使用済燃料の受入れ施設及び貯蔵施設	使用済燃料の貯蔵施設	使用済燃料貯蔵設備	プール水浄化・冷却設備	プール水浄化系	プール水浄化系脱塩装置A B弁室脱えい弁室	容器	FA	1	①	既設	非安重	—	B/—	—	—
62	使用済燃料の受入れ施設及び貯蔵施設	使用済燃料の貯蔵施設	使用済燃料貯蔵設備	プール水浄化・冷却設備	プール水浄化系	西第2配管室脱えい弁室	容器	FA	1	①	既設	非安重	—	B/—	—	—
63	使用済燃料の受入れ施設及び貯蔵施設	使用済燃料の貯蔵施設	使用済燃料貯蔵設備	プール水浄化・冷却設備	プール水浄化系	北第2配管室脱えい弁室	容器	FA	1	①	既設	非安重	—	B/—	—	—
64	使用済燃料の受入れ施設及び貯蔵施設	使用済燃料の貯蔵施設	使用済燃料貯蔵設備	プール水浄化・冷却設備	プール水浄化系	プール水浄化系ろ過装置A B弁室脱えい弁室	容器	FA	1	①	既設	非安重	—	B/—	—	—
65	使用済燃料の受入れ施設及び貯蔵施設	使用済燃料の貯蔵施設	使用済燃料貯蔵設備	プール水浄化・冷却設備	プール水浄化系	プール水浄化系脱塩装置A B弁室脱えい弁室	容器	FA	1	①	既設	非安重	—	B/—	—	—
66	使用済燃料の受入れ施設及び貯蔵施設	使用済燃料の貯蔵施設	使用済燃料貯蔵設備	プール水浄化・冷却設備	プール水浄化系	プール水浄化系ろ過装置B B弁室脱えい弁室	容器	FA	1	①	既設	非安重	—	B/—	—	—
67	使用済燃料の受入れ施設及び貯蔵施設	使用済燃料の貯蔵施設	使用済燃料貯蔵設備	プール水浄化・冷却設備	プール水浄化系	プール水浄化系ろ過装置	ろ過装置	FA	2	①	既設	非安重	—	B/—	—	—
68	使用済燃料の受入れ施設及び貯蔵施設	使用済燃料の貯蔵施設	使用済燃料貯蔵設備	プール水浄化・冷却設備	プール水浄化系	プール水浄化系脱塩装置	ろ過装置	FA	2	①	既設	非安重	—	B/—	—	—
69	使用済燃料の受入れ施設及び貯蔵施設	使用済燃料の貯蔵施設	使用済燃料貯蔵設備	プール水浄化・冷却設備	プール水浄化系	プール水浄化系ポンプ（燃料取出しピット水ポンプ）	ポンプ	FA	2	①	既設	非安重	—	B/—	—	—
70	使用済燃料の受入れ施設及び貯蔵施設	使用済燃料の貯蔵施設	使用済燃料貯蔵設備	プール水浄化・冷却設備	プール水浄化系	プール水浄化系ポンプ	ポンプ	FA	2	①	既設	非安重	—	B/—	—	—
71	使用済燃料の受入れ施設及び貯蔵施設	使用済燃料の貯蔵施設	使用済燃料貯蔵設備	プール水浄化・冷却設備	プール水浄化系	主配管（浄化系）	主配管	FA	一式	①	既設	非安重	—	B/—	—	—
72	使用済燃料の受入れ施設及び貯蔵施設	使用済燃料の貯蔵施設	使用済燃料貯蔵設備	補給水設備	—	補給水槽	容器	FA	1	①	既設	安重	—	S/—	—	—
73	使用済燃料の受入れ施設及び貯蔵施設	使用済燃料の貯蔵施設	使用済燃料貯蔵設備	補給水設備	—	補給水設備ポンプ	ポンプ	FA	2	①	改造	安重	—	S/—	—	—
74	使用済燃料の受入れ施設及び貯蔵施設	使用済燃料の貯蔵施設	使用済燃料貯蔵設備	補給水設備	—	主要弁（T122-V001）	主要弁	FA	1	①	改造	安重	—	S/—	—	—

設工認申請対象機器の技術基準への適合性に係る整理

番号	施設区分		設備区分		機器名称	種類（主な））	設置場所	数量	申請回	変更区分	D B区分	S A区分	耐震設計	兼用（主な）	共用（主な）	備考	第四十五条第一項	第四十八条第一項	第四十七条第一項	第四十五条第一項	第四十五条第一項	第四十八条第一項	第四十五条第一項	第五十条第一項第一号	第五十条第一項第二号	第五十条第一項第三号	第五八条第一項	第五十一条第一項
1	使用済燃料の受入れ施設及び貯蔵施設	使用済燃料の受入れ施設	使用済燃料輸送容器管理建屋	—	—	使用済燃料輸送容器管理建屋の遮蔽設備（外壁、セル壁等）	建物・構築物	PC	一式	①	既設	非安重	—	B/—	—	—	—	—	—	—	—	—	—	—	—	—	—
2	使用済燃料の受入れ施設及び貯蔵施設	使用済燃料の受入れ施設	使用済燃料輸送容器管理建屋	—	—	使用済燃料輸送容器管理建屋	建物・構築物	鉛外	1	①	既設	非安重	—	B-2/—	—	FCA, FCTI3輸送容器への放射響	—	—	—	—	—	—	—	—	—	—	—	—
3	使用済燃料の受入れ施設及び貯蔵施設	使用済燃料の受入れ施設	使用済燃料受入れ・貯蔵建屋	—	—	使用済燃料受入れ・貯蔵建屋の遮蔽設備（外壁、セル壁等）	建物・構築物	FA	一式	①	既設	非安重	—	B/—	—	—	—	—	—	—	—	—	—	—	—	—	—	—
4	使用済燃料の受入れ施設及び貯蔵施設	使用済燃料の受入れ施設	使用済燃料受入れ・貯蔵建屋	—	—	使用済燃料受入れ施設及び貯蔵施設の制御室の遮蔽設備（外壁、セル壁等）	建物・構築物	FA	一式	①	新設	安重	常設SA	S/①, 1.25s	主：制御室遮蔽設備 従：制御室	—		—	—	—	○	—	—	—	—	—	—	—
5	使用済燃料の受入れ施設及び貯蔵施設	使用済燃料の受入れ施設	使用済燃料受入れ・貯蔵建屋	—	—	使用済燃料受入れ・貯蔵建屋	建物・構築物	鉛外	1	①	既設	非安重	常設SA	S/—, 1.25s	—	—		—	—	—	—	—	—	—	—	—	—	—
6	使用済燃料の受入れ施設及び貯蔵施設	使用済燃料の受入れ施設	使用済燃料受入れ・貯蔵建屋/安全冷却水系冷却塔A主基礎閉鎖措置	—	—	使用済燃料受入れ・貯蔵建屋/安全冷却水系冷却塔A主基礎閉鎖措置	建物・構築物	鉛外	1	①	既設	非安重	—	S/—	—	—		—	—	—	—	—	—	—	—	—	—	—
7	使用済燃料の受入れ施設及び貯蔵施設	使用済燃料の受入れ設備	使用済燃料受入れ設備	使用済燃料輸送容器管理建屋天井クレーン	—	使用済燃料輸送容器管理建屋天井クレーン	搬送設備	FC	1	①	既設	非安重	—	C/—	—	—		—	—	—	—	—	—	—	—	—	—	—
8	使用済燃料の受入れ施設及び貯蔵施設	使用済燃料の受入れ設備	使用済燃料受入れ設備	使用済燃料輸送容器移送台車	—	使用済燃料輸送容器移送台車	搬送設備	FC	1	①	既設	非安重	—	C/—	—	—		—	—	—	—	—	—	—	—	—	—	—
9	使用済燃料の受入れ施設及び貯蔵施設	使用済燃料の受入れ設備	使用済燃料受入れ設備	使用済燃料輸送容器管理建屋（使用済燃料輸送容器保管庫）	—	使用済燃料輸送容器管理建屋（使用済燃料輸送容器保管庫）	建物・構築物	PC	30	①	既設	非安重	—	—/—	—	—		—	—	—	—	—	—	—	—	—	—	—
10	使用済燃料の受入れ施設及び貯蔵施設	使用済燃料の受入れ設備	使用済燃料受入れ設備	使用済燃料輸送容器受入れ・保管設備	—	使用済燃料輸送容器管理建屋（空使用済燃料輸送容器保管庫）	—	PC	32	①	既設	非安重	—	—/—	—	—		—	—	—	—	—	—	—	—	—	—	—
11	使用済燃料の受入れ施設及び貯蔵施設	使用済燃料の受入れ設備	使用済燃料受入れ設備	燃料取出し準備設備	—	燃料取出し準備設備	—	FA	一式	①	既設	非安重	—	B, C/—	—	—		—	—	—	—	—	—	—	—	—	—	—
12	使用済燃料の受入れ施設及び貯蔵施設	使用済燃料の受入れ設備	使用済燃料受入れ設備	燃料取出し設備	—	燃料仮置きピット	容器	FA	2	①	既設	安重	常設SA	S/①, 1.25s	主：燃料取出し設備 従：代替注水設備	—		—	—	—	—	—	—	—	—	—	—	—
13	使用済燃料の受入れ施設及び貯蔵施設	使用済燃料の受入れ設備	使用済燃料受入れ設備	燃料取出し設備	—	燃料取出しピット	容器	FA	2	①	既設	安重	常設SA	S/①, 1.25s	主：燃料取出し設備 従：代替注水設備	—		—	—	—	—	—	—	—	—	—	—	—
14	使用済燃料の受入れ施設及び貯蔵施設	使用済燃料の受入れ設備	使用済燃料受入れ設備	燃料取出し設備	—	燃焼度計測装置燃料仮置きラック	ラック/ピット/棚	FA	2	①	既設	安重	常設SA	S, 1.25s/①, 1.25s	主：燃料取出し設備 従：臨界防止設備	—		—	—	—	—	—	—	—	—	—	—	—
15	使用済燃料の受入れ施設及び貯蔵施設	使用済燃料の受入れ設備	使用済燃料受入れ設備	燃料取出し設備	—	燃焼度計測装置燃料仮置きラック	ラック/ピット/棚	FA	2	①	既設	安重	常設SA	S, 1.25s/①, 1.25s	主：燃料取出し設備 従：臨界防止設備	—		—	—	—	—	—	—	—	—	—	—	—
16	使用済燃料の受入れ施設及び貯蔵施設	使用済燃料の受入れ設備	使用済燃料受入れ設備	燃料取出し装置	—	燃料取出し装置	搬送設備	FA	2	①	既設	非安重	—	B-1, B-2/—	—	—		—	—	—	—	—	—	—	—	—	—	—
17	使用済燃料の受入れ施設及び貯蔵施設	使用済燃料の受入れ設備	使用済燃料受入れ設備	燃料取出し設備	—	使用済燃料受入れ・貯蔵建屋天井クレーン	搬送設備	FA	2	①	改造	安重	—	B-1, B-2/—	—	—		—	—	—	—	—	—	—	—	—	—	—
18	使用済燃料の受入れ施設及び貯蔵施設	使用済燃料の受入れ設備	使用済燃料受入れ設備	燃料取出し設備	—	吊染パケット	—	FA	2	①	既設	非安重	—	—/—	—	—		—	—	—	—	—	—	—	—	—	—	—
19	使用済燃料の受入れ施設及び貯蔵施設	使用済燃料の受入れ設備	使用済燃料受入れ設備	使用済燃料輸送容器荷吊荷準備設備	—	使用済燃料輸送容器荷吊荷準備設備	—	FA	一式	①	既設	非安重	—	B, C/—	—	—		—	—	—	—	—	—	—	—	—	—	—
20	使用済燃料の受入れ施設及び貯蔵施設	使用済燃料の受入れ設備	使用済燃料受入れ設備	使用済燃料輸送容器保守設備	—	除染移送台車	—	PC	1	①	既設	非安重	—	C/—	—	—		—	—	—	—	—	—	—	—	—	—	—
21	使用済燃料の受入れ施設及び貯蔵施設	使用済燃料の受入れ設備	使用済燃料受入れ設備	使用済燃料輸送容器保守設備	—	除染室天井クレーン	—	PC	1	①	既設	非安重	—	C/—	—	—		—	—	—	—	—	—	—	—	—	—	—
22	使用済燃料の受入れ施設及び貯蔵施設	使用済燃料の受入れ設備	使用済燃料受入れ設備	使用済燃料輸送容器保守設備	—	保守室天井クレーン	—	PC	1	①	既設	非安重	—	C/—	—	—		—	—	—	—	—	—	—	—	—	—	—
23	使用済燃料の受入れ施設及び貯蔵施設	使用済燃料の貯蔵施設	使用済燃料貯蔵設備	燃料移送設備	—	燃料移送水路	容器	FA	1	①	既設	安重	常設SA	S/①, 1.25s	主：燃料貯蔵設備 従：代替注水設備	—	使用済燃料受入れ・貯蔵建屋の遮蔽設備の一部	—	—	—	—	—	—	—	—	—	—	—	—
24	使用済燃料の受入れ施設及び貯蔵施設	使用済燃料の貯蔵施設	使用済燃料貯蔵設備	燃料移送設備	—	燃料移送水中台車	搬送設備	FA	2	①	既設	非安重	—	B-1, B-2/—	—	—		—	—	—	—	—	—	—	—	—	—	—
25	使用済燃料の受入れ施設及び貯蔵施設	使用済燃料の貯蔵施設	使用済燃料貯蔵設備	燃料貯蔵設備	—	燃料貯蔵プール（BWR燃料用）、（PWR燃料用）、（BWR燃料及びPWR燃料用）	容器	FA	3	①	既設	安重	常設SA	S/①, 1.25s	主：燃料貯蔵設備 従：代替注水設備	—	使用済燃料受入れ・貯蔵建屋の遮蔽設備の一部	—	—	—	—	—	—	—	—	—	—	—	—
26	使用済燃料の受入れ施設及び貯蔵施設	使用済燃料の貯蔵施設	使用済燃料貯蔵設備	燃料貯蔵設備	—	チャンネルボックス・バーナブルポイズン取扱ピット（チャンネルボックス用）	容器	FA	1	①	既設	安重	常設SA	S/①, 1.25s	主：燃料貯蔵設備 従：代替注水設備	—	使用済燃料受入れ・貯蔵建屋の遮蔽設備の一部	—	—	—	—	—	—	—	—	—	—	—	—
27	使用済燃料の受入れ施設及び貯蔵施設	使用済燃料の貯蔵施設	使用済燃料貯蔵設備	燃料貯蔵設備	—	チャンネルボックス・バーナブルポイズン取扱ピット（バーナブルポイズン用）	容器	FA	1	①	既設	安重	常設SA	S/①, 1.25s	主：燃料貯蔵設備 従：代替注水設備	—	使用済燃料受入れ・貯蔵建屋の遮蔽設備の一部	—	—	—	—	—	—	—	—	—	—	—	—
28	使用済燃料の受入れ施設及び貯蔵施設	使用済燃料の貯蔵施設	使用済燃料貯蔵設備	燃料貯蔵設備	—	チャンネルボックス・バーナブルポイズン取扱ピット（チャンネルボックス及びバーナブルポイズン用）	容器	FA	1	①	既設	安重	常設SA	S/①, 1.25s	主：燃料貯蔵設備 従：代替注水設備	—	使用済燃料受入れ・貯蔵建屋の遮蔽設備の一部	—	—	—	—	—	—	—	—	—	—	—	—
29	使用済燃料の受入れ施設及び貯蔵施設	使用済燃料の貯蔵施設	使用済燃料貯蔵設備	燃料貯蔵設備	—	高濃縮燃度9×9燃料貯蔵ラック	ラック/ピット/棚	FA	2	①	既設	安重	常設SA	S, 1.25s/①, 1.25s	主：燃料貯蔵設備 従：臨界防止設備	—		—	—	—	—	—	—	—	—	—	—	—
30	使用済燃料の受入れ施設及び貯蔵施設	使用済燃料の貯蔵施設	使用済燃料貯蔵設備	燃料貯蔵設備	—	高濃縮燃度9×9燃料貯蔵ラック	ラック/ピット/棚	FA	3	①	既設	安重	常設SA	S, 1.25s/①, 1.25s	主：燃料貯蔵設備 従：臨界防止設備	—		—	—	—	—	—	—	—	—	—	—	—
31	使用済燃料の受入れ施設及び貯蔵施設	使用済燃料の貯蔵施設	使用済燃料貯蔵設備	燃料貯蔵設備	—	高濃縮燃度9×9燃料貯蔵ラック	ラック/ピット/棚	FA	60	①	既設	安重	常設SA	S, 1.25s/①, 1.25s	主：燃料貯蔵設備 従：臨界防止設備	—		—	—	—	—	—	—	—	—	—	—	—
32	使用済燃料の受入れ施設及び貯蔵施設	使用済燃料の貯蔵施設	使用済燃料貯蔵設備	燃料貯蔵設備	—	高濃縮燃度9×9燃料貯蔵ラック	ラック/ピット/棚	FA	63	①	既設	安重	常設SA	S, 1.25s/①, 1.25s	主：燃料貯蔵設備 従：臨界防止設備	—		—	—	—	—	—	—	—	—	—	—	—
33	使用済燃料の受入れ施設及び貯蔵施設	使用済燃料の貯蔵施設	使用済燃料貯蔵設備	燃料貯蔵設備	—	燃料取扱装置（BWR燃料用）	搬送設備	FA	1	①	既設	非安重	—	B-1, B-2/—	—	—		—	—	—	—	—	—	—	—	—	—	—
34	使用済燃料の受入れ施設及び貯蔵施設	使用済燃料の貯蔵施設	使用済燃料貯蔵設備	燃料貯蔵設備	—	燃料取扱装置（PWR燃料用）	搬送設備	FA	1	①	既設	非安重	—	B-1, B-2/—	—	—		—	—	—	—	—	—	—	—	—	—	—
35	使用済燃料の受入れ施設及び貯蔵施設	使用済燃料の貯蔵施設	使用済燃料貯蔵設備	燃料貯蔵設備	—	燃料取扱装置（BWR燃料及びPWR燃料用）	搬送設備	FA	1	①	既設	非安重	—	B-1, B-2/—	—	—		—	—	—	—	—	—	—	—	—	—	—
36	使用済燃料の受入れ施設及び貯蔵施設	使用済燃料の貯蔵施設	使用済燃料貯蔵設備	燃料貯蔵設備	—	BWR燃料収納缶	—	FA	60	①	既設	非安重	—	—/—	—	—		—	—	—	—	—	—	—	—	—	—	—
37	使用済燃料の受入れ施設及び貯蔵施設	使用済燃料の貯蔵施設	使用済燃料貯蔵設備	燃料貯蔵設備	—	PWR燃料収納缶	—	FA	60	①	既設	非安重	—	—/—	—	—		—	—	—	—	—	—	—	—	—	—	—
38	使用済燃料の受入れ施設及び貯蔵施設	使用済燃料の貯蔵施設	使用済燃料貯蔵設備	燃料送出し設備	—	燃料送出しピット	容器	FA	1	①	既設	安重	常設SA	S/①, 1.25s	主：燃料送出し設備 従：代替注水設備	—	使用済燃料受入れ・貯蔵建屋の遮蔽設備の一部	—	—	—	—	—	—	—	—	—	—	—	—
39	使用済燃料の受入れ施設及び貯蔵施設	使用済燃料の貯蔵施設	使用済燃料貯蔵設備	燃料送出し設備	—	BWR燃料用バスケット	ラック/ピット/棚	FA	2	①	既設	安重	常設SA	—/—	主：燃料送出し設備 従：臨界防止設備	—		—	—	—	—	—	—	—	—	—	—	—
40	使用済燃料の受入れ施設及び貯蔵施設	使用済燃料の貯蔵施設	使用済燃料貯蔵設備	燃料送出し設備	—	PWR燃料用バスケット	ラック/ピット/棚	FA	2	①	既設	安重	常設SA	—/—	主：燃料送出し設備 従：臨界防止設備	—		—	—	—	—	—	—	—	—	—	—	—
41	使用済燃料の受入れ施設及び貯蔵施設	使用済燃料の貯蔵施設	使用済燃料貯蔵設備	燃料送出し設備	—	バスケット仮置き架台（空用）	ラック/ピット/棚	FA	1	①	既設	安重	—	S/—	—	—		—	—	—	—	—	—	—	—	—	—	—
42	使用済燃料の受入れ施設及び貯蔵施設	使用済燃料の貯蔵施設	使用済燃料貯蔵設備	燃料送出し設備	—	バスケット仮置き架台（実入り用）	ラック/ピット/棚	FA	4	①	既設	安重	常設SA	S, 1.25s/①, 1.25s	主：燃料送出し設備 従：臨界防止設備	—		—	—	—	—	—	—	—	—	—	—	—
43	使用済燃料の受入れ施設及び貯蔵施設	使用済燃料の貯蔵施設	使用済燃料貯蔵設備	燃料送出し設備	—	BWR燃料用バスケット	ラック/ピット/棚	FA	13	Q-2	既設	安重	常設SA	—/—	主：燃料送出し設備 従：臨界防止設備	—		—	—	—	—	—	—	—	—	—	—	—
44	使用済燃料の受入れ施設及び貯蔵施設	使用済燃料の貯蔵施設	使用済燃料貯蔵設備	燃料送出し設備	—	PWR燃料用バスケット	ラック/ピット/棚	FA	13	Q-2	既設	安重	常設SA	—/—	主：燃料送出し設備 従：臨界防止設備	—		—	—	—	—	—	—	—	—	—	—	—
45	使用済燃料の受入れ施設及び貯蔵施設	使用済燃料の貯蔵施設	使用済燃料貯蔵設備	燃料送出し設備	—	バスケット取扱装置	搬送設備	FA	1	Q-2	既設	非安重	—	B-1, B-2/—	—	—		—	—	—	—	—	—	—	—	—	—	—
46	使用済燃料の受入れ施設及び貯蔵施設	使用済燃料の貯蔵施設	使用済燃料貯蔵設備	燃料送出し設備	—	バスケット搬送機	搬送設備	FA	2	Q-2	既設	非安重	—	B-1, B-2/—	—	—		—	—	—	—	—	—	—	—	—	—	—
47	使用済燃料の受入れ施設及び貯蔵施設	使用済燃料の貯蔵施設	使用済燃料貯蔵設備	プール水浄化・冷却設備	プール水冷却系	プール水冷却系熱交換器	熱交換器	FA	3	①	改造	安重	—	S/—	—	—		—	—	—	—	—	—	—	—	—	—	—
48	使用済燃料の受入れ施設及び貯蔵施設	使用済燃料の貯蔵施設	使用済燃料貯蔵設備	プール水浄化・冷却設備	プール水冷却系	プール水冷却系ポンプ	ポンプ	FA	3	①	改造	安重	—	S/—	—	—		—	—	—	—	—	—	—	—	—	—	—
49	使用済燃料の受入れ施設及び貯蔵施設	使用済燃料の貯蔵施設	使用済燃料貯蔵設備	プール水浄化・冷却設備	プール水冷却系	主配管（T121-W001, W006, W014）	主配管	FA	3	①	改造	安重	—	S/—	—	—	空気作動弁	—	—	—	—	—	—	—	—	—	—	—
50	使用済燃料の受入れ施設及び貯蔵施設	使用済燃料の貯蔵施設	使用済燃料貯蔵設備	プール水浄化・冷却設備	プール水冷却系	主配管（T121-W002, W007, W013, W015）	主配管	FA	4	①	改造	安重	—	S/—	—	—	電動弁	—	—	—	—	—	—	—	—	—	—	—
51	使用済燃料の受入れ施設及び貯蔵施設	使用済燃料の貯蔵施設	使用済燃料貯蔵設備	プール水浄化・冷却設備	プール水冷却系	主配管（T121-W223）	主配管	FA	1	①	改造	安重	—	S/—	—	—	逆止弁	—	—	—	—	—	—	—	—	—	—	—
52	使用済燃料の受入れ施設及び貯蔵施設	使用済燃料の貯蔵施設	使用済燃料貯蔵設備	プール水浄化・冷却設備	プール水冷却系	主配管（放連熱除去系、放連熱除去支援系）	主配管	FA	一式	①	既設	安重	—	S/—	—	—	流体：プール水	—	—	—	—	—	—	—	—	—	—	—
53	使用済燃料の受入れ施設及び貯蔵施設	使用済燃料の貯蔵施設	使用済燃料貯蔵設備	プール水浄化・冷却設備	プール水冷却系	主配管（放連熱除去系、放連熱除去支援系）	主配管	FA	一式	①	既設	安重	—	S/—	—	—	流体：プール水	—	—	—	—	—	—	—	—	—	—	—
54	使用済燃料の受入れ施設及び貯蔵施設	使用済燃料の貯蔵施設	使用済燃料貯蔵設備	プール水浄化・冷却設備	プール水冷却系	主配管（放連熱除去系、放連熱除去支援系、漏えい防護ポ）	主配管	FA	一式	①	改造	安重	常設SA	S/①, 1.25s	主：プール水冷却系 従：漏えい防護設備	—	流体：プール水 漏えい検知設備のドライフィンプレーカを設置	—	—	—	—	—	—	—	—	—	—	—	—
55	使用済燃料の受入れ施設及び貯蔵施設	使用済燃料の貯蔵施設	使用済燃料貯蔵設備	プール水浄化系	燃料移送水路内区水受槽隔えい逆止弁	容器	FA	1	①	既設	非安重	—	B/—	—	—		—	—	—	—	—	—	—	—	—	—	—	—
56	使用済燃料の受入れ施設及び貯蔵施設	使用済燃料の貯蔵施設	使用済燃料貯蔵設備	プール水浄化系	プール水浄化系ろ過装置	プール水浄化系ろ過装置	容器	FA	1	①	既設	非安重	—	B/—	—	—		—	—	—	—	—	—	—	—	—	—	—	—
57	使用済燃料の受入れ施設及び貯蔵施設	使用済燃料の貯蔵施設	使用済燃料貯蔵設備	プール水浄化系	プール水浄化系ろ過装置隔えい逆止弁	容器	FA	1	①	既設	非安重	—	B/—	—	—		—	—	—	—	—	—	—	—	—	—	—	—
58	使用済燃料の受入れ施設及び貯蔵施設	使用済燃料の貯蔵施設	使用済燃料貯蔵設備	プール水浄化系	プール水浄化系脱塩装置	プール水浄化系脱塩装置	容器	FA	1	①	既設	非安重	—	B/—	—	—		—	—	—	—	—	—	—	—	—	—	—	—
59	使用済燃料の受入れ施設及び貯蔵施設	使用済燃料の貯蔵施設	使用済燃料貯蔵設備	プール水浄化系	プール水浄化系脱塩装置隔えい逆止弁	容器	FA	1	①	既設	非安重	—	B/—	—	—		—	—	—	—	—	—	—	—	—	—	—	—
60	使用済燃料の受入れ施設及び貯蔵施設	使用済燃料の貯蔵施設	使用済燃料貯蔵設備	プール水浄化系	プール水浄化系ポンプ（燃料取出しピットポンプ）及び逆止弁	容器	FA	1	①	既設	非安重	—	B/—	—	—		—	—	—	—	—	—	—	—	—	—	—	—
61	使用済燃料の受入れ施設及び貯蔵施設	使用済燃料の貯蔵施設	使用済燃料貯蔵設備	プール水浄化系	有害ガス配管逆止弁	容器	FA	1	①	既設	非安重	—	B/—	—	—		—	—	—	—	—	—	—	—	—	—	—	—
62	使用済燃料の受入れ施設及び貯蔵施設	使用済燃料の貯蔵施設	使用済燃料貯蔵設備	プール水浄化系	プール水浄化系ろ過装置A-B弁室逆止弁	容器	FA	1	①	既設	非安重	—	B/—	—	—		—	—	—	—	—	—	—	—	—	—	—	—
63	使用済燃料の受入れ施設及び貯蔵施設	使用済燃料の貯蔵施設	使用済燃料貯蔵設備	プール水浄化系	プール水浄化系脱塩装置A-B弁室1室逆止弁	容器	FA	1	①	既設	非安重	—	B/—	—	—		—	—	—	—	—	—	—	—	—	—	—	—
64	使用済燃料の受入れ施設及び貯蔵施設	使用済燃料の貯蔵施設	使用済燃料貯蔵設備	プール水浄化系	有害ガス配管逆止弁	容器	FA	1	①	既設	非安重	—	B/—	—	—		—	—	—	—	—	—	—	—	—	—	—	—
65	使用済燃料の受入れ施設及び貯蔵施設	使用済燃料の貯蔵施設	使用済燃料貯蔵設備	プール水浄化系	北有害ガス配管逆止弁	容器	FA	1	①	既設	非安重	—	B/—	—	—		—	—	—	—	—	—	—	—	—	—	—	—
66	使用済燃料の受入れ施設及び貯蔵施設	使用済燃料の貯蔵施設	使用済燃料貯蔵設備	プール水浄化系	プール水浄化系ろ過装置A-B弁室逆止弁逆止弁	容器	FA	1	①	既設	非安重	—	B/—	—	—		—	—	—	—	—	—	—	—	—	—	—	—
67	使用済燃料の受入れ施設及び貯蔵施設	使用済燃料の貯蔵施設	使用済燃料貯蔵設備	プール水浄化系	プール水浄化系脱塩装置A-B弁室2室逆止弁逆止弁	容器	FA	1	①	既設	非安重	—	B/—	—	—		—	—	—	—	—	—	—	—	—	—	—	—
68	使用済燃料の受入れ施設及び貯蔵施設	使用済燃料の貯蔵施設	使用済燃料貯蔵設備	プール水浄化系	プール水浄化系ろ過装置B-B弁室逆止弁逆止弁	容器	FA	1	①	既設	非安重	—	B/—	—	—		—	—	—	—	—	—	—	—	—	—	—	—
69	使用済燃料の受入れ施設及び貯蔵施設	使用済燃料の貯蔵施設	使用済燃料貯蔵設備	プール水浄化系	ろ過装置	ろ過装置	FA	2	①	既設	非安重	—	B/—	—	—		—	—	—	—	—	—	—	—	—	—	—	—
70	使用済燃料の受入れ施設及び貯蔵施設	使用済燃料の貯蔵施設	使用済燃料貯蔵設備	プール水浄化系	ろ過装置脱塩装置	ろ過装置脱塩装置	FA	2	①	既設	非安重	—	B/—	—	—		—	—	—	—	—	—	—	—	—	—	—	—
71	使用済燃料の受入れ施設及び貯蔵施設	使用済燃料の貯蔵施設	使用済燃料貯蔵設備	プール水浄化系	プール水浄化系ポンプ（燃料取出しピットポンプ）	ポンプ	FA	2	①	既設	非安重	—	B/—	—	—		—	—	—	—	—	—	—	—	—	—	—	—
72	使用済燃料の受入れ施設及び貯蔵施設	使用済燃料の貯蔵施設	使用済燃料貯蔵設備	プール水浄化系	プール水浄化系ポンプ	ポンプ	FA	2	①	既設	非安重	—	B/—	—	—		—	—	—	—	—	—	—	—	—	—	—	—
73	使用済燃料の受入れ施設及び貯蔵施設	使用済燃料の貯蔵施設	使用済燃料貯蔵設備	プール水浄化系	主配管（浄化系）	主配管	FA	一式	①	既設	非安重	—	B/—	—	—	流体：プール水	—	—	—	—	—	—	—	—	—	—	—	—
74	使用済燃料の受入れ施設及び貯蔵施設	使用済燃料の貯蔵施設	使用済燃料貯蔵設備	補給水設備	—	補給水槽	容器	FA	1	①	既設	安重	—	S/—	—	—		—	—	—	—	—	—	—	—	—	—	—	—
75	使用済燃料の受入れ施設及び貯蔵施設	使用済燃料の貯蔵施設	使用済燃料貯蔵設備	補給水設備	—	補給水設備ポンプ	ポンプ	FA	2	①	改造	安重	—	S/—	—	—		—	—	—	—	—	—	—	—	—	—	—	—
76	使用済燃料の受入れ施設及び貯蔵施設	使用済燃料の貯蔵施設	使用済燃料貯蔵設備	補給水設備	—	主配管（T122-W001）	主配管	FA	1	①	改造	安重	—	S/—	—	—		—	—	—	—	—	—	—	—	—	—	—	—

設工認申請対象機器の技術基準への適合性に係る整理

番号	施設区分		設備区分		機器名称	種別（主ポンプ）	設置場所	数量	申請区分	変更区分	D B区分	S A区分	耐震設計	兼用（主設）	共用（主設）	備考
1	再処理設備本体	使用済燃料の受入れ施設及び貯蔵施設	使用済燃料貯蔵設備	補給水設備	—	主要弁（T122×W002）	主要弁	FA	1	①	改造	安重	—	S/—	—	—
2	再処理設備本体	使用済燃料の受入れ施設及び貯蔵施設	使用済燃料貯蔵設備	補給水設備	—	主配管（補給水系、補給水支援系）	主配管	FA	一式	①	既設	安重	—	S/—	—	流体：補給水
3	再処理設備本体	使用済燃料の受入れ施設及び貯蔵施設	使用済燃料貯蔵設備	補給水設備	—	主配管（補給水支援系）	主配管	FA	一式	①	既設	安重	—	S/—	—	流体：補給水
4	再処理設備本体	使用済燃料の受入れ施設及び貯蔵施設	使用済燃料貯蔵設備	代替注水設備	—	可搬型中型移送ポンプ	ポンプ	屋外	3	①	新設	—	可搬型S1	—/—	—	保管場所：外部保管エリア
5	再処理設備本体	使用済燃料の受入れ施設及び貯蔵施設	使用済燃料貯蔵設備	代替注水設備	—	可搬型建屋外ホース	主配管	屋外	一式	①	新設	—	可搬型S1	—/—	—	保管場所：外部保管エリア 流体：水
6	再処理設備本体	使用済燃料の受入れ施設及び貯蔵施設	使用済燃料貯蔵設備	代替注水設備	—	可搬型建屋内ホース	主配管	FA	一式	①	新設	—	可搬型S1	—/—	—	保管場所：外部保管エリア 流体：水
7	再処理設備本体	使用済燃料の受入れ施設及び貯蔵施設	使用済燃料貯蔵設備	スプレイ設備	—	可搬型大型スプレイヘッダ	主配管	FA	一式	①	新設	—	可搬型S1	—/—	—	保管場所：外部保管エリア 流体：水
8	再処理設備本体	使用済燃料の受入れ施設及び貯蔵施設	使用済燃料貯蔵設備	スプレイ設備	—	可搬型建屋内ホース	主配管	FA	一式	①	新設	—	可搬型S1	—/—	主：スプレイ設備 従：注水設備	保管場所：外部保管エリア 流体：水
9	再処理設備本体	使用済燃料の受入れ施設及び貯蔵施設	使用済燃料貯蔵設備	漏えい防御設備	—	記載内容は兼用設備の主側（プール水冷却系、溢水防護設備）を参照										
10	再処理設備本体	使用済燃料の受入れ施設及び貯蔵施設	使用済燃料貯蔵設備	臨界防止設備	—	記載内容は兼用設備の主側（燃料取出し設備、燃料貯蔵設備、燃料送出し設備）を参照										
11	再処理設備本体	使用済燃料の受入れ施設及び貯蔵施設	使用済燃料貯蔵設備	監視設備	—	記載内容は兼用設備の主側（計装設備）を参照										
88	再処理設備本体	せん断処理施設	前処理建屋	—	—	前処理建屋の遮蔽設備（外壁、セル壁等）	建物・構築物	AA	一式	Q-2	既設	安重／非安重	—	S/— B/—	—	—
89	再処理設備本体	せん断処理施設	前処理建屋			前処理建屋	建物・構築物	屋外	1	Q-2	既設	安重	常設SA	S/—，1.25s	—	—
90	再処理設備本体	せん断処理施設	前処理建屋	—	—	脇防み扉より切土側	建物・構築物	AA	1	Q-2	既設	非安重	—	C/—	—	—
91	再処理設備本体	せん断処理施設	前処理建屋／分離建屋／精製建屋／ウラン・プルトニウム混合脱硝建屋／制御建屋／高レベル廃液ガラス固化建屋／ウラン・プルトニウム混合脱硝建屋／制御建屋／非常用電源建屋／冷却水設備の安全対策系／主排気筒／主排気筒管理建屋間渡廊	—	—	前処理建屋／分離建屋／精製建屋／高レベル廃液ガラス固化建屋／ウラン・プルトニウム混合脱硝建屋／制御建屋／非常用電源建屋／冷却水設備の安全対策系／主排気筒／主排気筒管理建屋間渡廊	建物・構築物	屋外	1	Q-2	既設	非安重	常設SA	S/ S，1.25s	—	—
92	再処理設備本体	せん断処理施設	燃料横転クレーン	—	—	燃料横転クレーン	搬送設備	AA	2	Q-2	既設	非安重	—	B-1，B-2/—	—	—
93	再処理設備本体	せん断処理施設	せん断処理設備	—	—	せん断機・溶解槽セル回収ウエル蓋えい送受皿	容器	AA	2	Q-2	既設	非安重	—	B/—	—	—
94	再処理設備本体	せん断処理施設	せん断処理設備	—	—	主配管（蓋えい拡大防止系）	主配管	AA	一式	Q-2	既設	非安重	—	C/—	—	流体：漏えい液
95	再処理設備本体	せん断処理施設	せん断処理設備	—	—	せん断機	機械装置	AA	2	Q-2	既設	非安重	—	S/—	—	—
96	再処理設備本体	溶解施設	溶解設備	—	—	可溶性中性子吸収材製急供給槽	容器	AA	2	Q-2	既設	安重	—	S/—	—	—
97	再処理設備本体	溶解施設	溶解設備	—	—	サンプリング配管セル蓋えい送受皿	容器	AA	1	Q-2	既設	安重	—	S/—	—	—
98	再処理設備本体	溶解施設	溶解設備	—	—	放射性配管分岐第1セル蓋えい送受皿1	容器	AA	1	Q-2	改造	安重	常設SA	S/(S)，1.25s	主：溶解設備 従：代替換気設備	—
99	再処理設備本体	溶解施設	溶解設備	—	—	放射性配管分岐第1セル蓋えい送受皿2	容器	AA	1	Q-2	既設	安重	—	S/—	—	—
100	再処理設備本体	溶解施設	溶解設備	—	—	放射性配管分岐第1セル蓋えい送受皿3	容器	AA	1	Q-2	既設	安重	—	S/—	—	—
101	再処理設備本体	溶解施設	溶解設備	—	—	放射性配管分岐第1セル蓋えい送受皿4	容器	AA	1	Q-2	既設	安重	—	S/—	—	—
102	再処理設備本体	溶解施設	溶解設備	—	—	放射性配管分岐第1セル蓋えい送受皿5	容器	AA	1	Q-2	既設	安重	—	S/—	—	—
103	再処理設備本体	溶解施設	溶解設備	—	—	放射性配管分岐第2セル蓋えい送受皿	容器	AA	1	Q-2	既設	安重	—	S/—	—	—
104	再処理設備本体	溶解施設	溶解設備	—	—	放射性配管分岐第2セル蓋えい送受皿	容器	AA	1	Q-2	既設	安重	—	S/—	—	—
105	再処理設備本体	溶解施設	溶解設備	—	—	放射性配管分岐第5セル蓋えい送受皿	容器	AA	1	Q-2	既設	非安重	—	B/—	—	—
106	再処理設備本体	溶解施設	溶解設備	—	—	放射性配管分岐第6セル蓋えい送受皿	容器	AA	1	Q-2	既設	非安重	—	B/—	—	—
107	再処理設備本体	溶解施設	溶解設備	—	—	洗浄槽液受槽セル蓋えい送受皿	容器	AA	1	Q-2	既設	非安重	—	B/—	—	—
108	再処理設備本体	溶解施設	溶解設備	—	—	超音波洗浄槽液受槽	容器	AA	1	Q-2	既設	安重	—	S/—	—	—
109	再処理設備本体	溶解施設	溶解設備	—	—	洗浄槽液受槽	容器	AA	1	Q-2	既設	安重	—	S/—	—	—
110	再処理設備本体	溶解施設	溶解設備	—	—	溶解槽	容器	AA	2	Q-2	改造	安重	常設SA	S，1.25s/(S)	主：溶解設備 従：代替可溶性中性子吸収材緊急供給系 廃ガス貯留設備 臨界事故時水素掃気系	—
111	再処理設備本体	溶解施設	溶解設備	—	—	第1よう素追出し槽	容器	AA	2	Q-2	既設	安重	—	S，1.25s/—	—	—
112	再処理設備本体	溶解施設	溶解設備	—	—	第2よう素追出し槽	容器	AA	2	Q-2	既設	非安重	—	S，1.25s/—	—	—
113	再処理設備本体	溶解施設	溶解設備	—	—	Mo吸収塔第1セル蓋えい送受皿1	容器	AA	1	Q-2	既設	非安重	—	B/—	—	—
114	再処理設備本体	溶解施設	溶解設備	—	—	Mo吸収塔第2セル蓋えい送受皿1	容器	AA	1	Q-2	既設	安重	—	S/—	—	—
115	再処理設備本体	溶解施設	溶解設備	—	—	溶解槽セル蓋えい送受皿1	容器	AA	2	Q-2	既設	安重	—	S/—	—	—
116	再処理設備本体	溶解施設	溶解設備	—	—	溶解槽セル蓋えい送受皿2	容器	AA	2	Q-2	既設	非安重	—	B/—	—	—
117	再処理設備本体	溶解施設	溶解設備	—	—	溶解槽セル蓋えい送受皿3	容器	AA	2	Q-2	既設	安重	—	S/—	—	—
118	再処理設備本体	溶解施設	溶解設備	—	—	溶解槽セル蓋えい送受皿4	容器	AA	2	Q-2	既設	非安重	—	B/—	—	—
119	再処理設備本体	溶解施設	溶解設備	—	—	溶解槽セル蓋えい送受皿5	容器	AA	2	Q-2	既設	安重	—	S/—	—	—
120	再処理設備本体	溶解施設	溶解設備	—	—	純酸調整槽セル蓋えい送受皿	容器	AA	2	Q-2	既設	非安重	—	B/—	—	—
121	再処理設備本体	溶解施設	溶解設備	—	—	Mo吸収塔第1セル蓋えい送受皿2	容器	AA	1	Q-2	既設	非安重	—	B/—	—	—
122	再処理設備本体	溶解施設	溶解設備	—	—	Mo吸収塔第2セル蓋えい送受皿2	容器	AA	1	Q-2	既設	安重	—	S/—	—	—
123	再処理設備本体	溶解施設	溶解設備	—	—	中間ポット	容器	AA	2	Q-2	改造	安重	常設SA	S，1.25s/(S)，1.25s	主：溶解設備 従：代替換気設備 代替安全冷却水系	—
124	再処理設備本体	溶解施設	溶解設備	—	—	希バッファ槽	容器	AA	1	Q-2	既設	非安重	—	S，1.25s/—	—	—
125	再処理設備本体	溶解施設	溶解設備	—	—	溶解槽補助サイホン分離ポット	容器	AA	4	Q-2	既設	安重	—	S，1.25s/—	—	—
126	再処理設備本体	溶解施設	溶解設備	—	—	第1よう素追出し槽補助サイホン分離ポット	容器	AA	4	Q-2	既設	安重	—	S，1.25s/—	—	—
127	再処理設備本体	溶解施設	溶解設備	—	—	第2よう素追出し槽補助サイホン分離ポット	容器	AA	4	Q-2	既設	安重	—	S，1.25s/—	—	—
128	再処理設備本体	溶解施設	溶解設備	—	—	中間ポット補助サイホン分離ポット	容器	AA	2	Q-2	改造	安重	常設SA	S，1.25s/(S)，1.25s	主：溶解設備 従：代替安全冷却水系	—
129	再処理設備本体	溶解施設	溶解設備	—	—	中間ポットエアリフト分離ポット	容器	AA	2	Q-2	既設	安重	—	S，1.25s/—	—	—
130	再処理設備本体	溶解施設	溶解設備	—	—	ガンドビース洗浄槽	容器	AA	2	Q-2	改造	非安重	常設SA	B-1/(B)	主：溶解設備 従：重大事故時可溶性中性子吸収材供給系 廃ガス貯留設備 臨界事故時水素掃気系	—
131	再処理設備本体	溶解施設	溶解設備	—	—	ガンドビース水洗浄槽	容器	AA	2	Q-2	既設	非安重	—	B-1/—	—	—
132	再処理設備本体	溶解施設	溶解設備	—	—	ハル洗浄槽	容器	AA	2	Q-2	改造	非安重	常設SA	S，1.25s/(S)	主：溶解設備 従：重大事故時可溶性中性子吸収材供給系 廃ガス貯留設備 臨界事故時水素掃気系	—
133	再処理設備本体	溶解施設	溶解設備	—	—	ドラミングセル蓋えい送受皿	容器	AA	2	Q-2	既設	非安重	—	B/—	—	—
134	再処理設備本体	溶解施設	溶解設備	—	—	蓋えい液希釈水供給槽	容器	AA	1	Q-2	既設	安重	—	S/—	—	—
135	再処理設備本体	溶解施設	溶解設備	—	—	放射性配管分岐第1セル蓋えい送受皿1スチームジェットポンプ	ポンプ	AA	2	Q-2	既設	安重	—	S/—	—	—
136	再処理設備本体	溶解施設	溶解設備	—	—	超音波洗浄槽液受槽 下部解体進捗時設槽迅速スチームジェットポンプ	ポンプ	AA	2	Q-2	既設	安重	—	S/—	—	—
137	再処理設備本体	溶解施設	溶解設備	—	—	超音波洗浄槽液受槽 中継槽迅速スチームジェットポンプ	ポンプ	AA	2	Q-2	既設	安重	—	S/—	—	—
138	再処理設備本体	溶解施設	溶解設備	—	—	洗浄槽液受槽 中継槽迅速スチームジェットポンプ	ポンプ	AA	2	Q-2	既設	安重	—	S/—	—	—
139	再処理設備本体	溶解施設	溶解設備	—	—	洗浄槽液受槽 計量前中間貯槽迅速スチームジェットポンプ	ポンプ	AA	2	Q-2	既設	安重	—	S/—	—	—
140	再処理設備本体	溶解施設	溶解設備	—	—	溶解槽セル蓋えい送受皿1スチームジェットポンプ	ポンプ	AA	4	Q-2	既設	安重	—	S/—	—	—
141	再処理設備本体	溶解施設	溶解設備	—	—	溶解槽セル蓋えい送受皿3スチームジェットポンプ	ポンプ	AA	4	Q-2	既設	安重	—	S/—	—	—
142	再処理設備本体	溶解施設	溶解設備	—	—	主要弁（[redacted]）	主要弁	AA	4	Q-2	既設	安重	—	S/—	—	—
143	再処理設備本体	溶解施設	溶解設備	—	—	主配管（溶液保持系）	主配管	AA	一式	Q-2	既設	安重	—	S，1.25s/—	—	—
144	再処理設備本体	溶解施設	溶解設備	—	—	主配管（蓋えい密閉収系）	主配管	AA	一式	Q-2	既設	安重	—	S/—	—	流体：蒸気
145	再処理設備本体	溶解施設	溶解設備	—	—	主配管（蓋えい密閉収系）	主配管	AA	一式	Q-2	既設	安重	—	S，B-2/—	—	流体1：溶解液 流体2：溶解用純酸等
146	再処理設備本体	溶解施設	溶解設備	—	—	主配管（蓋えい密閉収系）	主配管	AA	一式	Q-2	既設	安重	—	S/—	—	流体：希釈水
147	再処理設備本体	溶解施設	溶解設備	—	—	主配管（供給槽供給系系：再処理設備本体用、内部ループ通水系、冷却コイル等通水系）	主配管	AA	一式	Q-2	改造	安重	常設SA	S/(S)，1.25s	主：溶解設備 従：代替安全冷却水系	流体1：冷却水 流体2：汽水
148	再処理設備本体	溶解施設	溶解設備	—	—	主配管（水素掃気系）	主配管	AA	一式	Q-2	既設	安重	—	S/—	—	流体：圧縮空気
149	再処理設備本体	溶解施設	溶解設備	—	—	主配管（可溶性中性子吸収材緊急供給系）	主配管	AA	一式	Q-2	既設	安重	—	S/—	—	流体：硝酸ガドリニウム
150	再処理設備本体	溶解施設	溶解設備	—	—	主配管（溶液保持系、重大事故時可溶性中性子吸収材供給系：溶解液段用）	主配管	AA	一式	Q-2	改造	非安重	常設SA	B-2/B	主：溶解設備 従：重大事故時可溶性中性子吸収材供給系	流体1：硝酸ガドリニウム 流体2：ガンドビース
151	再処理設備本体	溶解施設	溶解設備	—	—	主配管（溶液保持系、廃ガス貯留系：臨界）	主配管	AA	一式	Q-2	改造	非安重	常設SA	B/(B)	主：溶解設備 従：廃ガス貯留設備	流体1：ハル 流体2：廃ガス
152	再処理設備本体	溶解施設	溶解設備	—	—	主配管（水素掃気系、臨界事故時水素掃気系）	主配管	AA	一式	Q-2	改造	安重	常設SA	S/(S)	主：溶解設備 従：臨界事故時水素掃気系	流体：圧縮空気
153	再処理設備本体	溶解施設	溶解設備	—	—	主配管（溶液保持系、貯槽等注水系）	主配管	AA	一式	Q-2	改造	安重	常設SA	S，1.25s/(S)，1.25s	主：溶解設備 従：代替安全冷却水系	流体1：冷却水 流体2：汽水

設工認申請対象機器の技術基準への適合性に係る整理

番号	施設区分		設備区分		機器名称	種別（JEAG）	設置場所	数量	申請区分	変更区分	D B区分	S A区分	耐震設計	兼用（主従）	共用（主従）	備考
1	使用済燃料の受入れ施設及び貯蔵施設	使用済燃料貯蔵施設	補助水設備	—	主要弁（T222-V002）	主要弁	FA	1	①	改造	安重	—	S/—	—	—	—
2	使用済燃料の受入れ施設及び貯蔵施設	使用済燃料貯蔵施設	補助水設備	—	主配管（補給水系、補給水支援系）	主配管	FA	一式	①	既設	安重	—	S/—	—	—	流体：補給水
3	使用済燃料の受入れ施設及び貯蔵施設	使用済燃料貯蔵施設	補助水設備	—	主配管（補給水支援系）	主配管	FA	一式	①	既設	安重	—	S/—	—	—	流体：補給水
4	使用済燃料の受入れ施設及び貯蔵施設	使用済燃料貯蔵施設	代替注水設備	—	可搬型中型移送ポンプ	ポンプ	屋外	3	①	新設	—	可搬型S1	—/—	—	—	保管場所：外部保管エリア
5	使用済燃料の受入れ施設及び貯蔵施設	使用済燃料貯蔵施設	代替注水設備	—	可搬型建屋外ホース	主配管	屋外	一式	①	新設	—	可搬型S1	—/—	—	—	保管場所：外部保管エリア 流体：水
6	使用済燃料の受入れ施設及び貯蔵施設	使用済燃料貯蔵施設	代替注水設備	—	可搬型建屋内ホース	主配管	FA	一式	①	新設	—	可搬型S1	—/—	—	—	保管場所：外部保管エリア 流体：水
7	使用済燃料の受入れ施設及び貯蔵施設	使用済燃料貯蔵施設	スプレイ設備	—	可搬型スプレイヘッダ	主配管	FA	一式	①	新設	—	可搬型S1	—/—	—	—	保管場所：外部保管エリア 流体：水
8	使用済燃料の受入れ施設及び貯蔵施設	使用済燃料貯蔵施設	スプレイ設備	—	可搬型建屋内ホース	主配管	FA	一式	①	新設	—	可搬型S1	—/—	—	主：スプレイ設備 従：注水設備	保管場所：外部保管エリア 流体：水
9	使用済燃料の受入れ施設及び貯蔵施設	使用済燃料貯蔵施設	漏えい防止設備	—	記載内容は兼用設備の主側（プール水冷却系、遮水防護設備）を参照											
10	使用済燃料の受入れ施設及び貯蔵施設	使用済燃料貯蔵施設	臨界防止設備	—	記載内容は兼用設備の主側（燃料取出し設備、燃料貯蔵設備、燃料送出し設備）を参照											
11	使用済燃料の受入れ施設及び貯蔵施設	使用済燃料貯蔵施設	監視設備	—	記載内容は兼用設備の主側（計装設備）を参照											
66	再処理設備本体	せん断処理施設	前処理建屋	—	—	前処理建屋の遮蔽設備（外壁、セル壁等）	建物・構築物	AA	一式	Q-2	既設	安重／非安重	—	S/— B/—	—	—
68	再処理設備本体	せん断処理施設	前処理建屋	—	—	前処理建屋	建物・構築物	屋外	1	Q-2	既設	安重	常設SA	S/—、1.25s	—	—
90	再処理設備本体	せん断処理施設	前処理建屋	—	—	脆弱外壁より切土側	建物・構築物	AA	1	Q-2	既設	非安重	—	C/—	—	—
91	再処理設備本体	せん断処理施設	前処理建屋/分離建屋/精製建屋/高レベル廃液ガラス固化建屋/ウラン・プルトニウム混合脱硝建屋/制御建屋/非常用電源建屋/冷却水設備の安全冷却水系/主排気筒/主排気筒管理建屋間渡廊	—	—	前処理建屋/分離建屋/精製建屋/高レベル廃液ガラス固化建屋/ウラン・プルトニウム混合脱硝建屋/制御建屋/非常用電源建屋/冷却水設備の安全冷却水系/主排気筒/主排気筒管理建屋間渡廊	建物・構築物	屋外	1	Q-2	既設	非安重	常設SA	S/ S、1.25s	—	—
92	再処理設備本体	せん断処理施設	燃料横転クレーン	—	—	燃料横転クレーン	搬送設備	AA	2	Q-2	既設	非安重	—	B-1、B-2/—	—	—
93	再処理設備本体	せん断処理施設	せん断処理設備	—	—	せん断機・溶解槽セル回収ウエル漏えい液受皿	容器	AA	2	Q-2	既設	非安重	—	B/—	—	—
94	再処理設備本体	せん断処理施設	せん断処理設備	—	—	主配管（漏えい拡大防止系）	主配管	AA	一式	Q-2	既設	非安重	—	C/—	—	流体：漏えい液
95	再処理設備本体	せん断処理施設	せん断処理設備	—	—	せん断機	機械装置	AA	2	Q-2	既設	非安重	—	S/—	—	—
96	再処理設備本体	溶解施設	溶解設備	—	—	可溶性中性子吸収材緊急供給槽	容器	AA	2	Q-2	既設	安重	—	S/—	—	—
97	再処理設備本体	溶解施設	溶解設備	—	—	サンプリング配管セル漏えい液受皿	容器	AA	1	Q-2	既設	安重	—	S/—	—	—
98	再処理設備本体	溶解施設	溶解設備	—	—	放射性配管分岐第1セル漏えい液受皿1	容器	AA	1	Q-2	改造	安重	常設SA	S/(S)、1.25s	主：溶解設備 従：代替換気設備	—
99	再処理設備本体	溶解施設	溶解設備	—	—	放射性配管分岐第1セル漏えい液受皿2	容器	AA	1	Q-2	既設	安重	—	S/—	—	—
100	再処理設備本体	溶解施設	溶解設備	—	—	放射性配管分岐第1セル漏えい液受皿3	容器	AA	1	Q-2	既設	安重	—	S/—	—	—
101	再処理設備本体	溶解施設	溶解設備	—	—	放射性配管分岐第1セル漏えい液受皿4	容器	AA	1	Q-2	既設	安重	—	S/—	—	—
102	再処理設備本体	溶解施設	溶解設備	—	—	放射性配管分岐第1セル漏えい液受皿5	容器	AA	1	Q-2	既設	安重	—	S/—	—	—
103	再処理設備本体	溶解施設	溶解設備	—	—	放射性配管分岐第2セル漏えい液受皿	容器	AA	1	Q-2	既設	安重	—	S/—	—	—
104	再処理設備本体	溶解施設	溶解設備	—	—	放射性配管分岐第2セル漏えい液受皿	容器	AA	1	Q-2	既設	安重	—	S/—	—	—
105	再処理設備本体	溶解施設	溶解設備	—	—	放射性配管分岐第5セル漏えい液受皿	容器	AA	1	Q-2	既設	非安重	—	B/—	—	—
106	再処理設備本体	溶解施設	溶解設備	—	—	放射性配管分岐第6セル漏えい液受皿	容器	AA	1	Q-2	既設	非安重	—	B/—	—	—
107	再処理設備本体	溶解施設	溶解設備	—	—	洗浄廃液受槽セル漏えい液受皿	容器	AA	1	Q-2	既設	非安重	—	B/—	—	—
108	再処理設備本体	溶解施設	溶解設備	—	—	超音波洗浄廃液受槽	容器	AA	1	Q-2	既設	安重	—	S/—	—	—
109	再処理設備本体	溶解施設	溶解設備	—	—	洗浄廃液受槽	容器	AA	1	Q-2	既設	安重	—	S/—	—	—
110	再処理設備本体	溶解施設	溶解設備	—	—	溶解槽	容器	AA	2	Q-2	改造	安重	常設SA	S、1.25s/(S)	主：溶解設備 従：代替可溶性中性子吸収材緊急供給系 廃ガス貯留設備 臨界事故時水素掃気系	—
111	再処理設備本体	溶解施設	溶解設備	—	—	第1よう素追出し槽	容器	AA	2	Q-2	既設	安重	—	S、1.25s/—	—	—
112	再処理設備本体	溶解施設	溶解設備	—	—	第2よう素追出し槽	容器	AA	2	Q-2	既設	安重	—	S、1.25s/—	—	—
113	再処理設備本体	溶解施設	溶解設備	—	—	90s吸収塔第1セル漏えい液受皿1	容器	AA	1	Q-2	既設	非安重	—	B/—	—	—
114	再処理設備本体	溶解施設	溶解設備	—	—	90s吸収塔第2セル漏えい液受皿1	容器	AA	1	Q-2	既設	非安重	—	S/—	—	—
115	再処理設備本体	溶解施設	溶解設備	—	—	溶解槽セル漏えい液受皿1	容器	AA	2	Q-2	既設	安重	—	S/—	—	—
116	再処理設備本体	溶解施設	溶解設備	—	—	溶解槽セル漏えい液受皿2	容器	AA	2	Q-2	既設	非安重	—	B/—	—	—
117	再処理設備本体	溶解施設	溶解設備	—	—	溶解槽セル漏えい液受皿3	容器	AA	2	Q-2	既設	安重	—	S/—	—	—
118	再処理設備本体	溶解施設	溶解設備	—	—	溶解槽セル漏えい液受皿4	容器	AA	2	Q-2	既設	非安重	—	B/—	—	—
119	再処理設備本体	溶解施設	溶解設備	—	—	溶解槽セル漏えい液受皿5	容器	AA	2	Q-2	既設	安重	—	S/—	—	—
120	再処理設備本体	溶解施設	溶解設備	—	—	硝酸調整槽セル漏えい液受皿	容器	AA	2	Q-2	既設	非安重	—	B/—	—	—
121	再処理設備本体	溶解施設	溶解設備	—	—	90s吸収塔第1セル漏えい液受皿2	容器	AA	1	Q-2	既設	非安重	—	B/—	—	—
122	再処理設備本体	溶解施設	溶解設備	—	—	90s吸収塔第2セル漏えい液受皿2	容器	AA	1	Q-2	既設	安重	—	S/—	—	—
123	再処理設備本体	溶解施設	溶解設備	—	—	中間ポット	容器	AA	2	Q-2	改造	安重	常設SA	S、1.25s/(S)、1.25s	主：溶解設備 従：可溶性気液分離設備 代替安全冷却水系	—
124	再処理設備本体	溶解施設	溶解設備	—	—	希バッファ槽	容器	AA	1	Q-2	既設	非安重	—	S、1.25s/—	—	—
125	再処理設備本体	溶解施設	溶解設備	—	—	溶解槽補付サイホン分離ポット	容器	AA	4	Q-2	既設	安重	—	S、1.25s/—	—	—
126	再処理設備本体	溶解施設	溶解設備	—	—	第1よう素追出し槽補付サイホン分離ポット	容器	AA	4	Q-2	既設	安重	—	S、1.25s/—	—	—
127	再処理設備本体	溶解施設	溶解設備	—	—	第2よう素追出し槽補付サイホン分離ポット	容器	AA	4	Q-2	既設	安重	—	S、1.25s/—	—	—
128	再処理設備本体	溶解施設	溶解設備	—	—	中間ポット補付サイホン分離ポット	容器	AA	2	Q-2	改造	安重	常設SA	S、1.25s/(S)、1.25s	主：溶解設備 従：代替安全冷却水系	—
129	再処理設備本体	溶解施設	溶解設備	—	—	中間ポットエアリフト分離ポット	容器	AA	2	Q-2	既設	安重	—	S、1.25s/—	—	—
130	再処理設備本体	溶解施設	溶解設備	—	—	ガンドビース酸洗浄槽	容器	AA	2	Q-2	改造	非安重	常設SA	B-1/(B)	主：溶解設備 従：重大事故時可溶性中性子吸収材供給系 廃ガス貯留設備 臨界事故時水素掃気系	—
131	再処理設備本体	溶解施設	溶解設備	—	—	ガンドビース水洗浄槽	容器	AA	2	Q-2	既設	非安重	—	B-1/—	—	—
132	再処理設備本体	溶解施設	溶解設備	—	—	ハル洗浄槽	容器	AA	2	Q-2	改造	非安重	常設SA	S、1.25s/(S)	主：溶解設備 従：重大事故時可溶性中性子吸収材供給系 廃ガス貯留設備 臨界事故時水素掃気系	—
133	再処理設備本体	溶解施設	溶解設備	—	—	ドクミンゲセル漏えい液受皿	容器	AA	2	Q-2	既設	非安重	—	B/—	—	—
134	再処理設備本体	溶解施設	溶解設備	—	—	漏えい液希釈水供給槽	容器	AA	1	Q-2	既設	安重	—	S/—	—	—
135	再処理設備本体	溶解施設	溶解設備	—	—	放射性配管分岐第1セル漏えい液受皿1スチームジェットポンプ	ポンプ	AA	2	Q-2	既設	安重	—	S/—	—	—
136	再処理設備本体	溶解施設	溶解設備	—	—	超音波洗浄廃液受槽 下部解槽液回収槽送液スチームジェットポンプ	ポンプ	AA	2	Q-2	既設	安重	—	S/—	—	—
137	再処理設備本体	溶解施設	溶解設備	—	—	超音波洗浄廃液受槽 中継槽送液スチームジェットポンプ	ポンプ	AA	2	Q-2	既設	安重	—	S/—	—	—
138	再処理設備本体	溶解施設	溶解設備	—	—	洗浄廃液受槽 中継槽送液スチームジェットポンプ	ポンプ	AA	2	Q-2	既設	安重	—	S/—	—	—
139	再処理設備本体	溶解施設	溶解設備	—	—	洗浄廃液受槽 計量前中間貯槽送液スチームジェットポンプ	ポンプ	AA	2	Q-2	既設	安重	—	S/—	—	—
140	再処理設備本体	溶解施設	溶解設備	—	—	溶解槽セル漏えい液受皿1スチームジェットポンプ	ポンプ	AA	4	Q-2	既設	安重	—	S/—	—	—
141	再処理設備本体	溶解施設	溶解設備	—	—	溶解槽セル漏えい液受皿1スチームジェットポンプ	ポンプ	AA	4	Q-2	既設	安重	—	S/—	—	—
142	再処理設備本体	溶解施設	溶解設備	—	—	主要弁[redacted]	主要弁	AA	4	Q-2	既設	安重	—	S/—	—	—
143	再処理設備本体	溶解施設	溶解設備	—	—	主配管（溶液保持系）	主配管	AA	一式	Q-2	既設	安重	—	S、1.25s/—	—	—	流体：溶解液
144	再処理設備本体	溶解施設	溶解設備	—	—	主配管（漏えい液回収系）	主配管	AA	一式	Q-2	既設	安重	—	S/—	—	—	流体：蒸気
145	再処理設備本体	溶解施設	溶解設備	—	—	主配管（漏えい液回収系）	主配管	AA	一式	Q-2	既設	安重	—	S、B-2/—	—	—	流体1：溶解液 流体2：溶解用硝酸等
146	再処理設備本体	溶解施設	溶解設備	—	—	主配管（漏えい液回収系）	主配管	AA	一式	Q-2	既設	安重	—	S/—	—	—	流体：希釈水
147	再処理設備本体	溶解施設	溶解設備	—	—	主配管（供給槽除去系、再処理設備本体共用ルーフ廃水系、冷却タイル等過水系）	主配管	AA	一式	Q-2	改造	安重	常設SA	S/(S)、1.25s	主：溶解設備 従：代替安全冷却水系	—	流体1：冷却水 流体2：汽水
148	再処理設備本体	溶解施設	溶解設備	—	—	主配管（水素掃気系）	主配管	AA	一式	Q-2	既設	安重	—	S/—	—	—	流体：圧縮空気
149	再処理設備本体	溶解施設	溶解設備	—	—	主配管（可溶性中性子吸収材緊急供給系）	主配管	AA	一式	Q-2	既設	安重	—	S/—	—	—	流体：硝酸ガドリニウム
150	再処理設備本体	溶解施設	溶解設備	—	—	主配管（供給保持系、重大事故時可溶性中性子吸収材供給系、溶解製設用）	主配管	AA	一式	Q-2	改造	非安重	常設SA	B-2/B	主：溶解設備 従：重大事故時可溶性中性子吸収材供給系	—	流体1：硝酸ガドリニウム 流体2：ンドビース
151	再処理設備本体	溶解施設	溶解設備	—	—	主配管（供給保持系、廃ガス貯留系（臨界））	主配管	AA	一式	Q-2	改造	非安重	常設SA	B/(B)	主：溶解設備 従：廃ガス貯留設備	—	流体1：ハル 流体2：廃ガス
152	再処理設備本体	溶解施設	溶解設備	—	—	主配管（水素掃気系、臨界事故時水素掃気系）	主配管	AA	一式	Q-2	改造	安重	常設SA	S/(S)	主：溶解設備 従：臨界事故時水素掃気系	—	流体：圧縮空気
153	再処理設備本体	溶解施設	溶解設備	—	—	主配管（供給保持系、貯槽等注水系）	主配管	AA	一式	Q-2	改造	安重	常設SA	S、1.25s/(S)、1.25s	主：溶解設備 従：代替安全冷却水系	—	流体1：冷却水 流体2：汽水

設工認申請対象機器の技術基準への適合性に係る整理

番号	施設区分		設備区分			機器名称	種類(注1,6)	設置場所	数量	申請区	変更区分	D B区分	S A区分	耐震設計	兼用（主従）	共用（主従）	備考	第四十五条第一項	第四十八条第一項	第四十七条第一項	第四十七条第二項	第四十八条第二項	第四十九条第一項	第五十条第一項第一号	第五十条第一項第二号	第五十条第一項第三号	第五八条第二項	第五十一条第一項
1	使用済燃料の受入れ施設及び貯蔵施設	使用済燃料貯蔵設備	補給水設備	—	—	主要弁（T122-V002）	主要弁	FA	1	①	改造	安重	—	S/—	—	—		—	—	—	—	—	—	—	—	—	—
2	使用済燃料の受入れ施設及び貯蔵施設	使用済燃料貯蔵設備	補給水設備	—	—	主配管（補給水系、補給水支援系）	主配管	FA	一式	①	既設	安重	—	S/—	—	—	流体：補給水	—	—	—	—	—	—	—	—	—	—
3	使用済燃料の受入れ施設及び貯蔵施設	使用済燃料貯蔵設備	補給水設備	—	—	主配管（補給水支援系）	主配管	FA	一式	①	既設	安重	—	S/—	—	—	流体：補給水	—	—	—	—	—	—	—	—	—	—
4	使用済燃料の受入れ施設及び貯蔵施設	使用済燃料貯蔵設備	代替注水設備	—	—	可搬型中型移送ポンプ	ポンプ	屋外	3	①	新設	—	可搬型SA	—/—	—	—	保管場所：外部保管エリア	—	—	—	—	—	—	—	—	—	—
5	使用済燃料の受入れ施設及び貯蔵施設	使用済燃料貯蔵設備	代替注水設備	—	—	可搬型建屋外ホース	主配管	屋外	一式	①	新設	—	可搬型SA	—/—	—	—	保管場所：外部保管エリア 流体：水	—	—	—	—	—	—	—	—	—	—
6	使用済燃料の受入れ施設及び貯蔵施設	使用済燃料貯蔵設備	代替注水設備	—	—	可搬型建屋内ホース	主配管	FA	一式	①	新設	—	可搬型SA	—/—	—	—	保管場所：外部保管エリア 流体：水	—	—	—	—	—	—	—	—	—	—
7	使用済燃料の受入れ施設及び貯蔵施設	使用済燃料貯蔵設備	スプレイ設備	—	—	可搬型スプレイヘッダ	主配管	FA	一式	①	新設	—	可搬型SA	—/—	—	—	保管場所：外部保管エリア 流体：水	—	—	—	—	—	—	—	—	—	—
8	使用済燃料の受入れ施設及び貯蔵施設	使用済燃料貯蔵設備	スプレイ設備	—	—	可搬型建屋外ホース	主配管	FA	一式	①	新設	—	可搬型SA	—/—	主：スプレイ設備 従：注水設備	—	保管場所：外部保管エリア 流体：水	—	—	—	—	—	—	—	—	—	—
9	使用済燃料の受入れ施設及び貯蔵施設	使用済燃料貯蔵設備	漏えい防止設備	—	記載内容は兼用設備の主側（プール水冷却系、冷却設備）を参照												記載内容は兼用設備の主側（プール水冷却系、冷却設備）を参照										
10	使用済燃料の受入れ施設及び貯蔵施設	使用済燃料貯蔵設備	臨界防止設備	—	記載内容は兼用設備の主側（燃料取出し設備、燃料貯蔵設備、燃料送出し設備）を参照												記載内容は兼用設備の主側（燃料取出し設備、燃料貯蔵設備、燃料送出し設備）を参照										
11	使用済燃料の受入れ施設及び貯蔵施設	使用済燃料貯蔵設備	監視設備	—	記載内容は兼用設備の主側（計装設備）を参照												記載内容は兼用設備の主側（計装設備）を参照										
88	再処理設備本体	せん断処理施設	前処理建屋	—	—	前処理建屋の遮蔽設備（外壁、セル壁等）	建物・構築物	AA	一式	Q-2	既設	安重／非安重	—	S/— B/—	—	—		—	—	—	—	—	—	—	—	—	—
89	再処理設備本体	せん断処理施設	前処理建屋	—	—	前処理建屋	建物・構築物	屋外	1	Q-2	既設	安重	常設SA	S/—、1.25s	—	—		—	—	—	—	—	—	—	—	—	—
90	再処理設備本体	せん断処理施設	前処理建屋	—	—	脇防外扉えい切土堰	建物・構築物	AA	1	Q-2	既設	非安重	—	C/—	—	—		—	—	—	—	—	—	—	—	—	—
91	再処理設備本体	せん断処理施設	前処理建屋/分離建屋/精製建屋/高レベル廃液ガラス固化建屋/クランプ/メルトアウト室/ユーティリティ室/ハル・エンドピース貯蔵建屋/制御建屋/非常用電源建屋/冷却水設備の安全冷却水系/主排気筒/主排気筒管理建屋/換気設備	—	—	前処理建屋/分離建屋/精製建屋/高レベル廃液ガラス固化建屋/クランプ/メルトアウト室/ハル・エンドピース貯蔵建屋/制御建屋/非常用電源建屋/冷却水設備の安全冷却水系/主排気筒/主排気筒管理建屋/換気設備	建物・構築物	屋外	1	Q-2	既設	非安重	常設SA	S/ S、1.25s	—	—		—	—	—	—	—	—	—	—	—	—	—	—
92	再処理設備本体	せん断処理施設	燃料供給設備	—	—	燃料横転クレーン	搬送設備	AA	2	Q-2	既設	非安重	—	B-1、B-2/—	—	—		—	—	—	—	—	—	—	—	—	—
93	再処理設備本体	せん断処理施設	せん断処理設備	—	—	せん断機・溶解槽セル回収サセル漏えい拡張並	容器	AA	2	Q-2	既設	非安重	—	B/—	—	—		—	—	—	—	—	—	—	—	—	—
94	再処理設備本体	せん断処理施設	せん断処理設備	—	—	主配管（漏えい拡大防止系）	主配管	AA	一式	Q-2	既設	非安重	—	C/—	—	—	流体：漏えい液	—	—	—	—	—	—	—	—	—	—
95	再処理設備本体	せん断処理施設	せん断処理設備	—	—	せん断機	機械装置	AA	2	Q-2	既設	非安重	—	B/—	—	—		—	—	—	—	—	—	—	—	—	—
96	再処理設備本体	溶解施設	溶解設備	—	—	可溶性中性子吸収材緊急供給槽	容器	AA	2	Q-2	既設	安重	—	S/—	—	—		—	—	—	—	—	—	—	—	—	—
97	再処理設備本体	溶解施設	溶解設備	—	—	サンプリング配管セル漏えい排受並	容器	AA	1	Q-2	既設	安重	—	S/—	—	—		—	—	—	—	—	—	—	—	—	—
98	再処理設備本体	溶解施設	溶解設備	—	—	放射性配管分岐第1セル漏えい排受並1	容器	AA	1	Q-2	改造	安重	常設SA	S/(S)、1.25s	主：溶解設備 従：代替換気設備	—		—	—	—	—	—	—	—	—	—	—
99	再処理設備本体	溶解施設	溶解設備	—	—	放射性配管分岐第1セル漏えい排受並2	容器	AA	1	Q-2	既設	安重	—	S/—	—	—		—	—	—	—	—	—	—	—	—	—
100	再処理設備本体	溶解施設	溶解設備	—	—	放射性配管分岐第1セル漏えい排受並3	容器	AA	1	Q-2	既設	安重	—	S/—	—	—		—	—	—	—	—	—	—	—	—	—
101	再処理設備本体	溶解施設	溶解設備	—	—	放射性配管分岐第1セル漏えい排受並4	容器	AA	1	Q-2	既設	安重	—	S/—	—	—		—	—	—	—	—	—	—	—	—	—
102	再処理設備本体	溶解施設	溶解設備	—	—	放射性配管分岐第1セル漏えい排受並5	容器	AA	1	Q-2	既設	安重	—	S/—	—	—		—	—	—	—	—	—	—	—	—	—
103	再処理設備本体	溶解施設	溶解設備	—	—	放射性配管分岐第2セル漏えい排受並	容器	AA	1	Q-2	既設	安重	—	S/—	—	—		—	—	—	—	—	—	—	—	—	—
104	再処理設備本体	溶解施設	溶解設備	—	—	放射性配管分岐第2セル漏えい排受並	容器	AA	1	Q-2	既設	安重	—	S/—	—	—		—	—	—	—	—	—	—	—	—	—
105	再処理設備本体	溶解施設	溶解設備	—	—	放射性配管分岐第5セル漏えい排受並	容器	AA	1	Q-2	既設	非安重	—	B/—	—	—		—	—	—	—	—	—	—	—	—	—
106	再処理設備本体	溶解施設	溶解設備	—	—	放射性配管分岐第6セル漏えい排受並	容器	AA	1	Q-2	既設	非安重	—	B/—	—	—		—	—	—	—	—	—	—	—	—	—
107	再処理設備本体	溶解施設	溶解設備	—	—	洗浄廃液受槽セル漏えい排受並	容器	AA	1	Q-2	既設	非安重	—	B/—	—	—		—	—	—	—	—	—	—	—	—	—
108	再処理設備本体	溶解施設	溶解設備	—	—	超音波洗浄廃液受槽	容器	AA	1	Q-2	既設	安重	—	S/—	—	—		—	—	—	—	—	—	—	—	—	—
109	再処理設備本体	溶解施設	溶解設備	—	—	洗浄廃液受槽	容器	AA	1	Q-2	既設	安重	—	S/—	—	—		—	—	—	—	—	—	—	—	—	—
110	再処理設備本体	溶解施設	溶解設備	—	—	溶解槽	容器	AA	2	Q-2	改造	安重	常設SA	S、1.25s/(S)	主：溶解設備 従：代替可溶性中性子吸収材緊急供給系 廃ガス貯留設備 臨界事故時水素掃気系	—		—	—	—	—	—	—	—	—	—	—	—
111	再処理設備本体	溶解施設	溶解設備	—	—	第1よう素追出し槽	容器	AA	2	Q-2	既設	安重	—	S、1.25s/—	—	—		—	—	—	—	—	—	—	—	—	—
112	再処理設備本体	溶解施設	溶解設備	—	—	第2よう素追出し槽	容器	AA	2	Q-2	既設	安重	—	S、1.25s/—	—	—		—	—	—	—	—	—	—	—	—	—
113	再処理設備本体	溶解施設	溶解設備	—	—	NOx吸収塔第1セル漏えい排受並1	容器	AA	1	Q-2	既設	非安重	—	B/—	—	—		—	—	—	—	—	—	—	—	—	—
114	再処理設備本体	溶解施設	溶解設備	—	—	NOx吸収塔第2セル漏えい排受並1	容器	AA	1	Q-2	既設	安重	—	S/—	—	—		—	—	—	—	—	—	—	—	—	—
115	再処理設備本体	溶解施設	溶解設備	—	—	溶解槽セル漏えい排受並1	容器	AA	2	Q-2	既設	安重	—	S/—	—	—		—	—	—	—	—	—	—	—	—	—
116	再処理設備本体	溶解施設	溶解設備	—	—	溶解槽セル漏えい排受並2	容器	AA	2	Q-2	既設	非安重	—	B/—	—	—		—	—	—	—	—	—	—	—	—	—
117	再処理設備本体	溶解施設	溶解設備	—	—	溶解槽セル漏えい排受並3	容器	AA	2	Q-2	既設	安重	—	S/—	—	—		—	—	—	—	—	—	—	—	—	—
118	再処理設備本体	溶解施設	溶解設備	—	—	溶解槽セル漏えい排受並4	容器	AA	2	Q-2	既設	非安重	—	B/—	—	—		—	—	—	—	—	—	—	—	—	—
119	再処理設備本体	溶解施設	溶解設備	—	—	溶解槽セル漏えい排受並5	容器	AA	2	Q-2	既設	安重	—	S/—	—	—		—	—	—	—	—	—	—	—	—	—
120	再処理設備本体	溶解施設	溶解設備	—	—	硝酸調整槽セル漏えい排受並	容器	AA	2	Q-2	既設	非安重	—	B/—	—	—		—	—	—	—	—	—	—	—	—	—
121	再処理設備本体	溶解施設	溶解設備	—	—	NOx吸収塔第1セル漏えい排受並2	容器	AA	1	Q-2	既設	非安重	—	B/—	—	—		—	—	—	—	—	—	—	—	—	—
122	再処理設備本体	溶解施設	溶解設備	—	—	NOx吸収塔第2セル漏えい排受並2	容器	AA	1	Q-2	既設	安重	—	S/—	—	—		—	—	—	—	—	—	—	—	—	—
123	再処理設備本体	溶解施設	溶解設備	—	—	中間ポット	容器	AA	2	Q-2	改造	安重	常設SA	S、1.25s/(S)、1.25s	主：溶解設備 従：代替換気設備 代替安全冷却水系	—		—	—	—	—	—	—	—	—	—	—
124	再処理設備本体	溶解施設	溶解設備	—	—	希バッファ槽	容器	AA	1	Q-2	既設	非安重	—	S、1.25s/—	—	—		—	—	—	—	—	—	—	—	—	—
125	再処理設備本体	溶解施設	溶解設備	—	—	溶解槽補材サイホン分離ポット	容器	AA	4	Q-2	既設	安重	—	S、1.25s/—	—	—		—	—	—	—	—	—	—	—	—	—
126	再処理設備本体	溶解施設	溶解設備	—	—	第1よう素追出し槽補材サイホン分離ポット	容器	AA	4	Q-2	既設	安重	—	S、1.25s/—	—	—		—	—	—	—	—	—	—	—	—	—
127	再処理設備本体	溶解施設	溶解設備	—	—	第2よう素追出し槽補材サイホン分離ポット	容器	AA	4	Q-2	既設	安重	—	S、1.25s/—	—	—		—	—	—	—	—	—	—	—	—	—
128	再処理設備本体	溶解施設	溶解設備	—	—	中間ポット補材サイホン分離ポット	容器	AA	2	Q-2	改造	安重	常設SA	S、1.25s/(S)、1.25s	主：溶解設備 従：代替安全冷却水系	—		—	—	—	—	—	—	—	—	—	—
129	再処理設備本体	溶解施設	溶解設備	—	—	中間ポットエアリフトS/機ポット	容器	AA	2	Q-2	既設	安重	—	S、1.25s/—	—	—		—	—	—	—	—	—	—	—	—	—
130	再処理設備本体	溶解施設	溶解設備	—	—	エンドピースA酸洗浄槽	容器	AA	2	Q-2	改造	非安重	常設SA	B-1/(S)	主：溶解設備 従：重大事故時可溶性中性子吸収材供給系 廃ガス貯留設備 臨界事故時水素掃気系	—		—	—	—	—	—	—	—	—	—	—	—
131	再処理設備本体	溶解施設	溶解設備	—	—	エンドピースA水洗浄槽	容器	AA	2	Q-2	既設	非安重	—	B-1/—	—	—		—	—	—	—	—	—	—	—	—	—
132	再処理設備本体	溶解施設	溶解設備	—	—	ハル洗浄槽	容器	AA	2	Q-2	改造	非安重	常設SA	S、1.25s/(S)	主：溶解設備 従：重大事故時可溶性中性子吸収材供給系 廃ガス貯留設備 臨界事故時水素掃気系	—		—	—	—	—	—	—	—	—	—	—	—
133	再処理設備本体	溶解施設	溶解設備	—	—	ドラミングセル漏えい排受並	容器	AA	2	Q-2	既設	非安重	—	B/—	—	—		—	—	—	—	—	—	—	—	—	—
134	再処理設備本体	溶解施設	溶解設備	—	—	漏えい液希釈水供給槽	容器	AA	1	Q-2	既設	安重	—	S/—	—	—		—	—	—	—	—	—	—	—	—	—
135	再処理設備本体	溶解施設	溶解設備	—	—	放射性配管分岐第1セル漏えい排受並1スチームジェットポンプ	ポンプ	AA	2	Q-2	既設	安重	—	S/—	—	—		—	—	—	—	—	—	—	—	—	—
136	再処理設備本体	溶解施設	溶解設備	—	—	超音波洗浄廃液受槽 不溶解残渣回収槽送液スチームジェットポンプ	ポンプ	AA	2	Q-2	既設	安重	—	S/—	—	—		—	—	—	—	—	—	—	—	—	—
137	再処理設備本体	溶解施設	溶解設備	—	—	超音波洗浄廃液受槽 中継槽送液スチームジェットポンプ	ポンプ	AA	2	Q-2	既設	安重	—	S/—	—	—		—	—	—	—	—	—	—	—	—	—
138	再処理設備本体	溶解施設	溶解設備	—	—	洗浄廃液受槽 中継槽送液スチームジェットポンプ	ポンプ	AA	2	Q-2	既設	安重	—	S/—	—	—		—	—	—	—	—	—	—	—	—	—
139	再処理設備本体	溶解施設	溶解設備	—	—	洗浄廃液受槽 計量前中間貯槽送液スチームジェットポンプ	ポンプ	AA	2	Q-2	既設	安重	—	S/—	—	—		—	—	—	—	—	—	—	—	—	—
140	再処理設備本体	溶解施設	溶解設備	—	—	溶解槽セル漏えい排受並1スチームジェットポンプ	ポンプ	AA	4	Q-2	既設	安重	—	S/—	—	—		—	—	—	—	—	—	—	—	—	—
141	再処理設備本体	溶解施設	溶解設備	—	—	溶解槽セル漏えい排受並3スチームジェットポンプ	ポンプ	AA	4	Q-2	既設	安重	—	S/—	—	—		—	—	—	—	—	—	—	—	—	—
142	再処理設備本体	溶解施設	溶解設備	—	—	主要弁（[redacted]）	主要弁	AA	4	Q-2	既設	安重	—	S/—	—	—		—	—	—	—	—	—	—	—	—	—
143	再処理設備本体	溶解施設	溶解設備	—	—	主配管（溶液保持系）	主配管	AA	一式	Q-2	既設	安重	—	S、1.25s/—	—	—	流体：溶解液	—	—	—	—	—	—	—	—	—	—
144	再処理設備本体	溶解施設	溶解設備	—	—	主配管（漏えい液回収系）	主配管	AA	一式	Q-2	既設	安重	—	S/—	—	—	流体：蒸気	—	—	—	—	—	—	—	—	—	—
145	再処理設備本体	溶解施設	溶解設備	—	—	主配管（漏えい液回収系）	主配管	AA	一式	Q-2	既設	安重	—	S、B-2/—	—	—	流体1：溶解液 流体2：溶解用硝酸等	—	—	—	—	—	—	—	—	—	—
146	再処理設備本体	溶解施設	溶解設備	—	—	主配管（漏えい液回収系）	主配管	AA	一式	Q-2	既設	安重	—	S/—	—	—	流体：希釈水	—	—	—	—	—	—	—	—	—	—
147	再処理設備本体	溶解施設	溶解設備	—	—	主配管（供給槽除染系、再処理設備本体用、代替スプレ系を含、冷却ライン等含む系）	主配管	AA	一式	Q-2	改造	安重	常設SA	S/(S)、1.25s	主：溶解設備 従：代替安全冷却水系	—	流体1：冷却水 流体2：汽水	—	—	—	—	—	—	—	—	—	—
148	再処理設備本体	溶解施設	溶解設備	—	—	主配管（水素掃気系）	主配管	AA	一式	Q-2	既設	安重	—	S/—	—	—	流体：圧縮空気	—	—	—	—	—	—	—	—	—	—
149	再処理設備本体	溶解施設	溶解設備	—	—	主配管（可溶性中性子吸収材緊急供給系）	主配管	AA	一式	Q-2	既設	安重	—	S/—	—	—	流体：硝酸ガドリニウム	—	—	—	—	—	—	—	—	—	—
150	再処理設備本体	溶解施設	溶解設備	—	—	主配管（設計保持系、重大事故時可溶性中性子吸収材供給系、溶解液供給）	主配管	AA	一式	Q-2	改造	非安重	常設SA	B-2/B	主：溶解設備 従：重大事故時可溶性中性子吸収材供給系	—	流体1：硝酸ガドリニウム 流体2：エンドピース	—	—	—	—	—	—	—	—	—	—
151	再処理設備本体	溶解施設	溶解設備	—	—	主配管（設計保持系、廃ガス貯留系（臨界））	主配管	AA	一式	Q-2	改造	非安重	常設SA	B/(B)	主：溶解設備 従：廃ガス貯留設備	—	流体1：ハル 流体2：廃ガス	—	—	—	—	—	—	—	—	—	—
152	再処理設備本体	溶解施設	溶解設備	—	—	主配管（水素掃気系、臨界事故時水素掃気系）	主配管	AA	一式	Q-2	改造	安重	常設SA	S/(S)	主：溶解設備 従：臨界事故時水素掃気系	—	流体：圧縮空気	—	—	—	—	—	—	—	—	—	—
153	再処理設備本体	溶解施設	溶解設備	—	—	主配管（設計保持系、貯槽等注水系）	主配管	AA	一式	Q-2	改造	安重	常設SA	S、1.25s/(S)、1.25s	主：溶解設備 従：代替安全冷却水系	—	流体1：冷却水 流体2：汽水	—	—	—	—	—	—	—	—	—	—

設工認申請対象機器の技術基準への適合性に係る整理

番号	施設区分	設備区分			機器名称	機種（注1.6）	設置場所	数量	申請回	変更区分	D B区分	S A区分	耐震設計	兼用（主項）	共用（主項）	備考
114	再処理設備本体	添解施設	添解設備	—	—	主配管（溶液保持系、可溶性中性子吸収材製急供給系、代替可溶性中性子吸収材製急供給系）	主配管	AA	一式	②-2	改造	安重	実設SA	B-2/(B)	主：添解設備 従：代替可溶性中性子吸収材製急供給系	—	流体1：硝酸ガドリニウム 流体2：燃料せん断片
115	再処理設備本体	添解施設	添解設備	—	—	主配管（漏えい拡大防止系）	主配管	AA	一式	②-2	既設	非安重	—	B/—	—	—	流体1：溶解液 流体2：溶解用硝酸等
116	再処理設備本体	添解施設	添解設備	—	—	主配管（高濃熱除去系：再処理設備本体用、内部ループ通水系）	主配管	AA	一式	②-2	改造	安重	実設SA	S/(S)、1.25s	主：添解設備 従：代替安全冷却水系	—	流体1：冷却水 流体2：汽水
117	再処理設備本体	添解施設	添解設備	—	—	硝酸供給槽	—	AA	2	②-2	既設	非安重	—	B-1、B-2/—	—	—	耐震設計B-2は1基のみ。
118	再処理設備本体	添解施設	添解設備	—	—	硝酸調整槽	—	AA	2	②-2	既設	非安重	—	B/—	—	—	
119	再処理設備本体	添解施設	添解設備	—	—	ドラム	—	AA	一式	②-2	既設	非安重	—	B/—	—	—	
120	再処理設備本体	添解施設	添解設備	代替可溶性中性子吸収材製急供給系	—	代替可溶性中性子吸収材製急供給槽	容器	AA	2	②-2	新設	—	実設SA	—/(S)	—	—	
121	再処理設備本体	添解施設	添解設備	代替可溶性中性子吸収材製急供給系	—	主要手[redacted]	主要申	AA	4	②-2	新設	—	実設SA	—/(S)	—	—	
122	再処理設備本体	添解施設	添解設備	代替可溶性中性子吸収材製急供給系	—	主配管（代替可溶性中性子吸収材製急供給系）	主配管	AA	一式	②-2	改造/新設	—	実設SA	—/(S)	—	—	流体：硝酸ガドリニウム
123	再処理設備本体	添解施設	添解設備	代替可溶性中性子吸収材製急供給系	—	主配管（代替可溶性中性子吸収材製急供給系）	主配管	AA	一式	②-2	改造/新設	—	実設SA	—/(S)	—	—	流体：圧縮空気
124	再処理設備本体	添解施設	添解設備	重大事故時可溶性中性子吸収材供給系	—	重大事故時可溶性中性子吸収材供給槽（メンテピース製造冷槽用）	容器	AA	2	②-2	新設	—	実設SA	—/B	—	—	
125	再処理設備本体	添解施設	添解設備	重大事故時可溶性中性子吸収材供給系	—	重大事故時可溶性中性子吸収材供給槽（ハヘ洗浄槽用）	容器	AA	2	②-2	新設	—	実設SA	—/B	—	—	
126	再処理設備本体	添解施設	添解設備	重大事故時可溶性中性子吸収材供給系	—	主要手[redacted]	主要申	AA	4	②-2	新設	—	実設SA	—/B	—	—	
127	再処理設備本体	添解施設	添解設備	重大事故時可溶性中性子吸収材供給系	—	主要手[redacted]	主要申	AA	4	②-2	新設	—	実設SA	—/B	—	—	
128	再処理設備本体	添解施設	添解設備	重大事故時可溶性中性子吸収材供給系	—	主配管（重大事故時可溶性中性子吸収材供給系：添解施設用）	主配管	AA	一式	②-2	改造/新設	—	実設SA	—/B、C	—	—	流体：硝酸ガドリニウム
129	再処理設備本体	添解施設	清澄・計量設備	—	—	中継槽サンプリングポット	容器	AA	2	②-2	既設	非安重	—	B/—	—	—	
130	再処理設備本体	添解施設	清澄・計量設備	—	—	中継槽サンプリングポットサイホン分離ポット	容器	AA	2	②-2	既設	非安重	—	B/—	—	—	
131	再処理設備本体	添解施設	清澄・計量設備	—	—	計量後中間貯槽サンプリングポット	容器	AA	1	②-2	既設	非安重	—	B/—	—	—	
132	再処理設備本体	添解施設	清澄・計量設備	—	—	計量後中間貯槽サンプリングポットサイホン分離ポット	容器	AA	1	②-2	既設	非安重	—	B/—	—	—	
133	再処理設備本体	添解施設	清澄・計量設備	—	—	清澄機	容器	AA	2	②-2	改造	安重	実設SA	S、1.25s/(S)、1.25s	主：清澄・計量設備 従：代替安全冷却水系	—	
134	再処理設備本体	添解施設	清澄・計量設備	—	—	清澄機セル漏えい液受皿	容器	AA	2	②-2	既設	安重	—	S/—	—	—	
135	再処理設備本体	添解施設	清澄・計量設備	—	—	中継槽セル漏えい液受皿	容器	AA	2	②-2	既設	安重	—	S/—	—	—	
136	再処理設備本体	添解施設	清澄・計量設備	—	—	中継槽	容器	AA	2	②-2	改造	安重	実設SA	S、1.25s/(S)、1.25s	主：清澄・計量設備 従：代替安全冷却水系 代替換気設備	—	
137	再処理設備本体	添解施設	清澄・計量設備	—	—	リサイクル槽	容器	AA	2	②-2	改造	安重	実設SA	S、1.25s/(S)、1.25s	主：清澄・計量設備 従：代替安全冷却水系 代替換気設備	—	
138	再処理設備本体	添解施設	清澄・計量設備	—	—	不溶解残渣回収槽	容器	AA	2	②-2	既設	安重	—	S、1.25s/—	—	—	
139	再処理設備本体	添解施設	清澄・計量設備	—	—	中継槽ゲデオンプライミングポット	容器	AA	2	②-2	既設	安重	—	S、1.25s/—	—	—	
140	再処理設備本体	添解施設	清澄・計量設備	—	—	中継槽ゲデオン	容器	AA	4	②-2	既設	安重	—	S、1.25s/—	—	—	
141	再処理設備本体	添解施設	清澄・計量設備	—	—	放射性配管分岐第4セル漏えい液受皿	容器	AA	1	②-2	既設	安重	—	S/—	—	—	
142	再処理設備本体	添解施設	清澄・計量設備	—	—	計量・調整槽セル漏えい液受皿	容器	AA	1	②-2	既設	安重	—	S/—	—	—	
143	再処理設備本体	添解施設	清澄・計量設備	—	—	計量後中間貯槽セル漏えい液受皿	容器	AA	1	②-2	既設	安重	—	S/—	—	—	
144	再処理設備本体	添解施設	清澄・計量設備	—	—	計量前中間貯槽	容器	AA	2	②-2	改造	安重	実設SA	S、1.25s/(S)、1.25s	主：清澄・計量設備 従：代替安全冷却水系 代替換気設備	—	
145	再処理設備本体	添解施設	清澄・計量設備	—	—	計量後中間貯槽	容器	AA	1	②-2	改造	安重	実設SA	S、1.25s/(S)、1.25s	主：清澄・計量設備 従：代替安全冷却水系 代替換気設備	—	
146	再処理設備本体	添解施設	清澄・計量設備	—	—	計量・調整槽	容器	AA	1	②-2	改造	安重	実設SA	S、1.25s/(S)、1.25s	主：清澄・計量設備 従：代替安全冷却水系 代替換気設備	—	
147	再処理設備本体	添解施設	清澄・計量設備	—	—	計量補助槽	容器	AA	1	②-2	改造	安重	実設SA	S、1.25s/(S)、1.25s	主：清澄・計量設備 従：代替安全冷却水系 代替換気設備	—	
148	再処理設備本体	添解施設	清澄・計量設備	—	—	計量・調整槽サイホン分離ポット	容器	AA	12	②-2	既設	安重	—	S、1.25s/—	—	—	計量・調整槽サイホン1～6分離ポットを統合
149	再処理設備本体	添解施設	清澄・計量設備	—	—	計量前中間貯槽ポンプ	ポンプ	AA	8	②-2	既設	安重	—	S、1.25s/—	—	—	計量前中間貯槽ポンプで統合
150	再処理設備本体	添解施設	清澄・計量設備	—	—	計量後中間貯槽ポンプ	ポンプ	AA	2	②-2	既設	安重	—	S、1.25s/—	—	—	
151	再処理設備本体	添解施設	清澄・計量設備	—	—	清澄機セル漏えい液受皿スチームジェットポンプ	ポンプ	AA	4	②-2	既設	安重	—	S/—	—	—	
152	再処理設備本体	添解施設	清澄・計量設備	—	—	中継槽セル漏えい液受皿スチームジェットポンプ	ポンプ	AA	4	②-2	既設	安重	—	S/—	—	—	
153	再処理設備本体	添解施設	清澄・計量設備	—	—	放射性配管分岐第4セル漏えい液受皿スチームジェットポンプ	ポンプ	AA	2	②-2	既設	安重	—	S/—	—	—	
154	再処理設備本体	添解施設	清澄・計量設備	—	—	計量・調整槽セル漏えい液受皿スチームジェットポンプ	ポンプ	AA	2	②-2	既設	安重	—	S/—	—	—	
155	再処理設備本体	添解施設	清澄・計量設備	—	—	計量後中間貯槽セル漏えい液受皿スチームジェットポンプ	ポンプ	AA	2	②-2	既設	安重	—	S/—	—	—	
156	再処理設備本体	添解施設	清澄・計量設備	—	—	主配管（溶液保持系）	主配管	AA、AB、BA	一式	②-2	既設	安重	—	S、B-2、1.25s/—	—	—	流体1：溶解液 流体2：不溶解残渣溶液
157	再処理設備本体	添解施設	清澄・計量設備	—	—	主配管（漏えい液回収系）	主配管	AA	一式	②-2	既設	安重	—	S/—	—	—	流体：蒸気
158	再処理設備本体	添解施設	清澄・計量設備	—	—	主配管（漏えい液回収系）	主配管	AA	一式	②-2	既設	安重	—	S、1.25s/—	—	—	流体1：溶解液 流体2：不溶解残渣溶液
159	再処理設備本体	添解施設	清澄・計量設備	—	—	主配管（漏えい液回収系）	主配管	AA	一式	②-2	既設	安重	—	S/—	—	—	流体：希釈水
160	再処理設備本体	添解施設	清澄・計量設備	—	—	主配管（高濃熱除去系：再処理設備本体用）	主配管	AA	一式	②-2	既設	安重	—	S/—	—	—	流体：冷却水
161	再処理設備本体	添解施設	清澄・計量設備	—	—	主配管（水素掃気系）	主配管	AA	一式	②-2	既設	安重	—	S/—	—	—	流体：圧縮空気
162	再処理設備本体	添解施設	清澄・計量設備	—	—	主配管（高濃熱除去系：再処理設備本体用、内部ループ通水系、冷却コイル等通水系）	主配管	AA	一式	②-2	改造	安重	実設SA	S/(S)、1.25s	主：清澄・計量設備 従：代替安全冷却水系	—	流体1：冷却水 流体2：汽水
163	再処理設備本体	添解施設	清澄・計量設備	—	—	主配管（溶液保持系、貯槽等注水系）	主配管	AA	一式	②-2	改造	安重	実設SA	S、1.25s/(S)、1.25s	主：清澄・計量設備 従：代替安全冷却水系	—	流体1：溶解液 流体2：汽水
164	再処理設備本体	添解施設	清澄・計量設備	—	—	主配管（水素掃気系、未燃防止掃気系）	主配管	AA	一式	②-2	改造	安重	実設SA	S/(S)、1.25s	主：清澄・計量設備 従：代替安全冷却水系	—	流体：圧縮空気
165	再処理設備本体	添解施設	清澄・計量設備	—	—	主配管（高濃熱除去系：再処理設備本体用、内部ループ通水系）	主配管	AA	一式	②-2	改造	安重	実設SA	S/(S)、1.25s	主：清澄・計量設備 従：代替安全冷却水系	—	流体1：冷却水 流体2：汽水
166	再処理設備本体	分離施設	分離建屋	—	—	分離建屋の遮蔽設備（外壁、セル壁等）	建物・構築物	AB	一式	②-2	既設	安重/非安重	—	S/— B/—	—	—	
167	再処理設備本体	分離施設	分離建屋	—	—	分離建屋	建物・構築物	屋外	1	②-2	既設	安重	実設SA	S/—、1.25s	—	—	
168	再処理設備本体	分離施設	分離建屋	—	—	施設外漏えい防止堰	建物・構築物	AB	1	②-2	既設	非安重	—	C/—	—	—	
169	再処理設備本体	分離施設	分離建屋／高レベル廃液ガラス固化建屋開閉装置	—	—	分離建屋／高レベル廃液ガラス固化建屋開閉装置の遮蔽設備（外壁、セル壁等）	建物・構築物	AT06	一式	②-2	既設	安重	—	S/—	—	—	
170	再処理設備本体	分離施設	分離建屋／高レベル廃液ガラス固化建屋開閉装置	—	—	分離建屋／高レベル廃液ガラス固化建屋開閉装置	建物・構築物	屋外	1	②-2	既設	安重	—	S、1.25s/—	—	—	
171	再処理設備本体	分離施設	分離建屋/補製建屋/クラン製硝建屋/クラン・プルトニウム混合製硝建屋/低レベル廃液処理建屋/低レベル廃棄物処理建屋/分析建屋開閉装置	—	—	分離建屋/補製建屋/クラン製硝建屋/クラン・プルトニウム混合製硝建屋/低レベル廃液処理建屋/低レベル廃棄物処理建屋/分析建屋開閉装置の遮蔽設備（外壁、セル壁等）	建物・構築物	AT01、AT01E、AT02、AT02S、AT05	一式	②-2	既設	非安重	—	B/—	—	—	
172	再処理設備本体	分離施設	分離建屋/補製建屋/クラン製硝建屋/クラン・プルトニウム混合製硝建屋/低レベル廃液処理建屋/低レベル廃棄物処理建屋/分析建屋開閉装置	—	—	分離建屋/補製建屋/クラン製硝建屋/クラン・プルトニウム混合製硝建屋/低レベル廃液処理建屋/低レベル廃棄物処理建屋/分析建屋開閉装置	建物・構築物	屋外	1	②-2	既設	安重/非安重	—	S、1.25s/—	—	—	
173	再処理設備本体	分離施設	分離設備	—	—	ガンマモニタ第1エアリフトポンプ分離ポット	容器	AB	1	②-2	既設	安重	—	B-2、1.25s/—	—	—	
174	再処理設備本体	分離施設	分離設備	—	—	ガンマモニタ第2エアリフトポンプ分離ポット	容器	AB	1	②-2	既設	安重	—	B-2/—	—	—	
175	再処理設備本体	分離施設	分離設備	—	—	ガンマモニタ流量計測ポット	容器	AB	1	②-2	既設	安重	—	B/—	—	—	
176	再処理設備本体	分離施設	分離設備	—	—	ガンマモニタサイホンプライミングポット	容器	AB	1	②-2	既設	安重	—	B/—	—	—	
177	再処理設備本体	分離施設	分離設備	—	—	ガンマモニタサイホン分離ポット	容器	AB	1	②-2	既設	安重	—	B-2、1.25s/—	—	—	
178	再処理設備本体	分離施設	分離設備	—	—	ガンマモニタ計測ポット	容器	AB	1	②-2	既設	安重	—	B/—	—	—	
179	再処理設備本体	分離施設	分離設備	—	—	第2クラン・プルトニウムモニタ第1エアリフトポンプ分離ポット	容器	AB	1	②-2	既設	安重	—	B/—	—	—	
180	再処理設備本体	分離施設	分離設備	—	—	第2クラン・プルトニウムモニタ第2エアリフトポンプ分離ポット	容器	AB	1	②-2	既設	安重	—	B/—	—	—	
181	再処理設備本体	分離施設	分離設備	—	—	第2クラン・プルトニウムモニタ流量計測ポット	容器	AB	1	②-2	既設	安重	—	B/—	—	—	
182	再処理設備本体	分離施設	分離設備	—	—	第2クラン・プルトニウムモニタ第2エアリフトポンプ中間ポット	容器	AB	1	②-2	既設	安重	—	B/—	—	—	
183	再処理設備本体	分離施設	分離設備	—	—	第2クラン・プルトニウムモニタ計測ポット	容器	AB	1	②-2	既設	安重	—	B/—	—	—	
184	再処理設備本体	分離施設	分離設備	—	—	放射性配管分岐第2セル漏えい液受皿	容器	AB	1	②-2	既設	安重	—	S/—	—	—	[redacted]
185	再処理設備本体	分離施設	分離設備	—	—	放射性配管分岐第2セル漏えい液受皿	容器	AB	1	②-2	既設	安重	—	S/—	—	—	[redacted]
186	再処理設備本体	分離施設	分離設備	—	—	放射性配管分岐第4セル漏えい液受皿スチームジェットポンプ	容器	AB	1	②-2	既設	安重	—	S/—	—	—	
187	再処理設備本体	分離施設	分離設備	—	—	放射性配管分岐第4セル漏えい液受皿スチームジェットポンプ	容器	AB	1	②-2	既設	安重	—	S/—	—	—	
188	再処理設備本体	分離施設	分離設備	—	—	放射性配管分岐第4セル漏えい液受皿スチームジェットポンプ	容器	AB	1	②-2	既設	安重	—	S/—	—	—	
189	再処理設備本体	分離施設	分離設備	—	—	放射性配管分岐第4セル漏えい液受皿スチームジェットポンプ	容器	AB	1	②-2	既設	安重	—	S/—	—	—	
190	再処理設備本体	分離施設	分離設備	—	—	放射性配管分岐第4セル漏えい液受皿スチームジェットポンプ	容器	AB	1	②-2	既設	安重	—	S/—	—	—	
191	再処理設備本体	分離施設	分離設備	—	—	放射性配管分岐第4セル漏えい液受皿スチームジェットポンプ	容器	AB	1	②-2	既設	安重	—	S/—	—	—	
192	再処理設備本体	分離施設	分離設備	—	—	放射性配管分岐第4セル漏えい液受皿スチームジェットポンプ	容器	AB	1	②-2	既設	安重	—	S/—	—	—	
193	再処理設備本体	分離施設	分離設備	—	—	放射性配管分岐第4セル漏えい液受皿スチームジェットポンプ	容器	AB	1	②-2	既設	安重	—	S/—	—	—	
194	再処理設備本体	分離施設	分離設備	—	—	放射性配管分岐第4セル漏えい液受皿スチームジェットポンプ	容器	AB	1	②-2	既設	安重	—	S/—	—	—	
195	再処理設備本体	分離施設	分離設備	—	—	放射性配管分岐第4セル漏えい液受皿スチームジェットポンプ	容器	AB	1	②-2	既設	安重	—	S/—	—	—	
196	再処理設備本体	分離施設	分離設備	—	—	放射性配管分岐第4セル漏えい液受皿スチームジェットポンプ	容器	AB	1	②-2	既設	安重	—	S/—	—	—	
197	再処理設備本体	分離施設	分離設備	—	—	放射性配管分岐第4セル漏えい液受皿スチームジェットポンプ	容器	AB	1	②-2	既設	安重	—	S/—	—	—	
198	再処理設備本体	分離施設	分離設備	—	—	放射性配管分岐第4セル漏えい液受皿スチームジェットポンプ	容器	AB	1	②-2	既設	安重	—	S/—	—	—	
199	再処理設備本体	分離施設	分離設備	—	—	放射性配管分岐第4セル漏えい液受皿スチームジェットポンプ	容器	AB	1	②-2	既設	安重	—	S/—	—	—	
200	再処理設備本体	分離施設	分離設備	—	—	放射性配管分岐第4セル漏えい液受皿スチームジェットポンプ	容器	AB	1	②-2	既設	安重	—	S/—	—	—	
201	再処理設備本体	分離施設	分離設備	—	—	放射性配管分岐第4セル漏えい液受皿スチームジェットポンプ	容器	AB	1	②-2	既設	安重	—	S/—	—	—	
202	再処理設備本体	分離施設	分離設備	—	—	放射性配管分岐第4セル漏えい液受皿スチームジェットポンプ	容器	AB	1	②-2	既設	安重	—	S/—	—	—	
203	再処理設備本体	分離施設	分離設備	—	—	放射性配管分岐第4セル漏えい液受皿スチームジェットポンプ	容器	AB	1	②-2	既設	安重	—	S/—	—	—	
204	再処理設備本体	分離施設	分離設備	—	—	放射性配管分岐第4セル漏えい液受皿スチームジェットポンプ	容器	AB	1	②-2	既設	安重	—	S/—	—	—	
205	再処理設備本体	分離施設	分離設備	—	—	放射性配管分岐第4セル漏えい液受皿スチームジェットポンプ	容器	AB	1	②-2	既設	安重	—	S/—	—	—	
206	再処理設備本体	分離施設	分離設備	—	—	放射性配管分岐第4セル漏えい液受皿スチームジェットポンプ	容器	AB	1	②-2	既設	安重	—	S/—	—	—	
207	再処理設備本体	分離施設	分離設備	—	—	放射性配管分岐第4セル漏えい液受皿スチームジェットポンプ	容器	AB	1	②-2	既設	安重	—	S/—	—	—	
208	再処理設備本体	分離施設	分離設備	—	—	放射性配管分岐第4セル漏えい液受皿スチームジェットポンプ	容器	AB	1	②-2	既設	安重	—	S/—	—	—	
209	再処理設備本体	分離施設	分離設備	—	—	放射性配管分岐第4セル漏えい液受皿スチームジェットポンプ	容器	AB	1	②-2	既設	安重	—	S/—	—	—	
210	再処理設備本体	分離施設	分離設備	—	—	放射性配管分岐第4セル漏えい液受皿スチームジェットポンプ	容器	AB	1	②-2	既設	安重	—	S/—	—	—	
211	再処理設備本体	分離施設	分離設備	—	—	放射性配管分岐第4セル漏えい液受皿スチームジェットポンプ	容器	AB	1	②-2	既設	安重	—	S/—	—	—	
212	再処理設備本体	分離施設	分離設備	—	—	放射性配管分岐第4セル漏えい液受皿スチームジェットポンプ	容器	AB	1	②-2	既設	安重	—	S/—	—	—	
213	再処理設備本体	分離施設	分離設備	—	—	放射性配管分岐第4セル漏えい液受皿スチームジェットポンプ	容器	AB	1	②-2	既設	安重	—	S/—	—	—	
214	再処理設備本体	分離施設	分離設備	—	—	放射性配管分岐第4セル漏えい液受皿スチームジェットポンプ	容器	AB	1	②-2	既設	安重	—	S/—	—	—	
215	再処理設備本体	分離施設	分離設備	—	—	放射性配管分岐第4セル漏えい液受皿スチームジェットポンプ	容器	AB	1	②-2	既設	安重	—	S/—	—	—	
216	再処理設備本体	分離施設	分離設備	—	—	放射性配管分岐第4セル漏えい液受皿スチームジェットポンプ	容器	AB	1	②-2	既設	安重	—	S/—	—	—	
217	再処理設備本体	分離施設	分離設備	—	—	放射性配管分岐第4セル漏えい液受皿スチームジェットポンプ	容器	AB	1	②-2	既設	安重	—	S/—	—	—	
218	再処理設備本体	分離施設	分離設備	—	—	放射性配管分岐第4セル漏えい液受皿スチームジェットポンプ	容器	AB	1	②-2	既設	安重	—	S/—	—	—	
219	再処理設備本体	分離施設	分離設備	—	—	放射性配管分岐第4セル漏えい液受皿スチームジェットポンプ	容器	AB	1	②-2	既設	安重	—	S/—	—	—	
220	再処理設備本体	分離施設	分離設備	—	—	放射性配管分岐第4セル漏えい液受皿スチームジェットポンプ	容器	AB	1	②-2	既設	安重	—	S/—	—	—	
221	再処理設備本体	分離施設	分離設備	—	—	放射性配管分岐第4セル漏えい液受皿スチームジェットポンプ	容器	AB	1	②-2	既設	安重	—	S/—	—	—	
222	再処理設備本体	分離施設	分離設備	—	—	放射性配管分岐第4セル漏えい液受皿スチームジェットポンプ	容器	AB	1	②-2	既設	安重	—	S/—	—	—	
223	再処理設備本体	分離施設	分離設備	—	—	放射性配管分岐第4セル漏えい液受皿スチームジェットポンプ	容器	AB	1	②-2	既設	安重	—	S/—	—	—	
224	再処理設備本体	分離施設	分離設備	—	—	放射性配管分岐第4セル漏えい液受皿スチームジェットポンプ	容器	AB	1	②-2	既設	安重	—	S/—	—	—	[redacted]
225	再処理設備本体	分離施設	分離設備	—	—	放射性配管分岐第4セル漏えい液受皿スチームジェットポンプ	容器	AB	1	②-2	既設	安重	—	S/—	—	—	[redacted]

設工認申請対象機器の技術基準への適合性に係る整理

番号	施設区分		設備区分			機器名称	種別(主)(A)	設置場所	数量	申請区	変更区分	D B区分	S A区分	耐震設計	兼用(主項)	兼用(主項)	備考
154	再処理設備本体	溶解施設	溶解設備	—	—	溶配管（溶液保持系、可溶性中性子吸収材製急防溶結系）（可溶性中性子吸収材製急防溶結系）	主配管	AA	一式	Q-2	改造	常設	常設SA	B-2/(S)	主：溶解設備 従：代替可溶性中性子吸収材製急防溶結系	—	適用1：破断ガドリニウム 適用2：燃料せん断片
155	再処理設備本体	溶解施設	溶解設備	—	—	溶配管（溶えい拡大防止系）	主配管	AA	一式	Q-2	既設	非常重	—	S/—	—	—	適用1：溶解槽 適用2：溶解用硝酸等
156	再処理設備本体	溶解施設	溶解設備	—	—	溶配管（溶液閉込み系，再処理設備本体用，内部ルーブ過水系）	主配管	AA	一式	Q-2	改造	常重	常設SA	S/(S)、1.25s	主：溶解設備 従：代替安全冷却水系	—	適用1：内部ル 適用2：汽水
157	再処理設備本体	溶解施設	溶解設備	—	—	硝酸供給槽	—	AA	2	Q-2	既設	非常重	—	B-1、B-2/—	—	—	耐震設計B-2は基のみ。
158	再処理設備本体	溶解施設	溶解設備	—	—	硝酸調整槽	—	AA	2	Q-2	既設	非常重	—	B/—	—	—	
159	再処理設備本体	溶解施設	溶解設備	—	—	トリム	—	AA	一式	Q-2	既設	非常重	—	B/—	—	—	
160	再処理設備本体	溶解施設	溶解設備	代替可溶性中性子吸収材製急防溶槽	—	代替可溶性中性子吸収材製急防溶槽	容器	AA	2	Q-2	新設	—	常設SA	—/(S)	—	—	
161	再処理設備本体	溶解施設	溶解設備	代替可溶性中性子吸収材製急防溶系	—	主要[redacted]	主要※	AA	6	Q-2	新設	—	常設SA	—/(S)	—	—	
162	再処理設備本体	溶解施設	溶解設備	—	—	溶配管（代替可溶性中性子吸収材製急防溶結系）	主配管	AA	一式	Q-2	改造/新設	—	常設SA	—/(S)	—	—	適当：硝酸ガドリニウム
163	再処理設備本体	溶解施設	溶解設備	代替可溶性中性子吸収材製急防溶結系	—	溶配管（代替可溶性中性子吸収材製急防溶結系）	主配管	AA	一式	Q-2	改造/新設	—	常設SA	—/(S)	—	—	適当：三種雰気
164	再処理設備本体	溶解施設	溶解設備	—	—	重大事故時可溶性中性子吸収材供給槽（インクセーブ制御体槽用）	容器	AA	2	Q-2	新設	—	常設SA	—/B	—	—	
165	再処理設備本体	溶解施設	溶解設備	—	—	重大事故時可溶性中性子吸収材供給槽（ハル洗浄槽用）	容器	AA	2	Q-2	新設	—	常設SA	—/B	—	—	
166	再処理設備本体	溶解施設	溶解設備	—	—	主要[redacted]	主要※	AA	6	Q-2	新設	—	常設SA	—/B	—	—	
167	再処理設備本体	溶解施設	溶解設備	—	—	重大事故時可溶性中性子吸収材供給系	主要※	AA	4	Q-2	新設	—	常設SA	—/B	—	—	
168	再処理設備本体	溶解施設	溶解設備	—	—	重大事故時可溶性中性子吸収材供給系	主配管	AA	一式	Q-2	改造/新設	—	常設SA	—/B、C	—	—	適当：硝酸ガドリニウム
169	再処理設備本体	溶解施設	清澄・計量設備	—	—	中継槽ヤンプリンダポット	容器	AA	2	Q-2	既設	非常重	—	B/—	—	—	
170	再処理設備本体	溶解施設	清澄・計量設備	—	—	中継槽ヤンプリンダポットサイホン分離ポット	容器	AA	2	Q-2	既設	非常重	—	B/—	—	—	
171	再処理設備本体	溶解施設	清澄・計量設備	—	—	計量後中間貯槽ヤンプリンダポット	容器	AA	1	Q-2	既設	非常重	—	B/—	—	—	
172	再処理設備本体	溶解施設	清澄・計量設備	—	—	計量後中間貯槽ヤンプリンダポットサイホン分離ポット	容器	AA	1	Q-2	既設	非常重	—	B/—	—	—	
173	再処理設備本体	溶解施設	清澄・計量設備	—	—	清澄槽	容器	AA	2	Q-2	改造	常重	常設SA	S、1.25s/(S)、1.25s	主：清澄・計量設備 従：代替安全冷却水系	—	
174	再処理設備本体	溶解施設	清澄・計量設備	—	—	清澄槽セル溢えい液受皿	容器	AA	2	Q-2	既設	常重	—	S/—	—	—	
175	再処理設備本体	溶解施設	清澄・計量設備	—	—	中継槽セル溢えい液受皿	容器	AA	2	Q-2	既設	常重	—	S/—	—	—	
176	再処理設備本体	溶解施設	清澄・計量設備	—	—	中継槽	容器	AA	2	Q-2	改造	常重	常設SA	S、1.25s/(S)、1.25s	主：清澄・計量設備 従：代替安全冷却水系 代替換気設備	—	
177	再処理設備本体	溶解施設	清澄・計量設備	—	—	リサイクル槽	容器	AA	2	Q-2	改造	常重	常設SA	S、1.25s/(S)、1.25s	主：清澄・計量設備 従：代替安全冷却水系 代替換気設備	—	
178	再処理設備本体	溶解施設	清澄・計量設備	—	—	不溶解残渣回収槽	容器	AA	2	Q-2	既設	常重	—	S、1.25s/—	—	—	
179	再処理設備本体	溶解施設	清澄・計量設備	—	—	中継槽ザデオンプライミングポット	容器	AA	2	Q-2	既設	常重	—	S、1.25s/—	—	—	
180	再処理設備本体	溶解施設	清澄・計量設備	—	—	中継槽ザデオン	容器	AA	4	Q-2	既設	常重	—	S、1.25s/—	—	—	
181	再処理設備本体	溶解施設	清澄・計量設備	—	—	放射性配管分岐第4セル溢えい液受皿	容器	AA	1	Q-2	既設	常重	—	S/—	—	—	
182	再処理設備本体	溶解施設	清澄・計量設備	—	—	計量・調整槽セル溢えい液受皿	容器	AA	1	Q-2	既設	常重	—	S/—	—	—	
183	再処理設備本体	溶解施設	清澄・計量設備	—	—	計量後中間貯槽セル溢えい液受皿	容器	AA	1	Q-2	既設	常重	—	S/—	—	—	
184	再処理設備本体	溶解施設	清澄・計量設備	—	—	計量前中間貯槽	容器	AA	2	Q-2	改造	常重	常設SA	S、1.25s/(S)、1.25s	主：清澄・計量設備 従：代替安全冷却水系 代替安全圧縮空気系 代替換気設備	—	
185	再処理設備本体	溶解施設	清澄・計量設備	—	—	計量後中間貯槽	容器	AA	1	Q-2	改造	常重	常設SA	S、1.25s/(S)、1.25s	主：清澄・計量設備 従：代替安全冷却水系 代替換気設備	—	
186	再処理設備本体	溶解施設	清澄・計量設備	—	—	計量・調整槽	容器	AA	1	Q-2	改造	常重	常設SA	S、1.25s/(S)、1.25s	主：清澄・計量設備 従：代替安全冷却水系 代替換気設備	—	
187	再処理設備本体	溶解施設	清澄・計量設備	—	—	計量補助槽	容器	AA	1	Q-2	改造	常重	常設SA	S、1.25s/(S)、1.25s	主：清澄・計量設備 従：代替安全冷却水系 代替換気設備	—	
188	再処理設備本体	溶解施設	清澄・計量設備	—	—	計量・調整槽サイホン分離ポット	容器	AA	12	Q-2	既設	常重	—	S、1.25s/—	—	—	計量・調整槽サイホン1~6分離ポットを統合
189	再処理設備本体	溶解施設	清澄・計量設備	—	—	計量前中間貯槽ポンプ	ポンプ	AA	8	Q-2	既設	常重	—	S、1.25s/—	—	—	計量前中間貯槽ポンプで統合
190	再処理設備本体	溶解施設	清澄・計量設備	—	—	清澄機セル溢えい液受皿ポンプ	ポンプ	AA	2	Q-2	既設	常重	—	S/—	—	—	
191	再処理設備本体	溶解施設	清澄・計量設備	—	—	清澄機セル溢えい液受皿スチームジェットポンプ	ポンプ	AA	4	Q-2	既設	常重	—	S/—	—	—	
192	再処理設備本体	溶解施設	清澄・計量設備	—	—	中継槽セル溢えい液受皿スチームジェットポンプ	ポンプ	AA	4	Q-2	既設	常重	—	S/—	—	—	
193	再処理設備本体	溶解施設	清澄・計量設備	—	—	放射性配管分岐第4セル溢えい液受皿スチームジェットポンプ	ポンプ	AA	2	Q-2	既設	常重	—	S/—	—	—	
194	再処理設備本体	溶解施設	清澄・計量設備	—	—	計量・調整槽セル溢えい液受皿スチームジェットポンプ	ポンプ	AA	2	Q-2	既設	常重	—	S/—	—	—	
195	再処理設備本体	溶解施設	清澄・計量設備	—	—	計量後中間貯槽セル溢えい液受皿スチームジェットポンプ	ポンプ	AA	2	Q-2	既設	常重	—	S/—	—	—	
196	再処理設備本体	溶解施設	清澄・計量設備	—	—	主配管（溶液保持系）	主配管	AA,AB,AA	一式	Q-2	既設	常重	—	S、B-2、1.25s/—	—	—	適当1：溶解槽 適当2：不溶解残渣溶液
197	再処理設備本体	溶解施設	清澄・計量設備	—	—	主配管（漏えい液回収系）	主配管	AA	一式	Q-2	既設	常重	—	S/—	—	—	適当：蒸気
198	再処理設備本体	溶解施設	清澄・計量設備	—	—	主配管（漏えい液回収系）	主配管	AA	一式	Q-2	既設	常重	—	S、1.25s/—	—	—	適当1：溶解槽 適当2：不溶解残渣溶液
199	再処理設備本体	溶解施設	清澄・計量設備	—	—	主配管（漏えい液回収系）	主配管	AA	一式	Q-2	既設	常重	—	S/—	—	—	適当：希釈水
200	再処理設備本体	溶解施設	清澄・計量設備	—	—	主配管（供給槽除染系，再処理設備本体用）	主配管	AA	一式	Q-2	既設	常重	—	S/—	—	—	適当：冷却水
201	再処理設備本体	溶解施設	清澄・計量設備	—	—	主配管（水素掃気系）	主配管	AA	一式	Q-2	既設	常重	—	S/—	—	—	適当：圧縮空気
202	再処理設備本体	溶解施設	清澄・計量設備	—	—	主配管（供給槽除染系，再処理設備本体用，内部ルーブ過水系，冷却コイル等過水系）	主配管	AA	一式	Q-2	改造	常重	常設SA	S/(S)、1.25s	主：清澄・計量設備 従：代替安全冷却水系	—	適当1：冷却水 適当2：汽水
203	再処理設備本体	溶解施設	清澄・計量設備	—	—	主配管（溶液保持系，貯槽等注水系）	主配管	AA	一式	Q-2	改造	常重	常設SA	S、1.25s/(S)、1.25s	主：清澄・計量設備 従：代替安全冷却水系	—	適当1：溶解槽 適当2：汽水
204	再処理設備本体	溶解施設	清澄・計量設備	—	—	主配管（水素掃気系，未然防止掃気系）	主配管	AA	一式	Q-2	改造	常重	常設SA	S/(S)、1.25s	主：清澄・計量設備 従：代替安全圧縮空気系	—	適当：圧縮空気
205	再処理設備本体	溶解施設	清澄・計量設備	—	—	主配管（供給槽除染系，再処理設備本体用，内部ルーブ過水系）	主配管	AA	一式	Q-2	改造	常重	常設SA	S/(S)、1.25s	主：清澄・計量設備 従：代替安全冷却水系	—	適当1：冷却水 適当2：汽水
206	再処理設備本体	分離施設	分離建屋	—	—	分離建屋の遮蔽設備（外壁、セル壁等）	建物・構築物	AB	一式	Q-2	既設	常重/非常重	—	S/— B/—	—	—	
207	再処理設備本体	分離施設	分離建屋	分離建屋	—	分離建屋	建物・構築物	屋外	1	Q-2	既設	常重	常設SA	S/—、1.25s	—	—	
208	再処理設備本体	分離施設	分離建屋	分離建屋	—	屋跡外露土切土壁	建物・構築物	AB	1	Q-2	既設	非常重	—	C/—	—	—	
209	再処理設備本体	分離施設	分離建屋	分離建屋/高レベル廃液ガラス固化建屋	—	分離建屋/高レベル廃液ガラス固化建屋間渓谷の遮蔽設備（外壁、セル壁等）	建物・構築物	AT06	一式	Q-2	既設	常重	—	S/—	—	—	
210	再処理設備本体	分離施設	分離建屋	分離建屋/高レベル廃液ガラス固化建屋	—	分離建屋/高レベル廃液ガラス固化建屋間渓谷	建物・構築物	屋外	1	Q-2	既設	常重	—	S、1.25s/—	—	—	
211	再処理設備本体	分離施設	分離建屋	分離建屋/特別塔屋/クラン脱硝建屋/クランプルトニウム濃縮缶建屋/低レベル廃液処理建屋/低レベル廃棄物処理建屋/低レベル廃棄物処理建屋/分析棟建屋渓谷	—	分離建屋/特別塔屋/クラン脱硝建屋/クランプルトニウム濃縮缶建屋/低レベル廃液処理建屋/低レベル廃棄物処理建屋/低レベル廃棄物処理建屋/分析棟建屋渓谷の遮蔽設備（外壁、セル壁等）	建物・構築物	AT01,AT02,AT02,AT03,AT05	一式	Q-2	既設	非常重	—	B/—	—	—	
212	再処理設備本体	分離施設	分離建屋	分離建屋/特別塔屋/クラン脱硝建屋/クランプルトニウム濃縮缶建屋/低レベル廃液処理建屋/低レベル廃棄物処理建屋/分析棟建屋渓谷	—	分離建屋/特別塔屋/クラン脱硝建屋/クランプルトニウム濃縮缶建屋/低レベル廃液処理建屋/低レベル廃棄物処理建屋/低レベル廃棄物処理建屋/分析棟建屋渓谷	建物・構築物	屋外	1	Q-2	既設	常重/非常重	—	S、1.25s/—	—	—	
213	再処理設備本体	分離施設	分離設備	—	—	ガンマセンチ第1エアリフトポンプ分離ポット	容器	AB	1	Q-2	既設	常重	—	B-2、1.25s/—	—	—	
214	再処理設備本体	分離施設	分離設備	—	—	ガンマセンチ第2エアリフトポンプ分離ポット	容器	AB	1	Q-2	既設	常重	—	B-2/—	—	—	
215	再処理設備本体	分離施設	分離設備	—	—	ガンマセンチ流量計測ポット	容器	AB	1	Q-2	既設	常重	—	B/—	—	—	
216	再処理設備本体	分離施設	分離設備	—	—	ガンマセンタサイホンブライミングポット	容器	AB	1	Q-2	既設	常重	—	B/—	—	—	
217	再処理設備本体	分離施設	分離設備	—	—	ガンマセンタサイホン分離ポット	容器	AB	1	Q-2	既設	常重	—	B-2、1.25s/—	—	—	
218	再処理設備本体	分離施設	分離設備	—	—	ガンマセンタ計測ポット	容器	AB	1	Q-2	既設	常重	—	B/—	—	—	
219	再処理設備本体	分離施設	分離設備	—	—	第２クラン・プルトニウムセンタ第１エアリフトポンプ分離ポット	容器	AB	1	Q-2	既設	常重	—	B/—	—	—	
220	再処理設備本体	分離施設	分離設備	—	—	第２クラン・プルトニウムセンタ第２エアリフトポンプ分離ポット	容器	AB	1	Q-2	既設	常重	—	B/—	—	—	
221	再処理設備本体	分離施設	分離設備	—	—	第２クラン・プルトニウムセンタ流量計測ポット	容器	AB	1	Q-2	既設	常重	—	B/—	—	—	
222	再処理設備本体	分離施設	分離設備	—	—	第２クラン・プルトニウムセンタ第２エアリフトポンプ予備ポット	容器	AB	1	Q-2	既設	常重	—	B/—	—	—	
223	再処理設備本体	分離施設	分離設備	—	—	第２クラン・プルトニウムセンタ計測ポット	容器	AB	1	Q-2	既設	常重	—	B/—	—	—	
224	再処理設備本体	分離施設	分離設備	—	—	放射性配管分岐第２セル溢えい液受皿	容器	AB	1	Q-2	既設	常重	—	S/—	—	—	[redacted]
225	再処理設備本体	分離施設	分離設備	—	—	放射性配管分岐第２セル溢えい液受皿	容器	AB	1	Q-2	既設	常重	—	S/—	—	—	[redacted]

設工認申請対象機器の技術基準への適合性に係る整理

番号	施設区分		設備区分			機器名称	機種（注1.6）	設置場所	数量	申請回	変更区分	DB区分	SA区分	耐震設計	兼用（主項）	共用（主項）	備考	第四十五条第1項	第四十六条第1項	第四十七条第1項	第四十七条第2項	第四十八条第1項	第四十九条第1項	第四十九条第2項	第五十条第1項第一号	第五十条第1項第二号	第五十条第1項第三号	第五十条第2項	第五十一条第1項
154	再処理設備本体	添解施設	添解設備	—	—	主配管（溶液保持系，可溶性中性子吸収材製急供給系，代替可溶性中性子吸収材製急供給系）	主配管	AA	一式	②-2	改造	安重	実設SA	B-2/(B)	主：添解設備 従：代替可溶性中性子吸収材製急供給系	—	流体1：硝酸ガドリニウム 流体2：燃料せん断片	—	—	—	—	—	—	—	—	—	—	—	—	—
155	再処理設備本体	添解施設	添解設備	—	—	主配管（漏えい拡大防止系）	主配管	AA	一式	②-2	既設	非安重	—	B/—	—	—	流体1：溶解液 流体2：溶解用硝酸等	—	—	—	—	—	—	—	—	—	—	—	—	—
156	再処理設備本体	添解施設	添解設備	—	—	主配管（強鉄熱除去系；再処理設備本体用，内部ループ通水系）	主配管	AA	一式	②-2	改造	安重	実設SA	S/(S)，1.25s	主：添解設備 従：代替安全冷却水系	—	流体1：冷却水 流体2：汽水	—	—	—	—	—	—	—	—	—	—	—	—	—
157	再処理設備本体	添解施設	添解設備	—	—	硝酸供給槽	—	AA	2	②-2	既設	非安重	—	B-1，B-2/—	—	—	耐震設計B-2は1基のみ。	—	—	—	—	—	—	—	—	—	—	—	—	—
158	再処理設備本体	添解施設	添解設備	—	—	硝酸調整槽	—	AA	2	②-2	既設	非安重	—	B/—	—	—		—	—	—	—	—	—	—	—	—	—	—	—	—
159	再処理設備本体	添解施設	添解設備	—	—	ドラム	—	AA	一式	②-2	既設	非安重	—	B/—	—	—		—	—	—	—	—	—	—	—	—	—	—	—	—
160	再処理設備本体	添解施設	添解設備	代替可溶性中性子吸収材製急供給系	—	代替可溶性中性子吸収材製急供給槽	容器	AA	2	②-2	新設	—	実設SA	—/(S)	—	—		—	—	—	—	—	—	—	—	—	—	—	—	—
161	再処理設備本体	添解施設	添解設備	代替可溶性中性子吸収材製急供給系	—	主要弁[redacted]	主要弁	AA	4	②-2	新設	—	実設SA	—/(S)	—	—		—	—	—	—	—	—	—	—	—	—	—	—	—
162	再処理設備本体	添解施設	添解設備	代替可溶性中性子吸収材製急供給系	—	主配管（代替可溶性中性子吸収材製急供給系）	主配管	AA	一式	②-2	改造/新設	—	実設SA	—/(S)	—	—	流体：硝酸ガドリニウム	—	—	—	—	—	—	—	—	—	—	—	—	—
163	再処理設備本体	添解施設	添解設備	代替可溶性中性子吸収材製急供給系	—	主配管（代替可溶性中性子吸収材製急供給系）	主配管	AA	一式	②-2	改造/新設	—	実設SA	—/(S)	—	—	流体：圧縮空気	—	—	—	—	—	—	—	—	—	—	—	—	—
164	再処理設備本体	添解施設	添解設備	重大事故時可溶性中性子吸収材供給系	—	重大事故時可溶性中性子吸収材供給槽（シンドピース酸洗浄槽用）	容器	AA	2	②-2	新設	—	実設SA	—/B	—	—		—	—	—	—	—	—	—	—	—	—	—	—	—
165	再処理設備本体	添解施設	添解設備	重大事故時可溶性中性子吸収材供給系	—	重大事故時可溶性中性子吸収材供給槽（ハル洗浄槽用）	容器	AA	2	②-2	新設	—	実設SA	—/B	—	—		—	—	—	—	—	—	—	—	—	—	—	—	—
166	再処理設備本体	添解施設	添解設備	重大事故時可溶性中性子吸収材供給系	—	主要弁[redacted]	主要弁	AA	4	②-2	新設	—	実設SA	—/B	—	—		—	—	—	—	—	—	—	—	—	—	—	—	—
167	再処理設備本体	添解施設	添解設備	重大事故時可溶性中性子吸収材供給系	—	主要弁[redacted]	主要弁	AA	4	②-2	新設	—	実設SA	—/B	—	—		—	—	—	—	—	—	—	—	—	—	—	—	—
168	再処理設備本体	添解施設	添解設備	重大事故時可溶性中性子吸収材供給系	—	主配管（重大事故時可溶性中性子吸収材供給系；添解施設用）	主配管	AA	一式	②-2	改造/新設	—	実設SA	—/B，C	—	—	流体：硝酸ガドリニウム	—	—	—	—	—	—	—	—	—	—	—	—	—
169	再処理設備本体	添解施設	清澄・計量設備	—	—	中継槽サンプリングポット	容器	AA	2	②-2	既設	非安重	—	B/—	—	—		—	—	—	—	—	—	—	—	—	—	—	—	—
170	再処理設備本体	添解施設	清澄・計量設備	—	—	中継槽サンプリングポットサイホン分離ポット	容器	AA	2	②-2	既設	非安重	—	B/—	—	—		—	—	—	—	—	—	—	—	—	—	—	—	—
171	再処理設備本体	添解施設	清澄・計量設備	—	—	計量後中間貯槽サンプリングポット	容器	AA	1	②-2	既設	非安重	—	B/—	—	—		—	—	—	—	—	—	—	—	—	—	—	—	—
172	再処理設備本体	添解施設	清澄・計量設備	—	—	計量後中間貯槽サンプリングポットサイホン分離ポット	容器	AA	1	②-2	既設	非安重	—	B/—	—	—		—	—	—	—	—	—	—	—	—	—	—	—	—
173	再処理設備本体	添解施設	清澄・計量設備	—	—	清澄機	容器	AA	2	②-2	改造	安重	実設SA	S，1.25s/(S)，1.25s	主：清澄・計量設備 従：代替安全冷却水系	—		—	—	—	—	—	—	—	—	—	—	—	—	—
174	再処理設備本体	添解施設	清澄・計量設備	—	—	清澄機セル漏えい液受皿	容器	AA	2	②-2	既設	安重	—	S/—	—	—		—	—	—	—	—	—	—	—	—	—	—	—	—
175	再処理設備本体	添解施設	清澄・計量設備	—	—	中継槽セル漏えい液受皿	容器	AA	2	②-2	既設	安重	—	S/—	—	—		—	—	—	—	—	—	—	—	—	—	—	—	—
176	再処理設備本体	添解施設	清澄・計量設備	—	—	中継槽	容器	AA	2	②-2	改造	安重	実設SA	S，1.25s/(S)，1.25s	主：清澄・計量設備 従：代替安全冷却水系 代替換気設備	—		—	—	—	—	—	—	—	—	—	—	—	—	—
177	再処理設備本体	添解施設	清澄・計量設備	—	—	リサイクル槽	容器	AA	2	②-2	改造	安重	実設SA	S，1.25s/(S)，1.25s	主：清澄・計量設備 従：代替安全冷却水系 代替換気設備	—		—	—	—	—	—	—	—	—	—	—	—	—	—
178	再処理設備本体	添解施設	清澄・計量設備	—	—	不溶解残渣回収槽	容器	AA	2	②-2	既設	安重	—	S，1.25s/—	—	—		—	—	—	—	—	—	—	—	—	—	—	—	—
179	再処理設備本体	添解施設	清澄・計量設備	—	—	中継槽デガオンプライミングポット	容器	AA	2	②-2	既設	安重	—	S，1.25s/—	—	—		—	—	—	—	—	—	—	—	—	—	—	—	—
180	再処理設備本体	添解施設	清澄・計量設備	—	—	中継槽デガオン	容器	AA	4	②-2	既設	安重	—	S，1.25s/—	—	—		—	—	—	—	—	—	—	—	—	—	—	—	—
181	再処理設備本体	添解施設	清澄・計量設備	—	—	放射性配管分岐第4セル漏えい液受皿	容器	AA	1	②-2	既設	安重	—	S/—	—	—		—	—	—	—	—	—	—	—	—	—	—	—	—
182	再処理設備本体	添解施設	清澄・計量設備	—	—	計量・調整槽セル漏えい液受皿	容器	AA	1	②-2	既設	安重	—	S/—	—	—		—	—	—	—	—	—	—	—	—	—	—	—	—
183	再処理設備本体	添解施設	清澄・計量設備	—	—	計量後中間貯槽セル漏えい液受皿	容器	AA	1	②-2	既設	安重	—	S/—	—	—		—	—	—	—	—	—	—	—	—	—	—	—	—
184	再処理設備本体	添解施設	清澄・計量設備	—	—	計量前中間貯槽	容器	AA	2	②-2	改造	安重	実設SA	S，1.25s/(S)，1.25s	主：清澄・計量設備 従：代替安全冷却水系 代替換気設備	—		—	—	—	—	—	—	—	—	—	—	—	—	—
185	再処理設備本体	添解施設	清澄・計量設備	—	—	計量後中間貯槽	容器	AA	1	②-2	改造	安重	実設SA	S，1.25s/(S)，1.25s	主：清澄・計量設備 従：代替安全冷却水系 代替換気設備	—		—	—	—	—	—	—	—	—	—	—	—	—	—
186	再処理設備本体	添解施設	清澄・計量設備	—	—	計量・調整槽	容器	AA	1	②-2	改造	安重	実設SA	S，1.25s/(S)，1.25s	主：清澄・計量設備 従：代替安全冷却水系 代替換気設備	—		—	—	—	—	—	—	—	—	—	—	—	—	—
187	再処理設備本体	添解施設	清澄・計量設備	—	—	計量補助槽	容器	AA	1	②-2	改造	安重	実設SA	S，1.25s/(S)，1.25s	主：清澄・計量設備 従：代替安全冷却水系 代替換気設備	—		—	—	—	—	—	—	—	—	—	—	—	—	—
188	再処理設備本体	添解施設	清澄・計量設備	—	—	計量・調整槽サイホン分離ポット	容器	AA	12	②-2	既設	安重	—	S，1.25s/—	—	—	計量・調整槽サイホン1～6分離ポットを統合	—	—	—	—	—	—	—	—	—	—	—	—	—
189	再処理設備本体	添解施設	清澄・計量設備	—	—	計量前中間貯槽ポンプ	ポンプ	AA	8	②-2	既設	安重	—	S，1.25s/—	—	—	計量前中間貯槽ポンプで統合	—	—	—	—	—	—	—	—	—	—	—	—	—
190	再処理設備本体	添解施設	清澄・計量設備	—	—	計量後中間貯槽ポンプ	ポンプ	AA	2	②-2	既設	安重	—	S，1.25s/—	—	—		—	—	—	—	—	—	—	—	—	—	—	—	—
191	再処理設備本体	添解施設	清澄・計量設備	—	—	清澄機セル漏えい液受皿スチームジェットポンプ	ポンプ	AA	4	②-2	既設	安重	—	S/—	—	—		—	—	—	—	—	—	—	—	—	—	—	—	—
192	再処理設備本体	添解施設	清澄・計量設備	—	—	中継槽セル漏えい液受皿スチームジェットポンプ	ポンプ	AA	4	②-2	既設	安重	—	S/—	—	—		—	—	—	—	—	—	—	—	—	—	—	—	—
193	再処理設備本体	添解施設	清澄・計量設備	—	—	放射性配管分岐第4セル漏えい液受皿スチームジェットポンプ	ポンプ	AA	2	②-2	既設	安重	—	S/—	—	—		—	—	—	—	—	—	—	—	—	—	—	—	—
194	再処理設備本体	添解施設	清澄・計量設備	—	—	計量・調整槽セル漏えい液受皿スチームジェットポンプ	ポンプ	AA	2	②-2	既設	安重	—	S/—	—	—		—	—	—	—	—	—	—	—	—	—	—	—	—
195	再処理設備本体	添解施設	清澄・計量設備	—	—	計量後中間貯槽セル漏えい液受皿スチームジェットポンプ	ポンプ	AA	2	②-2	既設	安重	—	S/—	—	—		—	—	—	—	—	—	—	—	—	—	—	—	—
196	再処理設備本体	添解施設	清澄・計量設備	—	—	主配管（溶液保持系）	主配管	AA，AB，AA	一式	②-2	既設	安重	—	S，B-2，1.25s/—	—	—	流体1：溶解液 流体2：不溶解残渣溶液	—	—	—	—	—	—	—	—	—	—	—	—	—
197	再処理設備本体	添解施設	清澄・計量設備	—	—	主配管（漏えい液回収系）	主配管	AA	一式	②-2	既設	安重	—	S/—	—	—	流体：蒸気	—	—	—	—	—	—	—	—	—	—	—	—	—
198	再処理設備本体	添解施設	清澄・計量設備	—	—	主配管（漏えい液回収系）	主配管	AA	一式	②-2	既設	安重	—	S，1.25s/—	—	—	流体1：溶解液 流体2：不溶解残渣溶液	—	—	—	—	—	—	—	—	—	—	—	—	—
199	再処理設備本体	添解施設	清澄・計量設備	—	—	主配管（漏えい液回収系）	主配管	AA	一式	②-2	既設	安重	—	S/—	—	—	流体：希釈水	—	—	—	—	—	—	—	—	—	—	—	—	—
200	再処理設備本体	添解施設	清澄・計量設備	—	—	主配管（強鉄熱除去系；再処理設備本体用）	主配管	AA	一式	②-2	既設	安重	—	S/—	—	—	流体：冷却水	—	—	—	—	—	—	—	—	—	—	—	—	—
201	再処理設備本体	添解施設	清澄・計量設備	—	—	主配管（水素掃気系）	主配管	AA	一式	②-2	既設	安重	—	S/—	—	—	流体：圧縮空気	—	—	—	—	—	—	—	—	—	—	—	—	—
202	再処理設備本体	添解施設	清澄・計量設備	—	—	主配管（強鉄熱除去系；再処理設備本体用，内部ループ通水系，冷却コイル等通水系）	主配管	AA	一式	②-2	改造	安重	実設SA	S/(S)，1.25s	主：清澄・計量設備 従：代替安全冷却水系	—	流体1：冷却水 流体2：汽水	—	—	—	—	—	—	—	—	—	—	—	—	—
203	再処理設備本体	添解施設	清澄・計量設備	—	—	主配管（溶液保持系，貯槽等注水系）	主配管	AA	一式	②-2	改造	安重	実設SA	S，1.25s/(S)，1.25s	主：清澄・計量設備 従：代替安全冷却水系	—	流体1：溶解液 流体2：汽水	—	—	—	—	—	—	—	—	—	—	—	—	—
204	再処理設備本体	添解施設	清澄・計量設備	—	—	主配管（水素掃気系，未然防止掃気系）	主配管	AA	一式	②-2	改造	安重	実設SA	S/(S)，1.25s	主：清澄・計量設備 従：代替安全圧縮空気系	—	流体：圧縮空気	—	—	—	—	—	—	—	—	—	—	—	—	—
205	再処理設備本体	添解施設	清澄・計量設備	—	—	主配管（強鉄熱除去系；再処理設備本体用，内部ループ通水系）	主配管	AA	一式	②-2	改造	安重	実設SA	S/(S)，1.25s	主：清澄・計量設備 従：代替安全冷却水系	—	流体1：冷却水 流体2：汽水	—	—	—	—	—	—	—	—	—	—	—	—	—
206	再処理設備本体	分離施設	分離建屋	—	—	分離建屋の遮蔽設備（外壁，セル壁等）	建物・構築物	AB	一式	②-2	既設	安重/非安重	—	S/— B/—	—	—		—	—	—	—	—	—	—	—	—	—	—	—	—
207	再処理設備本体	分離施設	分離建屋	—	—	分離建屋	建物・構築物	屋外	1	②-2	既設	安重	実設SA	S/—，1.25s	—	—		—	—	—	—	—	—	—	—	—	—	—	—	—
208	再処理設備本体	分離施設	分離建屋	—	—	施設外漏えい防止堰	建物・構築物	AB	1	②-2	既設	非安重	—	C/—	—	—		—	—	—	—	—	—	—	—	—	—	—	—	—
209	再処理設備本体	分離施設	分離建屋／高レベル廃液ガラス固化建屋関係道	—	—	分離建屋／高レベル廃液ガラス固化建屋関係道の遮蔽設備（外壁，セル壁等）	建物・構築物	AT06	一式	②-2	既設	安重	—	S/—	—	—		—	—	—	—	—	—	—	—	—	—	—	—	—
210	再処理設備本体	分離施設	分離建屋／高レベル廃液ガラス固化建屋関係道	—	—	分離建屋／高レベル廃液ガラス固化建屋関係道	建物・構築物	屋外	1	②-2	既設	安重	—	S，1.25s/—	—	—		—	—	—	—	—	—	—	—	—	—	—	—	—
211	再処理設備本体	分離施設	分離建屋/補製建屋/クラン・脱硝建屋/クラン・プルトニウム混合脱硝建屋/低レベル廃液処理建屋/低レベル廃棄物処理建屋/分析建屋関係道	—	—	分離建屋/補製建屋/クラン脱硝建屋/クラン・プルトニウム混合脱硝建屋/低レベル廃液処理建屋/低レベル廃棄物処理建屋/分析建屋関係道の遮蔽設備（外壁，セル壁等）	建物・構築物	AT01，AT01（E，AT02，AT03，AT05）	一式	②-2	既設	非安重	—	B/—	—	—		—	—	—	—	—	—	—	—	—	—	—	—	—
212	再処理設備本体	分離施設	分離建屋/補製建屋/クラン脱硝建屋/クラン・プルトニウム混合脱硝建屋/低レベル廃液処理建屋/低レベル廃棄物処理建屋/分析建屋関係道	—	—	分離建屋/補製建屋/クラン脱硝建屋/クラン・プルトニウム混合脱硝建屋/低レベル廃液処理建屋/低レベル廃棄物処理建屋/分析建屋関係道	建物・構築物	屋外	1	②-2	既設	安重/非安重	—	S，1.25s/—	—	—		—	—	—	—	—	—	—	—	—	—	—	—	—
213	再処理設備本体	分離施設	分離設備	—	—	ガンマモニタ第1エアリフトポンプ分離ポット	容器	AB	1	②-2	既設	安重	—	B-2，1.25s/—	—	—		—	—	—	—	—	—	—	—	—	—	—	—	—
214	再処理設備本体	分離施設	分離設備	—	—	ガンマモニタ第2エアリフトポンプ分離ポット	容器	AB	1	②-2	既設	安重	—	B-2/—	—	—		—	—	—	—	—	—	—	—	—	—	—	—	—
215	再処理設備本体	分離施設	分離設備	—	—	ガンマモニタ流量計測ポット	容器	AB	1	②-2	既設	安重	—	B/—	—	—		—	—	—	—	—	—	—	—	—	—	—	—	—
216	再処理設備本体	分離施設	分離設備	—	—	ガンマモニタサイホンプライミングポット	容器	AB	1	②-2	既設	安重	—	B/—	—	—		—	—	—	—	—	—	—	—	—	—	—	—	—
217	再処理設備本体	分離施設	分離設備	—	—	ガンマモニタサイホン分離ポット	容器	AB	1	②-2	既設	安重	—	B-2，1.25s/—	—	—		—	—	—	—	—	—	—	—	—	—	—	—	—
218	再処理設備本体	分離施設	分離設備	—	—	ガンマモニタ計測ポット	容器	AB	1	②-2	既設	安重	—	B/—	—	—		—	—	—	—	—	—	—	—	—	—	—	—	—
219	再処理設備本体	分離施設	分離設備	—	—	第2クラン・プルトニウムモニタ第1エアリフトポンプ分離ポット	容器	AB	1	②-2	既設	安重	—	B/—	—	—		—	—	—	—	—	—	—	—	—	—	—	—	—
220	再処理設備本体	分離施設	分離設備	—	—	第2クラン・プルトニウムモニタ第2エアリフトポンプ分離ポット	容器	AB	1	②-2	既設	安重	—	B/—	—	—		—	—	—	—	—	—	—	—	—	—	—	—	—
221	再処理設備本体	分離施設	分離設備	—	—	第2クラン・プルトニウムモニタ流量計測ポット	容器	AB	1	②-2	既設	安重	—	B/—	—	—		—	—	—	—	—	—	—	—	—	—	—	—	—
222	再処理設備本体	分離施設	分離設備	—	—	第2クラン・プルトニウムモニタ第2エアリフトポンプ中間ポット	容器	AB	1	②-2	既設	安重	—	B/—	—	—		—	—	—	—	—	—	—	—	—	—	—	—	—
223	再処理設備本体	分離施設	分離設備	—	—	第2クラン・プルトニウムモニタ計測ポット	容器	AB	1	②-2	既設	安重	—	B/—	—	—		—	—	—	—	—	—	—	—	—	—	—	—	—
224	再処理設備本体	分離施設	分離設備	—	—	放射性配管分岐第2セル漏えい液受皿	容器	AB	1	②-2	既設	安重	—	S/—	—	—	[redacted]	—	—	—	—	—	—	—	—	—	—	—	—	—
225	再処理設備本体	分離施設	分離設備	—	—	放射性配管分岐第2セル漏えい液受皿	容器	AB	1	②-2	既設	安重	—	S/—	—	—	[redacted]	—	—	—	—	—	—	—	—	—	—	—	—	—

設工認申請対象機器の技術基準への適合性に係る整理

番号	施設区分		設備区分			機器名称	機種(江林)	設置場所	数量	申請回	変更区分	D B区分	S A区分	耐震設計	兼用(主従)	共用(主従)	備考
226	再処理設備本体	分離施設	分離設備	—	—	放射性配管分岐第１セル漏えい検受皿	容器	AB	1	Q-2	既設	安重	—	S/—	—	—	
227	再処理設備本体	分離施設	分離設備	—	—	放射性配管分岐第１セル漏えい検受皿	容器	AB	1	Q-2	既設	安重	—	S/—	—	—	
228	再処理設備本体	分離施設	分離設備	—	—	放射性配管分岐第１セル漏えい検受皿	容器	AB	1	Q-2	既設	安重	常設SA	S/①, 1.2Ss	—	—	
229	再処理設備本体	分離施設	分離設備	—	—	放射性配管分岐第１セル漏えい検受皿	容器	AB	1	Q-2	既設	安重	—	S/—	—	—	
230	再処理設備本体	分離施設	分離設備	—	—	溶解液中間貯槽	容器	AB	1	Q-2	改造	安重	常設SA	S, 1.2Ss/①, 1.2Ss	主：分離設備 従：代替安全冷却系	—	
231	再処理設備本体	分離施設	分離設備	—	—	溶解液中間貯槽セル漏えい検受皿	容器	AB	1	Q-2	既設	安重	—	S/—	—	—	
232	再処理設備本体	分離施設	分離設備	—	—	溶解液供給槽	容器	AB	1	Q-2	改造	安重	常設SA	S, 1.2Ss/①, 1.2Ss	主：分離設備 従：代替安全冷却系 従：代替安全圧縮空気系 従：代替換気設備	—	
233	再処理設備本体	分離施設	分離設備	—	—	溶解液供給槽セル漏えい検受皿	容器	AB	1	Q-2	既設	安重	—	S/—	—	—	
234	再処理設備本体	分離施設	分離設備	—	—	溶解液供給槽ダデオン	容器	AB	2	Q-2	既設	安重	—	S, 1.2Ss/—	—	—	
235	再処理設備本体	分離施設	分離設備	—	—	溶解液供給槽ダデオン プライミングポット	容器	AB	2	Q-2	既設	安重	—	S, 1.2Ss/—	—	—	
236	再処理設備本体	分離施設	分離設備	—	—	溶解液供給槽液量計測ポット	容器	AB	2	Q-2	既設	安重	—	S, 1.2Ss/—	—	—	
237	再処理設備本体	分離施設	分離設備	—	—	補助抽出廃液受槽	容器	AB	1	Q-2	既設	非安重	—	B-Ω, 1.2Ss/—	—	—	
238	再処理設備本体	分離施設	分離設備	—	—	抽出廃液受槽セル漏えい検受皿	容器	AB	1	Q-2	既設	安重	—	S/—	—	—	
239	再処理設備本体	分離施設	分離設備	—	—	抽出廃液受槽	容器	AB	1	Q-2	改造	安重	常設SA	S, 1.2Ss/①, 1.2Ss	主：分離設備 従：代替安全冷却系 従：代替安全圧縮空気系 従：代替換気設備	—	
240	再処理設備本体	分離施設	分離設備	—	—	抽出廃液中間貯槽	容器	AB	1	Q-2	改造	安重	常設SA	S, 1.2Ss/①, 1.2Ss	主：分離設備 従：代替安全冷却系 従：代替安全圧縮空気系 従：代替換気設備	—	
241	再処理設備本体	分離施設	分離設備	—	—	抽出廃液中間貯槽スチームジェットポンプ 漏えい検知ポット	容器	AB	1	Q-2	既設	安重	—	B/—	—	—	
242	再処理設備本体	分離施設	分離設備	—	—	抽出廃液供給槽	容器	AB	1	Q-2	改造	安重	常設SA	S, 1.2Ss/①, 1.2Ss	主：分離設備 従：代替安全冷却系 従：代替安全圧縮空気系 従：代替換気設備	—	
243	再処理設備本体	分離施設	分離設備	—	—	抽出廃液供給槽セル漏えい検受皿	容器	AB	1	Q-2	既設	安重	—	S/—	—	—	
244	再処理設備本体	分離施設	分離設備	—	—	抽出槽	容器	AB	1	Q-2	既設	安重	—	S, 1.2Ss/—	—	—	
245	再処理設備本体	分離施設	分離設備	—	—	抽出塔セル漏えい検受皿	容器	AB	1	Q-2	既設	安重	—	S/—	—	—	
246	再処理設備本体	分離施設	分離設備	—	—	抽出塔液量計測ポット/抽出塔ユアリフト ポンプパッファチューブ	容器	AB	1	Q-2	既設	安重	—	S, 1.2Ss/—	—	—	
247	再処理設備本体	分離施設	分離設備	—	—	ＴＢＰ洗浄塔ユアリフトポンプ分離ポット	容器	AB	1	Q-2	既設	安重	—	S, 1.2Ss/—	—	—	
248	再処理設備本体	分離施設	分離設備	—	—	抽出塔ユアリフトポンプ分離ポット	容器	AB	1	Q-2	既設	安重	—	S, 1.2Ss/—	—	—	
249	再処理設備本体	分離施設	分離設備	—	—	第１洗浄塔	容器	AB	1	Q-2	既設	安重	—	S, 1.2Ss/—	—	—	
250	再処理設備本体	分離施設	分離設備	—	—	第１洗浄塔流量計測ポット/第１洗浄塔 ユアリフトポンプパッファチューブ	容器	AB	1	Q-2	既設	安重	—	S, 1.2Ss/—	—	—	
251	再処理設備本体	分離施設	分離設備	—	—	ＴＢＰ洗浄塔ユアリフトポンプ分離ポット	容器	AB	1	Q-2	既設	安重	—	S, 1.2Ss/—	—	—	
252	再処理設備本体	分離施設	分離設備	—	—	第１洗浄塔ユアリフトポンプ分離ポット	容器	AB	1	Q-2	既設	安重	—	S, 1.2Ss/—	—	—	
253	再処理設備本体	分離施設	分離設備	—	—	第１洗浄塔振動採取ポット	容器	AB	1	Q-2	既設	安重	—	S, 1.2Ss/—	—	—	
254	再処理設備本体	分離施設	分離設備	—	—	ＴＢＰ洗浄塔	容器	AB	1	Q-2	既設	安重	—	S, 1.2Ss/—	—	—	
255	再処理設備本体	分離施設	分離設備	—	—	ＴＢＰ洗浄塔ユアリフトポンプ パッファチューブ	容器	AB	1	Q-2	既設	安重	—	S, 1.2Ss/—	—	—	
256	再処理設備本体	分離施設	分離設備	—	—	ＴＢＰ洗浄塔ユアリフトポンプ分離ポット	容器	AB	1	Q-2	既設	安重	—	S, 1.2Ss/—	—	—	
257	再処理設備本体	分離施設	分離設備	—	—	ＴＢＰ洗浄塔流量計測ポット	容器	AB	1	Q-2	既設	安重	—	S, 1.2Ss/—	—	—	
258	再処理設備本体	分離施設	分離設備	—	—	第２洗浄塔	容器	AB	1	Q-2	既設	安重	—	S, 1.2Ss/—	—	—	
259	再処理設備本体	分離施設	分離設備	—	—	第２洗浄塔流量計測ポット	容器	AB	1	Q-2	既設	安重	—	B/—	—	—	
260	再処理設備本体	分離施設	分離設備	—	—	第１洗浄塔流量計測ポット	容器	AB	1	Q-2	既設	安重	—	S, 1.2Ss/—	—	—	
261	再処理設備本体	分離施設	分離設備	—	—	第２洗浄塔ユアリフトポンプ分離ポット	容器	AB	1	Q-2	既設	安重	—	B/—	—	—	
262	再処理設備本体	分離施設	分離設備	—	—	補助抽出器	容器	AB	1	Q-2	既設	安重	—	B/—	—	—	
263	再処理設備本体	分離施設	分離設備	—	—	補助抽出器サイホンポット	容器	AB	2	Q-2	既設	安重	—	B/—	—	—	
264	再処理設備本体	分離施設	分離設備	—	—	補助抽出器流量計測ポット/補助抽出器 ユアリフトポンプパッファチューブ	容器	AB	1	Q-2	既設	安重	—	B/—	—	—	
265	再処理設備本体	分離施設	分離設備	—	—	補助抽出器ユアリフトポンプ分離ポット	容器	AB	1	Q-2	既設	安重	—	B-Ω, 1.2Ss/—	—	—	
266	再処理設備本体	分離施設	分離設備	—	—	ＴＢＰ洗浄器	容器	AB	1	Q-2	既設	安重	—	B/—	—	—	
267	再処理設備本体	分離施設	分離設備	—	—	ＴＢＰ洗浄器サイホンポット	容器	AB	1	Q-2	既設	安重	—	B/—	—	—	
268	再処理設備本体	分離施設	分離設備	—	—	第１一時貯留処理槽シール槽	容器	AB	1	Q-2	既設	安重	—	S, 1.2Ss/—	—	—	
269	再処理設備本体	分離施設	分離設備	—	—	予備第２クラン・ブルトゥムセミタ 第２ユアリフトポンプ分離ポット	容器	AB	1	Q-2	既設	安重	—	B/—	—	—	
270	再処理設備本体	分離施設	分離設備	—	—	予備ダンマセミタ第１ユアリフトポンプ 分離ポット	容器	AB	1	Q-2	既設	安重	—	B/—	—	—	
271	再処理設備本体	分離施設	分離設備	—	—	予備ダンマセミタ第２ユアリフトポンプ 分離ポット	容器	AB	1	Q-2	既設	安重	—	B/—	—	—	
272	再処理設備本体	分離施設	分離設備	—	—	予備ダンマセミタサイホン 分離ポット	容器	AB	1	Q-2	既設	安重	—	B/—	—	—	
273	再処理設備本体	分離施設	分離設備	—	—	予備抽出器ユアリフトポンプ 分離ポット	容器	AB	1	Q-2	既設	安重	—	S/—	—	—	
274	再処理設備本体	分離施設	分離設備	—	—	補助抽出器予備ユアリフトポンプ 分離ポット	容器	AB	1	Q-2	既設	安重	—	B-Ω, 1.2Ss/—	—	—	
275	再処理設備本体	分離施設	分離設備	—	—	溶解液供給槽予備ダデオン プライミングポット	容器	AB	2	Q-2	既設	安重	—	S, 1.2Ss/—	—	—	
276	再処理設備本体	分離施設	分離設備	—	—	溶解液供給槽予備液量計測ポット	容器	AB	2	Q-2	既設	安重	—	S, 1.2Ss/—	—	—	
277	再処理設備本体	分離施設	分離設備	—	—	溶解液供給槽予備ダデオン	容器	AB	2	Q-2	既設	安重	—	S, 1.2Ss/—	—	—	
278	再処理設備本体	分離施設	分離設備	—	—	分離設備ダンマセミタセル漏えい検受皿	容器	AB	1	Q-2	既設	非安重	—	B/—	—	—	
279	再処理設備本体	分離施設	分離設備	—	—	分離設備クラン・ブルトゥムセミタセ ル漏えい検受皿	容器	AB	1	Q-2	既設	非安重	—	B/—	—	—	
280	再処理設備本体	分離施設	分離設備	—	—	溶解液中間貯槽セル漏えい検受皿	容器	AB	1	Q-2	既設	安重	—	S/—	—	—	
281	再処理設備本体	分離施設	分離設備	—	—	溶解液中間貯槽セル漏えい検受皿	容器	AB	1	Q-2	既設	安重	—	S/—	—	—	
282	再処理設備本体	分離施設	分離設備	—	—	抽出廃液供給槽	容器	AB	1	Q-2	改造	安重	常設SA	S, 1.2Ss/①, 1.2Ss	主：分離設備 従：代替安全冷却系 従：代替安全圧縮空気系 従：代替換気設備	—	
283	再処理設備本体	分離施設	分離設備	—	—	A702/A702S/分離建屋取合部漏えい検受 皿	容器	AB	1	Q-2	既設	非安重	—	B/—	—	—	
284	再処理設備本体	分離施設	分離設備	—	—	ＴＢＰ洗浄塔流量計測ポット	容器	AB	1	Q-2	改造	安重	常設SA	S, 1.2Ss/①, 1.2Ss	主：分離設備 従：代替安全冷却系	—	
285	再処理設備本体	分離施設	分離設備	—	—	第２洗浄塔流量計測ポット/第２洗浄塔 ユアリフトポンプパッファチューブ	容器	AB	1	Q-2	改造	安重	常設SA	S, 1.2Ss/①, 1.2Ss	主：分離設備 従：代替安全冷却系	—	
286	再処理設備本体	分離施設	分離設備	—	—	第２洗浄塔ユアリフトポンプ分離ポット	容器	AB	1	Q-2	既設	安重	—	S, 1.2Ss/—	—	—	
287	再処理設備本体	分離施設	分離設備	—	—	第２洗浄塔ユアリフトポンプ分離ポット	容器	AB	1	Q-2	既設	安重	—	S, 1.2Ss/—	—	—	
288	再処理設備本体	分離施設	分離設備	—	—	抽出塔流量計測ポット	容器	AB	1	Q-2	既設	安重	—	S, 1.2Ss/—	—	—	
289	再処理設備本体	分離施設	分離設備	—	—	抽出塔流量計測ポット	容器	AB	1	Q-2	既設	安重	—	S, 1.2Ss/—	—	—	
290	再処理設備本体	分離施設	分離設備	—	—	抽出塔ユアリフトポンプ分離ポット	容器	AB	1	Q-2	既設	安重	—	S, 1.2Ss/—	—	—	
291	再処理設備本体	分離施設	分離設備	—	—	抽出塔ユアリフトポンプ分離ポット	容器	AB	1	Q-2	既設	安重	—	S, 1.2Ss/—	—	—	
292	再処理設備本体	分離施設	分離設備	—	—	抽出塔ユアリフトポンプ分離ポット	容器	AB	1	Q-2	既設	安重	—	S, 1.2Ss/—	—	—	
293	再処理設備本体	分離施設	分離設備	—	—	抽出塔ユアリフトポンプ分離ポット	容器	AB	1	Q-2	既設	安重	—	S, 1.2Ss/—	—	—	
294	再処理設備本体	分離施設	分離設備	—	—	第１洗浄塔ユアリフトポンプ分離ポット	容器	AB	1	Q-2	既設	安重	—	S, 1.2Ss/—	—	—	
295	再処理設備本体	分離施設	分離設備	—	—	第１洗浄塔ユアリフトポンプ分離ポット	容器	AB	1	Q-2	既設	安重	—	S, 1.2Ss/—	—	—	
296	再処理設備本体	分離施設	分離設備	—	—	ＴＢＰ洗浄塔ユアリフトポンプ分離ポット	容器	AB	1	Q-2	既設	安重	—	S, 1.2Ss/—	—	—	
297	再処理設備本体	分離施設	分離設備	—	—	ＴＢＰ洗浄塔ユアリフトポンプ分離ポット	容器	AB	1	Q-2	既設	安重	—	S, 1.2Ss/—	—	—	
298	再処理設備本体	分離施設	分離設備	—	—	放射性配管分岐第２セル漏えい検受皿 スチームジェットポンプ	ポンプ	AB	2	Q-2	既設	安重	—	S/—	—	—	
299	再処理設備本体	分離施設	分離設備	—	—	溶解液中間貯槽セル漏えい検受皿 スチームジェットポンプ	ポンプ	AB	2	Q-2	既設	安重	—	S/—	—	—	
300	再処理設備本体	分離施設	分離設備	—	—	溶解液中間貯槽ポンプ	ポンプ	AB	2	Q-2	既設	安重	—	S, 1.2Ss/—	—	—	
301	再処理設備本体	分離施設	分離設備	—	—	溶解液供給槽セル漏えい検受皿 スチームジェットポンプ	ポンプ	AB	2	Q-2	既設	安重	—	S/—	—	—	

設工認申請対象機器の技術基準への適合性に係る整理

番号	施設区分		設備区分			機器名称	種類(主LM)	設置場所	数量	申請回	変更区分	DB区分	SA区分	耐震設計	兼用(主項)	共用(主項)	備考
226	再処理設備本体	分離施設	分離設備	—	—	放射性配管分岐第１セル漏えい検知盤	容器	AB	1	Ⅵ-2	既設	安重	—	S/—	—	—	
227	再処理設備本体	分離施設	分離設備	—	—	放射性配管分岐第１セル漏えい検知盤	容器	AB	1	Ⅵ-2	既設	安重	—	S/—	—	—	
228	再処理設備本体	分離施設	分離設備	—	—	放射性配管分岐第１セル漏えい検知盤	容器	AB	1	Ⅵ-2	既設	安重	常設SA	S/①, 1.2Ss	—	—	
229	再処理設備本体	分離施設	分離設備	—	—	放射性配管分岐第１セル漏えい検知盤	容器	AB	1	Ⅵ-2	既設	安重	—	S/—	—	—	
230	再処理設備本体	分離施設	分離設備	—	—	溶解液中間貯槽	容器	AB	1	Ⅵ-2	改造	安重	常設SA	S, 1.2Ss/①, 1.2Ss	主：分離設備 従：代替安全冷却水系 従：代替換気設備	—	
231	再処理設備本体	分離施設	分離設備	—	—	溶解液中間貯槽セル漏えい検知盤	容器	AB	1	Ⅵ-2	既設	安重	—	S/—	—	—	
232	再処理設備本体	分離施設	分離設備	—	—	溶解液供給槽	容器	AB	1	Ⅵ-2	改造	安重	常設SA	S, 1.2Ss/①, 1.2Ss	主：分離設備 従：代替安全冷却水系 従：代替換気設備	—	
233	再処理設備本体	分離施設	分離設備	—	—	溶解液供給槽セル漏えい検知盤	容器	AB	1	Ⅵ-2	既設	安重	—	S/—	—	—	
234	再処理設備本体	分離施設	分離設備	—	—	溶解液供給槽ダデオン	容器	AB	2	Ⅵ-2	既設	安重	—	S, 1.2Ss/—	—	—	
235	再処理設備本体	分離施設	分離設備	—	—	溶解液供給槽ダデオン クライミングポット	容器	AB	2	Ⅵ-2	既設	安重	—	S, 1.2Ss/—	—	—	
236	再処理設備本体	分離施設	分離設備	—	—	溶解液供給槽流量計測ポット	容器	AB	2	Ⅵ-2	既設	安重	—	S, 1.2Ss/—	—	—	
237	再処理設備本体	分離施設	分離設備	—	—	補助抽出廃液受槽	容器	AB	1	Ⅵ-2	既設	非安重	—	B-②, 1.2Ss/—	—	—	
238	再処理設備本体	分離施設	分離設備	—	—	抽出廃液受槽セル漏えい検知盤	容器	AB	1	Ⅵ-2	既設	安重	—	S/—	—	—	
239	再処理設備本体	分離施設	分離設備	—	—	抽出廃液受槽	容器	AB	1	Ⅵ-2	改造	安重	常設SA	S, 1.2Ss/①, 1.2Ss	主：分離設備 従：代替安全冷却水系 従：代替換気設備	—	
240	再処理設備本体	分離施設	分離設備	—	—	抽出廃液中間貯槽	容器	AB	1	Ⅵ-2	改造	安重	常設SA	S, 1.2Ss/①, 1.2Ss	主：分離設備 従：代替安全冷却水系 従：代替換気設備	—	
241	再処理設備本体	分離施設	分離設備	—	—	抽出廃液中間貯槽スチームジェットポンプ 漏えい検知ポット	容器	AB	1	Ⅵ-2	既設	安重	—	S/—	—	—	
242	再処理設備本体	分離施設	分離設備	—	—	抽出廃液供給槽	容器	AB	1	Ⅵ-2	改造	安重	常設SA	S, 1.2Ss/①, 1.2Ss	主：分離設備 従：代替安全冷却水系 従：代替換気設備	—	
243	再処理設備本体	分離施設	分離設備	—	—	抽出廃液供給槽セル漏えい検知盤	容器	AB	1	Ⅵ-2	既設	安重	—	S/—	—	—	
244	再処理設備本体	分離施設	分離設備	—	—	抽出槽	容器	AB	1	Ⅵ-2	既設	安重	—	S, 1.2Ss/—	—	—	
245	再処理設備本体	分離施設	分離設備	—	—	抽出塔セル漏えい検知盤	容器	AB	1	Ⅵ-2	既設	安重	—	S/—	—	—	
246	再処理設備本体	分離施設	分離設備	—	—	抽出塔流量計測ポット/抽出塔スプリト トポンプバックフューブ	容器	AB	1	Ⅵ-2	既設	安重	—	S, 1.2Ss/—	—	—	
247	再処理設備本体	分離施設	分離設備	—	—	TBP洗浄塔ユアジリトポンプ分離ポット	容器	AB	1	Ⅵ-2	既設	安重	—	S, 1.2Ss/—	—	—	
248	再処理設備本体	分離施設	分離設備	—	—	抽出塔ユアジリトポンプ分離ポット	容器	AB	1	Ⅵ-2	既設	安重	—	S, 1.2Ss/—	—	—	
249	再処理設備本体	分離施設	分離設備	—	—	第１洗浄塔	容器	AB	1	Ⅵ-2	既設	安重	—	S, 1.2Ss/—	—	—	
250	再処理設備本体	分離施設	分離設備	—	—	第１洗浄塔流量計測ポット/第１洗浄塔 ユアジリトポンプバックフューブ	容器	AB	1	Ⅵ-2	既設	安重	—	S, 1.2Ss/—	—	—	
251	再処理設備本体	分離施設	分離設備	—	—	TBP洗浄塔ユアジリトポンプ分離ポッ ト	容器	AB	1	Ⅵ-2	既設	安重	—	S, 1.2Ss/—	—	—	
252	再処理設備本体	分離施設	分離設備	—	—	第１洗浄塔ユアジリトポンプ分離ポット	容器	AB	1	Ⅵ-2	既設	安重	—	S, 1.2Ss/—	—	—	
253	再処理設備本体	分離施設	分離設備	—	—	第１洗浄塔振動採取ポット	容器	AB	1	Ⅵ-2	既設	安重	—	S, 1.2Ss/—	—	—	
254	再処理設備本体	分離施設	分離設備	—	—	TBP洗浄塔	容器	AB	1	Ⅵ-2	既設	安重	—	S, 1.2Ss/—	—	—	
255	再処理設備本体	分離施設	分離設備	—	—	TBP洗浄塔ユアジリトポンプ バックフューブ	容器	AB	1	Ⅵ-2	既設	安重	—	S, 1.2Ss/—	—	—	
256	再処理設備本体	分離施設	分離設備	—	—	TBP洗浄塔ユアジリトポンプ分離ポット	容器	AB	1	Ⅵ-2	既設	安重	—	S, 1.2Ss/—	—	—	
257	再処理設備本体	分離施設	分離設備	—	—	TBP洗浄塔流量計測ポット	容器	AB	1	Ⅵ-2	既設	安重	—	S, 1.2Ss/—	—	—	
258	再処理設備本体	分離施設	分離設備	—	—	第２洗浄塔	容器	AB	1	Ⅵ-2	既設	安重	—	S, 1.2Ss/—	—	—	
259	再処理設備本体	分離施設	分離設備	—	—	第２洗浄塔流量計測ポット	容器	AB	1	Ⅵ-2	既設	安重	—	S/—	—	—	
260	再処理設備本体	分離施設	分離設備	—	—	第１洗浄塔流量計測ポット	容器	AB	1	Ⅵ-2	既設	安重	—	S, 1.2Ss/—	—	—	
261	再処理設備本体	分離施設	分離設備	—	—	第２洗浄塔ユアジリトポンプ分離ポット	容器	AB	1	Ⅵ-2	既設	安重	—	S/—	—	—	
262	再処理設備本体	分離施設	分離設備	—	—	補助抽出器	容器	AB	1	Ⅵ-2	既設	安重	—	S/—	—	—	
263	再処理設備本体	分離施設	分離設備	—	—	補助抽出器サイホンポット	容器	AB	2	Ⅵ-2	既設	安重	—	S/—	—	—	
264	再処理設備本体	分離施設	分離設備	—	—	補助抽出器流量計測ポット/補助抽出器 ユアジリトポンプバックフューブ	容器	AB	1	Ⅵ-2	既設	安重	—	S/—	—	—	
265	再処理設備本体	分離施設	分離設備	—	—	補助抽出器ユアジリトポンプ分離ポット	容器	AB	1	Ⅵ-2	既設	安重	—	B-②, 1.2Ss/—	—	—	
266	再処理設備本体	分離施設	分離設備	—	—	TBP洗浄器	容器	AB	1	Ⅵ-2	既設	安重	—	S/—	—	—	
267	再処理設備本体	分離施設	分離設備	—	—	TBP洗浄器サイホンポット	容器	AB	1	Ⅵ-2	既設	安重	—	S/—	—	—	
268	再処理設備本体	分離施設	分離設備	—	—	第１一時貯留処理槽シール槽	容器	AB	1	Ⅵ-2	既設	安重	—	S, 1.2Ss/—	—	—	
269	再処理設備本体	分離施設	分離設備	—	—	予備第２クラン・ブルトゥウムセミク 第２ユアジリトポンプ分離ポット	容器	AB	1	Ⅵ-2	既設	安重	—	S/—	—	—	
270	再処理設備本体	分離施設	分離設備	—	—	予備ガンマセミク第１ユアジリトポンプ 分離ポット	容器	AB	1	Ⅵ-2	既設	安重	—	S/—	—	—	
271	再処理設備本体	分離施設	分離設備	—	—	予備ガンマセミク第２ユアジリトポンプ 分離ポット	容器	AB	1	Ⅵ-2	既設	安重	—	S/—	—	—	
272	再処理設備本体	分離施設	分離設備	—	—	予備ガンマセミクダイホン 分離ポット	容器	AB	1	Ⅵ-2	既設	安重	—	S/—	—	—	
273	再処理設備本体	分離施設	分離設備	—	—	予備抽出塔ユアジリトポンプ 分離ポット	容器	AB	1	Ⅵ-2	既設	安重	—	S/—	—	—	
274	再処理設備本体	分離施設	分離設備	—	—	補助抽出器予備ユアジリトポンプ 分離ポット	容器	AB	1	Ⅵ-2	既設	安重	—	B-②, 1.2Ss/—	—	—	
275	再処理設備本体	分離施設	分離設備	—	—	溶解液供給槽予備ダデオン クライミングポット	容器	AB	2	Ⅵ-2	既設	安重	—	S, 1.2Ss/—	—	—	
276	再処理設備本体	分離施設	分離設備	—	—	溶解液供給槽予備流量計測ポット	容器	AB	2	Ⅵ-2	既設	安重	—	S, 1.2Ss/—	—	—	
277	再処理設備本体	分離施設	分離設備	—	—	溶解液供給槽予備ダデオン	容器	AB	2	Ⅵ-2	既設	安重	—	S, 1.2Ss/—	—	—	
278	再処理設備本体	分離施設	分離設備	—	—	分離設備ガンマセミクセル漏えい検知盤	容器	AB	1	Ⅵ-2	既設	非安重	—	S/—	—	—	
279	再処理設備本体	分離施設	分離設備	—	—	分離設備ウラン・プルトゥウムセミクセ ル漏えい検知盤	容器	AB	1	Ⅵ-2	既設	非安重	—	S/—	—	—	
280	再処理設備本体	分離施設	分離設備	—	—	溶解液中間貯槽セル漏えい検知盤	容器	AB	1	Ⅵ-2	既設	安重	—	S/—	—	—	
281	再処理設備本体	分離施設	分離設備	—	—	溶解液中間貯槽セル漏えい検知盤	容器	AB	1	Ⅵ-2	既設	安重	—	S/—	—	—	
282	再処理設備本体	分離施設	分離設備	—	—	抽出廃液供給槽	容器	AB	1	Ⅵ-2	改造	安重	常設SA	S, 1.2Ss/①, 1.2Ss	主：分離設備 従：代替安全冷却水系 従：代替換気設備	—	
283	再処理設備本体	分離施設	分離設備	—	—	A70ℓ/A702ℓ/分離建屋取合抗漏えい検知 盤	容器	AB	1	Ⅵ-2	既設	非安重	—	S/—	—	—	
284	再処理設備本体	分離施設	分離設備	—	—	TBP洗浄塔流量計測ポット	容器	AB	1	Ⅵ-2	改造	常設SA	S, 1.2Ss/①, 1.2Ss	主：分離設備 従：代替安全冷却水系	—	
285	再処理設備本体	分離施設	分離設備	—	—	第２洗浄塔流量計測ポット/第２洗浄塔 ユアジリトポンプバックフューブ	容器	AB	1	Ⅵ-2	改造	常設SA	S, 1.2Ss/①, 1.2Ss	主：分離設備 従：代替安全冷却水系	—	
286	再処理設備本体	分離施設	分離設備	—	—	第２洗浄塔ユアジリトポンプ分離ポット	容器	AB	1	Ⅵ-2	既設	安重	—	S, 1.2Ss/—	—	—	
287	再処理設備本体	分離施設	分離設備	—	—	第２洗浄塔ユアジリトポンプ分離ポット	容器	AB	1	Ⅵ-2	既設	安重	—	S, 1.2Ss/—	—	—	
288	再処理設備本体	分離施設	分離設備	—	—	抽出塔流量計測ポット	容器	AB	1	Ⅵ-2	既設	安重	—	S, 1.2Ss/—	—	—	
289	再処理設備本体	分離施設	分離設備	—	—	抽出塔流量計測ポット	容器	AB	1	Ⅵ-2	既設	安重	—	S, 1.2Ss/—	—	—	
290	再処理設備本体	分離施設	分離設備	—	—	抽出塔ユアジリトポンプ分離ポット	容器	AB	1	Ⅵ-2	既設	安重	—	S, 1.2Ss/—	—	—	
291	再処理設備本体	分離施設	分離設備	—	—	抽出塔ユアジリトポンプ分離ポット	容器	AB	1	Ⅵ-2	既設	安重	—	S, 1.2Ss/—	—	—	
292	再処理設備本体	分離施設	分離設備	—	—	抽出塔ユアジリトポンプ分離ポット	容器	AB	1	Ⅵ-2	既設	安重	—	S, 1.2Ss/—	—	—	
293	再処理設備本体	分離施設	分離設備	—	—	抽出塔ユアジリトポンプ分離ポット	容器	AB	1	Ⅵ-2	既設	安重	—	S, 1.2Ss/—	—	—	
294	再処理設備本体	分離施設	分離設備	—	—	第１洗浄塔ユアジリトポンプ分離ポット	容器	AB	1	Ⅵ-2	既設	安重	—	S, 1.2Ss/—	—	—	
295	再処理設備本体	分離施設	分離設備	—	—	第１洗浄塔ユアジリトポンプ分離ポット	容器	AB	1	Ⅵ-2	既設	安重	—	S, 1.2Ss/—	—	—	
296	再処理設備本体	分離施設	分離設備	—	—	TBP洗浄塔ユアジリトポンプ分離ポッ ト	容器	AB	1	Ⅵ-2	既設	安重	—	S, 1.2Ss/—	—	—	
297	再処理設備本体	分離施設	分離設備	—	—	TBP洗浄塔ユアジリトポンプ分離ポッ ト	容器	AB	1	Ⅵ-2	既設	安重	—	S, 1.2Ss/—	—	—	
298	再処理設備本体	分離施設	分離設備	—	—	放射性配管分岐第２セル漏えい検知盤 スチームジェットポンプ	ポンプ	AB	2	Ⅵ-2	既設	安重	—	S/—	—	—	
299	再処理設備本体	分離施設	分離設備	—	—	溶解液中間貯槽セル漏えい検知盤 スチームジェットポンプ	ポンプ	AB	2	Ⅵ-2	既設	安重	—	S/—	—	—	
300	再処理設備本体	分離施設	分離設備	—	—	溶解液中間貯槽ポンプ	ポンプ	AB	2	Ⅵ-2	既設	安重	—	S, 1.2Ss/—	—	—	
301	再処理設備本体	分離施設	分離設備	—	—	溶解液供給槽セル漏えい検知盤 スチームジェットポンプ	ポンプ	AB	2	Ⅵ-2	既設	安重	—	S/—	—	—	

番号	施設区分		設備区分			機器名称	機種（注16）	設置場所	数量	申請回	変更区分	DB区分	SA区分	耐震設計	兼用（主電）	共用（主電）	備考	第四十五条第1項	第四十六条第1項	第四十七条第1項	第四十七条第2項	第四十七条第3項	第四十八条第1項	第四十九条第1項	第四十九条第2項	第五十条第1項第一号	第五十条第1項第二号	第五十条第1項第三号	第五十条第2項	第五十一条第1項
226	再処理設備本体	分離施設	分離設備	—	—	放射性配管分岐第１セル漏えい液受盆	容器	AB	1	②-2	既設	安重	—	S/—	—	—		—	—	—	—	—	—	—	—	—	—	—	—	—
227	再処理設備本体	分離施設	分離設備	—	—	放射性配管分岐第１セル漏えい液受盆	容器	AB	1	②-2	既設	安重	—	S/—	—	—		—	—	—	—	—	—	—	—	—	—	—	—	—
228	再処理設備本体	分離施設	分離設備	—	—	放射性配管分岐第１セル漏えい液受盆	容器	AB	1	②-2	既設	安重	常設SA	S/(S)，1.25s	主：分離設備 従：代替安全圧縮空気系 従：代替安全冷却水系 従：代替換気設備	—		—	—	—	—	—	—	—	—	—	—	—	—	—
229	再処理設備本体	分離施設	分離設備	—	—	放射性配管分岐第１セル漏えい液受盆	容器	AB	1	②-2	既設	安重	—	S/—	—	—		—	—	—	—	—	—	—	—	—	—	—	—	—
230	再処理設備本体	分離施設	分離設備	—	—	溶解液中間貯槽	容器	AB	1	②-2	改造	安重	常設SA	S，1.25s/(S)，1.25s	主：分離設備 従：代替安全圧縮空気系 従：代替安全冷却水系 従：代替換気設備	—		—	—	—	—	—	—	—	—	—	—	—	—	—
231	再処理設備本体	分離施設	分離設備	—	—	溶解液中間貯槽セル漏えい液受盆	容器	AB	1	②-2	既設	安重	—	S/—	—	—		—	—	—	—	—	—	—	—	—	—	—	—	—
232	再処理設備本体	分離施設	分離設備	—	—	溶解液供給槽	容器	AB	1	②-2	改造	安重	常設SA	S，1.25s/(S)，1.25s	主：分離設備 従：代替安全圧縮空気系 従：代替安全冷却水系 従：代替換気設備	—		—	—	—	—	—	—	—	—	—	—	—	—	—
233	再処理設備本体	分離施設	分離設備	—	—	溶解液供給槽セル漏えい液受盆	容器	AB	1	②-2	既設	安重	—	S/—	—	—		—	—	—	—	—	—	—	—	—	—	—	—	—
234	再処理設備本体	分離施設	分離設備	—	—	溶解液供給槽ゲデオン	容器	AB	2	②-2	既設	安重	—	S，1.25s/—	—	—		—	—	—	—	—	—	—	—	—	—	—	—	—
235	再処理設備本体	分離施設	分離設備	—	—	溶解液供給槽ゲデオン ブライミングポット	容器	AB	2	②-2	既設	安重	—	S，1.25s/—	—	—		—	—	—	—	—	—	—	—	—	—	—	—	—
236	再処理設備本体	分離施設	分離設備	—	—	溶解液供給槽流量計測ポット	容器	AB	2	②-2	既設	安重	—	S，1.25s/—	—	—		—	—	—	—	—	—	—	—	—	—	—	—	—
237	再処理設備本体	分離施設	分離設備	—	—	補助抽出廃液受槽	容器	AB	1	②-2	既設	非安重	—	B-2，1.25s/—	—	—		—	—	—	—	—	—	—	—	—	—	—	—	—
238	再処理設備本体	分離施設	分離設備	—	—	抽出廃液受槽セル漏えい液受盆	容器	AB	1	②-2	既設	安重	—	S/—	—	—		—	—	—	—	—	—	—	—	—	—	—	—	—
239	再処理設備本体	分離施設	分離設備	—	—	抽出廃液受槽	容器	AB	1	②-2	改造	安重	常設SA	S，1.25s/(S)，1.25s	主：分離設備 従：代替安全圧縮空気系 従：代替安全冷却水系 従：代替換気設備	—		—	—	—	—	—	—	—	—	—	—	—	—	—
240	再処理設備本体	分離施設	分離設備	—	—	抽出廃液中間貯槽	容器	AB	1	②-2	改造	安重	常設SA	S，1.25s/(S)，1.25s	主：分離設備 従：代替安全圧縮空気系 従：代替安全冷却水系 従：代替換気設備	—		—	—	—	—	—	—	—	—	—	—	—	—	—
241	再処理設備本体	分離施設	分離設備	—	—	抽出廃液中間貯槽スチームジェットポンプ 漏えい液検知ポット	容器	AB	1	②-2	既設	安重	—	B/—	—	—		—	—	—	—	—	—	—	—	—	—	—	—	—
242	再処理設備本体	分離施設	分離設備	—	—	抽出廃液供給槽	容器	AB	1	②-2	改造	安重	常設SA	S，1.25s/(S)，1.25s	主：分離設備 従：代替安全圧縮空気系 従：代替安全冷却水系 従：代替換気設備	—		—	—	—	—	—	—	—	—	—	—	—	—	—
243	再処理設備本体	分離施設	分離設備	—	—	抽出廃液供給槽セル漏えい液受盆	容器	AB	1	②-2	既設	安重	—	S/—	—	—		—	—	—	—	—	—	—	—	—	—	—	—	—
244	再処理設備本体	分離施設	分離設備	—	—	抽出塔	容器	AB	1	②-2	既設	安重	—	S，1.25s/—	—	—		—	—	—	—	—	—	—	—	—	—	—	—	—
245	再処理設備本体	分離施設	分離設備	—	—	抽出塔セル漏えい液受盆	容器	AB	1	②-2	既設	安重	—	S/—	—	—		—	—	—	—	—	—	—	—	—	—	—	—	—
246	再処理設備本体	分離施設	分離設備	—	—	抽出塔流量計測ポット/抽出塔エアリフトポンプバッファチューブ	容器	AB	1	②-2	既設	安重	—	S，1.25s/—	—	—		—	—	—	—	—	—	—	—	—	—	—	—	—
247	再処理設備本体	分離施設	分離設備	—	—	ＴＢＰ洗浄塔エアリフトポンプ分離ポット	容器	AB	1	②-2	既設	安重	—	S，1.25s/—	—	—		—	—	—	—	—	—	—	—	—	—	—	—	—
248	再処理設備本体	分離施設	分離設備	—	—	抽出塔エアリフトポンプ分離ポット	容器	AB	1	②-2	既設	安重	—	S，1.25s/—	—	—		—	—	—	—	—	—	—	—	—	—	—	—	—
249	再処理設備本体	分離施設	分離設備	—	—	第１洗浄塔	容器	AB	1	②-2	既設	安重	—	S，1.25s/—	—	—		—	—	—	—	—	—	—	—	—	—	—	—	—
250	再処理設備本体	分離施設	分離設備	—	—	第１洗浄塔流量計測ポット/第１洗浄塔エアリフトポンプバッファチューブ	容器	AB	1	②-2	既設	安重	—	S，1.25s/—	—	—		—	—	—	—	—	—	—	—	—	—	—	—	—
251	再処理設備本体	分離施設	分離設備	—	—	ＴＢＰ洗浄塔エアリフトポンプ分離ポット	容器	AB	1	②-2	既設	安重	—	S，1.25s/—	—	—		—	—	—	—	—	—	—	—	—	—	—	—	—
252	再処理設備本体	分離施設	分離設備	—	—	第１洗浄塔エアリフトポンプ分離ポット	容器	AB	1	②-2	既設	安重	—	S，1.25s/—	—	—		—	—	—	—	—	—	—	—	—	—	—	—	—
253	再処理設備本体	分離施設	分離設備	—	—	第１洗浄塔溶液採取ポット	容器	AB	1	②-2	既設	安重	—	S，1.25s/—	—	—		—	—	—	—	—	—	—	—	—	—	—	—	—
254	再処理設備本体	分離施設	分離設備	—	—	ＴＢＰ洗浄塔	容器	AB	1	②-2	既設	安重	—	S，1.25s/—	—	—		—	—	—	—	—	—	—	—	—	—	—	—	—
255	再処理設備本体	分離施設	分離設備	—	—	ＴＢＰ洗浄塔エアリフトポンプ バッファチューブ	容器	AB	1	②-2	既設	安重	—	S，1.25s/—	—	—		—	—	—	—	—	—	—	—	—	—	—	—	—
256	再処理設備本体	分離施設	分離設備	—	—	ＴＢＰ洗浄塔エアリフトポンプ分離ポット	容器	AB	1	②-2	既設	安重	—	S，1.25s/—	—	—		—	—	—	—	—	—	—	—	—	—	—	—	—
257	再処理設備本体	分離施設	分離設備	—	—	ＴＢＰ洗浄塔流量計測ポット	容器	AB	1	②-2	既設	安重	—	S，1.25s/—	—	—		—	—	—	—	—	—	—	—	—	—	—	—	—
258	再処理設備本体	分離施設	分離設備	—	—	第２洗浄塔	容器	AB	1	②-2	既設	安重	—	S，1.25s/—	—	—		—	—	—	—	—	—	—	—	—	—	—	—	—
259	再処理設備本体	分離施設	分離設備	—	—	第２洗浄塔流量計測ポット	容器	AB	1	②-2	既設	安重	—	B/—	—	—		—	—	—	—	—	—	—	—	—	—	—	—	—
260	再処理設備本体	分離施設	分離設備	—	—	第１洗浄塔流量計測ポット	容器	AB	1	②-2	既設	安重	—	S，1.25s/—	—	—		—	—	—	—	—	—	—	—	—	—	—	—	—
261	再処理設備本体	分離施設	分離設備	—	—	第２洗浄塔エアリフトポンプ分離ポット	容器	AB	1	②-2	既設	安重	—	B/—	—	—		—	—	—	—	—	—	—	—	—	—	—	—	—
262	再処理設備本体	分離施設	分離設備	—	—	補助抽出器	容器	AB	1	②-2	既設	安重	—	B/—	—	—		—	—	—	—	—	—	—	—	—	—	—	—	—
263	再処理設備本体	分離施設	分離設備	—	—	補助抽出器サイホンポット	容器	AB	2	②-2	既設	安重	—	B/—	—	—		—	—	—	—	—	—	—	—	—	—	—	—	—
264	再処理設備本体	分離施設	分離設備	—	—	補助抽出器流量計測ポット/補助抽出器エアリフトポンプバッファチューブ	容器	AB	1	②-2	既設	安重	—	B/—	—	—		—	—	—	—	—	—	—	—	—	—	—	—	—
265	再処理設備本体	分離施設	分離設備	—	—	補助抽出器エアリフトポンプ分離ポット	容器	AB	1	②-2	既設	安重	—	B-2，1.25s/—	—	—		—	—	—	—	—	—	—	—	—	—	—	—	—
266	再処理設備本体	分離施設	分離設備	—	—	ＴＢＰ洗浄器	容器	AB	1	②-2	既設	安重	—	B/—	—	—		—	—	—	—	—	—	—	—	—	—	—	—	—
267	再処理設備本体	分離施設	分離設備	—	—	ＴＢＰ洗浄器サイホンポット	容器	AB	1	②-2	既設	安重	—	B/—	—	—		—	—	—	—	—	—	—	—	—	—	—	—	—
268	再処理設備本体	分離施設	分離設備	—	—	第１一時貯留処理槽シール槽	容器	AB	1	②-2	既設	安重	—	S，1.25s/—	—	—		—	—	—	—	—	—	—	—	—	—	—	—	—
269	再処理設備本体	分離施設	分離設備	—	—	予備第２クラン・プルトニウムモニタ第２エアリフトポンプ分離ポット	容器	AB	1	②-2	既設	安重	—	B/—	—	—		—	—	—	—	—	—	—	—	—	—	—	—	—
270	再処理設備本体	分離施設	分離設備	—	—	予備ガンマモニタ第１エアリフトポンプ分離ポット	容器	AB	1	②-2	既設	安重	—	B/—	—	—		—	—	—	—	—	—	—	—	—	—	—	—	—
271	再処理設備本体	分離施設	分離設備	—	—	予備ガンマモニタ第２エアリフトポンプ分離ポット	容器	AB	1	②-2	既設	安重	—	B/—	—	—		—	—	—	—	—	—	—	—	—	—	—	—	—
272	再処理設備本体	分離施設	分離設備	—	—	予備ガンマモニタサイホン 分離ポット	容器	AB	1	②-2	既設	安重	—	B/—	—	—		—	—	—	—	—	—	—	—	—	—	—	—	—
273	再処理設備本体	分離施設	分離設備	—	—	予備抽出塔エアリフトポンプ 分離ポット	容器	AB	1	②-2	既設	安重	—	S/—	—	—		—	—	—	—	—	—	—	—	—	—	—	—	—
274	再処理設備本体	分離施設	分離設備	—	—	補助抽出器予備エアリフトポンプ 分離ポット	容器	AB	1	②-2	既設	安重	—	B-2，1.25s/—	—	—		—	—	—	—	—	—	—	—	—	—	—	—	—
275	再処理設備本体	分離施設	分離設備	—	—	溶解液供給槽予備ゲデオン ブライミングポット	容器	AB	2	②-2	既設	安重	—	S，1.25s/—	—	—		—	—	—	—	—	—	—	—	—	—	—	—	—
276	再処理設備本体	分離施設	分離設備	—	—	溶解液供給槽予備流量計測ポット	容器	AB	2	②-2	既設	安重	—	S，1.25s/—	—	—		—	—	—	—	—	—	—	—	—	—	—	—	—
277	再処理設備本体	分離施設	分離設備	—	—	溶解液供給槽予備ゲデオン	容器	AB	2	②-2	既設	安重	—	S，1.25s/—	—	—		—	—	—	—	—	—	—	—	—	—	—	—	—
278	再処理設備本体	分離施設	分離設備	—	—	分離設備ガンマモニタセル漏えい液受盆	容器	AB	1	②-2	既設	非安重	—	B/—	—	—		—	—	—	—	—	—	—	—	—	—	—	—	—
279	再処理設備本体	分離施設	分離設備	—	—	分離設備クラン・プルトニウムモニタセル漏えい液受盆	容器	AB	1	②-2	既設	非安重	—	B/—	—	—		—	—	—	—	—	—	—	—	—	—	—	—	—
280	再処理設備本体	分離施設	分離設備	—	—	溶解液中間貯槽セル漏えい液受盆	容器	AB	1	②-2	既設	安重	—	S/—	—	—		—	—	—	—	—	—	—	—	—	—	—	—	—
281	再処理設備本体	分離施設	分離設備	—	—	溶解液中間貯槽セル漏えい液受盆	容器	AB	1	②-2	既設	安重	—	S/—	—	—		—	—	—	—	—	—	—	—	—	—	—	—	—
282	再処理設備本体	分離施設	分離設備	—	—	抽出廃液供給槽	容器	AB	1	②-2	改造	安重	常設SA	S，1.25s/(S)，1.25s	主：分離設備 従：代替安全圧縮空気系 従：代替安全冷却水系 従：代替換気設備	—		—	—	—	—	—	—	—	—	—	—	—	—	—
283	再処理設備本体	分離施設	分離設備	—	—	A392/A392N/分離槽規格合部漏えい液受盆	容器	AB	1	②-2	既設	非安重	—	B/—	—	—		—	—	—	—	—	—	—	—	—	—	—	—	—
284	再処理設備本体	分離施設	分離設備	—	—	ＴＢＰ洗浄塔流量計測ポット	容器	AB	1	②-2	改造	安重	常設SA	S，1.25s/(S)，1.25s	主：分離設備 従：代替安全冷却水系	—		—	—	—	—	—	—	—	—	—	—	—	—	—
285	再処理設備本体	分離施設	分離設備	—	—	第２洗浄塔流量計測ポット/第２洗浄塔エアリフトポンプバッファチューブ	容器	AB	1	②-2	改造	安重	常設SA	S，1.25s/(S)，1.25s	主：分離設備 従：代替安全冷却水系	—		—	—	—	—	—	—	—	—	—	—	—	—	—
286	再処理設備本体	分離施設	分離設備	—	—	第２洗浄塔エアリフトポンプ分離ポット	容器	AB	1	②-2	既設	安重	—	S，1.25s/—	—	—		—	—	—	—	—	—	—	—	—	—	—	—	—
287	再処理設備本体	分離施設	分離設備	—	—	第２洗浄塔エアリフトポンプ分離ポット	容器	AB	1	②-2	既設	安重	—	S，1.25s/—	—	—		—	—	—	—	—	—	—	—	—	—	—	—	—
288	再処理設備本体	分離施設	分離設備	—	—	抽出塔流量計測ポット	容器	AB	1	②-2	既設	安重	—	S，1.25s/—	—	—		—	—	—	—	—	—	—	—	—	—	—	—	—
289	再処理設備本体	分離施設	分離設備	—	—	抽出塔流量計測ポット	容器	AB	1	②-2	既設	安重	—	S，1.25s/—	—	—		—	—	—	—	—	—	—	—	—	—	—	—	—
290	再処理設備本体	分離施設	分離設備	—	—	抽出塔エアリフトポンプ分離ポット	容器	AB	1	②-2	既設	安重	—	S，1.25s/—	—	—		—	—	—	—	—	—	—	—	—	—	—	—	—
291	再処理設備本体	分離施設	分離設備	—	—	抽出塔エアリフトポンプ分離ポット	容器	AB	1	②-2	既設	安重	—	S，1.25s/—	—	—		—	—	—	—	—	—	—	—	—	—	—	—	—
292	再処理設備本体	分離施設	分離設備	—	—	抽出塔エアリフトポンプ分離ポット	容器	AB	1	②-2	既設	安重	—	S，1.25s/—	—	—		—	—	—	—	—	—	—	—	—	—	—	—	—
293	再処理設備本体	分離施設	分離設備	—	—	抽出塔エアリフトポンプ分離ポット	容器	AB	1	②-2	既設	安重	—	S，1.25s/—	—	—		—	—	—	—	—	—	—	—	—	—	—	—	—
294	再処理設備本体	分離施設	分離設備	—	—	第１洗浄塔エアリフトポンプ分離ポット	容器	AB	1	②-2	既設	安重	—	S，1.25s/—	—	—		—	—	—	—	—	—	—	—	—	—	—	—	—
295	再処理設備本体	分離施設	分離設備	—	—	第１洗浄塔エアリフトポンプ分離ポット	容器	AB	1	②-2	既設	安重	—	S，1.25s/—	—	—		—	—	—	—	—	—	—	—	—	—	—	—	—
296	再処理設備本体	分離施設	分離設備	—	—	ＴＢＰ洗浄塔エアリフトポンプ分離ポット	容器	AB	1	②-2	既設	安重	—	S，1.25s/—	—	—		—	—	—	—	—	—	—	—	—	—	—	—	—
297	再処理設備本体	分離施設	分離設備	—	—	ＴＢＰ洗浄塔エアリフトポンプ分離ポット	容器	AB	1	②-2	既設	安重	—	S，1.25s/—	—	—		—	—	—	—	—	—	—	—	—	—	—	—	—
298	再処理設備本体	分離施設	分離設備	—	—	放射性配管分岐第２セル漏えい液受盆 スチームジェットポンプ	ポンプ	AB	2	②-2	既設	安重	—	S/—	—	—		—	—	—	—	—	—	—	—	—	—	—	—	—
299	再処理設備本体	分離施設	分離設備	—	—	溶解液中間貯槽セル漏えい液受盆 スチームジェットポンプ	ポンプ	AB	2	②-2	既設	安重	—	S/—	—	—		—	—	—	—	—	—	—	—	—	—	—	—	—
300	再処理設備本体	分離施設	分離設備	—	—	溶解液中間貯槽ポンプ	ポンプ	AB	2	②-2	既設	安重	—	S，1.25s/—	—	—		—	—	—	—	—	—	—	—	—	—	—	—	—
301	再処理設備本体	分離施設	分離設備	—	—	溶解液供給槽セル漏えい液受盆 スチームジェットポンプ	ポンプ	AB	2	②-2	既設	安重	—	S/—	—	—		—	—	—	—	—	—	—	—	—	—	—	—	—

設工認申請対象機器の技術基準への適合性に係る整理

番号	施設区分		設備区分			機器名称	種類(主)(AS)	設置場所	数量	申請区	変更区分	DB区分	SA区分	耐震設計	兼用(主従)	共用(主従)	備考
302	再処理設備本体	分離施設	分配設備	—	—	抽出廃液受槽セル漏えい液受並スチームジェットポンプ	ポンプ	AB	2	Q-2	既設	安重	—	S/—	—	—	
303	再処理設備本体	分離施設	分配設備	—	—	抽出廃液供給槽セル漏えい液受並スチームジェットポンプ	ポンプ	AB	2	Q-2	既設	安重	—	S/—	—	—	
304	再処理設備本体	分離施設	分離設備	—	—	抽出塔セル漏えい液受並スチームジェットポンプ	ポンプ	AB	2	Q-2	既設	安重	—	S/—	—	—	
305	再処理設備本体	分離施設	分離設備	—	—	主配管（溶液保持系）	主配管	AB	一式	Q-2	既設	安重/非安重	—	C/— B/— S, 1, 2Bs/—	—	—	適用1：クラン及びブルトニウムを含む溶液 適用2：抽出廃液等
306	再処理設備本体	分離施設	分離設備	—	—	主配管（漏えい液回収系）	主配管	AB	一式	Q-2	既設	安重	—	S/—	—	—	適用：蒸気
307	再処理設備本体	分離施設	分離設備	—	—	主配管（漏えい液回収系）	主配管	AB	一式	Q-2	既設	安重	—	S/—	—	—	適用1：クラン及びブルトニウムを含む溶液 適用2：抽出廃液
308	再処理設備本体	分離施設	分離設備	—	—	主配管（漏えい液回収系，貯槽等注水系）	主配管	AB	一式	Q-2	改造	安重	常設SA	S/(S), 1, 2Bs	主：分離設備 従：代替安全冷却水系	—	適用1：クラン及びブルトニウムを含む溶液 適用2：抽出廃液 適用3：冷却水 適用4：汽水
309	再処理設備本体	分離施設	分離設備	—	—	主配管（供給槽冷却系，再処理設備本体用，内部ループ通水系，冷却コイル等通水系）	主配管	AB	一式	Q-2	既設	安重	常設SA	S/(S), 1, 2Bs	主：分離設備 従：代替安全冷却水系	—	適用1：冷却水 適用2：汽水
310	再処理設備本体	分離施設	分離設備	—	—	主配管（溶液保持系，貯槽等注水系）	主配管	AB	一式	Q-2	改造	安重	常設SA	S, 1, 2Bs/(S), 1, 2Bs	主：分離設備 従：代替安全冷却水系	—	適用1：抽出廃液 適用2：冷却水 適用3：汽水
311	再処理設備本体	分離施設	分離設備	—	—	主配管（水素掃気系）	主配管	AB	一式	Q-2	既設	安重	—	S/—	—	—	適用：圧縮空気
312	再処理設備本体	分離施設	分離設備	—	—	主配管（水素掃気系，水然防止掃気系）	主配管	AB	一式	Q-2	改造	安重	常設SA	S/(S), 1, 2Bs	主：分離設備 従：代替安全冷却水系	—	適用：圧縮空気
313	再処理設備本体	分離施設	分離設備	—	—	主配管（溶液保持系，蒸ガス処理系）	主配管	AB	一式	Q-2	既設	安重	—	S/—	—	—	適用：蒸ガス
314	再処理設備本体	分離施設	分離設備	—	—	主配管（漏えい拡大防止系）	主配管	AB	一式	Q-2	既設	非安重	—	B/—	—	—	適用：低レベル廃液
315	再処理設備本体	分離施設	分離設備	—	—	主配管（供給槽冷却系，再処理設備本体用，内部ループ通水系）	主配管	AB	一式	Q-2	改造	安重	常設SA	S/(S), 1, 2Bs	主：分離設備 従：代替安全冷却水系	—	適用1：冷却水 適用2：汽水
316	再処理設備本体	分離施設	分離設備	—	—	主配管（漏えい液回収系）	主配管	AB	一式	Q-2	既設	安重	—	S/—	—	—	適用：硝酸
317	再処理設備本体	分離施設	分離設備	—	—	主配管（漏えい液回収系）	主配管	AB	一式	Q-2	既設	安重	—	S/—	—	—	適用1：クラン及びブルトニウムを含む溶液 適用2：抽出廃液等
318	再処理設備本体	分離施設	分離設備	—	—	主要[redacted]	—	AB	2	Q-2	既設	非安重	—	C/—	—	—	D B区分：安重から非安重へ変更
319	再処理設備本体	分離施設	分離設備	—	—	主要[redacted]	—	AB	2	Q-2	既設	非安重	—	C/—	—	—	D B区分：安重から非安重へ変更
320	再処理設備本体	分離施設	分離設備	—	—	主要[redacted]	—	AB	2	Q-2	既設	非安重	—	C/—	—	—	D B区分：安重から非安重へ変更
321	再処理設備本体	分離施設	分離設備	—	—	主要[redacted]	—	AB	2	Q-2	既設	非安重	—	C/—	—	—	D B区分：安重から非安重へ変更
322	再処理設備本体	分離施設	分離設備	—	—	主要[redacted]	—	AB	2	Q-2	既設	非安重	—	C/—	—	—	D B区分：安重から非安重へ変更
323	再処理設備本体	分離施設	分離設備	—	—	主要[redacted]	—	AB	2	Q-2	既設	非安重	—	C/—	—	—	D B区分：安重から非安重へ変更
324	再処理設備本体	分離施設	分離設備	—	—	抽出塔パルセータグローブボックス	—	AB	1	Q-2	既設	非安重	—	B/—	—	—	
325	再処理設備本体	分離施設	分離設備	—	—	第1洗浄塔パルセータグローブボックス	—	AB	1	Q-2	既設	非安重	—	B/—	—	—	
326	再処理設備本体	分離施設	分離設備	—	—	第2洗浄塔パルセータグローブボックス	—	AB	1	Q-2	既設	非安重	—	B/—	—	—	
327	再処理設備本体	分離施設	分離設備	—	—	TBP洗浄塔パルセータグローブボックス	—	AB	1	Q-2	既設	非安重	—	B/—	—	—	
328	再処理設備本体	分離施設	分配設備	—	—	第2アルファセンタ第2ユアリフトポンプ分離ポット	容器	AB	1	Q-2	既設	安重	—	B/—	—	—	
329	再処理設備本体	分離施設	分配設備	—	—	第2アルファセンタサイホン分離ポット	容器	AB	1	Q-2	既設	安重	—	B-2, 1, 2Bs/—	—	—	
330	再処理設備本体	分離施設	分配設備	—	—	第2アルファセンタ第1ユアリフトポンプ分離ポット	容器	AB	1	Q-2	既設	安重	—	B-2/—	—	—	
331	再処理設備本体	分離施設	分配設備	—	—	第2アルファセンタサイホンフライミングポット	容器	AB	1	Q-2	既設	安重	—	B-2, 1, 2Bs/—	—	—	
332	再処理設備本体	分離施設	分配設備	—	—	第2アルファセンタ流量計測ポット	容器	AB	1	Q-2	既設	安重	—	B-2, 1, 2Bs/—	—	—	
333	再処理設備本体	分離施設	分配設備	—	—	第2アルファセンタ計測ポット	容器	AB	1	Q-2	既設	安重	—	B/—	—	—	
334	再処理設備本体	分離施設	分配設備	—	—	第1アルファセンタ第1ユアリフトポンプ分離ポット	容器	AB	1	Q-2	既設	非安重	—	B/—	—	—	
335	再処理設備本体	分離施設	分配設備	—	—	第1アルファセンタ第2ユアリフトポンプ分離ポット	容器	AB	1	Q-2	既設	非安重	—	B/—	—	—	
336	再処理設備本体	分離施設	分配設備	—	—	第1アルファセンタサイホン分離ポット	容器	AB	1	Q-2	既設	非安重	—	B/—	—	—	
337	再処理設備本体	分離施設	分配設備	—	—	第1アルファセンタ第2ユアリフトポンプ分離ポット	容器	AB	1	Q-2	既設	非安重	—	B/—	—	—	
338	再処理設備本体	分離施設	分配設備	—	—	第1アルファセンタ流量計測ポット	容器	AB	1	Q-2	既設	非安重	—	B/—	—	—	
339	再処理設備本体	分離施設	分配設備	—	—	第1アルファセンタ計測ポット	容器	AB	1	Q-2	既設	非安重	—	B/—	—	—	
340	再処理設備本体	分離施設	分配設備	—	—	第3アルファセンタ計測ポット	容器	AB	1	Q-2	既設	非安重	—	B/—	—	—	
341	再処理設備本体	分離施設	分配設備	—	—	第3アルファセンタサイホン分離ポット	容器	AB	1	Q-2	既設	非安重	—	B/—	—	—	
342	再処理設備本体	分離施設	分配設備	—	—	第3アルファセンタ第2ユアリフトポンプ分離ポット	容器	AB	1	Q-2	既設	非安重	—	B/—	—	—	
343	再処理設備本体	分離施設	分配設備	—	—	第3アルファセンタ流量計測ポット	容器	AB	1	Q-2	既設	非安重	—	B/—	—	—	
344	再処理設備本体	分離施設	分配設備	—	—	第3アルファセンタ第2ユアリフトポンプ分離ポット	容器	AB	1	Q-2	既設	非安重	—	B/—	—	—	
345	再処理設備本体	分離施設	分配設備	—	—	第3アルファセンタ第1ユアリフトポンプ分離ポット	容器	AB	1	Q-2	既設	非安重	—	B/—	—	—	
346	再処理設備本体	分離施設	分配設備	—	—	プルトニウム洗浄器セル漏えい液受並	容器	AB	1	Q-2	既設	安重	—	S/—	—	—	[redacted]
347	再処理設備本体	分離施設	分配設備	—	—	プルトニウム分配溶液流量計測ポンプ セトゥクル分配塔ユアリフトポンプパルファチューブ	容器	AB	1	Q-2	既設	安重	—	B/—	—	—	
348	再処理設備本体	分離施設	分配設備	—	—	プルトニウム分配塔	容器	AB	1	Q-2	既設	安重	—	S, 1, 2Bs/—	—	—	
349	再処理設備本体	分離施設	分配設備	—	—	分配塔セル漏えい液受並	容器	AB	1	Q-2	既設	安重	—	S/—	—	—	
350	再処理設備本体	分離施設	分配設備	—	—	プルトニウム洗浄器ユアリフトポンプ分離ポット	容器	AB	1	Q-2	既設	非安重	—	B/—	—	—	
351	再処理設備本体	分離施設	分配設備	—	—	プルトニウム分配塔ユアリフトポンプ分離ポット	容器	AB	1	Q-2	既設	安重	—	B/—	—	—	[redacted]
352	再処理設備本体	分離施設	分配設備	—	—	クラン洗浄塔ユアリフトポンプ分離ポット	容器	AB	1	Q-2	既設	安重	—	S, 1, 2Bs/—	—	—	[redacted]
353	再処理設備本体	分離施設	分配設備	—	—	プルトニウム洗浄器ユアリフトポンプバックチューブ	容器	AB	1	Q-2	既設	非安重	—	B/—	—	—	
354	再処理設備本体	分離施設	分配設備	—	—	クラン洗浄塔ユアリフトポンプ分離ポット	容器	AB	1	Q-2	既設	安重	—	S, 1, 2Bs/—	—	—	[redacted]
355	再処理設備本体	分離施設	分配設備	—	—	クラン洗浄塔	容器	AB	1	Q-2	既設	安重	—	S, 1, 2Bs/—	—	—	
356	再処理設備本体	分離施設	分配設備	—	—	クラン洗浄塔流量計測ポット	容器	AB	1	Q-2	既設	安重	—	S, 1, 2Bs/—	—	—	
357	再処理設備本体	分離施設	分配設備	—	—	クラン洗浄塔ユアリフトポンプ分離ポット	容器	AB	1	Q-2	既設	安重	—	S, 1, 2Bs/—	—	—	[redacted]
358	再処理設備本体	分離施設	分配設備	—	—	プルトニウム洗浄器セル漏えい液受並	容器	AB	1	Q-2	既設	安重	—	S/—	—	—	[redacted]
359	再処理設備本体	分離施設	分配設備	—	—	プルトニウム溶液T B P洗浄器	容器	AB	1	Q-2	既設	非安重	—	B/—	—	—	
360	再処理設備本体	分離施設	分配設備	—	—	プルトニウム溶液T B P洗浄器サイホンポット	容器	AB	1	Q-2	既設	安重	—	S, 1, 2Bs/—	—	—	
361	再処理設備本体	分離施設	分配設備	—	—	プルトニウム溶液受槽	容器	AB	1	Q-2	改造	安重	常設SA	S, 1, 2Bs/(S), 1, 2Bs	主：分離設備 従：代替安全冷却水系 従：代替換気設備	—	
362	再処理設備本体	分離施設	分配設備	—	—	プルトニウム溶液中間貯槽	容器	AB	1	Q-2	改造	安重	常設SA	S, 1, 2Bs/(S), 1, 2Bs	主：分離設備 従：代替安全冷却水系 従：代替換気設備	—	
363	再処理設備本体	分離施設	分配設備	—	—	プルトニウム溶液中間貯槽セル漏えい液受並	容器	AB	1	Q-2	既設	安重	—	S/—	—	—	[redacted]
364	再処理設備本体	分離施設	分配設備	—	—	プルトニウム分配塔ユアリフトポンプ分離ポット	容器	AB	1	Q-2	既設	安重	—	S, 1, 2Bs/—	—	—	[redacted]
365	再処理設備本体	分離施設	分配設備	—	—	プルトニウム溶液中間貯槽ポンププレイナポット	容器	AB	2	Q-2	既設	安重	—	S, 1, 2Bs/—	—	—	
366	再処理設備本体	分離施設	分配設備	—	—	プルトニウム洗浄器サイホンポット	容器	AB	2	Q-2	既設	非安重	—	B/—	—	—	
367	再処理設備本体	分離施設	分配設備	—	—	プルトニウム洗浄器	容器	AB	1	Q-2	既設	非安重	—	S, 1, 2Bs/—	—	—	
368	再処理設備本体	分離施設	分配設備	—	—	クラン溶液T B P洗浄器	容器	AB	1	Q-2	既設	非安重	—	B/—	—	—	
369	再処理設備本体	分離施設	分配設備	—	—	クラン逆抽出器	容器	AB	1	Q-2	既設	非安重	—	B/—	—	—	
370	再処理設備本体	分離施設	分配設備	—	—	第ヨー時貯留処理槽プレイナポット	容器	AB	1	Q-2	既設	安重	—	S, 1, 2Bs/—	—	—	
371	再処理設備本体	分離施設	分配設備	—	—	第ヨー時貯留処理槽シール槽	容器	AB	1	Q-2	既設	安重	—	S, 1, 2Bs/—	—	—	
372	再処理設備本体	分離施設	分配設備	—	—	クラン濃縮缶供給槽	容器	AB	1	Q-2	既設	非安重	—	B/—	—	—	
373	再処理設備本体	分離施設	分配設備	—	—	クラン濃縮廃液受槽	容器	AB	1	Q-2	既設	非安重	—	B/—	—	—	
374	再処理設備本体	分離施設	分配設備	—	—	クラン濃縮缶凝縮廃液受槽セル漏えい液受並	容器	AB	1	Q-2	既設	非安重	—	B/—	—	—	
375	再処理設備本体	分離施設	分配設備	—	—	クラン濃縮缶	容器	AB	1	Q-2	既設	非安重	—	B/—	—	—	
376	再処理設備本体	分離施設	分配設備	—	—	クラン濃縮缶セル漏えい液受並	容器	AB	1	Q-2	既設	非安重	—	B/—	—	—	

設工認申請対象機器の技術基準への適合性に係る整理

番号	施設区分		設備区分			機器名称	種類（主な））	設置場所	数量	申請区	変更区分	DB区分	SA区分	耐震設計	兼用（主な）	共用（主な）	備考
302	再処理設備本体	分離施設	分配設備	—	—	抽出廃液受槽セル漏えい液受皿スチームジェットポンプ	ポンプ	AB	2	Q-2	既設	安重	—	S/—	—	—	
303	再処理設備本体	分離施設	分配設備	—	—	抽出廃液供給槽セル漏えい液受皿スチームジェットポンプ	ポンプ	AB	2	Q-2	既設	安重	—	S/—	—	—	
304	再処理設備本体	分離施設	分離設備	—	—	抽出塔セル漏えい液受皿スチームジェットポンプ	ポンプ	AB	2	Q-2	既設	安重	—	S/—	—	—	
305	再処理設備本体	分離施設	分離設備	—	—	主配管（溶液保持系）	主配管	AB	一式	Q-2	既設	安重/非安重	—	C/— B/— S, L 2Ss/—	—	—	通常 1：ウラン及びプルトニウムを含む溶液 通常 2：抽出廃液等
306	再処理設備本体	分離施設	分離設備	—	—	主配管（漏えい液回収系）	主配管	AB	一式	Q-2	既設	安重	—	S/—	—	—	通常：蒸気
307	再処理設備本体	分離施設	分離設備	—	—	主配管（漏えい液回収系）	主配管	AB	一式	Q-2	既設	安重	—	S/—	—	—	通常 1：ウラン及びプルトニウムを含む溶液 通常 2：抽出廃液
308	再処理設備本体	分離施設	分離設備	—	—	主配管（漏えい液回収系，貯槽等注水系）	主配管	AB	一式	Q-2	改造	安重	常設SA	S/(S), L 2Ss	主：分離設備 従：代替安全冷却水系	—	通常 1：ウラン及びプルトニウムを含む溶液 通常 2：抽出廃液 通常 3：冷却水 通常 4：汽水
309	再処理設備本体	分離施設	分離設備	—	—	主配管（供給槽保持系，再処理設備本体用，内部ループ通水系，冷却コイル等通水系）	主配管	AB	一式	Q-2	既設	安重	常設SA	S/(S), L 2Ss	主：分離設備 従：代替安全冷却水系	—	通常 1：冷却水 通常 2：汽水
310	再処理設備本体	分離施設	分離設備	—	—	主配管（溶液保持系，貯槽等注水系）	主配管	AB	一式	Q-2	改造	安重	常設SA	S, L 2Ss/(S), L 2Ss	主：分離設備 従：代替安全冷却水系	—	通常 1：抽出廃液 通常 2：冷却水 通常 3：汽水
311	再処理設備本体	分離施設	分離設備	—	—	主配管（水素掃気系）	主配管	AB	一式	Q-2	既設	安重	—	S/—	—	—	通常：圧縮空気
312	再処理設備本体	分離施設	分離設備	—	—	主配管（水素掃気系，未然防止掃気系）	主配管	AB	一式	Q-2	改造	安重	常設SA	S/(S), L 2Ss	主：分離設備 従：代替安全圧縮空気系	—	通常：圧縮空気
313	再処理設備本体	分離施設	分離設備	—	—	主配管（溶液保持系，塩ガス処理系）	主配管	AB	一式	Q-2	既設	安重	—	S/—	—	—	通常：塩ガス
314	再処理設備本体	分離施設	分離設備	—	—	主配管（漏えい拡大防止系）	主配管	AB	一式	Q-2	既設	非安重	—	B/—	—	—	通常：低レベル廃液
315	再処理設備本体	分離施設	分離設備	—	—	主配管（供給槽冷却系，再処理設備本体用，内部ループ通水系）	主配管	AB	一式	Q-2	改造	安重	常設SA	S/(S), L 2Ss	主：分離設備 従：代替安全冷却水系	—	通常 1：冷却水 通常 2：汽水
316	再処理設備本体	分離施設	分離設備	—	—	主配管（漏えい液回収系）	主配管	AB	一式	Q-2	既設	安重	—	S/—	—	—	通常：硝酸
317	再処理設備本体	分離施設	分離設備	—	—	主配管（漏えい液回収系）	主配管	AB	一式	Q-2	既設	安重	—	S/—	—	—	通常 1：ウラン及びプルトニウムを含む溶液 通常 2：抽出廃液等
318	再処理設備本体	分離施設	分離設備	—	—	主要[redacted]	—	AB	2	Q-2	既設	非安重	—	C/—	—	—	D B区分：安重から非安重へ変更
319	再処理設備本体	分離施設	分離設備	—	—	主要[redacted]	—	AB	2	Q-2	既設	非安重	—	C/—	—	—	D B区分：安重から非安重へ変更
320	再処理設備本体	分離施設	分離設備	—	—	主要[redacted]	—	AB	2	Q-2	既設	非安重	—	C/—	—	—	D B区分：安重から非安重へ変更
321	再処理設備本体	分離施設	分離設備	—	—	主要[redacted]	—	AB	2	Q-2	既設	非安重	—	C/—	—	—	D B区分：安重から非安重へ変更
322	再処理設備本体	分離施設	分離設備	—	—	主要[redacted]	—	AB	2	Q-2	既設	非安重	—	C/—	—	—	D B区分：安重から非安重へ変更
323	再処理設備本体	分離施設	分離設備	—	—	主要[redacted]	—	AB	2	Q-2	既設	非安重	—	C/—	—	—	D B区分：安重から非安重へ変更
324	再処理設備本体	分離施設	分配設備	—	—	抽出塔パルセータグローブボックス	—	AB	1	Q-2	既設	非安重	—	B/—	—	—	
325	再処理設備本体	分離施設	分離設備	—	—	第1洗浄塔パルセータグローブボックス	—	AB	1	Q-2	既設	非安重	—	B/—	—	—	
326	再処理設備本体	分離施設	分離設備	—	—	第2洗浄塔パルセータグローブボックス	—	AB	1	Q-2	既設	非安重	—	B/—	—	—	
327	再処理設備本体	分離施設	分離設備	—	—	TBP洗浄塔パルセータグローブボックス	—	AB	1	Q-2	既設	非安重	—	B/—	—	—	
328	再処理設備本体	分離施設	分配設備	—	—	第２アルファセンタ第２ユアリフトポンプ分離ポット	容器	AB	1	Q-2	既設	安重	—	B/—	—	—	
329	再処理設備本体	分離施設	分配設備	—	—	第２アルファセンタサイホンポット	容器	AB	1	Q-2	既設	安重	—	B-2, 1.25s/—	—	—	
330	再処理設備本体	分離施設	分配設備	—	—	第２アルファセンタ第１ユアリフトポンプ分離ポット	容器	AB	1	Q-2	既設	安重	—	B-2/—	—	—	
331	再処理設備本体	分離施設	分配設備	—	—	第２アルファセンタサイホンフライミングポット	容器	AB	1	Q-2	既設	安重	—	B-2, 1.25s/—	—	—	
332	再処理設備本体	分離施設	分配設備	—	—	第２アルファセンタ流量計測ポット	容器	AB	1	Q-2	既設	安重	—	B-2, 1.25s/—	—	—	
333	再処理設備本体	分離施設	分配設備	—	—	第２アルファセンタ計測ポット	容器	AB	1	Q-2	既設	安重	—	B/—	—	—	
334	再処理設備本体	分離施設	分配設備	—	—	第１アルファセンタ第１ユアリフトポンプ分離ポット	容器	AB	1	Q-2	既設	非安重	—	B/—	—	—	
335	再処理設備本体	分離施設	分配設備	—	—	第１アルファセンタ第２ユアリフトポンプ分離ポット	容器	AB	1	Q-2	既設	非安重	—	B/—	—	—	
336	再処理設備本体	分離施設	分配設備	—	—	第１アルファセンタサイホン分離ポット	容器	AB	1	Q-2	既設	非安重	—	B/—	—	—	
337	再処理設備本体	分離施設	分配設備	—	—	第１アルファセンタ第２ユアリフトポンプ予備ポット	容器	AB	1	Q-2	既設	非安重	—	B/—	—	—	
338	再処理設備本体	分離施設	分配設備	—	—	第１アルファセンタ流量計測ポット	容器	AB	1	Q-2	既設	非安重	—	B/—	—	—	
339	再処理設備本体	分離施設	分配設備	—	—	第１アルファセンタ計測ポット	容器	AB	1	Q-2	既設	非安重	—	B/—	—	—	
340	再処理設備本体	分離施設	分配設備	—	—	第３アルファセンタ計測ポット	容器	AB	1	Q-2	既設	非安重	—	B/—	—	—	
341	再処理設備本体	分離施設	分配設備	—	—	第３アルファセンタサイホン分離ポット	容器	AB	1	Q-2	既設	非安重	—	B/—	—	—	
342	再処理設備本体	分離施設	分配設備	—	—	第３アルファセンタ第２ユアリフトポンプ予備ポット	容器	AB	1	Q-2	既設	非安重	—	B/—	—	—	
343	再処理設備本体	分離施設	分配設備	—	—	第３アルファセンタ流量計測ポット	容器	AB	1	Q-2	既設	非安重	—	B/—	—	—	
344	再処理設備本体	分離施設	分配設備	—	—	第３アルファセンタ第２ユアリフトポンプ分離ポット	容器	AB	1	Q-2	既設	非安重	—	B/—	—	—	
345	再処理設備本体	分離施設	分配設備	—	—	第３アルファセンタ第１ユアリフトポンプ分離ポット	容器	AB	1	Q-2	既設	非安重	—	B/—	—	—	
346	再処理設備本体	分離施設	分配設備	—	—	プルトニウム洗浄器セル漏えい液受皿	容器	AB	1	Q-2	既設	安重	—	S/—	—	—	[redacted]
347	再処理設備本体	分離施設	分配設備	—	—	プルトニウム分配理流量計測ポンプ/ヒドロクムル酸第一アリフトポンプ/インラインチューブ	容器	AB	1	Q-2	既設	安重	—	B/—	—	—	
348	再処理設備本体	分離施設	分配設備	—	—	プルトニウム分配塔	容器	AB	1	Q-2	既設	安重	—	S, L 2Ss/—	—	—	
349	再処理設備本体	分離施設	分配設備	—	—	分配塔セル漏えい液受皿	容器	AB	1	Q-2	既設	安重	—	S/—	—	—	
350	再処理設備本体	分離施設	分配設備	—	—	プルトニウム洗浄器ユアリフトポンプ分離ポット	容器	AB	1	Q-2	既設	非安重	—	B/—	—	—	
351	再処理設備本体	分離施設	分配設備	—	—	プルトニウム分配塔ユアリフトポンプ分離ポット	容器	AB	1	Q-2	既設	安重	—	B/—	—	—	[redacted]
352	再処理設備本体	分離施設	分配設備	—	—	ウラン洗浄塔ユアリフトポンプ分離ポット	容器	AB	1	Q-2	既設	安重	—	S, L 2Ss/—	—	—	[redacted]
353	再処理設備本体	分離施設	分配設備	—	—	プルトニウム洗浄器ユアリフトポンプバックチューブ	容器	AB	1	Q-2	既設	非安重	—	B/—	—	—	
354	再処理設備本体	分離施設	分配設備	—	—	ウラン洗浄塔ユアリフトポンプ分離ポット	容器	AB	1	Q-2	既設	安重	—	S, L 2Ss/—	—	—	[redacted]
355	再処理設備本体	分離施設	分配設備	—	—	ウラン洗浄塔	容器	AB	1	Q-2	既設	安重	—	S, L 2Ss/—	—	—	
356	再処理設備本体	分離施設	分配設備	—	—	ウラン洗浄塔流量計測ポット	容器	AB	1	Q-2	既設	安重	—	S, L 2Ss/—	—	—	
357	再処理設備本体	分離施設	分配設備	—	—	ウラン洗浄塔ユアリフトポンプ分離ポット	容器	AB	1	Q-2	既設	安重	—	S, L 2Ss/—	—	—	[redacted]
358	再処理設備本体	分離施設	分配設備	—	—	プルトニウム洗浄器セル漏えい液受皿	容器	AB	1	Q-2	既設	安重	—	S/—	—	—	[redacted]
359	再処理設備本体	分離施設	分離設備	—	—	プルトニウム溶液TBP洗浄器	容器	AB	1	Q-2	既設	安重	—	S, L 2Ss/—	—	—	
360	再処理設備本体	分離施設	分離設備	—	—	プルトニウム溶液TBP洗浄器サイホンポット	容器	AB	1	Q-2	既設	安重	—	S, L 2Ss/—	—	—	
361	再処理設備本体	分離施設	分配設備	—	—	プルトニウム溶液受槽	容器	AB	1	Q-2	改造	安重	常設SA	S, L 2Ss/(S), L 2Ss	主：分離設備 従：代替安全圧縮空気系 従：代替換気設備	—	
362	再処理設備本体	分離施設	分離設備	—	—	プルトニウム溶液中間貯槽	容器	AB	1	Q-2	改造	安重	常設SA	S, L 2Ss/(S), L 2Ss	主：分離設備 従：代替安全圧縮空気系 従：代替換気設備	—	
363	再処理設備本体	分離施設	分離設備	—	—	プルトニウム溶液中間貯槽セル漏えい液受皿	容器	AB	1	Q-2	既設	安重	—	S/—	—	—	[redacted]
364	再処理設備本体	分離施設	分配設備	—	—	プルトニウム分配塔ユアリフトポンプ分離ポット	容器	AB	1	Q-2	既設	安重	—	S, L 2Ss/—	—	—	[redacted]
365	再処理設備本体	分離施設	分配設備	—	—	プルトニウム溶液中間貯槽ポンプブレイクポット	容器	AB	2	Q-2	既設	安重	—	S, L 2Ss/—	—	—	
366	再処理設備本体	分離施設	分配設備	—	—	プルトニウム洗浄器サイホンポット	容器	AB	2	Q-2	既設	非安重	—	B/—	—	—	
367	再処理設備本体	分離施設	分配設備	—	—	プルトニウム洗浄器	容器	AB	1	Q-2	既設	非安重	—	S, L 2Ss/—	—	—	
368	再処理設備本体	分離施設	分配設備	—	—	ウラン溶液TBP洗浄器	容器	AB	1	Q-2	既設	非安重	—	B/—	—	—	
369	再処理設備本体	分離施設	分配設備	—	—	ウラン逆抽出器	容器	AB	1	Q-2	既設	非安重	—	B/—	—	—	
370	再処理設備本体	分離施設	分配設備	—	—	第ｎ一時貯留処理槽ブレイクポット	容器	AB	1	Q-2	既設	安重	—	S, L 2Ss/—	—	—	
371	再処理設備本体	分離施設	分配設備	—	—	第ｎ一時貯留処理槽シール槽	容器	AB	1	Q-2	既設	安重	—	S, L 2Ss/—	—	—	
372	再処理設備本体	分離施設	分配設備	—	—	ウラン濃縮缶供給槽	容器	AB	1	Q-2	既設	非安重	—	B/—	—	—	
373	再処理設備本体	分離施設	分配設備	—	—	ウラン濃縮缶受槽	容器	AB	1	Q-2	既設	非安重	—	B/—	—	—	
374	再処理設備本体	分離施設	分配設備	—	—	ウラン濃縮缶凝縮槽受槽セル漏えい液受皿	容器	AB	1	Q-2	既設	非安重	—	B/—	—	—	
375	再処理設備本体	分離施設	分配設備	—	—	ウラン濃縮缶	容器	AB	1	Q-2	既設	非安重	—	B/—	—	—	
376	再処理設備本体	分離施設	分配設備	—	—	ウラン濃縮缶セル漏えい液受皿	容器	AB	1	Q-2	既設	非安重	—	B/—	—	—	

番号	施設区分		設備区分			機器名称	機種（注14）	設置場所	数量	申請回	変更区分	DB区分	SA区分	耐震設計	兼用（主項）	共用（主項）	備考	第四十六条第1項	第四十六条第1項	第四十七条第1項	第四十七条第2項	第四十七条第3項	第四十八条第1項	第四十八条第1項	第四十九条第2項	第五十条第1項第一号	第五十条第1項第二号	第五十条第1項第三号	第五十条第2項	第五十一条第1項
302	再処理設備本体	分離施設	分離設備	—	—	抽出廃液受槽セル漏えい液受皿 スチームジェットポンプ	ポンプ	AB	2	Q-2	既設	安重	—	S/—	—	—		—	—	—	—	—	—	—	—	—	—	—	—	—
303	再処理設備本体	分離施設	分離設備	—	—	抽出廃液供給槽セル漏えい液受皿 スチームジェットポンプ	ポンプ	AB	2	Q-2	既設	安重	—	S/—	—	—		—	—	—	—	—	—	—	—	—	—	—	—	—
304	再処理設備本体	分離施設	分離設備	—	—	抽出塔セル漏えい液受皿 スチームジェットポンプ	ポンプ	AB	2	Q-2	既設	安重	—	S/—	—	—		—	—	—	—	—	—	—	—	—	—	—	—	—
305	再処理設備本体	分離施設	分離設備	—	—	主配管（溶液保持系）	主配管	AB	一式	Q-2	既設	安重/非安重	—	C/— B/— S/— S, 1.25s/—	—	—	流体1：クラン及びプルトニウムを含む溶液 流体2：抽出廃液等	—	—	—	—	—	—	—	—	—	—	—	—	—
306	再処理設備本体	分離施設	分離設備	—	—	主配管（漏えい液回収系）	主配管	AB	一式	Q-2	既設	安重	—	S/—	—	—	流体：蒸気	—	—	—	—	—	—	—	—	—	—	—	—	—
307	再処理設備本体	分離施設	分離設備	—	—	主配管（漏えい液回収系）	主配管	AB	一式	Q-2	既設	安重	—	S/—	—	—	流体1：クラン及びプルトニウムを含む溶液 流体2：抽出廃液等	—	—	—	—	—	—	—	—	—	—	—	—	—
308	再処理設備本体	分離施設	分離設備	—	—	主配管（漏えい液回収系、貯槽等注水系）	主配管	AB	一式	Q-2	改造	安重	実設SA	S/(S), 1.25s	主：分離設備 従：代替安全冷却水系	—	流体1：クラン及びプルトニウムを含む溶液 流体2：抽出廃液 流体3：冷却水 流体4：汽水	—	—	—	—	—	—	—	—	—	—	—	—	—
309	再処理設備本体	分離施設	分離設備	—	—	主配管（強酸熱除去系；再処理設備本体用、内部ループ通水系、冷却コイル等通水系）	主配管	AB	一式	Q-2	既設	安重	実設SA	S/(S), 1.25s	主：分離設備 従：代替安全冷却水系	—	流体1：冷却水 流体2：汽水	—	—	—	—	—	—	—	—	—	—	—	—	—
310	再処理設備本体	分離施設	分離設備	—	—	主配管（溶液保持系、貯槽等注水系）	主配管	AB	一式	Q-2	改造	安重	実設SA	S, 1.25s/(S), 1.25s	主：分離設備 従：代替安全冷却水系	—	流体1：抽出廃液 流体2：冷却水 流体3：汽水	—	—	—	—	—	—	—	—	—	—	—	—	—
311	再処理設備本体	分離施設	分離設備	—	—	主配管（水素掃気系）	主配管	AB	一式	Q-2	既設	安重	—	S/—	—	—	流体：圧縮空気	—	—	—	—	—	—	—	—	—	—	—	—	—
312	再処理設備本体	分離施設	分離設備	—	—	主配管（水素掃気系、未然防止掃気系）	主配管	AB	一式	Q-2	改造	安重	実設SA	S/(S), 1.25s	主：分離設備 従：代替安全圧縮空気系	—	流体：圧縮空気	—	—	—	—	—	—	—	—	—	—	—	—	—
313	再処理設備本体	分離施設	分離設備	—	—	主配管（溶液保持系、塩ガス処理系）	主配管	AB	一式	Q-2	既設	安重	—	S/—	—	—	流体：塩ガス	—	—	—	—	—	—	—	—	—	—	—	—	—
314	再処理設備本体	分離施設	分離設備	—	—	主配管（漏えい拡大防止系）	主配管	AB	一式	Q-2	既設	非安重	—	B/—	—	—	流体：低レベル廃液	—	—	—	—	—	—	—	—	—	—	—	—	—
315	再処理設備本体	分離施設	分離設備	—	—	主配管（強酸熱除去系；再処理設備本体用、内部ループ通水系）	主配管	AB	一式	Q-2	改造	安重	実設SA	S/(S), 1.25s	主：分離設備 従：代替安全冷却水系	—	流体1：冷却水 流体2：汽水	—	—	—	—	—	—	—	—	—	—	—	—	—
316	再処理設備本体	分離施設	分離設備	—	—	主配管（漏えい液回収系）	主配管	AB	一式	Q-2	既設	安重	—	S/—	—	—	流体：硝酸	—	—	—	—	—	—	—	—	—	—	—	—	—
317	再処理設備本体	分離施設	分離設備	—	—	主配管（漏えい液回収系）	主配管	AB	一式	Q-2	既設	安重	—	S/—	—	—	流体1：クラン及びプルトニウムを含む溶液 流体2：抽出廃液等	—	—	—	—	—	—	—	—	—	—	—	—	—
318	再処理設備本体	分離施設	分離設備	—	—	主要§[redacted]	—	AB	2	Q-2	既設	非安重	—	C/—	—	—	DB区分：安重から非安重へ変更	—	—	—	—	—	—	—	—	—	—	—	—	—
319	再処理設備本体	分離施設	分離設備	—	—	主要§[redacted]	—	AB	2	Q-2	既設	非安重	—	C/—	—	—	DB区分：安重から非安重へ変更	—	—	—	—	—	—	—	—	—	—	—	—	—
320	再処理設備本体	分離施設	分離設備	—	—	主要§[redacted]	—	AB	2	Q-2	既設	非安重	—	C/—	—	—	DB区分：安重から非安重へ変更	—	—	—	—	—	—	—	—	—	—	—	—	—
321	再処理設備本体	分離施設	分離設備	—	—	主要§[redacted]	—	AB	2	Q-2	既設	非安重	—	C/—	—	—	DB区分：安重から非安重へ変更	—	—	—	—	—	—	—	—	—	—	—	—	—
322	再処理設備本体	分離施設	分離設備	—	—	主要§[redacted]	—	AB	2	Q-2	既設	非安重	—	C/—	—	—	DB区分：安重から非安重へ変更	—	—	—	—	—	—	—	—	—	—	—	—	—
323	再処理設備本体	分離施設	分離設備	—	—	主要§[redacted]	—	AB	2	Q-2	既設	非安重	—	C/—	—	—	DB区分：安重から非安重へ変更	—	—	—	—	—	—	—	—	—	—	—	—	—
324	再処理設備本体	分離施設	分離設備	—	—	抽出塔パルセータグローブボックス	—	AB	1	Q-2	既設	非安重	—	B/—	—	—		—	—	—	—	—	—	—	—	—	—	—	—	—
325	再処理設備本体	分離施設	分離設備	—	—	第1洗浄塔パルセータグローブボックス	—	AB	1	Q-2	既設	非安重	—	B/—	—	—		—	—	—	—	—	—	—	—	—	—	—	—	—
326	再処理設備本体	分離施設	分離設備	—	—	第2洗浄塔パルセータグローブボックス	—	AB	1	Q-2	既設	非安重	—	B/—	—	—		—	—	—	—	—	—	—	—	—	—	—	—	—
327	再処理設備本体	分離施設	分離設備	—	—	TBP洗浄塔パルセータグローブボックス	—	AB	1	Q-2	既設	非安重	—	B/—	—	—		—	—	—	—	—	—	—	—	—	—	—	—	—
328	再処理設備本体	分離施設	分配設備	—	—	第2アルファモニタ第2ステリフトポンプ分離ポット	容器	AB	1	Q-2	既設	安重	—	B/—	—	—		—	—	—	—	—	—	—	—	—	—	—	—	—
329	再処理設備本体	分離施設	分配設備	—	—	第2アルファモニタサイホン分離ポット	容器	AB	1	Q-2	既設	安重	—	B-2, 1.25s/—	—	—		—	—	—	—	—	—	—	—	—	—	—	—	—
330	再処理設備本体	分離施設	分配設備	—	—	第2アルファモニタ第1ステリフトポンプ分離ポット	容器	AB	1	Q-2	既設	安重	—	B-2/—	—	—		—	—	—	—	—	—	—	—	—	—	—	—	—
331	再処理設備本体	分離施設	分配設備	—	—	第2アルファモニタサイホン プライミングポット	容器	AB	1	Q-2	既設	安重	—	B-2, 1.25s/—	—	—		—	—	—	—	—	—	—	—	—	—	—	—	—
332	再処理設備本体	分離施設	分配設備	—	—	第2アルファモニタ流量計測ポット	容器	AB	1	Q-2	既設	安重	—	B-2, 1.25s/—	—	—		—	—	—	—	—	—	—	—	—	—	—	—	—
333	再処理設備本体	分離施設	分配設備	—	—	第2アルファモニタ計測ポット	容器	AB	1	Q-2	既設	安重	—	B/—	—	—		—	—	—	—	—	—	—	—	—	—	—	—	—
334	再処理設備本体	分離施設	分配設備	—	—	第1アルファモニタ第1ステリフトポンプ分離ポット	容器	AB	1	Q-2	既設	非安重	—	B/—	—	—		—	—	—	—	—	—	—	—	—	—	—	—	—
335	再処理設備本体	分離施設	分配設備	—	—	第1アルファモニタ第2ステリフトポンプ分離ポット	容器	AB	1	Q-2	既設	非安重	—	B/—	—	—		—	—	—	—	—	—	—	—	—	—	—	—	—
336	再処理設備本体	分離施設	分配設備	—	—	第1アルファモニタサイホン分離ポット	容器	AB	1	Q-2	既設	非安重	—	B/—	—	—		—	—	—	—	—	—	—	—	—	—	—	—	—
337	再処理設備本体	分離施設	分配設備	—	—	第1アルファモニタ第2ステリフトポンプ中間ポット	容器	AB	1	Q-2	既設	非安重	—	B/—	—	—		—	—	—	—	—	—	—	—	—	—	—	—	—
338	再処理設備本体	分離施設	分配設備	—	—	第1アルファモニタ流量計測ポット	容器	AB	1	Q-2	既設	非安重	—	B/—	—	—		—	—	—	—	—	—	—	—	—	—	—	—	—
339	再処理設備本体	分離施設	分配設備	—	—	第1アルファモニタ計測ポット	容器	AB	1	Q-2	既設	非安重	—	B/—	—	—		—	—	—	—	—	—	—	—	—	—	—	—	—
340	再処理設備本体	分離施設	分配設備	—	—	第3アルファモニタ計測ポット	容器	AB	1	Q-2	既設	非安重	—	B/—	—	—		—	—	—	—	—	—	—	—	—	—	—	—	—
341	再処理設備本体	分離施設	分配設備	—	—	第3アルファモニタサイホン分離ポット	容器	AB	1	Q-2	既設	非安重	—	B/—	—	—		—	—	—	—	—	—	—	—	—	—	—	—	—
342	再処理設備本体	分離施設	分配設備	—	—	第3アルファモニタ第2ステリフトポンプ中間ポット	容器	AB	1	Q-2	既設	非安重	—	B/—	—	—		—	—	—	—	—	—	—	—	—	—	—	—	—
343	再処理設備本体	分離施設	分配設備	—	—	第3アルファモニタ流量計測ポット	容器	AB	1	Q-2	既設	非安重	—	B/—	—	—		—	—	—	—	—	—	—	—	—	—	—	—	—
344	再処理設備本体	分離施設	分配設備	—	—	第3アルファモニタ第2ステリフトポンプ分離ポット	容器	AB	1	Q-2	既設	非安重	—	B/—	—	—		—	—	—	—	—	—	—	—	—	—	—	—	—
345	再処理設備本体	分離施設	分配設備	—	—	第3アルファモニタ第1ステリフトポンプ分離ポット	容器	AB	1	Q-2	既設	非安重	—	B/—	—	—		—	—	—	—	—	—	—	—	—	—	—	—	—
346	再処理設備本体	分離施設	分配設備	—	—	プルトニウム洗浄器セル漏えい液受皿	容器	AB	1	Q-2	既設	安重	—	S/—	—	—	[redacted]	—	—	—	—	—	—	—	—	—	—	—	—	—
347	再処理設備本体	分離施設	分配設備	—	—	プルトニウム分配塔流量計測ポット/プルトニウム分配塔ステリフトポンプバッファチューブ	容器	AB	1	Q-2	既設	安重	—	B/—	—	—		—	—	—	—	—	—	—	—	—	—	—	—	—
348	再処理設備本体	分離施設	分配設備	—	—	プルトニウム分配塔	容器	AB	1	Q-2	既設	安重	—	S, 1.25s/—	—	—		—	—	—	—	—	—	—	—	—	—	—	—	—
349	再処理設備本体	分離施設	分配設備	—	—	分配塔セル漏えい液受皿	容器	AB	1	Q-2	既設	安重	—	S/—	—	—		—	—	—	—	—	—	—	—	—	—	—	—	—
350	再処理設備本体	分離施設	分配設備	—	—	プルトニウム洗浄器ステリフトポンプ分離ポット	容器	AB	1	Q-2	既設	非安重	—	B/—	—	—		—	—	—	—	—	—	—	—	—	—	—	—	—
351	再処理設備本体	分離施設	分配設備	—	—	プルトニウム分配塔ステリフトポンプ分離ポット	容器	AB	1	Q-2	既設	安重	—	B/—	—	—	[redacted]	—	—	—	—	—	—	—	—	—	—	—	—	—
352	再処理設備本体	分離施設	分配設備	—	—	クラン洗浄塔ステリフトポンプ分離ポット	容器	AB	1	Q-2	既設	安重	—	S, 1.25s/—	—	—	[redacted]	—	—	—	—	—	—	—	—	—	—	—	—	—
353	再処理設備本体	分離施設	分配設備	—	—	プルトニウム洗浄器ステリフトポンプバッファチューブ	容器	AB	1	Q-2	既設	非安重	—	B/—	—	—		—	—	—	—	—	—	—	—	—	—	—	—	—
354	再処理設備本体	分離施設	分配設備	—	—	クラン洗浄塔ステリフトポンプ分離ポット	容器	AB	1	Q-2	既設	安重	—	S, 1.25s/—	—	—	[redacted]	—	—	—	—	—	—	—	—	—	—	—	—	—
355	再処理設備本体	分離施設	分配設備	—	—	クラン洗浄塔	容器	AB	1	Q-2	既設	安重	—	S, 1.25s/—	—	—		—	—	—	—	—	—	—	—	—	—	—	—	—
356	再処理設備本体	分離施設	分配設備	—	—	クラン洗浄塔流量計測ポット	容器	AB	1	Q-2	既設	安重	—	S, 1.25s/—	—	—		—	—	—	—	—	—	—	—	—	—	—	—	—
357	再処理設備本体	分離施設	分配設備	—	—	クラン洗浄塔ステリフトポンプ分離ポット	容器	AB	1	Q-2	既設	安重	—	S, 1.25s/—	—	—	[redacted]	—	—	—	—	—	—	—	—	—	—	—	—	—
358	再処理設備本体	分離施設	分配設備	—	—	プルトニウム洗浄器セル漏えい液受皿	容器	AB	1	Q-2	既設	安重	—	S/—	—	—	[redacted]	—	—	—	—	—	—	—	—	—	—	—	—	—
359	再処理設備本体	分離施設	分配設備	—	—	プルトニウム溶液TBP洗浄器	容器	AB	1	Q-2	既設	安重	—	S, 1.25s/—	—	—		—	—	—	—	—	—	—	—	—	—	—	—	—
360	再処理設備本体	分離施設	分配設備	—	—	プルトニウム溶液TBP洗浄器サイホンポット	容器	AB	1	Q-2	既設	安重	—	S, 1.25s/—	—	—		—	—	—	—	—	—	—	—	—	—	—	—	—
361	再処理設備本体	分離施設	分配設備	—	—	プルトニウム溶液受槽	容器	AB	1	Q-2	改造	安重	実設SA	S, 1.25s/(S), 1.25s	主：分離設備 従：代替安全圧縮空気系 従：代替熱気設備	—		—	—	—	—	—	—	—	—	—	—	—	—	—
362	再処理設備本体	分離施設	分配設備	—	—	プルトニウム溶液中間貯槽	容器	AB	1	Q-2	改造	安重	実設SA	S, 1.25s/(S), 1.25s	主：分離設備 従：代替安全圧縮空気系 従：代替熱気設備	—		—	—	—	—	—	—	—	—	—	—	—	—	—
363	再処理設備本体	分離施設	分配設備	—	—	プルトニウム溶液中間貯槽セル漏えい液受皿	容器	AB	1	Q-2	既設	安重	—	S/—	—	—	[redacted]	—	—	—	—	—	—	—	—	—	—	—	—	—
364	再処理設備本体	分離施設	分配設備	—	—	プルトニウム分配塔ステリフトポンプ分離ポット	容器	AB	1	Q-2	既設	安重	—	S, 1.25s/—	—	—	[redacted]	—	—	—	—	—	—	—	—	—	—	—	—	—
365	再処理設備本体	分離施設	分配設備	—	—	プルトニウム溶液中間貯槽ポンプブレイクポット	容器	AB	2	Q-2	既設	安重	—	S, 1.25s/—	—	—		—	—	—	—	—	—	—	—	—	—	—	—	—
366	再処理設備本体	分離施設	分配設備	—	—	プルトニウム洗浄器サイホンポット	容器	AB	2	Q-2	既設	非安重	—	B/—	—	—		—	—	—	—	—	—	—	—	—	—	—	—	—
367	再処理設備本体	分離施設	分配設備	—	—	プルトニウム洗浄器	容器	AB	1	Q-2	既設	非安重	—	S, 1.25s/—	—	—		—	—	—	—	—	—	—	—	—	—	—	—	—
368	再処理設備本体	分離施設	分配設備	—	—	クラン溶液TBP洗浄器	容器	AB	1	Q-2	既設	非安重	—	B/—	—	—		—	—	—	—	—	—	—	—	—	—	—	—	—
369	再処理設備本体	分離施設	分配設備	—	—	クラン逆抽出器	容器	AB	1	Q-2	既設	非安重	—	B/—	—	—		—	—	—	—	—	—	—	—	—	—	—	—	—
370	再処理設備本体	分離施設	分配設備	—	—	第8一時貯留処理槽ブレイクポット	容器	AB	1	Q-2	既設	安重	—	S, 1.25s/—	—	—		—	—	—	—	—	—	—	—	—	—	—	—	—
371	再処理設備本体	分離施設	分配設備	—	—	第8一時貯留処理槽シール槽	容器	AB	1	Q-2	既設	安重	—	S, 1.25s/—	—	—		—	—	—	—	—	—	—	—	—	—	—	—	—
372	再処理設備本体	分離施設	分配設備	—	—	クラン濃縮缶供給槽	容器	AB	1	Q-2	既設	非安重	—	B/—	—	—		—	—	—	—	—	—	—	—	—	—	—	—	—
373	再処理設備本体	分離施設	分配設備	—	—	クラン濃縮液受槽	容器	AB	1	Q-2	既設	非安重	—	B/—	—	—		—	—	—	—	—	—	—	—	—	—	—	—	—
374	再処理設備本体	分離施設	分配設備	—	—	クラン濃縮缶凝縮液受槽セル漏えい液受皿	容器	AB	1	Q-2	既設	非安重	—	B/—	—	—		—	—	—	—	—	—	—	—	—	—	—	—	—
375	再処理設備本体	分離施設	分配設備	—	—	クラン濃縮缶	容器	AB	1	Q-2	既設	非安重	—	B/—	—	—		—	—	—	—	—	—	—	—	—	—	—	—	—
376	再処理設備本体	分離施設	分配設備	—	—	クラン濃縮缶セル漏えい液受皿	容器	AB	1	Q-2	既設	非安重	—	B/—	—	—		—	—	—	—	—	—	—	—	—	—	—	—	—

設工認申請対象機器の技術基準への適合性に係る整理

番号	施設区分		設備区分			機器名称	種類（JEAG）	設置場所	数量	申請回	変更区分	DB区分	SA区分	耐震設計	兼用（主従）	共用（主従）	備考
227	再処理設備本体	分離施設	分配設備	—	—	クラン濃縮缶供給槽セル漏えい検受皿	容器	AB	1	Q2-2	既設	非安重	—	S/—	—	—	
228	再処理設備本体	分離施設	分配設備	—	—	クラン濃縮液受槽セル漏えい検受皿	容器	AB	1	Q2-2	既設	非安重	—	S/—	—	—	
229	再処理設備本体	分離施設	分配設備	—	—	分配設備アルファセル第２セル漏えい検受皿	容器	AB	1	Q2-2	既設	非安重	—	S/—	—	—	
230	再処理設備本体	分離施設	分配設備	—	—	分配設備アルファセル第３セル漏えい検受皿	容器	AB	1	Q2-2	既設	非安重	—	S/—	—	—	
231	再処理設備本体	分離施設	分配設備	—	—	分配設備アルファセル第１セル漏えい検受皿	容器	AB	1	Q2-2	既設	非安重	—	S/—	—	—	
232	再処理設備本体	分離施設	分配設備	—	—	分配設備クラン・プルトニウムセルセル漏えい検受皿	容器	AB	1	Q2-2	既設	非安重	—	S/—	—	—	
233	再処理設備本体	分離施設	分配設備	—	—	プルトニウム溶液中間貯槽セル漏えい検受皿	容器	AB	1	Q2-2	既設	安重	—	S/—	—	—	[redacted]
234	再処理設備本体	分離施設	分配設備	—	—	クラン洗浄感流量計測ポット/クラン洗浄塔ユアフトポンプパックチューブ	容器	AB	1	Q2-2	改造	安重	常設SA	S, 1.25s/（S）, 1.25s	主：分配設備 従：代替安全冷却水系	—	
235	再処理設備本体	分離施設	分配設備	—	—	プルトニウム分配塔流量計測ポット	容器	AB	1	Q2-2	既設	安重	—	S, 1.25s/—	—	—	[redacted]
236	再処理設備本体	分離施設	分配設備	—	—	プルトニウム分配塔流量計測ポット	容器	AB	1	Q2-2	既設	非安重	—	S/—	—	—	[redacted]
237	再処理設備本体	分離施設	分配設備	—	—	プルトニウム分配塔ユアフトポンプ分離ポット	容器	AB	1	Q2-2	既設	安重	—	S, 1.25s/—	—	—	[redacted]
238	再処理設備本体	分離施設	分配設備	—	—	プルトニウム洗浄器セル漏えい検受皿ステームジェットポンプ	ポンプ	AB	2	Q2-2	既設	安重	—	S/—	—	—	
239	再処理設備本体	分離施設	分配設備	—	—	プルトニウム溶液中間貯槽ポンプ	ポンプ	AB	2	Q2-2	既設	安重	—	S, 1.25s/—	—	—	
240	再処理設備本体	分離施設	分配設備	—	—	主要弁[redacted]	主要弁	AB	2	Q2-2	改造	安重	—	S/—	—	—	
241	再処理設備本体	分離施設	分配設備	—	—	主要弁[redacted]	主要弁	AB	1	Q2-2	改造	安重	—	S/—	—	—	
242	再処理設備本体	分離施設	分配設備	—	—	主要弁[redacted]	主要弁	AB	1	Q2-2	改造	安重	—	S/—	—	—	
243	再処理設備本体	分離施設	分配設備	—	—	主配管（溶液保持系）	主配管	AB, AS55, AC	一式	Q2-2	既設	安重	—	C/— S/— L/— S, 1.25s/—	—	—	流体：プルトニウムを含む溶液等
244	再処理設備本体	分離施設	分配設備	—	—	主配管（溶液保持系）	主配管	AB, AS55, AC	一式	Q2-2	既設	非安重	—	S/—	—	—	流体：ウランを含む溶液等
245	再処理設備本体	分離施設	分配設備	—	—	主配管（溶液保持系，廃ガス処理系）	主配管	AB	一式	Q2-2	既設	安重	—	S/—	—	—	流体：廃ガス
246	再処理設備本体	分離施設	分配設備	—	—	主配管（蒸よい前回収系）	主配管	AB	一式	Q2-2	既設	安重	—	S/—	—	—	流体：蒸気
247	再処理設備本体	分離施設	分配設備	—	—	主配管（蒸よい前回収系）	主配管	AB	一式	Q2-2	既設	安重	—	S/—	—	—	流体：プルトニウムを含む溶液等
248	再処理設備本体	分離施設	分配設備	—	—	主配管（蒸よい初工程系）	主配管	AB	一式	Q2-2	既設	安重	—	S/—	—	—	流体1：クランを含む溶液 流体2：洗浄廃液等
249	再処理設備本体	分離施設	分配設備	—	—	主配管（蒸よい前回収系）	主配管	AB	一式	Q2-2	既設	安重	—	S/—	—	—	流体：プルトニウムを含む溶液等
250	再処理設備本体	分離施設	分配設備	—	—	主配管（冷却特気系）	主配管	AB	一式	Q2-2	既設	安重	—	S/—	—	—	流体：圧縮空気
251	再処理設備本体	分離施設	分配設備	—	—	主配管（冷却特気系，非熱設主排気系）	主配管	AB	一式	Q2-2	改造	安重	常設SA	S, 1.25s/（S）, 1.25s	主：分配設備 従：代替安全圧縮空気系	—	流体：圧縮空気
252	再処理設備本体	分離施設	分配設備	—	—	プルトニウム分配塔バルセータグローブボックス	—	AB	1	Q2-2	既設	非安重	—	S/—	—	—	
253	再処理設備本体	分離施設	分配設備	—	—	クラン洗浄塔バルセータグローブボックス	—	AB	1	Q2-2	既設	非安重	—	S/—	—	—	
254	再処理設備本体	分離施設	分配設備	—	—	クラン濃縮缶凝縮液受槽	—	AB	1	Q2-2	既設	非安重	—	S/—	—	—	
255	再処理設備本体	分離施設	分配設備	—	—	凝縮器	—	AB	1	Q2-2	既設	非安重	—	S/—	—	—	
256	再処理設備本体	分離施設	分配設備	—	—	蒸気発生器	—	AB	1	Q2-2	既設	非安重	—	C/—	—	—	
257	再処理設備本体	分離施設	分離建屋一時貯留処理設備	—	—	第１一時貯留処理槽ユアフトポンプ分離ポット	容器	AB	1	Q2-2	既設	安重	—	S/—	—	—	
258	再処理設備本体	分離施設	分離建屋一時貯留処理設備	—	—	第２一時貯留処理槽ユアフトポンプ分離ポット	容器	AB	1	Q2-2	改造	安重	常設SA	S, 1.25s/（S）, 1.25s	主：分離建屋一時貯留処理設備 従：代替安全冷却水系 従：代替換気設備	—	
259	再処理設備本体	分離施設	分離建屋一時貯留処理設備	—	—	第１一時貯留処理槽	容器	AB	1	Q2-2	改造	安重	常設SA	S, 1.25s/（S）, 1.25s	主：分離建屋一時貯留処理設備 従：代替安全冷却水系 従：代替換気設備	—	
260	再処理設備本体	分離施設	分離建屋一時貯留処理設備	—	—	第２一時貯留処理槽	容器	AB	1	Q2-2	改造	安重	常設SA	S, 1.25s/（S）, 1.25s	主：分離建屋一時貯留処理設備 従：代替安全圧縮空気系 従：代替換気設備	—	
261	再処理設備本体	分離施設	分離建屋一時貯留処理設備	—	—	分離建屋一時貯留処理槽第1セル漏えい検受皿	容器	AB	1	Q2-2	既設	安重	—	S/—	—	—	
262	再処理設備本体	分離施設	分離建屋一時貯留処理設備	—	—	第２一時貯留処理槽ステームジェットポンプ漏えい検知ポット	容器	AB	1	Q2-2	既設	非安重	—	S/—	—	—	
263	再処理設備本体	分離施設	分離建屋一時貯留処理設備	—	—	第３一時貯留処理槽第１ユアフトポンプ分離ポット	容器	AB	1	Q2-2	既設	安重	—	S, 1.25s/—	—	—	
264	再処理設備本体	分離施設	分離建屋一時貯留処理設備	—	—	第３一時貯留処理槽第２ユアフトポンプ分離ポット	容器	AB	1	Q2-2	既設	安重	—	S, 1.25s/—	—	—	
265	再処理設備本体	分離施設	分離建屋一時貯留処理設備	—	—	第３一時貯留処理槽流量計測ポット	容器	AB	1	Q2-2	既設	安重	—	S, 1.25s/—	—	—	
266	再処理設備本体	分離施設	分離建屋一時貯留処理設備	—	—	第４一時貯留処理槽第２ユアフトポンプ分離ポット	容器	AB	1	Q2-2	既設	安重	—	S, 1.25s/—	—	—	
267	再処理設備本体	分離施設	分離建屋一時貯留処理設備	—	—	第４一時貯留処理槽第１ユアフトポンプ分離ポット	容器	AB	1	Q2-2	既設	安重	—	S, 1.25s/—	—	—	
268	再処理設備本体	分離施設	分離建屋一時貯留処理設備	—	—	第４一時貯留処理槽ステームジェットポンプ漏えい検知ポット	容器	AB	1	Q2-2	既設	非安重	—	S/—	—	—	
269	再処理設備本体	分離施設	分離建屋一時貯留処理設備	—	—	第４一時貯留処理槽	容器	AB	1	Q2-2	改造	安重	常設SA	S, 1.25s/（S）, 1.25s	主：分離建屋一時貯留処理設備 従：代替安全圧縮空気系 従：代替安全冷却水系 従：代替換気設備	—	
270	再処理設備本体	分離施設	分離建屋一時貯留処理設備	—	—	分離建屋一時貯留処理槽第2セル漏えい検受皿	容器	AB	1	Q2-2	既設	安重	—	S/—	—	—	
271	再処理設備本体	分離施設	分離建屋一時貯留処理設備	—	—	第３一時貯留処理槽	容器	AB	1	Q2-2	改造	安重	常設SA	S, 1.25s/（S）, 1.25s	主：分離建屋一時貯留処理設備 従：代替安全圧縮空気系 従：代替安全冷却水系 従：代替換気設備	—	
272	再処理設備本体	分離施設	分離建屋一時貯留処理設備	—	—	第３一時貯留処理槽流量計測ポット	容器	AB	1	Q2-2	既設	非安重	—	S/—	—	—	
273	再処理設備本体	分離施設	分離建屋一時貯留処理設備	—	—	第９一時貯留処理槽第１ユアフトポンプ分離ポット	容器	AB	1	Q2-2	既設	非安重	—	S/—	—	—	
274	再処理設備本体	分離施設	分離建屋一時貯留処理設備	—	—	第９一時貯留処理槽第２ユアフトポンプ分離ポット	容器	AB	1	Q2-2	既設	非安重	—	S/—	—	—	[redacted]
275	再処理設備本体	分離施設	分離建屋一時貯留処理設備	—	—	第９一時貯留処理槽予備第２ユアフトポンプ分離ポット	容器	AB	1	Q2-2	既設	非安重	—	S/—	—	—	[redacted]
276	再処理設備本体	分離施設	分離建屋一時貯留処理設備	—	—	第５一時貯留処理槽ユアフトポンプ分離ポット	容器	AB	1	Q2-2	既設	非安重	—	S/—	—	—	
277	再処理設備本体	分離施設	分離建屋一時貯留処理設備	—	—	第５一時貯留処理槽第１ユアフトポンプ分離ポット	容器	AB	1	Q2-2	既設	安重	—	S/—	—	—	
278	再処理設備本体	分離施設	分離建屋一時貯留処理設備	—	—	第５一時貯留処理槽第２ユアフトポンプ分離ポット	容器	AB	1	Q2-2	既設	非安重	—	S/—	—	—	
279	再処理設備本体	分離施設	分離建屋一時貯留処理設備	—	—	第９一時貯留処理槽	容器	AB	1	Q2-2	既設	非安重	—	S, 1.25s/—	—	—	
280	再処理設備本体	分離施設	分離建屋一時貯留処理設備	—	—	第５一時貯留処理槽	容器	AB	1	Q2-2	既設	安重	—	S, 1.25s/—	—	—	
281	再処理設備本体	分離施設	分離建屋一時貯留処理設備	—	—	第１０一時貯留処理槽ユアフトポンプ分離ポット	容器	AB	1	Q2-2	既設	非安重	—	S/—	—	—	
282	再処理設備本体	分離施設	分離建屋一時貯留処理設備	—	—	第１０一時貯留処理槽シール槽	容器	AB	1	Q2-2	既設	非安重	—	S/—	—	—	
283	再処理設備本体	分離施設	分離建屋一時貯留処理設備	—	—	第１０一時貯留処理槽	容器	AB	1	Q2-2	既設	非安重	—	S, 1.25s/—	—	—	
284	再処理設備本体	分離施設	分離建屋一時貯留処理設備	—	—	第６一時貯留処理槽	容器	AB	1	Q2-2	改造	安重	常設SA	S, 1.25s/（S）, 1.25s	主：分離建屋一時貯留処理設備 従：代替安全圧縮空気系 従：代替換気設備	—	
285	再処理設備本体	分離施設	分離建屋一時貯留処理設備	—	—	分離建屋一時貯留処理槽第４セル漏えい検受皿	容器	AB	1	Q2-2	既設	非安重	—	S/—	—	—	
286	再処理設備本体	分離施設	分離建屋一時貯留処理設備	—	—	第３一時貯留処理槽予備第２ユアフトポンプ分離ポット	容器	AB	1	Q2-2	既設	安重	—	S, 1.25s/—	—	—	
287	再処理設備本体	分離施設	分離建屋一時貯留処理設備	—	—	第３一時貯留処理槽予備第２ユアフトポンプ分離ポット	容器	AB	1	Q2-2	既設	安重	—	S, 1.25s/—	—	—	
288	再処理設備本体	分離施設	分離建屋一時貯留処理設備	—	—	第４一時貯留処理槽予備第２ユアフトポンプ分離ポット	容器	AB	1	Q2-2	既設	安重	—	S, 1.25s/—	—	—	
289	再処理設備本体	分離施設	分離建屋一時貯留処理設備	—	—	第９一時貯留処理槽予備第２ユアフトポンプ分離ポット	容器	AB	1	Q2-2	既設	非安重	—	S/—	—	—	[redacted]
290	再処理設備本体	分離施設	分離建屋一時貯留処理設備	—	—	第５一時貯留処理槽予備圧気ポット	容器	AB	1	Q2-2	既設	安重	—	S, 1.25s/—	—	—	
291	再処理設備本体	分離施設	分離建屋一時貯留処理設備	—	—	第１０一時貯留処理槽ユアフトポンプ分離ポット	容器	AB	1	Q2-2	既設	非安重	—	S/—	—	—	
292	再処理設備本体	分離施設	分離建屋一時貯留処理設備	—	—	第３一時貯留処理槽予備圧気ポット	容器	AB	1	Q2-2	既設	安重	—	S, 1.25s/—	—	—	
293	再処理設備本体	分離施設	分離建屋一時貯留処理設備	—	—	第９一時貯留処理槽第２ユアフトポンプ分離ポット	容器	AB	1	Q2-2	既設	非安重	—	S/—	—	—	[redacted]

設工認申請対象機器の技術基準への適合性に係る整理

番号	施設区分		設備区分			機器名称	種別（JEAG）	設置場所	数量	申請回	変更区分	DB区分	SA区分	耐震設計	兼用（主従）	共用（主従）	備考
227	再処理設備本体	分離施設	分配設備	—	—	クラン濃縮缶供給槽セル漏えい検知装置	容器	AB	1	Ⅱ-2	既設	非安重	—	8/—	—	—	
228	再処理設備本体	分離施設	分配設備	—	—	クラン濃縮液受槽セル漏えい検知装置	容器	AB	1	Ⅱ-2	既設	非安重	—	8/—	—	—	
229	再処理設備本体	分離施設	分配設備	—	—	分配設備アルファセル第２セル漏えい検知装置	容器	AB	1	Ⅱ-2	既設	非安重	—	8/—	—	—	
230	再処理設備本体	分離施設	分配設備	—	—	分配設備アルファセル第３セル漏えい検知装置	容器	AB	1	Ⅱ-2	既設	非安重	—	8/—	—	—	
231	再処理設備本体	分離施設	分配設備	—	—	分配設備アルファセル第１セル漏えい検知装置	容器	AB	1	Ⅱ-2	既設	非安重	—	8/—	—	—	
232	再処理設備本体	分離施設	分配設備	—	—	分配設備クラン・プルトニウムセルセクセル漏えい検知装置	容器	AB	1	Ⅱ-2	既設	非安重	—	8/—	—	—	
233	再処理設備本体	分離施設	分配設備	—	—	プルトニウム溶液中間貯槽セル漏えい検知装置	容器	AB	1	Ⅱ-2	既設	安重	—	5/—	—	—	[redacted]
234	再処理設備本体	分離施設	分配設備	—	—	クラン洗浄感度量計測ポット/クラン洗浄塔ユアフトポンプパットッチューブ	容器	AB	1	Ⅱ-2	改造	安重	常設SA	S，1.25s/（S），1.25s	主：分配設備 従：代替安全冷却系	—	
235	再処理設備本体	分離施設	分配設備	—	—	プルトニウム分配塔流量計測ポット	容器	AB	1	Ⅱ-2	既設	安重	—	S，1.25s/—	—	—	[redacted]
236	再処理設備本体	分離施設	分配設備	—	—	プルトニウム分配塔流量計測ポット	容器	AB	1	Ⅱ-2	既設	非安重	—	8/—	—	—	[redacted]
237	再処理設備本体	分離施設	分配設備	—	—	プルトニウム分配塔ユアフトポンプ分離ポット	容器	AB	1	Ⅱ-2	既設	安重	—	S，1.25s/—	—	—	[redacted]
238	再処理設備本体	分離施設	分配設備	—	—	プルトニウム洗浄器セル漏えい検知装置ステームジェットポンプ	ポンプ	AB	2	Ⅱ-2	既設	安重	—	S/—	—	—	
239	再処理設備本体	分離施設	分配設備	—	—	プルトニウム溶液中間貯槽ポンプ	ポンプ	AB	2	Ⅱ-2	既設	安重	—	S，1.25s/—	—	—	
240	再処理設備本体	分離施設	分配設備	—	—	[redacted]	主要ポ	AB	2	Ⅱ-2	改造	安重	—	S/—	—	—	
241	再処理設備本体	分離施設	分配設備	—	—	主要ポ[redacted]	主要ポ	AB	1	Ⅱ-2	改造	安重	—	S/—	—	—	
242	再処理設備本体	分離施設	分配設備	—	—	主要ポ[redacted]	主要ポ	AB	1	Ⅱ-2	改造	安重	—	S/—	—	—	
243	再処理設備本体	分離施設	分配設備	—	—	主配管（溶液保持系）	主配管	AB，A25S，AC	一式	Ⅱ-2	既設	安重	—	C/— S/— L/— S，1.25s/—	—	—	流体：プルトニウムを含む溶液等
244	再処理設備本体	分離施設	分配設備	—	—	主配管（溶液保持系）	主配管	AB，A25S，AC	一式	Ⅱ-2	既設	非安重	—	8/—	—	—	流体：ウランを含む溶液等
245	再処理設備本体	分離施設	分配設備	—	—	主配管（溶液保持系，廃ガス処理系）	主配管	AB	一式	Ⅱ-2	既設	安重	—	S/—	—	—	流体：廃ガス
246	再処理設備本体	分離施設	分配設備	—	—	主配管（蒸えい液回収系）	主配管	AB	一式	Ⅱ-2	既設	安重	—	S/—	—	—	流体：蒸気
247	再処理設備本体	分離施設	分配設備	—	—	主配管（蒸えい液回収系）	主配管	AB	一式	Ⅱ-2	既設	安重	—	S/—	—	—	流体：プルトニウムを含む溶液等
248	再処理設備本体	分離施設	分配設備	—	—	主配管（蒸えい拡大防止系）	主配管	AB	一式	Ⅱ-2	既設	非安重	—	8/—	—	—	流体1：クランを含む溶液 流体2：洗浄廃液等
249	再処理設備本体	分離施設	分配設備	—	—	主配管（蒸えい回収系）	主配管	AB	一式	Ⅱ-2	既設	安重	—	S/—	—	—	流体：プルトニウムを含む溶液等
250	再処理設備本体	分離施設	分配設備	—	—	主配管（水素掃気系）	主配管	AB	一式	Ⅱ-2	既設	安重	—	S/—	—	—	流体：圧縮空気
251	再処理設備本体	分離施設	分配設備	—	—	主配管（水素掃気系，未供給止掃気系）	主配管	AB	一式	Ⅱ-2	改造	安重	常設SA	S，1.25s/（S），1.25s	主：分配設備 従：代替安全圧縮空気系	—	流体：圧縮空気
252	再処理設備本体	分離施設	分配設備	—	—	プルトニウム分配塔バルセーダグローブボックス	—	AB	1	Ⅱ-2	既設	非安重	—	8/—	—	—	
253	再処理設備本体	分離施設	分配設備	—	—	クラン洗浄塔バルセーダグローブボックス	—	AB	1	Ⅱ-2	既設	非安重	—	8/—	—	—	
254	再処理設備本体	分離施設	分配設備	—	—	クラン濃縮缶凝縮液受槽	—	AB	1	Ⅱ-2	既設	非安重	—	8/—	—	—	
255	再処理設備本体	分離施設	分配設備	—	—	凝縮器	—	AB	1	Ⅱ-2	既設	非安重	—	8/—	—	—	
256	再処理設備本体	分離施設	分配設備	—	—	蒸気発生器	—	AB	1	Ⅱ-2	既設	非安重	—	C/—	—	—	
257	再処理設備本体	分離施設	分離建屋一時貯留処理設備	—	—	第１一時貯留処理槽 エアリフトポンプ分離ポット	容器	AB	1	Ⅱ-2	既設	安重	—	S/—	—	—	
258	再処理設備本体	分離施設	分離建屋一時貯留処理設備	—	—	第２一時貯留処理槽 エアリフトポンプ分離ポット	容器	AB	1	Ⅱ-2	改造	安重	常設SA	S，1.25s/（S），1.25s	主：分離建屋一時貯留処理設備 従：代替安全冷却系	—	
259	再処理設備本体	分離施設	分離建屋一時貯留処理設備	—	—	第１一時貯留処理槽	容器	AB	1	Ⅱ-2	改造	安重	常設SA	S，1.25s/（S），1.25s	主：分離建屋一時貯留処理設備 従：代替安全冷却系 従：代替換気設備	—	
260	再処理設備本体	分離施設	分離建屋一時貯留処理設備	—	—	第２一時貯留処理槽	容器	AB	1	Ⅱ-2	改造	安重	常設SA	S，1.25s/（S），1.25s	主：分離建屋一時貯留処理設備 従：代替安全冷却系 従：代替換気設備	—	
261	再処理設備本体	分離施設	分離建屋一時貯留処理設備	—	—	分離建屋一時貯留処理槽第1セル漏えい検知装置	容器	AB	1	Ⅱ-2	既設	安重	—	S/—	—	—	
262	再処理設備本体	分離施設	分離建屋一時貯留処理設備	—	—	第２一時貯留処理槽 スチームジェットポンプ漏えい検知ポット	容器	AB	1	Ⅱ-2	既設	非安重	—	8/—	—	—	
263	再処理設備本体	分離施設	分離建屋一時貯留処理設備	—	—	第３一時貯留処理槽１ エアリフトポンプ分離ポット	容器	AB	1	Ⅱ-2	既設	安重	—	S，1.25s/—	—	—	
264	再処理設備本体	分離施設	分離建屋一時貯留処理設備	—	—	第３一時貯留処理槽２ エアリフトポンプ分離ポット	容器	AB	1	Ⅱ-2	既設	安重	—	S，1.25s/—	—	—	
265	再処理設備本体	分離施設	分離建屋一時貯留処理設備	—	—	第３一時貯留処理槽流量計測ポット	容器	AB	1	Ⅱ-2	既設	安重	—	S，1.25s/—	—	—	
266	再処理設備本体	分離施設	分離建屋一時貯留処理設備	—	—	第４一時貯留処理槽第２ エアリフトポンプ分離ポット	容器	AB	1	Ⅱ-2	既設	安重	—	S，1.25s/—	—	—	
267	再処理設備本体	分離施設	分離建屋一時貯留処理設備	—	—	第４一時貯留処理槽第１ エアリフトポンプ分離ポット	容器	AB	1	Ⅱ-2	既設	安重	—	S，1.25s/—	—	—	
268	再処理設備本体	分離施設	分離建屋一時貯留処理設備	—	—	第４一時貯留処理槽 スチームジェットポンプ漏えい検知ポット	容器	AB	1	Ⅱ-2	既設	非安重	—	8/—	—	—	
269	再処理設備本体	分離施設	分離建屋一時貯留処理設備	—	—	第４一時貯留処理槽	容器	AB	1	Ⅱ-2	改造	安重	常設SA	S，1.25s/（S），1.25s	主：分離建屋一時貯留処理設備（代替安全冷却系 従：代替安全圧縮空気系 従：代替換気設備	—	
270	再処理設備本体	分離施設	分離建屋一時貯留処理設備	—	—	分離建屋一時貯留処理槽第1セル漏えい検知装置	容器	AB	1	Ⅱ-2	既設	安重	—	S/—	—	—	
271	再処理設備本体	分離施設	分離建屋一時貯留処理設備	—	—	第３一時貯留処理槽 エアリフトポンプ分離ポット	容器	AB	1	Ⅱ-2	改造	安重	常設SA	S，1.25s/（S），1.25s	主：分離建屋一時貯留処理設備（代替安全圧縮空気系 従：代替安全冷却系 従：代替換気設備	—	
272	再処理設備本体	分離施設	分離建屋一時貯留処理設備	—	—	第３一時貯留処理槽流量計測ポット	容器	AB	1	Ⅱ-2	既設	非安重	—	8/—	—	—	
273	再処理設備本体	分離施設	分離建屋一時貯留処理設備	—	—	第９一時貯留処理槽第１ エアリフトポンプ分離ポット	容器	AB	1	Ⅱ-2	既設	非安重	—	8/—	—	—	
274	再処理設備本体	分離施設	分離建屋一時貯留処理設備	—	—	第９一時貯留処理槽第２ エアリフトポンプ分離ポット	容器	AB	1	Ⅱ-2	既設	非安重	—	8/—	—	—	[redacted]
275	再処理設備本体	分離施設	分離建屋一時貯留処理設備	—	—	第９一時貯留処理予備第２ エアリフトポンプ分離ポット	容器	AB	1	Ⅱ-2	既設	非安重	—	8/—	—	—	[redacted]
276	再処理設備本体	分離施設	分離建屋一時貯留処理設備	—	—	第５一時貯留処理槽 エアリフトポンプ分離ポット	容器	AB	1	Ⅱ-2	既設	非安重	—	8/—	—	—	
277	再処理設備本体	分離施設	分離建屋一時貯留処理設備	—	—	第５一時貯留処理槽１ エアリフトポンプ分離ポット	容器	AB	1	Ⅱ-2	既設	安重	—	8/—	—	—	
278	再処理設備本体	分離施設	分離建屋一時貯留処理設備	—	—	第５一時貯留処理槽２ エアリフトポンプ分離ポット	容器	AB	1	Ⅱ-2	既設	安重	—	8/—	—	—	
279	再処理設備本体	分離施設	分離建屋一時貯留処理設備	—	—	第９一時貯留処理槽	容器	AB	1	Ⅱ-2	既設	非安重	—	S，1.25s/—	—	—	
280	再処理設備本体	分離施設	分離建屋一時貯留処理設備	—	—	第５一時貯留処理槽	容器	AB	1	Ⅱ-2	既設	安重	—	S，1.25s/—	—	—	
281	再処理設備本体	分離施設	分離建屋一時貯留処理設備	—	—	第１０一時貯留処理槽 エアリフトポンプ分離ポット	容器	AB	1	Ⅱ-2	既設	非安重	—	8/—	—	—	
282	再処理設備本体	分離施設	分離建屋一時貯留処理設備	—	—	第１０一時貯留処理槽シール槽	容器	AB	1	Ⅱ-2	既設	非安重	—	8/—	—	—	
283	再処理設備本体	分離施設	分離建屋一時貯留処理設備	—	—	第１０一時貯留処理槽	容器	AB	1	Ⅱ-2	既設	非安重	—	S，1.25s/—	—	—	
284	再処理設備本体	分離施設	分離建屋一時貯留処理設備	—	—	第６一時貯留処理槽	容器	AB	1	Ⅱ-2	改造	安重	常設SA	S，1.25s/（S），1.25s	主：分離建屋一時貯留処理設備（代替安全冷却系 従：代替換気設備	—	
285	再処理設備本体	分離施設	分離建屋一時貯留処理設備	—	—	分離建屋一時貯留処理槽第４セル漏えい検知装置	容器	AB	1	Ⅱ-2	既設	非安重	—	8/—	—	—	
286	再処理設備本体	分離施設	分離建屋一時貯留処理設備	—	—	第３一時貯留処理槽 予備流量計測ポット	容器	AB	1	Ⅱ-2	既設	安重	—	S，1.25s/—	—	—	
287	再処理設備本体	分離施設	分離建屋一時貯留処理設備	—	—	第３一時貯留処理槽 予備第２ユアフトポンプ分離ポット	容器	AB	1	Ⅱ-2	既設	安重	—	S，1.25s/—	—	—	
288	再処理設備本体	分離施設	分離建屋一時貯留処理設備	—	—	第４一時貯留処理槽 予備第２ユアフトポンプ分離ポット	容器	AB	1	Ⅱ-2	既設	安重	—	S，1.25s/—	—	—	
289	再処理設備本体	分離施設	分離建屋一時貯留処理設備	—	—	第９一時貯留処理槽予備第２ エアリフトポンプ分離ポット	容器	AB	1	Ⅱ-2	既設	非安重	—	8/—	—	—	[redacted]

番号	施設区分		設備区分			機器名称	機種（注14）	設置場所	数量	申請回	変更区分	DB区分	SA区分	耐震設計	兼用（主項）	共用（主項）	備考	第四十六条第1項	第四十七条第1項	第四十七条第2項	第四十七条第3項	第四十八条第1項	第四十九条第1項	第四十九条第2項	第五十条第1項第一号	第五十条第1項第二号	第五十条第1項第三号	第五十条第2項	第五十一条第1項
377	再処理設備本体	分離施設	分配設備	—	—	クラン濃縮缶供給槽セル漏えい液受盆	容器	AB	1	②-2	既設	非安重	—	B/—	—	—		—	—	—	—	—	—	—	—	—	—	—	—	—
378	再処理設備本体	分離施設	分配設備	—	—	クラン濃縮液受槽セル漏えい液受盆	容器	AB	1	②-2	既設	非安重	—	B/—	—	—		—	—	—	—	—	—	—	—	—	—	—	—	—
379	再処理設備本体	分離施設	分配設備	—	—	分配設備アルファモニタ第2セル漏えい液受盆	容器	AB	1	②-2	既設	非安重	—	B/—	—	—		—	—	—	—	—	—	—	—	—	—	—	—	—
380	再処理設備本体	分離施設	分配設備	—	—	分配設備アルファモニタ第3セル漏えい液受盆	容器	AB	1	②-2	既設	非安重	—	B/—	—	—		—	—	—	—	—	—	—	—	—	—	—	—	—
381	再処理設備本体	分離施設	分配設備	—	—	分配設備アルファモニタ第1セル漏えい液受盆	容器	AB	1	②-2	既設	非安重	—	B/—	—	—		—	—	—	—	—	—	—	—	—	—	—	—	—
382	再処理設備本体	分離施設	分配設備	—	—	分配設備クラン・プルトニウムモニタセル漏えい液受盆	容器	AB	1	②-2	既設	非安重	—	B/—	—	—		—	—	—	—	—	—	—	—	—	—	—	—	—
383	再処理設備本体	分離施設	分配設備	—	—	プルトニウム溶液中間貯槽セル漏えい液受盆	容器	AB	1	②-2	既設	安重	—	S/—	—	—	[redacted]	—	—	—	—	—	—	—	—	—	—	—	—	—
384	再処理設備本体	分離施設	分配設備	—	—	クラン洗浄塔流量計測ポット/クラン洗浄塔エアラフトポンプバッファチューブ	容器	AB	1	②-2	改造	安重	実設SA	S, 1.25s/(S), 1.25s	主：分配設備 従：代替安全冷却水系	—		—	—	—	—	—	—	—	—	—	—	—	—	—
385	再処理設備本体	分離施設	分配設備	—	—	プルトニウム分配塔流量計測ポット	容器	AB	1	②-2	既設	安重	—	S, 1.25s/—	—	—	[redacted]	—	—	—	—	—	—	—	—	—	—	—	—	—
386	再処理設備本体	分離施設	分配設備	—	—	プルトニウム分配塔流量計測ポット	容器	AB	1	②-2	既設	非安重	—	B/—	—	—	[redacted]	—	—	—	—	—	—	—	—	—	—	—	—	—
387	再処理設備本体	分離施設	分配設備	—	—	プルトニウム分配塔エアラフトポンプ分離ポット	容器	AB	1	②-2	既設	安重	—	S, 1.25s/—	—	—	[redacted]	—	—	—	—	—	—	—	—	—	—	—	—	—
388	再処理設備本体	分離施設	分配設備	—	—	プルトニウム洗浄器セル漏えい液受盆スチームジェットポンプ	ポンプ	AB	2	②-2	既設	安重	—	S/—	—	—		—	—	—	—	—	—	—	—	—	—	—	—	—
389	再処理設備本体	分離施設	分配設備	—	—	プルトニウム溶液中間貯槽ポンプ	ポンプ	AB	2	②-2	既設	安重	—	S, 1.25s/—	—	—		—	—	—	—	—	—	—	—	—	—	—	—	—
390	再処理設備本体	分離施設	分配設備	—	—	主要弁 [redacted]	主要弁	AB	2	②-2	改造	安重	—	S/—	—	—		—	—	—	—	—	—	—	—	—	—	—	—	—
391	再処理設備本体	分離施設	分配設備	—	—	主要弁[redacted]	主要弁	AB	1	②-2	改造	安重	—	S/—	—	—		—	—	—	—	—	—	—	—	—	—	—	—	—
392	再処理設備本体	分離施設	分配設備	—	—	主要弁[redacted]	主要弁	AB	1	②-2	改造	安重	—	S/—	—	—		—	—	—	—	—	—	—	—	—	—	—	—	—
393	再処理設備本体	分離施設	分配設備	—	—	主配管（溶液保持系）	主配管	AB, A250, AC	一式	②-2	既設	安重	—	C/— B/— S/— S, 1.25s/—	—	—	流体：プルトニウムを含む溶液等	—	—	—	—	—	—	—	—	—	—	—	—	—
394	再処理設備本体	分離施設	分配設備	—	—	主配管（溶液保持系）	主配管	AB, A250, AC	一式	②-2	既設	非安重	—	B/—	—	—	流体：クランを含む溶液等	—	—	—	—	—	—	—	—	—	—	—	—	—
395	再処理設備本体	分離施設	分配設備	—	—	主配管（溶液保持系, 蒸ガス処理系）	主配管	AB	一式	②-2	既設	安重	—	S/—	—	—	流体：蒸ガス	—	—	—	—	—	—	—	—	—	—	—	—	—
396	再処理設備本体	分離施設	分配設備	—	—	主配管（漏えい液回収系）	主配管	AB	一式	②-2	既設	安重	—	S/—	—	—	流体：蒸気	—	—	—	—	—	—	—	—	—	—	—	—	—
397	再処理設備本体	分離施設	分配設備	—	—	主配管（漏えい液回収系）	主配管	AB	一式	②-2	既設	安重	—	S/—	—	—	流体：プルトニウムを含む溶液等	—	—	—	—	—	—	—	—	—	—	—	—	—
398	再処理設備本体	分離施設	分配設備	—	—	主配管（漏えい拡大防止系）	主配管	AB	一式	②-2	既設	非安重	—	B/—	—	—	流体1：クランを含む溶液 流体2：洗浄機液等	—	—	—	—	—	—	—	—	—	—	—	—	—
399	再処理設備本体	分離施設	分配設備	—	—	主配管（漏えい液回収系）	主配管	AB	一式	②-2	既設	安重	—	S/—	—	—	流体：プルトニウムを含む溶液等	—	—	—	—	—	—	—	—	—	—	—	—	—
400	再処理設備本体	分離施設	分配設備	—	—	主配管（水素掃気系）	主配管	AB	一式	②-2	既設	安重	—	S/—	—	—	流体：圧縮空気	—	—	—	—	—	—	—	—	—	—	—	—	—
401	再処理設備本体	分離施設	分配設備	—	—	主配管（水素掃気系, 未然防止掃気系）	主配管	AB	一式	②-2	改造	安重	実設SA	S, 1.25s/(S), 1.25s	主：分配設備 従：代替安全圧縮空気系	—	流体：圧縮空気	—	—	—	—	—	—	—	—	—	—	—	—	—
402	再処理設備本体	分離施設	分配設備	—	—	プルトニウム分配塔パルセータグローブボックス	—	AB	1	②-2	既設	非安重	—	B/—	—	—		—	—	—	—	—	—	—	—	—	—	—	—	—
403	再処理設備本体	分離施設	分配設備	—	—	クラン洗浄塔パルセータグローブボックス	—	AB	1	②-2	既設	非安重	—	B/—	—	—		—	—	—	—	—	—	—	—	—	—	—	—	—
404	再処理設備本体	分離施設	分配設備	—	—	クラン濃縮缶縮縮液受槽	—	AB	1	②-2	既設	非安重	—	B/—	—	—		—	—	—	—	—	—	—	—	—	—	—	—	—
405	再処理設備本体	分離施設	分配設備	—	—	縮縮器	—	AB	1	②-2	既設	非安重	—	B/—	—	—		—	—	—	—	—	—	—	—	—	—	—	—	—
406	再処理設備本体	分離施設	分配設備	—	—	蒸気発生器	—	AB	1	②-2	既設	非安重	—	C/—	—	—		—	—	—	—	—	—	—	—	—	—	—	—	—
407	再処理設備本体	分離施設	分離建屋一時貯留処理設備	—	—	第1一時貯留処理槽 エアラフトポンプ分離ポット	容器	AB	1	②-2	既設	安重	—	S/—	—	—		—	—	—	—	—	—	—	—	—	—	—	—	—
408	再処理設備本体	分離施設	分離建屋一時貯留処理設備	—	—	第2一時貯留処理槽 エアラフトポンプ分離ポット	容器	AB	1	②-2	改造	安重	実設SA	S, 1.25s/(S), 1.25s	主：分離建屋一時貯留処理設備 従：代替安全冷却水系	—		—	—	—	—	—	—	—	—	—	—	—	—	—
409	再処理設備本体	分離施設	分離建屋一時貯留処理設備	—	—	第1一時貯留処理槽	容器	AB	1	②-2	改造	安重	実設SA	S, 1.25s/(S), 1.25s	主：分離建屋一時貯留処理設備 従：代替安全冷却水系 従：代替換気設備	—		—	—	—	—	—	—	—	—	—	—	—	—	—
410	再処理設備本体	分離施設	分離建屋一時貯留処理設備	—	—	第2一時貯留処理槽	容器	AB	1	②-2	改造	安重	実設SA	S, 1.25s/(S), 1.25s	主：分離建屋一時貯留処理設備 従：代替安全冷却水系 従：代替換気設備	—		—	—	—	—	—	—	—	—	—	—	—	—	—
411	再処理設備本体	分離施設	分離建屋一時貯留処理設備	—	—	分離建屋一時貯留処理槽第1セル漏えい液受盆	容器	AB	1	②-2	既設	安重	—	S/—	—	—		—	—	—	—	—	—	—	—	—	—	—	—	—
412	再処理設備本体	分離施設	分離建屋一時貯留処理設備	—	—	第2一時貯留処理槽 スチームジェットポンプ漏えい液検知ポット	容器	AB	1	②-2	既設	非安重	—	B/—	—	—		—	—	—	—	—	—	—	—	—	—	—	—	—
413	再処理設備本体	分離施設	分離建屋一時貯留処理設備	—	—	第2一時貯留処理槽 エアラフトポンプ分離ポット	容器	AB	1	②-2	既設	安重	—	S, 1.25s/—	—	—		—	—	—	—	—	—	—	—	—	—	—	—	—
414	再処理設備本体	分離施設	分離建屋一時貯留処理設備	—	—	第6一時貯留処理槽 エアラフトポンプ分離ポット	容器	AB	1	②-2	既設	安重	—	S, 1.25s/—	—	—		—	—	—	—	—	—	—	—	—	—	—	—	—
415	再処理設備本体	分離施設	分離建屋一時貯留処理設備	—	—	第6一時貯留処理槽	容器	AB	1	②-2	改造	安重	実設SA	S, 1.25s/(S), 1.25s	主：分離建屋一時貯留処理設備 従：代替安全冷却水系 従：代替換気設備	—		—	—	—	—	—	—	—	—	—	—	—	—	—
416	再処理設備本体	分離施設	分離建屋一時貯留処理設備	—	—	第2一時貯留処理槽 スチームジェットポンプ漏えい液検知ポット	容器	AB	1	②-2	既設	非安重	—	B/—	—	—		—	—	—	—	—	—	—	—	—	—	—	—	—
417	再処理設備本体	分離施設	分離建屋一時貯留処理設備	—	—	分離建屋一時貯留処理槽第1セル漏えい液受盆	容器	AB	1	②-2	既設	安重	—	S/—	—	—		—	—	—	—	—	—	—	—	—	—	—	—	—
418	再処理設備本体	分離施設	分離建屋一時貯留処理設備	—	—	第2一時貯留処理槽	容器	AB	1	②-2	改造	安重	実設SA	S, 1.25s/(S), 1.25s	主：分離建屋一時貯留処理設備 従：代替安全圧縮空気系 従：代替換気設備	—		—	—	—	—	—	—	—	—	—	—	—	—	—
419	再処理設備本体	分離施設	分離建屋一時貯留処理設備	—	—	第3一時貯留処理槽第1 エアラフトポンプ分離ポット	容器	AB	1	②-2	既設	安重	—	S, 1.25s/—	—	—		—	—	—	—	—	—	—	—	—	—	—	—	—
420	再処理設備本体	分離施設	分離建屋一時貯留処理設備	—	—	第3一時貯留処理槽第2 エアラフトポンプ分離ポット	容器	AB	1	②-2	既設	安重	—	S, 1.25s/—	—	—		—	—	—	—	—	—	—	—	—	—	—	—	—
421	再処理設備本体	分離施設	分離建屋一時貯留処理設備	—	—	第3一時貯留処理槽流量計測ポット	容器	AB	1	②-2	既設	安重	—	S, 1.25s/—	—	—		—	—	—	—	—	—	—	—	—	—	—	—	—
422	再処理設備本体	分離施設	分離建屋一時貯留処理設備	—	—	第4一時貯留処理槽第2 エアラフトポンプ分離ポット	容器	AB	1	②-2	既設	安重	—	S, 1.25s/—	—	—		—	—	—	—	—	—	—	—	—	—	—	—	—
423	再処理設備本体	分離施設	分離建屋一時貯留処理設備	—	—	第4一時貯留処理槽第1 エアラフトポンプ分離ポット	容器	AB	1	②-2	既設	安重	—	S, 1.25s/—	—	—		—	—	—	—	—	—	—	—	—	—	—	—	—
424	再処理設備本体	分離施設	分離建屋一時貯留処理設備	—	—	第4一時貯留処理槽 スチームジェットポンプ漏えい液検知ポット	容器	AB	1	②-2	既設	非安重	—	B/—	—	—		—	—	—	—	—	—	—	—	—	—	—	—	—
425	再処理設備本体	分離施設	分離建屋一時貯留処理設備	—	—	第4一時貯留処理槽	容器	AB	1	②-2	改造	安重	実設SA	S, 1.25s/(S), 1.25s	主：分離建屋一時貯留処理設備 従：代替安全圧縮空気系 従：代替安全冷却水系 従：代替換気設備	—		—	—	—	—	—	—	—	—	—	—	—	—	—
426	再処理設備本体	分離施設	分離建屋一時貯留処理設備	—	—	分離建屋一時貯留処理槽第2セル漏えい液受盆	容器	AB	1	②-2	既設	安重	—	S/—	—	—		—	—	—	—	—	—	—	—	—	—	—	—	—
427	再処理設備本体	分離施設	分離建屋一時貯留処理設備	—	—	第3一時貯留処理槽	容器	AB	1	②-2	改造	安重	実設SA	S, 1.25s/(S), 1.25s	主：分離建屋一時貯留処理設備 従：代替安全圧縮空気系 従：代替安全冷却水系 従：代替換気設備	—		—	—	—	—	—	—	—	—	—	—	—	—	—
428	再処理設備本体	分離施設	分離建屋一時貯留処理設備	—	—	第9一時貯留処理槽流量計測ポット	容器	AB	1	②-2	既設	非安重	—	B/—	—	—		—	—	—	—	—	—	—	—	—	—	—	—	—
429	再処理設備本体	分離施設	分離建屋一時貯留処理設備	—	—	第9一時貯留処理槽第1 エアラフトポンプ分離ポット	容器	AB	1	②-2	既設	非安重	—	B/—	—	—		—	—	—	—	—	—	—	—	—	—	—	—	—
430	再処理設備本体	分離施設	分離建屋一時貯留処理設備	—	—	第9一時貯留処理槽第2 エアラフトポンプ分離ポット	容器	AB	1	②-2	既設	非安重	—	B/—	—	—	[redacted]	—	—	—	—	—	—	—	—	—	—	—	—	—
431	再処理設備本体	分離施設	分離建屋一時貯留処理設備	—	—	第9一時貯留処理槽予備第2 エアラフトポンプ分離ポット	容器	AB	1	②-2	既設	非安重	—	B/—	—	—	[redacted]	—	—	—	—	—	—	—	—	—	—	—	—	—
432	再処理設備本体	分離施設	分離建屋一時貯留処理設備	—	—	第5一時貯留処理槽 エアラフトポンプ分離ポット	容器	AB	1	②-2	既設	非安重	—	B/—	—	—		—	—	—	—	—	—	—	—	—	—	—	—	—
433	再処理設備本体	分離施設	分離建屋一時貯留処理設備	—	—	第5一時貯留処理槽第1 エアラフトポンプ分離ポット	容器	AB	1	②-2	既設	安重	—	B/—	—	—		—	—	—	—	—	—	—	—	—	—	—	—	—
434	再処理設備本体	分離施設	分離建屋一時貯留処理設備	—	—	第5一時貯留処理槽第2 エアラフトポンプ分離ポット	容器	AB	1	②-2	既設	安重	—	B/—	—	—		—	—	—	—	—	—	—	—	—	—	—	—	—
435	再処理設備本体	分離施設	分離建屋一時貯留処理設備	—	—	第9一時貯留処理槽	容器	AB	1	②-2	既設	非安重	—	S, 1.25s/—	—	—		—	—	—	—	—	—	—	—	—	—	—	—	—
436	再処理設備本体	分離施設	分離建屋一時貯留処理設備	—	—	第5一時貯留処理槽	容器	AB	1	②-2	既設	安重	—	S, 1.25s/—	—	—		—	—	—	—	—	—	—	—	—	—	—	—	—
437	再処理設備本体	分離施設	分離建屋一時貯留処理設備	—	—	第10一時貯留処理槽 エアラフトポンプ分離ポット	容器	AB	1	②-2	既設	非安重	—	B/—	—	—		—	—	—	—	—	—	—	—	—	—	—	—	—
438	再処理設備本体	分離施設	分離建屋一時貯留処理設備	—	—	第10一時貯留処理槽シーム槽	容器	AB	1	②-2	既設	非安重	—	B/—	—	—		—	—	—	—	—	—	—	—	—	—	—	—	—
439	再処理設備本体	分離施設	分離建屋一時貯留処理設備	—	—	第10一時貯留処理槽	容器	AB	1	②-2	既設	非安重	—	S, 1.25s/—	—	—		—	—	—	—	—	—	—	—	—	—	—	—	—
440	再処理設備本体	分離施設	分離建屋一時貯留処理設備	—	—	第6一時貯留処理槽	容器	AB	1	②-2	改造	安重	実設SA	S, 1.25s/(S), 1.25s	主：分離建屋一時貯留処理設備 従：代替安全冷却水系 従：代替換気設備	—		—	—	—	—	—	—	—	—	—	—	—	—	—
441	再処理設備本体	分離施設	分離建屋一時貯留処理設備	—	—	分離建屋一時貯留処理槽第4セル漏えい液受盆	容器	AB	1	②-2	既設	非安重	—	B/—	—	—		—	—	—	—	—	—	—	—	—	—	—	—	—
442	再処理設備本体	分離施設	分離建屋一時貯留処理設備	—	—	第3一時貯留処理槽 予備流量計測ポット	容器	AB	1	②-2	既設	安重	—	S, 1.25s/—	—	—		—	—	—	—	—	—	—	—	—	—	—	—	—
443	再処理設備本体	分離施設	分離建屋一時貯留処理設備	—	—	第3一時貯留処理槽 予備第2エアラフトポンプ分離ポット	容器	AB	1	②-2	既設	安重	—	S, 1.25s/—	—	—		—	—	—	—	—	—	—	—	—	—	—	—	—
444	再処理設備本体	分離施設	分離建屋一時貯留処理設備	—	—	第4一時貯留処理槽 予備第2エアラフトポンプ分離ポット	容器	AB	1	②-2	既設	安重	—	S, 1.25s/—	—	—		—	—	—	—	—	—	—	—	—	—	—	—	—
445	再処理設備本体	分離施設	分離建屋一時貯留処理設備	—	—	第9一時貯留処理槽 予備流量計測ポット	容器	AB	1	②-2	既設	非安重	—	B/—	—	—		—	—	—	—	—	—	—	—	—	—	—	—	—
446	再処理設備本体	分離施設	分離建屋一時貯留処理設備	—	—	第9一時貯留処理槽第2 エアラフトポンプ分離ポット	容器	AB	1	②-2	既設	非安重	—	B/—	—	—	[redacted]	—	—	—	—	—	—	—	—	—	—	—	—	—

設工認申請対象機器の技術基準への適合性に係る整理

番号	施設区分		設備区分			機器名称	種別（主kd）	設置場所	数量	申請区	変更区分	D B区分	S A区分	耐震設計	兼用（主従）	共用（主従）	備考
147	再処理設備本体	特製施設	分離建屋一時貯留処理設備	—	—	第９一時貯留処理槽第２エアリフトポンプ分離ポット	容器	AB	1	②-2	既設	非安重	—	B/—	—	—	[redacted]
148	再処理設備本体	特製施設	分離建屋一時貯留処理設備	—	—	第９一時貯留処理槽予備第２エアリフトポンプ分離ポット	容器	AB	1	②-2	既設	非安重	—	B/—	—	—	[redacted]
149	再処理設備本体	特製施設	分離建屋一時貯留処理設備	—	—	分離建屋一時貯留処理槽第１セル漏えい液受皿スチームジェットポンプ	ポンプ	AB	2	②-2	既設	安重	—	S/—	—	—	
150	再処理設備本体	特製施設	分離建屋一時貯留処理設備	—	—	分離建屋一時貯留処理槽第１セル漏えい液受皿スチームジェットポンプ	ポンプ	AB	2	②-2	既設	安重	—	S/—	—	—	
151	再処理設備本体	特製施設	分離建屋一時貯留処理設備	—	—	主配管（溶液保持系）	主配管	AB	一式	②-2	既設	安重/非安重	—	C/— B/— S/— S、1.2Ss/—	—	—	流体：グルトニウムを含む溶液等
152	再処理設備本体	特製施設	分離建屋一時貯留処理設備	—	—	主配管（溶液保持系）	主配管	AB	一式	②-2	既設	非安重	—	B/—	—	—	流体：クランを含む溶液等
153	再処理設備本体	特製施設	分離建屋一時貯留処理設備	—	—	主配管（蒸えい液回収系）	主配管	AB	一式	②-2	既設	安重	—	S/—	—	—	流体：蒸気
154	再処理設備本体	特製施設	分離建屋一時貯留処理設備	—	—	主配管（蒸えい液回収系）	主配管	AB	一式	②-2	既設	安重	—	S/—	—	—	流体：グルトニウムを含む溶液等
155	再処理設備本体	特製施設	分離建屋一時貯留処理設備	—	—	主配管（供給槽供給系：再処理施設本体用、内部ルーブ通水系、冷却ヨイル等通水系）	主配管	AB	一式	②-2	既設	安重	常設SA	S/①、1.2Ss	主：分離建屋一時貯留処理設備従：代替安全冷却水系	—	流体１：冷却水 流体２：ブ水
156	再処理設備本体	特製施設	分離建屋一時貯留処理設備	—	—	主配管（蒸えい拡大防止系、貯槽等注水系）	主配管	AB	一式	②-2	改造	安重	常設SA	B/①、1.2Ss	主：分離建屋一時貯留処理設備従：代替安全冷却水系	—	流体１：クランを含む溶液等 流体２：冷却水 流体３：ブ水
157	再処理設備本体	特製施設	分離建屋一時貯留処理設備	—	—	主配管（溶液保持系、蒸えい拡大防止系、貯槽等注水系）	主配管	AB	一式	②-2	改造	安重	常設SA	S、1.2Ss/①、1.2Ss	主：分離建屋一時貯留処理設備従：代替安全冷却水系	—	流体１：クランを含む溶液等 流体２：冷却水 流体３：ブ水
158	再処理設備本体	特製施設	分離建屋一時貯留処理設備	—	—	主配管（水素掃気系）	主配管	AB	一式	②-2	既設	非安重	—	S/—	—	—	流体：圧縮空気
159	再処理設備本体	特製施設	分離建屋一時貯留処理設備	—	—	主配管（水素掃気系、未然防止掃気系）	主配管	AB	一式	②-2	改造	安重	常設SA	S/①、1.2Ss	主：分離建屋一時貯留処理設備従：代替安全冷却水系	—	流体：圧縮空気
160	再処理設備本体	特製施設	分離建屋一時貯留処理設備	—	—	主配管（水素掃気系、貯槽等注水系、未然防止掃気系）	主配管	AB	一式	②-2	改造	安重	常設SA	S/①、1.2Ss	主：分離建屋一時貯留処理設備従：代替安全冷却水系	—	流体１：圧縮空気 流体２：冷却水 流体３：ブ水
161	再処理設備本体	特製施設	分離建屋一時貯留処理設備	—	—	主配管（供給槽供給系：再処理施設本体用、内部ルーブ通水系）	主配管	AB	一式	②-2	既設	安重	常設SA	S/①、1.2Ss	主：分離建屋一時貯留処理設備従：代替安全冷却水系	—	流体１：冷却水 流体２：ブ水
162	再処理設備本体	特製施設	分離建屋一時貯留処理設備	—	—	主配管（蒸えい拡大防止系）	主配管	AB	一式	②-2	既設	非安重	—	B/—	—	—	流体：グルトニウムを含む溶液等
163	再処理設備本体	特製施設	分離建屋一時貯留処理設備	—	—	主配管（溶液保持系、貯槽等注水系）	主配管	AB	一式	②-2	改造	安重	常設SA	S、1.2Ss/①、1.2Ss	主：分離建屋一時貯留処理設備従：代替安全冷却水系	—	流体１：クランを含む溶液等 流体２：冷却水 流体３：ブ水
164	再処理設備本体	特製施設	特製建屋	—	—	特製建屋の遮蔽設備（外壁、セル壁等）	建物・構築物	AC	一式	②-2	既設	安重/非安重	—	B/—	—	—	
165	再処理設備本体	特製施設	特製建屋	特製建屋	—	特製建屋	建物・構築物	屋外	1	②-2	既設	安重	常設SA	S/—、1.2Ss	—	—	
166	再処理設備本体	特製施設	特製建屋	特製建屋	—	屋設外扉ふい切止堰	建物・構築物	AC	1	②-2	既設	非安重	—	C/—	—	—	
167	再処理設備本体	特製施設	特製建屋	特製建屋	—	地下水排水設備（特製建屋用ヲ）	地下水排水設備	屋外	1	②-2	新設	非安重	常設SA	C-3/1、2Ss C-3/2、C-2	—	—	
168	再処理設備本体	特製施設	特製建屋	特製建屋/クラン・プルトニウム混合脱硝建屋間連の遮蔽設備（外壁、セル壁等）	建物・構築物	AT04	一式	②-2	既設	非安重	—	B/—	—	—	—	—	
169	再処理設備本体	特製施設	特製建屋	特製建屋/クラン・プルトニウム混合脱硝建屋間連	建物・構築物	屋外	1	②-2	既設	安重	—	S、1.2Ss/—	—	—	—	—	
170	再処理設備本体	特製施設	クラン特製設備	—	—	アクティブ試薬設備第１室漏えい液受皿	容器	AB	1	②-2	既設	非安重	—	C/—	—	—	
171	再処理設備本体	特製施設	クラン特製設備	—	—	アクティブ試薬設備第２室漏えい液受皿	容器	AB	1	②-2	既設	非安重	—	C/—	—	—	
172	再処理設備本体	特製施設	クラン特製設備	—	—	アクティブ試薬設備第３室漏えい液受皿	容器	AB	1	②-2	既設	非安重	—	C/—	—	—	
173	再処理設備本体	特製施設	クラン特製設備	—	—	アクティブ試薬設備第４室漏えい液受皿	容器	AB	1	②-2	既設	非安重	—	C/—	—	—	
174	再処理設備本体	特製施設	クラン特製設備	—	—	クラン溶液供給槽	容器	AC	1	②-2	既設	非安重	—	B/—	—	—	
175	再処理設備本体	特製施設	クラン特製設備	—	—	クラン濃縮缶供給槽	容器	AC	1	②-2	既設	非安重	—	B/—	—	—	
176	再処理設備本体	特製施設	クラン特製設備	—	—	クラン濃縮缶第１受槽	容器	AC	1	②-2	既設	非安重	—	B/—	—	—	
177	再処理設備本体	特製施設	クラン特製設備	—	—	クラン濃縮缶第１中間貯槽	容器	AC	1	②-2	既設	非安重	—	B/—	—	—	
178	再処理設備本体	特製施設	クラン特製設備	—	—	クラン濃縮缶第２受槽	容器	AC	1	②-2	既設	非安重	—	B/—	—	—	
179	再処理設備本体	特製施設	クラン特製設備	—	—	クラン濃縮缶第２中間貯槽	容器	AC	1	②-2	既設	非安重	—	B/—	—	—	
180	再処理設備本体	特製施設	クラン特製設備	—	—	クラン濃縮缶第３中間貯槽	容器	AC	1	②-2	既設	非安重	—	B/—	—	—	
181	再処理設備本体	特製施設	クラン特製設備	—	—	クラン濃縮缶第３受槽	容器	AC	1	②-2	既設	非安重	—	B/—	—	—	
182	再処理設備本体	特製施設	クラン特製設備	—	—	抽出器	容器	AC	1	②-2	既設	非安重	—	B/—	—	—	
183	再処理設備本体	特製施設	クラン特製設備	—	—	核分裂生成物洗浄器	容器	AC	1	②-2	既設	非安重	—	B/—	—	—	
184	再処理設備本体	特製施設	クラン特製設備	—	—	逆抽出器	容器	AC	1	②-2	既設	非安重	—	B/—	—	—	
185	再処理設備本体	特製施設	クラン特製設備	—	—	クラン溶液ＴＢＰ洗浄器	容器	AC	1	②-2	既設	非安重	—	B/—	—	—	
186	再処理設備本体	特製施設	クラン特製設備	—	—	放射性配管分岐第1セル漏えい液受皿1	容器	AC	1	②-2	既設	非安重	—	B/—	—	—	
187	再処理設備本体	特製施設	クラン特製設備	—	—	放射性配管分岐第1セル漏えい液受皿2	容器	AC	1	②-2	既設	非安重	—	B/—	—	—	
188	再処理設備本体	特製施設	クラン特製設備	—	—	放射性配管分岐第1セル漏えい液受皿3	容器	AC	1	②-2	既設	非安重	—	B/—	—	—	
189	再処理設備本体	特製施設	クラン特製設備	—	—	放射性配管分岐第1セル漏えい液受皿4	容器	AC	1	②-2	既設	非安重	—	B/—	—	—	
190	再処理設備本体	特製施設	クラン特製設備	—	—	放射性配管分岐第1セル漏えい液受皿5	容器	AC	1	②-2	既設	非安重	—	B/—	—	—	
191	再処理設備本体	特製施設	クラン特製設備	—	—	放射性配管分岐第1セル漏えい液受皿6	容器	AC	1	②-2	既設	非安重	—	B/—	—	—	
192	再処理設備本体	特製施設	クラン特製設備	—	—	クラン溶液供給槽セル漏えい液受皿１	容器	AC	1	②-2	既設	非安重	—	B/—	—	—	
193	再処理設備本体	特製施設	クラン特製設備	—	—	クラン特製器セル漏えい液受皿	容器	AC	1	②-2	既設	非安重	—	B/—	—	—	
194	再処理設備本体	特製施設	クラン特製設備	—	—	クラン溶液供給槽セル漏えい液受皿２	容器	AC	1	②-2	既設	非安重	—	B/—	—	—	
195	再処理設備本体	特製施設	クラン特製設備	—	—	クラン濃縮缶供給槽セル漏えい液受皿	容器	AC	1	②-2	既設	非安重	—	B/—	—	—	
196	再処理設備本体	特製施設	クラン特製設備	—	—	クラン濃縮缶第１中間貯槽室漏えい液受皿	容器	AC	1	②-2	既設	非安重	—	B/—	—	—	
197	再処理設備本体	特製施設	クラン特製設備	—	—	クラン濃縮缶セル漏えい液受皿	容器	AC	1	②-2	既設	非安重	—	B/—	—	—	
198	再処理設備本体	特製施設	クラン特製設備	—	—	リテイクル槽セル漏えい液受皿	容器	AC	1	②-2	既設	非安重	—	B/—	—	—	
199	再処理設備本体	特製施設	クラン特製設備	—	—	クラン濃縮缶第２中間貯槽室漏えい液受皿	容器	AC	1	②-2	既設	非安重	—	B/—	—	—	
200	再処理設備本体	特製施設	クラン特製設備	—	—	クラン系輸送レベル無塩廃液受槽室漏えい液受皿	容器	AC	1	②-2	既設	非安重	—	B/—	—	—	
201	再処理設備本体	特製施設	クラン特製設備	—	—	溶媒洗浄器第３セル漏えい液受皿2	容器	AC	1	②-2	既設	非安重	—	B/—	—	—	
202	再処理設備本体	特製施設	クラン特製設備	—	—	クランモニタセル漏えい液受皿	容器	AC	1	②-2	既設	非安重	—	B/—	—	—	
203	再処理設備本体	特製施設	クラン特製設備	—	—	主要[redacted]	主要ポ	AC	1	②-2	既設	非安重	—	C/—	—	—	
204	再処理設備本体	特製施設	クラン特製設備	—	—	主要[redacted]	主要ポ	AC	1	②-2	既設	非安重	—	C/—	—	—	
205	再処理設備本体	特製施設	クラン特製設備	—	—	主配管（溶液保持系）	主配管	AC、ATO3、AT04	一式	②-2	既設	非安重	—	B/—	—	—	流体：硝酸ウラニル溶液
206	再処理設備本体	特製施設	クラン特製設備	—	—	主配管（蒸えい拡大防止系）	主配管	AC	一式	②-2	既設	非安重	—	B/—	—	—	流体：硝酸ウラニル溶液
207	再処理設備本体	特製施設	クラン特製設備	—	—	主配管（溶液保持系）	主配管	BA、CA	一式	**②-2**	**既設**	非安重	—	B/—	—	—	流体：クラン及びプルトニウムを含む溶液
208	再処理設備本体	特製施設	クラン特製設備	—	—	クラン濃縮缶凝縮液受槽	—	AC	1	②-2	既設	非安重	—	B/—	—	—	
209	再処理設備本体	特製施設	クラン特製設備	—	—	リテイクル槽	—	AC	1	②-2	既設	非安重	—	B/—	—	—	
210	再処理設備本体	特製施設	クラン特製設備	—	—	クラナス製造器	—	AC	1	②-2	既設	非安重	—	B/—	—	—	
211	再処理設備本体	特製施設	クラン特製設備	—	—	第１気液分離槽	—	AC	1	②-2	既設	非安重	—	B/—	—	—	
212	再処理設備本体	特製施設	クラン特製設備	—	—	洗浄槽	—	AC	1	②-2	既設	非安重	—	B/—	—	—	
213	再処理設備本体	特製施設	クラン特製設備	—	—	第２気液分離槽	—	AC	1	②-2	既設	非安重	—	B/—	—	—	
214	再処理設備本体	特製施設	クラン特製設備	—	—	クラナス溶液受槽	—	AC	1	②-2	既設	非安重	—	B/—	—	—	
215	再処理設備本体	特製施設	クラン特製設備	—	—	クラナス溶液中間貯槽	—	AC	1	②-2	既設	非安重	—	B/—	—	—	
216	再処理設備本体	特製施設	クラン特製設備	—	—	抽出廃液Ｔ Ｂ Ｐ洗浄器	—	AC	1	②-2	既設	非安重	—	B/—	—	—	
217	再処理設備本体	特製施設	プルトニウム特製設備	—	—	プルトニウム溶液供給槽	容器	AC	1	②-2	改造	安重	常設SA	S、1.2Ss/①、1.2Ss	主：プルトニウム特製設備従：代替臨界設備 代替安全冷却水系 代替安全圧縮空気系 代替換気設備	—	
218	再処理設備本体	特製施設	プルトニウム特製設備	—	—	低濃度プルトニウム溶液受槽	容器	AC	1	②-2	既設	非安重	—	B/—	—	—	
219	再処理設備本体	特製施設	プルトニウム特製設備	—	—	抽出廃液受槽	容器	AC	1	②-2	既設	安重	—	B/—	—	—	
220	再処理設備本体	特製施設	プルトニウム特製設備	—	—	抽出廃液中間貯槽	容器	AC	1	②-2	既設	安重	—	B/—	—	—	
221	再処理設備本体	特製施設	プルトニウム特製設備	—	—	補助油水分離槽	容器	AC	1	②-2	既設	安重	—	S、1.2Ss/—	—	—	
222	再処理設備本体	特製施設	プルトニウム特製設備	—	—	プルトニウム溶液受槽	容器	AC	1	②-2	改造	安重	常設SA	S、1.2Ss/①、1.2Ss	主：プルトニウム特製設備従：代替臨界設備 代替安全圧縮空気系 代替安全冷却水系 代替換気設備	—	
223	再処理設備本体	特製施設	プルトニウム特製設備	—	—	油水分離槽	容器	AC	1	②-2	改造	安重	常設SA	S、1.2Ss/①、1.2Ss	主：プルトニウム特製設備従：代替臨界設備 代替安全圧縮空気系 代替安全冷却水系	—	
224	再処理設備本体	特製施設	プルトニウム特製設備	—	—	プルトニウム濃縮缶供給槽	容器	AC	1	②-2	改造	安重	常設SA	S、1.2Ss/①、1.2Ss	主：プルトニウム特製設備従：代替臨界設備 代替安全圧縮空気系 代替安全冷却水系	—	

設工認申請対象機器の技術基準への適合性に係る整理

番号	施設区分		設備区分			機器名称	機種（注1.6）	設置場所	数量	申請別	変更区分	D B区分	S A区分	耐震設計	適用（主項）	共用（主項）	備考
447	再処理設備本体	分離施設	分離建屋一時貯留処理設備	—	—	第9一時貯留処理槽第2 ×アラフトポンプ分離ポット	容器	AB	1	②-2	既設	非安重	—	B/—	—	—	[redacted]
448	再処理設備本体	分離施設	分離建屋一時貯留処理設備	—	—	第9一時貯留処理槽予備第2 ×アラフトポンプ分離ポット	容器	AB	1	②-2	既設	非安重	—	B/—	—	—	[redacted]
449	再処理設備本体	分離施設	分離建屋一時貯留処理設備	—	—	分離建屋一時貯留処理槽第2セル漏えい液受皿スチームジェットポンプ	ポンプ	AB	2	②-2	既設	安重	—	S/—	—	—	
450	再処理設備本体	分離施設	分離建屋一時貯留処理設備	—	—	分離建屋一時貯留処理槽第1セル漏えい液受皿スチームジェットポンプ	ポンプ	AB	2	②-2	既設	安重	—	S/—	—	—	
451	再処理設備本体	分離施設	分離建屋一時貯留処理設備	—	—	主配管（溶液保持系）	主配管	AB	一式	②-2	既設	安重/非安重	—	C/— B/— S/— S, 1.25s/—	—	—	成体：ブルトニウムを含む溶液等
452	再処理設備本体	分離施設	分離建屋一時貯留処理設備	—	—	主配管（溶液保持系）	主配管	AB	一式	②-2	既設	非安重	—	B/—	—	—	成体：クランを含む溶液等
453	再処理設備本体	分離施設	分離建屋一時貯留処理設備	—	—	主配管（漏えい液回収系）	主配管	AB	一式	②-2	既設	安重	—	S/—	—	—	成体：蒸気
454	再処理設備本体	分離施設	分離建屋一時貯留処理設備	—	—	主配管（漏えい液回収系）	主配管	AB	一式	②-2	既設	安重	—	S/—	—	—	成体：ブルトニウムを含む溶液等
455	再処理設備本体	分離施設	分離建屋一時貯留処理設備	—	—	主配管（依頼熱除去系：再処理施設本体用、内部ループ過水系、冷却ホイル等過水系）	主配管	AB	一式	②-2	既設	安重	実設SA	S/(S), 1.25s	主：分離建屋一時貯留処理設備 従：代替安全冷却水系	—	成体1：冷却水 成体2：汽水
456	再処理設備本体	分離施設	分離建屋一時貯留処理設備	—	—	主配管（漏えい拡大防止系、貯槽等注水系）	主配管	AB	一式	②-2	改造	安重	実設SA	B/(S), 1.25s	主：分離建屋一時貯留処理設備 従：代替安全冷却水系	—	成体1：クランを含む溶液等 成体2：冷却水 成体3：汽水
457	再処理設備本体	分離施設	分離建屋一時貯留処理設備	—	—	主配管（溶液保持系、漏えい拡大防止系、貯槽等注水系）	主配管	AB	一式	②-2	改造	安重	実設SA	S, 1.25s/(S), 1.25s	主：分離建屋一時貯留処理設備 従：代替安全冷却水系	—	成体1：クランを含む溶液等 成体2：冷却水 成体3：汽水
458	再処理設備本体	分離施設	分離建屋一時貯留処理設備	—	—	主配管（水素掃気系）	主配管	AB	一式	②-2	既設	安重	—	S/—	—	—	成体：圧縮空気
459	再処理設備本体	分離施設	分離建屋一時貯留処理設備	—	—	主配管（水素掃気系、未然防止掃気系）	主配管	AB	一式	②-2	改造	安重	実設SA	S/(S), 1.25s	主：分離建屋一時貯留処理設備 従：代替安全圧縮空気系	—	成体：圧縮空気
460	再処理設備本体	分離施設	分離建屋一時貯留処理設備	—	—	主配管（水素掃気系、貯槽等注水系、未然防止掃気系）	主配管	AB	一式	②-2	改造	安重	実設SA	S/(S), 1.25s	主：分離建屋一時貯留処理設備 従：代替安全圧縮空気系 従：代替安全冷却水系	—	成体1：圧縮空気 成体2：冷却水 成体3：汽水
461	再処理設備本体	分離施設	分離建屋一時貯留処理設備	—	—	主配管（依頼熱除去系：再処理施設本体用、内部ループ過水系）	主配管	AB	一式	②-2	改造	安重	実設SA	S/(S), 1.25s	主：分離建屋一時貯留処理設備 従：代替安全冷却水系	—	成体1：冷却水 成体2：汽水
462	再処理設備本体	分離施設	分離建屋一時貯留処理設備	—	—	主配管（漏えい拡大防止系）	主配管	AB	一式	②-2	既設	非安重	—	B/—	—	—	成体：ブルトニウムを含む溶液等
463	再処理設備本体	分離施設	分離建屋一時貯留処理設備	—	—	主配管（溶液保持系、貯槽等注水系）	主配管	AB	一式	②-2	改造	安重	実設SA	S, 1.25s/(S), 1.25s	主：分離建屋一時貯留処理設備 従：代替安全冷却水系	—	成体1：クランを含む溶液等 成体2：冷却水 成体3：汽水
464	再処理設備本体	特製施設	特製建屋	—	—	特製建屋の遮蔽設備（外壁、セル壁等）	建物・構築物	AC	一式	②-2	既設	安重/非安重	—	B/—	—	—	
465	再処理設備本体	特製施設	特製建屋	—	—	特製建屋	建物・構築物	屋外	1	②-2	既設	安重	実設SA	S/—, 1.25s	—	—	
466	再処理設備本体	特製施設	特製建屋	—	—	施設外漏えい防止堰	建物・構築物	AC	1	②-2	既設	非安重	—	C/—	—	—	
467	再処理設備本体	特製施設	特製建屋	—	—	地下水排水設備（特製建屋周り）	地下水排水設備	屋外	1	②-2	新設	非安重	実設SA	C-3/1.25s C-3/ (C-3)	—	—	
468	再処理設備本体	特製施設	特製建屋/クラン・ブルトニウム混合脱硝建屋間渡過	—	—	特製建屋/クラン・ブルトニウム混合脱硝建屋間渡過の遮蔽設備（外壁、セル壁等）	建物・構築物	ATH	一式	②-2	既設	非安重	—	B/—	—	—	
469	再処理設備本体	特製施設	特製建屋/クラン・ブルトニウム混合脱硝建屋間渡過	—	—	特製建屋/クラン・ブルトニウム混合脱硝建屋間渡過	建物・構築物	屋外	1	②-2	既設	安重	—	S, 1.25s/—	—	—	
470	再処理設備本体	特製施設	クラン特製設備	—	—	アクティブ試薬設備第1室漏えい液受皿	容器	AB	1	②-2	既設	非安重	—	C/—	—	—	
471	再処理設備本体	特製施設	クラン特製設備	—	—	アクティブ試薬設備第5室漏えい液受皿	容器	AB	1	②-2	既設	非安重	—	C/—	—	—	
472	再処理設備本体	特製施設	クラン特製設備	—	—	アクティブ試薬設備第2室漏えい液受皿	容器	AB	1	②-2	既設	非安重	—	C/—	—	—	
473	再処理設備本体	特製施設	クラン特製設備	—	—	アクティブ試薬設備第4室漏えい液受皿	容器	AB	1	②-2	既設	非安重	—	C/—	—	—	
474	再処理設備本体	特製施設	クラン特製設備	—	—	クラン溶液供給槽	容器	AC	1	②-2	既設	非安重	—	B/—	—	—	
475	再処理設備本体	特製施設	クラン特製設備	—	—	クラン濃縮缶供給槽	容器	AC	1	②-2	既設	非安重	—	B/—	—	—	
476	再処理設備本体	特製施設	クラン特製設備	—	—	クラン濃縮液第1受槽	容器	AC	1	②-2	既設	非安重	—	B/—	—	—	
477	再処理設備本体	特製施設	クラン特製設備	—	—	クラン濃縮液第1中間貯槽	容器	AC	1	②-2	既設	非安重	—	B/—	—	—	
478	再処理設備本体	特製施設	クラン特製設備	—	—	クラン濃縮液第2受槽	容器	AC	1	②-2	既設	非安重	—	B/—	—	—	
479	再処理設備本体	特製施設	クラン特製設備	—	—	クラン濃縮液第2中間貯槽	容器	AC	1	②-2	既設	非安重	—	B/—	—	—	
480	再処理設備本体	特製施設	クラン特製設備	—	—	クラン濃縮液第3中間貯槽	容器	AC	1	②-2	既設	非安重	—	B/—	—	—	
481	再処理設備本体	特製施設	クラン特製設備	—	—	クラン濃縮缶	容器	AC	1	②-2	既設	非安重	—	B-1/—	—	—	
482	再処理設備本体	特製施設	クラン特製設備	—	—	抽出器	容器	AC	1	②-2	既設	非安重	—	B-1/—	—	—	
483	再処理設備本体	特製施設	クラン特製設備	—	—	核分裂生成物洗浄器	容器	AC	1	②-2	既設	非安重	—	B-1/—	—	—	
484	再処理設備本体	特製施設	クラン特製設備	—	—	逆抽出器	容器	AC	1	②-2	既設	非安重	—	B-1/—	—	—	
485	再処理設備本体	特製施設	クラン特製設備	—	—	クラン溶液TBP洗浄器	容器	AC	1	②-2	既設	非安重	—	B-1/—	—	—	
486	再処理設備本体	特製施設	クラン特製設備	—	—	抽射性配管分岐第1セル漏えい液受皿1	容器	AC	1	②-2	既設	非安重	—	B/—	—	—	
487	再処理設備本体	特製施設	クラン特製設備	—	—	抽射性配管分岐第1セル漏えい液受皿2	容器	AC	1	②-2	既設	非安重	—	B/—	—	—	
488	再処理設備本体	特製施設	クラン特製設備	—	—	抽射性配管分岐第1セル漏えい液受皿3	容器	AC	1	②-2	既設	非安重	—	B/—	—	—	
489	再処理設備本体	特製施設	クラン特製設備	—	—	抽射性配管分岐第1セル漏えい液受皿4	容器	AC	1	②-2	既設	非安重	—	B/—	—	—	
490	再処理設備本体	特製施設	クラン特製設備	—	—	抽射性配管分岐第1セル漏えい液受皿5	容器	AC	1	②-2	既設	非安重	—	B/—	—	—	
491	再処理設備本体	特製施設	クラン特製設備	—	—	抽射性配管分岐第1セル漏えい液受皿6	容器	AC	1	②-2	既設	非安重	—	B/—	—	—	
492	再処理設備本体	特製施設	クラン特製設備	—	—	クラン溶液供給槽セル漏えい液受皿1	容器	AC	1	②-2	既設	非安重	—	B/—	—	—	
493	再処理設備本体	特製施設	クラン特製設備	—	—	クラン特製器セル漏えい液受皿	容器	AC	1	②-2	既設	非安重	—	B/—	—	—	
494	再処理設備本体	特製施設	クラン特製設備	—	—	クラン溶液供給槽セル漏えい液受皿2	容器	AC	1	②-2	既設	非安重	—	B/—	—	—	
495	再処理設備本体	特製施設	クラン特製設備	—	—	クラン濃縮缶供給槽セル漏えい液受皿	容器	AC	1	②-2	既設	非安重	—	B/—	—	—	
496	再処理設備本体	特製施設	クラン特製設備	—	—	クラン濃縮液第1中間貯槽室漏えい液受皿	容器	AC	1	②-2	既設	非安重	—	B/—	—	—	
497	再処理設備本体	特製施設	クラン特製設備	—	—	クラン濃縮缶セル漏えい液受皿	容器	AC	1	②-2	既設	非安重	—	B/—	—	—	
498	再処理設備本体	特製施設	クラン特製設備	—	—	リサイクル槽セル漏えい液受皿	容器	AC	1	②-2	既設	非安重	—	B/—	—	—	
499	再処理設備本体	特製施設	クラン特製設備	—	—	クラン濃縮液第2中間貯槽室漏えい液受皿	容器	AC	1	②-2	既設	非安重	—	B/—	—	—	
500	再処理設備本体	特製施設	クラン特製設備	—	—	クラン濃縮缶レベル無塩廃液受槽室漏えい液受皿	容器	AC	1	②-2	既設	非安重	—	B/—	—	—	
501	再処理設備本体	特製施設	クラン特製設備	—	—	溶媒洗浄器第3セル漏えい液受皿2	容器	AC	1	②-2	既設	非安重	—	B/—	—	—	
502	再処理設備本体	特製施設	クラン特製設備	—	—	クランセニタセル漏えい液受皿	容器	AC	1	②-2	既設	非安重	—	B/—	—	—	
503	再処理設備本体	特製施設	クラン特製設備	—	—	主要申[redacted]	主要申	AC	1	②-2	既設	非安重	—	C/—	—	—	
504	再処理設備本体	特製施設	クラン特製設備	—	—	主要申[redacted]	主要申	AC	1	②-2	既設	非安重	—	C/—	—	—	
505	再処理設備本体	特製施設	クラン特製設備	—	—	主配管（溶液保持系）	主配管	AC, ATH3, ATH4	一式	②-2	既設	非安重	—	B/—	—	—	成体：硝酸クラニル溶液
506	再処理設備本体	特製施設	クラン特製設備	—	—	主配管（漏えい拡大防止系）	主配管	AC	一式	②-2	既設	非安重	—	B/—	—	—	成体：硝酸クラニル溶液
507	再処理設備本体	特製施設	クラン特製設備	—	—	主配管（溶液保持系）	主配管	BA, CA	一式	**②-2**	**既設**	非安重	—	B/—	—	—	成体：クラン及びブルトニウムを含む溶液
508	再処理設備本体	特製施設	クラン特製設備	—	—	クラン濃縮缶凝縮液受槽	—	AC	1	②-2	既設	非安重	—	B/—	—	—	
509	再処理設備本体	特製施設	クラン特製設備	—	—	リサイクル槽	—	AC	1	②-2	既設	非安重	—	B/—	—	—	
510	再処理設備本体	特製施設	クラン特製設備	—	—	クラナス製造器	—	AC	1	②-2	既設	非安重	—	B/—	—	—	
511	再処理設備本体	特製施設	クラン特製設備	—	—	第1気液分離槽	—	AC	1	②-2	既設	非安重	—	B/—	—	—	
512	再処理設備本体	特製施設	クラン特製設備	—	—	洗浄塔	—	AC	1	②-2	既設	非安重	—	B/—	—	—	
513	再処理設備本体	特製施設	クラン特製設備	—	—	第2気液分離槽	—	AC	1	②-2	既設	非安重	—	B/—	—	—	
514	再処理設備本体	特製施設	クラン特製設備	—	—	クラナス溶液受槽	—	AC	1	②-2	既設	非安重	—	B/—	—	—	
515	再処理設備本体	特製施設	クラン特製設備	—	—	クラナス溶液中間貯槽	—	AC	1	②-2	既設	非安重	—	B/—	—	—	
516	再処理設備本体	特製施設	クラン特製設備	—	—	抽出廃液TBP洗浄器	—	AC	1	②-2	既設	非安重	—	B-1/—	—	—	
517	再処理設備本体	特製施設	ブルトニウム特製設備	—	—	ブルトニウム溶液供給槽	容器	AC	1	②-2	改造	安重	実設SA	S, 1.25s/(S), 1.25s	主：ブルトニウム特製設備 従：代替安全圧縮空気系 代替換気設備	—	
518	再処理設備本体	特製施設	ブルトニウム特製設備	—	—	低濃度ブルトニウム溶液受槽	容器	AC	1	②-2	既設	非安重	—	B/—	—	—	
519	再処理設備本体	特製施設	ブルトニウム特製設備	—	—	抽出廃液受槽	容器	AC	1	②-2	既設	安重	—	B/—	—	—	
520	再処理設備本体	特製施設	ブルトニウム特製設備	—	—	抽出廃液中間貯槽	容器	AC	1	②-2	既設	安重	—	B/—	—	—	
521	再処理設備本体	特製施設	ブルトニウム特製設備	—	—	補助油水分離槽	容器	AC	1	②-2	既設	安重	—	S, 1.25s/—	—	—	
522	再処理設備本体	特製施設	ブルトニウム特製設備	—	—	ブルトニウム溶液受槽	容器	AC	1	②-2	改造	安重	実設SA	S, 1.25s/(S), 1.25s	主：ブルトニウム特製設備 従：代替換気設備 代替安全圧縮空気系 代替安全冷却水系	—	
523	再処理設備本体	特製施設	ブルトニウム特製設備	—	—	油水分離槽	容器	AC	1	②-2	改造	安重	実設SA	S, 1.25s/(S), 1.25s	主：ブルトニウム特製設備 従：代替換気設備 代替安全圧縮空気系 代替安全冷却水系	—	
524	再処理設備本体	特製施設	ブルトニウム特製設備	—	—	ブルトニウム濃縮缶供給槽	容器	AC	1	②-2	改造	安重	実設SA	S, 1.25s/(S), 1.25s	主：ブルトニウム特製設備 従：代替換気設備 代替安全圧縮空気系 代替安全冷却水系	—	

番号	施設区分		設備区分			機器名称	機種（注1.6）	設置場所	数量	申請別	変更区分	D B区分	S A区分	耐震設計	適用（主項）	共用（主項）	備考
447	再処理設備本体	分離施設	分離建屋一時貯留処理設備	—	—	第9一時貯留処理槽第2 ×アラフトポンプ分離ポット	容器	AB	1	②-2	既設	非安重	—	B/—	—	—	[redacted]
448	再処理設備本体	分離施設	分離建屋一時貯留処理設備	—	—	第9一時貯留処理槽予備第2 ×アラフトポンプ分離ポット	容器	AB	1	②-2	既設	非安重	—	B/—	—	—	[redacted]
449	再処理設備本体	分離施設	分離建屋一時貯留処理設備	—	—	分離建屋一時貯留処理槽第2セル漏えい液受皿スチームジェットポンプ	ポンプ	AB	2	②-2	既設	安重	—	S/—	—	—	
450	再処理設備本体	分離施設	分離建屋一時貯留処理設備	—	—	分離建屋一時貯留処理槽第1セル漏えい液受皿スチームジェットポンプ	ポンプ	AB	2	②-2	既設	安重	—	S/—	—	—	
451	再処理設備本体	分離施設	分離建屋一時貯留処理設備	—	—	主配管（溶液保持系）	主配管	AB	一式	②-2	既設	安重/非安重	—	C/— B/— S/— S, 1.25s/—	—	—	成体：ブルトニウムを含む溶液等
452	再処理設備本体	分離施設	分離建屋一時貯留処理設備	—	—	主配管（溶液保持系）	主配管	AB	一式	②-2	既設	非安重	—	B/—	—	—	成体：クランを含む溶液等
453	再処理設備本体	分離施設	分離建屋一時貯留処理設備	—	—	主配管（漏えい液回収系）	主配管	AB	一式	②-2	既設	安重	—	S/—	—	—	成体：蒸気
454	再処理設備本体	分離施設	分離建屋一時貯留処理設備	—	—	主配管（漏えい液回収系）	主配管	AB	一式	②-2	既設	安重	—	S/—	—	—	成体：ブルトニウムを含む溶液等
455	再処理設備本体	分離施設	分離建屋一時貯留処理設備	—	—	主配管（依頼熱除去系：再処理施設本体用、内部ループ過水系、冷却ホイル等過水系）	主配管	AB	一式	②-2	既設	安重	実設SA	S/(S), 1.25s	主：分離建屋一時貯留処理設備 従：代替安全冷却水系	—	成体1：冷却水 成体2：汽水
456	再処理設備本体	分離施設	分離建屋一時貯留処理設備	—	—	主配管（漏えい拡大防止系、貯槽等注水系）	主配管	AB	一式	②-2	改造	安重	実設SA	B/(S), 1.25s	主：分離建屋一時貯留処理設備 従：代替安全冷却水系	—	成体1：クランを含む溶液等 成体2：冷却水 成体3：汽水
457	再処理設備本体	分離施設	分離建屋一時貯留処理設備	—	—	主配管（溶液保持系、漏えい拡大防止系、貯槽等注水系）	主配管	AB	一式	②-2	改造	安重	実設SA	S, 1.25s/(S), 1.25s	主：分離建屋一時貯留処理設備 従：代替安全冷却水系	—	成体1：クランを含む溶液等 成体2：冷却水 成体3：汽水
458	再処理設備本体	分離施設	分離建屋一時貯留処理設備	—	—	主配管（水素掃気系）	主配管	AB	一式	②-2	既設	安重	—	S/—	—	—	成体：圧縮空気
459	再処理設備本体	分離施設	分離建屋一時貯留処理設備	—	—	主配管（水素掃気系、未然防止掃気系）	主配管	AB	一式	②-2	改造	安重	実設SA	S/(S), 1.25s	主：分離建屋一時貯留処理設備 従：代替安全圧縮空気系	—	成体：圧縮空気
460	再処理設備本体	分離施設	分離建屋一時貯留処理設備	—	—	主配管（水素掃気系、貯槽等注水系、未然防止掃気系）	主配管	AB	一式	②-2	改造	安重	実設SA	S/(S), 1.25s	主：分離建屋一時貯留処理設備 従：代替安全圧縮空気系 従：代替安全冷却水系	—	成体1：圧縮空気 成体2：冷却水 成体3：汽水
461	再処理設備本体	分離施設	分離建屋一時貯留処理設備	—	—	主配管（依頼熱除去系：再処理施設本体用、内部ループ過水系）	主配管	AB	一式	②-2	改造	安重	実設SA	S/(S), 1.25s	主：分離建屋一時貯留処理設備 従：代替安全冷却水系	—	成体1：冷却水 成体2：汽水
462	再処理設備本体	分離施設	分離建屋一時貯留処理設備	—	—	主配管（漏えい拡大防止系）	主配管	AB	一式	②-2	既設	非安重	—	B/—	—	—	成体：ブルトニウムを含む溶液等
463	再処理設備本体	分離施設	分離建屋一時貯留処理設備	—	—	主配管（溶液保持系、貯槽等注水系）	主配管	AB	一式	②-2	改造	安重	実設SA	S, 1.25s/(S), 1.25s	主：分離建屋一時貯留処理設備 従：代替安全冷却水系	—	成体1：クランを含む溶液等 成体2：冷却水 成体3：汽水
464	再処理設備本体	特製施設	特製建屋	—	—	特製建屋の遮蔽設備（外壁、セル壁等）	建物・構築物	AC	一式	②-2	既設	安重/非安重	—	B/—	—	—	
465	再処理設備本体	特製施設	特製建屋	—	—	特製建屋	建物・構築物	屋外	1	②-2	既設	安重	実設SA	S/—, 1.25s	—	—	
466	再処理設備本体	特製施設	特製建屋	—	—	施設外漏えい防止堰	建物・構築物	AC	1	②-2	既設	非安重	—	C/—	—	—	
467	再処理設備本体	特製施設	特製建屋	—	—	地下水排水設備（特製建屋周り）	地下水排水設備	屋外	1	②-2	新設	非安重	実設SA	C-3/1.25s C-3/ (C-3)	—	—	
468	再処理設備本体	特製施設	特製建屋/クラン・ブルトニウム混合脱硝建屋間渡過	—	—	特製建屋/クラン・ブルトニウム混合脱硝建屋間渡過の遮蔽設備（外壁、セル壁等）	建物・構築物	ATH	一式	②-2	既設	非安重	—	B/—	—	—	
469	再処理設備本体	特製施設	特製建屋/クラン・ブルトニウム混合脱硝建屋間渡過	—	—	特製建屋/クラン・ブルトニウム混合脱硝建屋間渡過	建物・構築物	屋外	1	②-2	既設	安重	—	S, 1.25s/—	—	—	
470	再処理設備本体	特製施設	クラン特製設備	—	—	アクティブ試薬設備第1室漏えい液受皿	容器	AB	1	②-2	既設	非安重	—	C/—	—	—	
471	再処理設備本体	特製施設	クラン特製設備	—	—	アクティブ試薬設備第5室漏えい液受皿	容器	AB	1	②-2	既設	非安重	—	C/—	—	—	
472	再処理設備本体	特製施設	クラン特製設備	—	—	アクティブ試薬設備第2室漏えい液受皿	容器	AB	1	②-2	既設	非安重	—	C/—	—	—	
473	再処理設備本体	特製施設	クラン特製設備	—	—	アクティブ試薬設備第4室漏えい液受皿	容器	AB	1	②-2	既設	非安重	—	C/—	—	—	
474	再処理設備本体	特製施設	クラン特製設備	—	—	クラン溶液供給槽	容器	AC	1	②-2	既設	非安重	—	B/—	—	—	
475	再処理設備本体	特製施設	クラン特製設備	—	—	クラン濃縮缶供給槽	容器	AC	1	②-2	既設	非安重	—	B/—	—	—	
476	再処理設備本体	特製施設	クラン特製設備	—	—	クラン濃縮液第1受槽	容器	AC	1	②-2	既設	非安重	—	B/—	—	—	
477	再処理設備本体	特製施設	クラン特製設備	—	—	クラン濃縮液第1中間貯槽	容器	AC	1	②-2	既設	非安重	—	B/—	—	—	
478	再処理設備本体	特製施設	クラン特製設備	—	—	クラン濃縮液第2受槽	容器	AC	1	②-2	既設	非安重	—	B/—	—	—	
479	再処理設備本体	特製施設	クラン特製設備	—	—	クラン濃縮液第2中間貯槽	容器	AC	1	②-2	既設	非安重	—	B/—	—	—	
480	再処理設備本体	特製施設	クラン特製設備	—	—	クラン濃縮液第3中間貯槽	容器	AC	1	②-2	既設	非安重	—	B/—	—	—	
481	再処理設備本体	特製施設	クラン特製設備	—	—	クラン濃縮缶	容器	AC	1	②-2	既設	非安重	—	B-1/—	—	—	
482	再処理設備本体	特製施設	クラン特製設備	—	—	抽出器	容器	AC	1	②-2	既設	非安重	—	B-1/—	—	—	
483	再処理設備本体	特製施設	クラン特製設備	—	—	核分裂生成物洗浄器	容器	AC	1	②-2	既設	非安重	—	B-1/—	—	—	
484	再処理設備本体	特製施設	クラン特製設備	—	—	逆抽出器	容器	AC	1	②-2	既設	非安重	—	B-1/—	—	—	
485	再処理設備本体	特製施設	クラン特製設備	—	—	クラン溶液TBP洗浄器	容器	AC	1	②-2	既設	非安重	—	B-1/—	—	—	
486	再処理設備本体	特製施設	クラン特製設備	—	—	抽射性配管分岐第1セル漏えい液受皿1	容器	AC	1	②-2	既設	非安重	—	B/—	—	—	
487	再処理設備本体	特製施設	クラン特製設備	—	—	抽射性配管分岐第1セル漏えい液受皿2	容器	AC	1	②-2	既設	非安重	—	B/—	—	—	
488	再処理設備本体	特製施設	クラン特製設備	—	—	抽射性配管分岐第1セル漏えい液受皿3	容器	AC	1	②-2	既設	非安重	—	B/—	—	—	
489	再処理設備本体	特製施設	クラン特製設備	—	—	抽射性配管分岐第1セル漏えい液受皿4	容器	AC	1	②-2	既設	非安重	—	B/—	—	—	
490	再処理設備本体	特製施設	クラン特製設備	—	—	抽射性配管分岐第1セル漏えい液受皿5	容器	AC	1	②-2	既設	非安重	—	B/—	—	—	
491	再処理設備本体	特製施設	クラン特製設備	—	—	抽射性配管分岐第1セル漏えい液受皿6	容器	AC	1	②-2	既設	非安重	—	B/—	—	—	
492	再処理設備本体	特製施設	クラン特製設備	—	—	クラン溶液供給槽セル漏えい液受皿1	容器	AC	1	②-2	既設	非安重	—	B/—	—	—	
493	再処理設備本体	特製施設	クラン特製設備	—	—	クラン特製器セル漏えい液受皿	容器	AC	1	②-2	既設	非安重	—	B/—	—	—	
494	再処理設備本体	特製施設	クラン特製設備	—	—	クラン溶液供給槽セル漏えい液受皿2	容器	AC	1	②-2	既設	非安重	—	B/—	—	—	
495	再処理設備本体	特製施設	クラン特製設備	—	—	クラン濃縮缶供給槽セル漏えい液受皿	容器	AC	1	②-2	既設	非安重	—	B/—	—	—	
496	再処理設備本体	特製施設	クラン特製設備	—	—	クラン濃縮液第1中間貯槽室漏えい液受皿	容器	AC	1	②-2	既設	非安重	—	B/—	—	—	
497	再処理設備本体	特製施設	クラン特製設備	—	—	クラン濃縮缶セル漏えい液受皿	容器	AC	1	②-2	既設	非安重	—	B/—	—	—	
498	再処理設備本体	特製施設	クラン特製設備	—	—	リサイクル槽セル漏えい液受皿	容器	AC	1	②-2	既設	非安重	—	B/—	—	—	
499	再処理設備本体	特製施設	クラン特製設備	—	—	クラン濃縮液第2中間貯槽室漏えい液受皿	容器	AC	1	②-2	既設	非安重	—	B/—	—	—	
500	再処理設備本体	特製施設	クラン特製設備	—	—	クラン濃縮缶レベル無塩廃液受槽室漏えい液受皿	容器	AC	1	②-2	既設	非安重	—	B/—	—	—	
501	再処理設備本体	特製施設	クラン特製設備	—	—	溶媒洗浄器第3セル漏えい液受皿2	容器	AC	1	②-2	既設	非安重	—	B/—	—	—	
502	再処理設備本体	特製施設	クラン特製設備	—	—	クランセニタセル漏えい液受皿	容器	AC	1	②-2	既設	非安重	—	B/—	—	—	
503	再処理設備本体	特製施設	クラン特製設備	—	—	主要申[redacted]	主要申	AC	1	②-2	既設	非安重	—	C/—	—	—	
504	再処理設備本体	特製施設	クラン特製設備	—	—	主要申[redacted]	主要申	AC	1	②-2	既設	非安重	—	C/—	—	—	
505	再処理設備本体	特製施設	クラン特製設備	—	—	主配管（溶液保持系）	主配管	AC, ATH3, ATH4	一式	②-2	既設	非安重	—	B/—	—	—	成体：硝酸クラニル溶液
506	再処理設備本体	特製施設	クラン特製設備	—	—	主配管（漏えい拡大防止系）	主配管	AC	一式	②-2	既設	非安重	—	B/—	—	—	成体：硝酸クラニル溶液
507	再処理設備本体	特製施設	クラン特製設備	—	—	主配管（溶液保持系）	主配管	BA, CA	一式	**②-2**	**既設**	非安重	—	B/—	—	—	成体：クラン及びブルトニウムを含む溶液
508	再処理設備本体	特製施設	クラン特製設備	—	—	クラン濃縮缶凝縮液受槽	—	AC	1	②-2	既設	非安重	—	B/—	—	—	
509	再処理設備本体	特製施設	クラン特製設備	—	—	リサイクル槽	—	AC	1	②-2	既設	非安重	—	B/—	—	—	
510	再処理設備本体	特製施設	クラン特製設備	—	—	クラナス製造器	—	AC	1	②-2	既設	非安重	—	B/—	—	—	
511	再処理設備本体	特製施設	クラン特製設備	—	—	第1気液分離槽	—	AC	1	②-2	既設	非安重	—	B/—	—	—	
512	再処理設備本体	特製施設	クラン特製設備	—	—	洗浄塔	—	AC	1	②-2	既設	非安重	—	B/—	—	—	
513	再処理設備本体	特製施設	クラン特製設備	—	—	第2気液分離槽	—	AC	1	②-2	既設	非安重	—	B/—	—	—	
514	再処理設備本体	特製施設	クラン特製設備	—	—	クラナス溶液受槽	—	AC	1	②-2	既設	非安重	—	B/—	—	—	
515	再処理設備本体	特製施設	クラン特製設備	—	—	クラナス溶液中間貯槽	—	AC	1	②-2	既設	非安重	—	B/—	—	—	
516	再処理設備本体	特製施設	クラン特製設備	—	—	抽出廃液TBP洗浄器	—	AC	1	②-2	既設	非安重	—	B-1/—	—	—	
517	再処理設備本体	特製施設	ブルトニウム特製設備	—	—	ブルトニウム溶液供給槽	容器	AC	1	②-2	改造	安重	実設SA	S, 1.25s/(S), 1.25s	主：ブルトニウム特製設備 従：代替安全圧縮空気系 代替換気設備	—	
518	再処理設備本体	特製施設	ブルトニウム特製設備	—	—	低濃度ブルトニウム溶液受槽	容器	AC	1	②-2	既設	非安重	—	B/—	—	—	
519	再処理設備本体	特製施設	ブルトニウム特製設備	—	—	抽出廃液受槽	容器	AC	1	②-2	既設	安重	—	B/—	—	—	
520	再処理設備本体	特製施設	ブルトニウム特製設備	—	—	抽出廃液中間貯槽	容器	AC	1	②-2	既設	安重	—	B/—	—	—	
521	再処理設備本体	特製施設	ブルトニウム特製設備	—	—	補助油水分離槽	容器	AC	1	②-2	既設	安重	—	S, 1.25s/—	—	—	
522	再処理設備本体	特製施設	ブルトニウム特製設備	—	—	ブルトニウム溶液受槽	容器	AC	1	②-2	改造	安重	実設SA	S, 1.25s/(S), 1.25s	主：ブルトニウム特製設備 従：代替換気設備 代替安全圧縮空気系 代替安全冷却水系	—	
523	再処理設備本体	特製施設	ブルトニウム特製設備	—	—	油水分離槽	容器	AC	1	②-2	改造	安重	実設SA	S, 1.25s/(S), 1.25s	主：ブルトニウム特製設備 従：代替換気設備 代替安全圧縮空気系 代替安全冷却水系	—	
524	再処理設備本体	特製施設	ブルトニウム特製設備	—	—	ブルトニウム濃縮缶供給槽	容器	AC	1	②-2	改造	安重	実設SA	S, 1.25s/(S), 1.25s	主：ブルトニウム特製設備 従：代替換気設備 代替安全圧縮空気系 代替安全冷却水系	—	

番号	施設区分		設備区分			機器名称	機種（注16）	設置場所	数量	申請回	変更区分	DB区分	SA区分	耐震設計	兼用（主項）	共用（主項）	備考	第四十五条第1項	第四十六条第1項	第四十七条第1項	第四十七条第2項	第四十八条第1項	第四十九条第1項	第五十条第1項第一号	第五十条第1項第二号	第五十条第1項第三号	第五十条第2項	第五十一条第1項
447	再処理設備本体	分離施設	分離建屋一時貯留処理設備	—	—	第9一時貯留処理槽第2 ×アラフトポンプ分離ポット	容器	AB	1	②-2	既設	非安重	—	B/—	—	—	[redacted]	—	—	—	—	—	—	—	—	—	—	—	—	—
448	再処理設備本体	分離施設	分離建屋一時貯留処理設備	—	—	第9一時貯留処理槽予備第2 ×アラフトポンプ分離ポット	容器	AB	1	②-2	既設	非安重	—	B/—	—	—	[redacted]	—	—	—	—	—	—	—	—	—	—	—	—	—
449	再処理設備本体	分離施設	分離建屋一時貯留処理設備	—	—	分離建屋一時貯留処理槽第2セル 漏えい液受皿スチームジェットポンプ	ポンプ	AB	2	②-2	既設	安重	—	S/—	—	—		—	—	—	—	—	—	—	—	—	—	—	—	—
450	再処理設備本体	分離施設	分離建屋一時貯留処理設備	—	—	分離建屋一時貯留処理槽第1セル 漏えい液受皿スチームジェットポンプ	ポンプ	AB	2	②-2	既設	安重	—	S/—	—	—		—	—	—	—	—	—	—	—	—	—	—	—	—
451	再処理設備本体	分離施設	分離建屋一時貯留処理設備	—	—	主配管（溶液保持系）	主配管	AB	一式	②-2	既設	安重/非安重	—	C/— B/— S/— S, 1.25s/—	—	—	流体：プルトニウムを含む溶液等	—	—	—	—	—	—	—	—	—	—	—	—	—
452	再処理設備本体	分離施設	分離建屋一時貯留処理設備	—	—	主配管（溶液保持系）	主配管	AB	一式	②-2	既設	非安重	—	B/—	—	—	流体：クランを含む溶液等	—	—	—	—	—	—	—	—	—	—	—	—	—
453	再処理設備本体	分離施設	分離建屋一時貯留処理設備	—	—	主配管（漏えい液回収系）	主配管	AB	一式	②-2	既設	安重	—	S/—	—	—	流体：蒸気	—	—	—	—	—	—	—	—	—	—	—	—	—
454	再処理設備本体	分離施設	分離建屋一時貯留処理設備	—	—	主配管（漏えい液回収系）	主配管	AB	一式	②-2	既設	安重	—	S/—	—	—	流体：プルトニウムを含む溶液等	—	—	—	—	—	—	—	—	—	—	—	—	—
455	再処理設備本体	分離施設	分離建屋一時貯留処理設備	—	—	主配管（仮鋼熱除去系：再処理施設本体用、内部ルーブ通水系、冷却コイル等通水系）	主配管	AB	一式	②-2	既設	安重	実設SA	S/(S)、1.25s	主：分離建屋一時貯留処理設備 従：代替安全冷却水系	—	流体1：冷却水 流体2：汽水	—	—	—	—	—	—	—	—	—	—	—	—	—
456	再処理設備本体	分離施設	分離建屋一時貯留処理設備	—	—	主配管（漏えい拡大防止系、貯槽等注水系）	主配管	AB	一式	②-2	改造	安重	実設SA	B/(S)、1.25s	主：分離建屋一時貯留処理設備 従：代替安全冷却水系	—	流体1：クランを含む溶液等 流体2：冷却水 流体3：汽水	—	—	—	—	—	—	—	—	—	—	—	—	—
457	再処理設備本体	分離施設	分離建屋一時貯留処理設備	—	—	主配管（溶液保持系、漏えい拡大防止系、貯槽等注水系）	主配管	AB	一式	②-2	改造	安重	実設SA	S, 1.25s/(S)、1.25s	主：分離建屋一時貯留処理設備 従：代替安全冷却水系	—	流体1：クランを含む溶液等 流体2：冷却水 流体3：汽水	—	—	—	—	—	—	—	—	—	—	—	—	—
458	再処理設備本体	分離施設	分離建屋一時貯留処理設備	—	—	主配管（水素排気系）	主配管	AB	一式	②-2	既設	安重	—	S/—	—	—	流体：圧縮空気	—	—	—	—	—	—	—	—	—	—	—	—	—
459	再処理設備本体	分離施設	分離建屋一時貯留処理設備	—	—	主配管（水素排気系、未然防止排気系）	主配管	AB	一式	②-2	改造	安重	実設SA	S/(S)、1.25s	主：分離建屋一時貯留処理設備 従：代替安全圧縮空気系	—	流体：圧縮空気	—	—	—	—	—	—	—	—	—	—	—	—	—
460	再処理設備本体	分離施設	分離建屋一時貯留処理設備	—	—	主配管（水素排気系、貯槽等注水系、未然防止排気系）	主配管	AB	一式	②-2	改造	安重	実設SA	S/(S)、1.25s	主：分離建屋一時貯留処理設備 従：代替安全圧縮空気系 従：代替安全冷却水系	—	流体1：圧縮空気 流体2：冷却水 流体3：汽水	—	—	—	—	—	—	—	—	—	—	—	—	—
461	再処理設備本体	分離施設	分離建屋一時貯留処理設備	—	—	主配管（仮鋼熱除去系：再処理施設本体用、内部ルーブ通水系）	主配管	AB	一式	②-2	改造	安重	実設SA	S/(S)、1.25s	主：分離建屋一時貯留処理設備 従：代替安全冷却水系	—	流体1：冷却水 流体2：汽水	—	—	—	—	—	—	—	—	—	—	—	—	—
462	再処理設備本体	分離施設	分離建屋一時貯留処理設備	—	—	主配管（漏えい拡大防止系）	主配管	AB	一式	②-2	既設	非安重	—	B/—	—	—	流体：プルトニウムを含む溶液等	—	—	—	—	—	—	—	—	—	—	—	—	—
463	再処理設備本体	分離施設	分離建屋一時貯留処理設備	—	—	主配管（溶液保持系、貯槽等注水系）	主配管	AB	一式	②-2	改造	安重	実設SA	S, 1.25s/(S)、1.25s	主：分離建屋一時貯留処理設備 従：代替安全冷却水系	—	流体1：クランを含む溶液等 流体2：冷却水 流体3：汽水	—	—	—	—	—	—	—	—	—	—	—	—	—
464	再処理設備本体	特製建屋	特製建屋	—	—	特製建屋の遮蔽設備（外壁、セル壁等）	建物・構築物	AC	一式	②-2	既設	安重/非安重	—	B/—	—	—		—	—	—	—	—	—	—	—	—	—	—	—	—
465	再処理設備本体	特製建屋	特製建屋	—	—	特製建屋	建物・構築物	屋外	1	②-2	既設	安重	実設SA	S/—、1.25s	—	—		—	—	—	—	—	—	—	—	—	—	—	—	—
466	再処理設備本体	特製建屋	特製建屋	—	—	施設外漏えい防止堰	建物・構築物	AC	1	②-2	既設	非安重	—	C/—	—	—		—	—	—	—	—	—	—	—	—	—	—	—	—
467	再処理設備本体	特製建屋	特製建屋	—	—	地下水排水設備（特製建屋周り）	地下水排水設備	屋外	1	②-2	新設	非安重	実設SA	C-3/1.25s C-3/ (C-3)	—	—		—	—	—	—	—	—	—	—	—	—	—	—	—
468	再処理設備本体	特製建屋	特製建屋/クラン・プルトニウム混合脱硝建屋間渡	—	—	特製建屋/クラン・プルトニウム混合脱硝建屋間渡の遮蔽設備（外壁、セル壁等）	建物・構築物	AT04	一式	②-2	既設	非安重	—	B/—	—	—		—	—	—	—	—	—	—	—	—	—	—	—	—
469	再処理設備本体	特製建屋	特製建屋/クラン・プルトニウム混合脱硝建屋間渡	—	—	特製建屋/クラン・プルトニウム混合脱硝建屋間渡	建物・構築物	屋外	1	②-2	既設	安重	—	S, 1.25s/—	—	—		—	—	—	—	—	—	—	—	—	—	—	—	—
470	再処理設備本体	特製建屋	クラン特製設備	—	—	アクティブ試薬設備第1室漏えい液受皿	容器	AB	1	②-2	既設	非安重	—	C/—	—	—		—	—	—	—	—	—	—	—	—	—	—	—	—
471	再処理設備本体	特製建屋	クラン特製設備	—	—	アクティブ試薬設備第5室漏えい液受皿	容器	AB	1	②-2	既設	非安重	—	C/—	—	—		—	—	—	—	—	—	—	—	—	—	—	—	—
472	再処理設備本体	特製建屋	クラン特製設備	—	—	アクティブ試薬設備第2室漏えい液受皿	容器	AB	1	②-2	既設	非安重	—	C/—	—	—		—	—	—	—	—	—	—	—	—	—	—	—	—
473	再処理設備本体	特製建屋	クラン特製設備	—	—	アクティブ試薬設備第4室漏えい液受皿	容器	AB	1	②-2	既設	非安重	—	C/—	—	—		—	—	—	—	—	—	—	—	—	—	—	—	—
474	再処理設備本体	特製建屋	クラン特製設備	—	—	クラン溶液供給槽	容器	AC	1	②-2	既設	非安重	—	B/—	—	—		—	—	—	—	—	—	—	—	—	—	—	—	—
475	再処理設備本体	特製建屋	クラン特製設備	—	—	クラン濃縮分供給槽	容器	AC	1	②-2	既設	非安重	—	B/—	—	—		—	—	—	—	—	—	—	—	—	—	—	—	—
476	再処理設備本体	特製建屋	クラン特製設備	—	—	クラン濃縮液第1受槽	容器	AC	1	②-2	既設	非安重	—	B/—	—	—		—	—	—	—	—	—	—	—	—	—	—	—	—
477	再処理設備本体	特製建屋	クラン特製設備	—	—	クラン濃縮液第1中間貯槽	容器	AC	1	②-2	既設	非安重	—	B/—	—	—		—	—	—	—	—	—	—	—	—	—	—	—	—
478	再処理設備本体	特製建屋	クラン特製設備	—	—	クラン濃縮液第2受槽	容器	AC	1	②-2	既設	非安重	—	B/—	—	—		—	—	—	—	—	—	—	—	—	—	—	—	—
479	再処理設備本体	特製建屋	クラン特製設備	—	—	クラン濃縮液第2中間貯槽	容器	AC	1	②-2	既設	非安重	—	B/—	—	—		—	—	—	—	—	—	—	—	—	—	—	—	—
480	再処理設備本体	特製建屋	クラン特製設備	—	—	クラン濃縮液第3中間貯槽	容器	AC	1	②-2	既設	非安重	—	B/—	—	—		—	—	—	—	—	—	—	—	—	—	—	—	—
481	再処理設備本体	特製建屋	クラン特製設備	—	—	クラン濃縮分	容器	AC	1	②-2	既設	非安重	—	B-1/—	—	—		—	—	—	—	—	—	—	—	—	—	—	—	—
482	再処理設備本体	特製建屋	クラン特製設備	—	—	抽出器	容器	AC	1	②-2	既設	非安重	—	B-1/—	—	—		—	—	—	—	—	—	—	—	—	—	—	—	—
483	再処理設備本体	特製建屋	クラン特製設備	—	—	核分裂生成物洗浄器	容器	AC	1	②-2	既設	非安重	—	B-1/—	—	—		—	—	—	—	—	—	—	—	—	—	—	—	—
484	再処理設備本体	特製建屋	クラン特製設備	—	—	逆抽出器	容器	AC	1	②-2	既設	非安重	—	B-1/—	—	—		—	—	—	—	—	—	—	—	—	—	—	—	—
485	再処理設備本体	特製建屋	クラン特製設備	—	—	クラン溶液TBP洗浄器	容器	AC	1	②-2	既設	非安重	—	B-1/—	—	—		—	—	—	—	—	—	—	—	—	—	—	—	—
486	再処理設備本体	特製建屋	クラン特製設備	—	—	放射性配管分岐第1セル漏えい液受皿1	容器	AC	1	②-2	既設	非安重	—	B/—	—	—		—	—	—	—	—	—	—	—	—	—	—	—	—
487	再処理設備本体	特製建屋	クラン特製設備	—	—	放射性配管分岐第1セル漏えい液受皿2	容器	AC	1	②-2	既設	非安重	—	B/—	—	—		—	—	—	—	—	—	—	—	—	—	—	—	—
488	再処理設備本体	特製建屋	クラン特製設備	—	—	放射性配管分岐第1セル漏えい液受皿3	容器	AC	1	②-2	既設	非安重	—	B/—	—	—		—	—	—	—	—	—	—	—	—	—	—	—	—
489	再処理設備本体	特製建屋	クラン特製設備	—	—	放射性配管分岐第1セル漏えい液受皿4	容器	AC	1	②-2	既設	非安重	—	B/—	—	—		—	—	—	—	—	—	—	—	—	—	—	—	—
490	再処理設備本体	特製建屋	クラン特製設備	—	—	放射性配管分岐第1セル漏えい液受皿5	容器	AC	1	②-2	既設	非安重	—	B/—	—	—		—	—	—	—	—	—	—	—	—	—	—	—	—
491	再処理設備本体	特製建屋	クラン特製設備	—	—	放射性配管分岐第1セル漏えい液受皿6	容器	AC	1	②-2	既設	非安重	—	B/—	—	—		—	—	—	—	—	—	—	—	—	—	—	—	—
492	再処理設備本体	特製建屋	クラン特製設備	—	—	クラン溶液供給槽セル漏えい液受皿1	容器	AC	1	②-2	既設	非安重	—	B/—	—	—		—	—	—	—	—	—	—	—	—	—	—	—	—
493	再処理設備本体	特製建屋	クラン特製設備	—	—	クラン特製器セル漏えい液受皿	容器	AC	1	②-2	既設	非安重	—	B/—	—	—		—	—	—	—	—	—	—	—	—	—	—	—	—
494	再処理設備本体	特製建屋	クラン特製設備	—	—	クラン溶液供給槽セル漏えい液受皿2	容器	AC	1	②-2	既設	非安重	—	B/—	—	—		—	—	—	—	—	—	—	—	—	—	—	—	—
495	再処理設備本体	特製建屋	クラン特製設備	—	—	クラン濃縮分供給槽セル漏えい液受皿	容器	AC	1	②-2	既設	非安重	—	B/—	—	—		—	—	—	—	—	—	—	—	—	—	—	—	—
496	再処理設備本体	特製建屋	クラン特製設備	—	—	クラン濃縮液第1中間貯槽室漏えい液受皿	容器	AC	1	②-2	既設	非安重	—	B/—	—	—		—	—	—	—	—	—	—	—	—	—	—	—	—
497	再処理設備本体	特製建屋	クラン特製設備	—	—	クラン濃縮分セル漏えい液受皿	容器	AC	1	②-2	既設	非安重	—	B/—	—	—		—	—	—	—	—	—	—	—	—	—	—	—	—
498	再処理設備本体	特製建屋	クラン特製設備	—	—	リサイクル槽セル漏えい液受皿	容器	AC	1	②-2	既設	非安重	—	B/—	—	—		—	—	—	—	—	—	—	—	—	—	—	—	—
499	再処理設備本体	特製建屋	クラン特製設備	—	—	クラン濃縮液第2中間貯槽室漏えい液受皿	容器	AC	1	②-2	既設	非安重	—	B/—	—	—		—	—	—	—	—	—	—	—	—	—	—	—	—
500	再処理設備本体	特製建屋	クラン特製設備	—	—	クラン濃縮低レベル無塩廃液受槽室漏えい液受皿	容器	AC	1	②-2	既設	非安重	—	B/—	—	—		—	—	—	—	—	—	—	—	—	—	—	—	—
501	再処理設備本体	特製建屋	クラン特製設備	—	—	溶媒洗浄器第3セル漏えい液受皿2	容器	AC	1	②-2	既設	非安重	—	B/—	—	—		—	—	—	—	—	—	—	—	—	—	—	—	—
502	再処理設備本体	特製建屋	クラン特製設備	—	—	クランセニタセル漏えい液受皿	容器	AC	1	②-2	既設	非安重	—	B/—	—	—		—	—	—	—	—	—	—	—	—	—	—	—	—
503	再処理設備本体	特製建屋	クラン特製設備	—	—	主要手[redacted]	主要手	AC	1	②-2	既設	非安重	—	C/—	—	—		—	—	—	—	—	—	—	—	—	—	—	—	—
504	再処理設備本体	特製建屋	クラン特製設備	—	—	主要手[redacted]	主要手	AC	1	②-2	既設	非安重	—	C/—	—	—		—	—	—	—	—	—	—	—	—	—	—	—	—
505	再処理設備本体	特製建屋	クラン特製設備	—	—	主配管（溶液保持系）	主配管	AC, AT03, AT04	一式	②-2	既設	非安重	—	B/—	—	—	流体：硝酸クラニル溶液	—	—	—	—	—	—	—	—	—	—	—	—	—
506	再処理設備本体	特製建屋	クラン特製設備	—	—	主配管（漏えい拡大防止系）	主配管	AC	一式	②-2	既設	非安重	—	B/—	—	—	流体：硝酸クラニル溶液	—	—	—	—	—	—	—	—	—	—	—	—	—
507	再処理設備本体	特製建屋	クラン特製設備	—	—	主配管（溶液保持系）	主配管	BA, CA	一式	**②-2**	**既設**	非安重	—	B/—	—	—	流体：クラン及びプルトニウムを含む溶液	—	—	—	—	—	—	—	—	—	—	—	—	—
508	再処理設備本体	特製建屋	クラン特製設備	—	—	クラン濃縮分縮縮液受槽	—	AC	1	②-2	既設	非安重	—	B/—	—	—		—	—	—	—	—	—	—	—	—	—	—	—	—
509	再処理設備本体	特製建屋	クラン特製設備	—	—	リサイクル槽	—	AC	1	②-2	既設	非安重	—	B/—	—	—		—	—	—	—	—	—	—	—	—	—	—	—	—
510	再処理設備本体	特製建屋	クラン特製設備	—	—	クラナス製造器	—	AC	1	②-2	既設	非安重	—	B/—	—	—		—	—	—	—	—	—	—	—	—	—	—	—	—
511	再処理設備本体	特製建屋	クラン特製設備	—	—	第1気液分離槽	—	AC	1	②-2	既設	非安重	—	B/—	—	—		—	—	—	—	—	—	—	—	—	—	—	—	—
512	再処理設備本体	特製建屋	クラン特製設備	—	—	洗浄塔	—	AC	1	②-2	既設	非安重	—	B/—	—	—		—	—	—	—	—	—	—	—	—	—	—	—	—
513	再処理設備本体	特製建屋	クラン特製設備	—	—	第2気液分離槽	—	AC	1	②-2	既設	非安重	—	B/—	—	—		—	—	—	—	—	—	—	—	—	—	—	—	—
514	再処理設備本体	特製建屋	クラン特製設備	—	—	クラナス溶液受槽	—	AC	1	②-2	既設	非安重	—	B/—	—	—		—	—	—	—	—	—	—	—	—	—	—	—	—
515	再処理設備本体	特製建屋	クラン特製設備	—	—	クラナス溶液中間貯槽	—	AC	1	②-2	既設	非安重	—	B/—	—	—		—	—	—	—	—	—	—	—	—	—	—	—	—
516	再処理設備本体	特製建屋	クラン特製設備	—	—	抽出廃液TBP洗浄器	—	AC	1	②-2	既設	非安重	—	B-1/—	—	—		—	—	—	—	—	—	—	—	—	—	—	—	—
517	再処理設備本体	特製建屋	プルトニウム特製設備	—	—	プルトニウム溶液供給槽	容器	AC	1	②-2	改造	安重	実設SA	S, 1.25s/(S)、1.25s	主：プルトニウム特製設備 従：代替安全圧縮空気系 代替換気設備	—		—	—	—	—	—	—	—	—	—	—	—	—	—
518	再処理設備本体	特製建屋	プルトニウム特製設備	—	—	低濃度プルトニウム溶液受槽	容器	AC	1	②-2	既設	非安重	—	B/—	—	—		—	—	—	—	—	—	—	—	—	—	—	—	—
519	再処理設備本体	特製建屋	プルトニウム特製設備	—	—	抽出廃液受槽	容器	AC	1	②-2	既設	安重	—	B/—	—	—		—	—	—	—	—	—	—	—	—	—	—	—	—
520	再処理設備本体	特製建屋	プルトニウム特製設備	—	—	抽出廃液中間貯槽	容器	AC	1	②-2	既設	安重	—	B/—	—	—		—	—	—	—	—	—	—	—	—	—	—	—	—
521	再処理設備本体	特製建屋	プルトニウム特製設備	—	—	補助油水分離槽	容器	AC	1	②-2	既設	安重	—	S, 1.25s/—	—	—		—	—	—	—	—	—	—	—	—	—	—	—	—
522	再処理設備本体	特製建屋	プルトニウム特製設備	—	—	プルトニウム溶液受槽	容器	AC	1	②-2	改造	安重	実設SA	S, 1.25s/(S)、1.25s	主：プルトニウム特製設備 従：代替換気設備 代替安全圧縮空気系 代替安全冷却水系	—		—	—	—	—	—	—	—	—	—	—	—	—	—
523	再処理設備本体	特製建屋	プルトニウム特製設備	—	—	油水分離槽	容器	AC	1	②-2	改造	安重	実設SA	S, 1.25s/(S)、1.25s	主：プルトニウム特製設備 従：代替換気設備 代替安全圧縮空気系 代替安全冷却水系	—		—	—	—	—	—	—	—	—	—	—	—	—	—
524	再処理設備本体	特製建屋	プルトニウム特製設備	—	—	プルトニウム濃縮分供給槽	容器	AC	1	②-2	改造	安重	実設SA	S, 1.25s/(S)、1.25s	主：プルトニウム特製設備 従：代替換気設備 代替安全圧縮空気系 代替安全冷却水系	—		—	—	—	—	—	—	—	—	—	—	—	—	—

設工認申請対象機器の技術基準への適合性に係る整理

番号	施設区分		設備区分			機器名称	機種(注16)	設置場所	数量	申請回	変更区分	DB区分	SA区分	耐震設計	兼用(主従)	共用(主従)	備考
525	再処理設備本体	精製施設	プルトニウム精製設備	—	—	プルトニウム溶液一時貯槽	容器	AC	1	②-2	改造	安重	常設SA	S/S, 1.2Ss	主：プルトニウム精製設備 従：代替換気設備 代替安全圧縮空気系 代替安全冷却水系	—	
526	再処理設備本体	精製施設	プルトニウム精製設備	—	—	凝縮液受槽	容器	AC	2	②-2	既設	安重	—	B/—	—	—	
527	再処理設備本体	精製施設	プルトニウム精製設備	—	—	プルトニウム濃縮液受槽	容器	AC	1	②-2	改造	安重	常設SA	S, 1.2Ss/(S), 1.2Ss	主：プルトニウム精製設備 従：代替換気設備 代替安全圧縮空気系 代替安全冷却水系	—	
528	再処理設備本体	精製施設	プルトニウム精製設備	—	—	リサイクル槽	容器	AC	1	②-2	改造	安重	常設SA	S, 1.2Ss/(S), 1.2Ss	主：プルトニウム精製設備 従：代替換気設備 代替安全圧縮空気系 代替安全冷却水系	—	
529	再処理設備本体	精製施設	プルトニウム精製設備	—	—	希釈槽	容器	AC	1	②-2	改造	安重	常設SA	S, 1.2Ss/(S), 1.2Ss	主：プルトニウム精製設備 従：代替換気設備 代替安全圧縮空気系 代替安全冷却水系	—	
530	再処理設備本体	精製施設	プルトニウム精製設備	—	—	プルトニウム濃縮液一時貯槽	容器	AC	1	②-2	改造	安重	常設SA	S, 1.2Ss/(S), 1.2Ss	主：プルトニウム精製設備 従：代替換気設備 代替安全圧縮空気系 代替安全冷却水系	—	
531	再処理設備本体	精製施設	プルトニウム精製設備	—	—	プルトニウム濃縮液計量槽	容器	AC	1	②-2	改造	安重	常設SA	S, 1.2Ss/(S), 1.2Ss	主：プルトニウム精製設備 従：代替換気設備 代替安全圧縮空気系 代替安全冷却水系	—	
532	再処理設備本体	精製施設	プルトニウム精製設備	—	—	プルトニウム濃縮液中間貯槽	容器	AC	1	②-2	改造	安重	常設SA	S, 1.2Ss/(S), 1.2Ss	主：プルトニウム精製設備 従：代替換気設備 代替安全圧縮空気系 代替安全冷却水系	—	
533	再処理設備本体	精製施設	プルトニウム精製設備	—	—	アルファモニタB計測ポット	容器	AC	1	②-2	既設	安重	—	B/—	—	—	
534	再処理設備本体	精製施設	プルトニウム精製設備	—	—	アルファモニタC計測ポット	容器	AC	1	②-2	既設	安重	—	B/—	—	—	
535	再処理設備本体	精製施設	プルトニウム精製設備	—	—	アルファモニタB第1エアリフトポンプ分離ポット	容器	AC	1	②-2	既設	安重	—	B/—	—	—	
536	再処理設備本体	精製施設	プルトニウム精製設備	—	—	アルファモニタB第2エアリフトポンプ分離ポット	容器	AC	1	②-2	既設	安重	—	B/—	—	—	
537	再処理設備本体	精製施設	プルトニウム精製設備	—	—	アルファモニタB流量計測ポット	容器	AC	1	②-2	既設	安重	—	B/—	—	—	
538	再処理設備本体	精製施設	プルトニウム精製設備	—	—	アルファモニタC流量計測ポット	容器	AC	1	②-2	既設	安重	—	B/—	—	—	
539	再処理設備本体	精製施設	プルトニウム精製設備	—	—	アルファモニタB供給ポット	容器	AC	1	②-2	既設	安重	—	B/—	—	—	
540	再処理設備本体	精製施設	プルトニウム精製設備	—	—	アルファモニタBサイホン分離ポット	容器	AC	1	②-2	既設	安重	—	B/—	—	—	
541	再処理設備本体	精製施設	プルトニウム精製設備	—	—	アルファモニタCサイホン分離ポット	容器	AC	1	②-2	既設	安重	—	B/—	—	—	
542	再処理設備本体	精製施設	プルトニウム精製設備	—	—	アルファモニタBサイホンプライミングポット	容器	AC	1	②-2	既設	安重	—	B/—	—	—	
543	再処理設備本体	精製施設	プルトニウム精製設備	—	—	アルファモニタCサイホンプライミングポット	容器	AC	1	②-2	既設	安重	—	B/—	—	—	
544	再処理設備本体	精製施設	プルトニウム精製設備	—	—	アルファモニタC第1エアリフトポンプ分離ポット	容器	AC	1	②-2	既設	安重	—	B/—	—	—	
545	再処理設備本体	精製施設	プルトニウム精製設備	—	—	アルファモニタC第2エアリフトポンプ分離ポット	容器	AC	1	②-2	既設	安重	—	B/—	—	—	
546	再処理設備本体	精製施設	プルトニウム精製設備	—	—	アルファモニタD計測ポット	容器	AC	1	②-2	既設	安重	—	B/—	—	—	
547	再処理設備本体	精製施設	プルトニウム精製設備	—	—	アルファモニタE計測ポット	容器	AC	1	②-2	既設	安重	—	B/—	—	—	
548	再処理設備本体	精製施設	プルトニウム精製設備	—	—	アルファモニタI計測ポット	容器	AC	1	②-2	既設	安重	—	B/—	—	—	
549	再処理設備本体	精製施設	プルトニウム精製設備	—	—	アルファモニタE第1エアリフトポンプ分離ポット	容器	AC	1	②-2	既設	安重	—	B/—	—	—	
550	再処理設備本体	精製施設	プルトニウム精製設備	—	—	アルファモニタE第2エアリフトポンプ分離ポット	容器	AC	1	②-2	既設	安重	—	B/—	—	—	
551	再処理設備本体	精製施設	プルトニウム精製設備	—	—	アルファモニタE流量計測ポット	容器	AC	1	②-2	既設	安重	—	B/—	—	—	
552	再処理設備本体	精製施設	プルトニウム精製設備	—	—	アルファモニタI流量計測ポット	容器	AC	1	②-2	既設	安重	—	B/—	—	—	
553	再処理設備本体	精製施設	プルトニウム精製設備	—	—	アルファモニタE供給ポット	容器	AC	1	②-2	既設	安重	—	B/—	—	—	
554	再処理設備本体	精製施設	プルトニウム精製設備	—	—	アルファモニタI供給ポット	容器	AC	1	②-2	既設	安重	—	B/—	—	—	
555	再処理設備本体	精製施設	プルトニウム精製設備	—	—	アルファモニタEサイホン分離ポット	容器	AC	1	②-2	既設	安重	—	B/—	—	—	
556	再処理設備本体	精製施設	プルトニウム精製設備	—	—	アルファモニタIサイホン分離ポット	容器	AC	1	②-2	既設	安重	—	B/—	—	—	
557	再処理設備本体	精製施設	プルトニウム精製設備	—	—	アルファモニタEサイホンプライミングポット	容器	AC	1	②-2	既設	安重	—	B/—	—	—	
558	再処理設備本体	精製施設	プルトニウム精製設備	—	—	アルファモニタIサイホンプライミングポット	容器	AC	1	②-2	既設	安重	—	B/—	—	—	
559	再処理設備本体	精製施設	プルトニウム精製設備	—	—	アルファモニタI第1エアリフトポンプ分離ポット	容器	AC	1	②-2	既設	安重	—	B/—	—	—	
560	再処理設備本体	精製施設	プルトニウム精製設備	—	—	アルファモニタI第2エアリフトポンプ分離ポット	容器	AC	1	②-2	既設	安重	—	B/—	—	—	
561	再処理設備本体	精製施設	プルトニウム精製設備	—	—	プルトニウム溶液供給槽サンプリングポット	容器	AC	1	②-2	既設	安重	—	B/—	—	—	
562	再処理設備本体	精製施設	プルトニウム精製設備	—	—	プルトニウム溶液供給槽サンプリングポットエアリフトポンプ分離ポット	容器	AC	1	②-2	既設	安重	—	B/—	—	—	
563	再処理設備本体	精製施設	プルトニウム精製設備	—	—	プルトニウム溶液受槽サンプリングポット	容器	AC	1	②-2	既設	安重	—	B/—	—	—	
564	再処理設備本体	精製施設	プルトニウム精製設備	—	—	プルトニウム溶液受槽サンプリングポットエアリフトポンプ分離ポット	容器	AC	1	②-2	既設	安重	—	B/—	—	—	
565	再処理設備本体	精製施設	プルトニウム精製設備	—	—	アクティブトレンチ漏えい検知ポット3	容器	AC	1	②-2	既設	安重	—	B/—	—	—	
566	再処理設備本体	精製施設	プルトニウム精製設備	—	—	アクティブトレンチ漏えい液サンプリングポット3	容器	AC	1	②-2	既設	安重	—	B/—	—	—	
567	再処理設備本体	精製施設	プルトニウム精製設備	—	—	漏えい液移送シールポット1	容器	AC	1	②-2	既設	安重	—	B/—	—	—	
568	再処理設備本体	精製施設	プルトニウム精製設備	—	—	漏えい液移送シールポット2	容器	AC	1	②-2	既設	安重	—	B/—	—	—	
569	再処理設備本体	精製施設	プルトニウム精製設備	—	—	プルトニウム溶液供給槽エアリフトポンプA分離ポット	容器	AC	1	②-2	既設	安重	—	S, 1.2Ss/—	—	—	
570	再処理設備本体	精製施設	プルトニウム精製設備	—	—	プルトニウム溶液供給槽第1エアリフトポンプB分離ポット	容器	AC	1	②-2	既設	安重	—	S, 1.2Ss/—	—	—	
571	再処理設備本体	精製施設	プルトニウム精製設備	—	—	プルトニウム溶液供給槽第2エアリフトポンプB分離ポット	容器	AC	1	②-2	既設	安重	—	S, 1.2Ss/—	—	—	
572	再処理設備本体	精製施設	プルトニウム精製設備	—	—	プルトニウム溶液槽	容器	AC	1	②-2	既設	安重	—	S, 1.2Ss/—	—	—	
573	再処理設備本体	精製施設	プルトニウム精製設備	—	—	低濃度プルトニウム溶液受槽第1エアリフトポンプ分離ポット	容器	AC	1	②-2	既設	非安重	—	B/—	—	—	
574	再処理設備本体	精製施設	プルトニウム精製設備	—	—	第1酸化塔第1エアリフトポンプ分離ポット	容器	AC	1	②-2	既設	安重	—	S, 1.2Ss/—	—	—	
575	再処理設備本体	精製施設	プルトニウム精製設備	—	—	第1酸化塔第2エアリフトポンプ分離ポット	容器	AC	1	②-2	既設	安重	—	S, 1.2Ss/—	—	—	
576	再処理設備本体	精製施設	プルトニウム精製設備	—	—	第1酸化塔シールポット	容器	AC	1	②-2	既設	安重	—	S, 1.2Ss/—	—	—	
577	再処理設備本体	精製施設	プルトニウム精製設備	—	—	第1脱ガス塔第1エアリフトポンプ分離ポット	容器	AC	1	②-2	既設	安重	—	S, 1.2Ss/—	—	—	
578	再処理設備本体	精製施設	プルトニウム精製設備	—	—	第1脱ガス塔第2エアリフトポンプ分離ポット	容器	AC	1	②-2	既設	安重	—	S, 1.2Ss/—	—	—	
579	再処理設備本体	精製施設	プルトニウム精製設備	—	—	第1脱ガス塔第1プライミングポット	容器	AC	1	②-2	既設	安重	—	S, 1.2Ss/—	—	—	
580	再処理設備本体	精製施設	プルトニウム精製設備	—	—	第1脱ガス塔第1プライミングポットゲデオン	容器	AC	1	②-2	既設	安重	—	S, 1.2Ss/—	—	—	
581	再処理設備本体	精製施設	プルトニウム精製設備	—	—	第1脱ガス塔第2プライミングポット	容器	AC	1	②-2	既設	安重	—	S, 1.2Ss/—	—	—	
582	再処理設備本体	精製施設	プルトニウム精製設備	—	—	抽出塔供給流量計測ポットA	容器	AC	1	②-2	既設	安重	—	S, 1.2Ss/—	—	—	
583	再処理設備本体	精製施設	プルトニウム精製設備	—	—	第1脱ガス塔シールポット	容器	AC	1	②-2	既設	安重	—	S, 1.2Ss/—	—	—	
584	再処理設備本体	精製施設	プルトニウム精製設備	—	—	抽出塔流量計測ポット	容器	AC	1	②-2	既設	安重	—	S, 1.2Ss/—	—	—	
585	再処理設備本体	精製施設	プルトニウム精製設備	—	—	抽出塔流量計測ポットバッファチューブ	容器	AC	1	②-2	既設	安重	—	S, 1.2Ss/—	—	—	
586	再処理設備本体	精製施設	プルトニウム精製設備	—	—	抽出塔流量計測ポットエアリフトポンプ分離ポット	容器	AC	1	②-2	既設	安重	—	S, 1.2Ss/—	—	—	
587	再処理設備本体	精製施設	プルトニウム精製設備	—	—	抽出塔エアリフトポンプA分離ポット	容器	AC	1	②-2	既設	安重	—	S, 1.2Ss/—	—	—	
588	再処理設備本体	精製施設	プルトニウム精製設備	—	—	抽出塔エアリフトポンプB分離ポット	容器	AC	1	②-2	既設	安重	—	B/—	—	—	
589	再処理設備本体	精製施設	プルトニウム精製設備	—	—	TBP洗浄塔供給流量計測ポット	容器	AC	1	②-2	既設	安重	—	B/—	—	—	
590	再処理設備本体	精製施設	プルトニウム精製設備	—	—	核分裂生成物洗浄塔流量計測ポット	容器	AC	1	②-2	既設	安重	—	S, 1.2Ss/—	—	—	
591	再処理設備本体	精製施設	プルトニウム精製設備	—	—	核分裂生成物洗浄塔流量計測ポットバッファチューブ	容器	AC	1	②-2	既設	安重	—	S, 1.2Ss/—	—	—	
592	再処理設備本体	精製施設	プルトニウム精製設備	—	—	核分裂生成物洗浄塔流量計測ポットエアリフトポンプ分離ポット	容器	AC	1	②-2	既設	安重	—	S, 1.2Ss/—	—	—	
593	再処理設備本体	精製施設	プルトニウム精製設備	—	—	核分裂生成物洗浄塔エアリフトポンプA分離ポット	容器	AC	1	②-2	既設	安重	—	S, 1.2Ss/—	—	—	
594	再処理設備本体	精製施設	プルトニウム精製設備	—	—	抽出塔供給流量計測ポットB	容器	AC	1	②-2	既設	安重	—	S, 1.2Ss/—	—	—	
595	再処理設備本体	精製施設	プルトニウム精製設備	—	—	核分裂生成物洗浄塔エアリフトポンプB分離ポット	容器	AC	1	②-2	既設	安重	—	S, 1.2Ss/—	—	—	
596	再処理設備本体	精製施設	プルトニウム精製設備	—	—	TBP洗浄塔エアリフトポンプA分離ポット	容器	AC	1	②-2	既設	安重	—	B/—	—	—	
597	再処理設備本体	精製施設	プルトニウム精製設備	—	—	TBP洗浄塔エアリフトポンプB分離ポット	容器	AC	1	②-2	既設	安重	—	B/—	—	—	

番号	第四条第1項	第四条第2項	第四条第3項	第五条第1項(注1)	第六条第1項	第六条第2項	第六条第3項	第七条第1項(注2)	第八条第1項(注3)	第八条第2項(注3)	第八条第3項(注3)	第九条第1項	第十条第1項	第十条第1項第一号	第十条第1項第二号	第十条第1項第三号	第十条第1項第四号	第十条第1項第五号	第十条第1項第六号	第十条第1項第七号	第十条第1項第八号	第十条第1項第九号イ	第十条第1項第九号ロ	第十条第1項第九号ハ	第十一条第1項	第十一条第2項	第十一条第3項	第十一条第4項	第十一条第5項	第十一条第6項	第十一条第7項	第十一条第8項	第十一条第9項	第十一条第10項	第十一条第11項	第十一条第12項	第十二条第1項	第十三条第1項	第十四条第1項第一号	第十四条第1項第二号	第十四条第1項第三号	第十五条第1項	第十六条第1項	第十六条第2項	第十六条第3項	第十六条第4項	第十六条第5項	第十七条第1項第一号	第十七条第1項第二号イ	第十七条第1項第二号ロ	第十七条第1項第二号ハ	第十七条第1項第三号イ	第十七条第1項第三号ロ	第十七条第1項第三号ハ	第十七条第1項第三号ニ	第十七条第2項	第十八条第1項第一号	第十八条第1項第二号	第十八条第1項第三号	第十九条第1項第一号	第十九条第1項第二号イ	第十九条第1項第二号ロ	第十九条第1項第二号ハ	第十九条第2項	第二十条第1項	第二十条第1項第一号	第二十条第1項第二号	第二十条第1項第三号	第二十条第1項第四号	第二十条第1項第五号	第二十条第2項	第二十一条第1項第一号	第二十一条第1項第二号	第二十一条第1項第三号	第二十一条第1項第四号	第二十一条第1項第五号	第二十二条第1項	第二十二条第2項第一号	第二十二条第2項第二号	第二十二条第2項第三号	第二十二条第2項第四号	第二十二条第2項第五号	第二十二条第2項第六号
525	△	—	—	—	○	○	—	—	—	—	—	—	△	—	—	—	—	—	—	—	—	—	—	—	—	—	—	—	—	—	—	—	—	△	△	—	○	—	—	—	—	—	《△》					△	△	—	△	△	△	△	△	△	—	—	—	—	—	—	—	—	—	—	—	—	—	—	—	—	—	—	—	—	—	—	—	—	—	—	—
526	△	—	—	—	△	—	—	—	—	—	—	—	—	—	—	—	—	—	—	—	—	—	—	—	—	—	—	—	—	—	—	—	—	—	—	—	—	—	—	—	—	—	《△》					△	△	—	△	△	△	△	△	△	—	—	—	—	—	—	—	—	—	—	—	—	—	—	—	—	—	—	—	—	—	—	—	—	—	—	—
527	△	—	—	—	○	○	—	—	—	—	—	—	△	—	—	—	—	—	—	—	—	—	—	—	—	—	—	—	—	—	—	△	—	△	△	—	○	—	—	—	—	—	《△》					△	△	—	△	△	△	△	△	△	—	—	—	—	—	—	—	—	—	—	—	—	—	—	—	—	—	—	—	—	—	—	—	—	—	—	—
528	△	—	—	—	○	○	—	—	—	—	—	—	△	—	—	—	—	—	—	—	—	—	—	—	—	—	—	—	—	—	—	—	—	△	△	—	○	—	—	—	—	—	《△》					△	△	—	△	△	△	△	△	△	—	—	—	—	—	—	—	—	—	—	—	—	—	—	—	—	—	—	—	—	—	—	—	—	—	—	—
529	△	—	—	—	○	○	—	—	—	—	—	—	△	—	—	—	—	—	—	—	—	—	—	—	—	—	—	—	—	—	—	—	—	△	△	—	○	—	—	—	—	—	《△》					△	△	—	△	△	△	△	△	△	—	—	—	—	—	—	—	—	—	—	—	—	—	—	—	—	—	—	—	—	—	—	—	—	—	—	—
530	△	—	—	—	○	○	—	—	—	—	—	—	△	—	—	—	—	—	—	—	—	—	—	—	—	—	—	—	—	—	—	—	—	△	△	—	○	—	—	—	—	—	《△》					△	△	—	△	△	△	△	△	△	—	—	—	—	—	—	—	—	—	—	—	—	—	—	—	—	—	—	—	—	—	—	—	—	—	—	—
531	△	—	—	—	○	○	—	—	—	—	—	—	△	—	—	—	—	—	—	—	—	—	—	—	—	—	—	—	—	—	—	—	—	△	△	—	○	—	—	—	—	—	《△》					△	△	—	△	△	△	△	△	△	—	—	—	—	—	—	—	—	—	—	—	—	—	—	—	—	—	—	—	—	—	—	—	—	—	—	—
532	△	—	—	—	○	○	—	—	—	—	—	—	△	—	—	—	—	—	—	—	—	—	—	—	—	—	—	—	—	—	—	—	—	△	△	—	○	—	—	—	—	—	《△》					△	△	—	△	△	△	△	△	△	—	—	—	—	—	—	—	—	—	—	—	—	—	—	—	—	—	—	—	—	—	—	—	—	—	—	—
533	△	—	—	—	△	—	—	—	—	—	—	—	—	—	—	—	—	—	—	—	—	—	—	—	—	—	—	—	—	—	—	—	—	—	—	—	—	—	—	—	—	—	—	—	—	—	—	△	△	—	△	△	△	△	△	△	—	—	—	—	—	—	—	—	—	—	—	—	—	—	—	—	—	—	—	—	—	—	—	—	—	—	—
534	△	—	—	—	△	—	—	—	—	—	—	—	—	—	—	—	—	—	—	—	—	—	—	—	—	—	—	△	—	—	—	—	—	—	—	—	—	—	—	—	—	—	—	—	—	—	—	△	△	—	△	△	△	△	△	△	—	—	—	—	—	—	—	—	—	—	—	—	—	—	—	—	—	—	—	—	—	—	—	—	—	—	—
535	△	—	—	—	△	—	—	—	—	—	—	—	—	—	—	—	—	—	—	—	—	—	—	—	—	—	—	—	—	—	—	—	—	—	—	—	—	—	—	—	—	—	—	—	—	—	—	△	△	—	△	△	△	△	△	△	—	—	—	—	—	—	—	—	—	—	—	—	—	—	—	—	—	—	—	—	—	—	—	—	—	—	—
536	△	—	—	—	△	—	—	—	—	—	—	—	—	—	—	—	—	—	—	—	—	—	—	—	—	—	—	—	—	—	—	—	—	—	—	—	—	—	—	—	—	—	—	—	—	—	—	△	△	—	△	△	△	△	△	△	—	—	—	—	—	—	—	—	—	—	—	—	—	—	—	—	—	—	—	—	—	—	—	—	—	—	—
537	△	—	—	—	△	—	—	—	—	—	—	—	—	—	—	—	—	—	—	—	—	—	—	—	—	—	—	—	—	—	—	—	—	—	—	—	—	—	—	—	—	—	—	—	—	—	—	△	△	—	△	△	△	△	△	△	—	—	—	—	—	—	—	—	—	—	—	—	—	—	—	—	—	—	—	—	—	—	—	—	—	—	—
538	△	—	—	—	△	—	—	—	—	—	—	—	—	—	—	—	—	—	—	—	—	—	—	—	—	—	—	△	—	—	—	—	—	△	—	—	—	—	—	—	—	—	—	—	—	—	—	△	△	—	△	△	△	△	△	△	—	—	—	—	—	—	—	—	—	—	—	—	—	—	—	—	—	—	—	—	—	—	—	—	—	—	—
539	△	—	—	—	△	—	—	—	—	—	—	—	—	—	—	—	—	—	—	—	—	—	—	—	—	—	—	—	—	—	—	—	—	—	—	—	—	—	—	—	—	—	—	—	—	—	—	△	△	—	△	△	△	△	△	△	—	—	—	—	—	—	—	—	—	—	—	—	—	—	—	—	—	—	—	—	—	—	—	—	—	—	—
540	△	—	—	—	△	—	—	—	—	—	—	—	—	—	—	—	—	—	—	—	—	—	—	—	—	—	—	—	—	—	—	—	—	—	—	—	—	—	—	—	—	—	—	—	—	—	—	△	△	—	△	△	△	△	△	△	—	—	—	—	—	—	—	—	—	—	—	—	—	—	—	—	—	—	—	—	—	—	—	—	—	—	—
541	△	—	—	—	△	—	—	—	—	—	—	—	—	—	—	—	—	—	—	—	—	—	—	—	—	—	—	△	—	—	—	—	—	—	—	—	—	—	—	—	—	—	—	—	—	—	—	△	△	—	△	△	△	△	△	△	—	—	—	—	—	—	—	—	—	—	—	—	—	—	—	—	—	—	—	—	—	—	—	—	—	—	—
542	△	—	—	—	△	—	—	—	—	—	—	—	—	—	—	—	—	—	—	—	—	—	—	—	—	—	—	—	—	—	—	—	—	—	—	—	—	—	—	—	—	—	—	—	—	—	—	△	△	—	△	△	△	△	△	△	—	—	—	—	—	—	—	—	—	—	—	—	—	—	—	—	—	—	—	—	—	—	—	—	—	—	—
543	△	—	—	—	△	—	—	—	—	—	—	—	—	—	—	—	—	—	—	—	—	—	—	—	—	—	—	△	—	—	—	—	—	—	—	—	—	—	—	—	—	—	—	—	—	—	—	△	△	—	△	△	△	△	△	△	—	—	—	—	—	—	—	—	—	—	—	—	—	—	—	—	—	—	—	—	—	—	—	—	—	—	—
544	△	—	—	—	△	—	—	—	—	—	—	—	—	—	—	—	—	—	—	—	—	—	—	—	—	—	—	△	—	—	—	—	—	—	—	—	—	—	—	—	—	—	—	—	—	—	—	△	△	—	△	△	△	△	△	△	—	—	—	—	—	—	—	—	—	—	—	—	—	—	—	—	—	—	—	—	—	—	—	—	—	—	—
545	△	—	—	—	△	—	—	—	—	—	—	—	—	—	—	—	—	—	—	—	—	—	—	—	—	—	—	△	—	—	—	—	—	—	—	—	—	—	—	—	—	—	—	—	—	—	—	△	△	—	△	△	△	△	△	△	—	—	—	—	—	—	—	—	—	—	—	—	—	—	—	—	—	—	—	—	—	—	—	—	—	—	—
546	△	—	—	—	△	—	—	—	—	—	—	—	—	—	—	—	—	—	—	—	—	—	—	—	—	—	—	—	—	—	—	—	—	—	—	—	—	—	—	—	—	—	—	—	—	—	—	△	△	—	△	△	△	△	△	△	—	—	—	—	—	—	—	—	—	—	—	—	—	—	—	—	—	—	—	—	—	—	—	—	—	—	—
547	△	—	—	—	△	—	—	—	—	—	—	—	—	—	—	—	—	—	—	—	—	—	—	—	—	—	—	△	—	—	—	—	—	—	—	—	—	—	—	—	—	—	—	—	—	—	—	△	△	—	△	—	—	—	—	△	—	—	—	—	—	—	—	—	—	—	—	—	—	—	—	—	—	—	—	—	—	—	—	—	—	—	—
548	△	—	—	—	△	—	—	—	—	—	—	—	—	—	—	—	—	—	—	—	—	—	—	—	—	—	—	△	—	—	—	—	—	—	—	—	—	—	—	—	—	—	—	—	—	—	—	△	△	—	△	—	—	—	—	△	—	—	—	—	—	—	—	—	—	—	—	—	—	—	—	—	—	—	—	—	—	—	—	—	—	—	—
549	△	—	—	—	△	—	—	—	—	—	—	—	—	—	—	—	—	—	—	—	—	—	—	—	—	—	—	△	—	—	—	—	—	—	—	—	—	—	—	—	—	—	—	—	—	—	—	△	△	—	△	—	—	—	—	△	—	—	—	—	—	—	—	—	—	—	—	—	—	—	—	—	—	—	—	—	—	—	—	—	—	—	—
550	△	—	—	—	△	—	—	—	—	—	—	—	—	—	—	—	—	—	—	—	—	—	—	—	—	—	—	△	—	—	—	—	—	—	—	—	—	—	—	—	—	—	—	—	—	—	—	△	△	—	△	—	—	—	—	△	—	—	—	—	—	—	—	—	—	—	—	—	—	—	—	—	—	—	—	—	—	—	—	—	—	—	—
551	△	—	—	—	△	—	—	—	—	—	—	—	—	—	—	—	—	—	—	—	—	—	—	—	—	—	—	△	—	—	—	—	—	△	—	—	—	—	—	—	—	—	—	—	—	—	—	△	△	—	△	—	—	—	—	△	—	—	—	—	—	—	—	—	—	—	—	—	—	—	—	—	—	—	—	—	—	—	—	—	—	—	—
552	△	—	—	—	△	—	—	—	—	—	—	—	—	—	—	—	—	—	—	—	—	—	—	—	—	—	—	△	—	—	—	—	—	△	—	—	—	—	—	—	—	—	—	—	—	—	—	△	△	—	△	—	—	—	—	△	—	—	—	—	—	—	—	—	—	—	—	—	—	—	—	—	—	—	—	—	—	—	—	—	—	—	—
553	△	—	—	—	△	—	—	—	—	—	—	—	—	—	—	—	—	—	—	—	—	—	—	—	—	—	—	△	—	—	—	—	—	—	—	—	—	—	—	—	—	—	—	—	—	—	—	△	△	—	△	—	—	—	—	△	—	—	—	—	—	—	—	—	—	—	—	—	—	—	—	—	—	—	—	—	—	—	—	—	—	—	—
554	△	—	—	—	△	—	—	—	—	—	—	—	—	—	—	—	—	—	—	—	—	—	—	—	—	—	—	△	—	—	—	—	—	—	—	—	—	—	—	—	—	—	—	—	—	—	—	△	△	—	△	—	—	—	—	△	—	—	—	—	—	—	—	—	—	—	—	—	—	—	—	—	—	—	—	—	—	—	—	—	—	—	—
555	△	—	—	—	△	—	—	—	—	—	—	—	—	—	—	—	—	—	—	—	—	—	—	—	—	—	—	△	—	—	—	—	—	—	—	—	—	—	—	—	—	—	—	—	—	—	—	△	△	—	△	—	—	—	—	△	—	—	—	—	—	—	—	—	—	—	—	—	—	—	—	—	—	—	—	—	—	—	—	—	—	—	—
556	△	—	—	—	△	—	—	—	—	—	—	—	—	—	—	—	—	—	—	—	—	—	—	—	—	—	—	△	—	—	—	—	—	—	—	—	—	—	—	—	—	—	—	—	—	—	—	△	△	—	△	—	—	—	—	△	—	—	—	—	—	—	—	—	—	—	—	—	—	—	—	—	—	—	—	—	—	—	—	—	—	—	—
557	△	—	—	—	△	—	—	—	—	—	—	—	—	—	—	—	—	—	—	—	—	—	—	—	—	—	—	△	—	—	—	—	—	—	—	—	—	—	—	—	—	—	—	—	—	—	—	△	△	—	△	—	—	—	—	△	—	—	—	—	—	—	—	—	—	—	—	—	—	—	—	—	—	—	—	—	—	—	—	—	—	—	—
558	△	—	—	—	△	—	—	—	—	—	—	—	—	—	—	—	—	—	—	—	—	—	—	—	—	—	—	△	—	—	—	—	—	—	—	—	—	—	—	—	—	—	—	—	—	—	—	△	△	—	△	—	—	—	—	△	—	—	—	—	—	—	—	—	—	—	—	—	—	—	—	—	—	—	—	—	—	—	—	—	—	—	—
559	△	—	—	—	△	—	—	—	—	—	—	—	—	—	—	—	—	—	—	—	—	—	—	—	—	—	—	△	—	—	—	—	—	—	—	—	—	—	—	—	—	—	—	—	—	—	—	△	△	—	△	—	—	—	—	△	—	—	—	—	—	—	—	—	—	—	—	—	—	—	—	—	—	—	—	—	—	—	—	—	—	—	—
560	△	—	—	—	△	—	—	—	—	—	—	—	—	—	—	—	—	—	—	—	—	—	—	—	—	—	—	△	—	—	—	—	—	—	—	—	—	—	—	—	—	—	—	—	—	—	—	△	△	—	△	—	—	—	—	△	—	—	—	—	—	—	—	—	—	—	—	—	—	—	—	—	—	—	—	—	—	—	—	—	—	—	—
561	△	—	—	—	△	—	—	—	—	—	—	—	—	—	—	—	—	—	—	—	—	—	—	—	—	—	—	—	—	—	—	—	—	—	—	—	—	—	—	—	—	—	—	—	—	—	—	△	△	—	△	—	—	—	—	△	—	—	—	—	—	—	—	—	—	—	—	—	—	—	—	—	—	—	—	—	—	—	—	—	—	—	—
562	△	—	—	—	△	—	—	—	—	—	—	—	—	—	—	—	—	—	—	—	—	—	—	—	—	—	—	—	—	—	—	—	—	—	—	—	—	—	—	—	—	—	—	—	—	—	—	△	△	—	△	—	—	—	—	△	—	—	—	—	—	—	—	—	—	—	—	—	—	—	—	—	—	—	—	—	—	—	—	—	—	—	—
563	△	—	—	—	△	—	—	—	—	—	—	—	—	—	—	—	—	—	—	—	—	—	—	—	—	—	—	—	—	—	—	—	—	—	—	—	—	—	—	—	—	—	—	—	—	—	—	△	△	—	△	—	—	—	—	△	—	—	—	—	—	—	—	—	—	—	—	—	—	—	—	—	—	—	—	—	—	—	—	—	—	—	—
564	△	—	—	—	△	—	—	—	—	—	—	—	—	—	—	—	—	—	—	—	—	—	—	—	—	—	—	—	—	—	—	—	—	—	—	—	—	—	—	—	—	—	—	—	—	—	—	△	△	—	△	—	—	—	—	△	—	—	—	—	—	—	—	—	—	—	—	—	—	—	—	—	—	—	—	—	—	—	—	—	—	—	—
565	△	—	—	—	△	—	—	—	—	—	—	—	—	—	—	—	—	—	—	—	—	—	—	—	—	—	—	—	—	—	—	—	—	—	—	—	—	—	—	—	—	—	—	—	—	—	—	△	△	—	△	—	—	—	—	△	—	—	—	—	—	—	—	—	—	—	—	—	—	—	—	—	—	—	—	—	—	—	—	—	—	—	—
566	△	—	—	—	△	—	—	—	—	—	—	—	—	—	—	—	—	—	—	—	—	—	—	—	—	—	—	—	—	—	—	—	—	—	—	—	—	—	—	—	—	—	—	—	—	—	—	△	△	—	△	—	—	—	—	△	—	—	—	—	—	—	—	—	—	—	—	—	—	—	—	—	—	—	—	—	—	—	—	—	—	—	—
567	△	—	—	—	△	—	—	—	—	—	—	—	—	—	—	—	—	—	—	—	—	—	—	—	—	—	—	—	—	—	—	—	—	—	—	—	—	—	—	—	—	—	—	—	—	—	—	△	△	—	△	—	—	—	—	△	—	—	—	—	—	—	—	—	—	—	—	—	—	—	—	—	—	—	—	—	—	—	—	—	—	—	—
568	△	—	—	—	△	—	—	—	—	—	—	—	—	—	—	—	—	—	—	—	—	—	—	—	—	—	—	—	—	—	—	—	—	—	—	—	—	—	—	—	—	—	—	—	—	—	—	△	△	—	△	—	—	—	—	△	—	—	—	—	—	—	—	—	—	—	—	—	—	—	—	—	—	—	—	—	—	—	—	—	—	—	—
569	△	—	—	—	○	○	—	—	—	—	—	—	—	—	—	—	—	—	—	—	—	—	—	—	—	—	—	—	—	—	—	—	—	—	—	—	—	—	—	—	—	—	—	—	—	—	—	△	△	—	△	△	△	△	△	△	—	—	—	—	—	—	—	—	—	—	—	—	—	—	—	—	—	—	—	—	—	—	—	—	—	—	—
570	△	—	—	—	○	○	—	—	—	—	—	—	—	—	—	—	—	—	—	—	—	—	—	—	—	—	—	—	—	—	—	—	—	—	—	—	—	—	—	—	—	—	—	—	—	—	—	△	△	—	△	△	△	△	△	△	—	—	—	—	—	—	—	—	—	—	—	—	—	—	—	—	—	—	—	—	—	—	—	—	—	—	—
571	△	—	—	—	○	○	—	—	—	—	—	—	—	—	—	—	—	—	—	—	—	—	—	—	—	—	—	—	—	—	—	—	—	—	—	—	—	—	—	—	—	—	—	—	—	—	—	△	△	—	△	△	△	△	△	△	—	—	—	—	—	—	—	—	—	—	—	—	—	—	—	—	—	—	—	—	—	—	—	—	—	—	—
572	△	—	—	—	○	○	—	—	—	—	—	—	—	—	—	—	—	—	—	—	—	—	—	—	—	—	—	—	—	—	—	—	—	△	—	—	—	—	—	—	—	—	—	—	—	—	—	△	△	—	△	△	△	△	△	△	—	—	—	—	—	—	—	—	—	—	—	—	—	—	—	—	—	—	—	—	—	—	—	—	—	—	—
573	△	—	—	—	△	—	—	—	—	—	—	—	—	—	—	—	—	—	—	—	—	—	—	—	—	—	—	—	—	—	—	—	—	—	—	—	—	—	—	—	—	—	—	—	—	—	—	△	△	—	△	△	△	△	△	△	—	—	—	—	—	—	—	—	—	—	—	—	—	—	—	—	—	—	—	—	—	—	—	—	—	—	—
574	△	—	—	—	○	○	—	—	—	—	—	—	—	—	—	—	—	—	—	—	—	—	—	—	—	—	—	—	—	—	—	—	—	—	—	—	—	—	—	—	—	—	—	—	—	—	—	△	△	—	△	△	△	△	△	△	—	—	—	—	—	—	—	—	—	—	—	—	—	—	—	—	—	—	—	—	—	—	—	—	—	—	—
575	△	—	—	—	○	○	—	—	—	—	—	—	—	—	—	—	—	—	—	—	—	—	—	—	—	—	—	—	—	—	—	—	—	—	—	—	—	—	—	—	—	—	—	—	—	—	—	△	△	—	△	△	△	△	△	△	—	—	—	—	—	—	—	—	—	—	—	—	—	—	—	—	—	—	—	—	—	—	—	—	—	—	—
576	△	—	—	—	○	○	—	—	—	—	—	—	—	—	—	—	—	—	—	—	—	—	—	—	—	—	—	—	—	—	—	—	—	△	—	—	—	—	—	—	—	—	—	—	—	—	—	△	△	—	△	△	△	△	△	△	—	—	—	—	—	—	—	—	—	—	—	—	—	—	—	—	—	—	—	—	—	—	—	—	—	—	—
577	△	—	—	—	○	○	—	—	—	—	—	—	—	—	—	—	—	—	—	—	—	—	—	—	—	—	—	—	—	—	—	—	—	—	—	—	—	—	—	—	—	—	—	—	—	—	—	△	△	—	△	△	△	△	△	△	—	—	—	—	—	—	—	—	—	—	—	—	—	—	—	—	—	—	—	—	—	—	—	—	—	—	—
578	△	—	—	—	○	○	—	—	—	—	—	—	—	—	—	—	—	—	—	—	—	—	—	—	—	—	—	—	—	—	—	—	—	—	—	—	—	—	—	—	—	—	—	—	—	—	—	△	△	—	△	△	△	△	△	△	—	—	—	—	—	—	—	—	—	—	—	—	—	—	—	—	—	—	—	—	—	—	—	—	—	—	—
579	△	—	—	—	○	○	—	—	—	—	—	—	—	—	—	—	—	—	—	—	—	—	—	—	—	—	—	—	—	—	—	—	—	△	—	—	—	—	—	—	—	—	—	—	—	—	—	△	△	—	△	△	△	△	△	△	—	—	—	—	—	—	—	—	—	—	—	—	—	—	—	—	—	—	—	—	—	—	—	—	—	—	—
580	△	—	—	—	○	○	—	—	—	—	—	—	—	—	—	—	—	—	—	—	—	—	—	—	—	—	—	—	—	—	—	—	—	—	—	—	—	—	—	—	—	—	—	—	—	—	—	△	△	—	△	△	△	△	△	△	—	—	—	—	—	—	—	—	—	—	—	—	—	—	—	—	—	—	—	—	—	—	—	—	—	—	—
581	△	—	—	—	○	○	—	—	—	—	—	—	—	—	—	—	—	—	—	—	—	—	—	—	—	—	—	—	—	—	—	—	—	△	—	—	—	—	—	—	—	—	—	—	—	—	—	△	△	—	△	△	△	△	△	△	—	—	—	—	—	—	—	—	—	—	—	—	—	—	—	—	—	—	—	—	—	—	—	—	—	—	—
582	△	—	—	—	○	○	—	—	—	—	—	—	—	—	—	—	—	—	—	—	—	—	—	—	—	—	—	—	—	—	—	—	—	△	—	—	—	—	—	—	—	—	—	—	—	—	—	△	△	—	△	△	△	△	△	△	—	—	—	—	—	—	—	—	—	—	—	—	—	—	—	—	—	—	—	—	—	—	—	—	—	—	—
583	△	—	—	—	○	○	—	—	—	—	—	—	—	—	—	—	—	—	—	—	—	—	—	—	—	—	—	—	—	—	—	—	—	△	—	—	—	—	—	—	—	—	—	—	—	—	—	△	△	—	△	△	△	△	△	△	—	—	—	—	—	—	—	—	—	—	—	—	—	—	—	—	—	—	—	—	—	—	—	—	—	—	—
584	△	—	—	—	○	○	—	—	—	—	—	—	—	—	—	—	—	—	—	—	—	—	—	—	—	—	—	△	—	—	—	—	—	—	—	—	○	—	—	—	—	—	—	—	—	—	—	△	△	—	△	△	△	△	△	△	—	—	—	—	—	—	—	—	—	—	—	—	—	—	—	—	—	—	—	—	—	—	—	—	—	—	—
585	△	—	—	—	○	○	—	—	—	—	—	—	—	—	—	—	—	—	—	—	—	—	—	—	—	—	—	△	—	—	—	—	—	—	—	—	○	—	—	—	—	—	—	—	—	—	—	△	△	—	△	△	△	△	△	△	—	—	—	—	—	—	—	—	—	—	—	—	—	—	—	—	—	—	—	—	—	—	—	—	—	—	—
586	△	—	—	—	○	○	—	—	—	—	—	—	—	—	—	—	—	—	—	—	—	—	—	—	—	—	—	△	—	—	—	—	—	—	—	—	○	—	—	—	—	—	—	—	—	—	—	△	△	—	△	△	△	△	△	△	—	—	—	—	—	—	—	—	—	—	—	—	—	—	—	—	—	—	—	—	—	—	—	—	—	—	—
587	△	—	—	—	○	○	—	—	—	—	—	—	—	—	—	—	—	—	—	—	—	—	—	—	—	—	—	—	—	—	—	—	—	—	—	—	○	—	—	—	—	—	—	—	—	—	—	△	△	—	△	△	△	△	△	△	—	—	—	—	—	—	—	—	—	—	—	—	—	—	—	—	—	—	—	—	—	—	—	—	—	—	—
588	△	—	—	—	△	—	—	—	—	—	—	—	—	—	—	—	—	—	—	—	—	—	—	—	—	—	—	—	—	—	—	—	—	—	—	—	—	—	—	—	—	—	—	—	—	—	—	△	△	—	△	△	△	△	△	△	—	—	—	—	—	—	—	—	—	—	—	—	—	—	—	—	—	—	—	—	—	—	—	—	—	—	—
589	△	—	—	—	△	—	—	—	—	—	—	—	—	—	—	—	—	—	—	—	—	—	—	—	—	—	—	—	—	—	—	—	—	—	—	—	—	—	—	—	—	—	—	—	—	—	—	△	△	—	△	△	△	△	△	△	—	—	—	—	—	—	—	—	—	—	—	—	—	—	—	—	—	—	—	—	—	—	—	—	—	—	—
590	△	—	—	—	○	○	—	—	—	—	—	—	—	—	—	—	—	—	—	—	—	—	—	—	—	—	—	△	—	—	—	—	—	—	—	—	○	—	—	—	—	—	—	—	—	—	—	△	△	—	△	△	△	△	△	△	—	—	—	—	—	—	—	—	—	—	—	—	—	—	—	—	—	—	—	—	—	—	—	—	—	—	—
591	△	—	—	—	○	○	—	—	—	—	—	—	—	—	—	—	—	—	—	—	—	—	—	—	—	—	—	△	—	—	—	—	—	—	—	—	○	—	—	—	—	—	—	—	—	—	—	△	△	—	△	△	△	△	△	△	—	—	—	—	—	—	—	—	—	—	—	—	—	—	—	—	—	—	—	—	—	—	—	—	—	—	—
592	△	—	—	—	○	○	—	—	—	—	—	—	—	—	—	—	—	—	—	—	—	—	—	—	—	—	—	△	—	—	—	—	—	—	—	—	○	—	—	—	—	—	—	—	—	—	—	△	△	—	△	△	△	△	△	△	—	—	—	—	—	—	—	—	—	—	—	—	—	—	—	—	—	—	—	—	—	—	—	—	—	—	—
593	△	—	—	—	○	○	—	—	—	—	—	—	—	—	—	—	—	—	—	—	—	—	—	—	—	—	—	—	—	—	—	—	—	—	—	—	○	—	—	—	—	—	—	—	—	—	—	△	△	—	△	△	△	△	△	△	—	—	—	—	—	—	—	—	—	—	—	—	—	—	—	—	—	—	—	—	—	—	—	—	—	—	—
594	△	—	—	—	○	○	—	—	—	—	—	—	—	—	—	—	—	—	—	—	—	—	—	—	—	—	—	—	—	—	—	—	—	△	—	—	○	—	—	—	—	—	—	—	—	—	—	△	△	—	△	△	△	△	△	△	—	—	—	—	—	—	—	—	—	—	—	—	—	—	—	—	—	—	—	—	—	—	—	—	—	—	—
595	△	—	—	—	○	○	—	—	—	—	—	—	—	—	—	—	—	—	—	—	—	—	—	—	—	—	—	—	—	—	—	—	—	—	—	—	○	—	—	—	—	—	—	—	—	—	—	△	△	—	△	△	△	△	△	△	—	—	—	—	—	—	—	—	—	—	—	—	—	—	—	—	—	—	—	—	—	—	—	—	—	—	—
596	△	—	—	—	△	—	—	—	—	—	—	—	—	—	—	—	—	—	—	—	—	—	—	—	—	—	—	—	—	—	—	—	—	—	—	—	—	—	—	—	—	—	—	—	—	—	—	△	△	—	△	△	△	△	△	△	—	—	—	—	—	—	—	—	—	—	—	—	—	—	—	—	—	—	—	—	—	—	—	—	—	—	—
597	△	—	—	—	△	—	—	—	—	—	—	—	—	—	—	—	—	—	—	—	—	—	—	—	—	—	—	△	—	—	—	—	—	—	—	—	—	—	—	—	—	—	—	—	—	—	—	△	△	—	△	—	—	—	—	△	—	—	—	—	—	—	—	—	—	—	—	—	—	—	—	—	—	—	—	—	—	—	—	—	—	—	—

設工認申請対象機器の技術基準への適合性に係る整理

番号	施設区分		設備区分			機器名称	機種(注1)	設置場所	数量	申請時	変更区分	DB区分	SA区分	耐震設計	適用(主項)	共用(主項)	備考
525	再処理設備本体	特製施設	ブルトニウム特製設備	—	—	ブルトニウム溶液一時貯槽	容器	AC	1	②-2	改造	安重	実設SA	S/S, 1.25s	主：ブルトニウム特製設備 従：代替換気設備 代替安全圧縮空気系 代替安全冷却水系	—	
526	再処理設備本体	特製施設	ブルトニウム特製設備	—	—	凝縮液受槽	容器	AC	2	②-2	既設	安重	—	B/—	—	—	
527	再処理設備本体	特製施設	ブルトニウム特製設備	—	—	ブルトニウム濃縮液受槽	容器	AC	1	②-2	改造	安重	実設SA	S, 1.25s/(S), 1.25s	主：ブルトニウム特製設備 従：代替換気設備 代替安全圧縮空気系 代替安全冷却水系	—	
528	再処理設備本体	特製施設	ブルトニウム特製設備	—	—	ラサイクル槽	容器	AC	1	②-2	改造	安重	実設SA	S, 1.25s/(S), 1.25s	主：ブルトニウム特製設備 従：代替換気設備 代替安全圧縮空気系 代替安全冷却水系	—	
529	再処理設備本体	特製施設	ブルトニウム特製設備	—	—	希釈槽	容器	AC	1	②-2	改造	安重	実設SA	S, 1.25s/(S), 1.25s	主：ブルトニウム特製設備 従：代替換気設備 代替安全圧縮空気系 代替安全冷却水系	—	
530	再処理設備本体	特製施設	ブルトニウム特製設備	—	—	ブルトニウム濃縮液一時貯槽	容器	AC	1	②-2	改造	安重	実設SA	S, 1.25s/(S), 1.25s	主：ブルトニウム特製設備 従：代替換気設備 代替安全圧縮空気系 代替安全冷却水系	—	
531	再処理設備本体	特製施設	ブルトニウム特製設備	—	—	ブルトニウム濃縮液計量槽	容器	AC	1	②-2	改造	安重	実設SA	S, 1.25s/(S), 1.25s	主：ブルトニウム特製設備 従：代替換気設備 代替安全圧縮空気系 代替安全冷却水系	—	
532	再処理設備本体	特製施設	ブルトニウム特製設備	—	—	ブルトニウム濃縮液中間貯槽	容器	AC	1	②-2	改造	安重	実設SA	S, 1.25s/(S), 1.25s	主：ブルトニウム特製設備 従：代替換気設備 代替安全圧縮空気系 代替安全冷却水系	—	
533	再処理設備本体	特製施設	ブルトニウム特製設備	—	—	アルファモニタ3計測ポット	容器	AC	1	②-2	既設	安重	—	B/—	—	—	
534	再処理設備本体	特製施設	ブルトニウム特製設備	—	—	アルファモニタ4計測ポット	容器	AC	1	②-2	既設	安重	—	B/—	—	—	
535	再処理設備本体	特製施設	ブルトニウム特製設備	—	—	アルファモニタ3第1×アラフトポンプ分離ポット	容器	AC	1	②-2	既設	安重	—	B/—	—	—	
536	再処理設備本体	特製施設	ブルトニウム特製設備	—	—	アルファモニタ3第2×アラフトポンプ分離ポット	容器	AC	1	②-2	既設	安重	—	B/—	—	—	
537	再処理設備本体	特製施設	ブルトニウム特製設備	—	—	アルファモニタ3流量計測ポット	容器	AC	1	②-2	既設	安重	—	B/—	—	—	
538	再処理設備本体	特製施設	ブルトニウム特製設備	—	—	アルファモニタ4流量計測ポット	容器	AC	1	②-2	既設	安重	—	B/—	—	—	
539	再処理設備本体	特製施設	ブルトニウム特製設備	—	—	アルファモニタ3供給ポット	容器	AC	1	②-2	既設	安重	—	B/—	—	—	
540	再処理設備本体	特製施設	ブルトニウム特製設備	—	—	アルファモニタ3サイホン分離ポット	容器	AC	1	②-2	既設	安重	—	B/—	—	—	
541	再処理設備本体	特製施設	ブルトニウム特製設備	—	—	アルファモニタ4サイホン分離ポット	容器	AC	1	②-2	既設	安重	—	B/—	—	—	
542	再処理設備本体	特製施設	ブルトニウム特製設備	—	—	アルファモニタ3サイホンプライミングポット	容器	AC	1	②-2	既設	安重	—	B/—	—	—	
543	再処理設備本体	特製施設	ブルトニウム特製設備	—	—	アルファモニタ4サイホンプライミングポット	容器	AC	1	②-2	既設	安重	—	B/—	—	—	
544	再処理設備本体	特製施設	ブルトニウム特製設備	—	—	アルファモニタ4第1×アラフトポンプ分離ポット	容器	AC	1	②-2	既設	安重	—	B/—	—	—	
545	再処理設備本体	特製施設	ブルトニウム特製設備	—	—	アルファモニタ4第2×アラフトポンプ分離ポット	容器	AC	1	②-2	既設	安重	—	B/—	—	—	
546	再処理設備本体	特製施設	ブルトニウム特製設備	—	—	アルファモニタ3計測ポット	容器	AC	1	②-2	既設	安重	—	B/—	—	—	
547	再処理設備本体	特製施設	ブルトニウム特製設備	—	—	アルファモニタ3計測ポット	容器	AC	1	②-2	既設	安重	—	B/—	—	—	
548	再処理設備本体	特製施設	ブルトニウム特製設備	—	—	アルファモニタ3計測ポット	容器	AC	1	②-2	既設	安重	—	B/—	—	—	
549	再処理設備本体	特製施設	ブルトニウム特製設備	—	—	アルファモニタ3第1×アラフトポンプ分離ポット	容器	AC	1	②-2	既設	安重	—	B/—	—	—	
550	再処理設備本体	特製施設	ブルトニウム特製設備	—	—	アルファモニタ3第2×アラフトポンプ分離ポット	容器	AC	1	②-2	既設	安重	—	B/—	—	—	
551	再処理設備本体	特製施設	ブルトニウム特製設備	—	—	アルファモニタ3流量計測ポット	容器	AC	1	②-2	既設	安重	—	B/—	—	—	
552	再処理設備本体	特製施設	ブルトニウム特製設備	—	—	アルファモニタ3流量計測ポット	容器	AC	1	②-2	既設	安重	—	B/—	—	—	
553	再処理設備本体	特製施設	ブルトニウム特製設備	—	—	アルファモニタ3供給ポット	容器	AC	1	②-2	既設	安重	—	B/—	—	—	
554	再処理設備本体	特製施設	ブルトニウム特製設備	—	—	アルファモニタ3供給ポット	容器	AC	1	②-2	既設	安重	—	B/—	—	—	
555	再処理設備本体	特製施設	ブルトニウム特製設備	—	—	アルファモニタ3サイホン分離ポット	容器	AC	1	②-2	既設	安重	—	B/—	—	—	
556	再処理設備本体	特製施設	ブルトニウム特製設備	—	—	アルファモニタ3サイホン分離ポット	容器	AC	1	②-2	既設	安重	—	B/—	—	—	
557	再処理設備本体	特製施設	ブルトニウム特製設備	—	—	アルファモニタ3サイホンプライミングポット	容器	AC	1	②-2	既設	安重	—	B/—	—	—	
558	再処理設備本体	特製施設	ブルトニウム特製設備	—	—	アルファモニタ3サイホンプライミングポット	容器	AC	1	②-2	既設	安重	—	B/—	—	—	
559	再処理設備本体	特製施設	ブルトニウム特製設備	—	—	アルファモニタ3第1×アラフトポンプ分離ポット	容器	AC	1	②-2	既設	安重	—	B/—	—	—	
560	再処理設備本体	特製施設	ブルトニウム特製設備	—	—	アルファモニタ3第2×アラフトポンプ分離ポット	容器	AC	1	②-2	既設	安重	—	B/—	—	—	
561	再処理設備本体	特製施設	ブルトニウム特製設備	—	—	ブルトニウム溶液供給槽サンプリングポット	容器	AC	1	②-2	既設	安重	—	B/—	—	—	
562	再処理設備本体	特製施設	ブルトニウム特製設備	—	—	ブルトニウム溶液供給槽サンプリングポット×アラフトポンプ分離ポット	容器	AC	1	②-2	既設	安重	—	B/—	—	—	
563	再処理設備本体	特製施設	ブルトニウム特製設備	—	—	ブルトニウム溶液受槽サンプリングポット	容器	AC	1	②-2	既設	安重	—	B/—	—	—	
564	再処理設備本体	特製施設	ブルトニウム特製設備	—	—	ブルトニウム溶液受槽サンプリングポット×アラフトポンプ分離ポット	容器	AC	1	②-2	既設	安重	—	B/—	—	—	
565	再処理設備本体	特製施設	ブルトニウム特製設備	—	—	アクティブトレンチ漏えい検知ポット3	容器	AC	1	②-2	既設	安重	—	B/—	—	—	
566	再処理設備本体	特製施設	ブルトニウム特製設備	—	—	アクティブトレンチ漏えい検サンプリングポット3	容器	AC	1	②-2	既設	安重	—	B/—	—	—	
567	再処理設備本体	特製施設	ブルトニウム特製設備	—	—	漏えい液移送シールポット1	容器	AC	1	②-2	既設	安重	—	B/—	—	—	
568	再処理設備本体	特製施設	ブルトニウム特製設備	—	—	漏えい液移送シールポット2	容器	AC	1	②-2	既設	安重	—	B/—	—	—	
569	再処理設備本体	特製施設	ブルトニウム特製設備	—	—	ブルトニウム溶液供給槽×アラフトポンプ5分離ポット	容器	AC	1	②-2	既設	安重	—	S, 1.25s/—	—	—	
570	再処理設備本体	特製施設	ブルトニウム特製設備	—	—	ブルトニウム溶液供給槽第1×アラフトポンプ6分離ポット	容器	AC	1	②-2	既設	安重	—	S, 1.25s/—	—	—	
571	再処理設備本体	特製施設	ブルトニウム特製設備	—	—	ブルトニウム溶液供給槽第2×アラフトポンプ6分離ポット	容器	AC	1	②-2	既設	安重	—	S, 1.25s/—	—	—	
572	再処理設備本体	特製施設	ブルトニウム特製設備	—	—	ブルトニウム溶液槽	容器	AC	1	②-2	既設	安重	—	S, 1.25s/—	—	—	
573	再処理設備本体	特製施設	ブルトニウム特製設備	—	—	低濃度ブルトニウム溶液受槽第1×アラフトポンプ分離ポット	容器	AC	1	②-2	既設	非安重	—	B/—	—	—	
574	再処理設備本体	特製施設	ブルトニウム特製設備	—	—	第1酸化塔第1×アラフトポンプ分離ポット	容器	AC	1	②-2	既設	安重	—	S, 1.25s/—	—	—	
575	再処理設備本体	特製施設	ブルトニウム特製設備	—	—	第1酸化塔第2×アラフトポンプ分離ポット	容器	AC	1	②-2	既設	安重	—	S, 1.25s/—	—	—	
576	再処理設備本体	特製施設	ブルトニウム特製設備	—	—	第1酸化塔シールポット	容器	AC	1	②-2	既設	安重	—	S, 1.25s/—	—	—	
577	再処理設備本体	特製施設	ブルトニウム特製設備	—	—	第1脱ガス塔第1×アラフトポンプ分離ポット	容器	AC	1	②-2	既設	安重	—	S, 1.25s/—	—	—	
578	再処理設備本体	特製施設	ブルトニウム特製設備	—	—	第1脱ガス塔第2×アラフトポンプ分離ポット	容器	AC	1	②-2	既設	安重	—	S, 1.25s/—	—	—	
579	再処理設備本体	特製施設	ブルトニウム特製設備	—	—	第1脱ガス塔第1プライミングポット	容器	AC	1	②-2	既設	安重	—	S, 1.25s/—	—	—	
580	再処理設備本体	特製施設	ブルトニウム特製設備	—	—	第1脱ガス塔第1プライミングポットゲデオン	容器	AC	1	②-2	既設	安重	—	S, 1.25s/—	—	—	
581	再処理設備本体	特製施設	ブルトニウム特製設備	—	—	第1脱ガス塔第2プライミングポット	容器	AC	1	②-2	既設	安重	—	S, 1.25s/—	—	—	
582	再処理設備本体	特製施設	ブルトニウム特製設備	—	—	抽出塔供給流量計測ポット3	容器	AC	1	②-2	既設	安重	—	S, 1.25s/—	—	—	
583	再処理設備本体	特製施設	ブルトニウム特製設備	—	—	第1脱ガス塔シールポット	容器	AC	1	②-2	既設	安重	—	S, 1.25s/—	—	—	
584	再処理設備本体	特製施設	ブルトニウム特製設備	—	—	抽出塔流量計測ポット	容器	AC	1	②-2	既設	安重	—	S, 1.25s/—	—	—	
585	再処理設備本体	特製施設	ブルトニウム特製設備	—	—	抽出塔流量計測ポットバッファチューブ	容器	AC	1	②-2	既設	安重	—	S, 1.25s/—	—	—	
586	再処理設備本体	特製施設	ブルトニウム特製設備	—	—	抽出塔流量計測ポット×アラフトポンプ分離ポット	容器	AC	1	②-2	既設	安重	—	S, 1.25s/—	—	—	
587	再処理設備本体	特製施設	ブルトニウム特製設備	—	—	抽出塔×アラフトポンプ5分離ポット	容器	AC	1	②-2	既設	安重	—	S, 1.25s/—	—	—	
588	再処理設備本体	特製施設	ブルトニウム特製設備	—	—	抽出塔×アラフトポンプ6分離ポット	容器	AC	1	②-2	既設	安重	—	B/—	—	—	
589	再処理設備本体	特製施設	ブルトニウム特製設備	—	—	TBP洗浄塔供給流量計測ポット	容器	AC	1	②-2	既設	安重	—	B/—	—	—	
590	再処理設備本体	特製施設	ブルトニウム特製設備	—	—	核分裂生成物洗浄塔流量計測ポット	容器	AC	1	②-2	既設	安重	—	S, 1.25s/—	—	—	
591	再処理設備本体	特製施設	ブルトニウム特製設備	—	—	核分裂生成物洗浄塔流量計測ポットバッファチューブ	容器	AC	1	②-2	既設	安重	—	S, 1.25s/—	—	—	
592	再処理設備本体	特製施設	ブルトニウム特製設備	—	—	核分裂生成物洗浄塔流量計測ポット×アラフトポンプ分離ポット	容器	AC	1	②-2	既設	安重	—	S, 1.25s/—	—	—	
593	再処理設備本体	特製施設	ブルトニウム特製設備	—	—	核分裂生成物洗浄塔×アラフトポンプ5分離ポット	容器	AC	1	②-2	既設	安重	—	S, 1.25s/—	—	—	
594	再処理設備本体	特製施設	ブルトニウム特製設備	—	—	抽出塔供給流量計測ポット3	容器	AC	1	②-2	既設	安重	—	S, 1.25s/—	—	—	
595	再処理設備本体	特製施設	ブルトニウム特製設備	—	—	核分裂生成物洗浄塔×アラフトポンプ6分離ポット	容器	AC	1	②-2	既設	安重	—	S, 1.25s/—	—	—	
596	再処理設備本体	特製施設	ブルトニウム特製設備	—	—	TBP洗浄塔×アラフトポンプ5分離ポット	容器	AC	1	②-2	既設	安重	—	B/—	—	—	
597	再処理設備本体	特製施設	ブルトニウム特製設備	—	—	TBP洗浄塔×アラフトポンプ6分離ポット	容器	AC	1	②-2	既設	安重	—	B/—	—	—	

番号	施設区分		設備区分			機器名称	機種(注1)	設置場所	数量	申請時	変更区分	DB区分	SA区分	耐震設計	適用(主項)	共用(主項)	備考
525	再処理設備本体	特製施設	ブルトニウム特製設備	—	—	ブルトニウム溶液一時貯槽	容器	AC	1	②-2	改造	安重	実設SA	S/S, 1.25s	主：ブルトニウム特製設備 従：代替換気設備 代替安全圧縮空気系 代替安全冷却水系	—	
526	再処理設備本体	特製施設	ブルトニウム特製設備	—	—	凝縮液受槽	容器	AC	2	②-2	既設	安重	—	B/—	—	—	
527	再処理設備本体	特製施設	ブルトニウム特製設備	—	—	ブルトニウム濃縮液受槽	容器	AC	1	②-2	改造	安重	実設SA	S, 1.25s/(S), 1.25s	主：ブルトニウム特製設備 従：代替換気設備 代替安全圧縮空気系 代替安全冷却水系	—	
528	再処理設備本体	特製施設	ブルトニウム特製設備	—	—	ラサイクル槽	容器	AC	1	②-2	改造	安重	実設SA	S, 1.25s/(S), 1.25s	主：ブルトニウム特製設備 従：代替換気設備 代替安全圧縮空気系 代替安全冷却水系	—	
529	再処理設備本体	特製施設	ブルトニウム特製設備	—	—	希釈槽	容器	AC	1	②-2	改造	安重	実設SA	S, 1.25s/(S), 1.25s	主：ブルトニウム特製設備 従：代替換気設備 代替安全圧縮空気系 代替安全冷却水系	—	
530	再処理設備本体	特製施設	ブルトニウム特製設備	—	—	ブルトニウム濃縮液一時貯槽	容器	AC	1	②-2	改造	安重	実設SA	S, 1.25s/(S), 1.25s	主：ブルトニウム特製設備 従：代替換気設備 代替安全圧縮空気系 代替安全冷却水系	—	
531	再処理設備本体	特製施設	ブルトニウム特製設備	—	—	ブルトニウム濃縮液計量槽	容器	AC	1	②-2	改造	安重	実設SA	S, 1.25s/(S), 1.25s	主：ブルトニウム特製設備 従：代替換気設備 代替安全圧縮空気系 代替安全冷却水系	—	
532	再処理設備本体	特製施設	ブルトニウム特製設備	—	—	ブルトニウム濃縮液中間貯槽	容器	AC	1	②-2	改造	安重	実設SA	S, 1.25s/(S), 1.25s	主：ブルトニウム特製設備 従：代替換気設備 代替安全圧縮空気系 代替安全冷却水系	—	
533	再処理設備本体	特製施設	ブルトニウム特製設備	—	—	アルファモニタ3計測ポット	容器	AC	1	②-2	既設	安重	—	B/—	—	—	
534	再処理設備本体	特製施設	ブルトニウム特製設備	—	—	アルファモニタ4計測ポット	容器	AC	1	②-2	既設	安重	—	B/—	—	—	
535	再処理設備本体	特製施設	ブルトニウム特製設備	—	—	アルファモニタ3第1×アラフトポンプ分離ポット	容器	AC	1	②-2	既設	安重	—	B/—	—	—	
536	再処理設備本体	特製施設	ブルトニウム特製設備	—	—	アルファモニタ3第2×アラフトポンプ分離ポット	容器	AC	1	②-2	既設	安重	—	B/—	—	—	
537	再処理設備本体	特製施設	ブルトニウム特製設備	—	—	アルファモニタ3流量計測ポット	容器	AC	1	②-2	既設	安重	—	B/—	—	—	
538	再処理設備本体	特製施設	ブルトニウム特製設備	—	—	アルファモニタ4流量計測ポット	容器	AC	1	②-2	既設	安重	—	B/—	—	—	
539	再処理設備本体	特製施設	ブルトニウム特製設備	—	—	アルファモニタ3供給ポット	容器	AC	1	②-2	既設	安重	—	B/—	—	—	
540	再処理設備本体	特製施設	ブルトニウム特製設備	—	—	アルファモニタ3サイホン分離ポット	容器	AC	1	②-2	既設	安重	—	B/—	—	—	
541	再処理設備本体	特製施設	ブルトニウム特製設備	—	—	アルファモニタ4サイホン分離ポット	容器	AC	1	②-2	既設	安重	—	B/—	—	—	
542	再処理設備本体	特製施設	ブルトニウム特製設備	—	—	アルファモニタ3サイホンプライミングポット	容器	AC	1	②-2	既設	安重	—	B/—	—	—	
543	再処理設備本体	特製施設	ブルトニウム特製設備	—	—	アルファモニタ4サイホンプライミングポット	容器	AC	1	②-2	既設	安重	—	B/—	—	—	
544	再処理設備本体	特製施設	ブルトニウム特製設備	—	—	アルファモニタ4第1×アラフトポンプ分離ポット	容器	AC	1	②-2	既設	安重	—	B/—	—	—	
545	再処理設備本体	特製施設	ブルトニウム特製設備	—	—	アルファモニタ4第2×アラフトポンプ分離ポット	容器	AC	1	②-2	既設	安重	—	B/—	—	—	
546	再処理設備本体	特製施設	ブルトニウム特製設備	—	—	アルファモニタ3計測ポット	容器	AC	1	②-2	既設	安重	—	B/—	—	—	
547	再処理設備本体	特製施設	ブルトニウム特製設備	—	—	アルファモニタ3計測ポット	容器	AC	1	②-2	既設	安重	—	B/—	—	—	
548	再処理設備本体	特製施設	ブルトニウム特製設備	—	—	アルファモニタ3計測ポット	容器	AC	1	②-2	既設	安重	—	B/—	—	—	
549	再処理設備本体	特製施設	ブルトニウム特製設備	—	—	アルファモニタ3第1×アラフトポンプ分離ポット	容器	AC	1	②-2	既設	安重	—	B/—	—	—	
550	再処理設備本体	特製施設	ブルトニウム特製設備	—	—	アルファモニタ3第2×アラフトポンプ分離ポット	容器	AC	1	②-2	既設	安重	—	B/—	—	—	
551	再処理設備本体	特製施設	ブルトニウム特製設備	—	—	アルファモニタ3流量計測ポット	容器	AC	1	②-2	既設	安重	—	B/—	—	—	
552	再処理設備本体	特製施設	ブルトニウム特製設備	—	—	アルファモニタ3流量計測ポット	容器	AC	1	②-2	既設	安重	—	B/—	—	—	
553	再処理設備本体	特製施設	ブルトニウム特製設備	—	—	アルファモニタ3供給ポット	容器	AC	1	②-2	既設	安重	—	B/—	—	—	
554	再処理設備本体	特製施設	ブルトニウム特製設備	—	—	アルファモニタ3供給ポット	容器	AC	1	②-2	既設	安重	—	B/—	—	—	
555	再処理設備本体	特製施設	ブルトニウム特製設備	—	—	アルファモニタ3サイホン分離ポット	容器	AC	1	②-2	既設	安重	—	B/—	—	—	
556	再処理設備本体	特製施設	ブルトニウム特製設備	—	—	アルファモニタ3サイホン分離ポット	容器	AC	1	②-2	既設	安重	—	B/—	—	—	
557	再処理設備本体	特製施設	ブルトニウム特製設備	—	—	アルファモニタ3サイホンプライミングポット	容器	AC	1	②-2	既設	安重	—	B/—	—	—	
558	再処理設備本体	特製施設	ブルトニウム特製設備	—	—	アルファモニタ3サイホンプライミングポット	容器	AC	1	②-2	既設	安重	—	B/—	—	—	
559	再処理設備本体	特製施設	ブルトニウム特製設備	—	—	アルファモニタ3第1×アラフトポンプ分離ポット	容器	AC	1	②-2	既設	安重	—	B/—	—	—	
560	再処理設備本体	特製施設	ブルトニウム特製設備	—	—	アルファモニタ3第2×アラフトポンプ分離ポット	容器	AC	1	②-2	既設	安重	—	B/—	—	—	
561	再処理設備本体	特製施設	ブルトニウム特製設備	—	—	ブルトニウム溶液供給槽サンプリングポット	容器	AC	1	②-2	既設	安重	—	B/—	—	—	
562	再処理設備本体	特製施設	ブルトニウム特製設備	—	—	ブルトニウム溶液供給槽サンプリングポット×アラフトポンプ分離ポット	容器	AC	1	②-2	既設	安重	—	B/—	—	—	
563	再処理設備本体	特製施設	ブルトニウム特製設備	—	—	ブルトニウム溶液受槽サンプリングポット	容器	AC	1	②-2	既設	安重	—	B/—	—	—	
564	再処理設備本体	特製施設	ブルトニウム特製設備	—	—	ブルトニウム溶液受槽サンプリングポット×アラフトポンプ分離ポット	容器	AC	1	②-2	既設	安重	—	B/—	—	—	
565	再処理設備本体	特製施設	ブルトニウム特製設備	—	—	アクティブトレンチ漏えい検知ポット3	容器	AC	1	②-2	既設	安重	—	B/—	—	—	
566	再処理設備本体	特製施設	ブルトニウム特製設備	—	—	アクティブトレンチ漏えい液サンプリングポット3	容器	AC	1	②-2	既設	安重	—	B/—	—	—	
567	再処理設備本体	特製施設	ブルトニウム特製設備	—	—	漏えい液移送シールポット1	容器	AC	1	②-2	既設	安重	—	B/—	—	—	
568	再処理設備本体	特製施設	ブルトニウム特製設備	—	—	漏えい液移送シールポット2	容器	AC	1	②-2	既設	安重	—	B/—	—	—	
569	再処理設備本体	特製施設	ブルトニウム特製設備	—	—	ブルトニウム溶液供給槽×アラフトポンプ5分離ポット	容器	AC	1	②-2	既設	安重	—	S, 1.25s/—	—	—	
570	再処理設備本体	特製施設	ブルトニウム特製設備	—	—	ブルトニウム溶液供給槽第1×アラフトポンプ6分離ポット	容器	AC	1	②-2	既設	安重	—	S, 1.25s/—	—	—	
571	再処理設備本体	特製施設	ブルトニウム特製設備	—	—	ブルトニウム溶液供給槽第2×アラフトポンプ6分離ポット	容器	AC	1	②-2	既設	安重	—	S, 1.25s/—	—	—	
572	再処理設備本体	特製施設	ブルトニウム特製設備	—	—	ブルトニウム溶液槽	容器	AC	1	②-2	既設	安重	—	S, 1.25s/—	—	—	
573	再処理設備本体	特製施設	ブルトニウム特製設備	—	—	低濃度ブルトニウム溶液受槽第1×アラフトポンプ分離ポット	容器	AC	1	②-2	既設	非安重	—	B/—	—	—	
574	再処理設備本体	特製施設	ブルトニウム特製設備	—	—	第1酸化塔第1×アラフトポンプ分離ポット	容器	AC	1	②-2	既設	安重	—	S, 1.25s/—	—	—	
575	再処理設備本体	特製施設	ブルトニウム特製設備	—	—	第1酸化塔第2×アラフトポンプ分離ポット	容器	AC	1	②-2	既設	安重	—	S, 1.25s/—	—	—	
576	再処理設備本体	特製施設	ブルトニウム特製設備	—	—	第1酸化塔シールポット	容器	AC	1	②-2	既設	安重	—	S, 1.25s/—	—	—	
577	再処理設備本体	特製施設	ブルトニウム特製設備	—	—	第1脱ガス塔第1×アラフトポンプ分離ポット	容器	AC	1	②-2	既設	安重	—	S, 1.25s/—	—	—	
578	再処理設備本体	特製施設	ブルトニウム特製設備	—	—	第1脱ガス塔第2×アラフトポンプ分離ポット	容器	AC	1	②-2	既設	安重	—	S, 1.25s/—	—	—	
579	再処理設備本体	特製施設	ブルトニウム特製設備	—	—	第1脱ガス塔第1プライミングポット	容器	AC	1	②-2	既設	安重	—	S, 1.25s/—	—	—	
580	再処理設備本体	特製施設	ブルトニウム特製設備	—	—	第1脱ガス塔第1プライミングポットゲデオン	容器	AC	1	②-2	既設	安重	—	S, 1.25s/—	—	—	
581	再処理設備本体	特製施設	ブルトニウム特製設備	—	—	第1脱ガス塔第2プライミングポット	容器	AC	1	②-2	既設	安重	—	S, 1.25s/—	—	—	
582	再処理設備本体	特製施設	ブルトニウム特製設備	—	—	抽出塔供給流量計測ポット3	容器	AC	1	②-2	既設	安重	—	S, 1.25s/—	—	—	
583	再処理設備本体	特製施設	ブルトニウム特製設備	—	—	第1脱ガス塔シールポット	容器	AC	1	②-2	既設	安重	—	S, 1.25s/—	—	—	
584	再処理設備本体	特製施設	ブルトニウム特製設備	—	—	抽出塔流量計測ポット	容器	AC	1	②-2	既設	安重	—	S, 1.25s/—	—	—	
585	再処理設備本体	特製施設	ブルトニウム特製設備	—	—	抽出塔流量計測ポットバッファチューブ	容器	AC	1	②-2	既設	安重	—	S, 1.25s/—	—	—	
586	再処理設備本体	特製施設	ブルトニウム特製設備	—	—	抽出塔流量計測ポット×アラフトポンプ分離ポット	容器	AC	1	②-2	既設	安重	—	S, 1.25s/—	—	—	
587	再処理設備本体	特製施設	ブルトニウム特製設備	—	—	抽出塔×アラフトポンプ5分離ポット	容器	AC	1	②-2	既設	安重	—	S, 1.25s/—	—	—	
588	再処理設備本体	特製施設	ブルトニウム特製設備	—	—	抽出塔×アラフトポンプ6分離ポット	容器	AC	1	②-2	既設	安重	—	B/—	—	—	
589	再処理設備本体	特製施設	ブルトニウム特製設備	—	—	TBP洗浄塔供給流量計測ポット	容器	AC	1	②-2	既設	安重	—	B/—	—	—	
590	再処理設備本体	特製施設	ブルトニウム特製設備	—	—	核分裂生成物洗浄塔流量計測ポット	容器	AC	1	②-2	既設	安重	—	S, 1.25s/—	—	—	
591	再処理設備本体	特製施設	ブルトニウム特製設備	—	—	核分裂生成物洗浄塔流量計測ポットバッファチューブ	容器	AC	1	②-2	既設	安重	—	S, 1.25s/—	—	—	
592	再処理設備本体	特製施設	ブルトニウム特製設備	—	—	核分裂生成物洗浄塔流量計測ポット×アラフトポンプ分離ポット	容器	AC	1	②-2	既設	安重	—	S, 1.25s/—	—	—	
593	再処理設備本体	特製施設	ブルトニウム特製設備	—	—	核分裂生成物洗浄塔×アラフトポンプ5分離ポット	容器	AC	1	②-2	既設	安重	—	S, 1.25s/—	—	—	
594	再処理設備本体	特製施設	ブルトニウム特製設備	—	—	抽出塔供給流量計測ポット3	容器	AC	1	②-2	既設	安重	—	S, 1.25s/—	—	—	
595	再処理設備本体	特製施設	ブルトニウム特製設備	—	—	核分裂生成物洗浄塔×アラフトポンプ6分離ポット	容器	AC	1	②-2	既設	安重	—	S, 1.25s/—	—	—	
596	再処理設備本体	特製施設	ブルトニウム特製設備	—	—	TBP洗浄塔×アラフトポンプ5分離ポット	容器	AC	1	②-2	既設	安重	—	B/—	—	—	
597	再処理設備本体	特製施設	ブルトニウム特製設備	—	—	TBP洗浄塔×アラフトポンプ6分離ポット	容器	AC	1	②-2	既設	安重	—	B/—	—	—	

番号	施設区分		設備区分			機器名称	機種(注1)	設置場所	数量	申請時	変更区分	DB区分	SA区分	耐震設計	適用(主項)	共用(主項)	備考
525	再処理設備本体	特製施設	ブルトニウム特製設備	—	—	ブルトニウム溶液一時貯槽	容器	AC	1	②-2	改造	安重	実設SA	S/S, 1.25s	主：ブルトニウム特製設備 従：代替換気設備 代替安全圧縮空気系 代替安全冷却水系	—	
526	再処理設備本体	特製施設	ブルトニウム特製設備	—	—	凝縮液受槽	容器	AC	2	②-2	既設	安重	—	B/—	—	—	
527	再処理設備本体	特製施設	ブルトニウム特製設備	—	—	ブルトニウム濃縮液受槽	容器	AC	1	②-2	改造	安重	実設SA	S, 1.25s/(S), 1.25s	主：ブルトニウム特製設備 従：代替換気設備 代替安全圧縮空気系 代替安全冷却水系	—	
528	再処理設備本体	特製施設	ブルトニウム特製設備	—	—	ラサイクル槽	容器	AC	1	②-2	改造	安重	実設SA	S, 1.25s/(S), 1.25s	主：ブルトニウム特製設備 従：代替換気設備 代替安全圧縮空気系 代替安全冷却水系	—	
529	再処理設備本体	特製施設	ブルトニウム特製設備	—	—	希釈槽	容器	AC	1	②-2	改造	安重	実設SA	S, 1.25s/(S), 1.25s	主：ブルトニウム特製設備 従：代替換気設備 代替安全圧縮空気系 代替安全冷却水系	—	
530	再処理設備本体	特製施設	ブルトニウム特製設備	—	—	ブルトニウム濃縮液一時貯槽	容器	AC	1	②-2	改造	安重	実設SA	S, 1.25s/(S), 1.25s	主：ブルトニウム特製設備 従：代替換気設備 代替安全圧縮空気系 代替安全冷却水系	—	
531	再処理設備本体	特製施設	ブルトニウム特製設備	—	—	ブルトニウム濃縮液計量槽	容器	AC	1	②-2	改造	安重	実設SA	S, 1.25s/(S), 1.25s	主：ブルトニウム特製設備 従：代替換気設備 代替安全圧縮空気系 代替安全冷却水系	—	
532	再処理設備本体	特製施設	ブルトニウム特製設備	—	—	ブルトニウム濃縮液中間貯槽	容器	AC	1	②-2	改造	安重	実設SA	S, 1.25s/(S), 1.25s	主：ブルトニウム特製設備 従：代替換気設備 代替安全圧縮空気系 代替安全冷却水系	—	
533	再処理設備本体	特製施設	ブルトニウム特製設備	—	—	アルファモニタ3計測ポット	容器	AC	1	②-2	既設	安重	—	B/—	—	—	
534	再処理設備本体	特製施設	ブルトニウム特製設備	—	—	アルファモニタ4計測ポット	容器	AC	1	②-2	既設	安重	—	B/—	—	—	
535	再処理設備本体	特製施設	ブルトニウム特製設備	—	—	アルファモニタ3第1×アラフトポンプ分離ポット	容器	AC	1	②-2	既設	安重	—	B/—	—	—	
536	再処理設備本体	特製施設	ブルトニウム特製設備	—	—	アルファモニタ3第2×アラフトポンプ分離ポット	容器	AC	1	②-2	既設	安重	—	B/—	—	—	
537	再処理設備本体	特製施設	ブルトニウム特製設備	—	—	アルファモニタ3流量計測ポット	容器	AC	1	②-2	既設	安重	—	B/—	—	—	
538	再処理設備本体	特製施設	ブルトニウム特製設備	—	—	アルファモニタ4流量計測ポット	容器	AC	1	②-2	既設	安重	—	B/—	—	—	
539	再処理設備本体	特製施設	ブルトニウム特製設備	—	—	アルファモニタ3供給ポット	容器	AC	1	②-2	既設	安重	—	B/—	—	—	
540	再処理設備本体	特製施設	ブルトニウム特製設備	—	—	アルファモニタ3サイホン分離ポット	容器	AC	1	②-2	既設	安重	—	B/—	—	—	
541	再処理設備本体	特製施設	ブルトニウム特製設備	—	—	アルファモニタ4サイホン分離ポット	容器	AC	1	②-2	既設	安重	—	B/—	—	—	
542	再処理設備本体	特製施設	ブルトニウム特製設備	—	—	アルファモニタ3サイホンプライミングポット	容器	AC	1	②-2	既設	安重	—	B/—	—	—	
543	再処理設備本体	特製施設	ブルトニウム特製設備	—	—	アルファモニタ4サイホンプライミングポット	容器	AC	1	②-2	既設	安重	—	B/—	—	—	
544	再処理設備本体	特製施設	ブルトニウム特製設備	—	—	アルファモニタ4第1×アラフトポンプ分離ポット	容器	AC	1	②-2	既設	安重	—	B/—	—	—	
545	再処理設備本体	特製施設	ブルトニウム特製設備	—	—	アルファモニタ4第2×アラフトポンプ分離ポット	容器	AC	1	②-2	既設	安重	—	B/—	—	—	
546	再処理設備本体	特製施設	ブルトニウム特製設備	—	—	アルファモニタ3計測ポット	容器	AC	1	②-2	既設	安重	—	B/—	—	—	
547	再処理設備本体	特製施設	ブルトニウム特製設備	—	—	アルファモニタ3計測ポット	容器	AC	1	②-2	既設	安重	—	B/—	—	—	
548	再処理設備本体	特製施設	ブルトニウム特製設備	—	—	アルファモニタ3計測ポット	容器	AC	1	②-2	既設	安重	—	B/—	—	—	
549	再処理設備本体	特製施設	ブルトニウム特製設備	—	—	アルファモニタ3第1×アラフトポンプ分離ポット	容器	AC	1	②-2	既設	安重	—	B/—	—	—	
550	再処理設備本体	特製施設	ブルトニウム特製設備	—	—	アルファモニタ3第2×アラフトポンプ分離ポット	容器	AC	1	②-2	既設	安重	—	B/—	—	—	
551	再処理設備本体	特製施設	ブルトニウム特製設備	—	—	アルファモニタ3流量計測ポット	容器	AC	1	②-2	既設	安重	—	B/—	—	—	
552	再処理設備本体	特製施設	ブルトニウム特製設備	—	—	アルファモニタ3流量計測ポット	容器	AC	1	②-2	既設	安重	—	B/—	—	—	
553	再処理設備本体	特製施設	ブルトニウム特製設備	—	—	アルファモニタ3供給ポット	容器	AC	1	②-2	既設	安重	—	B/—	—	—	
554	再処理設備本体	特製施設	ブルトニウム特製設備	—	—	アルファモニタ3供給ポット	容器	AC	1	②-2	既設	安重	—	B/—	—	—	
555	再処理設備本体	特製施設	ブルトニウム特製設備	—	—	アルファモニタ3サイホン分離ポット	容器	AC	1	②-2	既設	安重	—	B/—	—	—	
556	再処理設備本体	特製施設	ブルトニウム特製設備	—	—	アルファモニタ3サイホン分離ポット	容器	AC	1	②-2	既設	安重	—	B/—	—	—	
557	再処理設備本体	特製施設	ブルトニウム特製設備	—	—	アルファモニタ3サイホンプライミングポット	容器	AC	1	②-2	既設	安重	—	B/—	—	—	
558	再処理設備本体	特製施設	ブルトニウム特製設備	—	—	アルファモニタ3サイホンプライミングポット	容器	AC	1	②-2	既設	安重	—	B/—	—	—	
559	再処理設備本体	特製施設	ブルトニウム特製設備	—	—	アルファモニタ3第1×アラフトポンプ分離ポット	容器	AC	1	②-2	既設	安重	—	B/—	—	—	
560	再処理設備本体	特製施設	ブルトニウム特製設備	—	—	アルファモニタ3第2×アラフトポンプ分離ポット	容器	AC	1	②-2	既設	安重	—	B/—	—	—	
561	再処理設備本体	特製施設	ブルトニウム特製設備	—	—	ブルトニウム溶液供給槽サンプリングポット	容器	AC	1	②-2	既設	安重	—	B/—	—	—	
562	再処理設備本体	特製施設	ブルトニウム特製設備	—	—	ブルトニウム溶液供給槽サンプリングポット×アラフトポンプ分離ポット	容器	AC	1	②-2	既設	安重	—	B/—	—	—	
563	再処理設備本体	特製施設	ブルトニウム特製設備	—	—	ブルトニウム溶液受槽サンプリングポット	容器	AC	1	②-2	既設	安重	—	B/—	—	—	
564	再処理設備本体	特製施設	ブルトニウム特製設備	—	—	ブルトニウム溶液受槽サンプリングポット×アラフトポンプ分離ポット	容器	AC	1	②-2	既設	安重	—	B/—	—	—	
565	再処理設備本体	特製施設	ブルトニウム特製設備	—	—	アクティブトレンチ漏えい検知ポット3	容器	AC	1	②-2	既設	安重	—	B/—	—	—	
566	再処理設備本体	特製施設	ブルトニウム特製設備	—	—	アクティブトレンチ漏えい液サンプリングポット3	容器	AC	1	②-2	既設	安重	—	B/—	—	—	
567	再処理設備本体	特製施設	ブルトニウム特製設備	—	—	漏えい液移送シールポット1	容器	AC	1	②-2	既設	安重	—	B/—	—	—	
568	再処理設備本体	特製施設	ブルトニウム特製設備	—	—	漏えい液移送シールポット2	容器	AC	1	②-2	既設	安重	—	B/—	—	—	
569	再処理設備本体	特製施設	ブルトニウム特製設備	—	—	ブルトニウム溶液供給槽×アラフトポンプ5分離ポット	容器	AC	1	②-2	既設	安重	—	S, 1.25s/—	—	—	
570	再処理設備本体	特製施設	ブルトニウム特製設備	—	—	ブルトニウム溶液供給槽第1×アラフトポンプ6分離ポット	容器	AC	1	②-2	既設	安重	—	S, 1.25s/—	—	—	
571	再処理設備本体	特製施設	ブルトニウム特製設備	—	—	ブルトニウム溶液供給槽第2×アラフトポンプ6分離ポット	容器	AC	1	②-2	既設	安重	—	S, 1.25s/—	—	—	
572	再処理設備本体	特製施設	ブルトニウム特製設備	—	—	ブルトニウム溶液槽	容器	AC	1	②-2	既設	安重	—	S, 1.25s/—	—	—	
573	再処理設備本体	特製施設	ブルトニウム特製設備	—	—	低濃度ブルトニウム溶液受槽第1×アラフトポンプ分離ポット	容器	AC	1	②-2	既設	非安重	—	B/—	—	—	
574	再処理設備本体	特製施設	ブルトニウム特製設備	—	—	第1酸化塔第1×アラフトポンプ分離ポット	容器	AC	1	②-2	既設	安重	—	S, 1.25s/—	—	—	
575	再処理設備本体	特製施設	ブルトニウム特製設備	—	—	第1酸化塔第2×アラフトポンプ分離ポット	容器	AC	1	②-2	既設	安重	—	S, 1.25s/—	—	—	
576	再処理設備本体	特製施設	ブルトニウム特製設備	—	—	第1酸化塔シールポット	容器	AC	1	②-2	既設	安重	—	S, 1.25s/—	—	—	
577	再処理設備本体	特製施設	ブルトニウム特製設備	—	—	第1脱ガス塔第1×アラフトポンプ分離ポット	容器	AC	1	②-2	既設	安重	—	S, 1.25s/—	—	—	
578	再処理設備本体	特製施設	ブルトニウム特製設備	—	—	第1脱ガス塔第2×アラフトポンプ分離ポット	容器	AC	1	②-2	既設	安重	—	S, 1.25s/—	—	—	
579	再処理設備本体	特製施設	ブルトニウム特製設備	—	—	第1脱ガス塔第1プライミングポット	容器	AC	1	②-2	既設	安重	—	S, 1.25s/—	—	—	
580	再処理設備本体	特製施設	ブルトニウム特製設備	—	—	第1脱ガス塔第1プライミングポットゲデオン	容器	AC	1	②-2	既設	安重	—	S, 1.25s/—	—	—	
581	再処理設備本体	特製施設	ブルトニウム特製設備	—	—	第1脱ガス塔第2プライミングポット	容器	AC	1	②-2	既設	安重	—	S, 1.25s/—	—	—	
582	再処理設備本体	特製施設	ブルトニウム特製設備	—	—	抽出塔供給流量計測ポット3	容器	AC	1	②-2	既設	安重	—	S, 1.25s/—	—	—	
583	再処理設備本体	特製施設	ブルトニウム特製設備	—	—	第1脱ガス塔シールポット	容器	AC	1	②-2	既設	安重	—	S, 1.25s/—	—	—	
584	再処理設備本体	特製施設	ブルトニウム特製設備	—	—	抽出塔流量計測ポット	容器	AC	1	②-2	既設	安重	—	S, 1.25s/—	—	—	
585	再処理設備本体	特製施設	ブルトニウム特製設備	—	—	抽出塔流量計測ポットバッファチューブ	容器	AC	1	②-2	既設	安重	—	S, 1.25s/—	—	—	
586	再処理設備本体	特製施設	ブルトニウム特製設備	—	—	抽出塔流量計測ポット×アラフトポンプ分離ポット	容器	AC	1	②-2	既設	安重	—	S, 1.25s/—	—	—	
587	再処理設備本体	特製施設	ブルトニウム特製設備	—	—	抽出塔×アラフトポンプ5分離ポット	容器	AC	1	②-2	既設	安重	—	S, 1.25s/—	—	—	
588	再処理設備本体	特製施設	ブルトニウム特製設備	—	—	抽出塔×アラフトポンプ6分離ポット	容器	AC	1	②-2	既設	安重	—	B/—	—	—	
589	再処理設備本体	特製施設	ブルトニウム特製設備	—	—	TBP洗浄塔供給流量計測ポット	容器	AC	1	②-2	既設	安重	—	B/—	—	—	
590	再処理設備本体	特製施設	ブルトニウム特製設備	—	—	核分裂生成物洗浄塔流量計測ポット	容器	AC	1	②-2	既設	安重	—	S, 1.25s/—	—	—	
591	再処理設備本体	特製施設	ブルトニウム特製設備	—	—	核分裂生成物洗浄塔流量計測ポットバッファチューブ	容器	AC	1	②-2	既設	安重	—	S, 1.25s/—	—	—	
592	再処理設備本体	特製施設	ブルトニウム特製設備	—	—	核分裂生成物洗浄塔流量計測ポット×アラフトポンプ分離ポット	容器	AC	1	②-2	既設	安重	—	S, 1.25s/—	—	—	
593	再処理設備本体	特製施設	ブルトニウム特製設備	—	—	核分裂生成物洗浄塔×アラフトポンプ5分離ポット	容器	AC	1	②-2	既設	安重	—	S, 1.25s/—	—	—	
594	再処理設備本体	特製施設	ブルトニウム特製設備	—	—	抽出塔供給流量計測ポット3	容器	AC	1	②-2	既設	安重	—	S, 1.25s/—	—	—	
595	再処理設備本体	特製施設	ブルトニウム特製設備	—	—	核分裂生成物洗浄塔×アラフトポンプ6分離ポット	容器	AC	1	②-2	既設	安重	—	S, 1.25s/—	—	—	
596	再処理設備本体	特製施設	ブルトニウム特製設備	—	—	TBP洗浄塔×アラフトポンプ5分離ポット	容器	AC	1	②-2	既設	安重	—	B/—	—	—	
597	再処理設備本体	特製施設	ブルトニウム特製設備	—	—	TBP洗浄塔×アラフトポンプ6分離ポット	容器	AC	1	②-2	既設	安重	—	B/—	—	—	

番号	施設区分		設備区分			機器名称	機種（注16）	設置場所	数量	申請回	変更区分	DB区分	SA区分	耐震設計	兼用（主項）	共用（主項）	備考	第四十六条第1項	第四十六条第1項	第四十七条第1項	第四十七条第2項	第四十七条第3項	第四十八条第1項	第四十八条第1項	第四十九条第1項	第五十条第1項第一号	第五十条第1項第二号	第五十条第1項第三号	第五十条第2項	第五十一条第1項
525	再処理設備本体	特製施設	プルトニウム特製設備	—	—	プルトニウム溶液一時貯槽	容器	AC	1	②-2	改造	安重	実設SA	S/S, 1.25s	主：プルトニウム特製設備 従：代替換気設備 代替安全圧縮空気系 代替安全冷却水系	—		—	—	—	—	—	—	—	—	—	—	—	—	—
526	再処理設備本体	特製施設	プルトニウム特製設備	—	—	凝縮液受槽	容器	AC	2	②-2	既設	安重	—	B/—	—	—		—	—	—	—	—	—	—	—	—	—	—	—	—
527	再処理設備本体	特製施設	プルトニウム特製設備	—	—	プルトニウム濃縮液受槽	容器	AC	1	②-2	改造	安重	実設SA	S, 1.25s/(S), 1.25s	主：プルトニウム特製設備 従：代替換気設備 代替安全圧縮空気系 代替安全冷却水系	—		—	—	—	—	—	—	—	—	—	—	—	—	—
528	再処理設備本体	特製施設	プルトニウム特製設備	—	—	ラサイクル槽	容器	AC	1	②-2	改造	安重	実設SA	S, 1.25s/(S), 1.25s	主：プルトニウム特製設備 従：代替換気設備 代替安全圧縮空気系 代替安全冷却水系	—		—	—	—	—	—	—	—	—	—	—	—	—	—
529	再処理設備本体	特製施設	プルトニウム特製設備	—	—	希釈槽	容器	AC	1	②-2	改造	安重	実設SA	S, 1.25s/(S), 1.25s	主：プルトニウム特製設備 従：代替換気設備 代替安全圧縮空気系 代替安全冷却水系	—		—	—	—	—	—	—	—	—	—	—	—	—	—
530	再処理設備本体	特製施設	プルトニウム特製設備	—	—	プルトニウム濃縮液一時貯槽	容器	AC	1	②-2	改造	安重	実設SA	S, 1.25s/(S), 1.25s	主：プルトニウム特製設備 従：代替換気設備 代替安全圧縮空気系 代替安全冷却水系	—		—	—	—	—	—	—	—	—	—	—	—	—	—
531	再処理設備本体	特製施設	プルトニウム特製設備	—	—	プルトニウム濃縮液計量槽	容器	AC	1	②-2	改造	安重	実設SA	S, 1.25s/(S), 1.25s	主：プルトニウム特製設備 従：代替換気設備 代替安全圧縮空気系 代替安全冷却水系	—		—	—	—	—	—	—	—	—	—	—	—	—	—
532	再処理設備本体	特製施設	プルトニウム特製設備	—	—	プルトニウム濃縮液中間貯槽	容器	AC	1	②-2	改造	安重	実設SA	S, 1.25s/(S), 1.25s	主：プルトニウム特製設備 従：代替換気設備 代替安全圧縮空気系 代替安全冷却水系	—		—	—	—	—	—	—	—	—	—	—	—	—	—
533	再処理設備本体	特製施設	プルトニウム特製設備	—	—	アルファモニタ3計測ポット	容器	AC	1	②-2	既設	安重	—	B/—	—	—		—	—	—	—	—	—	—	—	—	—	—	—	—
534	再処理設備本体	特製施設	プルトニウム特製設備	—	—	アルファモニタ4計測ポット	容器	AC	1	②-2	既設	安重	—	B/—	—	—		—	—	—	—	—	—	—	—	—	—	—	—	—
535	再処理設備本体	特製施設	プルトニウム特製設備	—	—	アルファモニタ3第1×アラフトポンプ分離ポット	容器	AC	1	②-2	既設	安重	—	B/—	—	—		—	—	—	—	—	—	—	—	—	—	—	—	—
536	再処理設備本体	特製施設	プルトニウム特製設備	—	—	アルファモニタ3第2×アラフトポンプ分離ポット	容器	AC	1	②-2	既設	安重	—	B/—	—	—		—	—	—	—	—	—	—	—	—	—	—	—	—
537	再処理設備本体	特製施設	プルトニウム特製設備	—	—	アルファモニタ3流量計測ポット	容器	AC	1	②-2	既設	安重	—	B/—	—	—		—	—	—	—	—	—	—	—	—	—	—	—	—
538	再処理設備本体	特製施設	プルトニウム特製設備	—	—	アルファモニタ4流量計測ポット	容器	AC	1	②-2	既設	安重	—	B/—	—	—		—	—	—	—	—	—	—	—	—	—	—	—	—
539	再処理設備本体	特製施設	プルトニウム特製設備	—	—	アルファモニタ3供給ポット	容器	AC	1	②-2	既設	安重	—	B/—	—	—		—	—	—	—	—	—	—	—	—	—	—	—	—
540	再処理設備本体	特製施設	プルトニウム特製設備	—	—	アルファモニタ3サイホン分離ポット	容器	AC	1	②-2	既設	安重	—	B/—	—	—		—	—	—	—	—	—	—	—	—	—	—	—	—
541	再処理設備本体	特製施設	プルトニウム特製設備	—	—	アルファモニタ4サイホン分離ポット	容器	AC	1	②-2	既設	安重	—	B/—	—	—		—	—	—	—	—	—	—	—	—	—	—	—	—
542	再処理設備本体	特製施設	プルトニウム特製設備	—	—	アルファモニタ3サイホンプライミングポット	容器	AC	1	②-2	既設	安重	—	B/—	—	—		—	—	—	—	—	—	—	—	—	—	—	—	—
543	再処理設備本体	特製施設	プルトニウム特製設備	—	—	アルファモニタ4サイホンプライミングポット	容器	AC	1	②-2	既設	安重	—	B/—	—	—		—	—	—	—	—	—	—	—	—	—	—	—	—
544	再処理設備本体	特製施設	プルトニウム特製設備	—	—	アルファモニタ4第1×アラフトポンプ分離ポット	容器	AC	1	②-2	既設	安重	—	B/—	—	—		—	—	—	—	—	—	—	—	—	—	—	—	—
545	再処理設備本体	特製施設	プルトニウム特製設備	—	—	アルファモニタ4第2×アラフトポンプ分離ポット	容器	AC	1	②-2	既設	安重	—	B/—	—	—		—	—	—	—	—	—	—	—	—	—	—	—	—
546	再処理設備本体	特製施設	プルトニウム特製設備	—	—	アルファモニタ3計測ポット	容器	AC	1	②-2	既設	安重	—	B/—	—	—		—	—	—	—	—	—	—	—	—	—	—	—	—
547	再処理設備本体	特製施設	プルトニウム特製設備	—	—	アルファモニタ4計測ポット	容器	AC	1	②-2	既設	安重	—	B/—	—	—		—	—	—	—	—	—	—	—	—	—	—	—	—
548	再処理設備本体	特製施設	プルトニウム特製設備	—	—	アルファモニタ4計測ポット	容器	AC	1	②-2	既設	安重	—	B/—	—	—		—	—	—	—	—	—	—	—	—	—	—	—	—
549	再処理設備本体	特製施設	プルトニウム特製設備	—	—	アルファモニタ4第1×アラフトポンプ分離ポット	容器	AC	1	②-2	既設	安重	—	B/—	—	—		—	—	—	—	—	—	—	—	—	—	—	—	—
550	再処理設備本体	特製施設	プルトニウム特製設備	—	—	アルファモニタ4第2×アラフトポンプ分離ポット	容器	AC	1	②-2	既設	安重	—	B/—	—	—		—	—	—	—	—	—	—	—	—	—	—	—	—
551	再処理設備本体	特製施設	プルトニウム特製設備	—	—	アルファモニタ4流量計測ポット	容器	AC	1	②-2	既設	安重	—	B/—	—	—		—	—	—	—	—	—	—	—	—	—	—	—	—
552	再処理設備本体	特製施設	プルトニウム特製設備	—	—	アルファモニタ4流量計測ポット	容器	AC	1	②-2	既設	安重	—	B/—	—	—		—	—	—	—	—	—	—	—	—	—	—	—	—
553	再処理設備本体	特製施設	プルトニウム特製設備	—	—	アルファモニタ4供給ポット	容器	AC	1	②-2	既設	安重	—	B/—	—	—		—	—	—	—	—	—	—	—	—	—	—	—	—
554	再処理設備本体	特製施設	プルトニウム特製設備	—	—	アルファモニタ4供給ポット	容器	AC	1	②-2	既設	安重	—	B/—	—	—		—	—	—	—	—	—	—	—	—	—	—	—	—
555	再処理設備本体	特製施設	プルトニウム特製設備	—	—	アルファモニタ4サイホン分離ポット	容器	AC	1	②-2	既設	安重	—	B/—	—	—		—	—	—	—	—	—	—	—	—	—	—	—	—
556	再処理設備本体	特製施設	プルトニウム特製設備	—	—	アルファモニタ4サイホン分離ポット	容器	AC	1	②-2	既設	安重	—	B/—	—	—		—	—	—	—	—	—	—	—	—	—	—	—	—
557	再処理設備本体	特製施設	プルトニウム特製設備	—	—	アルファモニタ4サイホンプライミングポット	容器	AC	1	②-2	既設	安重	—	B/—	—	—		—	—	—	—	—	—	—	—	—	—	—	—	—
558	再処理設備本体	特製施設	プルトニウム特製設備	—	—	アルファモニタ4サイホンプライミングポット	容器	AC	1	②-2	既設	安重	—	B/—	—	—		—	—	—	—	—	—	—	—	—	—	—	—	—
559	再処理設備本体	特製施設	プルトニウム特製設備	—	—	アルファモニタ4第1×アラフトポンプ分離ポット	容器	AC	1	②-2	既設	安重	—	B/—	—	—		—	—	—	—	—	—	—	—	—	—	—	—	—
560	再処理設備本体	特製施設	プルトニウム特製設備	—	—	アルファモニタ4第2×アラフトポンプ分離ポット	容器	AC	1	②-2	既設	安重	—	B/—	—	—		—	—	—	—	—	—	—	—	—	—	—	—	—
561	再処理設備本体	特製施設	プルトニウム特製設備	—	—	プルトニウム溶液供給槽サンプリングポット	容器	AC	1	②-2	既設	安重	—	B/—	—	—		—	—	—	—	—	—	—	—	—	—	—	—	—
562	再処理設備本体	特製施設	プルトニウム特製設備	—	—	プルトニウム溶液供給槽サンプリングポットエアラフトポンプ分離ポット	容器	AC	1	②-2	既設	安重	—	B/—	—	—		—	—	—	—	—	—	—	—	—	—	—	—	—
563	再処理設備本体	特製施設	プルトニウム特製設備	—	—	プルトニウム溶液受槽サンプリングポット	容器	AC	1	②-2	既設	安重	—	B/—	—	—		—	—	—	—	—	—	—	—	—	—	—	—	—
564	再処理設備本体	特製施設	プルトニウム特製設備	—	—	プルトニウム溶液受槽サンプリングポットエアラフトポンプ分離ポット	容器	AC	1	②-2	既設	安重	—	B/—	—	—		—	—	—	—	—	—	—	—	—	—	—	—	—
565	再処理設備本体	特製施設	プルトニウム特製設備	—	—	アクティブトレンチ漏えい検知ポット3	容器	AC	1	②-2	既設	安重	—	B/—	—	—		—	—	—	—	—	—	—	—	—	—	—	—	—
566	再処理設備本体	特製施設	プルトニウム特製設備	—	—	アクティブトレンチ漏えい液サンプリングポット3	容器	AC	1	②-2	既設	安重	—	B/—	—	—		—	—	—	—	—	—	—	—	—	—	—	—	—
567	再処理設備本体	特製施設	プルトニウム特製設備	—	—	漏えい液移送シールポット1	容器	AC	1	②-2	既設	安重	—	B/—	—	—		—	—	—	—	—	—	—	—	—	—	—	—	—
568	再処理設備本体	特製施設	プルトニウム特製設備	—	—	漏えい液移送シールポット2	容器	AC	1	②-2	既設	安重	—	B/—	—	—		—	—	—	—	—	—	—	—	—	—	—	—	—
569	再処理設備本体	特製施設	プルトニウム特製設備	—	—	プルトニウム溶液供給槽エアラフトポンプ5分離ポット	容器	AC	1	②-2	既設	安重	—	S, 1.25s/—	—	—		—	—	—	—	—	—	—	—	—	—	—	—	—
570	再処理設備本体	特製施設	プルトニウム特製設備	—	—	プルトニウム溶液供給槽第1×アラフトポンプ5分離ポット	容器	AC	1	②-2	既設	安重	—	S, 1.25s/—	—	—		—	—	—	—	—	—	—	—	—	—	—	—	—
571	再処理設備本体	特製施設	プルトニウム特製設備	—	—	プルトニウム溶液供給槽第2×アラフトポンプ5分離ポット	容器	AC	1	②-2	既設	安重	—	S, 1.25s/—	—	—		—	—	—	—	—	—	—	—	—	—	—	—	—
572	再処理設備本体	特製施設	プルトニウム特製設備	—	—	プルトニウム溶液槽	容器	AC	1	②-2	既設	安重	—	S, 1.25s/—	—	—		—	—	—	—	—	—	—	—	—	—	—	—	—
573	再処理設備本体	特製施設	プルトニウム特製設備	—	—	低濃度プルトニウム溶液受槽第1×アラフトポンプ分離ポット	容器	AC	1	②-2	既設	非安重	—	B/—	—	—		—	—	—	—	—	—	—	—	—	—	—	—	—
574	再処理設備本体	特製施設	プルトニウム特製設備	—	—	第1酸化塔第1×アラフトポンプ分離ポット	容器	AC	1	②-2	既設	安重	—	S, 1.25s/—	—	—		—	—	—	—	—	—	—	—	—	—	—	—	—
575	再処理設備本体	特製施設	プルトニウム特製設備	—	—	第1酸化塔第2×アラフトポンプ分離ポット	容器	AC	1	②-2	既設	安重	—	S, 1.25s/—	—	—		—	—	—	—	—	—	—	—	—	—	—	—	—
576	再処理設備本体	特製施設	プルトニウム特製設備	—	—	第1酸化塔シールポット	容器	AC	1	②-2	既設	安重	—	S, 1.25s/—	—	—		—	—	—	—	—	—	—	—	—	—	—	—	—
577	再処理設備本体	特製施設	プルトニウム特製設備	—	—	第1脱ガス塔第1×アラフトポンプ分離ポット	容器	AC	1	②-2	既設	安重	—	S, 1.25s/—	—	—		—	—	—	—	—	—	—	—	—	—	—	—	—
578	再処理設備本体	特製施設	プルトニウム特製設備	—	—	第1脱ガス塔第2×アラフトポンプ分離ポット	容器	AC	1	②-2	既設	安重	—	S, 1.25s/—	—	—		—	—	—	—	—	—	—	—	—	—	—	—	—
579	再処理設備本体	特製施設	プルトニウム特製設備	—	—	第1脱ガス塔第1プライミングポット	容器	AC	1	②-2	既設	安重	—	S, 1.25s/—	—	—		—	—	—	—	—	—	—	—	—	—	—	—	—
580	再処理設備本体	特製施設	プルトニウム特製設備	—	—	第1脱ガス塔第1プライミングポットゲデオン	容器	AC	1	②-2	既設	安重	—	S, 1.25s/—	—	—		—	—	—	—	—	—	—	—	—	—	—	—	—
581	再処理設備本体	特製施設	プルトニウム特製設備	—	—	第1脱ガス塔第2プライミングポット	容器	AC	1	②-2	既設	安重	—	S, 1.25s/—	—	—		—	—	—	—	—	—	—	—	—	—	—	—	—
582	再処理設備本体	特製施設	プルトニウム特製設備	—	—	抽出塔供給流量計測ポットA	容器	AC	1	②-2	既設	安重	—	S, 1.25s/—	—	—		—	—	—	—	—	—	—	—	—	—	—	—	—
583	再処理設備本体	特製施設	プルトニウム特製設備	—	—	第1脱ガス塔シールポット	容器	AC	1	②-2	既設	安重	—	S, 1.25s/—	—	—		—	—	—	—	—	—	—	—	—	—	—	—	—
584	再処理設備本体	特製施設	プルトニウム特製設備	—	—	抽出塔流量計測ポット	容器	AC	1	②-2	既設	安重	—	S, 1.25s/—	—	—		—	—	—	—	—	—	—	—	—	—	—	—	—
585	再処理設備本体	特製施設	プルトニウム特製設備	—	—	抽出塔流量計測ポットバッファチューブ	容器	AC	1	②-2	既設	安重	—	S, 1.25s/—	—	—		—	—	—	—	—	—	—	—	—	—	—	—	—
586	再処理設備本体	特製施設	プルトニウム特製設備	—	—	抽出塔流量計測ポットエアラフトポンプ分離ポット	容器	AC	1	②-2	既設	安重	—	S, 1.25s/—	—	—		—	—	—	—	—	—	—	—	—	—	—	—	—
587	再処理設備本体	特製施設	プルトニウム特製設備	—	—	抽出塔エアラフトポンプA分離ポット	容器	AC	1	②-2	既設	安重	—	S, 1.25s/—	—	—		—	—	—	—	—	—	—	—	—	—	—	—	—
588	再処理設備本体	特製施設	プルトニウム特製設備	—	—	抽出塔エアラフトポンプB分離ポット	容器	AC	1	②-2	既設	安重	—	B/—	—	—		—	—	—	—	—	—	—	—	—	—	—	—	—
589	再処理設備本体	特製施設	プルトニウム特製設備	—	—	TBP洗浄塔供給流量計測ポット	容器	AC	1	②-2	既設	安重	—	B/—	—	—		—	—	—	—	—	—	—	—	—	—	—	—	—
590	再処理設備本体	特製施設	プルトニウム特製設備	—	—	核分裂生成物洗浄塔流量計測ポット	容器	AC	1	②-2	既設	安重	—	S, 1.25s/—	—	—		—	—	—	—	—	—	—	—	—	—	—	—	—
591	再処理設備本体	特製施設	プルトニウム特製設備	—	—	核分裂生成物洗浄塔流量計測ポットバッファチューブ	容器	AC	1	②-2	既設	安重	—	S, 1.25s/—	—	—		—	—	—	—	—	—	—	—	—	—	—	—	—
592	再処理設備本体	特製施設	プルトニウム特製設備	—	—	核分裂生成物洗浄塔流量計測ポットエアラフトポンプ分離ポット	容器	AC	1	②-2	既設	安重	—	S, 1.25s/—	—	—		—	—	—	—	—	—	—	—	—	—	—	—	—
593	再処理設備本体	特製施設	プルトニウム特製設備	—	—	核分裂生成物洗浄塔エアラフトポンプA分離ポット	容器	AC	1	②-2	既設	安重	—	S, 1.25s/—	—	—		—	—	—	—	—	—	—	—	—	—	—	—	—
594	再処理設備本体	特製施設	プルトニウム特製設備	—	—	抽出塔供給流量計測ポットB	容器	AC	1	②-2	既設	安重	—	S, 1.25s/—	—	—		—	—	—	—	—	—	—	—	—	—	—	—	—
595	再処理設備本体	特製施設	プルトニウム特製設備	—	—	核分裂生成物洗浄塔エアラフトポンプB分離ポット	容器	AC	1	②-2	既設	安重	—	S, 1.25s/—	—	—		—	—	—	—	—	—	—	—	—	—	—	—	—
596	再処理設備本体	特製施設	プルトニウム特製設備	—	—	TBP洗浄塔エアラフトポンプA分離ポット	容器	AC	1	②-2	既設	安重	—	B/—	—	—		—	—	—	—	—	—	—	—	—	—	—	—	—
597	再処理設備本体	特製施設	プルトニウム特製設備	—	—	TBP洗浄塔エアラフトポンプB分離ポット	容器	AC	1	②-2	既設	安重	—	B/—	—	—		—	—	—	—	—	—	—	—	—	—	—	—	—

設工認申請対象機器の技術基準への適合性に係る整理

番号	施設区分		設備区分		機器名称	種類(JEAG)	設置場所	数量	申請区分	変更区分	DB区分	SA区分	耐震設計	兼用(主従)	共用(主従)	備考
598	再処理設備本体	精製施設	プルトニウム精製設備	—	—	TBP洗浄塔Ⅹアラフトポンプ(分離ポット	容器	AC	1	Q-2	既設	常重	—	B/—	—	—	—
599	再処理設備本体	精製施設	プルトニウム精製設備	—	—	抽出廃液受槽供給流量計測ポット	容器	AC	1	Q-2	既設	常重	—	B/—	—	—	—
600	再処理設備本体	精製施設	プルトニウム精製設備	—	—	抽出廃液受槽サイホンタブライミングポット	容器	AC	1	Q-2	既設	常重	—	B/—	—	—	—
601	再処理設備本体	精製施設	プルトニウム精製設備	—	—	逆抽出塔流量計測ポット	容器	AC	1	Q-2	既設	常重	—	B/—	—	—	—
602	再処理設備本体	精製施設	プルトニウム精製設備	—	—	逆抽出塔流量計測ポットバッファチューブ	容器	AC	1	Q-2	既設	常重	—	B/—	—	—	—
603	再処理設備本体	精製施設	プルトニウム精製設備	—	—	逆抽出塔流量計測ポットⅩアラフトポンプ分離ポット	容器	AC	1	Q-2	既設	常重	—	B/—	—	—	—
604	再処理設備本体	精製施設	プルトニウム精製設備	—	—	逆抽出塔ⅩアラフトポンプA分離ポット	容器	AC	1	Q-2	既設	常重	—	S, 1.25s/—	—	—	—
605	再処理設備本体	精製施設	プルトニウム精製設備	—	—	逆抽出塔ⅩアラフトポンプB分離ポット	容器	AC	1	Q-2	既設	常重	—	S, 1.25s/—	—	—	—
606	再処理設備本体	精製施設	プルトニウム精製設備	—	—	ウラン洗浄塔供給流量計測ポット	容器	AC	1	Q-2	既設	常重	—	S, 1.25s/—	—	—	—
607	再処理設備本体	精製施設	プルトニウム精製設備	—	—	ウラン洗浄塔流量計測ポットA	容器	AC	1	Q-2	既設	常重	—	S, 1.25s/—	—	—	—
608	再処理設備本体	精製施設	プルトニウム精製設備	—	—	ウラン洗浄塔流量計測ポットAバッファチューブ	容器	AC	1	Q-2	既設	常重	—	S, 1.25s/—	—	—	—
609	再処理設備本体	精製施設	プルトニウム精製設備	—	—	ウラン洗浄塔流量計測ポットA第2Ⅹアラフトポンプ分離ポット	容器	AC	1	Q-2	既設	常重	—	S, 1.25s/—	—	—	—
610	再処理設備本体	精製施設	プルトニウム精製設備	—	—	ウラン洗浄塔流量計測ポットA第1Ⅹアラフトポンプ分離ポット	容器	AC	1	Q-2	既設	常重	—	S, 1.25s/—	—	—	—
611	再処理設備本体	精製施設	プルトニウム精製設備	—	—	ウラン洗浄塔ⅩアラフトポンプA分離ポット	容器	AC	1	Q-2	既設	常重	—	S, 1.25s/—	—	—	—
612	再処理設備本体	精製施設	プルトニウム精製設備	—	—	補助油水分離槽供給流量計測ポット	容器	AC	1	Q-2	既設	常重	—	S, 1.25s/—	—	—	—
613	再処理設備本体	精製施設	プルトニウム精製設備	—	—	ウラン洗浄塔ⅩアラフトポンプB分離ポット	容器	AC	1	Q-2	既設	常重	—	S, 1.25s/—	—	—	—
614	再処理設備本体	精製施設	プルトニウム精製設備	—	—	TBP洗浄器Ⅹアラフトポンプ分離ポット	容器	AC	1	Q-2	既設	常重	—	S, 1.25s/—	—	—	—
615	再処理設備本体	精製施設	プルトニウム精製設備	—	—	TBP洗浄器バッファチューブ	容器	AC	1	Q-2	既設	常重	—	S, 1.25s/—	—	—	—
616	再処理設備本体	精製施設	プルトニウム精製設備	—	—	第2酸化塔供給ポット	容器	AC	1	Q-2	既設	常重	—	S, 1.25s/—	—	—	—
617	再処理設備本体	精製施設	プルトニウム精製設備	—	—	TBP洗浄器サイホンポット	容器	AC	2	Q-2	既設	常重	—	S, 1.25s/—	—	—	—
618	再処理設備本体	精製施設	プルトニウム精製設備	—	—	補助油水分離槽プライミングポット	容器	AC	1	Q-2	既設	常重	—	S, 1.25s/—	—	—	—
619	再処理設備本体	精製施設	プルトニウム精製設備	—	—	補助油水分離槽プライミングポットアラフトポンプ分離ポット	容器	AC	1	Q-2	既設	常重	—	S, 1.25s/—	—	—	—
620	再処理設備本体	精製施設	プルトニウム精製設備	—	—	プルトニウム洗浄器サイホンポット	容器	AC	2	Q-2	既設	常重	—	B/—	—	—	—
621	再処理設備本体	精製施設	プルトニウム精製設備	—	—	プルトニウム洗浄器バッファチューブ	容器	AC	1	Q-2	既設	常重	—	B/—	—	—	—
622	再処理設備本体	精製施設	プルトニウム精製設備	—	—	プルトニウム洗浄器Ⅹアラフトポンプ分離ポット	容器	AC	1	Q-2	既設	常重	—	B/—	—	—	—
623	再処理設備本体	精製施設	プルトニウム精製設備	—	—	第2酸化塔Ⅹアラフトポンプ分離ポット	容器	AC	1	Q-2	既設	常重	—	S, 1.25s/—	—	—	—
624	再処理設備本体	精製施設	プルトニウム精製設備	—	—	第2酸化塔シールポット	容器	AC	1	Q-2	既設	常重	—	S, 1.25s/—	—	—	—
625	再処理設備本体	精製施設	プルトニウム精製設備	—	—	第2脱ガス塔プライミングポットB	容器	AC	1	Q-2	既設	常重	—	S, 1.25s/—	—	—	—
626	再処理設備本体	精製施設	プルトニウム精製設備	—	—	第2脱ガス塔ⅩアラフトポンプA分離ポット	容器	AC	1	Q-2	既設	常重	—	S, 1.25s/—	—	—	—
627	再処理設備本体	精製施設	プルトニウム精製設備	—	—	第2脱ガス塔ⅩアラフトポンプB分離ポット	容器	AC	1	Q-2	既設	常重	—	S, 1.25s/—	—	—	—
628	再処理設備本体	精製施設	プルトニウム精製設備	—	—	第2脱ガス塔シールポット	容器	AC	1	Q-2	既設	常重	—	S, 1.25s/—	—	—	—
629	再処理設備本体	精製施設	プルトニウム精製設備	—	—	プルトニウム溶液受槽Ⅹアラフトポンプ分離ポット	容器	AC	1	Q-2	既設	常重	—	S, 1.25s/—	—	—	—
630	再処理設備本体	精製施設	プルトニウム精製設備	—	—	油水分離槽ⅩアラフトポンプA分離ポット	容器	AC	1	Q-2	既設	常重	—	S, 1.25s/—	—	—	—
631	再処理設備本体	精製施設	プルトニウム精製設備	—	—	油水分離槽ⅩアラフトポンプB分離ポット	容器	AC	1	Q-2	既設	常重	—	S, 1.25s/—	—	—	—
632	再処理設備本体	精製施設	プルトニウム精製設備	—	—	油水分離槽サイホンタブライングポット	容器	AC	1	Q-2	既設	常重	—	S, 1.25s/—	—	—	—
633	再処理設備本体	精製施設	プルトニウム精製設備	—	—	油分リサイクルポット	容器	AC	1	Q-2	既設	常重	—	S, 1.25s/—	—	—	—
634	再処理設備本体	精製施設	プルトニウム精製設備	—	—	油分リサイクルポットⅩアラフトポンプ分離ポット	容器	AC	1	Q-2	既設	常重	—	S, 1.25s/—	—	—	—
635	再処理設備本体	精製施設	プルトニウム精製設備	—	—	プルトニウム洗浄器セル漏えい検知並臭気漏えい検知ポット	容器	AC	1	Q-2	既設	常重	—	B/—	—	—	—
636	再処理設備本体	精製施設	プルトニウム精製設備	—	—	油水分離槽セル漏えい検知並臭シールポット	容器	AC	1	Q-2	既設	常重	—	B/—	—	—	—
637	再処理設備本体	精製施設	プルトニウム精製設備	—	—	プルトニウム濃縮缶供給槽セル漏えい検知並臭シールポット	容器	AC	1	Q-2	既設	常重	—	B/—	—	—	—
638	再処理設備本体	精製施設	プルトニウム精製設備	—	—	プルトニウム精製塔セル漏えい検知並臭シールポット	容器	AC	1	Q-2	既設	常重	—	B/—	—	—	—
639	再処理設備本体	精製施設	プルトニウム精製設備	—	—	抽出廃液中間貯槽セル漏えい検知並臭シールポット	容器	AC	1	Q-2	既設	常重	—	B/—	—	—	—
640	再処理設備本体	精製施設	プルトニウム精製設備	—	—	プルトニウム濃縮缶供給槽第1ⅩアラフトポンプA分離ポット	容器	AC	1	Q-2	既設	常重	—	S, 1.25s/—	—	—	—
641	再処理設備本体	精製施設	プルトニウム精製設備	—	—	プルトニウム濃縮缶供給槽第2ⅩアラフトポンプA分離ポット	容器	AC	1	Q-2	既設	常重	—	S, 1.25s/—	—	—	—
642	再処理設備本体	精製施設	プルトニウム精製設備	—	—	プルトニウム濃縮缶供給槽プライミングポット	容器	AC	1	Q-2	既設	常重	—	S, 1.25s/—	—	—	—
643	再処理設備本体	精製施設	プルトニウム精製設備	—	—	プルトニウム濃縮缶供給槽ⅩアラフトポンプA分離ポット	容器	AC	1	Q-2	既設	常重	—	S, 1.25s/—	—	—	—
644	再処理設備本体	精製施設	プルトニウム精製設備	—	—	プルトニウム濃縮缶供給槽デデオンAプライミングポット	容器	AC	1	Q-2	既設	常重	—	S, 1.25s/—	—	—	—
645	再処理設備本体	精製施設	プルトニウム精製設備	—	—	プルトニウム濃縮缶供給槽デデオンA	容器	AC	1	Q-2	既設	常重	—	S, 1.25s/—	—	—	—
646	再処理設備本体	精製施設	プルトニウム精製設備	—	—	プルトニウム濃縮缶供給槽デデオンB	容器	AC	1	Q-2	既設	常重	—	S, 1.25s/—	—	—	—
647	再処理設備本体	精製施設	プルトニウム精製設備	—	—	プルトニウム濃縮缶供給槽デデオンBプライミングポット	容器	AC	1	Q-2	既設	常重	—	S, 1.25s/—	—	—	—
648	再処理設備本体	精製施設	プルトニウム精製設備	—	—	プルトニウム濃縮缶サイホンA分離ポット	容器	AC	1	Q-2	既設	常重	—	S/—	—	—	—
649	再処理設備本体	精製施設	プルトニウム精製設備	—	—	プルトニウム濃縮缶サイホンB分離ポット	容器	AC	1	Q-2	既設	常重	—	S/—	—	—	—
650	再処理設備本体	精製施設	プルトニウム精製設備	—	—	プルトニウム濃縮缶サイホンAプライミングポット	容器	AC	1	Q-2	既設	常重	—	S, 1.25s/—	—	—	—
651	再処理設備本体	精製施設	プルトニウム精製設備	—	—	プルトニウム濃縮缶サイホンBプライミングポット	容器	AC	1	Q-2	既設	常重	—	S, 1.25s/—	—	—	—
652	再処理設備本体	精製施設	プルトニウム精製設備	—	—	凝縮液中間ポット	容器	AC	1	Q-2	既設	常重	—	B/—	—	—	—
653	再処理設備本体	精製施設	プルトニウム精製設備	—	—	凝縮液冷却器チンブリングポット	容器	AC	1	Q-2	既設	常重	—	B/—	—	—	—
654	再処理設備本体	精製施設	プルトニウム精製設備	—	—	ミキサクル槽Ⅹアラフトポンプ分離ポット	容器	AC	1	Q-2	既設	常重	—	S, 1.25s/—	—	—	—
655	再処理設備本体	精製施設	プルトニウム精製設備	—	—	希釈槽ⅩアラフトポンプB分離ポット	容器	AC	1	Q-2	既設	常重	—	S, 1.25s/—	—	—	—
656	再処理設備本体	精製施設	プルトニウム精製設備	—	—	希釈槽第1ⅠアラフトポンプB分離ポット	容器	AC	1	Q-2	既設	常重	—	S, 1.25s/—	—	—	—
657	再処理設備本体	精製施設	プルトニウム精製設備	—	—	希釈槽ⅩアラフトポンプA分離ポット	容器	AC	1	Q-2	既設	常重	—	S, 1.25s/—	—	—	—
658	再処理設備本体	精製施設	プルトニウム精製設備	—	—	希釈槽第2ⅠアラフトポンプB分離ポット	容器	AC	1	Q-2	既設	常重	—	S, 1.25s/—	—	—	—
659	再処理設備本体	精製施設	プルトニウム精製設備	—	—	プルトニウム濃縮缶セル漏えい検知並臭漏えい検知ポット	容器	AC	1	Q-2	既設	常重	—	B/—	—	—	—
660	再処理設備本体	精製施設	プルトニウム精製設備	—	—	グローブボックス漏えい検知並臭漏えい検知ポット	容器	AC	1	Q-2	既設	常重	—	B/—	—	—	—
661	再処理設備本体	精製施設	プルトニウム精製設備	—	—	凝縮器	容器	AC	1	Q-2	改造	常重	常重SA	S/①, 1.25s	—	主：プルトニウム精製設備 従：代替換気設備 配ガス処理設備	—
662	再処理設備本体	精製施設	プルトニウム精製設備	—	—	凝縮液冷却器	容器	AC	1	Q-2	既設	常重	—	B/—	—	—	—
663	再処理設備本体	精製施設	プルトニウム精製設備	—	—	第1酸化塔	容器	AC	1	Q-2	既設	常重	—	S, 1.25s/—	—	—	—
664	再処理設備本体	精製施設	プルトニウム精製設備	—	—	第1脱ガス塔	容器	AC	1	Q-2	既設	常重	—	S, 1.25s/—	—	—	—
665	再処理設備本体	精製施設	プルトニウム精製設備	—	—	第2酸化塔	容器	AC	1	Q-2	既設	常重	—	S, 1.25s/—	—	—	—
666	再処理設備本体	精製施設	プルトニウム精製設備	—	—	第2脱ガス塔	容器	AC	1	Q-2	既設	常重	—	S, 1.25s/—	—	—	—
667	再処理設備本体	精製施設	プルトニウム精製設備	—	—	プルトニウム濃縮缶	容器	AC	1	Q-2	改造	常重	常重SA	S, 1.25s/①, 1.25s	—	主：プルトニウム精製設備 従：代替冷却設備 代替換気設備 重大事故等対処設備（濃縮缶加熱停止設備）	—
668	再処理設備本体	精製施設	プルトニウム精製設備	—	—	抽出塔	容器	AC	1	Q-2	既設	常重	—	S, 1.25s/—	—	—	—
669	再処理設備本体	精製施設	プルトニウム精製設備	—	—	核分裂生成物洗浄塔	容器	AC	1	Q-2	既設	常重	—	S, 1.25s/—	—	—	—
670	再処理設備本体	精製施設	プルトニウム精製設備	—	—	ＴＢＰ洗浄塔	容器	AC	1	Q-2	既設	常重	—	B~2, 1.25s/—	—	—	—
671	再処理設備本体	精製施設	プルトニウム精製設備	—	—	逆抽出塔	容器	AC	1	Q-2	既設	常重	—	S, 1.25s/—	—	—	—
672	再処理設備本体	精製施設	プルトニウム精製設備	—	—	ウラン洗浄塔	容器	AC	1	Q-2	既設	常重	—	S, 1.25s/—	—	—	—

設工認申請対象機器の技術基準への適合性に係る整理

番号	施設区分		設備区分		機器名称	種別（JEAG）	設置場所	数量	申請区分	変更区分	DB区分	SA区分	耐震設計	兼用（主従）	主従（主従）	備考
598	再処理設備本体	精製施設	プルトニウム精製設備	—	TBP洗浄塔ⅹアラフトポンプ(分離ポット	容器	AC	1	Q-2	既設	安重	—	B/—	—	—	
599	再処理設備本体	精製施設	プルトニウム精製設備	—	抽出廃液受槽供給流量計測ポット	容器	AC	1	Q-2	既設	安重	—	B/—	—	—	
600	再処理設備本体	精製施設	プルトニウム精製設備	—	抽出廃液受槽ヤイホンダライミングポット	容器	AC	1	Q-2	既設	安重	—	B/—	—	—	
601	再処理設備本体	精製施設	プルトニウム精製設備	—	逆抽出塔流量計測ポット	容器	AC	1	Q-2	既設	安重	—	B/—	—	—	
602	再処理設備本体	精製施設	プルトニウム精製設備	—	逆抽出塔流量計測ポットバッファチューブ	容器	AC	1	Q-2	既設	安重	—	B/—	—	—	
603	再処理設備本体	精製施設	プルトニウム精製設備	—	逆抽出塔流量計測ポットスアラフトポンプ分離ポット	容器	AC	1	Q-2	既設	安重	—	B/—	—	—	
604	再処理設備本体	精製施設	プルトニウム精製設備	—	逆抽出塔ⅹアラフトポンプA分離ポット	容器	AC	1	Q-2	既設	安重	—	S, 1, 2Sa/—	—	—	
605	再処理設備本体	精製施設	プルトニウム精製設備	—	逆抽出塔ⅹアラフトポンプB分離ポット	容器	AC	1	Q-2	既設	安重	—	S, 1, 2Sa/—	—	—	
606	再処理設備本体	精製施設	プルトニウム精製設備	—	ウラン洗浄塔供給流量計測ポット	容器	AC	1	Q-2	既設	安重	—	S, 1, 2Sa/—	—	—	
607	再処理設備本体	精製施設	プルトニウム精製設備	—	ウラン洗浄塔流量計測ポットA	容器	AC	1	Q-2	既設	安重	—	S, 1, 2Sa/—	—	—	
608	再処理設備本体	精製施設	プルトニウム精製設備	—	ウラン洗浄塔流量計測ポットAバッファチューブ	容器	AC	1	Q-2	既設	安重	—	S, 1, 2Sa/—	—	—	
609	再処理設備本体	精製施設	プルトニウム精製設備	—	ウラン洗浄塔流量計測ポットA第2ⅹアラフトポンプ分離ポット	容器	AC	1	Q-2	既設	安重	—	S, 1, 2Sa/—	—	—	
610	再処理設備本体	精製施設	プルトニウム精製設備	—	ウラン洗浄塔流量計測ポットA第1ⅹアラフトポンプ分離ポット	容器	AC	1	Q-2	既設	安重	—	S, 1, 2Sa/—	—	—	
611	再処理設備本体	精製施設	プルトニウム精製設備	—	ウラン洗浄塔ⅹアラフトポンプA分離ポット	容器	AC	1	Q-2	既設	安重	—	S, 1, 2Sa/—	—	—	
612	再処理設備本体	精製施設	プルトニウム精製設備	—	補助油水分離槽供給流量計測ポット	容器	AC	1	Q-2	既設	安重	—	S, 1, 2Sa/—	—	—	
613	再処理設備本体	精製施設	プルトニウム精製設備	—	ウラン洗浄塔ⅹアラフトポンプA分離ポット	容器	AC	1	Q-2	既設	安重	—	S, 1, 2Sa/—	—	—	
614	再処理設備本体	精製施設	プルトニウム精製設備	—	TBP洗浄器ⅹアラフトポンプ分離ポット	容器	AC	1	Q-2	既設	安重	—	S, 1, 2Sa/—	—	—	
615	再処理設備本体	精製施設	プルトニウム精製設備	—	TBP洗浄器バッファチューブ	容器	AC	1	Q-2	既設	安重	—	S, 1, 2Sa/—	—	—	
616	再処理設備本体	精製施設	プルトニウム精製設備	—	第1酸化塔供給ポット	容器	AC	1	Q-2	既設	安重	—	S, 1, 2Sa/—	—	—	
617	再処理設備本体	精製施設	プルトニウム精製設備	—	TBP洗浄器サイホンポット	容器	AC	2	Q-2	既設	安重	—	S, 1, 2Sa/—	—	—	
618	再処理設備本体	精製施設	プルトニウム精製設備	—	補助油水分離槽ブライミングポット	容器	AC	1	Q-2	既設	安重	—	S, 1, 2Sa/—	—	—	
619	再処理設備本体	精製施設	プルトニウム精製設備	—	補助油水分離槽ブライミングポットスアラフトポンプ分離ポット	容器	AC	1	Q-2	既設	安重	—	S, 1, 2Sa/—	—	—	
620	再処理設備本体	精製施設	プルトニウム精製設備	—	プルトニウム洗浄器サイホンポット	容器	AC	2	Q-2	既設	安重	—	B/—	—	—	
621	再処理設備本体	精製施設	プルトニウム精製設備	—	プルトニウム洗浄器バッファチューブ	容器	AC	1	Q-2	既設	安重	—	B/—	—	—	
622	再処理設備本体	精製施設	プルトニウム精製設備	—	プルトニウム洗浄器ⅹアラフトポンプ分離ポット	容器	AC	1	Q-2	既設	安重	—	B/—	—	—	
623	再処理設備本体	精製施設	プルトニウム精製設備	—	第2酸化塔ⅹアラフトポンプ分離ポット	容器	AC	1	Q-2	既設	安重	—	S, 1, 2Sa/—	—	—	
624	再処理設備本体	精製施設	プルトニウム精製設備	—	第2酸化塔シールポット	容器	AC	1	Q-2	既設	安重	—	S, 1, 2Sa/—	—	—	
625	再処理設備本体	精製施設	プルトニウム精製設備	—	第2脱ガス塔ブライミングポットB	容器	AC	1	Q-2	既設	安重	—	S, 1, 2Sa/—	—	—	
626	再処理設備本体	精製施設	プルトニウム精製設備	—	第2脱ガス塔ⅹアラフトポンプA分離ポット	容器	AC	1	Q-2	既設	安重	—	S, 1, 2Sa/—	—	—	
627	再処理設備本体	精製施設	プルトニウム精製設備	—	第2脱ガス塔ⅹアラフトポンプB分離ポット	容器	AC	1	Q-2	既設	安重	—	S, 1, 2Sa/—	—	—	
628	再処理設備本体	精製施設	プルトニウム精製設備	—	第2脱ガス塔シールポット	容器	AC	1	Q-2	既設	安重	—	S, 1, 2Sa/—	—	—	
629	再処理設備本体	精製施設	プルトニウム精製設備	—	プルトニウム溶液受槽ⅹアラフトポンプ分離ポット	容器	AC	1	Q-2	既設	安重	—	S, 1, 2Sa/—	—	—	
630	再処理設備本体	精製施設	プルトニウム精製設備	—	油水分離槽ⅹアラフトポンプA分離ポット	容器	AC	1	Q-2	既設	安重	—	S, 1, 2Sa/—	—	—	
631	再処理設備本体	精製施設	プルトニウム精製設備	—	油水分離槽ⅹアラフトポンプB分離ポット	容器	AC	1	Q-2	既設	安重	—	S, 1, 2Sa/—	—	—	
632	再処理設備本体	精製施設	プルトニウム精製設備	—	油水分離槽サイホンダライミングポット	容器	AC	1	Q-2	既設	安重	—	S, 1, 2Sa/—	—	—	
633	再処理設備本体	精製施設	プルトニウム精製設備	—	油分リサイクルポット	容器	AC	1	Q-2	既設	安重	—	S, 1, 2Sa/—	—	—	
634	再処理設備本体	精製施設	プルトニウム精製設備	—	油分リサイクルポットスアラフトポンプ分離ポット	容器	AC	1	Q-2	既設	安重	—	S, 1, 2Sa/—	—	—	
635	再処理設備本体	精製施設	プルトニウム精製設備	—	プルトニウム洗浄器セル漏えい検知並風えい検知ポット	容器	AC	1	Q-2	既設	安重	—	B/—	—	—	
636	再処理設備本体	精製施設	プルトニウム精製設備	—	油水分離槽セル漏えい検知並シールポット	容器	AC	1	Q-2	既設	安重	—	B/—	—	—	
637	再処理設備本体	精製施設	プルトニウム精製設備	—	プルトニウム濃縮缶供給槽セル漏えい検知並シールポット	容器	AC	1	Q-2	既設	安重	—	B/—	—	—	
638	再処理設備本体	精製施設	プルトニウム精製設備	—	プルトニウム精製塔セル漏えい検知並シールポット	容器	AC	1	Q-2	既設	安重	—	B/—	—	—	
639	再処理設備本体	精製施設	プルトニウム精製設備	—	抽出廃液ポリ関村槽セル漏えい検知並シールポット	容器	AC	1	Q-2	既設	安重	—	B/—	—	—	
640	再処理設備本体	精製施設	プルトニウム精製設備	—	プルトニウム濃縮缶供給槽第1ⅹアラフトポンプA分離ポット	容器	AC	1	Q-2	既設	安重	—	S, 1, 2Sa/—	—	—	
641	再処理設備本体	精製施設	プルトニウム精製設備	—	プルトニウム濃縮缶供給槽第2ⅹアラフトポンプA分離ポット	容器	AC	1	Q-2	既設	安重	—	S, 1, 2Sa/—	—	—	
642	再処理設備本体	精製施設	プルトニウム精製設備	—	プルトニウム濃縮缶供給槽ブライミングポット	容器	AC	1	Q-2	既設	安重	—	S, 1, 2Sa/—	—	—	
643	再処理設備本体	精製施設	プルトニウム精製設備	—	プルトニウム濃縮缶供給槽ⅹアラフトポンプA分離ポット	容器	AC	1	Q-2	既設	安重	—	S, 1, 2Sa/—	—	—	
644	再処理設備本体	精製施設	プルトニウム精製設備	—	プルトニウム濃縮缶供給槽ヴデオンAブライミングポット	容器	AC	1	Q-2	既設	安重	—	S, 1, 2Sa/—	—	—	
645	再処理設備本体	精製施設	プルトニウム精製設備	—	プルトニウム濃縮缶供給槽ヴデオン1	容器	AC	1	Q-2	既設	安重	—	S, 1, 2Sa/—	—	—	
646	再処理設備本体	精製施設	プルトニウム精製設備	—	プルトニウム濃縮缶供給槽ヴデオン3	容器	AC	1	Q-2	既設	安重	—	S, 1, 2Sa/—	—	—	
647	再処理設備本体	精製施設	プルトニウム精製設備	—	プルトニウム濃縮缶供給槽ヴデオンBブライミングポット	容器	AC	1	Q-2	既設	安重	—	S, 1, 2Sa/—	—	—	
648	再処理設備本体	精製施設	プルトニウム精製設備	—	プルトニウム濃縮缶サイホン1分離ポット	容器	AC	1	Q-2	既設	安重	—	S/—	—	—	
649	再処理設備本体	精製施設	プルトニウム精製設備	—	プルトニウム濃縮缶サイホン3分離ポット	容器	AC	1	Q-2	既設	安重	—	S/—	—	—	
650	再処理設備本体	精製施設	プルトニウム精製設備	—	プルトニウム濃縮缶サイホンAブライミングポット	容器	AC	1	Q-2	既設	安重	—	S, 1, 2Sa/—	—	—	
651	再処理設備本体	精製施設	プルトニウム精製設備	—	プルトニウム濃縮缶サイホンBブライミングポット	容器	AC	1	Q-2	既設	安重	—	S, 1, 2Sa/—	—	—	
652	再処理設備本体	精製施設	プルトニウム精製設備	—	凝縮液中間ポット	容器	AC	1	Q-2	既設	安重	—	B/—	—	—	
653	再処理設備本体	精製施設	プルトニウム精製設備	—	凝縮液在留器テンプリングポット	容器	AC	1	Q-2	既設	安重	—	B/—	—	—	
654	再処理設備本体	精製施設	プルトニウム精製設備	—	リサイクル槽ⅹアラフトポンプ分離ポット	容器	AC	1	Q-2	既設	安重	—	S, 1, 2Sa/—	—	—	
655	再処理設備本体	精製施設	プルトニウム精製設備	—	希釈槽ⅹアラフトポンプ分離ポット	容器	AC	1	Q-2	既設	安重	—	S, 1, 2Sa/—	—	—	
656	再処理設備本体	精製施設	プルトニウム精製設備	—	希釈槽第1ⅹアラフトポンプ分離ポット	容器	AC	1	Q-2	既設	安重	—	S, 1, 2Sa/—	—	—	
657	再処理設備本体	精製施設	プルトニウム精製設備	—	希釈槽ⅹアラフトポンプA分離ポット	容器	AC	1	Q-2	既設	安重	—	S, 1, 2Sa/—	—	—	
658	再処理設備本体	精製施設	プルトニウム精製設備	—	希釈槽第2ⅹアラフトポンプB分離ポット	容器	AC	1	Q-2	既設	安重	—	S, 1, 2Sa/—	—	—	
659	再処理設備本体	精製施設	プルトニウム精製設備	—	プルトニウム濃縮缶セル漏えい検知並風えい検知ポット	容器	AC	1	Q-2	既設	安重	—	B/—	—	—	
660	再処理設備本体	精製施設	プルトニウム精製設備	—	グローブボックス漏えい検知並風えい検知ポット	容器	AC	1	Q-2	既設	安重	—	B/—	—	—	
661	再処理設備本体	精製施設	プルトニウム精製設備	—	凝縮器	容器	AC	1	Q-2	改造	常置SA	S/①, 1, 2Sa	—	主：プルトニウム精製設備 従：代替換気設備 集juテ設備	—	
662	再処理設備本体	精製施設	プルトニウム精製設備	—	凝縮液在留器	容器	AC	1	Q-2	既設	安重	—	B/—	—	—	
663	再処理設備本体	精製施設	プルトニウム精製設備	—	第１酸化塔	容器	AC	1	Q-2	既設	安重	—	S, 1, 2Sa/—	—	—	
664	再処理設備本体	精製施設	プルトニウム精製設備	—	第１脱ガス塔	容器	AC	1	Q-2	既設	安重	—	S, 1, 2Sa/—	—	—	
665	再処理設備本体	精製施設	プルトニウム精製設備	—	第２酸化塔	容器	AC	1	Q-2	既設	安重	—	S, 1, 2Sa/—	—	—	
666	再処理設備本体	精製施設	プルトニウム精製設備	—	第２脱ガス塔	容器	AC	1	Q-2	既設	安重	—	S, 1, 2Sa/—	—	—	
667	再処理設備本体	精製施設	プルトニウム精製設備	—	プルトニウム濃縮缶	容器	AC	1	Q-2	改造	常置SA	S, 1, 2Sa/①, 1, 2Sa	—	主：プルトニウム精製設備 従：代替換気設備 集juテ設備 集水事設備アルカリ注入、濃縮缶加熱停止設備	—	
668	再処理設備本体	精製施設	プルトニウム精製設備	—	抽出塔	容器	AC	1	Q-2	既設	安重	—	S, 1, 2Sa/—	—	—	
669	再処理設備本体	精製施設	プルトニウム精製設備	—	核分裂生成物洗浄塔	容器	AC	1	Q-2	既設	安重	—	S, 1, 2Sa/—	—	—	
670	再処理設備本体	精製施設	プルトニウム精製設備	—	ＴＢＰ洗浄塔	容器	AC	1	Q-2	既設	安重	—	B~2, 1, 2Sa/—	—	—	
671	再処理設備本体	精製施設	プルトニウム精製設備	—	逆抽出塔	容器	AC	1	Q-2	既設	安重	—	S, 1, 2Sa/—	—	—	
672	再処理設備本体	精製施設	プルトニウム精製設備	—	ウラン洗浄塔	容器	AC	1	Q-2	既設	安重	—	S, 1, 2Sa/—	—	—	

番号	施設区分		設備区分			機器名称	機種（注14）	設置場所	数量	申請回	変更区分	DB区分	SA区分	耐震設計	兼用（主項）	共用（主項）	備考	第四十五条第1項	第四十六条第1項	第四十七条第1項	第四十七条第2項	第四十八条第1項	第四十九条第1項	第四十九条第2項	第五十条第1項第一号	第五十条第1項第二号	第五十条第1項第三号	第五十条第2項	第五十一条第1項
598	再処理設備本体	特製施設	プルトニウム特製設備	—	—	TBP洗浄塔ニアラフトポンプC分離ポット	容器	AC	1	②-2	既設	安重	—	B/—	—	—		—	—	—	—	—	—	—	—	—	—	—	—
599	再処理設備本体	特製施設	プルトニウム特製設備	—	—	抽出廃液受槽供給流量計測ポット	容器	AC	1	②-2	既設	安重	—	B/—	—	—		—	—	—	—	—	—	—	—	—	—	—	—
600	再処理設備本体	特製施設	プルトニウム特製設備	—	—	抽出廃液受槽サイホンBプライミングポット	容器	AC	1	②-2	既設	安重	—	B/—	—	—		—	—	—	—	—	—	—	—	—	—	—	—
601	再処理設備本体	特製施設	プルトニウム特製設備	—	—	逆抽出塔流量計測ポット	容器	AC	1	②-2	既設	安重	—	B/—	—	—		—	—	—	—	—	—	—	—	—	—	—	—
602	再処理設備本体	特製施設	プルトニウム特製設備	—	—	逆抽出塔流量計測ポットバッファチューブ	容器	AC	1	②-2	既設	安重	—	B/—	—	—		—	—	—	—	—	—	—	—	—	—	—	—
603	再処理設備本体	特製施設	プルトニウム特製設備	—	—	逆抽出塔流量計測ポットニアラフトポンプ分離ポット	容器	AC	1	②-2	既設	安重	—	B/—	—	—		—	—	—	—	—	—	—	—	—	—	—	—
604	再処理設備本体	特製施設	プルトニウム特製設備	—	—	逆抽出塔ニアラフトポンプA分離ポット	容器	AC	1	②-2	既設	安重	—	S, 1.25s/—	—	—		—	—	—	—	—	—	—	—	—	—	—	—
605	再処理設備本体	特製施設	プルトニウム特製設備	—	—	逆抽出塔ニアラフトポンプB分離ポット	容器	AC	1	②-2	既設	安重	—	S, 1.25s/—	—	—		—	—	—	—	—	—	—	—	—	—	—	—
606	再処理設備本体	特製施設	プルトニウム特製設備	—	—	ウラン洗浄塔供給流量計測ポット	容器	AC	1	②-2	既設	安重	—	S, 1.25s/—	—	—		—	—	—	—	—	—	—	—	—	—	—	—
607	再処理設備本体	特製施設	プルトニウム特製設備	—	—	ウラン洗浄塔流量計測ポットA	容器	AC	1	②-2	既設	安重	—	S, 1.25s/—	—	—		—	—	—	—	—	—	—	—	—	—	—	—
608	再処理設備本体	特製施設	プルトニウム特製設備	—	—	ウラン洗浄塔流量計測ポットAバッファチューブ	容器	AC	1	②-2	既設	安重	—	S, 1.25s/—	—	—		—	—	—	—	—	—	—	—	—	—	—	—
609	再処理設備本体	特製施設	プルトニウム特製設備	—	—	ウラン洗浄塔流量計測ポットA第2ニアラフトポンプ分離ポット	容器	AC	1	②-2	既設	安重	—	S, 1.25s/—	—	—		—	—	—	—	—	—	—	—	—	—	—	—
610	再処理設備本体	特製施設	プルトニウム特製設備	—	—	ウラン洗浄塔流量計測ポットA第1ニアラフトポンプ分離ポット	容器	AC	1	②-2	既設	安重	—	S, 1.25s/—	—	—		—	—	—	—	—	—	—	—	—	—	—	—
611	再処理設備本体	特製施設	プルトニウム特製設備	—	—	ウラン洗浄塔ニアラフトポンプA分離ポット	容器	AC	1	②-2	既設	安重	—	S, 1.25s/—	—	—		—	—	—	—	—	—	—	—	—	—	—	—
612	再処理設備本体	特製施設	プルトニウム特製設備	—	—	補助油水分離槽供給流量計測ポット	容器	AC	1	②-2	既設	安重	—	S, 1.25s/—	—	—		—	—	—	—	—	—	—	—	—	—	—	—
613	再処理設備本体	特製施設	プルトニウム特製設備	—	—	ウラン洗浄塔ニアラフトポンプB分離ポット	容器	AC	1	②-2	既設	安重	—	S, 1.25s/—	—	—		—	—	—	—	—	—	—	—	—	—	—	—
614	再処理設備本体	特製施設	プルトニウム特製設備	—	—	TBP洗浄器ニアラフトポンプ分離ポット	容器	AC	1	②-2	既設	安重	—	S, 1.25s/—	—	—		—	—	—	—	—	—	—	—	—	—	—	—
615	再処理設備本体	特製施設	プルトニウム特製設備	—	—	TBP洗浄器バッファチューブ	容器	AC	1	②-2	既設	安重	—	S, 1.25s/—	—	—		—	—	—	—	—	—	—	—	—	—	—	—
616	再処理設備本体	特製施設	プルトニウム特製設備	—	—	第2酸化塔供給ポット	容器	AC	1	②-2	既設	安重	—	S, 1.25s/—	—	—		—	—	—	—	—	—	—	—	—	—	—	—
617	再処理設備本体	特製施設	プルトニウム特製設備	—	—	TBP洗浄器サイホンポット	容器	AC	2	②-2	既設	安重	—	S, 1.25s/—	—	—		—	—	—	—	—	—	—	—	—	—	—	—
618	再処理設備本体	特製施設	プルトニウム特製設備	—	—	補助油水分離槽プライミングポット	容器	AC	1	②-2	既設	安重	—	S, 1.25s/—	—	—		—	—	—	—	—	—	—	—	—	—	—	—
619	再処理設備本体	特製施設	プルトニウム特製設備	—	—	補助油水分離槽プライミングポットニアラフトポンプ分離ポット	容器	AC	1	②-2	既設	安重	—	S, 1.25s/—	—	—		—	—	—	—	—	—	—	—	—	—	—	—
620	再処理設備本体	特製施設	プルトニウム特製設備	—	—	プルトニウム洗浄器サイホンポット	容器	AC	2	②-2	既設	安重	—	B/—	—	—		—	—	—	—	—	—	—	—	—	—	—	—
621	再処理設備本体	特製施設	プルトニウム特製設備	—	—	プルトニウム洗浄器バッファチューブ	容器	AC	1	②-2	既設	安重	—	B/—	—	—		—	—	—	—	—	—	—	—	—	—	—	—
622	再処理設備本体	特製施設	プルトニウム特製設備	—	—	プルトニウム洗浄器ニアラフトポンプ分離ポット	容器	AC	1	②-2	既設	安重	—	B/—	—	—		—	—	—	—	—	—	—	—	—	—	—	—
623	再処理設備本体	特製施設	プルトニウム特製設備	—	—	第2酸化塔ニアラフトポンプ分離ポット	容器	AC	1	②-2	既設	安重	—	S, 1.25s/—	—	—		—	—	—	—	—	—	—	—	—	—	—	—
624	再処理設備本体	特製施設	プルトニウム特製設備	—	—	第2酸化塔シールポット	容器	AC	1	②-2	既設	安重	—	S, 1.25s/—	—	—		—	—	—	—	—	—	—	—	—	—	—	—
625	再処理設備本体	特製施設	プルトニウム特製設備	—	—	第2脱ガス塔プライミングポットB	容器	AC	1	②-2	既設	安重	—	S, 1.25s/—	—	—		—	—	—	—	—	—	—	—	—	—	—	—
626	再処理設備本体	特製施設	プルトニウム特製設備	—	—	第2脱ガス塔ニアラフトポンプA分離ポット	容器	AC	1	②-2	既設	安重	—	S, 1.25s/—	—	—		—	—	—	—	—	—	—	—	—	—	—	—
627	再処理設備本体	特製施設	プルトニウム特製設備	—	—	第2脱ガス塔ニアラフトポンプB分離ポット	容器	AC	1	②-2	既設	安重	—	S, 1.25s/—	—	—		—	—	—	—	—	—	—	—	—	—	—	—
628	再処理設備本体	特製施設	プルトニウム特製設備	—	—	第2脱ガス塔シールポット	容器	AC	1	②-2	既設	安重	—	S, 1.25s/—	—	—		—	—	—	—	—	—	—	—	—	—	—	—
629	再処理設備本体	特製施設	プルトニウム特製設備	—	—	プルトニウム溶液受槽ニアラフトポンプ分離ポット	容器	AC	1	②-2	既設	安重	—	S, 1.25s/—	—	—		—	—	—	—	—	—	—	—	—	—	—	—
630	再処理設備本体	特製施設	プルトニウム特製設備	—	—	油水分離槽ニアラフトポンプA分離ポット	容器	AC	1	②-2	既設	安重	—	S, 1.25s/—	—	—		—	—	—	—	—	—	—	—	—	—	—	—
631	再処理設備本体	特製施設	プルトニウム特製設備	—	—	油水分離槽ニアラフトポンプB分離ポット	容器	AC	1	②-2	既設	安重	—	S, 1.25s/—	—	—		—	—	—	—	—	—	—	—	—	—	—	—
632	再処理設備本体	特製施設	プルトニウム特製設備	—	—	油水分離槽サイホンBプライミングポット	容器	AC	1	②-2	既設	安重	—	S, 1.25s/—	—	—		—	—	—	—	—	—	—	—	—	—	—	—
633	再処理設備本体	特製施設	プルトニウム特製設備	—	—	油分ラサイクルポット	容器	AC	1	②-2	既設	安重	—	S, 1.25s/—	—	—		—	—	—	—	—	—	—	—	—	—	—	—
634	再処理設備本体	特製施設	プルトニウム特製設備	—	—	油分ラサイクルポットニアラフトポンプ分離ポット	容器	AC	1	②-2	既設	安重	—	S, 1.25s/—	—	—		—	—	—	—	—	—	—	—	—	—	—	—
635	再処理設備本体	特製施設	プルトニウム特製設備	—	—	プルトニウム洗浄器セル漏えい液受皿漏えい検知ポット	容器	AC	1	②-2	既設	安重	—	B/—	—	—		—	—	—	—	—	—	—	—	—	—	—	—
636	再処理設備本体	特製施設	プルトニウム特製設備	—	—	油水分離槽セル漏えい液受皿シールポット	容器	AC	1	②-2	既設	安重	—	B/—	—	—		—	—	—	—	—	—	—	—	—	—	—	—
637	再処理設備本体	特製施設	プルトニウム特製設備	—	—	プルトニウム濃縮油供給槽セル漏えい液受皿シールポット	容器	AC	1	②-2	既設	安重	—	B/—	—	—		—	—	—	—	—	—	—	—	—	—	—	—
638	再処理設備本体	特製施設	プルトニウム特製設備	—	—	プルトニウム特製塔セル漏えい液受皿シールポット	容器	AC	1	②-2	既設	安重	—	B/—	—	—		—	—	—	—	—	—	—	—	—	—	—	—
639	再処理設備本体	特製施設	プルトニウム特製設備	—	—	抽出廃液中間貯槽セル漏えい液受皿シールポット	容器	AC	1	②-2	既設	安重	—	B/—	—	—		—	—	—	—	—	—	—	—	—	—	—	—
640	再処理設備本体	特製施設	プルトニウム特製設備	—	—	プルトニウム濃縮油供給槽第1ニアラフトポンプA分離ポット	容器	AC	1	②-2	既設	安重	—	S, 1.25s/—	—	—		—	—	—	—	—	—	—	—	—	—	—	—
641	再処理設備本体	特製施設	プルトニウム特製設備	—	—	プルトニウム濃縮油供給槽第2ニアラフトポンプA分離ポット	容器	AC	1	②-2	既設	安重	—	S, 1.25s/—	—	—		—	—	—	—	—	—	—	—	—	—	—	—
642	再処理設備本体	特製施設	プルトニウム特製設備	—	—	プルトニウム濃縮油供給槽プライミングポット	容器	AC	1	②-2	既設	安重	—	S, 1.25s/—	—	—		—	—	—	—	—	—	—	—	—	—	—	—
643	再処理設備本体	特製施設	プルトニウム特製設備	—	—	プルトニウム濃縮油供給槽ニアラフトポンプB分離ポット	容器	AC	1	②-2	既設	安重	—	S, 1.25s/—	—	—		—	—	—	—	—	—	—	—	—	—	—	—
644	再処理設備本体	特製施設	プルトニウム特製設備	—	—	プルトニウム濃縮油供給槽ゲデオンAプライミングポット	容器	AC	1	②-2	既設	安重	—	S, 1.25s/—	—	—		—	—	—	—	—	—	—	—	—	—	—	—
645	再処理設備本体	特製施設	プルトニウム特製設備	—	—	プルトニウム濃縮油供給槽ゲデオンA	容器	AC	1	②-2	既設	安重	—	S, 1.25s/—	—	—		—	—	—	—	—	—	—	—	—	—	—	—
646	再処理設備本体	特製施設	プルトニウム特製設備	—	—	プルトニウム濃縮油供給槽ゲデオンB	容器	AC	1	②-2	既設	安重	—	S, 1.25s/—	—	—		—	—	—	—	—	—	—	—	—	—	—	—
647	再処理設備本体	特製施設	プルトニウム特製設備	—	—	プルトニウム濃縮油供給槽ゲデオンBプライミングポット	容器	AC	1	②-2	既設	安重	—	S, 1.25s/—	—	—		—	—	—	—	—	—	—	—	—	—	—	—
648	再処理設備本体	特製施設	プルトニウム特製設備	—	—	プルトニウム濃縮油サイホンA分離ポット	容器	AC	1	②-2	既設	安重	—	S/—	—	—		—	—	—	—	—	—	—	—	—	—	—	—
649	再処理設備本体	特製施設	プルトニウム特製設備	—	—	プルトニウム濃縮油サイホンB分離ポット	容器	AC	1	②-2	既設	安重	—	S/—	—	—		—	—	—	—	—	—	—	—	—	—	—	—
650	再処理設備本体	特製施設	プルトニウム特製設備	—	—	プルトニウム濃縮油サイホンAプライミングポット	容器	AC	1	②-2	既設	安重	—	S, 1.25s/—	—	—		—	—	—	—	—	—	—	—	—	—	—	—
651	再処理設備本体	特製施設	プルトニウム特製設備	—	—	プルトニウム濃縮油サイホンBプライミングポット	容器	AC	1	②-2	既設	安重	—	S, 1.25s/—	—	—		—	—	—	—	—	—	—	—	—	—	—	—
652	再処理設備本体	特製施設	プルトニウム特製設備	—	—	凝縮液中間ポット	容器	AC	1	②-2	既設	安重	—	B/—	—	—		—	—	—	—	—	—	—	—	—	—	—	—
653	再処理設備本体	特製施設	プルトニウム特製設備	—	—	凝縮液冷却器サンプリングポット	容器	AC	1	②-2	既設	安重	—	B/—	—	—		—	—	—	—	—	—	—	—	—	—	—	—
654	再処理設備本体	特製施設	プルトニウム特製設備	—	—	ラサイクル槽ニアラフトポンプ分離ポット	容器	AC	1	②-2	既設	安重	—	S, 1.25s/—	—	—		—	—	—	—	—	—	—	—	—	—	—	—
655	再処理設備本体	特製施設	プルトニウム特製設備	—	—	希釈槽ニアラフトポンプB分離ポット	容器	AC	1	②-2	既設	安重	—	S, 1.25s/—	—	—		—	—	—	—	—	—	—	—	—	—	—	—
656	再処理設備本体	特製施設	プルトニウム特製設備	—	—	希釈槽第1ニアラフトポンプB分離ポット	容器	AC	1	②-2	既設	安重	—	S, 1.25s/—	—	—		—	—	—	—	—	—	—	—	—	—	—	—
657	再処理設備本体	特製施設	プルトニウム特製設備	—	—	希釈槽ニアラフトポンプA分離ポット	容器	AC	1	②-2	既設	安重	—	S, 1.25s/—	—	—		—	—	—	—	—	—	—	—	—	—	—	—
658	再処理設備本体	特製施設	プルトニウム特製設備	—	—	希釈槽第2ニアラフトポンプB分離ポット	容器	AC	1	②-2	既設	安重	—	S, 1.25s/—	—	—		—	—	—	—	—	—	—	—	—	—	—	—
659	再処理設備本体	特製施設	プルトニウム特製設備	—	—	プルトニウム濃縮油セル漏えい液受皿漏えい検知ポット	容器	AC	1	②-2	既設	安重	—	B/—	—	—		—	—	—	—	—	—	—	—	—	—	—	—
660	再処理設備本体	特製施設	プルトニウム特製設備	—	—	グローブボックス漏えい液受皿漏えい検知ポット	容器	AC	1	②-2	既設	安重	—	B/—	—	—		—	—	—	—	—	—	—	—	—	—	—	—
661	再処理設備本体	特製施設	プルトニウム特製設備	—	—	凝縮器	容器	AC	1	②-2	改造	安重	実設SA	S/(S), 1.25s	主：プルトニウム特製設備 従：代替換気設備 廃ガス貯留設備	—		—	—	—	—	—	—	—	—	—	—	—	—
662	再処理設備本体	特製施設	プルトニウム特製設備	—	—	凝縮液冷却器	容器	AC	1	②-2	既設	安重	—	B/—	—	—		—	—	—	—	—	—	—	—	—	—	—	—
663	再処理設備本体	特製施設	プルトニウム特製設備	—	—	第1酸化塔	容器	AC	1	②-2	既設	安重	—	S, 1.25s/—	—	—		—	—	—	—	—	—	—	—	—	—	—	—
664	再処理設備本体	特製施設	プルトニウム特製設備	—	—	第1脱ガス塔	容器	AC	1	②-2	既設	安重	—	S, 1.25s/—	—	—		—	—	—	—	—	—	—	—	—	—	—	—
665	再処理設備本体	特製施設	プルトニウム特製設備	—	—	第2酸化塔	容器	AC	1	②-2	既設	安重	—	S, 1.25s/—	—	—		—	—	—	—	—	—	—	—	—	—	—	—
666	再処理設備本体	特製施設	プルトニウム特製設備	—	—	第2脱ガス塔	容器	AC	1	②-2	既設	安重	—	S, 1.25s/—	—	—		—	—	—	—	—	—	—	—	—	—	—	—
667	再処理設備本体	特製施設	プルトニウム特製設備	—	—	プルトニウム濃縮油	容器	AC	1	②-2	改造	安重	実設SA	S, 1.25s/(S), 1.25s	主：プルトニウム特製設備 従：代替安全圧縮空気系 代替換気設備 廃ガス貯留設備 重大事故時プルトニウム濃縮油加熱停止設備	—		—	—	—	—	—	—	—	—	—	—	—	—
668	再処理設備本体	特製施設	プルトニウム特製設備	—	—	抽出塔	容器	AC	1	②-2	既設	安重	—	S, 1.25s/—	—	—		—	—	—	—	—	—	—	—	—	—	—	—
669	再処理設備本体	特製施設	プルトニウム特製設備	—	—	核分裂生成物洗浄塔	容器	AC	1	②-2	既設	安重	—	S, 1.25s/—	—	—		—	—	—	—	—	—	—	—	—	—	—	—
670	再処理設備本体	特製施設	プルトニウム特製設備	—	—	TBP洗浄塔	容器	AC	1	②-2	既設	安重	—	B-2, 1.25s/—	—	—		—	—	—	—	—	—	—	—	—	—	—	—
671	再処理設備本体	特製施設	プルトニウム特製設備	—	—	逆抽出塔	容器	AC	1	②-2	既設	安重	—	S, 1.25s/—	—	—		—	—	—	—	—	—	—	—	—	—	—	—
672	再処理設備本体	特製施設	プルトニウム特製設備	—	—	ウラン洗浄塔	容器	AC	1	②-2	既設	安重	—	S, 1.25s/—	—	—		—	—	—	—	—	—	—	—	—	—	—	—

設工認申請対象機器の技術基準への適合性に係る整理

番号	施設区分		設備区分			機器名称	機種（注16）	設置場所	数量	申請回	変更区分	ＤＢ区分	ＳＡ区分	耐震設計	兼用（主従）	共用（主従）	備考	第四条第1項	第四条第2項
673	再処理設備本体	精製施設	プルトニウム精製設備	—	—	ＴＢＰ洗浄器	容器	AC	1	②-2	既設	安重	—	S，1.2Ss/—	—	—		△	△
674	再処理設備本体	精製施設	プルトニウム精製設備	—	—	プルトニウム洗浄器	容器	AC	1	②-2	既設	安重	—	B-1，1.2Ss/—	—	—		△	△
675	再処理設備本体	精製施設	プルトニウム精製設備	—	—	放射性配管分岐第１セル漏えい液受皿１	容器	AC	1	②-2	既設	安重	—	S/—	—	—		△	—
676	再処理設備本体	精製施設	プルトニウム精製設備	—	—	放射性配管分岐第１セル漏えい液受皿２	容器	AC	1	②-2	既設	安重	—	S/—	—	—		△	—
677	再処理設備本体	精製施設	プルトニウム精製設備	—	—	油水分離槽セル漏えい液受皿	容器	AC	1	②-2	既設	安重	—	S/—	—	—		△	—
678	再処理設備本体	精製施設	プルトニウム精製設備	—	—	プルトニウム濃縮缶供給槽セル漏えい液受皿	容器	AC	1	②-2	既設	安重	—	S/—	—	—		△	—
679	再処理設備本体	精製施設	プルトニウム精製設備	—	—	プルトニウム精製塔セル漏えい液受皿	容器	AC	1	②-2	既設	安重	—	S/—	—	—		△	—
680	再処理設備本体	精製施設	プルトニウム精製設備	—	—	プルトニウム濃縮液受槽セル漏えい液受皿	容器	AC	1	②-2	既設	安重	—	S/—	—	—		△	—
681	再処理設備本体	精製施設	プルトニウム精製設備	—	—	放射性配管分岐第2セル漏えい液受皿1	容器	AC	1	②-2	既設	安重	—	S/—	—	—		—	—
682	再処理設備本体	精製施設	プルトニウム精製設備	—	—	放射性配管分岐第2セル漏えい液受皿2	容器	AC	1	②-2	既設	安重	—	S/—	—	—		—	—
683	再処理設備本体	精製施設	プルトニウム精製設備	—	—	プルトニウム溶液供給槽セル漏えい液受皿	容器	AC	1	②-2	既設	安重	—	S/—	—	—		—	—
684	再処理設備本体	精製施設	プルトニウム精製設備	—	—	プルトニウム洗浄器セル漏えい液受皿	容器	AC	1	②-2	既設	安重	—	S/—	—	—		—	—
685	再処理設備本体	精製施設	プルトニウム精製設備	—	—	プルトニウム濃縮缶セル漏えい液受皿	容器	AC	1	②-2	既設	安重	—	S/—	—	—		—	—
686	再処理設備本体	精製施設	プルトニウム精製設備	—	—	プルトニウム溶液一時貯槽セル漏えい液受皿	容器	AC	1	②-2	既設	安重	—	S/—	—	—		△	—
687	再処理設備本体	精製施設	プルトニウム精製設備	—	—	抽出廃液中間貯槽セル漏えい液受皿	容器	AC	1	②-2	既設	安重	—	B/—	—	—		△	—
688	再処理設備本体	精製施設	プルトニウム精製設備	—	—	プルトニウム濃縮液一時貯槽セル漏えい液受皿	容器	AC	1	②-2	既設	安重	—	S/—	—	—		△	—
689	再処理設備本体	精製施設	プルトニウム精製設備	—	—	プルトニウム濃縮液計量槽セル漏えい液受皿	容器	AC	1	②-2	既設	安重	—	S/—	—	—		△	—
690	再処理設備本体	精製施設	プルトニウム精製設備	—	—	アルファモニタＩセル漏えい液受皿	容器	AC	1	②-2	既設	非安重	—	B/—	—	—		—	—
691	再処理設備本体	精製施設	プルトニウム精製設備	—	—	ウラン逆抽出器セル漏えい液受皿	容器	AC	1	②-2	既設	非安重	—	B/—	—	—		—	—
692	再処理設備本体	精製施設	プルトニウム精製設備	—	—	アルファモニタCセル漏えい液受皿	容器	AC	1	②-2	既設	非安重	—	B/—	—	—		—	—
693	再処理設備本体	精製施設	プルトニウム精製設備	—	—	アルファモニタAセル漏えい液受皿	容器	AC	1	②-2	既設	非安重	—	B/—	—	—		—	—
694	再処理設備本体	精製施設	プルトニウム精製設備	—	—	凝縮液受槽セル漏えい液受皿	容器	AC	1	②-2	既設	非安重	—	B/—	—	—		—	—
695	再処理設備本体	精製施設	プルトニウム精製設備	—	—	AT04配管収納容器	容器	AT04	一式	②-2	既設	安重	—	S/—	—	—		—	—
696	再処理設備本体	精製施設	プルトニウム精製設備	—	—	プルトニウム濃縮液ポンプA	ポンプ	AC	1	②-2	既設	安重	—	S，1.2Ss/—	—	—		△	—
697	再処理設備本体	精製施設	プルトニウム精製設備	—	—	プルトニウム濃縮液ポンプB	ポンプ	AC	1	②-2	既設	安重	—	S，1.2Ss/—	—	—		△	—
698	再処理設備本体	精製施設	プルトニウム精製設備	—	—	プルトニウム濃縮液ポンプ	ポンプ	AC	2	②-2	既設	安重	—	S/—	—	—		△	—
699	再処理設備本体	精製施設	プルトニウム精製設備	—	—	プルトニウム濃縮液ポンプE	ポンプ	AC	1	②-2	既設	安重	—	S，1.2Ss/—	—	—		△	—
700	再処理設備本体	精製施設	プルトニウム精製設備	—	—	プルトニウム濃縮液ポンプD	ポンプ	AC	1	②-2	既設	安重	—	S，1.2Ss/—	—	—		△	—
701	再処理設備本体	精製施設	プルトニウム精製設備	—	—	主要弁[redacted]	主要弁	AC	4	②-2	既設	安重	—	S/—	—	—		—	—
702	再処理設備本体	精製施設	プルトニウム精製設備	—	—	主要弁[redacted]	主要弁	AC	2	②-2	既設	安重	—	S/—	—	—		△	—
703	再処理設備本体	精製施設	プルトニウム精製設備	—	—	主要弁[redacted]	主要弁	AC	1	②-2	既設	安重	—	S/—	—	—		—	—
704	再処理設備本体	精製施設	プルトニウム精製設備	—	—	主要弁[redacted]	主要弁	AC	1	②-2	既設	安重	—	S/—	—	—		—	—
705	再処理設備本体	精製施設	プルトニウム精製設備	—	—	主要弁[redacted]	主要弁	AC	1	②-2	既設	非安重	—	C/—	—	—		—	—
706	再処理設備本体	精製施設	プルトニウム精製設備	—	—	主配管（溶液保持系）	主配管	AC，AT04	一式	②-2	既設	安重/非安重	—	C，B，S，1.2Ss/—	—	—	流体：硝酸プルトニウム溶液	—	—
707	再処理設備本体	精製施設	プルトニウム精製設備	—	—	主配管（溶液保持系，廃ガス処理系，水素対策用セル導出系，廃ガス貯留系：TBP）	主配管	AC	一式	②-2	改造	安重	常設SA	S/(S)，1.2Ss	主：プルトニウム精製設備 従：代替換気設備 廃ガス貯留設備	—	流体：廃ガス	—	—
708	再処理設備本体	精製施設	プルトニウム精製設備	—	—	主配管（溶液保持系，廃ガス処理系，蒸発乾固対策用セル導出系，水素対策用セル導出系）	主配管	AC	一式	②-2	改造	安重	常設SA	S/(S)，1.2Ss	主：プルトニウム精製設備 従：代替換気設備	—	流体：廃ガス	—	—
709	再処理設備本体	精製施設	プルトニウム精製設備	—	—	主配管（溶液保持系，廃ガス処理系）	主配管	AC	一式	②-2	既設	安重	—	S/—	—	—	流体：廃ガス	—	—
710	再処理設備本体	精製施設	プルトニウム精製設備	—	—	主配管（崩壊熱除去系：再処理設備本体用，内部ループ通水系，冷却コイル等通水系）	主配管	AC	一式	②-2	改造	安重	常設SA	S/(S)，1.2Ss	主：プルトニウム精製設備 従：代替安全冷却水系	—	流体：冷却水	—	—
711	再処理設備本体	精製施設	プルトニウム精製設備	—	—	主配管（漏えい液回収系）	主配管	AC	一式	②-2	既設	安重/非安重	—	S，B/—	—	—	流体：硝酸プルトニウム溶液	—	—
712	再処理設備本体	精製施設	プルトニウム精製設備	—	—	主配管（水素掃気系）	主配管	AC	一式	②-2	既設	安重	—	S/—	—	—	流体：圧縮空気	—	—
713	再処理設備本体	精製施設	プルトニウム精製設備	—	—	主配管（水素掃気系，未然防止掃気系）	主配管	AC	一式	②-2	改造	安重	常設SA	S/(S)，1.2Ss	主：プルトニウム精製設備 従：代替安全圧縮空気系	—	流体：圧縮空気	—	—
714	再処理設備本体	精製施設	プルトニウム精製設備	—	—	主配管（水素掃気系，未然防止掃気系，貯槽等注水系）	主配管	AC	一式	②-2	改造	安重	常設SA	S/(S)，1.2Ss	主：プルトニウム精製設備 従：代替安全圧縮空気系 代替安全冷却水系	—	流体：圧縮空気	—	—
715	再処理設備本体	精製施設	プルトニウム精製設備	—	—	主配管（溶液保持系，廃ガス処理系，水素対策用セル導出系）	主配管	AC	一式	②-2	改造	安重	常設SA	S/(S)，1.2Ss	主：プルトニウム精製設備 従：代替換気設備	—	流体：廃ガス	—	—
716	再処理設備本体	精製施設	プルトニウム精製設備	—	—	主配管（漏えい拡大防止系）	主配管	AC	一式	②-2	既設	非安重	—	B/—	—	—	流体：硝酸プルトニウム溶液	—	—
717	再処理設備本体	精製施設	プルトニウム精製設備	—	—	主配管（溶液保持系）	主配管	CA，AC	一式	②-2	既設	安重	—	S/—	—	—	流体：ウラン及びプルトニウムを含む溶液	—	—
718	再処理設備本体	精製施設	プルトニウム精製設備	—	—	プルトニウム濃縮液ポンプAグローブボックス	核物質等取扱ボックス	AC	1	②-2	既設	安重	—	S，1.2Ss/—	—	—		—	—
719	再処理設備本体	精製施設	プルトニウム精製設備	—	—	プルトニウム濃縮液弁グローブボックス	核物質等取扱ボックス	AC	1	②-2	既設	安重	—	S，1.2Ss/—	—	—		—	—
720	再処理設備本体	精製施設	プルトニウム精製設備	—	—	プルトニウム濃縮液ポンプEグローブボックス	核物質等取扱ボックス	AC	1	②-2	既設	安重	—	S，1.2Ss/—	—	—		—	—
721	再処理設備本体	精製施設	プルトニウム精製設備	—	—	プルトニウム濃縮液ポンプDグローブボックス	核物質等取扱ボックス	AC	1	②-2	既設	安重	—	S，1.2Ss/—	—	—		—	—
722	再処理設備本体	精製施設	プルトニウム精製設備	—	—	プルトニウム濃縮液ポンプBグローブボックス	核物質等取扱ボックス	AC	1	②-2	既設	安重	—	S，1.2Ss/—	—	—		—	—
723	再処理設備本体	精製施設	プルトニウム精製設備	—	—	凝縮液還流弁グローブボックス	核物質等取扱ボックス	AC	1	②-2	既設	非安重	—	B-1/—	—	—		—	—
724	再処理設備本体	精製施設	プルトニウム精製設備	—	—	プルトニウム濃縮液ポンプCグローブボックス	核物質等取扱ボックス	AC	1	②-2	既設	非安重	—	B-2，1.2Ss/—	—	—		—	—
725	再処理設備本体	精製施設	プルトニウム精製設備	—	—	パルセータフード	核物質等取扱ボックス	AC	3	②-2	既設	非安重	—	C/—	—	—		—	—
726	再処理設備本体	精製施設	プルトニウム精製設備	—	—	注水槽	—	AC	1	②-2	既設	非安重	—	C/—	—	—	ＤＢ区分：安重から非安重へ変更	—	—
727	再処理設備本体	精製施設	プルトニウム精製設備	—	—	逆抽出液受槽	—	AC	1	②-2	既設	非安重	—	B/—	—	—		—	—
728	再処理設備本体	精製施設	プルトニウム精製設備	—	—	ウラン逆抽出器	—	AC	1	②-2	既設	非安重	—	B/—	—	—		—	—
729	再処理設備本体	精製施設	プルトニウム精製設備	—	—	逆抽出液ＴＢＰ洗浄器	—	AC	1	②-2	既設	非安重	—	B/—	—	—		—	—
730	再処理設備本体	精製施設	プルトニウム精製設備	重大事故時プルトニウム濃縮缶加熱停止系	—	主要弁[redacted]	—	AC	1	②-2	新設	—	常設SA	—/C	—	—		—	—
731	再処理設備本体	精製施設	精製建屋一時貯留処理設備	—	—	第８一時貯留処理槽	容器	AC	1	②-2	既設	非安重	—	B/—	—	—		—	—
732	再処理設備本体	精製施設	精製建屋一時貯留処理設備	—	—	第９一時貯留処理槽	容器	AC	1	②-2	既設	非安重	—	B/—	—	—		—	—
733	再処理設備本体	精製施設	精製建屋一時貯留処理設備	—	—	アクティブトレンチ漏えい液サンプリングポット２	容器	AC	1	②-2	既設	安重	—	B/—	—	—		△	—
734	再処理設備本体	精製施設	精製建屋一時貯留処理設備	—	—	アクティブトレンチ漏えい検知ポット２	容器	AC	1	②-2	既設	安重	—	B/—	—	—		△	—
735	再処理設備本体	精製施設	精製建屋一時貯留処理設備	—	—	第１一時貯留処理槽	容器	AC	1	②-2	改造	安重	常設SA	S，1.2Ss/(S)，1.2Ss	主：精製建屋一時貯留処理設備 従：代替換気設備 代替安全冷却水系	—		△	—
736	再処理設備本体	精製施設	精製建屋一時貯留処理設備	—	—	第１一時貯留処理槽供給槽	容器	AC	1	②-2	既設	安重	—	S，1.2Ss/—	—	—		△	—
737	再処理設備本体	精製施設	精製建屋一時貯留処理設備	—	—	第２一時貯留処理槽	容器	AC	1	②-2	改造	安重	常設SA	S，1.2Ss/(S)，1.2Ss	主：精製建屋一時貯留処理設備 従：代替安全圧縮空気系 代替換気設備 代替安全冷却水系	—		△	—
738	再処理設備本体	精製施設	精製建屋一時貯留処理設備	—	—	第２一時貯留処理槽供給槽	容器	AC	1	②-2	既設	安重	—	S，1.2Ss/—	—	—		△	—
739	再処理設備本体	精製施設	精製建屋一時貯留処理設備	—	—	第３一時貯留処理槽	容器	AC	1	②-2	改造	安重	常設SA	S，1.2Ss/(S)，1.2Ss	主：精製建屋一時貯留処理設備 従：代替安全圧縮空気系 代替換気設備 代替安全冷却水系	—		△	—
740	再処理設備本体	精製施設	精製建屋一時貯留処理設備	—	—	第３一時貯留処理槽第１エアリフトポンプＡ分離ポット	容器	AC	1	②-2	既設	安重	—	S，1.2Ss/—	—	—		△	—
741	再処理設備本体	精製施設	精製建屋一時貯留処理設備	—	—	第３一時貯留処理槽第２エアリフトポンプＡ分離ポット	容器	AC	1	②-2	既設	安重	—	S，1.2Ss/—	—	—		△	—
742	再処理設備本体	精製施設	精製建屋一時貯留処理設備	—	—	第３一時貯留処理槽エアリフトポンプＢ分離ポット	容器	AC	1	②-2	既設	安重	—	S，1.2Ss/—	—	—		△	—
743	再処理設備本体	精製施設	精製建屋一時貯留処理設備	—	—	第７一時貯留処理槽	容器	AC	1	②-2	改造	安重	常設SA	S，1.2Ss/(S)，1.2Ss	主：精製建屋一時貯留処理設備 従：代替安全圧縮空気系 代替換気設備 廃ガス貯留設備 重大事故時可溶性中性子吸収材供給系 臨界事故時水素掃気系	—		△	—
744	再処理設備本体	精製施設	精製建屋一時貯留処理設備	—	—	第４一時貯留処理槽	容器	AC	1	②-2	既設	安重	—	S，1.2Ss/—	—	—		△	—
745	再処理設備本体	精製施設	精製建屋一時貯留処理設備	—	—	第４一時貯留処理槽第１エアリフトポンプＡ分離ポット	容器	AC	1	②-2	既設	安重	—	B/—	—	—		△	—
746	再処理設備本体	精製施設	精製建屋一時貯留処理設備	—	—	第４一時貯留処理槽第２エアリフトポンプＡ分離ポット	容器	AC	1	②-2	既設	安重	—	B/—	—	—		△	—
747	再処理設備本体	精製施設	精製建屋一時貯留処理設備	—	—	第４一時貯留処理槽第１エアリフトポンプＣ分離ポット	容器	AC	1	②-2	既設	安重	—	B/—	—	—		△	—

設工認申請対象機器の技術基準への適合性に係る整理

番号	施設区分		設備区分		機器名称	種類(JEAG)	設置場所	数量	申請区分	変更区分	DB区分	SA区分	耐震設計	兼用(主冠)	共用(主冠)	備考
673	再処理設備本体	特別施設	プルトニウム精製設備	—	—	TBP洗浄器	容器	AC	1	Q-2	既設	安重	—	S, 1.25s/—	—	—
674	再処理設備本体	特別施設	プルトニウム精製設備	—	—	プルトニウム洗浄器	容器	AC	1	Q-2	既設	安重	—	B-1, 1.25s/—	—	—
675	再処理設備本体	特別施設	プルトニウム精製設備	—	—	放射性配管分岐第1セル漏えい検受皿1	容器	AC	1	Q-2	既設	安重	—	S/—	—	—
676	再処理設備本体	特別施設	プルトニウム精製設備	—	—	放射性配管分岐第1セル漏えい検受皿2	容器	AC	1	Q-2	既設	安重	—	S/—	—	—
677	再処理設備本体	特別施設	プルトニウム精製設備	—	—	油水分離槽セル漏えい検受皿	容器	AC	1	Q-2	既設	安重	—	S/—	—	—
678	再処理設備本体	特別施設	プルトニウム精製設備	—	—	プルトニウム濃縮缶供給槽セル漏えい検受皿	容器	AC	1	Q-2	既設	安重	—	S/—	—	—
679	再処理設備本体	特別施設	プルトニウム精製設備	—	—	プルトニウムA精製塔セル漏えい検受皿	容器	AC	1	Q-2	既設	安重	—	S/—	—	—
680	再処理設備本体	特別施設	プルトニウム精製設備	—	—	プルトニウム濃縮缶受槽セル漏えい検受皿	容器	AC	1	Q-2	既設	安重	—	S/—	—	—
681	再処理設備本体	特別施設	プルトニウム精製設備	—	—	放射性配管分岐第2セル漏えい検受皿1	容器	AC	1	Q-2	既設	安重	—	S/—	—	—
682	再処理設備本体	特別施設	プルトニウム精製設備	—	—	放射性配管分岐第2セル漏えい検受皿2	容器	AC	1	Q-2	既設	安重	—	S/—	—	—
683	再処理設備本体	特別施設	プルトニウム精製設備	—	—	プルトニウム溶液供給槽セル漏えい検受皿	容器	AC	1	Q-2	既設	安重	—	S/—	—	—
684	再処理設備本体	特別施設	プルトニウム精製設備	—	—	プルトニウム洗浄器セル漏えい検受皿	容器	AC	1	Q-2	既設	安重	—	S/—	—	—
685	再処理設備本体	特別施設	プルトニウム精製設備	—	—	プルトニウム濃縮缶セル漏えい検受皿	容器	AC	1	Q-2	既設	安重	—	S/—	—	—
686	再処理設備本体	特別施設	プルトニウム精製設備	—	—	プルトニウム溶液一時貯槽セル漏えい検受皿	容器	AC	1	Q-2	既設	安重	—	S/—	—	—
687	再処理設備本体	特別施設	プルトニウム精製設備	—	—	抽出廃液中間貯槽セル漏えい検受皿	容器	AC	1	Q-2	既設	安重	—	S/—	—	—
688	再処理設備本体	特別施設	プルトニウム精製設備	—	—	プルトニウム濃縮液一時貯槽セル漏えい検受皿	容器	AC	1	Q-2	既設	安重	—	S/—	—	—
689	再処理設備本体	特別施設	プルトニウム精製設備	—	—	プルトニウム濃縮液計量槽セル漏えい検受皿	容器	AC	1	Q-2	既設	安重	—	S/—	—	—
690	再処理設備本体	特別施設	プルトニウム精製設備	—	—	アルファモニタ1セル漏えい検受皿	容器	AC	1	Q-2	既設	非安重	—	B/—	—	—
691	再処理設備本体	特別施設	プルトニウム精製設備	—	—	ウラン逆抽出器セル漏えい検受皿	容器	AC	1	Q-2	既設	非安重	—	B/—	—	—
692	再処理設備本体	特別施設	プルトニウム精製設備	—	—	アルファモニタCセル漏えい検受皿	容器	AC	1	Q-2	既設	非安重	—	B/—	—	—
693	再処理設備本体	特別施設	プルトニウム精製設備	—	—	アルファモニタAセル漏えい検受皿	容器	AC	1	Q-2	既設	非安重	—	B/—	—	—
694	再処理設備本体	特別施設	プルトニウム精製設備	—	—	凝縮液受槽セル漏えい検受皿	容器	AC	1	Q-2	既設	非安重	—	B/—	—	—
695	再処理設備本体	特別施設	プルトニウム精製設備	—	—	ATH4配管収納容器	容器	ATH4	一式	Q-2	既設	安重	—	S/—	—	—
696	再処理設備本体	特別施設	プルトニウム精製設備	—	—	プルトニウム濃縮液ポンプA	ポンプ	AC	1	Q-2	既設	安重	—	S, 1.25s/—	—	—
697	再処理設備本体	特別施設	プルトニウム精製設備	—	—	プルトニウム濃縮液ポンプB	ポンプ	AC	1	Q-2	既設	安重	—	S, 1.25s/—	—	—
698	再処理設備本体	特別施設	プルトニウム精製設備	—	—	プルトニウム濃縮液ポンプ	ポンプ	AC	2	Q-2	既設	安重	—	S/—	—	—
699	再処理設備本体	特別施設	プルトニウム精製設備	—	—	プルトニウム濃縮液ポンプE	ポンプ	AC	1	Q-2	既設	安重	—	S, 1.25s/—	—	—
700	再処理設備本体	特別施設	プルトニウム精製設備	—	—	プルトニウム濃縮液ポンプD	ポンプ	AC	1	Q-2	既設	安重	—	S, 1.25s/—	—	—
701	再処理設備本体	特別施設	プルトニウム精製設備	—	—	主要ダ[redacted]	主要ダ	AC	4	Q-2	既設	安重	—	S/—	—	—
702	再処理設備本体	特別施設	プルトニウム精製設備	—	—	主要ダ[redacted]	主要ダ	AC	2	Q-2	既設	安重	—	S/—	—	—
703	再処理設備本体	特別施設	プルトニウム精製設備	—	—	主要ダ[redacted]	主要ダ	AC	1	Q-2	既設	安重	—	S/—	—	—
704	再処理設備本体	特別施設	プルトニウム精製設備	—	—	主要ダ[redacted]	主要ダ	AC	1	Q-2	既設	安重	—	S/—	—	—
705	再処理設備本体	特別施設	プルトニウム精製設備	—	—	主要ダ[redacted]	主要ダ	AC	1	Q-2	既設	非安重	—	C/—	—	—
706	再処理設備本体	特別施設	プルトニウム精製設備	—	—	主配管（溶液保持系）	主配管	AC, ATH4	一式	Q-2	既設	安重/非安重	—	C, B, S, 1.25s/—	—	流体：硝酸プルトニウム溶液
707	再処理設備本体	特別施設	プルトニウム精製設備	—	—	主配管（溶液保持系、酸ガス処理系、水素対策用セル廃出系、酸ガスF貯留系：TBP）	主配管	AC	一式	Q-2	改造	安重	常設SA	S/(S), 1.25s	主：プルトニウム精製設備 従：代替換気設備 酸ガス貯留設備	流体：酸ガス
708	再処理設備本体	特別施設	プルトニウム精製設備	—	—	主配管（溶液保持系、酸ガス処理系、廃棄物溶液管理セル廃出系、水素対策用セル廃出系）	主配管	AC	一式	Q-2	改造	安重	常設SA	S/(S), 1.25s	主：プルトニウム精製設備 従：代替換気設備	流体：酸ガス
709	再処理設備本体	特別施設	プルトニウム精製設備	—	—	主配管（溶液保持系、酸ガス処理系）	主配管	AC	一式	Q-2	既設	安重	—	S/—	—	流体：酸ガス
710	再処理設備本体	特別施設	プルトニウム精製設備	—	—	主配管（供給槽保温系、再処理設備本体用、内部ルーブ通水系、冷却コイル等通水系）	主配管	AC	一式	Q-2	改造	安重	常設SA	S/(S), 1.25s	主：プルトニウム精製設備 従：代替安全冷却水系	流体：冷却水
711	再処理設備本体	特別施設	プルトニウム精製設備	—	—	主配管（漏えい受回収系）	主配管	AC	一式	Q-2	既設	安重/非安重	—	S, B/—	—	流体：硝酸プルトニウム溶液
712	再処理設備本体	特別施設	プルトニウム精製設備	—	—	主配管（水素掃気系）	主配管	AC	一式	Q-2	既設	安重	—	S/—	—	流体：圧縮空気
713	再処理設備本体	特別施設	プルトニウム精製設備	—	—	主配管（水素掃気系、水供給止掃気系）	主配管	AC	一式	Q-2	改造	安重	常設SA	S/(S), 1.25s	主：プルトニウム精製設備 従：代替安全圧縮空気系 代替安全冷却水系	流体：圧縮空気
714	再処理設備本体	特別施設	プルトニウム精製設備	—	—	主配管（水素掃気系、水供給止掃気系、貯槽等注水系）	主配管	AC	一式	Q-2	改造	安重	常設SA	S/(S), 1.25s	主：プルトニウム精製設備 従：代替安全圧縮空気系 代替安全冷却水系	流体：圧縮空気
715	再処理設備本体	特別施設	プルトニウム精製設備	—	—	主配管（溶液保持系、酸ガス処理系、水素対策用セル廃出系）	主配管	AC	一式	Q-2	改造	安重	常設SA	S/(S), 1.25s	主：プルトニウム精製設備 従：代替換気設備	流体：酸ガス
716	再処理設備本体	特別施設	プルトニウム精製設備	—	—	主配管（漏えい拡大防止系）	主配管	AC	一式	Q-2	既設	非安重	—	B/—	—	流体：硝酸プルトニウム溶液
717	再処理設備本体	特別施設	プルトニウム精製設備	—	—	主配管（溶液保持系）	主配管	CS, AC	一式	**Q-2**	**既設**	安重	—	S/—	—	流体：ウラン及びプルトニウムを含む溶液
718	再処理設備本体	特別施設	プルトニウム精製設備	—	—	プルトニウム濃縮液ポンプAグローブボックス	核物質等取扱ボックス	AC	1	Q-2	既設	安重	—	S, 1.25s/—	—	—
719	再処理設備本体	特別施設	プルトニウム精製設備	—	—	プルトニウム濃縮液ポンプBグローブボックス	核物質等取扱ボックス	AC	1	Q-2	既設	安重	—	S, 1.25s/—	—	—
720	再処理設備本体	特別施設	プルトニウム精製設備	—	—	プルトニウム濃縮液ポンプEグローブボックス	核物質等取扱ボックス	AC	1	Q-2	既設	安重	—	S, 1.25s/—	—	—
721	再処理設備本体	特別施設	プルトニウム精製設備	—	—	プルトニウム濃縮液ポンプDグローブボックス	核物質等取扱ボックス	AC	1	Q-2	既設	安重	—	S, 1.25s/—	—	—
722	再処理設備本体	特別施設	プルトニウム精製設備	—	—	プルトニウム濃縮液ポンプBグローブボックス	核物質等取扱ボックス	AC	1	Q-2	既設	安重	—	S, 1.25s/—	—	—
723	再処理設備本体	特別施設	プルトニウム精製設備	—	—	凝縮液濃度計グローブボックス	核物質等取扱ボックス	AC	1	Q-2	既設	非安重	—	B-1/—	—	—
724	再処理設備本体	特別施設	プルトニウム精製設備	—	—	プルトニウム濃縮液ポンプCグローブボックス	核物質等取扱ボックス	AC	1	Q-2	既設	非安重	—	B-2, 1.25s/—	—	—
725	再処理設備本体	特別施設	プルトニウム精製設備	—	—	パルセータフード	核物質等取扱ボックス	AC	3	Q-2	既設	非安重	—	C/—	—	—
726	再処理設備本体	特別施設	プルトニウム精製設備	—	—	注水槽	—	AC	1	Q-2	既設	非安重	—	C/—	—	D B区分：安重から非安重へ変更
727	再処理設備本体	特別施設	プルトニウム精製設備	—	—	逆抽出液受槽	—	AC	1	Q-2	既設	非安重	—	B/—	—	—
728	再処理設備本体	特別施設	プルトニウム精製設備	—	—	ウラン逆抽出器	—	AC	1	Q-2	既設	非安重	—	B/—	—	—
729	再処理設備本体	特別施設	プルトニウム精製設備	—	—	逆抽出液ＴＢＰ洗浄器	—	AC	1	Q-2	既設	非安重	—	B/—	—	—
730	再処理設備本体	特別施設	プルトニウム精製設備	重大事故時プルトニウム濃縮液加熱停止系	—	主要ダ[redacted]	—	AC	1	Q-2	新設	—	常設SA	—/C	—	—
731	再処理設備本体	特別施設	精製建屋一時貯留処理設備	—	—	第８一時貯留処理槽	容器	AC	1	Q-2	既設	非安重	—	B/—	—	—
732	再処理設備本体	特別施設	精製建屋一時貯留処理設備	—	—	第９一時貯留処理槽	容器	AC	1	Q-2	既設	非安重	—	B/—	—	—
733	再処理設備本体	特別施設	精製建屋一時貯留処理設備	—	—	アクティブトレンチ漏えい検サンプリングポット	容器	AC	1	Q-2	既設	安重	—	B/—	—	—
734	再処理設備本体	特別施設	精製建屋一時貯留処理設備	—	—	アクティブトレンチ漏えい検知ポット2	容器	AC	1	Q-2	既設	安重	—	B/—	—	—
735	再処理設備本体	特別施設	精製建屋一時貯留処理設備	—	—	第１一時貯留処理槽	容器	AC	1	Q-2	改造	安重	常設SA	S, 1.25s/(S), 1.25s	主：精製建屋一時貯留処理設備 従：代替換気設備 代替安全冷却水系	—
736	再処理設備本体	特別施設	精製建屋一時貯留処理設備	—	—	第１一時貯留処理槽供給槽	容器	AC	1	Q-2	既設	安重	—	S, 1.25s/—	—	—
737	再処理設備本体	特別施設	精製建屋一時貯留処理設備	—	—	第２一時貯留処理槽	容器	AC	1	Q-2	改造	安重	常設SA	S, 1.25s/(S), 1.25s	主：精製建屋一時貯留処理設備 従：代替安全圧縮空気系 代替換気設備 代替安全冷却水系	—
738	再処理設備本体	特別施設	精製建屋一時貯留処理設備	—	—	第２一時貯留処理槽供給槽	容器	AC	1	Q-2	既設	安重	—	S, 1.25s/—	—	—
739	再処理設備本体	特別施設	精製建屋一時貯留処理設備	—	—	第３一時貯留処理槽	容器	AC	1	Q-2	改造	安重	常設SA	S, 1.25s/(S), 1.25s	主：精製建屋一時貯留処理設備 従：代替安全圧縮空気系 代替換気設備 代替安全冷却水系	—
740	再処理設備本体	特別施設	精製建屋一時貯留処理設備	—	—	第３一時貯留処理槽第１エアリフトポンプA分機ポット	容器	AC	1	Q-2	既設	安重	—	S, 1.25s/—	—	—
741	再処理設備本体	特別施設	精製建屋一時貯留処理設備	—	—	第３一時貯留処理槽第２エアリフトポンプA分機ポット	容器	AC	1	Q-2	既設	安重	—	S, 1.25s/—	—	—
742	再処理設備本体	特別施設	精製建屋一時貯留処理設備	—	—	第３一時貯留処理槽エアリフトポンプB分機ポット	容器	AC	1	Q-2	既設	安重	—	S, 1.25s/—	—	—
743	再処理設備本体	特別施設	精製建屋一時貯留処理設備	—	—	第７一時貯留処理槽	容器	AC	1	Q-2	改造	安重	常設SA	S, 1.25s/(S), 1.25s	主：精製建屋一時貯留処理設備 従：代替安全圧縮空気系 代替換気設備 酸ガス貯留設備 重大事故時可溶性中性子吸収材供給系 臨界事故時水素掃気系	—
744	再処理設備本体	特別施設	精製建屋一時貯留処理設備	—	—	第４一時貯留処理槽	容器	AC	1	Q-2	既設	安重	—	S, 1.25s/—	—	—
745	再処理設備本体	特別施設	精製建屋一時貯留処理設備	—	—	第４一時貯留処理槽第１エアリフトポンプA分機ポット	容器	AC	1	Q-2	既設	安重	—	B/—	—	—
746	再処理設備本体	特別施設	精製建屋一時貯留処理設備	—	—	第４一時貯留処理槽第２エアリフトポンプA分機ポット	容器	AC	1	Q-2	既設	安重	—	B/—	—	—
747	再処理設備本体	特別施設	精製建屋一時貯留処理設備	—	—	第４一時貯留処理槽第１エアリフトポンプC分機ポット	容器	AC	1	Q-2	既設	安重	—	B/—	—	—

番号	施設区分		設備区分			機器名称	機種（注16）	設置場所	数量	申請回	変更区分	DB区分	SA区分	耐震設計	兼用（主項）	共用（主項）	備考	第四十六条第1項	第四十六条第1項	第四十七条第1項	第四十七条第2項	第四十七条第3項	第四十八条第1項	第四十九条第1項	第四十九条第2項	第五十条第1項第一号	第五十条第1項第二号	第五十条第1項第三号	第五十条第2項	第五十一条第1項
673	再処理設備本体	特製施設	プルトニウム特製設備	—	—	TBP洗浄器	容器	AC	1	②-2	既設	安重	—	S, 1.25s/—	—	—		—	—	—	—	—	—	—	—	—	—	—	—	—
674	再処理設備本体	特製施設	プルトニウム特製設備	—	—	プルトニウム洗浄器	容器	AC	1	②-2	既設	安重	—	B-1, 1.25s/—	—	—		—	—	—	—	—	—	—	—	—	—	—	—	—
675	再処理設備本体	特製施設	プルトニウム特製設備	—	—	放射性配管分岐第1セル漏えい液受皿1	容器	AC	1	②-2	既設	安重	—	S/—	—	—		—	—	—	—	—	—	—	—	—	—	—	—	—
676	再処理設備本体	特製施設	プルトニウム特製設備	—	—	放射性配管分岐第1セル漏えい液受皿2	容器	AC	1	②-2	既設	安重	—	S/—	—	—		—	—	—	—	—	—	—	—	—	—	—	—	—
677	再処理設備本体	特製施設	プルトニウム特製設備	—	—	油水分離槽セル漏えい液受皿	容器	AC	1	②-2	既設	安重	—	S/—	—	—		—	—	—	—	—	—	—	—	—	—	—	—	—
678	再処理設備本体	特製施設	プルトニウム特製設備	—	—	プルトニウム濃縮液供給槽セル漏えい液受皿	容器	AC	1	②-2	既設	安重	—	S/—	—	—		—	—	—	—	—	—	—	—	—	—	—	—	—
679	再処理設備本体	特製施設	プルトニウム特製設備	—	—	プルトニウム特製塔セル漏えい液受皿	容器	AC	1	②-2	既設	安重	—	S/—	—	—		—	—	—	—	—	—	—	—	—	—	—	—	—
680	再処理設備本体	特製施設	プルトニウム特製設備	—	—	プルトニウム濃縮液受槽セル漏えい液受皿	容器	AC	1	②-2	既設	安重	—	S/—	—	—		—	—	—	—	—	—	—	—	—	—	—	—	—
681	再処理設備本体	特製施設	プルトニウム特製設備	—	—	放射性配管分岐第2セル漏えい液受皿1	容器	AC	1	②-2	既設	安重	—	S/—	—	—		—	—	—	—	—	—	—	—	—	—	—	—	—
682	再処理設備本体	特製施設	プルトニウム特製設備	—	—	放射性配管分岐第2セル漏えい液受皿2	容器	AC	1	②-2	既設	安重	—	S/—	—	—		—	—	—	—	—	—	—	—	—	—	—	—	—
683	再処理設備本体	特製施設	プルトニウム特製設備	—	—	プルトニウム溶液供給槽セル漏えい液受皿	容器	AC	1	②-2	既設	安重	—	S/—	—	—		—	—	—	—	—	—	—	—	—	—	—	—	—
684	再処理設備本体	特製施設	プルトニウム特製設備	—	—	プルトニウム洗浄器セル漏えい液受皿	容器	AC	1	②-2	既設	安重	—	S/—	—	—		—	—	—	—	—	—	—	—	—	—	—	—	—
685	再処理設備本体	特製施設	プルトニウム特製設備	—	—	プルトニウム濃縮液セル漏えい液受皿	容器	AC	1	②-2	既設	安重	—	S/—	—	—		—	—	—	—	—	—	—	—	—	—	—	—	—
686	再処理設備本体	特製施設	プルトニウム特製設備	—	—	プルトニウム溶液一時貯槽セル漏えい液受皿	容器	AC	1	②-2	既設	安重	—	S/—	—	—		—	—	—	—	—	—	—	—	—	—	—	—	—
687	再処理設備本体	特製施設	プルトニウム特製設備	—	—	抽出廃液中間貯槽セル漏えい液受皿	容器	AC	1	②-2	既設	安重	—	B/—	—	—		—	—	—	—	—	—	—	—	—	—	—	—	—
688	再処理設備本体	特製施設	プルトニウム特製設備	—	—	プルトニウム濃縮液一時貯槽セル漏えい液受皿	容器	AC	1	②-2	既設	安重	—	S/—	—	—		—	—	—	—	—	—	—	—	—	—	—	—	—
689	再処理設備本体	特製施設	プルトニウム特製設備	—	—	プルトニウム濃縮液計量槽セル漏えい液受皿	容器	AC	1	②-2	既設	安重	—	S/—	—	—		—	—	—	—	—	—	—	—	—	—	—	—	—
690	再処理設備本体	特製施設	プルトニウム特製設備	—	—	アルファモニタ1セル漏えい液受皿	容器	AC	1	②-2	既設	非安重	—	B/—	—	—		—	—	—	—	—	—	—	—	—	—	—	—	—
691	再処理設備本体	特製施設	プルトニウム特製設備	—	—	ウラン逆抽出器セル漏えい液受皿	容器	AC	1	②-2	既設	非安重	—	B/—	—	—		—	—	—	—	—	—	—	—	—	—	—	—	—
692	再処理設備本体	特製施設	プルトニウム特製設備	—	—	アルファモニタ2セル漏えい液受皿	容器	AC	1	②-2	既設	非安重	—	B/—	—	—		—	—	—	—	—	—	—	—	—	—	—	—	—
693	再処理設備本体	特製施設	プルトニウム特製設備	—	—	アルファモニタ3セル漏えい液受皿	容器	AC	1	②-2	既設	非安重	—	B/—	—	—		—	—	—	—	—	—	—	—	—	—	—	—	—
694	再処理設備本体	特製施設	プルトニウム特製設備	—	—	凝縮液受槽セル漏えい液受皿	容器	AC	1	②-2	既設	非安重	—	B/—	—	—		—	—	—	—	—	—	—	—	—	—	—	—	—
695	再処理設備本体	特製施設	プルトニウム特製設備	—	—	A704配管収納容器	容器	A704	一式	②-2	既設	安重	—	S/—	—	—		—	—	—	—	—	—	—	—	—	—	—	—	—
696	再処理設備本体	特製施設	プルトニウム特製設備	—	—	プルトニウム濃縮液ポンプA	ポンプ	AC	1	②-2	既設	安重	—	S, 1.25s/—	—	—		—	—	—	—	—	—	—	—	—	—	—	—	—
697	再処理設備本体	特製施設	プルトニウム特製設備	—	—	プルトニウム濃縮液ポンプB	ポンプ	AC	1	②-2	既設	安重	—	S, 1.25s/—	—	—		—	—	—	—	—	—	—	—	—	—	—	—	—
698	再処理設備本体	特製施設	プルトニウム特製設備	—	—	プルトニウム濃縮液ポンプ	ポンプ	AC	2	②-2	既設	安重	—	S/—	—	—		—	—	—	—	—	—	—	—	—	—	—	—	—
699	再処理設備本体	特製施設	プルトニウム特製設備	—	—	プルトニウム濃縮液ポンプE	ポンプ	AC	1	②-2	既設	安重	—	S, 1.25s/—	—	—		—	—	—	—	—	—	—	—	—	—	—	—	—
700	再処理設備本体	特製施設	プルトニウム特製設備	—	—	プルトニウム濃縮液ポンプD	ポンプ	AC	1	②-2	既設	安重	—	S, 1.25s/—	—	—		—	—	—	—	—	—	—	—	—	—	—	—	—
701	再処理設備本体	特製施設	プルトニウム特製設備	—	—	主要弁[redacted]	主要弁	AC	4	②-2	既設	安重	—	S/—	—	—		—	—	—	—	—	—	—	—	—	—	—	—	—
702	再処理設備本体	特製施設	プルトニウム特製設備	—	—	主要弁[redacted]	主要弁	AC	2	②-2	既設	安重	—	S/—	—	—		—	—	—	—	—	—	—	—	—	—	—	—	—
703	再処理設備本体	特製施設	プルトニウム特製設備	—	—	主要弁[redacted]	主要弁	AC	1	②-2	既設	安重	—	S/—	—	—		—	—	—	—	—	—	—	—	—	—	—	—	—
704	再処理設備本体	特製施設	プルトニウム特製設備	—	—	主要弁[redacted]	主要弁	AC	1	②-2	既設	安重	—	S/—	—	—		—	—	—	—	—	—	—	—	—	—	—	—	—
705	再処理設備本体	特製施設	プルトニウム特製設備	—	—	主要弁[redacted]	主要弁	AC	1	②-2	既設	非安重	—	C/—	—	—		—	—	—	—	—	—	—	—	—	—	—	—	—
706	再処理設備本体	特製施設	プルトニウム特製設備	—	—	主配管（溶液保持系）	主配管	AC, A704	一式	②-2	既設	安重/非安重	—	C, B, S, 1.25s/—	—	—	流体：硝酸プルトニウム溶液	—	—	—	—	—	—	—	—	—	—	—	—	—
707	再処理設備本体	特製施設	プルトニウム特製設備	—	—	主配管（溶液保持系、蒸ガス処理系、水素対策用セル構造系、蒸ガス貯留系：TBP）	主配管	AC	一式	②-2	改造	安重	実設SA	S/(S), 1.25s	主：プルトニウム特製設備 従：代替換気設備 蒸ガス貯留設備	—	流体：蒸ガス	—	—	—	—	—	—	—	—	—	—	—	—	—
708	再処理設備本体	特製施設	プルトニウム特製設備	—	—	主配管（溶液保持系、蒸ガス処理系、塩酸回収装置セル構造系、水素対策用セル構造系）	主配管	AC	一式	②-2	改造	安重	実設SA	S/(S), 1.25s	主：プルトニウム特製設備 従：代替換気設備	—	流体：蒸ガス	—	—	—	—	—	—	—	—	—	—	—	—	—
709	再処理設備本体	特製施設	プルトニウム特製設備	—	—	主配管（溶液保持系、蒸ガス処理系）	主配管	AC	一式	②-2	既設	安重	—	S/—	—	—	流体：蒸ガス	—	—	—	—	—	—	—	—	—	—	—	—	—
710	再処理設備本体	特製施設	プルトニウム特製設備	—	—	主配管（強酸熱除去系：再処理設備本体用、内部ループ通水系、冷却コイル等通水系）	主配管	AC	一式	②-2	改造	安重	実設SA	S/(S), 1.25s	主：プルトニウム特製設備 従：代替安全冷却水系	—	流体：冷却水	—	—	—	—	—	—	—	—	—	—	—	—	—
711	再処理設備本体	特製施設	プルトニウム特製設備	—	—	主配管（漏えい液回収系）	主配管	AC	一式	②-2	既設	安重/非安重	—	S, B/—	—	—	流体：硝酸プルトニウム溶液	—	—	—	—	—	—	—	—	—	—	—	—	—
712	再処理設備本体	特製施設	プルトニウム特製設備	—	—	主配管（水素排気系）	主配管	AC	一式	②-2	既設	安重	—	S/—	—	—	流体：圧縮空気	—	—	—	—	—	—	—	—	—	—	—	—	—
713	再処理設備本体	特製施設	プルトニウム特製設備	—	—	主配管（水素排気系、未然防止排気系）	主配管	AC	一式	②-2	改造	安重	実設SA	S/(S), 1.25s	主：プルトニウム特製設備 従：代替安全圧縮空気系	—	流体：圧縮空気	—	—	—	—	—	—	—	—	—	—	—	—	—
714	再処理設備本体	特製施設	プルトニウム特製設備	—	—	主配管（水素排気系、未然防止排気系、貯槽等圧水系）	主配管	AC	一式	②-2	改造	安重	実設SA	S/(S), 1.25s	主：プルトニウム特製設備 従：代替安全圧縮空気系 代替安全冷却水系	—	流体：圧縮空気	—	—	—	—	—	—	—	—	—	—	—	—	—
715	再処理設備本体	特製施設	プルトニウム特製設備	—	—	主配管（溶液保持系、蒸ガス処理系、水素対策用セル構造系）	主配管	AC	一式	②-2	改造	安重	実設SA	S/(S), 1.25s	主：プルトニウム特製設備 従：代替換気設備	—	流体：蒸ガス	—	—	—	—	—	—	—	—	—	—	—	—	—
716	再処理設備本体	特製施設	プルトニウム特製設備	—	—	主配管（漏えい拡大防止系）	主配管	AC	一式	②-2	既設	非安重	—	B/—	—	—	流体：硝酸プルトニウム溶液	—	—	—	—	—	—	—	—	—	—	—	—	—
717	再処理設備本体	特製施設	プルトニウム特製設備	—	—	主配管（溶液保持系）	主配管	CA, AC	一式	**②-2**	**既設**	安重	—	S/—	—	—	流体：ウラン及びプルトニウムを含む溶液	—	—	—	—	—	—	—	—	—	—	—	—	—
718	再処理設備本体	特製施設	プルトニウム特製設備	—	—	プルトニウム濃縮液ポンプAグローブボックス	核物質等取扱ボックス	AC	1	②-2	既設	安重	—	S, 1.25s/—	—	—		—	—	—	—	—	—	—	—	—	—	—	—	—
719	再処理設備本体	特製施設	プルトニウム特製設備	—	—	プルトニウム濃縮液弁グローブボックス	核物質等取扱ボックス	AC	1	②-2	既設	安重	—	S, 1.25s/—	—	—		—	—	—	—	—	—	—	—	—	—	—	—	—
720	再処理設備本体	特製施設	プルトニウム特製設備	—	—	プルトニウム濃縮液ポンプEグローブボックス	核物質等取扱ボックス	AC	1	②-2	既設	安重	—	S, 1.25s/—	—	—		—	—	—	—	—	—	—	—	—	—	—	—	—
721	再処理設備本体	特製施設	プルトニウム特製設備	—	—	プルトニウム濃縮液ポンプBグローブボックス	核物質等取扱ボックス	AC	1	②-2	既設	安重	—	S, 1.25s/—	—	—		—	—	—	—	—	—	—	—	—	—	—	—	—
722	再処理設備本体	特製施設	プルトニウム特製設備	—	—	プルトニウム濃縮液ポンプBグローブボックス	核物質等取扱ボックス	AC	1	②-2	既設	安重	—	S, 1.25s/—	—	—		—	—	—	—	—	—	—	—	—	—	—	—	—
723	再処理設備本体	特製施設	プルトニウム特製設備	—	—	凝縮液濃流弁グローブボックス	核物質等取扱ボックス	AC	1	②-2	既設	非安重	—	B-1/—	—	—		—	—	—	—	—	—	—	—	—	—	—	—	—
724	再処理設備本体	特製施設	プルトニウム特製設備	—	—	プルトニウム濃縮液ポンプCグローブボックス	核物質等取扱ボックス	AC	1	②-2	既設	非安重	—	B-2, 1.25s/—	—	—		—	—	—	—	—	—	—	—	—	—	—	—	—
725	再処理設備本体	特製施設	プルトニウム特製設備	—	—	パルセータフード	核物質等取扱ボックス	AC	3	②-2	既設	非安重	—	C/—	—	—		—	—	—	—	—	—	—	—	—	—	—	—	—
726	再処理設備本体	特製施設	プルトニウム特製設備	—	—	圧水槽	—	AC	1	②-2	既設	非安重	—	C/—	—	—	DB区分：安重から非安重へ変更	—	—	—	—	—	—	—	—	—	—	—	—	—
727	再処理設備本体	特製施設	プルトニウム特製設備	—	—	逆抽出液受槽	—	AC	1	②-2	既設	非安重	—	B/—	—	—		—	—	—	—	—	—	—	—	—	—	—	—	—
728	再処理設備本体	特製施設	プルトニウム特製設備	—	—	ウラン逆抽出器	—	AC	1	②-2	既設	非安重	—	B/—	—	—		—	—	—	—	—	—	—	—	—	—	—	—	—
729	再処理設備本体	特製施設	プルトニウム特製設備	—	—	逆抽出液TBP洗浄器	—	AC	1	②-2	既設	非安重	—	B/—	—	—		—	—	—	—	—	—	—	—	—	—	—	—	—
730	再処理設備本体	特製施設	プルトニウム特製設備	重大事故時プルトニウム濃縮液加熱停止系	—	主要弁[redacted]	—	AC	1	②-2	新設	—	実設SA	—/C	—	—		—	—	—	—	—	—	—	—	—	—	—	—	—
731	再処理設備本体	特製施設	特製建築一時貯留処理設備	—	—	第6一時貯留処理槽	容器	AC	1	②-2	既設	非安重	—	B/—	—	—		—	—	—	—	—	—	—	—	—	—	—	—	—
732	再処理設備本体	特製施設	特製建築一時貯留処理設備	—	—	第9一時貯留処理槽	容器	AC	1	②-2	既設	非安重	—	B/—	—	—		—	—	—	—	—	—	—	—	—	—	—	—	—
733	再処理設備本体	特製施設	特製建築一時貯留処理設備	—	—	アクティブトレンチ漏えい液サンプランダポット2	容器	AC	1	②-2	既設	安重	—	B/—	—	—		—	—	—	—	—	—	—	—	—	—	—	—	—
734	再処理設備本体	特製施設	特製建築一時貯留処理設備	—	—	アクティブトレンチ漏えい液加ポット2	容器	AC	1	②-2	既設	安重	—	B/—	—	—		—	—	—	—	—	—	—	—	—	—	—	—	—
735	再処理設備本体	特製施設	特製建築一時貯留処理設備	—	—	第1一時貯留処理槽	容器	AC	1	②-2	改造	安重	実設SA	S, 1.25s/(S), 1.25s	主：特製建築一時貯留処理設備 従：代替換気設備 代替安全冷却水系	—		—	—	—	—	—	—	—	—	—	—	—	—	—
736	再処理設備本体	特製施設	特製建築一時貯留処理設備	—	—	第1一時貯留処理槽弁助槽	容器	AC	1	②-2	既設	安重	—	S, 1.25s/—	—	—		—	—	—	—	—	—	—	—	—	—	—	—	—
737	再処理設備本体	特製施設	特製建築一時貯留処理設備	—	—	第2一時貯留処理槽	容器	AC	1	②-2	改造	安重	実設SA	S, 1.25s/(S), 1.25s	主：特製建築一時貯留処理設備 従：代替安全圧縮空気系 代替換気設備 代替安全冷却水系	—		—	—	—	—	—	—	—	—	—	—	—	—	—
738	再処理設備本体	特製施設	特製建築一時貯留処理設備	—	—	第2一時貯留処理槽弁助槽	容器	AC	1	②-2	既設	安重	—	S, 1.25s/—	—	—		—	—	—	—	—	—	—	—	—	—	—	—	—
739	再処理設備本体	特製施設	特製建築一時貯留処理設備	—	—	第3一時貯留処理槽	容器	AC	1	②-2	改造	安重	実設SA	S, 1.25s/(S), 1.25s	主：特製建築一時貯留処理設備 従：代替安全圧縮空気系 代替換気設備 代替安全冷却水系	—		—	—	—	—	—	—	—	—	—	—	—	—	—
740	再処理設備本体	特製施設	特製建築一時貯留処理設備	—	—	第3一時貯留処理槽第1エアリフトポンプA分離ポット	容器	AC	1	②-2	既設	安重	—	S, 1.25s/—	—	—		—	—	—	—	—	—	—	—	—	—	—	—	—
741	再処理設備本体	特製施設	特製建築一時貯留処理設備	—	—	第3一時貯留処理槽第2エアリフトポンプA分離ポット	容器	AC	1	②-2	既設	安重	—	S, 1.25s/—	—	—		—	—	—	—	—	—	—	—	—	—	—	—	—
742	再処理設備本体	特製施設	特製建築一時貯留処理設備	—	—	第3一時貯留処理槽エアリフトポンプB分離ポット	容器	AC	1	②-2	既設	安重	—	S, 1.25s/—	—	—		—	—	—	—	—	—	—	—	—	—	—	—	—
743	再処理設備本体	特製施設	特製建築一時貯留処理設備	—	—	第7一時貯留処理槽	容器	AC	1	②-2	改造	安重	実設SA	S, 1.25s/(S), 1.25s	主：特製建築一時貯留処理設備 従：代替安全圧縮空気系 代替換気設備 蒸ガス貯留設備 重大事故時可搬性中性子吸収材供給系 臨界事故時水素排気系	—		—	—	—	—	—	—	—	—	—	—	—	—	—
744	再処理設備本体	特製施設	特製建築一時貯留処理設備	—	—	第4一時貯留処理槽	容器	AC	1	②-2	既設	安重	—	S, 1.25s/—	—	—		—	—	—	—	—	—	—	—	—	—	—	—	—
745	再処理設備本体	特製施設	特製建築一時貯留処理設備	—	—	第4一時貯留処理槽第1エアリフトポンプA分離ポット	容器	AC	1	②-2	既設	安重	—	B/—	—	—		—	—	—	—	—	—	—	—	—	—	—	—	—
746	再処理設備本体	特製施設	特製建築一時貯留処理設備	—	—	第4一時貯留処理槽第2エアリフトポンプA分離ポット	容器	AC	1	②-2	既設	安重	—	B/—	—	—		—	—	—	—	—	—	—	—	—	—	—	—	—
747	再処理設備本体	特製施設	特製建築一時貯留処理設備	—	—	第4一時貯留処理槽第1エアリフトポンプC分離ポット	容器	AC	1	②-2	既設	安重	—	B/—	—	—		—	—	—	—	—	—	—	—	—	—	—	—	—

設工認申請対象機器の技術基準への適合性に係る整理

番号	施設区分		設備区分		機器名称	種類（主な材）	設置場所	数量	申請区	変更区分	D B区分	S A区分	耐震設計	兼用（主な用）	共用（主な用）	備考
749	再処理設備本体	精製施設	精製建屋一時貯留処理設備	—	—	第４一時貯留処理槽第２エアリフトポンプＣ分離ポット	容器	ＡＣ	1	Ⅱ-2	既設	非安重	—	※一	—	—
750	再処理設備本体	精製施設	精製建屋一時貯留処理設備	—	—	第５一時貯留処理槽	容器	ＡＣ	1	Ⅱ-2	既設	非安重	常設SA	Ｓｄ-２/③	主：精製建屋一時貯留処理設備（重大事故時可溶性中性子吸収材供給系、廃ガス貯留設備、臨界事故時水素掃気系 兼用：精製建屋一時貯留処理設備（臨界事故時水素掃気系	—	—
751	再処理設備本体	精製施設	精製建屋一時貯留処理設備	—	—	精製建屋一時貯留処理槽第１セル溶液いき出安全ユニットポット	容器	ＡＣ	1	Ⅱ-2	既設	安重	—	※一	—	—
752	再処理設備本体	精製施設	精製建屋一時貯留処理設備	—	—	第５一時貯留処理槽Ａエアリフトポンプ分離ポット	容器	ＡＣ	1	Ⅱ-2	既設	非安重	—	※一	—	—
753	再処理設備本体	精製施設	精製建屋一時貯留処理設備	—	—	第７一時貯留処理槽第２エアリフトポンプＡ分離ポット	容器	ＡＣ	1	Ⅱ-2	既設	非安重	—	Ｓ、１.２５ｓ/—	—	—
754	再処理設備本体	精製施設	精製建屋一時貯留処理設備	—	—	第７一時貯留処理槽Ａエアリフトポンプ分離ポット	容器	ＡＣ	1	Ⅱ-2	既設	非安重	—	※一	—	—
755	再処理設備本体	精製施設	精製建屋一時貯留処理設備	—	—	精製建屋一時貯留処理槽第１セル溶液いき出受皿１	容器	ＡＣ	1	Ⅱ-2	既設	安重	—	※一	—	—
756	再処理設備本体	精製施設	精製建屋一時貯留処理設備	—	—	精製建屋一時貯留処理槽第２セル溶液いき出受皿	容器	ＡＣ	1	Ⅱ-2	既設	安重	—	※一	—	—
757	再処理設備本体	精製施設	精製建屋一時貯留処理設備	—	—	精製建屋一時貯留処理槽第１セル溶液いき出受皿２	容器	ＡＣ	1	Ⅱ-2	改造	安重	常設SA	Ｓ（Ｓｄ）、１.２５ｓ	主：精製建屋一時貯留処理設備（代替換気設備	—	—
758	再処理設備本体	精製施設	精製建屋一時貯留処理設備	—	—	クラン搬送受槽セル溢えい液受皿	容器	ＡＣ	1	Ⅱ-2	既設	非安重	—	※一	—	—
759	再処理設備本体	精製施設	精製建屋一時貯留処理設備	—	—	精製建屋一時貯留処理槽第３セル溢えい液受皿	容器	ＡＣ	1	Ⅱ-2	既設	非安重	—	※一	—	—
760	再処理設備本体	精製施設	精製建屋一時貯留処理設備	—	—	ＡＴ05配管収納容器①	容器	ＡＴ05	一式	Ⅱ-2	既設	安重	—	※一	—	—
761	再処理設備本体	精製施設	精製建屋一時貯留処理設備	—	—	ＡＴ02漏えい液受皿１	容器	ＡＴ02	一式	Ⅱ-2	既設	非安重	—	※一	—	—
762	再処理設備本体	精製施設	精製建屋一時貯留処理設備	—	—	ＡＴ03漏えい液受皿	容器	ＡＴ03	一式	Ⅱ-2	既設	非安重	—	※一	—	—
763	再処理設備本体	精製施設	精製建屋一時貯留処理設備	—	—	主配管（原液保持系）	主配管	ＡＣ	一式	Ⅱ-2	既設	安重、非安重	—	Ｓ、Ｓｄ、１.２５ｓ/—	—	流体：硝酸プルトニウム溶液
764	再処理設備本体	精製施設	精製建屋一時貯留処理設備	—	—	主配管（原液保持系）	主配管	ＡＣ	一式	Ⅱ-2	既設	非安重	—	※一	—	流体：硝酸クラルル溶液
765	再処理設備本体	精製施設	精製建屋一時貯留処理設備	—	—	主配管（原液保持系、煤ガス処理系、蒸発乾固対策用セル廃出系、水素対策用セル廃出系）	主配管	ＡＣ	一式	Ⅱ-2	改造	安重	常設SA	Ｓ（Ｓｄ）、１.２５ｓ	主：精製建屋一時貯留処理設備（代替換気設備	流体：煤ガス
766	再処理設備本体	精製施設	精製建屋一時貯留処理設備	—	—	主配管（除染閉鎖弁系、再処理設備本体第九内部ルーブ通水系、冷却コイル等通水系）	主配管	ＡＣ	一式	Ⅱ-2	改造	安重	常設SA	Ｓ（Ｓｄ）、１.２５ｓ	主：精製建屋一時貯留処理設備（代替安全冷却水系	流体：冷却水
767	再処理設備本体	精製施設	精製建屋一時貯留処理設備	—	—	主配管（水素掃気系）	主配管	ＡＣ	一式	Ⅱ-2	既設	安重	—	※一	—	流体：圧縮空気
768	再処理設備本体	精製施設	精製建屋一時貯留処理設備	—	—	主配管（水素掃気系、貯槽等圧水系、未然防止掃気系）	主配管	ＡＣ	一式	Ⅱ-2	改造	安重	常設SA	Ｓ（Ｓｄ）、１.２５ｓ	主：精製建屋一時貯留処理設備（代替安全冷却水系 代替安全圧縮空気系	流体1：圧縮空気 流体2：冷却水
769	再処理設備本体	精製施設	精製建屋一時貯留処理設備	—	—	主配管（水素掃気系、未然防止掃気系、臨界事故時水素掃気系）	主配管	ＡＣ	一式	Ⅱ-2	改造	安重	常設SA	Ｓ（Ｓｄ）、１.２５ｓ	主：精製建屋一時貯留処理設備（代替安全圧縮空気系 臨界事故時水素掃気系	流体：圧縮空気
770	再処理設備本体	精製施設	精製建屋一時貯留処理設備	—	—	主配管（漏えい液回収系）	主配管	ＡＣ	一式	Ⅱ-2	既設	安重、非安重	—	Ｓ、Ｓｄ/—	—	流体：硝酸プルトニウム溶液
771	再処理設備本体	精製施設	精製建屋一時貯留処理設備	—	—	主配管（水素掃気系、貯槽等注水系）	主配管	ＡＣ	一式	Ⅱ-2	改造	安重	常設SA	Ｓ（Ｓｄ）、１.２５ｓ	主：精製建屋一時貯留処理設備（代替安全冷却水系	流体1：圧縮空気 流体2：冷却水
772	再処理設備本体	精製施設	精製建屋一時貯留処理設備	—	—	主配管（原液保持系、煤ガス処理系、蒸発乾固対策用セル廃出系）	主配管	ＡＣ	一式	Ⅱ-2	改造	安重	常設SA	Ｓ（Ｓｄ）、１.２５ｓ	主：精製建屋一時貯留処理設備（代替換気設備	流体：煤ガス
773	再処理設備本体	精製施設	精製建屋一時貯留処理設備	—	—	主配管（漏えい拡大防止系）	主配管	ＡＣ	一式	Ⅱ-2	既設	非安重	—	※一	—	流体：硝酸クラニル溶液
774	再処理設備本体	精製施設	精製建屋一時貯留処理設備	—	—	主配管（漏えい拡大防止系）	主配管	ＡＣ	一式	Ⅱ-2	既設	非安重	—	※一	—	流体：硝酸クラニル溶液
775	再処理設備本体	精製施設	精製建屋一時貯留処理設備	重大事故時可溶性中性子吸収材供給槽	—	重大事故時可溶性中性子吸収材供給槽（第２一時貯留処理槽Ⅱ）	容器	ＡＣ	1	Ⅱ-2	新設	—	常設SA	—／Ｓ	—	—
776	再処理設備本体	精製施設	精製建屋一時貯留処理設備	重大事故時可溶性中性子吸収材供給槽	—	重大事故時可溶性中性子吸収材供給槽（第７一時貯留処理槽）	容器	ＡＣ	1	Ⅱ-2	新設	—	常設SA	—／Ｓ	—	—
777	再処理設備本体	精製施設	精製建屋一時貯留処理設備	重大事故時可溶性中性子吸収材供給系	—	主管[redacted]	主管※	ＡＣ	2	Ⅱ-2	新設	—	常設SA	—／Ｓ	—	—
778	再処理設備本体	精製施設	精製建屋一時貯留処理設備	重大事故時可溶性中性子吸収材供給系	—	主管[redacted]	主管※	ＡＣ	2	Ⅱ-2	新設	—	常設SA	—／Ｓ	—	—
779	再処理設備本体	精製施設	精製建屋一時貯留処理設備	重大事故時可溶性中性子吸収材供給系	—	重大事故時可溶性中性子吸収材供給系（精製施設用）	主配管	ＡＣ	一式	Ⅱ-2	新設	—	常設SA	—／Ｓ、Ｓ	—	流体：硝酸ガドリニウム
780	再処理設備本体	精製施設	精製建屋一時貯留処理設備	重大事故時可溶性中性子吸収材供給系	—	主配管（重大事故時可溶性中性子吸収材供給系：精製施設用、臨界事故時水素掃気系）	主配管	ＡＣ	一式	Ⅱ-2	新設	—	常設SA	—／Ｓ、（Ｓ）、１.２５ｓ	主：重大事故時可溶性中性子吸収材供給系 兼用：臨界事故時水素掃気系	流体1：硝酸ガドリニウム 流体2：圧縮空気
781	再処理設備本体	精製施設	精製建屋一時貯留処理設備	重大事故時可溶性中性子吸収材供給系	—	主配管（重大事故時可溶性中性子吸収材供給系：精製施設用、再処理設備本体第九）	主配管	ＡＣ	一式	Ⅱ-2	新設	—	常設SA	—／Ｓ、（Ｓ）、１.２５ｓ	主：重大事故時可溶性中性子吸収材供給系 兼用：臨界事故時水素掃気系 ：代替安全圧縮空気系	流体1：硝酸ガドリニウム 流体2：圧縮空気
782	再処理設備本体	低減施設	クラン低減建屋	—	—	クラン低減建屋の遮蔽設備（外壁、セル壁等）	建物・構築物	BA	1	Ⅱ-2	既設	非安重	—	※一	—	—
783	再処理設備本体	低減施設	クラン低減建屋	—	—	クラン低減建屋	建物・構築物	屋外	1	Ⅱ-2	既設	非安重	—	※一	—	—
784	再処理設備本体	低減施設	クラン低減建屋	—	—	施設外周えい切土屋	建物・構築物	BA	1	Ⅱ-2	既設	非安重	—	※一	—	—
785	再処理設備本体	低減施設	クラン・プルトニウム混合脱硝建屋の遮蔽設備（外壁、セル壁等）	—	—	クラン・プルトニウム混合脱硝建屋の遮蔽設備（外壁、セル壁等）	建物・構築物	Cs	1	Ⅱ-2	既設	安重、非安重	—	※一	—	—
786	再処理設備本体	低減施設	クラン・プルトニウム混合脱硝建屋	—	—	クラン・プルトニウム混合脱硝建屋	建物・構築物	屋外	1	Ⅱ-2	既設	安重	常設SA	Ｓ/—、１.２５ｓ	—	—
787	再処理設備本体	低減施設	クラン・プルトニウム混合脱硝建屋	—	—	地下水排水設備（クラン・プルトニウム混合脱硝建屋・クラン・プルトニウム酸化物貯蔵建屋周り）	地下水排水設備	屋外	1	Ⅱ-2	新設	非安重	常設SA	C-3/3、２５ｓ C-3/-、(C-3)	—	—
788	再処理設備本体	低減施設	クラン低減設備	受入れ系	—	硝酸クラルル貯槽	容器	BA	2	Ⅱ-2	既設	非安重	—	※一	—	3111~713 （硝酸クラルル貯槽A） 3111~712 （硝酸クラルル貯槽B）
789	再処理設備本体	低減施設	クラン低減設備	受入れ系	—	硝酸クラルル貯槽第１室漏えい液受皿	容器	BA	1	Ⅱ-2	既設	非安重	—	※一	—	—
790	再処理設備本体	低減施設	クラン低減設備	受入れ系	—	硝酸クラルル貯槽第２室漏えい液受皿	容器	BA	1	Ⅱ-2	既設	非安重	—	※一	—	—
791	再処理設備本体	低減施設	クラン低減設備	受入れ系	—	硝酸クラルルポンプ室漏えい液受皿	容器	BA	1	Ⅱ-2	既設	非安重	—	※一	—	—
792	再処理設備本体	低減施設	クラン低減設備	受入れ系	—	主配管（原液保持系）	主配管	BA	一式	Ⅱ-2	既設	非安重	—	※一	—	流体：クラン及びプルトニウムを含む溶液
793	再処理設備本体	低減施設	クラン低減設備	受入れ系	—	硝酸クラルル貯槽サンプジンプフード	核物質等取扱ボックス	BA	2	Ⅱ-2	既設	非安重	—	※一	—	3111~7091 （硝酸クラルル貯槽Aサンプジンプフード） 3111~5902 （硝酸クラルル貯槽Bサンプジンプフード）
794	再処理設備本体	低減施設	クラン低減設備	焦発濃縮系	—	硝酸クラルル供給槽	容器	BA	1	Ⅱ-2	既設	非安重	—	※一	—	—
795	再処理設備本体	低減施設	クラン低減設備	焦発濃縮系	—	硝酸クラルル供給槽漏えい液受皿	容器	BA	1	Ⅱ-2	既設	非安重	—	※一	—	—
796	再処理設備本体	低減施設	クラン低減設備	焦発濃縮系	—	濃縮缶漏えい液受皿	容器	BA	1	Ⅱ-2	既設	非安重	—	※一	—	—
797	再処理設備本体	低減施設	クラン低減設備	焦発濃縮系	—	濃縮缶	容器	BA	1	Ⅱ-2	既設	非安重	—	※一	—	—
798	再処理設備本体	低減施設	クラン低減設備	クラン低減系	—	主配管（原液保持系）	主配管	BA	一式	Ⅱ-2	既設	非安重	—	※一	—	流体：クラン及びプルトニウムを含む溶液
799	再処理設備本体	低減施設	クラン低減設備	焦発濃縮系	—	主配管（漏えい拡大防止系）	主配管	BA	一式	Ⅱ-2	既設	非安重	—	※一	—	流体：クラン及びプルトニウムを含む溶液
800	再処理設備本体	低減施設	クラン低減設備	クラン低減系	—	濃縮液受槽	容器	BA	1	Ⅱ-2	既設	非安重	—	※一	—	3111~711 （シール槽A） 3111~712 （シール槽B）
801	再処理設備本体	低減施設	クラン低減設備	クラン低減系	—	シール槽	容器	BA	2	Ⅱ-2	既設	安重	—	※一	—	3111~721 （S02受槽A） 3111~722 （S02受槽B）
802	再処理設備本体	低減施設	クラン低減設備	クラン低減系	—	S02受槽	容器	BA	2	Ⅱ-2	既設	安重	—	※一	—	3111~731 （廃棄物処理品受槽A） 3111~732 （廃棄物処理品受槽B）
803	再処理設備本体	低減施設	クラン低減設備	クラン低減系	—	廃棄物処理品受槽	容器	BA	2	Ⅱ-2	既設	安重	—	※一	—	3111~7110 （廃棄物処理品容器A） 3111~7210 （廃棄物処理品容器B）
804	再処理設備本体	低減施設	クラン低減設備	クラン低減系	—	廃棄物処理品容器	容器	BA	2	Ⅱ-2	既設	安重	—	※一	—	3113~7230 （シード供給槽A） 3113~7220 （シード供給槽B）
805	再処理設備本体	低減施設	クラン低減設備	クラン低減系	—	シード供給槽	容器	BA	2	Ⅱ-2	既設	安重	—	※一	—	—
806	再処理設備本体	低減施設	クラン低減設備	クラン低減系	—	サンプジンプ用S02受槽	容器	BA	1	Ⅱ-2	既設	安重	—	※一	—	—
807	再処理設備本体	低減施設	クラン低減設備	クラン低減系	—	溶解用S02供給槽	容器	BA	1	Ⅱ-2	既設	安重	—	※一	—	—
808	再処理設備本体	低減施設	クラン低減設備	クラン低減系	—	濃縮液受槽漏えい液受皿	容器	BA	1	Ⅱ-2	既設	非安重	—	※一	—	—
809	再処理設備本体	低減施設	クラン低減設備	クラン低減系	—	S02溶解液受槽漏えい液受皿	容器	BA	1	Ⅱ-2	既設	非安重	—	※一	—	—
810	再処理設備本体	低減施設	クラン低減設備	クラン低減系	—	バックアップフィルタ	容器	BA	2	Ⅱ-2	既設	安重	—	※一	—	3113~F2140 （バックアップフィルタA） 3113~F2240 （バックアップフィルタB）
811	再処理設備本体	低減施設	クラン低減設備	クラン低減系	—	充てん用バックアップフィルタ	容器	BA	2	Ⅱ-2	既設	安重	—	※一	—	3116~F4110 （充てん用バックアップフィルタA） 3116~F4210 （充てん用バックアップフィルタB）
812	再処理設備本体	低減施設	クラン低減設備	クラン低減系	—	脱硝塔	容器	BA	2	Ⅱ-2	既設	安重	—	※一	—	3113~821 （脱硝塔A） 3113~822 （脱硝塔B）
813	再処理設備本体	低減施設	クラン低減設備	クラン低減系	—	S02溶解槽	容器	BA	1	Ⅱ-2	既設	安重	—	※一	—	—
814	再処理設備本体	低減施設	クラン低減設備	クラン低減系	—	主要ゆ（3113-V2041、V2042、V4041、V4042）	主要ゆ	BA	4	Ⅱ-2	既設	安重	—	※一	—	—
815	再処理設備本体	低減施設	クラン低減設備	クラン低減系	—	主配管（原液保持系）	主配管	BA	一式	Ⅱ-2	既設	非安重	—	※一	—	流体：クラン及びプルトニウムを含む溶液
816	再処理設備本体	低減施設	クラン低減設備	クラン低減系	—	主配管（漏えい拡大防止系）	主配管	BA	一式	Ⅱ-2	既設	非安重	—	※一	—	流体：クラン及びプルトニウムを含む溶液
817	再処理設備本体	低減施設	クラン低減設備	クラン低減系	—	充てん台車	搬送設備	BA	2	Ⅱ-2	既設	非安重	—	※一	—	3116~802 （充てん台車A） 3116~902 （充てん台車B）
818	再処理設備本体	低減施設	クラン低減設備	クラン低減系	—	貯蔵容器クレーン	搬送設備	BA	1	Ⅱ-2	既設	非安重	—	※一	—	—

| 第四条第一項 | 第四条第二項 | 第四条第三項 | 第五条第一項 | 第六条第一項 | 第六条第二項 | 第七条第一項 | 第八条第一項第一号イ | 第八条第一項第一号ロ | 第八条第一項第二号イ | 第八条第一項第二号ロ | 第八条第一項第三号 | 第九条第一項 | 第十条第一項 | 第十一条第一項第一号イ | 第十一条第一項第一号ロ | 第十一条第一項第二号イ | 第十一条第一項第二号ロ | 第十一条第一項第三号イ | 第十一条第一項第三号ロ | 第十一条第一項第三号ハ | 第十一条第一項第三号ニ | 第十一条第一項第三号ホ | 第十一条第一項第三号ヘ | 第十一条第一項第三号ト | 第十一条第一項第三号チ | 第十一条第一項第三号リ | 第十一条第一項第三号ヌ | 第十一条第一項第三号ル | 第十一条第一項第三号ヲ | 第十一条第一項第三号ワ | 第十一条第一項第三号カ | 第十一条第一項第三号ヨ | 第十一条第一項第三号タ | 第十一条第一項第三号レ | 第十一条第一項第三号ソ | 第十一条第一項第三号ツ | 第十一条第一項第三号ネ | 第十一条第一項第三号ナ | 第十一条第一項第三号ラ | 第十一条第一項第三号ム | 第十一条第一項第三号ウ | 第十一条第一項第三号ヰ | 第十一条第一項第三号ノ | 第十一条第一項第三号オ | 第十一条第一項第三号ク | 第十一条第一項第三号ヤ | 第十一条第一項第三号マ | 第十一条第一項第三号ケ | 第十一条第一項第三号フ | 第十一条第一項第三号コ | 第十一条第一項第三号エ | 第十一条第一項第三号テ | 第十一条第一項第三号ア | 第十一条第一項第三号サ | 第十一条第一項第三号キ | 第十一条第一項第三号ユ | 第十一条第一項第三号メ | 第十一条第一項第三号ミ | 第十一条第一項第三号シ | 第十一条第一項第三号ヒ | 第十一条第一項第三号モ | 第十一条第一項第三号セ | 第十一条第一項第三号ス | 第十一条第一項第三号ン | 第十一条第一項第三号ハ | 第十一条第一項第三号ロ | 第十一条第一項第三号ニ | 第十一条第一項第三号ホ | 第十一条第一項第三号ヘ | 第十一条第一項第三号ト | 第十一条第一項第三号チ | 第十一条第一項第三号リ | 第十一条第一項第三号ヌ | 第十一条第一項第三号ル | 第十一条第一項第三号ヲ | 第十一条第一項第三号ワ | 第十一条第一項第三号カ | 第十一条第一項第三号ヨ | 第十一条第一項第三号タ | 第十一条第一項第三号レ | 第十一条第一項第三号ソ | 第十一条第一項第三号ツ | 第十一条第一項第三号ネ | 第十一条第一項第三号ナ | 第十一条第一項第三号ラ | 第十一条第一項第三号ム | 第十一条第一項第三号ウ | 第十一条第一項第三号ヰ | 第十一条第一項第三号ノ | 第十一条第一項第三号オ | 第十一条第一項第三号ク | 第十一条第一項第三号ヤ | 第十一条第一項第三号マ | 第十一条第一項第三号ケ | 第十一条第一項第三号フ | 第十一条第一項第三号コ | 第十一条第一項第三号エ | 第十一条第一項第三号テ | 第十一条第一項第三号ア | 第十一条第一項第三号サ | 第十一条第一項第三号キ | 第十一条第一項第三号ユ | 第十一条第一項第三号メ | 第十一条第一項第三号ミ | 第十一条第一項第三号シ | 第十一条第一項第三号ヒ | 第十一条第一項第三号モ | 第十一条第一項第三号セ | 第十一条第一項第三号ス | 第十一条第一項第三号ン | 第十一条第一項第三号ハ | 第十一条第一項第三号ロ | 第十一条第一項第三号ニ | 第十一条第一項第三号ホ | 第十一条第一項第三号ヘ | 第十一条第一項第三号ト | 第十一条第一項第三号チ | 第十一条第一項第三号リ | 第十一条第一項第三号ヌ | 第十一条第一項第三号ル | 第十一条第一項第三号ヲ | 第十一条第一項第三号ワ | 第十一条第一項第三号カ | 第十一条第一項第三号ヨ | 第十一条第一項第三号タ | 第十一条第一項第三号レ | 第十一条第一項第三号ソ | 第十一条第一項第三号ツ | 第十一条第一項第三号ネ | 第十一条第一項第三号ナ | 第十一条第一項第三号ラ | 第十一条第一項第三号ム | 第十一条第一項第三号ウ | 第十一条第一項第三号ヰ | 第十一条第一項第三号ノ | 第十一条第一項第三号オ | 第十一条第一項第三号ク | 第十一条第一項第三号ヤ | 第十一条第一項第三号マ | 第十一条第一項第三号ケ | 第十一条第一項第三号フ | 第十一条第一項第三号コ | 第十一条第一項第三号エ | 第十一条第一項第三号テ | 第十一条第一項第三号ア | 第十一条第一項第三号サ | 第十一条第一項第三号キ | 第十一条第一項第三号ユ | 第十一条第一項第三号メ | 第十一条第一項第三号ミ | 第十一条第一項第三号シ | 第十一条第一項第三号ヒ | 第十一条第一項第三号モ | 第十一条第一項第三号セ | 第十一条第一項第三号ス | 第十一条第一項第三号ン | 第十二条第一項 | 第十二条第二項 | 第十二条第三項 | 第十二条第四項 | 第十二条第五項 | 第十二条第六項 | 第十二条第七項 | 第十二条第八項 | 第十二条第九項 | 第十二条第十項 | 第十二条第十一項 | 第十二条第十二項 | 第十二条第十三項 | 第十二条第十四項 | 第十二条第十五項 | 第十二条第十六項 | 第十二条第十七項 | 第十二条第十八項 | 第十二条第十九項 | 第十二条第二十項 | 第十二条第二十一項 | 第十二条第二十二項 | 第十二条第二十三項 | 第十二条第二十四項 | 第十二条第二十五項 | 第十二条第二十六項 | 第十二条第二十七項 | 第十二条第二十八項 | 第十二条第二十九項 | 第十二条第三十項 | 第十二条第三十一項 | 第十二条第三十二項 | 第十二条第三十三項 | 第十二条第三十四項 | 第十二条第三十五項 | 第十二条第三十六項 | 第十二条第三十七項 | 第十二条第三十八項 | 第十二条第三十九項 | 第十二条第四十項 | 第十二条第四十一項 | 第十二条第四十二項 | 第十二条第四十三項 | 第十二条第四十四項 | 第十二条第四十五項 | 第十二条第四十六項 | 第十二条第四十七項 | 第十二条第四十八項 | 第十二条第四十九項 | 第十二条第五十項 | 第十二条第五十一項 | 第十二条第五十二項 | 第十二条第五十三項 | 第十二条第五十四項 | 第十二条第五十五項 | 第十二条第五十六項 | 第十二条第五十七項 | 第十二条第五十八項 | 第十二条第五十九項 | 第十二条第六十項 | 第十二条第六十一項 | 第十二条第六十二項 | 第十二条第六十三項 | 第十二条第六十四項 | 第十二条第六十五項 | 第十二条第六十六項 | 第十二条第六十七項 | 第十二条第六十八項 | 第十二条第六十九項 | 第十二条第七十項 | 第十二条第七十一項 | 第十二条第七十二項 | 第十二条第七十三項 | 第十二条第七十四項 | 第十二条第七十五項 | 第十二条第七十六項 | 第十二条第七十七項 | 第十二条第七十八項 | 第十二条第七十九項 | 第十二条第八十項 | 第十二条第八十一項 | 第十二条第八十二項 | 第十二条第八十三項 | 第十二条第八十四項 | 第十二条第八十五項 | 第十二条第八十六項 | 第十二条第八十七項 | 第十二条第八十八項 | 第十二条第八十九項 | 第十二条第九十項 | 第十二条第九十一項 | 第十二条第九十二項 | 第十二条第九十三項 | 第十二条第九十四項 | 第十二条第九十五項 | 第十二条第九十六項 | 第十二条第九十七項 | 第十二条第九十八項 | 第十二条第九十九項 | 第十二条第百項 | 第十二条第百一項 | 第十二条第百二項 | 第十二条第百三項 | 第十二条第百四項 | 第十二条第百五項 | 第十二条第百六項 | 第十二条第百七項 | 第十二条第百八項 | 第十二条第百九項 | 第十二条第百十項 | 第十二条第百十一項 | 第十二条第百十二項 | 第十二条第百十三項 | 第十二条第百十四項 | 第十二条第百十五項 | 第十二条第百十六項 | 第十二条第百十七項 | 第十二条第百十八項 | 第十二条第百十九項 | 第十二条第百二十項 | 第十二条第百二十一項 | 第十二条第百二十二項 | 第十二条第百二十三項 | 第十二条第百二十四項 | 第十二条第百二十五項 | 第十二条第百二十六項 | 第十二条第百二十七項 | 第十二条第百二十八項 | 第十二条第百二十九項 | 第十二条第百三十項 | 第十二条第百三十一項 | 第十二条第百三十二項 | 第十二条第百三十三項 | 第十二条第百三十四項 | 第十二条第百三十五項 | 第十二条第百三十六項 | 第十二条第百三十七項 | 第十二条第百三十八項 | 第十二条第百三十九項 | 第十二条第百四十項 | 第十二条第百四十一項 | 第十二条第百四十二項 | 第十二条第百四十三項 | 第十二条第百四十四項 | 第十二条第百四十五項 | 第十二条第百四十六項 | 第十二条第百四十七項 | 第十二条第百四十八項 | 第十二条第百四十九項 | 第十二条第百五十項 | 第十二条第百五十一項 | 第十二条第百五十二項 | 第十二条第百五十三項 | 第十二条第百五十四項 | 第十二条第百五十五項 | 第十二条第百五十六項 | 第十二条第百五十七項 | 第十二条第百五十八項 | 第十二条第百五十九項 | 第十二条第百六十項 | 第十二条第百六十一項 | 第十二条第百六十二項 | 第十二条第百六十三項 | 第十二条第百六十四項 | 第十二条第百六十五項 | 第十二条第百六十六項 | 第十二条第百六十七項 | 第十二条第百六十八項 | 第十二条第百六十九項 | 第十二条第百七十項 | 第十二条第百七十一項 | 第十二条第百七十二項 | 第十二条第百七十三項 | 第十二条第百七十四項 | 第十二条第百七十五項 | 第十二条第百七十六項 | 第十二条第百七十七項 | 第十二条第百七十八項 | 第十二条第百七十九項 | 第十二条第百八十項 | 第十二条第百八十一項 | 第十二条第百八十二項 | 第十二条第百八十三項 | 第十二条第百八十四項 | 第十二条第百八十五項 | 第十二条第百八十六項 | 第十二条第百八十七項 | 第十二条第百八十八項 | 第十二条第百八十九項 | 第十二条第百九十項 | 第十二条第百九十一項 | 第十二条第百九十二項 | 第十二条第百九十三項 | 第十二条第百九十四項 | 第十二条第百九十五項 | 第十二条第百九十六項 | 第十二条第百九十七項 | 第十二条第百九十八項 | 第十二条第百九十九項 | 第十二条第二百項 | 第十二条第二百一項 | 第十二条第二百二項 | 第十二条第二百三項 | 第十二条第二百四項 | 第十二条第二百五項 | 第十二条第二百六項 | 第十二条第二百七項 | 第十二条第二百八項 | 第十二条第二百九項 | 第十二条第二百十項 | 第十二条第二百十一項 | 第十二条第二百十二項 | 第十二条第二百十三項 | 第十二条第二百十四項 | 第十二条第二百十五項 | 第十二条第二百十六項 | 第十二条第二百十七項 | 第十二条第二百十八項 | 第十二条第二百十九項 | 第十二条第二百二十項 | 第十二条第二百二十一項 | 第十二条第二百二十二項 | 第十二条第二百二十三項 | 第十二条第二百二十四項 | 第十二条第二百二十五項 | 第十二条第二百二十六項 | 第十二条第二百二十七項 | 第十二条第二百二十八項 | 第十二条第二百二十九項 | 第十二条第二百三十項 | 第十二条第二百三十一項 | 第十二条第二百三十二項 | 第十二条第二百三十三項 | 第十二条第二百三十四項 | 第十二条第二百三十五項 | 第十二条第二百三十六項 | 第十二条第二百三十七項 | 第十二条第二百三十八項 | 第十二条第二百三十九項 | 第十二条第二百四十項 | 第十二条第二百四十一項 | 第十二条第二百四十二項 | 第十二条第二百四十三項 | 第十二条第二百四十四項 | 第十二条第二百四十五項 | 第十二条第二百四十六項 | 第十二条第二百四十七項 | 第十二条第二百四十八項 | 第十二条第二百四十九項 | 第十二条第二百五十項 | 第十二条第二百五十一項 | 第十二条第二百五十二項 | 第十二条第二百五十三項 | 第十二条第二百五十四項 | 第十二条第二百五十五項 | 第十二条第二百五十六項 | 第十二条第二百五十七項 | 第十二条第二百五十八項 | 第十二条第二百五十九項 | 第十二条第二百六十項 | 第十二条第二百六十一項 | 第十二条第二百六十二項 | 第十二条第二百六十三項 | 第十二条第二百六十四項 | 第十二条第二百六十五項 | 第十二条第二百六十六項 | 第十二条第二百六十七項 | 第十二条第二百六十八項 | 第十二条第二百六十九項 | 第十二条第二百七十項 | 第十二条第二百七十一項 | 第十二条第二百七十二項 | 第十二条第二百七十三項 | 第十二条第二百七十四項 | 第十二条第二百七十五項 | 第十二条第二百七十六項 | 第十二条第二百七十七項 | 第十二条第二百七十八項 | 第十二条第二百七十九項 | 第十二条第二百八十項 | 第十二条第二百八十一項 | 第十二条第二百八十二項 | 第十二条第二百八十三項 | 第十二条第二百八十四項 | 第十二条第二百八十五項 | 第十二条第二百八十六項 | 第十二条第二百八十七項 | 第十二条第二百八十八項 | 第十二条第二百八十九項 | 第十二条第二百九十項 | 第十二条第二百九十一項 | 第十二条第二百九十二項 | 第十二条第二百九十三項 | 第十二条第二百九十四項 | 第十二条第二百九十五項 | 第十二条第二百九十六項 | 第十二条第二百九十七項 | 第十二条第二百九十八項 | 第十二条第二百九十九項 | 第十二条第三百項 | 第十二条第三百一項 | 第十二条第三百二項 | 第十二条第三百三項 | 第十二条第三百四項 | 第十二条第三百五項 | 第十二条第三百六項 | 第十二条第三百七項 | 第十二条第三百八項 | 第十二条第三百九項 | 第十二条第三百十項 | 第十二条第三百十一項 | 第十二条第三百十二項 | 第十二条第三百十三項 | 第十二条第三百十四項 | 第十二条第三百十五項 | 第十二条第三百十六項 | 第十二条第三百十七項 | 第十二条第三百十八項 | 第十二条第三百十九項 | 第十二条第三百二十項 | 第十二条第三百二十一項 | 第十二条第三百二十二項

設工認申請対象機器の技術基準への適合性に係る整理

番号	施設区分		設備区分			機器名称	種別（DB,M）	設置場所	数量	申請区分	変更区分	DB区分	SA区分	耐震設計	兼用（主冠）	共用（主冠）	備考
748	再処理設備本体	補助施設	精製建屋－時貯留処理設備	—	—	第４一時貯留処理槽第２ユアリフトポンプピット分離ポット	容器	AC	1	②-2	既設	非安重	—	S/—	—	—	
749	再処理設備本体	補助施設	精製建屋－時貯留処理設備	—	—	第５一時貯留処理槽	容器	AC	1	②-2	既設	非安重	常設SA	B-2/（3）	主：精製建屋－時貯留処理設備（重大事故時可溶性中性子吸収材供給系、廃ガス貯留設備、臨界事故時水素掃気系	—	
750	再処理設備本体	補助施設	精製建屋－時貯留処理設備	—	—	精製建屋－時貯留処理槽第１セル漏えい液受皿２ユーパポット	容器	AC	1	②-2	既設	安重	—	S/—	—	—	
751	再処理設備本体	補助施設	精製建屋－時貯留処理設備	—	—	第５一時貯留処理槽ユアリフトポンプ分離ポット	容器	AC	1	②-2	既設	非安重	—	S/—	—	—	
752	再処理設備本体	補助施設	精製建屋－時貯留処理設備	—	—	第７一時貯留処理槽第１ユアリフトポンプ分離ポット	容器	AC	1	②-2	既設	安重	—	S，1.25s/—	—	—	
753	再処理設備本体	補助施設	精製建屋－時貯留処理設備	—	—	第７一時貯留処理槽第２ユアリフトポンプ分離ポット	容器	AC	1	②-2	既設	非安重	—	S/—	—	—	
754	再処理設備本体	補助施設	精製建屋－時貯留処理設備	—	—	第７一時貯留処理槽ベアリフトポンプ分離ポット	容器	AC	1	②-2	既設	安重	—	S，1.25s/—	—	—	
755	再処理設備本体	補助施設	精製建屋－時貯留処理設備	—	—	精製建屋－時貯留処理槽第１セル漏えい液受皿１	容器	AC	1	②-2	既設	安重	—	S/—	—	—	
756	再処理設備本体	補助施設	精製建屋－時貯留処理設備	—	—	精製建屋－時貯留処理槽第２セル漏えい液受皿	容器	AC	1	②-2	既設	安重	—	S/—	—	—	
757	再処理設備本体	補助施設	精製建屋－時貯留処理設備	—	—	精製建屋－時貯留処理槽第１セル漏えい液受皿２	容器	AC	1	②-2	改造	安重	常設SA	S/（S），1.25s	主：精製建屋－時貯留処理設備（代替換気設備	—	
758	再処理設備本体	補助施設	精製建屋－時貯留処理設備	—	—	クラン搬送受槽セル漏えい液受皿	容器	AC	1	②-2	既設	非安重	—	S/—	—	—	
759	再処理設備本体	補助施設	精製建屋－時貯留処理設備	—	—	精製建屋－時貯留処理槽第３セル漏えい液受皿	容器	AC	1	②-2	既設	非安重	—	S/—	—	—	
760	再処理設備本体	補助施設	精製建屋－時貯留処理設備	—	—	AT05配管収納容器1	容器	AC	AT05	—式	②-2	既設	安重	S/—	—	—	
761	再処理設備本体	補助施設	精製建屋－時貯留処理設備	—	—	AT02漏えい液受皿1	容器	AC	AT02	—式	②-2	既設	非安重	S/—	—	—	
762	再処理設備本体	補助施設	精製建屋－時貯留処理設備	—	—	AT03漏えい液受皿	容器	AC	AT03	—式	②-2	既設	非安重	S/—	—	—	
763	再処理設備本体	補助施設	精製建屋－時貯留処理設備	—	—	主配管（原液保持系）	主配管	AC	一式	②-2	既設	安重，非安重	—	S，S，1.25s/—	—	—	成体：硝酸プルトニウム溶液
764	再処理設備本体	補助施設	精製建屋－時貯留処理設備	—	—	主配管（原液保持系）	主配管	AC	一式	②-2	既設	非安重	—	S/—	—	—	成体：硝酸クラリル溶液
765	再処理設備本体	補助施設	精製建屋－時貯留処理設備	—	—	主配管（原液保持系，廃ガス処理系，廃発煙装置実用セル廃出系，水素対策用セル廃出系）	主配管	AC	一式	②-2	改造	安重	常設SA	S/（S），1.25s	主：精製建屋－時貯留処理設備（代替換気設備	—	成体：廃ガス
766	再処理設備本体	補助施設	精製建屋－時貯留処理設備	—	—	主配管（供給熱除去系，再処理設備本体第九内部ループ通水系，冷却コイル等通水系）	主配管	AC	一式	②-2	改造	安重	常設SA	S/（S），1.25s	主：精製建屋－時貯留処理設備（代替安全冷却水系	—	成体：冷却水
767	再処理設備本体	補助施設	精製建屋－時貯留処理設備	—	—	主配管（水素掃気系）	主配管	AC	一式	②-2	既設	安重	—	S/—	—	—	成体：圧縮空気
768	再処理設備本体	補助施設	精製建屋－時貯留処理設備	—	—	主配管（水素掃気系，貯槽等圧水系，未然防止排気系）	主配管	AC	一式	②-2	改造	安重	常設SA	S/（S），1.25s	主：精製建屋－時貯留処理設備（代替安全圧縮空気系 代替安全冷却水系	—	成体1：圧縮空気 成体2：冷却水
769	再処理設備本体	補助施設	精製建屋－時貯留処理設備	—	—	主配管（水素掃気系，未然防止排気系，臨界事故時水素掃気系）	主配管	AC	一式	②-2	改造	安重	常設SA	S/（S），1.25s	主：精製建屋－時貯留処理設備（代替安全圧縮空気系 臨界事故時水素掃気系	—	成体：圧縮空気
770	再処理設備本体	補助施設	精製建屋－時貯留処理設備	—	—	主配管（漏えい液回収系）	主配管	AC	一式	②-2	既設	安重，非安重	—	S，S/—	—	—	成体：硝酸アルトニウム溶液
771	再処理設備本体	補助施設	精製建屋－時貯留処理設備	—	—	主配管（水素掃気系，貯槽等圧水系）	主配管	AC	一式	②-2	改造	安重	常設SA	S/（S），1.25s	主：精製建屋－時貯留処理設備（代替安全冷却水系	—	成体1：圧縮空気 成体2：冷却水
772	再処理設備本体	補助施設	精製建屋－時貯留処理設備	—	—	主配管（原液保持系，廃ガス処理系，廃発煙装置実用セル廃出系）	主配管	AC	一式	②-2	改造	安重	常設SA	S/（S），1.25s	主：精製建屋－時貯留処理設備（代替換気設備	—	成体：廃ガス
773	再処理設備本体	補助施設	精製建屋－時貯留処理設備	—	—	主配管（漏えい拡大防止系）	主配管	AC	一式	②-2	既設	非安重	—	S/—	—	—	成体：硝酸クラニル溶液
774	再処理設備本体	補助施設	精製建屋－時貯留処理設備	—	—	主配管（漏えい拡大防止系）	主配管	AC	一式	②-2	既設	非安重	—	S/—	—	—	成体：硝酸クラニル溶液
775	再処理設備本体	補助施設	精製建屋－時貯留処理設備	重大事故時可溶性中性子吸収材供給槽	—	重大事故時可溶性中性子吸収材供給槽（第２一時貯留処理槽）	容器	AC	1	②-2	新設	—	常設SA	—/S	—	—	
776	再処理設備本体	補助施設	精製建屋－時貯留処理設備	重大事故時可溶性中性子吸収材供給槽	—	重大事故時可溶性中性子吸収材供給槽（第２一時貯留処理槽）	容器	AC	1	②-2	新設	—	常設SA	—/S	—	—	
777	再処理設備本体	補助施設	精製建屋－時貯留処理設備	重大事故時可溶性中性子吸収材供給系	—	主冠[redacted]	主要ポ	AC	2	②-2	新設	—	常設SA	—/S	—	—	
778	再処理設備本体	補助施設	精製建屋－時貯留処理設備	重大事故時可溶性中性子吸収材供給系	—	主冠[redacted]	主要ポ	AC	2	②-2	新設	—	常設SA	—/S	—	—	
779	再処理設備本体	補助施設	精製建屋－時貯留処理設備	重大事故時可溶性中性子吸収材供給系	—	主配管（重大事故時可溶性中性子吸収材供給系：精製施設用）	主配管	AC	一式	②-2	新設	—	常設SA	—/S，S	—	—	成体：硝酸ガドリニウム
780	再処理設備本体	補助施設	精製建屋－時貯留処理設備	重大事故時可溶性中性子吸収材供給系	—	主配管（重大事故時可溶性中性子吸収材供給系：精製施設用，臨界事故時水素掃気系）	主配管	AC	一式	②-2	新設	—	常設SA	—/S，（S），1.25s	主：重大事故時可溶性中性子吸収材供給系 従：臨界事故時水素掃気系	—	成体1：硝酸ガドリニウム 成体2：圧縮空気
781	再処理設備本体	補助施設	精製建屋－時貯留処理設備	重大事故時可溶性中性子吸収材供給系	—	主配管（重大事故時可溶性中性子吸収材供給系：精製施設用，再処理設備本体第九）	主配管	AC	一式	②-2	新設	—	常設SA	—/S，（S），1.25s	主：重大事故時可溶性中性子吸収材供給系 従：代替安全圧縮空気系	—	成体1：硝酸ガドリニウム 成体2：圧縮空気
782	再処理設備本体	補助施設	クラン脱硝建屋	—	—	クラン脱硝建屋の遮蔽設備（外壁，セル壁等）	建物・構築物	BA	1	②-2	既設	非安重	—	B/—	—	—	
783	再処理設備本体	補助施設	クラン脱硝建屋	—	—	クラン脱硝建屋	建物・構築物	屋外	1	②-2	既設	非安重	—	B/—	—	—	
784	再処理設備本体	補助施設	クラン脱硝建屋	—	—	脱臭外漏えい防止扉	建物・構築物	BA	1	②-2	既設	非安重	—	C/—	—	—	
785	再処理設備本体	補助施設	クラン・プルトニウム混合脱硝建屋の遮蔽設備（外壁，セル壁等）	—	—	クラン・プルトニウム混合脱硝建屋の遮蔽設備（外壁，セル壁等）	建物・構築物	CA	1	②-2	既設	安重，非安重	—	B/—	—	—	
786	再処理設備本体	補助施設	クラン・プルトニウム混合脱硝建屋	—	—	クラン・プルトニウム混合脱硝建屋	建物・構築物	屋外	1	②-2	既設	安重	常設SA	S/—，1.25s	—	—	
787	再処理設備本体	補助施設	クラン・プルトニウム混合脱硝建屋	—	—	地下水排水設備（クラン・プルトニウム混合脱硝建屋・クラン・プルトニウム酸化物貯蔵建屋用ウ）	地下水排水設備	屋外	1	②-2	新設	非安重	常設SA	C-3/3，25s（-3，（C-3）	—	—	
788	再処理設備本体	補助施設	クラン搬出設備	クラン受入れ系	—	硝酸クラニル貯槽	容器	BA	2	②-2	既設	非安重	—	B/—	—	—	3111-T11 （硝酸クラニル貯槽A） 3111-T12 （硝酸クラニル貯槽B）
789	再処理設備本体	補助施設	クラン脱硝設備	受入れ系	—	硝酸クラニル貯槽第１室漏えい液受皿	容器	BA	1	②-2	既設	非安重	—	B/—	—	—	
790	再処理設備本体	補助施設	クラン脱硝設備	受入れ系	—	硝酸クラニル貯槽第２室漏えい液受皿	容器	BA	1	②-2	既設	非安重	—	B/—	—	—	
791	再処理設備本体	補助施設	クラン脱硝設備	受入れ系	—	硝酸クラニルポンプ室漏えい液受皿	容器	BA	1	②-2	既設	非安重	—	B/—	—	—	
792	再処理設備本体	補助施設	クラン脱硝設備	受入れ系	—	主配管（原液保持系）	主配管	BA	一式	②-2	既設	非安重	—	B/—	—	—	成体：クラン及びプルトニウムを含む溶液
793	再処理設備本体	補助施設	クラン脱硝設備	受入れ系	—	硝酸クラニル貯槽サンプジンプフード	核物質等取扱ボックス	BA	2	②-2	既設	非安重	—	C/—	—	—	3111-T01 （硝酸クラニル貯槽Aサンプジンプフード） 3111-T02 （硝酸クラニル貯槽Bサンプジンプフード）
794	再処理設備本体	補助施設	クラン脱硝設備	焦発濃縮系	—	硝酸クラニル供給槽	容器	BA	1	②-2	既設	非安重	—	B/—	—	—	
795	再処理設備本体	補助施設	クラン脱硝設備	焦発濃縮系	—	硝酸クラニル供給槽漏えい液受皿	容器	BA	1	②-2	既設	非安重	—	B/—	—	—	
796	再処理設備本体	補助施設	クラン脱硝設備	焦発濃縮系	—	濃縮缶漏えい液受皿	容器	BA	1	②-2	既設	非安重	—	B/—	—	—	
797	再処理設備本体	補助施設	クラン脱硝設備	焦発濃縮系	—	濃縮缶	容器	BA	1	②-2	既設	非安重	—	B/—	—	—	
798	再処理設備本体	補助施設	クラン脱硝設備	焦発濃縮系	—	主配管（原液保持系）	主配管	BA	一式	②-2	既設	非安重	—	B/—	—	—	成体：クラン及びプルトニウムを含む溶液
799	再処理設備本体	補助施設	クラン脱硝設備	焦発濃縮系	—	主配管（漏えい拡大防止系）	主配管	BA	一式	②-2	既設	非安重	—	B/—	—	—	成体：クラン及びプルトニウムを含む溶液
800	再処理設備本体	補助施設	クラン脱硝設備	クラン脱硝系	—	濃縮缶受槽	容器	BA	1	②-2	既設	非安重	—	B/—	—	—	
801	再処理設備本体	補助施設	クラン脱硝設備	クラン脱硝系	—	シール槽	容器	BA	2	②-2	既設	安重	—	B/—	—	—	3116-T11 （シール槽A） 3116-T12 （シール槽B）
802	再処理設備本体	補助施設	クラン脱硝設備	クラン脱硝系	—	NO3受槽	容器	BA	2	②-2	既設	安重	—	B/—	—	—	3116-T21 （NO3受槽A） 3116-T22 （NO3受槽B）
803	再処理設備本体	補助施設	クラン脱硝設備	クラン脱硝系	—	規格外製品受槽	容器	BA	2	②-2	既設	安重	—	B/—	—	—	3116-T31 （規格外製品受槽A） 3116-T32 （規格外製品受槽B）
804	再処理設備本体	補助施設	クラン脱硝設備	クラン脱硝系	—	規格外製品容器	容器	BA	2	②-2	既設	安重	—	B/—	—	—	3113-T3110 （規格外製品容器A） 3116-T3210 （規格外製品容器B）
805	再処理設備本体	補助施設	クラン脱硝設備	クラン脱硝系	—	シード供給槽	容器	BA	2	②-2	既設	安重	—	B/—	—	—	3113-T2130 （シード供給槽A） 3113-T2230 （シード供給槽B）
806	再処理設備本体	補助施設	クラン脱硝設備	クラン脱硝系	—	サンプジンプ用NO3受槽	容器	BA	1	②-2	既設	安重	—	B/—	—	—	
807	再処理設備本体	補助施設	クラン脱硝設備	クラン脱硝系	—	油類用NO3供給槽	容器	BA	1	②-2	既設	安重	—	B/—	—	—	
808	再処理設備本体	補助施設	クラン脱硝設備	クラン脱硝系	—	濃縮液受槽漏えい液受皿	容器	BA	1	②-2	既設	非安重	—	B/—	—	—	
809	再処理設備本体	補助施設	クラン脱硝設備	クラン脱硝系	—	NO3溶解液受槽漏えい液受皿	容器	BA	1	②-2	既設	非安重	—	B/—	—	—	
810	再処理設備本体	補助施設	クラン脱硝設備	クラン脱硝系	—	バックアップフィルタ	容器	BA	2	②-2	既設	安重	—	B/—	—	—	3113-F2140 （バックアップフィルタA） 3113-F2240 （バックアップフィルタB）
811	再処理設備本体	補助施設	クラン脱硝設備	クラン脱硝系	—	充てん用バックアップフィルタ	容器	BA	2	②-2	既設	安重	—	B/—	—	—	3116-F4110 （充てん用バックアップフィルタA） 3116-F4210 （充てん用バックアップフィルタB）
812	再処理設備本体	補助施設	クラン脱硝設備	クラン脱硝系	—	脱硝塔	容器	BA	2	②-2	既設	安重	—	B/—	—	—	3113-R21 （脱硝塔A） 3113-R22 （脱硝塔B）
813	再処理設備本体	補助施設	クラン脱硝設備	クラン脱硝系	—	NO3溶解槽	容器	BA	1	②-2	既設	安重	—	B/—	—	—	
814	再処理設備本体	補助施設	クラン脱硝設備	クラン脱硝系	—	主要ポ（3113-P2041，R30-42，R4041，R4042）	主要ポ	BA	4	②-2	既設	安重	—	B/—	—	—	
815	再処理設備本体	補助施設	クラン脱硝設備	クラン脱硝系	—	主配管（原液保持系）	主配管	BA	一式	②-2	既設	非安重	—	B/—	—	—	成体：クラン及びプルトニウムを含む溶液
816	再処理設備本体	補助施設	クラン脱硝設備	クラン脱硝系	—	主配管（漏えい拡大防止系）	主配管	BA	一式	②-2	既設	非安重	—	B/—	—	—	成体：クラン及びプルトニウムを含む溶液
817	再処理設備本体	補助施設	クラン脱硝設備	クラン脱硝系	—	充てん台車	搬送設備	BA	2	②-2	既設	非安重	—	B/—	—	—	3116-MC1 （充てん台車A） 3116-MC2 （充てん台車B）
818	再処理設備本体	補助施設	クラン脱硝設備	クラン脱硝系	—	貯蔵容器クレーン	搬送設備	BA	1	②-2	既設	非安重	—	B/—	—	—	

| 第十一条 第１項 | 第十一条 第２項 | 第十一条 第３項 | 第十二条 第１項 | 第十二条 第２項 | 第十二条 第３項 | 第十二条 第４項 | 第十二条 第５項 | 第十二条 第６項 | 第十二条 第７項 | 第十三条 第１項 | 第十三条 第２項 | 第十四条 第１項 | 第十四条 第２項 | 第十四条 第３項 | 第十四条 第４項 | 第十五条 第１項 | 第十五条 第２項 | 第十五条 第３項 | 第十五条 第４項 | 第十五条 第５項 | 第十五条 第６項 | 第十五条 第７項 | 第十六条 第１項 | 第十七条 第１項 | 第十八条 第１項 | 第十八条 第２項 | 第十八条 第３項 | 第十八条 第４項 | 第十八条 第５項 | 第十八条 第６項 | 第十八条 第７項 | 第十八条 第８項 | 第十八条 第９項 | 第十八条 第１０項 | 第十八条 第１１項 | 第十八条 第１２項 | 第十八条 第１３項 | 第十八条 第１４項 | 第十八条 第１５項 | 第十八条 第１６項 | 第十八条 第１７項 | 第十八条 第１８項 | 第十八条 第１９項 | 第十八条 第２０項 | 第十八条 第２１項 | 第十八条 第２２項 | 第十八条 第２３項 | 第十八条 第２４項 | 第十八条 第２５項 | 第十八条 第２６項 | 第十八条 第２７項 | 第十八条 第２８項 | 第十八条 第２９項 | 第十八条 第３０項 | 第十八条 第３１項 | 第十八条 第３２項 | 第十八条 第３３項 | 第十八条 第３４項 | 第十八条 第３５項 | 第十八条 第３６項 | 第十八条 第３７項 | 第十八条 第３８項 | 第十八条 第３９項 | 第十八条 第４０項 | 第十八条 第４１項 | 第十八条 第４２項 | 第十八条 第４３項 | 第十八条 第４４項 | 第十八条 第４５項 | 第十八条 第４６項 | 第十八条 第４７項 | 第十八条 第４８項 | 第十八条 第４９項 | 第十八条 第５０項 | 第十八条 第５１項 | 第十八条 第５２項 | 第十八条 第５３項 | 第十八条 第５４項 | 第十八条 第５５項 | 第十八条 第５６項 | 第十八条 第５７項 | 第十八条 第５８項 | 第十八条 第５９項 | 第十八条 第６０項 | 第十八条 第６１項 | 第十八条 第６２項 | 第十八条 第６３項 | 第十八条 第６４項 | 第十八条 第６５項 | 第十八条 第６６項 | 第十八条 第６７項 | 第十八条 第６８項 | 第十八条 第６９項 | 第十八条 第７０項 | 第十八条 第７１項 | 第十八条 第７２項 | 第十八条 第７３項 | 第十八条 第７４項 | 第十八条 第７５項 | 第十八条 第７６項 | 第十八条 第７７項 | 第十八条 第７８項 | 第十八条 第７９項 | 第十八条 第８０項 | 第十八条 第８１項 | 第十八条 第８２項 | 第十八条 第８３項 | 第十八条 第８４項 | 第十八条 第８５項 | 第十八条 第８６項 | 第十八条 第８７項 | 第十八条 第８８項 | 第十八条 第８９項 | 第十八条 第９０項 | 第十八条 第９１項 | 第十八条 第９２項 | 第十八条 第９３項 | 第十八条 第９４項 | 第十八条 第９５項 | 第十八条 第９６項 | 第十八条 第９７項 | 第十八条 第９８項 | 第十八条 第９９項 | 第十八条 第１００項 | 第十八条 第１０１項 | 第十八条 第１０２項 | 第十八条 第１０３項 | 第十八条 第１０４項 | 第十八条 第１０５項 | 第十八条 第１０６項 | 第十八条 第１０７項 | 第十八条 第１０８項 | 第十八条 第１０９項 | 第十八条 第１１０項 | 第十八条 第１１１項 | 第十八条 第１１２項 | 第十八条 第１１３項 | 第十八条 第１１４項 | 第十八条 第１１５項 | 第十八条 第１１６項 | 第十八条 第１１７項 | 第十八条 第１１８項 | 第十八条 第１１９項 | 第十八条 第１２０項 | 第十八条 第１２１項 | 第十八条 第１２２項 | 第十八条 第１２３項 | 第十八条 第１２４項 | 第十八条 第１２５項 | 第十八条 第１２６項 | 第十八条 第１２７項 | 第十八条 第１２８項 | 第十八条 第１２９項 | 第十八条 第１３０項 | 第十八条 第１３１項 | 第十八条 第１３２項 | 第十八条 第１３３項 | 第十八条 第１３４項 | 第十八条 第１３５項 | 第十八条 第１３６項 | 第十八条 第１３７項 | 第十八条 第１３８項 | 第十八条 第１３９項 | 第十八条 第１４０項 | 第十八条 第１４１項 | 第十八条 第１４２項 | 第十八条 第１４３項 | 第十八条 第１４４項 | 第十八条 第１４５項 | 第十八条 第１４６項 | 第十八条 第１４７項 | 第十八条 第１４８項 | 第十八条 第１４９項 | 第十八条 第１５０項 | 第十八条 第１５１項 | 第十八条 第１５２項 | 第十八条 第１５３項 | 第十八条 第１５４項 | 第十八条 第１５５項 | 第十八条 第１５６項 | 第十八条 第１５７項 | 第十八条 第１５８項 | 第十八条 第１５９項 | 第十八条 第１６０項 | 第十八条 第１６１項 | 第十八条 第１６２項 | 第十八条 第１６３項 | 第十八条 第１６４項 | 第十八条 第１６５項 | 第十八条 第１６６項 | 第十八条 第１６７項 | 第十八条 第１６８項 | 第十八条 第１６９項 | 第十八条 第１７０項 | 第十八条 第１７１項 | 第十八条 第１７２項 | 第十八条 第１７３項 | 第十八条 第１７４項 | 第十八条 第１７５項 | 第十八条 第１７６項 | 第十八条 第１７７項 | 第十八条 第１７８項 | 第十八条 第１７９項 | 第十八条 第１８０項 | 第十八条 第１８１項 | 第十八条 第１８２項 | 第十八条 第１８３項 | 第十八条 第１８４項 | 第十八条 第１８５項 | 第十八条 第１８６項 | 第十八条 第１８７項 | 第十八条 第１８８項 | 第十八条 第１８９項 | 第十八条 第１９０項 | 第十八条 第１９１項 | 第十八条 第１９２項 | 第十八条 第１９３項 | 第十八条 第１９４項 | 第十八条 第１９５項 | 第十八条 第１９６項 | 第十八条 第１９７項 | 第十八条 第１９８項 | 第十八条 第１９９項 | 第十八条 第２００項 | 第十八条 第２０１項 | 第十八条 第２０２項 | 第十八条 第２０３項 | 第十八条 第２０４項 | 第十八条 第２０５項 | 第十八条 第２０６項 | 第十八条 第２０７項 | 第十八条 第２０８項 | 第十八条 第２０９項 | 第十八条 第２１０項 | 第十八条 第２１１項 | 第十八条 第２１２項 | 第十八条 第２１３項 | 第十八条 第２１４項 | 第十八条 第２１５項 | 第十八条 第２１６項 | 第十八条 第２１７項 | 第十八条 第２１８項 | 第十八条 第２１９項 | 第十八条 第２２０項 | 第十八条 第２２１項 | 第十八条 第２２２項 | 第十八条 第２２３項 | 第十八条 第２２４項 | 第十八条 第２２５項 | 第十八条 第２２６項 | 第十八条 第２２７項 | 第十八条 第２２８項 | 第十八条 第２２９項 | 第十八条 第２３０項 | 第十八条 第２３１項 | 第十八条 第２３２項 | 第十八条 第２３３項 | 第十八条 第２３４項 | 第十八条 第２３５項 | 第十八条 第２３６項 | 第十八条 第２３７項 | 第十八条 第２３８項 | 第十八条 第２３９項 | 第十八条 第２４０項 | 第十八条 第２４１項 | 第十八条 第２４２項 | 第十八条 第２４３項 | 第十八条 第２４４項 | 第十八条 第２４５項 | 第十八条 第２４６項 | 第十八条 第２４７項 | 第十八条 第２４８項 | 第十八条 第２４９項 | 第十八条 第２５０項 | 第十八条 第２５１項 | 第十八条 第２５２項 | 第十八条 第２５３項 | 第十八条 第２５４項 | 第十八条 第２５５項 | 第十八条 第２５６項 | 第十八条 第２５７項 | 第十八条 第２５８項 | 第十八条 第２５９項 | 第十八条 第２６０項 | 第十八条 第２６１項 | 第十八条 第２６２項 | 第十八条 第２６３項 | 第十八条 第２６４項 | 第十八条 第２６５項 | 第十八条 第２６６項 | 第十八条 第２６７項 | 第十八条 第２６８項 | 第十八条 第２６９項 | 第十八条 第２７０項 | 第十八条 第２７１項 | 第十八条 第２７２項 | 第十八条 第２７３項 | 第十八条 第２７４項 | 第十八条 第２７５項 | 第十八条 第２７６項 | 第十八条 第２７７項 | 第十八条 第２７８項 | 第十八条 第２７９項 | 第十八条 第２８０項 | 第十八条 第２８１項 | 第十八条 第２８２項 | 第十八条 第２８３項 | 第十八条 第２８４項 | 第十八条 第２８５項 | 第十八条 第２８６項 | 第十八条 第２８７項 | 第十八条 第２８８項 | 第十八条 第２８９項 | 第十八条 第２９０項 | 第十八条 第２９１項 | 第十八条 第２９２項 | 第十八条 第２９３項 | 第十八条 第２９４項 | 第十八条 第２９５項 | 第十八条 第２９６項 | 第十八条 第２９７項 | 第十八条 第２９８項 | 第十八条 第２９９項 | 第十八条 第３００項 | 第十八条 第３０１項 | 第十八条 第３０２項 | 第十八条 第３０３項 | 第十八条 第３０４項 | 第十八条 第３０５項 | 第十八条 第３０６項 | 第十八条 第３０７項 | 第十八条 第３０８項 | 第十八条 第３０９項 | 第十八条 第３１０項 | 第十八条 第３１１項 | 第十八条 第３１２項 | 第十八条 第３１３項 | 第十八条 第３１４項 | 第十八条 第３１５項 | 第十八条 第３１６項 | 第十八条 第３１７項 | 第十八条 第３１８項 | 第十八条 第３１９項 | 第十八条 第３２０項 | 第十八条 第３２１項 | 第十八条 第３２２項 | 第十八条 第３２３項 | 第十八条 第３２４項 | 第十八条 第３２５項 | 第十八条 第３２６項 | 第十八条 第３２７項 | 第十八条 第３２８項 | 第十八条 第３２９項 | 第十八条 第３３０項 | 第十八条 第３３１項 | 第十八条 第３３２項 | 第十八条 第３３３項 | 第十八条 第３３４項 | 第十八条 第３３５項 | 第十八条 第３３６項 | 第十八条 第３３７項 | 第十八条 第３３８項 | 第十八条 第３３９項 | 第十八条 第３４０項 | 第十八条 第３４１項 | 第十八条 第３４２項 | 第十八条 第３４３項 | 第十八条 第３４４項 | 第十八条 第３４５項 | 第十八条 第３４６項 | 第十八条 第３４７項 | 第十八条 第３４８項 | 第十八条 第３４９項 | 第十八条 第３５０項 | 第十八条 第３５１項 | 第十八条 第３５２項 | 第十八条 第３５３項 | 第十八条 第３５４項 | 第十八条 第３５５項 | 第十八条 第３５６項 | 第十八条 第３５７項 | 第十八条 第３５８項 | 第十八条 第３５９項 | 第十八条 第３６０項 | 第十八条 第３６１項 | 第十八条 第３６２項 | 第十八条 第３６３項 | 第十八条 第３６４項 | 第十八条 第３６５項 | 第十八条 第３６６項 | 第十八条 第３６７項 | 第十八条 第３６８項 | 第十八条 第３６９項 | 第十八条 第３７０項 | 第十八条 第３７１項 | 第十八条 第３７２項 | 第十八条 第３７３項 | 第十八条 第３７４項 | 第十八条 第３７５項 | 第十八条 第３７６項 | 第十八条 第３７７項 | 第十八条 第３７８項 | 第十八条 第３７９項 | 第十八条 第３８０項 | 第十八条 第３８１項 | 第十八条 第３８２項 | 第十八条 第３８３項 | 第十八条 第３８４項 | 第十八条 第３８５項 | 第十八条 第３８６項 | 第十八条 第３８７項 | 第十八条 第３８８項 | 第十八条 第３８９項 | 第十八条 第３９０項 | 第十八条 第３９１項 | 第十八条 第３９２項 | 第十八条 第３９３項 | 第十八条 第３９４項 | 第十八条 第３９５項 | 第十八条 第３９６項 | 第十八条 第３９７項 | 第十八条 第３９８項 | 第十八条 第３９９項 | 第十八条 第４００項 | 第十八条 第４０１項 | 第十八条 第４０２項 | 第十八条 第４０３項 | 第十八条 第４０４項 | 第十八条 第４０５項 | 第十八条 第４０６項 | 第十八条 第４０７項 | 第十八条 第４０８項 | 第十八条 第４０９項 | 第十八条 第４１０項 | 第十八条 第４１１項 | 第十八条 第４１２項 | 第十八条 第４１３項 | 第十八条 第４１４項 | 第十八条 第４１５項 | 第十八条 第４１６項 | 第十八条 第４１７項 | 第十八条 第４１８項 | 第十八条 第４１９項 | 第十八条 第４２０項 | 第十八条 第４２１項 | 第十八条 第４２２項 | 第十八条 第４２３項 | 第十八条 第４２４項 | 第十八条 第４２５項 | 第十八条 第４２６項 | 第十八条 第４２７項 | 第十八条 第４２８項 | 第十八条 第４２９項 | 第十八条 第４３０項 | 第十八条 第４３１項 | 第十八条 第４３２項 | 第十八条 第４３３項 | 第十八条 第４３４項 | 第十八条 第４３５項 | 第十八条 第４３６項 | 第十八条 第４３７項 | 第十八条 第４３８項 | 第十八条 第４３９項 | 第十八条 第４４０項 | 第十八条 第４４１項 | 第十八条 第４４２項 | 第十八条 第４４３項 | 第十八条 第４４４項 | 第十八条 第４４５項 | 第十八条 第４４６項 | 第十八条 第４４７項 | 第十八条 第４４８項 | 第十八条 第４４９項 | 第十八条 第４５０項 | 第十八条 第４５１項 | 第十八条 第４５２項 | 第十八条 第４５３項 | 第十八条 第４５４項 | 第十八条 第４５５項 | 第十八条 第４５６項 | 第十八条 第４５７項 | 第十八条 第４５８項 | 第十八条 第４５９項 | 第十八条 第４６０項 | 第十八条 第４６１項 | 第十八条 第４６２項 | 第十八条 第４６３項 | 第十八条 第４６４項 | 第十八条 第４６５項 | 第十八条 第４６６項 | 第十八条 第４６７項 | 第十八条 第４６８項 | 第十八条 第４６９項 | 第十八条 第４７０項 | 第十八条 第４７１項 | 第十八条 第４７２項 | 第十八条 第４７３項 | 第十八条 第４７４項 | 第十八条 第４７５項 | 第十八条 第４７６項 | 第十八条 第４７７項 | 第十八条 第４７８項 | 第十八条 第４７９項 | 第十八条 第４８０項 | 第十八条 第４８１項 | 第十八条 第４８２項 | 第十八条 第４８３項 | 第十八条 第４８４項 | 第十八条 第４８５項 | 第十八条 第４８６項 | 第十八条 第４８７項 | 第十八条 第４８８項 | 第十八条 第４８９項 | 第十八条 第４９０項 | 第十八条 第４９１項 | 第十八条 第４９２項 | 第十八条 第４９３項 | 第十八条 第４９４項 | 第十八条 第４９５項 | 第十八条 第４９６項 | 第十八条 第４９７項 | 第十八条 第４９８項 | 第十八条 第４９９項 | 第十八条 第５００項 | 第十八条 第５０１項 | 第十八条 第５０２項 | 第十八条 第５

番号	施設区分		設備区分			機器名称	機種（注1.6）	設置場所	数量	申請回	変更区分	DB区分	SA区分	耐震設計	兼用（主項）	共用（主項）	備考	第四十五条第1項	第四十六条第1項	第四十七条第1項	第四十七条第2項	第四十七条第3項	第四十八条第1項	第四十九条第1項	第四十九条第2項	第五十条第1項第一号	第五十条第1項第二号	第五十条第1項第三号	第五十条第2項	第五十一条第1項
748	再処理設備本体	特製施設	特製建屋一時貯留処理設備	—	—	第4一時貯留処理槽第2ホアリフトポンプC分離ポット	容器	AC	1	Q-2	既設	安重	—	B/—	—	—		—	—	—	—	—	—	—	—	—	—	—	—	—
749	再処理設備本体	特製施設	特製建屋一時貯留処理設備	—	—	第5一時貯留処理槽	容器	AC	1	Q-2	既設	非安重	実設SA	B-2/(B)	主：特製建屋一時貯留処理設備 従：重大事故時可搬性中性子吸収材供給系 電ガス貯留設備 臨界事故時水素掃気系	—		—	—	—	—	—	—	—	—	—	—	—	—	—
750	再処理設備本体	特製施設	特製建屋一時貯留処理設備	—	—	特製建屋一時貯留処理槽第1セル漏えい液受益2シールポット	容器	AC	1	Q-2	既設	安重	—	B/—	—	—		—	—	—	—	—	—	—	—	—	—	—	—	—
751	再処理設備本体	特製施設	特製建屋一時貯留処理設備	—	—	第5一時貯留処理槽ホアリフトポンプB分離ポット	容器	AC	1	Q-2	既設	非安重	—	B/—	—	—		—	—	—	—	—	—	—	—	—	—	—	—	—
752	再処理設備本体	特製施設	特製建屋一時貯留処理設備	—	—	第7一時貯留処理槽第1ホアリフトポンプA分離ポット	容器	AC	1	Q-2	既設	安重	—	S, 1.25s/—	—	—		—	—	—	—	—	—	—	—	—	—	—	—	—
753	再処理設備本体	特製施設	特製建屋一時貯留処理設備	—	—	第7一時貯留処理槽第2ホアリフトポンプA分離ポット	容器	AC	1	Q-2	既設	非安重	—	B/—	—	—		—	—	—	—	—	—	—	—	—	—	—	—	—
754	再処理設備本体	特製施設	特製建屋一時貯留処理設備	—	—	第7一時貯留処理槽ホアリフトポンプB分離ポット	容器	AC	1	Q-2	既設	安重	—	S, 1.25s/—	—	—		—	—	—	—	—	—	—	—	—	—	—	—	—
755	再処理設備本体	特製施設	特製建屋一時貯留処理設備	—	—	特製建屋一時貯留処理槽第1セル漏えい液受益1	容器	AC	1	Q-2	既設	安重	—	S/—	—	—		—	—	—	—	—	—	—	—	—	—	—	—	—
756	再処理設備本体	特製施設	特製建屋一時貯留処理設備	—	—	特製建屋一時貯留処理槽第2セル漏えい液受益	容器	AC	1	Q-2	既設	安重	—	S/—	—	—		—	—	—	—	—	—	—	—	—	—	—	—	—
757	再処理設備本体	特製施設	特製建屋一時貯留処理設備	—	—	特製建屋一時貯留処理槽第1セル漏えい液受益2	容器	AC	1	Q-2	改造	安重	実設SA	S/(S), 1.25s	主：特製建屋一時貯留処理設備 従：代替換気設備	—		—	—	—	—	—	—	—	—	—	—	—	—	—
758	再処理設備本体	特製施設	特製建屋一時貯留処理設備	—	—	クラン廃液受槽セル漏えい液受益	容器	AC	1	Q-2	既設	非安重	—	B/—	—	—		—	—	—	—	—	—	—	—	—	—	—	—	—
759	再処理設備本体	特製施設	特製建屋一時貯留処理設備	—	—	特製建屋一時貯留処理槽第3セル漏えい液受益	容器	AC	1	Q-2	既設	非安重	—	B/—	—	—		—	—	—	—	—	—	—	—	—	—	—	—	—
760	再処理設備本体	特製施設	特製建屋一時貯留処理設備	—	—	A705配管収納容器1	容器	A705	一式	Q-2	既設	安重	—	S/—	—	—		—	—	—	—	—	—	—	—	—	—	—	—	—
761	再処理設備本体	特製施設	特製建屋一時貯留処理設備	—	—	A702漏えい液受益1	容器	A702	一式	Q-2	既設	非安重	—	B/—	—	—		—	—	—	—	—	—	—	—	—	—	—	—	—
762	再処理設備本体	特製施設	特製建屋一時貯留処理設備	—	—	A703漏えい液受益	容器	A703	一式	Q-2	既設	非安重	—	B/—	—	—		—	—	—	—	—	—	—	—	—	—	—	—	—
763	再処理設備本体	特製施設	特製建屋一時貯留処理設備	—	—	主配管（溶液保持系）	主配管	AC	一式	Q-2	既設	安重/非安重	—	B, S, 1.25s/—	—	—	成体：硝酸プルトニウム溶液	—	—	—	—	—	—	—	—	—	—	—	—	—
764	再処理設備本体	特製施設	特製建屋一時貯留処理設備	—	—	主配管（溶液保持系）	主配管	AC	一式	Q-2	既設	非安重	—	B/—	—	—	成体：硝酸クラニル溶液	—	—	—	—	—	—	—	—	—	—	—	—	—
765	再処理設備本体	特製施設	特製建屋一時貯留処理設備	—	—	主配管（溶液保持系、廃ガス処理系、蒸発乾固対策用セル構造系、水素対策用セル構造系）	主配管	AC	一式	Q-2	改造	安重	実設SA	S/(S), 1.25s	主：特製建屋一時貯留処理設備 従：代替換気設備	—	成体：廃ガス	—	—	—	—	—	—	—	—	—	—	—	—	—
766	再処理設備本体	特製施設	特製建屋一時貯留処理設備	—	—	主配管（焼鉄熱除去系、再処理設備本体用、内部ループ通水系、冷却コイル等通水系）	主配管	AC	一式	Q-2	改造	安重	実設SA	S/(S), 1.25s	主：特製建屋一時貯留処理設備 従：代替安全冷却水系	—	成体：冷却水	—	—	—	—	—	—	—	—	—	—	—	—	—
767	再処理設備本体	特製施設	特製建屋一時貯留処理設備	—	—	主配管（水素掃気系）	主配管	AC	一式	Q-2	既設	安重	—	S/—	—	—	成体：圧縮空気	—	—	—	—	—	—	—	—	—	—	—	—	—
768	再処理設備本体	特製施設	特製建屋一時貯留処理設備	—	—	主配管（水素掃気系、貯槽等注水系、米熱防止掃気系）	主配管	AC	一式	Q-2	改造	安重	実設SA	S/(S), 1.25s	主：特製建屋一時貯留処理設備 従：代替安全圧縮空気系 代替安全冷却水系	—	成体1：圧縮空気 成体2：冷却水	—	—	—	—	—	—	—	—	—	—	—	—	—
769	再処理設備本体	特製施設	特製建屋一時貯留処理設備	—	—	主配管（水素掃気系、米熱防止掃気系、臨界事故時水素掃気系）	主配管	AC	一式	Q-2	改造	安重	実設SA	S/(S), 1.25s	主：特製建屋一時貯留処理設備 従：代替安全圧縮空気系 臨界事故時水素掃気系	—	成体：圧縮空気	—	—	—	—	—	—	—	—	—	—	—	—	—
770	再処理設備本体	特製施設	特製建屋一時貯留処理設備	—	—	主配管（漏えい拡大防止系）	主配管	AC	一式	Q-2	既設	安重/非安重	—	S, B/—	—	—	成体：硝酸プルトニウム溶液	—	—	—	—	—	—	—	—	—	—	—	—	—
771	再処理設備本体	特製施設	特製建屋一時貯留処理設備	—	—	主配管（水素掃気系、貯槽等注水系）	主配管	AC	一式	Q-2	改造	安重	実設SA	S/(S), 1.25s	主：特製建屋一時貯留処理設備 従：代替安全冷却水系	—	成体1：圧縮空気 成体2：冷却水	—	—	—	—	—	—	—	—	—	—	—	—	—
772	再処理設備本体	特製施設	特製建屋一時貯留処理設備	—	—	主配管（溶液保持系、廃ガス処理系、蒸発乾固対策用セル構造系）	主配管	AC	一式	Q-2	改造	安重	実設SA	S/(S), 1.25s	主：特製建屋一時貯留処理設備 従：代替換気設備	—	成体：廃ガス	—	—	—	—	—	—	—	—	—	—	—	—	—
773	再処理設備本体	特製施設	特製建屋一時貯留処理設備	—	—	主配管（漏えい拡大防止系）	主配管	AC	一式	Q-2	既設	非安重	—	B/—	—	—	成体：硝酸クラニル溶液	—	—	—	—	—	—	—	—	—	—	—	—	—
774	再処理設備本体	特製施設	特製建屋一時貯留処理設備	—	—	主配管（漏えい拡大防止系）	主配管	AC	一式	Q-2	既設	非安重	—	B/—	—	—	成体：硝酸クラニル溶液	—	—	—	—	—	—	—	—	—	—	—	—	—
775	再処理設備本体	特製施設	特製建屋一時貯留処理設備	重大事故時可搬性中性子吸収材供給系	—	重大事故時可搬性中性子吸収材供給槽（第5一時貯留処理槽用）	容器	AC	1	Q-2	新設	—	実設SA	—/B	—	—		—	—	—	—	—	—	—	—	—	—	—	—	—
776	再処理設備本体	特製施設	特製建屋一時貯留処理設備	重大事故時可搬性中性子吸収材供給系	—	重大事故時可搬性中性子吸収材供給槽（第7一時貯留処理槽用）	容器	AC	1	Q-2	新設	—	実設SA	—/S	—	—		—	—	—	—	—	—	—	—	—	—	—	—	—
777	再処理設備本体	特製施設	特製建屋一時貯留処理設備	重大事故時可搬性中性子吸収材供給系	—	主要申[redacted]	主要申	AC	2	Q-2	新設	—	実設SA	—/B	—	—		—	—	—	—	—	—	—	—	—	—	—	—	—
778	再処理設備本体	特製施設	特製建屋一時貯留処理設備	重大事故時可搬性中性子吸収材供給系	—	主要申[redacted]	主要申	AC	2	Q-2	新設	—	実設SA	—/S	—	—		—	—	—	—	—	—	—	—	—	—	—	—	—
779	再処理設備本体	特製施設	特製建屋一時貯留処理設備	重大事故時可搬性中性子吸収材供給系	—	主配管（重大事故時可搬性中性子吸収材供給系：特製施設用）	主配管	AC	一式	Q-2	新設	—	実設SA	—/S, B	—	—	成体：硝酸ガドリニウム	—	—	—	—	—	—	—	—	—	—	—	—	—
780	再処理設備本体	特製施設	特製建屋一時貯留処理設備	重大事故時可搬性中性子吸収材供給系	—	主配管（重大事故時可搬性中性子吸収材供給系：特製施設用、臨界事故時水素掃気系）	主配管	AC	一式	Q-2	新設	—	実設SA	—/S, (S)	主：重大事故時可搬性中性子吸収材供給系 従：臨界事故時水素掃気系	—	成体1：硝酸ガドリニウム 成体2：圧縮空気	—	—	—	—	—	—	—	—	—	—	—	—	—
781	再処理設備本体	特製施設	特製建屋一時貯留処理設備	重大事故時可搬性中性子吸収材供給系	—	主配管（重大事故時可搬性中性子吸収材供給系：特製施設用、再発防止掃気系）	主配管	AC	一式	Q-2	新設	—	実設SA	—/S, (S), 1.25s	主：重大事故時可搬性中性子吸収材供給系 従：代替安全圧縮空気系	—	成体1：硝酸ガドリニウム 成体2：圧縮空気	—	—	—	—	—	—	—	—	—	—	—	—	—
782	再処理設備本体	既納施設	クラン既納建屋	—	—	クラン既納建屋の遮蔽設備（外壁、セル壁等）	建物・構築物	BA	1	Q-2	既設	非安重	—	B/—	—	—		—	—	—	—	—	—	—	—	—	—	—	—	—
783	再処理設備本体	既納施設	クラン既納建屋	—	—	クラン既納建屋	建物・構築物	屋外	1	Q-2	既設	非安重	—	B/—	—	—		—	—	—	—	—	—	—	—	—	—	—	—	—
784	再処理設備本体	既納施設	クラン既納建屋	—	—	施設外漏えい防止堰	建物・構築物	BA	1	Q-2	既設	非安重	—	C/—	—	—		—	—	—	—	—	—	—	—	—	—	—	—	—
785	再処理設備本体	既納施設	クラン・プルトニウム混合既納建屋	—	—	クラン・プルトニウム混合既納建屋の遮蔽設備（外壁、セル壁等）	建物・構築物	CA	1	Q-2	既設	安重/非安重	—	B/—	—	—		—	—	—	—	—	—	—	—	—	—	—	—	—
786	再処理設備本体	既納施設	クラン・プルトニウム混合既納建屋	—	—	クラン・プルトニウム混合既納建屋	建物・構築物	屋外	1	Q-2	既設	安重	実設SA	S/—, 1.25s	—	—		—	—	—	—	—	—	—	—	—	—	—	—	—
787	再処理設備本体	既納施設	クラン・プルトニウム混合既納建屋	—	—	地下水排水設備（クラン・プルトニウム混合既納建屋・クラン・プルトニウム酸化物貯蔵建屋周り）	地下水排水設備	屋外	1	Q-2	新設	非安重	実設SA	C-3/1.25s C-3/ (C-3)	—	—		—	—	—	—	—	—	—	—	—	—	—	—	—
788	再処理設備本体	既納施設	クラン既納設備	受入れ系	—	硝酸クラニル貯槽	容器	BA	2	Q-2	既設	非安重	—	B/—	—	—	3111-T11（硝酸クラニル貯槽A） 3111-T12（硝酸クラニル貯槽B）	—	—	—	—	—	—	—	—	—	—	—	—	—
789	再処理設備本体	既納施設	クラン既納設備	受入れ系	—	硝酸クラニル貯槽第1室漏えい液受益	容器	BA	1	Q-2	既設	非安重	—	B/—	—	—		—	—	—	—	—	—	—	—	—	—	—	—	—
790	再処理設備本体	既納施設	クラン既納設備	受入れ系	—	硝酸クラニル貯槽第2室漏えい液受益	容器	BA	1	Q-2	既設	非安重	—	B/—	—	—		—	—	—	—	—	—	—	—	—	—	—	—	—
791	再処理設備本体	既納施設	クラン既納設備	受入れ系	—	硝酸クラニルポンプ室漏えい液受益	容器	BA	1	Q-2	既設	非安重	—	B/—	—	—		—	—	—	—	—	—	—	—	—	—	—	—	—
792	再処理設備本体	既納施設	クラン既納設備	受入れ系	—	主配管（溶液保持系）	主配管	BA	一式	Q-2	既設	非安重	—	B/—	—	—	成体：クラン及びプルトニウムを含む溶液	—	—	—	—	—	—	—	—	—	—	—	—	—
793	再処理設備本体	既納施設	クラン既納設備	受入れ系	—	硝酸クラニル貯槽サンプリングフード	植物質等取扱ボックス	BA	2	Q-2	既設	非安重	—	C/—	—	—	3111-S991（硝酸クラニル貯槽Aサンプリングフード） 3111-S992（硝酸クラニル貯槽Bサンプリングフード）	—	—	—	—	—	—	—	—	—	—	—	—	—
794	再処理設備本体	既納施設	クラン既納設備	蒸発濃縮系	—	硝酸クラニル供給槽	容器	BA	1	Q-2	既設	非安重	—	B/—	—	—		—	—	—	—	—	—	—	—	—	—	—	—	—
795	再処理設備本体	既納施設	クラン既納設備	蒸発濃縮系	—	硝酸クラニル供給槽漏えい液受益	容器	BA	1	Q-2	既設	非安重	—	B/—	—	—		—	—	—	—	—	—	—	—	—	—	—	—	—
796	再処理設備本体	既納施設	クラン既納設備	蒸発濃縮系	—	濃縮缶漏えい液受益	容器	BA	1	Q-2	既設	非安重	—	B/—	—	—		—	—	—	—	—	—	—	—	—	—	—	—	—
797	再処理設備本体	既納施設	クラン既納設備	蒸発濃縮系	—	濃縮缶	容器	BA	1	Q-2	既設	非安重	—	B/—	—	—		—	—	—	—	—	—	—	—	—	—	—	—	—
798	再処理設備本体	既納施設	クラン既納設備	蒸発濃縮系	—	主配管（溶液保持系）	主配管	BA	一式	Q-2	既設	非安重	—	B/—	—	—	成体：クラン及びプルトニウムを含む溶液	—	—	—	—	—	—	—	—	—	—	—	—	—
799	再処理設備本体	既納施設	クラン既納設備	蒸発濃縮系	—	主配管（漏えい拡大防止系）	主配管	BA	一式	Q-2	既設	非安重	—	B/—	—	—	成体：クラン及びプルトニウムを含む溶液	—	—	—	—	—	—	—	—	—	—	—	—	—
800	再処理設備本体	既納施設	クラン既納設備	クラン既納系	—	濃縮液受槽	容器	BA	1	Q-2	既設	非安重	—	B/—	—	—		—	—	—	—	—	—	—	—	—	—	—	—	—
801	再処理設備本体	既納施設	クラン既納設備	クラン既納系	—	シール槽	容器	BA	2	Q-2	既設	安重	—	B/—	—	—	3114-T11（シール槽A） 3114-T12（シール槽B）	—	—	—	—	—	—	—	—	—	—	—	—	—
802	再処理設備本体	既納施設	クラン既納設備	クラン既納系	—	500受槽	容器	BA	2	Q-2	既設	安重	—	B/—	—	—	3114-T21（500受槽A） 3114-T22（500受槽B）	—	—	—	—	—	—	—	—	—	—	—	—	—
803	再処理設備本体	既納施設	クラン既納設備	クラン既納系	—	規格外製品受槽	容器	BA	2	Q-2	既設	安重	—	B/—	—	—	3114-T31（規格外製品受槽A） 3114-T32（規格外製品受槽B）	—	—	—	—	—	—	—	—	—	—	—	—	—
804	再処理設備本体	既納施設	クラン既納設備	クラン既納系	—	規格外製品容器	容器	BA	2	Q-2	既設	安重	—	B/—	—	—	3114-T3110（規格外製品容器A） 3114-T3120（規格外製品容器B）	—	—	—	—	—	—	—	—	—	—	—	—	—
805	再処理設備本体	既納施設	クラン既納設備	クラン既納系	—	シート供給槽	容器	BA	2	Q-2	既設	安重	—	B/—	—	—	3113-T2130（シート供給槽A） 3113-T2230（シート供給槽B）	—	—	—	—	—	—	—	—	—	—	—	—	—
806	再処理設備本体	既納施設	クラン既納設備	クラン既納系	—	サンプリング用500受槽	容器	BA	1	Q-2	既設	安重	—	B/—	—	—		—	—	—	—	—	—	—	—	—	—	—	—	—
807	再処理設備本体	既納施設	クラン既納設備	クラン既納系	—	溶解用500供給槽	容器	BA	1	Q-2	既設	安重	—	B/—	—	—		—	—	—	—	—	—	—	—	—	—	—	—	—
808	再処理設備本体	既納施設	クラン既納設備	クラン既納系	—	濃縮液受槽漏えい液受益	容器	BA	1	Q-2	既設	非安重	—	B/—	—	—		—	—	—	—	—	—	—	—	—	—	—	—	—
809	再処理設備本体	既納施設	クラン既納設備	クラン既納系	—	500溶解液受槽漏えい液受益	容器	BA	1	Q-2	既設	非安重	—	B/—	—	—		—	—	—	—	—	—	—	—	—	—	—	—	—
810	再処理設備本体	既納施設	クラン既納設備	クラン既納系	—	バックアップフィルタ	容器	BA	2	Q-2	既設	安重	—	B/—	—	—	3113-F2140（バックアップフィルタA） 3113-F2240（バックアップフィルタB）	—	—	—	—	—	—	—	—	—	—	—	—	—
811	再処理設備本体	既納施設	クラン既納設備	クラン既納系	—	充てん用バックアップフィルタ	容器	BA	2	Q-2	既設	安重	—	B/—	—	—	3114-F4110（充てん用バックアップフィルタA） 3114-F4210（充てん用バックアップフィルタB）	—	—	—	—	—	—	—	—	—	—	—	—	—
812	再処理設備本体	既納施設	クラン既納設備	クラン既納系	—	脱硝塔	容器	BA	2	Q-2	既設	安重	—	B/—	—	—	3113-R21（脱硝塔A） 3113-R22（脱硝塔B）	—	—	—	—	—	—	—	—	—	—	—	—	—
813	再処理設備本体	既納施設	クラン既納設備	クラン既納系	—	500溶解槽	容器	BA	1	Q-2	既設	安重	—	B/—	—	—		—	—	—	—	—	—	—	—	—	—	—	—	—
814	再処理設備本体	既納施設	クラン既納設備	クラン既納系	—	主要申（3113-W3041, W3042, W4041, W4042）	主要申	BA	4	Q-2	既設	安重	—	B/—	—	—		—	—	—	—	—	—	—	—	—	—	—	—	—
815	再処理設備本体	既納施設	クラン既納設備	クラン既納系	—	主配管（溶液保持系）	主配管	BA	一式	Q-2	既設	非安重	—	B/—	—	—	成体：クラン及びプルトニウムを含む溶液	—	—	—	—	—	—	—	—	—	—	—	—	—
816	再処理設備本体	既納施設	クラン既納設備	クラン既納系	—	主配管（漏えい拡大防止系）	主配管	BA	一式	Q-2	既設	非安重	—	B/—	—	—	成体：クラン及びプルトニウムを含む溶液	—	—	—	—	—	—	—	—	—	—	—	—	—
817	再処理設備本体	既納施設	クラン既納設備	クラン既納系	—	充てん台車	搬送設備	BA	2	Q-2	既設	非安重	—	B/—	—	—	3114-W51（充てん台車A） 3114-W52（充てん台車B）	—	—	—	—	—	—	—	—	—	—	—	—	—
818	再処理設備本体	既納施設	クラン既納設備	クラン既納系	—	貯蔵容器クレーン	搬送設備	BA	1	Q-2	既設	非安重	—	B/—	—	—		—	—	—	—	—	—	—	—	—	—	—	—	—

設工認申請対象機器の技術基準への適合性に係る整理

番号	施設区分		設備区分			機器名称	種類（JEAG）	設置場所	数量	申請区	変更区分	D B区分	S A区分	耐震設計	兼用（主従）	共用（主従）	備考
619	再処理設備本体	廃棄施設	クラン搬送設備	クラン搬送系	—	貯蔵容器ホイスト	搬送設備	BA	2	②-2	既設	非安重	—	S/—	—	—	1113-M2110 （貯蔵容器ホイスト1A） 1113-M2110 （貯蔵容器ホイスト1B）
620	再処理設備本体	廃棄施設	クラン搬送設備	クラン搬送系	—	除染ハード	核物質等取扱いボックス	BA	1	②-2	既設	非安重	—	C/—	—	—	—
621	再処理設備本体	廃棄施設	クラン搬送設備	クラン搬送系	—	1032除解放受槽サンプリングフード	核物質等取扱いボックス	BA	1	②-2	既設	非安重	—	C/—	—	—	
622	再処理設備本体	廃棄施設	クラン・プルトニウム廃合貯蔵設備	溶液系	—	硝酸クラル貯槽	容器	CA	1	②-2	既設	非安重	—	S/—	—	—	
623	再処理設備本体	廃棄施設	クラン・プルトニウム廃合貯蔵設備	溶液系	—	定量ポット	容器	CA	4	②-2	既設	安重	—	S，1，2Ss/—	—	—	定量ポット1 [redacted] 定量ポット2 [redacted] 定量ポット3 [redacted] 定量ポット4
624	再処理設備本体	廃棄施設	クラン・プルトニウム廃合貯蔵設備	溶液系	—	硝酸プルトニウム貯槽Ⅹアリフトポンプ分離ポット	容器	CA	4	②-2	既設	安重	—	S，1，2Ss/—	—	—	硝酸プルトニウム貯槽1Aアリフトポンプ分離ポット [redacted] 硝酸プルトニウム貯槽1Bアリフトポンプ分離ポット [redacted] 硝酸プルトニウム貯槽2Aアリフトポンプ分離ポット [redacted] 硝酸プルトニウム貯槽2Bアリフトポンプ分離ポット
625	再処理設備本体	廃棄施設	クラン・プルトニウム廃合貯蔵設備	溶液系	—	硝酸クラル供給槽	容器	CA	1	②-2	既設	非安重	—	S/—	—	—	—
626	再処理設備本体	廃棄施設	クラン・プルトニウム廃合貯蔵設備	溶液系	—	混合槽Ⅹアリフトポンプ分離ポット	容器	CA	6	②-2	既設	安重	—	S，1，2Ss/—	—	—	混合槽1Aアリフトポンプ分離ポット [redacted] 混合槽1Bアリフトポンプ分離ポット [redacted] 混合槽2Aアリフトポンプ分離ポット [redacted] 混合槽2Bアリフトポンプ分離ポット [redacted] 混合槽3Aアリフトポンプ分離ポット [redacted] 混合槽3Bアリフトポンプ分離ポット
627	再処理設備本体	廃棄施設	クラン・プルトニウム廃合貯蔵設備	溶液系	—	一時貯槽Ⅹアリフトポンプ分離ポット	容器	CA	2	②-2	既設	安重	—	S，1，2Ss/—	—	—	一時貯槽1Aアリフトポンプ分離ポット [redacted] 一時貯槽1Bアリフトポンプ分離ポット [redacted]
628	再処理設備本体	廃棄施設	クラン・プルトニウム廃合貯蔵設備	溶液系	—	硝酸プルトニウム貯槽セル漏えい液受皿	容器	CA	1	②-2	既設	安重	—	S/—	—	—	—
629	再処理設備本体	廃棄施設	クラン・プルトニウム廃合貯蔵設備	溶液系	—	硝酸クラルⅹ貯槽漏えい液受皿	容器	CA	1	②-2	既設	非安重	—	S/—	—	—	
630	再処理設備本体	廃棄施設	クラン・プルトニウム廃合貯蔵設備	溶液系	—	硝酸クラルⅹ供給槽漏えい液受皿	容器	CA	1	②-2	既設	非安重	—	S/—	—	—	
631	再処理設備本体	廃棄施設	クラン・プルトニウム廃合貯蔵設備	溶液系	—	混合槽セル漏えい液受皿	容器	CA	2	②-2	既設	安重	—	S/—	—	—	混合槽1Aセル漏えい液受皿 [redacted] 混合槽1Bセル漏えい液受皿
632	再処理設備本体	廃棄施設	クラン・プルトニウム廃合貯蔵設備	溶液系	—	一時貯槽セル漏えい液受皿	容器	CA	1	②-2	既設	安重	—	S/—	—	—	—
633	再処理設備本体	廃棄施設	クラン・プルトニウム廃合貯蔵設備	溶液系	—	硝酸プルトニウム貯槽	容器	CA	1	②-2	既設	安重	常設SA	S，1，2Ss/（S），1，2Ss	—	主：溶液系 従：代替換気設備 代替安全冷却水系 代替安全圧縮空気系	
634	再処理設備本体	廃棄施設	クラン・プルトニウム廃合貯蔵設備	溶液系	—	混合槽	容器	CA	2	②-2	既設	安重	常設SA	S，1，2Ss/（S），1，2Ss	—	主：溶液系 従：代替換気設備 代替安全冷却水系 代替安全圧縮空気系	混合槽1 [redacted] 混合槽2 [redacted]
635	再処理設備本体	廃棄施設	クラン・プルトニウム廃合貯蔵設備	溶液系	—	一時貯槽	容器	CA	1	②-2	既設	安重	常設SA	S，1，2Ss/（S），1，2Ss	—	主：溶液系 従：代替換気設備 代替安全冷却水系 代替安全圧縮空気系	—
636	再処理設備本体	廃棄施設	クラン・プルトニウム廃合貯蔵設備	溶液系	—	一時貯槽ポンプ	ポンプ	CA	1	②-2	既設	安重	—	S，1，2Ss/—	—	—	—
637	再処理設備本体	廃棄施設	クラン・プルトニウム廃合貯蔵設備	溶液系	—	漏えい液移送ポンプ	ポンプ	CA	2	②-2	既設	安重	—	S/—	—	—	漏えい液移送ポンプA [redacted] 漏えい液移送ポンプB
638	再処理設備本体	廃棄施設	クラン・プルトニウム廃合貯蔵設備	溶液系	—	主配管（溶液保持系）	主配管	CA A1S4 A-C	一式	②-2	既設	安重	—	S，1，2Ss/—	—	—	流体：クラン，プルトニウムを含む溶液
639	再処理設備本体	廃棄施設	クラン・プルトニウム廃合貯蔵設備	溶液系	—	主配管（溶液保持系，再処理設備本体用，内装ルーブ過水系，冷却コイル等過水系）	主配管	CA	一式	②-2	改造	安重	常設SA	S/（S），1，2Ss	—	主：溶液系 従：代替安全冷却水系	流体：冷却水
640	再処理設備本体	廃棄施設	クラン・プルトニウム廃合貯蔵設備	溶液系	—	主配管（漏えい液回収系）	主配管	CA	一式	②-2	既設	安重	—	S/—	—	—	流体：プルトニウムを含む溶液
641	再処理設備本体	廃棄施設	クラン・プルトニウム廃合貯蔵設備	溶液系	—	主配管（水素掃気系，貯槽等圧水系，単独引き抜き系）	主配管	CA	一式	②-2	既設	安重	常設SA	S/（S），1，2Ss	—	主：溶液系 従：代替安全圧縮空気系 従：代替安全冷却水系	流体：圧縮空気
642	再処理設備本体	廃棄施設	クラン・プルトニウム廃合貯蔵設備	溶液系	—	主配管（供給槽保持系，再処理設備本体用，内装ルーブ過水系）	主配管	CA	一式	②-2	改造	安重	常設SA	S/（S），1，2Ss	—	主：溶液系 従：代替安全冷却水系	流体：冷却水
643	再処理設備本体	廃棄施設	クラン・プルトニウム廃合貯蔵設備	溶液系	—	主配管（漏えい液回収系）	主配管	CA	一式	②-2	既設	安重	—	S，B，B-2/—	—	—	流体：プルトニウムを含む溶液
644	再処理設備本体	廃棄施設	クラン・プルトニウム廃合貯蔵設備	溶液系	—	主配管（漏えい拡大防止系）	主配管	CA	一式	②-2	既設	安重	—	B/—	—	—	流体：クランを含む溶液
645	再処理設備本体	廃棄施設	クラン・プルトニウム廃合貯蔵設備	溶液系	—	定量ポットグローブボックス	核物質等取扱いボックス	CA	2	②-2	既設	安重	—	B-1，B-2，1，2Ss/（S）	—	—	定量ポット1グローブボックス [redacted] 定量ポット2グローブボックス
646	再処理設備本体	廃棄施設	クラン・プルトニウム廃合貯蔵設備	溶液系	—	硝酸プルトニウム移送グローブボックス	核物質等取扱いボックス	CA	1	②-2	既設	安重	—	S，1，2Ss/（S）	—	—	—
647	再処理設備本体	廃棄施設	クラン・プルトニウム廃合貯蔵設備	溶液系	—	一時貯槽1グローブボックス	核物質等取扱いボックス	CA	1	②-2	既設	安重	—	S，1，2Ss/（S）	—	—	—
648	再処理設備本体	廃棄施設	クラン・プルトニウム廃合貯蔵設備	溶液系	—	一時貯槽第2グローブボックス	核物質等取扱いボックス	CA	1	②-2	既設	安重	—	S，1，2Ss/—	—	—	—
649	再処理設備本体	廃棄施設	クラン・プルトニウム廃合貯蔵設備	溶液系	—	真空グローブボックス	核物質等取扱いボックス	CA	1	②-2	既設	非安重	—	B-1/—	—	—	—
650	再処理設備本体	廃棄施設	クラン・プルトニウム廃合廃統系	—	—	中間ポット	容器	CA	2	②-2	既設	安重	—	S，1，2Ss/—	—	—	中間ポット1 [redacted] 中間ポット2
651	再処理設備本体	廃棄施設	クラン・プルトニウム廃合廃統系	—	—	凝縮廃液受槽	容器	CA	2	②-2	既設	安重	—	B/—	—	—	凝縮廃液受槽1 [redacted] 凝縮廃液受槽2
652	再処理設備本体	廃棄施設	クラン・プルトニウム廃合廃統系	クラン・プルトニウム廃合廃統系	—	凝縮廃液貯槽	容器	CA	2	②-2	既設	非安重	—	B/—	—	—	凝縮廃液貯槽1 [redacted] 凝縮廃液貯槽2
653	再処理設備本体	廃棄施設	クラン・プルトニウム廃合廃統系	クラン・プルトニウム廃合廃統系	—	回収ポット	容器	CA	2	②-2	既設	安重	—	B-1/—	—	—	回収ポット1 [redacted] 回収ポット2
654	再処理設備本体	廃棄施設	クラン・プルトニウム廃合廃統系	クラン・プルトニウム廃合廃統系	—	凝縮廃液ろ過器廃液払出槽	容器	CA	2	②-2	既設	安重	—	B-1，1.2Ss/—	—	—	凝縮廃液ろ過器1廃液払出槽 [redacted] 凝縮廃液ろ過器2廃液払出槽
655	再処理設備本体	廃棄施設	クラン・プルトニウム廃合廃統系	クラン・プルトニウム廃合廃統系	—	前処分離器	容器	CA	2	②-2	既設	安重	—	B-1/—	—	—	前処分離器1 [redacted] 前処分離器2
656	再処理設備本体	廃棄施設	クラン・プルトニウム廃合廃統系	クラン・プルトニウム廃合廃統系	—	凝縮廃液受槽セル漏えい液受皿	容器	CA	2	②-2	既設	非安重	常設SA	S/（S），1，2Ss	—	主：クラン・プルトニウム廃合廃統系 従：代替換気設備	凝縮廃液受槽1セル漏えい液受皿 [redacted] 凝縮廃液受槽2セル漏えい液受皿
657	再処理設備本体	廃棄施設	クラン・プルトニウム廃合廃統系	クラン・プルトニウム廃合廃統系	—	凝縮廃液貯槽セル漏えい液受皿	容器	CA	1	②-2	既設	非安重	常設SA	S/（S），1，2Ss	—	主：クラン・プルトニウム廃合廃統系 従：代替換気設備	—
658	再処理設備本体	廃棄施設	クラン・プルトニウム廃合廃統系	クラン・プルトニウム廃合廃統系	—	凝縮廃液ろ過器	ろ過装置	CA	2	②-2	既設	安重	—	B-1，1.2Ss/—	—	—	凝縮廃液ろ過器1 [redacted] 凝縮廃液ろ過器2
659	再処理設備本体	廃棄施設	クラン・プルトニウム廃合廃統系	クラン・プルトニウム廃合廃統系	—	**凝縮廃液浸漬槽ポンプ**	**ポンプ**	**CA**	**2**	**②-2**	**既設**	**安重**	**—**	**B/—**	**—**	**—**	**[redacted] （凝縮廃液受槽ポンプA） [redacted] （凝縮廃液受槽ポンプB）**
660	再処理設備本体	廃棄施設	クラン・プルトニウム廃合廃統系	—	—	前処分離器気送廃ガス第1高性能粒子フィルタ	フィルタ	CA	4	②-2	既設	安重	—	B-1/—	—	—	前処分離器気送廃ガス第1高性能粒子フィルタA [redacted] 前処分離器気送廃ガス第1高性能粒子フィルタB [redacted] 前処分離器気送廃ガス第1高性能粒子フィルタC [redacted] 前処分離器気送廃ガス第1高性能粒子フィルタD
661	再処理設備本体	廃棄施設	クラン・プルトニウム廃合廃統系	クラン・プルトニウム廃合廃統系	—	前処分離器気送廃ガス第2高性能粒子フィルタ	フィルタ	CA	1	②-2	既設	安重	—	B-1/—	—	—	—
662	再処理設備本体	廃棄施設	クラン・プルトニウム廃合廃統系	クラン・プルトニウム廃合廃統系	—	主配管（保持系）	主配管	CA	一式	②-2	既設	安重	—	B，S，1，2Ss/—	—	—	流体1：クラン及びプルトニウムを含む溶液 流体2：純水
663	再処理設備本体	廃棄施設	クラン・プルトニウム廃合廃統系	クラン・プルトニウム廃合廃統系	—	主配管（漏えい液回収系）	主配管	CA	一式	②-2	既設	安重	—	B，B-2/—	—	—	流体：クラン及びプルトニウムを含む溶液
664	再処理設備本体	廃棄施設	クラン・プルトニウム廃合廃統系	クラン・プルトニウム廃合廃統系	—	主配管（漏えい拡大防止系）	主配管	CA	一式	②-2	既設	安重	—	B/—	—	—	—
665	再処理設備本体	廃棄施設	クラン・プルトニウム廃合廃統系	クラン・プルトニウム廃合廃統系	—	主配管（保持系，廃ガス処理系）	主配管	CA	一式	②-2	既設	安重	—	B/—	—	—	流体：クラン・プルトニウム化合物を含む粉末及び硝酸蒸気
666	再処理設備本体	廃棄施設	クラン・プルトニウム廃合廃統系	クラン・プルトニウム廃合廃統系	—	酸純装置（本体）	精製装置	CA	2	②-2	既設	安重	—	S，1，2Ss/—	—	—	酸純装置1（本体） [redacted] 酸純装置2（本体）
667	再処理設備本体	廃棄施設	クラン・プルトニウム廃合廃統系	クラン・プルトニウム廃合廃統系	—	酸純装置（附属品：脱硝塔）	精製装置	CA	10	②-2	既設	安重	—	—/—	—	—	酸純装置1（附属品：脱硝塔） [redacted] 酸純装置2（附属品：脱硝塔）
668	再処理設備本体	廃棄施設	クラン・プルトニウム廃合廃統系	クラン・プルトニウム廃合廃統系	—	酸純装置気液混合器	精製装置	CA	2	②-2	既設	非安重	—	B/—	—	—	酸純装置1気液混合器 [redacted] 酸純装置2気液混合器
669	再処理設備本体	廃棄施設	クラン・プルトニウム廃合廃統系	クラン・プルトニウム廃合廃統系	—	酸純装置グローブボックス	核物質等取扱いボックス	CA	2	②-2	既設	安重	—	B-1，B-2，1，2Ss/—	—	—	酸純装置グローブボックスA [redacted] 酸純装置グローブボックスB
670	再処理設備本体	廃棄施設	クラン・プルトニウム廃合廃統系	クラン・プルトニウム廃合廃統系	—	酸純気液混合器1グローブボックス	核物質等取扱いボックス	CA	2	②-2	既設	安重	—	B-1/—	—	—	酸純気液混合器1グローブボックスA [redacted] 酸純気液混合器1グローブボックスB
671	再処理設備本体	廃棄施設	クラン・プルトニウム廃合廃統系	クラン・プルトニウム廃合廃統系	—	酸純気液混合器2グローブボックス	核物質等取扱いボックス	CA	2	②-2	既設	安重	—	B-1/—	—	—	酸純気液混合器2グローブボックスA [redacted] 酸純気液混合器2グローブボックスB
672	再処理設備本体	廃棄施設	クラン・プルトニウム廃合廃統系	クラン・プルトニウム廃合廃統系	—	酸純気液混合器3グローブボックス	核物質等取扱いボックス	CA	2	②-2	既設	安重	—	B-1/—	—	—	酸純気液混合器3グローブボックスA [redacted] 酸純気液混合器3グローブボックスB
673	再処理設備本体	廃棄施設	クラン・プルトニウム廃合廃統系	クラン・プルトニウム廃合廃統系	—	酸純気液混合器4グローブボックス	核物質等取扱いボックス	CA	2	②-2	既設	安重	—	B-1/—	—	—	酸純気液混合器4グローブボックスA [redacted] 酸純気液混合器4グローブボックスB
674	再処理設備本体	廃棄施設	クラン・プルトニウム廃合廃統系	クラン・プルトニウム廃合廃統系	—	凝縮廃液受入グローブボックス	核物質等取扱いボックス	CA	1	②-2	既設	非安重	—	B-1/—	—	—	—
675	再処理設備本体	廃棄施設	クラン・プルトニウム廃合廃統系	クラン・プルトニウム廃合廃統系	—	凝縮廃液払出グローブボックス	核物質等取扱いボックス	CA	1	②-2	既設	非安重	—	B-1/—	—	—	—
676	再処理設備本体	廃棄施設	クラン・プルトニウム廃合廃統系	塔槽・遮元系	—	遮気気液回気分離器	容器	CA	2	②-2	既設	安重	—	B-1/—	—	—	遮元気液回気分離器 [redacted] 遮元気液回気分離器
677	再処理設備本体	廃棄施設	クラン・プルトニウム廃合廃統系	塔槽・遮元系	—	リワーク焙焼気送回気分離器	容器	CA	2	②-2	既設	安重	—	B-1/—	—	—	リワーク焙焼気送回気分離器 [redacted] リワーク焙焼気送回気分離器

設工認申請対象機器の技術基準への適合性に係る整理

番号	施設区分		設備区分			機器名称	種別（JEAG）	設置場所	数量	申請区分	DB区分	SA区分	耐震設計	兼用（主従）	共用（主従）	備考
619	再処理設備本体	廃棄施設	クラン搬送設備	クラン搬送系	—	貯蔵容器ホイスト	搬送設備	BA	2	②-2	既設	非安全	—	S/—	—	—	31日補足110 （貯蔵容器ホイストA） 31日補足110 （貯蔵容器ホイストB）
620	再処理設備本体	廃棄施設	クラン搬送設備	クラン搬送系	—	除染ハード	核物質等取扱ボックス	BA	1	②-2	既設	非安全	—/—	—	—	—
621	再処理設備本体	廃棄施設	クラン搬送設備	クラン搬送系	—	HAD扉解放受槽サンプリングハード	核物質等取扱ボックス	BA	1	②-2	既設	非安全	—/—	—	—	—
622	再処理設備本体	廃棄施設	クラン・プルトニウム廃合般純設備	溶液系	—	硝酸クラル貯槽	容器	CA	1	②-2	既設	非安全	—/—	—	—	—
623	再処理設備本体	廃棄施設	クラン・プルトニウム廃合般純設備	溶液系	—	定量ポット	容器	CA	4	②-2	既設	安重	—/—	S, 1, 2Ss/—	—	—
624	再処理設備本体	廃棄施設	クラン・プルトニウム廃合般純設備	溶液系	—	硝酸プルトニウム貯槽Ⅰアリアフトポンプ分離ポット	容器	CA	4	②-2	既設	安重	—/—	S, 1, 2Ss/—	—	—
625	再処理設備本体	廃棄施設	クラン・プルトニウム廃合般純設備	溶液系	—	硝酸クラル供給槽	容器	CA	1	②-2	既設	非安重	—/—	—	—	—
626	再処理設備本体	廃棄施設	クラン・プルトニウム廃合般純設備	溶液系	—	混合槽Ⅱアリアフトポンプ分離ポット	容器	CA	6	②-2	既設	安重	—/—	S, 1, 2Ss/—	—	—
627	再処理設備本体	廃棄施設	クラン・プルトニウム廃合般純設備	溶液系	—	一時貯槽Ⅱアリアフトポンプ分離ポット	容器	CA	2	②-2	既設	安重	—/—	S, 1, 2Ss/—	—	—
628	再処理設備本体	廃棄施設	クラン・プルトニウム廃合般純設備	溶液系	—	硝酸プルトニウム貯槽セル漏えい液受皿	容器	CA	1	②-2	既設	安重	—/—	—/—	—	—
629	再処理設備本体	廃棄施設	クラン・プルトニウム廃合般純設備	溶液系	—	硝酸クラルⅡ貯槽漏えい液受皿	容器	CA	1	②-2	既設	非安重	—/—	—	—	—
630	再処理設備本体	廃棄施設	クラン・プルトニウム廃合般純設備	溶液系	—	硝酸クラルⅡ供給槽漏えい液受皿	容器	CA	1	②-2	既設	非安重	—/—	—	—	—
631	再処理設備本体	廃棄施設	クラン・プルトニウム廃合般純設備	溶液系	—	混合槽セル漏えい液受皿	容器	CA	2	②-2	既設	安重	—/—	—/—	—	混合槽Ⅰセル漏えい液受皿 [redacted] 混合槽Ⅱセル漏えい液受皿
632	再処理設備本体	廃棄施設	クラン・プルトニウム廃合般純設備	溶液系	—	一時貯槽セル漏えい液受皿	容器	CA	1	②-2	既設	安重	—/—	—	—	—
633	再処理設備本体	廃棄施設	クラン・プルトニウム廃合般純設備	溶液系	—	硝酸プルトニウム貯槽	容器	CA	1	②-2	既設	安重	常設SA	S, 1, 2Ss/①, 1, 2Ss	主：溶液系 従：代替換気設備 代替安全冷却水系 代替安全圧縮空気系	—
634	再処理設備本体	廃棄施設	クラン・プルトニウム廃合般純設備	溶液系	—	混合槽	容器	CA	2	②-2	既設	安重	常設SA	S, 1, 2Ss/①, 1, 2Ss	主：溶液系 従：代替換気設備 代替安全冷却水系 代替安全圧縮空気系	混合槽Ⅰ 混合槽Ⅱ [redacted]
635	再処理設備本体	廃棄施設	クラン・プルトニウム廃合般純設備	溶液系	—	一時貯槽	容器	CA	1	②-2	既設	安重	常設SA	S, 1, 2Ss/①, 1, 2Ss	主：溶液系 従：代替換気設備 代替安全冷却水系 代替安全圧縮空気系	—
636	再処理設備本体	廃棄施設	クラン・プルトニウム廃合般純設備	溶液系	—	一時貯槽ポンプ	ポンプ	CA	1	②-2	既設	安重	—	S, 1, 2Ss/—	—	—
637	再処理設備本体	廃棄施設	クラン・プルトニウム廃合般純設備	溶液系	—	漏えい液移送ポンプ	ポンプ	CA	2	②-2	既設	安重	—	S/—	—	漏えい液移送ポンプA [redacted] 漏えい液移送ポンプB
638	再処理設備本体	廃棄施設	クラン・プルトニウム廃合般純設備	溶液系	—	主配管（溶液保持系）	主配管	CA A704 AC	一式	②-2	既設	安重	—	S, 1, 2Ss/—	—	流体：クラン、プルトニウムを含む溶液
639	再処理設備本体	廃棄施設	クラン・プルトニウム廃合般純設備	溶液系	—	主配管（供給槽除熱系：再処理設備本体用、内装ルーブ過水系、冷却コイル等過水系）	主配管	CA	一式	②-2	改造	安重	常設SA	S/①, 1, 2Ss	主：溶液系 従：代替安全冷却水系	流体：冷却水
640	再処理設備本体	廃棄施設	クラン・プルトニウム廃合般純設備	溶液系	—	主配管（漏えい前回収系）	主配管	CA	一式	②-2	既設	安重	—	S/—	—	流体：プルトニウムを含む溶液
641	再処理設備本体	廃棄施設	クラン・プルトニウム廃合般純設備	溶液系	—	主配管（火炎検知系、貯槽等圧水系、処熱圧縮気系）	主配管	CA	一式	②-2	既設	安重	常設SA	S/①, 1, 2Ss	主：溶液系 従：代替安全圧縮空気系 従：代替安全冷却水系	流体：圧縮空気
642	再処理設備本体	廃棄施設	クラン・プルトニウム廃合般純設備	溶液系	—	主配管（供給槽除熱系：再処理設備本体用、内装ルーブ過水系）	主配管	CA	一式	②-2	改造	安重	常設SA	S/①, 1, 2Ss	主：溶液系 従：代替安全冷却水系	流体：冷却水
643	再処理設備本体	廃棄施設	クラン・プルトニウム廃合般純設備	溶液系	—	主配管（漏えい前回収系）	主配管	CA	一式	②-2	既設	安重	—	S, B, S/—	—	流体：プルトニウムを含む溶液
644	再処理設備本体	廃棄施設	クラン・プルトニウム廃合般純設備	溶液系	—	主配管（漏えい拡大防止系）	主配管	CA	一式	②-2	既設	安重	—	B/—	—	流体：クランを含む溶液
645	再処理設備本体	廃棄施設	クラン・プルトニウム廃合般純設備	溶液系	—	定量ポットグローブボックス	核物質等取扱ボックス	CA	2	②-2	既設	安重	—	B-1, B-2, 1, 2Ss/①	—	定量ポットグローブボックスA [redacted] 定量ポットグローブボックスB
646	再処理設備本体	廃棄施設	クラン・プルトニウム廃合般純設備	溶液系	—	硝酸プルトニウム移送グローブボックス	核物質等取扱ボックス	CA	1	②-2	既設	安重	—	S, 1, 2Ss/①	—	—
647	再処理設備本体	廃棄施設	クラン・プルトニウム廃合般純設備	溶液系	—	一時貯槽Ⅰグローブボックス	核物質等取扱ボックス	CA	1	②-2	既設	安重	—	S, 1, 2Ss/①	—	—
648	再処理設備本体	廃棄施設	クラン・プルトニウム廃合般純設備	溶液系	—	一時貯槽第2グローブボックス	核物質等取扱ボックス	CA	1	②-2	既設	安重	—	S/—	—	—
649	再処理設備本体	廃棄施設	クラン・プルトニウム廃合般純設備	溶液系	—	真空グローブボックス	核物質等取扱ボックス	CA	1	②-2	既設	非安重	—	B-1/—	—	—
650	再処理設備本体	廃棄施設	クラン・プルトニウム廃合般純設備	クラン・プルトニウム廃合般純系	—	中間ポット	容器	CA	2	②-2	既設	安重	—	S, 1, 2Ss/—	—	分離ポット1 [redacted] 中間ポット1 [redacted] 中間ポット2
651	再処理設備本体	廃棄施設	クラン・プルトニウム廃合般純設備	クラン・プルトニウム廃合般純系	—	褐種廃液受槽	容器	CA	2	②-2	既設	安重	—	B/—	—	褐種廃液受槽 [redacted] 褐種廃液貯槽
652	再処理設備本体	廃棄施設	クラン・プルトニウム廃合般純設備	クラン・プルトニウム廃合般純系	—	褐種廃液貯槽	容器	CA	2	②-2	既設	非安重	—	B/—	—	褐種廃液貯槽 [redacted] 褐種廃液貯槽B
653	再処理設備本体	廃棄施設	クラン・プルトニウム廃合般純設備	クラン・プルトニウム廃合般純系	—	回収ポット	容器	CA	2	②-2	既設	安重	—	B-1/—	—	回収ポット1 [redacted] 回収ポット2
654	再処理設備本体	廃棄施設	クラン・プルトニウム廃合般純設備	クラン・プルトニウム廃合般純系	—	褐種廃液ろ過器廃液払出槽	容器	CA	2	②-2	既設	安重	—	B-1, 1, 2Ss/—	—	褐種廃液ろ過器回収払出槽 [redacted] 褐種廃液ろ過器廃液払出槽
655	再処理設備本体	廃棄施設	クラン・プルトニウム廃合般純設備	クラン・プルトニウム廃合般純系	—	固気分離器	容器	CA	2	②-2	既設	安重	—	B-1/—	—	固気分離器A [redacted] 固気分離器B
656	再処理設備本体	廃棄施設	クラン・プルトニウム廃合般純設備	クラン・プルトニウム廃合般純系	—	褐種廃液受槽セル漏えい液受皿	容器	CA	2	②-2	既設	非安重	常設SA	S/①, 1, 2Ss	主：クラン・プルトニウム廃合般純系 従：代替換気設備	褐種廃液受槽Aセル漏えい液受皿 [redacted] 褐種廃液受槽Bセル漏えい液受皿
657	再処理設備本体	廃棄施設	クラン・プルトニウム廃合般純設備	クラン・プルトニウム廃合般純系	—	褐種廃液貯槽セル漏えい液受皿	容器	CA	1	②-2	既設	非安重	常設SA	S/①, 1, 2Ss	主：クラン・プルトニウム廃合般純系 従：代替換気設備	—
658	再処理設備本体	廃棄施設	クラン・プルトニウム廃合般純設備	クラン・プルトニウム廃合般純系	—	褐種廃液ろ過器	ろ過装置	CA	2	②-2	既設	安重	—	B-1, 1, 2Ss/—	—	褐種廃液ろ過器A [redacted] 褐種廃液ろ過器B
659	再処理設備本体	廃棄施設	クラン・プルトニウム廃合般純設備	クラン・プルトニウム廃合般純系	—	**褐種廃液受槽ポンプ**	**ポンプ**	**CA**	**2**	②-2	既設	**安重**	—	**B/—**	—	**[redacted] （褐種廃液受槽ポンプA） [redacted] （褐種廃液受槽ポンプB）**
660	再処理設備本体	廃棄施設	クラン・プルトニウム廃合般純設備	クラン・プルトニウム廃合般純系	—	固気分離器気送煤ガス第1高性能粒子フィルタ	フィルタ	CA	4	②-2	既設	安重	—	B-1/—	—	固気分離器気送煤ガス第1高性能粒子フィルタA [redacted] 固気分離器気送煤ガス第1高性能粒子フィルタB [redacted] 固気分離器気送煤ガス第1高性能粒子フィルタC [redacted] 固気分離器気送煤ガス第1高性能粒子フィルタD
661	再処理設備本体	廃棄施設	クラン・プルトニウム廃合般純設備	クラン・プルトニウム廃合般純系	—	固気分離器気送煤ガス第2高性能粒子フィルタ	フィルタ	CA	1	②-2	既設	安重	—	B-1/—	—	—
662	再処理設備本体	廃棄施設	クラン・プルトニウム廃合般純設備	クラン・プルトニウム廃合般純系	—	主配管（溶液保持系）	主配管	CA	一式	②-2	既設	安重	—	B, S, 1, 2Ss/—	—	流体：クラン及びプルトニウムを含む溶液 流体2：純水系
663	再処理設備本体	廃棄施設	クラン・プルトニウム廃合般純設備	クラン・プルトニウム廃合般純系	—	主配管（漏えい前回収系）	主配管	CA	一式	②-2	既設	安重	—	B, B-2/—	—	流体：クラン及びプルトニウムを含む溶液
664	再処理設備本体	廃棄施設	クラン・プルトニウム廃合般純設備	クラン・プルトニウム廃合般純系	—	主配管（漏えい拡大防止系）	主配管	CA	一式	②-2	既設	安重	—	B/—	—	流体：クラン及びプルトニウムを含む溶液
665	再処理設備本体	廃棄施設	クラン・プルトニウム廃合般純設備	クラン・プルトニウム廃合般純系	—	主配管（溶液保持系、廃ガス処理系）	主配管	CA	一式	②-2	既設	安重	—	B/—	—	流体：クラン・プルトニウム全含む廃液及び硝酸廃液
666	再処理設備本体	廃棄施設	クラン・プルトニウム廃合般純設備	クラン・プルトニウム廃合般純系	—	酸純装置（本体）	機械装置	CA	2	②-2	既設	安重	—	S, 1, 2Ss/—	—	—
667	再処理設備本体	廃棄施設	クラン・プルトニウム廃合般純設備	クラン・プルトニウム廃合般純系	—	酸純装置（附属品：酸純器）	機械装置	CA	10	②-2	既設	安重	—	—/—	—	酸純装置1（本体） [redacted] 酸純装置1（附属品：酸純器） [redacted] 酸純装置2（本体） [redacted] 酸純装置2（附属品：酸純器）
668	再処理設備本体	廃棄施設	クラン・プルトニウム廃合般純設備	クラン・プルトニウム廃合般純系	—	酸純装置気液分離器	機械装置	CA	2	②-2	既設	非安重	—	B/—	—	酸純装置1気液分離器 [redacted] 酸純装置2気液分離器
669	再処理設備本体	廃棄施設	クラン・プルトニウム廃合般純設備	クラン・プルトニウム廃合般純系	—	酸純装置グローブボックス	核物質等取扱ボックス	CA	2	②-2	既設	安重	—	B-1, B-2, 1, 2Ss/—	—	酸純装置グローブボックスA [redacted] 酸純装置グローブボックスB
670	再処理設備本体	廃棄施設	クラン・プルトニウム廃合般純設備	クラン・プルトニウム廃合般純系	—	酸純装置気液分離器1グローブボックス	核物質等取扱ボックス	CA	2	②-2	既設	安重	—	B-1/—	—	酸純装置気液分離器1グローブボックスA [redacted] 酸純装置気液分離器1グローブボックスB
671	再処理設備本体	廃棄施設	クラン・プルトニウム廃合般純設備	クラン・プルトニウム廃合般純系	—	酸純装置気液分離器2グローブボックス	核物質等取扱ボックス	CA	2	②-2	既設	安重	—	B-1/—	—	酸純装置気液分離器2グローブボックスA [redacted] 酸純装置気液分離器2グローブボックスB
672	再処理設備本体	廃棄施設	クラン・プルトニウム廃合般純設備	クラン・プルトニウム廃合般純系	—	酸純装置気液分離器3グローブボックス	核物質等取扱ボックス	CA	2	②-2	既設	安重	—	B-1/—	—	酸純装置気液分離器3グローブボックスA [redacted] 酸純装置気液分離器3グローブボックスB
673	再処理設備本体	廃棄施設	クラン・プルトニウム廃合般純設備	クラン・プルトニウム廃合般純系	—	酸純装置気液分離器4グローブボックス	核物質等取扱ボックス	CA	2	②-2	既設	安重	—	B-1/—	—	酸純装置気液分離器4グローブボックスA [redacted] 酸純装置気液分離器4グローブボックスB
674	再処理設備本体	廃棄施設	クラン・プルトニウム廃合般純設備	クラン・プルトニウム廃合般純系	—	褐種廃液受入グローブボックス	核物質等取扱ボックス	CA	1	②-2	既設	非安重	—	B-1/—	—	—
675	再処理設備本体	廃棄施設	クラン・プルトニウム廃合般純設備	クラン・プルトニウム廃合般純系	—	褐種廃液供給槽グローブボックス	核物質等取扱ボックス	CA	1	②-2	既設	非安重	—	B-1/—	—	—
676	再処理設備本体	廃棄施設	クラン・プルトニウム廃合般純設備	塔槽・還元系	—	還元気送前気分離器	容器	CA	2	②-2	既設	安重	—	B-1/—	—	還元気送前気分離器 [redacted] 還元気送前気分機器
677	再処理設備本体	廃棄施設	クラン・プルトニウム廃合般純設備	塔槽・還元系	—	リワーク焙焼気送前気分離器	容器	CA	2	②-2	既設	安重	—	B-1/—	—	リワーク焙焼機前気分離器 [redacted] リワーク焙焼機前気分機器

設工認申請対象機器の技術基準への適合性に係る整理

番号	施設区分		設備区分			機器名称	機種（注1A）	設置場所	数量	申請回	変更区分	DB区分	SA区分	耐震設計	兼用（主項）	共用（主項）	備考	第四十六条第1項	第四十六条第1項	第四十七条第1項	第四十七条第2項	第四十七条第3項	第四十七条第3項	第四十八条第1項	第四十八条第1項	第四十九条第2項	第五十条第1項第一号	第五十条第1項第二号	第五十条第1項第三号	第五十条第2項	第五十一条第1項
819	再処理設備本体	脱硝施設	クラン脱硝設備	クラン脱硝系	—	貯蔵容器ホイスト	搬送設備	BA	2	②-2	既設	非安重	—	B/—	—	—	3114-W5110（貯蔵容器ホイストA） 3114-W5210（貯蔵容器ホイストB）	—	—	—	—	—	—	—	—	—	—	—	—	—
820	再処理設備本体	脱硝施設	クラン脱硝設備	クラン脱硝系	—	除染ツード	核物質等取扱ボックス	BA	1	②-2	既設	非安重	—	C/—	—	—		—	—	—	—	—	—	—	—	—	—	—	—	—
821	再処理設備本体	脱硝施設	クラン脱硝設備	クラン脱硝系	—	3000加解液受槽サンプリングツード	核物質等取扱ボックス	BA	1	②-2	既設	非安重	—	C/—	—	—		—	—	—	—	—	—	—	—	—	—	—	—	—
822	再処理設備本体	脱硝施設	クラン・ブルトニウム混合脱硝設備	溶液系	—	硝酸クラニル貯槽	容器	CA	1	②-2	既設	非安重	—	B/—	—	—		—	—	—	—	—	—	—	—	—	—	—	—	—
823	再処理設備本体	脱硝施設	クラン・ブルトニウム混合脱硝設備	溶液系	—	定量ポット	容器	CA	4	②-2	既設	安重	—	S, 1.25s/—	—	—	定量ポットA [redacted] 定量ポットB [redacted] 定量ポットC [redacted] 定量ポットD	—	—	—	—	—	—	—	—	—	—	—	—	—
824	再処理設備本体	脱硝施設	クラン・ブルトニウム混合脱硝設備	溶液系	—	硝酸ブルトニウム貯槽×アラフトポンプ分離ポット	容器	CA	4	②-2	既設	安重	—	S, 1.25s/—	—	—	硝酸ブルトニウム貯槽×アラフトポンプA分離ポット [redacted] 硝酸ブルトニウム貯槽×アラフトポンプB分離ポット [redacted] 硝酸ブルトニウム貯槽×アラフトポンプC分離ポット [redacted] 硝酸ブルトニウム貯槽×アラフトポンプD分離ポット [redacted]	—	—	—	—	—	—	—	—	—	—	—	—	—
825	再処理設備本体	脱硝施設	クラン・ブルトニウム混合脱硝設備	溶液系	—	硝酸クラニル供給槽	容器	CA	1	②-2	既設	非安重	—	B/—	—	—		—	—	—	—	—	—	—	—	—	—	—	—	—
826	再処理設備本体	脱硝施設	クラン・ブルトニウム混合脱硝設備	溶液系	—	混合槽×アラフトポンプ分離ポット	容器	CA	6	②-2	既設	安重	—	S, 1.25s/—	—	—	混合槽A×アラフトポンプA分離ポット [redacted] 混合槽B×アラフトポンプB分離ポット [redacted] 混合槽C×アラフトポンプC分離ポット [redacted] 混合槽D×アラフトポンプD分離ポット [redacted] 混合槽E×アラフトポンプE分離ポット [redacted] 混合槽F×アラフトポンプF分離ポット [redacted]	—	—	—	—	—	—	—	—	—	—	—	—	—
827	再処理設備本体	脱硝施設	クラン・ブルトニウム混合脱硝設備	溶液系	—	一時貯槽×アラフトポンプ分離ポット	容器	CA	2	②-2	既設	安重	—	S, 1.25s/—	—	—	一時貯槽×アラフトポンプA分離ポット [redacted] 一時貯槽×アラフトポンプB分離ポット [redacted]	—	—	—	—	—	—	—	—	—	—	—	—	—
828	再処理設備本体	脱硝施設	クラン・ブルトニウム混合脱硝設備	溶液系	—	硝酸ブルトニウム貯槽セル漏えい液受盆	容器	CA	1	②-2	既設	安重	—	S/—	—	—		—	—	—	—	—	—	—	—	—	—	—	—	—
829	再処理設備本体	脱硝施設	クラン・ブルトニウム混合脱硝設備	溶液系	—	硝酸クラニル貯槽漏えい液受盆	容器	CA	1	②-2	既設	非安重	—	B/—	—	—		—	—	—	—	—	—	—	—	—	—	—	—	—
830	再処理設備本体	脱硝施設	クラン・ブルトニウム混合脱硝設備	溶液系	—	硝酸クラニル供給槽漏えい液受盆	容器	CA	1	②-2	既設	非安重	—	B/—	—	—		—	—	—	—	—	—	—	—	—	—	—	—	—
831	再処理設備本体	脱硝施設	クラン・ブルトニウム混合脱硝設備	溶液系	—	混合槽セル漏えい液受盆	容器	CA	2	②-2	既設	安重	—	S/—	—	—	混合槽A セル漏えい液受盆 [redacted] 混合槽B セル漏えい液受盆 [redacted]	—	—	—	—	—	—	—	—	—	—	—	—	—
832	再処理設備本体	脱硝施設	クラン・ブルトニウム混合脱硝設備	溶液系	—	一時貯槽セル漏えい液受盆	容器	CA	1	②-2	既設	安重	—	S/—	—	—		—	—	—	—	—	—	—	—	—	—	—	—	—
833	再処理設備本体	脱硝施設	クラン・ブルトニウム混合脱硝設備	溶液系	—	硝酸ブルトニウム貯槽	容器	CA	1	②-2	既設	安重	実設SA	S, 1.25s/(S), 1.25s	主：溶液系 従：代替換気設備 代替安全冷却水系 代替安全圧縮空気系	—		—	—	—	—	—	—	—	—	—	—	—	—	—
834	再処理設備本体	脱硝施設	クラン・ブルトニウム混合脱硝設備	溶液系	—	混合槽	容器	CA	2	②-2	既設	安重	実設SA	S, 1.25s/(S), 1.25s	主：溶液系 従：代替換気設備 代替安全冷却水系 代替安全圧縮空気系	—	混合槽A [redacted] 混合槽B [redacted]	—	—	—	—	—	—	—	—	—	—	—	—	—
835	再処理設備本体	脱硝施設	クラン・ブルトニウム混合脱硝設備	溶液系	—	一時貯槽	容器	CA	1	②-2	既設	安重	実設SA	S, 1.25s/(S), 1.25s	主：溶液系 従：代替換気設備 代替安全冷却水系 代替安全圧縮空気系	—		—	—	—	—	—	—	—	—	—	—	—	—	—
836	再処理設備本体	脱硝施設	クラン・ブルトニウム混合脱硝設備	溶液系	—	一時貯槽ポンプ	ポンプ	CA	1	②-2	既設	安重	—	S, 1.25s/—	—	—		—	—	—	—	—	—	—	—	—	—	—	—	—
837	再処理設備本体	脱硝施設	クラン・ブルトニウム混合脱硝設備	溶液系	—	漏えい液移送ポンプ	ポンプ	CA	2	②-2	既設	安重	—	S/—	—	—	漏えい液移送ポンプA [redacted] 漏えい液移送ポンプB [redacted]	—	—	—	—	—	—	—	—	—	—	—	—	—
838	再処理設備本体	脱硝施設	クラン・ブルトニウム混合脱硝設備	溶液系	—	主配管（溶液保持系）	主配管	CA 8704 ※	一式	②-2	既設	安重	—	S, 1.25s/—	—	—	流体：クラン，ブルトニウムを含む溶液	—	—	—	—	—	—	—	—	—	—	—	—	—
839	再処理設備本体	脱硝施設	クラン・ブルトニウム混合脱硝設備	溶液系	—	主配管（強酸熱除去系：再処理設備本体用，内部ループ通水系，冷却コイル等通水系）	主配管	CA	一式	②-2	改造	安重	実設SA	S/(S), 1.25s	主：溶液系 従：代替安全冷却水系	—	流体：冷却水	—	—	—	—	—	—	—	—	—	—	—	—	—
840	再処理設備本体	脱硝施設	クラン・ブルトニウム混合脱硝設備	溶液系	—	主配管（漏えい液回収系）	主配管	CA	一式	②-2	既設	安重	—	S/—	—	—	流体：ブルトニウムを含む溶液	—	—	—	—	—	—	—	—	—	—	—	—	—
841	再処理設備本体	脱硝施設	クラン・ブルトニウム混合脱硝設備	溶液系	—	主配管（水素排気系，貯槽等注水系，未然防止排気系）	主配管	CA	一式	②-2	既設	安重	実設SA	S/(S), 1.25s	主：溶液系 従：代替安全圧縮空気系 従：代替安全冷却水系	—	流体：圧縮空気	—	—	—	—	—	—	—	—	—	—	—	—	—
842	再処理設備本体	脱硝施設	クラン・ブルトニウム混合脱硝設備	溶液系	—	主配管（強酸熱除去系：再処理設備本体用，内部ループ通水系）	主配管	CA	一式	②-2	改造	安重	実設SA	S/(S), 1.25s	主：溶液系 従：代替安全冷却水系	—	流体：冷却水	—	—	—	—	—	—	—	—	—	—	—	—	—
843	再処理設備本体	脱硝施設	クラン・ブルトニウム混合脱硝設備	溶液系	—	主配管（漏えい液回収系）	主配管	CA	一式	②-2	既設	安重	—	S, B, B-2/—	—	—	流体：ブルトニウムを含む溶液	—	—	—	—	—	—	—	—	—	—	—	—	—
844	再処理設備本体	脱硝施設	クラン・ブルトニウム混合脱硝設備	溶液系	—	主配管（漏えい拡大防止系）	主配管	CA	一式	②-2	既設	安重	—	B/—	—	—	流体：クランを含む溶液	—	—	—	—	—	—	—	—	—	—	—	—	—
845	再処理設備本体	脱硝施設	クラン・ブルトニウム混合脱硝設備	溶液系	—	定量ポットグローブボックス	核物質等取扱ボックス	CA	2	②-2	既設	安重	—	B-1, B-2, 1.25s/(S)	—	—	定量ポットグローブボックスA [redacted] 定量ポットグローブボックスB [redacted]	—	—	—	—	—	—	—	—	—	—	—	—	—
846	再処理設備本体	脱硝施設	クラン・ブルトニウム混合脱硝設備	溶液系	—	硝酸ブルトニウム移送グローブボックス	核物質等取扱ボックス	CA	1	②-2	既設	安重	—	S, 1.25s/(S)	—	—		—	—	—	—	—	—	—	—	—	—	—	—	—
847	再処理設備本体	脱硝施設	クラン・ブルトニウム混合脱硝設備	溶液系	—	一時貯槽第1グローブボックス	核物質等取扱ボックス	CA	1	②-2	既設	安重	—	S, 1.25s/(S)	—	—		—	—	—	—	—	—	—	—	—	—	—	—	—
848	再処理設備本体	脱硝施設	クラン・ブルトニウム混合脱硝設備	溶液系	—	一時貯槽第2グローブボックス	核物質等取扱ボックス	CA	1	②-2	既設	安重	—	S, 1.25s/—	—	—		—	—	—	—	—	—	—	—	—	—	—	—	—
849	再処理設備本体	脱硝施設	クラン・ブルトニウム混合脱硝設備	溶液系	—	真空グローブボックス	核物質等取扱ボックス	CA	1	②-2	既設	非安重	—	B-1/—	—	—		—	—	—	—	—	—	—	—	—	—	—	—	—
850	再処理設備本体	脱硝施設	クラン・ブルトニウム混合脱硝設備	クラン・ブルトニウム混合脱硝系	—	中間ポット	容器	CA	2	②-2	既設	安重	—	S, 1.25s/—	—	—	中間ポットA [redacted] 中間ポットB [redacted]	—	—	—	—	—	—	—	—	—	—	—	—	—
851	再処理設備本体	脱硝施設	クラン・ブルトニウム混合脱硝設備	クラン・ブルトニウム混合脱硝系	—	凝縮廃液受槽	容器	CA	2	②-2	既設	安重	—	B/—	—	—	凝縮廃液受槽A [redacted] 凝縮廃液受槽B [redacted]	—	—	—	—	—	—	—	—	—	—	—	—	—
852	再処理設備本体	脱硝施設	クラン・ブルトニウム混合脱硝設備	クラン・ブルトニウム混合脱硝系	—	凝縮廃液貯槽	容器	CA	2	②-2	既設	非安重	—	B/—	—	—	凝縮廃液貯槽A [redacted] 凝縮廃液貯槽B [redacted]	—	—	—	—	—	—	—	—	—	—	—	—	—
853	再処理設備本体	脱硝施設	クラン・ブルトニウム混合脱硝設備	クラン・ブルトニウム混合脱硝系	—	回収ポット	容器	CA	2	②-2	既設	安重	—	B-1/—	—	—	回収ポットA [redacted] 回収ポットB [redacted]	—	—	—	—	—	—	—	—	—	—	—	—	—
854	再処理設備本体	脱硝施設	クラン・ブルトニウム混合脱硝設備	クラン・ブルトニウム混合脱硝系	—	凝縮廃液ろ過器廃液払出槽	容器	CA	2	②-2	既設	安重	—	B-1, 1.25s/—	—	—	凝縮廃液ろ過器廃液払出槽 [redacted] 凝縮廃液ろ過器廃液払出槽 [redacted]	—	—	—	—	—	—	—	—	—	—	—	—	—
855	再処理設備本体	脱硝施設	クラン・ブルトニウム混合脱硝設備	クラン・ブルトニウム混合脱硝系	—	回収分離器	容器	CA	2	②-2	既設	安重	—	B-1/—	—	—	回収分離器A [redacted] 回収分離器B [redacted]	—	—	—	—	—	—	—	—	—	—	—	—	—
856	再処理設備本体	脱硝施設	クラン・ブルトニウム混合脱硝設備	クラン・ブルトニウム混合脱硝系	—	凝縮廃液受槽セル漏えい液受盆	容器	CA	2	②-2	既設	非安重	実設SA	B/(S), 1.25s	主：クラン・ブルトニウム混合脱硝系 従：代替換気設備	—	凝縮廃液受槽セル漏えい液受盆 [redacted] 凝縮廃液受槽セル漏えい液受盆 [redacted]	—	—	—	—	—	—	—	—	—	—	—	—	—
857	再処理設備本体	脱硝施設	クラン・ブルトニウム混合脱硝設備	クラン・ブルトニウム混合脱硝系	—	凝縮廃液貯槽セル漏えい液受盆	容器	CA	1	②-2	既設	非安重	実設SA	B/(S), 1.25s	主：クラン・ブルトニウム混合脱硝系 従：代替換気設備	—		—	—	—	—	—	—	—	—	—	—	—	—
858	再処理設備本体	脱硝施設	クラン・ブルトニウム混合脱硝設備	クラン・ブルトニウム混合脱硝系	—	凝縮廃液ろ過器	ろ過装置	CA	2	②-2	既設	安重	—	B-1, 1.25s/—	—	—	凝縮廃液ろ過器A [redacted] 凝縮廃液ろ過器B [redacted]	—	—	—	—	—	—	—	—	—	—	—	—	—
859	再処理設備本体	脱硝施設	クラン・ブルトニウム混合脱硝設備	クラン・ブルトニウム混合脱硝系	—	**凝縮廃液受槽ポンプ**	**ポンプ**	**CA**	**2**	**②-2**	**既設**	**安重**	**—**	**B/—**	**—**	**—**	**（凝縮廃液受槽ポンプA）** [redacted] **（凝縮廃液受槽ポンプB）** [redacted]	—	—	—	—	—	—	—	—	—	—	—	—	—
860	再処理設備本体	脱硝施設	クラン・ブルトニウム混合脱硝設備	クラン・ブルトニウム混合脱硝系	—	回収分離器気送廃ガス第1高性能粒子フィルタ	フィルタ	CA	4	②-2	既設	安重	—	B-1/—	—	—	回収分離器気送廃ガス第1高性能粒子フィルタA [redacted] 回収分離器気送廃ガス第1高性能粒子フィルタB [redacted] 回収分離器気送廃ガス第1高性能粒子フィルタC [redacted] 回収分離器気送廃ガス第1高性能粒子フィルタD [redacted]	—	—	—	—	—	—	—	—	—	—	—	—	—
861	再処理設備本体	脱硝施設	クラン・ブルトニウム混合脱硝設備	クラン・ブルトニウム混合脱硝系	—	回収分離器気送廃ガス第2高性能粒子フィルタ	フィルタ	CA	1	②-2	既設	安重	—	B-1/—	—	—		—	—	—	—	—	—	—	—	—	—	—	—	—
862	再処理設備本体	脱硝施設	クラン・ブルトニウム混合脱硝設備	クラン・ブルトニウム混合脱硝系	—	主配管（溶液保持系）	主配管	CA	一式	②-2	既設	安重	—	B, S, 1.25s/—	—	—	流体：クラン及びブルトニウムを含む溶液 流体：第3粒子	—	—	—	—	—	—	—	—	—	—	—	—	—
863	再処理設備本体	脱硝施設	クラン・ブルトニウム混合脱硝設備	クラン・ブルトニウム混合脱硝系	—	主配管（漏えい液回収系）	主配管	CA	一式	②-2	既設	安重	—	B, B-2/—	—	—	流体：クラン及びブルトニウムを含む溶液	—	—	—	—	—	—	—	—	—	—	—	—	—
864	再処理設備本体	脱硝施設	クラン・ブルトニウム混合脱硝設備	クラン・ブルトニウム混合脱硝系	—	主配管（漏えい拡大防止系）	主配管	CA	一式	②-2	既設	安重	—	B/—	—	—	流体：クラン及びブルトニウムを含む溶液	—	—	—	—	—	—	—	—	—	—	—	—	—
865	再処理設備本体	脱硝施設	クラン・ブルトニウム混合脱硝設備	クラン・ブルトニウム混合脱硝系	—	主配管（溶液保持系，廃ガス処理系）	主配管	CA	一式	②-2	既設	安重	—	B/—	—	—	流体：クラン・ブルトニウムを含む粒子及び(NH3)粒子	—	—	—	—	—	—	—	—	—	—	—	—	—
866	再処理設備本体	脱硝施設	クラン・ブルトニウム混合脱硝設備	クラン・ブルトニウム混合脱硝系	—	脱硝装置（本体）	機械装置	CA	2	②-2	既設	安重	—	S, 1.25s/—	—	—	脱硝装置A（本体） [redacted] 脱硝装置B（本体）	—	—	—	—	—	—	—	—	—	—	—	—	—
867	再処理設備本体	脱硝施設	クラン・ブルトニウム混合脱硝設備	クラン・ブルトニウム混合脱硝系	—	脱硝装置（附属品：脱硝盆）	機械装置	CA	10	②-2	既設	安重	—	—/—	—	—	脱硝装置A（附属品：脱硝盆） [redacted] 脱硝装置B（附属品：脱硝盆）	—	—	—	—	—	—	—	—	—	—	—	—	—
868	再処理設備本体	脱硝施設	クラン・ブルトニウム混合脱硝設備	クラン・ブルトニウム混合脱硝系	—	脱硝盆取扱装置	機械装置	CA	2	②-2	既設	非安重	—	B/—	—	—	脱硝盆取扱装置A [redacted] 脱硝盆取扱装置B [redacted]	—	—	—	—	—	—	—	—	—	—	—	—	—
869	再処理設備本体	脱硝施設	クラン・ブルトニウム混合脱硝設備	クラン・ブルトニウム混合脱硝系	—	脱硝装置グローブボックス	核物質等取扱ボックス	CA	2	②-2	既設	安重	—	B-1, B-2, 1.25s/—	—	—	脱硝装置グローブボックスA [redacted] 脱硝装置グローブボックスB [redacted]	—	—	—	—	—	—	—	—	—	—	—	—	—
870	再処理設備本体	脱硝施設	クラン・ブルトニウム混合脱硝設備	クラン・ブルトニウム混合脱硝系	—	脱硝盆取扱装置第1グローブボックス	核物質等取扱ボックス	CA	2	②-2	既設	安重	—	B-1/—	—	—	脱硝盆取扱装置第1グローブボックスA [redacted] 脱硝盆取扱装置第1グローブボックスB [redacted]	—	—	—	—	—	—	—	—	—	—	—	—	—
871	再処理設備本体	脱硝施設	クラン・ブルトニウム混合脱硝設備	クラン・ブルトニウム混合脱硝系	—	脱硝盆取扱装置第2グローブボックス	核物質等取扱ボックス	CA	2	②-2	既設	安重	—	B-1/—	—	—	脱硝盆取扱装置第2グローブボックスA [redacted] 脱硝盆取扱装置第2グローブボックスB [redacted]	—	—	—	—	—	—	—	—	—	—	—	—	—
872	再処理設備本体	脱硝施設	クラン・ブルトニウム混合脱硝設備	クラン・ブルトニウム混合脱硝系	—	脱硝盆取扱装置第3グローブボックス	核物質等取扱ボックス	CA	2	②-2	既設	安重	—	B-1/—	—	—	脱硝盆取扱装置第3グローブボックスA [redacted] 脱硝盆取扱装置第3グローブボックスB [redacted]	—	—	—	—	—	—	—	—	—	—	—	—	—
873	再処理設備本体	脱硝施設	クラン・ブルトニウム混合脱硝設備	クラン・ブルトニウム混合脱硝系	—	脱硝盆取扱装置第4グローブボックス	核物質等取扱ボックス	CA	2	②-2	既設	安重	—	B-1/—	—	—	脱硝盆取扱装置第4グローブボックスA [redacted] 脱硝盆取扱装置第4グローブボックスB [redacted]	—	—	—	—	—	—	—	—	—	—	—	—	—
874	再処理設備本体	脱硝施設	クラン・ブルトニウム混合脱硝設備	クラン・ブルトニウム混合脱硝系	—	凝縮廃液受入グローブボックス	核物質等取扱ボックス	CA	1	②-2	既設	非安重	—	B-1/—	—	—		—	—	—	—	—	—	—	—	—	—	—	—	—
875	再処理設備本体	脱硝施設	クラン・ブルトニウム混合脱硝設備	クラン・ブルトニウム混合脱硝系	—	凝縮廃液払出グローブボックス	核物質等取扱ボックス	CA	1	②-2	既設	非安重	—	B-1/—	—	—		—	—	—	—	—	—	—	—	—	—	—	—	—
876	再処理設備本体	脱硝施設	クラン・ブルトニウム混合脱硝設備	塔槽・遮光系	—	遮光気送回収分離器	容器	CA	2	②-2	既設	安重	—	B-1/—	—	—	遮光気送回収分離器 [redacted] 遮光気送回収分離器 [redacted]	—	—	—	—	—	—	—	—	—	—	—	—	—
877	再処理設備本体	脱硝施設	クラン・ブルトニウム混合脱硝設備	塔槽・遮光系	—	リワーク塔槽気送回収分離器	容器	CA	2	②-2	既設	安重	—	B-1/—	—	—	リワーク塔槽気送回収分離器 [redacted] リワーク塔槽気送回収分離器 [redacted]	—	—	—	—	—	—	—	—	—	—	—	—	—

設工認申請対象機器の技術基準への適合性に係る整理

番号	施設区分		設備区分			機器名称	種類（主な型）	設置場所	数量	申請区	変更区分	DB区分	SA区分	耐震設計	兼用（主な）	共用（主な）	備考
874	再処理設備本体	廃棄施設	クラン・プルトニウム廃棄物処理設備	塔槽・貯蔵設備	—	酸経粉末供給ホッパ	容器	C1	2	②-2	既設	変更	—	B+1/—	—	—	酸経粉末供給ホッパA [redacted] 酸経粉末供給ホッパB [redacted]
875	再処理設備本体	廃棄施設	クラン・プルトニウム廃棄物処理設備	塔槽・貯蔵設備	—	焙焼粉末供給ホッパ	容器	C1	2	②-2	既設	変更	—	B+1/—	—	—	焙焼粉末供給ホッパA [redacted] 焙焼粉末供給ホッパB [redacted]
890	再処理設備本体	廃棄施設	クラン・プルトニウム廃棄物処理設備	塔槽・貯蔵設備	—	焙焼炉粉末払出ホッパ	容器	C1	2	②-2	既設	変更	—	B+1/—	—	—	
891	再処理設備本体	廃棄施設	クラン・プルトニウム廃棄物処理設備	塔槽・貯蔵設備	—	焙焼炉排煙ガスフィルタ	容器	C1	2	②-2	既設	変更	—	B+1/—	—	—	焙焼炉排煙ガスフィルタA [redacted] 焙焼炉排煙ガスフィルタB [redacted]
892	再処理設備本体	廃棄施設	クラン・プルトニウム廃棄物処理設備	塔槽・貯蔵設備	—	還元炉排煙ガスフィルタ	容器	C1	2	②-2	既設	変更	—	B+1/—	—	—	還元炉排煙ガスフィルタA [redacted] 還元炉排煙ガスフィルタB [redacted]
893	再処理設備本体	廃棄施設	クラン・プルトニウム廃棄物処理設備	塔槽・貯蔵設備	—	リワーク焙煙気送機ガス高性能粒子フィルタ	フィルタ	C1	2	②-2	既設	変更	—	B+1/—	—	—	リワーク焙煙気送機ガス高性能粒子フィルタA [redacted] リワーク焙煙気送機ガス高性能粒子フィルタB [redacted]
894	再処理設備本体	廃棄施設	クラン・プルトニウム廃棄物処理設備	塔槽・貯蔵設備	—	還元気送機ガス高性能粒子フィルタ	フィルタ	C1	3	②-2	既設	変更	—	B/—	—	—	還元気送機ガス高性能粒子フィルタA [redacted] 還元気送機ガス高性能粒子フィルタB [redacted]
895	再処理設備本体	廃棄施設	クラン・プルトニウム廃棄物処理設備	塔槽・貯蔵設備	—	還元気送機ガス高性能粒子フィルタ	フィルタ	C1	1	②-2	既設	変更	—	B+1/—	—	—	
896	再処理設備本体	廃棄施設	クラン・プルトニウム廃棄物処理設備	塔槽・貯蔵設備	—	主配管（固着保持系）	主配管	C1	一式	②-2	既設	変更	—	B/—	—	—	流体：M3形米
897	再処理設備本体	廃棄施設	クラン・プルトニウム廃棄物処理設備	塔槽・貯蔵設備	—	主配管（固着保持系、臨ガス処理系）	主配管	C1	一式	②-2	既設	変更	—	B/—	—	—	流体：クラン・プルトニウムを含む粉末及びM3粉末
898	再処理設備本体	廃棄施設	クラン・プルトニウム廃棄物処理設備	塔槽・貯蔵設備	—	焙焼炉	横軸装置	C1	2	②-2	既設	変更	—	B+1/—	—	—	
899	再処理設備本体	廃棄施設	クラン・プルトニウム廃棄物処理設備	塔槽・貯蔵設備	—	還元炉	横軸装置	C1	2	②-2	既設	変更	—	B+1/—	—	—	還元炉A [redacted] 還元炉B [redacted]
900	再処理設備本体	廃棄施設	クラン・プルトニウム廃棄物処理設備	塔槽・貯蔵設備	—	焙焼グローブボックス	核物質等取扱ボックス	C1	2	②-2	既設	変更	—	B+1/—	—	—	焙焼グローブボックスA [redacted] 焙焼グローブボックスB [redacted]
901	再処理設備本体	廃棄施設	クラン・プルトニウム廃棄物処理設備	塔槽・貯蔵設備	—	還元グローブボックス	核物質等取扱ボックス	C1	2	②-2	既設	変更	—	B+1/—	—	—	還元グローブボックスA [redacted] 還元グローブボックスB [redacted]
902	再処理設備本体	廃棄施設	クラン・プルトニウム廃棄物処理設備	粉体系	—	混合気送混気分離器	容器	C1	1	②-2	既設	変更	—	B/—	—	—	
903	再処理設備本体	廃棄施設	クラン・プルトニウム廃棄物処理設備	粉体系	—	リワーク粉砕気送混気分離器	容器	C1	2	②-2	既設	変更	—	B+1/—	—	—	リワーク粉砕気送混気分離器A [redacted] リワーク粉砕気送混気分離器B [redacted]
904	再処理設備本体	廃棄施設	クラン・プルトニウム廃棄物処理設備	粉体系	—	粉砕機供給ホッパ	容器	C1	2	②-2	既設	変更	—	B+1/—	—	—	粉砕機供給ホッパA [redacted] 粉砕機供給ホッパB [redacted]
905	再処理設備本体	廃棄施設	クラン・プルトニウム廃棄物処理設備	粉体系	—	保管容器	運搬・製品容器	C1	8	②-2	既設	変更	—	—/—	—	—	保管容器A-一 [redacted] 保管容器B-一 [redacted]
906	再処理設備本体	廃棄施設	クラン・プルトニウム廃棄物処理設備	粉体系	—	リワーク粉砕気送機ガス高性能粒子フィルタ	フィルタ	C1	2	②-2	既設	変更	—	B+1/—	—	—	リワーク粉砕気送機ガス高性能粒子フィルタA [redacted] リワーク粉砕気送機ガス高性能粒子フィルタB [redacted]
907	再処理設備本体	廃棄施設	クラン・プルトニウム廃棄物処理設備	粉体系	—	混合気送混気分離器ガス高性能粒子フィルタ	フィルタ	C1	1	②-2	既設	変更	—	B/—	—	—	
908	再処理設備本体	廃棄施設	クラン・プルトニウム廃棄物処理設備	粉体系	—	混合気送混気高性能粒子フィルタ	フィルタ	C1	1	②-2	既設	変更	—	B/—	—	—	
909	再処理設備本体	廃棄施設	クラン・プルトニウム廃棄物処理設備	粉体系	—	リワーク気送機ガス高性能粒子フィルタ	フィルタ	C1	1	②-2	既設	変更	—	B/—	—	—	
910	再処理設備本体	廃棄施設	クラン・プルトニウム廃棄物処理設備	粉体系	—	主配管（固着保持系）	主配管	C1	一式	②-2	既設	変更	—	B/—	—	—	流体：M3形米
911	再処理設備本体	廃棄施設	クラン・プルトニウム廃棄物処理設備	粉体系	—	主配管（固着保持系、臨ガス処理系）	主配管	C1	一式	②-2	既設	変更	—	B/—	—	—	流体：M3形米
912	再処理設備本体	廃棄施設	クラン・プルトニウム廃棄物処理設備	粉体系	—	保管ピット	ラック/ピット/壁	C1	2	②-2	既設	変更	—	B+1/—	—	—	保管ピットA [redacted] 保管ピットB [redacted]
913	再処理設備本体	廃棄施設	クラン・プルトニウム廃棄物処理設備	粉体系	—	保管容器移動装置	搬送設備	C1	2	②-2	既設	非変更	—	B+1/—	—	—	保管容器移動装置A [redacted] 保管容器移動装置B [redacted]
914	再処理設備本体	廃棄施設	クラン・プルトニウム廃棄物処理設備	粉体系	—	保管昇降機	搬送設備	C1	2	②-2	既設	非変更	—	B+1/—	—	—	保管昇降機A [redacted] 保管昇降機B [redacted]
915	再処理設備本体	廃棄施設	クラン・プルトニウム廃棄物処理設備	粉体系	—	粉末缶払出装置	搬送設備	C1	1	②-2	既設	非変更	—	B/—	—	—	
916	再処理設備本体	廃棄施設	クラン・プルトニウム廃棄物処理設備	粉体系	—	充てん台車	搬送設備	C1	2	②-2	既設	非変更	—	B/—	—	—	充てん台車A [redacted] 充てん台車B [redacted]
917	再処理設備本体	廃棄施設	クラン・プルトニウム廃棄物処理設備	粉体系	—	搬送台車	搬送設備	C1	1	②-2	既設	非変更	—	B+1/—	—	—	
918	再処理設備本体	廃棄施設	クラン・プルトニウム廃棄物処理設備	粉体系	—	粉体払出装置	搬送設備	C1	2	②-2	既設	非変更	—	B+1/—	—	—	
919	再処理設備本体	廃棄施設	クラン・プルトニウム廃棄物処理設備	粉体系	—	粉末加移送装置	搬送設備	C1	1	②-2	既設	非変更	—	B+1/—	—	—	
920	再処理設備本体	廃棄施設	クラン・プルトニウム廃棄物処理設備	粉体系	—	粉砕機	横軸装置	C1	2	②-2	既設	変更	—	B+1/—	—	—	粉砕機A [redacted] 粉砕機B [redacted]
921	再処理設備本体	廃棄施設	クラン・プルトニウム廃棄物処理設備	粉体系	—	混合機	横軸装置	C1	1	②-2	既設	変更	—	B+1/—	—	—	
922	再処理設備本体	廃棄施設	クラン・プルトニウム廃棄物処理設備	粉体系	—	粉末充てん機	横軸装置	C1	1	②-2	既設	変更	—	B+1/—	—	—	
923	再処理設備本体	廃棄施設	クラン・プルトニウム廃棄物処理設備	粉体系	—	粉砕グローブボックス	核物質等取扱ボックス	C1	2	②-2	既設	変更	—	B+1/—	—	—	粉砕グローブボックスA [redacted] 粉砕グローブボックスB [redacted]
924	再処理設備本体	廃棄施設	クラン・プルトニウム廃棄物処理設備	粉体系	—	粉末払出グローブボックス	核物質等取扱ボックス	C1	2	②-2	既設	非変更	—	B+1/—	—	—	粉末払出グローブボックスA [redacted] 粉末払出グローブボックスB [redacted]
925	再処理設備本体	廃棄施設	クラン・プルトニウム廃棄物処理設備	粉体系	—	粉末充てんグローブボックス	核物質等取扱ボックス	C1	1	②-2	既設	非変更	—	B+1/—	—	—	
926	再処理設備本体	廃棄施設	クラン・プルトニウム廃棄物処理設備	粉体系	—	粉末缶受入グローブボックス	核物質等取扱ボックス	C1	1	②-2	既設	変更	—	B/—	—	—	
927	再処理設備本体	廃棄施設	クラン・プルトニウム廃棄物処理設備	粉体系	—	粉末調整グローブボックス	核物質等取扱ボックス	C1	1	②-2	既設	非変更	—	B+1/—	—	—	
928	再処理設備本体	廃棄施設	クラン・プルトニウム廃棄物処理設備	粉体系	—	蓋取扱フード	核物質等取扱ボックス	C1	2	②-2	既設	非変更	—	C/—	—	—	蓋取扱フードA [redacted] 蓋取扱フードB [redacted]
929	再処理設備本体	廃棄施設	クラン・プルトニウム廃棄物処理設備	粉体系	—	検査フード	核物質等取扱ボックス	C1	2	②-2	既設	非変更	—	C/—	—	—	検査フードA [redacted] 検査フードB [redacted]
930	再処理設備本体	廃棄施設	クラン・プルトニウム廃棄物処理設備	廃ガス供給系	—	還元ガス供給槽	容器	C2	1	②-2	既設	非変更	—	C/—	—	—	
931	再処理設備本体	廃棄施設	クラン・プルトニウム廃棄物処理設備	廃ガス供給系	—	還元ガス受槽	容器	C2	1	②-2	既設	非変更	—	C/—	—	—	
932	再処理設備本体	廃棄施設	クラン・プルトニウム廃棄物処理設備	廃ガス供給系	—	主要弁 [redacted]	主要弁	C4	4	②-2	既設	変更	—	C/—	—	—	
933	再処理設備本体	廃棄施設	クラン・プルトニウム廃棄物処理設備	廃ガス供給系	—	[redacted]	主要弁	C1	1	②-2	既設	非変更	—	C/—	—	—	[redacted]
934	再処理設備本体	廃液処理施設	酸回収設備	第１酸回収系	—	回収槽セル漏えい液受皿	容器	A1	1	②-2	既設	非変更	—	B/—	—	—	
935	再処理設備本体	廃液処理施設	酸回収設備	第１酸回収系	—	第１供給槽	容器	AB	1	②-2	既設	非変更	常設SA	B/(S)、1.25s		主：第１酸回収系 従：代替換気設備	
936	再処理設備本体	廃液処理施設	酸回収設備	第１酸回収系	—	第２供給槽	容器	AB	1	②-2	既設	非変更	常設SA	B/(S)、1.25s		主：第１酸回収系 従：代替換気設備	
937	再処理設備本体	廃液処理施設	酸回収設備	第１酸回収系	—	馬弁台	容器	AB	1	②-2	既設	非変更	—	B/—	—	—	
938	再処理設備本体	廃液処理施設	酸回収設備	第１酸回収系	—	精留塔	容器	AB	1	②-2	既設	非変更	—	B/—	—	—	
939	再処理設備本体	廃液処理施設	酸回収設備	第１酸回収系	—	凝縮受槽セル漏えい液受皿	容器	AB	1	②-2	既設	非変更	—	B/—	—	—	
940	再処理設備本体	廃液処理施設	酸回収設備	第１酸回収系	—	第１供給槽セル漏えい液受皿	容器	AB	1	②-2	既設	非変更	—	B/—	—	—	
941	再処理設備本体	廃液処理施設	酸回収設備	第１酸回収系	—	第１供給槽セル漏えい液受皿	容器	AB	1	②-2	既設	非変更	—	B/—	—	—	
942	再処理設備本体	廃液処理施設	酸回収設備	第１酸回収系	—	馬弁セル漏えい液受皿	容器	AB	1	②-2	既設	非変更	—	B/—	—	—	
943	再処理設備本体	廃液処理施設	酸回収設備	第１酸回収系	—	精留塔セル漏えい液受皿	容器	AB	1	②-2	既設	非変更	—	B/—	—	—	
944	再処理設備本体	廃液処理施設	酸回収設備	第１酸回収系	—	第１酸回収回収硝酸貯槽セル漏えい液受皿	容器	AB	1	②-2	既設	非変更	—	B/—	—	—	
945	再処理設備本体	廃液処理施設	酸回収設備	第１酸回収系	—	低レベル無塩廃液受槽	容器	AB	1	②-2	既設	非変更	—	B/—	—	—	
946	再処理設備本体	廃液処理施設	酸回収設備	第１酸回収系	—	粉分離槽	容器	AB	1	②-2	既設	非変更	—	B/—	—	—	
947	再処理設備本体	廃液処理施設	酸回収設備	第１酸回収系	—	回収水受槽	容器	AB	1	②-2	既設	非変更	—	B/—	—	—	
948	再処理設備本体	廃液処理施設	酸回収設備	第１酸回収系	—	回収硝酸受槽	容器	AB	1	②-2	既設	非変更	—	B/—	—	—	
949	再処理設備本体	廃液処理施設	酸回収設備	第１酸回収系	—	供給液分配器	容器	AB	1	②-2	既設	非変更	—	B/—	—	—	
950	再処理設備本体	廃液処理施設	酸回収設備	第１酸回収系	—	低レベル廃液受槽第1セル漏えい液受皿	容器	AA	1	②-2	既設	非変更	—	B/—	—	—	
951	再処理設備本体	廃液処理施設	酸回収設備	第１酸回収系	—	主配管（固着保持系）	主配管	AB	一式	②-2	既設	非変更	—	C/— B/—	—	—	流体１：回収硝酸 流体２：低レベル廃液
952	再処理設備本体	廃液処理施設	酸回収設備	第１酸回収系	—	主配管（固着保持系、低レベル廃液処理系）	主配管	6B、A3725、5S	一式	②-2	既設	非変更	—	C/—	—	—	流体１：回収硝酸 流体２：低レベル廃液
953	再処理設備本体	廃液処理施設	酸回収設備	第１酸回収系	—	主配管（臨ガス処理系、低レベル廃液処理系）	主配管	AB	一式	②-2	既設	非変更	—	B/—	—	—	流体１：回収硝酸 流体２：低レベル廃液
954	再処理設備本体	廃液処理施設	酸回収設備	第１酸回収系	—	主配管（臨ガス処理系）	主配管	AB	一式	②-2	既設	非変更	—	B/—	—	—	流体：塩ガス
955	再処理設備本体	廃液処理施設	酸回収設備	第２酸回収系	—	油水分離槽	容器	AC	1	②-2	既設	非変更	—	B/—	—	—	
956	再処理設備本体	廃液処理施設	酸回収設備	第２酸回収系	—	供給液受槽	容器	AC	1	②-2	既設	非変更	—	B/—	—	—	
957	再処理設備本体	廃液処理施設	酸回収設備	第２酸回収系	—	供給液中間貯槽	容器	AC	1	②-2	既設	非変更	—	B/—	—	—	
958	再処理設備本体	廃液処理施設	酸回収設備	第２酸回収系	—	供給槽	容器	AC	1	②-2	既設	非変更	—	B/—	—	—	
959	再処理設備本体	廃液処理施設	酸回収設備	第２酸回収系	—	回収硝酸受槽	容器	AC	1	②-2	既設	非変更	—	B/—	—	—	
960	再処理設備本体	廃液処理施設	酸回収設備	第２酸回収系	—	低レベル無塩廃液受槽	容器	AC	1	②-2	既設	非変更	—	B/—	—	—	

設工認申請対象機器の技術基準への適合性に係る整理

番号	施設区分		設備区分			機器名称	種別（主なもの）	設置場所	数量	申請区分	変更区分	DB区分	SA区分	耐震設計	兼用（主なもの）	共用（主なもの）	備考
878	再処理設備本体	low	クラン・プルトニウム廃液処理設備	塔槽・貯蔵系	—	低級粉末供給ホッパ	容器	C1	2	Q-2	既設	変更	—	B+1/—	—	—	低級粉末供給ホッパA [redacted] 低級粉末供給ホッパB
879	再処理設備本体	low	クラン・プルトニウム廃液処理設備	塔槽・貯蔵系	—	塔槽粉末供給ホッパ	容器	C1	2	Q-2	既設	変更	—	B+1/—	—	—	塔槽粉末供給ホッパA [redacted] 塔槽粉末供給ホッパB
880	再処理設備本体	low	クラン・プルトニウム廃液処理設備	塔槽・貯蔵系	—	塔槽炉粉末払出ホッパ	容器	C1	2	Q-2	既設	変更	—	B+1/—	—	—	
881	再処理設備本体	low	クラン・プルトニウム廃液処理設備	塔槽・貯蔵系	—	塔槽炉搭載ガスフィルタ	容器	C1	2	Q-2	既設	変更	—	B+1/—	—	—	塔槽炉搭載ガスフィルタA [redacted] 塔槽炉搭載ガスフィルタB
882	再処理設備本体	low	クラン・プルトニウム廃液処理設備	塔槽・貯蔵系	—	還元炉搭載ガスフィルタ	容器	C1	2	Q-2	既設	変更	—	B+1/—	—	—	還元炉搭載ガスフィルタA [redacted] 還元炉搭載ガスフィルタB
883	再処理設備本体	low	クラン・プルトニウム廃液処理設備	塔槽・貯蔵系	—	リワーク塔槽発生廃ガス高性能粒子フィルタ	フィルタ	C1	2	Q-2	既設	変更	—	B+1/—	—	—	リワーク塔槽発生廃ガス高性能粒子フィルタA [redacted] リワーク塔槽発生廃ガス高性能粒子フィルタB
884	再処理設備本体	low	クラン・プルトニウム廃液処理設備	塔槽・貯蔵系	—	還元発生廃ガス高性能粒子フィルタ	フィルタ	C1	3	Q-2	既設	変更	—	B/—	—	—	還元発生廃ガス高性能粒子フィルタA [redacted] 還元発生廃ガス高性能粒子フィルタB [redacted] 還元発生廃ガス高性能粒子フィルタC [redacted]
885	再処理設備本体	low	クラン・プルトニウム廃液処理設備	塔槽・貯蔵系	—	還元発生廃ガス高性能粒子フィルタ	フィルタ	C1	1	Q-2	既設	変更	—	B+1/—	—	—	
886	再処理設備本体	low	クラン・プルトニウム廃液処理設備	塔槽・貯蔵系	—	主配管（溶液保持系）	主配管	C1	一式	Q-2	既設	変更	—	B/—	—	—	流体：M3形状
887	再処理設備本体	low	クラン・プルトニウム廃液処理設備	塔槽・貯蔵系	—	主配管（溶液保持系、酸ガス処理系）	主配管	C1	一式	Q-2	既設	変更	—	B/—	—	—	流体：クラン・プルトニウムを含む粉末及びM3粉末
888	再処理設備本体	low	クラン・プルトニウム廃液処理設備	塔槽・貯蔵系	—	塔槽P	機械装置	C1	2	Q-2	既設	変更	—	B+1/—	—	—	
889	再処理設備本体	low	クラン・プルトニウム廃液処理設備	塔槽・貯蔵系	—	還元炉	機械装置	C1	2	Q-2	既設	変更	—	B+1/—	—	—	還元炉A [redacted] 還元炉B
890	再処理設備本体	low	クラン・プルトニウム廃液処理設備	塔槽・貯蔵系	—	塔槽グローブボックス	核物質等取扱ボックス	C1	2	Q-2	既設	変更	—	B+1/—	—	—	塔槽グローブボックスA [redacted] 塔槽グローブボックスB
891	再処理設備本体	low	クラン・プルトニウム廃液処理設備	塔槽・貯蔵系	—	還元グローブボックス	核物質等取扱ボックス	C1	2	Q-2	既設	変更	—	B+1/—	—	—	還元グローブボックスA [redacted] 還元グローブボックスB
892	再処理設備本体	low	クラン・プルトニウム廃液処理設備	粉体系	—	混合気送混気分離器	容器	C1	1	Q-2	既設	変更	—	B/—	—	—	
893	再処理設備本体	low	クラン・プルトニウム廃液処理設備	粉体系	—	リワーク粉砕気送固気分離器	容器	C1	2	Q-2	既設	変更	—	B+1/—	—	—	リワーク粉砕気送固気分離器A [redacted] リワーク粉砕気送固気分離器B
894	再処理設備本体	low	クラン・プルトニウム廃液処理設備	粉体系	—	粉砕機供給ホッパ	容器	C1	2	Q-2	既設	変更	—	B+1/—	—	—	粉砕機供給ホッパA [redacted] 粉砕機供給ホッパB
895	再処理設備本体	low	クラン・プルトニウム廃液処理設備	粉体系	—	保管容器	運搬・製品容器	C1	8	Q-2	既設	変更	—	—/—	—	—	保管容器A [redacted] 保管容器B～H
896	再処理設備本体	low	クラン・プルトニウム廃液処理設備	粉体系	—	リワーク粉砕気送廃ガス高性能粒子フィルタ	フィルタ	C1	2	Q-2	既設	変更	—	B+1/—	—	—	リワーク粉砕気送廃ガス高性能粒子フィルタA [redacted] リワーク粉砕気送廃ガス高性能粒子フィルタB
897	再処理設備本体	low	クラン・プルトニウム廃液処理設備	粉体系	—	混合気送固気分離器廃ガス高性能粒子フィルタ	フィルタ	C1	1	Q-2	既設	変更	—	B/—	—	—	
898	再処理設備本体	low	クラン・プルトニウム廃液処理設備	粉体系	—	混合気送廃ガス高性能粒子フィルタ	フィルタ	C1	1	Q-2	既設	変更	—	B/—	—	—	
899	再処理設備本体	low	クラン・プルトニウム廃液処理設備	粉体系	—	リワーク気送廃ガス高性能粒子フィルタ	フィルタ	C1	1	Q-2	既設	変更	—	B/—	—	—	
900	再処理設備本体	low	クラン・プルトニウム廃液処理設備	粉体系	—	主配管（溶液保持系）	主配管	C1	一式	Q-2	既設	変更	—	B/—	—	—	流体：M3形状
901	再処理設備本体	low	クラン・プルトニウム廃液処理設備	粉体系	—	主配管（溶液保持系、酸ガス処理系）	主配管	C1	一式	Q-2	既設	変更	—	B/—	—	—	流体：M3形状
902	再処理設備本体	low	クラン・プルトニウム廃液処理設備	粉体系	—	保管ピット	ラック/ピット/棚	C1	2	Q-2	既設	変更	—	B+1/—	—	—	保管ピット3A [redacted] 保管ピット3B
903	再処理設備本体	low	クラン・プルトニウム廃液処理設備	粉体系	—	保管容器移動装置	搬送設備	C1	2	Q-2	既設	非変更	—	B+1/—	—	—	保管容器移動装置A [redacted] 保管容器移動装置B
904	再処理設備本体	low	クラン・プルトニウム廃液処理設備	粉体系	—	保管昇降機	搬送設備	C1	2	Q-2	既設	非変更	—	B+1/—	—	—	保管昇降機A [redacted] 保管昇降機B
905	再処理設備本体	low	クラン・プルトニウム廃液処理設備	粉体系	—	粉末缶払出装置	搬送設備	C1	1	Q-2	既設	非変更	—	B/—	—	—	
906	再処理設備本体	low	クラン・プルトニウム廃液処理設備	粉体系	—	充てん台車	搬送設備	C1	2	Q-2	既設	非変更	—	B/—	—	—	充てん台車A [redacted] 充てん台車B [redacted]
907	再処理設備本体	low	クラン・プルトニウム廃液処理設備	粉体系	—	搬送台車	搬送設備	C1	1	Q-2	既設	非変更	—	B+1/—	—	—	
908	再処理設備本体	low	クラン・プルトニウム廃液処理設備	粉体系	—	粉末払出装置	搬送設備	C1	2	Q-2	既設	非変更	—	B+1/—	—	—	
909	再処理設備本体	low	クラン・プルトニウム廃液処理設備	粉体系	—	粉末加移送装置	搬送設備	C1	1	Q-2	既設	非変更	—	B+1/—	—	—	
910	再処理設備本体	low	クラン・プルトニウム廃液処理設備	粉体系	—	粉砕機	機械装置	C1	2	Q-2	既設	変更	—	B+1/—	—	—	粉砕機A [redacted] 粉砕機B
911	再処理設備本体	low	クラン・プルトニウム廃液処理設備	粉体系	—	混合機	機械装置	C1	1	Q-2	既設	変更	—	B+1/—	—	—	
912	再処理設備本体	low	クラン・プルトニウム廃液処理設備	粉体系	—	粉末充てん機	機械装置	C1	1	Q-2	既設	変更	—	B+1/—	—	—	
913	再処理設備本体	low	クラン・プルトニウム廃液処理設備	粉体系	—	粉砕グローブボックス	核物質等取扱ボックス	C1	2	Q-2	既設	変更	—	B+1/—	—	—	粉砕グローブボックスA [redacted] 粉砕グローブボックスB
914	再処理設備本体	low	クラン・プルトニウム廃液処理設備	粉体系	—	粉砕払出グローブボックス	核物質等取扱ボックス	C1	2	Q-2	既設	変更	—	B+1/—	—	—	粉砕払出グローブボックスA [redacted] 粉砕払出グローブボックスB [redacted]
915	再処理設備本体	low	クラン・プルトニウム廃液処理設備	粉体系	—	粉末混合グローブボックス	核物質等取扱ボックス	C1	1	Q-2	既設	変更	—	B+1/—	—	—	
916	再処理設備本体	low	クラン・プルトニウム廃液処理設備	粉体系	—	粉末充てんグローブボックス	核物質等取扱ボックス	C1	1	Q-2	既設	変更	—	B+1/—	—	—	
917	再処理設備本体	low	クラン・プルトニウム廃液処理設備	粉体系	—	粉末缶受払グローブボックス	核物質等取扱ボックス	C1	1	Q-2	既設	変更	—	B+1/—	—	—	
918	再処理設備本体	low	クラン・プルトニウム廃液処理設備	粉体系	—	粉末混合受入グローブボックス	核物質等取扱ボックス	C1	1	Q-2	既設	変更	—	B/—	—	—	
919	再処理設備本体	low	クラン・プルトニウム廃液処理設備	粉体系	—	粉末調整グローブボックス	核物質等取扱ボックス	C1	1	Q-2	既設	非変更	—	B+1/—	—	—	
920	再処理設備本体	low	クラン・プルトニウム廃液処理設備	粉体系	—	蓋取扱フード	核物質等取扱ボックス	C1	2	Q-2	既設	非変更	—	C/—	—	—	蓋取扱フード1 [redacted] 蓋取扱フード2
921	再処理設備本体	low	クラン・プルトニウム廃液処理設備	粉体系	—	検査フード	核物質等取扱ボックス	C1	2	Q-2	既設	非変更	—	C/—	—	—	検査フード1 [redacted] 検査フード2 [redacted]
922	再処理設備本体	low	クラン・プルトニウム廃液処理設備	還元ガス供給系	—	還元ガス供給槽	容器	CC	1	Q-2	既設	非変更	—	C/—	—	—	
923	再処理設備本体	low	クラン・プルトニウム廃液処理設備	還元ガス供給系	—	還元ガス受槽	容器	CC	1	Q-2	既設	非変更	—	C/—	—	—	
924	再処理設備本体	low	クラン・プルトニウム廃液処理設備	還元ガス供給系	—	主要弁 [redacted]	主要弁	C1	4	Q-2	既設	変更	—	C/—	—	—	
925	再処理設備本体	low	クラン・プルトニウム廃液処理設備	還元ガス供給系	—	主要弁[redacted]	主要弁	CC	1	Q-2	既設	非変更	—	C/—	—	—	[redacted]
926	再処理設備本体	low	廃気ガス設備の回収施設	換気設備	—	回収槽セル漏えい硝化盆	容器	AA	1	Q-2	既設	非変更	—	B/—	—	—	
927	再処理設備本体	low	廃気ガス設備の回収施設	換気設備	第１換気区域	第１供給槽	容器	AB	1	Q-2	既設	非変更	常設SA	B/①、1.25s	主：第１換気区域 従：代替換気設備	—	
928	再処理設備本体	low	廃気ガス設備の回収施設	換気設備	第１換気区域	第２供給槽	容器	AB	1	Q-2	既設	非変更	常設SA	B/①、1.25s	主：第１換気区域 従：代替換気設備	—	
929	再処理設備本体	low	廃気ガス設備の回収施設	換気設備	第１換気区域	蒸発缶	容器	AB	1	Q-2	既設	非変更	—	B/—	—	—	
930	再処理設備本体	low	廃気ガス設備の回収施設	換気設備	第１換気区域	精留塔	容器	AB	1	Q-2	既設	非変更	—	B/—	—	—	
931	再処理設備本体	low	廃気ガス設備の回収施設	換気設備	第１換気区域	凝縮受槽セル漏えい硝受盆	容器	AB	1	Q-2	既設	非変更	—	B/—	—	—	
932	再処理設備本体	low	廃気ガス設備の回収施設	換気設備	第１換気区域	第１換気区域供給槽セル漏えい硝受盆	容器	AB	1	Q-2	既設	非変更	—	B/—	—	—	
933	再処理設備本体	low	廃気ガス設備の回収施設	換気設備	第１換気区域	第１換気区域蒸発缶セル漏えい硝受盆	容器	AB	1	Q-2	既設	非変更	—	B/—	—	—	
934	再処理設備本体	low	廃気ガス設備の回収施設	換気設備	第１換気区域	第１換気区域精留塔セル漏えい硝受盆	容器	AB	1	Q-2	既設	非変更	—	B/—	—	—	
935	再処理設備本体	low	廃気ガス設備の回収施設	換気設備	第１換気区域	第１換気区域回収硝酸貯槽セル漏えい硝受盆	容器	AB	1	Q-2	既設	非変更	—	B/—	—	—	
936	再処理設備本体	low	廃気ガス設備の回収施設	換気設備	第１換気区域	低レベル無塩廃液受槽	容器	AB	1	Q-2	既設	非変更	—	B/—	—	—	
937	再処理設備本体	low	廃気ガス設備の回収施設	換気設備	第１換気区域	有分離槽	容器	AB	1	Q-2	既設	非変更	—	B/—	—	—	
938	再処理設備本体	low	廃気ガス設備の回収施設	換気設備	第１換気区域	回収水受槽	容器	AB	1	Q-2	既設	非変更	—	B/—	—	—	
939	再処理設備本体	low	廃気ガス設備の回収施設	換気設備	第１換気区域	回収硝酸受槽	容器	AB	1	Q-2	既設	非変更	—	B/—	—	—	
940	再処理設備本体	low	廃気ガス設備の回収施設	換気設備	第１換気区域	供給液分配器	容器	AB	1	Q-2	既設	非変更	—	B/—	—	—	
941	再処理設備本体	low	廃気ガス設備の回収施設	換気設備	第１換気区域	低レベル廃液受槽第1セル漏えい硝受盆	容器	AA	1	Q-2	既設	非変更	—	B/—	—	—	
942	再処理設備本体	low	廃気ガス設備の回収施設	換気設備	第１換気区域	主配管（溶液保持系）	主配管	AB	一式	Q-2	既設	非変更	—	C/— B/—	—	—	流体１：回収硝酸 流体２：低レベル廃液
943	再処理設備本体	low	廃気ガス設備の回収施設	換気設備	第１換気区域	主配管（溶液保持系、低レベル廃液処理系）	主配管	6B, A3162N, AB	一式	Q-2	既設	非変更	—	C/—	—	—	流体１：回収硝酸 流体２：低レベル廃液
944	再処理設備本体	low	廃気ガス設備の回収施設	換気設備	第１換気区域	主配管（漏えい拡大防止系）	主配管	AB	一式	Q-2	既設	非変更	—	B/—	—	—	流体１：回収硝酸 流体２：低レベル廃液
945	再処理設備本体	low	廃気ガス設備の回収施設	換気設備	第１換気区域	主配管（溶液保持系、酸ガス処理系、低レベル廃液処理系）	主配管	AB	一式	Q-2	既設	非変更	—	B/—	—	—	流体：酸ガス
946	再処理設備本体	low	廃気ガス設備の回収施設	換気設備	第２換気区域	油水分離槽	容器	AC	1	Q-2	既設	非変更	—	B/—	—	—	
947	再処理設備本体	low	廃気ガス設備の回収施設	換気設備	第２換気区域	供給液受槽	容器	AC	1	Q-2	既設	非変更	—	B/—	—	—	
948	再処理設備本体	low	廃気ガス設備の回収施設	換気設備	第２換気区域	供給液中間貯槽	容器	AC	1	Q-2	既設	非変更	—	B/—	—	—	
949	再処理設備本体	low	廃気ガス設備の回収施設	換気設備	第２換気区域	供給槽	容器	AC	1	Q-2	既設	非変更	—	B/—	—	—	
950	再処理設備本体	low	廃気ガス設備の回収施設	換気設備	第２換気区域	回収硝酸受槽	容器	AC	1	Q-2	既設	非変更	—	B/—	—	—	
951	再処理設備本体	low	廃気ガス設備の回収施設	換気設備	第２換気区域	低レベル無塩廃液受槽	容器	AC	1	Q-2	既設	非変更	—	B/—	—	—	

設工認申請対象機器の技術基準への適合性に係る整理

番号	施設区分		設備区分			機器名称	種類（主な材）	設置場所	数量	申請区分	変更区分	DB区分	SA区分	耐震設計	兼用（主従）	共用（主従）	備考	第四十五条第1項	第四十六条第1項	第四十七条第1項	第四十八条第1項	第四十九条第1項	第五十条第1項	第五十一条第1項	第五十二条第1項	第五十三条第1項第1号	第五十三条第1項第2号	第五十三条第1項第3号	第五十四条第1項	第五十五条第1項
878	再処理設備本体	low-level waste facility	クラン・プルトニウム廃合低減設備	閉じ込め境界	—	low-level waste hopper	container	Cs	2	Q-2	existing	Safety	—	B+1/—	—	—	low-level waste hopper [redacted]	—	—	—	—	—	—	—	—	—	—	—	—	—
879	再処理設備本体	low-level waste facility	クラン・プルトニウム廃合低減設備	閉じ込め境界	—	low-level waste hopper	container	Cs	2	Q-2	existing	Safety	—	B+1/—	—	—	low-level waste hopper [redacted]	—	—	—	—	—	—	—	—	—	—	—	—	—
880	再処理設備本体	low-level waste facility	クラン・プルトニウム廃合低減設備	閉じ込め境界	—	low-level waste hopper	container	Cs	2	Q-2	existing	Safety	—	B+1/—	—	—	low-level waste hopper [redacted]	—	—	—	—	—	—	—	—	—	—	—	—	—
881	再処理設備本体	low-level waste facility	クラン・プルトニウム廃合低減設備	閉じ込め境界	—	low-level waste HEPA filter	container	Cs	2	Q-2	existing	Safety	—	B+1/—	—	—	low-level waste HEPA filter [redacted]	—	—	—	—	—	—	—	—	—	—	—	—	—
882	再処理設備本体	low-level waste facility	クラン・プルトニウム廃合低減設備	閉じ込め境界	—	low-level HEPA filter	container	Cs	2	Q-2	existing	Safety	—	B+1/—	—	—	low-level HEPA filter [redacted]	—	—	—	—	—	—	—	—	—	—	—	—	—
883	再処理設備本体	low-level waste facility	クラン・プルトニウム廃合低減設備	閉じ込め境界	—	low-level waste HEPA filter	container	Cs	2	Q-2	existing	Safety	—	B+1/—	—	—	low-level waste HEPA filter [redacted]	—	—	—	—	—	—	—	—	—	—	—	—	—
884	再処理設備本体	low-level waste facility	クラン・プルトニウム廃合低減設備	閉じ込め境界	—	low-level waste HEPA filter	container	Cs	3	Q-2	existing	Safety	—	B+1/—	—	—	low-level waste HEPA filter [redacted]	—	—	—	—	—	—	—	—	—	—	—	—	—
885	再処理設備本体	low-level waste facility	クラン・プルトニウム廃合低減設備	閉じ込め境界	—	low-level waste HEPA filter	container	Cs	1	Q-2	existing	Safety	—	B+1/—	—	—	[redacted]	—	—	—	—	—	—	—	—	—	—	—	—	—
886	再処理設備本体	low-level waste facility	クラン・プルトニウム廃合低減設備	閉じ込め境界	—	low-level waste pipe	container	Cs	一式	Q-2	existing	Safety	—	B+1/—	—	—	[redacted]	—	—	—	—	—	—	—	—	—	—	—	—	—
887	再処理設備本体	low-level waste facility	クラン・プルトニウム廃合低減設備	閉じ込め境界	—	low-level waste pipe	container	Cs	一式	Q-2	existing	Safety	—	B+1/—	—	—	[redacted]	—	—	—	—	—	—	—	—	—	—	—	—	—
888	再処理設備本体	low-level waste facility	クラン・プルトニウム廃合低減設備	閉じ込め境界	—	low-level waste	mechanical device	Cs	2	Q-2	existing	Safety	—	B+1/—	—	—	[redacted]	—	—	—	—	—	—	—	—	—	—	—	—	—
889	再処理設備本体	low-level waste facility	クラン・プルトニウム廃合低減設備	閉じ込め境界	—	low-level waste	mechanical device	Cs	2	Q-2	existing	Safety	—	B+1/—	—	—	[redacted]	—	—	—	—	—	—	—	—	—	—	—	—	—
890	再処理設備本体	low-level waste facility	クラン・プルトニウム廃合低減設備	閉じ込め境界	—	low-level waste glove box	plant equipment box	Cs	2	Q-2	existing	Safety	—	B+1/—	—	—	low-level waste glove box A [redacted] low-level waste glove box B	—	—	—	—	—	—	—	—	—	—	—	—	—
891	再処理設備本体	low-level waste facility	クラン・プルトニウム廃合低減設備	閉じ込め境界	—	low-level waste glove box	plant equipment box	Cs	2	Q-2	existing	Safety	—	B+1/—	—	—	low-level waste glove box A [redacted] low-level waste glove box B	—	—	—	—	—	—	—	—	—	—	—	—	—
892	再処理設備本体	low-level waste facility	粉体系	閉じ込め境界	—	混合気出固気分離器	container	Cs	1	Q-2	existing	Safety	—	B/—	—	—	—	—	—	—	—	—	—	—	—	—	—	—	—	—	—
893	再処理設備本体	low-level waste facility	粉体系	閉じ込め境界	—	リワーク粉砕気出固気分離器	container	Cs	2	Q-2	existing	Safety	—	B+1/—	—	—	リワーク粉砕気出固気分離器 [redacted] リワーク粉砕気出固気分離器 [redacted]	—	—	—	—	—	—	—	—	—	—	—	—	—
894	再処理設備本体	low-level waste facility	粉体系	閉じ込め境界	—	粉砕機供給ホッパ	container	Cs	2	Q-2	existing	Safety	—	B+1/—	—	—	粉砕機供給ホッパ [redacted] 粉砕機供給ホッパ [redacted]	—	—	—	—	—	—	—	—	—	—	—	—	—
895	再処理設備本体	low-level waste facility	粉体系	閉じ込め境界	—	保管容器	運搬・製品容器	Cs	8	Q-2	existing	Safety	—	—/—	—	—	保管容器B1一次 [redacted] 保管容器B1一次 [redacted]	—	—	—	—	—	—	—	—	—	—	—	—	—
896	再処理設備本体	low-level waste facility	粉体系	閉じ込め境界	—	リワーク粉砕気送燃焼ガス高性能粒子フィルタ	filter	Cs	2	Q-2	existing	Safety	—	B+1/—	—	—	リワーク粉砕気送燃焼ガス高性能粒子フィルタ [redacted] リワーク粉砕気送燃焼ガス高性能粒子フィルタ	—	—	—	—	—	—	—	—	—	—	—	—	—
897	再処理設備本体	low-level waste facility	クラン・プルトニウム廃合低減設備	閉じ込め境界	—	混合気送固気分離器燃ガス高性能粒子フィルタ	filter	Cs	1	Q-2	existing	Safety	—	B/—	—	—	—	—	—	—	—	—	—	—	—	—	—	—	—	—	—
898	再処理設備本体	low-level waste facility	クラン・プルトニウム廃合低減設備	閉じ込め境界	—	混合気送燃ガス高性能粒子フィルタ	filter	Cs	1	Q-2	existing	Safety	—	B/—	—	—	—	—	—	—	—	—	—	—	—	—	—	—	—	—	—
899	再処理設備本体	low-level waste facility	クラン・プルトニウム廃合低減設備	閉じ込め境界	—	リワーク気送燃ガス高性能粒子フィルタ	filter	Cs	1	Q-2	existing	Safety	—	B/—	—	—	—	—	—	—	—	—	—	—	—	—	—	—	—	—	—
900	再処理設備本体	low-level waste facility	クラン・プルトニウム廃合低減設備	閉じ込め境界	—	主配管（溶液保持系）	main piping	Cs	一式	Q-2	existing	Safety	—	B/—	—	—	液体：第1粉末	—	—	—	—	—	—	—	—	—	—	—	—	—
901	再処理設備本体	low-level waste facility	クラン・プルトニウム廃合低減設備	閉じ込め境界	—	主配管（溶液保持系、燃ガス処理系）	main piping	Cs	一式	Q-2	existing	Safety	—	B/—	—	—	液体：第1粉末	—	—	—	—	—	—	—	—	—	—	—	—	—
902	再処理設備本体	low-level waste facility	クラン・プルトニウム廃合低減設備	閉じ込め境界	—	保管ピット	trough / pit / cell	Cs	2	Q-2	existing	Safety	—	B+1/—	—	—	保管ピット3 [redacted] 保管ピット3 [redacted]	—	—	—	—	—	—	—	—	—	—	—	—	—
903	再処理設備本体	low-level waste facility	クラン・プルトニウム廃合低減設備	閉じ込め境界	—	保管容器移動装置	搬送設備	Cs	2	Q-2	existing	非安全	—	B+1/—	—	—	保管容器移動装置1 [redacted] 保管容器移動装置2 [redacted]	—	—	—	—	—	—	—	—	—	—	—	—	—
904	再処理設備本体	low-level waste facility	クラン・プルトニウム廃合低減設備	閉じ込め境界	—	保管昇降機	搬送設備	Cs	2	Q-2	existing	非安全	—	B+1/—	—	—	保管昇降機1 [redacted] 保管昇降機2 [redacted]	—	—	—	—	—	—	—	—	—	—	—	—	—
905	再処理設備本体	low-level waste facility	クラン・プルトニウム廃合低減設備	閉じ込め境界	—	粉末払出装置	搬送設備	Cs	1	Q-2	existing	非安全	—	B/—	—	—	—	—	—	—	—	—	—	—	—	—	—	—	—	—	—
906	再処理設備本体	low-level waste facility	クラン・プルトニウム廃合低減設備	閉じ込め境界	—	充てん台車	搬送設備	Cs	2	Q-2	existing	非安全	—	B/—	—	—	充てん台車A [redacted] 充てん台車B [redacted]	—	—	—	—	—	—	—	—	—	—	—	—	—
907	再処理設備本体	low-level waste facility	クラン・プルトニウム廃合低減設備	閉じ込め境界	—	搬送台車	搬送設備	Cs	1	Q-2	existing	非安全	—	B+1/—	—	—	—	—	—	—	—	—	—	—	—	—	—	—	—	—	—
908	再処理設備本体	low-level waste facility	クラン・プルトニウム廃合低減設備	閉じ込め境界	—	粉砕払出装置	搬送設備	Cs	2	Q-2	existing	非安全	—	B+1/—	—	—	—	—	—	—	—	—	—	—	—	—	—	—	—	—	—
909	再処理設備本体	low-level waste facility	クラン・プルトニウム廃合低減設備	閉じ込め境界	—	粉末容積送装置	搬送設備	Cs	1	Q-2	existing	非安全	—	B+1/—	—	—	—	—	—	—	—	—	—	—	—	—	—	—	—	—	—
910	再処理設備本体	low-level waste facility	クラン・プルトニウム廃合低減設備	閉じ込め境界	—	粉砕機	機械装置	Cs	2	Q-2	existing	安全	—	B+1/—	—	—	粉砕機A [redacted] 粉砕機B [redacted]	—	—	—	—	—	—	—	—	—	—	—	—	—
911	再処理設備本体	low-level waste facility	クラン・プルトニウム廃合低減設備	閉じ込め境界	—	混合機	機械装置	Cs	1	Q-2	existing	安全	—	B+1/—	—	—	—	—	—	—	—	—	—	—	—	—	—	—	—	—	—
912	再処理設備本体	low-level waste facility	クラン・プルトニウム廃合低減設備	閉じ込め境界	—	粉末充てん機	機械装置	Cs	1	Q-2	existing	安全	—	B+1/—	—	—	—	—	—	—	—	—	—	—	—	—	—	—	—	—	—
913	再処理設備本体	low-level waste facility	クラン・プルトニウム廃合低減設備	閉じ込め境界	—	粉砕グローブボックス	核物質取扱いボックス	Cs	2	Q-2	existing	安全	—	B+1/—	—	—	粉砕グローブボックスA [redacted] 粉砕グローブボックスB [redacted]	—	—	—	—	—	—	—	—	—	—	—	—	—
914	再処理設備本体	low-level waste facility	クラン・プルトニウム廃合低減設備	閉じ込め境界	—	粉砕払出グローブボックス	核物質取扱いボックス	Cs	2	Q-2	existing	安全	—	B+1/—	—	—	粉砕払出グローブボックスA [redacted] 粉砕払出グローブボックスB [redacted]	—	—	—	—	—	—	—	—	—	—	—	—	—
915	再処理設備本体	low-level waste facility	クラン・プルトニウム廃合低減設備	閉じ込め境界	—	粉末混合グローブボックス	核物質取扱いボックス	Cs	1	Q-2	existing	安全	—	B+1/—	—	—	—	—	—	—	—	—	—	—	—	—	—	—	—	—	—
916	再処理設備本体	low-level waste facility	クラン・プルトニウム廃合低減設備	閉じ込め境界	—	粉末充てんグローブボックス	核物質取扱いボックス	Cs	1	Q-2	existing	安全	—	B+1/—	—	—	—	—	—	—	—	—	—	—	—	—	—	—	—	—	—
917	再処理設備本体	low-level waste facility	クラン・プルトニウム廃合低減設備	閉じ込め境界	—	粉末缶受払グローブボックス	核物質取扱いボックス	Cs	1	Q-2	existing	安全	—	B+1/—	—	—	—	—	—	—	—	—	—	—	—	—	—	—	—	—	—
918	再処理設備本体	low-level waste facility	クラン・プルトニウム廃合低減設備	閉じ込め境界	—	粉末混合受入グローブボックス	核物質取扱いボックス	Cs	1	Q-2	existing	安全	—	B/—	—	—	—	—	—	—	—	—	—	—	—	—	—	—	—	—	—
919	再処理設備本体	low-level waste facility	クラン・プルトニウム廃合低減設備	閉じ込め境界	—	粉末調整グローブボックス	核物質取扱いボックス	Cs	1	Q-2	existing	非安全	—	B+1/—	—	—	—	—	—	—	—	—	—	—	—	—	—	—	—	—	—
920	再処理設備本体	low-level waste facility	クラン・プルトニウム廃合低減設備	閉じ込め境界	—	換気フード	核物質取扱いボックス	Cs	2	Q-2	existing	非安全	—	C/—	—	—	表面汚染フード1 [redacted] 換気台フード1 [redacted] 表面汚染フード2 [redacted] 換気台フード2 [redacted]	—	—	—	—	—	—	—	—	—	—	—	—	—
921	再処理設備本体	low-level waste facility	クラン・プルトニウム廃合低減設備	閉じ込め境界	—	換気フード	核物質取扱いボックス	Cs	2	Q-2	existing	非安全	—	C/—	—	—	表面汚染フード3 [redacted] 換気台フード3 [redacted]	—	—	—	—	—	—	—	—	—	—	—	—	—
922	再処理設備本体	low-level waste facility	クラン・プルトニウム廃合低減設備	濃縮ガス供給系	—	濃縮ガス供給槽	容器	CC	1	Q-2	existing	非安全	—	C/—	—	—	—	—	—	—	—	—	—	—	—	—	—	—	—	—	—
923	再処理設備本体	low-level waste facility	クラン・プルトニウム廃合低減設備	濃縮ガス供給系	—	濃縮ガス受槽	容器	CC	1	Q-2	existing	非安全	—	C/—	—	—	—	—	—	—	—	—	—	—	—	—	—	—	—	—	—
924	再処理設備本体	low-level waste facility	クラン・プルトニウム廃合低減設備	濃縮ガス供給系	—	主要弁 [redacted] 主要弁 [redacted]	主要弁	Cs	4	Q-2	existing	安全	—	C/—	—	—	—	—	—	—	—	—	—	—	—	—	—	—	—	—	—
925	再処理設備本体	low-level waste facility	クラン・プルトニウム廃合低減設備	濃縮ガス供給系	—	主要弁 [redacted]	主要弁	CC	1	Q-2	existing	非安全	—	C/—	—	—	[redacted]	—	—	—	—	—	—	—	—	—	—	—	—	—	—
926	再処理設備本体	廃気ビ容積式回収施設	酸回収設備	第１酸回収系	—	回収槽セル漏えい硝安盆	容器	AA	1	Q-2	既設	非安重	—	B/—	—	—	—	—	—	—	—	—	—	—	—	—	—	—	—	—	—
927	再処理設備本体	廃気ビ容積式回収施設	酸回収設備	第１酸回収系	—	第１供給槽	容器	AB	1	Q-2	既設	非安重	常設SA	B/(3)、1.25s	主：第１酸回収系 従：代替換気設備	—	—	—	—	—	—	—	—	—	—	—	—	—	—	—	—
928	再処理設備本体	廃気ビ容積式回収施設	酸回収設備	第１酸回収系	—	第２供給槽	容器	AB	1	Q-2	既設	非安重	常設SA	B/(3)、1.25s	主：第１酸回収系 従：代替換気設備	—	—	—	—	—	—	—	—	—	—	—	—	—	—	—	—
929	再処理設備本体	廃気ビ容積式回収施設	酸回収設備	第１酸回収系	—	焦発缶	容器	AB	1	Q-2	既設	非安重	—	B/—	—	—	—	—	—	—	—	—	—	—	—	—	—	—	—	—	—
930	再処理設備本体	廃気ビ容積式回収施設	酸回収設備	第１酸回収系	—	蒸留塔	容器	AB	1	Q-2	既設	非安重	—	B/—	—	—	—	—	—	—	—	—	—	—	—	—	—	—	—	—	—
931	再処理設備本体	廃気ビ容積式回収施設	酸回収設備	第１酸回収系	—	酸濃度補セル漏えい硝安盆	容器	AB	1	Q-2	既設	非安重	—	B/—	—	—	—	—	—	—	—	—	—	—	—	—	—	—	—	—	—
932	再処理設備本体	廃気ビ容積式回収施設	酸回収設備	第１酸回収系	—	第１酸回収供給槽セル漏えい硝安盆	容器	AB	1	Q-2	既設	非安重	—	B/—	—	—	—	—	—	—	—	—	—	—	—	—	—	—	—	—	—
933	再処理設備本体	廃気ビ容積式回収施設	酸回収設備	第１酸回収系	—	第１酸回収蒸発缶セル漏えい硝安盆	容器	AB	1	Q-2	既設	非安重	—	B/—	—	—	—	—	—	—	—	—	—	—	—	—	—	—	—	—	—
934	再処理設備本体	廃気ビ容積式回収施設	酸回収設備	第１酸回収系	—	第１酸回収精留塔セル漏えい硝安盆	容器	AB	1	Q-2	既設	非安重	—	B/—	—	—	—	—	—	—	—	—	—	—	—	—	—	—	—	—	—
935	再処理設備本体	廃気ビ容積式回収施設	酸回収設備	第１酸回収系	—	第１酸回収回収硝酸貯槽セル漏えい硝安盆	容器	AB	1	Q-2	既設	非安重	—	B/—	—	—	—	—	—	—	—	—	—	—	—	—	—	—	—	—	—
936	再処理設備本体	廃気ビ容積式回収施設	酸回収設備	第１酸回収系	—	低レベル無塩凝消安槽	容器	AB	1	Q-2	既設	非安重	—	B/—	—	—	—	—	—	—	—	—	—	—	—	—	—	—	—	—	—
937	再処理設備本体	廃気ビ容積式回収施設	酸回収設備	第１酸回収系	—	特分離槽	容器	AB	1	Q-2	既設	非安重	—	B/—	—	—	—	—	—	—	—	—	—	—	—	—	—	—	—	—	—
938	再処理設備本体	廃気ビ容積式回収施設	酸回収設備	第１酸回収系	—	回収水受槽	容器	AB	1	Q-2	既設	非安重	—	B/—	—	—	—	—	—	—	—	—	—	—	—	—	—	—	—	—	—
939	再処理設備本体	廃気ビ容積式回収施設	酸回収設備	第１酸回収系	—	回収硝酸受槽	容器	AB	1	Q-2	既設	非安重	—	B/—	—	—	—	—	—	—	—	—	—	—	—	—	—	—	—	—	—
940	再処理設備本体	廃気ビ容積式回収施設	酸回収設備	第１酸回収系	—	供給液分配器	容器	AB	1	Q-2	既設	非安重	—	B/—	—	—	—	—	—	—	—	—	—	—	—	—	—	—	—	—	—
941	再処理設備本体	廃気ビ容積式回収施設	酸回収設備	第１酸回収系	—	低レベル廃液受槽第1セル漏えい硝安盆	容器	AA	1	Q-2	既設	非安重	—	B/—	—	—	—	—	—	—	—	—	—	—	—	—	—	—	—	—	—
942	再処理設備本体	廃気ビ容積式回収施設	酸回収設備	第１酸回収系	—	主配管（溶液保持系）	main piping	AB	一式	Q-2	既設	非安重	—	C/— B/—	—	—	液体１：回収硝酸 液体２：低レベル廃液	—	—	—	—	—	—	—	—	—	—	—	—	—
943	再処理設備本体	廃気ビ容積式回収施設	酸回収設備	第１酸回収系	—	主配管（溶液保持系、低レベル廃液処理系）	main piping	AB, A3925、AD	一式	Q-2	既設	非安重	—	C/—	—	—	液体１：回収硝酸 液体２：低レベル廃液	—	—	—	—	—	—	—	—	—	—	—	—	—
944	再処理設備本体	廃気ビ容積式回収施設	酸回収設備	第１酸回収系	—	主配管（漏えい拡大防止系）	main piping	AB	一式	Q-2	既設	非安重	—	B/—	—	—	液体１：回収硝酸 液体２：低レベル廃液	—	—	—	—	—	—	—	—	—	—	—	—	—
945	再処理設備本体	廃気ビ容積式回収施設	酸回収設備	第１酸回収系	—	主配管（溶液保持系、燃ガス処理系、低レベル廃液処理系）	main piping	AB	一式	Q-2	既設	非安重	—	B/—	—	—	液体：廃ガス	—	—	—	—	—	—	—	—	—	—	—	—	—
946	再処理設備本体	廃気ビ容積式回収施設	酸回収設備	第２酸回収系	—	油水分離槽	容器	AC	1	Q-2	既設	非安重	—	B/—	—	—	—	—	—	—	—	—	—	—	—	—	—	—	—	—	—
947	再処理設備本体	廃気ビ容積式回収施設	酸回収設備	第２酸回収系	—	供給液受槽	容器	AC	1	Q-2	既設	非安重	—	B/—	—	—	—	—	—	—	—	—	—	—	—	—	—	—	—	—	—
948	再処理設備本体	廃気ビ容積式回収施設	酸回収設備	第２酸回収系	—	供給液中間貯槽	容器	AC	1	Q-2	既設	非安重	—	B/—	—	—	—	—	—	—	—	—	—	—	—	—	—	—	—	—	—
949	再処理設備本体	廃気ビ容積式回収施設	酸回収設備	第２酸回収系	—	供給槽	容器	AC	1	Q-2	既設	非安重	—	B/—	—	—	—	—	—	—	—	—	—	—	—	—	—	—	—	—	—
950	再処理設備本体	廃気ビ容積式回収施設	酸回収設備	第２酸回収系	—	回収硝酸受槽	容器	AC	1	Q-2	既設	非安重	—	B/—	—	—	—	—	—	—	—	—	—	—	—	—	—	—	—	—	—
951	再処理設備本体	廃気ビ容積式回収施設	酸回収設備	第２酸回収系	—	低レベル無塩凝消安槽	容器	AC	1	Q-2	既設	非安重	—	B/—	—	—	—	—	—	—	—	—	—	—	—	—	—	—	—	—	—

設工認申請対象機器の技術基準への適合性に係る整理

番号	施設区分		設備区分			機器名称	種別（主/補）	設置場所	数量	申請回	変更区分	DB区分	SA区分	耐震設計	兼用（主/従）	共用（主/従）	備考
952	再処理設備本体	燃主 び溶媒の回収施設	脱硝回収設備	溶媒再生系	—	焦発缶	容器	AC	1	②-2	既設	非安重	—	B-1/—	—	—	
953	再処理設備本体	燃主び溶媒の回収施設	脱硝回収設備	溶媒再生系	—	蒸留塔	容器	AC	1	②-2	既設	非安重	—	B-1/—	—	—	
954	再処理設備本体	燃主び溶媒の回収施設	脱硝回収設備	溶媒再生系	—	第2脱回収供給槽セル漏えい検受益	容器	AC	1	②-2	既設	非安重	—	B/—	—	—	
955	再処理設備本体	燃主び溶媒の回収施設	脱硝回収設備	溶媒再生系	—	第2脱回収系塔缶セル漏えい検受益	容器	AC	1	②-2	既設	非安重	—	B/—	—	—	
956	再処理設備本体	燃主び溶媒の回収施設	脱硝回収設備	溶媒再生系	—	第2脱回収濃縮液受槽セル漏えい検受益	容器	AC	1	②-2	既設	非安重	—	B/—	—	—	
957	再処理設備本体	燃主び溶媒の回収施設	脱硝回収設備	溶媒再生系	—	第２脱回収精留塔セル漏えい検受益	容器	AC	1	②-2	既設	非安重	—	B/—	—	—	
958	再処理設備本体	燃主び溶媒の回収施設	脱硝回収設備	溶媒再生系	—	第２脱回収回収硝酸受槽セル漏えい検受益	容器	AC	1	②-2	既設	非安重	—	B/—	—	—	
959	再処理設備本体	燃主び溶媒の回収施設	脱硝回収設備	溶媒再生系	—	洗浄廃液受槽漏えい検受益	容器	CA	1	**②-2**	**既設**	非安重	—	B/—	—	—	
960	再処理設備本体	燃主び溶媒の回収施設	脱硝回収設備	溶媒再生系	—	AT05配管収納容器2	容器	AT05	一式	②-2	既設	非安重	—	B/—	—	—	
961	再処理設備本体	燃主び溶媒の回収施設	脱硝回収設備	溶媒再生系	—	低レベル無塩廃液第2受槽	容器	KA	1	②-2	既設	非安重	—	B/—	—	—	
962	再処理設備本体	燃主び溶媒の回収施設	脱硝回収設備	溶媒再生系	—	低レベル廃液受槽第2セル漏えい検受益	容器	KA	1	②-2	既設	非安重	—	B/—	—	—	
963	再処理設備本体	燃主び溶媒の回収施設	脱硝回収設備	溶媒再生系	—	主要[redacted]	主要※	AC	1	②-2	既設	安重	—	S/—	—	—	
964	再処理設備本体	燃主び溶媒の回収施設	脱硝回収設備	溶媒再生系	—	主要[redacted]	主要※	AC	1	②-2	既設	安重	—	S/—	—	—	
965	再処理設備本体	燃主び溶媒の回収施設	脱硝回収設備	溶媒再生系	—	主配管（溶液保持系）	主配管	AC	一式	②-2	既設	非安重	—	B/—	—	—	流体：使用済硝酸、回収硝酸
966	再処理設備本体	燃主び溶媒の回収施設	脱硝回収設備	溶媒再生系	—	主配管（溶液保持系、廃ガス処理系）	主配管	AC	一式	②-2	既設	非安重	—	B/—	—	—	流体：廃ガス
967	再処理設備本体	燃主び溶媒の回収施設	脱硝回収設備	溶媒再生系	—	主配管（漏えい拡大防止系）	主配管	AC	一式	②-2	既設	非安重	—	B/—	—	—	使用済硝酸等
968	再処理設備本体	燃主び溶媒の回収施設	脱硝回収設備	溶媒再生系	—	主配管（漏えい拡大防止系）	主配管	CA	一式	**②-2**	**既設**	非安重	—	B/—	—	—	流体：ウラン及びプルトニウムを含む溶液
969	再処理設備本体	燃主び溶媒の回収施設	脱硝回収設備	溶媒再生系	—	洗浄廃液受払グローブボックス	特物質等取扱ボックス	CA	1	**②-2**	**既設**	非安重	—	B/—	—	—	
970	再処理設備本体	燃主び溶媒の回収施設	溶媒回収設備	溶媒再生系	分離・分配系	第１洗浄器	容器	AB	1	②-2	既設	非安重	—	S，1.25ci/—	—	—	
971	再処理設備本体	燃主び溶媒の回収施設	溶媒回収設備	溶媒再生系	分離・分配系	第２洗浄器	容器	AB	1	②-2	既設	非安重	—	B/—	—	—	
972	再処理設備本体	燃主び溶媒の回収施設	溶媒回収設備	溶媒再生系	分離・分配系	第３洗浄器	容器	AB	1	②-2	既設	非安重	—	B/—	—	—	
973	再処理設備本体	燃主び溶媒の回収施設	溶媒回収設備	溶媒再生系	分離・分配系	再生溶媒受槽セル漏えい検受益	容器	AB	1	②-2	既設	非安重	—	B/—	—	—	[redacted]
974	再処理設備本体	燃主び溶媒の回収施設	溶媒回収設備	溶媒再生系	分離・分配系	溶媒フィルタセル漏えい検受益	容器	AB	1	②-2	既設	非安重	—	B/—	—	—	
975	再処理設備本体	燃主び溶媒の回収施設	溶媒回収設備	溶媒再生系	分離・分配系	溶媒洗浄器セル漏えい検受益	容器	AB	1	②-2	既設	非安重	—	B/—	—	—	[redacted]
976	再処理設備本体	燃主び溶媒の回収施設	溶媒回収設備	溶媒再生系	分離・分配系	再生溶媒受槽セル漏えい検受益	容器	AB	1	②-2	既設	非安重	—	B/—	—	—	[redacted]
977	再処理設備本体	燃主び溶媒の回収施設	溶媒回収設備	溶媒再生系	分離・分配系	溶媒洗浄器セル漏えい検受益	容器	AB	1	②-2	既設	非安重	—	B/—	—	—	[redacted]
978	再処理設備本体	燃主び溶媒の回収施設	溶媒回収設備	溶媒再生系	分離・分配系	溶媒洗浄器セル漏えい検受益	容器	AB	1	②-2	既設	非安重	—	B/—	—	—	[redacted]
979	再処理設備本体	燃主び溶媒の回収施設	溶媒回収設備	溶媒再生系	分離・分配系	溶媒洗浄器セル漏えい検受益	容器	AB	1	②-2	既設	非安重	—	B/—	—	—	[redacted]
980	再処理設備本体	燃主び溶媒の回収施設	溶媒回収設備	溶媒再生系	分離・分配系	主要[redacted]	主要※	AB	1	②-2	既設	非安重	—	C/—	—	—	
981	再処理設備本体	燃主び溶媒の回収施設	溶媒回収設備	溶媒再生系	分離・分配系	主要[redacted]	主要※	AB	1	②-2	既設	非安重	—	C/—	—	—	
982	再処理設備本体	燃主び溶媒の回収施設	溶媒回収設備	溶媒再生系	分離・分配系	主配管（溶液保持系）	主配管	AB	一式	②-2	既設	非安重	—	B/—	—	—	
983	再処理設備本体	燃主び溶媒の回収施設	溶媒回収設備	溶媒再生系	分離・分配系	主配管（漏えい拡大防止系）	主配管	AB	一式	②-2	既設	非安重	—	B/—	—	—	
984	再処理設備本体	燃主び溶媒の回収施設	溶媒回収設備	溶媒再生系	分離・分配系	主配管（水素掃気系）	主配管	AB	一式	②-2	既設	安重	—	S/—	—	—	
985	再処理設備本体	燃主び溶媒の回収施設	溶媒回収設備	溶媒再生系	プルトニウム精製系	第１洗浄器	容器	AC	1	②-2	既設	非安重	—	B/—	—	—	
986	再処理設備本体	燃主び溶媒の回収施設	溶媒回収設備	溶媒再生系	プルトニウム精製系	第２洗浄器	容器	AC	1	②-2	既設	非安重	—	B/—	—	—	
987	再処理設備本体	燃主び溶媒の回収施設	溶媒回収設備	溶媒再生系	プルトニウム精製系	第３洗浄器	容器	AC	1	②-2	既設	非安重	—	B-1/—	—	—	
988	再処理設備本体	燃主び溶媒の回収施設	溶媒回収設備	溶媒再生系	プルトニウム精製系	溶媒洗浄器第１セル漏えい検受益	容器	AC	1	②-2	既設	非安重	—	B/—	—	—	
989	再処理設備本体	燃主び溶媒の回収施設	溶媒回収設備	溶媒再生系	プルトニウム精製系	溶媒洗浄器第２セル漏えい検受益	容器	AC	1	②-2	既設	非安重	—	B/—	—	—	
990	再処理設備本体	燃主び溶媒の回収施設	溶媒回収設備	溶媒再生系	プルトニウム精製系	溶媒貯槽第２セル漏えい検受益	容器	AC	1	②-2	既設	非安重	—	B/—	—	—	
991	再処理設備本体	燃主び溶媒の回収施設	溶媒回収設備	溶媒再生系	プルトニウム精製系	特製建屋→特貯留処理槽第1セル漏えい検受益３	容器	AC	1	②-2	既設	安重	—	S/—	—	—	
992	再処理設備本体	燃主び溶媒の回収施設	溶媒回収設備	溶媒再生系	プルトニウム精製系	AT05漏えい検受益	容器	AT05	一式	②-2	既設	非安重	—	B/—	—	—	
993	再処理設備本体	燃主び溶媒の回収施設	溶媒回収設備	溶媒再生系	プルトニウム精製系	主要[redacted]	主要※	AC	1	②-2	既設	非安重	—	C/—	—	—	
994	再処理設備本体	燃主び溶媒の回収施設	溶媒回収設備	溶媒再生系	プルトニウム精製系	主要[redacted]	主要※	AC	1	②-2	既設	非安重	—	C/—	—	—	
995	再処理設備本体	燃主び溶媒の回収施設	溶媒回収設備	溶媒再生系	プルトニウム精製系	主配管（溶液保持系）	主配管	AC	一式	②-2	既設	非安重	—	B/—	—	—	流体：使用済溶媒、再生溶媒
996	再処理設備本体	燃主び溶媒の回収施設	溶媒回収設備	溶媒再生系	プルトニウム精製系	主配管（漏えい拡大防止系）	主配管	AC	一式	②-2	既設	非安重	—	B/—	—	—	流体：使用済溶媒等
997	再処理設備本体	燃主び溶媒の回収施設	溶媒回収設備	溶媒再生系	クラン精製系	第１洗浄器	容器	AC	1	②-2	既設	非安重	—	B-1/—	—	—	
998	再処理設備本体	燃主び溶媒の回収施設	溶媒回収設備	溶媒再生系	クラン精製系	第２洗浄器	容器	AC	1	②-2	既設	非安重	—	B-1/—	—	—	
999	再処理設備本体	燃主び溶媒の回収施設	溶媒回収設備	溶媒再生系	クラン精製系	第３洗浄器	容器	AC	1	②-2	既設	非安重	—	B-1/—	—	—	
1000	再処理設備本体	燃主び溶媒の回収施設	溶媒回収設備	溶媒再生系	クラン精製系	溶媒洗浄器第３セル漏えい検受益１	容器	AC	1	②-2	既設	非安重	—	B/—	—	—	
1001	再処理設備本体	燃主び溶媒の回収施設	溶媒回収設備	溶媒再生系	クラン精製系	再生溶媒受槽セル漏えい検受益１	容器	AC	1	②-2	既設	非安重	—	B/—	—	—	
1002	再処理設備本体	燃主び溶媒の回収施設	溶媒回収設備	溶媒再生系	クラン精製系	溶媒貯槽第１セル漏えい検受益	容器	AC	1	②-2	既設	非安重	—	B/—	—	—	
1003	再処理設備本体	燃主び溶媒の回収施設	溶媒回収設備	溶媒再生系	クラン精製系	再生溶媒受槽セル漏えい検受益２	容器	AC	1	②-2	既設	非安重	—	B/—	—	—	
1004	再処理設備本体	燃主び溶媒の回収施設	溶媒回収設備	溶媒再生系	クラン精製系	主要[redacted]	主要※	AC	1	②-2	既設	非安重	—	C/—	—	—	
1005	再処理設備本体	燃主び溶媒の回収施設	溶媒回収設備	溶媒再生系	クラン精製系	主要[redacted]	主要※	AC	1	②-2	既設	非安重	—	C/—	—	—	
1006	再処理設備本体	燃主び溶媒の回収施設	溶媒回収設備	溶媒再生系	クラン精製系	主配管（溶液保持系）	主配管	AC	一式	②-2	既設	非安重	—	B/—	—	—	流体：使用済溶媒、再生溶媒
1007	再処理設備本体	燃主び溶媒の回収施設	溶媒回収設備	溶媒再生系	クラン精製系	主配管（漏えい拡大防止系）	主配管	AC	一式	②-2	既設	非安重	—	B/—	—	—	流体：使用済溶媒等
1008	再処理設備本体	燃主び溶媒の回収施設	溶媒回収設備	溶媒処理系	—	溶媒供給槽	容器	AB	1	②-2	既設	非安重	—	B/—	—	—	
1009	再処理設備本体	燃主び溶媒の回収施設	溶媒回収設備	溶媒処理系	—	塔有機溶媒洗浄中間貯槽	容器	AC	1	②-2	既設	非安重	—	B/—	—	—	
1010	再処理設備本体	燃主び溶媒の回収施設	溶媒回収設備	溶媒処理系	—	回収溶媒受槽	容器	AC	1	②-2	既設	非安重	—	B/—	—	—	
1011	再処理設備本体	燃主び溶媒の回収施設	溶媒回収設備	溶媒処理系	—	回収溶媒中間貯槽	容器	AC	1	②-2	既設	非安重	—	B/—	—	—	
1012	再処理設備本体	燃主び溶媒の回収施設	溶媒回収設備	溶媒処理系	—	回収希釈剤受槽	容器	AC	1	②-2	既設	非安重	—	B/—	—	—	
1013	再処理設備本体	燃主び溶媒の回収施設	溶媒回収設備	溶媒処理系	—	回収希釈剤中間貯槽	容器	AC	1	②-2	既設	非安重	—	B/—	—	—	
1014	再処理設備本体	燃主び溶媒の回収施設	溶媒回収設備	溶媒処理系	—	回収溶媒第1貯槽	容器	AC	1	②-2	既設	非安重	—	B/—	—	—	
1015	再処理設備本体	燃主び溶媒の回収施設	溶媒回収設備	溶媒処理系	—	回収希釈剤第1貯槽	容器	AC	1	②-2	既設	非安重	—	B/—	—	—	
1016	再処理設備本体	燃主び溶媒の回収施設	溶媒回収設備	溶媒処理系	—	溶媒受槽	容器	AC	1	②-2	既設	非安重	—	B/—	—	—	
1017	再処理設備本体	燃主び溶媒の回収施設	溶媒回収設備	溶媒処理系	—	第１焦発缶	容器	AC	1	②-2	既設	非安重	—	B/—	—	—	
1018	再処理設備本体	燃主び溶媒の回収施設	溶媒回収設備	溶媒処理系	—	第２焦発缶	容器	AC	1	②-2	既設	非安重	—	B/—	—	—	
1019	再処理設備本体	燃主び溶媒の回収施設	溶媒回収設備	溶媒処理系	—	溶媒蒸留塔	容器	AC	1	②-2	既設	非安重	—	B/—	—	—	
1020	再処理設備本体	燃主び溶媒の回収施設	溶媒回収設備	溶媒処理系	—	第２洗浄器	容器	AC	1	②-2	既設	非安重	—	B/—	—	—	
1021	再処理設備本体	燃主び溶媒の回収施設	溶媒回収設備	溶媒処理系	—	第１洗浄器	容器	AC	1	②-2	既設	非安重	—	B/—	—	—	
1022	再処理設備本体	燃主び溶媒の回収施設	溶媒回収設備	溶媒処理系	—	溶媒受槽セル漏えい検受益	容器	AC	1	②-2	既設	非安重	—	B/—	—	—	
1023	再処理設備本体	燃主び溶媒の回収施設	溶媒回収設備	溶媒処理系	—	溶媒焦発缶セル漏えい検受益	容器	AC	1	②-2	既設	非安重	—	B/—	—	—	
1024	再処理設備本体	燃主び溶媒の回収施設	溶媒回収設備	溶媒処理系	—	溶媒供給槽セル漏えい検受益	容器	AC	1	②-2	既設	非安重	—	B/—	—	—	
1025	再処理設備本体	燃主び溶媒の回収施設	溶媒回収設備	溶媒処理系	—	回収溶媒第３貯槽ＰＡＡＣポンプセル漏えい検受益１	容器	AC	1	②-2	既設	非安重	—	B/—	—	—	
1026	再処理設備本体	燃主び溶媒の回収施設	溶媒回収設備	溶媒処理系	—	回収溶媒第３貯槽セル漏えい検受益	容器	AC	1	②-2	既設	非安重	—	B/—	—	—	
1027	再処理設備本体	燃主び溶媒の回収施設	溶媒回収設備	溶媒処理系	—	第６予備セル漏えい検受益	容器	AC	1	②-2	既設	非安重	—	B/—	—	—	
1028	再処理設備本体	燃主び溶媒の回収施設	溶媒回収設備	溶媒処理系	—	回収溶媒第３貯槽ＰＡＡＣポンプセル漏えい検受益２	容器	AC	1	②-2	既設	非安重	—	B/—	—	—	
1029	再処理設備本体	燃主び溶媒の回収施設	溶媒回収設備	溶媒処理系	—	主要[redacted]	主要※	AC	1	②-2	既設	非安重	—	B/—	—	—	
1030	再処理設備本体	燃主び溶媒の回収施設	溶媒回収設備	溶媒処理系	—	主要[redacted]	主要※	AC	1	②-2	既設	非安重	—	B/—	—	—	
1031	再処理設備本体	燃主び溶媒の回収施設	溶媒回収設備	溶媒処理系	—	主要[redacted]	主要※	AC	1	②-2	既設	非安重	—	B/—	—	—	
1032	再処理設備本体	燃主び溶媒の回収施設	溶媒回収設備	溶媒処理系	—	主要[redacted]	主要※	AC	1	②-2	既設	非安重	—	B/—	—	—	
1033	再処理設備本体	燃主び溶媒の回収施設	溶媒回収設備	溶媒処理系	—	主要[redacted]	主要※	AC	1	②-2	既設	非安重	—	B/—	—	—	
1034	再処理設備本体	燃主び溶媒の回収施設	溶媒回収設備	溶媒処理系	—	主要[redacted]	主要※	AC	1	②-2	既設	非安重	—	B/—	—	—	
1035	再処理設備本体	燃主び溶媒の回収施設	溶媒回収設備	溶媒処理系	—	主要[redacted]	主要※	AC	1	②-2	既設	非安重	—	B/—	—	—	
1036	再処理設備本体	燃主び溶媒の回収施設	溶媒回収設備	溶媒処理系	—	主要[redacted]	主要※	AC	1	②-2	既設	非安重	—	B/—	—	—	

設工認申請対象機器の技術基準への適合性に係る整理

番号	施設区分	設備区分		機器名称	機種（注1）	設置場所	数量	申請別	変更区分	DB区分	SA区分	耐震設計	兼用（主電）	共用（主電）	備考
952	再処理設備本体	触及び容媒の回収施設	無回収設備	第2無回収系	—	蒸発缶	容器	AC	1	②-2	既設	非安重	—	B-1/—	—	—	—
953	再処理設備本体	触及び容媒の回収施設	無回収設備	第2無回収系	—	精留塔	容器	AC	1	②-2	既設	非安重	—	B-1/—	—	—	—
954	再処理設備本体	触及び容媒の回収施設	無回収設備	第2無回収系	—	第1無回収供給槽セル漏えい液受皿	容器	AC	1	②-2	既設	非安重	—	B/—	—	—	—
955	再処理設備本体	触及び容媒の回収施設	無回収設備	第2無回収系	—	第2無回収供給槽セル漏えい液受皿	容器	AC	1	②-2	既設	非安重	—	B/—	—	—	—
956	再処理設備本体	触及び容媒の回収施設	無回収設備	第2無回収系	—	第1無回収濃縮液受槽セル漏えい液受皿	容器	AC	1	②-2	既設	非安重	—	B/—	—	—	—
957	再処理設備本体	触及び容媒の回収施設	無回収設備	第2無回収系	—	第2無回収精留塔セル漏えい液受皿	容器	AC	1	②-2	既設	非安重	—	B/—	—	—	—
958	再処理設備本体	触及び容媒の回収施設	無回収設備	第2無回収系	—	第2無回収回収硝酸受槽セル漏えい液受皿	容器	AC	1	②-2	既設	非安重	—	B/—	—	—	—
959	再処理設備本体	触及び容媒の回収施設	無回収設備	第2無回収系	—	洗浄液液受槽漏えい液受皿	容器	CA	1	**②-2**	**既設**	非安重	—	B/—	—	—	—
960	再処理設備本体	触及び容媒の回収施設	無回収設備	第2無回収系	—	A705配管収納容器2	容器	A705	一式	②-2	既設	非安重	—	B/—	—	—	—
961	再処理設備本体	触及び容媒の回収施設	無回収設備	第2無回収系	—	低レベル無塩廃液第2受槽	容器	KA	1	②-2	既設	非安重	—	B/—	—	—	—
962	再処理設備本体	触及び容媒の回収施設	無回収設備	第2無回収系	—	低レベル廃液受槽第2セル漏えい液受皿	容器	KA	1	②-2	既設	非安重	—	B/—	—	—	—
963	再処理設備本体	触及び容媒の回収施設	無回収設備	第2無回収系	—	主要手[redacted]	主要弁	AC	1	②-2	既設	安重	—	S/—	—	—	—
964	再処理設備本体	触及び容媒の回収施設	無回収設備	第2無回収系	—	主要手[redacted]	主要弁	AC	1	②-2	既設	安重	—	S/—	—	—	—
965	再処理設備本体	触及び容媒の回収施設	無回収設備	第2無回収系	—	主配管（溶液保持系）	主配管	AC	一式	②-2	既設	非安重	—	B/—	—	—	流体：使用済硝酸、回収硝酸
966	再処理設備本体	触及び容媒の回収施設	無回収設備	第2無回収系	—	主配管（溶液保持系、廃ガス処理系）	主配管	AC	一式	②-2	既設	非安重	—	B/—	—	—	流体：廃ガス
967	再処理設備本体	触及び容媒の回収施設	無回収設備	第2無回収系	—	主配管（漏えい拡大防止系）	主配管	AC	一式	②-2	既設	非安重	—	B/—	—	—	使用済硝酸等
968	再処理設備本体	触及び容媒の回収施設	無回収設備	第2無回収系	—	主配管（漏えい拡大防止系）	主配管	CA	一式	**②-2**	**既設**	非安重	—	B/—	—	—	流体：クラン及びブルトニウムを含む溶液
969	再処理設備本体	触及び容媒の回収施設	無回収設備	第2無回収系	—	洗浄液液受払グローブボックス	核物質等取扱ボックス	CA	1	**②-2**	**既設**	非安重	—	B-1/—	—	—	—
970	再処理設備本体	触及び容媒の回収施設	溶媒再生系	分離・分配系	—	第1洗浄器	容器	AB	1	②-2	既設	非安重	—	S, 1.25s/—	—	—	—
971	再処理設備本体	触及び容媒の回収施設	溶媒再生系	分離・分配系	—	第2洗浄器	容器	AB	1	②-2	既設	非安重	—	B/—	—	—	—
972	再処理設備本体	触及び容媒の回収施設	溶媒再生系	分離・分配系	—	第3洗浄器	容器	AB	1	②-2	既設	非安重	—	B/—	—	—	—
973	再処理設備本体	触及び容媒の回収施設	溶媒再生系	分離・分配系	—	再生溶媒受槽セル漏えい液受皿	容器	AB	1	②-2	既設	非安重	—	B/—	—	—	[redacted]
974	再処理設備本体	触及び容媒の回収施設	溶媒再生系	分離・分配系	—	溶媒フィルタセル漏えい液受皿	容器	AB	1	②-2	既設	非安重	—	B/—	—	—	—
975	再処理設備本体	触及び容媒の回収施設	溶媒再生系	分離・分配系	—	溶媒洗浄器セル漏えい液受皿	容器	AB	1	②-2	既設	非安重	—	B/—	—	—	[redacted]
976	再処理設備本体	触及び容媒の回収施設	溶媒再生系	分離・分配系	—	再生溶媒受槽セル漏えい液受皿	容器	AB	1	②-2	既設	非安重	—	B/—	—	—	[redacted]
977	再処理設備本体	触及び容媒の回収施設	溶媒再生系	分離・分配系	—	溶媒洗浄器セル漏えい液受皿	容器	AB	1	②-2	既設	非安重	—	B/—	—	—	[redacted]
978	再処理設備本体	触及び容媒の回収施設	溶媒再生系	分離・分配系	—	溶媒洗浄器セル漏えい液受皿	容器	AB	1	②-2	既設	非安重	—	B/—	—	—	[redacted]
979	再処理設備本体	触及び容媒の回収施設	溶媒再生系	分離・分配系	—	溶媒洗浄器セル漏えい液受皿	容器	AB	1	②-2	既設	非安重	—	B/—	—	—	[redacted]
980	再処理設備本体	触及び容媒の回収施設	溶媒再生系	分離・分配系	—	主要手[redacted]	主要弁	AB	1	②-2	既設	非安重	—	C/—	—	—	—
981	再処理設備本体	触及び容媒の回収施設	溶媒再生系	分離・分配系	—	主要手[redacted]	主要弁	AB	1	②-2	既設	非安重	—	C/—	—	—	—
982	再処理設備本体	触及び容媒の回収施設	溶媒再生系	分離・分配系	—	主配管（溶液保持系）	主配管	AB	一式	②-2	既設	非安重	—	B/—	—	—	—
983	再処理設備本体	触及び容媒の回収施設	溶媒再生系	分離・分配系	—	主配管（漏えい拡大防止系）	主配管	AB	一式	②-2	既設	非安重	—	B/—	—	—	—
984	再処理設備本体	触及び容媒の回収施設	溶媒再生系	分離・分配系	—	主配管（水素排気系）	主配管	AB	一式	②-2	既設	安重	—	S/—	—	—	—
985	再処理設備本体	触及び容媒の回収施設	溶媒再生系	ブルトニウム精製系	—	第1洗浄器	容器	AC	1	②-2	既設	非安重	—	B/—	—	—	—
986	再処理設備本体	触及び容媒の回収施設	溶媒再生系	ブルトニウム精製系	—	第2洗浄器	容器	AC	1	②-2	既設	非安重	—	B/—	—	—	—
987	再処理設備本体	触及び容媒の回収施設	溶媒再生系	ブルトニウム精製系	—	第3洗浄器	容器	AC	1	②-2	既設	非安重	—	B-1/—	—	—	—
988	再処理設備本体	触及び容媒の回収施設	溶媒再生系	ブルトニウム精製系	—	溶媒洗浄器第1セル漏えい液受皿	容器	AC	1	②-2	既設	非安重	—	B/—	—	—	—
989	再処理設備本体	触及び容媒の回収施設	溶媒再生系	ブルトニウム精製系	—	溶媒洗浄器第2セル漏えい液受皿	容器	AC	1	②-2	既設	非安重	—	B/—	—	—	—
990	再処理設備本体	触及び容媒の回収施設	溶媒再生系	ブルトニウム精製系	—	溶媒貯槽第2セル漏えい液受皿	容器	AC	1	②-2	既設	非安重	—	B/—	—	—	—
991	再処理設備本体	触及び容媒の回収施設	溶媒再生系	ブルトニウム精製系	—	精製建屋一時貯留処理槽第1セル漏えい液受皿3	容器	AC	1	②-2	既設	安重	—	S/—	—	—	—
992	再処理設備本体	触及び容媒の回収施設	溶媒再生系	ブルトニウム精製系	—	A705漏えい液受皿	容器	A705	一式	②-2	既設	非安重	—	B/—	—	—	—
993	再処理設備本体	触及び容媒の回収施設	溶媒再生系	ブルトニウム精製系	—	主要手[redacted]	主要弁	AC	1	②-2	既設	非安重	—	C/—	—	—	—
994	再処理設備本体	触及び容媒の回収施設	溶媒再生系	ブルトニウム精製系	—	主要手[redacted]	主要弁	AC	1	②-2	既設	非安重	—	C/—	—	—	—
995	再処理設備本体	触及び容媒の回収施設	溶媒再生系	ブルトニウム精製系	—	主配管（溶液保持系）	主配管	AC	一式	②-2	既設	非安重	—	B/—	—	—	流体：使用済溶媒、再生溶媒
996	再処理設備本体	触及び容媒の回収施設	溶媒再生系	ブルトニウム精製系	—	主配管（漏えい拡大防止系）	主配管	AC	一式	②-2	既設	非安重	—	B/—	—	—	流体：使用済溶媒等
997	再処理設備本体	触及び容媒の回収施設	溶媒再生系	クラン精製系	—	第1洗浄器	容器	AC	1	②-2	既設	非安重	—	B-1/—	—	—	—
998	再処理設備本体	触及び容媒の回収施設	溶媒再生系	クラン精製系	—	第2洗浄器	容器	AC	1	②-2	既設	非安重	—	B-1/—	—	—	—
999	再処理設備本体	触及び容媒の回収施設	溶媒再生系	クラン精製系	—	第3洗浄器	容器	AC	1	②-2	既設	非安重	—	B-1/—	—	—	—
1000	再処理設備本体	触及び容媒の回収施設	溶媒再生系	クラン精製系	—	溶媒洗浄器第3セル漏えい液受皿1	容器	AC	1	②-2	既設	非安重	—	B/—	—	—	—
1001	再処理設備本体	触及び容媒の回収施設	溶媒再生系	クラン精製系	—	再生溶媒受槽セル漏えい液受皿1	容器	AC	1	②-2	既設	非安重	—	B/—	—	—	—
1002	再処理設備本体	触及び容媒の回収施設	溶媒再生系	クラン精製系	—	溶媒貯槽第1セル漏えい液受皿	容器	AC	1	②-2	既設	非安重	—	B/—	—	—	—
1003	再処理設備本体	触及び容媒の回収施設	溶媒再生系	クラン精製系	—	再生溶媒受槽セル漏えい液受皿2	容器	AC	1	②-2	既設	非安重	—	B/—	—	—	—
1004	再処理設備本体	触及び容媒の回収施設	溶媒再生系	クラン精製系	—	主要手[redacted]	主要弁	AC	1	②-2	既設	非安重	—	C/—	—	—	—
1005	再処理設備本体	触及び容媒の回収施設	溶媒再生系	クラン精製系	—	主要手[redacted]	主要弁	AC	1	②-2	既設	非安重	—	C/—	—	—	—
1006	再処理設備本体	触及び容媒の回収施設	溶媒再生系	クラン精製系	—	主配管（溶液保持系）	主配管	AC	一式	②-2	既設	非安重	—	B/—	—	—	流体：使用済溶媒、再生溶媒
1007	再処理設備本体	触及び容媒の回収施設	溶媒再生系	クラン精製系	—	主配管（漏えい拡大防止系）	主配管	AC	一式	②-2	既設	非安重	—	B/—	—	—	流体：使用済溶媒等
1008	再処理設備本体	触及び容媒の回収施設	溶媒処理系	—	—	溶媒供給槽	容器	AC	1	②-2	既設	非安重	—	B/—	—	—	—
1009	再処理設備本体	触及び容媒の回収施設	溶媒処理系	—	—	褐有機溶媒洗浄中間貯槽	容器	AC	1	②-2	既設	非安重	—	B/—	—	—	—
1010	再処理設備本体	触及び容媒の回収施設	溶媒処理系	—	—	回収溶媒受槽	容器	AC	1	②-2	既設	非安重	—	B/—	—	—	—
1011	再処理設備本体	触及び容媒の回収施設	溶媒処理系	—	—	回収溶媒中間貯槽	容器	AC	1	②-2	既設	非安重	—	B/—	—	—	—
1012	再処理設備本体	触及び容媒の回収施設	溶媒処理系	—	—	回収希釈剤受槽	容器	AC	1	②-2	既設	非安重	—	B/—	—	—	—
1013	再処理設備本体	触及び容媒の回収施設	溶媒処理系	—	—	回収希釈剤中間貯槽	容器	AC	1	②-2	既設	非安重	—	B/—	—	—	—
1014	再処理設備本体	触及び容媒の回収施設	溶媒処理系	—	—	回収溶媒第1貯槽	容器	AC	1	②-2	既設	非安重	—	B/—	—	—	—
1015	再処理設備本体	触及び容媒の回収施設	溶媒処理系	—	—	回収希釈剤第1貯槽	容器	AC	1	②-2	既設	非安重	—	B/—	—	—	—
1016	再処理設備本体	触及び容媒の回収施設	溶媒処理系	—	—	溶媒受槽	容器	AC	1	②-2	既設	非安重	—	B/—	—	—	—
1017	再処理設備本体	触及び容媒の回収施設	溶媒処理系	—	—	第1蒸発缶	容器	AC	1	②-2	既設	非安重	—	B/—	—	—	—
1018	再処理設備本体	触及び容媒の回収施設	溶媒処理系	—	—	第2蒸発缶	容器	AC	1	②-2	既設	非安重	—	B/—	—	—	—
1019	再処理設備本体	触及び容媒の回収施設	溶媒処理系	—	—	溶媒蒸留塔	容器	AC	1	②-2	既設	非安重	—	B/—	—	—	—
1020	再処理設備本体	触及び容媒の回収施設	溶媒処理系	—	—	第2洗浄器	容器	AC	1	②-2	既設	非安重	—	B/—	—	—	—
1021	再処理設備本体	触及び容媒の回収施設	溶媒処理系	—	—	第1洗浄器	容器	AC	1	②-2	既設	非安重	—	B/—	—	—	—
1022	再処理設備本体	触及び容媒の回収施設	溶媒処理系	—	—	溶媒受槽セル漏えい液受皿	容器	AC	1	②-2	既設	非安重	—	B/—	—	—	—
1023	再処理設備本体	触及び容媒の回収施設	溶媒処理系	—	—	溶媒蒸発缶セル漏えい液受皿	容器	AC	1	②-2	既設	非安重	—	B/—	—	—	—
1024	再処理設備本体	触及び容媒の回収施設	溶媒処理系	—	—	溶媒供給槽セル漏えい液受皿	容器	AC	1	②-2	既設	非安重	—	B/—	—	—	—
1025	再処理設備本体	触及び容媒の回収施設	溶媒処理系	—	—	回収溶媒第3貯槽ＰＡＡＣポンプセル漏えい液受皿1	容器	AC	1	②-2	既設	非安重	—	B/—	—	—	—
1026	再処理設備本体	触及び容媒の回収施設	溶媒処理系	—	—	回収溶媒第3貯槽セル漏えい液受皿	容器	AC	1	②-2	既設	非安重	—	B/—	—	—	—
1027	再処理設備本体	触及び容媒の回収施設	溶媒処理系	—	—	第6予備セル漏えい液受皿	容器	AC	1	②-2	既設	非安重	—	B/—	—	—	—
1028	再処理設備本体	触及び容媒の回収施設	溶媒処理系	—	—	回収溶媒第3貯槽ＰＡＡＣポンプセル漏えい液受皿2	容器	AC	1	②-2	既設	非安重	—	B/—	—	—	—
1029	再処理設備本体	触及び容媒の回収施設	溶媒処理系	—	—	主要手[redacted]	主要弁	AC	1	②-2	既設	非安重	—	B/—	—	—	—
1030	再処理設備本体	触及び容媒の回収施設	溶媒処理系	—	—	主要手[redacted]	主要弁	AC	1	②-2	既設	非安重	—	B/—	—	—	—
1031	再処理設備本体	触及び容媒の回収施設	溶媒処理系	—	—	主要手[redacted]	主要弁	AC	1	②-2	既設	非安重	—	B/—	—	—	—
1032	再処理設備本体	触及び容媒の回収施設	溶媒処理系	—	—	主要手[redacted]	主要弁	AC	1	②-2	既設	非安重	—	B/—	—	—	—
1033	再処理設備本体	触及び容媒の回収施設	溶媒処理系	—	—	主要手[redacted]	主要弁	AC	1	②-2	既設	非安重	—	B/—	—	—	—
1034	再処理設備本体	触及び容媒の回収施設	溶媒処理系	—	—	主要手[redacted]	主要弁	AC	1	②-2	既設	非安重	—	B/—	—	—	—
1035	再処理設備本体	触及び容媒の回収施設	溶媒処理系	—	—	主要手[redacted]	主要弁	AC	1	②-2	既設	非安重	—	B/—	—	—	—
1036	再処理設備本体	触及び容媒の回収施設	溶媒処理系	—	—	主要手[redacted]	主要弁	AC	1	②-2	既設	非安重	—	B/—	—	—	—

設工認申請対象機器の技術基準への適合性に係る整理

番号	施設区分		設備区分			機器名称	機種(注16)	設置場所	数量	申請回	変更区分	DB区分	SA区分	耐震設計	兼用(主従)	共用(主従)	備考	第四十五条第1項	第四十六条第1項	第四十七条第1項	第四十七条第2項	第四十七条第3項	第四十八条第1項	第四十九条第1項	第四十九条第2項	第五十条第1項第一号	第五十条第1項第二号	第五十条第1項第三号	第五十条第2項	第五十一条第1項
952	再処理設備本体	酸及び溶媒の回収施設	酸回収設備	第２酸回収系	—	蒸発缶	容器	AC	1	②-2	既設	非安重	—	B-1/—	—	—		—	—	—	—	—	—	—	—	—	—	—	—	—
953	再処理設備本体	酸及び溶媒の回収施設	酸回収設備	第２酸回収系	—	精留塔	容器	AC	1	②-2	既設	非安重	—	B-1/—	—	—		—	—	—	—	—	—	—	—	—	—	—	—	—
954	再処理設備本体	酸及び溶媒の回収施設	酸回収設備	第２酸回収系	—	第2酸回収供給槽セル漏えい液受皿	容器	AC	1	②-2	既設	非安重	—	B/—	—	—		—	—	—	—	—	—	—	—	—	—	—	—	—
955	再処理設備本体	酸及び溶媒の回収施設	酸回収設備	第２酸回収系	—	第2酸回収蒸発缶セル漏えい液受皿	容器	AC	1	②-2	既設	非安重	—	B/—	—	—		—	—	—	—	—	—	—	—	—	—	—	—	—
956	再処理設備本体	酸及び溶媒の回収施設	酸回収設備	第２酸回収系	—	第2酸回収濃縮液受槽セル漏えい液受皿	容器	AC	1	②-2	既設	非安重	—	B/—	—	—		—	—	—	—	—	—	—	—	—	—	—	—	—
957	再処理設備本体	酸及び溶媒の回収施設	酸回収設備	第２酸回収系	—	第２酸回収精留塔セル漏えい液受皿	容器	AC	1	②-2	既設	非安重	—	B/—	—	—		—	—	—	—	—	—	—	—	—	—	—	—	—
958	再処理設備本体	酸及び溶媒の回収施設	酸回収設備	第２酸回収系	—	第２酸回収回収硝酸受槽セル漏えい液受皿	容器	AC	1	②-2	既設	非安重	—	B/—	—	—		—	—	—	—	—	—	—	—	—	—	—	—	—
959	再処理設備本体	酸及び溶媒の回収施設	酸回収設備	第２酸回収系	—	洗浄廃液受槽漏えい液受皿	容器	CA	1	②-2	既設	非安重	—	B/—	—	—		—	—	—	—	—	—	—	—	—	—	—	—	—
960	再処理設備本体	酸及び溶媒の回収施設	酸回収設備	第２酸回収系	—	AT05配管収納容器2	容器	AT05	一式	②-2	既設	非安重	—	B/—	—	—		—	—	—	—	—	—	—	—	—	—	—	—	—
961	再処理設備本体	酸及び溶媒の回収施設	酸回収設備	第２酸回収系	—	低レベル無塩廃液第2受槽	容器	KA	1	②-2	既設	非安重	—	B/—	—	—		—	—	—	—	—	—	—	—	—	—	—	—	—
962	再処理設備本体	酸及び溶媒の回収施設	酸回収設備	第２酸回収系	—	低レベル廃液受槽第2セル漏えい液受皿	容器	KA	1	②-2	既設	非安重	—	B/—	—	—		—	—	—	—	—	—	—	—	—	—	—	—	—
963	再処理設備本体	酸及び溶媒の回収施設	酸回収設備	第２酸回収系	—	主要弁[redacted]	主要弁	AC	1	②-2	既設	安重	—	S/—	—	—		—	—	—	—	—	—	—	—	—	—	—	—	—
964	再処理設備本体	酸及び溶媒の回収施設	酸回収設備	第２酸回収系	—	主要弁[redacted]	主要弁	AC	1	②-2	既設	安重	—	S/—	—	—		—	—	—	—	—	—	—	—	—	—	—	—	—
965	再処理設備本体	酸及び溶媒の回収施設	酸回収設備	第２酸回収系	—	主配管（溶液保持系）	主配管	AC	一式	②-2	既設	非安重	—	B/—	—	—	流体：使用済硝酸,回収硝酸	—	—	—	—	—	—	—	—	—	—	—	—	—
966	再処理設備本体	酸及び溶媒の回収施設	酸回収設備	第２酸回収系	—	主配管（溶液保持系,廃ガス処理系）	主配管	AC	一式	②-2	既設	非安重	—	B/—	—	—	流体：廃ガス	—	—	—	—	—	—	—	—	—	—	—	—	—
967	再処理設備本体	酸及び溶媒の回収施設	酸回収設備	第２酸回収系	—	主配管（漏えい拡大防止系）	主配管	AC	一式	②-2	既設	非安重	—	B/—	—	—	使用済硝酸等	—	—	—	—	—	—	—	—	—	—	—	—	—
968	再処理設備本体	酸及び溶媒の回収施設	酸回収設備	第２酸回収系	—	主配管(漏えい拡大防止系)	主配管	CA	一式	②-2	既設	非安重	—	B/—	—	—	流体：ウラン及びプルトニウムを含む溶液	—	—	—	—	—	—	—	—	—	—	—	—	—
969	再処理設備本体	酸及び溶媒の回収施設	酸回収設備	第２酸回収系	—	洗浄廃液受払グローブボックス	核物質等取扱ボックス	CA	1	②-2	既設	非安重	—	B-1/—	—	—		—	—	—	—	—	—	—	—	—	—	—	—	—
970	再処理設備本体	酸及び溶媒の回収施設	溶媒回収設備	溶媒再生系	分離・分配系	第１洗浄器	容器	AB	1	②-2	既設	非安重	—	S, 1.2Ss/—	—	—		—	—	—	—	—	—	—	—	—	—	—	—	—
971	再処理設備本体	酸及び溶媒の回収施設	溶媒回収設備	溶媒再生系	分離・分配系	第２洗浄器	容器	AB	1	②-2	既設	非安重	—	B/—	—	—		—	—	—	—	—	—	—	—	—	—	—	—	—
972	再処理設備本体	酸及び溶媒の回収施設	溶媒回収設備	溶媒再生系	分離・分配系	第３洗浄器	容器	AB	1	②-2	既設	非安重	—	B/—	—	—		—	—	—	—	—	—	—	—	—	—	—	—	—
973	再処理設備本体	酸及び溶媒の回収施設	溶媒回収設備	溶媒再生系	分離・分配系	再生溶媒受槽セル漏えい液受皿	容器	AB	1	②-2	既設	非安重	—	B/—	—	—	[redacted]	—	—	—	—	—	—	—	—	—	—	—	—	—
974	再処理設備本体	酸及び溶媒の回収施設	溶媒回収設備	溶媒再生系	分離・分配系	溶媒フィルタセル漏えい液受皿	容器	AB	1	②-2	既設	非安重	—	B/—	—	—		—	—	—	—	—	—	—	—	—	—	—	—	—
975	再処理設備本体	酸及び溶媒の回収施設	溶媒回収設備	溶媒再生系	分離・分配系	溶媒洗浄器セル漏えい液受皿	容器	AB	1	②-2	既設	非安重	—	B/—	—	—	[redacted]	—	—	—	—	—	—	—	—	—	—	—	—	—
976	再処理設備本体	酸及び溶媒の回収施設	溶媒回収設備	溶媒再生系	分離・分配系	再生溶媒受槽セル漏えい液受皿	容器	AB	1	②-2	既設	非安重	—	B/—	—	—	[redacted]	—	—	—	—	—	—	—	—	—	—	—	—	—
977	再処理設備本体	酸及び溶媒の回収施設	溶媒回収設備	溶媒再生系	分離・分配系	溶媒洗浄器セル漏えい液受皿	容器	AB	1	②-2	既設	非安重	—	B/—	—	—	[redacted]	—	—	—	—	—	—	—	—	—	—	—	—	—
978	再処理設備本体	酸及び溶媒の回収施設	溶媒回収設備	溶媒再生系	分離・分配系	溶媒洗浄器セル漏えい液受皿	容器	AB	1	②-2	既設	非安重	—	B/—	—	—	[redacted]	—	—	—	—	—	—	—	—	—	—	—	—	—
979	再処理設備本体	酸及び溶媒の回収施設	溶媒回収設備	溶媒再生系	分離・分配系	溶媒洗浄器セル漏えい液受皿	容器	AB	1	②-2	既設	非安重	—	B/—	—	—	[redacted]	—	—	—	—	—	—	—	—	—	—	—	—	—
980	再処理設備本体	酸及び溶媒の回収施設	溶媒回収設備	溶媒再生系	分離・分配系	主要弁[redacted]	主要弁	AB	1	②-2	既設	非安重	—	C/—	—	—		—	—	—	—	—	—	—	—	—	—	—	—	—
981	再処理設備本体	酸及び溶媒の回収施設	溶媒回収設備	溶媒再生系	分離・分配系	主要弁[redacted]	主要弁	AB	1	②-2	既設	非安重	—	C/—	—	—		—	—	—	—	—	—	—	—	—	—	—	—	—
982	再処理設備本体	酸及び溶媒の回収施設	溶媒回収設備	溶媒再生系	分離・分配系	主配管（溶液保持系）	主配管	AB	一式	②-2	既設	非安重	—	B/—	—	—		—	—	—	—	—	—	—	—	—	—	—	—	—
983	再処理設備本体	酸及び溶媒の回収施設	溶媒回収設備	溶媒再生系	分離・分配系	主配管（漏えい拡大防止系）	主配管	AB	一式	②-2	既設	非安重	—	B/—	—	—		—	—	—	—	—	—	—	—	—	—	—	—	—
984	再処理設備本体	酸及び溶媒の回収施設	溶媒回収設備	溶媒再生系	分離・分配系	主配管（水素掃気系）	主配管	AB	一式	②-2	既設	安重	—	S/—	—	—		—	—	—	—	—	—	—	—	—	—	—	—	—
985	再処理設備本体	酸及び溶媒の回収施設	溶媒回収設備	溶媒再生系	プルトニウム精製系	第１洗浄器	容器	AC	1	②-2	既設	非安重	—	B/—	—	—		—	—	—	—	—	—	—	—	—	—	—	—	—
986	再処理設備本体	酸及び溶媒の回収施設	溶媒回収設備	溶媒再生系	プルトニウム精製系	第２洗浄器	容器	AC	1	②-2	既設	非安重	—	B/—	—	—		—	—	—	—	—	—	—	—	—	—	—	—	—
987	再処理設備本体	酸及び溶媒の回収施設	溶媒回収設備	溶媒再生系	プルトニウム精製系	第３洗浄器	容器	AC	1	②-2	既設	非安重	—	B-1/—	—	—		—	—	—	—	—	—	—	—	—	—	—	—	—
988	再処理設備本体	酸及び溶媒の回収施設	溶媒回収設備	溶媒再生系	プルトニウム精製系	溶媒洗浄器第１セル漏えい液受皿	容器	AC	1	②-2	既設	非安重	—	B/—	—	—		—	—	—	—	—	—	—	—	—	—	—	—	—
989	再処理設備本体	酸及び溶媒の回収施設	溶媒回収設備	溶媒再生系	プルトニウム精製系	溶媒洗浄器第２セル漏えい液受皿	容器	AC	1	②-2	既設	非安重	—	B/—	—	—		—	—	—	—	—	—	—	—	—	—	—	—	—
990	再処理設備本体	酸及び溶媒の回収施設	溶媒回収設備	溶媒再生系	プルトニウム精製系	溶媒貯槽第２セル漏えい液受皿	容器	AC	1	②-2	既設	非安重	—	B/—	—	—		—	—	—	—	—	—	—	—	—	—	—	—	—
991	再処理設備本体	酸及び溶媒の回収施設	溶媒回収設備	溶媒再生系	プルトニウム精製系	精製建屋一時貯留処理槽第1セル漏えい液受皿３	容器	AC	1	②-2	既設	安重	—	S/—	—	—		—	—	—	—	—	—	—	—	—	—	—	—	—
992	再処理設備本体	酸及び溶媒の回収施設	溶媒回収設備	溶媒再生系	プルトニウム精製系	AT05漏えい液受皿	容器	AT05	一式	②-2	既設	非安重	—	B/—	—	—		—	—	—	—	—	—	—	—	—	—	—	—	—
993	再処理設備本体	酸及び溶媒の回収施設	溶媒回収設備	溶媒再生系	プルトニウム精製系	主要弁[redacted]	主要弁	AC	1	②-2	既設	非安重	—	C/—	—	—		—	—	—	—	—	—	—	—	—	—	—	—	—
994	再処理設備本体	酸及び溶媒の回収施設	溶媒回収設備	溶媒再生系	プルトニウム精製系	主要弁[redacted]	主要弁	AC	1	②-2	既設	非安重	—	C/—	—	—		—	—	—	—	—	—	—	—	—	—	—	—	—
995	再処理設備本体	酸及び溶媒の回収施設	溶媒回収設備	溶媒再生系	プルトニウム精製系	主配管（溶液保持系）	主配管	AC	一式	②-2	既設	非安重	—	B/—	—	—	流体：使用済溶媒,再生溶媒	—	—	—	—	—	—	—	—	—	—	—	—	—
996	再処理設備本体	酸及び溶媒の回収施設	溶媒回収設備	溶媒再生系	プルトニウム精製系	主配管（漏えい拡大防止系）	主配管	AC	一式	②-2	既設	非安重	—	B/—	—	—	流体：使用済溶媒等	—	—	—	—	—	—	—	—	—	—	—	—	—
997	再処理設備本体	酸及び溶媒の回収施設	溶媒回収設備	溶媒再生系	ウラン精製系	第１洗浄器	容器	AC	1	②-2	既設	非安重	—	B-1/—	—	—		—	—	—	—	—	—	—	—	—	—	—	—	—
998	再処理設備本体	酸及び溶媒の回収施設	溶媒回収設備	溶媒再生系	ウラン精製系	第２洗浄器	容器	AC	1	②-2	既設	非安重	—	B-1/—	—	—		—	—	—	—	—	—	—	—	—	—	—	—	—
999	再処理設備本体	酸及び溶媒の回収施設	溶媒回収設備	溶媒再生系	ウラン精製系	第３洗浄器	容器	AC	1	②-2	既設	非安重	—	B-1/—	—	—		—	—	—	—	—	—	—	—	—	—	—	—	—
1000	再処理設備本体	酸及び溶媒の回収施設	溶媒回収設備	溶媒再生系	ウラン精製系	溶媒洗浄器第３セル漏えい液受皿１	容器	AC	1	②-2	既設	非安重	—	B/—	—	—		—	—	—	—	—	—	—	—	—	—	—	—	—
1001	再処理設備本体	酸及び溶媒の回収施設	溶媒回収設備	溶媒再生系	ウラン精製系	再生溶媒受槽セル漏えい液受皿１	容器	AC	1	②-2	既設	非安重	—	B/—	—	—		—	—	—	—	—	—	—	—	—	—	—	—	—
1002	再処理設備本体	酸及び溶媒の回収施設	溶媒回収設備	溶媒再生系	ウラン精製系	溶媒貯槽第１セル漏えい液受皿	容器	AC	1	②-2	既設	非安重	—	B/—	—	—		—	—	—	—	—	—	—	—	—	—	—	—	—
1003	再処理設備本体	酸及び溶媒の回収施設	溶媒回収設備	溶媒再生系	ウラン精製系	再生溶媒受槽セル漏えい液受皿２	容器	AC	1	②-2	既設	非安重	—	B/—	—	—		—	—	—	—	—	—	—	—	—	—	—	—	—
1004	再処理設備本体	酸及び溶媒の回収施設	溶媒回収設備	溶媒再生系	ウラン精製系	主要弁[redacted]	主要弁	AC	1	②-2	既設	非安重	—	C/—	—	—		—	—	—	—	—	—	—	—	—	—	—	—	—
1005	再処理設備本体	酸及び溶媒の回収施設	溶媒回収設備	溶媒再生系	ウラン精製系	主要弁[redacted]	主要弁	AC	1	②-2	既設	非安重	—	C/—	—	—		—	—	—	—	—	—	—	—	—	—	—	—	—
1006	再処理設備本体	酸及び溶媒の回収施設	溶媒回収設備	溶媒再生系	ウラン精製系	主配管（溶液保持系）	主配管	AC	一式	②-2	既設	非安重	—	B/—	—	—	流体：使用済溶媒,再生溶媒	—	—	—	—	—	—	—	—	—	—	—	—	—
1007	再処理設備本体	酸及び溶媒の回収施設	溶媒回収設備	溶媒再生系	ウラン精製系	主配管（漏えい拡大防止系）	主配管	AC	一式	②-2	既設	非安重	—	B/—	—	—	流体：使用済溶媒等	—	—	—	—	—	—	—	—	—	—	—	—	—
1008	再処理設備本体	酸及び溶媒の回収施設	溶媒回収設備	溶媒処理系	—	溶媒供給槽	容器	AC	1	②-2	既設	非安重	—	B/—	—	—		—	—	—	—	—	—	—	—	—	—	—	—	—
1009	再処理設備本体	酸及び溶媒の回収施設	溶媒回収設備	溶媒処理系	—	廃有機溶媒残渣中間貯槽	容器	AC	1	②-2	既設	非安重	—	B/—	—	—		—	—	—	—	—	—	—	—	—	—	—	—	—
1010	再処理設備本体	酸及び溶媒の回収施設	溶媒回収設備	溶媒処理系	—	回収溶媒受槽	容器	AC	1	②-2	既設	非安重	—	B/—	—	—		—	—	—	—	—	—	—	—	—	—	—	—	—
1011	再処理設備本体	酸及び溶媒の回収施設	溶媒回収設備	溶媒処理系	—	回収溶媒中間貯槽	容器	AC	1	②-2	既設	非安重	—	B/—	—	—		—	—	—	—	—	—	—	—	—	—	—	—	—
1012	再処理設備本体	酸及び溶媒の回収施設	溶媒回収設備	溶媒処理系	—	回収希釈剤受槽	容器	AC	1	②-2	既設	非安重	—	B/—	—	—		—	—	—	—	—	—	—	—	—	—	—	—	—
1013	再処理設備本体	酸及び溶媒の回収施設	溶媒回収設備	溶媒処理系	—	回収希釈剤中間貯槽	容器	AC	1	②-2	既設	非安重	—	B/—	—	—		—	—	—	—	—	—	—	—	—	—	—	—	—
1014	再処理設備本体	酸及び溶媒の回収施設	溶媒回収設備	溶媒処理系	—	回収溶媒第1貯槽	容器	AC	1	②-2	既設	非安重	—	B/—	—	—		—	—	—	—	—	—	—	—	—	—	—	—	—
1015	再処理設備本体	酸及び溶媒の回収施設	溶媒回収設備	溶媒処理系	—	回収希釈剤第1貯槽	容器	AC	1	②-2	既設	非安重	—	B/—	—	—		—	—	—	—	—	—	—	—	—	—	—	—	—
1016	再処理設備本体	酸及び溶媒の回収施設	溶媒回収設備	溶媒処理系	—	溶媒受槽	容器	AC	1	②-2	既設	非安重	—	B/—	—	—		—	—	—	—	—	—	—	—	—	—	—	—	—
1017	再処理設備本体	酸及び溶媒の回収施設	溶媒回収設備	溶媒処理系	—	第１蒸発缶	容器	AC	1	②-2	既設	非安重	—	B/—	—	—		—	—	—	—	—	—	—	—	—	—	—	—	—
1018	再処理設備本体	酸及び溶媒の回収施設	溶媒回収設備	溶媒処理系	—	第２蒸発缶	容器	AC	1	②-2	既設	非安重	—	B/—	—	—		—	—	—	—	—	—	—	—	—	—	—	—	—
1019	再処理設備本体	酸及び溶媒の回収施設	溶媒回収設備	溶媒処理系	—	溶媒蒸留塔	容器	AC	1	②-2	既設	非安重	—	B/—	—	—		—	—	—	—	—	—	—	—	—	—	—	—	—
1020	再処理設備本体	酸及び溶媒の回収施設	溶媒回収設備	溶媒処理系	—	第２洗浄器	容器	AC	1	②-2	既設	非安重	—	B/—	—	—		—	—	—	—	—	—	—	—	—	—	—	—	—
1021	再処理設備本体	酸及び溶媒の回収施設	溶媒回収設備	溶媒処理系	—	第１洗浄器	容器	AC	1	②-2	既設	非安重	—	B/—	—	—		—	—	—	—	—	—	—	—	—	—	—	—	—
1022	再処理設備本体	酸及び溶媒の回収施設	溶媒回収設備	溶媒処理系	—	溶媒受槽セル漏えい液受皿	容器	AC	1	②-2	既設	非安重	—	B/—	—	—		—	—	—	—	—	—	—	—	—	—	—	—	—
1023	再処理設備本体	酸及び溶媒の回収施設	溶媒回収設備	溶媒処理系	—	溶媒蒸発缶セル漏えい液受皿	容器	AC	1	②-2	既設	非安重	—	B/—	—	—		—	—	—	—	—	—	—	—	—	—	—	—	—
1024	再処理設備本体	酸及び溶媒の回収施設	溶媒回収設備	溶媒処理系	—	溶媒供給槽セル漏えい液受皿	容器	AC	1	②-2	既設	非安重	—	B/—	—	—		—	—	—	—	—	—	—	—	—	—	—	—	—
1025	再処理設備本体	酸及び溶媒の回収施設	溶媒回収設備	溶媒処理系	—	回収溶媒第３貯槽ＰＡＡＣポンプセル漏えい液受皿１	容器	AC	1	②-2	既設	非安重	—	B/—	—	—		—	—	—	—	—	—	—	—	—	—	—	—	—
1026	再処理設備本体	酸及び溶媒の回収施設	溶媒回収設備	溶媒処理系	—	回収溶媒第３貯槽セル漏えい液受皿	容器	AC	1	②-2	既設	非安重	—	B/—	—	—		—	—	—	—	—	—	—	—	—	—	—	—	—
1027	再処理設備本体	酸及び溶媒の回収施設	溶媒回収設備	溶媒処理系	—	第６予備セル漏えい液受皿	容器	AC	1	②-2	既設	非安重	—	B/—	—	—		—	—	—	—	—	—	—	—	—	—	—	—	—
1028	再処理設備本体	酸及び溶媒の回収施設	溶媒回収設備	溶媒処理系	—	回収溶媒第３貯槽ＰＡＡＣポンプセル漏えい液受皿２	容器	AC	1	②-2	既設	非安重	—	B/—	—	—		—	—	—	—	—	—	—	—	—	—	—	—	—
1029	再処理設備本体	酸及び溶媒の回収施設	溶媒回収設備	溶媒処理系	—	主要弁[redacted]	主要弁	AC	1	②-2	既設	非安重	—	B/—	—	—		—	—	—	—	—	—	—	—	—	—	—	—	—
1030	再処理設備本体	酸及び溶媒の回収施設	溶媒回収設備	溶媒処理系	—	主要弁[redacted]	主要弁	AC	1	②-2	既設	非安重	—	B/—	—	—		—	—	—	—	—	—	—	—	—	—	—	—	—
1031	再処理設備本体	酸及び溶媒の回収施設	溶媒回収設備	溶媒処理系	—	主要弁[redacted]	主要弁	AC	1	②-2	既設	非安重	—	B/—	—	—		—	—	—	—	—	—	—	—	—	—	—	—	—
1032	再処理設備本体	酸及び溶媒の回収施設	溶媒回収設備	溶媒処理系	—	主要弁[redacted]	主要弁	AC	1	②-2	既設	非安重	—	B/—	—	—		—	—	—	—	—	—	—	—	—	—	—	—	—
1033	再処理設備本体	酸及び溶媒の回収施設	溶媒回収設備	溶媒処理系	—	主要弁[redacted]	主要弁	AC	1	②-2	既設	非安重	—	B/—	—	—		—	—	—	—	—	—	—	—	—	—	—	—	—
1034	再処理設備本体	酸及び溶媒の回収施設	溶媒回収設備	溶媒処理系	—	主要弁[redacted]	主要弁	AC	1	②-2	既設	非安重	—	B/—	—	—		—	—	—	—	—	—	—	—	—	—	—	—	—
1035	再処理設備本体	酸及び溶媒の回収施設	溶媒回収設備	溶媒処理系	—	主要弁[redacted]	主要弁	AC	1	②-2	既設	非安重	—	B/—	—	—		—	—	—	—	—	—	—	—	—	—	—	—	—
1036	再処理設備本体	酸及び溶媒の回収施設	溶媒回収設備	溶媒処理系	—	主要弁[redacted]	主要弁	AC	1	②-2	既設	非安重	—	B/—	—	—		—	—	—	—	—	—	—	—	—	—	—	—	—

設工認申請対象機器の技術基準への適合性に係る整理

番号	施設区分		設備区分			機器名称	種類（主な仕様）	設置場所	数量	申請区	変更区分	DB区分	SA区分	耐震設計	兼用（主従）	共用（主従）	備考
1037	再処理設備本体	廃ガス貯蔵の頃区施設	溶媒回収設備	溶媒処理系	—	主要[redacted]	主要※	AC	1	②-2	既設	非安重	—	C/—	—	—	—
1038	再処理設備本体	廃ガス貯蔵の頃区施設	溶媒回収設備	溶媒処理系	—	主要[redacted]	主要※	AC	1	②-2	既設	非安重	—	C/—	—	—	—
1039	再処理設備本体	廃ガス貯蔵の頃区施設	溶媒回収設備	溶媒処理系	—	主配管（溶液保持系）	主配管	AC, ASTM A312, A376, A358, A312 SA-304	一式	②-2	既設	非安重	—	S/—	—	—	流体：溶媒
1040	再処理設備本体	廃ガス貯蔵の頃区施設	溶媒回収設備	溶媒処理系	—	主配管（溶液保持系、廃ガス処理系）	主配管	AC	一式	②-2	既設	非安重	—	S/—	—	—	流体：廃ガス
1041	再処理設備本体	廃ガス貯蔵の頃区施設	溶媒回収設備	溶媒処理系	—	主配管（漏えい拡大防止系）	主配管	AC	一式	②-2	既設	非安重	—	S/—	—	—	流体：クラン溶液，抽出廃液等
1042	再処理設備本体	廃ガス貯蔵の頃区施設	溶媒回収設備	溶媒処理系	—	回収溶媒第3貯槽	—	AC	1	②-2	既設	非安重	—	S/—	—	—	—
1043	製品貯蔵施設	—	クラン酸化物貯蔵建屋	—	—	クラン酸化物貯蔵建屋の遮蔽設備（外壁，ちり壁等）	建物・構築物	BB	1	②-2	既設	非安重	—	S/—	—	—	—
1044	製品貯蔵施設	—	クラン酸化物貯蔵建屋	—	—	クラン酸化物貯蔵建屋	建物・構築物	屋外	1	②-2	既設	非安重	—	S/—	—	—	—
1045	製品貯蔵施設	—	クラン・プルトニウム混合酸化物貯蔵建屋	—	—	クラン・プルトニウム混合酸化物貯蔵建屋の遮蔽設備（外壁，ちり壁等）	建物・構築物	CB	1	②-2	既設/改造	非安重	—	S/—	—	—	—
1046	製品貯蔵施設	—	クラン・プルトニウム混合酸化物貯蔵建屋	—	—	クラン・プルトニウム混合酸化物貯蔵建屋	建物・構築物	屋外	1	②-2	既設	非安重	—	S/—	—	—	—
1047	製品貯蔵施設	—	クラン酸化物貯蔵設備	—	—	クラン酸化物貯蔵容器	運搬・製品容器	BB	4000	②-2	既設	安重	—	—/—	—	—	—
1048	製品貯蔵施設	—	クラン酸化物貯蔵設備	—	—	貯蔵バスケット	ラック/ピット/棚	BB	1600	②-2	既設	安重	—	—/—	—	—	—
1049	製品貯蔵施設	—	クラン酸化物貯蔵設備	—	—	貯蔵室クレーン	搬送設備	BB	2	②-2	既設	非安重	—	B-1/—	—	—	3103-W10（貯蔵室クレーン） 3103-W11（貯蔵室スクープ含）
1050	製品貯蔵施設	—	クラン酸化物貯蔵設備	—	—	昇降リフト	搬送設備	BB	1	②-2	既設	非安重	—	B-1/—	—	—	—
1051	製品貯蔵施設	—	クラン酸化物貯蔵設備	—	—	移載クレーン	搬送設備	BB	1	②-2	既設	非安重	—	S/—	—	—	—
1052	製品貯蔵施設	—	クラン酸化物貯蔵設備	—	—	バスケット搬送台車	搬送設備	BB	1	②-2	既設	非安重	—	B-1/—	—	—	—
1053	製品貯蔵施設	—	クラン酸化物貯蔵設備	—	—	移動台車	搬送設備	BB	1	②-2	既設	非安重	—	B-1/—	—	—	—
1054	製品貯蔵施設	—	クラン酸化物貯蔵設備	—	—	貯蔵容器搬送台車	搬送設備	BB	1	②-2	既設	非安重	—	S/—	—	—	—
1055	製品貯蔵施設	—	クラン酸化物貯蔵設備	—	—	天井クレーン	搬送設備	BB	1	②-2	既設	非安重	—	S/—	—	—	—
1056	製品貯蔵施設	—	クラン酸化物貯蔵設備	—	—	トラバーサ	搬送設備	BB	2	②-2	既設	非安重	—	B-1/—	—	—	3103-W1001（トラバーサ1） 3103-W1101（トラバーサ2）
1057	製品貯蔵施設	—	クラン酸化物貯蔵設備	—	—	貯蔵バスケット貯蔵エリア	建物・構築物	BB	一式	②-2	既設	非安重	—	S/—	—	—	—
1058	製品貯蔵施設	—	クラン・プルトニウム混合酸化物設備	—	—	粉末缶	運搬・製品容器	CB	5040	②-2	既設	安重	—	—/—	—	MOX(再処理主)	
1059	製品貯蔵施設	—	クラン・プルトニウム混合酸化物貯蔵設備	—	—	混合酸化物貯蔵容器	運搬・製品容器	CB	1600	②-2	既設	安重	—	—/—	—	MOX(再処理主)	
1060	製品貯蔵施設	—	クラン・プルトニウム混合酸化物貯蔵設備	—	—	貯蔵ホール	ラック/ピット/棚	CB	6	②-2	改造	安重	—	S, 1.25s/—	—	—	—
1061	製品貯蔵施設	—	クラン・プルトニウム混合酸化物貯蔵設備	—	—	第1，第2計量容器台車	搬送設備	CB	1	②-2	既設	非安重	—	B-1/—	—	—	—
1062	製品貯蔵施設	—	クラン・プルトニウム混合酸化物貯蔵設備	—	—	第1，第2共用機	搬送設備	CB	1	②-2	既設	非安重	—	B-1/—	—	—	—
1063	製品貯蔵施設	—	クラン・プルトニウム混合酸化物貯蔵設備	—	—	第1，第2，第3，第4移載機	搬送設備	CB	1	②-2	既設	非安重	—	B-1/—	—	—	—
1064	製品貯蔵施設	—	クラン・プルトニウム混合酸化物貯蔵設備	—	—	貯蔵台車	搬送設備	CB	6	②-2	既設	非安重	—	B-1/—	—	—	貯蔵区画A [redacted]（貯蔵台車3） [redacted]（貯蔵台車4） [redacted]（貯蔵台車5） [redacted]
1065	製品貯蔵施設	—	クラン・プルトニウム混合酸化物貯蔵設備	—	—	払出台車	搬送設備	CB	1	②-2	既設	非安重	—	B-1/—	—	—	—
1066	製品貯蔵施設	—	クラン・プルトニウム混合酸化物貯蔵設備	—	—	運搬容器台車	搬送設備	CB	1	②-2	既設	非安重	—	B-1/—	—	—	—
1067	製品貯蔵施設	—	クラン・プルトニウム混合酸化物貯蔵設備	—	—	**第1，第2天井クレーン**	搬送設備	CB	2	②-2	既設	非安重	—	B-1/—	—	—	[redacted]（第1天井クレーン） （第2天井クレーン）
1068	計測制御系統施設	—	制御建屋	—	—	中央制御室遮蔽	建物・構築物	AG	一式	②-2	既設	非安重	常設SA	C/C, 1.25s	10＊5A兼用	—	—
1069	計測制御系統施設	—	制御建屋	—	—	制御建屋	建物・構築物	屋外	1	②-2	既設	非安重	常設SA	S/—, 1.25s	—	—	—
1070	計測制御系統施設	—	制御建屋	—	—	地下水排水設備（制御建屋・分析建屋周り）	地下水排水設備	屋外	1	②-2	新設	非安重	常設SA	C-3/3, 25s C-3/3（C-2）	—	—	—
1071	計測制御系統施設	—	計測制御設備	—	—	可搬型計測ユニット用空気圧縮機	圧縮機	613, 614	3	①	新設	—	可搬型SA	—/—	主：計測制御設備 従：監視設備	—	—
1072	計測制御系統施設	—	計測制御設備	—	—	燃焼度計測装置	計装/貯管設備	FA	一式	①	改造	安重	—	C/—	—	—	—
1073	計測制御系統施設	—	計測制御設備	—	—	燃料取出しピット漏えい検知計	計装/貯管設備	FA	2	①	既設	非安重	—	C/—	—	—	—
1074	計測制御系統施設	—	計測制御設備	—	—	燃料仮置きピット漏えい検知計	計装/貯管設備	FA	2	①	既設	非安重	—	C/—	—	—	—
1075	計測制御系統施設	—	計測制御設備	—	—	燃料貯蔵プール(BWR燃料用)水位計	計装/貯管設備	FA	2	①	既設	非安重	—	C/—	—	—	—
1076	計測制御系統施設	—	計測制御設備	—	—	燃料貯蔵プール(PWR燃料用)水位計	計装/貯管設備	FA	2	①	既設	非安重	—	C/—	—	—	—
1077	計測制御系統施設	—	計測制御設備	—	—	燃料貯蔵プール(BWR,TWR燃料用)水位計	計装/貯管設備	FA	2	①	既設	非安重	—	C/—	—	—	—
1078	計測制御系統施設	—	計測制御設備	—	—	補給水槽水位計	計装/貯管設備	FA	2	①	改造	安重	—	S/—	—	—	—
1079	計測制御系統施設	—	計測制御設備	—	—	キャスク冷却水入口流量計	計装/貯管設備	FA	2	①	改造	安重	—	S/—	—	—	—
1080	計測制御系統施設	—	計測制御設備	—	—	プール水冷却ポンプ　故障検知	計装/貯管設備	FA	3	①	改造	安重	—	S/—	—	—	—
1081	計測制御系統施設	—	計測制御設備	—	—	補給水設備ポンプ　故障検知	計装/貯管設備	FA	2	①	改造	安重	—	S/—	—	—	—
1082	計測制御系統施設	—	計測制御設備	—	—	燃料貯蔵プール(PWR燃料用)温度計	計装/貯管設備	FA	2	①	既設	非安重	—	C/—	—	—	—
1083	計測制御系統施設	—	計測制御設備	—	—	燃料貯蔵プール(BWR燃料用)温度計	計装/貯管設備	FA	2	①	既設	非安重	—	C/—	—	—	—
1084	計測制御系統施設	—	計測制御設備	—	—	燃料貯蔵プール(BWR,TWR燃料用)温度計	計装/貯管設備	FA	2	①	既設	非安重	—	C/—	—	—	—
1085	計測制御系統施設	—	計測制御設備	—	—	プール水浄化系ろ過装置漏えい検知計	計装/貯管設備	FA	2	①	既設	非安重	—	C/—	—	—	—
1086	計測制御系統施設	—	計測制御設備	—	—	プール水浄化系脱塩装置漏えい検知計	計装/貯管設備	FA	2	①	既設	非安重	—	C/—	—	—	—
1087	計測制御系統施設	—	計測制御設備	—	—	プール水浄化系ポンプ(燃料取出しピット系ポンプ)漏えい検知計	計装/貯管設備	FA	1	①	既設	非安重	—	C/—	—	—	—
1088	計測制御系統施設	—	計測制御設備	—	—	廃第2配管室漏えい検知計	計装/貯管設備	FA	1	①	既設	非安重	—	C/—	—	—	—
1089	計測制御系統施設	—	計測制御設備	—	—	プール水浄化系ろ過装置弁室漏えい検知計	計装/貯管設備	FA	3	①	既設	非安重	—	C/—	—	—	—
1090	計測制御系統施設	—	計測制御設備	—	—	プール水浄化系脱塩装置弁第1室漏えい検知計	計装/貯管設備	FA	1	①	既設	非安重	—	C/—	—	—	—
1091	計測制御系統施設	—	計測制御設備	—	—	西第2配管室漏えい検知計	計装/貯管設備	FA	1	①	既設	非安重	—	C/—	—	—	—
1092	計測制御系統施設	—	計測制御設備	—	—	北第2配管室漏えい検知計	計装/貯管設備	FA	1	①	既設	非安重	—	C/—	—	—	—
1093	計測制御系統施設	—	計測制御設備	—	—	プール水浄化系脱塩装置弁第2室漏えい検知計	計装/貯管設備	FA	1	①	既設	非安重	—	C/—	—	—	—
1094	計測制御系統施設	—	計測制御設備	—	—	燃料送出しピット漏えい検知計2	計装/貯管設備	FA	1	①	既設	非安重	—	C/—	—	—	—
1095	計測制御系統施設	—	計測制御設備	—	—	C1取扱ピット漏えい検知計	計装/貯管設備	FA	1	①	既設	非安重	—	C/—	—	—	—
1096	計測制御系統施設	—	計測制御設備	—	—	燃料貯蔵プール(BWR燃料用)漏えい検知計	計装/貯管設備	FA	1	①	既設	非安重	—	C/—	—	—	—
1097	計測制御系統施設	—	計測制御設備	—	—	燃料移送水路漏えい検知計1	計装/貯管設備	FA	1	①	既設	非安重	—	C/—	—	—	—
1098	計測制御系統施設	—	計測制御設備	—	—	燃料移送水路漏えい検知計2	計装/貯管設備	FA	1	①	既設	非安重	—	C/—	—	—	—
1099	計測制御系統施設	—	計測制御設備	—	—	燃料移送水路漏えい検知計3	計装/貯管設備	FA	1	①	既設	非安重	—	C/—	—	—	—
1100	計測制御系統施設	—	計測制御設備	—	—	燃料移送水路漏えい検知計4	計装/貯管設備	FA	1	①	既設	非安重	—	C/—	—	—	—
1101	計測制御系統施設	—	計測制御設備	—	—	燃料送出しピット漏えい検知計1	計装/貯管設備	FA	1	①	既設	非安重	—	C/—	—	—	—
1102	計測制御系統施設	—	計測制御設備	—	—	分取扱ピット漏えい検知計	計装/貯管設備	FA	1	①	既設	非安重	—	C/—	—	—	—
1103	計測制御系統施設	—	計測制御設備	—	—	燃料貯蔵プール(PWR燃料用)漏えい検知計	計装/貯管設備	FA	1	①	既設	非安重	—	C/—	—	—	—
1104	計測制御系統施設	—	計測制御設備	—	—	C1/分取扱ピット漏えい検知計	計装/貯管設備	FA	1	①	既設	非安重	—	C/—	—	—	—
1105	計測制御系統施設	—	計測制御設備	—	—	燃料貯蔵プール(BWR,TWR燃料用)漏えい検知計	計装/貯管設備	FA	1	①	既設	非安重	—	C/—	—	—	—
1106	計測制御系統施設	—	計測制御設備	—	—	廃燃料貯蔵プール内冷却水受槽漏えい検知計	計装/貯管設備	FA	1	①	既設	非安重	—	C/—	—	—	—
1107	計測制御系統施設	—	計測制御設備	—	—	プール水浄化系入口圧力計	計装/貯管設備	FA	2	①	改造	安重	—	S/—	—	—	—
1108	計測制御系統施設	—	計測制御設備	—	—	プール水冷却系浄化系入口流量計	計装/貯管設備	FA	2	①	改造	安重	—	S/—	—	—	—
1109	計測制御系統施設	—	計測制御設備	—	—	A356漏えい検知ポット　遮信計	計装/貯管設備	PC	1	①	既設	非安重	—	C/—	—	—	—
1110	計測制御系統施設	—	計測制御設備	—	—	キャスク内部除染水受槽室　漏えい感受器　遮信計	計装/貯管設備	PC	1	①	既設	非安重	—	C/—	—	—	—
1111	計測制御系統施設	—	計測制御設備	—	—	プール水浄化系ろ過装置逆洗水受槽漏えい検知計	計装/貯管設備	FA	1	①	既設	非安重	—	C/—	—	—	—
1112	計測制御系統施設	—	計測制御設備	—	—	プール水浄化系ろ過装置逆洗水受槽弁室漏えい検知計	計装/貯管設備	FA	1	①	既設	非安重	—	C/—	—	—	—
1113	計測制御系統施設	—	計測制御設備	—	—	北第2配管室漏えい検知計	計装/貯管設備	FA	1	①	既設	非安重	—	C/—	—	—	—
1114	計測制御系統施設	—	計測制御設備	—	—	キャスク内医水受槽漏えい検知計	計装/貯管設備	FA	2	①	既設	非安重	—	C/—	—	—	—
1115	計測制御系統施設	—	計測制御設備	—	—	キャスク内医水ポンプ室漏えい検知計	計装/貯管設備	FA	2	①	既設	非安重	—	C/—	—	—	—

設工認申請対象機器の技術基準への適合性に係る整理

番号	施設区分		設備区分			機器名称	種別（JEAG）	設置場所	数量	申請区	変更区分	D B区分	S A区分	耐震設計	兼用（主従）	共用（主従）	備考
1035	再処理設備本体	廃気が設備の回収施設	溶媒処理系	—	主要[redacted]	主要ポ	AC	1	②-2	既設	非変更	—	C/—	—	—	—	
1036	再処理設備本体	廃気が設備の回収施設	溶媒処理系	—	主要[redacted]	主要ポ	AC	1	②-2	既設	非変更	—	C/—	—	—	—	
1039	再処理設備本体	廃気が設備の回収施設	溶媒処理系	—	主配管（溶液保持系）	主配管	AC,ASTQ51,ATQC,ATQA,JM	一式	②-2	既設	非変更	—	B/—	—	—	—	流体：溶媒
1040	再処理設備本体	廃気が設備の回収施設	溶媒処理系	—	主配管（溶液保持系、廃ガス処理系）	主配管	AC	一式	②-2	既設	非変更	—	B/—	—	—	—	流体：廃ガス
1041	再処理設備本体	廃気が設備の回収施設	溶媒処理系	—	主配管（漏えい拡大防止系）	主配管	AC	一式	②-2	既設	非変更	—	B/—	—	—	—	流体：クラン溶液、抽出廃液等
1042	再処理設備本体	廃気が設備の回収施設	溶媒処理系	—	回収溶媒第3貯槽	—	AC	1	②-2	既設	非変更	—	B/—	—	—	—	
1043	製品貯蔵施設	—	クラン酸化物貯蔵建屋	—	—	クラン酸化物貯蔵建屋の遮蔽設備（外壁、ちり壁等）	建物・構築物	BB	1	②-2	既設	非変更	—	B/—	—	—	
1044	製品貯蔵施設	—	クラン酸化物貯蔵建屋	—	—	クラン酸化物貯蔵建屋	建物・構築物	屋外	1	②-2	既設	非変更	—	B/—	—	—	
1045	製品貯蔵施設	—	クラン・プルトニウム混合酸化物貯蔵建屋の遮蔽設備（外壁、ちり壁等）	—	—	クラン・プルトニウム混合酸化物貯蔵建屋の遮蔽設備（外壁、ちり壁等）	建物・構築物	CB	1	②-2	既設/改造	非変更	—	B/—	—	—	
1046	製品貯蔵施設	—	クラン・プルトニウム混合酸化物貯蔵建屋	—	—	クラン・プルトニウム混合酸化物貯蔵建屋	建物・構築物	屋外	1	②-2	既設	非変更	—	S/—	—	—	（C）
1047	製品貯蔵施設	—	クラン酸化物貯蔵設備	—	—	クラン酸化物貯蔵容器	運搬・製品容器	BB	4000	②-2	既設	安重	—	—/—	—	—	
1048	製品貯蔵施設	—	クラン酸化物貯蔵設備	—	—	貯蔵バスケット	ラック/ピット/棚	BB	1000	②-2	既設	安重	—	—/—	—	—	
1049	製品貯蔵施設	—	クラン酸化物貯蔵設備	—	—	貯蔵室クレーン	搬送設備	BB	2	②-2	既設	非変更	—	B-1/—	—	—	3103-W10（貯蔵室クレーン） 3103-W11（貯蔵室スクレーン）に
1050	製品貯蔵施設	—	クラン酸化物貯蔵設備	—	—	昇降リフト	搬送設備	BB	1	②-2	既設	非変更	—	B-1/—	—	—	
1051	製品貯蔵施設	—	クラン酸化物貯蔵設備	—	—	移載クレーン	搬送設備	BB	1	②-2	既設	非変更	—	B/—	—	—	
1052	製品貯蔵施設	—	クラン酸化物貯蔵設備	—	—	バスケット搬送台車	搬送設備	BB	1	②-2	既設	非変更	—	B-1/—	—	—	
1053	製品貯蔵施設	—	クラン酸化物貯蔵設備	—	—	移動台車	搬送設備	BB	1	②-2	既設	非変更	—	B-1/—	—	—	
1054	製品貯蔵施設	—	クラン酸化物貯蔵設備	—	—	貯蔵容器搬送台車	搬送設備	BB	1	②-2	既設	非変更	—	B/—	—	—	
1055	製品貯蔵施設	—	クラン酸化物貯蔵設備	—	—	天井クレーン	搬送設備	BB	1	②-2	既設	非変更	—	B/—	—	—	
1056	製品貯蔵施設	—	クラン酸化物貯蔵設備	—	—	トラバーサ	搬送設備	BB	2	②-2	既設	非変更	—	B-1/—	—	—	3103-W1001（トラバーサ1） 3103-W1101（トラバーサ2）
1057	製品貯蔵施設	—	クラン酸化物貯蔵設備	—	—	貯蔵バスケット貯蔵エリア	建物・構築物	BB	一式	②-2	既設	非変更	—	B/—	—	—	
1058	製品貯蔵施設	—	クラン・プルトニウム混合酸化物貯蔵設備	—	—	粉末缶	運搬・製品容器	CB	5040	②-2	既設	安重	—	—/—	—	MOX(再処理主)	
1059	製品貯蔵施設	—	クラン・プルトニウム混合酸化物貯蔵設備	—	—	混合酸化物貯蔵容器	運搬・製品容器	CB	1600	②-2	既設	安重	—	—/—	—	MOX(再処理主)	
1060	製品貯蔵施設	—	クラン・プルトニウム混合酸化物貯蔵設備	—	—	貯蔵ホール	ラック/ピット/棚	CB	6	②-2	改造	安重	—	B, 1.25s/—	—	—	（C）
1061	製品貯蔵施設	—	クラン・プルトニウム混合酸化物貯蔵設備	—	—	第1、第2計量容器台車	搬送設備	CB	1	②-2	既設	非変更	—	B-1/—	—	—	
1062	製品貯蔵施設	—	クラン・プルトニウム混合酸化物貯蔵設備	—	—	第1、第2共用格	搬送設備	CB	1	②-2	既設	非変更	—	B-1/—	—	—	
1063	製品貯蔵施設	—	クラン・プルトニウム混合酸化物貯蔵設備	—	—	第1、第2、第3、第4移載機	搬送設備	CB	1	②-2	既設	非変更	—	B-1/—	—	—	
1064	製品貯蔵施設	—	クラン・プルトニウム混合酸化物貯蔵設備	—	—	貯蔵台車	搬送設備	CB	6	②-2	既設	非変更	—	B-1/—	—	—	貯蔵台車A [redacted] 貯蔵台車B [redacted] 貯蔵台車C [redacted] 貯蔵台車D [redacted]
1065	製品貯蔵施設	—	クラン・プルトニウム混合酸化物貯蔵設備	—	—	払出台車	搬送設備	CB	1	②-2	既設	非変更	—	B-1/—	—	—	
1066	製品貯蔵施設	—	クラン・プルトニウム混合酸化物貯蔵設備	—	—	運搬容器台車	搬送設備	CB	1	②-2	既設	非変更	—	B/—	—	—	
1067	製品貯蔵施設	—	クラン・プルトニウム混合酸化物貯蔵設備	—	—	**第1、第2天井クレーン**	搬送設備	CB	2	②-2	既設	非変更	—	B/—	—	—	[redacted] （第1天井クレーン） （第2天井クレーン）
1068	計測制御系統施設	—	制御建屋	—	—	中央制御室遮蔽	建物・構築物	AG	一式	②-2	既設	非変更	常設SA	C/C, 1.25s	10－5A兼用	—	
1069	計測制御系統施設	—	制御建屋	—	—	制御建屋	建物・構築物	屋外	1	②-2	既設	非変更	常設SA	S/—, 1.25s	—	—	（C）
1070	計測制御系統施設	—	制御建屋	—	—	地下水排水設備（制御建屋・分析建屋周り）	地下水排水設備	屋外	1	②-2	新設	非変更	常設SA	C-3/1, 25s C-3/— (C-3)	—	—	（C）
1071	計測制御系統施設	—	計測制御設備	—	—	可搬型計測システム用空気圧縮機	圧縮機	613, 614	3	①	新設	—	可搬型SA	—/—	—	主：計測制御設備 従：監視設備	
1072	計測制御系統施設	—	計測制御設備	—	—	携帯度計測装置	計装/貯管設備	FA	一式	①	改造	安重	—	C/—	—	—	
1073	計測制御系統施設	—	計測制御設備	—	—	燃料取出し ビット漏えい検知計	計装/貯管設備	FA	2	①	既設	非変更	—	C/—	—	—	
1074	計測制御系統施設	—	計測制御設備	—	—	燃料仮置き ピット漏えい検知計	計装/貯管設備	FA	2	①	既設	非変更	—	C/—	—	—	
1075	計測制御系統施設	—	計測制御設備	—	—	燃料貯蔵プール(BWR燃料用)水位計	計装/貯管設備	FA	2	①	既設	非変更	—	C/—	—	—	
1076	計測制御系統施設	—	計測制御設備	—	—	燃料貯蔵プール(BWR燃料用)水位計	計装/貯管設備	FA	2	①	既設	非変更	—	C/—	—	—	
1077	計測制御系統施設	—	計測制御設備	—	—	燃料貯蔵プール(BWR,TWR燃料用)水位計	計装/貯管設備	FA	2	①	既設	非変更	—	C/—	—	—	
1078	計測制御系統施設	—	計測制御設備	—	—	補給水槽水位計	計装/貯管設備	FA	2	①	改造	安重	—	S/—	—	—	
1079	計測制御系統施設	—	計測制御設備	—	—	キャスク冷却水入口流量計	計装/貯管設備	FA	2	①	改造	安重	—	S/—	—	—	
1080	計測制御系統施設	—	計測制御設備	—	—	プール水冷却ポンプ　故障検知	計装/貯管設備	FA	3	①	改造	安重	—	S/—	—	—	
1081	計測制御系統施設	—	計測制御設備	—	—	補給水設備ポンプ　故障検知	計装/貯管設備	FA	2	①	改造	安重	—	S/—	—	—	
1082	計測制御系統施設	—	計測制御設備	—	—	燃料貯蔵プール(TWR燃料用)温度計	計装/貯管設備	FA	2	①	既設	非変更	—	C/—	—	—	
1083	計測制御系統施設	—	計測制御設備	—	—	燃料貯蔵プール(BWR燃料用)温度計	計装/貯管設備	FA	2	①	既設	非変更	—	C/—	—	—	
1084	計測制御系統施設	—	計測制御設備	—	—	燃料貯蔵プール(BWR,TWR燃料用)温度計	計装/貯管設備	FA	2	①	既設	非変更	—	C/—	—	—	
1085	計測制御系統施設	—	計測制御設備	—	—	プール水浄化系ろ過装置漏えい検知計	計装/貯管設備	FA	2	①	既設	非変更	—	C/—	—	—	
1086	計測制御系統施設	—	計測制御設備	—	—	プール水浄化系脱塩装置漏えい検知計	計装/貯管設備	FA	2	①	既設	非変更	—	C/—	—	—	
1087	計測制御系統施設	—	計測制御設備	—	—	プール水浄化系ポンプ(燃料取出し ピット系ポンプ)漏えい検知計	計装/貯管設備	FA	1	①	既設	非変更	—	C/—	—	—	
1088	計測制御系統施設	—	計測制御設備	—	—	廃第2配管室漏えい検知計	計装/貯管設備	FA	1	①	既設	非変更	—	C/—	—	—	
1089	計測制御系統施設	—	計測制御設備	—	—	プール水浄化系ろ過装置弁室漏えい検知計	計装/貯管設備	FA	3	①	既設	非変更	—	C/—	—	—	
1090	計測制御系統施設	—	計測制御設備	—	—	プール水浄化系脱塩装置弁第1室漏えい検知計	計装/貯管設備	FA	1	①	既設	非変更	—	C/—	—	—	
1091	計測制御系統施設	—	計測制御設備	—	—	西第2配管室漏えい検知計	計装/貯管設備	FA	1	①	既設	非変更	—	C/—	—	—	
1092	計測制御系統施設	—	計測制御設備	—	—	北第2配管室漏えい検知計	計装/貯管設備	FA	1	①	既設	非変更	—	C/—	—	—	
1093	計測制御系統施設	—	計測制御設備	—	—	プール水浄化系脱塩装置弁第2室漏えい検知計	計装/貯管設備	FA	1	①	既設	非変更	—	C/—	—	—	
1094	計測制御系統施設	—	計測制御設備	—	—	燃料送出しピット漏えい検知計2	計装/貯管設備	FA	1	①	既設	非変更	—	C/—	—	—	
1095	計測制御系統施設	—	計測制御設備	—	—	C1取扱ピット漏えい検知計	計装/貯管設備	FA	1	①	既設	非変更	—	C/—	—	—	
1096	計測制御系統施設	—	計測制御設備	—	—	燃料貯蔵プール(BWR燃料用)漏えい検知計	計装/貯管設備	FA	1	①	既設	非変更	—	C/—	—	—	
1097	計測制御系統施設	—	計測制御設備	—	—	燃料移送水路漏えい検知計1	計装/貯管設備	FA	1	①	既設	非変更	—	C/—	—	—	
1098	計測制御系統施設	—	計測制御設備	—	—	燃料移送水路漏えい検知計2	計装/貯管設備	FA	1	①	既設	非変更	—	C/—	—	—	
1099	計測制御系統施設	—	計測制御設備	—	—	燃料移送水路漏えい検知計3	計装/貯管設備	FA	1	①	既設	非変更	—	C/—	—	—	
1100	計測制御系統施設	—	計測制御設備	—	—	燃料移送水路漏えい検知計4	計装/貯管設備	FA	1	①	既設	非変更	—	C/—	—	—	
1101	計測制御系統施設	—	計測制御設備	—	—	燃料送出しピット漏えい検知計1	計装/貯管設備	FA	1	①	既設	非変更	—	C/—	—	—	
1102	計測制御系統施設	—	計測制御設備	—	—	深取扱ピット漏えい検知計	計装/貯管設備	FA	1	①	既設	非変更	—	C/—	—	—	
1103	計測制御系統施設	—	計測制御設備	—	—	燃料貯蔵プール(TWR燃料用)漏えい検知計	計装/貯管設備	FA	1	①	既設	非変更	—	C/—	—	—	
1104	計測制御系統施設	—	計測制御設備	—	—	C1/深取扱ピット漏えい検知計	計装/貯管設備	FA	1	①	既設	非変更	—	C/—	—	—	
1105	計測制御系統施設	—	計測制御設備	—	—	燃料貯蔵プール(BWR,TWR燃料用)漏えい検知計	計装/貯管設備	FA	1	①	既設	非変更	—	C/—	—	—	
1106	計測制御系統施設	—	計測制御設備	—	—	廃燃料受台内冠水受槽漏えい検知計	計装/貯管設備	FA	1	①	既設	非変更	—	C/—	—	—	
1107	計測制御系統施設	—	計測制御設備	—	—	プール水浄化系入口圧力計	計装/貯管設備	FA	2	①	改造	安重	—	S/—	—	—	
1108	計測制御系統施設	—	計測制御設備	—	—	プール水冷却系浄化系入口流量計	計装/貯管設備	FA	2	①	改造	安重	—	S/—	—	—	
1109	計測制御系統施設	—	計測制御設備	—	—	A350漏えい検知ポット　逆圧計	計装/貯管設備	PC	1	①	既設	非変更	—	C/—	—	—	
1110	計測制御系統施設	—	計測制御設備	—	—	キャスク内部除染水受槽室　漏えい逆受皿　逆圧計	計装/貯管設備	PC	1	①	既設	非変更	—	C/—	—	—	
1111	計測制御系統施設	—	計測制御設備	—	—	プール水浄化系ろ過装置逆洗水受槽漏えい検知計	計装/貯管設備	FA	1	①	既設	非変更	—	C/—	—	—	
1112	計測制御系統施設	—	計測制御設備	—	—	プール水浄化系ろ過装置逆洗水受槽弁室漏えい検知計	計装/貯管設備	FA	1	①	既設	非変更	—	C/—	—	—	
1113	計測制御系統施設	—	計測制御設備	—	—	北第2配管室漏えい検知計	計装/貯管設備	FA	1	①	既設	非変更	—	C/—	—	—	
1114	計測制御系統施設	—	計測制御設備	—	—	キャスク内部水受槽漏えい検知計	計装/貯管設備	FA	2	①	既設	非変更	—	C/—	—	—	
1115	計測制御系統施設	—	計測制御設備	—	—	キャスク内部水ポンプ室漏えい検知計	計装/貯管設備	FA	2	①	既設	非変更	—	C/—	—	—	

設工認申請対象機器の技術基準への適合性に係る整理

番号	施設区分		設備区分			機器名称	種類（主な仕様）	設置場所	数量	申請回	変更区分	D B区分	S A区分	耐震設計	兼用（主従）	共用（主従）	備考	第四十五条第一項	第四十八条第一項	第四十七条第一項	第四十九条第一項	第四十八条第一項	第四十九条第一項	第四十九条第一項	第五十条第一項第一号	第五十条第一項第二号	第五十条第一項第三号	第五八条第二項	第五十一条第一項
1037	再処理設備本体	廃気口設備の回収施設	溶媒処理系	—	主要ポ[redacted]	主要ポ	AC	1	②-2	既設	非変更	—	C/—	—	—		—	—	—	—	—	—	—	—	—	—	—
1038	再処理設備本体	廃気口設備の回収施設	溶媒処理系	—	主要ポ[redacted]	主要ポ	AC	1	②-2	既設	非変更	—	C/—	—	—		—	—	—	—	—	—	—	—	—	—	—
1039	再処理設備本体	廃気口設備の回収施設	溶媒処理系	—	主配管（溶液保持系）	主配管	AC, ASTM A312, A376, A358, A672, A691, JIS	一式	②-2	既設	非変更	—	B/—	—	—	流体：溶媒	—	—	—	—	—	—	—	—	—	—	—
1040	再処理設備本体	廃気口設備の回収施設	溶媒処理系	—	主配管（溶液保持系、蒸ガス処理系）	主配管	AC	一式	②-2	既設	非変更	—	B/—	—	—	流体：蒸ガス	—	—	—	—	—	—	—	—	—	—	—
1041	再処理設備本体	廃気口設備の回収施設	溶媒処理系	—	主配管（漏えい拡大防止系）	主配管	AC	一式	②-2	既設	非変更	—	B/—	—	—	流体：ウラン溶液、抽出廃液等	—	—	—	—	—	—	—	—	—	—	—
1042	再処理設備本体	廃気口設備の回収施設	溶媒処理系	—	回収溶媒第3貯槽	—	AC	1	②-2	既設	非変更	—	B/—	—	—		—	—	—	—	—	—	—	—	—	—	—
1043	製品貯蔵施設	—	ウラン酸化物貯蔵建屋	—	—	ウラン酸化物貯蔵建屋の遮蔽設備（外壁、セル壁等）	建物・構築物	BB	1	②-2	既設	非変更	—	B/—	—	—		—	—	—	—	—	—	—	—	—	—	—
1044	製品貯蔵施設	—	ウラン酸化物貯蔵建屋	—	—	ウラン酸化物貯蔵建屋	建物・構築物	屋外	1	②-2	既設	非変更	—	B/—	—	—		—	—	—	—	—	—	—	—	—	—	—
1045	製品貯蔵施設	—	ウラン・プルトニウム混合酸化物貯蔵建屋の遮蔽設備（外壁、セル壁等）	—	—	ウラン・プルトニウム混合酸化物貯蔵建屋の遮蔽設備（外壁、セル壁等）	建物・構築物	CB	1	②-2	既設/改造	非変更	—	B/—	—	—		—	—	—	—	—	—	—	—	—	—	—
1046	製品貯蔵施設	—	ウラン・プルトニウム混合酸化物貯蔵建屋	—	—	ウラン・プルトニウム混合酸化物貯蔵建屋	建物・構築物	屋外	1	②-2	既設	非変更	—	S/—	—	—		—	—	—	—	—	—	—	—	—	—	—
1047	製品貯蔵施設	—	ウラン酸化物貯蔵設備	—	—	ウラン酸化物貯蔵容器	運搬・製品容器	BB	4000	②-2	既設	常重	—	—/—	—	—		—	—	—	—	—	—	—	—	—	—	—
1048	製品貯蔵施設	—	ウラン酸化物貯蔵設備	—	—	貯蔵バスケット	ラック/ピット/棚	BB	1600	②-2	既設	常重	—	—/—	—	—		—	—	—	—	—	—	—	—	—	—	—
1049	製品貯蔵施設	—	ウラン酸化物貯蔵設備	—	—	貯蔵建クレーン	搬送設備	BB	2	②-2	既設	非変更	—	B-1/—	—	—	3109-W10 （貯蔵建クレーン） 3109-W11 （貯蔵建クレーン予）	—	—	—	—	—	—	—	—	—	—	—
1050	製品貯蔵施設	—	ウラン酸化物貯蔵設備	—	—	吊荷リフト	搬送設備	BB	1	②-2	既設	非変更	—	B-1/—	—	—		—	—	—	—	—	—	—	—	—	—	—
1051	製品貯蔵施設	—	ウラン酸化物貯蔵設備	—	—	移載クレーン	搬送設備	BB	1	②-2	既設	非変更	—	B/—	—	—		—	—	—	—	—	—	—	—	—	—	—
1052	製品貯蔵施設	—	ウラン酸化物貯蔵設備	—	—	バスケット搬送台車	搬送設備	BB	1	②-2	既設	非変更	—	B-1/—	—	—		—	—	—	—	—	—	—	—	—	—	—
1053	製品貯蔵施設	—	ウラン酸化物貯蔵設備	—	—	移動台車	搬送設備	BB	1	②-2	既設	非変更	—	B-1/—	—	—		—	—	—	—	—	—	—	—	—	—	—
1054	製品貯蔵施設	—	ウラン酸化物貯蔵設備	—	—	貯蔵容器搬送台車	搬送設備	BB	1	②-2	既設	非変更	—	B/—	—	—		—	—	—	—	—	—	—	—	—	—	—
1055	製品貯蔵施設	—	ウラン酸化物貯蔵設備	—	—	天井クレーン	搬送設備	BB	1	②-2	既設	非変更	—	B/—	—	—		—	—	—	—	—	—	—	—	—	—	—
1056	製品貯蔵施設	—	ウラン酸化物貯蔵設備	—	—	トラバーサ	搬送設備	BB	2	②-2	既設	非変更	—	B-1/—	—	—	3109-W1001 （トラバーサ1） 3109-W1101 （トラバーサ2）	—	—	—	—	—	—	—	—	—	—	—
1057	製品貯蔵施設	—	ウラン酸化物貯蔵設備	—	—	貯蔵バスケット貯蔵エリア	建物・構築物	BB	一式	②-2	既設	非変更	—	B/—	—	—		—	—	—	—	—	—	—	—	—	—	—
1058	製品貯蔵施設	—	ウラン・プルトニウム混合酸化物貯蔵設備	—	—	粉末缶	運搬・製品容器	CB	5040	②-2	既設	常重	—	—/—	—	M01(再処理主)		—	—	—	—	—	—	—	—	—	—	—
1059	製品貯蔵施設	—	ウラン・プルトニウム混合酸化物貯蔵設備	—	—	混合酸化物貯蔵容器	運搬・製品容器	CB	1600	②-2	既設	常重	—	—/—	—	M01(再処理主)		—	—	—	—	—	—	—	—	—	—	—
1060	製品貯蔵施設	—	ウラン・プルトニウム混合酸化物貯蔵設備	—	—	貯蔵ホール	ラック/ピット/棚	CB	6	②-2	改造	常重	—	B, 1.25ν/—	—	—		—	—	—	—	—	—	—	—	—	—	—
1061	製品貯蔵施設	—	ウラン・プルトニウム混合酸化物貯蔵設備	—	—	第1、第2貯蔵容器台車	搬送設備	CB	1	②-2	既設	非変更	—	B-1/—	—	—		—	—	—	—	—	—	—	—	—	—	—
1062	製品貯蔵施設	—	ウラン・プルトニウム混合酸化物貯蔵設備	—	—	第1、第2共用機	搬送設備	CB	1	②-2	既設	非変更	—	B-1/—	—	—		—	—	—	—	—	—	—	—	—	—	—
1063	製品貯蔵施設	—	ウラン・プルトニウム混合酸化物貯蔵設備	—	—	第1、第2、第3、第4移載機	搬送設備	CB	1	②-2	既設	非変更	—	B-1/—	—	—		—	—	—	—	—	—	—	—	—	—	—
1064	製品貯蔵施設	—	ウラン・プルトニウム混合酸化物貯蔵設備	—	—	貯蔵台車	搬送設備	CB	6	②-2	既設	非変更	—	B-1/—	—	—	貯蔵台車A [redacted] 貯蔵台車B [redacted] 貯蔵台車C [redacted] 貯蔵台車D [redacted]	—	—	—	—	—	—	—	—	—	—	—
1065	製品貯蔵施設	—	ウラン・プルトニウム混合酸化物貯蔵設備	—	—	払出台車	搬送設備	CB	1	②-2	既設	非変更	—	B-1/—	—	—		—	—	—	—	—	—	—	—	—	—	—
1066	製品貯蔵施設	—	ウラン・プルトニウム混合酸化物貯蔵設備	—	—	運搬容器台車	搬送設備	CB	1	②-2	既設	非変更	—	B/—	—	—		—	—	—	—	—	—	—	—	—	—	—
1067	製品貯蔵施設	—	ウラン・プルトニウム混合酸化物貯蔵設備	—	—	**第1、第2天井クレーン**	搬送設備	CB	2	②-2	既設	非変更	—	B/—	—	—	[redacted] （第1天井クレーン） [redacted] （第2天井クレーン）	—	—	—	—	—	—	—	—	—	—	—
1068	計測制御系統施設	—	制御建屋	—	—	中央制御室遮蔽	建物・構築物	AG	一式	②-2	既設	非変更	常設SA	C/C, 1.25ν	1B＋SA兼用	—		—	—	—	—	○	—	—	—	—	—	—
1069	計測制御系統施設	—	制御建屋	—	—	制御建屋	建物・構築物	屋外	1	②-2	既設	非変更	常設SA	S/—, 1.25ν	—	—		—	—	—	—	—	—	—	—	—	—	—
1070	計測制御系統施設	—	制御建屋	—	—	地下水排水設備（制御建屋・分析建屋同じ）	地下水排水設備	屋外	1	②-2	新設	非変更	常設SA	C-3/3, 2.5ν C-3/3（S-S）	—	—		—	—	—	—	—	—	—	—	—	—	—
1071	計測制御系統施設	—	計測制御設備	—	—	可搬型計測ユニット用空気圧縮機	圧縮機	613, 614	3	①	新設	—	可搬型SA	—/—	主：計測制御設備 従：監視設備	—		—	—	○	○	○	—	—	—	—	—	—
1072	計測制御系統施設	—	計測制御設備	—	—	燃焼度計測装置	計装/計管設備	FA	一式	①	改造	安重	—	C/—	—	—		—	—	—	—	—	—	—	—	—	—	—
1073	計測制御系統施設	—	計測制御設備	—	—	燃料取出しピット漏えい検知計	計装/計管設備	FA	2	①	既設	非変重	—	C/—	—	—		—	—	—	—	—	—	—	—	—	—	—
1074	計測制御系統施設	—	計測制御設備	—	—	燃料仮置きピット漏えい検知計	計装/計管設備	FA	2	①	既設	非変重	—	C/—	—	—		—	—	—	—	—	—	—	—	—	—	—
1075	計測制御系統施設	—	計測制御設備	—	—	燃料貯蔵プール(1B)(燃料用)水位計	計装/計管設備	FA	2	①	既設	非変重	—	C/—	—	—		—	—	—	—	—	—	—	—	—	—	—
1076	計測制御系統施設	—	計測制御設備	—	—	燃料貯蔵プール(2B)(燃料用)水位計	計装/計管設備	FA	2	①	既設	非変重	—	C/—	—	—		—	—	—	—	—	—	—	—	—	—	—
1077	計測制御系統施設	—	計測制御設備	—	—	燃料貯蔵プール(3B)(TW燃料用)水位計	計装/計管設備	FA	2	①	既設	非変重	—	C/—	—	—		—	—	—	—	—	—	—	—	—	—	—
1078	計測制御系統施設	—	計測制御設備	—	—	補給水槽水位計	計装/計管設備	FA	2	①	改造	安重	—	S/—	—	—		—	—	—	—	—	—	—	—	—	—	—
1079	計測制御系統施設	—	計測制御設備	—	—	キャスク冷却水入口流量計	計装/計管設備	FA	2	①	改造	安重	—	S/—	—	—		—	—	—	—	—	—	—	—	—	—	—
1080	計測制御系統施設	—	計測制御設備	—	—	プール水冷却ポンプ　故障検知	計装/計管設備	FA	3	①	改造	安重	—	S/—	—	—		—	—	—	—	—	—	—	—	—	—	—
1081	計測制御系統施設	—	計測制御設備	—	—	補給水設備ポンプ　故障検知	計装/計管設備	FA	2	①	改造	安重	—	S/—	—	—		—	—	—	—	—	—	—	—	—	—	—
1082	計測制御系統施設	—	計測制御設備	—	—	燃料貯蔵プール(2B)(燃料用)温度計	計装/計管設備	FA	2	①	既設	非変重	—	C/—	—	—		—	—	—	—	—	—	—	—	—	—	—
1083	計測制御系統施設	—	計測制御設備	—	—	燃料貯蔵プール(3B)(燃料用)温度計	計装/計管設備	FA	2	①	既設	非変重	—	C/—	—	—		—	—	—	—	—	—	—	—	—	—	—
1084	計測制御系統施設	—	計測制御設備	—	—	燃料貯蔵プール(3B)(TW燃料用)温度計	計装/計管設備	FA	2	①	既設	非変重	—	C/—	—	—		—	—	—	—	—	—	—	—	—	—	—
1085	計測制御系統施設	—	計測制御設備	—	—	プール水浄化系ろ過装置漏えい検知計	計装/計管設備	FA	2	①	既設	非変重	—	C/—	—	—		—	—	—	—	—	—	—	—	—	—	—
1086	計測制御系統施設	—	計測制御設備	—	—	プール水浄化系脱塩装置漏えい検知計	計装/計管設備	FA	2	①	既設	非変重	—	C/—	—	—		—	—	—	—	—	—	—	—	—	—	—
1087	計測制御系統施設	—	計測制御設備	—	—	プール水浄化系ポンプ(燃料取出しピット)ポンプ漏えい検知計	計装/計管設備	FA	1	①	既設	非変重	—	C/—	—	—		—	—	—	—	—	—	—	—	—	—	—
1088	計測制御系統施設	—	計測制御設備	—	—	廃第2配管室漏えい検知計	計装/計管設備	FA	1	①	既設	非変重	—	C/—	—	—		—	—	—	—	—	—	—	—	—	—	—
1089	計測制御系統施設	—	計測制御設備	—	—	プール水浄化系ろ過装置ポンプ室漏えい検知計	計装/計管設備	FA	3	①	既設	非変重	—	C/—	—	—		—	—	—	—	—	—	—	—	—	—	—
1090	計測制御系統施設	—	計測制御設備	—	—	プール水浄化系脱塩装置ポンプ室1室漏えい検知計	計装/計管設備	FA	1	①	既設	非変重	—	C/—	—	—		—	—	—	—	—	—	—	—	—	—	—
1091	計測制御系統施設	—	計測制御設備	—	—	西第2配管室漏えい検知計	計装/計管設備	FA	1	①	既設	非変重	—	C/—	—	—		—	—	—	—	—	—	—	—	—	—	—
1092	計測制御系統施設	—	計測制御設備	—	—	北第2配管室漏えい検知計	計装/計管設備	FA	1	①	既設	非変重	—	C/—	—	—		—	—	—	—	—	—	—	—	—	—	—
1093	計測制御系統施設	—	計測制御設備	—	—	プール水浄化系脱塩装置ポンプ室2室漏えい検知計	計装/計管設備	FA	1	①	既設	非変重	—	C/—	—	—		—	—	—	—	—	—	—	—	—	—	—
1094	計測制御系統施設	—	計測制御設備	—	—	燃料送出しピット漏えい検知計2	計装/計管設備	FA	1	①	既設	非変重	—	C/—	—	—		—	—	—	—	—	—	—	—	—	—	—
1095	計測制御系統施設	—	計測制御設備	—	—	3B燃仮ピット漏えい検知計	計装/計管設備	FA	1	①	既設	非変重	—	C/—	—	—		—	—	—	—	—	—	—	—	—	—	—
1096	計測制御系統施設	—	計測制御設備	—	—	燃料貯蔵プール(3B)(燃料用)漏えい検知計	計装/計管設備	FA	1	①	既設	非変重	—	C/—	—	—		—	—	—	—	—	—	—	—	—	—	—
1097	計測制御系統施設	—	計測制御設備	—	—	燃料移送水路漏えい検知計1	計装/計管設備	FA	1	①	既設	非変重	—	C/—	—	—		—	—	—	—	—	—	—	—	—	—	—
1098	計測制御系統施設	—	計測制御設備	—	—	燃料移送水路漏えい検知計2	計装/計管設備	FA	1	①	既設	非変重	—	C/—	—	—		—	—	—	—	—	—	—	—	—	—	—
1099	計測制御系統施設	—	計測制御設備	—	—	燃料移送水路漏えい検知計3	計装/計管設備	FA	1	①	既設	非変重	—	C/—	—	—		—	—	—	—	—	—	—	—	—	—	—
1100	計測制御系統施設	—	計測制御設備	—	—	燃料移送水路漏えい検知計4	計装/計管設備	FA	1	①	既設	非変重	—	C/—	—	—		—	—	—	—	—	—	—	—	—	—	—
1101	計測制御系統施設	—	計測制御設備	—	—	燃料送出しピット漏えい検知計1	計装/計管設備	FA	1	①	既設	非変重	—	C/—	—	—		—	—	—	—	—	—	—	—	—	—	—
1102	計測制御系統施設	—	計測制御設備	—	—	3F取扱ピット漏えい検知計	計装/計管設備	FA	1	①	既設	非変重	—	C/—	—	—		—	—	—	—	—	—	—	—	—	—	—
1103	計測制御系統施設	—	計測制御設備	—	—	燃料貯蔵プール(3B)(燃料用)漏えい検知計	計装/計管設備	FA	1	①	既設	非変重	—	C/—	—	—		—	—	—	—	—	—	—	—	—	—	—
1104	計測制御系統施設	—	計測制御設備	—	—	3B/3F取扱ピット漏えい検知計	計装/計管設備	FA	1	①	既設	非変重	—	C/—	—	—		—	—	—	—	—	—	—	—	—	—	—
1105	計測制御系統施設	—	計測制御設備	—	—	燃料貯蔵プール(3B)(TW燃料用)漏えい検知計	計装/計管設備	FA	1	①	既設	非変重	—	C/—	—	—		—	—	—	—	—	—	—	—	—	—	—
1106	計測制御系統施設	—	計測制御設備	—	—	破損燃料缶内部水受槽漏えい検知計	計装/計管設備	FA	1	①	既設	非変重	—	C/—	—	—		—	—	—	—	—	—	—	—	—	—	—
1107	計測制御系統施設	—	計測制御設備	—	—	プール水浄化系入口圧力計	計装/計管設備	FA	2	①	改造	安重	—	S/—	—	—		—	—	—	—	—	—	—	—	—	—	—
1108	計測制御系統施設	—	計測制御設備	—	—	プール水冷却系浄化系入口流量計	計装/計管設備	FA	2	①	改造	安重	—	S/—	—	—		—	—	—	—	—	—	—	—	—	—	—
1109	計測制御系統施設	—	計測制御設備	—	—	AT350漏えい検知ポット　排圧計	計装/計管設備	PC	1	①	既設	非変重	—	C/—	—	—		—	—	—	—	—	—	—	—	—	—	—
1110	計測制御系統施設	—	計測制御設備	—	—	キャスク内部除染水受槽室　漏えい排受皿　排圧計	計装/計管設備	PC	1	①	既設	非変重	—	C/—	—	—		—	—	—	—	—	—	—	—	—	—	—
1111	計測制御系統施設	—	計測制御設備	—	—	プール水浄化系ろ過装置逆洗水受槽漏えい検知計	計装/計管設備	FA	1	①	既設	非変重	—	C/—	—	—		—	—	—	—	—	—	—	—	—	—	—
1112	計測制御系統施設	—	計測制御設備	—	—	プール水浄化系ろ過装置逆洗水受槽室漏えい検知計	計装/計管設備	FA	1	①	既設	非変重	—	C/—	—	—		—	—	—	—	—	—	—	—	—	—	—
1113	計測制御系統施設	—	計測制御設備	—	—	北第2配管室漏えい検知計	計装/計管設備	FA	1	①	既設	非変重	—	C/—	—	—		—	—	—	—	—	—	—	—	—	—	—
1114	計測制御系統施設	—	計測制御設備	—	—	キャスク内部水受槽漏えい検知計	計装/計管設備	FA	2	①	既設	非変重	—	C/—	—	—		—	—	—	—	—	—	—	—	—	—	—
1115	計測制御系統施設	—	計測制御設備	—	—	キャスク内部水ポンプ室漏えい検知計	計装/計管設備	FA	2	①	既設	非変重	—	C/—	—	—		—	—	—	—	—	—	—	—	—	—	—

設工認申請対象機器の技術基準への適合性に係る整理

番号	施設区分		設備区分			機器名称	種別（主ポ）	設置場所	数量	申請回	変更区分	D B区分	S A区分	耐震設計	兼用（主従）	共用（主従）	備考
1116	計測制御系統施設	—	計測制御設備	—	—	第1ろ過装置廃ﾚｼﾞ検知計	計装/貯留設備	FA	4	①	既設	非安重	—	C/—	—	—	
1117	計測制御系統施設	—	計測制御設備	—	—	第1ろ過装置非常薬ﾚｼﾞ検知計	計装/貯留設備	FA	2	①	既設	非安重	—	C/—	—	—	
1118	計測制御系統施設	—	計測制御設備	—	—	北第1配管室漏えい検知計	計装/貯留設備	FA	1	①	既設	非安重	—	C/—	—	—	
1119	計測制御系統施設	—	計測制御設備	—	—	安全冷却水系膨張槽水位計	計装/貯留設備	屋外	4	①	改造	安重	—	S/—	—	—	
1120	計測制御系統施設	—	計測制御設備	—	—	安全冷却水系冷却水循環ポンプ　故障検知	計装/貯留設備	FA	3	①	改造	安重	—	S/—	—	—	
1121	計測制御系統施設	—	計測制御設備	—	—	安全冷却水加射線レベル計	計装/貯留設備	FA	2	①	既設	非安重	—	C/—	—	—	
1122	計測制御系統施設	—	計測制御設備	—	—	補給水槽連位相による系統分離弁閉止回路	計装/貯留設備	FA	2	①	改造	安重	—	S/—	—	—	
1123	計測制御系統施設	—	計測制御設備	—	—	キャスク冷却水入口流量高による系統分離弁閉止回路	計装/貯留設備	FA	2	①	改造	安重	—	S/—	—	—	
1124	計測制御系統施設	—	計測制御設備	—	—	プール水浄化系入口圧力低による系統分離弁閉止回路	計装/貯留設備	FA	2	①	改造	安重	—	S/—	—	—	
1125	計測制御系統施設	—	計測制御設備	—	—	プール水浄化系入口流量高による系統分離弁閉止回路	計装/貯留設備	FA	2	①	改造	安重	—	S/—	—	—	
1126	計測制御系統施設	—	計測制御設備	—	—	安全冷却水系膨張槽連位低による系統分離弁閉止回路及び安全冷却水系冷却水循環ポンプ停止回路	計装/貯留設備	屋外	4	①	改造	安重	—	S/—	—	—	
1127	計測制御系統施設	—	計測制御設備	—	—	可搬型燃料貯蔵プール等水位計（ユアハーフ式）	計装/貯留設備	G13, G14	12	①	新設	—	可搬型SA	—/—	主：計測制御設備 従：監視設備	—	
1128	計測制御系統施設	—	計測制御設備	—	—	可搬型燃料貯蔵プール等水位計（超音波式）	計装/貯留設備	FA, G14	3	①	新設	—	可搬型SA	—/—	主：計測制御設備 従：監視設備	—	
1129	計測制御系統施設	—	計測制御設備	—	—	可搬型燃料貯蔵プール等水位計（電波式）	計装/貯留設備	G13, G14	3	①	新設	—	可搬型SA	—/—	主：計測制御設備 従：監視設備	—	
1130	計測制御系統施設	—	計測制御設備	—	—	可搬型燃料貯蔵プール等水位計（メジャー）	計装/貯留設備	FA	2	①	新設	—	可搬型SA	—/—	主：計測制御設備 従：監視設備	—	
1131	計測制御系統施設	—	計測制御設備	—	—	可搬型貯水槽水位計（電波式）	計装/貯留設備	G13, G14	12	Q-2	新設	—	可搬型SA	—/—	—	M01(再処理主)	
1132	計測制御系統施設	—	計測制御設備	—	—	可搬型貯水槽水位計（ロープ式）	計装/貯留設備	G13, G14	8	Q-2	新設	—	可搬型SA	—/—	—	M01(再処理主)	
1133	計測制御系統施設	—	計測制御設備	—	—	可搬型燃料貯蔵プール等温度計（サーミスタ）	計装/貯留設備	FA, G14	3	①	新設	—	可搬型SA	—/—	主：計測制御設備 従：監視設備	—	
1134	計測制御系統施設	—	計測制御設備	—	—	可搬型燃料貯蔵プール等温度計（熱電対方向）	計装/貯留設備	G13, G14	12	①	新設	—	可搬型SA	—/—	主：計測制御設備 従：監視設備	—	
1135	計測制御系統施設	—	計測制御設備	—	—	可搬型燃料貯蔵プール等空間線量率計（サーベイメータ）	計装/貯留設備	FA	2	①	新設	—	可搬型SA	—/—	主：計測制御設備 従：監視設備	—	
1136	計測制御系統施設	—	計測制御設備	—	—	可搬型燃料貯蔵プール等空間線量率計（積算率計）	計装/貯留設備	G13, G14	2	①	新設	—	可搬型SA	—/—	主：計測制御設備 従：監視設備	—	
1137	計測制御系統施設	—	計測制御設備	—	—	可搬型ベアレイ設備流量計	計装/貯留設備	G13, G14	36	①	新設	—	可搬型SA	—/—	—	—	
1138	計測制御系統施設	—	計測制御設備	—	—	可搬型代替注水設備流量計	計装/貯留設備	G13, G14	3	①	新設	—	可搬型SA	—/—	—	—	
1139	計測制御系統施設	—	計測制御設備	—	—	可搬型空冷ユニットA	—	G13, G14	一式	①	新設	—	可搬型SA	—/—	主：計測制御設備 従：監視設備	—	
1140	計測制御系統施設	—	計測制御設備	—	—	可搬型空冷ユニットB	—	G13, G14	一式	①	新設	—	可搬型SA	—/—	主：計測制御設備 従：監視設備	—	
1141	計測制御系統施設	—	計測制御設備	—	—	可搬型空冷ユニットC	—	G13, G14	一式	①	新設	—	可搬型SA	—/—	主：計測制御設備 従：監視設備	—	
1142	計測制御系統施設	—	計測制御設備	—	—	可搬型空冷ユニットD	—	G13, G14	一式	①	新設	—	可搬型SA	—/—	主：計測制御設備 従：監視設備	—	
1143	計測制御系統施設	—	計測制御設備	—	—	可搬型空冷ユニットE	—	G13, G14	一式	①	新設	—	可搬型SA	—/—	主：計測制御設備 従：監視設備	—	
1144	計測制御系統施設	—	計測制御設備	—	—	可搬型燃料貯蔵プール等状態監視カメラ	—	G13, G14	一式	①	新設	—	可搬型SA	—/—	主：計測制御設備 従：監視設備	—	
1145	計測制御系統施設	—	計測制御設備	—	—	可搬型監視ユニット	—	G13, G14	一式	①	新設	—	可搬型SA	—/—	主：計測制御設備 従：監視設備	—	
1146	計測制御系統施設	—	計測制御設備	—	—	可搬型計測ユニット	—	G13, G14	一式	①	新設	—	可搬型SA	—/—	主：計測制御設備 従：監視設備	—	
1147	計測制御系統施設	—	計測制御設備	—	—	けん引車	—	屋外	一式	①	新設	—	可搬型SA	—/—	主：計測制御設備 従：監視設備	—	
1148	計測制御系統施設	—	計測制御設備	—	—	換気設備ミストフィルタ／高性能粒子フィルタ差圧	—	廃棄物処理建屋,分離建屋,精製建屋,ウラン脱硝建屋,ウラン酸化物貯蔵建屋,ウラン・プルトニウム混合酸化物貯蔵建屋,制御建屋,非常用電源建屋,主排気筒,第1ベントフィルタ建屋,第2ベントフィルタ建屋,第1ベント筒,第2ベント筒,第1ベント管,第2ベント管,第3ベント管,第4ベント管,第5ベント管,第6ベント管,第7ベント管,第8ベント管,第9ベント管,第10ベント管,第11ベント管,第12ベント管,第13ベント管,第14ベント管,第15ベント管,第16ベント管,第17ベント管,第18ベント管,第19ベント管,第20ベント管,第21ベント管,第22ベント管,第23ベント管,第24ベント管,第25ベント管,第26ベント管,第27ベント管,第28ベント管,第29ベント管,第30ベント管,第31ベント管,第32ベント管,第33ベント管,第34ベント管,第35ベント管,第36ベント管,第37ベント管,第38ベント管,第39ベント管,第40ベント管,第41ベント管,第42ベント管,第43ベント管,第44ベント管,第45ベント管,第46ベント管,第47ベント管,第48ベント管,第49ベント管,第50ベント管,第51ベント管,第52ベント管,第53ベント管,第54ベント管,第55ベント管,第56ベント管,第57ベント管,第58ベント管,第59ベント管,第60ベント管,第61ベント管,第62ベント管,第63ベント管,第64ベント管,第65ベント管,第66ベント管,第67ベント管,第68ベント管,第69ベント管,第70ベント管,第71ベント管,第72ベント管,第73ベント管,第74ベント管,第75ベント管,第76ベント管,第77ベント管,第78ベント管,第79ベント管,第80ベント管,第81ベント管,第82ベント管,第83ベント管,第84ベント管,第85ベント管,第86ベント管,第87ベント管,第88ベント管,第89ベント管,第90ベント管,第91ベント管,第92ベント管,第93ベント管,第94ベント管,第95ベント管,第96ベント管,第97ベント管,第98ベント管,第99ベント管,第100ベント管,第101ベント管,第102ベント管,第103ベント管,第104ベント管,第105ベント管,第106ベント管,第107ベント管,第108ベント管,第109ベント管,第110ベント管,第111ベント管,第112ベント管,第113ベント管,第114ベント管,第115ベント管,第116ベント管,第117ベント管,第118ベント管,第119ベント管,第120ベント管,第121ベント管,第122ベント管,第123ベント管,第124ベント管,第125ベント管,第126ベント管,第127ベント管,第128ベント管,第129ベント管,第130ベント管,第131ベント管,第132ベント管,第133ベント管,第134ベント管,第135ベント管,第136ベント管,第137ベント管,第138ベント管,第139ベント管,第140ベント管,第141ベント管,第142ベント管,第143ベント管,第144ベント管,第145ベント管,第146ベント管,第147ベント管,第148ベント管,第149ベント管,第150ベント管,第151ベント管,第152ベント管,第153ベント管,第154ベント管,第155ベント管,第156ベント管,第157ベント管,第158ベント管,第159ベント管,第160ベント管,第161ベント管,第162ベント管,第163ベント管,第164ベント管,第165ベント管,第166ベント管,第167ベント管,第168ベント管,第169ベント管,第170ベント管,第171ベント管,第172ベント管,第173ベント管,第174ベント管,第175ベント管,第176ベント管,第177ベント管,第178ベント管,第179ベント管,第180ベント管,第181ベント管,第182ベント管,第183ベント管,第184ベント管,第185ベント管,第186ベント管,第187ベント管,第188ベント管,第189ベント管,第190ベント管,第191ベント管,第192ベント管,第193ベント管,第194ベント管,第195ベント管,第196ベント管,第197ベント管,第198ベント管,第199ベント管,第200ベント管,第201ベント管,第202ベント管,第203ベント管,第204ベント管,第205ベント管,第206ベント管,第207ベント管,第208ベント管,第209ベント管,第210ベント管,第211ベント管,第212ベント管,第213ベント管,第214ベント管,第215ベント管,第216ベント管,第217ベント管,第218ベント管,第219ベント管,第220ベント管,第221ベント管,第222ベント管,第223ベント管,第224ベント管,第225ベント管,第226ベント管,第227ベント管,第228ベント管,第229ベント管,第230ベント管,第231ベント管,第232ベント管,第233ベント管,第234ベント管,第235ベント管,第236ベント管,第237ベント管,第238ベント管,第239ベント管,第240ベント管,第241ベント管,第242ベント管,第243ベント管,第244ベント管,第245ベント管,第246ベント管,第247ベント管,第248ベント管,第249ベント管,第250ベント管,第251ベント管,第252ベント管,第253ベント管,第254ベント管,第255ベント管,第256ベント管,第257ベント管,第258ベント管,第259ベント管,第260ベント管,第261ベント管,第262ベント管,第263ベント管,第264ベント管,第265ベント管,第266ベント管,第267ベント管,第268ベント管,第269ベント管,第270ベント管,第271ベント管,第272ベント管,第273ベント管,第274ベント管,第275ベント管,第276ベント管,第277ベント管,第278ベント管,第279ベント管,第280ベント管,第281ベント管,第282ベント管,第283ベント管,第284ベント管,第285ベント管,第286ベント管,第287ベント管,第288ベント管,第289ベント管,第290ベント管,第291ベント管,第292ベント管,第293ベント管,第294ベント管,第295ベント管,第296ベント管,第297ベント管,第298ベント管,第299ベント管,第300ベント管,第301ベント管,第302ベント管,第303ベント管,第304ベント管,第305ベント管,第306ベント管,第307ベント管,第308ベント管,第309ベント管,第310ベント管,第311ベント管,第312ベント管,第313ベント管,第314ベント管,第315ベント管,第316ベント管,第317ベント管,第318ベント管,第319ベント管,第320ベント管,第321ベント管,第322ベント管,第323ベント管,第324ベント管,第325ベント管,第326ベント管,第327ベント管,第328ベント管,第329ベント管,第330ベント管,第331ベント管,第332ベント管,第333ベント管,第334ベント管,第335ベント管,第336ベント管,第337ベント管,第338ベント管,第339ベント管,第340ベント管,第341ベント管,第342ベント管,第343ベント管,第344ベント管,第345ベント管,第346ベント管,第347ベント管,第348ベント管,第349ベント管,第350ベント管,第351ベント管,第352ベント管,第353ベント管,第354ベント管,第355ベント管,第356ベント管,第357ベント管,第358ベント管,第359ベント管,第360ベント管,第361ベント管,第362ベント管,第363ベント管,第364ベント管,第365ベント管,第366ベント管,第367ベント管,第368ベント管,第369ベント管,第370ベント管,第371ベント管,第372ベント管,第373ベント管,第374ベント管,第375ベント管,第376ベント管,第377ベント管,第378ベント管,第379ベント管,第380ベント管,第381ベント管,第382ベント管,第383ベント管,第384ベント管,第385ベント管,第386ベント管,第387ベント管,第388ベント管,第389ベント管,第390ベント管,第391ベント管,第392ベント管,第393ベント管,第394ベント管,第395ベント管,第396ベント管,第397ベント管,第398ベント管,第399ベント管,第400ベント管,第401ベント管,第402ベント管,第403ベント管,第404ベント管,第405ベント管,第406ベント管,第407ベント管,第408ベント管,第409ベント管,第410ベント管,第411ベント管,第412ベント管,第413ベント管,第414ベント管,第415ベント管,第416ベント管,第417ベント管,第418ベント管,第419ベント管,第420ベント管,第421ベント管,第422ベント管,第423ベント管,第424ベント管,第425ベント管,第426ベント管,第427ベント管,第428ベント管,第429ベント管,第430ベント管,第431ベント管,第432ベント管,第433ベント管,第434ベント管,第435ベント管,第436ベント管,第437ベント管,第438ベント管,第439ベント管,第440ベント管,第441ベント管,第442ベント管,第443ベント管,第444ベント管,第445ベント管,第446ベント管,第447ベント管,第448ベント管,第449ベント管,第450ベント管,第451ベント管,第452ベント管,第453ベント管,第454ベント管,第455ベント管,第456ベント管,第457ベント管,第458ベント管,第459ベント管,第460ベント管,第461ベント管,第462ベント管,第463ベント管,第464ベント管,第465ベント管,第466ベント管,第467ベント管,第468ベント管,第469ベント管,第470ベント管,第471ベント管,第472ベント管,第473ベント管,第474ベント管,第475ベント管,第476ベント管,第477ベント管,第478ベント管,第479ベント管,第480ベント管,第481ベント管,第482ベント管,第483ベント管,第484ベント管,第485ベント管,第486ベント管,第487ベント管,第488ベント管,第489ベント管,第490ベント管,第491ベント管,第492ベント管,第493ベント管,第494ベント管,第495ベント管,第496ベント管,第497ベント管,第498ベント管,第499ベント管,第500ベント管,第501ベント管,第502ベント管,第503ベント管,第504ベント管,第505ベント管,第506ベント管,第507ベント管,第508ベント管,第509ベント管,第510ベント管,第511ベント管,第512ベント管,第513ベント管,第514ベント管,第515ベント管,第516ベント管,第517ベント管,第518ベント管,第519ベント管,第520ベント管,第521ベント管,第522ベント管,第523ベント管,第524ベント管,第525ベント管,第526ベント管,第527ベント管,第528ベント管,第529ベント管,第530ベント管,第531ベント管,第532ベント管,第533ベント管,第534ベント管,第535ベント管,第536ベント管,第537ベント管,第538ベント管,第539ベント管,第540ベント管,第541ベント管,第542ベント管,第543ベント管,第544ベント管,第545ベント管,第546ベント管,第547ベント管,第548ベント管,第549ベント管,第550ベント管,第551ベント管,第552ベント管,第553ベント管,第554ベント管,第555ベント管,第556ベント管,第557ベント管,第558ベント管,第559ベント管,第560ベント管,第561ベント管,第562ベント管,第563ベント管,第564ベント管,第565ベント管,第566ベント管,第567ベント管,第568ベント管,第569ベント管,第570ベント管,第571ベント管,第572ベント管,第573ベント管,第574ベント管,第575ベント管,第576ベント管,第577ベント管,第578ベント管,第579ベント管,第580ベント管,第581ベント管,第582ベント管,第583ベント管,第584ベント管,第585ベント管,第586ベント管,第587ベント管,第588ベント管,第589ベント管,第590ベント管,第591ベント管,第592ベント管,第593ベント管,第594ベント管,第595ベント管,第596ベント管,第597ベント管,第598ベント管,第599ベント管,第600ベント管,第601ベント管,第602ベント管,第603ベント管,第604ベント管,第605ベント管,第606ベント管,第607ベント管,第608ベント管,第609ベント管,第610ベント管,第611ベント管,第612ベント管,第613ベント管,第614ベント管,第615ベント管,第616ベント管,第617ベント管,第618ベント管,第619ベント管,第620ベント管,第621ベント管,第622ベント管,第623ベント管,第624ベント管,第625ベント管,第626ベント管,第627ベント管,第628ベント管,第629ベント管,第630ベント管,第631ベント管,第632ベント管,第633ベント管,第634ベント管,第635ベント管,第636ベント管,第637ベント管,第638ベント管,第639ベント管,第640ベント管,第641ベント管,第642ベント管,第643ベント管,第644ベント管,第645ベント管,第646ベント管,第647ベント管,第648ベント管,第649ベント管,第650ベント管,第651ベント管,第652ベント管,第653ベント管,第654ベント管,第655ベント管,第656ベント管,第657ベント管,第658ベント管,第659ベント管,第660ベント管,第661ベント管,第662ベント管,第663ベント管,第664ベント管,第665ベント管,第666ベント管,第667ベント管,第668ベント管,第669ベント管,第670ベント管,第671ベント管,第672ベント管,第673ベント管,第674ベント管,第675ベント管,第676ベント管,第677ベント管,第678ベント管,第679ベント管,第680ベント管,第681ベント管,第682ベント管,第683ベント管,第684ベント管,第685ベント管,第686ベント管,第687ベント管,第688ベント管,第689ベント管,第690ベント管,第691ベント管,第692ベント管,第693ベント管,第694ベント管,第695ベント管,第696ベント管,第697ベント管,第698ベント管,第699ベント管,第700ベント管,第701ベント管,第702ベント管,第703ベント管,第704ベント管,第705ベント管,第706ベント管,第707ベント管,第708ベント管,第709ベント管,第710ベント管,第711ベント管,第712ベント管,第713ベント管,第714ベント管,第715ベント管,第716ベント管,第717ベント管,第718ベント管,第719ベント管,第720ベント管,第721ベント管,第722ベント管,第723ベント管,第724ベント管,第725ベント管,第726ベント管,第727ベント管,第728ベント管,第729ベント管,第730ベント管,第731ベント管,第732ベント管,第733ベント管,第734ベント管,第735ベント管,第736ベント管,第737ベント管,第738ベント管,第739ベント管,第740ベント管,第741ベント管,第742ベント管,第743ベント管,第744ベント管,第745ベント管,第746ベント管,第747ベント管,第748ベント管,第749ベント管,第750ベント管,第751ベント管,第752ベント管,第753ベント管,第754ベント管,第755ベント管,第756ベント管,第757ベント管,第758ベント管,第759ベント管,第760ベント管,第761ベント管,第762ベント管,第763ベント管,第764ベント管,第765ベント管,第766ベント管,第767ベント管,第768ベント管,第769ベント管,第770ベント管,第771ベント管,第772ベント管,第773ベント管,第774ベント管,第775ベント管,第776ベント管,第777ベント管,第778ベント管,第779ベント管,第780ベント管,第781ベント管,第782ベント管,第783ベント管,第784ベント管,第785ベント管,第786ベント管,第787ベント管,第788ベント管,第789ベント管,第790ベント管,第791ベント管,第792ベント管,第793ベント管,第794ベント管,第795ベント管,第796ベント管,第797ベント管,第798ベント管,第799ベント管,第800ベント管,第801ベント管,第802ベント管,第803ベント管,第804ベント管,第805ベント管,第806ベント管,第807ベント管,第808ベント管,第809ベント管,第810ベント管,第811ベント管,第812ベント管,第813ベント管,第814ベント管,第815ベント管,第816ベント管,第817ベント管,第818ベント管,第819ベント管,第820ベント管,第821ベント管,第822ベント管,第823ベント管,第824ベント管,第825ベント管,第826ベント管,第827ベント管,第828ベント管,第829ベント管,第830ベント管,第831ベント管,第832ベント管,第833ベント管,第834ベント管,第835ベント管,第836ベント管,第837ベント管,第838ベント管,第839ベント管,第840ベント管,第841ベント管,第842ベント管,第843ベント管,第844ベント管,第845ベント管,第846ベント管,第847ベント管,第848ベント管,第849ベント管,第850ベント管,第851ベント管,第852ベント管,第853ベント管,第854ベント管,第855ベント管,第856ベント管,第857ベント管,第858ベント管,第859ベント管,第860ベント管,第861ベント管,第862ベント管,第863ベント管,第864ベント管,第865ベント管,第866ベント管,第867ベント管,第868ベント管,第869ベント管,第870ベント管,第871ベント管,第872ベント管,第873ベント管,第874ベント管,第875ベント管,第876ベント管,第877ベント管,第878ベント管,第879ベント管,第880ベント管,第881ベント管,第882ベント管,第883ベント管,第884ベント管,第885ベント管,第886ベント管,第887ベント管,第888ベント管,第889ベント管,第890ベント管,第891ベント管,第892ベント管,第893ベント管,第894ベント管,第895ベント管,第896ベント管,第897ベント管,第898ベント管,第899ベント管,第900ベント管,第901ベント管,第902ベント管,第903ベント管,第904ベント管,第905ベント管,第906ベント管,第907ベント管,第908ベント管,第909ベント管,第910ベント管,第911ベント管,第912ベント管,第913ベント管,第914ベント管,第915ベント管,第916ベント管,第917ベント管,第918ベント管,第919ベント管,第920ベント管,第921ベント管,第922ベント管,第923ベント管,第924ベント管,第925ベント管,第926ベント管,第927ベント管,第928ベント管,第929ベント管,第930ベント管,第931ベント管,第932ベント管,第933ベント管,第934ベント管,第935ベント管,第936ベント管,第937ベント管,第938ベント管,第939ベント管,第940ベント管,第941ベント管,第942ベント管,第943ベント管,第944ベント管,第945ベント管,第946ベント管,第947ベント管,第948ベント管,第949ベント管,第950ベント管,第951ベント管,第952ベント管,第953ベント管,第954ベント管,第955ベント管,第956ベント管,第957ベント管,第958ベント管,第959ベント管,第960ベント管,第961ベント管,第962ベント管,第963ベント管,第964ベント管,第965ベント管,第966ベント管,第967ベント管,第968ベント管,第969ベント管,第970ベント管,第971ベント管,第972ベント管,第973ベント管,第974ベント管,第975ベント管,第976ベント管,第977ベント管,第978ベント管,第979ベント管,第980ベント管,第981ベント管,第982ベント管,第983ベント管,第984ベント管,第985ベント管,第986ベント管,第987ベント管,第988ベント管,第989ベント管,第990ベント管,第991ベント管,第992ベント管,第993ベント管,第994ベント管,第995ベント管,第996ベント管,第997ベント管,第998ベント管,第999ベント管,第1000ベント管,第1001ベント管,第1002ベント管,第1003ベント管,第1004ベント管,第1005ベント管,第1006ベント管,第1007ベント管,第1008ベント管,第1009ベント管,第1010ベント管,第1011ベント管,第1012ベント管,第1013ベント管,第1014ベント管,第1015ベント管,第1016ベント管,第1017ベント管,第1018ベント管,第1019ベント管,第1020ベント管,第1021ベント管,第1022ベント管,第1023ベント管,第1024ベント管,第1025ベント管,第1026ベント管,第1027ベント管,第1028ベント管,第1029ベント管,第1030ベント管,第1031ベント管,第1032ベント管,第1033ベント管,第1034ベント管,第1035ベント管,第1036ベント管,第1037ベント管,第1038ベント管,第1039ベント管,第1040ベント管,第1041ベント管,第1042ベント管,第1043ベント管,第1044ベント管,第1045ベント管,第1046ベント管,第1047ベント管,第1048ベント管,第1049ベント管,第1050ベント管,第1051ベント管,第1052ベント管,第1053ベント管,第1054ベント管,第1055ベント管,第1056ベント管,第1057ベント管,第1058ベント管,第1059ベント管,第1060ベント管,第1061ベント管,第1062ベント管,第1063ベント管,第1064ベント管,第1065ベント管,第1066ベント管,第1067ベント管,第1068ベント管,第1069ベント管,第1070ベント管,第1071ベント管,第1072ベント管,第1073ベント管,第1074ベント管,第1075ベント管,第1076ベント管,第1077ベント管,第1078ベント管,第1079ベント管,第1080ベント管,第1081ベント管,第1082ベント管,第1083ベント管,第1084ベント管,第1085ベント管,第1086ベント管,第1087ベント管,第1088ベント管,第1089ベント管,第1090ベント管,第1091ベント管,第1092ベント管,第1093ベント管,第1094ベント管,第1095ベント管,第1096ベント管,第1097ベント管,第1098ベント管,第1099ベント管,第1100ベント管,第1101ベント管,第1102ベント管,第1103ベント管,第1104ベント管,第1105ベント管,第1106ベント管,第1107ベント管,第1108ベント管,第1109ベント管,第1110ベント管,第1111ベント管,第1112ベント管,第1113ベント管,第1114ベント管,第1115ベント管,第1116ベント管,第1117ベント管,第1118ベント管,第1119ベント管,第1120ベント管,第1121ベント管,第1122ベント管,第1123ベント管,第1124ベント管,第1125ベント管,第1126ベント管,第1127ベント管,第1128ベント管,第1129ベント管,第1130ベント管,第1131ベント管,第1132ベント管,第1133ベント管,第1134ベント管,第1135ベント管,第1136ベント管,第1137ベント管,第1138ベント管,第1139ベント管,第1140ベント管,第1141ベント管,第1142ベント管,第1143ベント管,第1144ベント管,第1145ベント管,第1146ベント管,第1147ベント管,第1148ベント管,第1149ベント管,第1150ベント管,第1151ベント管,第1152ベント管,第1153ベント管,第1154ベント管,第1155ベント管,第1156ベント管,第1157ベント管,第1158ベント管,第1159ベント管,第1160ベント管,第1161ベント管,第1162ベント管,第1163ベント管,第1164ベント管,第1165ベント管,第1166ベント管,第1167ベント管,第1168ベント管,第1169ベント管,第1170ベント管,第1171ベント管,第1172ベント管,第1173ベント管,第1174ベント管,第1175ベント管,第1176ベント管,第1177ベント管,第1178ベント管,第1179ベント管,第1180ベント管,第1181ベント管,第1182ベント管,第1183ベント管,第1184ベント管,第1185ベント管,第1186ベント管,第1187ベント管,第1188ベント管,第1189ベント管,第1190ベント管,第1191ベント管,第1192ベント管,第1193ベント管,第1194ベント管,第1195ベント管,第1196ベント管,第1197ベント管,第1198ベント管,第1199ベント管,第1200ベント管,第1201ベント管,第1202ベント管,第1203ベント管,第1204ベント管,第1205ベント管,第1206ベント管,第1207ベント管,第1208ベント管,第1209ベント管,第1210ベント管,第1211ベント管,第1212ベント管,第1213ベント管,第1214ベント管,第1215ベント管,第1216ベント管,第1217ベント管,第1218ベント管,第1219ベント管,第1220ベント管,第1221ベント管,第1222ベント管,第1223ベント管,第1224ベント管,第1225ベント管,第1226ベント管,第1227ベント管,第1228ベント管,第1229ベント管,第1230ベント管,第1231ベント管,第1232ベント管,第1233ベント管,第1234ベント管,第1235ベント管,第1236ベント管,第1237ベント管,第1238ベント管,第1239ベント管,第1240ベント管,第1241ベント管,第1242ベント管,第1243ベント管,第1244ベント管,第1245ベント管,第1246ベント管,第1247ベント管,第1248ベント管,第1249ベント管,第1250ベント管,第1251ベント管,第1252ベント管,第1253ベント管,第1254ベント管,第1255ベント管,第1256ベント管,第1257ベント管,第1258ベント管,第1259ベント管,第1260ベント管,第1261ベント管,第1262ベント管,第1263ベント管,第1264ベント管,第1265ベント管,第1266ベント管,第1267ベント管,第1268ベント管,第1269ベント管,第1270ベント管,第1271ベント管,第1272ベント管,第1273ベント管,第1274ベント管,第1275ベント管,第1276ベント管,第1277ベント管,第1278ベント管,第1279ベント管,第1280ベント管,第1281ベント管,第1282ベント管,第1283ベント管,第1284ベント管,第1285ベント管,第1286ベント管,第1287ベント管,第1288ベント管,第1289ベント管,第1290ベント管,第1291ベント管,第1292ベント管,第1293ベント管,第1294ベント管,第1295ベント管,第1296ベント管,第1297ベント管,第1298ベント管,第1299ベント管,第1300ベント管,第1301ベント管,第1302ベント管,第1303ベント管,第1304ベント管,第1305ベント管,第1306ベント管,第1307ベント管,第1308ベント管,第1309ベント管,第1310ベント管,第1311ベント管,第1312ベント管,第1313ベント管,第1314ベント管,第1315ベント管,第1316ベント管,第1317ベント管,第1318ベント管,第1319ベント管,第1320ベント管,第1321ベント管,第1322ベント管,第1323ベント管,第1324ベント管,第1325ベント管,第1326ベント管,第1327ベント管,第1328ベント管,第1329ベント管,第1330ベント管,第1331ベント管,第1332ベント管,第1333ベント管,第1334ベント管,第1335ベント管,第1336ベント管,第1337ベント管,第1338ベント管,第1339ベント管,第1340ベント管,第1341ベント管,第1342ベント管,第1343ベント管,第1344ベント管,第1345ベント管,第1346ベント管,第1347ベント管,第1348ベント管,第1349ベント管,第1350ベント管,第1351ベント管,第1352ベント管,第1353ベント管,第1354ベント管,第1355ベント管,第1356ベント管,第1357ベント管,第1358ベント管,第1359ベント管,第1360ベント管,第1361ベント管,第1362ベント管,第1363ベント管,第1364ベント管,第1365ベント管,第1366ベント管,第1367ベント管,第1368ベント管,第1369ベント管,第1370ベント管,第1371ベント管,第1372ベント管,第1373ベント管,第1374ベント管,第1375ベント管,第1376ベント管,第1377ベント管,第1378ベント管,第1379ベント管,第1380ベント管,第1381ベント管,第1382ベント管,第1383ベント管,第1384ベント管,第1385ベント管,第1386ベント管,第1387ベント管,第1388ベント管,第1389ベント管,第1390ベント管,第1391ベント管,第1392ベント管,第1393ベント管,第1394ベント管,第1395ベント管,第1396ベント管,第1397ベント管,第1398ベント管,第1399ベント管,第1400ベント管,第1401ベント管,第1402ベント管,第1403ベント管,第1404ベント管,第1405ベント管,第1406ベント管,第1407ベント管,第1408ベント管,第1409ベント管,第1410ベント管,第1411ベント管,第1412ベント管,第1413ベント管,第1414ベント管,第1415ベント管,第1416ベント管,第1417ベント管,第1418ベント管,第1419ベント管,第1420ベント管,第1421ベント管,第1422ベント管,第1423ベント管,第1424ベント管,第1425ベント管,第1426ベント管,第1427ベント管,第1428ベント管,第1429ベント管,第1430ベント管,第1431ベント管,第1432ベント管,第1433ベント管,第1434ベント管,第1435ベント管,第1436ベント管,第1437ベント管,第1438ベント管,第1439ベント管,第1440ベント管,第1441ベント管,第1442ベント管,第1443ベント管,第1444ベント管,第1445ベント管,第1446ベント管,第1447ベント管,第1448ベント管,第1449ベント管,第1450ベント管,第1451ベント管,第1452ベント管,第1453ベント管,第1454ベント管,第1455ベント管,第1456ベント管,第1457ベント管,第1458ベント管,第1459ベント管,第1460ベント管,第1461ベント管,第1462ベント管,第1463ベント管,第1464ベント管,第1465ベント管,第1466ベント管,第1467ベント管,第1468ベント管,第1469ベント管,第1470ベント管,第1471ベント管,第1472ベント管,第1473ベント管,第1474ベント管,第1475ベント管,第1476ベント管,第1477ベント管,第1478ベント管,第1479ベント管,第1480ベント管,第1481ベント管,第1482ベント管,第1483ベント管,第1484ベント管,第1485ベント管,第1486ベント管,第1487ベント管,第1488ベント管,第1489ベント管,第1490ベント管,第1491ベント管,第1492ベント管,第1493ベント管,第1494ベント管,第1495ベント管,第1496ベント管,第1497ベント管,第1498ベント管,第1499ベント管,第1500ベント管,第1501ベント管,第1502ベント管,第1503ベント管,第1504ベント管,第1505ベント管,第1506ベント管,第1507ベント管,第1508ベント管,第1509ベント管,第1510ベント管,第1511ベント管,第1512ベント管,第1513ベント管,第1514ベント管,第1515ベント管,第1516ベント管,第1517ベント管,第1518ベント管,第1519ベント管,第1520ベント管,第1521ベント管,第1522ベント管,第1523ベント管,第1524ベント管,第1525ベント管,第1526ベント管,第1527ベント管,第1528ベント管,第1529ベント管,第1530ベント管,第1531ベント管,第1532ベント管,第1533ベント管,第1534ベント管,第1535ベント管,第1536ベント管,第1537ベント管,第1538ベント管,第1539ベント管,第1540ベント管,第1541ベント管,第1542ベント管,第1543ベント管,第1544ベント管,第1545ベント管,第1546ベント管,第1547ベント管,第1548ベント管,第1549ベント管,第1550ベント管,第1551ベント管,第1552ベント管,第1553ベント管,第1554ベント管,第1555ベント管,第1556ベント管,第1557ベント管,第1558ベント管,第1559ベント管,第1560ベント管,第1561ベント管,第1562ベント管,第1563ベント管,第1564ベント管,第1565ベント管,第1566ベント管,第1567ベント管,第1568ベント管,第1569ベント管,第1570ベント管,第1571ベント管,第1572ベント管,第1573ベント管,第1574ベント管,第1575ベント管,第1576ベント管,第1577ベント管,第1578ベント管,第1579ベント管,第1580ベント管,第1581ベント管,第1582ベント管,第1583ベント管,第1584ベント管,第1585ベント管,第1586ベント管,第1587ベント管,第1588ベント管,第1589ベント管,第1590ベント管,第1591ベント管,第1592ベント管,第1593ベント管,第1594ベント管,第1595ベント管,第1596ベント管,第1597ベント管,第1598ベント管,第1599ベント管,第1600ベント管,第1601ベント管,第1602ベント管,第1603ベント管,第1604ベント管,第1605ベント管,第1606ベント管,第1607ベント管,第1608ベント管,第1609ベント管,第1610ベント管,第1611ベント管,第1612ベント管,第1613ベント管,第1614ベント管,第1615ベント管,第1616ベント管,第1617ベント管,第1618ベント管,第1619ベント管,第1620ベント管,第1621ベント管,第1622ベント管,第1623ベント管,第1624ベント管,第1625ベント管,第1626ベント管,第1627ベント管,第1628ベント管,第1629ベント管,第1630ベント管,第1631ベント管,第1632ベント管,第1633ベント管,第1634ベント管,第1635ベント管,第1636ベント管,第1637ベント管,第1638ベント管,第1639ベント管,第1640ベント管,第1641ベント管,第1642ベント管,第1643ベ

設工認申請対象機器の技術基準への適合性に係る整理

番号	施設区分		設備区分			機器名称	機種（注16）	設置場所	数量	申請回	変更区分	ＤＢ区分	ＳＡ区分	耐震設計	兼用（主従）	共用（主従）	備考
1116	計測制御系統施設	—	計測制御設備	—	—	第1ろ過装置漏えい検知計	計装/放管設備	FA	4	①	既設	非安重	—	C/—	—	—	
1117	計測制御系統施設	—	計測制御設備	—	—	第1ろ過装置弁室漏えい検知計	計装/放管設備	FA	2	①	既設	非安重	—	C/—	—	—	
1118	計測制御系統施設	—	計測制御設備	—	—	北第1配管室漏えい検知計	計装/放管設備	FA	1	①	既設	非安重	—	C/—	—	—	
1119	計測制御系統施設	—	計測制御設備	—	—	安全冷却水系膨張槽水位計	計装/放管設備	屋外	4	①	改造	安重	—	S/—	—	—	
1120	計測制御系統施設	—	計測制御設備	—	—	安全冷却水系冷却水循環ポンプ　故障検知	計装/放管設備	FA	3	①	改造	安重	—	S/—	—	—	
1121	計測制御系統施設	—	計測制御設備	—	—	安全冷却水放射線レベル計	計装/放管設備	FA	2	①	既設	非安重	—	C/—	—	—	
1122	計測制御系統施設	—	計測制御設備	—	—	補給水槽液位低による系統分離弁閉止回路	計装/放管設備	FA	2	①	改造	安重	—	S/—	—	—	
1123	計測制御系統施設	—	計測制御設備	—	—	キャスク冷却水入口流量高による系統分離弁閉止回路	計装/放管設備	FA	2	①	改造	安重	—	S/—	—	—	
1124	計測制御系統施設	—	計測制御設備	—	—	プール水浄化系入口圧力低による系統分離弁閉止回路	計装/放管設備	FA	2	①	改造	安重	—	S/—	—	—	
1125	計測制御系統施設	—	計測制御設備	—	—	プール水浄化系入口流量高による系統分離弁閉止回路	計装/放管設備	FA	2	①	改造	安重	—	S/—	—	—	
1126	計測制御系統施設	—	計測制御設備	—	—	安全冷却水系膨張槽液位低による系統分離弁閉止回路及び安全冷却水系冷却水循環ポンプ停止回路	計装/放管設備	屋外	4	①	改造	安重	—	S/—	—	—	
1127	計測制御系統施設	—	計測制御設備	—	—	可搬型燃料貯蔵プール等水位計（エアパージ式）	計装/放管設備	G13, G14	12	①	新設	—	可搬型SA	—/—	主：計測制御設備 従：監視設備	—	
1128	計測制御系統施設	—	計測制御設備	—	—	可搬型燃料貯蔵プール等水位計（超音波式）	計装/放管設備	FA, G14	3	①	新設	—	可搬型SA	—/—	主：計測制御設備 従：監視設備	—	
1129	計測制御系統施設	—	計測制御設備	—	—	可搬型燃料貯蔵プール等水位計（電波式）	計装/放管設備	G13, G14	3	①	新設	—	可搬型SA	—/—	主：計測制御設備 従：監視設備	—	
1130	計測制御系統施設	—	計測制御設備	—	—	可搬型燃料貯蔵プール等水位計（メジャー）	計装/放管設備	FA	2	①	新設	—	可搬型SA	—/—	主：計測制御設備 従：監視設備	—	
1131	計測制御系統施設	—	計測制御設備	—	—	可搬型貯水槽水位計（電波式）	計装/放管設備	G13, G14	12	②-2	新設	—	可搬型SA	—/—	—	MOX（再処理主）	
1132	計測制御系統施設	—	計測制御設備	—	—	可搬型貯水槽水位計（ロープ式）	計装/放管設備	G13, G14	8	②-2	新設	—	可搬型SA	—/—	—	MOX（再処理主）	
1133	計測制御系統施設	—	計測制御設備	—	—	可搬型燃料貯蔵プール等温度計（サーミスタ）	計装/放管設備	FA, G14	3	①	新設	—	可搬型SA	—/—	主：計測制御設備 従：監視設備	—	
1134	計測制御系統施設	—	計測制御設備	—	—	可搬型燃料貯蔵プール等温度計（測温抵抗体）	計装/放管設備	G13, G14	12	①	新設	—	可搬型SA	—/—	主：計測制御設備 従：監視設備	—	
1135	計測制御系統施設	—	計測制御設備	—	—	可搬型燃料貯蔵プール等空間線量率計（サーベイメータ）	計装/放管設備	FA	2	①	新設	—	可搬型SA	—/—	主：計測制御設備 従：監視設備	—	
1136	計測制御系統施設	—	計測制御設備	—	—	可搬型燃料貯蔵プール等空間線量率計（線量率計）	計装/放管設備	G13, G14	2	①	新設	—	可搬型SA	—/—	主：計測制御設備 従：監視設備	—	
1137	計測制御系統施設	—	計測制御設備	—	—	可搬型スプレイ設備流量計	計装/放管設備	G13, G14	36	①	新設	—	可搬型SA	—/—	—	—	
1138	計測制御系統施設	—	計測制御設備	—	—	可搬型代替注水設備流量計	計装/放管設備	G13, G14	3	①	新設	—	可搬型SA	—/—	—	—	
1139	計測制御系統施設	—	計測制御設備	—	—	可搬型空冷ユニットA	—	G13, G14	一式	①	新設	—	可搬型SA	—/—	主：計測制御設備 従：監視設備	—	
1140	計測制御系統施設	—	計測制御設備	—	—	可搬型空冷ユニットB	—	G13, G14	一式	①	新設	—	可搬型SA	—/—	主：計測制御設備 従：監視設備	—	
1141	計測制御系統施設	—	計測制御設備	—	—	可搬型空冷ユニットC	—	G13, G14	一式	①	新設	—	可搬型SA	—/—	主：計測制御設備 従：監視設備	—	
1142	計測制御系統施設	—	計測制御設備	—	—	可搬型空冷ユニットD	—	G13, G14	一式	①	新設	—	可搬型SA	—/—	主：計測制御設備 従：監視設備	—	
1143	計測制御系統施設	—	計測制御設備	—	—	可搬型空冷ユニットE	—	G13, G14	一式	①	新設	—	可搬型SA	—/—	主：計測制御設備 従：監視設備	—	
1144	計測制御系統施設	—	計測制御設備	—	—	可搬型燃料貯蔵プール等状態監視カメラ	—	G13, G14	一式	①	新設	—	可搬型SA	—/—	主：計測制御設備 従：監視設備	—	
1145	計測制御系統施設	—	計測制御設備	—	—	可搬型監視ユニット	—	G13, G14	一式	①	新設	—	可搬型SA	—/—	主：計測制御設備 従：監視設備	—	
1146	計測制御系統施設	—	計測制御設備	—	—	可搬型計測ユニット	—	G13, G14	一式	①	新設	—	可搬型SA	—/—	主：計測制御設備 従：監視設備	—	
1147	計測制御系統施設	—	計測制御設備	—	—	けん引車	—	屋外	一式	①	新設	—	可搬型SA	—/—	主：計測制御設備 従：監視設備	—	
1148	計測制御系統施設	—	計測制御設備	—	—	換気設備ミストフィルタ／高性能粒子フィルタ差圧	—	FC FA AA AB AC BA CA CB AD DA KA AE AH AH DC KBE	一式	①/②-2	既設	非安重	—	C/—	—	—	
1149	計測制御系統施設	—	計測制御設備	—	—	せん断機　せん断刃位置	計装/放管設備	AA	16	②-2	改造	安重	—	S/—	—	—	
1150	計測制御系統施設	—	計測制御設備	—	—	せん断機　燃料送り出し検出器	計装/放管設備	AA	4	②-2	改造	安重	—	S/—	—	—	
1151	計測制御系統施設	—	計測制御設備	—	—	溶解槽セトラ部温度計	計装/放管設備	AA	4	②-2	改造	安重	—	S/—	—	—	
1152	計測制御系統施設	—	計測制御設備	—	—	溶解槽密度計	計装/放管設備	AA	4	②-2	改造	安重	—	S/—	—	—	
1153	計測制御系統施設	—	計測制御設備	—	—	溶解槽硝酸供給ゲデオン流量計	計装/放管設備	AA	4	②-2	改造	安重	—	S/—	—	—	
1154	計測制御系統施設	—	計測制御設備	—	—	溶解槽硝酸予熱ポット流量計測用スロット流量計 溶解槽硝酸予熱ポット温度計	計装/放管設備	AA	8	②-2	改造	安重	—	S/—	—	—	
1155	計測制御系統施設	—	計測制御設備	—	—	硝酸供給槽密度計 硝酸供給槽温度計	計装/放管設備	AA	8	②-2	改造	安重	—	S/—	—	—	
1156	計測制御系統施設	—	計測制御設備	—	—	可溶性中性子吸収材緊急供給槽液位計	計装/放管設備	AA	4	②-2	改造	安重	—	S/—	—	—	
1157	計測制御系統施設	—	計測制御設備	—	—	第1よう素追出し槽密度計 第1よう素追出し槽温度計	計装/放管設備	AA	8	②-2	改造	安重	—	S/—	—	—	
1158	計測制御系統施設	—	計測制御設備	—	—	第2よう素追出し槽密度計 第2よう素追出し槽温度計	計装/放管設備	AA	8	②-2	改造	安重	—	S/—	—	—	
1159	計測制御系統施設	—	計測制御設備	—	—	エンドピース酸洗浄槽密度計	計装/放管設備	AA	4	②-2	改造	安重	—	S/—	—	—	
1160	計測制御系統施設	—	計測制御設備	—	—	エンドピース酸洗浄槽温度計	計装/放管設備	AA	4	②-2	改造	安重	—	S/—	—	—	
1161	計測制御系統施設	—	計測制御設備	—	—	第1回収酸6N貯槽密度計	計装/放管設備	AA	2	②-2	改造	安重	—	S/—	—	—	
1162	計測制御系統施設	—	計測制御設備	—	—	エンドピースシュートガス洗浄塔入口6N回収硝酸流量計	計装/放管設備	AA	4	②-2	改造	安重	—	S/—	—	—	
1163	計測制御系統施設	—	計測制御設備	—	—	サンプリング配管セル漏えい検知ポット液位計	計装/放管設備	AA	1	②-2	既設	非安重	—	C/—	—	—	
1164	計測制御系統施設	—	計測制御設備	—	—	放射性配管分岐第1セル漏えい液受皿1液位計	計装/放管設備	AA	2	②-2	改造	安重	—	S/—	—	—	
1165	計測制御系統施設	—	計測制御設備	—	—	洗浄廃液受槽セル漏えい液受皿液位計	計装/放管設備	AA	1	②-2	既設	非安重	—	C/—	—	—	
1166	計測制御系統施設	—	計測制御設備	—	—	NOx吸収塔第1セル漏えい液受皿1液位計	計装/放管設備	AA	1	②-2	既設	非安重	—	C/—	—	—	
1167	計測制御系統施設	—	計測制御設備	—	—	溶解槽セル漏えい検知ポット4液位計	計装/放管設備	AA	2	②-2	既設	非安重	—	C/—	—	—	
1168	計測制御系統施設	—	計測制御設備	—	—	硝酸調整槽セル漏えい液受皿液位計	計装/放管設備	AA	2	②-2	既設	非安重	—	C/—	—	—	
1169	計測制御系統施設	—	計測制御設備	—	—	溶解槽セル漏えい検知ポット1液位計	計装/放管設備	AA	4	②-2	改造	安重	—	S/—	—	—	
1170	計測制御系統施設	—	計測制御設備	—	—	溶解槽セル漏えい液受皿5液位計	計装/放管設備	AA	4	②-2	改造	安重	—	S/—	—	—	
1171	計測制御系統施設	—	計測制御設備	—	—	NOx吸収塔第2セル漏えい液受皿1液位計	計装/放管設備	AA	1	②-2	既設	非安重	—	C/—	—	—	
1172	計測制御系統施設	—	計測制御設備	—	—	ドラミングセル漏えい液受皿液位計	計装/放管設備	AA	2	②-2	既設	非安重	—	C/—	—	—	
1173	計測制御系統施設	—	計測制御設備	—	—	超音波洗浄廃液受槽液位計	計装/放管設備	AA	2	②-2	改造	安重	—	S/—	—	—	
1174	計測制御系統施設	—	計測制御設備	—	—	漏えい液希釈水供給槽水位計	計装/放管設備	AA	2	②-2	改造	安重	—	S/—	—	—	
1175	計測制御系統施設	—	計測制御設備	—	—	清澄機セル漏えい液受皿液位計	計装/放管設備	AA	4	②-2	改造	安重	—	S/—	—	—	
1176	計測制御系統施設	—	計測制御設備	—	—	中継槽セル漏えい液受皿液位計	計装/放管設備	AA	4	②-2	改造	安重	—	S/—	—	—	
1177	計測制御系統施設	—	計測制御設備	—	—	放射性配管分岐第4セル漏えい液受皿液位計	計装/放管設備	AA	2	②-2	改造	安重	—	S/—	—	—	
1178	計測制御系統施設	—	計測制御設備	—	—	計量・調整槽セル漏えい液受皿液位計	計装/放管設備	AA	2	②-2	改造	安重	—	S/—	—	—	
1179	計測制御系統施設	—	計測制御設備	—	—	計量後中間貯槽セル漏えい液受皿液位計	計装/放管設備	AA	2	②-2	改造	安重	—	S/—	—	—	
1180	計測制御系統施設	—	計測制御設備	—	—	放射性配管分岐第1セル漏えい液受皿液位計	計装/放管設備	AB	2	②-2	既設	非安重	—	C/—	—	—	
1181	計測制御系統施設	—	計測制御設備	—	—	放射性配管分岐第2セル漏えい液受皿2液位計	計装/放管設備	AB	2	②-2	改造	安重	—	S/—	—	—	
1182	計測制御系統施設	—	計測制御設備	—	—	溶解液中間貯槽セル漏えい液受皿3液位計	計装/放管設備	AB	2	②-2	改造	安重	—	S/—	—	—	
1183	計測制御系統施設	—	計測制御設備	—	—	溶解液供給槽セル漏えい液受皿液位計	計装/放管設備	AB	2	②-2	改造	安重	—	S/—	—	—	
1184	計測制御系統施設	—	計測制御設備	—	—	抽出塔セル漏えい液受皿液位計	計装/放管設備	AB	2	②-2	改造	安重	—	S/—	—	—	
1185	計測制御系統施設	—	計測制御設備	—	—	抽出廃液受槽セル漏えい液受皿液位計	計装/放管設備	AB	2	②-2	改造	安重	—	S/—	—	—	
1186	計測制御系統施設	—	計測制御設備	—	—	抽出廃液供給槽セル漏えい液受皿液位計	計装/放管設備	AB	2	②-2	改造	安重	—	S/—	—	—	
1187	計測制御系統施設	—	計測制御設備	—	—	プルトニウム洗浄器5段目アルファ線線量計	計装/放管設備	AB	2	②-2	改造	安重	—	C/—	—	—	

番号	第二十三条第1項	第二十三条第2項	第二十三条第3項	第二十三条第4項	第二十三条第5項第一号	第二十三条第5項第二号	第二十四条第1項第一号	第二十四条第1項第二号	第二十四条第1項第三号	第二十四条第1項第四号	第二十四条第1項第五号	第二十五条第1項	第二十六条第1項	第二十六条第2項	第二十七条第1項	第二十七条第2項	第二十八条第1項第一号	第二十八条第1項第二号	第二十八条第1項第三号	第二十八条第1項第四号	第二十九条第1項	第二十九条第2項	第二十九条第3項第一号	第二十九条第3項第二号	第二十九条第4項	第二十九条第5項	第三十条第1項	第三十条第2項	第三十一条第1項	第三十一条第2項	第三十二条第1項第一号（注1）	第三十二条第1項第二号（注1）	第三十三条第1項第一号	第三十三条第1項第二号	第三十三条第2項	第三十四条第1項（注2）	第三十五条第1項	第三十五条第2項	第三十五条第3項	第三十五条第4項第一号	第三十五条第4項第二号
1116	—	—	—	—	—	—	—	—	—	—	—	—	—	—	—	—	—	—	—	—	—	—	—	—	—	—	—	—	—	—	—	—	—	—	—	—	—	—	—	—	—
1117	—	—	—	—	—	—	—	—	—	—	—	—	—	—	—	—	—	—	—	—	—	—	—	—	—	—	—	—	—	—	—	—	—	—	—	—	—	—	—	—	—
1118	—	—	—	—	—	—	—	—	—	—	—	—	—	—	—	—	—	—	—	—	—	—	—	—	—	—	—	—	—	—	—	—	—	—	—	—	—	—	—	—	—
1119	—	—	—	—	—	—	—	—	—	—	—	—	—	—	—	—	—	—	—	—	—	—	—	—	—	—	—	—	—	—	—	—	—	—	—	—	—	—	—	—	—
1120	—	—	—	—	—	—	—	—	—	—	—	—	—	—	—	—	—	—	—	—	—	—	—	—	—	—	—	—	—	—	—	—	—	—	—	—	—	—	—	—	—
1121	—	—	—	—	—	—	—	—	—	—	—	—	—	—	—	—	—	—	—	—	—	—	—	—	—	—	—	—	—	—	—	—	—	—	—	—	—	—	—	—	—
1122	—	—	—	—	—	—	—	—	—	—	—	—	—	—	—	—	—	—	—	—	—	—	—	—	—	—	—	—	—	—	—	—	—	—	—	—	—	—	—	—	—
1123	—	—	—	—	—	—	—	—	—	—	—	—	—	—	—	—	—	—	—	—	—	—	—	—	—	—	—	—	—	—	—	—	—	—	—	—	—	—	—	—	—
1124	—	—	—	—	—	—	—	—	—	—	—	—	—	—	—	—	—	—	—	—	—	—	—	—	—	—	—	—	—	—	—	—	—	—	—	—	—	—	—	—	—
1125	—	—	—	—	—	—	—	—	—	—	—	—	—	—	—	—	—	—	—	—	—	—	—	—	—	—	—	—	—	—	—	—	—	—	—	—	—	—	—	—	—
1126	—	—	—	—	—	—	—	—	—	—	—	—	—	—	—	—	—	—	—	—	—	—	—	—	—	—	—	—	—	—	—	—	—	—	—	—	—	—	—	—	—
1127	—	—	—	—	—	—	—	—	—	—	—	—	—	—	—	—	—	—	—	—	—	—	—	—	—	—	—	—	—	—	—	—	—	—	—	—	—	—	—	—	—
1128	—	—	—	—	—	—	—	—	—	—	—	—	—	—	—	—	—	—	—	—	—	—	—	—	—	—	—	—	—	—	—	—	—	—	—	—	—	—	—	—	—
1129	—	—	—	—	—	—	—	—	—	—	—	—	—	—	—	—	—	—	—	—	—	—	—	—	—	—	—	—	—	—	—	—	—	—	—	—	—	—	—	—	—
1130	—	—	—	—	—	—	—	—	—	—	—	—	—	—	—	—	—	—	—	—	—	—	—	—	—	—	—	—	—	—	—	—	—	—	—	—	—	—	—	—	—
1131	—	—	—	—	—	—	—	—	—	—	—	—	—	—	—	—	—	—	—	—	—	—	—	—	—	—	—	—	—	—	—	—	—	—	—	—	—	—	—	—	—
1132	—	—	—	—	—	—	—	—	—	—	—	—	—	—	—	—	—	—	—	—	—	—	—	—	—	—	—	—	—	—	—	—	—	—	—	—	—	—	—	—	—
1133	—	—	—	—	—	—	—	—	—	—	—	—	—	—	—	—	—	—	—	—	—	—	—	—	—	—	—	—	—	—	—	—	—	—	—	—	—	—	—	—	—
1134	—	—	—	—	—	—	—	—	—	—	—	—	—	—	—	—	—	—	—	—	—	—	—	—	—	—	—	—	—	—	—	—	—	—	—	—	—	—	—	—	—
1135	—	—	—	—	—	—	—	—	—	—	—	—	—	—	—	—	—	—	—	—	—	—	—	—	—	—	—	—	—	—	—	—	—	—	—	—	—	—	—	—	—
1136	—	—	—	—	—	—	—	—	—	—	—	—	—	—	—	—	—	—	—	—	—	—	—	—	—	—	—	—	—	—	—	—	—	—	—	—	—	—	—	—	—
1137	—	—	—	—	—	—	—	—	—	—	—	—	—	—	—	—	—	—	—	—	—	—	—	—	—	—	—	—	—	—	—	—	—	—	—	—	—	—	—	—	—
1138	—	—	—	—	—	—	—	—	—	—	—	—	—	—	—	—	—	—	—	—	—	—	—	—	—	—	—	—	—	—	—	—	—	—	—	—	—	—	—	—	—
1139	—	—	—	—	—	—	—	—	—	—	—	—	—	—	—	—	—	—	—	—	—	—	—	—	—	—	—	—	—	—	—	—	—	—	—	—	—	—	—	—	—
1140	—	—	—	—	—	—	—	—	—	—	—	—	—	—	—	—	—	—	—	—	—	—	—	—	—	—	—	—	—	—	—	—	—	—	—	—	—	—	—	—	—
1141	—	—	—	—	—	—	—	—	—	—	—	—	—	—	—	—	—	—	—	—	—	—	—	—	—	—	—	—	—	—	—	—	—	—	—	—	—	—	—	—	—
1142	—	—	—	—	—	—	—	—	—	—	—	—	—	—	—	—	—	—	—	—	—	—	—	—	—	—	—	—	—	—	—	—	—	—	—	—	—	—	—	—	—
1143	—	—	—	—	—	—	—	—	—	—	—	—	—	—	—	—	—	—	—	—	—	—	—	—	—	—	—	—	—	—	—	—	—	—	—	—	—	—	—	—	—
1144	—	—	—	—	—	—	—	—	—	—	—	—	—	—	—	—	—	—	—	—	—	—	—	—	—	—	—	—	—	—	—	—	—	—	—	—	—	—	—	—	—
1145	—	—	—	—	—	—	—	—	—	—	—	—	—	—	—	—	—	—	—	—	—	—	—	—	—	—	—	—	—	—	—	—	—	—	—	—	—	—	—	—	—
1146	—	—	—	—	—	—	—	—	—	—	—	—	—	—	—	—	—	—	—	—	—	—	—	—	—	—	—	—	—	—	—	—	—	—	—	—	—	—	—	—	—
1147	—	—	—	—	—	—	—	—	—	—	—	—	—	—	—	—	—	—	—	—	—	—	—	—	—	—	—	—	—	—	—	—	—	—	—	—	—	—	—	—	—
1148	—	—	—	—	—	—	—	—	—	—	—	—	—	—	—	—	—	—	—	—	—	—	—	—	—	—	—	—	—	—	—	—	—	—	—	—	—	—	—	—	—
1149	—	—	—	—	—	—	—	—	—	—	—	—	—	—	—	—	—	—	—	—	—	—	—	—	—	—	—	—	—	—	—	—	—	—	—	—	—	—	—	—	—
1150	—	—	—	—	—	—	—	—	—	—	—	—	—	—	—	—	—	—	—	—	—	—	—	—	—	—	—	—	—	—	—	—	—	—	—	—	—	—	—	—	—
1151	—	—	—	—	—	—	—	—	—	—	—	—	—	—	—	—	—	—	—	—	—	—	—	—	—	—	—	—	—	—	—	—	—	—	—	—	—	—	—	—	—
1152	—	—	—	—	—	—	—	—	—	—	—	—	—	—	—	—	—	—	—	—	—	—	—	—	—	—	—	—	—	—	—	—	—	—	—	—	—	—	—	—	—
1153	—	—	—	—	—	—	—	—	—	—	—	—	—	—	—	—	—	—	—	—	—	—	—	—	—	—	—	—	—	—	—	—	—	—	—	—	—	—	—	—	—
1154	—	—	—	—	—	—	—	—	—	—	—	—	—	—	—	—	—	—	—	—	—	—	—	—	—	—	—	—	—	—	—	—	—	—	—	—	—	—	—	—	—
1155	—	—	—	—	—	—	—	—	—	—	—	—	—	—	—	—	—	—	—	—	—	—	—	—	—	—	—	—	—	—	—	—	—	—	—	—	—	—	—	—	—
1156	—	—	—	—	—	—	—	—	—	—	—	—	—	—	—	—	—	—	—	—	—	—	—	—	—	—	—	—	—	—	—	—	—	—	—	—	—	—	—	—	—
1157	—	—	—	—	—	—	—	—	—	—	—	—	—	—	—	—	—	—	—	—	—	—	—	—	—	—	—	—	—	—	—	—	—	—	—	—	—	—	—	—	—
1158	—	—	—	—	—	—	—	—	—	—	—	—	—	—	—	—	—	—	—	—	—	—	—	—	—	—	—	—	—	—	—	—	—	—	—	—	—	—	—	—	—
1159	—	—	—	—	—	—	—	—	—	—	—	—	—	—	—	—	—	—	—	—	—	—	—	—	—	—	—	—	—	—	—	—	—	—	—	—	—	—	—	—	—
1160	—	—	—	—	—	—	—	—	—	—	—	—	—	—	—	—	—	—	—	—	—	—	—	—	—	—	—	—	—	—	—	—	—	—	—	—	—	—	—	—	—
1161	—	—	—	—	—	—	—	—	—	—	—	—	—	—	—	—	—	—	—	—	—	—	—	—	—	—	—	—	—	—	—	—	—	—	—	—	—	—	—	—	—
1162	—	—	—	—	—	—	—	—	—	—	—	—	—	—	—	—	—	—	—	—	—	—	—	—	—	—	—	—	—	—	—	—	—	—	—	—	—	—	—	—	—
1163	—	—	—	—	—	—	—	—	—	—	—	—	—	—	—	—	—	—	—	—	—	—	—	—	—	—	—	—	—	—	—	—	—	—	—	—	—	—	—	—	—
1164	—	—	—	—	—	—	—	—	—	—	—	—	—	—	—	—	—	—	—	—	—	—	—	—	—	—	—	—	—	—	—	—	—	—	—	—	—	—	—	—	—
1165	—	—	—	—	—	—	—	—	—	—	—	—	—	—	—	—	—	—	—	—	—	—	—	—	—	—	—	—	—	—	—	—	—	—	—	—	—	—	—	—	—
1166	—	—	—	—	—	—	—	—	—	—	—	—	—	—	—	—	—	—	—	—	—	—	—	—	—	—	—	—	—	—	—	—	—	—	—	—	—	—	—	—	—
1167	—	—	—	—	—	—	—	—	—	—	—	—	—	—	—	—	—	—	—	—	—	—	—	—	—	—	—	—	—	—	—	—	—	—	—	—	—	—	—	—	—
1168	—	—	—	—	—	—	—	—	—	—	—	—	—	—	—	—	—	—	—	—	—	—	—	—	—	—	—	—	—	—	—	—	—	—	—	—	—	—	—	—	—
1169	—	—	—	—	—	—	—	—	—	—	—	—	—	—	—	—	—	—	—	—	—	—	—	—	—	—	—	—	—	—	—	—	—	—	—	—	—	—	—	—	—
1170	—	—	—	—	—	—	—	—	—	—	—	—	—	—	—	—	—	—	—	—	—	—	—	—	—	—	—	—	—	—	—	—	—	—	—	—	—	—	—	—	—
1171	—	—	—	—	—	—	—	—	—	—	—	—	—	—	—	—	—	—	—	—	—	—	—	—	—	—	—	—	—	—	—	—	—	—	—	—	—	—	—	—	—
1172	—	—	—	—	—	—	—	—	—	—	—	—	—	—	—	—	—	—	—	—	—	—	—	—	—	—	—	—	—	—	—	—	—	—	—	—	—	—	—	—	—
1173	—	—	—	—	—	—	—	—	—	—	—	—	—	—	—	—	—	—	—	—	—	—	—	—	—	—	—	—	—	—	—	—	—	—	—	—	—	—	—	—	—
1174	—	—	—	—	—	—	—	—	—	—	—	—	—	—	—	—	—	—	—	—	—	—	—	—	—	—	—	—	—	—	—	—	—	—	—	—	—	—	—	—	—
1175	—	—	—	—	—	—	—	—	—	—	—	—	—	—	—	—	—	—	—	—	—	—	—	—	—	—	—	—	—	—	—	—	—	—	—	—	—	—	—	—	—
1176	—	—	—	—	—	—	—	—	—	—	—	—	—	—	—	—	—	—	—	—	—	—	—	—	—	—	—	—	—	—	—	—	—	—	—	—	—	—	—	—	—
1177	—	—	—	—	—	—	—	—	—	—	—	—	—	—	—	—	—	—	—	—	—	—	—	—	—	—	—	—	—	—	—	—	—	—	—	—	—	—	—	—	—
1178	—	—	—	—	—	—	—	—	—	—	—	—	—	—	—	—	—	—	—	—	—	—	—	—	—	—	—	—	—	—	—	—	—	—	—	—	—	—	—	—	—
1179	—	—	—	—	—	—	—	—	—	—	—	—	—	—	—	—	—	—	—	—	—	—	—	—	—	—	—	—	—	—	—	—	—	—	—	—	—	—	—	—	—
1180	—	—	—	—	—	—	—	—	—	—	—	—	—	—	—	—	—	—	—	—	—	—	—	—	—	—	—	—	—	—	—	—	—	—	—	—	—	—	—	—	—
1181	—	—	—	—	—	—	—	—	—	—	—	—	—	—	—	—	—	—	—	—	—	—	—	—	—	—	—	—	—	—	—	—	—	—	—	—	—	—	—	—	—
1182	—	—	—	—	—	—	—	—	—	—	—	—	—	—	—	—	—	—	—	—	—	—	—	—	—	—	—	—	—	—	—	—	—	—	—	—	—	—	—	—	—
1183	—	—	—	—	—	—	—	—	—	—	—	—	—	—	—	—	—	—	—	—	—	—	—	—	—	—	—	—	—	—	—	—	—	—	—	—	—	—	—	—	—
1184	—	—	—	—	—	—	—	—	—	—	—	—	—	—	—	—	—	—	—	—	—	—	—	—	—	—	—	—	—	—	—	—	—	—	—	—	—	—	—	—	—
1185	—	—	—	—	—	—	—	—	—	—	—	—	—	—	—	—	—	—	—	—	—	—	—	—	—	—	—	—	—	—	—	—	—	—	—	—	—	—	—	—	—
1186	—	—	—	—	—	—	—	—	—	—	—	—	—	—	—	—	—	—	—	—	—	—	—	—	—	—	—	—	—	—	—	—	—	—	—	—	—	—	—	—	—
1187	—	—	—	—	—	—	—	—	—	—	—	—	—	—	—	—	—	—	—	—	—	—	—	—	—	—	—	—	—	—	—	—	—	—	—	—	—	—	—	—	—

番号	第三十六条第1項第一号	第三十六条第1項第二号	第三十六条第1項第三号	第三十六条第1項第四号	第三十六条第1項第五号	第三十六条第1項第六号	第三十六条第1項第七号	第三十六条第2項	第三十六条第3項第一号	第三十六条第3項第二号	第三十六条第3項第三号	第三十六条第3項第四号	第三十六条第3項第五号	第三十六条第3項第六号	第三十七条第1項第一号	第三十七条第1項第二号イ	第三十七条第1項第二号ロ	第三十七条第1項第二号ハ	第三十七条第1項第二号ニ	第三十七条第2項	第三十八条第1項第一号	第三十八条第1項第二号	第三十八条第1項第三号	第三十九条第1項第一号	第三十九条第1項第二号	第三十九条第1項第三号	第三十九条第1項第四号	第四十条第1項第一号	第四十条第1項第二号	第四十条第1項第三号	第四十条第1項第四号	第四十一条第1項第一号	第四十一条第1項第二号	第四十一条第1項第三号	第四十一条第1項第四号	第四十二条第1項	第四十二条第2項	第四十三条第1項第一号（注14）	第四十三条第1項第二号（注14）	第四十三条第1項第三号（注14）	第四十三条第1項第四号（注14）	第四十四条第1項
1116	—	—	—	—	—	—	—	—	—	—	—	—	—	—	—	—	—	—	—	—	—	—	—	—	—	—	—	—	—	—	—	—	—	—	—	—	—	—	—	—	—	—
1117	—	—	—	—	—	—	—	—	—	—	—	—	—	—	—	—	—	—	—	—	—	—	—	—	—	—	—	—	—	—	—	—	—	—	—	—	—	—	—	—	—	—
1118	—	—	—	—	—	—	—	—	—	—	—	—	—	—	—	—	—	—	—	—	—	—	—	—	—	—	—	—	—	—	—	—	—	—	—	—	—	—	—	—	—	—
1119	—	—	—	—	—	—	—	—	—	—	—	—	—	—	—	—	—	—	—	—	—	—	—	—	—	—	—	—	—	—	—	—	—	—	—	—	—	—	—	—	—	—
1120	—	—	—	—	—	—	—	—	—	—	—	—	—	—	—	—	—	—	—	—	—	—	—	—	—	—	—	—	—	—	—	—	—	—	—	—	—	—	—	—	—	—
1121	—	—	—	—	—	—	—	—	—	—	—	—	—	—	—	—	—	—	—	—	—	—	—	—	—	—	—	—	—	—	—	—	—	—	—	—	—	—	—	—	—	—
1122	—	—	—	—	—	—	—	—	—	—	—	—	—	—	—	—	—	—	—	—	—	—	—	—	—	—	—	—	—	—	—	—	—	—	—	—	—	—	—	—	—	—
1123	—	—	—	—	—	—	—	—	—	—	—	—	—	—	—	—	—	—	—	—	—	—	—	—	—	—	—	—	—	—	—	—	—	—	—	—	—	—	—	—	—	—
1124	—	—	—	—	—	—	—	—	—	—	—	—	—	—	—	—	—	—	—	—	—	—	—	—	—	—	—	—	—	—	—	—	—	—	—	—	—	—	—	—	—	—
1125	—	—	—	—	—	—	—	—	—	—	—	—	—	—	—	—	—	—	—	—	—	—	—	—	—	—	—	—	—	—	—	—	—	—	—	—	—	—	—	—	—	—
1126	—	—	—	—	—	—	—	—	—	—	—	—	—	—	—	—	—	—	—	—	—	—	—	—	—	—	—	—	—	—	—	—	—	—	—	—	—	—	—	—	—	—
1127	○	○	—	○	○	○	○	—	—	—	○	○	—	○	—	—	—	—	—	—	—	—	—	—	—	—	—	—	—	—	—	—	—	—	—	○	○	—	—	—	—	—
1128	○	○	—	○	○	○	○	—	—	—	○	○	—	○	—	—	—	—	—	—	—	—	—	—	—	—	—	—	—	—	—	—	—	—	—	○	○	—	—	—	—	—
1129	○	○	—	○	○	○	○	—	—	—	○	○	—	○	—	—	—	—	—	—	—	—	—	—	—	—	—	—	—	—	—	—	—	—	—	○	○	—	—	—	—	—
1130	○	○	—	○	○	○	○	—	—	—	○	○	—	○	—	—	—	—	—	—	—	—	—	—	—	—	—	—	—	—	—	—	—	—	—	○	○	—	—	—	—	—
1131	○	○	—	○	○	○	○	—	—	—	○	○	—	○	—	—	—	—	—	—	—	—	—	—	—	—	—	—	—	—	—	—	—	—	—	—	—	—	—	—	—	—
1132	○	○	—	○	○	○	○	—	—	—	○	○	—	○	—	—	—	—	—	—	—	—	—	—	—	—	—	—	—	—	—	—	—	—	—	—	—	—	—	—	—	—
1133	○	○	—	○	○	○	○	—	—	—	○	○	—	○	—	—	—	—	—	—	—	—	—	—	—	—	—	—	—	—	—	—	—	—	—	○	○	—	—	—	—	—
1134	○	○	—	○	○	○	○	—	—	—	○	○	—	○	—	—	—	—	—	—	—	—	—	—	—	—	—	—	—	—	—	—	—	—	—	○	○	—	—	—	—	—
1135	○	○	—	○	○	○	○	—	—	—	○	○	—	○	—	—	—	—	—	—	—	—	—	—	—	—	—	—	—	—	—	—	—	—	—	○	○	—	—	—	—	○
1136	○	○	—	○	○	○	○	—	—	—	○	○	—	○	—	—	—	—	—	—	—	—	—	—	—	—	—	—	—	—	—	—	—	—	—	○	○	—	—	—	—	○
1137	○	○	—	○	○	○	○	—	—	—	○	○	—	○	—	—	—	—	—	—	—	—	—	—	—	—	—	—	—	—	—	—	—	—	—	—	○	—	—	—	—	—
1138	○	○	—	○	○	○	○	—	—	—	○	○	—	○	—	—	—	—	—	—	—	—	—	—	—	—	—	—	—	—	—	—	—	—	—	○	—	—	—	—	—	—
1139	○	○	—	○	○	○	○	—	—	—	○	○	—	○	—	—	—	—	—	—	—	—	—	—	—	—	—	—	—	—	—	—	—	—	—	○	○	—	—	—	—	—
1140	○	○	—	○	○	○	○	—	—	—	○	○	—	○	—	—	—	—	—	—	—	—	—	—	—	—	—	—	—	—	—	—	—	—	—	○	○	—	—	—	—	—
1141	○	○	—	○	○	○	○	—	—	—	○	○	—	○	—	—	—	—	—	—	—	—	—	—	—	—	—	—	—	—	—	—	—	—	—	○	○	—	—	—	—	—
1142	○	○	—	○	○	○	○	—	—	—	○	○	—	○	—	—	—	—	—	—	—	—	—	—	—	—	—	—	—	—	—	—	—	—	—	○	○	—	—	—	—	—
1143	○	○	—	○	○	○	○	—	—	—	○	○	—	○	—	—	—	—	—	—	—	—	—	—	—	—	—	—	—	—	—	—	—	—	—	○	○	—	—	—	—	—
1144	○	○	—	○	○	○	○	—	—	—	○	○	—	○	—	—	—	—	—	—	—	—	—	—	—	—	—	—	—	—	—	—	—	—	—	○	○	—	—	—	—	○
1145	○	○	—	○	○	○	○	—	—	—	○	○	—	○	—	—	—	—	—	—	—	—	—	—	—	—	—	—	—	—	—	—	—	—	—	○	○	—	—	—	—	—
1146	○	○	—	○	○	○	○	—	—	—	○	○	—	○	—	—	—	—	—	—	—	—	—	—	—	—	—	—	—	—	—	—	—	—	—	○	○	—	—	—	—	—
1147	○	○	—	○	○	○	○	—	—	—	○	○	—	○	—	—	—	—	—	—	—	—	—	—	—	—	—	—	—	—	—	—	—	—	—	—	—	—	—	—	—	—
1148	—	—	—	—	—	—	—	—	—	—	—	—	—	—	—	—	—	—	—	—	—	—	—	—	—	—	—	—	—	—	—	—	—	—	—	—	—	—	—	—	—	—
1149	—	—	—	—	—	—	—	—	—	—	—	—	—	—	—	—	—	—	—	—	—	—	—	—	—	—	—	—	—	—	—	—	—	—	—	—	—	—	—	—	—	—
1150	—	—	—	—	—	—	—	—	—	—	—	—	—	—	—	—	—	—	—	—	—	—	—	—	—	—	—	—	—	—	—	—	—	—	—	—	—	—	—	—	—	—
1151	—	—	—	—	—	—	—	—	—	—	—	—	—	—	—	—	—	—	—	—	—	—	—	—	—	—	—	—	—	—	—	—	—	—	—	—	—	—	—	—	—	—
1152	—	—	—	—	—	—	—	—	—	—	—	—	—	—	—	—	—	—	—	—	—	—	—	—	—	—	—	—	—	—	—	—	—	—	—	—	—	—	—	—	—	—
1153	—	—	—	—	—	—	—	—	—	—	—	—	—	—	—	—	—	—	—	—	—	—	—	—	—	—	—	—	—	—	—	—	—	—	—	—	—	—	—	—	—	—
1154	—	—	—	—	—	—	—	—	—	—	—	—	—	—	—	—	—	—	—	—	—	—	—	—	—	—	—	—	—	—	—	—	—	—	—	—	—	—	—	—	—	—
1155	—	—	—	—	—	—	—	—	—	—	—	—	—	—	—	—	—	—	—	—	—	—	—	—	—	—	—	—	—	—	—	—	—	—	—	—	—	—	—	—	—	—
1156	—	—	—	—	—	—	—	—	—	—	—	—	—	—	—	—	—	—	—	—	—	—	—	—	—	—	—	—	—	—	—	—	—	—	—	—	—	—	—	—	—	—
1157	—	—	—	—	—	—	—	—	—	—	—	—	—	—	—	—	—	—	—	—	—	—	—	—	—	—	—	—	—	—	—	—	—	—	—	—	—	—	—	—	—	—
1158	—	—	—	—	—	—	—	—	—	—	—	—	—	—	—	—	—	—	—	—	—	—	—	—	—	—	—	—	—	—	—	—	—	—	—	—	—	—	—	—	—	—
1159	—	—	—	—	—	—	—	—	—	—	—	—	—	—	—	—	—	—	—	—	—	—	—	—	—	—	—	—	—	—	—	—	—	—	—	—	—	—	—	—	—	—
1160	—	—	—	—	—	—	—	—	—	—	—	—	—	—	—	—	—	—	—	—	—	—	—	—	—	—	—	—	—	—	—	—	—	—	—	—	—	—	—	—	—	—
1161	—	—	—	—	—	—	—	—	—	—	—	—	—	—	—	—	—	—	—	—	—	—	—	—	—	—	—	—	—	—	—	—	—	—	—	—	—	—	—	—	—	—
1162	—	—	—	—	—	—	—	—	—	—	—	—	—	—	—	—	—	—	—	—	—	—	—	—	—	—	—	—	—	—	—	—	—	—	—	—	—	—	—	—	—	—
1163	—	—	—	—	—	—	—	—	—	—	—	—	—	—	—	—	—	—	—	—	—	—	—	—	—	—	—	—	—	—	—	—	—	—	—	—	—	—	—	—	—	—
1164	—	—	—	—	—	—	—	—	—	—	—	—	—	—	—	—	—	—	—	—	—	—	—	—	—	—	—	—	—	—	—	—	—	—	—	—	—	—	—	—	—	—
1165	—	—	—	—	—	—	—	—	—	—	—	—	—	—	—	—	—	—	—	—	—	—	—	—	—	—	—	—	—	—	—	—	—	—	—	—	—	—	—	—	—	—
1166	—	—	—	—	—	—	—	—	—	—	—	—	—	—	—	—	—	—	—	—	—	—	—	—	—	—	—	—	—	—	—	—	—	—	—	—	—	—	—	—	—	—
1167	—	—	—	—	—	—	—	—	—	—	—	—	—	—	—	—	—	—	—	—	—	—	—	—	—	—	—	—	—	—	—	—	—	—	—	—	—	—	—	—	—	—
1168	—	—	—	—	—	—	—	—	—	—	—	—	—	—	—	—	—	—	—	—	—	—	—	—	—	—	—	—	—	—	—	—	—	—	—	—	—	—	—	—	—	—
1169	—	—	—	—	—	—	—	—	—	—	—	—	—	—	—	—	—	—	—	—	—	—	—	—	—	—	—	—	—	—	—	—	—	—	—	—	—	—	—	—	—	—
1170	—	—	—	—	—	—	—	—	—	—	—	—	—	—	—	—	—	—	—	—	—	—	—	—	—	—	—	—	—	—	—	—	—	—	—	—	—	—	—	—	—	—
1171	—	—	—	—	—	—	—	—	—	—	—	—	—	—	—	—	—	—	—	—	—	—	—	—	—	—	—	—	—	—	—	—	—	—	—	—	—	—	—	—	—	—
1172	—	—	—	—	—	—	—	—	—	—	—	—	—	—	—	—	—	—	—	—	—	—	—	—	—	—	—	—	—	—	—	—	—	—	—	—	—	—	—	—	—	—
1173	—	—	—	—	—	—	—	—	—	—	—	—	—	—	—	—	—	—	—	—	—	—	—	—	—	—	—	—	—	—	—	—	—	—	—	—	—	—	—	—	—	—
1174	—	—	—	—	—	—	—	—	—	—	—	—	—	—	—	—	—	—	—	—	—	—	—	—	—	—	—	—	—	—	—	—	—	—	—	—	—	—	—	—	—	—
1175	—	—	—	—	—	—	—	—	—	—	—	—	—	—	—	—	—	—	—	—	—	—	—	—	—	—	—	—	—	—	—	—	—	—	—	—	—	—	—	—	—	—
1176	—	—	—	—	—	—	—	—	—	—	—	—	—	—	—	—	—	—	—	—	—	—	—	—	—	—	—	—	—	—	—	—	—	—	—	—	—	—	—	—	—	—
1177	—	—	—	—	—	—	—	—	—	—	—	—	—	—	—	—	—	—	—	—	—	—	—	—	—	—	—	—	—	—	—	—	—	—	—	—	—	—	—	—	—	—
1178	—	—	—	—	—	—	—	—	—	—	—	—	—	—	—	—	—	—	—	—	—	—	—	—	—	—	—	—	—	—	—	—	—	—	—	—	—	—	—	—	—	—
1179	—	—	—	—	—	—	—	—	—	—	—	—	—	—	—	—	—	—	—	—	—	—	—	—	—	—	—	—	—	—	—	—	—	—	—	—	—	—	—	—	—	—
1180	—	—	—	—	—	—	—	—	—	—	—	—	—	—	—	—	—	—	—	—	—	—	—	—	—	—	—	—	—	—	—	—	—	—	—	—	—	—	—	—	—	—
1181	—	—	—	—	—	—	—	—	—	—	—	—	—	—	—	—	—	—	—	—	—	—	—	—	—	—	—	—	—	—	—	—	—	—	—	—	—	—	—	—	—	—
1182	—	—	—	—	—	—	—	—	—	—	—	—	—	—	—	—	—	—	—	—	—	—	—	—	—	—	—	—	—	—	—	—	—	—	—	—	—	—	—	—	—	—
1183	—	—	—	—	—	—	—	—	—	—	—	—	—	—	—	—	—	—	—	—	—	—	—	—	—	—	—	—	—	—	—	—	—	—	—	—	—	—	—	—	—	—
1184	—	—	—	—	—	—	—	—	—	—	—	—	—	—	—	—	—	—	—	—	—	—	—	—	—	—	—	—	—	—	—	—	—	—	—	—	—	—	—	—	—	—
1185	—	—	—	—	—	—	—	—	—	—	—	—	—	—	—	—	—	—	—	—	—	—	—	—	—	—	—	—	—	—	—	—	—	—	—	—	—	—	—	—	—	—
1186	—	—	—	—	—	—	—	—	—	—	—	—	—	—	—	—	—	—	—	—	—	—	—	—	—	—	—	—	—	—	—	—	—	—	—	—	—	—	—	—	—	—
1187	—	—	—	—	—	—	—	—	—	—	—	—	—	—	—	—	—	—	—	—	—	—	—	—	—	—	—	—	—	—	—	—	—	—	—	—	—	—	—	—	—	—

番号	施設区分		設備区分			機器名称	機種(注16)	設置場所	数量	申請回	変更区分	DB区分	SA区分	耐震設計	兼用(主従)	共用(主従)	備考	第四十五条第1項	第四十六条第1項	第四十七条第1項	第四十七条第2項	第四十七条第3項	第四十八条第1項	第四十九条第1項	第四十九条第2項	第五十条第1項第一号	第五十条第1項第二号	第五十条第1項第三号	第五十条第2項	第五十一条第1項
1116	計測制御系統施設	—	計測制御設備	—	—	第1ろ過装置漏えい検知計	計装/放管設備	FA	4	①	既設	非安重	—	C/—	—	—		—	—	—	—	—	—	—	—	—	—	—	—	—
1117	計測制御系統施設	—	計測制御設備	—	—	第1ろ過装置弁室漏えい検知計	計装/放管設備	FA	2	①	既設	非安重	—	C/—	—	—		—	—	—	—	—	—	—	—	—	—	—	—	—
1118	計測制御系統施設	—	計測制御設備	—	—	北第1配管室漏えい検知計	計装/放管設備	FA	1	①	既設	非安重	—	C/—	—	—		—	—	—	—	—	—	—	—	—	—	—	—	—
1119	計測制御系統施設	—	計測制御設備	—	—	安全冷却水系膨張槽水位計	計装/放管設備	屋外	4	①	改造	安重	—	S/—	—	—		—	—	—	—	—	—	—	—	—	—	—	—	—
1120	計測制御系統施設	—	計測制御設備	—	—	安全冷却水系冷却水循環ポンプ　故障検知	計装/放管設備	FA	3	①	改造	安重	—	S/—	—	—		—	—	—	—	—	—	—	—	—	—	—	—	—
1121	計測制御系統施設	—	計測制御設備	—	—	安全冷却水放射線レベル計	計装/放管設備	FA	2	①	既設	非安重	—	C/—	—	—		—	—	—	—	—	—	—	—	—	—	—	—	—
1122	計測制御系統施設	—	計測制御設備	—	—	補給水槽液位低による系統分離弁閉止回路	計装/放管設備	FA	2	①	改造	安重	—	S/—	—	—		—	—	—	—	—	—	—	—	—	—	—	—	—
1123	計測制御系統施設	—	計測制御設備	—	—	キャスク冷却水入口流量高による系統分離弁閉止回路	計装/放管設備	FA	2	①	改造	安重	—	S/—	—	—		—	—	—	—	—	—	—	—	—	—	—	—	—
1124	計測制御系統施設	—	計測制御設備	—	—	プール水浄化系入口圧力低による系統分離弁閉止回路	計装/放管設備	FA	2	①	改造	安重	—	S/—	—	—		—	—	—	—	—	—	—	—	—	—	—	—	—
1125	計測制御系統施設	—	計測制御設備	—	—	プール水浄化系入口流量高による系統分離弁閉止回路	計装/放管設備	FA	2	①	改造	安重	—	S/—	—	—		—	—	—	—	—	—	—	—	—	—	—	—	—
1126	計測制御系統施設	—	計測制御設備	—	—	安全冷却水系膨張槽液位低による系統分離弁閉止回路及び安全冷却水系冷却水循環ポンプ停止回路	計装/放管設備	屋外	4	①	改造	安重	—	S/—	—	—		—	—	—	—	—	—	—	—	—	—	—	—	—
1127	計測制御系統施設	—	計測制御設備	—	—	可搬型燃料貯蔵プール等水位計（エアパージ式）	計装/放管設備	G13, G14	12	①	新設	—	可搬型SA	—/—	主：計測制御設備 従：監視設備	—		—	—	○	○	○	—	—	—	—	—	—	—	—
1128	計測制御系統施設	—	計測制御設備	—	—	可搬型燃料貯蔵プール等水位計（超音波式）	計装/放管設備	FA, G14	3	①	新設	—	可搬型SA	—/—	主：計測制御設備 従：監視設備	—		—	—	○	○	○	—	—	—	—	—	—	—	—
1129	計測制御系統施設	—	計測制御設備	—	—	可搬型燃料貯蔵プール等水位計（電波式）	計装/放管設備	G13, G14	3	①	新設	—	可搬型SA	—/—	主：計測制御設備 従：監視設備	—		—	—	○	○	○	—	—	—	—	—	—	—	—
1130	計測制御系統施設	—	計測制御設備	—	—	可搬型燃料貯蔵プール等水位計（メジャー）	計装/放管設備	FA	2	①	新設	—	可搬型SA	—/—	主：計測制御設備 従：監視設備	—		—	—	○	○	○	—	—	—	—	—	—	—	—
1131	計測制御系統施設	—	計測制御設備	—	—	可搬型貯水槽水位計（電波式）	計装/放管設備	G13, G14	12	②-2	新設	—	可搬型SA	—/—	—	MOX(再処理主)		○	—	○	○	○	—	—	—	—	—	—	—	—
1132	計測制御系統施設	—	計測制御設備	—	—	可搬型貯水槽水位計（ロープ式）	計装/放管設備	G13, G14	8	②-2	新設	—	可搬型SA	—/—	—	MOX(再処理主)		○	—	○	○	○	—	—	—	—	—	—	—	—
1133	計測制御系統施設	—	計測制御設備	—	—	可搬型燃料貯蔵プール等温度計（サーミスタ）	計装/放管設備	FA, G14	3	①	新設	—	可搬型SA	—/—	主：計測制御設備 従：監視設備	—		—	—	○	○	○	—	—	—	—	—	—	—	—
1134	計測制御系統施設	—	計測制御設備	—	—	可搬型燃料貯蔵プール等温度計（測温抵抗体）	計装/放管設備	G13, G14	12	①	新設	—	可搬型SA	—/—	主：計測制御設備 従：監視設備	—		—	—	○	○	○	—	—	—	—	—	—	—	—
1135	計測制御系統施設	—	計測制御設備	—	—	可搬型燃料貯蔵プール等空間線量率計（サーベイメータ）	計装/放管設備	FA	2	①	新設	—	可搬型SA	—/—	主：計測制御設備 従：監視設備	—		—	—	○	○	○	—	—	—	—	—	—	—	—
1136	計測制御系統施設	—	計測制御設備	—	—	可搬型燃料貯蔵プール等空間線量率計（線量率計）	計装/放管設備	G13, G14	2	①	新設	—	可搬型SA	—/—	主：計測制御設備 従：監視設備	—		—	—	○	○	○	—	—	—	—	—	—	—	—
1137	計測制御系統施設	—	計測制御設備	—	—	可搬型スプレイ設備流量計	計装/放管設備	G13, G14	36	①	新設	—	可搬型SA	—/—	—	—		—	—	○	○	○	—	—	—	—	—	—	—	—
1138	計測制御系統施設	—	計測制御設備	—	—	可搬型代替注水設備流量計	計装/放管設備	G13, G14	3	①	新設	—	可搬型SA	—/—	—	—		—	—	○	○	○	—	—	—	—	—	—	—	—
1139	計測制御系統施設	—	計測制御設備	—	—	可搬型空冷ユニットＡ	—	G13, G14	一式	①	新設	—	可搬型SA	—/—	主：計測制御設備 従：監視設備	—		—	—	○	○	○	—	—	—	—	—	—	—	—
1140	計測制御系統施設	—	計測制御設備	—	—	可搬型空冷ユニットＢ	—	G13, G14	一式	①	新設	—	可搬型SA	—/—	主：計測制御設備 従：監視設備	—		—	—	○	○	○	—	—	—	—	—	—	—	—
1141	計測制御系統施設	—	計測制御設備	—	—	可搬型空冷ユニットＣ	—	G13, G14	一式	①	新設	—	可搬型SA	—/—	主：計測制御設備 従：監視設備	—		—	—	○	○	○	—	—	—	—	—	—	—	—
1142	計測制御系統施設	—	計測制御設備	—	—	可搬型空冷ユニットＤ	—	G13, G14	一式	①	新設	—	可搬型SA	—/—	主：計測制御設備 従：監視設備	—		—	—	○	○	○	—	—	—	—	—	—	—	—
1143	計測制御系統施設	—	計測制御設備	—	—	可搬型空冷ユニットＥ	—	G13, G14	一式	①	新設	—	可搬型SA	—/—	主：計測制御設備 従：監視設備	—		—	—	○	○	○	—	—	—	—	—	—	—	—
1144	計測制御系統施設	—	計測制御設備	—	—	可搬型燃料貯蔵プール等状態監視カメラ	—	G13, G14	一式	①	新設	—	可搬型SA	—/—	主：計測制御設備 従：監視設備	—		—	—	○	○	○	—	—	—	—	—	—	—	—
1145	計測制御系統施設	—	計測制御設備	—	—	可搬型監視ユニット	—	G13, G14	一式	①	新設	—	可搬型SA	—/—	主：計測制御設備 従：監視設備	—		—	—	○	○	○	—	—	—	—	—	—	—	—
1146	計測制御系統施設	—	計測制御設備	—	—	可搬型計測ユニット	—	G13, G14	一式	①	新設	—	可搬型SA	—/—	主：計測制御設備 従：監視設備	—		—	—	○	○	○	—	—	—	—	—	—	—	—
1147	計測制御系統施設	—	計測制御設備	—	—	けん引車	—	屋外	一式	①	新設	—	可搬型SA	—/—	主：計測制御設備 従：監視設備	—		—	《○》		《○》		—	—	—	—	—	—	—	—
1148	計測制御系統施設	—	計測制御設備	—	—	換気設備ミストフィルタ／高性能粒子フィルタ差圧	—	FC FA AA AB AC BA CA CB AD DA KA AE AH AH DC KBE	一式	①/②-2	既設	非安重	—	C/—	—	—		—	—	—	—	—	—	—	—	—	—	—	—	—
1149	計測制御系統施設	—	計測制御設備	—	—	せん断機　せん断刃位置	計装/放管設備	AA	16	②-2	改造	安重	—	S/—	—	—		—	—	—	—	—	—	—	—	—	—	—	—	—
1150	計測制御系統施設	—	計測制御設備	—	—	せん断機　燃料送り出し検出器	計装/放管設備	AA	4	②-2	改造	安重	—	S/—	—	—		—	—	—	—	—	—	—	—	—	—	—	—	—
1151	計測制御系統施設	—	計測制御設備	—	—	溶解槽セトラ部温度計	計装/放管設備	AA	4	②-2	改造	安重	—	S/—	—	—		—	—	—	—	—	—	—	—	—	—	—	—	—
1152	計測制御系統施設	—	計測制御設備	—	—	溶解槽密度計	計装/放管設備	AA	4	②-2	改造	安重	—	S/—	—	—		—	—	—	—	—	—	—	—	—	—	—	—	—
1153	計測制御系統施設	—	計測制御設備	—	—	溶解槽硝酸供給ゲデオン流量計	計装/放管設備	AA	4	②-2	改造	安重	—	S/—	—	—		—	—	—	—	—	—	—	—	—	—	—	—	—
1154	計測制御系統施設	—	計測制御設備	—	—	溶解槽硝酸予熱ポット流量計測用スロット流量計 溶解槽硝酸予熱ポット温度計	計装/放管設備	AA	8	②-2	改造	安重	—	S/—	—	—		—	—	—	—	—	—	—	—	—	—	—	—	—
1155	計測制御系統施設	—	計測制御設備	—	—	硝酸供給槽密度計 硝酸供給槽温度計	計装/放管設備	AA	8	②-2	改造	安重	—	S/—	—	—		—	—	—	—	—	—	—	—	—	—	—	—	—
1156	計測制御系統施設	—	計測制御設備	—	—	可溶性中性子吸収材緊急供給槽液位計	計装/放管設備	AA	4	②-2	改造	安重	—	S/—	—	—		—	—	—	—	—	—	—	—	—	—	—	—	—
1157	計測制御系統施設	—	計測制御設備	—	—	第1よう素追出し槽密度計 第1よう素追出し槽温度計	計装/放管設備	AA	8	②-2	改造	安重	—	S/—	—	—		—	—	—	—	—	—	—	—	—	—	—	—	—
1158	計測制御系統施設	—	計測制御設備	—	—	第2よう素追出し槽密度計 第2よう素追出し槽温度計	計装/放管設備	AA	8	②-2	改造	安重	—	S/—	—	—		—	—	—	—	—	—	—	—	—	—	—	—	—
1159	計測制御系統施設	—	計測制御設備	—	—	エンドピース酸洗浄槽密度計	計装/放管設備	AA	4	②-2	改造	安重	—	S/—	—	—		—	—	—	—	—	—	—	—	—	—	—	—	—
1160	計測制御系統施設	—	計測制御設備	—	—	エンドピース酸洗浄槽温度計	計装/放管設備	AA	4	②-2	改造	安重	—	S/—	—	—		—	—	—	—	—	—	—	—	—	—	—	—	—
1161	計測制御系統施設	—	計測制御設備	—	—	第1回収酸6N貯槽密度計	計装/放管設備	AA	2	②-2	改造	安重	—	S/—	—	—		—	—	—	—	—	—	—	—	—	—	—	—	—
1162	計測制御系統施設	—	計測制御設備	—	—	エンドピースシュートガス洗浄塔入口6N回収硝酸流量計	計装/放管設備	AA	4	②-2	改造	安重	—	S/—	—	—		—	—	—	—	—	—	—	—	—	—	—	—	—
1163	計測制御系統施設	—	計測制御設備	—	—	サンプリング配管セル漏えい検知ポット液位計	計装/放管設備	AA	1	②-2	既設	非安重	—	C/—	—	—		—	—	—	—	—	—	—	—	—	—	—	—	—
1164	計測制御系統施設	—	計測制御設備	—	—	放射性配管分岐第1セル漏えい液受皿1液位計	計装/放管設備	AA	2	②-2	改造	安重	—	S/—	—	—		—	—	—	—	—	—	—	—	—	—	—	—	—
1165	計測制御系統施設	—	計測制御設備	—	—	洗浄廃液受槽セル漏えい液受皿液位計	計装/放管設備	AA	1	②-2	既設	非安重	—	C/—	—	—		—	—	—	—	—	—	—	—	—	—	—	—	—
1166	計測制御系統施設	—	計測制御設備	—	—	NOx吸収塔第1セル漏えい液受皿1液位計	計装/放管設備	AA	1	②-2	既設	非安重	—	C/—	—	—		—	—	—	—	—	—	—	—	—	—	—	—	—
1167	計測制御系統施設	—	計測制御設備	—	—	溶解槽セル漏えい検知ポット4液位計	計装/放管設備	AA	2	②-2	既設	非安重	—	C/—	—	—		—	—	—	—	—	—	—	—	—	—	—	—	—
1168	計測制御系統施設	—	計測制御設備	—	—	硝酸調整槽セル漏えい液受皿液位計	計装/放管設備	AA	2	②-2	既設	非安重	—	C/—	—	—		—	—	—	—	—	—	—	—	—	—	—	—	—
1169	計測制御系統施設	—	計測制御設備	—	—	溶解槽セル漏えい検知ポット1液位計	計装/放管設備	AA	4	②-2	改造	安重	—	S/—	—	—		—	—	—	—	—	—	—	—	—	—	—	—	—
1170	計測制御系統施設	—	計測制御設備	—	—	溶解槽セル漏えい液受皿5液位計	計装/放管設備	AA	4	②-2	改造	安重	—	S/—	—	—		—	—	—	—	—	—	—	—	—	—	—	—	—
1171	計測制御系統施設	—	計測制御設備	—	—	NOx吸収塔第2セル漏えい液受皿1液位計	計装/放管設備	AA	1	②-2	既設	非安重	—	C/—	—	—		—	—	—	—	—	—	—	—	—	—	—	—	—
1172	計測制御系統施設	—	計測制御設備	—	—	ドラミングセル漏えい液受皿液位計	計装/放管設備	AA	2	②-2	既設	非安重	—	C/—	—	—		—	—	—	—	—	—	—	—	—	—	—	—	—
1173	計測制御系統施設	—	計測制御設備	—	—	超音波洗浄廃液受槽液位計	計装/放管設備	AA	2	②-2	改造	安重	—	S/—	—	—		—	—	—	—	—	—	—	—	—	—	—	—	—
1174	計測制御系統施設	—	計測制御設備	—	—	漏えい液希釈水供給槽水位計	計装/放管設備	AA	2	②-2	改造	安重	—	S/—	—	—		—	—	—	—	—	—	—	—	—	—	—	—	—
1175	計測制御系統施設	—	計測制御設備	—	—	清澄機セル漏えい液受皿液位計	計装/放管設備	AA	4	②-2	改造	安重	—	S/—	—	—		—	—	—	—	—	—	—	—	—	—	—	—	—
1176	計測制御系統施設	—	計測制御設備	—	—	中継槽セル漏えい液受皿液位計	計装/放管設備	AA	4	②-2	改造	安重	—	S/—	—	—		—	—	—	—	—	—	—	—	—	—	—	—	—
1177	計測制御系統施設	—	計測制御設備	—	—	放射性配管分岐第4セル漏えい液受皿液位計	計装/放管設備	AA	2	②-2	改造	安重	—	S/—	—	—		—	—	—	—	—	—	—	—	—	—	—	—	—
1178	計測制御系統施設	—	計測制御設備	—	—	計量・調整槽セル漏えい液受皿液位計	計装/放管設備	AA	2	②-2	改造	安重	—	S/—	—	—		—	—	—	—	—	—	—	—	—	—	—	—	—
1179	計測制御系統施設	—	計測制御設備	—	—	計量後中間貯槽セル漏えい液受皿液位計	計装/放管設備	AA	2	②-2	改造	安重	—	S/—	—	—		—	—	—	—	—	—	—	—	—	—	—	—	—
1180	計測制御系統施設	—	計測制御設備	—	—	放射性配管分岐第1セル漏えい液受皿液位計	計装/放管設備	AB	2	②-2	既設	非安重	—	C/—	—	—		—	—	—	—	—	—	—	—	—	—	—	—	—
1181	計測制御系統施設	—	計測制御設備	—	—	放射性配管分岐第2セル漏えい液受皿2液位計	計装/放管設備	AB	2	②-2	改造	安重	—	S/—	—	—		—	—	—	—	—	—	—	—	—	—	—	—	—
1182	計測制御系統施設	—	計測制御設備	—	—	溶解液中間貯槽セル漏えい液受皿3液位計	計装/放管設備	AB	2	②-2	改造	安重	—	S/—	—	—		—	—	—	—	—	—	—	—	—	—	—	—	—
1183	計測制御系統施設	—	計測制御設備	—	—	溶解液供給槽セル漏えい液受皿液位計	計装/放管設備	AB	2	②-2	改造	安重	—	S/—	—	—		—	—	—	—	—	—	—	—	—	—	—	—	—
1184	計測制御系統施設	—	計測制御設備	—	—	抽出塔セル漏えい液受皿液位計	計装/放管設備	AB	2	②-2	改造	安重	—	S/—	—	—		—	—	—	—	—	—	—	—	—	—	—	—	—
1185	計測制御系統施設	—	計測制御設備	—	—	抽出廃液受槽セル漏えい液受皿液位計	計装/放管設備	AB	2	②-2	改造	安重	—	S/—	—	—		—	—	—	—	—	—	—	—	—	—	—	—	—
1186	計測制御系統施設	—	計測制御設備	—	—	抽出廃液供給槽セル漏えい液受皿液位計	計装/放管設備	AB	2	②-2	改造	安重	—	S/—	—	—		—	—	—	—	—	—	—	—	—	—	—	—	—
1187	計測制御系統施設	—	計測制御設備	—	—	プルトニウム洗浄器5段目アルファ線線量計	計装/放管設備	AB	2	②-2	改造	安重	—	C/—	—	—		—	—	—	—	—	—	—	—	—	—	—	—	—

設工認申請対象機器の技術基準への適合性に係る整理

番号	施設区分		設備区分		機器名称	種別（主ＭＳ）	設置場所	数量	申請区	変更区分	ＤＢ区分	ＳＡ区分	耐震設計	兼用（主従）	共用（主従）	備考
1189	計測制御系統施設	—	計測制御設備	—	—	アルパル洗浄器(供給ガス/ガス種検出器の故障検知/ﾌﾟﾛｾｽ切換し/ﾌﾛｰ制御し、しゃ断位置、校正位置)	計装/貯管設備	AB	10	Ⅱ-2	改造	安重	—	S/—	—	—
1190	計測制御系統施設	—	計測制御設備	—	—	第1アルファモニタ流量計測ポット流量計）	計装/貯管設備	AB	1	Ⅱ-2	改造	安重	—	S/—	—	—
1196	計測制御系統施設	—	計測制御設備	—	—	第2アルファモニタ流量計測ポット流量計	計装/貯管設備	AB	1	Ⅱ-2	改造	安重	—	S/—	—	—
1191	計測制御系統施設	—	計測制御設備	—	—	クラン逆抽出器6段目水相温度計	計装/貯管設備	AB	1	Ⅱ-2	既設	非安重	—	C/—	—	—
1192	計測制御系統施設	—	計測制御設備	—	—	分配塔セル漏えい検知系統図2計	計装/貯管設備	AB	1	Ⅱ-2	既設	非安重	—	C/—	—	—
1193	計測制御系統施設	—	計測制御設備	—	—	プルトニウム溶液中間貯槽セル漏えい検知系統2通信2計	計装/貯管設備	AB	1	Ⅱ-2	既設	非安重	—	C/—	—	—
1194	計測制御系統施設	—	計測制御設備	—	—	プルトニウム洗浄器セル漏えい検知系統2通信2計	計装/貯管設備	AB	2	Ⅱ-2	改造	安重	—	S/—	—	—
1195	計測制御系統施設	—	計測制御設備	—	—	クラン濃縮缶供給槽セル漏えい検知系統通信2計	計装/貯管設備	AB	1	Ⅱ-2	既設	非安重	—	C/—	—	—
1196	計測制御系統施設	—	計測制御設備	—	—	クラン濃縮逆受槽セル漏えい検知系統通信2計	計装/貯管設備	AB	1	Ⅱ-2	既設	非安重	—	C/—	—	—
1197	計測制御系統施設	—	計測制御設備	—	—	クラン濃縮缶凝縮逆受槽セル漏えい検知系統通信2計	計装/貯管設備	AB	1	Ⅱ-2	既設	非安重	—	C/—	—	—
1198	計測制御系統施設	—	計測制御設備	—	—	分離建屋一時貯留処理槽第3セル漏えい検知系統通信2計	計装/貯管設備	AB	1	Ⅱ-2	既設	非安重	—	C/—	—	—
1199	計測制御系統施設	—	計測制御設備	—	—	分離建屋一時貯留処理槽第4セル漏えい検知系統通信2計	計装/貯管設備	AB	1	Ⅱ-2	既設	非安重	—	C/—	—	—
1200	計測制御系統施設	—	計測制御設備	—	—	分離建屋一時貯留処理槽第1セル漏えい検知系統通信2計	計装/貯管設備	AB	2	Ⅱ-2	改造	安重	—	S/—	—	—
1201	計測制御系統施設	—	計測制御設備	—	—	分離建屋一時貯留処理槽第2セル漏えい検知系統通信2計	計装/貯管設備	AB	2	Ⅱ-2	改造	安重	—	S/—	—	—
1202	計測制御系統施設	—	計測制御設備	—	—	逆抽出器 固液 温度計	計装/貯管設備	AC	1	Ⅱ-2	既設	非安重	—	C/—	—	—
1203	計測制御系統施設	—	計測制御設備	—	—	クラン濃縮缶加熱蒸気温度計1	計装/貯管設備	AC	1	Ⅱ-2	既設	非安重	—	C/—	—	—
1204	計測制御系統施設	—	計測制御設備	—	—	クラン濃縮缶加熱蒸気温度計2	計装/貯管設備	AC	1	Ⅱ-2	既設	非安重	—	C/—	—	—
1205	計測制御系統施設	—	計測制御設備	—	—	洗浄塔 供給 空気 流量計	計装/貯管設備	AC	1	Ⅱ-2	既設	非安重	—	C/—	—	—
1206	計測制御系統施設	—	計測制御設備	—	—	アクティブ試薬設備第1室漏えい検知系通信2計	計装/貯管設備	AB	1	Ⅱ-2	既設	非安重	—	C/—	—	—
1207	計測制御系統施設	—	計測制御設備	—	—	アクティブ試薬設備第2室漏えい検知系通信2計	計装/貯管設備	AB	1	Ⅱ-2	既設	非安重	—	C/—	—	—
1208	計測制御系統施設	—	計測制御設備	—	—	アクティブ試薬設備第3室漏えい検知系通信2計	計装/貯管設備	AB	1	Ⅱ-2	既設	非安重	—	C/—	—	—
1209	計測制御系統施設	—	計測制御設備	—	—	アクティブ試薬設備第4室漏えい検知系通信2計	計装/貯管設備	AB	1	Ⅱ-2	既設	非安重	—	C/—	—	—
1210	計測制御系統施設	—	計測制御設備	—	—	クランモニタセル漏えい検知系統2通信2計	計装/貯管設備	AC	1	Ⅱ-2	既設	非安重	—	C/—	—	—
1211	計測制御系統施設	—	計測制御設備	—	—	放射性配管分岐第1セル漏えい検知系統1通信2計	計装/貯管設備	AC	1	Ⅱ-2	既設	非安重	—	C/—	—	—
1212	計測制御系統施設	—	計測制御設備	—	—	放射性配管分岐第1セル漏えい検知系統4通信2計	計装/貯管設備	AC	1	Ⅱ-2	既設	非安重	—	C/—	—	—
1213	計測制御系統施設	—	計測制御設備	—	—	放射性配管分岐第1セル漏えい検知系統5通信2計	計装/貯管設備	AC	1	Ⅱ-2	既設	非安重	—	C/—	—	—
1214	計測制御系統施設	—	計測制御設備	—	—	放射性配管分岐第1セル漏えい検知系統6通信2計	計装/貯管設備	AC	1	Ⅱ-2	既設	非安重	—	C/—	—	—
1215	計測制御系統施設	—	計測制御設備	—	—	クラン前濃供給槽セル漏えい検知系統1 通信2計	計装/貯管設備	AC	1	Ⅱ-2	既設	非安重	—	C/—	—	—
1216	計測制御系統施設	—	計測制御設備	—	—	補助レベル無監視逆受槽監視セル漏えい検知系統通信2計	計装/貯管設備	AC	1	Ⅱ-2	既設	非安重	—	C/—	—	—
1217	計測制御系統施設	—	計測制御設備	—	—	クラン濃縮缶供給槽セル漏えい検知系統通信2計	計装/貯管設備	AC	1	Ⅱ-2	既設	非安重	—	C/—	—	—
1218	計測制御系統施設	—	計測制御設備	—	—	クラン濃縮缶蒸気凝縮液セル漏えい検知系統通信2計	計装/貯管設備	AC	1	Ⅱ-2	既設	非安重	—	C/—	—	—
1219	計測制御系統施設	—	計測制御設備	—	—	クラン濃縮缶セル漏えい検知ポット 通信2計	計装/貯管設備	AC	1	Ⅱ-2	既設	非安重	—	C/—	—	—
1220	計測制御系統施設	—	計測制御設備	—	—	補助レベル無監視逆受槽室漏えい検知ポット 通信2計	計装/貯管設備	AC	1	Ⅱ-2	既設	非安重	—	C/—	—	—
1221	計測制御系統施設	—	計測制御設備	—	—	クラン濃縮逆第2中間貯槽室漏えい検知室漏えい検知ポット 通信2計	計装/貯管設備	AC	1	Ⅱ-2	既設	非安重	—	C/—	—	—
1222	計測制御系統施設	—	計測制御設備	—	—	リサイクル槽セル漏えい検知ポット 通信2計	計装/貯管設備	AC	1	Ⅱ-2	既設	非安重	—	C/—	—	—
1223	計測制御系統施設	—	計測制御設備	—	—	プルトニウム濃縮缶 圧力計	計装/貯管設備	AC	1	Ⅱ-2	既設	非安重	重要SA	C/—	18・5A兼用	—
1224	計測制御系統施設	—	計測制御設備	—	—	アルファモニタセル漏えい検知系統2通信2計	計装/貯管設備	AC	1	Ⅱ-2	既設	非安重	—	C/—	—	—
1225	計測制御系統施設	—	計測制御設備	—	—	アクティブトレンチ漏えい検知ポット3通信2計	計装/貯管設備	AC	1	Ⅱ-2	既設	非安重	—	C/—	—	—
1226	計測制御系統施設	—	計測制御設備	—	—	放射性配管分岐第1セル漏えい検知系統1通信2計	計装/貯管設備	AC	2	Ⅱ-2	改造	安重	—	S/—	—	—
1227	計測制御系統施設	—	計測制御設備	—	—	放射性配管分岐第1セル漏えい検知系統2通信2計	計装/貯管設備	AC	2	Ⅱ-2	改造	安重	—	S/—	—	—
1228	計測制御系統施設	—	計測制御設備	—	—	クラン逆抽出器セル漏えい検知系統2通信2計	計装/貯管設備	AC	1	Ⅱ-2	既設	非安重	—	C/—	—	—
1229	計測制御系統施設	—	計測制御設備	—	—	プルトニウム溶液供給槽セル漏えい検知系統通信2計	計装/貯管設備	AC	1	Ⅱ-2	既設	非安重	—	C/—	—	—
1230	計測制御系統施設	—	計測制御設備	—	—	凝縮液受槽セル漏えい検知系統 通信2計	計装/貯管設備	AC	1	Ⅱ-2	既設	非安重	—	C/—	—	—
1231	計測制御系統施設	—	計測制御設備	—	—	抽出廃液中間貯槽セル漏えい検知系統 通信2計	計装/貯管設備	AC	1	Ⅱ-2	既設	非安重	—	C/—	—	—
1232	計測制御系統施設	—	計測制御設備	—	—	プルトニウム洗浄器セル漏えい検知系統ポット 通信2計	計装/貯管設備	AC	1	Ⅱ-2	既設	非安重	—	C/—	—	—
1233	計測制御系統施設	—	計測制御設備	—	—	油水分離槽セル漏えい検知系統 通信2計	計装/貯管設備	AC	2	Ⅱ-2	改造	安重	—	S/—	—	—
1234	計測制御系統施設	—	計測制御設備	—	—	プルトニウム濃縮缶供給槽セル漏えい検知系統 通信2計	計装/貯管設備	AC	2	Ⅱ-2	改造	安重	—	S/—	—	—
1235	計測制御系統施設	—	計測制御設備	—	—	プルトニウムA精製塔セル漏えい検知系統 通信2計	計装/貯管設備	AC	2	Ⅱ-2	改造	安重	—	S/—	—	—
1236	計測制御系統施設	—	計測制御設備	—	—	プルトニウム溶液一時貯槽セル漏えい検知系統 通信2計	計装/貯管設備	AC	1	Ⅱ-2	既設	非安重	—	C/—	—	—
1237	計測制御系統施設	—	計測制御設備	—	—	プルトニウム濃縮缶セル漏えい検知系統ポット 通信2計	計装/貯管設備	AC	1	Ⅱ-2	既設	非安重	—	C/—	—	—
1238	計測制御系統施設	—	計測制御設備	—	—	グローブボックス漏えい検知系統ポット 通信2計	計装/貯管設備	AC	1	Ⅱ-2	既設	非安重	—	C/—	—	—
1239	計測制御系統施設	—	計測制御設備	—	—	プルトニウム濃縮液受槽セル漏えい検知系統 通信2計	計装/貯管設備	AC	2	Ⅱ-2	改造	安重	—	S/—	—	—
1240	計測制御系統施設	—	計測制御設備	—	—	プルトニウム濃縮液一時貯槽セル漏えい検知系統 通信2計	計装/貯管設備	AC	2	Ⅱ-2	改造	安重	—	S/—	—	—
1241	計測制御系統施設	—	計測制御設備	—	—	プルトニウム濃縮液計量槽セル漏えい検知系統 通信2計	計装/貯管設備	AC	2	Ⅱ-2	改造	安重	—	S/—	—	—
1242	計測制御系統施設	—	計測制御設備	—	—	クラン逆抽出器 3段目 温度計	計装/貯管設備	AC	1	Ⅱ-2	既設	非安重	—	C/—	—	—
1243	計測制御系統施設	—	計測制御設備	—	—	プルトニウムA洗浄器4段目 プルファ錯錫量計	計装/貯管設備	AC	2	Ⅱ-2	改造	安重	—	C/—	—	—
1244	計測制御系統施設	—	計測制御設備	—	—	アルファモニタ流量計測ポット 流量計	計装/貯管設備	AC	2	Ⅱ-2	改造	安重	—	S/—	—	—
1245	計測制御系統施設	—	計測制御設備	—	—	プルトニウムA洗浄器4段目アルファ錯錫出器の故障検知/ガイドスリット回転、ドラム回転、しゃ断位置、校正位置、校正位置）	計装/貯管設備	AC	10	Ⅱ-2	改造	安重	—	S/—	—	—
1246	計測制御系統施設	—	計測制御設備	—	—	4703A漏えい検知室通信位計	計装/貯管設備	AC	1	Ⅱ-2	既設	非安重	—	C/—	—	—
1247	計測制御系統施設	—	計測制御設備	—	—	アクティブトレンチ漏えい検知ポット1通信2計	計装/貯管設備	AC	1	Ⅱ-2	既設	非安重	—	C/—	—	—
1248	計測制御系統施設	—	計測制御設備	—	—	クラン凝縮受槽セル漏えい検知室通信位計	計装/貯管設備	AC	1	Ⅱ-2	既設	非安重	—	C/—	—	—
1249	計測制御系統施設	—	計測制御設備	—	—	補製建屋一時貯留処理槽第3セル漏えい検知室通 信位計	計装/貯管設備	AC	1	Ⅱ-2	既設	非安重	—	C/—	—	—
1250	計測制御系統施設	—	計測制御設備	—	—	アクティブトレンチ漏えい検知ポット2通信2計	計装/貯管設備	AC	1	Ⅱ-2	既設	非安重	—	C/—	—	—
1251	計測制御系統施設	—	計測制御設備	—	—	補製建屋一時貯留処理槽第1セル漏えい検知室漏えい通信2計1	計装/貯管設備	AC	1	Ⅱ-2	既設	非安重	—	C/—	—	—
1252	計測制御系統施設	—	計測制御設備	—	—	補製建屋一時貯留処理槽第1セル漏えい検知室漏えい通信2計2	計装/貯管設備	AC	1	Ⅱ-2	既設	非安重	—	C/—	—	—
1253	計測制御系統施設	—	計測制御設備	—	—	補製建屋一時貯留処理槽第1セル漏えい検知室漏えい通信2 通信2計	計装/貯管設備	AC	1	Ⅱ-2	既設	非安重	—	C/—	—	—
1254	計測制御系統施設	—	計測制御設備	—	—	補製建屋一時貯留処理槽第2セル漏えい検知室漏 通信2計	計装/貯管設備	AC	1	Ⅱ-2	既設	非安重	—	C/—	—	—

設工認申請対象機器の技術基準への適合性に係る整理

番号	施設区分		設備区分			機器名称	機種(注16)	設置場所	数量	申請回	変更区分	ＤＢ区分	ＳＡ区分	耐震設計	兼用(主従)	共用(主従)	備考
1188	計測制御系統施設	—	計測制御設備	—	—	ﾌﾟﾙﾄﾆｳﾑ洗浄器5段目ｱﾙﾌｧ線検出器の故障検知(ﾃﾞｨｽｸ回転,ﾄﾞﾗﾑ回転,しゃ断位置,測定位置,校正位置)	計装/放管設備	AB	10	②-2	改造	安重	—	S/—	—	—	
1189	計測制御系統施設	—	計測制御設備	—	—	第1アルファモニタ流量計測ポット流量計	計装/放管設備	AB	1	②-2	改造	安重	—	S/—	—	—	
1190	計測制御系統施設	—	計測制御設備	—	—	第3アルファモニタ流量計測ポット流量計	計装/放管設備	AB	1	②-2	改造	安重	—	S/—	—	—	
1191	計測制御系統施設	—	計測制御設備	—	—	ウラン逆抽出器8段目水相温度計	計装/放管設備	AB	1	②-2	既設	非安重	—	C/—	—	—	
1192	計測制御系統施設	—	計測制御設備	—	—	分配塔セル漏えい液受皿液位計	計装/放管設備	AB	1	②-2	既設	非安重	—	C/—	—	—	
1193	計測制御系統施設	—	計測制御設備	—	—	プルトニウム溶液中間貯槽セル漏えい液受皿2液位計	計装/放管設備	AB	1	②-2	既設	非安重	—	C/—	—	—	
1194	計測制御系統施設	—	計測制御設備	—	—	プルトニウム洗浄器セル漏えい液受皿2液位計	計装/放管設備	AB	2	②-2	改造	安重	—	S/—	—	—	
1195	計測制御系統施設	—	計測制御設備	—	—	ウラン濃縮缶供給槽セル漏えい液受皿液位計	計装/放管設備	AB	1	②-2	既設	非安重	—	C/—	—	—	
1196	計測制御系統施設	—	計測制御設備	—	—	ウラン濃縮液受槽セル漏えい液受皿液位計	計装/放管設備	AB	1	②-2	既設	非安重	—	C/—	—	—	
1197	計測制御系統施設	—	計測制御設備	—	—	ウラン濃縮缶凝縮液受槽セル漏えい液受皿液位計	計装/放管設備	AB	1	②-2	既設	非安重	—	C/—	—	—	
1198	計測制御系統施設	—	計測制御設備	—	—	分離建屋一時貯留処理槽第3セル漏えい液受皿液位計	計装/放管設備	AB	1	②-2	既設	非安重	—	C/—	—	—	
1199	計測制御系統施設	—	計測制御設備	—	—	分離建屋一時貯留処理槽第4セル漏えい液受皿液位計	計装/放管設備	AB	1	②-2	既設	非安重	—	C/—	—	—	
1200	計測制御系統施設	—	計測制御設備	—	—	分離建屋一時貯留処理槽第1セル漏えい液受皿液位計	計装/放管設備	AB	2	②-2	改造	安重	—	S/—	—	—	
1201	計測制御系統施設	—	計測制御設備	—	—	分離建屋一時貯留処理槽第2セル漏えい液受皿液位計	計装/放管設備	AB	2	②-2	改造	安重	—	S/—	—	—	
1202	計測制御系統施設	—	計測制御設備	—	—	逆抽出器 溶液 温度計	計装/放管設備	AC	1	②-2	既設	非安重	—	C/—	—	—	
1203	計測制御系統施設	—	計測制御設備	—	—	ウラン濃縮缶加熱蒸気温度計1	計装/放管設備	AC	1	②-2	既設	非安重	—	C/—	—	—	
1204	計測制御系統施設	—	計測制御設備	—	—	ウラン濃縮缶加熱蒸気温度計2	計装/放管設備	AC	1	②-2	既設	非安重	—	C/—	—	—	
1205	計測制御系統施設	—	計測制御設備	—	—	洗浄塔 供給 空気 流量計	計装/放管設備	AC	1	②-2	既設	非安重	—	C/—	—	—	
1206	計測制御系統施設	—	計測制御設備	—	—	アクティブ試薬設備第1室漏えい液受皿液位計	計装/放管設備	AB	1	②-2	既設	非安重	—	C/—	—	—	
1207	計測制御系統施設	—	計測制御設備	—	—	アクティブ試薬設備第5室漏えい液受皿液位計	計装/放管設備	AB	1	②-2	既設	非安重	—	C/—	—	—	
1208	計測制御系統施設	—	計測制御設備	—	—	アクティブ試薬設備第2室漏えい液受皿液位計	計装/放管設備	AB	1	②-2	既設	非安重	—	C/—	—	—	
1209	計測制御系統施設	—	計測制御設備	—	—	アクティブ試薬設備第4室漏えい液受皿液位計	計装/放管設備	AB	1	②-2	既設	非安重	—	C/—	—	—	
1210	計測制御系統施設	—	計測制御設備	—	—	ウランモニタセル漏えい液受皿漏えい検知ポット 液位計	計装/放管設備	AC	1	②-2	既設	非安重	—	C/—	—	—	
1211	計測制御系統施設	—	計測制御設備	—	—	放射性配管分岐第1セル漏えい液受皿3液位計	計装/放管設備	AC	1	②-2	既設	非安重	—	C/—	—	—	
1212	計測制御系統施設	—	計測制御設備	—	—	放射性配管分岐第1セル漏えい液受皿4液位計	計装/放管設備	AC	1	②-2	既設	非安重	—	C/—	—	—	
1213	計測制御系統施設	—	計測制御設備	—	—	放射性配管分岐第1セル漏えい液受皿5液位計	計装/放管設備	AC	1	②-2	既設	非安重	—	C/—	—	—	
1214	計測制御系統施設	—	計測制御設備	—	—	放射性配管分岐第1セル漏えい液受皿6液位計	計装/放管設備	AC	1	②-2	既設	非安重	—	C/—	—	—	
1215	計測制御系統施設	—	計測制御設備	—	—	ウラン溶液供給槽セル漏えい液受皿1 液位計	計装/放管設備	AC	1	②-2	既設	非安重	—	C/—	—	—	
1216	計測制御系統施設	—	計測制御設備	—	—	ウラン精製器セル漏えい液受皿漏えい検知ポット 液位計	計装/放管設備	AC	1	②-2	既設	非安重	—	C/—	—	—	
1217	計測制御系統施設	—	計測制御設備	—	—	ウラン濃縮缶供給槽セル漏えい液受皿液位計	計装/放管設備	AC	1	②-2	既設	非安重	—	C/—	—	—	
1218	計測制御系統施設	—	計測制御設備	—	—	ウラン濃縮液第1中間貯槽室漏えい液受皿 液位計	計装/放管設備	AC	1	②-2	既設	非安重	—	C/—	—	—	
1219	計測制御系統施設	—	計測制御設備	—	—	ウラン濃縮缶セル漏えい検知ポット 液位計	計装/放管設備	AC	1	②-2	既設	非安重	—	C/—	—	—	
1220	計測制御系統施設	—	計測制御設備	—	—	極低レベル無塩廃液受槽室漏えい液受皿液位計	計装/放管設備	AC	1	②-2	既設	非安重	—	C/—	—	—	
1221	計測制御系統施設	—	計測制御設備	—	—	ウラン濃縮液第2中間貯槽室漏えい液受皿漏えい検知ポット 液位計	計装/放管設備	AC	1	②-2	既設	非安重	—	C/—	—	—	
1222	計測制御系統施設	—	計測制御設備	—	—	リサイクル槽セル漏えい検知ポット 液位計	計装/放管設備	AC	1	②-2	既設	非安重	—	C/—	—	—	
1223	計測制御系統施設	—	計測制御設備	—	—	プルトニウム濃縮缶 圧力計	計装/放管設備	AC	1	②-2	既設	非安重	常設SA	C/—	DB・SA兼用	—	
1224	計測制御系統施設	—	計測制御設備	—	—	アルファモニタセル漏えい液受皿漏えい検知ポット 液位計	計装/放管設備	AC	1	②-2	既設	非安重	—	C/—	—	—	
1225	計測制御系統施設	—	計測制御設備	—	—	アクティブトレンチ漏えい検知ポット3液位計	計装/放管設備	AC	1	②-2	既設	非安重	—	C/—	—	—	
1226	計測制御系統施設	—	計測制御設備	—	—	放射性配管分岐第1セル漏えい液受皿1液位計	計装/放管設備	AC	2	②-2	改造	安重	—	S/—	—	—	
1227	計測制御系統施設	—	計測制御設備	—	—	放射性配管分岐第1セル漏えい液受皿2液位計	計装/放管設備	AC	2	②-2	改造	安重	—	S/—	—	—	
1228	計測制御系統施設	—	計測制御設備	—	—	ウラン逆抽出器セル漏えい液受皿漏えい検知ポット 液位計	計装/放管設備	AC	1	②-2	既設	非安重	—	C/—	—	—	
1229	計測制御系統施設	—	計測制御設備	—	—	プルトニウム溶液供給槽セル漏えい液受皿 液位計	計装/放管設備	AC	1	②-2	既設	非安重	—	C/—	—	—	
1230	計測制御系統施設	—	計測制御設備	—	—	凝縮液受槽セル漏えい液受皿 液位計	計装/放管設備	AC	1	②-2	既設	非安重	—	C/—	—	—	
1231	計測制御系統施設	—	計測制御設備	—	—	抽出廃液中間貯槽セル漏えい液受皿 液位計	計装/放管設備	AC	1	②-2	既設	非安重	—	C/—	—	—	
1232	計測制御系統施設	—	計測制御設備	—	—	プルトニウム洗浄器セル漏えい液受皿漏えい検知ポット 液位計	計装/放管設備	AC	1	②-2	既設	非安重	—	C/—	—	—	
1233	計測制御系統施設	—	計測制御設備	—	—	油水分離槽セル漏えい液受皿 液位計	計装/放管設備	AC	2	②-2	改造	安重	—	S/—	—	—	
1234	計測制御系統施設	—	計測制御設備	—	—	プルトニウム濃縮缶供給槽セル漏えい液受皿 液位計	計装/放管設備	AC	2	②-2	改造	安重	—	S/—	—	—	
1235	計測制御系統施設	—	計測制御設備	—	—	プルトニウム精製塔セル漏えい液受皿液位計	計装/放管設備	AC	2	②-2	改造	安重	—	S/—	—	—	
1236	計測制御系統施設	—	計測制御設備	—	—	プルトニウム溶液一時貯槽セル漏えい液受皿 液位計	計装/放管設備	AC	1	②-2	既設	非安重	—	C/—	—	—	
1237	計測制御系統施設	—	計測制御設備	—	—	プルトニウム濃縮缶セル漏えい液受皿漏えい検知ポット 液位計	計装/放管設備	AC	1	②-2	既設	非安重	—	C/—	—	—	
1238	計測制御系統施設	—	計測制御設備	—	—	グローブボックス漏えい液受皿漏えい検知ポット 液位計	計装/放管設備	AC	1	②-2	既設	非安重	—	C/—	—	—	
1239	計測制御系統施設	—	計測制御設備	—	—	プルトニウム濃縮液受槽セル漏えい液受皿 液位計	計装/放管設備	AC	2	②-2	改造	安重	—	S/—	—	—	
1240	計測制御系統施設	—	計測制御設備	—	—	プルトニウム濃縮液一時貯槽セル漏えい液受皿 液位計	計装/放管設備	AC	2	②-2	改造	安重	—	S/—	—	—	
1241	計測制御系統施設	—	計測制御設備	—	—	プルトニウム濃縮液計量槽セル漏えい液受皿 液位計	計装/放管設備	AC	2	②-2	改造	安重	—	S/—	—	—	
1242	計測制御系統施設	—	計測制御設備	—	—	ウラン逆抽出器 8段目 温度計	計装/放管設備	AC	1	②-2	既設	非安重	—	C/—	—	—	
1243	計測制御系統施設	—	計測制御設備	—	—	プルトニウム洗浄器4段目 アルファ線線量計	計装/放管設備	AC	2	②-2	改造	安重	—	C/—	—	—	
1244	計測制御系統施設	—	計測制御設備	—	—	アルファモニタ流量計測ポット　流量計	計装/放管設備	AC	2	②-2	改造	安重	—	S/—	—	—	
1245	計測制御系統施設	—	計測制御設備	—	—	プルトニウム洗浄器4段目アルファ線検出器の故障検知(ディスク回転,ドラム回転,しゃ断位置,測定位置,校正位置)	計装/放管設備	AC	10	②-2	改造	安重	—	S/—	—	—	
1246	計測制御系統施設	—	計測制御設備	—	—	AT03漏えい液受皿液位計	計装/放管設備	AC	1	②-2	既設	非安重	—	C/—	—	—	
1247	計測制御系統施設	—	計測制御設備	—	—	アクティブトレンチ漏えい検知ポット1液位計	計装/放管設備	AC	1	②-2	既設	非安重	—	C/—	—	—	
1248	計測制御系統施設	—	計測制御設備	—	—	ウラン廃液受槽セル漏えい液受皿液位計	計装/放管設備	AC	1	②-2	既設	非安重	—	C/—	—	—	
1249	計測制御系統施設	—	計測制御設備	—	—	精製建屋一時貯留処理槽第3セル漏えい液受皿 液位計	計装/放管設備	AC	1	②-2	既設	非安重	—	C/—	—	—	
1250	計測制御系統施設	—	計測制御設備	—	—	アクティブトレンチ漏えい検知ポット2液位計	計装/放管設備	AC	1	②-2	既設	非安重	—	C/—	—	—	
1251	計測制御系統施設	—	計測制御設備	—	—	精製建屋一時貯留処理槽第1セル漏えい液受皿1 液位計1	計装/放管設備	AC	1	②-2	既設	非安重	—	C/—	—	—	
1252	計測制御系統施設	—	計測制御設備	—	—	精製建屋一時貯留処理槽第1セル漏えい液受皿1 液位計2	計装/放管設備	AC	1	②-2	既設	非安重	—	C/—	—	—	
1253	計測制御系統施設	—	計測制御設備	—	—	精製建屋一時貯留処理槽第1セル漏えい液受皿2 液位計	計装/放管設備	AC	1	②-2	既設	非安重	—	C/—	—	—	
1254	計測制御系統施設	—	計測制御設備	—	—	精製建屋一時貯留処理槽第2セル漏えい液受皿 液位計	計装/放管設備	AC	1	②-2	既設	非安重	—	C/—	—	—	

番号	第二十三条第1項	第二十三条第2項	第二十三条第3項	第二十三条第4項	第二十三条第5項第一号	第二十三条第5項第二号	第二十四条第1項第一号	第二十四条第1項第二号	第二十四条第1項第三号	第二十四条第1項第四号	第二十四条第1項第五号	第二十五条第1項	第二十六条第1項	第二十六条第2項	第二十七条第1項	第二十七条第2項	第二十八条第1項第一号	第二十八条第1項第二号	第二十八条第1項第三号	第二十八条第1項第四号	第二十九条第1項	第二十九条第2項	第二十九条第3項第一号	第二十九条第3項第二号	第二十九条第4項	第二十九条第5項	第三十条第1項	第三十条第2項
1188	—	—	—	—	—	—	—	—	—	—	—	—	—	—	—	—	—	—	—	—	—	—	—	—	—	—	—	—
1189	—	—	—	—	—	—	—	—	—	—	—	—	—	—	—	—	—	—	—	—	—	—	—	—	—	—	—	—
1190	—	—	—	—	—	—	—	—	—	—	—	—	—	—	—	—	—	—	—	—	—	—	—	—	—	—	—	—
1191	—	—	—	—	—	—	—	—	—	—	—	—	—	—	—	—	—	—	—	—	—	—	—	—	—	—	—	—
1192	—	—	—	—	—	—	—	—	—	—	—	—	—	—	—	—	—	—	—	—	—	—	—	—	—	—	—	—
1193	—	—	—	—	—	—	—	—	—	—	—	—	—	—	—	—	—	—	—	—	—	—	—	—	—	—	—	—
1194	—	—	—	—	—	—	—	—	—	—	—	—	—	—	—	—	—	—	—	—	—	—	—	—	—	—	—	—
1195	—	—	—	—	—	—	—	—	—	—	—	—	—	—	—	—	—	—	—	—	—	—	—	—	—	—	—	—
1196	—	—	—	—	—	—	—	—	—	—	—	—	—	—	—	—	—	—	—	—	—	—	—	—	—	—	—	—
1197	—	—	—	—	—	—	—	—	—	—	—	—	—	—	—	—	—	—	—	—	—	—	—	—	—	—	—	—
1198	—	—	—	—	—	—	—	—	—	—	—	—	—	—	—	—	—	—	—	—	—	—	—	—	—	—	—	—
1199	—	—	—	—	—	—	—	—	—	—	—	—	—	—	—	—	—	—	—	—	—	—	—	—	—	—	—	—
1200	—	—	—	—	—	—	—	—	—	—	—	—	—	—	—	—	—	—	—	—	—	—	—	—	—	—	—	—
1201	—	—	—	—	—	—	—	—	—	—	—	—	—	—	—	—	—	—	—	—	—	—	—	—	—	—	—	—
1202	—	—	—	—	—	—	—	—	—	—	—	—	—	—	—	—	—	—	—	—	—	—	—	—	—	—	—	—
1203	—	—	—	—	—	—	—	—	—	—	—	—	—	—	—	—	—	—	—	—	—	—	—	—	—	—	—	—
1204	—	—	—	—	—	—	—	—	—	—	—	—	—	—	—	—	—	—	—	—	—	—	—	—	—	—	—	—
1205	—	—	—	—	—	—	—	—	—	—	—	—	—	—	—	—	—	—	—	—	—	—	—	—	—	—	—	—
1206	—	—	—	—	—	—	—	—	—	—	—	—	—	—	—	—	—	—	—	—	—	—	—	—	—	—	—	—
1207	—	—	—	—	—	—	—	—	—	—	—	—	—	—	—	—	—	—	—	—	—	—	—	—	—	—	—	—
1208	—	—	—	—	—	—	—	—	—	—	—	—	—	—	—	—	—	—	—	—	—	—	—	—	—	—	—	—
1209	—	—	—	—	—	—	—	—	—	—	—	—	—	—	—	—	—	—	—	—	—	—	—	—	—	—	—	—
1210	—	—	—	—	—	—	—	—	—	—	—	—	—	—	—	—	—	—	—	—	—	—	—	—	—	—	—	—
1211	—	—	—	—	—	—	—	—	—	—	—	—	—	—	—	—	—	—	—	—	—	—	—	—	—	—	—	—
1212	—	—	—	—	—	—	—	—	—	—	—	—	—	—	—	—	—	—	—	—	—	—	—	—	—	—	—	—
1213	—	—	—	—	—	—	—	—	—	—	—	—	—	—	—	—	—	—	—	—	—	—	—	—	—	—	—	—
1214	—	—	—	—	—	—	—	—	—	—	—	—	—	—	—	—	—	—	—	—	—	—	—	—	—	—	—	—
1215	—	—	—	—	—	—	—	—	—	—	—	—	—	—	—	—	—	—	—	—	—	—	—	—	—	—	—	—
1216	—	—	—	—	—	—	—	—	—	—	—	—	—	—	—	—	—	—	—	—	—	—	—	—	—	—	—	—
1217	—	—	—	—	—	—	—	—	—	—	—	—	—	—	—	—	—	—	—	—	—	—	—	—	—	—	—	—
1218	—	—	—	—	—	—	—	—	—	—	—	—	—	—	—	—	—	—	—	—	—	—	—	—	—	—	—	—
1219	—	—	—	—	—	—	—	—	—	—	—	—	—	—	—	—	—	—	—	—	—	—	—	—	—	—	—	—
1220	—	—	—	—	—	—	—	—	—	—	—	—	—	—	—	—	—	—	—	—	—	—	—	—	—	—	—	—
1221	—	—	—	—	—	—	—	—	—	—	—	—	—	—	—	—	—	—	—	—	—	—	—	—	—	—	—	—
1222	—	—	—	—	—	—	—	—	—	—	—	—	—	—	—	—	—	—	—	—	—	—	—	—	—	—	—	—
1223	—	—	—	—	—	—	—	—	—	—	—	—	—	—	—	—	—	—	—	—	—	—	—	—	—	—	—	—
1224	—	—	—	—	—	—	—	—	—	—	—	—	—	—	—	—	—	—	—	—	—	—	—	—	—	—	—	—
1225	—	—	—	—	—	—	—	—	—	—	—	—	—	—	—	—	—	—	—	—	—	—	—	—	—	—	—	—
1226	—	—	—	—	—	—	—	—	—	—	—	—	—	—	—	—	—	—	—	—	—	—	—	—	—	—	—	—
1227	—	—	—	—	—	—	—	—	—	—	—	—	—	—	—	—	—	—	—	—	—	—	—	—	—	—	—	—
1228	—	—	—	—	—	—	—	—	—	—	—	—	—	—	—	—	—	—	—	—	—	—	—	—	—	—	—	—
1229	—	—	—	—	—	—	—	—	—	—	—	—	—	—	—	—	—	—	—	—	—	—	—	—	—	—	—	—
1230	—	—	—	—	—	—	—	—	—	—	—	—	—	—	—	—	—	—	—	—	—	—	—	—	—	—	—	—
1231	—	—	—	—	—	—	—	—	—	—	—	—	—	—	—	—	—	—	—	—	—	—	—	—	—	—	—	—
1232	—	—	—	—	—	—	—	—	—	—	—	—	—	—	—	—	—	—	—	—	—	—	—	—	—	—	—	—
1233	—	—	—	—	—	—	—	—	—	—	—	—	—	—	—	—	—	—	—	—	—	—	—	—	—	—	—	—
1234	—	—	—	—	—	—	—	—	—	—	—	—	—	—	—	—	—	—	—	—	—	—	—	—	—	—	—	—
1235	—	—	—	—	—	—	—	—	—	—	—	—	—	—	—	—	—	—	—	—	—	—	—	—	—	—	—	—
1236	—	—	—	—	—	—	—	—	—	—	—	—	—	—	—	—	—	—	—	—	—	—	—	—	—	—	—	—
1237	—	—	—	—	—	—	—	—	—	—	—	—	—	—	—	—	—	—	—	—	—	—	—	—	—	—	—	—
1238	—	—	—	—	—	—	—	—	—	—	—	—	—	—	—	—	—	—	—	—	—	—	—	—	—	—	—	—
1239	—	—	—	—	—	—	—	—	—	—	—	—	—	—	—	—	—	—	—	—	—	—	—	—	—	—	—	—
1240	—	—	—	—	—	—	—	—	—	—	—	—	—	—	—	—	—	—	—	—	—	—	—	—	—	—	—	—
1241	—	—	—	—	—	—	—	—	—	—	—	—	—	—	—	—	—	—	—	—	—	—	—	—	—	—	—	—
1242	—	—	—	—	—	—	—	—	—	—	—	—	—	—	—	—	—	—	—	—	—	—	—	—	—	—	—	—
1243	—	—	—	—	—	—	—	—	—	—	—	—	—	—	—	—	—	—	—	—	—	—	—	—	—	—	—	—
1244	—	—	—	—	—	—	—	—	—	—	—	—	—	—	—	—	—	—	—	—	—	—	—	—	—	—	—	—
1245	—	—	—	—	—	—	—	—	—	—	—	—	—	—	—	—	—	—	—	—	—	—	—	—	—	—	—	—
1246	—	—	—	—	—	—	—	—	—	—	—	—	—	—	—	—	—	—	—	—	—	—	—	—	—	—	—	—
1247	—	—	—	—	—	—	—	—	—	—	—	—	—	—	—	—	—	—	—	—	—	—	—	—	—	—	—	—
1248	—	—	—	—	—	—	—	—	—	—	—	—	—	—	—	—	—	—	—	—	—	—	—	—	—	—	—	—
1249	—	—	—	—	—	—	—	—	—	—	—	—	—	—	—	—	—	—	—	—	—	—	—	—	—	—	—	—
1250	—	—	—	—	—	—	—	—	—	—	—	—	—	—	—	—	—	—	—	—	—	—	—	—	—	—	—	—
1251	—	—	—	—	—	—	—	—	—	—	—	—	—	—	—	—	—	—	—	—	—	—	—	—	—	—	—	—
1252	—	—	—	—	—	—	—	—	—	—	—	—	—	—	—	—	—	—	—	—	—	—	—	—	—	—	—	—
1253	—	—	—	—	—	—	—	—	—	—	—	—	—	—	—	—	—	—	—	—	—	—	—	—	—	—	—	—
1254	—	—	—	—	—	—	—	—	—	—	—	—	—	—	—	—	—	—	—	—	—	—	—	—	—	—	—	—

番号	第三十一条第1項	第三十一条第2項	第三十二条第1項第一号(注1)	第三十二条第1項第二号(注1)	第三十三条第1項第一号	第三十三条第1項第二号	第三十三条第2項	第三十四条第1項(注2)	第三十五条第1項	第三十五条第2項	第三十五条第3項	第三十五条第4項第一号	第三十五条第4項第二号	第三十六条第1項第一号	第三十六条第1項第二号	第三十六条第1項第三号	第三十六条第1項第四号	第三十六条第1項第五号	第三十六条第1項第六号	第三十六条第1項第七号	第三十六条第2項	第三十六条第3項第一号	第三十六条第3項第二号	第三十六条第3項第三号	第三十六条第3項第四号	第三十六条第3項第五号	第三十六条第3項第六号	第三十七条第1項第一号
1188	—	—	—	—	—	—	—	—	—	—	—	—	—	—	—	—	—	—	—	—	—	—	—	—	—	—	—	—
1189	—	—	—	—	—	—	—	—	—	—	—	—	—	—	—	—	—	—	—	—	—	—	—	—	—	—	—	—
1190	—	—	—	—	—	—	—	—	—	—	—	—	—	—	—	—	—	—	—	—	—	—	—	—	—	—	—	—
1191	—	—	—	—	—	—	—	—	—	—	—	—	—	—	—	—	—	—	—	—	—	—	—	—	—	—	—	—
1192	—	—	—	—	—	—	—	—	—	—	—	—	—	—	—	—	—	—	—	—	—	—	—	—	—	—	—	—
1193	—	—	—	—	—	—	—	—	—	—	—	—	—	—	—	—	—	—	—	—	—	—	—	—	—	—	—	—
1194	—	—	—	—	—	—	—	—	—	—	—	—	—	—	—	—	—	—	—	—	—	—	—	—	—	—	—	—
1195	—	—	—	—	—	—	—	—	—	—	—	—	—	—	—	—	—	—	—	—	—	—	—	—	—	—	—	—
1196	—	—	—	—	—	—	—	—	—	—	—	—	—	—	—	—	—	—	—	—	—	—	—	—	—	—	—	—
1197	—	—	—	—	—	—	—	—	—	—	—	—	—	—	—	—	—	—	—	—	—	—	—	—	—	—	—	—
1198	—	—	—	—	—	—	—	—	—	—	—	—	—	—	—	—	—	—	—	—	—	—	—	—	—	—	—	—
1199	—	—	—	—	—	—	—	—	—	—	—	—	—	—	—	—	—	—	—	—	—	—	—	—	—	—	—	—
1200	—	—	—	—	—	—	—	—	—	—	—	—	—	—	—	—	—	—	—	—	—	—	—	—	—	—	—	—
1201	—	—	—	—	—	—	—	—	—	—	—	—	—	—	—	—	—	—	—	—	—	—	—	—	—	—	—	—
1202	—	—	—	—	—	—	—	—	—	—	—	—	—	—	—	—	—	—	—	—	—	—	—	—	—	—	—	—
1203	—	—	—	—	—	—	—	—	—	—	—	—	—	—	—	—	—	—	—	—	—	—	—	—	—	—	—	—
1204	—	—	—	—	—	—	—	—	—	—	—	—	—	—	—	—	—	—	—	—	—	—	—	—	—	—	—	—
1205	—	—	—	—	—	—	—	—	—	—	—	—	—	—	—	—	—	—	—	—	—	—	—	—	—	—	—	—
1206	—	—	—	—	—	—	—	—	—	—	—	—	—	—	—	—	—	—	—	—	—	—	—	—	—	—	—	—
1207	—	—	—	—	—	—	—	—	—	—	—	—	—	—	—	—	—	—	—	—	—	—	—	—	—	—	—	—
1208	—	—	—	—	—	—	—	—	—	—	—	—	—	—	—	—	—	—	—	—	—	—	—	—	—	—	—	—
1209	—	—	—	—	—	—	—	—	—	—	—	—	—	—	—	—	—	—	—	—	—	—	—	—	—	—	—	—
1210	—	—	—	—	—	—	—	—	—	—	—	—	—	—	—	—	—	—	—	—	—	—	—	—	—	—	—	—
1211	—	—	—	—	—	—	—	—	—	—	—	—	—	—	—	—	—	—	—	—	—	—	—	—	—	—	—	—
1212	—	—	—	—	—	—	—	—	—	—	—	—	—	—	—	—	—	—	—	—	—	—	—	—	—	—	—	—
1213	—	—	—	—	—	—	—	—	—	—	—	—	—	—	—	—	—	—	—	—	—	—	—	—	—	—	—	—
1214	—	—	—	—	—	—	—	—	—	—	—	—	—	—	—	—	—	—	—	—	—	—	—	—	—	—	—	—
1215	—	—	—	—	—	—	—	—	—	—	—	—	—	—	—	—	—	—	—	—	—	—	—	—	—	—	—	—
1216	—	—	—	—	—	—	—	—	—	—	—	—	—	—	—	—	—	—	—	—	—	—	—	—	—	—	—	—
1217	—	—	—	—	—	—	—	—	—	—	—	—	—	—	—	—	—	—	—	—	—	—	—	—	—	—	—	—
1218	—	—	—	—	—	—	—	—	—	—	—	—	—	—	—	—	—	—	—	—	—	—	—	—	—	—	—	—
1219	—	—	—	—	—	—	—	—	—	—	—	—	—	—	—	—	—	—	—	—	—	—	—	—	—	—	—	—
1220	—	—	—	—	—	—	—	—	—	—	—	—	—	—	—	—	—	—	—	—	—	—	—	—	—	—	—	—
1221	—	—	—	—	—	—	—	—	—	—	—	—	—	—	—	—	—	—	—	—	—	—	—	—	—	—	—	—
1222	—	—	—	—	—	—	—	—	—	—	—	—	—	—	—	—	—	—	—	—	—	—	—	—	—	—	—	—
1223	—	—	—	—	—	○	—	—	—	—	—	—	—	○	○	—	○	○	○	○	○	—	—	—	—	—	—	—
1224	—	—	—	—	—	—	—	—	—	—	—	—	—	—	—	—	—	—	—	—	—	—	—	—	—	—	—	—
1225	—	—	—	—	—	—	—	—	—	—	—	—	—	—	—	—	—	—	—	—	—	—	—	—	—	—	—	—
1226	—	—	—	—	—	—	—	—	—	—	—	—	—	—	—	—	—	—	—	—	—	—	—	—	—	—	—	—
1227	—	—	—	—	—	—	—	—	—	—	—	—	—	—	—	—	—	—	—	—	—	—	—	—	—	—	—	—
1228	—	—	—	—	—	—	—	—	—	—	—	—	—	—	—	—	—	—	—	—	—	—	—	—	—	—	—	—
1229	—	—	—	—	—	—	—	—	—	—	—	—	—	—	—	—	—	—	—	—	—	—	—	—	—	—	—	—
1230	—	—	—	—	—	—	—	—	—	—	—	—	—	—	—	—	—	—	—	—	—	—	—	—	—	—	—	—
1231	—	—	—	—	—	—	—	—	—	—	—	—	—	—	—	—	—	—	—	—	—	—	—	—	—	—	—	—
1232	—	—	—	—	—	—	—	—	—	—	—	—	—	—	—	—	—	—	—	—	—	—	—	—	—	—	—	—
1233	—	—	—	—	—	—	—	—	—	—	—	—	—	—	—	—	—	—	—	—	—	—	—	—	—	—	—	—
1234	—	—	—	—	—	—	—	—	—	—	—	—	—	—	—	—	—	—	—	—	—	—	—	—	—	—	—	—
1235	—	—	—	—	—	—	—	—	—	—	—	—	—	—	—	—	—	—	—	—	—	—	—	—	—	—	—	—
1236	—	—	—	—	—	—	—	—	—	—	—	—	—	—	—	—	—	—	—	—	—	—	—	—	—	—	—	—
1237	—	—	—	—	—	—	—	—	—	—	—	—	—	—	—	—	—	—	—	—	—	—	—	—	—	—	—	—
1238	—	—	—	—	—	—	—	—	—	—	—	—	—	—	—	—	—	—	—	—	—	—	—	—	—	—	—	—
1239	—	—	—	—	—	—	—	—	—	—	—	—	—	—	—	—	—	—	—	—	—	—	—	—	—	—	—	—
1240	—	—	—	—	—	—	—	—	—	—	—	—	—	—	—	—	—	—	—	—	—	—	—	—	—	—	—	—
1241	—	—	—	—	—	—	—	—	—	—	—	—	—	—	—	—	—	—	—	—	—	—	—	—	—	—	—	—
1242	—	—	—	—	—	—	—	—	—	—	—	—	—	—	—	—	—	—	—	—	—	—	—	—	—	—	—	—
1243	—	—	—	—	—	—	—	—	—	—	—	—	—	—	—	—	—	—	—	—	—	—	—	—	—	—	—	—
1244	—	—	—	—	—	—	—	—	—	—	—	—	—	—	—	—	—	—	—	—	—	—	—	—	—	—	—	—
1245	—	—	—	—	—	—	—	—	—	—	—	—	—	—	—	—	—	—	—	—	—	—	—	—	—	—	—	—
1246	—	—	—	—	—	—	—	—	—	—	—	—	—	—	—	—	—	—	—	—	—	—	—	—	—	—	—	—
1247	—	—	—	—	—	—	—	—	—	—	—	—	—	—	—	—	—	—	—	—	—	—	—	—	—	—	—	—
1248	—	—	—	—	—	—	—	—	—	—	—	—	—	—	—	—	—	—	—	—	—	—	—	—	—	—	—	—
1249	—	—	—	—	—	—	—	—	—	—	—	—	—	—	—	—	—	—	—	—	—	—	—	—	—	—	—	—
1250	—	—	—	—	—	—	—	—	—	—	—	—	—	—	—	—	—	—	—	—	—	—	—	—	—	—	—	—
1251	—	—	—	—	—	—	—	—	—	—	—	—	—	—	—	—	—	—	—	—	—	—	—	—	—	—	—	—
1252	—	—	—	—	—	—	—	—	—	—	—	—	—	—	—	—	—	—	—	—	—	—	—	—	—	—	—	—
1253	—	—	—	—	—	—	—	—	—	—	—	—	—	—	—	—	—	—	—	—	—	—	—	—	—	—	—	—
1254	—	—	—	—	—	—	—	—	—	—	—	—	—	—	—	—	—	—	—	—	—	—	—	—	—	—	—	—

番号	第三十七条第1項第二号イ	第三十七条第1項第二号ロ	第三十七条第1項第二号ハ	第三十七条第1項第二号ニ	第三十七条第2項	第三十八条第1項第一号	第三十八条第1項第二号	第三十八条第1項第三号	第三十九条第1項第一号	第三十九条第1項第二号	第三十九条第1項第三号	第三十九条第1項第四号	第四十条第1項第一号	第四十条第1項第二号	第四十条第1項第三号	第四十条第1項第四号	第四十一条第1項第一号	第四十一条第1項第二号	第四十一条第1項第三号	第四十一条第1項第四号	第四十二条第1項	第四十二条第2項	第四十三条第1項第一号(注14)	第四十三条第1項第二号(注14)	第四十三条第1項第三号(注14)	第四十三条第1項第四号(注14)	第四十四条第1項
1188	—	—	—	—	—	—	—	—	—	—	—	—	—	—	—	—	—	—	—	—	—	—	—	—	—	—	—
1189	—	—	—	—	—	—	—	—	—	—	—	—	—	—	—	—	—	—	—	—	—	—	—	—	—	—	—
1190	—	—	—	—	—	—	—	—	—	—	—	—	—	—	—	—	—	—	—	—	—	—	—	—	—	—	—
1191	—	—	—	—	—	—	—	—	—	—	—	—	—	—	—	—	—	—	—	—	—	—	—	—	—	—	—
1192	—	—	—	—	—	—	—	—	—	—	—	—	—	—	—	—	—	—	—	—	—	—	—	—	—	—	—
1193	—	—	—	—	—	—	—	—	—	—	—	—	—	—	—	—	—	—	—	—	—	—	—	—	—	—	—
1194	—	—	—	—	—	—	—	—	—	—	—	—	—	—	—	—	—	—	—	—	—	—	—	—	—	—	—
1195	—	—	—	—	—	—	—	—	—	—	—	—	—	—	—	—	—	—	—	—	—	—	—	—	—	—	—
1196	—	—	—	—	—	—	—	—	—	—	—	—	—	—	—	—	—	—	—	—	—	—	—	—	—	—	—
1197	—	—	—	—	—	—	—	—	—	—	—	—	—	—	—	—	—	—	—	—	—	—	—	—	—	—	—
1198	—	—	—	—	—	—	—	—	—	—	—	—	—	—	—	—	—	—	—	—	—	—	—	—	—	—	—
1199	—	—	—	—	—	—	—	—	—	—	—	—	—	—	—	—	—	—	—	—	—	—	—	—	—	—	—
1200	—	—	—	—	—	—	—	—	—	—	—	—	—	—	—	—	—	—	—	—	—	—	—	—	—	—	—
1201	—	—	—	—	—	—	—	—	—	—	—	—	—	—	—	—	—	—	—	—	—	—	—	—	—	—	—
1202	—	—	—	—	—	—	—	—	—	—	—	—	—	—	—	—	—	—	—	—	—	—	—	—	—	—	—
1203	—	—	—	—	—	—	—	—	—	—	—	—	—	—	—	—	—	—	—	—	—	—	—	—	—	—	—
1204	—	—	—	—	—	—	—	—	—	—	—	—	—	—	—	—	—	—	—	—	—	—	—	—	—	—	—
1205	—	—	—	—	—	—	—	—	—	—	—	—	—	—	—	—	—	—	—	—	—	—	—	—	—	—	—
1206	—	—	—	—	—	—	—	—	—	—	—	—	—	—	—	—	—	—	—	—	—	—	—	—	—	—	—
1207	—	—	—	—	—	—	—	—	—	—	—	—	—	—	—	—	—	—	—	—	—	—	—	—	—	—	—
1208	—	—	—	—	—	—	—	—	—	—	—	—	—	—	—	—	—	—	—	—	—	—	—	—	—	—	—
1209	—	—	—	—	—	—	—	—	—	—	—	—	—	—	—	—	—	—	—	—	—	—	—	—	—	—	—
1210	—	—	—	—	—	—	—	—	—	—	—	—	—	—	—	—	—	—	—	—	—	—	—	—	—	—	—
1211	—	—	—	—	—	—	—	—	—	—	—	—	—	—	—	—	—	—	—	—	—	—	—	—	—	—	—
1212	—	—	—	—	—	—	—	—	—	—	—	—	—	—	—	—	—	—	—	—	—	—	—	—	—	—	—
1213	—	—	—	—	—	—	—	—	—	—	—	—	—	—	—	—	—	—	—	—	—	—	—	—	—	—	—
1214	—	—	—	—	—	—	—	—	—	—	—	—	—	—	—	—	—	—	—	—	—	—	—	—	—	—	—
1215	—	—	—	—	—	—	—	—	—	—	—	—	—	—	—	—	—	—	—	—	—	—	—	—	—	—	—
1216	—	—	—	—	—	—	—	—	—	—	—	—	—	—	—	—	—	—	—	—	—	—	—	—	—	—	—
1217	—	—	—	—	—	—	—	—	—	—	—	—	—	—	—	—	—	—	—	—	—	—	—	—	—	—	—
1218	—	—	—	—	—	—	—	—	—	—	—	—	—	—	—	—	—	—	—	—	—	—	—	—	—	—	—
1219	—	—	—	—	—	—	—	—	—	—	—	—	—	—	—	—	—	—	—	—	—	—	—	—	—	—	—
1220	—	—	—	—	—	—	—	—	—	—	—	—	—	—	—	—	—	—	—	—	—	—	—	—	—	—	—
1221	—	—	—	—	—	—	—	—	—	—	—	—	—	—	—	—	—	—	—	—	—	—	—	—	—	—	—
1222	—	—	—	—	—	—	—	—	—	—	—	—	—	—	—	—	—	—	—	—	—	—	—	—	—	—	—
1223	—	—	—	—	—	—	—	—	—	—	—	—	—	—	—	—	—	○	○	○	—	—	—	—	—	—	—
1224	—	—	—	—	—	—	—	—	—	—	—	—	—	—	—	—	—	—	—	—	—	—	—	—	—	—	—
1225	—	—	—	—	—	—	—	—	—	—	—	—	—	—	—	—	—	—	—	—	—	—	—	—	—	—	—
1226	—	—	—	—	—	—	—	—	—	—	—	—	—	—	—	—	—	—	—	—	—	—	—	—	—	—	—
1227	—	—	—	—	—	—	—	—	—	—	—	—	—	—	—	—	—	—	—	—	—	—	—	—	—	—	—
1228	—	—	—	—	—	—	—	—	—	—	—	—	—	—	—	—	—	—	—	—	—	—	—	—	—	—	—
1229	—	—	—	—	—	—	—	—	—	—	—	—	—	—	—	—	—	—	—	—	—	—	—	—	—	—	—
1230	—	—	—	—	—	—	—	—	—	—	—	—	—	—	—	—	—	—	—	—	—	—	—	—	—	—	—
1231	—	—	—	—	—	—	—	—	—	—	—	—	—	—	—	—	—	—	—	—	—	—	—	—	—	—	—
1232	—	—	—	—	—	—	—	—	—	—	—	—	—	—	—	—	—	—	—	—	—	—	—	—	—	—	—
1233	—	—	—	—	—	—	—	—	—	—	—	—	—	—	—	—	—	—	—	—	—	—	—	—	—	—	—
1234	—	—	—	—	—	—	—	—	—	—	—	—	—	—	—	—	—	—	—	—	—	—	—	—	—	—	—
1235	—	—	—	—	—	—	—	—	—	—	—	—	—	—	—	—	—	—	—	—	—	—	—	—	—	—	—
1236	—	—	—	—	—	—	—	—	—	—	—	—	—	—	—	—	—	—	—	—	—	—	—	—	—	—	—
1237	—	—	—	—	—	—	—	—	—	—	—	—	—	—	—	—	—	—	—	—	—	—	—	—	—	—	—
1238	—	—	—	—	—	—	—	—	—	—	—	—	—	—	—	—	—	—	—	—	—	—	—	—	—	—	—
1239	—	—	—	—	—	—	—	—	—	—	—	—	—	—	—	—	—	—	—	—	—	—	—	—	—	—	—
1240	—	—	—	—	—	—	—	—	—	—	—	—	—	—	—	—	—	—	—	—	—	—	—	—	—	—	—
1241	—	—	—	—	—	—	—	—	—	—	—	—	—	—	—	—	—	—	—	—	—	—	—	—	—	—	—
1242	—	—	—	—	—	—	—	—	—	—	—	—	—	—	—	—	—	—	—	—	—	—	—	—	—	—	—
1243	—	—	—	—	—	—	—	—	—	—	—	—	—	—	—	—	—	—	—	—	—	—	—	—	—	—	—
1244	—	—	—	—	—	—	—	—	—	—	—	—	—	—	—	—	—	—	—	—	—	—	—	—	—	—	—
1245	—	—	—	—	—	—	—	—	—	—	—	—	—	—	—	—	—	—	—	—	—	—	—	—	—	—	—
1246	—	—	—	—	—	—	—	—	—	—	—	—	—	—	—	—	—	—	—	—	—	—	—	—	—	—	—
1247	—	—	—	—	—	—	—	—	—	—	—	—	—	—	—	—	—	—	—	—	—	—	—	—	—	—	—
1248	—	—	—	—	—	—	—	—	—	—	—	—	—	—	—	—	—	—	—	—	—	—	—	—	—	—	—
1249	—	—	—	—	—	—	—	—	—	—	—	—	—	—	—	—	—	—	—	—	—	—	—	—	—	—	—
1250	—	—	—	—	—	—	—	—	—	—	—	—	—	—	—	—	—	—	—	—	—	—	—	—	—	—	—
1251	—	—	—	—	—	—	—	—	—	—	—	—	—	—	—	—	—	—	—	—	—	—	—	—	—	—	—
1252	—	—	—	—	—	—	—	—	—	—	—	—	—	—	—	—	—	—	—	—	—	—	—	—	—	—	—
1253	—	—	—	—	—	—	—	—	—	—	—	—	—	—	—	—	—	—	—	—	—	—	—	—	—	—	—
1254	—	—	—	—	—	—	—	—	—	—	—	—	—	—	—	—	—	—	—	—	—	—	—	—	—	—	—

設工認申請対象機器の技術基準への適合性に係る整理

番号	施設区分		設備区分		機器名称	種種(法人)	設置場所	数量	申請区	変更区分	D B区分	S A区分	耐震設計	兼用(主従)	共用(主従)	備考	第四十五条第一項	第四十六条第一項	第四十七条第一項	第四十八条第一項	第四十九条第一項	第五十条第一項	第五十一条第一項	第五十二条第一項第一号	第五十二条第一項第二号	第五十二条第一項第三号	第五十三条第一項	第五十四条第一項	第五十五条第一項
1198	計測制御系統施設	—	計測制御設備	—	—	アルパル洗浄器(供給ガス/廃棄出器の故障検知ガス)(S)(転しづら)(ねじ締め型、調査記置、双立広置)	計装/貯管設備	AB	10	Q-2	改造	安重	—	S/—	—	—	—	—	—	—	—	—	—	—	—	—	—	—	—
1199	計測制御系統施設	—	計測制御設備	—	—	第1アルファモニタ流量計測ポット流量計）	計装/貯管設備	AB	1	Q-2	改造	安重	—	S/—	—	—	—	—	—	—	—	—	—	—	—	—	—	—	—	—
1200	計測制御系統施設	—	計測制御設備	—	—	第2アルファモニタ流量計測ポット流量計	計装/貯管設備	AB	1	Q-2	改造	安重	—	S/—	—	—	—	—	—	—	—	—	—	—	—	—	—	—	—	—
1201	計測制御系統施設	—	計測制御設備	—	—	クラン逆抽出器6段目水相温度計	計装/貯管設備	AB	1	Q-2	既設	非安重	—	C/—	—	—	—	—	—	—	—	—	—	—	—	—	—	—	—	—
1202	計測制御系統施設	—	計測制御設備	—	—	分配塔セル漏えい検知逆抽出計	計装/貯管設備	AB	1	Q-2	既設	非安重	—	C/—	—	—	—	—	—	—	—	—	—	—	—	—	—	—	—	—
1203	計測制御系統施設	—	計測制御設備	—	—	プルトニウム濃縮中間貯槽セル漏えい検知逆2逆抽計	計装/貯管設備	AB	1	Q-2	既設	非安重	—	C/—	—	—	—	—	—	—	—	—	—	—	—	—	—	—	—	—
1204	計測制御系統施設	—	計測制御設備	—	—	プルトニウム洗浄器セル漏えい検知逆2逆抽計	計装/貯管設備	AB	2	Q-2	改造	安重	—	S/—	—	—	—	—	—	—	—	—	—	—	—	—	—	—	—	—
1205	計測制御系統施設	—	計測制御設備	—	—	クラン濃縮缶受槽セル漏えい検知逆抽逆抽計	計装/貯管設備	AB	1	Q-2	既設	非安重	—	C/—	—	—	—	—	—	—	—	—	—	—	—	—	—	—	—	—
1206	計測制御系統施設	—	計測制御設備	—	—	クラン濃縮缶受槽セル漏えい検知逆抽逆抽計	計装/貯管設備	AB	1	Q-2	既設	非安重	—	C/—	—	—	—	—	—	—	—	—	—	—	—	—	—	—	—	—
1207	計測制御系統施設	—	計測制御設備	—	—	分離建屋一時貯留処理槽第3セル漏えい逆受逆抽位計	計装/貯管設備	AB	1	Q-2	既設	非安重	—	C/—	—	—	—	—	—	—	—	—	—	—	—	—	—	—	—	—
1208	計測制御系統施設	—	計測制御設備	—	—	分離建屋一時貯留処理槽第2セル漏えい逆受逆抽位計	計装/貯管設備	AB	1	Q-2	既設	非安重	—	C/—	—	—	—	—	—	—	—	—	—	—	—	—	—	—	—	—
1209	計測制御系統施設	—	計測制御設備	—	—	分離建屋一時貯留処理槽第1セル漏えい逆受逆抽位計	計装/貯管設備	AB	2	Q-2	改造	安重	—	S/—	—	—	—	—	—	—	—	—	—	—	—	—	—	—	—	—
1210	計測制御系統施設	—	計測制御設備	—	—	分離建屋一時貯留処理槽第3セル漏えい逆受逆抽位計	計装/貯管設備	AB	2	Q-2	改造	安重	—	S/—	—	—	—	—	—	—	—	—	—	—	—	—	—	—	—	—
1211	計測制御系統施設	—	計測制御設備	—	—	逆抽出器 溶液 温度計	計装/貯管設備	AC	1	Q-2	既設	非安重	—	C/—	—	—	—	—	—	—	—	—	—	—	—	—	—	—	—	—
1212	計測制御系統施設	—	計測制御設備	—	—	クラン濃縮加加熱蒸気温度計1	計装/貯管設備	AC	1	Q-2	既設	非安重	—	C/—	—	—	—	—	—	—	—	—	—	—	—	—	—	—	—	—
1213	計測制御系統施設	—	計測制御設備	—	—	クラン濃縮加加熱蒸気温度計2	計装/貯管設備	AC	1	Q-2	既設	非安重	—	C/—	—	—	—	—	—	—	—	—	—	—	—	—	—	—	—	—
1214	計測制御系統施設	—	計測制御設備	—	—	洗浄塔 供給 空気 流量計	計装/貯管設備	AC	1	Q-2	既設	非安重	—	C/—	—	—	—	—	—	—	—	—	—	—	—	—	—	—	—	—
1215	計測制御系統施設	—	計測制御設備	—	—	アクティブ試薬設備第1室漏えい逆受逆抽位計	計装/貯管設備	AB	1	Q-2	既設	非安重	—	C/—	—	—	—	—	—	—	—	—	—	—	—	—	—	—	—	—
1216	計測制御系統施設	—	計測制御設備	—	—	アクティブ試薬設備第3室漏えい逆受逆抽位計	計装/貯管設備	AB	1	Q-2	既設	非安重	—	C/—	—	—	—	—	—	—	—	—	—	—	—	—	—	—	—	—
1217	計測制御系統施設	—	計測制御設備	—	—	アクティブ試薬設備第2室漏えい逆受逆抽位計	計装/貯管設備	AB	1	Q-2	既設	非安重	—	C/—	—	—	—	—	—	—	—	—	—	—	—	—	—	—	—	—
1218	計測制御系統施設	—	計測制御設備	—	—	アクティブ試薬設備第4室漏えい逆受逆抽位計	計装/貯管設備	AB	1	Q-2	既設	非安重	—	C/—	—	—	—	—	—	—	—	—	—	—	—	—	—	—	—	—
1219	計測制御系統施設	—	計測制御設備	—	—	クラン濃縮缶第1室漏えい検知ポット逆抽位計	計装/貯管設備	AC	1	Q-2	既設	非安重	—	C/—	—	—	—	—	—	—	—	—	—	—	—	—	—	—	—	—
1220	計測制御系統施設	—	計測制御設備	—	—	クランモニタセル漏えい逆受逆漏えい検知ポット逆抽計	計装/貯管設備	AC	1	Q-2	既設	非安重	—	C/—	—	—	—	—	—	—	—	—	—	—	—	—	—	—	—	—
1221	計測制御系統施設	—	計測制御設備	—	—	放射性配管分岐第1セル漏えい逆受逆1逆位計	計装/貯管設備	AC	1	Q-2	既設	非安重	—	C/—	—	—	—	—	—	—	—	—	—	—	—	—	—	—	—	—
1222	計測制御系統施設	—	計測制御設備	—	—	放射性配管分岐第1セル漏えい逆受逆4逆位計	計装/貯管設備	AC	1	Q-2	既設	非安重	—	C/—	—	—	—	—	—	—	—	—	—	—	—	—	—	—	—	—
1223	計測制御系統施設	—	計測制御設備	—	—	放射性配管分岐第1セル漏えい逆受逆3逆位計	計装/貯管設備	AC	1	Q-2	既設	非安重	—	C/—	—	—	—	—	—	—	—	—	—	—	—	—	—	—	—	—
1224	計測制御系統施設	—	計測制御設備	—	—	放射性配管分岐第1セル漏えい逆受逆5逆位計	計装/貯管設備	AC	1	Q-2	既設	非安重	—	C/—	—	—	—	—	—	—	—	—	—	—	—	—	—	—	—	—
1225	計測制御系統施設	—	計測制御設備	—	—	クラン供給供給槽セル漏えい逆受逆1 逆位計	計装/貯管設備	AC	1	Q-2	既設	非安重	—	C/—	—	—	—	—	—	—	—	—	—	—	—	—	—	—	—	—
1226	計測制御系統施設	—	計測制御設備	—	—	クラン精製器セル漏えい逆受逆漏えい検知ポット逆抽計	計装/貯管設備	AC	1	Q-2	既設	非安重	—	C/—	—	—	—	—	—	—	—	—	—	—	—	—	—	—	—	—
1227	計測制御系統施設	—	計測制御設備	—	—	クラン濃縮缶逆抽逆抽計	計装/貯管設備	AC	1	Q-2	既設	非安重	—	C/—	—	—	—	—	—	—	—	—	—	—	—	—	—	—	—	—
1228	計測制御系統施設	—	計測制御設備	—	—	クラン濃縮缶第1中間貯槽室漏えい逆受逆 逆位計	計装/貯管設備	AC	1	Q-2	既設	非安重	—	C/—	—	—	—	—	—	—	—	—	—	—	—	—	—	—	—	—
1229	計測制御系統施設	—	計測制御設備	—	—	クラン濃縮缶第1中間貯槽室漏えい逆受逆 逆位計	計装/貯管設備	AC	1	Q-2	既設	非安重	—	C/—	—	—	—	—	—	—	—	—	—	—	—	—	—	—	—	—
1230	計測制御系統施設	—	計測制御設備	—	—	抽出槽逆中間貯槽セル漏えい逆受逆 逆位計	計装/貯管設備	AC	1	Q-2	既設	非安重	—	C/—	—	—	—	—	—	—	—	—	—	—	—	—	—	—	—	—
1231	計測制御系統施設	—	計測制御設備	—	—	プルトニウム洗浄器セル漏えい逆受逆漏えい検知ポット 逆位計	計装/貯管設備	AC	1	Q-2	既設	非安重	—	C/—	—	—	—	—	—	—	—	—	—	—	—	—	—	—	—	—
1232	計測制御系統施設	—	計測制御設備	—	—	油水分離槽セル漏えい逆受逆 逆位計	計装/貯管設備	AC	2	Q-2	改造	安重	—	S/—	—	—	—	—	—	—	—	—	—	—	—	—	—	—	—	—
1233	計測制御系統施設	—	計測制御設備	—	—	プルトニウム濃縮缶供給槽セル漏えい逆受逆 逆位計	計装/貯管設備	AC	2	Q-2	改造	安重	—	S/—	—	—	—	—	—	—	—	—	—	—	—	—	—	—	—	—
1234	計測制御系統施設	—	計測制御設備	—	—	プルトニウム精製缶受槽セル漏えい逆受逆 逆位計	計装/貯管設備	AC	2	Q-2	改造	安重	—	S/—	—	—	—	—	—	—	—	—	—	—	—	—	—	—	—	—
1235	計測制御系統施設	—	計測制御設備	—	—	プルトニウム精製缶第2室漏えい逆受逆 逆位計	計装/貯管設備	AC	2	Q-2	改造	安重	—	S/—	—	—	—	—	—	—	—	—	—	—	—	—	—	—	—	—
1236	計測制御系統施設	—	計測制御設備	—	—	プルトニウム溶液一時貯槽セル漏えい逆受逆 逆位計	計装/貯管設備	AC	1	Q-2	既設	非安重	—	C/—	—	—	—	—	—	—	—	—	—	—	—	—	—	—	—	—
1237	計測制御系統施設	—	計測制御設備	—	—	プルトニウム濃縮缶セル漏えい逆受逆漏えい検知ポット 逆位計	計装/貯管設備	AC	1	Q-2	既設	非安重	—	C/—	—	—	—	—	—	—	—	—	—	—	—	—	—	—	—	—
1238	計測制御系統施設	—	計測制御設備	—	—	グローブボックス漏えい逆受逆漏えい検知ポット 逆位計	計装/貯管設備	AC	1	Q-2	既設	非安重	—	C/—	—	—	—	—	—	—	—	—	—	—	—	—	—	—	—	—
1239	計測制御系統施設	—	計測制御設備	—	—	プルトニウム濃縮缶受槽セル漏えい逆受逆 逆位計	計装/貯管設備	AC	2	Q-2	改造	安重	—	S/—	—	—	—	—	—	—	—	—	—	—	—	—	—	—	—	—
1240	計測制御系統施設	—	計測制御設備	—	—	プルトニウム濃縮缶一時貯槽セル漏えい逆受逆 逆位計	計装/貯管設備	AC	2	Q-2	改造	安重	—	S/—	—	—	—	—	—	—	—	—	—	—	—	—	—	—	—	—
1241	計測制御系統施設	—	計測制御設備	—	—	プルトニウム濃縮缶計量槽セル漏えい逆受逆 逆位計	計装/貯管設備	AC	2	Q-2	改造	安重	—	S/—	—	—	—	—	—	—	—	—	—	—	—	—	—	—	—	—
1242	計測制御系統施設	—	計測制御設備	—	—	クラン逆抽出器 6段目 温度計	計装/貯管設備	AC	1	Q-2	既設	非安重	—	C/—	—	—	—	—	—	—	—	—	—	—	—	—	—	—	—	—
1243	計測制御系統施設	—	計測制御設備	—	—	プルトニウム洗浄器6段目 アルファ線濃	計装/貯管設備	AC	2	Q-2	改造	安重	—	C/—	—	—	—	—	—	—	—	—	—	—	—	—	—	—	—	—
1244	計測制御系統施設	—	計測制御設備	—	—	アルファモニタ流量計測ポット 流量計	計装/貯管設備	AC	2	Q-2	改造	安重	—	S/—	—	—	—	—	—	—	—	—	—	—	—	—	—	—	—	—
1245	計測制御系統施設	—	計測制御設備	—	—	プルトニウム洗浄器6段目アルファ線検出器の故障検知(ディスク回転、アラム出転、しゃ断位置、周立位置、双立位置)	計装/貯管設備	AC	10	Q-2	改造	安重	—	S/—	—	—	—	—	—	—	—	—	—	—	—	—	—	—	—	—
1246	計測制御系統施設	—	計測制御設備	—	—	ATR1漏えい逆受逆抽逆計	計装/貯管設備	AC	1	Q-2	既設	非安重	—	C/—	—	—	—	—	—	—	—	—	—	—	—	—	—	—	—	—
1247	計測制御系統施設	—	計測制御設備	—	—	アクティブトレンチ漏えい検知ポット1逆位計	計装/貯管設備	AC	1	Q-2	既設	非安重	—	C/—	—	—	—	—	—	—	—	—	—	—	—	—	—	—	—	—
1248	計測制御系統施設	—	計測制御設備	—	—	クラン凝逆受槽セル漏えい逆受逆逆位計	計装/貯管設備	AC	1	Q-2	既設	非安重	—	C/—	—	—	—	—	—	—	—	—	—	—	—	—	—	—	—	—
1249	計測制御系統施設	—	計測制御設備	—	—	精製建屋一時貯留処理槽第3セル漏えい逆受逆 逆位計	計装/貯管設備	AC	1	Q-2	既設	非安重	—	C/—	—	—	—	—	—	—	—	—	—	—	—	—	—	—	—	—
1250	計測制御系統施設	—	計測制御設備	—	—	アクティブトレンチ漏えい検知ポット2逆位計	計装/貯管設備	AC	1	Q-2	既設	非安重	—	C/—	—	—	—	—	—	—	—	—	—	—	—	—	—	—	—	—
1251	計測制御系統施設	—	計測制御設備	—	—	精製建屋一時貯留処理槽第1セル漏えい逆受逆1 逆位計1	計装/貯管設備	AC	1	Q-2	既設	非安重	—	C/—	—	—	—	—	—	—	—	—	—	—	—	—	—	—	—	—
1252	計測制御系統施設	—	計測制御設備	—	—	精製建屋一時貯留処理槽第1セル漏えい逆受逆1 逆位計2	計装/貯管設備	AC	1	Q-2	既設	非安重	—	C/—	—	—	—	—	—	—	—	—	—	—	—	—	—	—	—	—
1253	計測制御系統施設	—	計測制御設備	—	—	精製建屋一時貯留処理槽第1セル漏えい逆受逆2 逆位計	計装/貯管設備	AC	1	Q-2	既設	非安重	—	C/—	—	—	—	—	—	—	—	—	—	—	—	—	—	—	—	—
1254	計測制御系統施設	—	計測制御設備	—	—	精製建屋一時貯留処理槽第2セル漏えい逆受逆 逆位計	計装/貯管設備	AC	1	Q-2	既設	非安重	—	C/—	—	—	—	—	—	—	—	—	—	—	—	—	—	—	—	—

設工認申請対象機器の技術基準への適合性に係る整理

番号	施設区分		設備区分			機器名称	種類（主ＭＳ）	設置場所	数量	申請区	変更区分	ＤＢ区分	ＳＡ区分	耐震設計	兼用（主端）	共用（主端）	備考
1255	計測制御系統施設	—	計測制御設備	—	—	硝酸クラッド貯蔵第1室 漏えい検知重量計2計	計装/冒管設備	BA	1	Q-2	既設	非安重	—	C/—	—	—	
1256	計測制御系統施設	—	計測制御設備	—	—	硝酸クラッド貯蔵第2室 漏えい検知重量計2計	計装/冒管設備	BA	1	Q-2	既設	非安重	—	C/—	—	—	
1257	計測制御系統施設	—	計測制御設備	—	—	硝酸クラッドルポンプ室 漏えい検知重量 硝酸計2計	計装/冒管設備	BA	1	Q-2	既設	非安重	—	C/—	—	—	
1258	計測制御系統施設	—	計測制御設備	—	—	硝酸クラッル供給槽 漏えい検知重量 硝酸計2計	計装/冒管設備	BA	1	Q-2	既設	非安重	—	C/—	—	—	
1259	計測制御系統施設	—	計測制御設備	—	—	濃縮缶 漏えい検知重 硝酸計2計	計装/冒管設備	BA	1	Q-2	既設	非安重	—	C/—	—	—	
1260	計測制御系統施設	—	計測制御設備	—	—	自動充てん装置 充てん定位置	計装/冒管設備	BA	4	Q-2	既設	安重	—	C/—	—	—	
1261	計測制御系統施設	—	計測制御設備	—	—	濃縮液受槽 漏えい検知重 硝酸計2計	計装/冒管設備	BA	1	Q-2	既設	非安重	—	C/—	—	—	
1262	計測制御系統施設	—	計測制御設備	—	—	NO2除解液受槽漏えい検知重 硝酸計2計	計装/冒管設備	BA	1	Q-2	既設	非安重	—	C/—	—	—	
1263	計測制御系統施設	—	計測制御設備	—	—	脱硝塔（ロータン部） 温度計	計装/冒管設備	BA	4	Q-2	既設	安重	—	S/—	—	—	
1264	計測制御系統施設	—	計測制御設備	—	—	硝酸プルトニウム貯槽セル漏えい検知重 硝酸計2計	計装/冒管設備	CA	2	Q-2	改造	安重	—	S/—	—	—	
1265	計測制御系統施設	—	計測制御設備	—	—	混合槽セル漏えい検知重量硝酸計2計	計装/冒管設備	CA	4	Q-2	改造	安重	—	S/—	—	—	
1266	計測制御系統施設	—	計測制御設備	—	—	一時貯槽セル漏えい検知重量硝酸計2計	計装/冒管設備	CA	2	Q-2	改造	安重	—	S/—	—	—	
1267	計測制御系統施設	—	計測制御設備	—	—	硝酸プルトニウム移送グローブボックス硝酸計2計	計装/冒管設備	CA	1	Q-2	既設	非安重	—	C/—	—	—	
1268	計測制御系統施設	—	計測制御設備	—	—	密量ポットグローブボックス硝酸計2計	計装/冒管設備	CA	2	Q-2	既設	非安重	—	C/—	—	—	
1269	計測制御系統施設	—	計測制御設備	—	—	一時貯槽第1グローブボックス硝酸計2計	計装/冒管設備	CA	1	Q-2	既設	非安重	—	C/—	—	—	
1270	計測制御系統施設	—	計測制御設備	—	—	一時貯槽第2グローブボックス硝酸計2計	計装/冒管設備	CA	1	Q-2	既設	非安重	—	C/—	—	—	
1271	計測制御系統施設	—	計測制御設備	—	—	真空グローブボックス硝酸計2計	計装/冒管設備	CA	1	Q-2	既設	非安重	—	C/—	—	—	
1272	計測制御系統施設	—	計測制御設備	—	—	硝酸クラッシュ貯槽漏えい検知重量硝酸計2計	計装/冒管設備	CA	1	Q-2	既設	非安重	—	C/—	—	—	
1273	計測制御系統施設	—	計測制御設備	—	—	福福廃液受槽セル漏えい検知重量硝酸計2計	計装/冒管設備	CA	2	Q-2	既設	非安重	—	C/—	—	—	
1274	計測制御系統施設	—	計測制御設備	—	—	福福廃液貯槽セル漏えい検知重量硝酸計2計	計装/冒管設備	CA	1	Q-2	既設	非安重	—	C/—	—	—	
1275	計測制御系統施設	—	計測制御設備	—	—	脱硝装置グローブボックス硝酸計2計	計装/冒管設備	CA	2	Q-2	既設	非安重	—	C/—	—	—	
1276	計測制御系統施設	—	計測制御設備	—	—	福福廃液受入グローブボックス硝酸計2計	計装/冒管設備	CA	1	Q-2	既設	非安重	—	C/—	—	—	
1277	計測制御系統施設	—	計測制御設備	—	—	福福廃液払出グローブボックス硝酸計2計	計装/冒管設備	CA	1	Q-2	既設	非安重	—	C/—	—	—	
1278	計測制御系統施設	—	計測制御設備	—	—	混合装置ミキサー出口水素濃度計	計装/冒管設備	CC	1	Q-2	既設	非安重	—	C/—	—	—	
1279	計測制御系統施設	—	計測制御設備	—	—	回収槽セル漏えい検知重量硝酸計2計	計装/冒管設備	AA	1	Q-2	既設	非安重	—	C/—	—	—	
1280	計測制御系統施設	—	計測制御設備	—	—	廃液受槽セル漏えい検知重量硝酸計2計	計装/冒管設備	AB	1	Q-2	既設	非安重	—	C/—	—	—	
1281	計測制御系統施設	—	計測制御設備	—	—	第1酸回収供給槽セル漏えい検知重量硝酸計2計	計装/冒管設備	AB	1	Q-2	既設	非安重	—	C/—	—	—	
1282	計測制御系統施設	—	計測制御設備	—	—	第1酸回収第発加セル漏えい検知重量硝酸計2計	計装/冒管設備	AB	1	Q-2	既設	非安重	—	C/—	—	—	
1283	計測制御系統施設	—	計測制御設備	—	—	第1酸回収精留塔セル漏えい検知重量硝酸計2計	計装/冒管設備	AB	1	Q-2	既設	非安重	—	C/—	—	—	
1284	計測制御系統施設	—	計測制御設備	—	—	回収硝酸貯槽セル漏えい検知重量硝酸計2計	計装/冒管設備	AB	1	Q-2	既設	非安重	—	C/—	—	—	
1285	計測制御系統施設	—	計測制御設備	—	—	低レベル廃液受槽第1セル漏えい検知重量硝酸計2計	計装/冒管設備	BA	1	Q-2	既設	非安重	—	C/—	—	—	
1286	計測制御系統施設	—	計測制御設備	—	—	アクティブトレンチ漏えい検知ポット4硝酸計2計	計装/冒管設備	AC	1	Q-2	既設	非安重	—	C/—	—	—	
1287	計測制御系統施設	—	計測制御設備	—	—	第2酸回収供給槽セル漏えい検知重量硝酸計2計	計装/冒管設備	AC	1	Q-2	既設	非安重	—	C/—	—	—	
1288	計測制御系統施設	—	計測制御設備	—	—	第2酸回収精留塔セル漏えい検知重量硝酸計2計	計装/冒管設備	AC	1	Q-2	既設	非安重	—	C/—	—	—	
1289	計測制御系統施設	—	計測制御設備	—	—	第2酸回収第発加セル漏えい検知重量硝酸計2計	計装/冒管設備	AC	1	Q-2	既設	非安重	—	C/—	—	—	
1290	計測制御系統施設	—	計測制御設備	—	—	濃縮液受槽セル漏えい検知重量硝酸計2計	計装/冒管設備	AC	1	Q-2	既設	非安重	—	C/—	—	—	
1291	計測制御系統施設	—	計測制御設備	—	—	第2酸回収回収硝酸受槽セル漏えい検知重量硝酸計2計	計装/冒管設備	AC	1	Q-2	既設	非安重	—	C/—	—	—	
1292	計測制御系統施設	—	計測制御設備	—	—	低レベル廃液受槽第2セル漏えい検知重量硝酸計2計	計装/冒管設備	KA	1	Q-2	既設	非安重	—	C/—	—	—	
1293	計測制御系統施設	—	計測制御設備	—	—	洗浄廃液受槽漏えい検知重量硝酸計2計	計装/冒管設備	CA	1	Q-2	既設	非安重	—	C/—	—	—	
1294	計測制御系統施設	—	計測制御設備	—	—	洗浄廃液受払グローブボックス硝酸計2計	計装/冒管設備	CA	1	Q-2	既設	非安重	—	C/—	—	—	
1295	計測制御系統施設	—	計測制御設備	—	—	第1洗浄器1段目水相温度計	計装/冒管設備	AB	1	Q-2	既設	非安重	—	C/—	—	—	
1296	計測制御系統施設	—	計測制御設備	—	—	第2洗浄器1段目水相温度計	計装/冒管設備	AB	1	Q-2	既設	非安重	—	C/—	—	—	
1297	計測制御系統施設	—	計測制御設備	—	—	再生溶媒受槽セル漏えい検知重量2硝酸計2計	計装/冒管設備	AB	1	Q-2	既設	非安重	—	C/—	—	—	
1298	計測制御系統施設	—	計測制御設備	—	—	アクティブトレンチ漏えい検知ポット1硝酸計2計	計装/冒管設備	AC	1	Q-2	既設	非安重	—	C/—	—	—	
1299	計測制御系統施設	—	計測制御設備	—	—	精製建屋一時貯留処理槽第1セル漏えい検知重量2硝酸計2計	計装/冒管設備	AC	1	Q-2	既設	非安重	—	C/—	—	—	
1300	計測制御系統施設	—	計測制御設備	—	—	溶媒貯槽第2セル漏えい検知重量 硝酸計2計	計装/冒管設備	AC	1	Q-2	既設	非安重	—	C/—	—	—	
1301	計測制御系統施設	—	計測制御設備	—	—	第1洗浄器 1段目 温度計	計装/冒管設備	AC	1	Q-2	既設	非安重	—	C/—	—	—	
1302	計測制御系統施設	—	計測制御設備	—	—	第3洗浄器 1段目 温度計	計装/冒管設備	AC	1	Q-2	既設	非安重	—	C/—	—	—	
1303	計測制御系統施設	—	計測制御設備	—	—	再生溶媒受槽セル漏えい検知重 硝酸計2計	計装/冒管設備	AC	1	Q-2	既設	非安重	—	C/—	—	—	
1304	計測制御系統施設	—	計測制御設備	—	—	溶媒貯槽第1セル漏えい検知重 硝酸計2計	計装/冒管設備	AC	1	Q-2	既設	非安重	—	C/—	—	—	
1305	計測制御系統施設	—	計測制御設備	—	—	第1洗浄器 1段目 温度計	計装/冒管設備	AC	1	Q-2	既設	非安重	—	C/—	—	—	
1306	計測制御系統施設	—	計測制御設備	—	—	第3洗浄器 1段目 温度計	計装/冒管設備	AC	1	Q-2	既設	非安重	—	C/—	—	—	
1307	計測制御系統施設	—	計測制御設備	—	—	第1焦発缶福福器出口蒸ガス圧力計1	計装/冒管設備	AC	1	Q-2	既設	非安重	—	C/—	—	—	
1308	計測制御系統施設	—	計測制御設備	—	—	第1焦発缶福福器出口蒸ガス圧力計2	計装/冒管設備	AC	1	Q-2	既設	非安重	—	C/—	—	—	
1309	計測制御系統施設	—	計測制御設備	—	—	溶媒蒸留塔上段圧力計1	計装/冒管設備	AC	1	Q-2	既設	非安重	—	C/—	—	—	
1310	計測制御系統施設	—	計測制御設備	—	—	溶媒蒸留塔上段圧力計2	計装/冒管設備	AC	1	Q-2	既設	非安重	—	C/—	—	—	
1311	計測制御系統施設	—	計測制御設備	—	—	溶媒受槽セル漏えい検知重量硝酸計2計	計装/冒管設備	AC	1	Q-2	既設	非安重	—	C/—	—	—	
1312	計測制御系統施設	—	計測制御設備	—	—	溶媒供給槽セル漏えい検知重量硝酸計2計	計装/冒管設備	AC	1	Q-2	既設	非安重	—	C/—	—	—	
1313	計測制御系統施設	—	計測制御設備	—	—	回収溶媒第3貯槽PAC ポンプセル漏えい検知重量硝酸計2計	計装/冒管設備	AC	1	Q-2	既設	非安重	—	C/—	—	—	
1314	計測制御系統施設	—	計測制御設備	—	—	回収溶媒第3貯槽セル漏えい検知重量硝酸計2計	計装/冒管設備	AC	1	Q-2	既設	非安重	—	C/—	—	—	
1315	計測制御系統施設	—	計測制御設備	—	—	第6予備セル漏えい検知重量硝酸計2計	計装/冒管設備	AC	1	Q-2	既設	非安重	—	C/—	—	—	
1316	計測制御系統施設	—	計測制御設備	—	—	ミストフィルタ入口ガス圧力計	計装/冒管設備	AA	6	Q-2	改造	安重	—	S/—	—	—	
1317	計測制御系統施設	—	計測制御設備	—	—	蒸ガス加熱器出口温度計	計装/冒管設備	AA	6	Q-2	改造	安重	—	S/—	—	—	
1318	計測制御系統施設	—	計測制御設備	—	—	回収酸化槽セル漏えい検知重量硝酸計2計	計装/冒管設備	AA	1	Q-2	既設	非安重	—	C/—	—	—	
1319	計測制御系統施設	—	計測制御設備	—	—	せん断処理・溶解廃ガス処理第1セル漏えい検知ポット硝酸計2計	計装/冒管設備	AA	1	Q-2	既設	非安重	—	C/—	—	—	
1320	計測制御系統施設	—	計測制御設備	—	—	せん断処理・溶解廃ガス処理第2セル漏えい検知ポット硝酸計2計	計装/冒管設備	AA	1	Q-2	既設	非安重	—	C/—	—	—	
1321	計測制御系統施設	—	計測制御設備	—	—	せん断処理・溶解廃ガス処理第3セル漏えい検知ポット硝酸計2計	計装/冒管設備	AA	1	Q-2	既設	非安重	—	C/—	—	—	
1322	計測制御系統施設	—	計測制御設備	—	—	溶解槽圧力計	計装/冒管設備	AA	6	Q-2	改造	安重	常設SA	S/(1)	1B・5A兼用	—	
1323	計測制御系統施設	—	計測制御設備	—	—	蒸ガス洗浄塔入口圧力計	計装/冒管設備	AA	2	Q-2	改造	安重	—	S/—	—	—	
1324	計測制御系統施設	—	計測制御設備	—	—	蒸ガス洗浄塔入口圧力計	計装/冒管設備	AB	2	Q-2	改造	安重	—	S/—	—	—	
1325	計測制御系統施設	—	計測制御設備	—	—	塔槽類廃ガス洗浄塔セル漏えい検知ポット硝酸計2計	計装/冒管設備	AB	1	Q-2	既設	非安重	—	C/—	—	—	
1326	計測制御系統施設	—	計測制御設備	—	—	クラン系塔槽類廃ガス洗浄塔セル漏えい検知ポット硝酸計2計	計装/冒管設備	AC	1	Q-2	既設	非安重	—	C/—	—	—	
1327	計測制御系統施設	—	計測制御設備	—	—	蒸ガス洗浄塔入口圧力計	計装/冒管設備	AC	2	Q-2	改造	安重	常設SA	S/(1)	1B・5A兼用	—	
1328	計測制御系統施設	—	計測制御設備	—	—	NOx蒸ガス洗浄塔入口圧力計	計装/冒管設備	AC	2	Q-2	改造	安重	—	S/—	—	—	
1329	計測制御系統施設	—	計測制御設備	—	—	プルトニウム系塔槽類廃ガス洗浄塔セル漏えい硝酸流量計2計	計装/冒管設備	AC	1	Q-2	既設	非安重	—	C/—	—	—	
1330	計測制御系統施設	—	計測制御設備	—	—	混合蒸ガス凝縮器入口圧力計	計装/冒管設備	CA	2	Q-2	改造	安重	—	S/—	—	—	
1331	計測制御系統施設	—	計測制御設備	—	—	蒸ガス処理第1グローブボックス硝酸計2計	計装/冒管設備	CA	1	Q-2	既設	非安重	—	C/—	—	—	
1332	計測制御系統施設	—	計測制御設備	—	—	蒸ガス処理第1グローブボックス硝酸計2計	計装/冒管設備	CA	1	Q-2	既設	非安重	—	C/—	—	—	
1333	計測制御系統施設	—	計測制御設備	—	—	蒸ガス処理第2グローブボックス硝酸計2計	計装/冒管設備	CA	1	Q-2	既設	非安重	—	C/—	—	—	

設工認申請対象機器の技術基準への適合性に係る整理

番号	施設区分		設備区分			機器名称	種別（主ＭＳ）	設置場所	数量	申請区	変更区分	ＤＢ区分	ＳＡ区分	耐震設計	兼用（主冠）	共用（主冠）	備考
1255	計測制御系統施設	—	計測制御設備	—	—	硝酸クラニル貯蔵第1室 漏えい検知装置 逆位計	計装/冒管設備	BA	1	Q-2	既設	非安重	—	C/—	—	—	
1256	計測制御系統施設	—	計測制御設備	—	—	硝酸クラニル貯蔵第2室 漏えい検知装置 逆位計	計装/冒管設備	BA	1	Q-2	既設	非安重	—	C/—	—	—	
1257	計測制御系統施設	—	計測制御設備	—	—	硝酸クラニルポンプ室 漏えい検知装置 逆位計	計装/冒管設備	BA	1	Q-2	既設	非安重	—	C/—	—	—	
1258	計測制御系統施設	—	計測制御設備	—	—	硝酸クラニル供給槽 漏えい検知装置 逆位計	計装/冒管設備	BA	1	Q-2	既設	非安重	—	C/—	—	—	
1259	計測制御系統施設	—	計測制御設備	—	—	濃縮缶 漏えい検知装置 逆位計	計装/冒管設備	BA	1	Q-2	既設	非安重	—	C/—	—	—	
1260	計測制御系統施設	—	計測制御設備	—	—	自動充てん装置 充てん定位置	計装/冒管設備	BA	4	Q-2	既設	安重	—	C/—	—	—	
1261	計測制御系統施設	—	計測制御設備	—	—	濃縮液受槽 漏えい検知装置 逆位計	計装/冒管設備	BA	1	Q-2	既設	非安重	—	C/—	—	—	
1262	計測制御系統施設	—	計測制御設備	—	—	NO2除解液受槽漏えい検知装置 逆位計	計装/冒管設備	BA	1	Q-2	既設	非安重	—	C/—	—	—	
1263	計測制御系統施設	—	計測制御設備	—	—	酸純感（ロージン銅） 温度計	計装/冒管設備	BA	4	Q-2	既設	安重	—	C/—	—	—	
1264	計測制御系統施設	—	計測制御設備	—	—	硝酸プルトニウム貯槽セル漏えい検知装置 逆位計	計装/冒管設備	CA	2	Q-2	改造	安重	—	S/—	—	—	
1265	計測制御系統施設	—	計測制御設備	—	—	混合槽セル漏えい検知装置 逆位計	計装/冒管設備	CA	4	Q-2	改造	安重	—	S/—	—	—	
1266	計測制御系統施設	—	計測制御設備	—	—	一時貯槽セル漏えい検知装置 逆位計	計装/冒管設備	CA	2	Q-2	改造	安重	—	S/—	—	—	
1267	計測制御系統施設	—	計測制御設備	—	—	硝酸プルトニウム移送グローブボックス 逆位計	計装/冒管設備	CA	1	Q-2	既設	非安重	—	C/—	—	—	
1268	計測制御系統施設	—	計測制御設備	—	—	密塞ポットグローブボックス 逆位計	計装/冒管設備	CA	2	Q-2	既設	非安重	—	C/—	—	—	
1269	計測制御系統施設	—	計測制御設備	—	—	一時貯槽第1グローブボックス 逆位計	計装/冒管設備	CA	1	Q-2	既設	非安重	—	C/—	—	—	
1270	計測制御系統施設	—	計測制御設備	—	—	一時貯槽第2グローブボックス 逆位計	計装/冒管設備	CA	1	Q-2	既設	非安重	—	C/—	—	—	
1271	計測制御系統施設	—	計測制御設備	—	—	真空グローブボックス 逆位計	計装/冒管設備	CA	1	Q-2	既設	非安重	—	C/—	—	—	
1272	計測制御系統施設	—	計測制御設備	—	—	硝酸クラニル貯槽漏えい検知装置 逆位計	計装/冒管設備	CA	1	Q-2	既設	非安重	—	C/—	—	—	
1273	計測制御系統施設	—	計測制御設備	—	—	凝縮吸液受槽セル漏えい検知装置 逆位計	計装/冒管設備	CA	2	Q-2	既設	非安重	—	C/—	—	—	
1274	計測制御系統施設	—	計測制御設備	—	—	凝縮吸液貯槽セル漏えい検知装置 逆位計	計装/冒管設備	CA	1	Q-2	既設	非安重	—	C/—	—	—	
1275	計測制御系統施設	—	計測制御設備	—	—	脱硝装置グローブボックス 逆位計	計装/冒管設備	CA	2	Q-2	既設	非安重	—	C/—	—	—	
1276	計測制御系統施設	—	計測制御設備	—	—	凝縮吸液受入グローブボックス 逆位計	計装/冒管設備	CA	1	Q-2	既設	非安重	—	C/—	—	—	
1277	計測制御系統施設	—	計測制御設備	—	—	凝縮吸液払出グローブボックス 逆位計	計装/冒管設備	CA	1	Q-2	既設	非安重	—	C/—	—	—	
1278	計測制御系統施設	—	計測制御設備	—	—	混合装置ミキサー出口水素濃度計	計装/冒管設備	CC	1	Q-2	既設	非安重	—	C/—	—	—	
1279	計測制御系統施設	—	計測制御設備	—	—	回収槽セル漏えい検知装置逆位計	計装/冒管設備	AA	1	Q-2	既設	非安重	—	C/—	—	—	
1280	計測制御系統施設	—	計測制御設備	—	—	廃液受槽セル漏えい検知装置逆位計	計装/冒管設備	AB	1	Q-2	既設	非安重	—	C/—	—	—	
1281	計測制御系統施設	—	計測制御設備	—	—	第1酸回収供給槽セル漏えい検知装置逆位計	計装/冒管設備	AB	1	Q-2	既設	非安重	—	C/—	—	—	
1282	計測制御系統施設	—	計測制御設備	—	—	第1酸回収蒸発缶セル漏えい検知装置逆位計	計装/冒管設備	AB	1	Q-2	既設	非安重	—	C/—	—	—	
1283	計測制御系統施設	—	計測制御設備	—	—	第1酸回収精留塔セル漏えい検知装置逆位計	計装/冒管設備	AB	1	Q-2	既設	非安重	—	C/—	—	—	
1284	計測制御系統施設	—	計測制御設備	—	—	回収硝酸貯槽セル漏えい検知装置逆位計	計装/冒管設備	AB	1	Q-2	既設	非安重	—	C/—	—	—	
1285	計測制御系統施設	—	計測制御設備	—	—	低レベル廃液受槽第1セル漏えい検知装置逆位計	計装/冒管設備	BA	1	Q-2	既設	非安重	—	C/—	—	—	
1286	計測制御系統施設	—	計測制御設備	—	—	アクティブトレンチ漏えい検知ポット1 逆位計	計装/冒管設備	AC	1	Q-2	既設	非安重	—	C/—	—	—	
1287	計測制御系統施設	—	計測制御設備	—	—	第2酸回収供給槽セル漏えい検知装置逆位計	計装/冒管設備	AC	1	Q-2	既設	非安重	—	C/—	—	—	
1288	計測制御系統施設	—	計測制御設備	—	—	第2酸回収精留塔セル漏えい検知装置逆位計	計装/冒管設備	AC	1	Q-2	既設	非安重	—	C/—	—	—	
1289	計測制御系統施設	—	計測制御設備	—	—	第2酸回収蒸発缶セル漏えい検知装置逆位計	計装/冒管設備	AC	1	Q-2	既設	非安重	—	C/—	—	—	
1290	計測制御系統施設	—	計測制御設備	—	—	濃縮液受槽セル漏えい検知装置逆位計	計装/冒管設備	AC	1	Q-2	既設	非安重	—	C/—	—	—	
1291	計測制御系統施設	—	計測制御設備	—	—	第2酸回収回収硝酸受槽セル漏えい検知装置逆位計	計装/冒管設備	AC	1	Q-2	既設	非安重	—	C/—	—	—	
1292	計測制御系統施設	—	計測制御設備	—	—	低レベル廃液受槽第2セル漏えい検知装置逆位計	計装/冒管設備	AA	1	Q-2	既設	非安重	—	C/—	—	—	
1293	計測制御系統施設	—	計測制御設備	—	—	洗浄廃液受槽漏えい検知装置逆位計	計装/冒管設備	CA	1	Q-2	既設	非安重	—	C/—	—	—	
1294	計測制御系統施設	—	計測制御設備	—	—	洗浄廃液受払グローブボックス逆位計	計装/冒管設備	CA	1	Q-2	既設	非安重	—	C/—	—	—	
1295	計測制御系統施設	—	計測制御設備	—	—	第1洗浄器1段目水相温度計	計装/冒管設備	AB	1	Q-2	既設	非安重	—	C/—	—	—	
1296	計測制御系統施設	—	計測制御設備	—	—	第2洗浄器1段目水相温度計	計装/冒管設備	AB	1	Q-2	既設	非安重	—	C/—	—	—	
1297	計測制御系統施設	—	計測制御設備	—	—	再生溶媒受槽セル漏えい検受逆1段位計	計装/冒管設備	AB	1	Q-2	既設	非安重	—	C/—	—	—	
1298	計測制御系統施設	—	計測制御設備	—	—	アクティブトレンチ漏えい検知ポット1 逆位計	計装/冒管設備	AC	1	Q-2	既設	非安重	—	C/—	—	—	
1299	計測制御系統施設	—	計測制御設備	—	—	種製建屋一時貯留処理槽第1セル漏えい逆受並1逆位計	計装/冒管設備	AC	1	Q-2	既設	非安重	—	C/—	—	—	
1300	計測制御系統施設	—	計測制御設備	—	—	溶媒貯槽第2セル漏えい検受逆 逆位計	計装/冒管設備	AC	1	Q-2	既設	非安重	—	C/—	—	—	
1301	計測制御系統施設	—	計測制御設備	—	—	第1洗浄器 1段目 温度計	計装/冒管設備	AC	1	Q-2	既設	非安重	—	C/—	—	—	
1302	計測制御系統施設	—	計測制御設備	—	—	第3洗浄器 1段目 温度計	計装/冒管設備	AC	1	Q-2	既設	非安重	—	C/—	—	—	
1303	計測制御系統施設	—	計測制御設備	—	—	再生溶媒受槽セル漏えい検受逆 逆位計	計装/冒管設備	AC	1	Q-2	既設	非安重	—	C/—	—	—	
1304	計測制御系統施設	—	計測制御設備	—	—	溶媒貯槽第1セル漏えい検受逆 逆位計	計装/冒管設備	AC	1	Q-2	既設	非安重	—	C/—	—	—	
1305	計測制御系統施設	—	計測制御設備	—	—	第1洗浄器 1段目 温度計	計装/冒管設備	AC	1	Q-2	既設	非安重	—	C/—	—	—	
1306	計測制御系統施設	—	計測制御設備	—	—	第3洗浄器 1段目 温度計	計装/冒管設備	AC	1	Q-2	既設	非安重	—	C/—	—	—	
1307	計測制御系統施設	—	計測制御設備	—	—	第1焦発缶凝縮器出口蒸ガス圧力計1	計装/冒管設備	AC	1	Q-2	既設	非安重	—	C/—	—	—	
1308	計測制御系統施設	—	計測制御設備	—	—	第1焦発缶凝縮器出口蒸ガス圧力計2	計装/冒管設備	AC	1	Q-2	既設	非安重	—	C/—	—	—	
1309	計測制御系統施設	—	計測制御設備	—	—	溶媒蒸留塔上段圧力計1	計装/冒管設備	AC	1	Q-2	既設	非安重	—	C/—	—	—	
1310	計測制御系統施設	—	計測制御設備	—	—	溶媒蒸留塔上段圧力計2	計装/冒管設備	AC	1	Q-2	既設	非安重	—	C/—	—	—	
1311	計測制御系統施設	—	計測制御設備	—	—	溶媒受槽セル漏えい検受逆 逆位計	計装/冒管設備	AC	1	Q-2	既設	非安重	—	C/—	—	—	
1312	計測制御系統施設	—	計測制御設備	—	—	溶媒供給槽セル漏えい検受逆 逆位計	計装/冒管設備	AC	1	Q-2	既設	非安重	—	C/—	—	—	
1313	計測制御系統施設	—	計測制御設備	—	—	回収溶媒第3貯槽PAC ポンプセル漏えい検受逆 逆位計	計装/冒管設備	AC	1	Q-2	既設	非安重	—	C/—	—	—	
1314	計測制御系統施設	—	計測制御設備	—	—	回収溶媒第3貯槽セル漏えい検受逆 逆位計	計装/冒管設備	AC	1	Q-2	既設	非安重	—	C/—	—	—	
1315	計測制御系統施設	—	計測制御設備	—	—	第6予備セル漏えい検受逆 逆位計	計装/冒管設備	AC	1	Q-2	既設	非安重	—	C/—	—	—	
1316	計測制御系統施設	—	計測制御設備	—	—	ミストフィルタ入口ガス圧力計	計装/冒管設備	AA	6	Q-2	改造	安重	—	S/—	—	—	
1317	計測制御系統施設	—	計測制御設備	—	—	蒸ガス加熱器出口温度計	計装/冒管設備	AA	6	Q-2	改造	安重	—	S/—	—	—	
1318	計測制御系統施設	—	計測制御設備	—	—	回収酸化槽セル漏えい検受逆 逆位計	計装/冒管設備	AA	1	Q-2	既設	非安重	—	C/—	—	—	
1319	計測制御系統施設	—	計測制御設備	—	—	せん断処理・溶解廃ガス処理第1セル漏えい検知ポット 逆位計	計装/冒管設備	AA	1	Q-2	既設	非安重	—	C/—	—	—	
1320	計測制御系統施設	—	計測制御設備	—	—	せん断処理・溶解廃ガス処理第2セル漏えい検知ポット 逆位計	計装/冒管設備	AA	1	Q-2	既設	非安重	—	C/—	—	—	
1321	計測制御系統施設	—	計測制御設備	—	—	せん断処理・溶解廃ガス処理第3セル漏えい検知ポット 逆位計	計装/冒管設備	AA	1	Q-2	既設	非安重	—	C/—	—	—	
1322	計測制御系統施設	—	計測制御設備	—	—	溶解槽圧力計	計装/冒管設備	AA	6	Q-2	改造	安重	常設SA	S/(1)	1B・5A兼用	—	
1323	計測制御系統施設	—	計測制御設備	—	—	蒸ガス洗浄塔入口圧力計	計装/冒管設備	AA	2	Q-2	改造	安重	—	S/—	—	—	
1324	計測制御系統施設	—	計測制御設備	—	—	蒸ガス洗浄塔入口圧力計	計装/冒管設備	AB	2	Q-2	改造	安重	—	S/—	—	—	
1325	計測制御系統施設	—	計測制御設備	—	—	塔槽類廃ガス洗浄塔セル漏えい検知ポット1逆位計	計装/冒管設備	AB	1	Q-2	既設	非安重	—	C/—	—	—	
1326	計測制御系統施設	—	計測制御設備	—	—	クラン系塔槽類廃ガス洗浄塔セル漏えい検知ポット逆位計	計装/冒管設備	AC	1	Q-2	既設	非安重	—	C/—	—	—	
1327	計測制御系統施設	—	計測制御設備	—	—	蒸ガス洗浄塔入口圧力計	計装/冒管設備	AC	2	Q-2	改造	安重	常設SA	S/(1)	1B・5A兼用	—	
1328	計測制御系統施設	—	計測制御設備	—	—	NOx蒸ガス洗浄塔入口圧力計	計装/冒管設備	AC	2	Q-2	改造	安重	—	S/—	—	—	
1329	計測制御系統施設	—	計測制御設備	—	—	プルトニウム系塔槽類廃ガス洗浄塔セル漏えい逆受並逆位計	計装/冒管設備	AC	1	Q-2	既設	非安重	—	C/—	—	—	
1330	計測制御系統施設	—	計測制御設備	—	—	混合蒸ガス凝縮器入口圧力計	計装/冒管設備	CA	2	Q-2	改造	安重	—	S/—	—	—	
1331	計測制御系統施設	—	計測制御設備	—	—	蒸ガス処理第1グローブボックス逆位計1	計装/冒管設備	CA	1	Q-2	既設	非安重	—	C/—	—	—	
1332	計測制御系統施設	—	計測制御設備	—	—	蒸ガス処理第1グローブボックス逆位計2	計装/冒管設備	CA	1	Q-2	既設	非安重	—	C/—	—	—	
1333	計測制御系統施設	—	計測制御設備	—	—	蒸ガス処理第2グローブボックス逆位計	計装/冒管設備	CA	1	Q-2	既設	非安重	—	C/—	—	—	

番号	施設区分		設備区分			機器名称	機種（注1.6）	設置場所	数量	申請回	変更区分	DB区分	SA区分	耐震設計	兼用（主項）	共用（主項）	備考	第四十六条第1項	第四十六条第1項	第四十七条第1項	第四十七条第2項	第四十七条第3項	第四十八条第1項	第四十九条第1項	第四十九条第2項	第五十条第1項第一号	第五十条第1項第二号	第五十条第1項第三号	第五十条第2項	第五十一条第1項
1255	計測制御系統施設	—	計測制御設備	—	—	硝酸クラニル貯蔵第1室 漏えい液受皿 消位計	計装/貯管設備	BA	1	Q-2	既設	非安重	—	C/—	—	—		—	—	—	—	—	—	—	—	—	—	—	—	—
1256	計測制御系統施設	—	計測制御設備	—	—	硝酸クラニル貯蔵第2室 漏えい液受皿 消位計	計装/貯管設備	BA	1	Q-2	既設	非安重	—	C/—	—	—		—	—	—	—	—	—	—	—	—	—	—	—	—
1257	計測制御系統施設	—	計測制御設備	—	—	硝酸クラニルボンブ室 漏えい液受皿 消位計	計装/貯管設備	BA	1	Q-2	既設	非安重	—	C/—	—	—		—	—	—	—	—	—	—	—	—	—	—	—	—
1258	計測制御系統施設	—	計測制御設備	—	—	硝酸クラニル供給槽 漏えい液受皿 消位計	計装/貯管設備	BA	1	Q-2	既設	非安重	—	C/—	—	—		—	—	—	—	—	—	—	—	—	—	—	—	—
1259	計測制御系統施設	—	計測制御設備	—	—	濃縮缶 漏えい液受皿 消位計	計装/貯管設備	BA	1	Q-2	既設	非安重	—	C/—	—	—		—	—	—	—	—	—	—	—	—	—	—	—	—
1260	計測制御系統施設	—	計測制御設備	—	—	自動充てん装置 充てん定位置	計装/貯管設備	BA	4	Q-2	既設	安重	—	C/—	—	—		—	—	—	—	—	—	—	—	—	—	—	—	—
1261	計測制御系統施設	—	計測制御設備	—	—	濃縮液受槽 漏えい液受皿 消位計	計装/貯管設備	BA	1	Q-2	既設	非安重	—	C/—	—	—		—	—	—	—	—	—	—	—	—	—	—	—	—
1262	計測制御系統施設	—	計測制御設備	—	—	300塩解液受槽漏えい液受皿 消位計	計装/貯管設備	BA	1	Q-2	既設	非安重	—	C/—	—	—		—	—	—	—	—	—	—	—	—	—	—	—	—
1263	計測制御系統施設	—	計測制御設備	—	—	板硝塔（ローン部） 温度計	計装/貯管設備	BA	4	Q-2	既設	安重	—	C/—	—	—		—	—	—	—	—	—	—	—	—	—	—	—	—
1264	計測制御系統施設	—	計測制御設備	—	—	硝酸プルトニウム貯槽セル漏えい液受皿 消位計	計装/貯管設備	CA	2	Q-2	改造	安重	—	S/—	—	—		—	—	—	—	—	—	—	—	—	—	—	—	—
1265	計測制御系統施設	—	計測制御設備	—	—	混合槽セル漏えい液受皿消位計	計装/貯管設備	CA	4	Q-2	改造	安重	—	S/—	—	—		—	—	—	—	—	—	—	—	—	—	—	—	—
1266	計測制御系統施設	—	計測制御設備	—	—	一時貯槽セル漏えい液受皿消位計	計装/貯管設備	CA	2	Q-2	改造	安重	—	S/—	—	—		—	—	—	—	—	—	—	—	—	—	—	—	—
1267	計測制御系統施設	—	計測制御設備	—	—	硝酸プルトニウム移送グローブボックス 消位計	計装/貯管設備	CA	1	Q-2	既設	非安重	—	C/—	—	—		—	—	—	—	—	—	—	—	—	—	—	—	—
1268	計測制御系統施設	—	計測制御設備	—	—	定量ポットグローブボックス消位計	計装/貯管設備	CA	2	Q-2	既設	非安重	—	C/—	—	—		—	—	—	—	—	—	—	—	—	—	—	—	—
1269	計測制御系統施設	—	計測制御設備	—	—	一時貯槽第1グローブボックス消位計	計装/貯管設備	CA	1	Q-2	既設	非安重	—	C/—	—	—		—	—	—	—	—	—	—	—	—	—	—	—	—
1270	計測制御系統施設	—	計測制御設備	—	—	一時貯槽第2グローブボックス消位計	計装/貯管設備	CA	1	Q-2	既設	非安重	—	C/—	—	—		—	—	—	—	—	—	—	—	—	—	—	—	—
1271	計測制御系統施設	—	計測制御設備	—	—	真空グローブボックス消位計	計装/貯管設備	CA	1	Q-2	既設	非安重	—	C/—	—	—		—	—	—	—	—	—	—	—	—	—	—	—	—
1272	計測制御系統施設	—	計測制御設備	—	—	硝酸クラニル貯槽漏えい液受皿消位計	計装/貯管設備	CA	1	Q-2	既設	非安重	—	C/—	—	—		—	—	—	—	—	—	—	—	—	—	—	—	—
1273	計測制御系統施設	—	計測制御設備	—	—	凝縮液液受槽セル漏えい液受皿消位計	計装/貯管設備	CA	2	Q-2	既設	非安重	—	C/—	—	—		—	—	—	—	—	—	—	—	—	—	—	—	—
1274	計測制御系統施設	—	計測制御設備	—	—	凝縮液液貯槽セル漏えい液受皿消位計	計装/貯管設備	CA	1	Q-2	既設	非安重	—	C/—	—	—		—	—	—	—	—	—	—	—	—	—	—	—	—
1275	計測制御系統施設	—	計測制御設備	—	—	板硝装置グローブボックス消位計	計装/貯管設備	CA	2	Q-2	既設	非安重	—	C/—	—	—		—	—	—	—	—	—	—	—	—	—	—	—	—
1276	計測制御系統施設	—	計測制御設備	—	—	凝縮液液受入グローブボックス消位計	計装/貯管設備	CA	1	Q-2	既設	非安重	—	C/—	—	—		—	—	—	—	—	—	—	—	—	—	—	—	—
1277	計測制御系統施設	—	計測制御設備	—	—	凝縮液液払出グローブボックス消位計	計装/貯管設備	CA	1	Q-2	既設	非安重	—	C/—	—	—		—	—	—	—	—	—	—	—	—	—	—	—	—
1278	計測制御系統施設	—	計測制御設備	—	—	混合装置ミキサー出口水素濃度計	計装/貯管設備	CC	1	Q-2	既設	非安重	—	C/—	—	—		—	—	—	—	—	—	—	—	—	—	—	—	—
1279	計測制御系統施設	—	計測制御設備	—	—	回収槽セル漏えい液受皿消位計	計装/貯管設備	AA	1	Q-2	既設	非安重	—	C/—	—	—		—	—	—	—	—	—	—	—	—	—	—	—	—
1280	計測制御系統施設	—	計測制御設備	—	—	廃液受槽セル漏えい液受皿消位計	計装/貯管設備	AB	1	Q-2	既設	非安重	—	C/—	—	—		—	—	—	—	—	—	—	—	—	—	—	—	—
1281	計測制御系統施設	—	計測制御設備	—	—	第1酸回収供給槽セル漏えい液受皿消位計	計装/貯管設備	AB	1	Q-2	既設	非安重	—	C/—	—	—		—	—	—	—	—	—	—	—	—	—	—	—	—
1282	計測制御系統施設	—	計測制御設備	—	—	第1酸回収蒸発缶セル漏えい液受皿消位計	計装/貯管設備	AB	1	Q-2	既設	非安重	—	C/—	—	—		—	—	—	—	—	—	—	—	—	—	—	—	—
1283	計測制御系統施設	—	計測制御設備	—	—	第1酸回収精留塔セル漏えい液受皿消位計	計装/貯管設備	AB	1	Q-2	既設	非安重	—	C/—	—	—		—	—	—	—	—	—	—	—	—	—	—	—	—
1284	計測制御系統施設	—	計測制御設備	—	—	回収硝酸貯槽セル漏えい液受皿消位計	計装/貯管設備	AB	1	Q-2	既設	非安重	—	C/—	—	—		—	—	—	—	—	—	—	—	—	—	—	—	—
1285	計測制御系統施設	—	計測制御設備	—	—	低レベル廃液受槽第1セル漏えい液受皿消位計	計装/貯管設備	KA	1	Q-2	既設	非安重	—	C/—	—	—		—	—	—	—	—	—	—	—	—	—	—	—	—
1286	計測制御系統施設	—	計測制御設備	—	—	アクティブトレンチ漏えい検知ポット4消位計	計装/貯管設備	AC	1	Q-2	既設	非安重	—	C/—	—	—		—	—	—	—	—	—	—	—	—	—	—	—	—
1287	計測制御系統施設	—	計測制御設備	—	—	第2酸回収供給槽セル漏えい液受皿消位計	計装/貯管設備	AC	1	Q-2	既設	非安重	—	C/—	—	—		—	—	—	—	—	—	—	—	—	—	—	—	—
1288	計測制御系統施設	—	計測制御設備	—	—	第2酸回収精留塔セル漏えい液受皿消位計	計装/貯管設備	AC	1	Q-2	既設	非安重	—	C/—	—	—		—	—	—	—	—	—	—	—	—	—	—	—	—
1289	計測制御系統施設	—	計測制御設備	—	—	第2酸回収蒸発缶セル漏えい液受皿消位計	計装/貯管設備	AC	1	Q-2	既設	非安重	—	C/—	—	—		—	—	—	—	—	—	—	—	—	—	—	—	—
1290	計測制御系統施設	—	計測制御設備	—	—	濃縮液受槽セル漏えい液受皿消位計	計装/貯管設備	AC	1	Q-2	既設	非安重	—	C/—	—	—		—	—	—	—	—	—	—	—	—	—	—	—	—
1291	計測制御系統施設	—	計測制御設備	—	—	第2酸回収回収硝酸受槽セル漏えい液受皿消位計	計装/貯管設備	AC	1	Q-2	既設	非安重	—	C/—	—	—		—	—	—	—	—	—	—	—	—	—	—	—	—
1292	計測制御系統施設	—	計測制御設備	—	—	低レベル廃液受槽第2セル漏えい液受皿消位計	計装/貯管設備	KA	1	Q-2	既設	非安重	—	C/—	—	—		—	—	—	—	—	—	—	—	—	—	—	—	—
1293	計測制御系統施設	—	計測制御設備	—	—	洗浄廃液受槽漏えい液受皿消位計	計装/貯管設備	CA	1	Q-2	既設	非安重	—	C/—	—	—		—	—	—	—	—	—	—	—	—	—	—	—	—
1294	計測制御系統施設	—	計測制御設備	—	—	洗浄廃液受払グローブボックス消位計	計装/貯管設備	CA	1	Q-2	既設	非安重	—	C/—	—	—		—	—	—	—	—	—	—	—	—	—	—	—	—
1295	計測制御系統施設	—	計測制御設備	—	—	第1洗浄器1段目水相温度計	計装/貯管設備	AB	1	Q-2	既設	非安重	—	C/—	—	—		—	—	—	—	—	—	—	—	—	—	—	—	—
1296	計測制御系統施設	—	計測制御設備	—	—	第3洗浄器1段目水相温度計	計装/貯管設備	AB	1	Q-2	既設	非安重	—	C/—	—	—		—	—	—	—	—	—	—	—	—	—	—	—	—
1297	計測制御系統施設	—	計測制御設備	—	—	再生溶媒受槽セル漏えい液受皿2消位計	計装/貯管設備	AB	1	Q-2	既設	非安重	—	C/—	—	—		—	—	—	—	—	—	—	—	—	—	—	—	—
1298	計測制御系統施設	—	計測制御設備	—	—	アクティブトレンチ漏えい検知ポット1消位計	計装/貯管設備	AC	1	Q-2	既設	非安重	—	C/—	—	—		—	—	—	—	—	—	—	—	—	—	—	—	—
1299	計測制御系統施設	—	計測制御設備	—	—	補製建屋一時貯留処理槽第1セル漏えい液受皿3消位計	計装/貯管設備	AC	1	Q-2	既設	非安重	—	C/—	—	—		—	—	—	—	—	—	—	—	—	—	—	—	—
1300	計測制御系統施設	—	計測制御設備	—	—	溶媒貯槽第2セル漏えい液受皿 消位計	計装/貯管設備	AC	1	Q-2	既設	非安重	—	C/—	—	—		—	—	—	—	—	—	—	—	—	—	—	—	—
1301	計測制御系統施設	—	計測制御設備	—	—	第1洗浄器 1段目 温度計	計装/貯管設備	AC	1	Q-2	既設	非安重	—	C/—	—	—		—	—	—	—	—	—	—	—	—	—	—	—	—
1302	計測制御系統施設	—	計測制御設備	—	—	第3洗浄器 1段目 温度計	計装/貯管設備	AC	1	Q-2	既設	非安重	—	C/—	—	—		—	—	—	—	—	—	—	—	—	—	—	—	—
1303	計測制御系統施設	—	計測制御設備	—	—	再生溶媒受槽セル漏えい液受皿 消位計	計装/貯管設備	AC	1	Q-2	既設	非安重	—	C/—	—	—		—	—	—	—	—	—	—	—	—	—	—	—	—
1304	計測制御系統施設	—	計測制御設備	—	—	溶媒貯槽第1セル漏えい液受皿 消位計	計装/貯管設備	AC	1	Q-2	既設	非安重	—	C/—	—	—		—	—	—	—	—	—	—	—	—	—	—	—	—
1305	計測制御系統施設	—	計測制御設備	—	—	第1洗浄器 1段目 温度計	計装/貯管設備	AC	1	Q-2	既設	非安重	—	C/—	—	—		—	—	—	—	—	—	—	—	—	—	—	—	—
1306	計測制御系統施設	—	計測制御設備	—	—	第3洗浄器 1段目 温度計	計装/貯管設備	AC	1	Q-2	既設	非安重	—	C/—	—	—		—	—	—	—	—	—	—	—	—	—	—	—	—
1307	計測制御系統施設	—	計測制御設備	—	—	第1蒸発缶凝縮器出口蒸ガス圧力計1	計装/貯管設備	AC	1	Q-2	既設	非安重	—	C/—	—	—		—	—	—	—	—	—	—	—	—	—	—	—	—
1308	計測制御系統施設	—	計測制御設備	—	—	第1蒸発缶凝縮器出口蒸ガス圧力計2	計装/貯管設備	AC	1	Q-2	既設	非安重	—	C/—	—	—		—	—	—	—	—	—	—	—	—	—	—	—	—
1309	計測制御系統施設	—	計測制御設備	—	—	溶媒蒸留塔上段圧力計1	計装/貯管設備	AC	1	Q-2	既設	非安重	—	C/—	—	—		—	—	—	—	—	—	—	—	—	—	—	—	—
1310	計測制御系統施設	—	計測制御設備	—	—	溶媒蒸留塔上段圧力計2	計装/貯管設備	AC	1	Q-2	既設	非安重	—	C/—	—	—		—	—	—	—	—	—	—	—	—	—	—	—	—
1311	計測制御系統施設	—	計測制御設備	—	—	溶媒受槽セル漏えい液受皿消位計	計装/貯管設備	AC	1	Q-2	既設	非安重	—	C/—	—	—		—	—	—	—	—	—	—	—	—	—	—	—	—
1312	計測制御系統施設	—	計測制御設備	—	—	溶媒供給槽セル漏えい液受皿消位計	計装/貯管設備	AC	1	Q-2	既設	非安重	—	C/—	—	—		—	—	—	—	—	—	—	—	—	—	—	—	—
1313	計測制御系統施設	—	計測制御設備	—	—	回収溶媒第3貯槽PACポンプセル漏えい液受皿消位計	計装/貯管設備	AC	1	Q-2	既設	非安重	—	C/—	—	—		—	—	—	—	—	—	—	—	—	—	—	—	—
1314	計測制御系統施設	—	計測制御設備	—	—	回収溶媒第3貯槽セル漏えい液受皿消位計	計装/貯管設備	AC	1	Q-2	既設	非安重	—	C/—	—	—		—	—	—	—	—	—	—	—	—	—	—	—	—
1315	計測制御系統施設	—	計測制御設備	—	—	第6予備セル漏えい液受皿消位計	計装/貯管設備	AC	1	Q-2	既設	非安重	—	C/—	—	—		—	—	—	—	—	—	—	—	—	—	—	—	—
1316	計測制御系統施設	—	計測制御設備	—	—	ミストフィルタ入口ガス圧力計	計装/貯管設備	AA	4	Q-2	改造	安重	—	S/—	—	—		—	—	—	—	—	—	—	—	—	—	—	—	—
1317	計測制御系統施設	—	計測制御設備	—	—	蒸ガス加熱器出口温度計	計装/貯管設備	AA	4	Q-2	改造	安重	—	S/—	—	—		—	—	—	—	—	—	—	—	—	—	—	—	—
1318	計測制御系統施設	—	計測制御設備	—	—	回収酸受槽セル漏えい液受皿消位	計装/貯管設備	AA	1	Q-2	既設	非安重	—	C/—	—	—		—	—	—	—	—	—	—	—	—	—	—	—	—
1319	計測制御系統施設	—	計測制御設備	—	—	せん断処理・溶解蒸ガス処理第1セル漏えい検知ポット消位計	計装/貯管設備	AA	1	Q-2	既設	非安重	—	C/—	—	—		—	—	—	—	—	—	—	—	—	—	—	—	—
1320	計測制御系統施設	—	計測制御設備	—	—	せん断処理・溶解蒸ガス処理第2セル漏えい検知ポット消位計	計装/貯管設備	AA	1	Q-2	既設	非安重	—	C/—	—	—		—	—	—	—	—	—	—	—	—	—	—	—	—
1321	計測制御系統施設	—	計測制御設備	—	—	せん断処理・溶解蒸ガス処理第3セル漏えい検知ポット消位計	計装/貯管設備	AA	1	Q-2	既設	非安重	—	C/—	—	—		—	—	—	—	—	—	—	—	—	—	—	—	—
1322	計測制御系統施設	—	計測制御設備	—	—	溶解槽圧力計	計装/貯管設備	AA	4	Q-2	改造	安重	変設SA	S/(S)	16・SA兼用	—		—	—	○	○	○	—	—	—	—	—	—	—	—
1323	計測制御系統施設	—	計測制御設備	—	—	蒸ガス洗浄塔入口圧力計	計装/貯管設備	AA	2	Q-2	改造	安重	—	S/—	—	—		—	—	—	—	—	—	—	—	—	—	—	—	—
1324	計測制御系統施設	—	計測制御設備	—	—	蒸ガス洗浄塔入口圧力計	計装/貯管設備	AB	2	Q-2	改造	安重	—	S/—	—	—		—	—	—	—	—	—	—	—	—	—	—	—	—
1325	計測制御系統施設	—	計測制御設備	—	—	塔槽類蒸ガス洗浄塔セル漏えい検知ポット消位計	計装/貯管設備	AB	1	Q-2	既設	非安重	—	C/—	—	—		—	—	—	—	—	—	—	—	—	—	—	—	—
1326	計測制御系統施設	—	計測制御設備	—	—	ウラン系塔槽類蒸ガス洗浄塔セル漏えい検知ポット消位計	計装/貯管設備	AC	1	Q-2	既設	非安重	—	C/—	—	—		—	—	—	—	—	—	—	—	—	—	—	—	—
1327	計測制御系統施設	—	計測制御設備	—	—	蒸ガス洗浄塔入口圧力計	計装/貯管設備	AC	2	Q-2	改造	安重	変設SA	S/(S)	16・SA兼用	—		—	—	○	○	○	—	—	—	—	—	—	—	—
1328	計測制御系統施設	—	計測制御設備	—	—	NOx蒸ガス洗浄塔入口圧力計	計装/貯管設備	AC	2	Q-2	改造	安重	—	S/—	—	—		—	—	—	—	—	—	—	—	—	—	—	—	—
1329	計測制御系統施設	—	計測制御設備	—	—	プルトニウム系塔槽類蒸ガス洗浄塔セル漏えい液受皿消位計	計装/貯管設備	AC	1	Q-2	既設	非安重	—	C/—	—	—		—	—	—	—	—	—	—	—	—	—	—	—	—
1330	計測制御系統施設	—	計測制御設備	—	—	混合蒸ガス凝縮器入口圧力計	計装/貯管設備	CA	2	Q-2	改造	安重	—	S/—	—	—		—	—	—	—	—	—	—	—	—	—	—	—	—
1331	計測制御系統施設	—	計測制御設備	—	—	蒸ガス処理第1グローブボックス消位計1	計装/貯管設備	CA	1	Q-2	既設	非安重	—	C/—	—	—		—	—	—	—	—	—	—	—	—	—	—	—	—
1332	計測制御系統施設	—	計測制御設備	—	—	蒸ガス処理第1グローブボックス消位計2	計装/貯管設備	CA	1	Q-2	既設	非安重	—	C/—	—	—		—	—	—	—	—	—	—	—	—	—	—	—	—
1333	計測制御系統施設	—	計測制御設備	—	—	蒸ガス処理第2グローブボックス消位計	計装/貯管設備	CA	1	Q-2	既設	非安重	—	C/—	—	—		—	—	—	—	—	—	—	—	—	—	—	—	—

設工認申請対象機器の技術基準への適合性に係る整理

番号	施設区分		設備区分			機器名称	機種(主材)	設置場所	数量	申請回	変更区分	DB区分	SA区分	耐震設計	兼用(主従)	共用(主従)	備考
1334	計測制御系統施設	—	計測制御設備	—	—	廃ガス処理第3グローブボックス排位計	計装/貯留設備	CA	1	Q2-2	既設	非安重	—	C/—	—	—	
1335	計測制御系統施設	—	計測制御設備	—	—	廃液廃ガス処理グローブボックス排位計	計装/貯留設備	CA	1	Q2-2	既設	非安重	—	C/—	—	—	
1336	計測制御系統施設	—	計測制御設備	—	—	高レベル濃縮廃液廃ガス処理系廃ガス洗浄塔入口圧力計	計装/貯留設備	KA	2	Q2-2	改造	安重	—	S/—	—	—	
1337	計測制御系統施設	—	計測制御設備	—	—	槽槽類廃ガス処理第1セル漏えい排受皿排位計	計装/貯留設備	KA	1	Q2-2	既設	非安重	—	C/—	—	—	
1338	計測制御系統施設	—	計測制御設備	—	—	槽槽類廃ガス処理第1セル漏えい排受皿排位計	計装/貯留設備	KA	1	Q2-2	既設	非安重	—	C/—	—	—	
1339	計測制御系統施設	—	計測制御設備	—	—	不溶解残渣廃液廃ガス処理系廃ガス洗浄塔入口圧力計	計装/貯留設備	KA	2	Q2-2	改造	安重	—	S/—	—	—	
1340	計測制御系統施設	—	計測制御設備	—	—	槽槽類廃ガス処理第2セル漏えい排受皿排位計	計装/貯留設備	KA	1	Q2-2	既設	非安重	—	C/—	—	—	
1341	計測制御系統施設	—	計測制御設備	—	—	槽槽類廃ガス処理第1セル漏えい排受皿排位計	計装/貯留設備	KA	1	Q2-2	既設	非安重	—	C/—	—	—	
1342	計測制御系統施設	—	計測制御設備	—	—	ガラス固融炉内気相圧力計	計装/貯留設備	KA	4	Q2-2	改造	安重	—	S/—	—	—	
1343	計測制御系統施設	—	計測制御設備	—	—	廃ガス処理セル漏えい排受皿排位計	計装/貯留設備	KA	1	Q2-2	既設	非安重	—	C/—	—	—	
1344	計測制御系統施設	—	計測制御設備	—	—	廃ガス洗浄塔槽セル漏えい排受皿排位計	計装/貯留設備	KA	1	Q2-2	既設	非安重	—	C/—	—	—	
1345	計測制御系統施設	—	計測制御設備	—	—	純水中間貯槽水位計	計装/貯留設備	KA	2	Q2-2	改造	安重	—	S/—	—	—	
1346	計測制御系統施設	—	計測制御設備	—	—	安全冷水断循槽水位計	計装/貯留設備	KA	4	Q2-2	改造	安重	—	S/—	—	—	
1347	計測制御系統施設	—	計測制御設備	—	—	固化セル温度計	計装/貯留設備	KA	10	Q2-2	改造	安重	—	S/—	—	—	
1348	計測制御系統施設	—	計測制御設備	—	—	固化セル換気処理セル漏えい排受皿排位計	計装/貯留設備	KA	1	Q2-2	既設	非安重	—	C/—	—	—	
1349	計測制御系統施設	—	計測制御設備	—	—	漏えい液希釈溶液供給槽水位計	計装/貯留設備	AB	2	Q2-2	改造	安重	—	S/—	—	—	
1350	計測制御系統施設	—	計測制御設備	—	—	高レベル環調供給槽セル漏えい排受皿排位計	計装/貯留設備	AB	2	Q2-2	改造	安重	—	S/—	—	—	
1351	計測制御系統施設	—	計測制御設備	—	—	アルカリ環調受槽セル漏えい排受皿排位計	計装/貯留設備	AB	1	Q2-2	既設	非安重	—	C/—	—	—	
1352	計測制御系統施設	—	計測制御設備	—	—	放射性配管分岐セル漏えい排受皿2漏えい検知ボット排位計	計装/貯留設備	KA	1	Q2-2	既設	非安重	—	C/—	—	—	
1353	計測制御系統施設	—	計測制御設備	—	—	放射性配管分岐セル漏えい排受皿2漏えい検知ボット排2排位計	計装/貯留設備	KA	1	Q2-2	既設	非安重	—	C/—	—	—	
1354	計測制御系統施設	—	計測制御設備	—	—	A356漏えい排受皿1漏えい検知ボット排位計	計装/貯留設備	KA	1	Q2-2	既設	非安重	—	C/—	—	—	
1355	計測制御系統施設	—	計測制御設備	—	—	A356漏えい排受皿2漏えい検知ボット排位計	計装/貯留設備	KA	1	Q2-2	既設	非安重	—	C/—	—	—	
1356	計測制御系統施設	—	計測制御設備	—	—	A356配管収納容器2漏えい検知ボット排位計	計装/貯留設備	KA	1	Q2-2	既設	非安重	—	C/—	—	—	
1357	計測制御系統施設	—	計測制御設備	—	—	A356配管収納容器1漏えい検知ボット排位計	計装/貯留設備	KA	1	Q2-2	既設	非安重	—	C/—	—	—	
1358	計測制御系統施設	—	計測制御設備	—	—	高レベル濃縮廃液貯槽第1セル漏えい排受皿排位計	計装/貯留設備	KA	2	Q2-2	改造	安重	—	S/—	—	—	
1359	計測制御系統施設	—	計測制御設備	—	—	高レベル濃縮廃液貯槽第2セル漏えい排受皿排位計	計装/貯留設備	KA	2	Q2-2	改造	安重	—	S/—	—	—	
1360	計測制御系統施設	—	計測制御設備	—	—	高レベル濃縮廃液一時貯槽セル漏えい排受皿排位計	計装/貯留設備	KA	2	Q2-2	改造	安重	—	S/—	—	—	
1361	計測制御系統施設	—	計測制御設備	—	—	冷配器セル漏えい排受皿漏えい検知ボット排位計	計装/貯留設備	KA	1	Q2-2	既設	非安重	—	C/—	—	—	
1362	計測制御系統施設	—	計測制御設備	—	—	不溶解残渣廃液一時貯槽セル漏えい排受皿2漏えい検知ボット排位計	計装/貯留設備	KA	1	Q2-2	既設	非安重	—	C/—	—	—	
1363	計測制御系統施設	—	計測制御設備	—	—	不溶解残渣廃液一時貯槽セル漏えい排受皿1排位計	計装/貯留設備	KA	2	Q2-2	改造	安重	—	S/—	—	—	
1364	計測制御系統施設	—	計測制御設備	—	—	不溶解残渣廃液貯槽第1セル漏えい排受皿排位計	計装/貯留設備	KA	2	Q2-2	改造	安重	—	S/—	—	—	
1365	計測制御系統施設	—	計測制御設備	—	—	不溶解残渣廃液貯槽第2セル漏えい排受皿排位計	計装/貯留設備	KA	2	Q2-2	改造	安重	—	S/—	—	—	
1366	計測制御系統施設	—	計測制御設備	—	—	アルカリ濃縮廃液貯槽セル漏えい排受皿排位計	計装/貯留設備	KA	1	Q2-2	既設	非安重	—	C/—	—	—	
1367	計測制御系統施設	—	計測制御設備	—	—	高レベル環調共用貯槽セル漏えい排受皿排位計	計装/貯留設備	KA	2	Q2-2	改造	安重	—	S/—	—	—	
1368	計測制御系統施設	—	計測制御設備	—	—	漏遠漏えい検知ボット排位計	計装/貯留設備	AA	1	Q2-2	既設	非安重	—	C/—	—	—	
1369	計測制御系統施設	—	計測制御設備	—	—	アクティブトレンチ漏えい検知ボット2排位計	計装/貯留設備	AC	1	Q2-2	既設	非安重	—	C/—	—	—	
1370	計測制御系統施設	—	計測制御設備	—	—	アクティブトレンチ漏えい検知ボット3排位計	計装/貯留設備	AC	1	Q2-2	既設	非安重	—	C/—	—	—	
1371	計測制御系統施設	—	計測制御設備	—	—	槽液受槽セル漏えい排受皿排位計	計装/貯留設備	AC	1	Q2-2	既設	非安重	—	C/—	—	—	
1372	計測制御系統施設	—	計測制御設備	—	—	低レベル環液受槽漏えい排受皿排位計	計装/貯留設備	DA	1	Q2-2	既設	非安重	—	C/—	—	—	
1373	計測制御系統施設	—	計測制御設備	—	—	A701漏えい排受皿2排位計	計装/貯留設備	CA	1	Q2-2	既設	非安重	—	C/—	—	—	
1374	計測制御系統施設	—	計測制御設備	—	—	放射性配管分岐室漏えい排受皿2排位計	計装/貯留設備	AD	1	Q2-2	既設	非安重	—	C/—	—	—	
1375	計測制御系統施設	—	計測制御設備	—	—	アクティブトレンチ漏えい検知ボット排位計	計装/貯留設備	AD	3	Q2-2	既設	非安重	—	C/—	—	—	
1376	計測制御系統施設	—	計測制御設備	—	—	第1低レベル第2廃液受槽室漏えい排受皿排位計	計装/貯留設備	AD	1	Q2-2	既設	非安重	—	C/—	—	—	
1377	計測制御系統施設	—	計測制御設備	—	—	第1低レベル廃液蒸発缶室漏えい排受皿排位計	計装/貯留設備	AD	1	Q2-2	既設	非安重	—	C/—	—	—	
1378	計測制御系統施設	—	計測制御設備	—	—	第1低レベル濃縮廃液貯槽室漏えい排受皿排位計	計装/貯留設備	AD	1	Q2-2	既設	非安重	—	C/—	—	—	
1379	計測制御系統施設	—	計測制御設備	—	—	結合装置内圧力計	計装/貯留設備	KA	4	Q2-2	改造	安重	—	S/—	—	—	
1380	計測制御系統施設	—	計測制御設備	—	—	放射性配管分岐セル漏えい排受皿4漏えい検知ボット排位計	計装/貯留設備	KA	1	Q2-2	既設	非安重	—	C/—	—	—	
1381	計測制御系統施設	—	計測制御設備	—	—	アルカリ濃縮廃液中和槽セル漏えい排受皿排位計	計装/貯留設備	KA	1	Q2-2	既設	非安重	—	C/—	—	—	
1382	計測制御系統施設	—	計測制御設備	—	—	固化セル漏えい排受皿排位計	計装/貯留設備	KA	2	Q2-2	改造	安重	—	S/—	—	—	
1383	計測制御系統施設	—	計測制御設備	—	—	高レベル環調混合槽第1セル漏えい排受皿排位計	計装/貯留設備	KA	2	Q2-2	改造	安重	—	S/—	—	—	
1384	計測制御系統施設	—	計測制御設備	—	—	高レベル環調混合槽第2セル漏えい排受皿排位計	計装/貯留設備	KA	2	Q2-2	改造	安重	—	S/—	—	—	
1385	計測制御系統施設	—	計測制御設備	—	—	供給槽槽第1セル漏えい検知ボット排位計	計装/貯留設備	KA	1	Q2-2	既設	非安重	—	C/—	—	—	
1386	計測制御系統施設	—	計測制御設備	—	—	供給槽槽第2セル漏えい検知ボット排位計	計装/貯留設備	KA	1	Q2-2	既設	非安重	—	C/—	—	—	
1387	計測制御系統施設	—	計測制御設備	—	—	流下ノズル冷却用空気槽圧力計	計装/貯留設備	KA	4	Q2-2	改造	安重	—	S/—	—	—	
1388	計測制御系統施設	—	計測制御設備	—	—	低レベル濃縮廃液受槽漏えい排受皿排位計	計装/貯留設備	DA	2	Q2-2	既設	非安重	—	C/—	—	—	
1389	計測制御系統施設	—	計測制御設備	—	—	低レベル濃縮廃液貯槽漏えい排受皿排位計	計装/貯留設備	DA	1	Q2-2	既設	非安重	—	C/—	—	—	
1390	計測制御系統施設	—	計測制御設備	—	—	北第2配管室漏えい排受皿排位計	計装/貯留設備	DA	1	Q2-2	既設	非安重	—	C/—	—	—	
1391	計測制御系統施設	—	計測制御設備	—	—	洗浄廃液受槽漏えい排受皿排位計	計装/貯留設備	DA	1	Q2-2	既設	非安重	—	C/—	—	—	
1392	計測制御系統施設	—	計測制御設備	—	—	廃有機溶媒洗浄受槽漏えい排受皿排位計	計装/貯留設備	DA	2	Q2-2	既設	非安重	—	C/—	—	—	
1393	計測制御系統施設	—	計測制御設備	—	—	調整槽漏えい排受皿排位計	計装/貯留設備	DA	1	Q2-2	既設	非安重	—	C/—	—	—	
1394	計測制御系統施設	—	計測制御設備	—	—	熱分解装置漏えい排受皿排位計	計装/貯留設備	DA	1	Q2-2	既設	非安重	—	C/—	—	—	
1395	計測制御系統施設	—	計測制御設備	—	—	熱分解装置乾留底下部ガス温度計	計装/貯留設備	DA	1	Q2-2	既設	非安重	—	C/—	—	—	
1396	計測制御系統施設	—	計測制御設備	—	—	燃焼装置温度計1	計装/貯留設備	DA	1	Q2-2	既設	非安重	—	C/—	—	—	
1397	計測制御系統施設	—	計測制御設備	—	—	プール水浄化槽室漏えい排受皿排位計	計装/貯留設備	AE	1	Q2-2	既設	非安重	—	C/—	—	—	
1398	計測制御系統施設	—	計測制御設備	—	—	廃棄物貯槽第1室漏えい排受皿排位計	計装/貯留設備	AE	1	Q2-2	既設	非安重	—	C/—	—	—	
1399	計測制御系統施設	—	計測制御設備	—	—	廃棄物貯槽第2室漏えい排受皿排位計	計装/貯留設備	AE	1	Q2-2	既設	非安重	—	C/—	—	—	
1400	計測制御系統施設	—	計測制御設備	—	—	廃棄物貯槽廃ええい排受皿排位計	計装/貯留設備	DC	1	Q2-2	既設	非安重	—	C/—	—	—	
1401	計測制御系統施設	—	計測制御設備	—	—	計測制御用空気貯槽圧力計	計装/貯留設備	AA	2	Q2-2	改造	安重	—	S/—	—	—	
1402	計測制御系統施設	—	計測制御設備	—	—	水蒸排気用空気貯槽圧力計	計装/貯留設備	AA	2	Q2-2	改造	安重	—	S/—	—	—	
1403	計測制御系統施設	—	計測制御設備	—	—	安全冷却水放射線レベル計	計装/貯留設備	AA	2	Q2-2	既設	非安重	—	C/—	—	—	
1404	計測制御系統施設	—	計測制御設備	—	—	安全冷却水2次射線レベル計	計装/貯留設備	AA	1	Q2-2	既設	非安重	—	C/—	—	—	
1405	計測制御系統施設	—	計測制御設備	—	—	一般蒸気凝縮水放射線レベル計	計装/貯留設備	AA	1	Q2-2	既設	非安重	—	C/—	—	—	
1406	計測制御系統施設	—	計測制御設備	—	—	温水放射線レベル計	計装/貯留設備	AA	1	Q2-2	既設	非安重	—	C/—	—	—	

設工認申請対象機器の技術基準への適合性に係る整理

番号	施設区分		設備区分			機器名称	機種（注1.6）	設置場所	数量	申請区	変更区分	DB区分	SA区分	耐震設計	兼用（主項）	共用（主項）	備考
1334	計測制御系統施設	—	計測制御設備	—	—	廃ガス処理第3グローブボックス消臭計	計装/設管設備	CA	1	②-2	既設	非安重	—	C/—	—	—	
1335	計測制御系統施設	—	計測制御設備	—	—	廃硝廃ガス処理グローブボックス消臭計	計装/設管設備	CA	1	②-2	既設	非安重	—	C/—	—	—	
1336	計測制御系統施設	—	計測制御設備	—	—	高レベル濃縮廃液廃ガス処理系廃ガス洗浄塔入口圧力計	計装/設管設備	KA	2	②-2	改造	安重	—	S/—	—	—	
1337	計測制御系統施設	—	計測制御設備	—	—	塔槽類廃ガス処理第1セル漏えい液受皿消臭計	計装/設管設備	KA	1	②-2	既設	非安重	—	C/—	—	—	
1338	計測制御系統施設	—	計測制御設備	—	—	塔槽類廃ガス処理第3セル漏えい液受皿消臭計	計装/設管設備	KA	1	②-2	既設	非安重	—	C/—	—	—	
1339	計測制御系統施設	—	計測制御設備	—	—	不溶解残渣廃液廃ガス処理系廃ガス洗浄塔入口圧力計	計装/設管設備	KA	2	②-2	改造	安重	—	S/—	—	—	
1340	計測制御系統施設	—	計測制御設備	—	—	塔槽類廃ガス処理第2セル漏えい液受皿消臭計	計装/設管設備	KA	1	②-2	既設	非安重	—	C/—	—	—	
1341	計測制御系統施設	—	計測制御設備	—	—	塔槽類廃ガス処理第4セル漏えい液受皿消臭計	計装/設管設備	KA	1	②-2	既設	非安重	—	C/—	—	—	
1342	計測制御系統施設	—	計測制御設備	—	—	ガラス溶融炉炉内気相圧力計	計装/設管設備	KA	4	②-2	改造	安重	—	S/—	—	—	
1343	計測制御系統施設	—	計測制御設備	—	—	廃ガス処理セル漏えい液受皿消臭計	計装/設管設備	KA	1	②-2	既設	非安重	—	C/—	—	—	
1344	計測制御系統施設	—	計測制御設備	—	—	廃ガス洗浄液槽セル漏えい液受皿消臭計	計装/設管設備	KA	1	②-2	既設	非安重	—	C/—	—	—	
1345	計測制御系統施設	—	計測制御設備	—	—	純水中間貯槽水位計	計装/設管設備	KA	2	②-2	改造	安重	—	S/—	—	—	
1346	計測制御系統施設	—	計測制御設備	—	—	安全冷水膨張槽水位計	計装/設管設備	KA	4	②-2	改造	安重	—	S/—	—	—	
1347	計測制御系統施設	—	計測制御設備	—	—	固化セル温度計	計装/設管設備	KA	10	②-2	改造	安重	—	S/—	—	—	
1348	計測制御系統施設	—	計測制御設備	—	—	固化セル換気処理セル漏えい液受皿消臭計	計装/設管設備	KA	1	②-2	既設	非安重	—	C/—	—	—	
1349	計測制御系統施設	—	計測制御設備	—	—	漏えい液希釈溶液供給槽水位計	計装/設管設備	AB	2	②-2	改造	安重	—	S/—	—	—	
1350	計測制御系統施設	—	計測制御設備	—	—	高レベル廃液供給槽セル漏えい液受皿消臭計	計装/設管設備	AB	2	②-2	改造	安重	—	S/—	—	—	
1351	計測制御系統施設	—	計測制御設備	—	—	アルカリ廃液受槽セル漏えい液受皿消臭計	計装/設管設備	AB	1	②-2	既設	非安重	—	C/—	—	—	
1352	計測制御系統施設	—	計測制御設備	—	—	放射性配管分岐セル漏えい液受皿2漏えい検知ポット1消臭計	計装/設管設備	KA	1	②-2	既設	非安重	—	C/—	—	—	
1353	計測制御系統施設	—	計測制御設備	—	—	放射性配管分岐セル漏えい液受皿2漏えい検知ポット2消臭計	計装/設管設備	KA	1	②-2	既設	非安重	—	C/—	—	—	
1354	計測制御系統施設	—	計測制御設備	—	—	A356漏えい液受皿1漏えい検知ポット消臭計	計装/設管設備	KA	1	②-2	既設	非安重	—	C/—	—	—	
1355	計測制御系統施設	—	計測制御設備	—	—	A356漏えい液受皿2漏えい検知ポット消臭計	計装/設管設備	KA	1	②-2	既設	非安重	—	C/—	—	—	
1356	計測制御系統施設	—	計測制御設備	—	—	A356配管収納容器2漏えい検知ポット消臭計	計装/設管設備	KA	1	②-2	既設	非安重	—	C/—	—	—	
1357	計測制御系統施設	—	計測制御設備	—	—	A356配管収納容器1漏えい検知ポット消臭計	計装/設管設備	KA	1	②-2	既設	非安重	—	C/—	—	—	
1358	計測制御系統施設	—	計測制御設備	—	—	高レベル濃縮廃液貯槽第1セル漏えい液受皿消臭計	計装/設管設備	KA	2	②-2	改造	安重	—	S/—	—	—	
1359	計測制御系統施設	—	計測制御設備	—	—	高レベル濃縮廃液貯槽第2セル漏えい液受皿消臭計	計装/設管設備	KA	2	②-2	改造	安重	—	S/—	—	—	
1360	計測制御系統施設	—	計測制御設備	—	—	高レベル濃縮廃液一時貯槽セル漏えい液受皿消臭計	計装/設管設備	KA	2	②-2	改造	安重	—	S/—	—	—	
1361	計測制御系統施設	—	計測制御設備	—	—	分配器セル漏えい液受皿漏えい検知ポット消臭計	計装/設管設備	KA	1	②-2	既設	非安重	—	C/—	—	—	
1362	計測制御系統施設	—	計測制御設備	—	—	不溶解残渣廃液一時貯槽セル漏えい液受皿2漏えい検知ポット消臭計	計装/設管設備	KA	1	②-2	既設	非安重	—	C/—	—	—	
1363	計測制御系統施設	—	計測制御設備	—	—	不溶解残渣廃液一時貯槽セル漏えい液受皿1消臭計	計装/設管設備	KA	2	②-2	改造	安重	—	S/—	—	—	
1364	計測制御系統施設	—	計測制御設備	—	—	不溶解残渣廃液貯槽第1セル漏えい液受皿消臭計	計装/設管設備	KA	2	②-2	改造	安重	—	S/—	—	—	
1365	計測制御系統施設	—	計測制御設備	—	—	不溶解残渣廃液貯槽第2セル漏えい液受皿消臭計	計装/設管設備	KA	2	②-2	改造	安重	—	S/—	—	—	
1366	計測制御系統施設	—	計測制御設備	—	—	アルカリ濃縮廃液貯槽セル漏えい液受皿消臭計	計装/設管設備	KA	1	②-2	既設	非安重	—	C/—	—	—	
1367	計測制御系統施設	—	計測制御設備	—	—	高レベル廃液共用貯槽セル漏えい液受皿消臭計	計装/設管設備	KA	2	②-2	改造	安重	—	S/—	—	—	
1368	計測制御系統施設	—	計測制御設備	—	—	誤達漏えい検知ポット消臭計	計装/設管設備	AA	1	②-2	既設	非安重	—	C/—	—	—	
1369	計測制御系統施設	—	計測制御設備	—	—	アクティブトレンチ漏えい検知ポット2消臭計	計装/設管設備	AC	1	②-2	既設	非安重	—	C/—	—	—	
1370	計測制御系統施設	—	計測制御設備	—	—	アクティブトレンチ漏えい検知ポット3消臭計	計装/設管設備	AC	1	②-2	既設	非安重	—	C/—	—	—	
1371	計測制御系統施設	—	計測制御設備	—	—	廃液受槽セル漏えい液受皿消臭計	計装/設管設備	AC	1	②-2	既設	非安重	—	C/—	—	—	
1372	計測制御系統施設	—	計測制御設備	—	—	低レベル廃液受槽漏えい液受皿消臭計	計装/設管設備	BA	1	②-2	既設	非安重	—	C/—	—	—	
1373	計測制御系統施設	—	計測制御設備	—	—	A351漏えい液受皿2消臭計	計装/設管設備	CA	1	②-2	既設	非安重	—	C/—	—	—	
1374	計測制御系統施設	—	計測制御設備	—	—	放射性配管分岐室漏えい液受皿2消臭計	計装/設管設備	AD	1	②-2	既設	非安重	—	C/—	—	—	
1375	計測制御系統施設	—	計測制御設備	—	—	アクティブトレンチ漏えい検知ポット消臭計	計装/設管設備	AD	3	②-2	既設	非安重	—	C/—	—	—	
1376	計測制御系統施設	—	計測制御設備	—	—	第1低レベル第2廃液受槽室漏えい液受皿消臭計	計装/設管設備	AD	1	②-2	既設	非安重	—	C/—	—	—	
1377	計測制御系統施設	—	計測制御設備	—	—	第1低レベル廃液蒸発缶室漏えい液受皿消臭計	計装/設管設備	AD	1	②-2	既設	非安重	—	C/—	—	—	
1378	計測制御系統施設	—	計測制御設備	—	—	第1低レベル濃縮廃液貯槽室漏えい液受皿消臭計	計装/設管設備	AD	1	②-2	既設	非安重	—	C/—	—	—	
1379	計測制御系統施設	—	計測制御設備	—	—	結合装置内圧力計	計装/設管設備	KA	4	②-2	改造	安重	—	S/—	—	—	
1380	計測制御系統施設	—	計測制御設備	—	—	放射性配管分岐セル漏えい液受皿4漏えい検知ポット消臭計	計装/設管設備	KA	1	②-2	既設	非安重	—	C/—	—	—	
1381	計測制御系統施設	—	計測制御設備	—	—	アルカリ濃縮廃液中和槽セル漏えい液受皿消臭計	計装/設管設備	KA	1	②-2	既設	非安重	—	C/—	—	—	
1382	計測制御系統施設	—	計測制御設備	—	—	固化セル漏えい液受皿消臭計	計装/設管設備	KA	2	②-2	改造	安重	—	S/—	—	—	
1383	計測制御系統施設	—	計測制御設備	—	—	高レベル廃液混合槽第1セル漏えい液受皿消臭計	計装/設管設備	KA	2	②-2	改造	安重	—	S/—	—	—	
1384	計測制御系統施設	—	計測制御設備	—	—	高レベル廃液混合槽第2セル漏えい液受皿消臭計	計装/設管設備	KA	2	②-2	改造	安重	—	S/—	—	—	
1385	計測制御系統施設	—	計測制御設備	—	—	供給液槽第1セル漏えい検知ポット消臭計	計装/設管設備	KA	1	②-2	既設	非安重	—	C/—	—	—	
1386	計測制御系統施設	—	計測制御設備	—	—	供給液槽第2セル漏えい検知ポット消臭計	計装/設管設備	KA	1	②-2	既設	非安重	—	C/—	—	—	
1387	計測制御系統施設	—	計測制御設備	—	—	流下ノズル冷却用空気槽圧力計	計装/設管設備	KA	4	②-2	改造	安重	—	S/—	—	—	
1388	計測制御系統施設	—	計測制御設備	—	—	低レベル濃縮廃液受槽漏えい液受皿消臭計	計装/設管設備	BA	2	②-2	既設	非安重	—	C/—	—	—	
1389	計測制御系統施設	—	計測制御設備	—	—	低レベル濃縮廃液貯槽漏えい液受皿消臭計	計装/設管設備	BA	1	②-2	既設	非安重	—	C/—	—	—	
1390	計測制御系統施設	—	計測制御設備	—	—	北第2配管室漏えい液受皿消臭計	計装/設管設備	BA	1	②-2	既設	非安重	—	C/—	—	—	
1391	計測制御系統施設	—	計測制御設備	—	—	洗浄廃液受槽漏えい液受皿消臭計	計装/設管設備	BA	1	②-2	既設	非安重	—	C/—	—	—	
1392	計測制御系統施設	—	計測制御設備	—	—	廃有機溶媒残渣受槽漏えい液受皿消臭計	計装/設管設備	BA	2	②-2	既設	非安重	—	C/—	—	—	
1393	計測制御系統施設	—	計測制御設備	—	—	調整槽漏えい液受皿消臭計	計装/設管設備	BA	1	②-2	既設	非安重	—	C/—	—	—	
1394	計測制御系統施設	—	計測制御設備	—	—	熱分解装置漏えい液受皿消臭計	計装/設管設備	BA	1	②-2	既設	非安重	—	C/—	—	—	
1395	計測制御系統施設	—	計測制御設備	—	—	熱分解装置乾留部下部ガス温度計	計装/設管設備	BA	1	②-2	既設	非安重	—	C/—	—	—	
1396	計測制御系統施設	—	計測制御設備	—	—	燃焼装置温度計1	計装/設管設備	BA	1	②-2	既設	非安重	—	C/—	—	—	
1397	計測制御系統施設	—	計測制御設備	—	—	プール水浄化塔室漏えい液受皿消臭計	計装/設管設備	AE	1	②-2	既設	非安重	—	C/—	—	—	
1398	計測制御系統施設	—	計測制御設備	—	—	廃棄物貯槽第1室漏えい液受皿消臭計	計装/設管設備	AE	1	②-2	既設	非安重	—	C/—	—	—	
1399	計測制御系統施設	—	計測制御設備	—	—	廃棄物貯槽第2室漏えい液受皿消臭計	計装/設管設備	AE	1	②-2	既設	非安重	—	C/—	—	—	
1400	計測制御系統施設	—	計測制御設備	—	—	廃棄物貯槽漏えい液受皿消臭計	計装/設管設備	BC	1	②-2	既設	非安重	—	C/—	—	—	
1401	計測制御系統施設	—	計測制御設備	—	—	計測制御用空気貯槽圧力計	計装/設管設備	AA	2	②-2	改造	安重	—	S/—	—	—	
1402	計測制御系統施設	—	計測制御設備	—	—	水素排気用空気貯槽圧力計	計装/設管設備	AA	2	②-2	改造	安重	—	S/—	—	—	
1403	計測制御系統施設	—	計測制御設備	—	—	安全冷却水放射線レベル計	計装/設管設備	AA	2	②-2	既設	非安重	—	C/—	—	—	
1404	計測制御系統施設	—	計測制御設備	—	—	安全冷却水放射線レベル計	計装/設管設備	AA	1	②-2	既設	非安重	—	C/—	—	—	
1405	計測制御系統施設	—	計測制御設備	—	—	一般蒸気凝縮水放射線レベル計	計装/設管設備	AA	1	②-2	既設	非安重	—	C/—	—	—	
1406	計測制御系統施設	—	計測制御設備	—	—	温水放射線レベル計	計装/設管設備	AA	1	②-2	既設	非安重	—	C/—	—	—	

番号	施設区分		設備区分			機器名称	機種（注1.6）	設置場所	数量	申請区	変更区分	DB区分	SA区分	耐震設計	兼用（主項）	共用（主項）	備考
1334	計測制御系統施設	—	計測制御設備	—	—	廃ガス処理第3グローブボックス消臭計	計装/設管設備	CA	1	②-2	既設	非安重	—	C/—	—	—	
1335	計測制御系統施設	—	計測制御設備	—	—	廃硝廃ガス処理グローブボックス消臭計	計装/設管設備	CA	1	②-2	既設	非安重	—	C/—	—	—	
1336	計測制御系統施設	—	計測制御設備	—	—	高レベル濃縮廃液廃ガス処理系廃ガス洗浄塔入口圧力計	計装/設管設備	KA	2	②-2	改造	安重	—	S/—	—	—	
1337	計測制御系統施設	—	計測制御設備	—	—	塔槽類廃ガス処理第1セル漏えい液受皿消臭計	計装/設管設備	KA	1	②-2	既設	非安重	—	C/—	—	—	
1338	計測制御系統施設	—	計測制御設備	—	—	塔槽類廃ガス処理第3セル漏えい液受皿消臭計	計装/設管設備	KA	1	②-2	既設	非安重	—	C/—	—	—	
1339	計測制御系統施設	—	計測制御設備	—	—	不溶解残渣廃液廃ガス処理系廃ガス洗浄塔入口圧力計	計装/設管設備	KA	2	②-2	改造	安重	—	S/—	—	—	
1340	計測制御系統施設	—	計測制御設備	—	—	塔槽類廃ガス処理第2セル漏えい液受皿消臭計	計装/設管設備	KA	1	②-2	既設	非安重	—	C/—	—	—	
1341	計測制御系統施設	—	計測制御設備	—	—	塔槽類廃ガス処理第4セル漏えい液受皿消臭計	計装/設管設備	KA	1	②-2	既設	非安重	—	C/—	—	—	
1342	計測制御系統施設	—	計測制御設備	—	—	ガラス溶融炉炉内気相圧力計	計装/設管設備	KA	4	②-2	改造	安重	—	S/—	—	—	
1343	計測制御系統施設	—	計測制御設備	—	—	廃ガス処理セル漏えい液受皿消臭計	計装/設管設備	KA	1	②-2	既設	非安重	—	C/—	—	—	
1344	計測制御系統施設	—	計測制御設備	—	—	廃ガス洗浄液槽セル漏えい液受皿消臭計	計装/設管設備	KA	1	②-2	既設	非安重	—	C/—	—	—	
1345	計測制御系統施設	—	計測制御設備	—	—	純水中間貯槽水位計	計装/設管設備	KA	2	②-2	改造	安重	—	S/—	—	—	
1346	計測制御系統施設	—	計測制御設備	—	—	安全冷水膨張槽水位計	計装/設管設備	KA	4	②-2	改造	安重	—	S/—	—	—	
1347	計測制御系統施設	—	計測制御設備	—	—	固化セル温度計	計装/設管設備	KA	10	②-2	改造	安重	—	S/—	—	—	
1348	計測制御系統施設	—	計測制御設備	—	—	固化セル換気処理セル漏えい液受皿消臭計	計装/設管設備	KA	1	②-2	既設	非安重	—	C/—	—	—	
1349	計測制御系統施設	—	計測制御設備	—	—	漏えい液希釈溶液供給槽水位計	計装/設管設備	AB	2	②-2	改造	安重	—	S/—	—	—	
1350	計測制御系統施設	—	計測制御設備	—	—	高レベル廃液供給槽セル漏えい液受皿消臭計	計装/設管設備	AB	2	②-2	改造	安重	—	S/—	—	—	
1351	計測制御系統施設	—	計測制御設備	—	—	アルカリ廃液受槽セル漏えい液受皿消臭計	計装/設管設備	AB	1	②-2	既設	非安重	—	C/—	—	—	
1352	計測制御系統施設	—	計測制御設備	—	—	放射性配管分岐セル漏えい液受皿2漏えい検知ポット1消臭計	計装/設管設備	KA	1	②-2	既設	非安重	—	C/—	—	—	
1353	計測制御系統施設	—	計測制御設備	—	—	放射性配管分岐セル漏えい液受皿2漏えい検知ポット2消臭計	計装/設管設備	KA	1	②-2	既設	非安重	—	C/—	—	—	
1354	計測制御系統施設	—	計測制御設備	—	—	A356漏えい液受皿1漏えい検知ポット消臭計	計装/設管設備	KA	1	②-2	既設	非安重	—	C/—	—	—	
1355	計測制御系統施設	—	計測制御設備	—	—	A356漏えい液受皿2漏えい検知ポット消臭計	計装/設管設備	KA	1	②-2	既設	非安重	—	C/—	—	—	
1356	計測制御系統施設	—	計測制御設備	—	—	A356配管収納容器2漏えい検知ポット消臭計	計装/設管設備	KA	1	②-2	既設	非安重	—	C/—	—	—	
1357	計測制御系統施設	—	計測制御設備	—	—	A356配管収納容器1漏えい検知ポット消臭計	計装/設管設備	KA	1	②-2	既設	非安重	—	C/—	—	—	
1358	計測制御系統施設	—	計測制御設備	—	—	高レベル濃縮廃液貯槽第1セル漏えい液受皿消臭計	計装/設管設備	KA	2	②-2	改造	安重	—	S/—	—	—	
1359	計測制御系統施設	—	計測制御設備	—	—	高レベル濃縮廃液貯槽第2セル漏えい液受皿消臭計	計装/設管設備	KA	2	②-2	改造	安重	—	S/—	—	—	
1360	計測制御系統施設	—	計測制御設備	—	—	高レベル濃縮廃液一時貯槽セル漏えい液受皿消臭計	計装/設管設備	KA	2	②-2	改造	安重	—	S/—	—	—	
1361	計測制御系統施設	—	計測制御設備	—	—	分配器セル漏えい液受皿漏えい検知ポット消臭計	計装/設管設備	KA	1	②-2	既設	非安重	—	C/—	—	—	
1362	計測制御系統施設	—	計測制御設備	—	—	不溶解残渣廃液一時貯槽セル漏えい液受皿2漏えい検知ポット消臭計	計装/設管設備	KA	1	②-2	既設	非安重	—	C/—	—	—	
1363	計測制御系統施設	—	計測制御設備	—	—	不溶解残渣廃液一時貯槽セル漏えい液受皿1消臭計	計装/設管設備	KA	2	②-2	改造	安重	—	S/—	—	—	
1364	計測制御系統施設	—	計測制御設備	—	—	不溶解残渣廃液貯槽第1セル漏えい液受皿消臭計	計装/設管設備	KA	2	②-2	改造	安重	—	S/—	—	—	
1365	計測制御系統施設	—	計測制御設備	—	—	不溶解残渣廃液貯槽第2セル漏えい液受皿消臭計	計装/設管設備	KA	2	②-2	改造	安重	—	S/—	—	—	
1366	計測制御系統施設	—	計測制御設備	—	—	アルカリ濃縮廃液貯槽セル漏えい液受皿消臭計	計装/設管設備	KA	1	②-2	既設	非安重	—	C/—	—	—	
1367	計測制御系統施設	—	計測制御設備	—	—	高レベル廃液共用貯槽セル漏えい液受皿消臭計	計装/設管設備	KA	2	②-2	改造	安重	—	S/—	—	—	
1368	計測制御系統施設	—	計測制御設備	—	—	誤達漏えい検知ポット消臭計	計装/設管設備	AA	1	②-2	既設	非安重	—	C/—	—	—	
1369	計測制御系統施設	—	計測制御設備	—	—	アクティブトレンチ漏えい検知ポット2消臭計	計装/設管設備	AC	1	②-2	既設	非安重	—	C/—	—	—	
1370	計測制御系統施設	—	計測制御設備	—	—	アクティブトレンチ漏えい検知ポット3消臭計	計装/設管設備	AC	1	②-2	既設	非安重	—	C/—	—	—	
1371	計測制御系統施設	—	計測制御設備	—	—	廃液受槽セル漏えい液受皿消臭計	計装/設管設備	AC	1	②-2	既設	非安重	—	C/—	—	—	
1372	計測制御系統施設	—	計測制御設備	—	—	低レベル廃液受槽漏えい液受皿消臭計	計装/設管設備	BA	1	②-2	既設	非安重	—	C/—	—	—	
1373	計測制御系統施設	—	計測制御設備	—	—	A351漏えい液受皿2消臭計	計装/設管設備	CA	1	②-2	既設	非安重	—	C/—	—	—	
1374	計測制御系統施設	—	計測制御設備	—	—	放射性配管分岐室漏えい液受皿2消臭計	計装/設管設備	AD	1	②-2	既設	非安重	—	C/—	—	—	
1375	計測制御系統施設	—	計測制御設備	—	—	アクティブトレンチ漏えい検知ポット消臭計	計装/設管設備	AD	3	②-2	既設	非安重	—	C/—	—	—	
1376	計測制御系統施設	—	計測制御設備	—	—	第1低レベル第2廃液受槽室漏えい液受皿消臭計	計装/設管設備	AD	1	②-2	既設	非安重	—	C/—	—	—	
1377	計測制御系統施設	—	計測制御設備	—	—	第1低レベル廃液蒸発缶室漏えい液受皿消臭計	計装/設管設備	AD	1	②-2	既設	非安重	—	C/—	—	—	
1378	計測制御系統施設	—	計測制御設備	—	—	第1低レベル濃縮廃液貯槽室漏えい液受皿消臭計	計装/設管設備	AD	1	②-2	既設	非安重	—	C/—	—	—	
1379	計測制御系統施設	—	計測制御設備	—	—	結合装置内圧力計	計装/設管設備	KA	4	②-2	改造	安重	—	S/—	—	—	
1380	計測制御系統施設	—	計測制御設備	—	—	放射性配管分岐セル漏えい液受皿4漏えい検知ポット消臭計	計装/設管設備	KA	1	②-2	既設	非安重	—	C/—	—	—	
1381	計測制御系統施設	—	計測制御設備	—	—	アルカリ濃縮廃液中和槽セル漏えい液受皿消臭計	計装/設管設備	KA	1	②-2	既設	非安重	—	C/—	—	—	
1382	計測制御系統施設	—	計測制御設備	—	—	固化セル漏えい液受皿消臭計	計装/設管設備	KA	2	②-2	改造	安重	—	S/—	—	—	
1383	計測制御系統施設	—	計測制御設備	—	—	高レベル廃液混合槽第1セル漏えい液受皿消臭計	計装/設管設備	KA	2	②-2	改造	安重	—	S/—	—	—	
1384	計測制御系統施設	—	計測制御設備	—	—	高レベル廃液混合槽第2セル漏えい液受皿消臭計	計装/設管設備	KA	2	②-2	改造	安重	—	S/—	—	—	
1385	計測制御系統施設	—	計測制御設備	—	—	供給液槽第1セル漏えい検知ポット消臭計	計装/設管設備	KA	1	②-2	既設	非安重	—	C/—	—	—	
1386	計測制御系統施設	—	計測制御設備	—	—	供給液槽第2セル漏えい検知ポット消臭計	計装/設管設備	KA	1	②-2	既設	非安重	—	C/—	—	—	
1387	計測制御系統施設	—	計測制御設備	—	—	流下ノズル冷却用空気槽圧力計	計装/設管設備	KA	4	②-2	改造	安重	—	S/—	—	—	
1388	計測制御系統施設	—	計測制御設備	—	—	低レベル濃縮廃液受槽漏えい液受皿消臭計	計装/設管設備	BA	2	②-2	既設	非安重	—	C/—	—	—	
1389	計測制御系統施設	—	計測制御設備	—	—	低レベル濃縮廃液貯槽漏えい液受皿消臭計	計装/設管設備	BA	1	②-2	既設	非安重	—	C/—	—	—	
1390	計測制御系統施設	—	計測制御設備	—	—	北第2配管室漏えい液受皿消臭計	計装/設管設備	BA	1	②-2	既設	非安重	—	C/—	—	—	
1391	計測制御系統施設	—	計測制御設備	—	—	洗浄廃液受槽漏えい液受皿消臭計	計装/設管設備	BA	1	②-2	既設	非安重	—	C/—	—	—	
1392	計測制御系統施設	—	計測制御設備	—	—	廃有機溶媒残渣受槽漏えい液受皿消臭計	計装/設管設備	BA	2	②-2	既設	非安重	—	C/—	—	—	
1393	計測制御系統施設	—	計測制御設備	—	—	調整槽漏えい液受皿消臭計	計装/設管設備	BA	1	②-2	既設	非安重	—	C/—	—	—	
1394	計測制御系統施設	—	計測制御設備	—	—	熱分解装置漏えい液受皿消臭計	計装/設管設備	BA	1	②-2	既設	非安重	—	C/—	—	—	
1395	計測制御系統施設	—	計測制御設備	—	—	熱分解装置乾留部下部ガス温度計	計装/設管設備	BA	1	②-2	既設	非安重	—	C/—	—	—	
1396	計測制御系統施設	—	計測制御設備	—	—	燃焼装置温度計1	計装/設管設備	BA	1	②-2	既設	非安重	—	C/—	—	—	
1397	計測制御系統施設	—	計測制御設備	—	—	プール水浄化塔室漏えい液受皿消臭計	計装/設管設備	AE	1	②-2	既設	非安重	—	C/—	—	—	
1398	計測制御系統施設	—	計測制御設備	—	—	廃棄物貯槽第1室漏えい液受皿消臭計	計装/設管設備	AE	1	②-2	既設	非安重	—	C/—	—	—	
1399	計測制御系統施設	—	計測制御設備	—	—	廃棄物貯槽第2室漏えい液受皿消臭計	計装/設管設備	AE	1	②-2	既設	非安重	—	C/—	—	—	
1400	計測制御系統施設	—	計測制御設備	—	—	廃棄物貯槽漏えい液受皿消臭計	計装/設管設備	BC	1	②-2	既設	非安重	—	C/—	—	—	
1401	計測制御系統施設	—	計測制御設備	—	—	計測制御用空気貯槽圧力計	計装/設管設備	AA	2	②-2	改造	安重	—	S/—	—	—	
1402	計測制御系統施設	—	計測制御設備	—	—	水素排気用空気貯槽圧力計	計装/設管設備	AA	2	②-2	改造	安重	—	S/—	—	—	
1403	計測制御系統施設	—	計測制御設備	—	—	安全冷却水放射線レベル計	計装/設管設備	AA	2	②-2	既設	非安重	—	C/—	—	—	
1404	計測制御系統施設	—	計測制御設備	—	—	安全冷却水放射線レベル計	計装/設管設備	AA	1	②-2	既設	非安重	—	C/—	—	—	
1405	計測制御系統施設	—	計測制御設備	—	—	一般蒸気凝縮水放射線レベル計	計装/設管設備	AA	1	②-2	既設	非安重	—	C/—	—	—	
1406	計測制御系統施設	—	計測制御設備	—	—	温水放射線レベル計	計装/設管設備	AA	1	②-2	既設	非安重	—	C/—	—	—	

番号	施設区分		設備区分			機器名称	機種（注1.6）	設置場所	数量	申請回	変更区分	DB区分	SA区分	耐震設計	兼用（主項）	共用（主項）	備考	第四十五条第1項	第四十六条第1項	第四十七条第1項	第四十七条第2項	第四十七条第3項	第四十八条第1項	第四十九条第1項	第四十九条第2項	第五十条第1項第一号	第五十条第1項第二号	第五十条第1項第三号	第五十条第2項	第五十一条第1項
1334	計測制御系統施設	—	計測制御設備	—	—	廃ガス処理第3グローブボックス消位計	計装/設管設備	CA	1	Q-2	既設	非安重	—	C/—	—	—		—	—	—	—	—	—	—	—	—	—	—	—	—
1335	計測制御系統施設	—	計測制御設備	—	—	廃硝廃ガス処理グローブボックス消位計	計装/設管設備	CA	1	Q-2	既設	非安重	—	C/—	—	—		—	—	—	—	—	—	—	—	—	—	—	—	—
1336	計測制御系統施設	—	計測制御設備	—	—	高レベル濃縮廃液廃ガス処理系廃ガス洗浄塔入口圧力計	計装/設管設備	KA	2	Q-2	改造	安重	—	S/—	—	—		—	—	—	—	—	—	—	—	—	—	—	—	—
1337	計測制御系統施設	—	計測制御設備	—	—	低槽塩廃ガス処理第1セル漏えい消受温消位計	計装/設管設備	KA	1	Q-2	既設	非安重	—	C/—	—	—		—	—	—	—	—	—	—	—	—	—	—	—	—
1338	計測制御系統施設	—	計測制御設備	—	—	低槽塩廃ガス処理第3セル漏えい消受温消位計	計装/設管設備	KA	1	Q-2	既設	非安重	—	C/—	—	—		—	—	—	—	—	—	—	—	—	—	—	—	—
1339	計測制御系統施設	—	計測制御設備	—	—	不溶解残渣廃液廃ガス処理系廃ガス洗浄塔入口圧力計	計装/設管設備	KA	2	Q-2	改造	安重	—	S/—	—	—		—	—	—	—	—	—	—	—	—	—	—	—	—
1340	計測制御系統施設	—	計測制御設備	—	—	低槽塩廃ガス処理第2セル漏えい消受温消位計	計装/設管設備	KA	1	Q-2	既設	非安重	—	C/—	—	—		—	—	—	—	—	—	—	—	—	—	—	—	—
1341	計測制御系統施設	—	計測制御設備	—	—	低槽塩廃ガス処理第4セル漏えい消受温消位計	計装/設管設備	KA	1	Q-2	既設	非安重	—	C/—	—	—		—	—	—	—	—	—	—	—	—	—	—	—	—
1342	計測制御系統施設	—	計測制御設備	—	—	ガラス溶融炉炉内気相圧力計	計装/設管設備	KA	4	Q-2	改造	安重	—	S/—	—	—		—	—	—	—	—	—	—	—	—	—	—	—	—
1343	計測制御系統施設	—	計測制御設備	—	—	廃ガス処理セル漏えい消受温消位計	計装/設管設備	KA	1	Q-2	既設	非安重	—	C/—	—	—		—	—	—	—	—	—	—	—	—	—	—	—	—
1344	計測制御系統施設	—	計測制御設備	—	—	廃ガス洗浄液槽セル漏えい消受温消位計	計装/設管設備	KA	1	Q-2	既設	非安重	—	C/—	—	—		—	—	—	—	—	—	—	—	—	—	—	—	—
1345	計測制御系統施設	—	計測制御設備	—	—	純水中間貯槽水位計	計装/設管設備	KA	2	Q-2	改造	安重	—	S/—	—	—		—	—	—	—	—	—	—	—	—	—	—	—	—
1346	計測制御系統施設	—	計測制御設備	—	—	安全冷水膨張槽水位計	計装/設管設備	KA	4	Q-2	改造	安重	—	S/—	—	—		—	—	—	—	—	—	—	—	—	—	—	—	—
1347	計測制御系統施設	—	計測制御設備	—	—	固化セル温度計	計装/設管設備	KA	10	Q-2	改造	安重	—	S/—	—	—		—	—	—	—	—	—	—	—	—	—	—	—	—
1348	計測制御系統施設	—	計測制御設備	—	—	固化セル換気処理セル漏えい消受温消位計	計装/設管設備	KA	1	Q-2	既設	非安重	—	C/—	—	—		—	—	—	—	—	—	—	—	—	—	—	—	—
1349	計測制御系統施設	—	計測制御設備	—	—	漏えい液希釈溶液供給槽水位計	計装/設管設備	AB	2	Q-2	改造	安重	—	S/—	—	—		—	—	—	—	—	—	—	—	—	—	—	—	—
1350	計測制御系統施設	—	計測制御設備	—	—	高レベル廃液供給槽セル漏えい消受温消位計	計装/設管設備	AB	2	Q-2	改造	安重	—	S/—	—	—		—	—	—	—	—	—	—	—	—	—	—	—	—
1351	計測制御系統施設	—	計測制御設備	—	—	アルカリ廃液受槽セル漏えい消受温消位計	計装/設管設備	AB	1	Q-2	既設	非安重	—	C/—	—	—		—	—	—	—	—	—	—	—	—	—	—	—	—
1352	計測制御系統施設	—	計測制御設備	—	—	放射性配管分岐セル漏えい消受温2漏えい検知ポット1消位計	計装/設管設備	KA	1	Q-2	既設	非安重	—	C/—	—	—		—	—	—	—	—	—	—	—	—	—	—	—	—
1353	計測制御系統施設	—	計測制御設備	—	—	放射性配管分岐セル漏えい消受温2漏えい検知ポット2消位計	計装/設管設備	KA	1	Q-2	既設	非安重	—	C/—	—	—		—	—	—	—	—	—	—	—	—	—	—	—	—
1354	計測制御系統施設	—	計測制御設備	—	—	A396漏えい消受温1漏えい検知ポット消位計	計装/設管設備	KA	1	Q-2	既設	非安重	—	C/—	—	—		—	—	—	—	—	—	—	—	—	—	—	—	—
1355	計測制御系統施設	—	計測制御設備	—	—	A396漏えい消受温2漏えい検知ポット消位計	計装/設管設備	KA	1	Q-2	既設	非安重	—	C/—	—	—		—	—	—	—	—	—	—	—	—	—	—	—	—
1356	計測制御系統施設	—	計測制御設備	—	—	A396配管収納容器2漏えい検知ポット消位計	計装/設管設備	KA	1	Q-2	既設	非安重	—	C/—	—	—		—	—	—	—	—	—	—	—	—	—	—	—	—
1357	計測制御系統施設	—	計測制御設備	—	—	A396配管収納容器1漏えい検知ポット消位計	計装/設管設備	KA	1	Q-2	既設	非安重	—	C/—	—	—		—	—	—	—	—	—	—	—	—	—	—	—	—
1358	計測制御系統施設	—	計測制御設備	—	—	高レベル濃縮廃液貯槽第1セル漏えい消受温消位計	計装/設管設備	KA	2	Q-2	改造	安重	—	S/—	—	—		—	—	—	—	—	—	—	—	—	—	—	—	—
1359	計測制御系統施設	—	計測制御設備	—	—	高レベル濃縮廃液貯槽第2セル漏えい消受温消位計	計装/設管設備	KA	2	Q-2	改造	安重	—	S/—	—	—		—	—	—	—	—	—	—	—	—	—	—	—	—
1360	計測制御系統施設	—	計測制御設備	—	—	高レベル濃縮廃液一時貯槽セル漏えい消受温消位計	計装/設管設備	KA	2	Q-2	改造	安重	—	S/—	—	—		—	—	—	—	—	—	—	—	—	—	—	—	—
1361	計測制御系統施設	—	計測制御設備	—	—	分配器セル漏えい消受温漏えい検知ポット消位計	計装/設管設備	KA	1	Q-2	既設	非安重	—	C/—	—	—		—	—	—	—	—	—	—	—	—	—	—	—	—
1362	計測制御系統施設	—	計測制御設備	—	—	不溶解残渣廃液一時貯槽セル漏えい消受温2漏えい検知ポット消位計	計装/設管設備	KA	1	Q-2	既設	非安重	—	C/—	—	—		—	—	—	—	—	—	—	—	—	—	—	—	—
1363	計測制御系統施設	—	計測制御設備	—	—	不溶解残渣廃液一時貯槽セル漏えい消受温1消位計	計装/設管設備	KA	2	Q-2	改造	安重	—	S/—	—	—		—	—	—	—	—	—	—	—	—	—	—	—	—
1364	計測制御系統施設	—	計測制御設備	—	—	不溶解残渣廃液貯槽第1セル漏えい消受温消位計	計装/設管設備	KA	2	Q-2	改造	安重	—	S/—	—	—		—	—	—	—	—	—	—	—	—	—	—	—	—
1365	計測制御系統施設	—	計測制御設備	—	—	不溶解残渣廃液貯槽第2セル漏えい消受温消位計	計装/設管設備	KA	2	Q-2	改造	安重	—	S/—	—	—		—	—	—	—	—	—	—	—	—	—	—	—	—
1366	計測制御系統施設	—	計測制御設備	—	—	アルカリ濃縮廃液貯槽セル漏えい消受温消位計	計装/設管設備	KA	1	Q-2	既設	非安重	—	C/—	—	—		—	—	—	—	—	—	—	—	—	—	—	—	—
1367	計測制御系統施設	—	計測制御設備	—	—	高レベル廃液共用貯槽セル漏えい消受温消位計	計装/設管設備	KA	2	Q-2	改造	安重	—	S/—	—	—		—	—	—	—	—	—	—	—	—	—	—	—	—
1368	計測制御系統施設	—	計測制御設備	—	—	誤遮漏えい検知ポット消位計	計装/設管設備	AA	1	Q-2	既設	非安重	—	C/—	—	—		—	—	—	—	—	—	—	—	—	—	—	—	—
1369	計測制御系統施設	—	計測制御設備	—	—	アクティブトレンチ漏えい検知ポット2消位計	計装/設管設備	AC	1	Q-2	既設	非安重	—	C/—	—	—		—	—	—	—	—	—	—	—	—	—	—	—	—
1370	計測制御系統施設	—	計測制御設備	—	—	アクティブトレンチ漏えい検知ポット3消位計	計装/設管設備	AC	1	Q-2	既設	非安重	—	C/—	—	—		—	—	—	—	—	—	—	—	—	—	—	—	—
1371	計測制御系統施設	—	計測制御設備	—	—	廃液受槽セル漏えい消受温消位計	計装/設管設備	AC	1	Q-2	既設	非安重	—	C/—	—	—		—	—	—	—	—	—	—	—	—	—	—	—	—
1372	計測制御系統施設	—	計測制御設備	—	—	低レベル廃液受槽漏えい消受温消位計	計装/設管設備	BA	1	Q-2	既設	非安重	—	C/—	—	—		—	—	—	—	—	—	—	—	—	—	—	—	—
1373	計測制御系統施設	—	計測制御設備	—	—	A391漏えい消受温2消位計	計装/設管設備	CA	1	Q-2	既設	非安重	—	C/—	—	—		—	—	—	—	—	—	—	—	—	—	—	—	—
1374	計測制御系統施設	—	計測制御設備	—	—	放射性配管分岐室漏えい消受温2消位計	計装/設管設備	AD	1	Q-2	既設	非安重	—	C/—	—	—		—	—	—	—	—	—	—	—	—	—	—	—	—
1375	計測制御系統施設	—	計測制御設備	—	—	アクティブトレンチ漏えい検知ポット消位計	計装/設管設備	AD	3	Q-2	既設	非安重	—	C/—	—	—		—	—	—	—	—	—	—	—	—	—	—	—	—
1376	計測制御系統施設	—	計測制御設備	—	—	第1低レベル第2廃液受槽室漏えい消受温消位計	計装/設管設備	AD	1	Q-2	既設	非安重	—	C/—	—	—		—	—	—	—	—	—	—	—	—	—	—	—	—
1377	計測制御系統施設	—	計測制御設備	—	—	第1低レベル廃液蒸発缶室漏えい消受温消位計	計装/設管設備	AD	1	Q-2	既設	非安重	—	C/—	—	—		—	—	—	—	—	—	—	—	—	—	—	—	—
1378	計測制御系統施設	—	計測制御設備	—	—	第1低レベル濃縮廃液貯槽室漏えい消受温消位計	計装/設管設備	AD	1	Q-2	既設	非安重	—	C/—	—	—		—	—	—	—	—	—	—	—	—	—	—	—	—
1379	計測制御系統施設	—	計測制御設備	—	—	結合装置内圧力計	計装/設管設備	KA	4	Q-2	改造	安重	—	S/—	—	—		—	—	—	—	—	—	—	—	—	—	—	—	—
1380	計測制御系統施設	—	計測制御設備	—	—	放射性配管分岐セル漏えい消受温4漏えい検知ポット消位計	計装/設管設備	KA	1	Q-2	既設	非安重	—	C/—	—	—		—	—	—	—	—	—	—	—	—	—	—	—	—
1381	計測制御系統施設	—	計測制御設備	—	—	アルカリ濃縮廃液中和槽セル漏えい消受温消位計	計装/設管設備	KA	1	Q-2	既設	非安重	—	C/—	—	—		—	—	—	—	—	—	—	—	—	—	—	—	—
1382	計測制御系統施設	—	計測制御設備	—	—	固化セル漏えい消受温消位計	計装/設管設備	KA	2	Q-2	改造	安重	—	S/—	—	—		—	—	—	—	—	—	—	—	—	—	—	—	—
1383	計測制御系統施設	—	計測制御設備	—	—	高レベル廃液混合槽第1セル漏えい消受温消位計	計装/設管設備	KA	2	Q-2	改造	安重	—	S/—	—	—		—	—	—	—	—	—	—	—	—	—	—	—	—
1384	計測制御系統施設	—	計測制御設備	—	—	高レベル廃液混合槽第2セル漏えい消受温消位計	計装/設管設備	KA	2	Q-2	改造	安重	—	S/—	—	—		—	—	—	—	—	—	—	—	—	—	—	—	—
1385	計測制御系統施設	—	計測制御設備	—	—	供給液槽第1セル漏えい検知ポット消位計	計装/設管設備	KA	1	Q-2	既設	非安重	—	C/—	—	—		—	—	—	—	—	—	—	—	—	—	—	—	—
1386	計測制御系統施設	—	計測制御設備	—	—	供給液槽第2セル漏えい検知ポット消位計	計装/設管設備	KA	1	Q-2	既設	非安重	—	C/—	—	—		—	—	—	—	—	—	—	—	—	—	—	—	—
1387	計測制御系統施設	—	計測制御設備	—	—	流下ノズル冷却用空気槽圧力計	計装/設管設備	KA	4	Q-2	改造	安重	—	S/—	—	—		—	—	—	—	—	—	—	—	—	—	—	—	—
1388	計測制御系統施設	—	計測制御設備	—	—	低レベル濃縮廃液受槽漏えい消受温消位計	計装/設管設備	BA	2	Q-2	既設	非安重	—	C/—	—	—		—	—	—	—	—	—	—	—	—	—	—	—	—
1389	計測制御系統施設	—	計測制御設備	—	—	低レベル濃縮廃液貯槽漏えい消受温消位計	計装/設管設備	BA	1	Q-2	既設	非安重	—	C/—	—	—		—	—	—	—	—	—	—	—	—	—	—	—	—
1390	計測制御系統施設	—	計測制御設備	—	—	北第2配管室漏えい消受温消位計	計装/設管設備	BA	1	Q-2	既設	非安重	—	C/—	—	—		—	—	—	—	—	—	—	—	—	—	—	—	—
1391	計測制御系統施設	—	計測制御設備	—	—	洗浄廃液受槽漏えい消受温消位計	計装/設管設備	BA	1	Q-2	既設	非安重	—	C/—	—	—		—	—	—	—	—	—	—	—	—	—	—	—	—
1392	計測制御系統施設	—	計測制御設備	—	—	廃有機溶媒洗浄受槽漏えい消受温消位計	計装/設管設備	BA	2	Q-2	既設	非安重	—	C/—	—	—		—	—	—	—	—	—	—	—	—	—	—	—	—
1393	計測制御系統施設	—	計測制御設備	—	—	調整槽漏えい消受温消位計	計装/設管設備	BA	1	Q-2	既設	非安重	—	C/—	—	—		—	—	—	—	—	—	—	—	—	—	—	—	—
1394	計測制御系統施設	—	計測制御設備	—	—	熱分解装置漏えい消受温消位計	計装/設管設備	BA	1	Q-2	既設	非安重	—	C/—	—	—		—	—	—	—	—	—	—	—	—	—	—	—	—
1395	計測制御系統施設	—	計測制御設備	—	—	熱分解装置乾留部下部ガス温度計	計装/設管設備	BA	1	Q-2	既設	非安重	—	C/—	—	—		—	—	—	—	—	—	—	—	—	—	—	—	—
1396	計測制御系統施設	—	計測制御設備	—	—	燃焼装置温度計1	計装/設管設備	BA	1	Q-2	既設	非安重	—	C/—	—	—		—	—	—	—	—	—	—	—	—	—	—	—	—
1397	計測制御系統施設	—	計測制御設備	—	—	ブールホ冷化塔室漏えい消受温消位計	計装/設管設備	AE	1	Q-2	既設	非安重	—	C/—	—	—		—	—	—	—	—	—	—	—	—	—	—	—	—
1398	計測制御系統施設	—	計測制御設備	—	—	廃棄物貯槽第1室漏えい消受温消位計	計装/設管設備	AE	1	Q-2	既設	非安重	—	C/—	—	—		—	—	—	—	—	—	—	—	—	—	—	—	—
1399	計測制御系統施設	—	計測制御設備	—	—	廃棄物貯槽第2室漏えい消受温消位計	計装/設管設備	AE	1	Q-2	既設	非安重	—	C/—	—	—		—	—	—	—	—	—	—	—	—	—	—	—	—
1400	計測制御系統施設	—	計測制御設備	—	—	廃棄物貯槽漏えい消受温消位計	計装/設管設備	BC	1	Q-2	既設	非安重	—	C/—	—	—		—	—	—	—	—	—	—	—	—	—	—	—	—
1401	計測制御系統施設	—	計測制御設備	—	—	計測制御用空気貯槽圧力計	計装/設管設備	AA	2	Q-2	改造	安重	—	S/—	—	—		—	—	—	—	—	—	—	—	—	—	—	—	—
1402	計測制御系統施設	—	計測制御設備	—	—	水素除気用空気貯槽圧力計	計装/設管設備	AA	2	Q-2	改造	安重	—	S/—	—	—		—	—	—	—	—	—	—	—	—	—	—	—	—
1403	計測制御系統施設	—	計測制御設備	—	—	安全冷却水放射線レベル計	計装/設管設備	AA	2	Q-2	既設	非安重	—	C/—	—	—		—	—	—	—	—	—	—	—	—	—	—	—	—
1404	計測制御系統施設	—	計測制御設備	—	—	安全冷却水2放射線レベル計	計装/設管設備	AA	1	Q-2	既設	非安重	—	C/—	—	—		—	—	—	—	—	—	—	—	—	—	—	—	—
1405	計測制御系統施設	—	計測制御設備	—	—	一般蒸気凝縮水放射線レベル計	計装/設管設備	AA	1	Q-2	既設	非安重	—	C/—	—	—		—	—	—	—	—	—	—	—	—	—	—	—	—
1406	計測制御系統施設	—	計測制御設備	—	—	温水放射線レベル計	計装/設管設備	AA	1	Q-2	既設	非安重	—	C/—	—	—		—	—	—	—	—	—	—	—	—	—	—	—	—

設工認申請対象機器の技術基準への適合性に係る整理

番号	施設区分		設備区分			機器名称	機種（注16）	設置場所	数量	申請回	変更区分	ＤＢ区分	ＳＡ区分	耐震設計	兼用（主従）	共用（主従）	備考
1407	計測制御系統施設	—	計測制御設備	—	—	安全冷却水放射線レベル計	計装/放管設備	AC	3	②-2	既設	非安重	—	C/—	—	—	
1408	計測制御系統施設	—	計測制御設備	—	—	温水放射線レベル計	計装/放管設備	AC	1	②-2	既設	非安重	—	C/—	—	—	
1409	計測制御系統施設	—	計測制御設備	—	—	サンプリング装置漏えい検知ポット液位計	計装/放管設備	AH	1	②-2	既設	非安重	—	C/—	—	—	
1410	計測制御系統施設	—	計測制御設備	—	—	放射性配管第1セル漏えい液受皿1液位計	計装/放管設備	AH	1	②-2	既設	非安重	—	C/—	—	—	
1411	計測制御系統施設	—	計測制御設備	—	—	セル漏えい検知ポット1液位計	計装/放管設備	AH	1	②-2	既設	非安重	—	C/—	—	—	
1412	計測制御系統施設	—	計測制御設備	—	—	セル漏えい検知ポット2液位計	計装/放管設備	AH	1	②-2	既設	非安重	—	C/—	—	—	
1413	計測制御系統施設	—	計測制御設備	—	—	セル漏えい検知ポット3液位計	計装/放管設備	AH	1	②-2	既設	非安重	—	C/—	—	—	
1414	計測制御系統施設	—	計測制御設備	—	—	回収操作ボックス漏えい液受皿液位計	計装/放管設備	AH	1	②-2	既設	非安重	—	C/—	—	—	
1415	計測制御系統施設	—	計測制御設備	—	—	廃ガス洗浄塔セル漏えい液受皿液位計	計装/放管設備	AH	1	②-2	既設	非安重	—	C/—	—	—	
1416	計測制御系統施設	—	計測制御設備	—	—	セル漏えい検知ポット2液位計	計装/放管設備	AH	1	②-2	既設	非安重	—	C/—	—	—	
1417	計測制御系統施設	—	計測制御設備	—	—	分析残液受槽セル漏えい液受皿液位計	計装/放管設備	AH	1	②-2	既設	非安重	—	C/—	—	—	
1418	計測制御系統施設	—	計測制御設備	—	—	回収槽セル漏えい液受皿液位計	計装/放管設備	AH	1	②-2	既設	非安重	—	C/—	—	—	
1419	計測制御系統施設	—	計測制御設備	—	—	分析済溶液受槽セル漏えい液受皿液位計	計装/放管設備	AH	1	②-2	既設	非安重	—	C/—	—	—	
1420	計測制御系統施設	—	計測制御設備	—	—	セル漏えい検知ポット1液位計	計装/放管設備	AH	1	②-2	既設	非安重	—	C/—	—	—	
1421	計測制御系統施設	—	計測制御設備	—	—	セル漏えい検知ポット2液位計	計装/放管設備	AH	1	②-2	既設	非安重	—	C/—	—	—	
1422	計測制御系統施設	—	計測制御設備	—	—	温水放射線レベル計	計装/放管設備	AB	1	②-2	既設	非安重	—	C/—	—	—	
1423	計測制御系統施設	—	計測制御設備	—	—	サンプリングベンチ第3セル漏えい液検知ポット液位計	計装/放管設備	AB	1	②-2	既設	非安重	—	C/—	—	—	
1424	計測制御系統施設	—	計測制御設備	—	—	サンプリングベンチ第4セル漏えい液検知ポット液位計	計装/放管設備	AB	1	②-2	既設	非安重	—	C/—	—	—	
1425	計測制御系統施設	—	計測制御設備	—	—	サンプリングベンチ第5セル漏えい液検知ポット液位計	計装/放管設備	AB	1	②-2	既設	非安重	—	C/—	—	—	
1426	計測制御系統施設	—	計測制御設備	—	—	安全冷却水放射線レベル計	計装/放管設備	AB	2	②-2	既設	非安重	—	C/—	—	—	
1427	計測制御系統施設	—	計測制御設備	—	—	安全冷却水2放射線レベル計	計装/放管設備	AB	1	②-2	既設	非安重	—	C/—	—	—	
1428	計測制御系統施設	—	計測制御設備	—	—	プルトニウム濃縮缶 液相部 温度計	計装/放管設備	AC	1	②-2	新設	非安重	常設SA	C/—	DB・SA兼用	—	
1429	計測制御系統施設	—	計測制御設備	—	—	プルトニウム濃縮缶 気相部 温度計	計装/放管設備	AC	1	②-2	新設	非安重	常設SA	C/—	DB・SA兼用	—	
1430	計測制御系統施設	—	計測制御設備	—	—	冷水1放射線レベル計	計装/放管設備	CA	1	②-2	既設	非安重	—	C/—	—	—	
1431	計測制御系統施設	—	計測制御設備	—	—	冷水2放射線レベル計	計装/放管設備	CA	1	②-2	既設	非安重	—	C/—	—	—	
1432	計測制御系統施設	—	計測制御設備	—	—	第1高レベル濃縮廃液貯槽冷却水放射線レベル計	計装/放管設備	KA	2	②-2	既設	非安重	—	C/—	—	—	
1433	計測制御系統施設	—	計測制御設備	—	—	第2高レベル濃縮廃液貯槽冷却水放射線レベル計	計装/放管設備	KA	2	②-2	既設	非安重	—	C/—	—	—	
1434	計測制御系統施設	—	計測制御設備	—	—	安全冷却水系放射線レベル計（不溶解残渣系）	計装/放管設備	KA	2	②-2	既設	非安重	—	C/—	—	—	
1435	計測制御系統施設	—	計測制御設備	—	—	高レベル廃液共用貯槽冷却水放射線レベル計	計装/放管設備	KA	2	②-2	既設	非安重	—	C/—	—	—	
1436	計測制御系統施設	—	計測制御設備	—	—	安全冷却水放射線レベル計	計装/放管設備	KA	2	②-2	既設	非安重	—	C/—	—	—	
1437	計測制御系統施設	—	計測制御設備	—	—	プルトニウム濃縮缶供給槽ゲデオン　硝酸プルトニウム溶液 流量計	計装/放管設備	AC	1	②-2	新設	非安重	常設SA	C/—	DB・SA兼用	—	
1438	計測制御系統施設	—	計測制御設備	—	—	ウラン系サンプリングベンチ第1セル漏えい検知ポット液位計	計装/放管設備	AC	1	②-2	既設	非安重	—	C/—	—	—	
1439	計測制御系統施設	—	計測制御設備	—	—	プルトニウム系サンプリングベンチ第3セル漏えい液受皿液位計	計装/放管設備	AC	1	②-2	既設	非安重	—	C/—	—	—	
1440	計測制御系統施設	—	計測制御設備	—	—	プルトニウム系サンプリングベンチ第4セル漏えい液受皿液位計	計装/放管設備	AC	1	②-2	既設	非安重	—	C/—	—	—	
1441	計測制御系統施設	—	計測制御設備	—	—	サンプリング配管第1セル漏えい液受皿1液位計	計装/放管設備	KA	1	②-2	既設	非安重	—	C/—	—	—	
1442	計測制御系統施設	—	計測制御設備	—	—	サンプリング配管第1セル漏えい液受皿2液位計	計装/放管設備	KA	1	②-2	既設	非安重	—	C/—	—	—	
1443	計測制御系統施設	—	計測制御設備	—	—	サンプリング配管第1セル漏えい液受皿3液位計	計装/放管設備	KA	1	②-2	既設	非安重	—	C/—	—	—	
1444	計測制御系統施設	—	計測制御設備	—	—	放射性配管第2セル漏えい液受皿液位計	計装/放管設備	KA	1	②-2	既設	非安重	—	C/—	—	—	
1445	計測制御系統施設	—	計測制御設備	—	—	サンプリング配管第2セル漏えい液受皿液位計	計装/放管設備	KA	1	②-2	既設	非安重	—	C/—	—	—	
1446	計測制御系統施設	—	計測制御設備	—	—	プルトニウム濃縮缶供給槽液位計	計装/放管設備	AC	1	②-2	新設	非安重	常設SA	C/—	DB・SA兼用	—	
1447	計測制御系統施設	—	計測制御設備	—	—	せん断刃位置異常によるせん断停止回路	計装/放管設備	AA	4	②-2	改造	安重	—	S/—	—	—	
1448	計測制御系統施設	—	計測制御設備	—	—	燃料せん断長位置異常によるせん断停止回路 エンドピースせん断位置異常によるせん断停止回路	計装/放管設備	AA	4	②-2	改造	安重	—	S/—	—	—	
1449	計測制御系統施設	—	計測制御設備	—	—	溶解槽溶解液温度低によるせん断停止回路	計装/放管設備	AA	4	②-2	改造	安重	—	S/—	—	—	
1450	計測制御系統施設	—	計測制御設備	—	—	溶解槽溶解液密度高によるせん断停止回路	計装/放管設備	AA	4	②-2	改造	安重	—	S/—	—	—	
1451	計測制御系統施設	—	計測制御設備	—	—	溶解槽供給硝酸流量低によるせん断停止回路	計装/放管設備	AA	4	②-2	改造	安重	—	S/—	—	—	
1452	計測制御系統施設	—	計測制御設備	—	—	溶解槽供給硝酸流量低によるせん断停止回路	計装/放管設備	AA	8	②-2	改造	安重	—	S/—	—	—	
1453	計測制御系統施設	—	計測制御設備	—	—	硝酸供給槽硝酸密度低によるせん断停止回路	計装/放管設備	AA	8	②-2	改造	安重	—	S/—	—	—	
1454	計測制御系統施設	—	計測制御設備	—	—	可溶性中性子吸収材緊急供給槽液位低によるせん断停止回路	計装/放管設備	AA	4	②-2	改造	安重	—	S/—	—	—	
1455	計測制御系統施設	—	計測制御設備	—	—	エンドピース酸洗浄槽洗浄液密度高によるせん断停止回路	計装/放管設備	AA	4	②-2	改造	安重	—	S/—	—	—	
1456	計測制御系統施設	—	計測制御設備	—	—	エンドピース酸洗浄槽洗浄液温度低によるせん断停止回路	計装/放管設備	AA	4	②-2	改造	安重	—	S/—	—	—	
1457	計測制御系統施設	—	計測制御設備	—	—	エンドピース酸洗浄槽供給硝酸密度低によるせん断停止回路	計装/放管設備	AA	2	②-2	改造	安重	—	S/—	—	—	
1458	計測制御系統施設	—	計測制御設備	—	—	エンドピース酸洗浄槽供給硝酸流量低によるせん断停止回路	計装/放管設備	AA	4	②-2	改造	安重	—	S/—	—	—	
1459	計測制御系統施設	—	計測制御設備	—	—	ウラン酸化物貯蔵容器充てん定位置の検知によるUO3粉末の充てん起動回路	計装/放管設備	BA	4	②-2	既設	安重	—	C/—	—	—	
1460	計測制御系統施設	—	計測制御設備	—	—	脱硝塔内部の温度低による硝酸ウラニル濃縮液の供給停止回路	計装/放管設備	BA	4	②-2	既設	安重	—	C/—	—	—	
1461	計測制御系統施設	—	計測制御設備	—	—	脱硝装置の温度計及び照度計によるシャッタの起動回路	計装/放管設備	CA	2	②-2	改造	安重	—	C/—	—	—	
1462	計測制御系統施設	—	計測制御設備	—	—	空気輸送終了検知及び脱硝皿の重量確認による脱硝皿取扱装置の起動回路	計装/放管設備	CA	2	②-2	改造	安重	—	C/—	—	—	
1463	計測制御系統施設	—	計測制御設備	—	—	脱硝装置の温度計及び照度計によるシャッタの起動回路	計装/放管設備	CA	2	②-2	改造	安重	—	C/—	—	—	
1464	計測制御系統施設	—	計測制御設備	—	—	空気輸送終了検知及び脱硝皿の重量確認による脱硝皿取扱装置の起動回路	計装/放管設備	CA	2	②-2	改造	安重	—	C/—	—	—	
1465	計測制御系統施設	—	計測制御設備	—	—	粉砕粉末充てんノズル部保管容器充てん定位置の検知によるMOX粉末の充てん起動回路	計装/放管設備	CA	4	②-2	改造	安重	—	C/—	—	—	
1466	計測制御系統施設	—	計測制御設備	—	—	リワーク粉砕粉末充てんノズル部保管容器充てん定位置の検知によるMOX粉末の充てん起動回路	計装/放管設備	CA	4	②-2	改造	安重	—	C/—	—	—	
1467	計測制御系統施設	—	計測制御設備	—	—	粉末缶充てん定位置の検知によるMOX粉末の充てん起動回路	計装/放管設備	CA	2	②-2	改造	安重	—	C/—	—	—	
1468	計測制御系統施設	—	計測制御設備	—	—	粉末缶MOX粉末重量確認による粉末缶払出装置の起動回路	計装/放管設備	CA	2	②-2	改造	安重	—	C/—	—	—	
1469	計測制御系統施設	—	計測制御設備	—	—	安全冷水膨張槽の水位低による冷水供給停止回路	計装/放管設備	KA	4	②-2	改造	安重	—	S/—	—	—	
1470	計測制御系統施設	—	計測制御設備	—	—	固化セル内の温度制御	計装/放管設備	KA	10	②-2	改造	安重	—	S/—	—	—	
1471	計測制御系統施設	—	計測制御設備	—	—	結合装置圧力信号による流下ノズル加熱停止回路	計装/放管設備	KA	4	②-2	改造	安重	—	S/—	—	—	
1472	計測制御系統施設	—	計測制御設備	—	—	流下ノズル冷却用空気槽の圧力低による流下ノズル加熱停止回路	計装/放管設備	KA	4	②-2	改造	安重	—	S/—	—	—	
1473	計測制御系統施設	—	計測制御設備	—	—	固化セル圧力計	計装/放管設備	KA	4	②-2	改造	安重	—	S/—	主：計測制御設備 従：安全保護回路	—	
1474	計測制御系統施設	—	計測制御設備	—	—	プルトニウム濃縮缶加熱蒸気温度計	計装/放管設備	AC	2	②-2	改造	安重	常設SA	S/(S)	DB・SA兼用	—	
1475	計測制御系統施設	—	計測制御設備	—	—	蒸発缶・精留塔加熱蒸気温度計	計装/放管設備	AC	2	②-2	改造	安重	—	S/—	主：計測制御設備 従：安全保護回路	—	
1476	計測制御系統施設	—	計測制御設備	—	—	逆抽出塔溶液温度計	計装/放管設備	AC	2	②-2	改造	安重	—	S/—	主：計測制御設備 従：安全保護回路	—	
1477	計測制御系統施設	—	計測制御設備	—	—	ガラス溶融炉ガラス固化体質量計	計装/放管設備	KA	16	②-2	改造	安重	—	S/—	主：計測制御設備 従：安全保護回路	—	

番号	第四条第1項	第四条第2項	第四条第3項	第五条第1項（注1）	第六条第1項	第六条第2項	第六条第3項	第七条第1項（注2）	第八条第1項（注3）	第八条第2項（注3）	第八条第3項（注3）	第九条第1項	第十条第1項	第十条第1項第一号	第十条第1項第二号	第十条第1項第三号	第十条第1項第四号	第十条第1項第五号	第十条第1項第六号	第十条第1項第七号	第十条第1項第八号	第十条第1項第九号イ	第十条第1項第九号ロ	第十条第1項第九号ハ	第十一条第1項	第十一条第2項	第十一条第3項	第十一条第4項	第十一条第5項	第十一条第6項	第十一条第7項	第十一条第8項	第十一条第9項	第十一条第10項	第十一条第11項	第十一条第12項	第十二条第1項	第十三条第1項	第十四条第1項第一号	第十四条第1項第二号	第十四条第1項第三号	第十五条第1項
1407	—	—	—	—	△	—	—	—	—	—	—	—	△	—	—	—	△	—	—	—	—	—	—	—	—	—	—	—	—	—	—	—	—	—	—	—	—	—	—	—	—	—
1408	—	—	—	—	△	—	—	—	—	—	—	—	△	—	—	—	△	—	—	—	—	—	—	—	—	—	—	—	—	—	—	—	—	—	—	—	—	—	—	—	—	—
1409	—	—	—	—	△	—	—	—	—	—	—	—	△	—	—	△	—	—	—	—	—	—	—	—	—	—	—	—	—	—	—	—	—	—	—	—	—	—	—	—	—	—
1410	—	—	—	—	△	—	—	—	—	—	—	—	—	—	—	△	—	—	—	—	—	—	—	—	—	—	—	—	—	—	—	—	—	—	—	—	—	—	—	—	—	—
1411	—	—	—	—	△	—	—	—	—	—	—	—	△	—	—	△	—	—	—	—	—	—	—	—	—	—	—	—	—	—	—	—	—	—	—	—	—	—	—	—	—	—
1412	—	—	—	—	△	—	—	—	—	—	—	—	△	—	—	△	—	—	—	—	—	—	—	—	—	—	—	—	—	—	—	—	—	—	—	—	—	—	—	—	—	—
1413	—	—	—	—	△	—	—	—	—	—	—	—	△	—	—	△	—	—	—	—	—	—	—	—	—	—	—	—	—	—	—	—	—	—	—	—	—	—	—	—	—	—
1414	—	—	—	—	△	—	—	—	—	—	—	—	—	—	—	△	—	—	—	—	—	—	—	—	—	—	—	—	—	—	—	—	—	—	—	—	—	—	—	—	—	—
1415	—	—	—	—	△	—	—	—	—	—	—	—	—	—	—	△	—	—	—	—	—	—	—	—	—	—	—	—	—	—	—	—	—	—	—	—	—	—	—	—	—	—
1416	—	—	—	—	△	—	—	—	—	—	—	—	△	—	—	△	—	—	—	—	—	—	—	—	—	—	—	—	—	—	—	—	—	—	—	—	—	—	—	—	—	—
1417	—	—	—	—	△	—	—	—	—	—	—	—	—	—	—	△	—	—	—	—	—	—	—	—	—	—	—	—	—	—	—	—	—	—	—	—	—	—	—	—	—	—
1418	—	—	—	—	△	—	—	—	—	—	—	—	—	—	—	△	—	—	—	—	—	—	—	—	—	—	—	—	—	—	—	—	—	—	—	—	—	—	—	—	—	—
1419	—	—	—	—	△	—	—	—	—	—	—	—	—	—	—	△	—	—	—	—	—	—	—	—	—	—	—	—	—	—	—	—	—	—	—	—	—	—	—	—	—	—
1420	—	—	—	—	△	—	—	—	—	—	—	—	△	—	—	△	—	—	—	—	—	—	—	—	—	—	—	—	—	—	—	—	—	—	—	—	—	—	—	—	—	—
1421	—	—	—	—	△	—	—	—	—	—	—	—	△	—	—	△	—	—	—	—	—	—	—	—	—	—	—	—	—	—	—	—	—	—	—	—	—	—	—	—	—	—
1422	—	—	—	—	△	—	—	—	—	—	—	—	△	—	—	—	△	—	—	—	—	—	—	—	—	—	—	—	—	—	—	—	—	—	—	—	—	—	—	—	—	—
1423	—	—	—	—	△	—	—	—	—	—	—	—	△	—	—	△	—	—	—	—	—	—	—	—	—	—	—	—	—	—	—	—	—	—	—	—	—	—	—	—	—	—
1424	—	—	—	—	△	—	—	—	—	—	—	—	△	—	—	△	—	—	—	—	—	—	—	—	—	—	—	—	—	—	—	—	—	—	—	—	—	—	—	—	—	—
1425	—	—	—	—	△	—	—	—	—	—	—	—	△	—	—	△	—	—	—	—	—	—	—	—	—	—	—	—	—	—	—	—	—	—	—	—	—	—	—	—	—	—
1426	—	—	—	—	△	—	—	—	—	—	—	—	△	—	—	—	△	—	—	—	—	—	—	—	—	—	—	—	—	—	—	—	—	—	—	—	—	—	—	—	—	—
1427	—	—	—	—	△	—	—	—	—	—	—	—	△	—	—	—	△	—	—	—	—	—	—	—	—	—	—	—	—	—	—	—	—	—	—	—	—	—	—	—	—	—
1428	—	—	—	—	△	—	—	—	—	—	—	—	—	—	—	—	—	—	—	—	—	—	—	—	—	—	—	—	—	—	—	—	—	—	—	—	—	—	—	—	—	—
1429	—	—	—	—	△	—	—	—	—	—	—	—	—	—	—	—	—	—	—	—	—	—	—	—	—	—	—	—	—	—	—	—	—	—	—	—	—	—	—	—	—	—
1430	—	—	—	—	△	—	—	—	—	—	—	—	△	—	—	—	△	—	—	—	—	—	—	—	—	—	—	—	—	—	—	—	—	—	—	—	—	—	—	—	—	—
1431	—	—	—	—	△	—	—	—	—	—	—	—	△	—	—	—	△	—	—	—	—	—	—	—	—	—	—	—	—	—	—	—	—	—	—	—	—	—	—	—	—	—
1432	—	—	—	—	△	—	—	—	—	—	—	—	△	—	—	—	△	—	—	—	—	—	—	—	—	—	—	—	—	—	—	—	—	—	—	—	—	—	—	—	—	—
1433	—	—	—	—	△	—	—	—	—	—	—	—	△	—	—	—	△	—	—	—	—	—	—	—	—	—	—	—	—	—	—	—	—	—	—	—	—	—	—	—	—	—
1434	—	—	—	—	△	—	—	—	—	—	—	—	△	—	—	—	△	—	—	—	—	—	—	—	—	—	—	—	—	—	—	—	—	—	—	—	—	—	—	—	—	—
1435	—	—	—	—	△	—	—	—	—	—	—	—	△	—	—	—	△	—	—	—	—	—	—	—	—	—	—	—	—	—	—	—	—	—	—	—	—	—	—	—	—	—
1436	—	—	—	—	△	—	—	—	—	—	—	—	△	—	—	—	△	—	—	—	—	—	—	—	—	—	—	—	—	—	—	—	—	—	—	—	—	—	—	—	—	—
1437	—	—	—	—	△	—	—	—	—	—	—	—	—	—	—	—	—	—	—	—	—	—	—	—	—	—	—	—	—	—	—	—	—	—	—	—	—	—	—	—	—	—
1438	—	—	—	—	△	—	—	—	—	—	—	—	△	—	—	△	—	—	—	—	—	—	—	—	—	—	—	—	—	—	—	—	—	—	—	—	—	—	—	—	—	—
1439	—	—	—	—	△	—	—	—	—	—	—	—	—	—	—	△	—	—	—	—	—	—	—	—	—	—	—	—	—	—	—	—	—	—	—	—	—	—	—	—	—	—
1440	—	—	—	—	△	—	—	—	—	—	—	—	—	—	—	△	—	—	—	—	—	—	—	—	—	—	—	—	—	—	—	—	—	—	—	—	—	—	—	—	—	—
1441	—	—	—	—	△	—	—	—	—	—	—	—	—	—	—	△	—	—	—	—	—	—	—	—	—	—	—	—	—	—	—	—	—	—	—	—	—	—	—	—	—	—
1442	—	—	—	—	△	—	—	—	—	—	—	—	—	—	—	△	—	—	—	—	—	—	—	—	—	—	—	—	—	—	—	—	—	—	—	—	—	—	—	—	—	—
1443	—	—	—	—	△	—	—	—	—	—	—	—	—	—	—	△	—	—	—	—	—	—	—	—	—	—	—	—	—	—	—	—	—	—	—	—	—	—	—	—	—	—
1444	—	—	—	—	△	—	—	—	—	—	—	—	—	—	—	△	—	—	—	—	—	—	—	—	—	—	—	—	—	—	—	—	—	—	—	—	—	—	—	—	—	—
1445	—	—	—	—	△	—	—	—	—	—	—	—	—	—	—	△	—	—	—	—	—	—	—	—	—	—	—	—	—	—	—	—	—	—	—	—	—	—	—	—	—	—
1446	—	—	—	—	△	—	—	—	—	—	—	—	—	—	—	—	—	—	—	—	—	—	—	—	—	—	—	—	—	—	—	—	—	—	—	—	—	—	—	—	—	—
1447	△	—	—	—	○	○	—	—	—	—	—	—	—	—	—	—	—	—	—	—	—	—	—	—	—	—	—	—	—	—	—	—	—	—	—	—	○	○	—	—	—	△
1448	△	—	—	—	○	○	—	—	—	—	—	—	—	—	—	—	—	—	—	—	—	—	—	—	—	—	—	—	—	—	—	—	—	—	—	—	○	○	—	—	—	△
1449	—	—	—	—	○	○	—	—	—	—	—	—	—	—	—	—	—	—	—	—	—	—	—	—	—	—	—	—	—	—	—	—	—	—	—	—	○	○	—	—	—	△
1450	△	—	—	—	○	○	—	—	—	—	—	—	—	—	—	—	—	—	—	—	—	—	—	—	—	—	—	—	—	—	—	—	—	—	—	—	○	○	—	—	—	△
1451	—	—	—	—	○	○	—	—	—	—	—	—	—	—	—	—	—	—	—	—	—	—	—	—	—	—	—	—	—	—	—	—	—	—	—	—	○	○	—	—	—	△
1452	—	—	—	—	○	○	—	—	—	—	—	—	—	—	—	—	—	—	—	—	—	—	—	—	—	—	—	—	—	—	—	—	—	—	—	—	○	○	—	—	—	△
1453	—	—	—	—	○	○	—	—	—	—	—	—	—	—	—	—	—	—	—	—	—	—	—	—	—	—	—	—	—	—	—	—	—	—	—	—	○	○	—	—	—	△
1454	—	—	—	—	○	○	—	—	—	—	—	—	—	—	—	—	—	—	—	—	—	—	—	—	—	—	—	—	—	—	—	—	—	—	—	—	○	○	—	—	—	△
1455	△	—	—	—	○	○	—	—	—	—	—	—	—	—	—	—	—	—	—	—	—	—	—	—	—	—	—	—	—	—	—	—	—	—	—	—	○	○	—	—	—	△
1456	—	—	—	—	○	○	—	—	—	—	—	—	—	—	—	—	—	—	—	—	—	—	—	—	—	—	—	—	—	—	—	—	—	—	—	—	○	○	—	—	—	△
1457	—	—	—	—	○	○	—	—	—	—	—	—	—	—	—	—	—	—	—	—	—	—	—	—	—	—	—	—	—	—	—	—	—	—	—	—	○	○	—	—	—	△
1458	—	—	—	—	○	○	—	—	—	—	—	—	—	—	—	—	—	—	—	—	—	—	—	—	—	—	—	—	—	—	—	—	—	—	—	—	○	○	—	—	—	△
1459	△	—	—	—	△	—	—	—	—	—	—	—	—	—	—	—	—	—	—	—	—	—	—	—	—	—	—	—	—	—	—	—	—	—	—	—	—	—	—	—	—	△
1460	△	—	—	—	△	—	—	—	—	—	—	—	—	—	—	—	—	—	—	—	—	—	—	—	—	—	—	—	—	—	—	—	—	—	—	—	—	—	—	—	—	△
1461	△	—	—	—	△	—	—	—	—	—	—	—	—	—	—	—	—	—	—	—	—	—	—	—	—	—	—	—	—	—	—	—	—	—	—	—	○	○	—	—	—	(△)
1462	△	—	—	—	△	—	—	—	—	—	—	—	—	—	—	—	—	—	—	—	—	—	—	—	—	—	—	—	—	—	—	—	—	—	—	—	○	○	—	—	—	△
1463	△	—	—	—	△	—	—	—	—	—	—	—	—	—	—	—	—	—	—	—	—	—	—	—	—	—	—	—	—	—	—	—	—	—	—	—	○	○	—	—	—	(△)
1464	△	—	—	—	△	—	—	—	—	—	—	—	—	—	—	—	—	—	—	—	—	—	—	—	—	—	—	—	—	—	—	—	—	—	—	—	○	○	—	—	—	△
1465	△	—	—	—	△	—	—	—	—	—	—	—	—	—	—	—	—	—	—	—	—	—	—	—	—	—	—	—	—	—	—	—	—	—	—	—	○	○	—	—	—	△
1466	△	—	—	—	△	—	—	—	—	—	—	—	—	—	—	—	—	—	—	—	—	—	—	—	—	—	—	—	—	—	—	—	—	—	—	—	○	○	—	—	—	△
1467	△	—	—	—	△	—	—	—	—	—	—	—	—	—	—	—	—	—	—	—	—	—	—	—	—	—	—	—	—	—	—	—	—	—	—	—	○	○	—	—	—	△
1468	△	—	—	—	△	—	—	—	—	—	—	—	—	—	—	—	—	—	—	—	—	—	—	—	—	—	—	—	—	—	—	—	—	—	—	—	○	○	—	—	—	△
1469	—	—	—	—	○	○	—	—	—	—	—	—	—	—	—	—	—	—	—	—	—	—	—	—	—	—	—	—	—	—	—	—	—	—	—	—	○	○	—	—	—	△
1470	—	—	—	—	○	○	—	—	—	—	—	—	—	—	—	—	—	—	—	—	—	—	—	—	—	—	—	—	—	—	—	—	—	—	—	—	○	○	—	—	—	△
1471	—	—	—	—	○	○	—	—	—	—	—	—	—	—	—	—	—	—	—	—	—	—	—	—	—	—	—	—	—	—	—	—	—	—	—	—	○	○	—	—	—	△
1472	—	—	—	—	○	○	—	—	—	—	—	—	—	—	—	—	—	—	—	—	—	—	—	—	—	—	—	—	—	—	—	—	—	—	—	—	○	○	—	—	—	△
1473	—	—	—	—	○	○	—	—	—	—	—	—	△	—	—	—	—	—	—	—	—	—	—	—	—	—	—	—	—	—	—	—	—	—	—	—	○	○	—	—	—	△
1474	—	—	—	—	○	○	—	—	—	—	—	—	—	—	—	—	—	—	—	—	—	—	—	—	—	—	—	—	—	—	△	—	—	—	—	—	○	○	—	—	—	(△)
1475	—	—	—	—	○	○	—	—	—	—	—	—	—	—	—	—	—	—	—	—	—	—	—	—	—	—	—	—	—	—	△	—	—	—	—	—	○	○	—	—	—	(△)
1476	—	—	—	—	○	○	—	—	—	—	—	—	—	—	—	—	—	—	—	—	—	—	—	—	—	—	—	△	—	—	—	—	—	—	—	—	○	○	—	—	—	△
1477	—	—	—	—	○	○	—	—	—	—	—	—	△	—	—	—	—	—	—	—	—	—	—	—	—	—	—	—	—	—	—	—	—	—	—	—	○	○	—	—	—	△

番号	第十六条第1項	第十六条第2項	第十六条第3項	第十六条第4項	第十六条第5項	第十七条第1項第一号	第十七条第1項第二号イ	第十七条第1項第二号ロ	第十七条第1項第二号ハ	第十七条第1項第三号イ	第十七条第1項第三号ロ	第十七条第1項第三号ハ	第十七条第1項第三号ニ	第十七条第2項	第十八条第1項第一号	第十八条第1項第二号	第十八条第1項第三号	第十九条第1項第一号	第十九条第1項第二号イ	第十九条第1項第二号ロ	第十九条第1項第二号ハ	第十九条第2項	第二十条第1項	第二十条第1項第一号	第二十条第1項第二号	第二十条第1項第三号	第二十条第1項第四号	第二十条第1項第五号	第二十条第2項	第二十一条第1項第一号	第二十一条第1項第二号	第二十一条第1項第三号	第二十一条第1項第四号	第二十一条第1項第五号	第二十二条第1項	第二十二条第2項第一号	第二十二条第2項第二号	第二十二条第2項第三号	第二十二条第2項第四号	第二十二条第2項第五号	第二十二条第2項第六号
1407	—	—	—	—	—	—	—	—	—	—	—	—	—	—	—	—	—	—	—	—	—	—	△	—	—	—	—	—	—	—	—	—	—	—	—	—	—	—	—	—	—
1408	—	—	—	—	—	—	—	—	—	—	—	—	—	—	—	—	—	—	—	—	—	—	△	—	—	—	—	—	—	—	—	—	—	—	—	—	—	—	—	—	—
1409	—	—	—	—	—	—	—	—	—	—	—	—	—	—	—	—	—	—	—	—	—	—	△	—	—	—	—	—	—	—	—	—	—	—	—	—	—	—	—	—	—
1410	—	—	—	—	—	—	—	—	—	—	—	—	—	—	—	—	—	—	—	—	—	—	△	—	—	—	—	—	—	—	—	—	—	—	—	—	—	—	—	—	—
1411	—	—	—	—	—	—	—	—	—	—	—	—	—	—	—	—	—	—	—	—	—	—	△	—	—	—	—	—	—	—	—	—	—	—	—	—	—	—	—	—	—
1412	—	—	—	—	—	—	—	—	—	—	—	—	—	—	—	—	—	—	—	—	—	—	△	—	—	—	—	—	—	—	—	—	—	—	—	—	—	—	—	—	—
1413	—	—	—	—	—	—	—	—	—	—	—	—	—	—	—	—	—	—	—	—	—	—	△	—	—	—	—	—	—	—	—	—	—	—	—	—	—	—	—	—	—
1414	—	—	—	—	—	—	—	—	—	—	—	—	—	—	—	—	—	—	—	—	—	—	△	—	—	—	—	—	—	—	—	—	—	—	—	—	—	—	—	—	—
1415	—	—	—	—	—	—	—	—	—	—	—	—	—	—	—	—	—	—	—	—	—	—	△	—	—	—	—	—	—	—	—	—	—	—	—	—	—	—	—	—	—
1416	—	—	—	—	—	—	—	—	—	—	—	—	—	—	—	—	—	—	—	—	—	—	△	—	—	—	—	—	—	—	—	—	—	—	—	—	—	—	—	—	—
1417	—	—	—	—	—	—	—	—	—	—	—	—	—	—	—	—	—	—	—	—	—	—	△	—	—	—	—	—	—	—	—	—	—	—	—	—	—	—	—	—	—
1418	—	—	—	—	—	—	—	—	—	—	—	—	—	—	—	—	—	—	—	—	—	—	△	—	—	—	—	—	—	—	—	—	—	—	—	—	—	—	—	—	—
1419	—	—	—	—	—	—	—	—	—	—	—	—	—	—	—	—	—	—	—	—	—	—	△	—	—	—	—	—	—	—	—	—	—	—	—	—	—	—	—	—	—
1420	—	—	—	—	—	—	—	—	—	—	—	—	—	—	—	—	—	—	—	—	—	—	△	—	—	—	—	—	—	—	—	—	—	—	—	—	—	—	—	—	—
1421	—	—	—	—	—	—	—	—	—	—	—	—	—	—	—	—	—	—	—	—	—	—	△	—	—	—	—	—	—	—	—	—	—	—	—	—	—	—	—	—	—
1422	—	—	—	—	—	—	—	—	—	—	—	—	—	—	—	—	—	—	—	—	—	—	△	—	—	—	—	—	—	—	—	—	—	—	—	—	—	—	—	—	—
1423	—	—	—	—	—	—	—	—	—	—	—	—	—	—	—	—	—	—	—	—	—	—	△	—	—	—	—	—	—	—	—	—	—	—	—	—	—	—	—	—	—
1424	—	—	—	—	—	—	—	—	—	—	—	—	—	—	—	—	—	—	—	—	—	—	△	—	—	—	—	—	—	—	—	—	—	—	—	—	—	—	—	—	—
1425	—	—	—	—	—	—	—	—	—	—	—	—	—	—	—	—	—	—	—	—	—	—	△	—	—	—	—	—	—	—	—	—	—	—	—	—	—	—	—	—	—
1426	—	—	—	—	—	—	—	—	—	—	—	—	—	—	—	—	—	—	—	—	—	—	△	—	—	—	—	—	—	—	—	—	—	—	—	—	—	—	—	—	—
1427	—	—	—	—	—	—	—	—	—	—	—	—	—	—	—	—	—	—	—	—	—	—	△	—	—	—	—	—	—	—	—	—	—	—	—	—	—	—	—	—	—
1428	—	—	—	—	—	—	—	—	—	—	—	—	—	—	—	—	—	—	—	—	—	—	△	—	—	—	—	—	—	—	—	—	—	—	—	—	—	—	—	—	—
1429	—	—	—	—	—	—	—	—	—	—	—	—	—	—	—	—	—	—	—	—	—	—	△	—	—	—	—	—	—	—	—	—	—	—	—	—	—	—	—	—	—
1430	—	—	—	—	—	—	—	—	—	—	—	—	—	—	—	—	—	—	—	—	—	—	△	—	—	—	—	—	—	—	—	—	—	—	—	—	—	—	—	—	—
1431	—	—	—	—	—	—	—	—	—	—	—	—	—	—	—	—	—	—	—	—	—	—	△	—	—	—	—	—	—	—	—	—	—	—	—	—	—	—	—	—	—
1432	—	—	—	—	—	—	—	—	—	—	—	—	—	—	—	—	—	—	—	—	—	—	△	—	—	—	—	—	—	—	—	—	—	—	—	—	—	—	—	—	—
1433	—	—	—	—	—	—	—	—	—	—	—	—	—	—	—	—	—	—	—	—	—	—	△	—	—	—	—	—	—	—	—	—	—	—	—	—	—	—	—	—	—
1434	—	—	—	—	—	—	—	—	—	—	—	—	—	—	—	—	—	—	—	—	—	—	△	—	—	—	—	—	—	—	—	—	—	—	—	—	—	—	—	—	—
1435	—	—	—	—	—	—	—	—	—	—	—	—	—	—	—	—	—	—	—	—	—	—	△	—	—	—	—	—	—	—	—	—	—	—	—	—	—	—	—	—	—
1436	—	—	—	—	—	—	—	—	—	—	—	—	—	—	—	—	—	—	—	—	—	—	△	—	—	—	—	—	—	—	—	—	—	—	—	—	—	—	—	—	—
1437	—	—	—	—	—	—	—	—	—	—	—	—	—	—	—	—	—	—	—	—	—	—	△	—	—	—	—	—	—	—	—	—	—	—	—	—	—	—	—	—	—
1438	—	—	—	—	—	—	—	—	—	—	—	—	—	—	—	—	—	—	—	—	—	—	△	—	—	—	—	—	—	—	—	—	—	—	—	—	—	—	—	—	—
1439	—	—	—	—	—	—	—	—	—	—	—	—	—	—	—	—	—	—	—	—	—	—	△	—	—	—	—	—	—	—	—	—	—	—	—	—	—	—	—	—	—
1440	—	—	—	—	—	—	—	—	—	—	—	—	—	—	—	—	—	—	—	—	—	—	△	—	—	—	—	—	—	—	—	—	—	—	—	—	—	—	—	—	—
1441	—	—	—	—	—	—	—	—	—	—	—	—	—	—	—	—	—	—	—	—	—	—	△	—	—	—	—	—	—	—	—	—	—	—	—	—	—	—	—	—	—
1442	—	—	—	—	—	—	—	—	—	—	—	—	—	—	—	—	—	—	—	—	—	—	△	—	—	—	—	—	—	—	—	—	—	—	—	—	—	—	—	—	—
1443	—	—	—	—	—	—	—	—	—	—	—	—	—	—	—	—	—	—	—	—	—	—	△	—	—	—	—	—	—	—	—	—	—	—	—	—	—	—	—	—	—
1444	—	—	—	—	—	—	—	—	—	—	—	—	—	—	—	—	—	—	—	—	—	—	△	—	—	—	—	—	—	—	—	—	—	—	—	—	—	—	—	—	—
1445	—	—	—	—	—	—	—	—	—	—	—	—	—	—	—	—	—	—	—	—	—	—	△	—	—	—	—	—	—	—	—	—	—	—	—	—	—	—	—	—	—
1446	—	—	—	—	—	—	—	—	—	—	—	—	—	—	—	—	—	—	—	—	—	—	△	—	—	—	—	—	—	—	—	—	—	—	—	—	—	—	—	—	—
1447	—	—	—	—	—	—	—	—	—	—	—	—	—	—	—	—	—	—	—	—	—	—	△	—	—	—	—	—	—	—	—	—	—	—	—	—	—	—	—	—	—
1448	—	—	—	—	—	—	—	—	—	—	—	—	—	—	—	—	—	—	—	—	—	—	△	—	—	—	—	—	—	—	—	—	—	—	—	—	—	—	—	—	—
1449	—	—	—	—	—	—	—	—	—	—	—	—	—	—	—	—	—	—	—	—	—	—	△	—	—	—	—	—	—	—	—	—	—	—	—	—	—	—	—	—	—
1450	—	—	—	—	—	—	—	—	—	—	—	—	—	—	—	—	—	—	—	—	—	—	△	—	—	—	—	—	—	—	—	—	—	—	—	—	—	—	—	—	—
1451	—	—	—	—	—	—	—	—	—	—	—	—	—	—	—	—	—	—	—	—	—	—	△	—	—	—	—	—	—	—	—	—	—	—	—	—	—	—	—	—	—
1452	—	—	—	—	—	—	—	—	—	—	—	—	—	—	—	—	—	—	—	—	—	—	△	—	—	—	—	—	—	—	—	—	—	—	—	—	—	—	—	—	—
1453	—	—	—	—	—	—	—	—	—	—	—	—	—	—	—	—	—	—	—	—	—	—	△	—	—	—	—	—	—	—	—	—	—	—	—	—	—	—	—	—	—
1454	—	—	—	—	—	—	—	—	—	—	—	—	—	—	—	—	—	—	—	—	—	—	△	—	—	—	—	—	—	—	—	—	—	—	—	—	—	—	—	—	—
1455	—	—	—	—	—	—	—	—	—	—	—	—	—	—	—	—	—	—	—	—	—	—	△	—	—	—	—	—	—	—	—	—	—	—	—	—	—	—	—	—	—
1456	—	—	—	—	—	—	—	—	—	—	—	—	—	—	—	—	—	—	—	—	—	—	△	—	—	—	—	—	—	—	—	—	—	—	—	—	—	—	—	—	—
1457	—	—	—	—	—	—	—	—	—	—	—	—	—	—	—	—	—	—	—	—	—	—	△	—	—	—	—	—	—	—	—	—	—	—	—	—	—	—	—	—	—
1458	—	—	—	—	—	—	—	—	—	—	—	—	—	—	—	—	—	—	—	—	—	—	△	—	—	—	—	—	—	—	—	—	—	—	—	—	—	—	—	—	—
1459	—	—	—	—	—	—	—	—	—	—	—	—	—	—	—	—	—	—	—	—	—	—	△	—	—	—	—	—	—	—	—	—	—	—	—	—	—	—	—	—	—
1460	—	—	—	—	—	—	—	—	—	—	—	—	—	—	—	—	—	—	—	—	—	—	△	—	—	—	—	—	—	—	—	—	—	—	—	—	—	—	—	—	—
1461	—	—	—	—	—	—	—	—	—	—	—	—	—	—	—	—	—	—	—	—	—	—	△	—	—	—	—	—	—	—	—	—	—	—	—	—	—	—	—	—	—
1462	—	—	—	—	—	—	—	—	—	—	—	—	—	—	—	—	—	—	—	—	—	—	△	—	—	—	—	—	—	—	—	—	—	—	—	—	—	—	—	—	—
1463	—	—	—	—	—	—	—	—	—	—	—	—	—	—	—	—	—	—	—	—	—	—	△	—	—	—	—	—	—	—	—	—	—	—	—	—	—	—	—	—	—
1464	—	—	—	—	—	—	—	—	—	—	—	—	—	—	—	—	—	—	—	—	—	—	△	—	—	—	—	—	—	—	—	—	—	—	—	—	—	—	—	—	—
1465	—	—	—	—	—	—	—	—	—	—	—	—	—	—	—	—	—	—	—	—	—	—	△	—	—	—	—	—	—	—	—	—	—	—	—	—	—	—	—	—	—
1466	—	—	—	—	—	—	—	—	—	—	—	—	—	—	—	—	—	—	—	—	—	—	△	—	—	—	—	—	—	—	—	—	—	—	—	—	—	—	—	—	—
1467	—	—	—	—	—	—	—	—	—	—	—	—	—	—	—	—	—	—	—	—	—	—	△	—	—	—	—	—	—	—	—	—	—	—	—	—	—	—	—	—	—
1468	—	—	—	—	—	—	—	—	—	—	—	—	—	—	—	—	—	—	—	—	—	—	△	—	—	—	—	—	—	—	—	—	—	—	—	—	—	—	—	—	—
1469	—	—	—	—	—	—	—	—	—	—	—	—	—	—	—	—	—	—	—	—	—	—	△	—	—	—	—	—	—	—	—	—	—	—	—	—	—	—	—	—	—
1470	—	—	—	—	—	—	—	—	—	—	—	—	—	—	—	—	—	—	—	—	—	—	△	—	—	—	—	—	—	—	—	—	—	—	—	—	—	—	—	—	—
1471	—	—	—	—	—	—	—	—	—	—	—	—	—	—	—	—	—	—	—	—	—	—	△	—	—	—	—	—	—	—	—	—	—	—	—	—	—	—	—	—	—
1472	—	—	—	—	—	—	—	—	—	—	—	—	—	—	—	—	—	—	—	—	—	—	△	—	—	—	—	—	—	—	—	—	—	—	—	—	—	—	—	—	—
1473	—	—	—	—	—	—	—	—	—	—	—	—	—	—	—	—	—	—	—	—	—	—	△	—	—	—	—	—	—	—	—	—	—	—	—	—	—	—	—	—	—
1474	—	—	—	—	—	—	—	—	—	—	—	—	—	—	—	—	—	—	—	—	—	—	△	—	—	—	—	—	—	—	—	—	—	—	—	—	—	—	—	—	—
1475	—	—	—	—	—	—	—	—	—	—	—	—	—	—	—	—	—	—	—	—	—	—	△	—	—	—	—	—	—	—	—	—	—	—	—	—	—	—	—	—	—
1476	—	—	—	—	—	—	—	—	—	—	—	—	—	—	—	—	—	—	—	—	—	—	△	—	—	—	—	—	—	—	—	—	—	—	—	—	—	—	—	—	—
1477	—	—	—	—	—	—	—	—	—	—	—	—	—	—	—	—	—	—	—	—	—	—	△	—	—	—	—	—	—	—	—	—	—	—	—	—	—	—	—	—	—

設工認申請対象機器の技術基準への適合性に係る整理

番号	施設区分		設備区分		機器名称	種別（主区分）	設置場所	数量	申請回	変更区分	D B区分	S A区分	耐震設計	兼用（主項）	共用（主項）	備考
1407	計測制御系統施設	—	計測制御設備	—	—	安全冷却水放射線レベル計	計装/冷却設備	AC	3	Q-2	既設	非安重	—	C/—	—	—
1408	計測制御系統施設	—	計測制御設備	—	—	温水放射線レベル計	計装/冷却設備	AC	1	Q-2	既設	非安重	—	C/—	—	—
1409	計測制御系統施設	—	計測制御設備	—	—	サンプリング装置漏えい検知ポット遮位計	計装/冷却設備	AH	1	Q-2	既設	非安重	—	C/—	—	—
1410	計測制御系統施設	—	計測制御設備	—	—	放射性配管第1セル漏えい波受温1遮位計	計装/冷却設備	AH	1	Q-2	既設	非安重	—	C/—	—	—
1411	計測制御系統施設	—	計測制御設備	—	—	セル漏えい検知ポット1遮位計	計装/冷却設備	AH	1	Q-2	既設	非安重	—	C/—	—	—
1412	計測制御系統施設	—	計測制御設備	—	—	セル漏えい検知ポット3遮位計	計装/冷却設備	AH	1	Q-2	既設	非安重	—	C/—	—	—
1413	計測制御系統施設	—	計測制御設備	—	—	セル漏えい検知ポット5遮位計	計装/冷却設備	AH	1	Q-2	既設	非安重	—	C/—	—	—
1414	計測制御系統施設	—	計測制御設備	—	—	回収搬作ボックス漏えい波受温遮位計	計装/冷却設備	AH	1	Q-2	既設	非安重	—	C/—	—	—
1415	計測制御系統施設	—	計測制御設備	—	—	廃ガス西浄塔セル漏えい波受温遮位計	計装/冷却設備	AH	1	Q-2	既設	非安重	—	C/—	—	—
1416	計測制御系統施設	—	計測制御設備	—	—	セル漏えい検知ポット2遮位計	計装/冷却設備	AH	1	Q-2	既設	非安重	—	C/—	—	—
1417	計測制御系統施設	—	計測制御設備	—	—	分析残液受槽セル漏えい波受温遮位計	計装/冷却設備	AH	1	Q-2	既設	非安重	—	C/—	—	—
1418	計測制御系統施設	—	計測制御設備	—	—	回収槽セル漏えい波受温遮位計	計装/冷却設備	AH	1	Q-2	既設	非安重	—	C/—	—	—
1419	計測制御系統施設	—	計測制御設備	—	—	分析課排液受槽セル漏えい波受温遮位計	計装/冷却設備	AH	1	Q-2	既設	非安重	—	C/—	—	—
1420	計測制御系統施設	—	計測制御設備	—	—	セル漏えい検知ポット1遮位計	計装/冷却設備	AH	1	Q-2	既設	非安重	—	C/—	—	—
1421	計測制御系統施設	—	計測制御設備	—	—	セル漏えい検知ポット2遮位計	計装/冷却設備	AH	1	Q-2	既設	非安重	—	C/—	—	—
1422	計測制御系統施設	—	計測制御設備	—	—	温水放射線レベル計	計装/冷却設備	AB	1	Q-2	既設	非安重	—	C/—	—	—
1423	計測制御系統施設	—	計測制御設備	—	—	サンプリングベンチ第3セル漏えい波検知ポット遮位計	計装/冷却設備	AB	1	Q-2	既設	非安重	—	C/—	—	—
1424	計測制御系統施設	—	計測制御設備	—	—	サンプリングベンチ第1セル漏えい波検知ポット遮位計	計装/冷却設備	AB	1	Q-2	既設	非安重	—	C/—	—	—
1425	計測制御系統施設	—	計測制御設備	—	—	サンプリングベンチ第3セル漏えい波検知ポット遮位計	計装/冷却設備	AB	1	Q-2	既設	非安重	—	C/—	—	—
1426	計測制御系統施設	—	計測制御設備	—	—	安全冷却水放射線レベル計	計装/冷却設備	AB	2	Q-2	既設	非安重	—	C/—	—	—
1427	計測制御系統施設	—	計測制御設備	—	—	安全冷却水2放射線レベル計	計装/冷却設備	AB	1	Q-2	既設	非安重	—	C/—	—	—
1428	計測制御系統施設	—	計測制御設備	—	—	プルトニウム濃縮缶 液用部 温度計	計装/冷却設備	AC	1	Q-2	新設	非安重	常設3A	C/—	38・5A兼用	—
1429	計測制御系統施設	—	計測制御設備	—	—	プルトニウム濃縮缶 気相部 温度計	計装/冷却設備	AC	1	Q-2	新設	非安重	常設3A	C/—	38・5A兼用	—
1430	計測制御系統施設	—	計測制御設備	—	—	冷水1放射線レベル計	計装/冷却設備	CA	1	Q-2	既設	非安重	—	C/—	—	—
1431	計測制御系統施設	—	計測制御設備	—	—	冷水2放射線レベル計	計装/冷却設備	CA	1	Q-2	既設	非安重	—	C/—	—	—
1432	計測制御系統施設	—	計測制御設備	—	—	第1高レベル濃縮廃液貯槽冷却水放射線レベル計	計装/冷却設備	KA	2	Q-2	既設	非安重	—	C/—	—	—
1433	計測制御系統施設	—	計測制御設備	—	—	第2高レベル濃縮廃液貯槽冷却水放射線レベル計	計装/冷却設備	KA	2	Q-2	既設	非安重	—	C/—	—	—
1434	計測制御系統施設	—	計測制御設備	—	—	安全冷却水系放射線レベル計（不溶解残渣系）	計装/冷却設備	KA	2	Q-2	既設	非安重	—	C/—	—	—
1435	計測制御系統施設	—	計測制御設備	—	—	高レベル廃液共用貯槽冷却水放射線レベル計	計装/冷却設備	KA	2	Q-2	既設	非安重	—	C/—	—	—
1436	計測制御系統施設	—	計測制御設備	—	—	安全冷却水放射線レベル計	計装/冷却設備	KA	2	Q-2	既設	非安重	—	C/—	—	—
1437	計測制御系統施設	—	計測制御設備	—	—	プルトニウム濃縮缶供給槽ヤグオン 硝酸/プルトニウム溶液 流量計	計装/冷却設備	AC	1	Q-2	新設	非安重	常設3A	C/—	38・5A兼用	—
1438	計測制御系統施設	—	計測制御設備	—	—	ウラン系ボンプリングベンチ第1セル漏えい検知ポット遮位計	計装/冷却設備	AC	1	Q-2	既設	非安重	—	C/—	—	—
1439	計測制御系統施設	—	計測制御設備	—	—	プルトニウム系ボンプリングベンチ第3セル漏えい波受温遮位計	計装/冷却設備	AC	1	Q-2	既設	非安重	—	C/—	—	—
1440	計測制御系統施設	—	計測制御設備	—	—	プルトニウム系ボンプリングベンチ第4セル漏えい波受温遮位計	計装/冷却設備	AC	1	Q-2	既設	非安重	—	C/—	—	—
1441	計測制御系統施設	—	計測制御設備	—	—	サンプリング配管第1セル漏えい波受温1遮位計	計装/冷却設備	KA	1	Q-2	既設	非安重	—	C/—	—	—
1442	計測制御系統施設	—	計測制御設備	—	—	高レベル廃液共用貯槽冷却水放射線レベル計	計装/冷却設備	KA	2	Q-2	既設	非安重	—	C/—	—	—
1443	計測制御系統施設	—	計測制御設備	—	—	サンプリング配管第1セル漏えい波受温1遮位計	計装/冷却設備	KA	1	Q-2	既設	非安重	—	C/—	—	—
1444	計測制御系統施設	—	計測制御設備	—	—	放射性配管第2セル漏えい波受温遮位計	計装/冷却設備	KA	1	Q-2	既設	非安重	—	C/—	—	—
1445	計測制御系統施設	—	計測制御設備	—	—	サンプリング配管第2セル漏えい波受温遮位計	計装/冷却設備	KA	1	Q-2	既設	非安重	—	C/—	—	—
1446	計測制御系統施設	—	計測制御設備	—	—	プルトニウム濃縮缶供給槽常設3A	計装/冷却設備	AC	1	Q-2	新設	非安重	常設3A	C/—	38・5A兼用	—
1447	計測制御系統施設	—	計測制御設備	—	—	セル断7位置異常によるせん断停止回路	計装/冷却設備	AA	4	Q-2	改造	安重	—	S/—	—	—
1448	計測制御系統施設	—	計測制御設備	—	—	燃料せん断長位置異常によるせん断停止回路 エンドピース切人断位置異常によるせん断停止回路	計装/冷却設備	AA	4	Q-2	改造	安重	—	S/—	—	—
1449	計測制御系統施設	—	計測制御設備	—	—	溶解槽溶解液温度低によるせん断停止回路	計装/冷却設備	AA	4	Q-2	改造	安重	—	S/—	—	—
1450	計測制御系統施設	—	計測制御設備	—	—	溶解槽溶解液密度高によるせん断停止回路	計装/冷却設備	AA	4	Q-2	改造	安重	—	S/—	—	—
1451	計測制御系統施設	—	計測制御設備	—	—	溶解槽供給硝酸流量低によるせん断停止回路	計装/冷却設備	AA	4	Q-2	改造	安重	—	S/—	—	—
1452	計測制御系統施設	—	計測制御設備	—	—	溶解槽供給硝酸流量低によるせん断停止回路	計装/冷却設備	AA	8	Q-2	改造	安重	—	S/—	—	—
1453	計測制御系統施設	—	計測制御設備	—	—	硝酸供給槽硝酸密度低によるせん断停止回路	計装/冷却設備	AA	8	Q-2	改造	安重	—	S/—	—	—
1454	計測制御系統施設	—	計測制御設備	—	—	可溶性中性子吸収材製急供給槽液位低によるせん断停止回路	計装/冷却設備	AA	6	Q-2	改造	安重	—	S/—	—	—
1455	計測制御系統施設	—	計測制御設備	—	—	エンドピース粗洗浄槽洗浄液密度高によるせん断停止回路	計装/冷却設備	AA	4	Q-2	改造	安重	—	S/—	—	—
1456	計測制御系統施設	—	計測制御設備	—	—	エンドピース粗洗浄槽洗浄液温度低によるせん断停止回路	計装/冷却設備	AA	4	Q-2	改造	安重	—	S/—	—	—
1457	計測制御系統施設	—	計測制御設備	—	—	エンドピース粗洗浄槽供給硝酸密度低によるせん断停止回路	計装/冷却設備	AA	2	Q-2	改造	安重	—	S/—	—	—
1458	計測制御系統施設	—	計測制御設備	—	—	エンドピース粗洗浄槽供給硝酸流量低によるせん断停止回路	計装/冷却設備	AA	4	Q-2	改造	安重	—	S/—	—	—
1459	計測制御系統施設	—	計測制御設備	—	—	ウラン酸化物貯蔵容器充てん定位置の検知による臨界防止回路	計装/冷却設備	BA	4	Q-2	既設	安重	—	C/—	—	—
1460	計測制御系統施設	—	計測制御設備	—	—	脱硝塔内部の温度低による硝酸ウラニル濃縮液の供給停止回路	計装/冷却設備	BA	6	Q-2	既設	安重	—	C/—	—	—
1461	計測制御系統施設	—	計測制御設備	—	—	脱硝装置の温度計及び照度計によるシャッタの起動回路	計装/冷却設備	CA	2	Q-2	改造	安重	—	C/—	—	—
1462	計測制御系統施設	—	計測制御設備	—	—	空気輸送終了検知及び脱硝塔の重量検知による脱硝基数独装置の起動回路	計装/冷却設備	CA	2	Q-2	改造	安重	—	C/—	—	—
1463	計測制御系統施設	—	計測制御設備	—	—	脱硝装置の温度計及び照度計によるシャッタの起動回路	計装/冷却設備	CA	2	Q-2	改造	安重	—	C/—	—	—
1464	計測制御系統施設	—	計測制御設備	—	—	空気輸送終了検知及び脱硝塔の重量検知による脱硝基数独装置の起動回路	計装/冷却設備	CA	2	Q-2	改造	安重	—	C/—	—	—
1465	計測制御系統施設	—	計測制御設備	—	—	粉砕粉末充てんノズル部保管容器充てん定位置の検知による3M3粉末の充てん起動回路	計装/冷却設備	CA	4	Q-2	改造	安重	—	C/—	—	—
1466	計測制御系統施設	—	計測制御設備	—	—	ミクード粉砕粉末充てんノズル部保管容器充てん定位置の検知による3M3粉末の充てん起動回路	計装/冷却設備	CA	4	Q-2	改造	安重	—	C/—	—	—
1467	計測制御系統施設	—	計測制御設備	—	—	粉末缶充てん定位置の検知による3M3粉末の充てん起動回路	計装/冷却設備	CA	2	Q-2	改造	安重	—	C/—	—	—
1468	計測制御系統施設	—	計測制御設備	—	—	粉末缶3M3粉末重量確認による粉末缶払出位置の起動回路	計装/冷却設備	CA	2	Q-2	改造	安重	—	C/—	—	—
1469	計測制御系統施設	—	計測制御設備	—	—	安全冷水膨張槽の水位低による冷水供給停止回路	計装/冷却設備	KA	6	Q-2	改造	安重	—	S/—	—	—
1470	計測制御系統施設	—	計測制御設備	—	—	湿化セルの温度制御	計装/冷却設備	KA	10	Q-2	改造	安重	—	S/—	—	—
1471	計測制御系統施設	—	計測制御設備	—	—	焼合装置圧力信号による流下ノズル加熱停止回路	計装/冷却設備	KA	6	Q-2	改造	安重	—	S/—	—	—
1472	計測制御系統施設	—	計測制御設備	—	—	流下ノズル冷却用受気槽の圧力低による流下ノズル加熱停止回路	計装/冷却設備	KA	6	Q-2	改造	安重	—	S/—	—	—
1473	計測制御系統施設	—	計測制御設備	—	—	湿化セル圧力計	計装/冷却設備	KA	6	Q-2	改造	安重	—	S/—	主：計測制御設備 従：安全保護回路	—
1474	計測制御系統施設	—	計測制御設備	—	—	プルトニウム濃縮缶加熱蒸気温度計	計装/冷却設備	AC	2	Q-2	改造	安重	常設3A	S/(S)	38・5A兼用	—
1475	計測制御系統施設	—	計測制御設備	—	—	焦有缶・精留塔加熱蒸気温度計	計装/冷却設備	AC	2	Q-2	改造	安重	—	S/—	主：計測制御設備 従：安全保護回路	—
1476	計測制御系統施設	—	計測制御設備	—	—	逆抽出塔頭頂温度計	計装/冷却設備	AC	2	Q-2	改造	安重	—	S/—	主：計測制御設備 従：安全保護回路	—
1477	計測制御系統施設	—	計測制御設備	—	—	ガラス固融炉ガラス固化体質量計	計装/冷却設備	KA	16	Q-2	改造	安重	—	S/—	主：計測制御設備 従：安全保護回路	—

設工認申請対象機器の技術基準への適合性に係る整理

番号	施設区分		設備区分			機器名称	機種（主材）	設置場所	数量	申請回	変更区分	D B区分	S A区分	耐震設計	兼用（主従）	共用（主従）	備考	第四十五条第一項	第四十八条第一項	第四十七条第一項	第四十九条第一項	第四十五条第二項	第四十八条第二項	第四十九条第二項	第五十条第一項第一号	第五十条第一項第二号	第五十条第一項第三号	第五十条第二項	第五十一条第一項
1407	計測制御系統施設	—	計測制御設備	—	—	安全冷却水放射線レベル計	計装/管設備	AC	3	Q-2	既設	非安重	—	C/—	—	—		—	—	—	—	—	—	—	—	—	—	—
1408	計測制御系統施設	—	計測制御設備	—	—	温水放射線レベル計	計装/管設備	AC	1	Q-2	既設	非安重	—	C/—	—	—		—	—	—	—	—	—	—	—	—	—	—
1409	計測制御系統施設	—	計測制御設備	—	—	サンプリング装置漏えい検知ポット設位計	計装/管設備	AH	1	Q-2	既設	非安重	—	C/—	—	—		—	—	—	—	—	—	—	—	—	—	—
1410	計測制御系統施設	—	計測制御設備	—	—	放射性配管第1セル漏えい浪受皿1設位計	計装/管設備	AH	1	Q-2	既設	非安重	—	C/—	—	—		—	—	—	—	—	—	—	—	—	—	—
1411	計測制御系統施設	—	計測制御設備	—	—	セル漏えい検知ポット1設位計	計装/管設備	AH	1	Q-2	既設	非安重	—	C/—	—	—		—	—	—	—	—	—	—	—	—	—	—
1412	計測制御系統施設	—	計測制御設備	—	—	セル漏えい検知ポット2設位計	計装/管設備	AH	1	Q-2	既設	非安重	—	C/—	—	—		—	—	—	—	—	—	—	—	—	—	—
1413	計測制御系統施設	—	計測制御設備	—	—	セル漏えい検知ポット3設位計	計装/管設備	AH	1	Q-2	既設	非安重	—	C/—	—	—		—	—	—	—	—	—	—	—	—	—	—
1414	計測制御系統施設	—	計測制御設備	—	—	回収操作ボックス漏えい浪受皿浪位計	計装/管設備	AH	1	Q-2	既設	非安重	—	C/—	—	—		—	—	—	—	—	—	—	—	—	—	—
1415	計測制御系統施設	—	計測制御設備	—	—	廃ガス洗浄塔セル漏えい浪受皿浪位計	計装/管設備	AH	1	Q-2	既設	非安重	—	C/—	—	—		—	—	—	—	—	—	—	—	—	—	—
1416	計測制御系統施設	—	計測制御設備	—	—	セル漏えい検知ポット3設位計	計装/管設備	AH	1	Q-2	既設	非安重	—	C/—	—	—		—	—	—	—	—	—	—	—	—	—	—
1417	計測制御系統施設	—	計測制御設備	—	—	分析残液受槽セル漏えい浪受皿浪位計	計装/管設備	AH	1	Q-2	既設	非安重	—	C/—	—	—		—	—	—	—	—	—	—	—	—	—	—
1418	計測制御系統施設	—	計測制御設備	—	—	回収槽セル漏えい浪受皿浪位計	計装/管設備	AH	1	Q-2	既設	非安重	—	C/—	—	—		—	—	—	—	—	—	—	—	—	—	—
1419	計測制御系統施設	—	計測制御設備	—	—	分析済溶液受槽セル漏えい浪受皿浪位計	計装/管設備	AH	1	Q-2	既設	非安重	—	C/—	—	—		—	—	—	—	—	—	—	—	—	—	—
1420	計測制御系統施設	—	計測制御設備	—	—	セル漏えい検知ポット1設位計	計装/管設備	AH	1	Q-2	既設	非安重	—	C/—	—	—		—	—	—	—	—	—	—	—	—	—	—
1421	計測制御系統施設	—	計測制御設備	—	—	セル漏えい検知ポット2設位計	計装/管設備	AH	1	Q-2	既設	非安重	—	C/—	—	—		—	—	—	—	—	—	—	—	—	—	—
1422	計測制御系統施設	—	計測制御設備	—	—	温水放射線レベル計	計装/管設備	AB	1	Q-2	既設	非安重	—	C/—	—	—		—	—	—	—	—	—	—	—	—	—	—
1423	計測制御系統施設	—	計測制御設備	—	—	サンプリングベンチ第3セル漏えい浪検知ポット浪位計	計装/管設備	AB	1	Q-2	既設	非安重	—	C/—	—	—		—	—	—	—	—	—	—	—	—	—	—
1424	計測制御系統施設	—	計測制御設備	—	—	サンプリングベンチ第1セル漏えい浪検知ポット浪位計	計装/管設備	AB	1	Q-2	既設	非安重	—	C/—	—	—		—	—	—	—	—	—	—	—	—	—	—
1425	計測制御系統施設	—	計測制御設備	—	—	サンプリングベンチ第2セル漏えい浪検知ポット浪位計	計装/管設備	AB	1	Q-2	既設	非安重	—	C/—	—	—		—	—	—	—	—	—	—	—	—	—	—
1426	計測制御系統施設	—	計測制御設備	—	—	安全冷却水放射線レベル計	計装/管設備	AB	2	Q-2	既設	非安重	—	C/—	—	—		—	—	—	—	—	—	—	—	—	—	—
1427	計測制御系統施設	—	計測制御設備	—	—	安全冷却水2段制御レベル計	計装/管設備	AB	1	Q-2	既設	非安重	—	C/—	—	—		—	—	—	—	—	—	—	—	—	—	—
1428	計測制御系統施設	—	計測制御設備	—	—	プルトニウム濃縮缶 液用部 温度計	計装/管設備	AC	1	Q-2	新設	非安重	常設SA	C/—	18・5A兼用	—		—	—	—	○	○	○	—	—	—	—	—
1429	計測制御系統施設	—	計測制御設備	—	—	プルトニウム濃縮缶 気相部 温度計	計装/管設備	AC	1	Q-2	新設	非安重	常設SA	C/—	18・5A兼用	—		—	—	—	○	○	○	—	—	—	—	—
1430	計測制御系統施設	—	計測制御設備	—	—	冷水1放射線レベル計	計装/管設備	CA	1	Q-2	既設	非安重	—	C/—	—	—		—	—	—	—	—	—	—	—	—	—	—
1431	計測制御系統施設	—	計測制御設備	—	—	冷水2放射線レベル計	計装/管設備	CA	1	Q-2	既設	非安重	—	C/—	—	—		—	—	—	—	—	—	—	—	—	—	—
1432	計測制御系統施設	—	計測制御設備	—	—	第1高レベル濃縮廃液貯槽冷却水放射線レベル計	計装/管設備	KA	2	Q-2	既設	非安重	—	C/—	—	—		—	—	—	—	—	—	—	—	—	—	—
1433	計測制御系統施設	—	計測制御設備	—	—	第2高レベル濃縮廃液貯槽冷却水放射線レベル計	計装/管設備	KA	2	Q-2	既設	非安重	—	C/—	—	—		—	—	—	—	—	—	—	—	—	—	—
1434	計測制御系統施設	—	計測制御設備	—	—	安全冷却水系放射線レベル計（不溶解残渣系）	計装/管設備	KA	2	Q-2	既設	非安重	—	C/—	—	—		—	—	—	—	—	—	—	—	—	—	—
1435	計測制御系統施設	—	計測制御設備	—	—	高レベル廃液共用貯槽冷却水放射線レベル計	計装/管設備	KA	2	Q-2	既設	非安重	—	C/—	—	—		—	—	—	—	—	—	—	—	—	—	—
1436	計測制御系統施設	—	計測制御設備	—	—	安全冷却水放射線レベル計	計装/管設備	KA	2	Q-2	既設	非安重	—	C/—	—	—		—	—	—	—	—	—	—	—	—	—	—
1437	計測制御系統施設	—	計測制御設備	—	—	プルトニウム濃縮缶供給槽マグネシウムパルス型硝 直重計	計装/管設備	AC	1	Q-2	新設	非安重	常設SA	C/—	18・5A兼用	—		—	—	—	○	○	○	—	—	—	—	—
1438	計測制御系統施設	—	計測制御設備	—	—	ウラン系ポンプリングベンチ第1セル漏えい検知ポット浪位計	計装/管設備	AC	1	Q-2	既設	非安重	—	C/—	—	—		—	—	—	—	—	—	—	—	—	—	—
1439	計測制御系統施設	—	計測制御設備	—	—	プルトニウム系ポンプリングベンチ第3セル漏えい浪受皿浪位計	計装/管設備	AC	1	Q-2	既設	非安重	—	C/—	—	—		—	—	—	—	—	—	—	—	—	—	—
1440	計測制御系統施設	—	計測制御設備	—	—	プルトニウム系ポンプリングベンチ第4セル漏えい浪受皿浪位計	計装/管設備	AC	1	Q-2	既設	非安重	—	C/—	—	—		—	—	—	—	—	—	—	—	—	—	—
1441	計測制御系統施設	—	計測制御設備	—	—	サンプリング配管第1セル漏えい浪受皿1浪位計	計装/管設備	KA	1	Q-2	既設	非安重	—	C/—	—	—		—	—	—	—	—	—	—	—	—	—	—
1442	計測制御系統施設	—	計測制御設備	—	—	サンプリング配管第1セル漏えい浪受皿2浪位計	計装/管設備	KA	1	Q-2	既設	非安重	—	C/—	—	—		—	—	—	—	—	—	—	—	—	—	—
1443	計測制御系統施設	—	計測制御設備	—	—	サンプリング配管第1セル漏えい浪受皿3浪位計	計装/管設備	KA	1	Q-2	既設	非安重	—	C/—	—	—		—	—	—	—	—	—	—	—	—	—	—
1444	計測制御系統施設	—	計測制御設備	—	—	放射性配管第2セル漏えい浪受皿浪位計	計装/管設備	KA	1	Q-2	既設	非安重	—	C/—	—	—		—	—	—	—	—	—	—	—	—	—	—
1445	計測制御系統施設	—	計測制御設備	—	—	サンプリング配管第2セル漏えい浪受皿浪位計	計装/管設備	KA	1	Q-2	既設	非安重	—	C/—	—	—		—	—	—	—	—	—	—	—	—	—	—
1446	計測制御系統施設	—	計測制御設備	—	—	プルトニウム濃縮缶供給槽浪位計	計装/管設備	AC	1	Q-2	新設	非安重	常設SA	C/—	18・5A兼用	—		—	—	—	○	○	○	—	—	—	—	—
1447	計測制御系統施設	—	計測制御設備	—	—	セル断冷却装置常によるセル断停止回路	計装/管設備	AA	6	Q-2	改造	安重	—	S/—	—	—		—	—	—	—	—	—	—	—	—	—	—
1448	計測制御系統施設	—	計測制御設備	—	—	燃料セル断長位置異常によるセル断停止回路 エンドピース セル断位置異常によるセル断停止回路	計装/管設備	AA	6	Q-2	改造	安重	—	S/—	—	—		—	—	—	—	—	—	—	—	—	—	—
1449	計測制御系統施設	—	計測制御設備	—	—	溶解槽溶解浪温度低によるセル断停止回路	計装/管設備	AA	6	Q-2	改造	安重	—	S/—	—	—		—	—	—	—	—	—	—	—	—	—	—
1450	計測制御系統施設	—	計測制御設備	—	—	溶解槽溶解浪密度高によるセル断停止回路	計装/管設備	AA	6	Q-2	改造	安重	—	S/—	—	—		—	—	—	—	—	—	—	—	—	—	—
1451	計測制御系統施設	—	計測制御設備	—	—	溶解槽供給硝酸流量低によるセル断停止回路	計装/管設備	AA	6	Q-2	改造	安重	—	S/—	—	—		—	—	—	—	—	—	—	—	—	—	—
1452	計測制御系統施設	—	計測制御設備	—	—	溶解槽供給硝酸流量低によるセル断停止回路	計装/管設備	AA	8	Q-2	改造	安重	—	S/—	—	—		—	—	—	—	—	—	—	—	—	—	—
1453	計測制御系統施設	—	計測制御設備	—	—	硝酸供給槽硝酸密度低によるセル断停止回路	計装/管設備	AA	8	Q-2	改造	安重	—	S/—	—	—		—	—	—	—	—	—	—	—	—	—	—
1454	計測制御系統施設	—	計測制御設備	—	—	可溶性中性子吸収材緊急供給槽浪位低によるセル断停止回路	計装/管設備	AA	6	Q-2	改造	安重	—	S/—	—	—		—	—	—	—	—	—	—	—	—	—	—
1455	計測制御系統施設	—	計測制御設備	—	—	エンドピース酸洗浄槽洗浄浪密度高によるセル断停止回路	計装/管設備	AA	6	Q-2	改造	安重	—	S/—	—	—		—	—	—	—	—	—	—	—	—	—	—
1456	計測制御系統施設	—	計測制御設備	—	—	エンドピース酸洗浄槽洗浄浪温度低によるセル断停止回路	計装/管設備	AA	6	Q-2	改造	安重	—	S/—	—	—		—	—	—	—	—	—	—	—	—	—	—
1457	計測制御系統施設	—	計測制御設備	—	—	エンドピース酸洗浄槽供給硝酸密度低によるセル断停止回路	計装/管設備	AA	2	Q-2	改造	安重	—	S/—	—	—		—	—	—	—	—	—	—	—	—	—	—
1458	計測制御系統施設	—	計測制御設備	—	—	エンドピース酸洗浄槽供給硝酸流量低によるセル断停止回路	計装/管設備	AA	6	Q-2	改造	安重	—	S/—	—	—		—	—	—	—	—	—	—	—	—	—	—
1459	計測制御系統施設	—	計測制御設備	—	—	ウラン酸化物貯蔵容器充てん室位置の検知による0.03形1本の充てん起動回路	計装/管設備	BA	6	Q-2	既設	安重	—	C/—	—	—		—	—	—	—	—	—	—	—	—	—	—
1460	計測制御系統施設	—	計測制御設備	—	—	脱硝塔内部の温度低による硝酸ウラニル濃縮液の供給停止回路	計装/管設備	BA	6	Q-2	既設	安重	—	C/—	—	—		—	—	—	—	—	—	—	—	—	—	—
1461	計測制御系統施設	—	計測制御設備	—	—	脱硝装置の蒸気計及び圧度計によるシャッタの起動回路	計装/管設備	CA	2	Q-2	改造	安重	—	C/—	—	—		—	—	—	—	—	—	—	—	—	—	—
1462	計測制御系統施設	—	計測制御設備	—	—	空気輸送終了検知及び脱硝並の蓋集機器による脱硝並容器装置の起動回路	計装/管設備	CA	2	Q-2	改造	安重	—	C/—	—	—		—	—	—	—	—	—	—	—	—	—	—
1463	計測制御系統施設	—	計測制御設備	—	—	脱硝装置の蒸気計及び圧度計によるシャッタの起動回路	計装/管設備	CA	2	Q-2	改造	安重	—	C/—	—	—		—	—	—	—	—	—	—	—	—	—	—
1464	計測制御系統施設	—	計測制御設備	—	—	空気輸送終了検知及び脱硝並の蓋集機器による脱硝並容器装置の起動回路	計装/管設備	CA	2	Q-2	改造	安重	—	C/—	—	—		—	—	—	—	—	—	—	—	—	—	—
1465	計測制御系統施設	—	計測制御設備	—	—	粉砕粉末充てん／メノル部保管容器充てん定位置の検知による0.03形1本の充てん起動回路	計装/管設備	CA	4	Q-2	改造	安重	—	C/—	—	—		—	—	—	—	—	—	—	—	—	—	—
1466	計測制御系統施設	—	計測制御設備	—	—	ミワード粉砕粉末充てん／メノル部保管容器充てん定位置の検知によるM03形1本の充てん起動回路	計装/管設備	CA	4	Q-2	改造	安重	—	C/—	—	—		—	—	—	—	—	—	—	—	—	—	—
1467	計測制御系統施設	—	計測制御設備	—	—	粉末缶充てん定位置の検知による0.03形1本の充てん起動回路	計装/管設備	CA	2	Q-2	改造	安重	—	C/—	—	—		—	—	—	—	—	—	—	—	—	—	—
1468	計測制御系統施設	—	計測制御設備	—	—	粉末缶M03形1本重量確認による粉末缶払出装置の起動回路	計装/管設備	CA	2	Q-2	改造	安重	—	C/—	—	—		—	—	—	—	—	—	—	—	—	—	—
1469	計測制御系統施設	—	計測制御設備	—	—	安全冷水断循槽の水位低による冷水供給停止回路	計装/管設備	KA	6	Q-2	改造	安重	—	S/—	—	—		—	—	—	—	—	—	—	—	—	—	—
1470	計測制御系統施設	—	計測制御設備	—	—	湿化セル内の温度制御	計装/管設備	KA	10	Q-2	改造	安重	—	S/—	—	—		—	—	—	—	—	—	—	—	—	—	—
1471	計測制御系統施設	—	計測制御設備	—	—	凝合装置圧力冠号による流下ノメル加熱停止回路	計装/管設備	KA	6	Q-2	改造	安重	—	S/—	—	—		—	—	—	—	—	—	—	—	—	—	—
1472	計測制御系統施設	—	計測制御設備	—	—	流下ノメル冷却用空気槽の圧力低による流下ノメル加熱停止回路	計装/管設備	KA	4	Q-2	改造	安重	—	S/—	—	—		—	—	—	—	—	—	—	—	—	—	—
1473	計測制御系統施設	—	計測制御設備	—	—	湿化セル圧力計	計装/管設備	KA	6	Q-2	改造	安重	—	S/—	主：計測制御設備 従：安全保護回路	—		—	—	—	—	—	—	—	—	—	—	—
1474	計測制御系統施設	—	計測制御設備	—	—	プルトニウム濃縮缶加熱蒸気温度計	計装/管設備	AC	2	Q-2	改造	安重	常設SA	S/(1)	18・5A兼用	—		—	—	—	○	○	○	—	—	—	—	—
1475	計測制御系統施設	—	計測制御設備	—	—	蒸発缶・精留塔加熱蒸気温度計	計装/管設備	AC	2	Q-2	改造	安重	—	S/—	主：計測制御設備 従：安全保護回路	—		—	—	—	—	—	—	—	—	—	—	—
1476	計測制御系統施設	—	計測制御設備	—	—	逆抽出塔溶液温度計	計装/管設備	AC	2	Q-2	改造	安重	—	S/—	主：計測制御設備 従：安全保護回路	—		—	—	—	—	—	—	—	—	—	—	—
1477	計測制御系統施設	—	計測制御設備	—	—	ガラス固酸ガラス湿化体質量計	計装/管設備	KA	16	Q-2	改造	安重	—	S/—	主：計測制御設備 従：安全保護回路	—		—	—	—	—	—	—	—	—	—	—	—

設工認申請対象機器の技術基準への適合性に係る整理

番号	施設区分		設備区分			機器名称	機種（注16）	設置場所	数量	申請回	変更区分	ＤＢ区分	ＳＡ区分	耐震設計	兼用（主従）	共用（主従）	備考
1478	計測制御系統施設	—	計測制御設備	—	—	還元ガス受槽水素濃度計	計装/放管設備	CA	2	②-2	改造	安重	—	C/—	主：計測制御設備 従：安全保護回路	—	
1479	計測制御系統施設	—	計測制御設備	—	—	ウラン濃縮缶加熱蒸気温度計	計装/放管設備	AB	2	②-2	改造	安重	—	S/—	主：計測制御設備 従：安全保護回路	—	
1480	計測制御系統施設	—	計測制御設備	—	—	プルトニウム洗浄器1段目中性子線量計	計装/放管設備	AB	2	②-2	改造	安重	—	S/—	主：計測制御設備 従：安全保護回路	—	
1481	計測制御系統施設	—	計測制御設備	—	—	高レベル廃液濃縮缶凝縮器出口廃ガス温度計	計装/放管設備	AB	2	②-2	改造	安重	—	S/—	主：計測制御設備 従：安全保護回路	—	
1482	計測制御系統施設	—	計測制御設備	—	—	ウラン逆抽出器内の逆抽出用硝酸供給停止回路	計装/放管設備	AB	1	②-2	既設	非安重	—	C/—	—	—	
1483	計測制御系統施設	—	計測制御設備	—	—	逆抽出器内の逆抽出用硝酸供給停止回路	計装/放管設備	AC	1	②-2	既設	非安重	—	C/—	—	—	
1484	計測制御系統施設	—	計測制御設備	—	—	ウラン逆抽出器内の硝酸溶液加熱用温水しゃ断回路	計装/放管設備	AC	1	②-2	既設	非安重	—	C/—	—	—	
1485	計測制御系統施設	—	計測制御設備	—	—	第1洗浄器溶液温度の加熱用温水供給停止回路	計装/放管設備	AB	1	②-2	既設	非安重	—	C/—	—	—	
1486	計測制御系統施設	—	計測制御設備	—	—	第3洗浄器溶液温度の加熱用温水供給停止回路	計装/放管設備	AB	1	②-2	既設	非安重	—	C/—	—	—	
1487	計測制御系統施設	—	計測制御設備	—	—	第1洗浄器溶液温度の加熱用温水供給停止回路	計装/放管設備	AC	1	②-2	既設	非安重	—	C/—	—	—	
1488	計測制御系統施設	—	計測制御設備	—	—	第3洗浄器溶液温度の加熱用温水供給停止回路	計装/放管設備	AC	1	②-2	既設	非安重	—	C/—	—	—	
1489	計測制御系統施設	—	計測制御設備	—	—	第1洗浄器溶液温度の加熱用温水供給停止回路	計装/放管設備	AC	1	②-2	既設	非安重	—	C/—	—	—	
1490	計測制御系統施設	—	計測制御設備	—	—	第3洗浄器溶液温度の加熱用温水供給停止回路	計装/放管設備	AC	1	②-2	既設	非安重	—	C/—	—	—	
1491	計測制御系統施設	—	計測制御設備	—	—	第1蒸発缶の有機溶媒供給停止及び加熱蒸気しゃ断回路	計装/放管設備	AC	1	②-2	既設	非安重	—	C/—	—	—	
1492	計測制御系統施設	—	計測制御設備	—	—	第1蒸発缶の有機溶媒供給停止及び加熱蒸気しゃ断回路	計装/放管設備	AC	1	②-2	既設	非安重	—	C/—	—	—	
1493	計測制御系統施設	—	計測制御設備	—	—	溶媒蒸留塔の有機溶媒供給停止及び加熱蒸気しゃ断回路	計装/放管設備	AC	1	②-2	既設	非安重	—	C/—	—	—	
1494	計測制御系統施設	—	計測制御設備	—	—	溶媒蒸留塔の有機溶媒供給停止及び加熱蒸気しゃ断回路	計装/放管設備	AC	1	②-2	既設	非安重	—	C/—	—	—	
1495	計測制御系統施設	—	計測制御設備	—	—	熱分解装置の外部ヒータ加熱停止及び廃溶媒供給停止回路	計装/放管設備	DA	1	②-2	既設	非安重	—	C/—	—	—	
1496	計測制御系統施設	—	計測制御設備	—	—	燃焼装置の内部温度廃溶媒供給停止回路	計装/放管設備	DA	1	②-2	既設	非安重	—	C/—	—	—	
1497	計測制御系統施設	—	計測制御設備	—	—	ウラン濃縮缶加熱蒸気しゃ断回路	計装/放管設備	AC	1	②-2	既設	非安重	—	C/—	—	—	
1498	計測制御系統施設	—	計測制御設備	—	—	ウラン濃縮缶加熱蒸気しゃ断回路	計装/放管設備	AC	1	②-2	既設	非安重	—	C/—	—	—	
1499	計測制御系統施設	—	計測制御設備	—	—	洗浄塔窒素ガス供給回路	計装/放管設備	AC	1	②-2	既設	非安重	—	C/—	—	—	
1500	計測制御系統施設	—	計測制御設備	—	—	還元ガス供給槽水素ガス供給停止回路	計装/放管設備	CC	1	②-2	既設	非安重	—	C/—	—	—	
1501	計測制御系統施設	—	計測制御設備	—	—	焙焼炉入口温度計	計装/放管設備	CA	12	②-2	改造	安重	—	C/—	主：計測制御設備 従：安全保護回路	—	
1502	計測制御系統施設	—	計測制御設備	—	—	還元炉入口温度計	計装/放管設備	CA	12	②-2	改造	安重	—	C/—	主：計測制御設備 従：安全保護回路	—	
1503	計測制御系統施設	—	計測制御設備	—	—	高レベル廃液濃縮缶加熱蒸気温度計	計装/放管設備	AB	2	②-2	改造	安重	—	S/—	主：計測制御設備 従：安全保護回路	—	
1504	計測制御系統施設	—	計測制御設備	—	—	溶解槽放射線レベル計	計装/放管設備	AA	4	②-2	改造	安重	—	S/—	主：計測制御設備 従：安全保護回路	—	
1505	計測制御系統施設	—	計測制御設備	—	—	高レベル廃液濃縮缶凝縮器出口廃ガス温度計	計装/放管設備	AB	2	②-2	改造	安重	—	S/—	主：計測制御設備 従：安全保護回路	—	
1506	計測制御系統施設	—	計測制御設備	—	—	脱硝装置脱硝物温度計	計装/放管設備	CA	2	②-2	改造	安重	—	C/—	—	—	
1507	計測制御系統施設	—	計測制御設備	—	—	紛体移送機秤量器重量計	計装/放管設備	CA	2	②-2	改造	安重	—	C/—	—	—	
1508	計測制御系統施設	—	計測制御設備	—	—	脱硝装置内部照度計	計装/放管設備	CA	2	②-2	改造	安重	—	C/—	—	—	
1509	計測制御系統施設	—	計測制御設備	—	—	紛体移送機空気輸送検知計	計装/放管設備	CA	2	②-2	改造	安重	—	C/—	—	—	
1510	計測制御系統施設	—	計測制御設備	—	—	粉砕粉末充てんノズル部保管容器充てん定位置	計装/放管設備	CA	4	②-2	改造	安重	—	C/—	—	—	
1511	計測制御系統施設	—	計測制御設備	—	—	リワーク粉砕粉末充てんノズル部保管容器充てん定位置	計装/放管設備	CA	4	②-2	改造	安重	—	C/—	—	—	
1512	計測制御系統施設	—	計測制御設備	—	—	混合粉末充てんノズル部粉末缶充てん定位置	計装/放管設備	CA	2	②-2	改造	安重	—	C/—	—	—	
1513	計測制御系統施設	—	計測制御設備	—	—	粉末充てん第1秤量器重量計 粉末充てん第2秤量器重量計	計装/放管設備	CA	2	②-2	改造	安重	—	C/—	—	—	
1514	計測制御系統施設	—	計測制御設備	—	—	廃ガス貯留設備の圧力計	計装/放管設備	AA	5	②-2	新設	—	常設SA	—/C	—	—	
1515	計測制御系統施設	—	計測制御設備	—	—	廃ガス貯留設備の圧力計	計装/放管設備	AC	14	②-2	新設	—	常設SA	—/C	—	—	
1516	計測制御系統施設	—	計測制御設備	—	—	臨界検知用放射線検出器	計装/放管設備	AA	6	②-2	新設	—	常設SA	—/S	主：計測制御設備 従：安全保護回路	—	
1517	計測制御系統施設	—	計測制御設備	—	—	臨界検知用放射線検出器	計装/放管設備	AA	12	②-2	新設	—	常設SA	—/—	主：計測制御設備 従：安全保護回路	—	
1518	計測制御系統施設	—	計測制御設備	—	—	臨界検知用放射線検出器	計装/放管設備	AC	3	②-2	新設	—	常設SA	—/S	主：計測制御設備 従：安全保護回路	—	
1519	計測制御系統施設	—	計測制御設備	—	—	臨界検知用放射線検出器	計装/放管設備	AC	3	②-2	新設	—	常設SA	—/—	主：計測制御設備 従：安全保護回路	—	
1520	計測制御系統施設	—	計測制御設備	—	—	廃ガス貯留設備の放射線モニタ	計装/放管設備	AA	2	②-2	新設	—	常設SA	—/C	—	—	
1521	計測制御系統施設	—	計測制御設備	—	—	廃ガス貯留設備の放射線モニタ	計装/放管設備	AC	2	②-2	新設	—	常設SA	—/C	—	—	
1522	計測制御系統施設	—	計測制御設備	—	—	廃ガス貯留設備の流量計	計装/放管設備	AA	2	②-2	新設	—	常設SA	—/C	—	—	
1523	計測制御系統施設	—	計測制御設備	—	—	廃ガス貯留設備の流量計	計装/放管設備	AC	2	②-2	新設	—	常設SA	—/C	—	—	
1524	計測制御系統施設	—	計測制御設備	—	—	可搬型水素掃気系統圧縮空気圧力計	計装/放管設備	AA, AB, AC, CA, KA, G13	10	②-2	新設	—	可搬型SA	—/—	—	—	
1525	計測制御系統施設	—	計測制御設備	—	—	可搬型導出先セル圧力計	計装/放管設備	AA, AB, AC, CA, KA, G13	16	②-2	新設	—	可搬型SA	—/—	—	—	
1526	計測制御系統施設	—	計測制御設備	—	—	可搬型廃ガス洗浄塔入口圧力計	計装/放管設備	AA, AB, AC, CA, KA, G13	10	②-2	新設	—	可搬型SA	—/—	—	—	
1527	計測制御系統施設	—	計測制御設備	—	—	可搬型冷却コイル圧力計	計装/放管設備	AA, AB, AC, CA, KA, G13	18	②-2	新設	—	可搬型SA	—/—	—	—	
1528	計測制御系統施設	—	計測制御設備	—	—	可搬型圧縮空気自動供給貯槽圧力計	計装/放管設備	AB, AC, G13	4	②-2	新設	—	可搬型SA	—/—	—	—	
1529	計測制御系統施設	—	計測制御設備	—	—	可搬型圧縮空気手動供給ユニット接続系統圧力計	計装/放管設備	AB, AC, CA, G13	6	②-2	新設	—	可搬型SA	—/—	—	—	
1530	計測制御系統施設	—	計測制御設備	—	—	可搬型機器圧縮空気自動供給ユニット圧力計	計装/放管設備	AB, AC, CA, G13	6	②-2	新設	—	可搬型SA	—/—	—	—	
1531	計測制御系統施設	—	計測制御設備	—	—	可搬型かくはん系統圧縮空気圧力計	計装/放管設備	AC, CA, KA, G13	6	②-2	新設	—	可搬型SA	—/—	—	—	
1532	計測制御系統施設	—	計測制御設備	—	—	可搬型圧縮空気自動供給ユニット圧力計	計装/放管設備	CA, G13	2	②-2	新設	—	可搬型SA	—/—	—	—	
1533	計測制御系統施設	—	計測制御設備	—	—	可搬型放水砲圧力計	計装/放管設備	G13, G14	14	②-2	新設	—	可搬型SA	—/—	—	MOX(再処理主)	
1534	計測制御系統施設	—	計測制御設備	—	—	可搬型貯槽液位計	計装/放管設備	AA, AB, AC, CA, KA, G13, G14	106	②-2	新設	—	可搬型SA	—/—	—	—	
1535	計測制御系統施設	—	計測制御設備	—	—	可搬型膨張槽液位計	計装/放管設備	AA, AB, AC, CA, KA, G13, G14	14	②-2	新設	—	可搬型SA	—/—	—	—	
1536	計測制御系統施設	—	計測制御設備	—	—	可搬型漏えい液受皿液位計（計測用ボンベを含む）	計装/放管設備	AA, AB, AC, CA, KA, G13	18	②-2	新設	—	可搬型SA	—/—	—	—	
1537	計測制御系統施設	—	計測制御設備	—	—	可搬型凝縮水槽液位計	計装/放管設備	AB, G13	2	②-2	新設	—	可搬型SA	—/—	—	—	
1538	計測制御系統施設	—	計測制御設備	—	—	可搬型貯槽温度計（測温抵抗体）	計装/放管設備	AA, AB, AC, CA, G13, G14	28	②-2	新設	—	可搬型SA	—/—	—	—	
1539	計測制御系統施設	—	計測制御設備	—	—	可搬型貯槽温度計（熱電対）	計装/放管設備	AA, AB, AC, KA, G13, G14	78	②-2	新設	—	可搬型SA	—/—	—	—	
1540	計測制御系統施設	—	計測制御設備	—	—	可搬型凝縮器出口排気温度計（熱電対）	計装/放管設備	AA, AC, CA, KA, G13	8	②-2	新設	—	可搬型SA	—/—	—	—	
1541	計測制御系統施設	—	計測制御設備	—	—	可搬型凝縮器出口排気温度計（測温抵抗体）	計装/放管設備	AB, G13, G14	4	②-2	新設	—	可搬型SA	—/—	—	—	
1542	計測制御系統施設	—	計測制御設備	—	—	可搬型貯槽温度計（熱電対）	計装/放管設備	AC, G13	6	②-2	新設	—	可搬型SA	—/—	—	—	
1543	計測制御系統施設	—	計測制御設備	—	—	可搬型セル導出ユニットフィルタ差圧計	計装/放管設備	AA, AB, AC, CA, KA, G13	20	②-2	新設	—	可搬型SA	—/—	—	—	
1544	計測制御系統施設	—	計測制御設備	—	—	可搬型フィルタ差圧計	計装/放管設備	AA, AB, AC, CA, KA, G13	20	②-2	新設	—	可搬型SA	—/—	—	—	
1545	計測制御系統施設	—	計測制御設備	—	—	可搬型水素濃度計（冷却器，吸着剤カラム，真空ポンプ，凝縮液回収容器を搭載）	計装/放管設備	AA, AB, AC, CA, KA, G13, G14	21	②-2	新設	—	可搬型SA	—/—	—	—	
1546	計測制御系統施設	—	計測制御設備	—	—	可搬型建屋内線量率計	計装/放管設備	AG, G13	10	②-2	新設	—	可搬型SA	—/—	—	—	
1547	計測制御系統施設	—	計測制御設備	—	—	可搬型冷却水排水線量計	計装/放管設備	G13, G14	10	②-2	新設	—	可搬型SA	—/—	—	—	
1548	計測制御系統施設	—	計測制御設備	—	—	ガンマ線用サーベイメータ	計装/放管設備	AG, G13	3	②-2	新設	—	可搬型SA	—/—	—	—	
1549	計測制御系統施設	—	計測制御設備	—	—	中性子線用サーベイメータ	計装/放管設備	AG, G13	3	②-2	新設	—	可搬型SA	—/—	—	—	
1550	計測制御系統施設	—	計測制御設備	—	—	可搬型機器注水流量計	計装/放管設備	AA, AB, AC, CA, KA, G13, G14	167	②-2	新設	—	可搬型SA	—/—	—	—	
1551	計測制御系統施設	—	計測制御設備	—	—	可搬型凝縮器通水流量計	計装/放管設備	AA, AB, AC, CA, KA, G13, G14	28	②-2	新設	—	可搬型SA	—/—	—	—	
1552	計測制御系統施設	—	計測制御設備	—	—	可搬型セル導出ユニット流量計	計装/放管設備	AA, AB, AC, CA, KA, G13, G14	15	②-2	新設	—	可搬型SA	—/—	—	—	
1553	計測制御系統施設	—	計測制御設備	—	—	可搬型貯槽掃気圧縮空気流量計	計装/放管設備	AA, AB, AC, CA, KA, G13, G14	224	②-2	新設	—	可搬型SA	—/—	—	—	
1554	計測制御系統施設	—	計測制御設備	—	—	可搬型冷却コイル通水流量計	計装/放管設備	AA, AB, AC, CA, KA, G13, G14	159	②-2	新設	—	可搬型SA	—/—	—	—	
1555	計測制御系統施設	—	計測制御設備	—	—	可搬型冷却水流量計	計装/放管設備	AA, AB, AC, CA, KA, G13, G14	57	②-2	新設	—	可搬型SA	—/—	—	—	

番号	第四条第1項	第四条第2項	第四条第3項	第五条第1項（注1）	第六条第1項	第六条第2項	第六条第3項	第七条第1項（注2）	第八条第1項（注3）	第八条第2項（注3）	第八条第3項（注3）	第九条第1項	第十条第1項	第十条第1項第一号	第十条第1項第二号	第十条第1項第三号	第十条第1項第四号	第十条第1項第五号	第十条第1項第六号	第十条第1項第七号	第十条第1項第八号	第十条第1項第九号イ	第十条第1項第九号ロ	第十条第1項第九号ハ	第十一条第1項	第十一条第2項	第十一条第3項	第十一条第4項	第十一条第5項	第十一条第6項	第十一条第7項	第十一条第8項	第十一条第9項	第十一条第10項	第十一条第11項	第十一条第12項	第十二条第1項	第十三条第1項	第十四条第1項第一号	第十四条第1項第二号	第十四条第1項第三号	第十五条第1項	第十六条第1項	第十六条第2項	第十六条第3項	第十六条第4項	第十六条第5項	第十七条第1項第一号	第十七条第1項第二号イ	第十七条第1項第二号ロ	第十七条第1項第二号ハ	第十七条第1項第三号イ	第十七条第1項第三号ロ	第十七条第1項第三号ハ	第十七条第1項第三号ニ	第十七条第2項	第十八条第1項第一号	第十八条第1項第二号	第十八条第1項第三号	第十九条第1項第一号	第十九条第1項第二号イ	第十九条第1項第二号ロ	第十九条第1項第二号ハ	第十九条第2項	第二十条第1項	第二十条第1項第一号	第二十条第1項第二号	第二十条第1項第三号	第二十条第1項第四号	第二十条第1項第五号	第二十条第2項	第二十一条第1項第一号	第二十一条第1項第二号	第二十一条第1項第三号	第二十一条第1項第四号	第二十一条第1項第五号	第二十二条第1項	第二十二条第2項第一号	第二十二条第2項第二号	第二十二条第2項第三号	第二十二条第2項第四号	第二十二条第2項第五号	第二十二条第2項第六号
1478	—	—	—	—	△	—	—	—	—	—	—	—	—	—	—	—	—	—	—	—	—	—	—	—	—	—	—	—	—	—	—	—	—	—	△	—	○	○	—	—	—	△	—	—	—	—	—	—	—	—	—	—	—	—	—	—	—	—	—	—	—	—	—	—	△	—	—	—	—	—	—	—	—	—	—	—	—	—	—	—	—	—	—
1479	—	—	—	—	○	○	—	—	—	—	—	—	—	—	—	—	—	—	—	—	—	—	—	—	—	—	—	—	—	—	△	—	—	—	—	—	○	○	—	—	—	《△》	—	—	—	—	—	—	—	—	—	—	—	—	—	—	—	—	—	—	—	—	—	—	△	—	—	—	—	—	—	—	—	—	—	—	—	—	—	—	—	—	—
1480	△	—	—	—	○	○	—	—	—	—	—	—	—	—	—	—	—	—	—	—	—	—	—	—	—	—	—	—	—	—	—	—	—	—	—	—	—	○	—	—	—	△	—	—	—	—	—	—	—	—	—	—	—	—	—	—	—	—	—	—	—	—	—	—	△	—	—	—	—	—	—	—	—	—	—	—	—	—	—	—	—	—	—
1481	—	—	—	—	○	○	—	—	—	—	—	—	—	—	—	—	—	—	—	—	—	—	—	—	—	—	—	—	—	—	—	—	—	—	—	—	○	○	—	—	—	《△》	—	—	—	—	—	—	—	—	—	—	—	—	—	—	—	—	—	—	—	—	—	—	△	—	—	—	—	—	—	—	—	—	—	—	—	—	—	—	—	—	—
1482	—	—	—	—	△	—	—	—	—	—	—	—	—	—	—	—	—	—	—	—	—	—	—	—	—	—	—	△	—	—	—	—	—	—	—	—	—	—	—	—	—	—	—	—	—	—	—	—	—	—	—	—	—	—	—	—	—	—	—	—	—	—	—	—	△	—	—	—	—	—	—	—	—	—	—	—	—	—	—	—	—	—	—
1483	—	—	—	—	△	—	—	—	—	—	—	—	—	—	—	—	—	—	—	—	—	—	—	—	—	—	—	△	—	—	—	—	—	—	—	—	—	—	—	—	—	—	—	—	—	—	—	—	—	—	—	—	—	—	—	—	—	—	—	—	—	—	—	—	△	—	—	—	—	—	—	—	—	—	—	—	—	—	—	—	—	—	—
1484	—	—	—	—	△	—	—	—	—	—	—	—	—	—	—	—	—	—	—	—	—	—	—	—	—	—	—	△	—	—	—	—	—	—	—	—	—	—	—	—	—	—	—	—	—	—	—	—	—	—	—	—	—	—	—	—	—	—	—	—	—	—	—	—	△	—	—	—	—	—	—	—	—	—	—	—	—	—	—	—	—	—	—
1485	—	—	—	—	△	—	—	—	—	—	—	—	—	—	—	—	—	—	—	—	—	—	—	—	—	—	—	△	—	—	—	—	—	—	—	—	—	—	—	—	—	—	—	—	—	—	—	—	—	—	—	—	—	—	—	—	—	—	—	—	—	—	—	—	△	—	—	—	—	—	—	—	—	—	—	—	—	—	—	—	—	—	—
1486	—	—	—	—	△	—	—	—	—	—	—	—	—	—	—	—	—	—	—	—	—	—	—	—	—	—	—	△	—	—	—	—	—	—	—	—	—	—	—	—	—	—	—	—	—	—	—	—	—	—	—	—	—	—	—	—	—	—	—	—	—	—	—	—	△	—	—	—	—	—	—	—	—	—	—	—	—	—	—	—	—	—	—
1487	—	—	—	—	△	—	—	—	—	—	—	—	—	—	—	—	—	—	—	—	—	—	—	—	—	—	—	△	—	—	—	—	—	—	—	—	—	—	—	—	—	—	—	—	—	—	—	—	—	—	—	—	—	—	—	—	—	—	—	—	—	—	—	—	△	—	—	—	—	—	—	—	—	—	—	—	—	—	—	—	—	—	—
1488	—	—	—	—	△	—	—	—	—	—	—	—	—	—	—	—	—	—	—	—	—	—	—	—	—	—	—	△	—	—	—	—	—	—	—	—	—	—	—	—	—	—	—	—	—	—	—	—	—	—	—	—	—	—	—	—	—	—	—	—	—	—	—	—	△	—	—	—	—	—	—	—	—	—	—	—	—	—	—	—	—	—	—
1489	—	—	—	—	△	—	—	—	—	—	—	—	—	—	—	—	—	—	—	—	—	—	—	—	—	—	—	△	—	—	—	—	—	—	—	—	—	—	—	—	—	—	—	—	—	—	—	—	—	—	—	—	—	—	—	—	—	—	—	—	—	—	—	—	△	—	—	—	—	—	—	—	—	—	—	—	—	—	—	—	—	—	—
1490	—	—	—	—	△	—	—	—	—	—	—	—	—	—	—	—	—	—	—	—	—	—	—	—	—	—	—	△	—	—	—	—	—	—	—	—	—	—	—	—	—	—	—	—	—	—	—	—	—	—	—	—	—	—	—	—	—	—	—	—	—	—	—	—	△	—	—	—	—	—	—	—	—	—	—	—	—	—	—	—	—	—	—
1491	—	—	—	—	△	—	—	—	—	—	—	—	—	—	—	—	—	—	—	—	—	—	—	—	—	—	—	△	—	—	—	—	—	—	—	—	—	—	—	—	—	—	—	—	—	—	—	—	—	—	—	—	—	—	—	—	—	—	—	—	—	—	—	—	△	—	—	—	△	—	—	—	—	—	—	—	—	—	—	—	—	—	—
1492	—	—	—	—	△	—	—	—	—	—	—	—	—	—	—	—	—	—	—	—	—	—	—	—	—	—	—	△	—	—	—	—	—	—	—	—	—	—	—	—	—	—	—	—	—	—	—	—	—	—	—	—	—	—	—	—	—	—	—	—	—	—	—	—	△	—	—	—	△	—	—	—	—	—	—	—	—	—	—	—	—	—	—
1493	—	—	—	—	△	—	—	—	—	—	—	—	—	—	—	—	—	—	—	—	—	—	—	—	—	—	—	△	—	—	—	—	—	—	—	—	—	—	—	—	—	—	—	—	—	—	—	—	—	—	—	—	—	—	—	—	—	—	—	—	—	—	—	—	△	—	—	—	△	—	—	—	—	—	—	—	—	—	—	—	—	—	—
1494	—	—	—	—	△	—	—	—	—	—	—	—	—	—	—	—	—	—	—	—	—	—	—	—	—	—	—	△	—	—	—	—	—	—	—	—	—	—	—	—	—	—	—	—	—	—	—	—	—	—	—	—	—	—	—	—	—	—	—	—	—	—	—	—	△	—	—	—	△	—	—	—	—	—	—	—	—	—	—	—	—	—	—
1495	—	—	—	—	△	—	—	—	—	—	—	—	—	—	—	—	—	—	—	—	—	—	—	—	—	—	—	△	—	—	—	—	—	—	—	—	—	—	—	—	—	—	—	—	—	—	—	—	—	—	—	—	—	—	—	—	—	—	—	—	—	—	—	—	△	—	—	—	—	—	—	—	—	—	—	—	—	—	—	—	—	—	—
1496	—	—	—	—	△	—	—	—	—	—	—	—	—	—	—	—	—	—	—	—	—	—	—	—	—	—	—	△	—	—	—	—	—	—	—	—	—	—	—	—	—	—	—	—	—	—	—	—	—	—	—	—	—	—	—	—	—	—	—	—	—	—	—	—	△	—	—	—	—	—	—	—	—	—	—	—	—	—	—	—	—	—	—
1497	—	—	—	—	△	—	—	—	—	—	—	—	—	—	—	—	—	—	—	—	—	—	—	—	—	—	—	—	—	—	△	—	—	—	—	—	—	—	—	—	—	—	—	—	—	—	—	—	—	—	—	—	—	—	—	—	—	—	—	—	—	—	—	—	△	—	—	—	—	—	—	—	—	—	—	—	—	—	—	—	—	—	—
1498	—	—	—	—	△	—	—	—	—	—	—	—	—	—	—	—	—	—	—	—	—	—	—	—	—	—	—	—	—	—	△	—	—	—	—	—	—	—	—	—	—	—	—	—	—	—	—	—	—	—	—	—	—	—	—	—	—	—	—	—	—	—	—	—	△	—	—	—	—	—	—	—	—	—	—	—	—	—	—	—	—	—	—
1499	—	—	—	—	△	—	—	—	—	—	—	—	—	—	—	—	—	—	—	—	—	—	—	—	—	—	—	—	—	—	—	—	—	—	△	—	—	—	—	—	—	—	—	—	—	—	—	—	—	—	—	—	—	—	—	—	—	—	—	—	—	—	—	—	△	—	—	—	—	—	—	—	—	—	—	—	—	—	—	—	—	—	—
1500	—	—	—	—	△	—	—	—	—	—	—	—	—	—	—	—	—	—	—	—	—	—	—	—	—	—	—	—	—	—	—	—	—	—	△	—	—	—	—	—	—	—	—	—	—	—	—	—	—	—	—	—	—	—	—	—	—	—	—	—	—	—	—	—	△	—	—	—	—	—	—	—	—	—	—	—	—	—	—	—	—	—	—
1501	—	—	—	—	△	—	—	—	—	—	—	—	—	—	—	—	—	—	—	—	—	—	—	—	—	—	—	—	—	—	—	—	—	—	—	—	○	○	—	—	—	△	—	—	—	—	—	—	—	—	—	—	—	—	—	—	—	—	—	—	—	—	—	—	△	—	—	—	—	—	—	—	—	—	—	—	—	—	—	—	—	—	—
1502	—	—	—	—	△	—	—	—	—	—	—	—	—	—	—	—	—	—	—	—	—	—	—	—	—	—	—	—	—	—	—	—	—	—	—	—	○	○	—	—	—	△	—	—	—	—	—	—	—	—	—	—	—	—	—	—	—	—	—	—	—	—	—	—	△	—	—	—	—	—	—	—	—	—	—	—	—	—	—	—	—	—	—
1503	—	—	—	—	○	○	—	—	—	—	—	—	—	—	—	—	—	—	—	—	—	—	—	—	—	—	—	—	—	—	△	—	—	—	—	—	○	○	—	—	—	《△》	—	—	—	—	—	—	—	—	—	—	—	—	—	—	—	—	—	—	—	—	—	—	△	—	—	—	—	—	—	—	—	—	—	—	—	—	—	—	—	—	—
1504	—	—	△	—	○	○	—	—	—	—	—	—	—	—	—	—	—	—	—	—	—	—	—	—	—	—	—	—	—	—	—	—	—	—	—	—	○	○	—	—	—	△	—	—	—	—	—	—	—	—	—	—	—	—	—	—	—	—	—	—	—	—	—	—	△	△	—	—	—	—	—	—	—	—	—	—	—	—	—	—	—	—	—
1505	—	—	—	—	○	○	—	—	—	—	—	—	—	—	—	—	—	—	—	—	—	—	—	—	—	—	—	—	—	—	—	—	—	—	—	—	○	○	—	—	—	《△》	—	—	—	—	—	—	—	—	—	—	—	—	—	—	—	—	—	—	—	—	—	—	△	—	—	—	—	—	—	—	—	—	—	—	—	—	—	—	—	—	—
1506	△	—	—	—	△	—	—	—	—	—	—	—	—	—	—	—	—	—	—	—	—	—	—	—	—	—	—	—	—	—	—	—	—	—	—	—	○	○	—	—	—	《△》	—	—	—	—	—	—	—	—	—	—	—	—	—	—	—	—	—	—	—	—	—	—	△	—	—	—	—	—	—	—	—	—	—	—	—	—	—	—	—	—	—
1507	△	—	—	—	△	—	—	—	—	—	—	—	—	—	—	—	—	—	—	—	—	—	—	—	—	—	—	—	—	—	—	—	—	—	—	—	○	○	—	—	—	△	—	—	—	—	—	—	—	—	—	—	—	—	—	—	—	—	—	—	—	—	—	—	△	—	—	—	—	—	—	—	—	—	—	—	—	—	—	—	—	—	—
1508	△	—	—	—	△	—	—	—	—	—	—	—	—	—	—	—	—	—	—	—	—	—	—	—	—	—	—	—	—	—	—	—	—	—	—	—	○	○	—	—	—	《△》	—	—	—	—	—	—	—	—	—	—	—	—	—	—	—	—	—	—	—	—	—	—	△	—	—	—	—	—	—	—	—	—	—	—	—	—	—	—	—	—	—
1509	△	—	—	—	△	—	—	—	—	—	—	—	—	—	—	—	—	—	—	—	—	—	—	—	—	—	—	—	—	—	—	—	—	—	—	—	○	○	—	—	—	△	—	—	—	—	—	—	—	—	—	—	—	—	—	—	—	—	—	—	—	—	—	—	△	—	—	—	—	—	—	—	—	—	—	—	—	—	—	—	—	—	—
1510	△	—	—	—	△	—	—	—	—	—	—	—	—	—	—	—	—	—	—	—	—	—	—	—	—	—	—	—	—	—	—	—	—	—	—	—	○	○	—	—	—	△	—	—	—	—	—	—	—	—	—	—	—	—	—	—	—	—	—	—	—	—	—	—	△	—	—	—	—	—	—	—	—	—	—	—	—	—	—	—	—	—	—
1511	△	—	—	—	△	—	—	—	—	—	—	—	—	—	—	—	—	—	—	—	—	—	—	—	—	—	—	—	—	—	—	—	—	—	—	—	○	○	—	—	—	△	—	—	—	—	—	—	—	—	—	—	—	—	—	—	—	—	—	—	—	—	—	—	△	—	—	—	—	—	—	—	—	—	—	—	—	—	—	—	—	—	—
1512	△	—	—	—	△	—	—	—	—	—	—	—	—	—	—	—	—	—	—	—	—	—	—	—	—	—	—	—	—	—	—	—	—	—	—	—	○	○	—	—	—	△	—	—	—	—	—	—	—	—	—	—	—	—	—	—	—	—	—	—	—	—	—	—	△	—	—	—	—	—	—	—	—	—	—	—	—	—	—	—	—	—	—
1513	△	—	—	—	△	—	—	—	—	—	—	—	—	—	—	—	—	—	—	—	—	—	—	—	—	—	—	—	—	—	—	—	—	—	—	—	○	○	—	—	—	△	—	—	—	—	—	—	—	—	—	—	—	—	—	—	—	—	—	—	—	—	—	—	△	—	—	—	—	—	—	—	—	—	—	—	—	—	—	—	—	—	—
1514	—	—	—	—	—	—	—	—	—	—	—	—	—	—	—	—	—	—	—	—	—	—	—	—	—	—	—	—	—	—	—	—	—	—	—	—	—	—	—	—	—	—	—	—	—	—	—	—	—	—	—	—	—	—	—	—	—	—	—	—	—	—	—	—	—	—	—	—	—	—	—	—	—	—	—	—	—	—	—	—	—	—	—
1515	—	—	—	—	—	—	—	—	—	—	—	—	—	—	—	—	—	—	—	—	—	—	—	—	—	—	—	—	—	—	—	—	—	—	—	—	—	—	—	—	—	—	—	—	—	—	—	—	—	—	—	—	—	—	—	—	—	—	—	—	—	—	—	—	—	—	—	—	—	—	—	—	—	—	—	—	—	—	—	—	—	—	—
1516	—	—	—	—	—	—	—	—	—	—	—	—	—	—	—	—	—	—	—	—	—	—	—	—	—	—	—	—	—	—	—	—	—	—	—	—	—	—	—	—	—	—	—	—	—	—	—	—	—	—	—	—	—	—	—	—	—	—	—	—	—	—	—	—	—	—	—	—	—	—	—	—	—	—	—	—	—	—	—	—	—	—	—
1517	—	—	—	—	—	—	—	—	—	—	—	—	—	—	—	—	—	—	—	—	—	—	—	—	—	—	—	—	—	—	—	—	—	—	—	—	—	—	—	—	—	—	—	—	—	—	—	—	—	—	—	—	—	—	—	—	—	—	—	—	—	—	—	—	—	—	—	—	—	—	—	—	—	—	—	—	—	—	—	—	—	—	—
1518	—	—	—	—	—	—	—	—	—	—	—	—	—	—	—	—	—	—	—	—	—	—	—	—	—	—	—	—	—	—	—	—	—	—	—	—	—	—	—	—	—	—	—	—	—	—	—	—	—	—	—	—	—	—	—	—	—	—	—	—	—	—	—	—	—	—	—	—	—	—	—	—	—	—	—	—	—	—	—	—	—	—	—
1519	—	—	—	—	—	—	—	—	—	—	—	—	—	—	—	—	—	—	—	—	—	—	—	—	—	—	—	—	—	—	—	—	—	—	—	—	—	—	—	—	—	—	—	—	—	—	—	—	—	—	—	—	—	—	—	—	—	—	—	—	—	—	—	—	—	—	—	—	—	—	—	—	—	—	—	—	—	—	—	—	—	—	—
1520	—	—	—	—	—	—	—	—	—	—	—	—	—	—	—	—	—	—	—	—	—	—	—	—	—	—	—	—	—	—	—	—	—	—	—	—	—	—	—	—	—	—	—	—	—	—	—	—	—	—	—	—	—	—	—	—	—	—	—	—	—	—	—	—	—	—	—	—	—	—	—	—	—	—	—	—	—	—	—	—	—	—	—
1521	—	—	—	—	—	—	—	—	—	—	—	—	—	—	—	—	—	—	—	—	—	—	—	—	—	—	—	—	—	—	—	—	—	—	—	—	—	—	—	—	—	—	—	—	—	—	—	—	—	—	—	—	—	—	—	—	—	—	—	—	—	—	—	—	—	—	—	—	—	—	—	—	—	—	—	—	—	—	—	—	—	—	—
1522	—	—	—	—	—	—	—	—	—	—	—	—	—	—	—	—	—	—	—	—	—	—	—	—	—	—	—	—	—	—	—	—	—	—	—	—	—	—	—	—	—	—	—	—	—	—	—	—	—	—	—	—	—	—	—	—	—	—	—	—	—	—	—	—	—	—	—	—	—	—	—	—	—	—	—	—	—	—	—	—	—	—	—
1523	—	—	—	—	—	—	—	—	—	—	—	—	—	—	—	—	—	—	—	—	—	—	—	—	—	—	—	—	—	—	—	—	—	—	—	—	—	—	—	—	—	—	—	—	—	—	—	—	—	—	—	—	—	—	—	—	—	—	—	—	—	—	—	—	—	—	—	—	—	—	—	—	—	—	—	—	—	—	—	—	—	—	—
1524	—	—	—	—	—	—	—	—	—	—	—	—	—	—	—	—	—	—	—	—	—	—	—	—	—	—	—	—	—	—	—	—	—	—	—	—	—	—	—	—	—	—	—	—	—	—	—	—	—	—	—	—	—	—	—	—	—	—	—	—	—	—	—	—	—	—	—	—	—	—	—	—	—	—	—	—	—	—	—	—	—	—	—
1525	—	—	—	—	—	—	—	—	—	—	—	—	—	—	—	—	—	—	—	—	—	—	—	—	—	—	—	—	—	—	—	—	—	—	—	—	—	—	—	—	—	—	—	—	—	—	—	—	—	—	—	—	—	—	—	—	—	—	—	—	—	—	—	—	—	—	—	—	—	—	—	—	—	—	—	—	—	—	—	—	—	—	—
1526	—	—	—	—	—	—	—	—	—	—	—	—	—	—	—	—	—	—	—	—	—	—	—	—	—	—	—	—	—	—	—	—	—	—	—	—	—	—	—	—	—	—	—	—	—	—	—	—	—	—	—	—	—	—	—	—	—	—	—	—	—	—	—	—	—	—	—	—	—	—	—	—	—	—	—	—	—	—	—	—	—	—	—
1527	—	—	—	—	—	—	—	—	—	—	—	—	—	—	—	—	—	—	—	—	—	—	—	—	—	—	—	—	—	—	—	—	—	—	—	—	—	—	—	—	—	—	—	—	—	—	—	—	—	—	—	—	—	—	—	—	—	—	—	—	—	—	—	—	—	—	—	—	—	—	—	—	—	—	—	—	—	—	—	—	—	—	—
1528	—	—	—	—	—	—	—	—	—	—	—	—	—	—	—	—	—	—	—	—	—	—	—	—	—	—	—	—	—	—	—	—	—	—	—	—	—	—	—	—	—	—	—	—	—	—	—	—	—	—	—	—	—	—	—	—	—	—	—	—	—	—	—	—	—	—	—	—	—	—	—	—	—	—	—	—	—	—	—	—	—	—	—
1529	—	—	—	—	—	—	—	—	—	—	—	—	—	—	—	—	—	—	—	—	—	—	—	—	—	—	—	—	—	—	—	—	—	—	—	—	—	—	—	—	—	—	—	—	—	—	—	—	—	—	—	—	—	—	—	—	—	—	—	—	—	—	—	—	—	—	—	—	—	—	—	—	—	—	—	—	—	—	—	—	—	—	—
1530	—	—	—	—	—	—	—	—	—	—	—	—	—	—	—	—	—	—	—	—	—	—	—	—	—	—	—	—	—	—	—	—	—	—	—	—	—	—	—	—	—	—	—	—	—	—	—	—	—	—	—	—	—	—	—	—	—	—	—	—	—	—	—	—	—	—	—	—	—	—	—	—	—	—	—	—	—	—	—	—	—	—	—
1531	—	—	—	—	—	—	—	—	—	—	—	—	—	—	—	—	—	—	—	—	—	—	—	—	—	—	—	—	—	—	—	—	—	—	—	—	—	—	—	—	—	—	—	—	—	—	—	—	—	—	—	—	—	—	—	—	—	—	—	—	—	—	—	—	—	—	—	—	—	—	—	—	—	—	—	—	—	—	—	—	—	—	—
1532	—	—	—	—	—	—	—	—	—	—	—	—	—	—	—	—	—	—	—	—	—	—	—	—	—	—	—	—	—	—	—	—	—	—	—	—	—	—	—	—	—	—	—	—	—	—	—	—	—	—	—	—	—	—	—	—	—	—	—	—	—	—	—	—	—	—	—	—	—	—	—	—	—	—	—	—	—	—	—	—	—	—	—
1533	—	—	—	—	—	—	—	—	—	—	—	—	—	—	—	—	—	—	—	—	—	—	—	—	—	—	—	—	—	—	—	—	—	—	—	—	—	—	—	—	—	—	—	—	—	—	—	—	—	—	—	—	—	—	—	—	—	—	—	—	—	—	—	—	—	—	—	—	—	—	—	—	—	—	—	—	—	—	—	—	—	—	—
1534	—	—	—	—	—	—	—	—	—	—	—	—	—	—	—	—	—	—	—	—	—	—	—	—	—	—	—	—	—	—	—	—	—	—	—	—	—	—	—	—	—	—	—	—	—	—	—	—	—	—	—	—	—	—	—	—	—	—	—	—	—	—	—	—	—	—	—	—	—	—	—	—	—	—	—	—	—	—	—	—	—	—	—
1535	—	—	—	—	—	—	—	—	—	—	—	—	—	—	—	—	—	—	—	—	—	—	—	—	—	—	—	—	—	—	—	—	—	—	—	—	—	—	—	—	—	—	—	—	—	—	—	—	—	—	—	—	—	—	—	—	—	—	—	—	—	—	—	—	—	—	—	—	—	—	—	—	—	—	—	—	—	—	—	—	—	—	—
1536	—	—	—	—	—	—	—	—	—	—	—	—	—	—	—	—	—	—	—	—	—	—	—	—	—	—	—	—	—	—	—	—	—	—	—	—	—	—	—	—	—	—	—	—	—	—	—	—	—	—	—	—	—	—	—	—	—	—	—	—	—	—	—	—	—	—	—	—	—	—	—	—	—	—	—	—	—	—	—	—	—	—	—
1537	—	—	—	—	—	—	—	—	—	—	—	—	—	—	—	—	—	—	—	—	—	—	—	—	—	—	—	—	—	—	—	—	—	—	—	—	—	—	—	—	—	—	—	—	—	—	—	—	—	—	—	—	—	—	—	—	—	—	—	—	—	—	—	—	—	—	—	—	—	—	—	—	—	—	—	—	—	—	—	—	—	—	—
1538	—	—	—	—	—	—	—	—	—	—	—	—	—	—	—	—	—	—	—	—	—	—	—	—	—	—	—	—	—	—	—	—	—	—	—	—	—	—	—	—	—	—	—	—	—	—	—	—	—	—	—	—	—	—	—	—	—	—	—	—	—	—	—	—	—	—	—	—	—	—	—	—	—	—	—	—	—	—	—	—	—	—	—
1539	—	—	—	—	—	—	—	—	—	—	—	—	—	—	—	—	—	—	—	—	—	—	—	—	—	—	—	—	—	—	—	—	—	—	—	—	—	—	—	—	—	—	—	—	—	—	—	—	—	—	—	—	—	—	—	—	—	—	—	—	—	—	—	—	—	—	—	—	—	—	—	—	—	—	—	—	—	—	—	—	—	—	—
1540	—	—	—	—	—	—	—	—	—	—	—	—	—	—	—	—	—	—	—	—	—	—	—	—	—	—	—	—	—	—	—	—	—	—	—	—	—	—	—	—	—	—	—	—	—	—	—	—	—	—	—	—	—	—	—	—	—	—	—	—	—	—	—	—	—	—	—	—	—	—	—	—	—	—	—	—	—	—	—	—	—	—	—
1541	—	—	—	—	—	—	—	—	—	—	—	—	—	—	—	—	—	—	—	—	—	—	—	—	—	—	—	—	—	—	—	—	—	—	—	—	—	—	—	—	—	—	—	—	—	—	—	—	—	—	—	—	—	—	—	—	—	—	—	—	—	—	—	—	—	—	—	—	—	—	—	—	—	—	—	—	—	—	—	—	—	—	—
1542	—	—	—	—	—	—	—	—	—	—	—	—	—	—	—	—	—	—	—	—	—	—	—	—	—	—	—	—	—	—	—	—	—	—	—	—	—	—	—	—	—	—	—	—	—	—	—	—	—	—	—	—	—	—	—	—	—	—	—	—	—	—	—	—	—	—	—	—	—	—	—	—	—	—	—	—	—	—	—	—	—	—	—
1543	—	—	—	—	—	—	—	—	—	—	—	—	—	—	—	—	—	—	—	—	—	—	—	—	—	—	—	—	—	—	—	—	—	—	—	—	—	—	—	—	—	—	—	—	—	—	—	—	—	—	—	—	—	—	—	—	—	—	—	—	—	—	—	—	—	—	—	—	—	—	—	—	—	—	—	—	—	—	—	—	—	—	—
1544	—	—	—	—	—	—	—	—	—	—	—	—	—	—	—	—	—	—	—	—	—	—	—	—	—	—	—	—	—	—	—	—	—	—	—	—	—	—	—	—	—	—	—	—	—	—	—	—	—	—	—	—	—	—	—	—	—	—	—	—	—	—	—	—	—	—	—	—	—	—	—	—	—	—	—	—	—	—	—	—	—	—	—
1545	—	—	—	—	—	—	—	—	—	—	—	—	—	—	—	—	—	—	—	—	—	—	—	—	—	—	—	—	—	—	—	—	—	—	—	—	—	—	—	—	—	—	—	—	—	—	—	—	—	—	—	—	—	—	—	—	—	—	—	—	—	—	—	—	—	—	—	—	—	—	—	—	—	—	—	—	—	—	—	—	—	—	—
1546	—	—	—	—	—	—	—	—	—	—	—	—	—	—	—	—	—	—	—	—	—	—	—	—	—	—	—	—	—	—	—	—	—	—	—	—	—	—	—	—	—	—	—	—	—	—	—	—	—	—	—	—	—	—	—	—	—	—	—	—	—	—	—	—	—	—	—	—	—	—	—	—	—	—	—	—	—	—	—	—	—	—	—
1547	—	—	—	—	—	—	—	—	—	—	—	—	—	—	—	—	—	—	—	—	—	—	—	—	—	—	—	—	—	—	—	—	—	—	—	—	—	—	—	—	—	—	—	—	—	—	—	—	—	—	—	—	—	—	—	—	—	—	—	—	—	—	—	—	—	—	—	—	—	—	—	—	—	—	—	—	—	—	—	—	—	—	—
1548	—	—	—	—	—	—	—	—	—	—	—	—	—	—	—	—	—	—	—	—	—	—	—	—	—	—	—	—	—	—	—	—	—	—	—	—	—	—	—	—	—	—	—	—	—	—	—	—	—	—	—	—	—	—	—	—	—	—	—	—	—	—	—	—	—	—	—	—	—	—	—	—	—	—	—	—	—	—	—	—	—	—	—
1549	—	—	—	—	—	—	—	—	—	—	—	—	—	—	—	—	—	—	—	—	—	—	—	—	—	—	—	—	—	—	—	—	—	—	—	—	—	—	—	—	—	—	—	—	—	—	—	—	—	—	—	—	—	—	—	—	—	—	—	—	—	—	—	—	—	—	—	—	—	—	—	—	—	—	—	—	—	—	—	—	—	—	—
1550	—	—	—	—	—	—	—	—	—	—	—	—	—	—	—	—	—	—	—	—	—	—	—	—	—	—	—	—	—	—	—	—	—	—	—	—	—	—	—	—	—	—	—	—	—	—	—	—	—	—	—	—	—	—	—	—	—	—	—	—	—	—	—	—	—	—	—	—	—	—	—	—	—	—	—	—	—	—	—	—	—	—	—
1551	—	—	—	—	—	—	—	—	—	—	—	—	—	—	—	—	—	—	—	—	—	—	—	—	—	—	—	—	—	—	—	—	—	—	—	—	—	—	—	—	—	—	—	—	—	—	—	—	—	—	—	—	—	—	—	—	—	—	—	—	—	—	—	—	—	—	—	—	—	—	—	—	—	—	—	—	—	—	—	—	—	—	—
1552	—	—	—	—	—	—	—	—	—	—	—	—	—	—	—	—	—	—	—	—	—	—	—	—	—	—	—	—	—	—	—	—	—	—	—	—	—	—	—	—	—	—	—	—	—	—	—	—	—	—	—	—	—	—	—	—	—	—	—	—	—	—	—	—	—	—	—	—	—	—	—	—	—	—	—	—	—	—	—	—	—	—	—
1553	—	—	—	—	—	—	—	—	—	—	—	—	—	—	—	—	—	—	—	—	—	—	—	—	—	—	—	—	—	—	—	—	—	—	—	—	—	—	—	—	—	—	—	—	—	—	—	—	—	—	—	—	—	—	—	—	—	—	—	—	—	—	—	—	—	—	—	—	—	—	—	—	—	—	—	—	—	—	—	—	—	—	—
1554	—	—	—	—	—	—	—	—	—	—	—	—	—	—	—	—	—	—	—	—	—	—	—	—	—	—	—	—	—	—	—	—	—	—	—	—	—	—	—	—	—	—	—	—	—	—	—	—	—	—	—	—	—	—	—	—	—	—	—	—	—	—	—	—	—	—	—	—	—	—	—	—	—	—	—	—	—	—	—	—	—	—	—
1555	—	—	—	—	—	—	—	—	—	—	—	—	—	—	—	—	—	—	—	—	—	—	—	—	—	—	—	—	—	—	—	—	—	—	—	—	—	—	—	—	—	—	—	—	—	—	—	—	—	—	—	—	—	—	—	—	—	—	—	—	—	—	—	—	—	—	—	—	—	—	—	—	—	—	—	—	—	—	—	—	—	—	—

設工認申請対象機器の技術基準への適合性に係る整理

番号	施設区分		設備区分			機器名称	種別（主GR）	設置場所	数量	申請区分	変更区分	DB区分	SA区分	耐震設計	兼用（主従）	共用（主従）	備考
1425	計測制御系統施設	—	計測制御設備	—	—	還元ガス受槽水素濃度計	計装/貯留設備	C6	2	Q-2	改造	常重	—	C/—	主：計測制御設備 従：安全保護回路	—	
1426	計測制御系統施設	—	計測制御設備	—	—	ウラン濃縮加熱蒸気温度計	計装/貯留設備	AB	2	Q-2	改造	安重	—	S/—	主：計測制御設備 従：安全保護回路	—	
1480	計測制御系統施設	—	計測制御設備	—	—	プルトニウム洗浄器1段目中性子線量計	計装/貯留設備	AB	2	Q-2	改造	安重	—	S/—	主：計測制御設備 従：安全保護回路	—	
1481	計測制御系統施設	—	計測制御設備	—	—	高レベル廃液濃縮缶加熱蒸気出口配ガス温度計	計装/貯留設備	AB	2	Q-2	改造	安重	—	S/—	主：計測制御設備 従：安全保護回路	—	
1482	計測制御系統施設	—	計測制御設備	—	—	ウラン逆抽出器内の逆抽出用硝酸供給停止回路	計装/貯留設備	AB	1	Q-2	既設	非安重	—	C/—	—	—	
1483	計測制御系統施設	—	計測制御設備	—	—	逆抽出器内の逆抽出用硝酸供給停止回路	計装/貯留設備	AC	1	Q-2	既設	非安重	—	C/—	—	—	
1484	計測制御系統施設	—	計測制御設備	—	—	ウラン逆抽出器内の硝酸脂肪族加熱用蒸気しゃ断回路	計装/貯留設備	AC	1	Q-2	既設	非安重	—	C/—	—	—	
1485	計測制御系統施設	—	計測制御設備	—	—	第1洗浄器溶液温度の加熱用蒸気供給停止回路	計装/貯留設備	AB	1	Q-2	既設	非安重	—	C/—	—	—	
1486	計測制御系統施設	—	計測制御設備	—	—	第1洗浄器溶液温度の加熱用蒸気供給停止回路	計装/貯留設備	AB	1	Q-2	既設	非安重	—	C/—	—	—	
1487	計測制御系統施設	—	計測制御設備	—	—	第1洗浄器溶液温度の加熱用蒸気供給停止回路	計装/貯留設備	AC	1	Q-2	既設	非安重	—	C/—	—	—	
1488	計測制御系統施設	—	計測制御設備	—	—	第1洗浄器溶液温度の加熱用蒸気供給停止回路	計装/貯留設備	AC	1	Q-2	既設	非安重	—	C/—	—	—	
1489	計測制御系統施設	—	計測制御設備	—	—	第1洗浄器溶液温度の加熱用蒸気供給停止回路	計装/貯留設備	AC	1	Q-2	既設	非安重	—	C/—	—	—	
1490	計測制御系統施設	—	計測制御設備	—	—	第1洗浄器溶液温度の加熱用蒸気供給停止回路	計装/貯留設備	AC	1	Q-2	既設	非安重	—	C/—	—	—	
1491	計測制御系統施設	—	計測制御設備	—	—	第1焦発缶の有機溶媒供給停止及び加熱蒸気しゃ断回路	計装/貯留設備	AC	1	Q-2	既設	非安重	—	C/—	—	—	
1492	計測制御系統施設	—	計測制御設備	—	—	第1焦発缶の有機溶媒供給停止及び加熱蒸気しゃ断回路	計装/貯留設備	AC	1	Q-2	既設	非安重	—	C/—	—	—	
1493	計測制御系統施設	—	計測制御設備	—	—	溶媒蒸留塔の有機溶媒供給停止及び加熱蒸気しゃ断回路	計装/貯留設備	AC	1	Q-2	既設	非安重	—	C/—	—	—	
1494	計測制御系統施設	—	計測制御設備	—	—	溶媒蒸留塔の有機溶媒供給停止及び加熱蒸気しゃ断回路	計装/貯留設備	AC	1	Q-2	既設	非安重	—	C/—	—	—	
1495	計測制御系統施設	—	計測制御設備	—	—	熱分解装置の外部ヒーター加熱停止及び循環槽供給停止回路	計装/貯留設備	DA	1	Q-2	既設	非安重	—	C/—	—	—	
1496	計測制御系統施設	—	計測制御設備	—	—	燃焼装置への供給及び廃原液槽供給停止回路	計装/貯留設備	DA	1	Q-2	既設	非安重	—	C/—	—	—	
1497	計測制御系統施設	—	計測制御設備	—	—	ウラン濃縮加熱蒸気しゃ断回路	計装/貯留設備	AC	1	Q-2	既設	非安重	—	C/—	—	—	
1498	計測制御系統施設	—	計測制御設備	—	—	ウラン濃縮加熱蒸気しゃ断回路	計装/貯留設備	AC	1	Q-2	既設	非安重	—	C/—	—	—	
1499	計測制御系統施設	—	計測制御設備	—	—	洗浄塔蒸気ガス供給回路	計装/貯留設備	AC	1	Q-2	既設	非安重	—	C/—	—	—	
1500	計測制御系統施設	—	計測制御設備	—	—	還元ガス供給槽水素ガス供給停止回路	計装/貯留設備	CC	1	Q-2	既設	非安重	—	C/—	—	—	
1501	計測制御系統施設	—	計測制御設備	—	—	焙焼炉入口温度計	計装/貯留設備	C6	12	Q-2	改造	安重	—	C/—	主：計測制御設備 従：安全保護回路	—	
1502	計測制御系統施設	—	計測制御設備	—	—	還元炉入口温度計	計装/貯留設備	C6	12	Q-2	改造	安重	—	C/—	主：計測制御設備 従：安全保護回路	—	
1503	計測制御系統施設	—	計測制御設備	—	—	高レベル廃液濃縮缶加熱蒸気温度計	計装/貯留設備	AB	2	Q-2	改造	安重	—	S/—	主：計測制御設備 従：安全保護回路	—	
1504	計測制御系統施設	—	計測制御設備	—	—	溶解槽液位計レベル計	計装/貯留設備	AA	4	Q-2	改造	安重	—	S/—	主：計測制御設備 従：安全保護回路	—	
1505	計測制御系統施設	—	計測制御設備	—	—	高レベル廃液濃縮缶溶解器出口電子入温度計	計装/貯留設備	AB	2	Q-2	改造	安重	—	S/—	主：計測制御設備 従：安全保護回路	—	
1506	計測制御系統施設	—	計測制御設備	—	—	焙焼装置焙焼物温度計	計装/貯留設備	C6	2	Q-2	改造	安重	—	C/—	—	—	
1507	計測制御系統施設	—	計測制御設備	—	—	粉体移送機秤量器重量計	計装/貯留設備	C6	2	Q-2	改造	安重	—	C/—	—	—	
1508	計測制御系統施設	—	計測制御設備	—	—	焙焼装置内部雰度計	計装/貯留設備	C6	2	Q-2	改造	安重	—	C/—	—	—	
1509	計測制御系統施設	—	計測制御設備	—	—	粉体移送機空気輸送検知計	計装/貯留設備	C6	2	Q-2	改造	安重	—	C/—	—	—	
1510	計測制御系統施設	—	計測制御設備	—	—	粉砕粉末充てん／メズル部保管容器充てん定位置	計装/貯留設備	C6	4	Q-2	改造	安重	—	C/—	—	—	
1511	計測制御系統施設	—	計測制御設備	—	—	リワーク粉砕粉末充てん／メズル部保管容器充てん定位置	計装/貯留設備	C6	4	Q-2	改造	安重	—	C/—	—	—	
1512	計測制御系統施設	—	計測制御設備	—	—	混合粉末充てん／メズル部粉末加充てん定位置	計装/貯留設備	C6	2	Q-2	改造	安重	—	C/—	—	—	
1513	計測制御系統施設	—	計測制御設備	—	—	粉末充てん第1秤量器重量計 粉末充てん第2秤量器重量計	計装/貯留設備	C6	2	Q-2	改造	安重	—	C/—	—	—	
1514	計測制御系統施設	—	計測制御設備	—	—	還ガスP貯留設備の圧力計	計装/貯留設備	AA	5	Q-2	新設	—	常重SA	—/E	—	—	
1515	計測制御系統施設	—	計測制御設備	—	—	還ガスP貯留設備の圧力計	計装/貯留設備	AC	14	Q-2	新設	—	常重SA	—/E	—	—	
1516	計測制御系統施設	—	計測制御設備	—	—	臨界検知用放射線検出器	計装/貯留設備	AA	6	Q-2	新設	—	常重SA	—/—	主：計測制御設備 従：安全保護回路	—	
1517	計測制御系統施設	—	計測制御設備	—	—	臨界検知用放射線検出器	計装/貯留設備	AA	12	Q-2	新設	—	常重SA	—/—	主：計測制御設備 従：安全保護回路	—	
1518	計測制御系統施設	—	計測制御設備	—	—	臨界検知用放射線検出器	計装/貯留設備	AC	3	Q-2	新設	—	常重SA	—/S	主：計測制御設備 従：安全保護回路	—	
1519	計測制御系統施設	—	計測制御設備	—	—	臨界検知用放射線検出器	計装/貯留設備	AC	3	Q-2	新設	—	常重SA	—/—	主：計測制御設備 従：安全保護回路	—	
1520	計測制御系統施設	—	計測制御設備	—	—	還ガスP貯留設備の放射線モニタ	計装/貯留設備	AA	2	Q-2	新設	—	常重SA	—/E	—	—	
1521	計測制御系統施設	—	計測制御設備	—	—	還ガスP貯留設備の放射線モニタ	計装/貯留設備	AC	2	Q-2	新設	—	常重SA	—/E	—	—	
1522	計測制御系統施設	—	計測制御設備	—	—	還ガスP貯留設備の流量計	計装/貯留設備	AA	2	Q-2	新設	—	常重SA	—/E	—	—	
1523	計測制御系統施設	—	計測制御設備	—	—	還ガスP貯留設備の流量計	計装/貯留設備	AC	2	Q-2	新設	—	常重SA	—/E	—	—	
1524	計測制御系統施設	—	計測制御設備	—	—	可搬型水素排気系統圧縮空気圧力計	計装/貯留設備	AA, AB, AC, C6, KA, G13	10	Q-2	新設	—	可搬型SA	—/—	—	—	
1525	計測制御系統施設	—	計測制御設備	—	—	可搬型廃出先ヒル圧力計	計装/貯留設備	AA, AB, AC, C6, KA, G13	16	Q-2	新設	—	可搬型SA	—/—	—	—	
1526	計測制御系統施設	—	計測制御設備	—	—	可搬型廃ガス洗浄塔入口圧力計	計装/貯留設備	AA, AB, AC, C6, KA, G13	10	Q-2	新設	—	可搬型SA	—/—	—	—	
1527	計測制御系統施設	—	計測制御設備	—	—	可搬型冷却コイル圧力計	計装/貯留設備	AA, AB, AC, C6, KA, G13	18	Q-2	新設	—	可搬型SA	—/—	—	—	
1528	計測制御系統施設	—	計測制御設備	—	—	可搬型圧縮空気自動供給貯槽圧力計	計装/貯留設備	AB, AC, G13	4	Q-2	新設	—	可搬型SA	—/—	—	—	
1529	計測制御系統施設	—	計測制御設備	—	—	可搬型圧縮空気手動供給ユニット接続系統圧力計	計装/貯留設備	AB, AC, C6, G13	6	Q-2	新設	—	可搬型SA	—/—	—	—	
1530	計測制御系統施設	—	計測制御設備	—	—	可搬型機器圧縮空気自動供給ユニット圧力計	計装/貯留設備	AB, AC, C6, G13	6	Q-2	新設	—	可搬型SA	—/—	—	—	
1531	計測制御系統施設	—	計測制御設備	—	—	可搬型ルーツ圧入系統圧縮空気圧力計	計装/貯留設備	AC, C6, KA, G13	6	Q-2	新設	—	可搬型SA	—/—	—	—	
1532	計測制御系統施設	—	計測制御設備	—	—	可搬型圧縮空気自動供給ユニット圧力計	計装/貯留設備	C6, G13	2	Q-2	新設	—	可搬型SA	—/—	—	—	
1533	計測制御系統施設	—	計測制御設備	—	—	可搬型圧水追圧力計	計装/貯留設備	G13, G14	14	Q-2	新設	—	可搬型SA	—/—	—	M01(再処理工)	
1534	計測制御系統施設	—	計測制御設備	—	—	可搬型貯槽液位計	計装/貯留設備	AA, AB, AC, C6, KA, G13, G14	106	Q-2	新設	—	可搬型SA	—/—	—	—	
1535	計測制御系統施設	—	計測制御設備	—	—	可搬型圧縮空気槽液位計	計装/貯留設備	AA, AB, AC, C6, KA, G13, G14	14	Q-2	新設	—	可搬型SA	—/—	—	—	
1536	計測制御系統施設	—	計測制御設備	—	—	可搬型漏えい液受皿液位計（計測用ポンペを含む）	計装/貯留設備	AA, AB, AC, C6, KA, G13	18	Q-2	新設	—	可搬型SA	—/—	—	—	
1537	計測制御系統施設	—	計測制御設備	—	—	可搬型凝縮水槽液位計	計装/貯留設備	AB, G13	2	Q-2	新設	—	可搬型SA	—/—	—	—	
1538	計測制御系統施設	—	計測制御設備	—	—	可搬型貯槽温度計（測温抵抗体）	計装/貯留設備	AA, AB, AC, C6, G13, G14	28	Q-2	新設	—	可搬型SA	—/—	—	—	
1539	計測制御系統施設	—	計測制御設備	—	—	可搬型貯槽温度計（熱電対）	計装/貯留設備	AA, AB, AC, KA, G13, G14	78	Q-2	新設	—	可搬型SA	—/—	—	—	
1540	計測制御系統施設	—	計測制御設備	—	—	可搬型凝縮器出口排気温度計（熱電対）	計装/貯留設備	AA, AC, C6, KA, G13	8	Q-2	新設	—	可搬型SA	—/—	—	—	
1541	計測制御系統施設	—	計測制御設備	—	—	可搬型凝縮器出口排気温度計（測温抵抗体）	計装/貯留設備	AB, G13, 14	4	Q-2	新設	—	可搬型SA	—/—	—	—	
1542	計測制御系統施設	—	計測制御設備	—	—	可搬型貯槽温度計（熱電対）	計装/貯留設備	AC, G13	6	Q-2	新設	—	可搬型SA	—/—	—	—	
1543	計測制御系統施設	—	計測制御設備	—	—	可搬型セル導出ユニットフィルタ差圧計	計装/貯留設備	AA, AB, AC, C6, KA, G13	20	Q-2	新設	—	可搬型SA	—/—	—	—	
1544	計測制御系統施設	—	計測制御設備	—	—	可搬型アンモルタ差圧計	計装/貯留設備	AA, AB, AC, C6, KA, G13	20	Q-2	新設	—	可搬型SA	—/—	—	—	
1545	計測制御系統施設	—	計測制御設備	—	—	可搬型水素濃度計（合算器、焼着剤カラム、真空ポンプ、凝縮槽排気収容器を管轄）	計装/貯留設備	AA, AB, AC, C6, KA, G13, G14	21	Q-2	新設	—	可搬型SA	—/—	—	—	
1546	計測制御系統施設	—	計測制御設備	—	—	可搬型建屋内線量率計	計装/貯留設備	AG, G13	10	Q-2	新設	—	可搬型SA	—/—	—	—	
1547	計測制御系統施設	—	計測制御設備	—	—	可搬型冷却水排水線量計	計装/貯留設備	G13, G14	10	Q-2	新設	—	可搬型SA	—/—	—	—	
1548	計測制御系統施設	—	計測制御設備	—	—	ガンマ線用サーベイメータ	計装/貯留設備	AG, G13	3	Q-2	新設	—	可搬型SA	—/—	—	—	
1549	計測制御系統施設	—	計測制御設備	—	—	中性子線用サーベイメータ	計装/貯留設備	AG, G13	3	Q-2	新設	—	可搬型SA	—/—	—	—	
1550	計測制御系統施設	—	計測制御設備	—	—	可搬型機器注水流量計	計装/貯留設備	AA, AB, AC, C6, KA, G13, G14	167	Q-2	新設	—	可搬型SA	—/—	—	—	
1551	計測制御系統施設	—	計測制御設備	—	—	可搬型凝縮器通水流量計	計装/貯留設備	AA, AB, AC, C6, KA, G13, G14	28	Q-2	新設	—	可搬型SA	—/—	—	—	
1552	計測制御系統施設	—	計測制御設備	—	—	可搬型セル導出ユニット流量計	計装/貯留設備	AA, AB, AC, C6, KA, G13, G14	15	Q-2	新設	—	可搬型SA	—/—	—	—	
1553	計測制御系統施設	—	計測制御設備	—	—	可搬型貯槽掃気圧縮空気流量計	計装/貯留設備	AA, AB, AC, C6, KA, G13, G14	224	Q-2	新設	—	可搬型SA	—/—	—	—	
1554	計測制御系統施設	—	計測制御設備	—	—	可搬型冷却コイル通水流量計	計装/貯留設備	AA, AB, AC, C6, KA, G13, G14	159	Q-2	新設	—	可搬型SA	—/—	—	—	
1555	計測制御系統施設	—	計測制御設備	—	—	可搬型冷却水流量計	計装/貯留設備	AA, AB, AC, C6, KA, G13, G14	17	Q-2	新設	—	可搬型SA	—/—	—	—	

設工認申請対象機器の技術基準への適合性に係る整理

番号	施設区分		設備区分			機器名称	種別（主区分）	設置場所	数量	申請回	変更区分	DB区分	SA区分	耐震設計	兼用（主従）	共用（主従）	備考	第四十五条第一項	第四十六条第一項	第四十七条第一項	第四十八条第一項	第四十九条第一項	第五十条第一項	第五十条第二項第一号	第五十条第二項第二号	第五十条第二項第三号	第五十一条第一項	第五十一条第二項	第五十一条第三項
1425	計測制御系統施設	—	計測制御設備	—	—	廃ヒガス受槽水素濃度計	計装/計管設備	C6	2	Q2-2	改造	安重	—	C/—	主：計測制御設備 従：安全保護回路	—	—	—	—	—	—	—	—	—	—	—	—	—	—
1426	計測制御系統施設	—	計測制御設備	—	—	ウラン濃縮加加熱蒸気温度計	計装/計管設備	AB	2	Q2-2	改造	安重	—	S/—	主：計測制御設備 従：安全保護回路	—	—	—	—	—	—	—	—	—	—	—	—	—	—
1480	計測制御系統施設	—	計測制御設備	—	—	プルトニウム洗浄器1段目中性子線量計	計装/計管設備	AB	2	Q2-2	改造	安重	—	S/—	主：計測制御設備 従：安全保護回路	—	—	—	—	—	—	—	—	—	—	—	—	—	—
1481	計測制御系統施設	—	計測制御設備	—	—	高レベル廃液濃縮缶凝縮器出口廃ガス温度計	計装/計管設備	AB	2	Q2-2	改造	安重	—	S/—	主：計測制御設備 従：安全保護回路	—	—	—	—	—	—	—	—	—	—	—	—	—	—
1482	計測制御系統施設	—	計測制御設備	—	—	ウラン逆抽出器内の逆抽出用硝酸供給停止回路	計装/計管設備	AB	1	Q2-2	既設	非安重	—	C/—	—	—	—	—	—	—	—	—	—	—	—	—	—	—	—	—
1483	計測制御系統施設	—	計測制御設備	—	—	逆抽出器内の逆抽出用硝酸供給停止回路	計装/計管設備	AC	1	Q2-2	既設	非安重	—	C/—	—	—	—	—	—	—	—	—	—	—	—	—	—	—	—	—
1484	計測制御系統施設	—	計測制御設備	—	—	ウラン逆抽出器内の硝酸溶液加熱用蒸気しゃ断回路	計装/計管設備	AC	1	Q2-2	既設	非安重	—	C/—	—	—	—	—	—	—	—	—	—	—	—	—	—	—	—	—
1485	計測制御系統施設	—	計測制御設備	—	—	第1洗浄器溶液温度の加熱用蒸気供給停止回路	計装/計管設備	AB	1	Q2-2	既設	非安重	—	C/—	—	—	—	—	—	—	—	—	—	—	—	—	—	—	—	—
1486	計測制御系統施設	—	計測制御設備	—	—	第1洗浄器溶液温度の加熱用蒸気供給停止回路	計装/計管設備	AB	1	Q2-2	既設	非安重	—	C/—	—	—	—	—	—	—	—	—	—	—	—	—	—	—	—	—
1487	計測制御系統施設	—	計測制御設備	—	—	第1洗浄器溶液温度の加熱用蒸気供給停止回路	計装/計管設備	AC	1	Q2-2	既設	非安重	—	C/—	—	—	—	—	—	—	—	—	—	—	—	—	—	—	—	—
1488	計測制御系統施設	—	計測制御設備	—	—	第1洗浄器溶液温度の加熱用蒸気供給停止回路	計装/計管設備	AC	1	Q2-2	既設	非安重	—	C/—	—	—	—	—	—	—	—	—	—	—	—	—	—	—	—	—
1489	計測制御系統施設	—	計測制御設備	—	—	第1洗浄器溶液温度の加熱用蒸気供給停止回路	計装/計管設備	AC	1	Q2-2	既設	非安重	—	C/—	—	—	—	—	—	—	—	—	—	—	—	—	—	—	—	—
1490	計測制御系統施設	—	計測制御設備	—	—	第1洗浄器溶液温度の加熱用蒸気供給停止回路	計装/計管設備	AC	1	Q2-2	既設	非安重	—	C/—	—	—	—	—	—	—	—	—	—	—	—	—	—	—	—	—
1491	計測制御系統施設	—	計測制御設備	—	—	第1焦発缶の有機溶媒供給停止及び加熱蒸気しゃ断回路	計装/計管設備	AC	1	Q2-2	既設	非安重	—	C/—	—	—	—	—	—	—	—	—	—	—	—	—	—	—	—	—
1492	計測制御系統施設	—	計測制御設備	—	—	第1焦発缶の有機溶媒供給停止及び加熱蒸気しゃ断回路	計装/計管設備	AC	1	Q2-2	既設	非安重	—	C/—	—	—	—	—	—	—	—	—	—	—	—	—	—	—	—	—
1493	計測制御系統施設	—	計測制御設備	—	—	溶媒蒸留塔の有機溶媒供給停止及び加熱蒸気しゃ断回路	計装/計管設備	AC	1	Q2-2	既設	非安重	—	C/—	—	—	—	—	—	—	—	—	—	—	—	—	—	—	—	—
1494	計測制御系統施設	—	計測制御設備	—	—	溶媒蒸留塔の有機溶媒供給停止及び加熱蒸気しゃ断回路	計装/計管設備	AC	1	Q2-2	既設	非安重	—	C/—	—	—	—	—	—	—	—	—	—	—	—	—	—	—	—	—
1495	計測制御系統施設	—	計測制御設備	—	—	熱分解装置の外部ヒータ加熱停止及び廃溶媒供給停止回路	計装/計管設備	DA	1	Q2-2	既設	非安重	—	C/—	—	—	—	—	—	—	—	—	—	—	—	—	—	—	—	—
1496	計測制御系統施設	—	計測制御設備	—	—	燃焼装置の内部温度廃溶媒供給停止回路	計装/計管設備	DA	1	Q2-2	既設	非安重	—	C/—	—	—	—	—	—	—	—	—	—	—	—	—	—	—	—	—
1497	計測制御系統施設	—	計測制御設備	—	—	ウラン濃縮加加熱蒸気しゃ断回路	計装/計管設備	AC	1	Q2-2	既設	非安重	—	C/—	—	—	—	—	—	—	—	—	—	—	—	—	—	—	—	—
1498	計測制御系統施設	—	計測制御設備	—	—	ウラン濃縮加加熱蒸気しゃ断回路	計装/計管設備	AC	1	Q2-2	既設	非安重	—	C/—	—	—	—	—	—	—	—	—	—	—	—	—	—	—	—	—
1499	計測制御系統施設	—	計測制御設備	—	—	洗浄塔蒸気ドレン供給回路	計装/計管設備	AC	1	Q2-2	既設	非安重	—	C/—	—	—	—	—	—	—	—	—	—	—	—	—	—	—	—	—
1500	計測制御系統施設	—	計測制御設備	—	—	廃ヒガス供給槽水素ガス供給停止回路	計装/計管設備	CC	1	Q2-2	既設	非安重	—	C/—	—	—	—	—	—	—	—	—	—	—	—	—	—	—	—	—
1501	計測制御系統施設	—	計測制御設備	—	—	焙焼炉入口温度計	計装/計管設備	CA	12	Q2-2	改造	安重	—	C/—	主：計測制御設備 従：安全保護回路	—	—	—	—	—	—	—	—	—	—	—	—	—	—	—
1502	計測制御系統施設	—	計測制御設備	—	—	還元炉入口温度計	計装/計管設備	CA	12	Q2-2	改造	安重	—	C/—	主：計測制御設備 従：安全保護回路	—	—	—	—	—	—	—	—	—	—	—	—	—	—	—
1503	計測制御系統施設	—	計測制御設備	—	—	高レベル廃液濃縮缶加熱蒸気温度計	計装/計管設備	AB	2	Q2-2	改造	安重	—	S/—	主：計測制御設備 従：安全保護回路	—	—	—	—	—	—	—	—	—	—	—	—	—	—	—
1504	計測制御系統施設	—	計測制御設備	—	—	溶解槽液位計廃レベル計	計装/計管設備	AA	4	Q2-2	改造	安重	—	S/—	主：計測制御設備 従：安全保護回路	—	—	—	—	—	—	—	—	—	—	—	—	—	—	—
1505	計測制御系統施設	—	計測制御設備	—	—	高レベル廃液濃縮缶凝縮器出口廃ガス温度計	計装/計管設備	AB	2	Q2-2	改造	安重	—	S/—	主：計測制御設備 従：安全保護回路	—	—	—	—	—	—	—	—	—	—	—	—	—	—	—
1506	計測制御系統施設	—	計測制御設備	—	—	焙焼装置焙焼物温度計	計装/計管設備	CA	2	Q2-2	改造	安重	—	C/—	—	—	—	—	—	—	—	—	—	—	—	—	—	—	—	—
1507	計測制御系統施設	—	計測制御設備	—	—	粉体移送機秤量器重量計	計装/計管設備	CA	2	Q2-2	改造	安重	—	C/—	—	—	—	—	—	—	—	—	—	—	—	—	—	—	—	—
1508	計測制御系統施設	—	計測制御設備	—	—	焙焼装置内部雰度計	計装/計管設備	CA	2	Q2-2	改造	安重	—	C/—	—	—	—	—	—	—	—	—	—	—	—	—	—	—	—	—
1509	計測制御系統施設	—	計測制御設備	—	—	粉体移送機空気輸送検知計	計装/計管設備	CA	2	Q2-2	改造	安重	—	C/—	—	—	—	—	—	—	—	—	—	—	—	—	—	—	—	—
1510	計測制御系統施設	—	計測制御設備	—	—	粉砕粉末充てん／ダメル部保管容器充てん定位置	計装/計管設備	CA	4	Q2-2	改造	安重	—	C/—	—	—	—	—	—	—	—	—	—	—	—	—	—	—	—	—
1511	計測制御系統施設	—	計測制御設備	—	—	リワーク粉砕粉末充てん／ダメル部保管容器充てん定位置	計装/計管設備	CA	4	Q2-2	改造	安重	—	C/—	—	—	—	—	—	—	—	—	—	—	—	—	—	—	—	—
1512	計測制御系統施設	—	計測制御設備	—	—	混合粉末充てん／ダメル部粉末加充てん定位置	計装/計管設備	CA	2	Q2-2	改造	安重	—	C/—	—	—	—	—	—	—	—	—	—	—	—	—	—	—	—	—
1513	計測制御系統施設	—	計測制御設備	—	—	粉末充てん第1秤量器重量計 粉末充てん第2秤量器重量計	計装/計管設備	CA	2	Q2-2	改造	安重	—	C/—	—	—	—	—	—	—	—	—	—	—	—	—	—	—	—	—
1514	計測制御系統施設	—	計測制御設備	—	—	蒸ガス貯留設備の圧力計	計装/計管設備	AA	5	Q2-2	新設	—	常設SA	—/C	—	—	—	—	○	○	○	—	—	—	—	—	—	—	—	—
1515	計測制御系統施設	—	計測制御設備	—	—	蒸ガス貯留設備の圧力計	計装/計管設備	AC	14	Q2-2	新設	—	常設SA	—/C	—	—	—	—	○	○	○	—	—	—	—	—	—	—	—	—
1516	計測制御系統施設	—	計測制御設備	—	—	臨界検知用放射線検出器	計装/計管設備	AA	6	Q2-2	新設	—	常設SA	—/S	主：計測制御設備 従：安全保護回路	—	—	—	○	○	○	—	—	—	—	—	—	—	—	—
1517	計測制御系統施設	—	計測制御設備	—	—	臨界検知用放射線検出器	計装/計管設備	AA	12	Q2-2	新設	—	常設SA	—/—	主：計測制御設備 従：安全保護回路	—	—	—	○	○	○	—	—	—	—	—	—	—	—	—
1518	計測制御系統施設	—	計測制御設備	—	—	臨界検知用放射線検出器	計装/計管設備	AC	3	Q2-2	新設	—	常設SA	—/S	主：計測制御設備 従：安全保護回路	—	—	—	○	○	○	—	—	—	—	—	—	—	—	—
1519	計測制御系統施設	—	計測制御設備	—	—	臨界検知用放射線検出器	計装/計管設備	AC	3	Q2-2	新設	—	常設SA	—/—	主：計測制御設備 従：安全保護回路	—	—	—	○	○	○	—	—	—	—	—	—	—	—	—
1520	計測制御系統施設	—	計測制御設備	—	—	蒸ガス貯留設備の放射線モニタ	計装/計管設備	AA	2	Q2-2	新設	—	常設SA	—/C	—	—	—	—	○	○	○	—	—	—	—	—	—	—	—	—
1521	計測制御系統施設	—	計測制御設備	—	—	蒸ガス貯留設備の放射線モニタ	計装/計管設備	AC	2	Q2-2	新設	—	常設SA	—/C	—	—	—	—	○	○	○	—	—	—	—	—	—	—	—	—
1522	計測制御系統施設	—	計測制御設備	—	—	蒸ガス貯留設備の流量計	計装/計管設備	AA	2	Q2-2	新設	—	常設SA	—/C	—	—	—	—	○	○	○	—	—	—	—	—	—	—	—	—
1523	計測制御系統施設	—	計測制御設備	—	—	蒸ガス貯留設備の流量計	計装/計管設備	AC	2	Q2-2	新設	—	常設SA	—/C	—	—	—	—	○	○	○	—	—	—	—	—	—	—	—	—
1524	計測制御系統施設	—	計測制御設備	—	—	可搬型水素排気系統圧縮空気圧力計	計装/計管設備	AA, AB, AC, CA, KA, G	10	Q2-2	新設	—	可搬型SA	—/—	—	—	—	—	○	○	○	—	—	—	—	—	—	—	—	—
1525	計測制御系統施設	—	計測制御設備	—	—	可搬型廃出先ヒル圧力計	計装/計管設備	AA, AB, AC, CA, KA, G	16	Q2-2	新設	—	可搬型SA	—/—	—	—	—	—	○	○	○	—	—	—	—	—	—	—	—	—
1526	計測制御系統施設	—	計測制御設備	—	—	可搬型廃ガス洗浄塔入口圧力計	計装/計管設備	AA, AB, AC, CA, KA, G	10	Q2-2	新設	—	可搬型SA	—/—	—	—	—	—	○	○	○	—	—	—	—	—	—	—	—	—
1527	計測制御系統施設	—	計測制御設備	—	—	可搬型冷却ヘイル圧力計	計装/計管設備	AA, AB, AC, CA, KA, G	18	Q2-2	新設	—	可搬型SA	—/—	—	—	—	—	○	○	○	—	—	—	—	—	—	—	—	—
1528	計測制御系統施設	—	計測制御設備	—	—	可搬型圧縮空気自動供給槽圧力計	計装/計管設備	AB, AC, G	4	Q2-2	新設	—	可搬型SA	—/—	—	—	—	—	○	○	○	—	—	—	—	—	—	—	—	—
1529	計測制御系統施設	—	計測制御設備	—	—	可搬型圧縮空気手動供給ユニット接続系圧力計	計装/計管設備	AB, AC, CA, G13	6	Q2-2	新設	—	可搬型SA	—/—	—	—	—	—	○	○	○	—	—	—	—	—	—	—	—	—
1530	計測制御系統施設	—	計測制御設備	—	—	可搬型機器圧縮空気自動供給ユニット圧力計	計装/計管設備	AB, AC, CA, G13	6	Q2-2	新設	—	可搬型SA	—/—	—	—	—	—	○	○	○	—	—	—	—	—	—	—	—	—
1531	計測制御系統施設	—	計測制御設備	—	—	可搬型ハくけん系統圧縮空気圧力計	計装/計管設備	AC, CA, KA, G13	6	Q2-2	新設	—	可搬型SA	—/—	—	—	—	—	○	○	○	—	—	—	—	—	—	—	—	—
1532	計測制御系統施設	—	計測制御設備	—	—	可搬型圧縮空気自動供給ユニット圧力計	計装/計管設備	CA, G13	2	Q2-2	新設	—	可搬型SA	—/—	—	—	—	—	○	○	○	—	—	—	—	—	—	—	—	—
1533	計測制御系統施設	—	計測制御設備	—	—	可搬型放水追圧力計	計装/計管設備	G13, G14	14	Q2-2	新設	—	可搬型SA	—/—	—	MOX(再処理工)	—	—	○	○	○	—	—	—	—	—	—	—	—	—
1534	計測制御系統施設	—	計測制御設備	—	—	可搬型貯槽液位計	計装/計管設備	AA, AB, AC, CA, KA, G13, G14	106	Q2-2	新設	—	可搬型SA	—/—	—	—	—	—	○	○	○	—	—	—	—	—	—	—	—	—
1535	計測制御系統施設	—	計測制御設備	—	—	可搬型膨張槽液位計	計装/計管設備	AA, AB, AC, CA, KA, G13, G14	14	Q2-2	新設	—	可搬型SA	—/—	—	—	—	—	○	○	○	—	—	—	—	—	—	—	—	—
1536	計測制御系統施設	—	計測制御設備	—	—	可搬型廃よい液受並液位計（計測用ポンベを含む）	計装/計管設備	AA, AB, AC, CA, KA, G13	18	Q2-2	新設	—	可搬型SA	—/—	—	—	—	—	○	○	○	—	—	—	—	—	—	—	—	—
1537	計測制御系統施設	—	計測制御設備	—	—	可搬型凝縮水槽液位計	計装/計管設備	AB, G13	2	Q2-2	新設	—	可搬型SA	—/—	—	—	—	—	○	○	○	—	—	—	—	—	—	—	—	—
1538	計測制御系統施設	—	計測制御設備	—	—	可搬型貯槽温度計（測温抵抗体）	計装/計管設備	AA, AB, AC, CA, G13, G14	28	Q2-2	新設	—	可搬型SA	—/—	—	—	—	—	○	○	○	—	—	—	—	—	—	—	—	—
1539	計測制御系統施設	—	計測制御設備	—	—	可搬型貯槽温度計（熱電対）	計装/計管設備	AA, AB, AC, KA, G13, G14	78	Q2-2	新設	—	可搬型SA	—/—	—	—	—	—	○	○	○	—	—	—	—	—	—	—	—	—
1540	計測制御系統施設	—	計測制御設備	—	—	可搬型凝縮器出口排気温度計（熱電対）	計装/計管設備	AA, AC, CA, KA, G13	8	Q2-2	新設	—	可搬型SA	—/—	—	—	—	—	○	○	○	—	—	—	—	—	—	—	—	—
1541	計測制御系統施設	—	計測制御設備	—	—	可搬型凝縮器出口排気温度計（測温抵抗体）	計装/計管設備	AB, G13, 14	4	Q2-2	新設	—	可搬型SA	—/—	—	—	—	—	○	○	○	—	—	—	—	—	—	—	—	—
1542	計測制御系統施設	—	計測制御設備	—	—	可搬型貯槽温度計（熱電対）	計装/計管設備	AC, G13	6	Q2-2	新設	—	可搬型SA	—/—	—	—	—	—	○	○	○	—	—	—	—	—	—	—	—	—
1543	計測制御系統施設	—	計測制御設備	—	—	可搬型セル導出ユニットフィルタ差圧計	計装/計管設備	AA, AB, AC, CA, KA, G13	20	Q2-2	新設	—	可搬型SA	—/—	—	—	—	—	○	○	○	—	—	—	—	—	—	—	—	—
1544	計測制御系統施設	—	計測制御設備	—	—	可搬型フィルタ差圧計	計装/計管設備	AA, AB, AC, CA, KA, G13	20	Q2-2	新設	—	可搬型SA	—/—	—	—	—	—	○	○	○	—	—	—	—	—	—	—	—	—
1545	計測制御系統施設	—	計測制御設備	—	—	可搬型水素濃度計（合同建、焙煎用カラム、真空ポンプ、凝縮槽排気収容器を搭載）	計装/計管設備	AA, AB, AC, CA, KA, G13, G14	21	Q2-2	新設	—	可搬型SA	—/—	—	—	—	—	○	○	○	—	—	—	—	—	—	—	—	—
1546	計測制御系統施設	—	計測制御設備	—	—	可搬型建屋内線量率計	計装/計管設備	AG, G13	10	Q2-2	新設	—	可搬型SA	—/—	—	—	—	—	○	○	○	—	—	—	—	—	—	—	—	—
1547	計測制御系統施設	—	計測制御設備	—	—	可搬型冷却水排水線量計	計装/計管設備	G13, G14	10	Q2-2	新設	—	可搬型SA	—/—	—	—	—	—	○	○	○	—	—	—	—	—	—	—	—	—
1548	計測制御系統施設	—	計測制御設備	—	—	ガンマ線用サーベイメータ	計装/計管設備	AG, G13	3	Q2-2	新設	—	可搬型SA	—/—	—	—	—	—	○	○	○	—	—	—	—	—	—	—	—	—
1549	計測制御系統施設	—	計測制御設備	—	—	中性子線用サーベイメータ	計装/計管設備	AG, G13	3	Q2-2	新設	—	可搬型SA	—/—	—	—	—	—	○	○	○	—	—	—	—	—	—	—	—	—
1550	計測制御系統施設	—	計測制御設備	—	—	可搬型機器注水流量計	計装/計管設備	AA, AB, AC, CA, KA, G13, G14	167	Q2-2	新設	—	可搬型SA	—/—	—	—	—	—	○	○	○	—	—	—	—	—	—	—	—	—
1551	計測制御系統施設	—	計測制御設備	—	—	可搬型凝縮器通水流量計	計装/計管設備	AA, AB, AC, CA, KA, G13, G14	28	Q2-2	新設	—	可搬型SA	—/—	—	—	—	—	○	○	○	—	—	—	—	—	—	—	—	—
1552	計測制御系統施設	—	計測制御設備	—	—	可搬型セル導出ユニット流量計	計装/計管設備	AA, AB, AC, CA, KA, G13, G14	15	Q2-2	新設	—	可搬型SA	—/—	—	—	—	—	○	○	○	—	—	—	—	—	—	—	—	—
1553	計測制御系統施設	—	計測制御設備	—	—	可搬型貯槽掃気圧縮空気流量計	計装/計管設備	AA, AB, AC, CA, KA, G13, G14	224	Q2-2	新設	—	可搬型SA	—/—	—	—	—	—	○	○	○	—	—	—	—	—	—	—	—	—
1554	計測制御系統施設	—	計測制御設備	—	—	可搬型冷却ヘイル通水流量計	計装/計管設備	AA, AB, AC, CA, KA, G13, G14	159	Q2-2	新設	—	可搬型SA	—/—	—	—	—	—	○	○	○	—	—	—	—	—	—	—	—	—
1555	計測制御系統施設	—	計測制御設備	—	—	可搬型冷却水流量計	計装/計管設備	AA, AB, AC, CA, KA, G13, G14	17	Q2-2	新設	—	可搬型SA	—/—	—	—	—	—	○	○	○	—	—	—	—	—	—	—	—	—

設工認申請対象機器の技術基準への適合性に係る整理

番号	施設区分	設備区分			機器名称	機種（注1）	設置場所	数量	申請回	変更区分	D B区分	S A区分	耐震設計	兼用（主電）	共用（主電）	備考
1556	計測制御系統施設	—	計測制御設備	—	—	可搬型建屋供給冷却水流量計	計装/控室設備	G13, G14	15	②-2	新設	—	可搬型SA	—/—	—	—	
1557	計測制御系統施設	—	計測制御設備	—	—	可搬型対槽排気圧縮空気流量計	計装/控室設備	AA, AC, G13, G14	18	②-2	新設	—	可搬型SA	—/—	—	—	
1558	計測制御系統施設	—	計測制御設備	—	—	可搬型第１貯水槽給水流量計	計装/控室設備	G13, G14	30	②-2	新設	—	可搬型SA	—/—	—	WOL(再処理主)	
1559	計測制御系統施設	—	計測制御設備	—	—	可搬型放水砲流量計	計装/控室設備	G13, G14	21	②-2	新設	—	可搬型SA	—/—	—	WOL(再処理主)	
1560	計測制御系統施設	—	計測制御設備	—	—	燃料番号読取装置	—	AA	一式	②-2	既設	非安重	—	C/—	—	—	
1561	計測制御系統施設	—	計測制御設備	—	—	せん断刃位置検出器	—	AA	一式	②-2	既設	非安重	—	C/—	—	—	
1562	計測制御系統施設	—	計測制御設備	—	—	燃料送り出し検出器	—	AA	一式	②-2	既設	非安重	—	C/—	—	—	
1563	計測制御系統施設	—	計測制御設備	—	—	ホイール位置検出器	—	AA	一式	②-2	既設	非安重	—	C/—	—	—	
1564	計測制御系統施設	—	計測制御設備	—	—	ホイールロック位置検出器	—	AA	一式	②-2	既設	非安重	—	C/—	—	—	
1565	計測制御系統施設	—	計測制御設備	—	—	硝酸調整槽硝酸密度	—	AA	一式	②-2	既設	非安重	—	C/—	—	—	
1566	計測制御系統施設	—	計測制御設備	—	—	硝酸供給槽可溶性中性子吸収材濃度	—	AA	一式	②-2	既設	非安重	—	C/—	—	—	
1567	計測制御系統施設	—	計測制御設備	—	—	清澄機駆動	—	AA	一式	②-2	既設	非安重	—	C/—	—	—	
1568	計測制御系統施設	—	計測制御設備	—	—	清澄機輸送温度	—	AA	一式	②-2	既設	非安重	—	C/—	—	—	
1569	計測制御系統施設	—	計測制御設備	—	—	補助抽出器中性子計数率	—	AB	一式	②-2	既設	非安重	—	C/—	—	—	DBSC分：安重から非安重へ変更
1570	計測制御系統施設	—	計測制御設備	—	—	抽出塔供給溶解液流量	—	AB	一式	②-2	既設	非安重	—	C/—	—	—	DBSC分：安重から非安重へ変更
1571	計測制御系統施設	—	計測制御設備	—	—	抽出塔供給有機溶媒流量	—	AB	一式	②-2	既設	非安重	—	C/—	—	—	DBSC分：安重から非安重へ変更
1572	計測制御系統施設	—	計測制御設備	—	—	第１洗浄塔洗浄液密度	—	AB	一式	②-2	既設	非安重	—	C/—	—	—	DBSC分：安重から非安重へ変更
1573	計測制御系統施設	—	計測制御設備	—	—	第１洗浄塔供給洗浄用硝酸濃度／第２洗浄塔供給洗浄用硝酸濃度	—	AB	一式	②-2	既設	非安重	—	C/—	—	—	
1574	計測制御系統施設	—	計測制御設備	—	—	分配設備のプルトニウム洗浄器アルファ線検出器の故障警報に係る工程停止回路	—	AB	一式	②-2	既設	安重	—	S/—	—	—	
1575	計測制御系統施設	—	計測制御設備	—	—	プルトニウム分配供給硝酸ウラナス／硝酸ヒドラジン流量	—	AB	一式	②-2	既設	非安重	—	C/—	—	—	
1576	計測制御系統施設	—	計測制御設備	—	—	プルトニウム洗浄器(逆目供給プルトニウム逆抽出液流量／プルトニウム洗浄器供給酸ウラナス流量	—	AB	一式	②-2	既設	非安重	—	C/—	—	—	
1577	計測制御系統施設	—	計測制御設備	—	—	プルトニウム洗浄器(逆目供給プルトニウム逆抽出液流量	—	AC	一式	②-2	既設	非安重	—	C/—	—	—	
1578	計測制御系統施設	—	計測制御設備	—	—	ウラン濃縮缶冷却器出口凝縮液温度計	—	AB	一式	②-2	既設	非安重	—	C/—	—	—	
1579	計測制御系統施設	—	計測制御設備	—	—	ウラン濃縮缶加熱蒸気圧力	—	AB AC	一式	②-2	既設	非安重	—	C/—	—	—	
1580	計測制御系統施設	—	計測制御設備	—	—	ウラン濃縮缶圧力	—	AB AC	一式	②-2	既設	非安重	—	C/—	—	—	
1581	計測制御系統施設	—	計測制御設備	—	—	ウラン濃縮缶液位計	—	AB AC	一式	②-2	既設	非安重	—	C/—	—	—	
1582	計測制御系統施設	—	計測制御設備	—	—	ウラン濃縮缶密度計	—	AB AC	一式	②-2	既設	非安重	—	C/—	—	—	
1583	計測制御系統施設	—	計測制御設備	—	—	凝縮液冷却器 出口 温度計	—	AC	一式	②-2	既設	非安重	—	C/—	—	—	
1584	計測制御系統施設	—	計測制御設備	—	—	ウラナス製造器 供給 水素 ガス流量計	—	AC	一式	②-2	既設	非安重	—	C/—	—	—	
1585	計測制御系統施設	—	計測制御設備	—	—	ウラナス製造器 供給 水素 ガス圧力計	—	AC	一式	②-2	既設	非安重	—	C/—	—	—	
1586	計測制御系統施設	—	計測制御設備	—	—	ウラナス製造器 供給 硝酸ウラニル溶液流量計	—	AC	一式	②-2	既設	非安重	—	C/—	—	—	
1587	計測制御系統施設	—	計測制御設備	—	—	第1気液分離槽 出口 水素 ガス圧力計	—	AC	一式	②-2	既設	非安重	—	C/—	—	—	
1588	計測制御系統施設	—	計測制御設備	—	—	第1気液分離槽 出口 水素 ガス流量計	—	AC	一式	②-2	既設	非安重	—	C/—	—	—	
1589	計測制御系統施設	—	計測制御設備	—	—	第2気液分離槽 供給 窒素 ガス流量計	—	AC	一式	②-2	既設	非安重	—	C/—	—	—	
1590	計測制御系統施設	—	計測制御設備	—	—	プルトニウム濃縮缶加熱蒸気圧力	—	AC	一式	②-2	既設	非安重	—	C/—	—	—	
1591	計測制御系統施設	—	計測制御設備	—	—	プルトニウム濃縮缶 液位計	—	AC	一式	②-2	既設	非安重	—	C/—	—	—	
1592	計測制御系統施設	—	計測制御設備	—	—	プルトニウム濃縮缶 密度計	—	AC	一式	②-2	既設	非安重	—	C/—	—	—	
1593	計測制御系統施設	—	計測制御設備	—	—	注水槽液位	—	AC	一式	②-2	既設	非安重	—	C/—	—	—	DBSC分：安重から非安重へ変更
1594	計測制御系統施設	—	計測制御設備	—	—	逆抽出塔 供給 有機溶媒 温度計	—	AC	一式	②-2	既設	非安重	—	C/—	—	—	
1595	計測制御系統施設	—	計測制御設備	—	—	逆抽出塔 供給 溶液 温度計	—	AC	一式	②-2	既設	非安重	—	C/—	—	—	
1596	計測制御系統施設	—	計測制御設備	—	—	凝縮器 出口 廃ガス 温度計	—	AC	一式	②-2	既設	非安重	—	C/—	—	—	
1597	計測制御系統施設	—	計測制御設備	—	—	凝縮器 出口 冷却水 流量計	—	AC	一式	②-2	既設	非安重	—	C/—	—	—	
1598	計測制御系統施設	—	計測制御設備	—	—	ウラン逆抽出器 供給 硝酸溶液 温度計	—	AC	一式	②-2	既設	非安重	—	C/—	—	—	
1599	計測制御系統施設	—	計測制御設備	—	—	プルトニウム精製設備のプルトニウム洗浄器アルファ線検出器の故障警報に係る工程停止回路	—	AC	一式	②-2	既設	安重	—	S/—	—	—	
1600	計測制御系統施設	—	計測制御設備	—	—	脱硝塔内圧力	—	BA	一式	②-2	既設	非安重	—	C/—	—	—	
1601	計測制御系統施設	—	計測制御設備	—	—	脱硝塔内壁温度	—	BA	一式	②-2	既設	非安重	—	C/—	—	—	
1602	計測制御系統施設	—	計測制御設備	—	—	脱硝塔内流動層レベル	—	BA	一式	②-2	既設	非安重	—	C/—	—	—	
1603	計測制御系統施設	—	計測制御設備	—	—	蒸気発生器加熱蒸気圧力	—	AB AC	一式	②-2	既設	非安重	—	C/—	—	—	
1604	計測制御系統施設	—	計測制御設備	—	—	蒸発缶加熱蒸気圧力計	—	AB AC	一式	②-2	既設	非安重	—	C/—	—	—	
1605	計測制御系統施設	—	計測制御設備	—	—	蒸発缶(気液分離部)液位計2	—	AB	一式	②-2	既設	非安重	—	C/—	—	—	
1606	計測制御系統施設	—	計測制御設備	—	—	第１側回収系精留塔圧力 第２側回収系精留塔圧力	—	AB AC	一式	②-2	既設	非安重	—	C/—	—	—	
1607	計測制御系統施設	—	計測制御設備	—	—	第１側回収系精留塔液位 第２側回収系精留塔液位	—	AB AC	一式	②-2	既設	非安重	—	C/—	—	—	
1608	計測制御系統施設	—	計測制御設備	—	—	蒸発缶(気液分離部)液位計2	—	AC	一式	②-2	既設	非安重	—	C/—	—	—	
1609	計測制御系統施設	—	計測制御設備	—	—	せん断処理・溶解廃ガス処理設備排風機回転数	—	AA	一式	②-2	既設	非安重	—	C/—	—	—	
1610	計測制御系統施設	—	計測制御設備	—	—	せん断処理・溶解廃ガス処理設備ミストフィルタ／高性能粒子フィルタ／よう素フィルタ差圧	—	AA	一式	②-2	既設	非安重	—	C/—	—	—	
1611	計測制御系統施設	—	計測制御設備	—	—	せん断処理・溶解廃ガス処理設備のNOx吸収塔出口廃棄ガス温度	—	AA	一式	②-2	既設	非安重	—	C/—	—	—	
1612	計測制御系統施設	—	計測制御設備	—	—	塔槽類廃ガス処理設備排風機回転数	—	AA AB AC KA AD AE AB	一式	②-2	既設	非安重	—	C/—	—	—	
1613	計測制御系統施設	—	計測制御設備	—	—	塔槽類廃ガス処理設備高性能粒子フィルタ／よう素フィルタ差圧	—	AA AB AC BA CA KA AD DA DC AE AB	一式	②-2	既設	非安重	—	C/—	—	—	
1614	計測制御系統施設	—	計測制御設備	—	—	塔槽類廃ガス処理設備の加熱器出口廃棄ガス温度	—	AA AB AC CA	一式	②-2	既設	非安重	—	C/—	—	—	
1615	計測制御系統施設	—	計測制御設備	—	—	塔槽類廃ガス処理設備排風機入口側圧力／入口・出口間差圧	—	AB AC BA CA DA DC	一式	②-2	既設	非安重	—	C/—	—	—	
1616	計測制御系統施設	—	計測制御設備	—	—	塔槽類廃ガス処理設備加熱器出口廃ガス温度制御	—	KA DA	一式	②-2	既設	非安重	—	C/—	—	—	
1617	計測制御系統施設	—	計測制御設備	—	—	高レベル廃液ガラス固化廃ガス処理設備排風機入口側圧力	—	KA	一式	②-2	既設	非安重	—	C/—	—	—	
1618	計測制御系統施設	—	計測制御設備	—	—	高レベル廃液ガラス固化廃ガス処理設備廃ガス洗浄器出口側廃ガス温度	—	KA	一式	②-2	既設	非安重	—	C/—	—	—	
1619	計測制御系統施設	—	計測制御設備	—	—	高レベル廃液ガラス固化廃ガス処理設備加熱器出口側廃ガス温度	—	KA	一式	②-2	既設	非安重	—	C/—	—	—	
1620	計測制御系統施設	—	計測制御設備	—	—	高レベル廃液ガラス固化廃ガス処理設備ミストフィルタ／ルテニウム吸着塔／高性能粒子フィルタ／よう素フィルタ差圧	—	KA	一式	②-2	既設	非安重	—	C/—	—	—	
1621	計測制御系統施設	—	計測制御設備	—	—	高レベル廃液濃縮缶加熱蒸気圧力	—	AB	一式	②-2	既設	非安重	—	C/—	—	—	
1622	計測制御系統施設	—	計測制御設備	—	—	高レベル廃液濃縮缶圧力	—	AB	一式	②-2	既設	非安重	—	C/—	—	—	
1623	計測制御系統施設	—	計測制御設備	—	—	高レベル濃縮廃液貯槽廃液温度	—	KA	一式	②-2	既設	非安重	—	C/—	—	—	
1624	計測制御系統施設	—	計測制御設備	—	—	不溶解残渣廃液貯槽廃液温度	—	KA	一式	②-2	既設	非安重	—	C/—	—	—	
1625	計測制御系統施設	—	計測制御設備	—	—	高レベル廃液共用貯槽廃液温度	—	KA	一式	②-2	既設	非安重	—	C/—	—	—	
1626	計測制御系統施設	—	計測制御設備	—	—	固化セル移送台車位置	—	KA	一式	②-2	既設	非安重	—	C/—	—	—	
1627	計測制御系統施設	—	計測制御設備	—	—	高レベル廃液混合槽廃液温度	—	KA	一式	②-2	既設	非安重	—	C/—	—	—	
1628	計測制御系統施設	—	計測制御設備	—	—	供給液槽廃液温度	—	KA	一式	②-2	既設	非安重	—	C/—	—	—	

設工認申請対象機器の技術基準への適合性に係る整理

番号	施設区分		設備区分			機器名称	種別（主な））	設置場所	数量	申請区分	変更区分	D B区分	S A区分	耐震設計	兼用（主な）	共用（主な）	備考
1556	計測制御系統施設	—	計測制御設備	—	—	可燃型廃棄物処理冷却水流量計	計装/冷却設備	G13, G14	15	②-2	新設	—	可燃型S1	—/—	—	—	
1557	計測制御系統施設	—	計測制御設備	—	—	可燃型貯槽排気圧縮空気流量計	計装/冷却設備	AA, AC, G13, G14	18	②-2	新設	—	可燃型S1	—/—	—	—	
1558	計測制御系統施設	—	計測制御設備	—	—	可燃型第１貯水槽給水流量計	計装/冷却設備	G13, G14	30	②-2	新設	—	可燃型S1	—/—	—	—	WOL(再処理主)
1559	計測制御系統施設	—	計測制御設備	—	—	可燃型第２貯水槽流量計	計装/冷却設備	G13, G14	21	②-2	新設	—	可燃型S1	—/—	—	—	WOL(再処理主)
1560	計測制御系統施設	—	計測制御設備	—	—	燃料番号読取装置	—	AA	一式	②-2	既設	非安重	—	along	—	—	
1561	計測制御系統施設	—	計測制御設備	—	—	中ん断刃位置検出器	—	AA	一式	②-2	既設	非安重	—	along	—	—	
1562	計測制御系統施設	—	計測制御設備	—	—	燃料送り出し検出器	—	AA	一式	②-2	既設	非安重	—	along	—	—	
1563	計測制御系統施設	—	計測制御設備	—	—	ホイール位置検出器	—	AA	一式	②-2	既設	非安重	—	along	—	—	
1564	計測制御系統施設	—	計測制御設備	—	—	ホイールリップ位置検出器	—	AA	一式	②-2	既設	非安重	—	along	—	—	
1565	計測制御系統施設	—	計測制御設備	—	—	硝酸調整槽硝酸密度	—	AA	一式	②-2	既設	非安重	—	along	—	—	
1566	計測制御系統施設	—	計測制御設備	—	—	硝酸供給槽可溶性中性子吸収材濃度	—	AA	一式	②-2	既設	非安重	—	along	—	—	
1567	計測制御系統施設	—	計測制御設備	—	—	清澄機振動	—	AA	一式	②-2	既設	非安重	—	along	—	—	
1568	計測制御系統施設	—	計測制御設備	—	—	清澄機軸受温度	—	AA	一式	②-2	既設	非安重	—	along	—	—	
1569	計測制御系統施設	—	計測制御設備	—	—	補助抽出器中性子計数率	—	AB	一式	②-2	既設	非安重	—	along	—	—	3B区分：安重から非安重へ変更
1570	計測制御系統施設	—	計測制御設備	—	—	抽出溶供給溶解液流量	—	AB	一式	②-2	既設	非安重	—	along	—	—	3B区分：安重から非安重へ変更
1571	計測制御系統施設	—	計測制御設備	—	—	抽出溶供給有機溶媒流量	—	AB	一式	②-2	既設	非安重	—	along	—	—	3B区分：安重から非安重へ変更
1572	計測制御系統施設	—	計測制御設備	—	—	第１洗浄塔洗浄廃液密度	—	AB	一式	②-2	既設	非安重	—	along	—	—	3B区分：安重から非安重へ変更
1573	計測制御系統施設	—	計測制御設備	—	—	第１洗浄塔供給洗浄用硝酸濃度／第２洗浄塔供給洗浄用硝酸濃度	—	AB	一式	②-2	既設	非安重	—	along	—	—	
1574	計測制御系統施設	—	計測制御設備	—	—	分配設備のプルトニウム洗浄器アルファ線検出器の放射警報に係る工程停止回路	—	AB	一式	②-2	既設	安重	—	S/—	—	—	
1575	計測制御系統施設	—	計測制御設備	—	—	プルトニウム分配塔供給硝酸ウラナス／硝酸ヒドラジン流量	—	AB	一式	②-2	既設	非安重	—	along	—	—	
1576	計測制御系統施設	—	計測制御設備	—	—	プルトニウム洗浄器6段目供給プルトニウム逆抽出搭流量／プルトニウム洗浄器供給溶液ウラナス流量	—	AB	一式	②-2	既設	非安重	—	along	—	—	
1577	計測制御系統施設	—	計測制御設備	—	—	プルトニウム洗浄器6段目供給プルトニウム逆抽出搭流量	—	AC	一式	②-2	既設	非安重	—	along	—	—	
1578	計測制御系統施設	—	計測制御設備	—	—	ウラン濃縮器第1段目第1号槽溶液温度計	—	AB	一式	②-2	既設	非安重	—	along	—	—	
1579	計測制御系統施設	—	計測制御設備	—	—	ウラン濃縮加熱蒸気圧力	—	AB AC	一式	②-2	既設	非安重	—	along	—	—	
1580	計測制御系統施設	—	計測制御設備	—	—	ウラン濃縮加圧力	—	AB AC	一式	②-2	既設	非安重	—	along	—	—	
1581	計測制御系統施設	—	計測制御設備	—	—	ウラン濃縮加液位計	—	AB AC	一式	②-2	既設	非安重	—	along	—	—	
1582	計測制御系統施設	—	計測制御設備	—	—	ウラン濃縮加密度計	—	AB AC	一式	②-2	既設	非安重	—	along	—	—	
1583	計測制御系統施設	—	計測制御設備	—	—	凝縮槽冷却器 出口 温度計	—	AC	一式	②-2	既設	非安重	—	along	—	—	
1584	計測制御系統施設	—	計測制御設備	—	—	ウラナス製造器 供給 水素 ガス流量計	—	AC	一式	②-2	既設	非安重	—	along	—	—	
1585	計測制御系統施設	—	計測制御設備	—	—	ウラナス製造器 供給 水素 ガス圧力計	—	AC	一式	②-2	既設	非安重	—	along	—	—	
1586	計測制御系統施設	—	計測制御設備	—	—	ウラナス製造器 供給 硝酸ウラニル溶液流量計	—	AC	一式	②-2	既設	非安重	—	along	—	—	
1587	計測制御系統施設	—	計測制御設備	—	—	第1気液分離槽 出口 水素 ガス圧力計	—	AC	一式	②-2	既設	非安重	—	along	—	—	
1588	計測制御系統施設	—	計測制御設備	—	—	第1気液分離槽 出口 水素 ガス流量計	—	AC	一式	②-2	既設	非安重	—	along	—	—	
1589	計測制御系統施設	—	計測制御設備	—	—	第2気液分離槽 供給 窒素 ガス流量計	—	AC	一式	②-2	既設	非安重	—	along	—	—	
1590	計測制御系統施設	—	計測制御設備	—	—	プルトニウム濃縮缶加熱蒸気圧力	—	AC	一式	②-2	既設	非安重	—	along	—	—	
1591	計測制御系統施設	—	計測制御設備	—	—	プルトニウム濃縮缶 液位計	—	AC	一式	②-2	既設	非安重	—	along	—	—	
1592	計測制御系統施設	—	計測制御設備	—	—	プルトニウム濃縮缶 密度計	—	AC	一式	②-2	既設	非安重	—	along	—	—	
1593	計測制御系統施設	—	計測制御設備	—	—	注水槽液位	—	AC	一式	②-2	既設	非安重	—	along	—	—	3B区分：安重から非安重へ変更
1594	計測制御系統施設	—	計測制御設備	—	—	逆抽出塔 供給 有機溶媒 温度計	—	AC	一式	②-2	既設	非安重	—	along	—	—	
1595	計測制御系統施設	—	計測制御設備	—	—	逆抽出塔 供給 溶液 温度計	—	AC	一式	②-2	既設	非安重	—	along	—	—	
1596	計測制御系統施設	—	計測制御設備	—	—	凝縮器 出口 酸ガス 温度計	—	AC	一式	②-2	既設	非安重	—	along	—	—	
1597	計測制御系統施設	—	計測制御設備	—	—	凝縮器 出口 冷却水 流量計	—	AC	一式	②-2	既設	非安重	—	along	—	—	
1598	計測制御系統施設	—	計測制御設備	—	—	ウラン逆抽出器 供給 硝酸溶液 温度計	—	AC	一式	②-2	既設	非安重	—	along	—	—	
1599	計測制御系統施設	—	計測制御設備	—	—	プルトニウム精製設備のプルトニウム洗浄器アルファ線検出器の放射警報に係る工程停止回路	—	AC	一式	②-2	既設	安重	—	S/—	—	—	
1600	計測制御系統施設	—	計測制御設備	—	—	脱硝塔内圧力	—	BA	一式	②-2	既設	非安重	—	along	—	—	
1601	計測制御系統施設	—	計測制御設備	—	—	脱硝塔内壁温度	—	BA	一式	②-2	既設	非安重	—	along	—	—	
1602	計測制御系統施設	—	計測制御設備	—	—	脱硝塔内流動層レベル	—	BA	一式	②-2	既設	非安重	—	along	—	—	
1603	計測制御系統施設	—	計測制御設備	—	—	蒸気発生器加熱蒸気圧力	—	AB AC	一式	②-2	既設	非安重	—	along	—	—	
1604	計測制御系統施設	—	計測制御設備	—	—	焦発缶加熱蒸気圧力計	—	AB AC	一式	②-2	既設	非安重	—	along	—	—	
1605	計測制御系統施設	—	計測制御設備	—	—	焦発缶（気液分離部）液位計2	—	AB	一式	②-2	既設	非安重	—	along	—	—	
1606	計測制御系統施設	—	計測制御設備	—	—	第１脱回収系精留塔圧力 第２脱回収系精留塔圧力	—	AB AC	一式	②-2	既設	非安重	—	along	—	—	
1607	計測制御系統施設	—	計測制御設備	—	—	第１脱回収系精留塔液位 第２脱回収系精留塔液位	—	AB AC	一式	②-2	既設	非安重	—	along	—	—	
1608	計測制御系統施設	—	計測制御設備	—	—	焦発缶（気液分離部）液位計2	—	AC	一式	②-2	既設	非安重	—	along	—	—	
1609	計測制御系統施設	—	計測制御設備	—	—	せん断処理・溶解槽ガス処理設備排風機回転数	—	AA	一式	②-2	既設	非安重	—	along	—	—	
1610	計測制御系統施設	—	計測制御設備	—	—	せん断処理・溶解槽ガス処理設備ミストフィルタ／高性能粒子フィルタ／よう素フィルタ差圧	—	AA	一式	②-2	既設	非安重	—	along	—	—	
1611	計測制御系統施設	—	計測制御設備	—	—	せん断処理・溶解槽ガス処理設備のNOx吸収塔出口無機ガス温度	—	AA	一式	②-2	既設	非安重	—	along	—	—	
1612	計測制御系統施設	—	計測制御設備	—	—	焙煙酸ガス処理設備排風機回転数	—	AA AB AC AD AE AF BA CA DA EA FA GA HA JA KA	一式	②-2	既設	非安重	—	along	—	—	
1613	計測制御系統施設	—	計測制御設備	—	—	焙煙酸ガス処理設備高性能粒子フィルタ／よう素フィルタ差圧	—	AA AB AC AD AE AF BA CA DA EA FA GA HA JA KA	一式	②-2	既設	非安重	—	along	—	—	
1614	計測制御系統施設	—	計測制御設備	—	—	焙煙酸ガス処理設備の加熱器出口無機ガス温度	—	AB AC AD AE AF BA CA DA EA FA GA HA JA KA	一式	②-2	既設	非安重	—	along	—	—	
1615	計測制御系統施設	—	計測制御設備	—	—	焙煙酸ガス処理設備排風機入口側圧力／入口・出口間差圧	—	AB AC AD AE AF BA CA DA EA FA GA HA JA KA	一式	②-2	既設	非安重	—	along	—	—	
1616	計測制御系統施設	—	計測制御設備	—	—	焙煙酸ガス処理設備加熱器出口酸ガス温度制御	—	KA BA	一式	②-2	既設	非安重	—	along	—	—	
1617	計測制御系統施設	—	計測制御設備	—	—	高レベル廃液ガラス固化酸ガス処理設備排風機入口側圧力	—	KA	一式	②-2	既設	非安重	—	along	—	—	
1618	計測制御系統施設	—	計測制御設備	—	—	高レベル廃液ガラス固化酸ガス処理設備酸ガス洗浄器出口側酸ガス温度	—	KA	一式	②-2	既設	非安重	—	along	—	—	
1619	計測制御系統施設	—	計測制御設備	—	—	高レベル廃液ガラス固化酸ガス処理設備加熱器出口酸酸ガス温度	—	KA	一式	②-2	既設	非安重	—	along	—	—	
1620	計測制御系統施設	—	計測制御設備	—	—	高レベル廃液ガラス固化酸ガス処理設備ミストフィルタ／ルテニウム吸着塔／高性能粒子フィルタ／よう素フィルタ差圧	—	KA	一式	②-2	既設	非安重	—	along	—	—	
1621	計測制御系統施設	—	計測制御設備	—	—	高レベル廃液濃縮缶加熱蒸気圧力	—	AB	一式	②-2	既設	非安重	—	along	—	—	
1622	計測制御系統施設	—	計測制御設備	—	—	高レベル廃液濃縮缶圧力	—	AB	一式	②-2	既設	非安重	—	along	—	—	
1623	計測制御系統施設	—	計測制御設備	—	—	高レベル濃縮廃液貯槽廃液温度	—	KA	一式	②-2	既設	非安重	—	along	—	—	
1624	計測制御系統施設	—	計測制御設備	—	—	不溶解残渣廃液貯槽廃液温度	—	KA	一式	②-2	既設	非安重	—	along	—	—	
1625	計測制御系統施設	—	計測制御設備	—	—	高レベル廃液共用貯槽廃液温度	—	KA	一式	②-2	既設	非安重	—	along	—	—	
1626	計測制御系統施設	—	計測制御設備	—	—	固化セル移送台車位置	—	KA	一式	②-2	既設	非安重	—	along	—	—	
1627	計測制御系統施設	—	計測制御設備	—	—	高レベル廃液混合槽廃液温度	—	KA	一式	②-2	既設	非安重	—	along	—	—	
1628	計測制御系統施設	—	計測制御設備	—	—	供給槽槽廃液温度	—	KA	一式	②-2	既設	非安重	—	along	—	—	

番号	施設区分		設備区分			機器名称	機種（注1.6）	設置場所	数量	申請回	変更区分	D B区分	S A区分	耐震設計	兼用（主項）	共用（主項）	備考	第四十五条第1項	第四十六条第1項	第四十七条第1項	第四十七条第2項	第四十七条第3項	第四十八条第1項	第四十九条第1項	第四十九条第2項	第五十条第1項第一号	第五十条第1項第二号	第五十条第1項第三号	第五十条第2項	第五十一条第1項
1556	計測制御系統施設	—	計測制御設備	—	—	可搬型建築供給冷却水流量計	計装/管理設備	G13, G14	15	②-2	新設	—	可搬型SA	—/—	—	—		—	—	○	○	○	—	—	—	—	—	—	—	—
1557	計測制御系統施設	—	計測制御設備	—	—	可搬型貯槽排気圧縮空気流量計	計装/管理設備	AA, AC, G13, G14	18	②-2	新設	—	可搬型SA	—/—	—	—		—	—	○	○	○	—	—	—	—	—	—	—	—
1558	計測制御系統施設	—	計測制御設備	—	—	可搬型第1貯水槽給水流量計	計装/管理設備	G13, G14	30	②-2	新設	—	可搬型SA	—/—	—	WR(再処理主)		○	—	○	○	○	—	—	—	—	—	—	—	—
1559	計測制御系統施設	—	計測制御設備	—	—	可搬型放水砲流量計	計装/管理設備	G13, G14	21	②-2	新設	—	可搬型SA	—/—	—	WR(再処理主)		—	—	○	○	○	—	—	—	—	—	—	—	—
1560	計測制御系統施設	—	計測制御設備	—	—	燃料番号読取装置	—	AA	一式	②-2	既設	非安重	—	C/—	—	—		—	—	—	—	—	—	—	—	—	—	—	—	—
1561	計測制御系統施設	—	計測制御設備	—	—	せん断刃位置検出器	—	AA	一式	②-2	既設	非安重	—	C/—	—	—		—	—	—	—	—	—	—	—	—	—	—	—	—
1562	計測制御系統施設	—	計測制御設備	—	—	燃料送り出し検出器	—	AA	一式	②-2	既設	非安重	—	C/—	—	—		—	—	—	—	—	—	—	—	—	—	—	—	—
1563	計測制御系統施設	—	計測制御設備	—	—	ホイール位置検出器	—	AA	一式	②-2	既設	非安重	—	C/—	—	—		—	—	—	—	—	—	—	—	—	—	—	—	—
1564	計測制御系統施設	—	計測制御設備	—	—	ホイールロック位置検出器	—	AA	一式	②-2	既設	非安重	—	C/—	—	—		—	—	—	—	—	—	—	—	—	—	—	—	—
1565	計測制御系統施設	—	計測制御設備	—	—	硝酸調整槽硝酸密度	—	AA	一式	②-2	既設	非安重	—	C/—	—	—		—	—	—	—	—	—	—	—	—	—	—	—	—
1566	計測制御系統施設	—	計測制御設備	—	—	硝酸供給槽可溶性中性子吸収材濃度	—	AA	一式	②-2	既設	非安重	—	C/—	—	—		—	—	—	—	—	—	—	—	—	—	—	—	—
1567	計測制御系統施設	—	計測制御設備	—	—	清澄機振動	—	AA	一式	②-2	既設	非安重	—	C/—	—	—		—	—	—	—	—	—	—	—	—	—	—	—	—
1568	計測制御系統施設	—	計測制御設備	—	—	清澄機輪受温度	—	AA	一式	②-2	既設	非安重	—	C/—	—	—		—	—	—	—	—	—	—	—	—	—	—	—	—
1569	計測制御系統施設	—	計測制御設備	—	—	補助抽出器中性子計数率	—	AB	一式	②-2	既設	非安重	—	C/—	—	—	DBS区分：安重から非安重へ変更	—	—	—	—	—	—	—	—	—	—	—	—	—
1570	計測制御系統施設	—	計測制御設備	—	—	抽出塔供給溶解液流量	—	AB	一式	②-2	既設	非安重	—	C/—	—	—	DBS区分：安重から非安重へ変更	—	—	—	—	—	—	—	—	—	—	—	—	—
1571	計測制御系統施設	—	計測制御設備	—	—	抽出塔供給有機溶媒流量	—	AB	一式	②-2	既設	非安重	—	C/—	—	—	DBS区分：安重から非安重へ変更	—	—	—	—	—	—	—	—	—	—	—	—	—
1572	計測制御系統施設	—	計測制御設備	—	—	第1洗浄塔洗浄液硝酸密度	—	AB	一式	②-2	既設	非安重	—	C/—	—	—	DBS区分：安重から非安重へ変更	—	—	—	—	—	—	—	—	—	—	—	—	—
1573	計測制御系統施設	—	計測制御設備	—	—	第1洗浄塔供給洗浄用硝酸濃度／第2洗浄塔供給洗浄用硝酸濃度	—	AB	一式	②-2	既設	非安重	—	C/—	—	—		—	—	—	—	—	—	—	—	—	—	—	—	—
1574	計測制御系統施設	—	計測制御設備	—	—	分配設備のプルトニウム洗浄器アルファ線検出器の放射警報に係る工程停止回路	—	AB	一式	②-2	既設	安重	—	S/—	—	—		—	—	—	—	—	—	—	—	—	—	—	—	—
1575	計測制御系統施設	—	計測制御設備	—	—	プルトニウム分配塔供給硝酸ウラナス／硝酸ヒドラジン流量	—	AB	一式	②-2	既設	非安重	—	C/—	—	—		—	—	—	—	—	—	—	—	—	—	—	—	—
1576	計測制御系統施設	—	計測制御設備	—	—	プルトニウム洗浄器4段目供給プルトニウム逆抽出液流量／プルトニウム洗浄器供給溶ウラナス流量	—	AB	一式	②-2	既設	非安重	—	C/—	—	—		—	—	—	—	—	—	—	—	—	—	—	—	—
1577	計測制御系統施設	—	計測制御設備	—	—	プルトニウム洗浄器4段目供給プルトニウム逆抽出液流量	—	AC	一式	②-2	既設	非安重	—	C/—	—	—		—	—	—	—	—	—	—	—	—	—	—	—	—
1578	計測制御系統施設	—	計測制御設備	—	—	ウラン濃縮缶冷却器出口凝縮液温度計	—	AB	一式	②-2	既設	非安重	—	C/—	—	—		—	—	—	—	—	—	—	—	—	—	—	—	—
1579	計測制御系統施設	—	計測制御設備	—	—	ウラン濃縮缶加熱蒸気圧力	—	AB AC	一式	②-2	既設	非安重	—	C/—	—	—		—	—	—	—	—	—	—	—	—	—	—	—	—
1580	計測制御系統施設	—	計測制御設備	—	—	ウラン濃縮缶圧力	—	AB AC	一式	②-2	既設	非安重	—	C/—	—	—		—	—	—	—	—	—	—	—	—	—	—	—	—
1581	計測制御系統施設	—	計測制御設備	—	—	ウラン濃縮缶液位計	—	AB AC	一式	②-2	既設	非安重	—	C/—	—	—		—	—	—	—	—	—	—	—	—	—	—	—	—
1582	計測制御系統施設	—	計測制御設備	—	—	ウラン濃縮缶密度計	—	AB AC	一式	②-2	既設	非安重	—	C/—	—	—		—	—	—	—	—	—	—	—	—	—	—	—	—
1583	計測制御系統施設	—	計測制御設備	—	—	凝縮液冷却器 出口 温度計	—	AC	一式	②-2	既設	非安重	—	C/—	—	—		—	—	—	—	—	—	—	—	—	—	—	—	—
1584	計測制御系統施設	—	計測制御設備	—	—	ウラナス製造器 供給 水素 ガス流量計	—	AC	一式	②-2	既設	非安重	—	C/—	—	—		—	—	—	—	—	—	—	—	—	—	—	—	—
1585	計測制御系統施設	—	計測制御設備	—	—	ウラナス製造器 供給 水素 ガス圧力計	—	AC	一式	②-2	既設	非安重	—	C/—	—	—		—	—	—	—	—	—	—	—	—	—	—	—	—
1586	計測制御系統施設	—	計測制御設備	—	—	ウラナス製造器 供給 硝酸ウラニル溶液流量計	—	AC	一式	②-2	既設	非安重	—	C/—	—	—		—	—	—	—	—	—	—	—	—	—	—	—	—
1587	計測制御系統施設	—	計測制御設備	—	—	第1気液分離槽 出口 水素 ガス圧力計	—	AC	一式	②-2	既設	非安重	—	C/—	—	—		—	—	—	—	—	—	—	—	—	—	—	—	—
1588	計測制御系統施設	—	計測制御設備	—	—	第1気液分離槽 出口 水素 ガス流量計	—	AC	一式	②-2	既設	非安重	—	C/—	—	—		—	—	—	—	—	—	—	—	—	—	—	—	—
1589	計測制御系統施設	—	計測制御設備	—	—	第2気液分離槽 供給 窒素 ガス流量計	—	AC	一式	②-2	既設	非安重	—	C/—	—	—		—	—	—	—	—	—	—	—	—	—	—	—	—
1590	計測制御系統施設	—	計測制御設備	—	—	プルトニウム濃縮缶加熱蒸気圧力	—	AC	一式	②-2	既設	非安重	—	C/—	—	—		—	—	—	—	—	—	—	—	—	—	—	—	—
1591	計測制御系統施設	—	計測制御設備	—	—	プルトニウム濃縮缶 液位計	—	AC	一式	②-2	既設	非安重	—	C/—	—	—		—	—	—	—	—	—	—	—	—	—	—	—	—
1592	計測制御系統施設	—	計測制御設備	—	—	プルトニウム濃縮缶 密度計	—	AC	一式	②-2	既設	非安重	—	C/—	—	—		—	—	—	—	—	—	—	—	—	—	—	—	—
1593	計測制御系統施設	—	計測制御設備	—	—	注水槽液位	—	AC	一式	②-2	既設	非安重	—	C/—	—	—	DBS区分：安重から非安重へ変更	—	—	—	—	—	—	—	—	—	—	—	—	—
1594	計測制御系統施設	—	計測制御設備	—	—	逆抽出塔 供給 有機溶媒 温度計	—	AC	一式	②-2	既設	非安重	—	C/—	—	—		—	—	—	—	—	—	—	—	—	—	—	—	—
1595	計測制御系統施設	—	計測制御設備	—	—	逆抽出塔 供給 溶液 温度計	—	AC	一式	②-2	既設	非安重	—	C/—	—	—		—	—	—	—	—	—	—	—	—	—	—	—	—
1596	計測制御系統施設	—	計測制御設備	—	—	凝縮器 出口 廃ガス 温度計	—	AC	一式	②-2	既設	非安重	—	C/—	—	—		—	—	—	—	—	—	—	—	—	—	—	—	—
1597	計測制御系統施設	—	計測制御設備	—	—	凝縮器 出口 冷却水 流量計	—	AC	一式	②-2	既設	非安重	—	C/—	—	—		—	—	—	—	—	—	—	—	—	—	—	—	—
1598	計測制御系統施設	—	計測制御設備	—	—	ウラン逆抽出器 供給 硝酸溶液 温度計	—	AC	一式	②-2	既設	非安重	—	C/—	—	—		—	—	—	—	—	—	—	—	—	—	—	—	—
1599	計測制御系統施設	—	計測制御設備	—	—	プルトニウム精製設備のプルトニウム洗浄器アルファ線検出器の放射警報に係る工程停止回路	—	AC	一式	②-2	既設	安重	—	S/—	—	—		—	—	—	—	—	—	—	—	—	—	—	—	—
1600	計測制御系統施設	—	計測制御設備	—	—	脱硝塔内圧力	—	BA	一式	②-2	既設	非安重	—	C/—	—	—		—	—	—	—	—	—	—	—	—	—	—	—	—
1601	計測制御系統施設	—	計測制御設備	—	—	脱硝塔内壁温度	—	BA	一式	②-2	既設	非安重	—	C/—	—	—		—	—	—	—	—	—	—	—	—	—	—	—	—
1602	計測制御系統施設	—	計測制御設備	—	—	脱硝塔内流動層レベル	—	BA	一式	②-2	既設	非安重	—	C/—	—	—		—	—	—	—	—	—	—	—	—	—	—	—	—
1603	計測制御系統施設	—	計測制御設備	—	—	蒸気発生器加熱蒸気圧力	—	AB AC	一式	②-2	既設	非安重	—	C/—	—	—		—	—	—	—	—	—	—	—	—	—	—	—	—
1604	計測制御系統施設	—	計測制御設備	—	—	蒸発缶加熱蒸気圧力計	—	AB AC	一式	②-2	既設	非安重	—	C/—	—	—		—	—	—	—	—	—	—	—	—	—	—	—	—
1605	計測制御系統施設	—	計測制御設備	—	—	蒸発缶(気液分離部)液位計2	—	AB	一式	②-2	既設	非安重	—	C/—	—	—		—	—	—	—	—	—	—	—	—	—	—	—	—
1606	計測制御系統施設	—	計測制御設備	—	—	第1側回収系精留塔圧力 第2側回収系精留塔圧力	—	AB AC	一式	②-2	既設	非安重	—	C/—	—	—		—	—	—	—	—	—	—	—	—	—	—	—	—
1607	計測制御系統施設	—	計測制御設備	—	—	第1側回収系精留塔液位 第2側回収系精留塔液位	—	AB AC	一式	②-2	既設	非安重	—	C/—	—	—		—	—	—	—	—	—	—	—	—	—	—	—	—
1608	計測制御系統施設	—	計測制御設備	—	—	蒸発缶(気液分離部)液位計2	—	AC	一式	②-2	既設	非安重	—	C/—	—	—		—	—	—	—	—	—	—	—	—	—	—	—	—
1609	計測制御系統施設	—	計測制御設備	—	—	せん断処理・溶解廃ガス処理設備排風機回転数	—	AA	一式	②-2	既設	非安重	—	C/—	—	—		—	—	—	—	—	—	—	—	—	—	—	—	—
1610	計測制御系統施設	—	計測制御設備	—	—	せん断処理・溶解廃ガス処理設備ミストフィルタ／高性能粒子フィルタ／よう素フィルタ差圧	—	AA	一式	②-2	既設	非安重	—	C/—	—	—		—	—	—	—	—	—	—	—	—	—	—	—	—
1611	計測制御系統施設	—	計測制御設備	—	—	せん断処理・溶解廃ガス処理設備のNOx吸収塔出口側廃ガス温度	—	AA	一式	②-2	既設	非安重	—	C/—	—	—		—	—	—	—	—	—	—	—	—	—	—	—	—
1612	計測制御系統施設	—	計測制御設備	—	—	塔槽類廃ガス処理設備排風機回転数	—	AA AB AC BA AD AE AE	一式	②-2	既設	非安重	—	C/—	—	—		—	—	—	—	—	—	—	—	—	—	—	—	—
1613	計測制御系統施設	—	計測制御設備	—	—	塔槽類廃ガス処理設備高性能粒子フィルタ／よう素フィルタ差圧	—	AA AB AC BA CA BA AD DA DC AE AE	一式	②-2	既設	非安重	—	C/—	—	—		—	—	—	—	—	—	—	—	—	—	—	—	—
1614	計測制御系統施設	—	計測制御設備	—	—	塔槽類廃ガス処理設備の加熱器出口側廃ガス温度	—	AA AB AC CA	一式	②-2	既設	非安重	—	C/—	—	—		—	—	—	—	—	—	—	—	—	—	—	—	—
1615	計測制御系統施設	—	計測制御設備	—	—	塔槽類廃ガス処理設備排風機入口側圧力／入口・出口間差圧	—	AB AC BA CA DA DC	一式	②-2	既設	非安重	—	C/—	—	—		—	—	—	—	—	—	—	—	—	—	—	—	—
1616	計測制御系統施設	—	計測制御設備	—	—	塔槽類廃ガス処理設備加熱器出口廃ガス温度制御	—	BA DA	一式	②-2	既設	非安重	—	C/—	—	—		—	—	—	—	—	—	—	—	—	—	—	—	—
1617	計測制御系統施設	—	計測制御設備	—	—	高レベル廃液ガラス固化廃ガス処理設備排風機入口側圧力	—	BA	一式	②-2	既設	非安重	—	C/—	—	—		—	—	—	—	—	—	—	—	—	—	—	—	—
1618	計測制御系統施設	—	計測制御設備	—	—	高レベル廃液ガラス固化廃ガス処理設備廃ガス洗浄器出口側廃ガス温度	—	BA	一式	②-2	既設	非安重	—	C/—	—	—		—	—	—	—	—	—	—	—	—	—	—	—	—
1619	計測制御系統施設	—	計測制御設備	—	—	高レベル廃液ガラス固化廃ガス処理設備加熱器出口側廃ガス温度	—	BA	一式	②-2	既設	非安重	—	C/—	—	—		—	—	—	—	—	—	—	—	—	—	—	—	—
1620	計測制御系統施設	—	計測制御設備	—	—	高レベル廃液ガラス固化廃ガス処理設備ミストフィルタ／ルテニウム吸着塔／高性能粒子フィルタ／よう素フィルタ差圧	—	BA	一式	②-2	既設	非安重	—	C/—	—	—		—	—	—	—	—	—	—	—	—	—	—	—	—
1621	計測制御系統施設	—	計測制御設備	—	—	高レベル廃液濃縮缶加熱蒸気圧力	—	AB	一式	②-2	既設	非安重	—	C/—	—	—		—	—	—	—	—	—	—	—	—	—	—	—	—
1622	計測制御系統施設	—	計測制御設備	—	—	高レベル廃液濃縮缶圧力	—	AB	一式	②-2	既設	非安重	—	C/—	—	—		—	—	—	—	—	—	—	—	—	—	—	—	—
1623	計測制御系統施設	—	計測制御設備	—	—	高レベル濃縮廃液貯槽廃液温度	—	BA	一式	②-2	既設	非安重	—	C/—	—	—		—	—	—	—	—	—	—	—	—	—	—	—	—
1624	計測制御系統施設	—	計測制御設備	—	—	不溶解残渣廃液貯槽廃液温度	—	BA	一式	②-2	既設	非安重	—	C/—	—	—		—	—	—	—	—	—	—	—	—	—	—	—	—
1625	計測制御系統施設	—	計測制御設備	—	—	高レベル廃液共用貯槽廃液温度	—	BA	一式	②-2	既設	非安重	—	C/—	—	—		—	—	—	—	—	—	—	—	—	—	—	—	—
1626	計測制御系統施設	—	計測制御設備	—	—	固化セル移送台車位置	—	BA	一式	②-2	既設	非安重	—	C/—	—	—		—	—	—	—	—	—	—	—	—	—	—	—	—
1627	計測制御系統施設	—	計測制御設備	—	—	高レベル廃液混合槽廃液温度	—	BA	一式	②-2	既設	非安重	—	C/—	—	—		—	—	—	—	—	—	—	—	—	—	—	—	—
1628	計測制御系統施設	—	計測制御設備	—	—	供給液槽廃液温度	—	BA	一式	②-2	既設	非安重	—	C/—	—	—		—	—	—	—	—	—	—	—	—	—	—	—	—

設工認申請対象機器の技術基準への適合性に係る整理

番号	施設区分		設備区分		機器名称	種別（主な））	設置場所	数量	申請区	変更区分	D B区分	S A区分	耐震設計	兼用（主な）	共用（主な）	備考
1629	計測制御系統施設	—	計測制御設備	—	—	安全冷却水系の冷却水循環ポンプ故障	—	AA GA AB AC CA KA AA AB AC CA KA	一式	②-2	既設	非安重	—	C/—	—	—	—
1630	計測制御系統施設	—	計測制御設備	—	—	水素換気用水素空気流量	—	AA	一式	②-2	既設	非安重	—	C/—	—	—	—
1631	計測制御系統施設	—	計測制御設備	—	—	安全蒸気系のボイラ故障	—	AA	一式	②-2	既設	非安重	—	C/—	—	—	—
1632	計測制御系統施設	—	計測制御設備	—	—	可搬型福島器台ヨ素気温度計（デスター）	—	AA, AB, AC CA, EA, GA 13, G14	一式	②-2	新設	—	可搬型SA	—/—	—	—	—
1633	計測制御系統施設	—	計測制御設備	—	—	可搬型貯槽温度計（デスター）	—	AA, AB, AC CA, EA, GA 13, G14	一式	②-2	新設	—	可搬型SA	—/—	—	—	—
1634	計測制御系統施設	—	計測制御設備	—	—	第１洗浄塔供給洗浄用硝酸濃度／第２洗浄塔供給洗浄用硝酸流量	—	AB	一式	②-2	既設	非安重	—	C/—	—	—	—
1635	計測制御系統施設	—	安全保護回路	—	—	主要[redacted]	主要ヤ	AC	1	②-2	新設	—	常設SA	—/S	—	—	—
1636	計測制御系統施設	—	安全保護回路	—	—	主要[redacted]	主要ヤ	AC	1	②-2	新設	—	常設SA	—/S	—	—	—
1637	計測制御系統施設	—	安全保護回路	—	—	主要[redacted]	主要ヤ	AC	1	②-2	新設	—	常設SA	—/(S)	—	—	—
1638	計測制御系統施設	—	安全保護回路	—	—	固化セル圧力高による固化セル偏圧ダンパの閉止回路	計装/貯管設備	KA	4	②-2	改造	安重	—	S/—	主：安全保護回路 従：計測制御設備	—
1639	計測制御系統施設	—	安全保護回路	—	—	プルトニウム濃縮缶加熱蒸気温度高による加熱停止回路	計装/貯管設備	AC	2	②-2	改造	安重	常設SA	S/(S)	DB・SA兼用	—
1640	計測制御系統施設	—	安全保護回路	—	—	第２酸回収系の蒸発缶加熱蒸気温度高による加熱停止回路	計装/貯管設備	AC	2	②-2	改造	安重	—	S/—	主：安全保護回路 従：計測制御設備	—
1641	計測制御系統施設	—	安全保護回路	—	—	逆抽出溶媒洗浄温度高による加熱停止回路	計装/貯管設備	AC	2	②-2	改造	安重	—	S/—	主：安全保護回路 従：計測制御設備	—
1642	計測制御系統施設	—	安全保護回路	—	—	焙焼炉ヒータ異温度高による加熱停止回路	計装/貯管設備	CA	12	②-2	改造	安重	—	C/—	主：安全保護回路 従：計測制御設備	—
1643	計測制御系統施設	—	安全保護回路	—	—	還元炉ヒータ異温度高による加熱停止回路	計装/貯管設備	CA	12	②-2	改造	安重	—	C/—	主：安全保護回路 従：計測制御設備	—
1644	計測制御系統施設	—	安全保護回路	—	—	固化セル移送台車上の質量高による ガス圧下降止回路	計装/貯管設備	KA	16	②-2	改造	安重	—	S/—	主：安全保護回路 従：計測制御設備	—
1645	計測制御系統施設	—	安全保護回路	—	—	外部電源喪失による建屋給気閉止ダンパの閉止回路（機能確認）	計装/貯管設備	AC	2	②-2	改造	安重	—	C/—	—	—
1646	計測制御系統施設	—	安全保護回路	—	—	水素濃度高による還元ガス制御停止回路	計装/貯管設備	CA	2	②-2	改造	安重	—	C/—	主：安全保護回路 従：計測制御設備	—
1647	計測制御系統施設	—	安全保護回路	—	—	可溶性中性子吸収材製急供給回路及びセル冷却停止回路	計装/貯管設備	AA	4	②-2	改造	安重	—	S/—	主：安全保護回路 従：計測制御設備	—
1648	計測制御系統施設	—	安全保護回路	—	—	外部電源喪失による建屋給気閉止ダンパの閉止回路（分離確保）	計装/貯管設備	AB	2	②-2	改造	安重	—	C/—	—	—
1649	計測制御系統施設	—	安全保護回路	—	—	高レベル廃液濃縮缶加熱蒸気温度高による加熱停止回路	計装/貯管設備	AB	2	②-2	改造	安重	—	S/—	主：安全保護回路 従：計測制御設備	—
1650	計測制御系統施設	—	安全保護回路	—	—	冷却塔のウラン濃縮缶加熱蒸気温度高による加熱停止回路	計装/貯管設備	AB	2	②-2	改造	安重	—	S/—	主：安全保護回路 従：計測制御設備	—
1651	計測制御系統施設	—	安全保護回路	—	—	洗浄器中性子計数率高による工程停止回路	計装/貯管設備	AB	2	②-2	改造	安重	—	S/—	主：安全保護回路 従：計測制御設備	—
1652	計測制御系統施設	—	安全保護回路	—	—	高レベル廃液濃縮缶加温器器供気出口温度高による加熱停止回路	計装/貯管設備	AB	2	②-2	改造	安重	—	S/—	主：安全保護回路 従：計測制御設備	—
1653	計測制御系統施設	—	安全保護回路	—	—	高レベル廃液濃縮缶加温器器供気出口温度高による加熱停止回路	計装/貯管設備	AB	2	②-2	改造	安重	—	S/—	主：安全保護回路 従：計測制御設備	—
1654	計測制御系統施設	—	計測制御設備	—	—	代替可溶性中性子吸収材製急供給回路	計装/貯管設備	AA	2	②-2	新設	—	常設SA	—/(S)	—	—
1655	計測制御系統施設	—	安全保護回路	—	—	重大事故時可溶性中性子吸収材供給回路	計装/貯管設備	AA	6	②-2	新設	—	常設SA	—/C	—	—
1656	計測制御系統施設	—	安全保護回路	—	—	重大事故時可溶性中性子吸収材供給回路	計装/貯管設備	AC	2	②-2	新設	—	常設SA	—/S	—	—
1657	計測制御系統施設	—	計測制御設備	—	—	重大事故時供給停止回路	計装/貯管設備	AC	2	②-2	新設	—	常設SA	—/(S)	—	—
1658	計測制御系統施設	—	制御室	計測制御装置	中央制御室	監視制御盤	—	AG	一式	②-2	既設	非安重	常設SA	C/(C)	DB・SA兼用	—
1659	計測制御系統施設	—	制御室	計測制御装置	中央制御室	安全系監視制御盤	—	AG	一式	②-2	既設	安重	常設SA	S/(S)	DB・SA兼用	—
1660	計測制御系統施設	—	制御室	計測制御装置	中央制御室	監視カメラ	—	AI	3	②-2	既設	非安重	—	C/2/—	主：中央制御室 従：使用済燃料の受入れ施設及び貯蔵施設の制御室	—
1661	計測制御系統施設	—	制御室	計測制御装置	中央制御室	気象盤	—	AG	一式	②-2	既設	非安重	常設SA	C/(C)	—	—
1662	計測制御系統施設	—	制御室	計測制御装置	中央制御室	環境監視盤	—	AG	一式	②-2	既設	非安重	常設SA	C/(C)	—	—
1663	計測制御系統施設	—	制御室	計測制御装置	中央制御室	放射線監視盤	—	AG	一式	②-2	既設	非安重	常設SA/—	C/(C)/—	—	—	AG-R-F003～005（放射線監視盤）
1664	計測制御系統施設	—	制御室	計測制御装置	中央制御室	放射線監視盤	—	AG	一式	②-2	既設	安重	常設SA	S/(S)	—	—	AG-R-F001（放射線監視盤）
1665	計測制御系統施設	—	制御室	計測制御装置	使用済燃料の受入れ施設及び貯蔵施設の制御室	監視制御盤	—	FA	一式	①	既設	非安重	常設SA	C/(C)	—	—
1666	計測制御系統施設	—	制御室	計測制御装置	使用済燃料の受入れ施設及び貯蔵施設の制御室	安全系監視制御盤	—	FA	一式	①	既設	安重	常設SA	S/(S)	—	—
1667	計測制御系統施設	—	制御室	計測制御装置	使用済燃料の受入れ施設及び貯蔵施設の制御室	環境監視盤	—	FA	一式	①	既設	非安重	—	C/—	—	—
1668	計測制御系統施設	—	制御室	計測制御装置	使用済燃料の受入れ施設及び貯蔵施設の制御室	放射線監視盤	—	FA	一式	①	既設	非安重	—	C/—	—	—
1669	計測制御系統施設	—	制御室	計測制御装置	情報把握計装設備	情報把握計装設備可搬型発電機	発電機	G13, G14	5	②-2	新設	—	可搬型SA	—/—	—	M01(再処理主)
1670	計測制御系統施設	—	制御室	計測制御装置	情報把握計装設備	情報把握計装設備衛星電力伝送系統	—	AA AB AC CA FA KA AA AB AC CA FA KA	一式	②-2	新設	—	常設SA	—/（C）、1.25s	—	M01(再処理主)
1671	計測制御系統施設	—	制御室	計測制御装置	情報把握計装設備	建屋間伝送用無線装置	—	AA AB AC CA FA KA AA AB AC CA FA KA	一式	②-2	新設	—	常設SA	—/（C）、1.25s	—	M01(再処理主)
1672	計測制御系統施設	—	制御室	計測制御装置	情報把握計装設備	前処理建屋可搬型情報収集装置	—	G13, G14	一式	②-2	新設	—	可搬型SA	—/—	—	—
1673	計測制御系統施設	—	制御室	計測制御装置	情報把握計装設備	分離建屋可搬型情報収集装置	—	G13, G14	一式	②-2	新設	—	可搬型SA	—/—	—	—
1674	計測制御系統施設	—	制御室	計測制御装置	情報把握計装設備	精製建屋可搬型情報収集装置	—	G13, G14	一式	②-2	新設	—	可搬型SA	—/—	—	—
1675	計測制御系統施設	—	制御室	計測制御装置	情報把握計装設備	制御建屋可搬型情報収集装置	—	G13, G14	一式	②-2	新設	—	可搬型SA	—/—	—	M01(再処理主)
1676	計測制御系統施設	—	制御室	計測制御装置	情報把握計装設備	ウラン・プルトニウム混合転換建屋可搬型情報収集装置	—	G13, G14	一式	②-2	新設	—	可搬型SA	—/—	—	—
1677	計測制御系統施設	—	制御室	計測制御装置	情報把握計装設備	使用済燃料受入れ・貯蔵建屋可搬型情報収集装置	—	G13, G14	一式	②-2	新設	—	可搬型SA	—/—	—	—
1678	計測制御系統施設	—	制御室	計測制御装置	情報把握計装設備	高レベル廃液ガラス固化建屋可搬型情報収集装置	—	G13, G14	一式	②-2	新設	—	可搬型SA	—/—	—	—
1679	計測制御系統施設	—	制御室	計測制御装置	情報把握計装設備	第１保管庫・貯水所可搬型情報収集装置	—	G13, G14	一式	②-2	新設	—	可搬型SA	—/—	—	M01(再処理主)
1680	計測制御系統施設	—	制御室	計測制御装置	情報把握計装設備	第２保管庫・貯水所可搬型情報収集装置	—	G13, G14	一式	②-2	新設	—	可搬型SA	—/—	—	M01(再処理主)
1681	計測制御系統施設	—	制御室	計測制御装置	情報把握計装設備	制御建屋可搬型情報表示装置	—	G13, G14	一式	②-2	新設	—	可搬型SA	—/—	—	—
1682	計測制御系統施設	—	制御室	計測制御装置	情報把握計装設備	使用済燃料受入れ・貯蔵建屋可搬型情報表示装置	—	G13, G14	一式	②-2	新設	—	可搬型SA	—/—	—	—
1683	計測制御系統施設	—	制御室	制御室換気設備	—	制御室送風機	ファン	FA	2	①	既設	非安重	常設SA	C/C	DB・SA兼用	—
1684	計測制御系統施設	—	制御室	制御室換気設備	—	代替制御室送風機	ファン	FA	3	①	新設	—	可搬型SA	—/—	—	保管場所：外部保管エリア，使用済燃料受入れ・貯蔵建屋
1685	計測制御系統施設	—	制御室	制御室換気設備	—	制御室フィルタユニット	フィルタ	FA	2	①	既設	非安重	常設SA	C/C	DB・SA兼用	—
1686	計測制御系統施設	—	制御室	制御室換気設備	—	主配管（制御室換気系）	主配管	FA	一式	①	新設	非安重	常設SA	C/C	DB・SA兼用	—	流体：空気
1687	計測制御系統施設	—	制御室	制御室換気設備	—	可搬型ダクト	主配管	FA	一式	①	新設	—	可搬型SA	—/—	—	—	流体：空気 保管場所：外部保管エリア，使用済燃料受入れ・貯蔵建屋
1688	計測制御系統施設	—	制御室	制御室換気設備	—	制御室排気機	—	FA	2	①	既設	非安重	—	C/—	—	—
1689	計測制御系統施設	—	制御室	制御室換気設備	—	制御室給気ユニット	—	FA	一式	①	既設	非安重	—	C/—	—	—
1690	計測制御系統施設	—	制御室	制御室換気設備	—	制御室空調ユニット	—	FA	一式	①	既設	非安重	—	C/—	—	—
1691	計測制御系統施設	—	制御室	制御室換気設備	—	中央制御室送風機	ファン	AG	2	②-2	既設	安重	常設SA	S/(S)	DB・SA兼用	—
1692	計測制御系統施設	—	制御室	制御室換気設備	—	代替中央制御室送風機	ファン	AG	5	②-2	新設	—	可搬型SA	—/—	—	—	保管場所1：1C 保管場所2：保管庫
1693	計測制御系統施設	—	制御室	制御室換気設備	—	中央制御室フィルタユニット	フィルタ	AG	3	②-2	既設	安重	常設SA	S/(S)	DB・SA兼用	—
1694	計測制御系統施設	—	制御室	制御室換気設備	—	主配管（制御室換気系）	主配管	AG	一式	②-2	既設	安重	常設SA	S/(S)	DB・SA兼用	—	流体：建屋内空気
1695	計測制御系統施設	—	制御室	制御室換気設備	—	主配管（制御室換気系）	主配管	AG	一式	②-2	新設	—	可搬型SA	—/—	—	—	流体：建屋内空気
1696	計測制御系統施設	—	制御室	制御室換気設備	—	中央制御室給気ユニット	—	AG	一式	②-2	既設	安重	—	S/—	—	—
1697	計測制御系統施設	—	制御室	制御室換気設備	—	中央制御室空調ユニット	—	AG	一式	②-2	既設	安重	—	S/—	—	—
1698	計測制御系統施設	—	制御室	制御室換気設備	—	中央制御室排風機	—	AG	2	②-2	既設	安重	—	S/—	—	—
1699	計測制御系統施設	—	制御室	制御室照明設備	—	可搬型代替照明	—	FA	36	①	新設	—	可搬型SA	—/—	—	—	保管場所：外部保管エリア，使用済燃料受入れ・貯蔵建屋
1700	計測制御系統施設	—	制御室	制御室照明設備	—	可搬型代替照明	—	AG	162	②-2	新設	—	可搬型SA	—/—	—	—
1701	計測制御系統施設	—	制御室	制御室環境測定設備	—	可搬型酸素濃度計	—	FA	3	①	新設	—	可搬型SA	—/—	—	—	保管場所：外部保管エリア，使用済燃料受入れ・貯蔵建屋
1702	計測制御系統施設	—	制御室	制御室環境測定設備	—	可搬型窒素酸化物濃度計	—	FA	3	①	新設	—	可搬型SA	—/—	—	—	保管場所：外部保管エリア，使用済燃料受入れ・貯蔵建屋
1703	計測制御系統施設	—	制御室	制御室環境測定設備	—	可搬型二酸化炭素濃度計	—	FA	3	①	新設	—	可搬型SA	—/—	—	—	保管場所：外部保管エリア，使用済燃料受入れ・貯蔵建屋

設工認申請対象機器の技術基準への適合性に係る整理

番号	施設区分		設備区分			機器名称	種別(注1,6)	設置場所	数量	申請区分	変更区分	D B区分	S A区分	耐震設計	兼用(主従)	共用(主従)	備考
1625	計測制御系統施設	—	計測制御設備	—	—	安全冷却水系の冷却水循環ポンプ故障	—	一式	②-2	既設	非変更	—	C/—	—	—	—	
1626	計測制御系統施設	—	計測制御設備	—	—	水素検知用水素空気混合	—	一式	②-2	既設	非変更	—	C/—	—	—	—	
1631	計測制御系統施設	—	計測制御設備	—	—	安全蒸気系のボイラ故障	—	AA	一式	②-2	既設	非変更	—	C/—	—	—	
1632	計測制御系統施設	—	計測制御設備	—	—	可動型福島器台ヨ排気温度計（デスター）	—	AA, AB, AC, CA, EA, GA, 13, G14	一式	②-2	新設	—	可搬型SA	—/—	—	—	
1633	計測制御系統施設	—	計測制御設備	—	—	可動型貯槽温度計（デスター）	—	AA, AB, AC, CA, EA, GA, 13, G14	一式	②-2	新設	—	可搬型SA	—/—	—	—	
1634	計測制御系統施設	—	計測制御設備	—	—	第１洗浄塔供給洗浄用純酸濃度／第２洗浄塔供給洗浄用純酸度	—	AB	一式	②-2	既設	非変更	—	C/—	—	—	
1635	計測制御系統施設	—	安全保護回路	—	—	主要[redacted]	主要※	AC	1	②-2	新設	—	常設SA	—/S	—	—	
1636	計測制御系統施設	—	安全保護回路	—	—	主要[redacted]	主要※	AC	1	②-2	新設	—	常設SA	—/S	—	—	
1637	計測制御系統施設	—	安全保護回路	—	—	主要[redacted]	主要※	AC	1	②-2	新設	—	常設SA	—/(S)	—	—	
1638	計測制御系統施設	—	安全保護回路	—	—	固化セル圧力高による固化セル偏離ダンパの閉止回路	計装/智管設備	KA	4	②-2	改造	安重	—	S/—	主：安全保護回路 従：計測制御設備	—	
1639	計測制御系統施設	—	安全保護回路	—	—	プルトニウム濃縮缶加熱蒸気温度高による加熱停止回路	計装/智管設備	AC	2	②-2	改造	安重	常設SA	S/(S)	IB・SA兼用	—	
1640	計測制御系統施設	—	安全保護回路	—	—	第２脱回収系の蒸発缶加熱蒸気温度高による加熱停止回路	計装/智管設備	AC	2	②-2	改造	安重	—	S/—	主：安全保護回路 従：計測制御設備	—	
1641	計測制御系統施設	—	安全保護回路	—	—	逆抽出塔原液温度高による加熱停止回路	計装/智管設備	AC	2	②-2	改造	安重	—	S/—	主：安全保護回路 従：計測制御設備	—	
1642	計測制御系統施設	—	安全保護回路	—	—	焙焼炉ヒータ原温度高による加熱停止回路	計装/智管設備	CA	12	②-2	改造	安重	—	C/—	主：安全保護回路 従：計測制御設備	—	
1643	計測制御系統施設	—	安全保護回路	—	—	還元炉ヒータ原温度高による加熱停止回路	計装/智管設備	CA	12	②-2	改造	安重	—	C/—	主：安全保護回路 従：計測制御設備	—	
1644	計測制御系統施設	—	安全保護回路	—	—	固化セル移送台車上の質量高によるガラス注下停止回路	計装/智管設備	KA	16	②-2	改造	安重	—	S/—	主：安全保護回路 従：計測制御設備	—	
1645	計測制御系統施設	—	安全保護回路	—	—	外部電源喪失による建屋給気閉止ダンパの閉止回路（精製建屋）	計装/智管設備	AC	2	②-2	改造	安重	—	C/—	—	—	
1646	計測制御系統施設	—	安全保護回路	—	—	系統濃度による濃度ガス制御停止回路	計装/智管設備	CA	2	②-2	改造	安重	—	C/—	主：安全保護回路 従：計測制御設備	—	
1647	計測制御系統施設	—	安全保護回路	—	—	可溶性中性子吸収材製造供給回路及びセル排停止回路	計装/智管設備	AA	4	②-2	改造	安重	—	S/—	主：安全保護回路 従：計測制御設備	—	
1648	計測制御系統施設	—	安全保護回路	—	—	外部電源喪失による建屋給気閉止ダンパの閉止回路（分離建屋）	計装/智管設備	AB	2	②-2	改造	安重	—	C/—	—	—	
1649	計測制御系統施設	—	安全保護回路	—	—	高レベル廃液濃縮缶加熱蒸気温度高による加熱停止回路	計装/智管設備	AB	2	②-2	改造	安重	—	S/—	主：安全保護回路 従：計測制御設備	—	
1650	計測制御系統施設	—	安全保護回路	—	—	冷却器中性子計数率高による工程停止回路	計装/智管設備	AB	2	②-2	改造	安重	—	S/—	主：安全保護回路 従：計測制御設備	—	
1651	計測制御系統施設	—	安全保護回路	—	—	洗浄器中性子計数率高による工程停止回路	計装/智管設備	AB	2	②-2	改造	安重	—	S/—	主：安全保護回路 従：計測制御設備	—	
1652	計測制御系統施設	—	安全保護回路	—	—	高レベル廃液濃縮缶溢縮器排気出口温度高による加熱停止回路	計装/智管設備	AB	2	②-2	改造	安重	—	S/—	主：安全保護回路 従：計測制御設備	—	
1653	計測制御系統施設	—	安全保護回路	—	—	高レベル廃液濃縮缶溢縮器排気出口温度高による加熱停止回路	計装/智管設備	AB	2	②-2	改造	安重	—	S/—	主：安全保護回路 従：計測制御設備	—	
1654	計測制御系統施設	—	安全保護回路	—	—	代替可溶性中性子吸収材製造供給回路	計装/智管設備	AA	2	②-2	新設	—	常設SA	—/(S)	—	—	
1655	計測制御系統施設	—	安全保護回路	—	—	重大事故時可溶性中性子吸収材供給回路	計装/智管設備	AA	6	②-2	新設	—	常設SA	—/C	—	—	
1656	計測制御系統施設	—	安全保護回路	—	—	重大事故時可溶性中性子吸収材供給回路	計装/智管設備	AC	2	②-2	新設	—	常設SA	—/S	—	—	
1657	計測制御系統施設	—	安全保護回路	—	—	重大事故時供給停止回路	計装/智管設備	AC	2	②-2	新設	—	常設SA	—/(S)	—	—	
1658	計測制御系統施設	—	制御室	計測制御装置	中央制御室	監視制御盤	—	AG	一式	②-2	既設	非変更	常設SA	C/(C)	IB・SA兼用	—	
1659	計測制御系統施設	—	制御室	計測制御装置	中央制御室	安全系監視制御盤	—	AG	一式	②-2	既設	常設重	常設SA	S/(S)	IB・SA兼用	—	
1660	計測制御系統施設	—	制御室	計測制御装置	中央制御室	監視カメラ	—	AH	3	②-2	既設	非変更	—	C/2—	主：中央制御室 従：使用済燃料の受入れ施設及び貯蔵施設の制御室	—	
1661	計測制御系統施設	—	制御室	計測制御装置	中央制御室	気象盤	—	AG	一式	②-2	既設	非変更	常設SA	C/(C)	—	—	
1662	計測制御系統施設	—	制御室	計測制御装置	中央制御室	環境監視盤	—	AG	一式	②-2	既設	非変更	常設SA	C/(C)	—	—	
1663	計測制御系統施設	—	制御室	計測制御装置	中央制御室	放射線監視盤	—	AG	一式	②-2	既設	非変更	常設SA/—	C/(C) C/—	—	—	AG-R-F003～005（放射線監視盤）
1664	計測制御系統施設	—	制御室	計測制御装置	中央制御室	放射線監視盤	—	AG	一式	②-2	既設	安重	常設SA	S/(S)	—	—	AG-R-F001（放射線監視盤）
1665	計測制御系統施設	—	制御室	計測制御装置	使用済燃料の受入れ施設及び貯蔵施設の制御室	監視制御盤	—	FA	一式	①	既設	非変更	常設SA	C/(C)	—	—	
1666	計測制御系統施設	—	制御室	計測制御装置	使用済燃料の受入れ施設及び貯蔵施設の制御室	安全系監視制御盤	—	FA	一式	①	既設	安重	常設SA	S/(S)	—	—	
1667	計測制御系統施設	—	制御室	計測制御装置	使用済燃料の受入れ施設及び貯蔵施設の制御室	環境監視盤	—	FA	一式	①	既設	非変更	—	C/—	—	—	
1668	計測制御系統施設	—	制御室	計測制御装置	使用済燃料の受入れ施設及び貯蔵施設の制御室	放射線監視盤	—	FA	一式	①	既設	非変更	—	C/—	—	—	
1669	計測制御系統施設	—	制御室	計測制御装置	情報把握計装設備	情報把握計装設備可搬型発電機	発電機	G13, G14	5	②-2	新設	—	可搬型SA	—/—	—	—	M01(再処理主)
1670	計測制御系統施設	—	制御室	計測制御装置	情報把握計装設備	情報把握計装設備用屋内伝送系統	—	AA, AB, AC, CA, EA, GA, AA, AB, AC, CA, EA, GA	一式	②-2	新設	—	常設SA	—/ (C)、1.25s	—	M01(再処理主)	
1671	計測制御系統施設	—	制御室	計測制御装置	情報把握計装設備	建屋間伝送用無線装置	—	AA, AB, AC, CA, EA, GA	一式	②-2	新設	—	常設SA	—/ (C)、1.25s	—	M01(再処理主)	
1672	計測制御系統施設	—	制御室	計測制御装置	情報把握計装設備	前処理建屋可搬型情報収集装置	—	G13, G14	一式	②-2	新設	—	可搬型SA	—/—	—	—	
1673	計測制御系統施設	—	制御室	計測制御装置	情報把握計装設備	分離建屋可搬型情報収集装置	—	G13, G14	一式	②-2	新設	—	可搬型SA	—/—	—	—	
1674	計測制御系統施設	—	制御室	計測制御装置	情報把握計装設備	精製建屋可搬型情報収集装置	—	G13, G14	一式	②-2	新設	—	可搬型SA	—/—	—	—	
1675	計測制御系統施設	—	制御室	計測制御装置	情報把握計装設備	制御建屋可搬型情報収集装置	—	G13, G14	一式	②-2	新設	—	可搬型SA	—/—	—	M01(再処理主)	
1676	計測制御系統施設	—	制御室	計測制御装置	情報把握計装設備	ウラン・プルトニウム混合転換建屋可搬型情報収集装置	—	G13, G14	一式	②-2	新設	—	可搬型SA	—/—	—	—	
1677	計測制御系統施設	—	制御室	計測制御装置	情報把握計装設備	使用済燃料受入れ・貯蔵建屋可搬型情報収集装置	—	G13, G14	一式	②-2	新設	—	可搬型SA	—/—	—	—	
1678	計測制御系統施設	—	制御室	計測制御装置	情報把握計装設備	高レベル廃液ガラス固化建屋可搬型情報収集装置	—	G13, G14	一式	②-2	新設	—	可搬型SA	—/—	—	—	
1679	計測制御系統施設	—	制御室	計測制御装置	情報把握計装設備	第１保管庫・貯水所可搬型情報収集装置	—	G13, G14	一式	②-2	新設	—	可搬型SA	—/—	—	M01(再処理主)	
1680	計測制御系統施設	—	制御室	計測制御装置	情報把握計装設備	第２保管庫・貯水所可搬型情報収集装置	—	G13, G14	一式	②-2	新設	—	可搬型SA	—/—	—	M01(再処理主)	
1681	計測制御系統施設	—	制御室	計測制御装置	情報把握計装設備	制御建屋可搬型情報表示装置	—	G13, G14	一式	②-2	新設	—	可搬型SA	—/—	—	—	
1682	計測制御系統施設	—	制御室	計測制御装置	情報把握計装設備	使用済燃料受入れ・貯蔵建屋可搬型情報表示装置	—	G13, G14	一式	②-2	新設	—	可搬型SA	—/—	—	—	
1683	計測制御系統施設	—	制御室	制御室換気設備	—	制御室送風機	ファン	FA	2	①	既設	非安重	常設SA	C/C	IB・SA兼用	—	
1684	計測制御系統施設	—	制御室	制御室換気設備	—	代替制御室送風機	ファン	FA	3	①	新設	—	可搬型SA	—/—	—	—	保管場所：外部保管エリア，使用済燃料受入れ・貯蔵建屋
1685	計測制御系統施設	—	制御室	制御室換気設備	—	制御室フィルタユニット	フィルタ	FA	2	①	既設	非安重	常設SA	C/C	IB・SA兼用	—	
1686	計測制御系統施設	—	制御室	制御室換気設備	—	主配管（制御室換気系）	主配管	FA	一式	①	新設	非安重	常設SA	C/C	IB・SA兼用	—	流体：空気
1687	計測制御系統施設	—	制御室	制御室換気設備	—	可搬型ダクト	主配管	FA	一式	①	新設	—	可搬型SA	—/—	—	—	流体：空気 保管場所：外部保管エリア，使用済燃料受入れ・貯蔵建屋
1688	計測制御系統施設	—	制御室	制御室換気設備	—	制御室排風機	—	FA	2	①	既設	非安重	—	C/—	—	—	
1689	計測制御系統施設	—	制御室	制御室換気設備	—	制御室給気ユニット	—	FA	一式	①	既設	非安重	—	C/—	—	—	
1690	計測制御系統施設	—	制御室	制御室換気設備	—	制御室空調ユニット	—	FA	一式	①	既設	安重	—	C/—	—	—	
1691	計測制御系統施設	—	制御室	制御室換気設備	—	中央制御室送風機	ファン	AG	2	②-2	既設	安重	常設SA	S/(S)	IB・SA兼用	—	
1692	計測制御系統施設	—	制御室	制御室換気設備	—	代替中央制御室送風機	ファン	AG	5	②-2	新設	—	可搬型SA	—/—	—	—	保管場所1：1C 保管場所2：保管庫
1693	計測制御系統施設	—	制御室	制御室換気設備	—	中央制御室フィルタユニット	フィルタ	AG	3	②-2	既設	安重	常設SA	S/(S)	IB・SA兼用	—	
1694	計測制御系統施設	—	制御室	制御室換気設備	—	主配管（制御室換気系）	主配管	AG	一式	②-2	既設	安重	常設SA	S/(S)	IB・SA兼用	—	流体：建屋内空気
1695	計測制御系統施設	—	制御室	制御室換気設備	—	主配管（制御室換気系）	主配管	AG	一式	②-2	新設	—	可搬型SA	—/—	—	—	流体：建屋内空気
1696	計測制御系統施設	—	制御室	制御室換気設備	—	中央制御室給気ユニット	—	AG	一式	②-2	既設	安重	—	S/—	—	—	
1697	計測制御系統施設	—	制御室	制御室換気設備	—	中央制御室空調ユニット	—	AG	一式	②-2	既設	安重	—	S/—	—	—	
1698	計測制御系統施設	—	制御室	制御室換気設備	—	中央制御室排風機	—	AG	2	②-2	既設	安重	—	S/—	—	—	
1699	計測制御系統施設	—	制御室	制御室照明設備	—	可搬型代替照明	—	FA	36	①	新設	—	可搬型SA	—/—	—	—	保管場所：外部保管エリア，使用済燃料受入れ・貯蔵建屋
1700	計測制御系統施設	—	制御室	制御室照明設備	—	可搬型代替照明	—	AG	102	②-2	新設	—	可搬型SA	—/—	—	—	
1701	計測制御系統施設	—	制御室	制御室環境測定設備	—	可搬型酸素濃度計	—	FA	3	①	新設	—	可搬型SA	—/—	—	—	保管場所：外部保管エリア，使用済燃料受入れ・貯蔵建屋
1702	計測制御系統施設	—	制御室	制御室環境測定設備	—	可搬型窒素酸化物濃度計	—	FA	3	①	新設	—	可搬型SA	—/—	—	—	保管場所：外部保管エリア，使用済燃料受入れ・貯蔵建屋
1703	計測制御系統施設	—	制御室	制御室環境測定設備	—	可搬型二酸化炭素濃度計	—	FA	3	①	新設	—	可搬型SA	—/—	—	—	保管場所：外部保管エリア，使用済燃料受入れ・貯蔵建屋

設工認申請対象機器の技術基準への適合性に係る整理

番号	施設区分		設備区分			機器名称	種別（主/補）	設置場所	数量	申請区分	変更区分	DB区分	SA区分	耐震設計	兼用（主従）	共用（主従）	備考	第四十五条 第一項	第四十五条 第二項	第四十七条 第一項	第四十七条 第二項	第四十八条 第一項	第四十八条 第二項	第四十九条 第一項	第四十九条 第二項	第五十条 第一項 第一号	第五十条 第一項 第二号	第五十条 第一項 第三号	第五十条 第二項	第五十一条 第一項
1629	計測制御系統施設	—	計測制御設備	—	—	安全冷却水系の冷却水循環ポンプ故障	—	AA GA AB GA KA, AA AB AC GA KA	一式	Q-2	既設	非安重	—	C/—	—	—	—	—	—	—	—	—	—	—	—	—	—	—
1630	計測制御系統施設	—	計測制御設備	—	—	水素排気用希釈空気流量	—	—	一式	Q-2	既設	非安重	—	C/—	—	—	—	—	—	—	—	—	—	—	—	—	—	—	—
1631	計測制御系統施設	—	計測制御設備	—	—	安全蒸気系のボイラ故障	—	AA	一式	Q-2	既設	非安重	—	C/—	—	—	—	—	—	—	—	—	—	—	—	—	—	—	—
1632	計測制御系統施設	—	計測制御設備	—	—	可搬型福島第一原子力発電所事故対策設備（ガスタービン発電機用軽油タンク）	—	AA, AB, AC, CA, EA, GA, 13, G14	一式	Q-2	新設	—	可搬型SA	—/—	—	—	—	—	○	○	○	—	—	—	—	—	—	—	—
1633	計測制御系統施設	—	計測制御設備	—	—	可搬型酸素濃度計（ガスタービン発電機用軽油タンク）	—	AA, AB, AC, CA, EA, GA, 13, G14	一式	Q-2	新設	—	可搬型SA	—/—	—	—	—	—	○	○	○	—	—	—	—	—	—	—	—
1634	計測制御系統施設	—	計測制御設備	—	—	第１西淀川浄水所西淀川浄水発生設備（次亜塩素酸ソーダ貯蔵タンク）	—	AB	一式	Q-2	既設	非安重	—	C/—	—	—	—	—	—	—	—	—	—	—	—	—	—	—	—
1635	計測制御系統施設	—	計測制御設備	—	—	第１西淀川浄水所西淀川浄水発生設備（次亜塩素酸ソーダ貯蔵タンク）	—	AB	一式	Q-2	新設	—	常設SA	—/—	—	—	—	—	—	—	—	—	—	—	—	—	—	—	—
1636	計測制御系統施設	—	計測制御設備	—	—	第１西淀川浄水所西淀川浄水発生設備（次亜塩素酸ソーダ貯蔵タンク）	—	AB	一式	Q-2	新設	—	常設SA	—/—	—	—	—	—	—	—	—	—	—	—	—	—	—	—	—
1637	計測制御系統施設	—	計測制御設備	—	—	第１西淀川浄水所西淀川浄水発生設備（次亜塩素酸ソーダ貯蔵タンク）	—	AB	一式	Q-2	新設	—	常設SA	—/—	—	—	—	—	—	—	—	—	—	—	—	—	—	—	—
1638	計測制御系統施設	—	安全保護回路	—	—	主要[redacted]	主要※	AC	1	Q-2	新設	—	常設SA	—/S	—	—	—	—	—	—	—	—	—	—	—	—	—	—	—
1639	計測制御系統施設	—	安全保護回路	—	—	主要[redacted]	主要※	AC	1	Q-2	新設	—	常設SA	—/S	—	—	—	—	—	—	—	—	—	—	—	—	—	—	—
1640	計測制御系統施設	—	安全保護回路	—	—	主要[redacted]	主要※	AC	1	Q-2	新設	—	常設SA	—/（S）	—	—	—	—	—	—	—	—	—	—	—	—	—	—	—
1641	計測制御系統施設	—	安全保護回路	—	—	原子炉圧力高による原子炉スクラム信号	主要※	AC	2	Q-2	改造	安重	—	S/—	主：安全保護回路 従：計測制御設備	—	—	—	—	—	—	—	—	—	—	—	—	—	—	—
1642	計測制御系統施設	—	安全保護回路	—	—	原子炉圧力高による原子炉スクラム信号	主要※	AC	2	Q-2	改造	安重	常設SA	S/（S）	DB・SA兼用	—	—	—	—	○	○	○	—	—	—	—	—	—	—	—
1643	計測制御系統施設	—	安全保護回路	—	—	原子炉圧力高による原子炉スクラム信号	主要※	AC	2	Q-2	改造	安重	—	S/—	主：安全保護回路 従：計測制御設備	—	—	—	—	—	—	—	—	—	—	—	—	—	—	—
1644	計測制御系統施設	—	安全保護回路	—	—	原子炉圧力高による原子炉スクラム信号	主要※	AC	2	Q-2	改造	安重	—	S/—	主：安全保護回路 従：計測制御設備	—	—	—	—	—	—	—	—	—	—	—	—	—	—	—
1645	計測制御系統施設	—	安全保護回路	—	—	原子炉圧力高による原子炉スクラム信号	主要※	AC	2	Q-2	改造	安重	—	S/—	主：安全保護回路 従：計測制御設備	—	—	—	—	—	—	—	—	—	—	—	—	—	—	—
1646	計測制御系統施設	—	安全保護回路	—	—	原子炉圧力高による原子炉スクラム信号	主要※	AC	2	Q-2	改造	安重	—	S/—	主：安全保護回路 従：計測制御設備	—	—	—	—	—	—	—	—	—	—	—	—	—	—	—
1647	計測制御系統施設	—	安全保護回路	—	—	原子炉圧力高による原子炉スクラム信号	主要※	AC	2	Q-2	改造	安重	—	S/—	主：安全保護回路 従：計測制御設備	—	—	—	—	—	—	—	—	—	—	—	—	—	—	—
1648	計測制御系統施設	—	安全保護回路	—	—	原子炉圧力高による原子炉スクラム信号	主要※	AC	2	Q-2	改造	安重	—	S/—	主：安全保護回路 従：計測制御設備	—	—	—	—	—	—	—	—	—	—	—	—	—	—	—
1649	計測制御系統施設	—	安全保護回路	—	—	原子炉圧力高による原子炉スクラム信号	主要※	AC	2	Q-2	改造	安重	—	S/—	主：安全保護回路 従：計測制御設備	—	—	—	—	—	—	—	—	—	—	—	—	—	—	—
1650	計測制御系統施設	—	安全保護回路	—	—	原子炉圧力高による原子炉スクラム信号	主要※	AC	2	Q-2	改造	安重	—	S/—	主：安全保護回路 従：計測制御設備	—	—	—	—	—	—	—	—	—	—	—	—	—	—	—
1651	計測制御系統施設	—	安全保護回路	—	—	原子炉圧力高による原子炉スクラム信号	主要※	AC	2	Q-2	改造	安重	—	S/—	主：安全保護回路 従：計測制御設備	—	—	—	—	—	—	—	—	—	—	—	—	—	—	—
1652	計測制御系統施設	—	安全保護回路	—	—	原子炉圧力高による原子炉スクラム信号	主要※	AC	2	Q-2	改造	安重	—	S/—	主：安全保護回路 従：計測制御設備	—	—	—	—	—	—	—	—	—	—	—	—	—	—	—
1653	計測制御系統施設	—	安全保護回路	—	—	原子炉圧力高による原子炉スクラム信号	主要※	AC	2	Q-2	改造	安重	—	S/—	主：安全保護回路 従：計測制御設備	—	—	—	—	—	—	—	—	—	—	—	—	—	—	—
1654	計測制御系統施設	—	安全保護回路	—	—	原子炉圧力高による原子炉スクラム信号	主要※	AC	2	Q-2	改造	安重	—	S/—	主：安全保護回路 従：計測制御設備	—	—	—	—	—	—	—	—	—	—	—	—	—	—	—
1655	計測制御系統施設	—	安全保護回路	—	—	原子炉圧力高による原子炉スクラム信号	主要※	AC	2	Q-2	改造	安重	—	S/—	主：安全保護回路 従：計測制御設備	—	—	—	—	—	—	—	—	—	—	—	—	—	—	—
1656	計測制御系統施設	—	安全保護回路	—	—	原子炉圧力高による原子炉スクラム信号	主要※	AC	2	Q-2	改造	安重	—	S/—	主：安全保護回路 従：計測制御設備	—	—	—	—	—	—	—	—	—	—	—	—	—	—	—
1657	計測制御系統施設	—	安全保護回路	—	—	原子炉圧力高による原子炉スクラム信号	主要※	AC	2	Q-2	改造	安重	—	S/—	主：安全保護回路 従：計測制御設備	—	—	—	—	—	—	—	—	—	—	—	—	—	—	—
1658	計測制御系統施設	—	安全保護回路	—	—	原子炉圧力高による原子炉スクラム信号	主要※	AC	2	Q-2	改造	安重	—	S/—	主：安全保護回路 従：計測制御設備	—	—	—	—	—	—	—	—	—	—	—	—	—	—	—
1659	計測制御系統施設	—	安全保護回路	—	—	原子炉圧力高による原子炉スクラム信号	主要※	AC	2	Q-2	改造	安重	—	S/—	主：安全保護回路 従：計測制御設備	—	—	—	—	—	—	—	—	—	—	—	—	—	—	—
1660	計測制御系統施設	—	安全保護回路	—	—	原子炉圧力高による原子炉スクラム信号	主要※	AC	2	Q-2	改造	安重	—	S/—	主：安全保護回路 従：計測制御設備	—	—	—	—	—	—	—	—	—	—	—	—	—	—	—
1661	計測制御系統施設	—	安全保護回路	—	—	原子炉圧力高による原子炉スクラム信号	主要※	AC	2	Q-2	改造	安重	—	S/—	主：安全保護回路 従：計測制御設備	—	—	—	—	—	—	—	—	—	—	—	—	—	—	—
1662	計測制御系統施設	—	安全保護回路	—	—	原子炉圧力高による原子炉スクラム信号	主要※	AC	2	Q-2	改造	安重	—	S/—	主：安全保護回路 従：計測制御設備	—	—	—	—	—	—	—	—	—	—	—	—	—	—	—
1663	計測制御系統施設	—	安全保護回路	—	—	原子炉圧力高による原子炉スクラム信号	主要※	AC	2	Q-2	改造	安重	—	S/—	主：安全保護回路 従：計測制御設備	—	—	—	—	—	—	—	—	—	—	—	—	—	—	—
1664	計測制御系統施設	—	安全保護回路	—	—	原子炉圧力高による原子炉スクラム信号	主要※	AC	2	Q-2	改造	安重	—	S/—	主：安全保護回路 従：計測制御設備	—	—	—	—	—	—	—	—	—	—	—	—	—	—	—
1665	計測制御系統施設	—	安全保護回路	—	—	原子炉圧力高による原子炉スクラム信号	主要※	AC	2	Q-2	改造	安重	—	S/—	主：安全保護回路 従：計測制御設備	—	—	—	—	—	—	—	—	—	—	—	—	—	—	—
1666	計測制御系統施設	—	安全保護回路	—	—	原子炉圧力高による原子炉スクラム信号	主要※	AC	2	Q-2	改造	安重	—	S/—	主：安全保護回路 従：計測制御設備	—	—	—	—	—	—	—	—	—	—	—	—	—	—	—
1667	計測制御系統施設	—	安全保護回路	—	—	原子炉圧力高による原子炉スクラム信号	主要※	AC	2	Q-2	改造	安重	—	S/—	主：安全保護回路 従：計測制御設備	—	—	—	—	—	—	—	—	—	—	—	—	—	—	—
1668	計測制御系統施設	—	安全保護回路	—	—	原子炉圧力高による原子炉スクラム信号	主要※	AC	2	Q-2	改造	安重	—	S/—	主：安全保護回路 従：計測制御設備	—	—	—	—	—	—	—	—	—	—	—	—	—	—	—
1669	計測制御系統施設	—	安全保護回路	—	—	原子炉圧力高による原子炉スクラム信号	主要※	AC	2	Q-2	改造	安重	—	S/—	主：安全保護回路 従：計測制御設備	—	—	—	—	—	—	—	—	—	—	—	—	—	—	—
1670	計測制御系統施設	—	安全保護回路	—	—	原子炉圧力高による原子炉スクラム信号	主要※	AC	2	Q-2	改造	安重	—	S/—	主：安全保護回路 従：計測制御設備	—	—	—	—	—	—	—	—	—	—	—	—	—	—	—
1671	計測制御系統施設	—	安全保護回路	—	—	原子炉圧力高による原子炉スクラム信号	主要※	AC	2	Q-2	改造	安重	—	S/—	主：安全保護回路 従：計測制御設備	—	—	—	—	—	—	—	—	—	—	—	—	—	—	—
1672	計測制御系統施設	—	安全保護回路	—	—	原子炉圧力高による原子炉スクラム信号	主要※	AC	2	Q-2	改造	安重	—	S/—	主：安全保護回路 従：計測制御設備	—	—	—	—	—	—	—	—	—	—	—	—	—	—	—
1673	計測制御系統施設	—	安全保護回路	—	—	原子炉圧力高による原子炉スクラム信号	主要※	AC	2	Q-2	改造	安重	—	S/—	主：安全保護回路 従：計測制御設備	—	—	—	—	—	—	—	—	—	—	—	—	—	—	—
1674	計測制御系統施設	—	安全保護回路	—	—	原子炉圧力高による原子炉スクラム信号	主要※	AC	2	Q-2	改造	安重	—	S/—	主：安全保護回路 従：計測制御設備	—	—	—	—	—	—	—	—	—	—	—	—	—	—	—
1675	計測制御系統施設	—	安全保護回路	—	—	原子炉圧力高による原子炉スクラム信号	主要※	AC	2	Q-2	改造	安重	—	S/—	主：安全保護回路 従：計測制御設備	—	—	—	—	—	—	—	—	—	—	—	—	—	—	—
1676	計測制御系統施設	—	安全保護回路	—	—	原子炉圧力高による原子炉スクラム信号	主要※	AC	2	Q-2	改造	安重	—	S/—	主：安全保護回路 従：計測制御設備	—	—	—	—	—	—	—	—	—	—	—	—	—	—	—
1677	計測制御系統施設	—	安全保護回路	—	—	原子炉圧力高による原子炉スクラム信号	主要※	AC	2	Q-2	改造	安重	—	S/—	主：安全保護回路 従：計測制御設備	—	—	—	—	—	—	—	—	—	—	—	—	—	—	—
1678	計測制御系統施設	—	安全保護回路	—	—	原子炉圧力高による原子炉スクラム信号	主要※	AC	2	Q-2	改造	安重	—	S/—	主：安全保護回路 従：計測制御設備	—	—	—	—	—	—	—	—	—	—	—	—	—	—	—
1679	計測制御系統施設	—	安全保護回路	—	—	原子炉圧力高による原子炉スクラム信号	主要※	AC	2	Q-2	改造	安重	—	S/—	主：安全保護回路 従：計測制御設備	—	—	—	—	—	—	—	—	—	—	—	—	—	—	—
1680	計測制御系統施設	—	安全保護回路	—	—	原子炉圧力高による原子炉スクラム信号	主要※	AC	2	Q-2	改造	安重	—	S/—	主：安全保護回路 従：計測制御設備	—	—	—	—	—	—	—	—	—	—	—	—	—	—	—
1681	計測制御系統施設	—	安全保護回路	—	—	原子炉圧力高による原子炉スクラム信号	主要※	AC	2	Q-2	改造	安重	—	S/—	主：安全保護回路 従：計測制御設備	—	—	—	—	—	—	—	—	—	—	—	—	—	—	—
1682	計測制御系統施設	—	安全保護回路	—	—	原子炉圧力高による原子炉スクラム信号	主要※	AC	2	Q-2	改造	安重	—	S/—	主：安全保護回路 従：計測制御設備	—	—	—	—	—	—	—	—	—	—	—	—	—	—	—
1683	計測制御系統施設	—	計測制御設備	—	—	原子炉圧力高による原子炉スクラム信号	主要※	AC	2	Q-2	改造	安重	—	S/—	主：安全保護回路 従：計測制御設備	—	—	—	—	—	—	—	—	—	—	—	—	—	—	—
1684	計測制御系統施設	—	計測制御設備	—	—	原子炉圧力高による原子炉スクラム信号	主要※	AC	2	Q-2	改造	安重	—	S/—	主：安全保護回路 従：計測制御設備	—	—	—	—	—	—	—	—	—	—	—	—	—	—	—
1685	計測制御系統施設	—	計測制御設備	—	—	原子炉圧力高による原子炉スクラム信号	主要※	AC	2	Q-2	改造	安重	—	S/—	主：安全保護回路 従：計測制御設備	—	—	—	—	—	—	—	—	—	—	—	—	—	—	—
1686	計測制御系統施設	—	計測制御設備	—	—	原子炉圧力高による原子炉スクラム信号	主要※	AC	2	Q-2	改造	安重	—	S/—	主：安全保護回路 従：計測制御設備	—	—	—	—	—	—	—	—	—	—	—	—	—	—	—
1687	計測制御系統施設	—	計測制御設備	—	—	原子炉圧力高による原子炉スクラム信号	主要※	AC	2	Q-2	改造	安重	—	S/—	主：安全保護回路 従：計測制御設備	—	—	—	—	—	—	—	—	—	—	—	—	—	—	—
1688	計測制御系統施設	—	計測制御設備	—	—	原子炉圧力高による原子炉スクラム信号	主要※	AC	2	Q-2	改造	安重	—	S/—	主：安全保護回路 従：計測制御設備	—	—	—	—	—	—	—	—	—	—	—	—	—	—	—
1689	計測制御系統施設	—	計測制御設備	—	—	原子炉圧力高による原子炉スクラム信号	主要※	AC	2	Q-2	改造	安重	—	S/—	主：安全保護回路 従：計測制御設備	—	—	—	—	—	—	—	—	—	—	—	—	—	—	—
1690	計測制御系統施設	—	計測制御設備	—	—	原子炉圧力高による原子炉スクラム信号	主要※	AC	2	Q-2	改造	安重	—	S/—	主：安全保護回路 従：計測制御設備	—	—	—	—	—	—	—	—	—	—	—	—	—	—	—
1691	計測制御系統施設	—	計測制御設備	—	—	原子炉圧力高による原子炉スクラム信号	主要※	AC	2	Q-2	改造	安重	—	S/—	主：安全保護回路 従：計測制御設備	—	—	—	—	—	—	—	—	—	—	—	—	—	—	—
1692	計測制御系統施設	—	計測制御設備	—	—	原子炉圧力高による原子炉スクラム信号	主要※	AC	2	Q-2	改造	安重	—	S/—	主：安全保護回路 従：計測制御設備	—	—	—	—	—	—	—	—	—	—	—	—	—	—	—
1693	計測制御系統施設	—	計測制御設備	—	—	原子炉圧力高による原子炉スクラム信号	主要※	AC	2	Q-2	改造	安重	—	S/—	主：安全保護回路 従：計測制御設備	—	—	—	—	—	—	—	—	—	—	—	—	—	—	—
1694	計測制御系統施設	—	計測制御設備	—	—	原子炉圧力高による原子炉スクラム信号	主要※	AC	2	Q-2	改造	安重	—	S/—	主：安全保護回路 従：計測制御設備	—	—	—	—	—	—	—	—	—	—	—	—	—	—	—
1695	計測制御系統施設	—	計測制御設備	—	—	原子炉圧力高による原子炉スクラム信号	主要※	AC	2	Q-2	改造	安重	—	S/—	主：安全保護回路 従：計測制御設備	—	—	—	—	—	—	—	—	—	—	—	—	—	—	—
1696	計測制御系統施設	—	計測制御設備	—	—	原子炉圧力高による原子炉スクラム信号	主要※	AC	2	Q-2	改造	安重	—	S/—	主：安全保護回路 従：計測制御設備	—	—	—	—	—	—	—	—	—	—	—	—	—	—	—
1697	計測制御系統施設	—	計測制御設備	—	—	原子炉圧力高による原子炉スクラム信号	主要※	AC	2	Q-2	改造	安重	—	S/—	主：安全保護回路 従：計測制御設備	—	—	—	—	—	—	—	—	—	—	—	—	—	—	—
1698	計測制御系統施設	—	計測制御設備	—	—	原子炉圧力高による原子炉スクラム信号	主要※	AC	2	Q-2	改造	安重	—	S/—	主：安全保護回路 従：計測制御設備	—	—	—	—	—	—	—	—	—	—	—	—	—	—	—
1699	計測制御系統施設	—	計測制御設備	—	—	原子炉圧力高による原子炉スクラム信号	主要※	AC	2	Q-2	改造	安重	—	S/—	主：安全保護回路 従：計測制御設備	—	—	—	—	—	—	—	—	—	—	—	—	—	—	—
1700	計測制御系統施設	—	計測制御設備	—	—	原子炉圧力高による原子炉スクラム信号	主要※	AC	2	Q-2	改造	安重	—	S/—	主：安全保護回路 従：計測制御設備	—	—	—	—	—	—	—	—	—	—	—	—	—	—	—
1701	計測制御系統施設	—	計測制御設備	—	—	原子炉圧力高による原子炉スクラム信号	主要※	AC	2	Q-2	改造	安重	—	S/—	主：安全保護回路 従：計測制御設備	—	—	—	—	—	—	—	—	—	—	—	—	—	—	—
1702	計測制御系統施設	—	計測制御設備	—	—	原子炉圧力高による原子炉スクラム信号	主要※	AC	2	Q-2	改造	安重	—	S/—	主：安全保護回路 従：計測制御設備	—	—	—	—	—	—	—	—	—	—	—	—	—	—	—
1703	計測制御系統施設	—	計測制御設備	—	—	原子炉圧力高による原子炉スクラム信号	主要※	AC	2	Q-2	改造	安重	—	S/—	主：安全保護回路 従：計測制御設備	—	—	—	—	—	—	—	—	—	—	—	—	—	—	—
1704	計測制御系統施設	—	計測制御設備	—	—	原子炉圧力高による原子炉スクラム信号	主要※	AC	2	Q-2	改造	安重	—	S/—	主：安全保護回路 従：計測制御設備	—	—	—	—	—	—	—	—	—	—	—	—	—	—	—
1705	計測制御系統施設	—	計測制御設備	—	—	原子炉圧力高による原子炉スクラム信号	主要※	AC	2	Q-2	改造	安重	—	S/—	主：安全保護回路 従：計測制御設備	—	—	—	—	—	—	—	—	—	—	—	—	—	—	—
1706	計測制御系統施設	—	計測制御設備	—	—	原子炉圧力高による原子炉スクラム信号	主要※	AC	2	Q-2	改造	安重	—	S/—	主：安全保護回路 従：計測制御設備	—	—	—	—	—	—	—	—	—	—	—	—	—	—	—
1707	計測制御系統施設	—	計測制御設備	—	—	原子炉圧力高による原子炉スクラム信号	主要※	AC	2	Q-2	改造	安重	—	S/—	主：安全保護回路 従：計測制御設備	—	—	—	—	—	—	—	—	—	—	—	—	—	—	—
1708	計測制御系統施設	—	計測制御設備	—	—	原子炉圧力高による原子炉スクラム信号	主要※	AC	2	Q-2	改造	安重	—	S/—	主：安全保護回路 従：計測制御設備	—	—	—	—	—	—	—	—	—	—	—	—	—	—	—
1709	計測制御系統施設	—	計測制御設備	—	—	原子炉圧力高による原子炉スクラム信号	主要※	AC	2	Q-2	改造	安重	—	S/—	主：安全保護回路 従：計測制御設備	—	—	—	—	—	—	—	—	—	—	—	—	—	—	—
1710	計測制御系統施設	—	計測制御設備	—	—	原子炉圧力高による原子炉スクラム信号	主要※	AC	2	Q-2	改造	安重	—	S/—	主：安全保護回路 従：計測制御設備	—	—	—	—	—	—	—	—	—	—	—	—	—	—	—
1711	計測制御系統施設	—	計測制御設備	—	—	原子炉圧力高による原子炉スクラム信号	主要※	AC	2	Q-2	改造	安重	—	S/—	主：安全保護回路 従：計測制御設備	—	—	—	—	—	—	—	—	—	—	—	—	—	—	—
1712	計測制御系統施設	—	計測制御設備	—	—	原子炉圧力高による原子炉スクラム信号	主要※	AC	2	Q-2	改造	安重	—	S/—	主：安全保護回路 従：計測制御設備	—	—	—	—	—	—	—	—	—	—	—	—	—	—	—
1713	計測制御系統施設	—	計測制御設備	—	—	原子炉圧力高による原子炉スクラム信号	主要※	AC	2	Q-2	改造	安重	—	S/—	主：安全保護回路 従：計測制御設備	—	—	—	—	—	—	—	—	—	—	—	—	—	—	—
1714	計測制御系統施設	—	計測制御設備	—	—	原子炉圧力高による原子炉スクラム信号	主要※	AC	2	Q-2	改造	安重	—	S/—	主：安全保護回路 従：計測制御設備	—	—	—	—	—	—	—	—	—	—	—	—	—	—	—
1715	計測制御系統施設	—	計測制御設備	—	—	原子炉圧力高による原子炉スクラム信号	主要※	AC	2	Q-2	改造	安重	—	S/—	主：安全保護回路 従：計測制御設備	—	—	—	—	—	—	—	—	—	—	—	—	—	—	—
1716	計測制御系統施設	—	計測制御設備	—	—	原子炉圧力高による原子炉スクラム信号	主要※	AC	2	Q-2	改造	安重	—	S/—	主：安全保護回路 従：計測制御設備	—	—	—	—	—	—	—	—	—	—	—	—	—	—	—
1717	計測制御系統施設	—	計測制御設備	—	—	原子炉圧力高による原子炉スクラム信号	主要※	AC	2	Q-2	改造	安重	—	S/—	主：安全保護回路 従：計測制御設備	—	—	—	—	—	—	—	—	—	—	—	—	—	—	—
1718	計測制御系統施設	—	計測制御設備	—	—	原子炉圧力高による原子炉スクラム信号	主要※	AC	2	Q-2	改造	安重	—	S/—	主：安全保護回路 従：計測制御設備	—	—	—	—	—	—	—	—	—	—	—	—	—	—	—
1719	計測制御系統施設	—	計測制御設備	—	—	原子炉圧力高による原子炉スクラム信号	主要※	AC	2	Q-2	改造	安重	—	S/—	主：安全保護回路 従：計測制御設備	—	—	—	—	—	—	—	—	—	—	—	—	—	—	—
1720	計測制御系統施設	—	計測制御設備	—	—	原子炉圧力高による原子炉スクラム信号	主要※	AC	2	Q-2	改造	安重	—	S/—	主：安全保護回路 従：計測制御設備	—	—	—	—	—	—	—	—	—	—	—	—	—	—	—
1721	計測制御系統施設	—	計測制御設備	—	—	原子炉圧力高による原子炉スクラム信号	主要※	AC	2	Q-2	改造	安重	—	S/—	主：安全保護回路 従：計測制御設備	—	—	—	—	—	—	—	—	—	—	—	—	—	—	—
1722	計測制御系統施設	—	計測制御設備	—	—	原子炉圧力高による原子炉スクラム信号	主要※	AC	2	Q-2	改造	安重	—	S/—	主：安全保護回路 従：計測制御設備	—	—	—	—	—	—	—	—	—	—	—	—	—	—	—
1723	計測制御系統施設	—	計測制御設備	—	—	原子炉圧力高による原子炉スクラム信号	主要※	AC	2	Q-2	改造	安重	—	S/—	主：安全保護回路 従：計測制御設備	—	—	—	—	—	—	—	—	—	—	—	—	—	—	—
1724	計測制御系統施設	—	計測制御設備	—	—	原子炉圧力高による原子炉スクラム信号	主要※	AC	2	Q-2	改造	安重	—	S/—	主：安全保護回路 従：計測制御設備	—	—	—	—	—	—	—	—	—	—	—	—	—	—	—
1725	計測制御系統施設	—	計測制御設備	—	—	原子炉圧力高による原子炉スクラム信号	主要※	AC	2	Q-2	改造	安重	—	S/—	主：安全保護回路 従：計測制御設備	—	—	—	—	—	—	—	—	—	—	—	—	—	—	—
1726	計測制御系統施設	—	計測制御設備	—	—	原子炉圧力高による原子炉スクラム信号	主要※	AC	2	Q-2	改造	安重	—	S/—	主：安全保護回路 従：計測制御設備	—	—	—	—	—	—	—	—	—	—	—	—	—	—	—
1727	計測制御系統施設	—	計測制御設備	—	—	原子炉圧力高による原子炉スクラム信号	主要※	AC	2	Q-2	改造	安重	—	S/—	主：安全保護回路 従：計測制御設備	—	—	—	—	—	—	—	—	—	—	—	—	—	—	—
1728	計測制御系統施設	—	計測制御設備	—	—	原子炉圧力高による原子炉スクラム信号	主要※	AC	2	Q-2	改造	安重	—	S/—	主：安全保護回路 従：計測制御設備	—	—	—	—	—	—	—	—	—	—	—	—	—	—	—
1729	計測制御系統施設	—	計測制御設備	—	—	原子炉圧力高による原子炉スクラム信号	主要※	AC	2	Q-2	改造	安重	—	S/—	主：安全保護回路 従：計測制御設備	—	—	—	—	—	—	—	—	—	—	—	—	—	—	—
1730	計測制御系統施設	—	計測制御設備	—	—	原子炉圧力高による原子炉スクラム信号	主要※	AC	2	Q-2	改造	安重	—	S/—	主：安全保護回路 従：計測制御設備	—	—	—	—	—	—	—	—	—	—	—	—	—	—	—
1731	計測制御系統施設	—	計測制御設備	—	—	原子炉圧力高による原子炉スクラム信号	主要※	AC	2	Q-2	改造	安重	—	S/—	主：安全保護回路 従：計測制御設備	—	—	—	—	—	—	—	—	—	—	—	—	—	—	—
1732	計測制御系統施設	—	計測制御設備	—	—	原子炉圧力高による原子炉スクラム信号	主要※	AC	2	Q-2	改造	安重	—	S/—	主：安全保護回路 従：計測制御設備	—	—	—	—	—	—	—	—	—	—	—	—	—	—	—
1733	計測制御系統施設	—	計測制御設備	—	—	原子炉圧力高による原子炉スクラム信号	主要※	AC	2	Q-2	改造	安重	—	S/—	主：安全保護回路 従：計測制御設備	—	—	—	—	—	—	—	—	—	—	—	—	—	—	—
1734	計測制御系統施設	—	計測制御設備	—	—	原子炉圧力高による原子炉スクラム信号	主要※	AC	2	Q-2	改造	安重	—	S/—	主：安全保護回路 従：計測制御設備	—	—	—	—	—	—	—	—	—	—	—	—	—	—	—
1735	計測制御系統施設	—	計測制御設備	—	—	原子炉圧力高による原子炉スクラム信号	主要※	AC	2	Q-2	改造	安重	—	S/—	主：安全保護回路 従：計測制御設備	—	—	—	—	—	—	—	—	—	—	—	—	—	—	—
1736	計測制御系統施設	—	計測制御設備	—	—	原子炉圧力高による原子炉スクラム信号	主要※	AC	2	Q-2	改造	安重	—	S/—	主：安全保護回路 従：計測制御設備	—	—	—	—	—	—	—	—	—	—	—	—	—	—	—
1737	計測制御系統施設	—	計測制御設備	—	—	原子炉圧力高による原子炉スクラム信号	主要※	AC	2	Q-2	改造	安重	—	S/—	主：安全保護回路 従：計測制御設備	—	—	—	—	—	—	—	—	—	—	—	—	—	—	—
1738	計測制御系統施設	—	計測制御設備	—	—	原子炉圧力高による原子炉スクラム信号	主要※	AC	2	Q-2	改造	安重	—	S/—	主：安全保護回路 従：計測制御設備	—	—	—	—	—	—	—	—	—	—	—	—	—	—	—
1739	計測制御系統施設	—	計測制御設備	—	—	原子炉圧力高による原子炉スクラム信号	主要※	AC	2	Q-2	改造	安重	—	S/—	主：安全保護回路 従：計測制御設備	—	—	—	—	—

設工認申請対象機器の技術基準への適合性に係る整理

番号	施設区分		設備区分			機器名称	機種（注16）	設置場所	数量	申請回	変更区分	DB区分	SA区分	耐震設計	兼用（主従）	共用（主従）	備考
1704	計測制御系統施設	—	制御室	制御室環境測定設備	—	可搬型酸素濃度計	—	AG	3	②-2	新設	—	可搬型SA	—/—	—	—	保管場所1:AG 保管場所2:保管庫 保管場所3:保管庫
1705	計測制御系統施設	—	制御室	制御室環境測定設備	—	可搬型窒素酸化物濃度計	—	AG	3	②-2	新設	—	可搬型SA	—/—	—	—	保管場所1:AG 保管場所2:保管庫 保管場所3:保管庫
1706	計測制御系統施設	—	制御室	制御室環境測定設備	—	可搬型二酸化炭素濃度計	—	AG	3	②-2	新設	—	可搬型SA	—/—	—	—	保管場所1:AG 保管場所2:保管庫 保管場所3:保管庫
1707	計測制御系統施設	—	制御室	制御室放射線計測設備	—	アルファ・ベータ線用サーベイメータ（SA）	計装/放管設備	FA	2	①	新設	—	可搬型SA	—/—	—	—	保管場所：外部保管エリア，使用済燃料受入れ・貯蔵建屋
1708	計測制御系統施設	—	制御室	制御室放射線計測設備	—	ガンマ線用サーベイメータ（SA）	計装/放管設備	FA	2	①	新設	—	可搬型SA	—/—	—	—	保管場所：外部保管エリア，使用済燃料受入れ・貯蔵建屋
1709	計測制御系統施設	—	制御室	制御室放射線計測設備	—	可搬型ダストサンプラ（SA）	—	FA	2	①	新設	—	可搬型SA	—/—	—	—	保管場所：外部保管エリア，使用済燃料受入れ・貯蔵建屋
1710	計測制御系統施設	—	制御室	制御室放射線計測設備	—	ガンマ線用サーベイメータ(SA)	計装/放管設備	AG	2	②-2	新設	—	可搬型SA	—/—	—	—	保管場所1:AG 保管場所2:保管庫
1711	計測制御系統施設	—	制御室	制御室放射線計測設備	—	アルファ・ベータ線用サーベイメータ(SA)	計装/放管設備	AG	2	②-2	新設	—	可搬型SA	—/—	—	—	保管場所1:AG 保管場所2:保管庫
1712	計測制御系統施設	—	制御室	制御室放射線計測設備	—	可搬型ダストサンプラ(SA)	—	AG	2	②-2	新設	—	可搬型SA	—/—	—	—	
1713	放射性廃棄物の廃棄施設	気体廃棄物の廃棄施設	せん断処理・溶解廃ガス処理設備	—	—	NOx吸収塔	容器	AA	2	②-2	改造	安重	常設SA	S/(S)	主：せん断処理・溶解廃ガス処理設備 従：廃ガス貯留設備	—	
1714	放射性廃棄物の廃棄施設	気体廃棄物の廃棄施設	せん断処理・溶解廃ガス処理設備	—	—	回収酸受槽セル漏えい液受皿	容器	AA	1	②-2	既設	非安重	—	B/—	—	—	
1715	放射性廃棄物の廃棄施設	気体廃棄物の廃棄施設	せん断処理・溶解廃ガス処理設備	—	—	よう素追出し塔	容器	AA	2	②-2	既設	安重	—	S/—	—	—	
1716	放射性廃棄物の廃棄施設	気体廃棄物の廃棄施設	せん断処理・溶解廃ガス処理設備	—	—	DOGダンパセル漏えい液受皿	容器	AA	1	②-2	既設	安重	—	S/—	—	—	
1717	放射性廃棄物の廃棄施設	気体廃棄物の廃棄施設	せん断処理・溶解廃ガス処理設備	—	—	せん断処理・溶解廃ガス処理セル漏えい液受皿	容器	AA	3	②-2	既設	非安重	—	B/—	—	—	
1718	放射性廃棄物の廃棄施設	気体廃棄物の廃棄施設	せん断処理・溶解廃ガス処理設備	—	—	凝縮器	熱交換器	AA	2	②-2	改造	安重	常設SA	S/(S)	主：せん断処理・溶解廃ガス処理設備 従：廃ガス貯留設備	—	
1719	放射性廃棄物の廃棄施設	気体廃棄物の廃棄施設	せん断処理・溶解廃ガス処理設備	—	—	廃ガス冷却器	熱交換器	AA	3	②-2	改造	安重	常設SA	S/(S)	主：せん断処理・溶解廃ガス処理設備 従：廃ガス貯留設備	—	
1720	放射性廃棄物の廃棄施設	気体廃棄物の廃棄施設	せん断処理・溶解廃ガス処理設備	—	—	廃ガス加熱器	熱交換器	AA	3	②-2	改造	安重	常設SA	S/(S)	主：せん断処理・溶解廃ガス処理設備 従：廃ガス貯留設備	—	
1721	放射性廃棄物の廃棄施設	気体廃棄物の廃棄施設	せん断処理・溶解廃ガス処理設備	—	—	排風機	ファン	AA	3	②-2	改造	安重	常設SA	S/(S)	主：せん断処理・溶解廃ガス処理設備 従：廃ガス貯留設備	—	
1722	放射性廃棄物の廃棄施設	気体廃棄物の廃棄施設	せん断処理・溶解廃ガス処理設備	—	—	ミストフィルタ	フィルタ	AA	6	②-2	改造	安重	常設SA	S/(S)	主：せん断処理・溶解廃ガス処理設備 従：廃ガス貯留設備	—	
1723	放射性廃棄物の廃棄施設	気体廃棄物の廃棄施設	せん断処理・溶解廃ガス処理設備	—	—	第1高性能粒子フィルタ	フィルタ	AA	3	②-2	改造	安重	常設SA	S/(S)	主：せん断処理・溶解廃ガス処理設備 従：廃ガス貯留設備	—	
1724	放射性廃棄物の廃棄施設	気体廃棄物の廃棄施設	せん断処理・溶解廃ガス処理設備	—	—	第1よう素フィルタ	フィルタ	AA	6	②-2	改造	安重	常設SA	S/(S)	主：せん断処理・溶解廃ガス処理設備 従：廃ガス貯留設備	—	
1725	放射性廃棄物の廃棄施設	気体廃棄物の廃棄施設	せん断処理・溶解廃ガス処理設備	—	—	第2よう素フィルタ	フィルタ	AA	6	②-2	改造	安重	常設SA	S/(S)	主：せん断処理・溶解廃ガス処理設備 従：廃ガス貯留設備	—	
1726	放射性廃棄物の廃棄施設	気体廃棄物の廃棄施設	せん断処理・溶解廃ガス処理設備	—	—	第2高性能粒子フィルタ	フィルタ	AA	3	②-2	改造	安重	常設SA	S/(S)	主：せん断処理・溶解廃ガス処理設備 従：廃ガス貯留設備	—	
1727	放射性廃棄物の廃棄施設	気体廃棄物の廃棄施設	せん断処理・溶解廃ガス処理設備	—	—	主配管（廃ガス処理系）	主配管	AA	一式	②-2	既設	安重	—	S/—	—	—	流体：廃ガス
1728	放射性廃棄物の廃棄施設	気体廃棄物の廃棄施設	せん断処理・溶解廃ガス処理設備	—	—	主配管（廃ガス処理系，廃ガス貯留系：臨界）	主配管	AA	一式	②-2	改造	安重/非安重	常設SA	S，B-2/(S)，(B)	主：せん断処理・溶解廃ガス処理設備 従：廃ガス貯留設備	—	流体：廃ガス
1729	放射性廃棄物の廃棄施設	気体廃棄物の廃棄施設	せん断処理・溶解廃ガス処理設備	—	—	主配管（漏えい液回収系）	主配管	AA	一式	②-2	既設	安重	—	S/—	—	—	流体：漏えい液
1730	放射性廃棄物の廃棄施設	気体廃棄物の廃棄施設	せん断処理・溶解廃ガス処理設備	—	—	主配管（漏えい拡大防止系）	主配管	AA	一式	②-2	既設	非安重	—	B/—	—	—	流体：漏えい液
1731	放射性廃棄物の廃棄施設	気体廃棄物の廃棄施設	せん断処理・溶解廃ガス処理設備	—	—	主配管（サポート用冷却系：再処理設備本体用）	主配管	AA	一式	②-2	既設	安重	—	S/—	—	—	流体：冷却水
1732	放射性廃棄物の廃棄施設	気体廃棄物の廃棄施設	塔槽類廃ガス処理設備	前処理建屋塔槽類廃ガス処理設備	—	デミスタ	容器	AA	1	②-2	改造	安重	常設SA	S/(S)，1.2Ss	主：前処理建屋塔槽類廃ガス処理設備 従：代替換気設備	—	
1733	放射性廃棄物の廃棄施設	気体廃棄物の廃棄施設	塔槽類廃ガス処理設備	前処理建屋塔槽類廃ガス処理設備	—	極低レベル廃ガス洗浄塔	容器	AA	1	②-2	既設	非安重	—	C/—	—	—	
1734	放射性廃棄物の廃棄施設	気体廃棄物の廃棄施設	塔槽類廃ガス処理設備	前処理建屋塔槽類廃ガス処理設備	—	廃ガス洗浄塔	容器	AA	1	②-2	改造	安重	常設SA	S/(S)，1.2Ss	主：前処理建屋塔槽類廃ガス処理設備 従：代替換気設備	—	
1735	放射性廃棄物の廃棄施設	気体廃棄物の廃棄施設	塔槽類廃ガス処理設備	前処理建屋塔槽類廃ガス処理設備	—	凝縮器	熱交換器	AA	1	②-2	改造	安重	常設SA	S/(S)，1.2Ss	主：前処理建屋塔槽類廃ガス処理設備 従：代替換気設備	—	
1736	放射性廃棄物の廃棄施設	気体廃棄物の廃棄施設	塔槽類廃ガス処理設備	前処理建屋塔槽類廃ガス処理設備	—	よう素フィルタ第1，第2加熱器	熱交換器	AA	2	②-2	改造	安重	常設SA	S/(S)，1.2Ss	主：前処理建屋塔槽類廃ガス処理設備 従：代替換気設備	—	
1737	放射性廃棄物の廃棄施設	気体廃棄物の廃棄施設	塔槽類廃ガス処理設備	前処理建屋塔槽類廃ガス処理設備	—	排風機	ファン	AA	2	②-2	既設	安重	—	S/—	—	—	
1738	放射性廃棄物の廃棄施設	気体廃棄物の廃棄施設	塔槽類廃ガス処理設備	前処理建屋塔槽類廃ガス処理設備	—	第1，第2高性能粒子フィルタ	フィルタ	AA	8	②-2	改造	安重	常設SA	S/(S)，1.2Ss	主：前処理建屋塔槽類廃ガス処理設備 従：代替換気設備	—	
1739	放射性廃棄物の廃棄施設	気体廃棄物の廃棄施設	塔槽類廃ガス処理設備	前処理建屋塔槽類廃ガス処理設備	—	よう素フィルタ	フィルタ	AA	4	②-2	改造	安重	常設SA	S/(S)，1.2Ss	主：前処理建屋塔槽類廃ガス処理設備 従：代替換気設備	—	
1740	放射性廃棄物の廃棄施設	気体廃棄物の廃棄施設	塔槽類廃ガス処理設備	前処理建屋塔槽類廃ガス処理設備	—	主配管（廃ガス処理系）	主配管	AA，KA	一式	②-2	既設	安重/非安重	—	S，B-2/—	—	—	流体：廃ガス
1741	放射性廃棄物の廃棄施設	気体廃棄物の廃棄施設	塔槽類廃ガス処理設備	前処理建屋塔槽類廃ガス処理設備	—	主配管（廃ガス処理系，蒸発乾固対策用セル導出系，水素対策用セル導出系）	主配管	AA	一式	②-2	改造	安重	常設SA	S/(S)，1.2Ss	主：前処理建屋塔槽類廃ガス処理設備 従：代替換気設備	—	流体1：廃ガス 流体2：空気
1742	放射性廃棄物の廃棄施設	気体廃棄物の廃棄施設	塔槽類廃ガス処理設備	前処理建屋塔槽類廃ガス処理設備	—	主配管（廃ガス処理系，蒸発乾固対策用セル導出系）	主配管	AA	一式	②-2	改造	安重	常設SA	S/(S)，1.2Ss	主：前処理建屋塔槽類廃ガス処理設備 従：代替換気設備	—	流体1：廃ガス 流体2：空気
1743	放射性廃棄物の廃棄施設	気体廃棄物の廃棄施設	塔槽類廃ガス処理設備	前処理建屋塔槽類廃ガス処理設備	—	主配管（廃ガス処理系）	主配管	AA	一式	②-2	既設	安重/非安重	—	S，C/—	—	—	流体：廃ガス
1744	放射性廃棄物の廃棄施設	気体廃棄物の廃棄施設	塔槽類廃ガス処理設備	前処理建屋塔槽類廃ガス処理設備	—	主配管（廃ガス処理系，蒸発乾固対策用セル導出系，水素対策用セル導出系，貯槽等注水系）	主配管	AA	一式	②-2	改造	安重	常設SA	S/(S)，1.2Ss	主：前処理建屋塔槽類廃ガス処理設備 従：代替換気設備 代替安全冷却水系	—	流体1：廃ガス 流体2：空気 流体3：汽水
1745	放射性廃棄物の廃棄施設	気体廃棄物の廃棄施設	塔槽類廃ガス処理設備	前処理建屋塔槽類廃ガス処理設備	—	主配管(廃ガス処理系、廃ガス貯留系:臨界)	主配管	AA，TX60	一式	②-2	既設	安重	常設SA	S/(S)	主：前処理建屋塔槽類廃ガス処理設備 従：廃ガス貯留設備	—	流体:廃ガス
1746	放射性廃棄物の廃棄施設	気体廃棄物の廃棄施設	塔槽類廃ガス処理設備	分離建屋塔槽類廃ガス処理設備	塔槽類廃ガス処理系	極低レベル廃ガス洗浄塔	容器	AB	1	②-2	既設	非安重	—	B-2，1.2Ss/—	—	—	
1747	放射性廃棄物の廃棄施設	気体廃棄物の廃棄施設	塔槽類廃ガス処理設備	分離建屋塔槽類廃ガス処理設備	塔槽類廃ガス処理系	廃ガス洗浄塔	容器	AB	1	②-2	改造	安重	常設SA	S/(S)，1.2Ss	主：塔槽類廃ガス処理系 従：代替換気設備	—	
1748	放射性廃棄物の廃棄施設	気体廃棄物の廃棄施設	塔槽類廃ガス処理設備	分離建屋塔槽類廃ガス処理設備	塔槽類廃ガス処理系	塔槽類廃ガス洗浄塔セル漏えい液受皿	容器	AB	1	②-2	既設	非安重	—	B/—	—	—	
1749	放射性廃棄物の廃棄施設	気体廃棄物の廃棄施設	塔槽類廃ガス処理設備	分離建屋塔槽類廃ガス処理設備	塔槽類廃ガス処理系	デミスタ	容器	AB	1	②-2	改造	安重	常設SA	S/(S)，1.2Ss	主：塔槽類廃ガス処理系 従：代替換気設備	—	
1750	放射性廃棄物の廃棄施設	気体廃棄物の廃棄施設	塔槽類廃ガス処理設備	分離建屋塔槽類廃ガス処理設備	塔槽類廃ガス処理系	凝縮器	熱交換器	AB	1	②-2	改造	安重	常設SA	S/(S)，1.2Ss	主：塔槽類廃ガス処理系 従：代替換気設備	—	
1751	放射性廃棄物の廃棄施設	気体廃棄物の廃棄施設	塔槽類廃ガス処理設備	分離建屋塔槽類廃ガス処理設備	塔槽類廃ガス処理系	よう素フィルタ第１，第２加熱器	熱交換器	AB	2	②-2	既設	安重	常設SA	S/(S)，1.2Ss	主：塔槽類廃ガス処理系 従：代替換気設備	—	
1752	放射性廃棄物の廃棄施設	気体廃棄物の廃棄施設	塔槽類廃ガス処理設備	分離建屋塔槽類廃ガス処理設備	塔槽類廃ガス処理系	排風機	ファン	AB	2	②-2	改造	安重	—	S/—	—	—	
1753	放射性廃棄物の廃棄施設	気体廃棄物の廃棄施設	塔槽類廃ガス処理設備	分離建屋塔槽類廃ガス処理設備	塔槽類廃ガス処理系	第１，第２高性能粒子フィルタ	フィルタ	AB	10	②-2	改造	安重	常設SA	S/(S)，1.2Ss	主：塔槽類廃ガス処理系 従：代替換気設備	—	
1754	放射性廃棄物の廃棄施設	気体廃棄物の廃棄施設	塔槽類廃ガス処理設備	分離建屋塔槽類廃ガス処理設備	塔槽類廃ガス処理系	よう素フィルタ	フィルタ	AB	4	②-2	既設	安重	常設SA	S/(S)，1.2Ss	主：塔槽類廃ガス処理系 従：代替換気設備	—	
1755	放射性廃棄物の廃棄施設	気体廃棄物の廃棄施設	塔槽類廃ガス処理設備	分離建屋塔槽類廃ガス処理設備	塔槽類廃ガス処理系	主配管（漏えい拡大防止系）	主配管	AB	一式	②-2	既設	非安重	—	B/—	—	—	流体：洗浄廃液
1756	放射性廃棄物の廃棄施設	気体廃棄物の廃棄施設	塔槽類廃ガス処理設備	分離建屋塔槽類廃ガス処理設備	塔槽類廃ガス処理系	主配管（廃ガス処理系）	主配管	AB	一式	②-2	既設	安重/非安重	—	B/— S/—	—	—	流体：廃ガス
1757	放射性廃棄物の廃棄施設	気体廃棄物の廃棄施設	塔槽類廃ガス処理設備	分離建屋塔槽類廃ガス処理設備	塔槽類廃ガス処理系	主配管（廃ガス処理系，蒸発乾固対策用セル導出系，水素対策用セル導出系）	主配管	AB	一式	②-2	改造	安重	常設SA	S/(S)，1.2Ss	主：塔槽類廃ガス処理系 従：代替換気設備	—	流体：廃ガス
1758	放射性廃棄物の廃棄施設	気体廃棄物の廃棄施設	塔槽類廃ガス処理設備	分離建屋塔槽類廃ガス処理設備	塔槽類廃ガス処理系	主配管（廃ガス処理系，貯槽等注水系，蒸発乾固対策用セル導出系，水素対策用セル導出系）	主配管	AB	一式	②-2	改造	安重	常設SA	S/(S)，1.2Ss	主：塔槽類廃ガス処理系 従：代替換気設備 従：代替安全冷却水系	—	流体：廃ガス
1759	放射性廃棄物の廃棄施設	気体廃棄物の廃棄施設	塔槽類廃ガス処理設備	分離建屋塔槽類廃ガス処理設備	塔槽類廃ガス処理系	主配管(廃ガス処理系)	主配管	AB，TX60	一式	②-2	既設	安重	—	S/—	—	—	流体:廃ガス
1760	放射性廃棄物の廃棄施設	気体廃棄物の廃棄施設	塔槽類廃ガス処理設備	分離建屋塔槽類廃ガス処理設備	パルセータ廃ガス処理系	排風機	ファン	AB	2	②-2	改造	安重	—	S/—	—	—	
1761	放射性廃棄物の廃棄施設	気体廃棄物の廃棄施設	塔槽類廃ガス処理設備	分離建屋塔槽類廃ガス処理設備	パルセータ廃ガス処理系	第１，第２高性能粒子フィルタ	フィルタ	AB	10	②-2	既設	安重	—	S/—	—	—	
1762	放射性廃棄物の廃棄施設	気体廃棄物の廃棄施設	塔槽類廃ガス処理設備	分離建屋塔槽類廃ガス処理設備	パルセータ廃ガス処理系	主配管（廃ガス処理系）	主配管	AB	一式	②-2	既設	安重	—	S/—	—	—	流体：廃ガス
1763	放射性廃棄物の廃棄施設	気体廃棄物の廃棄施設	塔槽類廃ガス処理設備	精製建屋塔槽類廃ガス処理設備	塔槽類廃ガス処理系（ウラン系）	デミスタ	容器	AC	1	②-2	既設	非安重	—	B/—	—	—	
1764	放射性廃棄物の廃棄施設	気体廃棄物の廃棄施設	塔槽類廃ガス処理設備	精製建屋塔槽類廃ガス処理設備	塔槽類廃ガス処理系（ウラン系）	廃ガス洗浄塔	容器	AC	1	②-2	既設	非安重	—	B/—	—	—	
1765	放射性廃棄物の廃棄施設	気体廃棄物の廃棄施設	塔槽類廃ガス処理設備	精製建屋塔槽類廃ガス処理設備	塔槽類廃ガス処理系（ウラン系）	ウラン系塔槽類廃ガス洗浄塔セル漏えい液受皿	容器	AC	1	②-2	既設	非安重	—	B/—	—	—	
1766	放射性廃棄物の廃棄施設	気体廃棄物の廃棄施設	塔槽類廃ガス処理設備	精製建屋塔槽類廃ガス処理設備	塔槽類廃ガス処理系（ウラン系）	凝縮器	熱交換器	AC	1	②-2	既設	非安重	—	B/—	—	—	
1767	放射性廃棄物の廃棄施設	気体廃棄物の廃棄施設	塔槽類廃ガス処理設備	精製建屋塔槽類廃ガス処理設備	塔槽類廃ガス処理系（ウラン系）	排風機	ファン	AC	2	②-2	既設	非安重	—	B/—	—	—	
1768	放射性廃棄物の廃棄施設	気体廃棄物の廃棄施設	塔槽類廃ガス処理設備	精製建屋塔槽類廃ガス処理設備	塔槽類廃ガス処理系（ウラン系）	第1，第2高性能粒子フィルタ	フィルタ	AC	8	②-2	既設	非安重	—	B/—	—	—	
1769	放射性廃棄物の廃棄施設	気体廃棄物の廃棄施設	塔槽類廃ガス処理設備	精製建屋塔槽類廃ガス処理設備	塔槽類廃ガス処理系（ウラン系）	主配管（廃ガス処理系）	主配管	AC	一式	②-2	既設	非安重	—	B，C/—	—	—	流体：廃ガス
1770	放射性廃棄物の廃棄施設	気体廃棄物の廃棄施設	塔槽類廃ガス処理設備	精製建屋塔槽類廃ガス処理設備	塔槽類廃ガス処理系（ウラン系）	主配管（漏えい拡大防止系）	主配管	AC	一式	②-2	既設	非安重	—	C/—	—	—	流体：廃ガス洗浄液
1771	放射性廃棄物の廃棄施設	気体廃棄物の廃棄施設	塔槽類廃ガス処理設備	精製建屋塔槽類廃ガス処理設備	塔槽類廃ガス処理系（プルトニウム系）	デミスタ	容器	AC	1	②-2	改造	安重	常設SA	S/(S)，1.2Ss	主：塔槽類廃ガス処理系（プルトニウム系） 従：代替換気設備 廃ガス貯留設備	—	
1772	放射性廃棄物の廃棄施設	気体廃棄物の廃棄施設	塔槽類廃ガス処理設備	精製建屋塔槽類廃ガス処理設備	塔槽類廃ガス処理系（プルトニウム系）	NOx廃ガス洗浄塔	容器	AC	1	②-2	既設	安重	—	S/—	—	—	
1773	放射性廃棄物の廃棄施設	気体廃棄物の廃棄施設	塔槽類廃ガス処理設備	精製建屋塔槽類廃ガス処理設備	塔槽類廃ガス処理系（プルトニウム系）	廃ガス洗浄塔	容器	AC	1	②-2	改造	安重	常設SA	S/(S)，1.2Ss	主：塔槽類廃ガス処理系（プルトニウム系） 従：代替換気設備 廃ガス貯留設備	—	
1774	放射性廃棄物の廃棄施設	気体廃棄物の廃棄施設	塔槽類廃ガス処理設備	精製建屋塔槽類廃ガス処理設備	塔槽類廃ガス処理系（プルトニウム系）	プルトニウム系塔槽類廃ガス洗浄塔セル漏えい液受皿	容器	AC	1	②-2	既設	安重	—	S/—	—	—	
1775	放射性廃棄物の廃棄施設	気体廃棄物の廃棄施設	塔槽類廃ガス処理設備	精製建屋塔槽類廃ガス処理設備	塔槽類廃ガス処理系（プルトニウム系）	凝縮器	熱交換器	AC	1	②-2	改造	安重	常設SA	S/(S)，1.2Ss	主：塔槽類廃ガス処理系（プルトニウム系） 従：代替換気設備 廃ガス貯留設備	—	
1776	放射性廃棄物の廃棄施設	気体廃棄物の廃棄施設	塔槽類廃ガス処理設備	精製建屋塔槽類廃ガス処理設備	塔槽類廃ガス処理系（プルトニウム系）	よう素フィルタ第1，第2加熱器	熱交換器	AC	1	②-2	改造	安重	常設SA	S/(S)，1.2Ss	主：塔槽類廃ガス処理系（プルトニウム系） 従：代替換気設備 廃ガス貯留設備	—	
1777	放射性廃棄物の廃棄施設	気体廃棄物の廃棄施設	塔槽類廃ガス処理設備	精製建屋塔槽類廃ガス処理設備	塔槽類廃ガス処理系（プルトニウム系）	排風機	ファン	AC	2	②-2	改造	安重	常設SA	S/(S)	主：塔槽類廃ガス処理系（プルトニウム系） 従：廃ガス貯留設備	—	
1778	放射性廃棄物の廃棄施設	気体廃棄物の廃棄施設	塔槽類廃ガス処理設備	精製建屋塔槽類廃ガス処理設備	塔槽類廃ガス処理系（プルトニウム系）	第1，第2高性能粒子フィルタ	フィルタ	AC	6	②-2	改造	安重	常設SA	S/(S)，1.2Ss	主：塔槽類廃ガス処理系（プルトニウム系） 従：代替換気設備 廃ガス貯留設備	—	
1779	放射性廃棄物の廃棄施設	気体廃棄物の廃棄施設	塔槽類廃ガス処理設備	精製建屋塔槽類廃ガス処理設備	塔槽類廃ガス処理系（プルトニウム系）	よう素フィルタ	フィルタ	AC	3	②-2	改造	安重	常設SA	S/(S)，1.2Ss	主：塔槽類廃ガス処理系（プルトニウム系） 従：代替換気設備 廃ガス貯留設備	—	
1780	放射性廃棄物の廃棄施設	気体廃棄物の廃棄施設	塔槽類廃ガス処理設備	精製建屋塔槽類廃ガス処理設備	塔槽類廃ガス処理系（プルトニウム系）	主配管（廃ガス処理系）	主配管	AC	一式	②-2	既設	安重/非安重	—	S，B/—	—	—	流体：廃ガス
1781	放射性廃棄物の廃棄施設	気体廃棄物の廃棄施設	塔槽類廃ガス処理設備	精製建屋塔槽類廃ガス処理設備	塔槽類廃ガス処理系（プルトニウム系）	主配管 （廃ガス処理系，廃ガス貯留系：臨界，蒸発乾固対策用セル導出系，水素対策用セル導出系，廃ガス貯留系：TBP）	主配管	AC	一式	②-2	改造	安重	常設SA	S/(S)，1.2Ss	主：塔槽類廃ガス処理系（プルトニウム系） 従：代替換気設備 廃ガス貯留設備	—	流体：廃ガス

番号	第四条第1項	第四条第2項	第四条第3項	第五条第1項（注1）	第六条第1項	第六条第2項	第六条第3項	第七条第1項（注2）	第八条第1項（注3）	第八条第2項（注3）	第八条第3項（注3）	第九条第1項	第十条第1項	第十条第1項第一号	第十条第1項第二号	第十条第1項第三号	第十条第1項第四号	第十条第1項第五号	第十条第1項第六号	第十条第1項第七号	第十条第1項第八号	第十条第1項第九号イ	第十条第1項第九号ロ	第十条第1項第九号ハ	第十一条第1項	第十一条第2項	第十一条第3項	第十一条第4項	第十一条第5項	第十一条第6項	第十一条第7項	第十一条第8項	第十一条第9項	第十一条第10項	第十一条第11項	第十一条第12項	第十二条第1項	第十三条第1項	第十四条第1項第一号	第十四条第1項第二号	第十四条第1項第三号	第十五条第1項	第十六条第1項	第十六条第2項	第十六条第3項	第十六条第4項	第十六条第5項	第十七条第1項第一号	第十七条第1項第二号イ	第十七条第1項第二号ロ	第十七条第1項第二号ハ	第十七条第1項第三号イ	第十七条第1項第三号ロ	第十七条第1項第三号ハ	第十七条第1項第三号ニ	第十七条第2項	第十八条第1項第一号	第十八条第1項第二号	第十八条第1項第三号	第十九条第1項第一号	第十九条第1項第二号イ	第十九条第1項第二号ロ	第十九条第1項第二号ハ	第十九条第2項	第二十条第1項	第二十条第1項第一号	第二十条第1項第二号	第二十条第1項第三号	第二十条第1項第四号	第二十条第1項第五号	第二十条第2項	第二十一条第1項第一号	第二十一条第1項第二号	第二十一条第1項第三号	第二十一条第1項第四号	第二十一条第1項第五号	第二十二条第1項	第二十二条第2項第一号	第二十二条第2項第二号	第二十二条第2項第三号	第二十二条第2項第四号	第二十二条第2項第五号	第二十二条第2項第六号
1704	—	—	—	—	—	—	—	—	—	—	—	—	—	—	—	—	—	—	—	—	—	—	—	—	—	—	—	—	—	—	—	—	—	—	—	—	—	—	—	—	—	—	—	—	—	—	—	—	—	—	—	—	—	—	—	—	—	—	—	—	—	—	—	—	—	—	—	—	—	—	—	—	—	—	—	—	—	—	—	—	—	—	—
1705	—	—	—	—	—	—	—	—	—	—	—	—	—	—	—	—	—	—	—	—	—	—	—	—	—	—	—	—	—	—	—	—	—	—	—	—	—	—	—	—	—	—	—	—	—	—	—	—	—	—	—	—	—	—	—	—	—	—	—	—	—	—	—	—	—	—	—	—	—	—	—	—	—	—	—	—	—	—	—	—	—	—	—
1706	—	—	—	—	—	—	—	—	—	—	—	—	—	—	—	—	—	—	—	—	—	—	—	—	—	—	—	—	—	—	—	—	—	—	—	—	—	—	—	—	—	—	—	—	—	—	—	—	—	—	—	—	—	—	—	—	—	—	—	—	—	—	—	—	—	—	—	—	—	—	—	—	—	—	—	—	—	—	—	—	—	—	—
1707	—	—	—	—	—	—	—	—	—	—	—	—	—	—	—	—	—	—	—	—	—	—	—	—	—	—	—	—	—	—	—	—	—	—	—	—	—	—	—	—	—	—	—	—	—	—	—	—	—	—	—	—	—	—	—	—	—	—	—	—	—	—	—	—	—	—	—	—	—	—	—	—	—	—	—	—	—	—	—	—	—	—	—
1708	—	—	—	—	—	—	—	—	—	—	—	—	—	—	—	—	—	—	—	—	—	—	—	—	—	—	—	—	—	—	—	—	—	—	—	—	—	—	—	—	—	—	—	—	—	—	—	—	—	—	—	—	—	—	—	—	—	—	—	—	—	—	—	—	—	—	—	—	—	—	—	—	—	—	—	—	—	—	—	—	—	—	—
1709	—	—	—	—	—	—	—	—	—	—	—	—	—	—	—	—	—	—	—	—	—	—	—	—	—	—	—	—	—	—	—	—	—	—	—	—	—	—	—	—	—	—	—	—	—	—	—	—	—	—	—	—	—	—	—	—	—	—	—	—	—	—	—	—	—	—	—	—	—	—	—	—	—	—	—	—	—	—	—	—	—	—	—
1710	—	—	—	—	—	—	—	—	—	—	—	—	—	—	—	—	—	—	—	—	—	—	—	—	—	—	—	—	—	—	—	—	—	—	—	—	—	—	—	—	—	—	—	—	—	—	—	—	—	—	—	—	—	—	—	—	—	—	—	—	—	—	—	—	—	—	—	—	—	—	—	—	—	—	—	—	—	—	—	—	—	—	—
1711	—	—	—	—	—	—	—	—	—	—	—	—	—	—	—	—	—	—	—	—	—	—	—	—	—	—	—	—	—	—	—	—	—	—	—	—	—	—	—	—	—	—	—	—	—	—	—	—	—	—	—	—	—	—	—	—	—	—	—	—	—	—	—	—	—	—	—	—	—	—	—	—	—	—	—	—	—	—	—	—	—	—	—
1712	—	—	—	—	—	—	—	—	—	—	—	—	—	—	—	—	—	—	—	—	—	—	—	—	—	—	—	—	—	—	—	—	—	—	—	—	—	—	—	—	—	—	—	—	—	—	—	—	—	—	—	—	—	—	—	—	—	—	—	—	—	—	—	—	—	—	—	—	—	—	—	—	—	—	—	—	—	—	—	—	—	—	—
1713	—	—	—	—	○	○	—	—	—	—	—	—	△	—	—	—	—	—	—	—	—	—	—	—	—	—	—	—	—	—	—	—	—	△	—	△	—	—	—	—	—	—	—	—	—	—	—	△	△	—	△	△	△	△	△	△	—	—	—	—	—	—	—	—	—	—	—	—	—	—	—	—	—	—	—	—	—	—	—	—	—	—	—
1714	—	—	—	—	△	—	—	—	—	—	—	—	—	—	—	△	—	—	—	—	—	—	—	—	—	—	—	—	—	—	—	—	—	—	—	—	—	—	—	—	—	—	—	—	—	—	—	△	△	—	△	△	△	△	△	△	—	—	—	—	—	—	—	—	—	—	—	—	—	—	—	—	—	—	—	—	—	—	—	—	—	—	—
1715	—	—	—	—	○	○	—	—	—	—	—	—	△	—	—	—	—	—	—	—	—	—	—	—	—	—	—	—	—	—	—	—	—	—	—	—	—	—	—	—	—	—	—	—	—	—	—	△	△	—	△	△	△	△	△	△	—	—	—	—	—	—	—	—	—	—	—	—	—	—	—	—	—	—	—	—	—	—	—	—	—	—	—
1716	—	—	—	—	○	○	—	—	—	—	—	—	—	—	—	△	—	—	—	—	—	—	—	—	—	—	—	—	—	—	—	—	—	—	—	—	—	—	—	—	—	—	—	—	—	—	—	△	△	—	△	△	△	△	△	△	—	—	—	—	—	—	—	—	—	—	—	—	—	—	—	—	—	—	—	—	—	—	—	—	—	—	—
1717	—	—	—	—	△	—	—	—	—	—	—	—	—	—	—	△	—	—	—	—	—	—	—	—	—	—	—	—	—	—	—	—	—	—	—	—	—	—	—	—	—	—	—	—	—	—	—	△	△	—	△	△	△	△	△	△	—	—	—	—	—	—	—	—	—	—	—	—	—	—	—	—	—	—	—	—	—	—	—	—	—	—	—
1718	—	—	—	—	○	○	—	—	—	—	—	—	△	—	—	—	—	—	—	—	—	—	—	—	—	—	—	—	—	—	—	—	—	△	—	△	—	—	—	—	—	—	—	—	—	—	—	△	△	—	△	△	△	△	△	△	—	—	—	—	—	—	—	—	—	—	—	—	—	—	—	—	—	—	—	—	—	—	—	—	—	—	—
1719	—	—	—	—	○	○	—	—	—	—	—	—	△	—	—	—	—	—	—	—	—	—	—	—	—	—	—	—	—	—	—	—	—	△	—	△	—	—	—	—	—	—	—	—	—	—	—	△	△	—	△	△	△	△	△	△	—	—	—	—	—	—	—	—	—	—	—	—	—	—	—	—	—	—	—	—	—	—	—	—	—	—	—
1720	—	—	—	—	○	○	—	—	—	—	—	—	△	—	—	—	—	—	—	—	—	—	—	—	—	—	—	—	—	—	—	—	—	△	—	△	—	—	—	—	—	—	—	—	—	—	—	△	△	—	△	△	△	△	△	△	—	—	—	—	—	—	—	—	—	—	—	—	—	—	—	—	—	—	—	—	—	—	—	—	—	—	—
1721	—	—	—	—	○	○	—	—	○	—	—	—	△	—	—	—	—	—	—	—	—	—	—	—	—	—	—	—	—	—	—	—	—	△	—	△	○	○	—	—	—	△	—	—	—	—	—	—	—	—	—	—	—	—	—	—	—	—	—	—	—	—	—	—	—	—	—	—	—	—	—	—	—	—	—	—	—	—	—	—	—	—	—
1722	—	—	—	—	○	○	—	—	—	—	—	—	△	—	—	—	—	—	—	—	—	—	—	—	—	—	—	—	—	—	—	—	—	△	—	△	—	—	—	—	—	—	—	—	—	—	—	△	△	—	△	△	△	△	△	△	—	—	—	—	—	—	—	—	—	—	—	—	—	—	—	—	—	—	—	—	—	—	—	—	—	—	—
1723	—	—	—	—	○	○	—	—	—	—	—	—	△	—	—	—	—	—	—	—	—	—	—	—	—	—	—	—	—	—	—	—	—	△	—	△	—	—	—	—	—	—	—	—	—	—	—	△	△	—	△	△	△	△	△	△	—	—	—	—	—	—	—	—	—	—	—	—	—	—	—	—	—	—	—	—	—	—	—	—	—	—	—
1724	—	—	—	—	○	○	—	—	—	—	—	—	△	—	—	—	—	—	—	—	—	—	—	—	—	—	—	—	—	—	—	—	—	△	—	△	—	—	—	—	—	—	—	—	—	—	—	△	△	—	△	△	△	△	△	△	—	—	—	—	—	—	—	—	—	—	—	—	—	—	—	—	—	—	—	—	—	—	—	—	—	—	—
1725	—	—	—	—	○	○	—	—	—	—	—	—	△	—	—	—	—	—	—	—	—	—	—	—	—	—	—	—	—	—	—	—	—	△	—	△	—	—	—	—	—	—	—	—	—	—	—	△	△	—	△	△	△	△	△	△	—	—	—	—	—	—	—	—	—	—	—	—	—	—	—	—	—	—	—	—	—	—	—	—	—	—	—
1726	—	—	—	—	○	○	—	—	—	—	—	—	△	—	—	—	—	—	—	—	—	—	—	—	—	—	—	—	—	—	—	—	—	△	—	△	—	—	—	—	—	—	—	—	—	—	—	△	△	—	△	△	△	△	△	△	—	—	—	—	—	—	—	—	—	—	—	—	—	—	—	—	—	—	—	—	—	—	—	—	—	—	—
1727	—	—	—	—	○	○	—	—	—	—	—	—	△	—	—	—	—	—	—	—	—	—	—	—	—	—	—	—	—	—	—	—	—	△	—	△	—	—	—	—	—	—	—	—	—	—	—	△	△	—	△	△	△	△	△	△	—	—	—	—	—	—	—	—	—	—	—	—	—	—	—	—	—	—	—	—	—	—	—	—	—	—	—
1728	—	—	—	—	○	○	—	—	○	—	—	—	△	—	—	—	—	—	—	—	—	—	—	—	—	—	—	—	—	—	—	—	—	△	—	△	—	—	—	—	—	—	—	—	—	—	—	△	△	—	△	△	△	△	△	△	—	—	—	—	—	—	—	—	—	—	—	—	—	—	—	—	—	—	—	—	—	—	—	—	—	—	—
1729	—	—	—	—	○	○	—	—	—	—	—	—	—	—	—	△	—	—	—	—	—	—	—	—	—	—	—	—	—	—	—	—	—	—	—	—	—	—	—	—	—	—	—	—	—	—	—	△	△	—	△	—	—	—	—	△	—	—	—	—	—	—	—	—	—	—	—	—	—	—	—	—	—	—	—	—	—	—	—	—	—	—	—
1730	—	—	—	—	△	—	—	—	—	—	—	—	—	—	—	△	—	—	—	—	—	—	—	—	—	—	—	—	—	—	—	—	—	—	—	—	—	—	—	—	—	—	—	—	—	—	—	—	—	—	—	—	—	—	—	—	—	—	—	—	—	—	—	—	—	—	—	—	—	—	—	—	—	—	—	—	—	—	—	—	—	—	—
1731	—	—	—	—	○	○	—	—	—	—	—	—	△	—	—	—	—	—	—	—	—	—	—	—	—	—	—	—	—	—	—	—	—	—	—	—	—	—	—	—	—	—	—	—	—	—	—	△	△	—	△	—	—	—	—	△	—	—	—	—	—	—	—	—	—	—	—	—	—	—	—	—	—	—	—	—	—	—	—	—	—	—	—
1732	—	—	—	—	○	○	—	—	—	—	—	—	△	—	—	—	—	—	—	—	—	—	—	—	—	—	—	—	—	—	—	—	—	△	—	—	—	—	—	—	—	—	—	—	—	—	—	△	△	—	△	△	△	△	△	△	—	—	—	—	—	—	—	—	—	—	—	—	—	—	—	—	—	—	—	—	—	—	—	—	—	—	—
1733	—	—	—	—	○	—	—	—	—	—	—	—	△	—	—	—	—	—	—	—	—	—	—	—	—	—	—	—	—	—	—	—	—	△	—	—	—	—	—	—	—	—	—	—	—	—	—	—	—	—	—	—	—	—	—	—	—	—	—	—	—	—	—	—	—	—	—	—	—	—	—	—	—	—	—	—	—	—	—	—	—	—	—
1734	—	—	—	—	○	○	—	—	—	—	—	—	△	—	—	—	—	—	—	—	—	—	—	—	—	—	—	—	—	—	—	—	—	△	—	—	—	—	—	—	—	—	—	—	—	—	—	△	△	—	△	△	△	△	△	△	—	—	—	—	—	—	—	—	—	—	—	—	—	—	—	—	—	—	—	—	—	—	—	—	—	—	—
1735	—	—	—	—	○	○	—	—	—	—	—	—	△	—	—	—	—	—	—	—	—	—	—	—	—	—	—	—	—	—	—	—	—	△	—	—	—	—	—	—	—	—	—	—	—	—	—	△	△	—	△	△	△	△	△	△	—	—	—	—	—	—	—	—	—	—	—	—	—	—	—	—	—	—	—	—	—	—	—	—	—	—	—
1736	—	—	—	—	○	○	—	—	—	—	—	—	△	—	—	—	—	—	—	—	—	—	—	—	—	—	—	—	—	—	—	—	—	△	—	—	—	—	—	—	—	—	—	—	—	—	—	△	△	—	△	—	—	—	—	△	—	—	—	—	—	—	—	—	—	—	—	—	—	—	—	—	—	—	—	—	—	—	—	—	—	—	—
1737	—	—	—	—	○	○	—	—	○	—	—	—	△	—	—	—	—	—	—	—	—	—	—	—	—	—	—	—	—	—	—	—	—	△	—	—	○	○	—	—	—	△	—	—	—	—	—	—	—	—	—	—	—	—	—	—	—	—	—	—	—	—	—	—	—	—	—	—	—	—	—	—	—	—	—	—	—	—	—	—	—	—	—
1738	—	—	—	—	○	○	—	—	—	—	—	—	△	—	—	—	—	—	—	—	—	—	—	—	—	—	—	—	—	—	—	—	—	△	—	—	—	○	—	—	—	—	—	—	—	—	—	△	△	—	△	△	△	△	△	△	—	—	—	—	—	—	—	—	—	—	—	—	—	—	—	—	—	—	—	—	—	—	—	—	—	—	—
1739	—	—	—	—	○	○	—	—	—	—	—	—	△	—	—	—	—	—	—	—	—	—	—	—	—	—	—	—	—	—	—	—	—	△	—	—	—	○	—	—	—	—	—	—	—	—	—	△	△	—	△	—	—	—	—	△	—	—	—	—	—	—	—	—	—	—	—	—	—	—	—	—	—	—	—	—	—	—	—	—	—	—	—
1740	—	—	—	—	○	○	—	—	○	—	—	—	△	—	—	—	—	—	—	—	—	—	—	—	—	—	—	—	—	—	—	—	—	△	—	—	—	—	—	—	—	—	—	—	—	—	—	△	△	—	△	△	△	△	△	△	—	—	—	—	—	—	—	—	—	—	—	—	—	—	—	—	—	—	—	—	—	—	—	—	—	—	—
1741	—	—	—	—	○	○	—	—	—	—	—	—	△	—	—	—	—	—	—	—	—	—	—	—	—	—	—	—	—	—	—	—	—	△	—	—	—	—	—	—	—	—	—	—	—	—	—	△	△	—	△	△	△	△	△	△	—	—	—	—	—	—	—	—	—	—	—	—	—	—	—	—	—	—	—	—	—	—	—	—	—	—	—
1742	—	—	—	—	○	○	—	—	—	—	—	—	△	—	—	—	—	—	—	—	—	—	—	—	—	—	—	—	—	—	—	—	—	△	—	—	—	—	—	—	—	—	—	—	—	—	—	△	△	—	△	△	△	△	△	△	—	—	—	—	—	—	—	—	—	—	—	—	—	—	—	—	—	—	—	—	—	—	—	—	—	—	—
1743	—	—	—	—	○	○	—	—	—	—	—	—	△	—	—	—	—	—	—	—	—	—	—	—	—	—	—	—	—	—	—	—	—	△	—	—	—	—	—	—	—	—	—	—	—	—	—	△	△	—	△	—	—	—	—	△	—	—	—	—	—	—	—	—	—	—	—	—	—	—	—	—	—	—	—	—	—	—	—	—	—	—	—
1744	—	—	—	—	○	○	—	—	—	—	—	—	△	—	—	—	—	—	—	—	—	—	—	—	—	—	—	—	—	—	—	—	—	△	—	—	—	—	—	—	—	—	—	—	—	—	—	△	△	—	△	△	△	△	△	△	—	—	—	—	—	—	—	—	—	—	—	—	—	—	—	—	—	—	—	—	—	—	—	—	—	—	—
1745	—	—	—	—	○	○	—	—	—	—	—	—	△	—	—	—	—	—	—	—	—	—	—	—	—	—	—	—	—	—	—	—	—	—	—	△	—	—	—	—	—	—	—	—	—	—	—	△	△	—	△	△	△	△	△	△	—	—	—	—	—	—	—	—	—	—	—	—	—	—	—	—	—	—	—	—	—	—	—	—	—	—	—
1746	—	—	—	—	○	—	—	—	—	—	—	—	△	—	—	—	—	—	—	—	—	—	—	—	—	—	—	—	—	—	—	—	—	—	—	—	—	—	—	—	—	—	—	—	—	—	—	—	—	—	—	—	—	—	—	—	—	—	—	—	—	—	—	—	—	—	—	—	—	—	—	—	—	—	—	—	—	—	—	—	—	—	—
1747	—	—	—	—	○	○	—	—	—	—	—	—	△	—	—	—	—	—	—	—	—	—	—	—	—	—	—	—	—	—	—	—	—	△	—	—	—	—	—	—	—	—	—	—	—	—	—	△	△	—	△	△	△	△	△	△	—	—	—	—	—	—	—	—	—	—	—	—	—	—	—	—	—	—	—	—	—	—	—	—	—	—	—
1748	—	—	—	—	△	—	—	—	—	—	—	—	—	—	—	△	—	—	—	—	—	—	—	—	—	—	—	—	—	—	—	—	—	—	—	—	—	—	—	—	—	—	—	—	—	—	—	—	—	—	—	—	—	—	—	—	—	—	—	—	—	—	—	—	—	—	—	—	—	—	—	—	—	—	—	—	—	—	—	—	—	—	—
1749	—	—	—	—	○	○	—	—	—	—	—	—	△	—	—	—	—	—	—	—	—	—	—	—	—	—	—	—	—	—	—	—	—	△	—	—	—	—	—	—	—	—	—	—	—	—	—	△	△	—	△	△	△	△	△	△	—	—	—	—	—	—	—	—	—	—	—	—	—	—	—	—	—	—	—	—	—	—	—	—	—	—	—
1750	—	—	—	—	○	○	—	—	—	—	—	—	△	—	—	—	—	—	—	—	—	—	—	—	—	—	—	—	—	—	—	—	—	△	—	—	—	—	—	—	—	—	—	—	—	—	—	△	△	—	△	△	△	△	△	△	—	—	—	—	—	—	—	—	—	—	—	—	—	—	—	—	—	—	—	—	—	—	—	—	—	—	—
1751	—	—	—	—	○	○	—	—	—	—	—	—	△	—	—	—	—	—	—	—	—	—	—	—	—	—	—	—	—	—	—	—	—	△	—	—	—	—	—	—	—	—	—	—	—	—	—	△	△	—	△	—	—	—	—	△	—	—	—	—	—	—	—	—	—	—	—	—	—	—	—	—	—	—	—	—	—	—	—	—	—	—	—
1752	—	—	—	—	○	○	—	—	○	—	—	—	△	—	—	—	—	—	—	—	—	—	—	—	—	—	—	—	—	—	—	—	—	△	—	—	○	○	—	—	—	△	—	—	—	—	—	—	—	—	—	—	—	—	—	—	—	—	—	—	—	—	—	—	—	—	—	—	—	—	—	—	—	—	—	—	—	—	—	—	—	—	—
1753	—	—	—	—	○	○	—	—	—	—	—	—	△	—	—	—	—	—	—	—	—	—	—	—	—	—	—	—	—	—	—	—	—	△	—	—	—	—	—	—	—	—	—	—	—	—	—	△	△	—	△	△	△	△	△	△	—	—	—	—	—	—	—	—	—	—	—	—	—	—	—	—	—	—	—	—	—	—	—	—	—	—	—
1754	—	—	—	—	○	○	—	—	—	—	—	—	△	—	—	—	—	—	—	—	—	—	—	—	—	—	—	—	—	—	—	—	—	△	—	—	—	—	—	—	—	—	—	—	—	—	—	△	△	—	△	—	—	—	—	△	—	—	—	—	—	—	—	—	—	—	—	—	—	—	—	—	—	—	—	—	—	—	—	—	—	—	—
1755	—	—	—	—	△	—	—	—	—	—	—	—	—	—	—	△	—	—	—	—	—	—	—	—	—	—	—	—	—	—	—	—	—	—	—	—	—	—	—	—	—	—	—	—	—	—	—	—	—	—	—	—	—	—	—	—	—	—	—	—	—	—	—	—	—	—	—	—	—	—	—	—	—	—	—	—	—	—	—	—	—	—	—
1756	—	—	—	—	○	○	—	—	○	—	—	—	△	—	—	—	—	—	—	—	—	—	—	—	—	—	—	—	—	—	—	—	—	△	—	—	—	—	—	—	—	—	—	—	—	—	—	△	△	—	△	△	△	△	△	△	—	—	—	—	—	—	—	—	—	—	—	—	—	—	—	—	—	—	—	—	—	—	—	—	—	—	—
1757	—	—	—	—	○	○	—	—	—	—	—	—	△	—	—	—	—	—	—	—	—	—	—	—	—	—	—	—	—	—	—	—	—	△	—	—	—	○	—	—	—	—	—	—	—	—	—	△	△	—	△	△	△	△	△	△	—	—	—	—	—	—	—	—	—	—	—	—	—	—	—	—	—	—	—	—	—	—	—	—	—	—	—
1758	—	—	—	—	○	○	—	—	—	—	—	—	△	—	—	—	—	—	—	—	—	—	—	—	—	—	—	—	—	—	—	—	—	△	—	—	—	—	—	—	—	—	—	—	—	—	—	△	△	—	△	△	△	△	△	△	—	—	—	—	—	—	—	—	—	—	—	—	—	—	—	—	—	—	—	—	—	—	—	—	—	—	—
1759	—	—	—	—	○	○	—	—	—	—	—	—	△	—	—	—	—	—	—	—	—	—	—	—	—	—	—	—	—	—	—	—	—	△	—	—	—	—	—	—	—	—	—	—	—	—	—	△	△	—	△	—	—	—	—	△	—	—	—	—	—	—	—	—	—	—	—	—	—	—	—	—	—	—	—	—	—	—	—	—	—	—	—
1760	—	—	—	—	○	○	—	—	○	—	—	—	△	—	—	—	—	—	—	—	—	—	—	—	—	—	—	—	—	—	—	—	—	△	—	—	○	○	—	—	—	△	—	—	—	—	—	—	—	—	—	—	—	—	—	—	—	—	—	—	—	—	—	—	—	—	—	—	—	—	—	—	—	—	—	—	—	—	—	—	—	—	—
1761	—	—	—	—	○	○	—	—	—	—	—	—	△	—	—	—	—	—	—	—	—	—	—	—	—	—	—	—	—	—	—	—	—	△	—	—	—	—	—	—	—	—	—	—	—	—	—	△	△	—	△	△	△	△	△	△	—	—	—	—	—	—	—	—	—	—	—	—	—	—	—	—	—	—	—	—	—	—	—	—	—	—	—
1762	—	—	—	—	○	○	—	—	○	—	—	—	△	—	—	—	—	—	—	—	—	—	—	—	—	—	—	—	—	—	—	—	—	△	—	—	—	—	—	—	—	—	—	—	—	—	—	△	△	—	△	△	△	△	△	△	—	—	—	—	—	—	—	—	—	—	—	—	—	—	—	—	—	—	—	—	—	—	—	—	—	—	—
1763	—	—	—	—	△	—	—	—	—	—	—	—	△	—	—	—	—	—	—	—	—	—	—	—	—	—	—	—	—	—	—	—	—	—	—	—	—	—	—	—	—	—	—	—	—	—	—	—	—	—	—	—	—	—	—	—	—	—	—	—	—	—	—	—	—	—	—	—	—	—	—	—	—	—	—	—	—	—	—	—	—	—	—
1764	—	—	—	—	△	—	—	—	—	—	—	—	△	—	—	—	—	—	—	—	—	—	—	—	—	—	—	—	—	—	—	—	—	—	—	—	—	—	—	—	—	—	—	—	—	—	—	—	—	—	—	—	—	—	—	—	—	—	—	—	—	—	—	—	—	—	—	—	—	—	—	—	—	—	—	—	—	—	—	—	—	—	—
1765	—	—	—	—	△	—	—	—	—	—	—	—	—	—	—	△	—	—	—	—	—	—	—	—	—	—	—	—	—	—	—	—	—	—	—	—	—	—	—	—	—	—	—	—	—	—	—	—	—	—	—	—	—	—	—	—	—	—	—	—	—	—	—	—	—	—	—	—	—	—	—	—	—	—	—	—	—	—	—	—	—	—	—
1766	—	—	—	—	△	—	—	—	—	—	—	—	△	—	—	—	—	—	—	—	—	—	—	—	—	—	—	—	—	—	—	—	—	—	—	—	—	—	—	—	—	—	—	—	—	—	—	—	—	—	—	—	—	—	—	—	—	—	—	—	—	—	—	—	—	—	—	—	—	—	—	—	—	—	—	—	—	—	—	—	—	—	—
1767	—	—	—	—	△	—	—	—	—	—	—	—	△	—	—	—	—	—	—	—	—	—	—	—	—	—	—	—	—	—	—	—	—	—	—	—	—	—	—	—	—	—	—	—	—	—	—	—	—	—	—	—	—	—	—	—	—	—	—	—	—	—	—	—	—	—	—	—	—	—	—	—	—	—	—	—	—	—	—	—	—	—	—
1768	—	—	—	—	△	—	—	—	—	—	—	—	△	—	—	—	—	—	—	—	—	—	—	—	—	—	—	—	—	—	—	—	—	—	—	—	—	—	—	—	—	—	—	—	—	—	—	—	—	—	—	—	—	—	—	—	—	—	—	—	—	—	—	—	—	—	—	—	—	—	—	—	—	—	—	—	—	—	—	—	—	—	—
1769	—	—	—	—	△	—	—	—	—	—	—	—	△	—	—	—	—	—	—	—	—	—	—	—	—	—	—	—	—	—	—	—	—	—	—	—	—	—	—	—	—	—	—	—	—	—	—	△	△	—	△	△	△	△	△	△	—	—	—	—	—	—	—	—	—	—	—	—	—	—	—	—	—	—	—	—	—	—	—	—	—	—	—
1770	—	—	—	—	△	—	—	—	—	—	—	—	—	—	—	△	—	—	—	—	—	—	—	—	—	—	—	—	—	—	—	—	—	—	—	—	—	—	—	—	—	—	—	—	—	—	—	—	—	—	—	—	—	—	—	—	—	—	—	—	—	—	—	—	—	—	—	—	—	—	—	—	—	—	—	—	—	—	—	—	—	—	—
1771	—	—	—	—	○	○	—	—	—	—	—	—	△	—	—	—	—	—	—	—	—	—	—	—	—	—	—	—	—	—	—	—	—	△	—	—	—	—	—	—	—	—	—	—	—	—	—	△	△	—	△	△	△	△	△	△	—	—	—	—	—	—	—	—	—	—	—	—	—	—	—	—	—	—	—	—	—	—	—	—	—	—	—
1772	—	—	—	—	○	○	—	—	—	—	—	—	△	—	—	—	—	—	—	—	—	—	—	—	—	—	—	—	—	—	—	—	—	△	—	—	—	—	—	—	—	—	—	—	—	—	—	△	△	—	△	△	△	△	△	△	—	—	—	—	—	—	—	—	—	—	—	—	—	—	—	—	—	—	—	—	—	—	—	—	—	—	—
1773	—	—	—	—	○	○	—	—	—	—	—	—	△	—	—	—	—	—	—	—	—	—	—	—	—	—	—	—	—	—	—	—	—	—	—	—	—	—	—	—	—	—	—	—	—	—	—	△	△	—	△	△	△	△	△	△	—	—	—	—	—	—	—	—	—	—	—	—	—	—	—	—	—	—	—	—	—	—	—	—	—	—	—
1774	—	—	—	—	○	○	—	—	—	—	—	—	—	—	—	△	—	—	—	—	—	—	—	—	—	—	—	—	—	—	—	—	—	—	—	—	—	—	—	—	—	—	—	—	—	—	—	△	△	—	△	△	△	△	△	△	—	—	—	—	—	—	—	—	—	—	—	—	—	—	—	—	—	—	—	—	—	—	—	—	—	—	—
1775	—	—	—	—	○	○	—	—	—	—	—	—	△	—	—	—	—	—	—	—	—	—	—	—	—	—	—	—	—	—	—	—	—	△	—	—	—	—	—	—	—	—	—	—	—	—	—	△	△	—	△	△	△	△	△	△	—	—	—	—	—	—	—	—	—	—	—	—	—	—	—	—	—	—	—	—	—	—	—	—	—	—	—
1776	—	—	—	—	○	○	—	—	—	—	—	—	△	—	—	—	—	—	—	—	—	—	—	—	—	—	—	—	—	—	—	—	—	△	—	—	—	—	—	—	—	—	—	—	—	—	—	△	△	—	△	—	—	—	—	△	—	—	—	—	—	—	—	—	—	—	—	—	—	—	—	—	—	—	—	—	—	—	—	—	—	—	—
1777	—	—	—	—	○	○	—	—	○	—	—	—	△	—	—	—	—	—	—	—	—	—	—	—	—	—	—	—	—	—	—	—	—	△	—	—	○	○	—	—	—	△	—	—	—	—	—	—	—	—	—	—	—	—	—	—	—	—	—	—	—	—	—	—	—	—	—	—	—	—	—	—	—	—	—	—	—	—	—	—	—	—	—
1778	—	—	—	—	○	○	—	—	—	—	—	—	△	—	—	—	—	—	—	—	—	—	—	—	—	—	—	—	—	—	—	—	—	△	—	—	—	○	—	—	—	—	—	—	—	—	—	△	△	—	△	△	△	△	△	△	—	—	—	—	—	—	—	—	—	—	—	—	—	—	—	—	—	—	—	—	—	—	—	—	—	—	—
1779	—	—	—	—	○	○	—	—	—	—	—	—	△	—	—	—	—	—	—	—	—	—	—	—	—	—	—	—	—	—	—	—	—	△	—	—	—	○	—	—	—	—	—	—	—	—	—	△	△	—	△	—	—	—	—	△	—	—	—	—	—	—	—	—	—	—	—	—	—	—	—	—	—	—	—	—	—	—	—	—	—	—	—
1780	—	—	—	—	○	○	—	—	○	—	—	—	△	—	—	—	—	—	—	—	—	—	—	—	—	—	—	—	—	—	—	—	—	△	—	—	—	—	—	—	—	—	—	—	—	—	—	△	△	—	△	△	△	△	△	△	—	—	—	—	—	—	—	—	—	—	—	—	—	—	—	—	—	—	—	—	—	—	—	—	—	—	—
1781	—	—	—	—	○	○	—	—	—	—	—	—	△	—	—	—	—	—	—	—	—	—	—	—	—	—	—	—	—	—	—	—	—	△	—	—	—	○	—	—	—	—	—	—	—	—	—	△	△	—	△	△	△	△	△	△	—	—	—	—	—	—	—	—	—	—	—	—	—	—	—	—	—	—	—	—	—	—	—	—	—	—	—

設工認申請対象機器の技術基準への適合性に係る整理

番号	施設区分		設備区分			機器名称	機種（注16）	設置場所	数量	申請回	変更区分	ＤＢ区分	ＳＡ区分	耐震設計	兼用（主従）	共用（主従）	備考
1704	計測制御系統施設	—	制御室	制御室環境測定設備	—	可搬型酸素濃度計	—	AG	3	②-2	新設	—	可搬型SA	—/—	—	—	保管場所1:AG 保管場所2:保管庫 保管場所3:保管庫
1705	計測制御系統施設	—	制御室	制御室環境測定設備	—	可搬型窒素酸化物濃度計	—	AG	3	②-2	新設	—	可搬型SA	—/—	—	—	保管場所1:AG 保管場所2:保管庫 保管場所3:保管庫
1706	計測制御系統施設	—	制御室	制御室環境測定設備	—	可搬型二酸化炭素濃度計	—	AG	3	②-2	新設	—	可搬型SA	—/—	—	—	保管場所1:AG 保管場所2:保管庫 保管場所3:保管庫
1707	計測制御系統施設	—	制御室	制御室放射線計測設備	—	アルファ・ベータ線用サーベイメータ（SA）	計装/放管設備	FA	2	①	新設	—	可搬型SA	—/—	—	—	保管場所：外部保管エリア，使用済燃料受入れ・貯蔵建屋
1708	計測制御系統施設	—	制御室	制御室放射線計測設備	—	ガンマ線用サーベイメータ（SA）	計装/放管設備	FA	2	①	新設	—	可搬型SA	—/—	—	—	保管場所：外部保管エリア，使用済燃料受入れ・貯蔵建屋
1709	計測制御系統施設	—	制御室	制御室放射線計測設備	—	可搬型ダストサンプラ（SA）	—	FA	2	①	新設	—	可搬型SA	—/—	—	—	保管場所：外部保管エリア，使用済燃料受入れ・貯蔵建屋
1710	計測制御系統施設	—	制御室	制御室放射線計測設備	—	ガンマ線用サーベイメータ(SA)	計装/放管設備	AG	2	②-2	新設	—	可搬型SA	—/—	—	—	保管場所1:AG 保管場所2:保管庫
1711	計測制御系統施設	—	制御室	制御室放射線計測設備	—	アルファ・ベータ線用サーベイメータ(SA)	計装/放管設備	AG	2	②-2	新設	—	可搬型SA	—/—	—	—	保管場所1:AG 保管場所2:保管庫
1712	計測制御系統施設	—	制御室	制御室放射線計測設備	—	可搬型ダストサンプラ(SA)	—	AG	2	②-2	新設	—	可搬型SA	—/—	—	—	
1713	放射性廃棄物の廃棄施設	気体廃棄物の廃棄施設	せん断処理・溶解廃ガス処理設備	—	—	NOx吸収塔	容器	AA	2	②-2	改造	安重	常設SA	S/(S)	主：せん断処理・溶解廃ガス処理設備 従：廃ガス貯留設備	—	
1714	放射性廃棄物の廃棄施設	気体廃棄物の廃棄施設	せん断処理・溶解廃ガス処理設備	—	—	回収酸受槽セル漏えい液受皿	容器	AA	1	②-2	既設	非安重	—	B/—	—	—	
1715	放射性廃棄物の廃棄施設	気体廃棄物の廃棄施設	せん断処理・溶解廃ガス処理設備	—	—	よう素追出し塔	容器	AA	2	②-2	既設	安重	—	S/—	—	—	
1716	放射性廃棄物の廃棄施設	気体廃棄物の廃棄施設	せん断処理・溶解廃ガス処理設備	—	—	DOGダンパセル漏えい液受皿	容器	AA	1	②-2	既設	安重	—	S/—	—	—	
1717	放射性廃棄物の廃棄施設	気体廃棄物の廃棄施設	せん断処理・溶解廃ガス処理設備	—	—	せん断処理・溶解廃ガス処理セル漏えい液受皿	容器	AA	3	②-2	既設	非安重	—	B/—	—	—	
1718	放射性廃棄物の廃棄施設	気体廃棄物の廃棄施設	せん断処理・溶解廃ガス処理設備	—	—	凝縮器	熱交換器	AA	2	②-2	改造	安重	常設SA	S/(S)	主：せん断処理・溶解廃ガス処理設備 従：廃ガス貯留設備	—	
1719	放射性廃棄物の廃棄施設	気体廃棄物の廃棄施設	せん断処理・溶解廃ガス処理設備	—	—	廃ガス冷却器	熱交換器	AA	3	②-2	改造	安重	常設SA	S/(S)	主：せん断処理・溶解廃ガス処理設備 従：廃ガス貯留設備	—	
1720	放射性廃棄物の廃棄施設	気体廃棄物の廃棄施設	せん断処理・溶解廃ガス処理設備	—	—	廃ガス加熱器	熱交換器	AA	3	②-2	改造	安重	常設SA	S/(S)	主：せん断処理・溶解廃ガス処理設備 従：廃ガス貯留設備	—	
1721	放射性廃棄物の廃棄施設	気体廃棄物の廃棄施設	せん断処理・溶解廃ガス処理設備	—	—	排風機	ファン	AA	3	②-2	改造	安重	常設SA	S/(S)	主：せん断処理・溶解廃ガス処理設備 従：廃ガス貯留設備	—	
1722	放射性廃棄物の廃棄施設	気体廃棄物の廃棄施設	せん断処理・溶解廃ガス処理設備	—	—	ミストフィルタ	フィルタ	AA	6	②-2	改造	安重	常設SA	S/(S)	主：せん断処理・溶解廃ガス処理設備 従：廃ガス貯留設備	—	
1723	放射性廃棄物の廃棄施設	気体廃棄物の廃棄施設	せん断処理・溶解廃ガス処理設備	—	—	第1高性能粒子フィルタ	フィルタ	AA	3	②-2	改造	安重	常設SA	S/(S)	主：せん断処理・溶解廃ガス処理設備 従：廃ガス貯留設備	—	
1724	放射性廃棄物の廃棄施設	気体廃棄物の廃棄施設	せん断処理・溶解廃ガス処理設備	—	—	第1よう素フィルタ	フィルタ	AA	6	②-2	改造	安重	常設SA	S/(S)	主：せん断処理・溶解廃ガス処理設備 従：廃ガス貯留設備	—	
1725	放射性廃棄物の廃棄施設	気体廃棄物の廃棄施設	せん断処理・溶解廃ガス処理設備	—	—	第2よう素フィルタ	フィルタ	AA	6	②-2	改造	安重	常設SA	S/(S)	主：せん断処理・溶解廃ガス処理設備 従：廃ガス貯留設備	—	
1726	放射性廃棄物の廃棄施設	気体廃棄物の廃棄施設	せん断処理・溶解廃ガス処理設備	—	—	第2高性能粒子フィルタ	フィルタ	AA	3	②-2	改造	安重	常設SA	S/(S)	主：せん断処理・溶解廃ガス処理設備 従：廃ガス貯留設備	—	
1727	放射性廃棄物の廃棄施設	気体廃棄物の廃棄施設	せん断処理・溶解廃ガス処理設備	—	—	主配管（廃ガス処理系）	主配管	AA	一式	②-2	既設	安重	—	S/—	—	—	流体：廃ガス
1728	放射性廃棄物の廃棄施設	気体廃棄物の廃棄施設	せん断処理・溶解廃ガス処理設備	—	—	主配管（廃ガス処理系，廃ガス貯留系:臨界）	主配管	AA	一式	②-2	改造	安重/非安重	常設SA	S，B-2/(S)，(B)	主：せん断処理・溶解廃ガス処理設備 従：廃ガス貯留設備	—	流体：廃ガス
1729	放射性廃棄物の廃棄施設	気体廃棄物の廃棄施設	せん断処理・溶解廃ガス処理設備	—	—	主配管（漏えい液回収系）	主配管	AA	一式	②-2	既設	安重	—	S/—	—	—	流体：漏えい液
1730	放射性廃棄物の廃棄施設	気体廃棄物の廃棄施設	せん断処理・溶解廃ガス処理設備	—	—	主配管（漏えい拡大防止系）	主配管	AA	一式	②-2	既設	非安重	—	B/—	—	—	流体：漏えい液
1731	放射性廃棄物の廃棄施設	気体廃棄物の廃棄施設	せん断処理・溶解廃ガス処理設備	—	—	主配管（サポート用冷却系：再処理設備本体用）	主配管	AA	一式	②-2	既設	安重	—	S/—	—	—	流体：冷却水
1732	放射性廃棄物の廃棄施設	気体廃棄物の廃棄施設	塔槽類廃ガス処理設備	前処理建屋塔槽類廃ガス処理設備	—	デミスタ	容器	AA	1	②-2	改造	安重	常設SA	S/(S)，1.2Ss	主：前処理建屋塔槽類廃ガス処理設備 従：代替換気設備	—	
1733	放射性廃棄物の廃棄施設	気体廃棄物の廃棄施設	塔槽類廃ガス処理設備	前処理建屋塔槽類廃ガス処理設備	—	極低レベル廃ガス洗浄塔	容器	AA	1	②-2	既設	非安重	—	C/—	—	—	
1734	放射性廃棄物の廃棄施設	気体廃棄物の廃棄施設	塔槽類廃ガス処理設備	前処理建屋塔槽類廃ガス処理設備	—	廃ガス洗浄塔	容器	AA	1	②-2	改造	安重	常設SA	S/(S)，1.2Ss	主：前処理建屋塔槽類廃ガス処理設備 従：代替換気設備	—	
1735	放射性廃棄物の廃棄施設	気体廃棄物の廃棄施設	塔槽類廃ガス処理設備	前処理建屋塔槽類廃ガス処理設備	—	凝縮器	熱交換器	AA	1	②-2	改造	安重	常設SA	S/(S)，1.2Ss	主：前処理建屋塔槽類廃ガス処理設備 従：代替換気設備	—	
1736	放射性廃棄物の廃棄施設	気体廃棄物の廃棄施設	塔槽類廃ガス処理設備	前処理建屋塔槽類廃ガス処理設備	—	よう素フィルタ第1，第2加熱器	熱交換器	AA	2	②-2	改造	安重	常設SA	S/(S)，1.2Ss	主：前処理建屋塔槽類廃ガス処理設備 従：代替換気設備	—	
1737	放射性廃棄物の廃棄施設	気体廃棄物の廃棄施設	塔槽類廃ガス処理設備	前処理建屋塔槽類廃ガス処理設備	—	排風機	ファン	AA	2	②-2	既設	安重	—	S/—	—	—	
1738	放射性廃棄物の廃棄施設	気体廃棄物の廃棄施設	塔槽類廃ガス処理設備	前処理建屋塔槽類廃ガス処理設備	—	第1，第2高性能粒子フィルタ	フィルタ	AA	8	②-2	改造	安重	常設SA	S/(S)，1.2Ss	主：前処理建屋塔槽類廃ガス処理設備 従：代替換気設備	—	
1739	放射性廃棄物の廃棄施設	気体廃棄物の廃棄施設	塔槽類廃ガス処理設備	前処理建屋塔槽類廃ガス処理設備	—	よう素フィルタ	フィルタ	AA	4	②-2	改造	安重	常設SA	S/(S)，1.2Ss	主：前処理建屋塔槽類廃ガス処理設備 従：代替換気設備	—	
1740	放射性廃棄物の廃棄施設	気体廃棄物の廃棄施設	塔槽類廃ガス処理設備	前処理建屋塔槽類廃ガス処理設備	—	主配管（廃ガス処理系）	主配管	AA，KA	一式	②-2	既設	安重/非安重	—	S，B-2/—	—	—	流体：廃ガス
1741	放射性廃棄物の廃棄施設	気体廃棄物の廃棄施設	塔槽類廃ガス処理設備	前処理建屋塔槽類廃ガス処理設備	—	主配管（廃ガス処理系，蒸発乾固対策用セル導出系，水素対策用セル導出系）	主配管	AA	一式	②-2	改造	安重	常設SA	S/(S)，1.2Ss	主：前処理建屋塔槽類廃ガス処理設備 従：代替換気設備	—	流体1：廃ガス 流体2：空気
1742	放射性廃棄物の廃棄施設	気体廃棄物の廃棄施設	塔槽類廃ガス処理設備	前処理建屋塔槽類廃ガス処理設備	—	主配管（廃ガス処理系，蒸発乾固対策用セル導出系）	主配管	AA	一式	②-2	改造	安重	常設SA	S/(S)，1.2Ss	主：前処理建屋塔槽類廃ガス処理設備 従：代替換気設備	—	流体1：廃ガス 流体2：空気
1743	放射性廃棄物の廃棄施設	気体廃棄物の廃棄施設	塔槽類廃ガス処理設備	前処理建屋塔槽類廃ガス処理設備	—	主配管（廃ガス処理系）	主配管	AA	一式	②-2	既設	安重/非安重	—	S，C/—	—	—	流体：廃ガス
1744	放射性廃棄物の廃棄施設	気体廃棄物の廃棄施設	塔槽類廃ガス処理設備	前処理建屋塔槽類廃ガス処理設備	—	主配管（廃ガス処理系，蒸発乾固対策用セル導出系，水素対策用セル導出系，貯槽等注水系）	主配管	AA	一式	②-2	改造	安重	常設SA	S/(S)，1.2Ss	主：前処理建屋塔槽類廃ガス処理設備 従：代替換気設備 代替安全冷却水系	—	流体1：廃ガス 流体2：空気 流体3：汽水
1745	放射性廃棄物の廃棄施設	気体廃棄物の廃棄施設	塔槽類廃ガス処理設備	前処理建屋塔槽類廃ガス処理設備	—	主配管(廃ガス処理系、廃ガス貯留系:臨界)	主配管	AA，TX60	一式	②-2	既設	安重	常設SA	S/(S)	主：前処理建屋塔槽類廃ガス処理設備 従：廃ガス貯留設備	—	流体:廃ガス
1746	放射性廃棄物の廃棄施設	気体廃棄物の廃棄施設	塔槽類廃ガス処理設備	分離建屋塔槽類廃ガス処理設備	塔槽類廃ガス処理系	極低レベル廃ガス洗浄塔	容器	AB	1	②-2	既設	非安重	—	B-2，1.2Ss/—	—	—	
1747	放射性廃棄物の廃棄施設	気体廃棄物の廃棄施設	塔槽類廃ガス処理設備	分離建屋塔槽類廃ガス処理設備	塔槽類廃ガス処理系	廃ガス洗浄塔	容器	AB	1	②-2	改造	安重	常設SA	S/(S)，1.2Ss	主：塔槽類廃ガス処理系 従：代替換気設備	—	
1748	放射性廃棄物の廃棄施設	気体廃棄物の廃棄施設	塔槽類廃ガス処理設備	分離建屋塔槽類廃ガス処理設備	塔槽類廃ガス処理系	塔槽類廃ガス洗浄塔セル漏えい液受皿	容器	AB	1	②-2	既設	非安重	—	B/—	—	—	
1749	放射性廃棄物の廃棄施設	気体廃棄物の廃棄施設	塔槽類廃ガス処理設備	分離建屋塔槽類廃ガス処理設備	塔槽類廃ガス処理系	デミスタ	容器	AB	1	②-2	改造	安重	常設SA	S/(S)，1.2Ss	主：塔槽類廃ガス処理系 従：代替換気設備	—	
1750	放射性廃棄物の廃棄施設	気体廃棄物の廃棄施設	塔槽類廃ガス処理設備	分離建屋塔槽類廃ガス処理設備	塔槽類廃ガス処理系	凝縮器	熱交換器	AB	1	②-2	改造	安重	常設SA	S/(S)，1.2Ss	主：塔槽類廃ガス処理系 従：代替換気設備	—	
1751	放射性廃棄物の廃棄施設	気体廃棄物の廃棄施設	塔槽類廃ガス処理設備	分離建屋塔槽類廃ガス処理設備	塔槽類廃ガス処理系	よう素フィルタ第１，第２加熱器	熱交換器	AB	2	②-2	既設	安重	常設SA	S/(S)，1.2Ss	主：塔槽類廃ガス処理系 従：代替換気設備	—	
1752	放射性廃棄物の廃棄施設	気体廃棄物の廃棄施設	塔槽類廃ガス処理設備	分離建屋塔槽類廃ガス処理設備	塔槽類廃ガス処理系	排風機	ファン	AB	2	②-2	改造	安重	—	S/—	—	—	
1753	放射性廃棄物の廃棄施設	気体廃棄物の廃棄施設	塔槽類廃ガス処理設備	分離建屋塔槽類廃ガス処理設備	塔槽類廃ガス処理系	第１，第２高性能粒子フィルタ	フィルタ	AB	10	②-2	改造	安重	常設SA	S/(S)，1.2Ss	主：塔槽類廃ガス処理系 従：代替換気設備	—	
1754	放射性廃棄物の廃棄施設	気体廃棄物の廃棄施設	塔槽類廃ガス処理設備	分離建屋塔槽類廃ガス処理設備	塔槽類廃ガス処理系	よう素フィルタ	フィルタ	AB	4	②-2	既設	安重	常設SA	S/(S)，1.2Ss	主：塔槽類廃ガス処理系 従：代替換気設備	—	
1755	放射性廃棄物の廃棄施設	気体廃棄物の廃棄施設	塔槽類廃ガス処理設備	分離建屋塔槽類廃ガス処理設備	塔槽類廃ガス処理系	主配管（漏えい拡大防止系）	主配管	AB	一式	②-2	既設	非安重	—	B/—	—	—	流体：洗浄廃液
1756	放射性廃棄物の廃棄施設	気体廃棄物の廃棄施設	塔槽類廃ガス処理設備	分離建屋塔槽類廃ガス処理設備	塔槽類廃ガス処理系	主配管（廃ガス処理系）	主配管	AB	一式	②-2	既設	安重/非安重	—	B/— S/—	—	—	流体：廃ガス
1757	放射性廃棄物の廃棄施設	気体廃棄物の廃棄施設	塔槽類廃ガス処理設備	分離建屋塔槽類廃ガス処理設備	塔槽類廃ガス処理系	主配管（廃ガス処理系，蒸発乾固対策用セル導出系，水素対策用セル導出系）	主配管	AB	一式	②-2	改造	安重	常設SA	S/(S)，1.2Ss	主：塔槽類廃ガス処理系 従：代替換気設備	—	流体：廃ガス
1758	放射性廃棄物の廃棄施設	気体廃棄物の廃棄施設	塔槽類廃ガス処理設備	分離建屋塔槽類廃ガス処理設備	塔槽類廃ガス処理系	主配管（廃ガス処理系，貯槽等注水系，蒸発乾固対策用セル導出系，水素対策用セル導出系）	主配管	AB	一式	②-2	改造	安重	常設SA	S/(S)，1.2Ss	主：塔槽類廃ガス処理系 従：代替換気設備 従：代替安全冷却水系	—	流体：廃ガス
1759	放射性廃棄物の廃棄施設	気体廃棄物の廃棄施設	塔槽類廃ガス処理設備	分離建屋塔槽類廃ガス処理設備	塔槽類廃ガス処理系	主配管(廃ガス処理系)	主配管	AB，TX60	一式	②-2	既設	安重	—	S/—	—	—	流体:廃ガス
1760	放射性廃棄物の廃棄施設	気体廃棄物の廃棄施設	塔槽類廃ガス処理設備	分離建屋塔槽類廃ガス処理設備	パルセータ廃ガス処理系	排風機	ファン	AB	2	②-2	改造	安重	—	S/—	—	—	
1761	放射性廃棄物の廃棄施設	気体廃棄物の廃棄施設	塔槽類廃ガス処理設備	分離建屋塔槽類廃ガス処理設備	パルセータ廃ガス処理系	第１，第２高性能粒子フィルタ	フィルタ	AB	10	②-2	既設	安重	—	S/—	—	—	
1762	放射性廃棄物の廃棄施設	気体廃棄物の廃棄施設	塔槽類廃ガス処理設備	分離建屋塔槽類廃ガス処理設備	パルセータ廃ガス処理系	主配管（廃ガス処理系）	主配管	AB	一式	②-2	既設	安重	—	S/—	—	—	流体：廃ガス
1763	放射性廃棄物の廃棄施設	気体廃棄物の廃棄施設	塔槽類廃ガス処理設備	精製建屋塔槽類廃ガス処理設備	塔槽類廃ガス処理系（ウラン系）	デミスタ	容器	AC	1	②-2	既設	非安重	—	B/—	—	—	
1764	放射性廃棄物の廃棄施設	気体廃棄物の廃棄施設	塔槽類廃ガス処理設備	精製建屋塔槽類廃ガス処理設備	塔槽類廃ガス処理系（ウラン系）	廃ガス洗浄塔	容器	AC	1	②-2	既設	非安重	—	B/—	—	—	
1765	放射性廃棄物の廃棄施設	気体廃棄物の廃棄施設	塔槽類廃ガス処理設備	精製建屋塔槽類廃ガス処理設備	塔槽類廃ガス処理系（ウラン系）	ウラン系塔槽類廃ガス洗浄塔セル漏えい液受皿	容器	AC	1	②-2	既設	非安重	—	B/—	—	—	
1766	放射性廃棄物の廃棄施設	気体廃棄物の廃棄施設	塔槽類廃ガス処理設備	精製建屋塔槽類廃ガス処理設備	塔槽類廃ガス処理系（ウラン系）	凝縮器	熱交換器	AC	1	②-2	既設	非安重	—	B/—	—	—	
1767	放射性廃棄物の廃棄施設	気体廃棄物の廃棄施設	塔槽類廃ガス処理設備	精製建屋塔槽類廃ガス処理設備	塔槽類廃ガス処理系（ウラン系）	排風機	ファン	AC	2	②-2	既設	非安重	—	B/—	—	—	
1768	放射性廃棄物の廃棄施設	気体廃棄物の廃棄施設	塔槽類廃ガス処理設備	精製建屋塔槽類廃ガス処理設備	塔槽類廃ガス処理系（ウラン系）	第1，第2高性能粒子フィルタ	フィルタ	AC	8	②-2	既設	非安重	—	B/—	—	—	
1769	放射性廃棄物の廃棄施設	気体廃棄物の廃棄施設	塔槽類廃ガス処理設備	精製建屋塔槽類廃ガス処理設備	塔槽類廃ガス処理系（ウラン系）	主配管（廃ガス処理系）	主配管	AC	一式	②-2	既設	非安重	—	B，C/—	—	—	流体：廃ガス
1770	放射性廃棄物の廃棄施設	気体廃棄物の廃棄施設	塔槽類廃ガス処理設備	精製建屋塔槽類廃ガス処理設備	塔槽類廃ガス処理系（ウラン系）	主配管（漏えい拡大防止系）	主配管	AC	一式	②-2	既設	非安重	—	C/—	—	—	流体：廃ガス洗浄液
1771	放射性廃棄物の廃棄施設	気体廃棄物の廃棄施設	塔槽類廃ガス処理設備	精製建屋塔槽類廃ガス処理設備	塔槽類廃ガス処理系（プルトニウム系）	デミスタ	容器	AC	1	②-2	改造	安重	常設SA	S/(S)，1.2Ss	主：塔槽類廃ガス処理系（プルトニウム系） 従：代替換気設備 廃ガス貯留設備	—	
1772	放射性廃棄物の廃棄施設	気体廃棄物の廃棄施設	塔槽類廃ガス処理設備	精製建屋塔槽類廃ガス処理設備	塔槽類廃ガス処理系（プルトニウム系）	NOx廃ガス洗浄塔	容器	AC	1	②-2	既設	安重	—	S/—	—	—	
1773	放射性廃棄物の廃棄施設	気体廃棄物の廃棄施設	塔槽類廃ガス処理設備	精製建屋塔槽類廃ガス処理設備	塔槽類廃ガス処理系（プルトニウム系）	廃ガス洗浄塔	容器	AC	1	②-2	改造	安重	常設SA	S/(S)，1.2Ss	主：塔槽類廃ガス処理系（プルトニウム系） 従：代替換気設備 廃ガス貯留設備	—	
1774	放射性廃棄物の廃棄施設	気体廃棄物の廃棄施設	塔槽類廃ガス処理設備	精製建屋塔槽類廃ガス処理設備	塔槽類廃ガス処理系（プルトニウム系）	プルトニウム系塔槽類廃ガス洗浄塔セル漏えい液受皿	容器	AC	1	②-2	既設	安重	—	S/—	—	—	
1775	放射性廃棄物の廃棄施設	気体廃棄物の廃棄施設	塔槽類廃ガス処理設備	精製建屋塔槽類廃ガス処理設備	塔槽類廃ガス処理系（プルトニウム系）	凝縮器	熱交換器	AC	1	②-2	改造	安重	常設SA	S/(S)，1.2Ss	主：塔槽類廃ガス処理系（プルトニウム系） 従：代替換気設備 廃ガス貯留設備	—	
1776	放射性廃棄物の廃棄施設	気体廃棄物の廃棄施設	塔槽類廃ガス処理設備	精製建屋塔槽類廃ガス処理設備	塔槽類廃ガス処理系（プルトニウム系）	よう素フィルタ第1，第2加熱器	熱交換器	AC	1	②-2	改造	安重	常設SA	S/(S)，1.2Ss	主：塔槽類廃ガス処理系（プルトニウム系） 従：代替換気設備 廃ガス貯留設備	—	
1777	放射性廃棄物の廃棄施設	気体廃棄物の廃棄施設	塔槽類廃ガス処理設備	精製建屋塔槽類廃ガス処理設備	塔槽類廃ガス処理系（プルトニウム系）	排風機	ファン	AC	2	②-2	改造	安重	常設SA	S/(S)	主：塔槽類廃ガス処理系（プルトニウム系） 従：廃ガス貯留設備	—	
1778	放射性廃棄物の廃棄施設	気体廃棄物の廃棄施設	塔槽類廃ガス処理設備	精製建屋塔槽類廃ガス処理設備	塔槽類廃ガス処理系（プルトニウム系）	第1，第2高性能粒子フィルタ	フィルタ	AC	6	②-2	改造	安重	常設SA	S/(S)，1.2Ss	主：塔槽類廃ガス処理系（プルトニウム系） 従：代替換気設備 廃ガス貯留設備	—	
1779	放射性廃棄物の廃棄施設	気体廃棄物の廃棄施設	塔槽類廃ガス処理設備	精製建屋塔槽類廃ガス処理設備	塔槽類廃ガス処理系（プルトニウム系）	よう素フィルタ	フィルタ	AC	3	②-2	改造	安重	常設SA	S/(S)，1.2Ss	主：塔槽類廃ガス処理系（プルトニウム系） 従：代替換気設備 廃ガス貯留設備	—	
1780	放射性廃棄物の廃棄施設	気体廃棄物の廃棄施設	塔槽類廃ガス処理設備	精製建屋塔槽類廃ガス処理設備	塔槽類廃ガス処理系（プルトニウム系）	主配管（廃ガス処理系）	主配管	AC	一式	②-2	既設	安重/非安重	—	S，B/—	—	—	流体：廃ガス
1781	放射性廃棄物の廃棄施設	気体廃棄物の廃棄施設	塔槽類廃ガス処理設備	精製建屋塔槽類廃ガス処理設備	塔槽類廃ガス処理系（プルトニウム系）	主配管（廃ガス処理系，廃ガス貯留系：臨界，蒸発乾固対策用セル導出系，水素対策用セル導出系，廃ガス貯留系：TBP）	主配管	AC	一式	②-2	改造	安重	常設SA	S/(S)，1.2Ss	主：塔槽類廃ガス処理系（プルトニウム系） 従：代替換気設備 廃ガス貯留設備	—	流体：廃ガス

番号	施設区分		設備区分			機器名称	機種（注1.6）	設置場所	数量	申請回	変更区分	DB区分	SA区分	耐震設計	兼用（主項）	共用（主項）	備考	第四十六条第1項	第四十六条第1項	第四十七条第1項	第四十七条第2項	第四十七条第3項	第四十八条第1項	第四十八条第1項	第四十九条第2項	第五十条第1項第一号	第五十条第1項第二号	第五十条第1項第三号	第五十条第2項	第五十条第1項
1704	計測制御系統施設	—	制御室	制御室環境測定設備	—	可動型酸素濃度計	—	AG	3	②-2	新設	—	可動型SA	—/—	—	—	保管場所1:AG 保管場所2:保管庫 保管場所3:保管庫	—	—	—	—	—	○	—	—	—	—	—	—	—
1705	計測制御系統施設	—	制御室	制御室環境測定設備	—	可動型塩素酸化物濃度計	—	AG	3	②-2	新設	—	可動型SA	—/—	—	—	保管場所1:AG 保管場所2:保管庫 保管場所3:保管庫	—	—	—	—	—	○	—	—	—	—	—	—	—
1706	計測制御系統施設	—	制御室	制御室環境測定設備	—	可動型二酸化炭素濃度計	—	AG	3	②-2	新設	—	可動型SA	—/—	—	—	保管場所1:AG 保管場所2:保管庫 保管場所3:保管庫	—	—	—	—	—	○	—	—	—	—	—	—	—
1707	計測制御系統施設	—	制御室	制御室放射線計測設備	—	アルファ・ベータ線用サーベイメータ（SA）	計装/附管設備	FA	2	①	新設	—	可動型SA	—/—	—	—	保管場所：外部保管ヘリア，使用済燃料受入れ・貯蔵建屋	—	—	—	—	—	○	—	—	—	—	—	—	—
1708	計測制御系統施設	—	制御室	制御室放射線計測設備	—	ガンマ線用サーベイメータ（SA）	計装/附管設備	FA	2	①	新設	—	可動型SA	—/—	—	—	保管場所：外部保管ヘリア，使用済燃料受入れ・貯蔵建屋	—	—	—	—	—	○	—	—	—	—	—	—	—
1709	計測制御系統施設	—	制御室	制御室放射線計測設備	—	可動型ダストサンプラ（SA）	—	FA	2	①	新設	—	可動型SA	—/—	—	—	保管場所：外部保管ヘリア，使用済燃料受入れ・貯蔵建屋	—	—	—	—	—	○	—	—	—	—	—	—	—
1710	計測制御系統施設	—	制御室	制御室放射線計測設備	—	ガンマ線用サーベイメータ（SA）	計装/附管設備	AG	2	②-2	新設	—	可動型SA	—/—	—	—	保管場所1:AG 保管場所2:保管庫	—	—	—	—	—	○	—	—	—	—	—	—	—
1711	計測制御系統施設	—	制御室	制御室放射線計測設備	—	アルファ・ベータ線用サーベイメータ（SA）	計装/附管設備	AG	2	②-2	新設	—	可動型SA	—/—	—	—	保管場所1:AG 保管場所2:保管庫	—	—	—	—	—	○	—	—	—	—	—	—	—
1712	計測制御系統施設	—	制御室	制御室放射線計測設備	—	可動型ダストサンプラ（SA）	—	AG	2	②-2	新設	—	可動型SA	—/—	—	—	—	—	—	—	—	—	○	—	—	—	—	—	—	—
1713	放射性廃棄物の廃棄施設	気体廃棄物の廃棄施設	せん断処理・溶解廃ガス処理設備	—	—	NOx吸収塔	容器	AA	2	②-2	改造	安重	常設SA	S/(S)	主：せん断処理・溶解廃ガス処理設備 従：廃ガス貯留設備	—		—	—	—	—	—	—	—	—	—	—	—	—	—	—
1714	放射性廃棄物の廃棄施設	気体廃棄物の廃棄施設	せん断処理・溶解廃ガス処理設備	—	—	回収酸受槽セル漏えい液受益	容器	AA	1	②-2	既設	非安重	—	B/—	—	—		—	—	—	—	—	—	—	—	—	—	—	—	—
1715	放射性廃棄物の廃棄施設	気体廃棄物の廃棄施設	せん断処理・溶解廃ガス処理設備	—	—	よう素追出し塔	容器	AA	2	②-2	既設	安重	—	S/—	—	—		—	—	—	—	—	—	—	—	—	—	—	—	—
1716	放射性廃棄物の廃棄施設	気体廃棄物の廃棄施設	せん断処理・溶解廃ガス処理設備	—	—	200ダンパセル漏えい液受益	容器	AA	1	②-2	既設	安重	—	S/—	—	—		—	—	—	—	—	—	—	—	—	—	—	—	—
1717	放射性廃棄物の廃棄施設	気体廃棄物の廃棄施設	せん断処理・溶解廃ガス処理設備	—	—	せん断処理・溶解廃ガス処理セル漏えい液受益	容器	AA	3	②-2	既設	非安重	—	B/—	—	—		—	—	—	—	—	—	—	—	—	—	—	—	—
1718	放射性廃棄物の廃棄施設	気体廃棄物の廃棄施設	せん断処理・溶解廃ガス処理設備	—	—	凝縮器	熱交換器	AA	2	②-2	改造	安重	常設SA	S/(S)	主：せん断処理・溶解廃ガス処理設備 従：廃ガス貯留設備	—		—	—	—	—	—	—	—	—	—	—	—	—	—	—
1719	放射性廃棄物の廃棄施設	気体廃棄物の廃棄施設	せん断処理・溶解廃ガス処理設備	—	—	廃ガス冷却器	熱交換器	AA	3	②-2	改造	安重	常設SA	S/(S)	主：せん断処理・溶解廃ガス処理設備 従：廃ガス貯留設備	—		—	—	—	—	—	—	—	—	—	—	—	—	—	—
1720	放射性廃棄物の廃棄施設	気体廃棄物の廃棄施設	せん断処理・溶解廃ガス処理設備	—	—	廃ガス加熱器	熱交換器	AA	3	②-2	改造	安重	常設SA	S/(S)	主：せん断処理・溶解廃ガス処理設備 従：廃ガス貯留設備	—		—	—	—	—	—	—	—	—	—	—	—	—	—	—
1721	放射性廃棄物の廃棄施設	気体廃棄物の廃棄施設	せん断処理・溶解廃ガス処理設備	—	—	排風機	ファン	AA	3	②-2	改造	安重	常設SA	S/(S)	主：せん断処理・溶解廃ガス処理設備 従：廃ガス貯留設備	—		—	—	—	—	—	—	—	—	—	—	—	—	—	—
1722	放射性廃棄物の廃棄施設	気体廃棄物の廃棄施設	せん断処理・溶解廃ガス処理設備	—	—	ミストフィルタ	フィルタ	AA	6	②-2	改造	安重	常設SA	S/(S)	主：せん断処理・溶解廃ガス処理設備 従：廃ガス貯留設備	—		—	—	—	—	—	—	—	—	—	—	—	—	—	—
1723	放射性廃棄物の廃棄施設	気体廃棄物の廃棄施設	せん断処理・溶解廃ガス処理設備	—	—	第1高性能粒子フィルタ	フィルタ	AA	3	②-2	改造	安重	常設SA	S/(S)	主：せん断処理・溶解廃ガス処理設備 従：廃ガス貯留設備	—		—	—	—	—	—	—	—	—	—	—	—	—	—	—
1724	放射性廃棄物の廃棄施設	気体廃棄物の廃棄施設	せん断処理・溶解廃ガス処理設備	—	—	第1よう素フィルタ	フィルタ	AA	6	②-2	改造	安重	常設SA	S/(S)	主：せん断処理・溶解廃ガス処理設備 従：廃ガス貯留設備	—		—	—	—	—	—	—	—	—	—	—	—	—	—	—
1725	放射性廃棄物の廃棄施設	気体廃棄物の廃棄施設	せん断処理・溶解廃ガス処理設備	—	—	第2よう素フィルタ	フィルタ	AA	6	②-2	改造	安重	常設SA	S/(S)	主：せん断処理・溶解廃ガス処理設備 従：廃ガス貯留設備	—		—	—	—	—	—	—	—	—	—	—	—	—	—	—
1726	放射性廃棄物の廃棄施設	気体廃棄物の廃棄施設	せん断処理・溶解廃ガス処理設備	—	—	第2高性能粒子フィルタ	フィルタ	AA	3	②-2	改造	安重	常設SA	S/(S)	主：せん断処理・溶解廃ガス処理設備 従：廃ガス貯留設備	—		—	—	—	—	—	—	—	—	—	—	—	—	—	—
1727	放射性廃棄物の廃棄施設	気体廃棄物の廃棄施設	せん断処理・溶解廃ガス処理設備	—	—	主配管（廃ガス処理系）	主配管	AA	—/式	②-2	既設	安重	—	S/—	—	—	流体：廃ガス	—	—	—	—	—	—	—	—	—	—	—	—	—	—
1728	放射性廃棄物の廃棄施設	気体廃棄物の廃棄施設	せん断処理・溶解廃ガス処理設備	—	—	主配管（廃ガス処理系，廃ガス貯留系：塩熱）	主配管	AA	—/式	②-2	改造	安重/非安重	常設SA	S，B-2/(S)，(B)	主：せん断処理・溶解廃ガス処理設備 従：廃ガス貯留設備	—	流体：廃ガス	—	—	—	—	—	—	—	—	—	—	—	—	—	—
1729	放射性廃棄物の廃棄施設	気体廃棄物の廃棄施設	せん断処理・溶解廃ガス処理設備	—	—	主配管（漏えい液回収系）	主配管	AA	—/式	②-2	既設	安重	—	S/—	—	—	流体：漏えい液	—	—	—	—	—	—	—	—	—	—	—	—	—	—
1730	放射性廃棄物の廃棄施設	気体廃棄物の廃棄施設	せん断処理・溶解廃ガス処理設備	—	—	主配管（漏えい液入防止系）	主配管	AA	—/式	②-2	既設	非安重	—	B/—	—	—	流体：漏えい液	—	—	—	—	—	—	—	—	—	—	—	—	—	—
1731	放射性廃棄物の廃棄施設	気体廃棄物の廃棄施設	せん断処理・溶解廃ガス処理設備	—	—	主配管（サポート用冷却系：再処理設備本体用）	主配管	AA	—/式	②-2	既設	安重	—	S/—	—	—	流体：冷却水	—	—	—	—	—	—	—	—	—	—	—	—	—	—
1732	放射性廃棄物の廃棄施設	気体廃棄物の廃棄施設	塔槽類廃ガス処理設備	前処理建屋塔槽類廃ガス処理設備	—	デミスタ	容器	AA	1	②-2	改造	安重	常設SA	S/(S)，1.25s	主：前処理建屋塔槽類廃ガス処理設備 従：代替換気設備	—		—	—	—	—	—	—	—	—	—	—	—	—	—	—
1733	放射性廃棄物の廃棄施設	気体廃棄物の廃棄施設	塔槽類廃ガス処理設備	前処理建屋塔槽類廃ガス処理設備	—	梅花レベル廃ガス洗浄塔	容器	AA	1	②-2	既設	非安重	—	C/—	—	—		—	—	—	—	—	—	—	—	—	—	—	—	—	—
1734	放射性廃棄物の廃棄施設	気体廃棄物の廃棄施設	塔槽類廃ガス処理設備	前処理建屋塔槽類廃ガス処理設備	—	廃ガス洗浄塔	容器	AA	1	②-2	改造	安重	常設SA	S/(S)，1.25s	主：前処理建屋塔槽類廃ガス処理設備 従：代替換気設備	—		—	—	—	—	—	—	—	—	—	—	—	—	—	—
1735	放射性廃棄物の廃棄施設	気体廃棄物の廃棄施設	塔槽類廃ガス処理設備	前処理建屋塔槽類廃ガス処理設備	—	凝縮器	熱交換器	AA	1	②-2	改造	安重	常設SA	S/(S)，1.25s	主：前処理建屋塔槽類廃ガス処理設備 従：代替換気設備	—		—	—	—	—	—	—	—	—	—	—	—	—	—	—
1736	放射性廃棄物の廃棄施設	気体廃棄物の廃棄施設	塔槽類廃ガス処理設備	前処理建屋塔槽類廃ガス処理設備	—	よう素フィルタ第1，第2加熱器	熱交換器	AA	2	②-2	改造	安重	常設SA	S/(S)，1.25s	主：前処理建屋塔槽類廃ガス処理設備 従：代替換気設備	—		—	—	—	—	—	—	—	—	—	—	—	—	—	—
1737	放射性廃棄物の廃棄施設	気体廃棄物の廃棄施設	塔槽類廃ガス処理設備	前処理建屋塔槽類廃ガス処理設備	—	排風機	ファン	AA	2	②-2	既設	安重	—	S/—	—	—		—	—	—	—	—	—	—	—	—	—	—	—	—	—
1738	放射性廃棄物の廃棄施設	気体廃棄物の廃棄施設	塔槽類廃ガス処理設備	前処理建屋塔槽類廃ガス処理設備	—	第1，第2高性能粒子フィルタ	フィルタ	AA	8	②-2	改造	安重	常設SA	S/(S)，1.25s	主：前処理建屋塔槽類廃ガス処理設備 従：代替換気設備	—		—	—	—	—	—	—	—	—	—	—	—	—	—	—
1739	放射性廃棄物の廃棄施設	気体廃棄物の廃棄施設	塔槽類廃ガス処理設備	前処理建屋塔槽類廃ガス処理設備	—	よう素フィルタ	フィルタ	AA	4	②-2	改造	安重	常設SA	S/(S)，1.25s	主：前処理建屋塔槽類廃ガス処理設備 従：代替換気設備	—		—	—	—	—	—	—	—	—	—	—	—	—	—	—
1740	放射性廃棄物の廃棄施設	気体廃棄物の廃棄施設	塔槽類廃ガス処理設備	前処理建屋塔槽類廃ガス処理設備	—	主配管（廃ガス処理系）	主配管	AA，KA	—/式	②-2	既設	安重/非安重	—	S，B-2/—	—	—	流体：廃ガス	—	—	—	—	—	—	—	—	—	—	—	—	—	—
1741	放射性廃棄物の廃棄施設	気体廃棄物の廃棄施設	塔槽類廃ガス処理設備	前処理建屋塔槽類廃ガス処理設備	—	主配管（廃ガス処理系，蒸発乾固対策用セル傷出系，水素対策用セル傷出系）	主配管	AA	—/式	②-2	改造	安重	常設SA	S/(S)，1.25s	主：前処理建屋塔槽類廃ガス処理設備 従：代替換気設備	—	流体1：廃ガス 流体2：空気	—	—	—	—	—	—	—	—	—	—	—	—	—	—
1742	放射性廃棄物の廃棄施設	気体廃棄物の廃棄施設	塔槽類廃ガス処理設備	前処理建屋塔槽類廃ガス処理設備	—	主配管（廃ガス処理系，蒸発乾固対策用セル傷出系）	主配管	AA	—/式	②-2	改造	安重	常設SA	S/(S)，1.25s	主：前処理建屋塔槽類廃ガス処理設備 従：代替換気設備	—	流体1：廃ガス 流体2：空気	—	—	—	—	—	—	—	—	—	—	—	—	—	—
1743	放射性廃棄物の廃棄施設	気体廃棄物の廃棄施設	塔槽類廃ガス処理設備	前処理建屋塔槽類廃ガス処理設備	—	主配管（廃ガス処理系）	主配管	AA	—/式	②-2	既設	安重/非安重	—	S，C/—	—	—	流体：廃ガス	—	—	—	—	—	—	—	—	—	—	—	—	—	—
1744	放射性廃棄物の廃棄施設	気体廃棄物の廃棄施設	塔槽類廃ガス処理設備	前処理建屋塔槽類廃ガス処理設備	—	主配管（廃ガス処理系，蒸発乾固対策用セル傷出系，水素対策用セル傷出系，貯槽等注水系）	主配管	AA	—/式	②-2	改造	安重	常設SA	S/(S)，1.25s	主：前処理建屋塔槽類廃ガス処理設備 従：代替換気設備 代替安全冷却水系	—	流体1：廃ガス 流体2：空気 流体3：汽水	—	—	—	—	—	—	—	—	—	—	—	—	—	—
1745	放射性廃棄物の廃棄施設	気体廃棄物の廃棄施設	塔槽類廃ガス処理設備	前処理建屋塔槽類廃ガス処理設備	—	主配管（廃ガス処理系，廃ガス貯留系：塩熱）	主配管	AA，TS60	—/式	②-2	既設	安重	常設SA	S/(S)	主：前処理建屋塔槽類廃ガス処理設備 従：廃ガス貯留設備	—	流体：廃ガス	—	—	—	—	—	—	—	—	—	—	—	—	—	—
1746	放射性廃棄物の廃棄施設	気体廃棄物の廃棄施設	塔槽類廃ガス処理設備	分離建屋塔槽類廃ガス処理設備	塔槽類廃ガス処理系	梅花レベル廃ガス洗浄塔	容器	AB	1	②-2	既設	非安重	—	B-2，1.25s/—	—	—		—	—	—	—	—	—	—	—	—	—	—	—	—	—
1747	放射性廃棄物の廃棄施設	気体廃棄物の廃棄施設	塔槽類廃ガス処理設備	分離建屋塔槽類廃ガス処理設備	塔槽類廃ガス処理系	廃ガス洗浄塔	容器	AB	1	②-2	改造	安重	常設SA	S/(S)，1.25s	主：塔槽類廃ガス処理系 従：代替換気設備	—		—	—	—	—	—	—	—	—	—	—	—	—	—	—
1748	放射性廃棄物の廃棄施設	気体廃棄物の廃棄施設	塔槽類廃ガス処理設備	分離建屋塔槽類廃ガス処理設備	塔槽類廃ガス処理系	塔槽類廃ガス洗浄塔セル漏えい液受益	容器	AB	1	②-2	既設	非安重	—	B/—	—	—		—	—	—	—	—	—	—	—	—	—	—	—	—	—
1749	放射性廃棄物の廃棄施設	気体廃棄物の廃棄施設	塔槽類廃ガス処理設備	分離建屋塔槽類廃ガス処理設備	塔槽類廃ガス処理系	デミスタ	容器	AB	1	②-2	改造	安重	常設SA	S/(S)，1.25s	主：塔槽類廃ガス処理系 従：代替換気設備	—		—	—	—	—	—	—	—	—	—	—	—	—	—	—
1750	放射性廃棄物の廃棄施設	気体廃棄物の廃棄施設	塔槽類廃ガス処理設備	分離建屋塔槽類廃ガス処理設備	塔槽類廃ガス処理系	凝縮器	熱交換器	AB	1	②-2	改造	安重	常設SA	S/(S)，1.25s	主：塔槽類廃ガス処理系 従：代替換気設備	—		—	—	—	—	—	—	—	—	—	—	—	—	—	—
1751	放射性廃棄物の廃棄施設	気体廃棄物の廃棄施設	塔槽類廃ガス処理設備	分離建屋塔槽類廃ガス処理設備	塔槽類廃ガス処理系	よう素フィルタ第1，第2加熱器	熱交換器	AB	2	②-2	既設	安重	常設SA	S/(S)，1.25s	主：塔槽類廃ガス処理系 従：代替換気設備	—		—	—	—	—	—	—	—	—	—	—	—	—	—	—
1752	放射性廃棄物の廃棄施設	気体廃棄物の廃棄施設	塔槽類廃ガス処理設備	分離建屋塔槽類廃ガス処理設備	塔槽類廃ガス処理系	排風機	ファン	AB	2	②-2	改造	安重	—	S/—	—	—		—	—	—	—	—	—	—	—	—	—	—	—	—	—
1753	放射性廃棄物の廃棄施設	気体廃棄物の廃棄施設	塔槽類廃ガス処理設備	分離建屋塔槽類廃ガス処理設備	塔槽類廃ガス処理系	第1，第2高性能粒子フィルタ	フィルタ	AB	10	②-2	改造	安重	常設SA	S/(S)，1.25s	主：塔槽類廃ガス処理系 従：代替換気設備	—		—	—	—	—	—	—	—	—	—	—	—	—	—	—
1754	放射性廃棄物の廃棄施設	気体廃棄物の廃棄施設	塔槽類廃ガス処理設備	分離建屋塔槽類廃ガス処理設備	塔槽類廃ガス処理系	よう素フィルタ	フィルタ	AB	4	②-2	既設	安重	常設SA	S/(S)，1.25s	主：塔槽類廃ガス処理系 従：代替換気設備	—		—	—	—	—	—	—	—	—	—	—	—	—	—	—
1755	放射性廃棄物の廃棄施設	気体廃棄物の廃棄施設	塔槽類廃ガス処理設備	分離建屋塔槽類廃ガス処理設備	塔槽類廃ガス処理系	主配管（漏えい液入防止系）	主配管	AB	—/式	②-2	既設	非安重	—	B/—	—	—	流体：洗浄廃液	—	—	—	—	—	—	—	—	—	—	—	—	—	—
1756	放射性廃棄物の廃棄施設	気体廃棄物の廃棄施設	塔槽類廃ガス処理設備	分離建屋塔槽類廃ガス処理設備	塔槽類廃ガス処理系	主配管（廃ガス処理系）	主配管	AB	—/式	②-2	既設	安重/非安重	—	B/— S/—	—	—	流体：廃ガス	—	—	—	—	—	—	—	—	—	—	—	—	—	—
1757	放射性廃棄物の廃棄施設	気体廃棄物の廃棄施設	塔槽類廃ガス処理設備	分離建屋塔槽類廃ガス処理設備	塔槽類廃ガス処理系	主配管（廃ガス処理系，蒸発乾固対策用セル傷出系，水素対策用セル傷出系）	主配管	AB	—/式	②-2	改造	安重	常設SA	S/(S)，1.25s	主：塔槽類廃ガス処理系 従：代替換気設備	—	流体：廃ガス	—	—	—	—	—	—	—	—	—	—	—	—	—	—
1758	放射性廃棄物の廃棄施設	気体廃棄物の廃棄施設	塔槽類廃ガス処理設備	分離建屋塔槽類廃ガス処理設備	塔槽類廃ガス処理系	主配管（廃ガス処理系，貯槽等注水系，蒸発乾固対策用セル傷出系，水素対策用セル傷出系）	主配管	AB	—/式	②-2	改造	安重	常設SA	S/(S)，1.25s	主：塔槽類廃ガス処理系 従：代替換気設備 従：代替安全冷却水系	—	流体：廃ガス	—	—	—	—	—	—	—	—	—	—	—	—	—	—
1759	放射性廃棄物の廃棄施設	気体廃棄物の廃棄施設	塔槽類廃ガス処理設備	分離建屋塔槽類廃ガス処理設備	塔槽類廃ガス処理系	主配管（廃ガス処理系）	主配管	AB，TS60	—/式	②-2	既設	安重	—	S/—	—	—	流体：廃ガス	—	—	—	—	—	—	—	—	—	—	—	—	—	—
1760	放射性廃棄物の廃棄施設	気体廃棄物の廃棄施設	塔槽類廃ガス処理設備	分離建屋塔槽類廃ガス処理設備	塔槽類廃ガス処理系	排風機	ファン	AB	2	②-2	改造	安重	—	S/—	—	—		—	—	—	—	—	—	—	—	—	—	—	—	—	—
1761	放射性廃棄物の廃棄施設	気体廃棄物の廃棄施設	塔槽類廃ガス処理設備	分離建屋塔槽類廃ガス処理設備	塔槽類廃ガス処理系	排風機	ファン	AB	2	②-2	既設	安重	—	S/—	—	—		—	—	—	—	—	—	—	—	—	—	—	—	—	—
1762	放射性廃棄物の廃棄施設	気体廃棄物の廃棄施設	塔槽類廃ガス処理設備	分離建屋塔槽類廃ガス処理設備	塔槽類廃ガス処理系	第1，第2高性能粒子フィルタ	フィルタ	AB	10	②-2	既設	安重	—	S/—	—	—		—	—	—	—	—	—	—	—	—	—	—	—	—	—
1763	放射性廃棄物の廃棄施設	気体廃棄物の廃棄施設	塔槽類廃ガス処理設備	分離建屋塔槽類廃ガス処理設備	塔槽類廃ガス処理系	主配管（廃ガス処理系）	主配管	AB	—/式	②-2	既設	非安重	—	B/—	—	—		—	—	—	—	—	—	—	—	—	—	—	—	—	—
1764	放射性廃棄物の廃棄施設	気体廃棄物の廃棄施設	塔槽類廃ガス処理設備	分離建屋塔槽類廃ガス処理設備	塔槽類廃ガス処理系	主配管（廃ガス処理系）	主配管	AB	—/式	②-2	既設	安重	—	B/—	—	—	流体：廃ガス	—	—	—	—	—	—	—	—	—	—	—	—	—	—
1765	放射性廃棄物の廃棄施設	気体廃棄物の廃棄施設	塔槽類廃ガス処理設備	分離建屋塔槽類廃ガス処理設備	塔槽類廃ガス処理系	主配管（廃ガス処理系）	主配管	AB	—/式	②-2	既設	安重	—	B/—	—	—	流体：廃ガス	—	—	—	—	—	—	—	—	—	—	—	—	—	—
1766	放射性廃棄物の廃棄施設	気体廃棄物の廃棄施設	塔槽類廃ガス処理設備	分離建屋塔槽類廃ガス処理設備	塔槽類廃ガス処理系	主配管（廃ガス処理系）	主配管	AB	—/式	②-2	既設	安重	—	B/—	—	—	流体：廃ガス	—	—	—	—	—	—	—	—	—	—	—	—	—	—
1767	放射性廃棄物の廃棄施設	気体廃棄物の廃棄施設	塔槽類廃ガス処理設備	分離建屋塔槽類廃ガス処理設備	塔槽類廃ガス処理系	主配管（廃ガス処理系）	主配管	AB	—/式	②-2	既設	安重	—	B/—	—	—	流体：廃ガス	—	—	—	—	—	—	—	—	—	—	—	—	—	—
1768	放射性廃棄物の廃棄施設	気体廃棄物の廃棄施設	塔槽類廃ガス処理設備	分離建屋塔槽類廃ガス処理設備	塔槽類廃ガス処理系	主配管（廃ガス処理系）	主配管	AB	—/式	②-2	既設	安重	—	B，C/—	—	—	流体：廃ガス	—	—	—	—	—	—	—	—	—	—	—	—	—	—
1769	放射性廃棄物の廃棄施設	気体廃棄物の廃棄施設	塔槽類廃ガス処理設備	分離建屋塔槽類廃ガス処理設備	塔槽類廃ガス処理系	主配管（廃ガス処理系）	主配管	AB	—/式	②-2	既設	非安重	—	C/—	—	—	流体：廃ガス洗浄液	—	—	—	—	—	—	—	—	—	—	—	—	—	—
1770	放射性廃棄物の廃棄施設	気体廃棄物の廃棄施設	塔槽類廃ガス処理設備	分離建屋塔槽類廃ガス処理設備	塔槽類廃ガス処理系	主配管（廃ガス処理系）	主配管	AB	—/式	②-2	既設	安重	—	B/—	—	—	流体：廃ガス洗浄液	—	—	—	—	—	—	—	—	—	—	—	—	—	—
1771	放射性廃棄物の廃棄施設	気体廃棄物の廃棄施設	塔槽類廃ガス処理設備	分離建屋塔槽類廃ガス処理設備	塔槽類廃ガス処理系（ブルトニウム系）	デミスタ	容器	AC	1	②-2	改造	安重	常設SA	S/(S)，1.25s	主：塔槽類廃ガス処理系（ブルトニウム系） 従：代替換気設備 廃ガス貯留設備	—		—	—	—	—	—	—	—	—	—	—	—	—	—	—
1772	放射性廃棄物の廃棄施設	気体廃棄物の廃棄施設	塔槽類廃ガス処理設備	分離建屋塔槽類廃ガス処理設備	塔槽類廃ガス処理系（ブルトニウム系）	NOx廃ガス洗浄塔	容器	AC	1	②-2	既設	安重	—	S/—	—	—		—	—	—	—	—	—	—	—	—	—	—	—	—	—
1773	放射性廃棄物の廃棄施設	気体廃棄物の廃棄施設	塔槽類廃ガス処理設備	分離建屋塔槽類廃ガス処理設備	塔槽類廃ガス処理系（ブルトニウム系）	廃ガス洗浄塔	容器	AC	1	②-2	改造	安重	常設SA	S/(S)，1.25s	主：塔槽類廃ガス処理系（ブルトニウム系） 従：代替換気設備 廃ガス貯留設備	—		—	—	—	—	—	—	—	—	—	—	—	—	—	—
1774	放射性廃棄物の廃棄施設	気体廃棄物の廃棄施設	塔槽類廃ガス処理設備	分離建屋塔槽類廃ガス処理設備	塔槽類廃ガス処理系（ブルトニウム系）	ブルトニウム系塔槽類廃ガス洗浄塔セル漏えい液受益	容器	AC	1	②-2	既設	安重	—	S/—	—	—		—	—	—	—	—	—	—	—	—	—	—	—	—	—
1775	放射性廃棄物の廃棄施設	気体廃棄物の廃棄施設	塔槽類廃ガス処理設備	分離建屋塔槽類廃ガス処理設備	塔槽類廃ガス処理系（ブルトニウム系）	凝縮器	熱交換器	AC	1	②-2	改造	安重	常設SA	S/(S)，1.25s	主：塔槽類廃ガス処理系（ブルトニウム系） 従：代替換気設備 廃ガス貯留設備	—		—	—	—	—	—	—	—	—	—	—	—	—	—	—
1776	放射性廃棄物の廃棄施設	気体廃棄物の廃棄施設	塔槽類廃ガス処理設備	分離建屋塔槽類廃ガス処理設備	塔槽類廃ガス処理系（ブルトニウム系）	よう素フィルタ第1，第2加熱器	熱交換器	AC	1	②-2	改造	安重	常設SA	S/(S)，1.25s	主：塔槽類廃ガス処理系（ブルトニウム系） 従：代替換気設備 廃ガス貯留設備	—		—	—	—	—	—	—	—	—	—	—	—	—	—	—
1777	放射性廃棄物の廃棄施設	気体廃棄物の廃棄施設	塔槽類廃ガス処理設備	分離建屋塔槽類廃ガス処理設備	塔槽類廃ガス処理系（ブルトニウム系）	排風機	ファン	AC	2	②-2	改造	安重	常設SA	S/(S)	主：塔槽類廃ガス処理系（ブルトニウム系） 従：廃ガス貯留設備	—		—	—	—	—	—	—	—	—	—	—	—	—	—	—
1778	放射性廃棄物の廃棄施設	気体廃棄物の廃棄施設	塔槽類廃ガス処理設備	分離建屋塔槽類廃ガス処理設備	塔槽類廃ガス処理系（ブルトニウム系）	第1，第2高性能粒子フィルタ	フィルタ	AC	6	②-2	改造	安重	常設SA	S/(S)，1.25s	主：塔槽類廃ガス処理系（ブルトニウム系） 従：代替換気設備 廃ガス貯留設備	—		—	—	—	—	—	—	—	—	—	—	—	—	—	—
1779	放射性廃棄物の廃棄施設	気体廃棄物の廃棄施設	塔槽類廃ガス処理設備	分離建屋塔槽類廃ガス処理設備	塔槽類廃ガス処理系（ブルトニウム系）	よう素フィルタ	フィルタ	AC	3	②-2	改造	安重	常設SA	S/(S)，1.25s	主：塔槽類廃ガス処理系（ブルトニウム系） 従：代替換気設備 廃ガス貯留設備	—		—	—	—	—	—	—	—	—	—	—	—	—	—	—
1780	放射性廃棄物の廃棄施設	気体廃棄物の廃棄施設	塔槽類廃ガス処理設備	分離建屋塔槽類廃ガス処理設備	塔槽類廃ガス処理系（ブルトニウム系）	主配管（廃ガス処理系）	主配管	AC	—/式	②-2	既設	安重/非安重	—	S，B/—	—	—	流体：廃ガス	—	—	—	—	—	—	—	—	—	—	—	—	—	—
1781	放射性廃棄物の廃棄施設	気体廃棄物の廃棄施設	塔槽類廃ガス処理設備	分離建屋塔槽類廃ガス処理設備	塔槽類廃ガス処理系（ブルトニウム系）	主配管（廃ガス処理系，廃ガス貯留系：塩熱，蒸発乾固対策用セル傷出系，水素対策用セル傷出系，廃ガス貯留系：TBP）	主配管	AC	—/式	②-2	改造	安重	常設SA	S/(S)，1.25s	主：塔槽類廃ガス処理系（ブルトニウム系） 従：代替換気設備 廃ガス貯留設備	—	流体：廃ガス	—	—	—	—	—	—	—	—	—	—	—	—	—	—

設工認申請対象機器の技術基準への適合性に係る整理

番号	施設区分		設備区分			機器名称	機種(注16)	設置場所	数量	申請回	変更区分	DB区分	SA区分	耐震設計	兼用(主従)	共用(主従)	備考
1782	放射性廃棄物の廃棄施設	気体廃棄物の廃棄施設	塔槽類廃ガス処理設備	精製建屋塔槽類廃ガス処理設備	塔槽類廃ガス処理系（プルトニウム系）	主配管 （廃ガス処理系,蒸発乾固対策用セル導出系,水素対策用セル導出系）	主配管	AC	一式	②-2	改造	安重	常設SA	S/(S)，1.2Ss	主：塔槽類廃ガス処理系（プルトニウム系） 従：代替換気設備	—	流体：廃ガス
1783	放射性廃棄物の廃棄施設	気体廃棄物の廃棄施設	塔槽類廃ガス処理設備	精製建屋塔槽類廃ガス処理設備	塔槽類廃ガス処理系（プルトニウム系）	主配管 （廃ガス処理系,廃ガス貯留系：臨界）	主配管	AC	一式	②-2	改造	安重/非安重	常設SA	S，B/(S)	主：塔槽類廃ガス処理系（プルトニウム系） 従：廃ガス貯留設備	—	流体：廃ガス
1784	放射性廃棄物の廃棄施設	気体廃棄物の廃棄施設	塔槽類廃ガス処理設備	精製建屋塔槽類廃ガス処理設備	塔槽類廃ガス処理系（プルトニウム系）	主配管 （溶液保持系）	主配管	AC	一式	②-2	既設	安重	—	S，1.2Ss/—	—	—	流体：硝酸プルトニウム溶液
1785	放射性廃棄物の廃棄施設	気体廃棄物の廃棄施設	塔槽類廃ガス処理設備	精製建屋塔槽類廃ガス処理設備	塔槽類廃ガス処理系（プルトニウム系）	主配管 （廃ガス処理系,廃ガス貯留系：臨界,水素対策用セル導出系）	主配管	AC	一式	②-2	改造	安重	常設SA	S/(S)，1.2Ss	主：塔槽類廃ガス処理系（プルトニウム系） 従：代替換気設備 廃ガス貯留設備	—	流体：廃ガス
1786	放射性廃棄物の廃棄施設	気体廃棄物の廃棄施設	塔槽類廃ガス処理設備	精製建屋塔槽類廃ガス処理設備	塔槽類廃ガス処理系（プルトニウム系）	主配管 （廃ガス処理系,蒸発乾固対策用セル導出系）	主配管	AC	一式	②-2	改造	安重	常設SA	S/(S)，1.2Ss	主：塔槽類廃ガス処理系（プルトニウム系） 従：代替換気設備	—	流体：廃ガス
1787	放射性廃棄物の廃棄施設	気体廃棄物の廃棄施設	塔槽類廃ガス処理設備	精製建屋塔槽類廃ガス処理設備	塔槽類廃ガス処理系（プルトニウム系）	主配管 （廃ガス処理系,水素対策用セル導出系）	主配管	AC	一式	②-2	改造	安重	常設SA	S/(S)，1.2Ss	主：塔槽類廃ガス処理系（プルトニウム系） 従：代替換気設備	—	流体：廃ガス
1788	放射性廃棄物の廃棄施設	気体廃棄物の廃棄施設	塔槽類廃ガス処理設備	精製建屋塔槽類廃ガス処理設備	塔槽類廃ガス処理系（プルトニウム系）	主配管 （廃ガス処理系,水素対策用セル導出系,廃ガス貯留系：TBP）	主配管	AC	一式	②-2	改造	安重	常設SA	S/(S)，1.2Ss	主：塔槽類廃ガス処理系（プルトニウム系） 従：代替換気設備 廃ガス貯留設備	—	流体：廃ガス
1789	放射性廃棄物の廃棄施設	気体廃棄物の廃棄施設	塔槽類廃ガス処理設備	精製建屋塔槽類廃ガス処理設備	塔槽類廃ガス処理系（プルトニウム系）	主配管 （廃ガス処理系,貯槽等注水系,蒸発乾固対策用セル導出系,水素対策用セル導出系）	主配管	AC	一式	②-2	改造	安重	常設SA	S/(S)，1.2Ss	主：塔槽類廃ガス処理系（プルトニウム系） 従：代替換気設備 代替安全冷却水系	—	流体1：廃ガス 流体2：汽水
1790	放射性廃棄物の廃棄施設	気体廃棄物の廃棄施設	塔槽類廃ガス処理設備	精製建屋塔槽類廃ガス処理設備	塔槽類廃ガス処理系（プルトニウム系）	主配管(廃ガス処理系、廃ガス貯留系:臨界、廃ガス貯留系:TBP)	主配管	AC,屋外	一式	②-2	既設	安重	常設SA	S/(S)	主：塔槽類廃ガス処理系(プルトニウム系) 従：廃ガス貯留設備	—	流体:廃ガス
1791	放射性廃棄物の廃棄施設	気体廃棄物の廃棄施設	塔槽類廃ガス処理設備	精製建屋塔槽類廃ガス処理設備	パルセータ廃ガス処理系	排風機	ファン	AC	2	②-2	既設	安重	—	S/—	—	—	
1792	放射性廃棄物の廃棄施設	気体廃棄物の廃棄施設	塔槽類廃ガス処理設備	精製建屋塔槽類廃ガス処理設備	パルセータ廃ガス処理系	第1,第2高性能粒子フィルタ	フィルタ	AC	6	②-2	既設	安重	—	S/—	—	—	
1793	放射性廃棄物の廃棄施設	気体廃棄物の廃棄施設	塔槽類廃ガス処理設備	精製建屋塔槽類廃ガス処理設備	パルセータ廃ガス処理系	主配管（廃ガス処理系）	主配管	AC	一式	②-2	既設	安重	—	S/—	—	—	流体：廃ガス
1794	放射性廃棄物の廃棄施設	気体廃棄物の廃棄施設	塔槽類廃ガス処理設備	精製建屋塔槽類廃ガス処理設備	溶媒処理廃ガス処理系	第1真空ポンプ	ポンプ	AC	2	②-2	既設	非安重	—	B/—	—	—	
1795	放射性廃棄物の廃棄施設	気体廃棄物の廃棄施設	塔槽類廃ガス処理設備	精製建屋塔槽類廃ガス処理設備	溶媒処理廃ガス処理系	第2真空ポンプ	ポンプ	AC	2	②-2	既設	非安重	—	B/—	—	—	
1796	放射性廃棄物の廃棄施設	気体廃棄物の廃棄施設	塔槽類廃ガス処理設備	精製建屋塔槽類廃ガス処理設備	溶媒処理廃ガス処理系	主配管（廃ガス処理系）	主配管	AC	一式	②-2	既設	非安重	—	B/—	—	—	流体：廃ガス
1797	放射性廃棄物の廃棄施設	気体廃棄物の廃棄施設	塔槽類廃ガス処理設備	ウラン脱硝建屋塔槽類廃ガス処理設備	—	第1廃ガス洗浄塔	容器	BA	1	②-2	既設	非安重	—	B/—	—	—	
1798	放射性廃棄物の廃棄施設	気体廃棄物の廃棄施設	塔槽類廃ガス処理設備	ウラン脱硝建屋塔槽類廃ガス処理設備	—	第2廃ガス洗浄塔	容器	BA	1	②-2	既設	非安重	—	B/—	—	—	
1799	放射性廃棄物の廃棄施設	気体廃棄物の廃棄施設	塔槽類廃ガス処理設備	ウラン脱硝建屋塔槽類廃ガス処理設備	—	凝縮器	熱交換器	BA	2	②-2	既設	非安重	—	B/—	—	—	3113-C31 （凝縮器A） 3113-C32 （凝縮器B）
1800	放射性廃棄物の廃棄施設	気体廃棄物の廃棄施設	塔槽類廃ガス処理設備	ウラン脱硝建屋塔槽類廃ガス処理設備	—	廃気冷却器	熱交換器	BA	1	②-2	既設	非安重	—	B/—	—	—	
1801	放射性廃棄物の廃棄施設	気体廃棄物の廃棄施設	塔槽類廃ガス処理設備	ウラン脱硝建屋塔槽類廃ガス処理設備	—	排風機	ファン	BA	2	②-2	既設	非安重	—	B/—	—	—	3105-K31 （排風機A） 3105-K32 （排風機B）
1802	放射性廃棄物の廃棄施設	気体廃棄物の廃棄施設	塔槽類廃ガス処理設備	ウラン脱硝建屋塔槽類廃ガス処理設備	—	高性能粒子フィルタ	フィルタ	BA	2	②-2	既設	非安重	—	B/—	—	—	3105-F3111 （高性能粒子フィルタA） 3105-F3112 （高性能粒子フィルタA）
1803	放射性廃棄物の廃棄施設	気体廃棄物の廃棄施設	塔槽類廃ガス処理設備	ウラン脱硝建屋塔槽類廃ガス処理設備	—	主配管（廃ガス処理系）	主配管	BA, TY10E	一式	②-2	既設	非安重	—	B，C/—	—	—	流体：廃ガス
1804	放射性廃棄物の廃棄施設	気体廃棄物の廃棄施設	塔槽類廃ガス処理設備	ウラン脱硝建屋塔槽類廃ガス処理設備	—	主配管(廃ガス処理系)	主配管	BA	一式	②-2	既設	非安重	—	B，C/—	—	—	流体:廃ガス
1805	放射性廃棄物の廃棄施設	気体廃棄物の廃棄施設	塔槽類廃ガス処理設備	ウラン脱硝建屋塔槽類廃ガス処理設備	—	主配管(廃ガス処理系)	主配管	BA,TY10E	一式	②-2	既設	非安重	—	C/—	—	—	流体:廃ガス
1806	放射性廃棄物の廃棄施設	気体廃棄物の廃棄施設	塔槽類廃ガス処理設備	ウラン・プルトニウム混合脱硝建屋塔槽類廃ガス処理設備	—	第1廃ガス洗浄塔	容器	CA	1	②-2	既設	安重	常設SA	S/(S)，1.2Ss	主：ウラン・プルトニウム混合脱硝建屋塔槽類廃ガス処理設備 従：代替換気設備	—	
1807	放射性廃棄物の廃棄施設	気体廃棄物の廃棄施設	塔槽類廃ガス処理設備	ウラン・プルトニウム混合脱硝建屋塔槽類廃ガス処理設備	—	第2廃ガス洗浄塔	容器	CA	1	②-2	既設	安重	常設SA	S/(S)，1.2Ss	主：ウラン・プルトニウム混合脱硝建屋塔槽類廃ガス処理設備 従：代替換気設備	—	
1808	放射性廃棄物の廃棄施設	気体廃棄物の廃棄施設	塔槽類廃ガス処理設備	ウラン・プルトニウム混合脱硝建屋塔槽類廃ガス処理設備	—	第3廃ガス洗浄塔	容器	CA	1	②-2	既設	安重	常設SA	S/(S)，1.2Ss	主：ウラン・プルトニウム混合脱硝建屋塔槽類廃ガス処理設備 従：代替換気設備	—	
1809	放射性廃棄物の廃棄施設	気体廃棄物の廃棄施設	塔槽類廃ガス処理設備	ウラン・プルトニウム混合脱硝建屋塔槽類廃ガス処理設備	—	よう素フィルタ第1，第2加熱器	熱交換器	CA	2	②-2	既設	安重	—	S/—	—	—	よう素フィルタ第1加熱器 [redacted] よう素フィルタ第2加熱器 [redacted]
1810	放射性廃棄物の廃棄施設	気体廃棄物の廃棄施設	塔槽類廃ガス処理設備	ウラン・プルトニウム混合脱硝建屋塔槽類廃ガス処理設備	—	脱硝廃ガス第1凝縮器	熱交換器	CA	2	②-2	既設	安重	—	S/—	—	—	脱硝廃ガスA第1凝縮器 [redacted] 脱硝廃ガスB第1凝縮器 [redacted]
1811	放射性廃棄物の廃棄施設	気体廃棄物の廃棄施設	塔槽類廃ガス処理設備	ウラン・プルトニウム混合脱硝建屋塔槽類廃ガス処理設備	—	脱硝廃ガス第2凝縮器	熱交換器	CA	2	②-2	既設	安重	—	S/—	—	—	脱硝廃ガスA第2凝縮器 [redacted] 脱硝廃ガスB第2凝縮器 [redacted]
1812	放射性廃棄物の廃棄施設	気体廃棄物の廃棄施設	塔槽類廃ガス処理設備	ウラン・プルトニウム混合脱硝建屋塔槽類廃ガス処理設備	—	第1排風機	ファン	CA	2	②-2	既設	安重	常設SA	S/(S)，1.2Ss	主：ウラン・プルトニウム混合脱硝建屋塔槽類廃ガス処理設備 従：代替換気設備	—	第1排風機A [redacted] 第1排風機B [redacted]
1813	放射性廃棄物の廃棄施設	気体廃棄物の廃棄施設	塔槽類廃ガス処理設備	ウラン・プルトニウム混合脱硝建屋塔槽類廃ガス処理設備	—	第2排風機	ファン	CA	3	②-2	既設	安重	—	S/—	—	—	第2排風機A [redacted] 第2排風機B [redacted] 第2排風機C [redacted]
1814	放射性廃棄物の廃棄施設	気体廃棄物の廃棄施設	塔槽類廃ガス処理設備	ウラン・プルトニウム混合脱硝建屋塔槽類廃ガス処理設備	—	第1高性能粒子フィルタ	フィルタ	CA	3	②-2	既設	安重	常設SA	S/(S)，1.2Ss	主：ウラン・プルトニウム混合脱硝建屋塔槽類廃ガス処理設備 従：代替換気設備	—	第1高性能粒子フィルタA [redacted] 第1高性能粒子フィルタB [redacted] 第1高性能粒子フィルタC [redacted]
1815	放射性廃棄物の廃棄施設	気体廃棄物の廃棄施設	塔槽類廃ガス処理設備	ウラン・プルトニウム混合脱硝建屋塔槽類廃ガス処理設備	—	第2高性能粒子フィルタ	フィルタ	CA	2	②-2	既設	安重	—	S/—	—	—	第2高性能粒子フィルタA [redacted] 第2高性能粒子フィルタB [redacted]
1816	放射性廃棄物の廃棄施設	気体廃棄物の廃棄施設	塔槽類廃ガス処理設備	ウラン・プルトニウム混合脱硝建屋塔槽類廃ガス処理設備	—	よう素フィルタ	フィルタ	CA	2	②-2	既設	安重	—	S/—	—	—	よう素フィルタA [redacted] よう素フィルタB [redacted]
1817	放射性廃棄物の廃棄施設	気体廃棄物の廃棄施設	塔槽類廃ガス処理設備	ウラン・プルトニウム混合脱硝建屋塔槽類廃ガス処理設備	—	主配管（廃ガス処理系）	主配管	CA TY10E	一式	②-2	既設/改造	安重	—	S，B/—	—	—	流体：廃ガス
1818	放射性廃棄物の廃棄施設	気体廃棄物の廃棄施設	塔槽類廃ガス処理設備	ウラン・プルトニウム混合脱硝建屋塔槽類廃ガス処理設備	—	主配管（廃ガス処理系,蒸発乾固対策用セル導出系,水素対策用セル導出系）	主配管	CA	一式	②-2	既設/改造	安重	常設SA	S/(S)，1.2Ss	主：ウラン・プルトニウム混合脱硝建屋塔槽類廃ガス処理設備 従：代替換気設備	—	流体：廃ガス
1819	放射性廃棄物の廃棄施設	気体廃棄物の廃棄施設	塔槽類廃ガス処理設備	ウラン・プルトニウム混合脱硝建屋塔槽類廃ガス処理設備	—	主配管（廃ガス処理系）	主配管	CA	一式	②-2	既設/改造	安重	—	S/—	—	—	流体：廃ガス
1820	放射性廃棄物の廃棄施設	気体廃棄物の廃棄施設	塔槽類廃ガス処理設備	ウラン・プルトニウム混合脱硝建屋塔槽類廃ガス処理設備	—	主配管（廃ガス処理系）	主配管	CA	一式	②-2	既設/改造	安重	—	S，B/—	—	—	流体：廃ガス
1821	放射性廃棄物の廃棄施設	気体廃棄物の廃棄施設	塔槽類廃ガス処理設備	ウラン・プルトニウム混合脱硝建屋塔槽類廃ガス処理設備	—	主配管(廃ガス処理系)	主配管	TY10E,屋外	一式	②-2	既設	安重	—	S/—	—	—	流体:廃ガス
1822	放射性廃棄物の廃棄施設	気体廃棄物の廃棄施設	塔槽類廃ガス処理設備	ウラン・プルトニウム混合脱硝建屋塔槽類廃ガス処理設備	—	主配管(廃ガス処理系、廃ガス貯留系:臨界、廃ガス貯留系:TBP)	主配管	屋外	一式	②-2	既設	安重/非安重	常設SA	S/(S)	主：ウラン・プルトニウム混合脱硝建屋塔槽類廃ガス処理設備 従：廃ガス貯留設備	—	流体:廃ガス
1823	放射性廃棄物の廃棄施設	気体廃棄物の廃棄施設	塔槽類廃ガス処理設備	ウラン・プルトニウム混合脱硝建屋塔槽類廃ガス処理設備	—	廃ガス処理第1グローブボックス	核物質等取扱ボックス	CA	1	②-2	既設	非安重	—	B-2/(S)	—	—	
1824	放射性廃棄物の廃棄施設	気体廃棄物の廃棄施設	塔槽類廃ガス処理設備	ウラン・プルトニウム混合脱硝建屋塔槽類廃ガス処理設備	—	廃ガス処理第2グローブボックス	核物質等取扱ボックス	CA	1	②-2	既設	非安重	—	B-2/(S)	—	—	
1825	放射性廃棄物の廃棄施設	気体廃棄物の廃棄施設	塔槽類廃ガス処理設備	ウラン・プルトニウム混合脱硝建屋塔槽類廃ガス処理設備	—	廃ガス処理第3グローブボックス	核物質等取扱ボックス	CA	1	②-2	既設	非安重	—	B-2/(S)	—	—	
1826	放射性廃棄物の廃棄施設	気体廃棄物の廃棄施設	塔槽類廃ガス処理設備	ウラン・プルトニウム混合脱硝建屋塔槽類廃ガス処理設備	—	脱硝廃ガス処理グローブボックス	核物質等取扱ボックス	CA	1	②-2	既設	非安重	—	B-2，1.2Ss/—	—	—	
1827	放射性廃棄物の廃棄施設	気体廃棄物の廃棄施設	塔槽類廃ガス処理設備	高レベル廃液ガラス固化建屋塔槽類廃ガス処理設備	高レベル廃液ガラス固化建屋	高レベル廃液ガラス固化建屋の遮蔽設備（外壁、セル壁等）	建物・構築物	KA	一式	②-2	既設	安重	—	S/— B/—	—	—	
1828	放射性廃棄物の廃棄施設	気体廃棄物の廃棄施設	塔槽類廃ガス処理設備	高レベル廃液ガラス固化建屋塔槽類廃ガス処理設備	高レベル廃液ガラス固化建屋	高レベル廃液ガラス固化建屋	建物・構築物	屋外	1	②-2	既設	安重	常設SA	S/—，1.2Ss	—	—	
1829	放射性廃棄物の廃棄施設	気体廃棄物の廃棄施設	塔槽類廃ガス処理設備	高レベル廃液ガラス固化建屋塔槽類廃ガス処理設備	高レベル廃液ガラス固化建屋	地下水排水設備 （高レベル廃液ガラス固化建屋周り）	地下水排水設備	屋外	1	②-2	新設	非安重	常設SA	C-3/1.2Ss C-3/（C-3）	—	—	
1830	放射性廃棄物の廃棄施設	気体廃棄物の廃棄施設	塔槽類廃ガス処理設備	高レベル廃液ガラス固化建屋塔槽類廃ガス処理設備	高レベル廃液ガラス固化建屋/第１ガラス固化体貯蔵建屋間洞道	高レベル廃液ガラス固化建屋/第1ガラス固化体貯蔵建屋間洞道の遮蔽設備（外壁、セル壁等）	建物・構築物	AT52	一式	②-2	既設	非安重	—	B/—	—	—	
1831	放射性廃棄物の廃棄施設	気体廃棄物の廃棄施設	塔槽類廃ガス処理設備	高レベル廃液ガラス固化建屋塔槽類廃ガス処理設備	高レベル廃液ガラス固化建屋/第１ガラス固化体貯蔵建屋間洞道	高レベル廃液ガラス固化建屋/第１ガラス固化体貯蔵建屋間洞道	建物・構築物	屋外	1	②-2	既設	非安重	—	S/—	—	—	
1832	放射性廃棄物の廃棄施設	気体廃棄物の廃棄施設	塔槽類廃ガス処理設備	高レベル廃液ガラス固化建屋塔槽類廃ガス処理設備	高レベル濃縮廃液廃ガス処理系	廃ガス洗浄塔	容器	KA	1	②-2	既設	安重	常設SA	S/(S)，1.2Ss	主：高レベル濃縮廃液廃ガス処理系 従：代替換気設備	—	
1833	放射性廃棄物の廃棄施設	気体廃棄物の廃棄施設	塔槽類廃ガス処理設備	高レベル廃液ガラス固化建屋塔槽類廃ガス処理設備	高レベル濃縮廃液廃ガス処理系	デミスタ	容器	KA	1	②-2	既設	安重	常設SA	S/(S)，1.2Ss	主：高レベル濃縮廃液廃ガス処理系 従：代替換気設備	—	
1834	放射性廃棄物の廃棄施設	気体廃棄物の廃棄施設	塔槽類廃ガス処理設備	高レベル廃液ガラス固化建屋塔槽類廃ガス処理設備	高レベル濃縮廃液廃ガス処理系	塔槽類廃ガス処理第1，第3セル漏えい液受皿	容器	KA	2	②-2	既設	非安重	—	B/—	—	—	
1835	放射性廃棄物の廃棄施設	気体廃棄物の廃棄施設	塔槽類廃ガス処理設備	高レベル廃液ガラス固化建屋塔槽類廃ガス処理設備	高レベル濃縮廃液廃ガス処理系	凝縮器	熱交換器	KA	1	②-2	既設	安重	常設SA	S/(S)，1.2Ss	主：高レベル濃縮廃液廃ガス処理系 従：代替換気設備	—	
1836	放射性廃棄物の廃棄施設	気体廃棄物の廃棄施設	塔槽類廃ガス処理設備	高レベル廃液ガラス固化建屋塔槽類廃ガス処理設備	高レベル濃縮廃液廃ガス処理系	第1，第2加熱器	熱交換器	KA	2	②-2	既設	安重	常設SA	S/(S)，1.2Ss	主：高レベル濃縮廃液廃ガス処理系 従：代替換気設備	—	
1837	放射性廃棄物の廃棄施設	気体廃棄物の廃棄施設	塔槽類廃ガス処理設備	高レベル廃液ガラス固化建屋塔槽類廃ガス処理設備	高レベル濃縮廃液廃ガス処理系	排風機	ファン	KA	2	②-2	既設	安重	—	S/—	—	—	
1838	放射性廃棄物の廃棄施設	気体廃棄物の廃棄施設	塔槽類廃ガス処理設備	高レベル廃液ガラス固化建屋塔槽類廃ガス処理設備	高レベル濃縮廃液廃ガス処理系	第1，第2高性能粒子フィルタ	フィルタ	KA	4	②-2	既設	安重	常設SA	S/(S)，1.2Ss	主：高レベル濃縮廃液廃ガス処理系 従：代替換気設備	—	
1839	放射性廃棄物の廃棄施設	気体廃棄物の廃棄施設	塔槽類廃ガス処理設備	高レベル廃液ガラス固化建屋塔槽類廃ガス処理設備	高レベル濃縮廃液廃ガス処理系	よう素フィルタ	フィルタ	KA	3	②-2	既設	安重	常設SA	S/(S)，1.2Ss	主：高レベル濃縮廃液廃ガス処理系 従：代替換気設備	—	
1840	放射性廃棄物の廃棄施設	気体廃棄物の廃棄施設	塔槽類廃ガス処理設備	高レベル廃液ガラス固化建屋塔槽類廃ガス処理設備	高レベル濃縮廃液廃ガス処理系	主配管(廃ガス処理系)	主配管	KA，TX60，屋外	一式	②-2	既設	安重	—	S/—	—	—	流体:廃ガス
1841	放射性廃棄物の廃棄施設	気体廃棄物の廃棄施設	塔槽類廃ガス処理設備	高レベル廃液ガラス固化建屋塔槽類廃ガス処理設備	高レベル濃縮廃液廃ガス処理系	主配管(廃ガス処理系、廃ガス貯留系:臨界)	主配管	TX60，屋外	一式	②-2	既設	安重	常設SA	S/(S)	主：高レベル廃液ガラス固化建屋塔槽類廃ガス処理設備高レベル濃縮廃液廃ガス処理系 従：廃ガス貯留設備	—	流体:廃ガス
1842	放射性廃棄物の廃棄施設	気体廃棄物の廃棄施設	塔槽類廃ガス処理設備	高レベル廃液ガラス固化建屋塔槽類廃ガス処理設備	高レベル濃縮廃液廃ガス処理系	主配管(廃ガス処理系、廃ガス貯留系:臨界、廃ガス貯留系:TBP)	主配管	屋外	一式	②-2	既設	安重	常設SA	S/(S)	主：高レベル廃液ガラス固化建屋塔槽類廃ガス処理設備高レベル濃縮廃液廃ガス処理系 従：廃ガス貯留設備	—	流体:廃ガス
1843	放射性廃棄物の廃棄施設	気体廃棄物の廃棄施設	塔槽類廃ガス処理設備	高レベル廃液ガラス固化建屋塔槽類廃ガス処理設備	高レベル濃縮廃液廃ガス処理系	主配管（溶液保持系,廃ガス処理系,代替換気系）	主配管	KA	一式	②-2	既設	安重	常設SA	S/(S)，1.2Ss	主：高レベル濃縮廃液廃ガス処理系 従：代替換気設備	—	流体：廃ガス
1844	放射性廃棄物の廃棄施設	気体廃棄物の廃棄施設	塔槽類廃ガス処理設備	高レベル廃液ガラス固化建屋塔槽類廃ガス処理設備	高レベル濃縮廃液廃ガス処理系	主配管（漏えい拡大防止系）	主配管	KA	一式	②-2	既設	非安重	—	B/—	—	—	流体：放射性廃液
1845	放射性廃棄物の廃棄施設	気体廃棄物の廃棄施設	塔槽類廃ガス処理設備	高レベル廃液ガラス固化建屋塔槽類廃ガス処理設備	高レベル濃縮廃液廃ガス処理系	主配管（溶液保持系,廃ガス処理系）	主配管	KA	一式	②-2	既設	安重	—	S/—	—	—	流体：廃ガス
1846	放射性廃棄物の廃棄施設	気体廃棄物の廃棄施設	塔槽類廃ガス処理設備	高レベル廃液ガラス固化建屋塔槽類廃ガス処理設備	不溶解残渣廃液廃ガス処理系	廃ガス洗浄塔	容器	KA	1	②-2	既設	安重	—	S/—	—	—	
1847	放射性廃棄物の廃棄施設	気体廃棄物の廃棄施設	塔槽類廃ガス処理設備	高レベル廃液ガラス固化建屋塔槽類廃ガス処理設備	不溶解残渣廃液廃ガス処理系	デミスタ	容器	KA	1	②-2	既設	安重	—	S/—	—	—	
1848	放射性廃棄物の廃棄施設	気体廃棄物の廃棄施設	塔槽類廃ガス処理設備	高レベル廃液ガラス固化建屋塔槽類廃ガス処理設備	不溶解残渣廃液廃ガス処理系	塔槽類廃ガス処理第2，第4セル漏えい液受皿	容器	KA	2	②-2	既設	非安重	—	B/—	—	—	
1849	放射性廃棄物の廃棄施設	気体廃棄物の廃棄施設	塔槽類廃ガス処理設備	高レベル廃液ガラス固化建屋塔槽類廃ガス処理設備	不溶解残渣廃液廃ガス処理系	凝縮器	熱交換器	KA	1	②-2	既設	安重	—	S/—	—	—	
1850	放射性廃棄物の廃棄施設	気体廃棄物の廃棄施設	塔槽類廃ガス処理設備	高レベル廃液ガラス固化建屋塔槽類廃ガス処理設備	不溶解残渣廃液廃ガス処理系	第1，第2加熱器	熱交換器	KA	2	②-2	既設	安重	—	S/—	—	—	
1851	放射性廃棄物の廃棄施設	気体廃棄物の廃棄施設	塔槽類廃ガス処理設備	高レベル廃液ガラス固化建屋塔槽類廃ガス処理設備	不溶解残渣廃液廃ガス処理系	排風機	ファン	KA	2	②-2	既設	安重	—	S/—	—	—	
1852	放射性廃棄物の廃棄施設	気体廃棄物の廃棄施設	塔槽類廃ガス処理設備	高レベル廃液ガラス固化建屋塔槽類廃ガス処理設備	不溶解残渣廃液廃ガス処理系	第1，第2高性能粒子フィルタ	フィルタ	KA	4	②-2	既設	安重	—	S/—	—	—	
1853	放射性廃棄物の廃棄施設	気体廃棄物の廃棄施設	塔槽類廃ガス処理設備	高レベル廃液ガラス固化建屋塔槽類廃ガス処理設備	不溶解残渣廃液廃ガス処理系	よう素フィルタ	フィルタ	KA	3	②-2	既設	安重	—	S/—	—	—	

番号	第四条第1項	第四条第2項	第四条第3項	第五条第1項（注1）	第六条第1項	第六条第2項	第六条第3項	第七条第1項（注2）	第八条第1項（注3）	第八条第2項（注3）	第八条第3項（注3）	第九条第1項	第十条第1項	第十条第1項第一号	第十条第1項第二号	第十条第1項第三号	第十条第1項第四号	第十条第1項第五号	第十条第1項第六号	第十条第1項第七号	第十条第1項第八号	第十条第1項第九号イ	第十条第1項第九号ロ	第十条第1項第九号ハ	第十一条第1項	第十一条第2項	第十一条第3項	第十一条第4項	第十一条第5項	第十一条第6項	第十一条第7項	第十一条第8項	第十一条第9項	第十一条第10項	第十一条第11項	第十一条第12項	第十二条第1項	第十三条第1項	第十四条第1項第一号	第十四条第1項第二号	第十四条第1項第三号	第十五条第1項	第十六条第1項	第十六条第2項	第十六条第3項	第十六条第4項	第十六条第5項	第十七条第1項第一号	第十七条第1項第二号イ	第十七条第1項第二号ロ	第十七条第1項第二号ハ	第十七条第1項第三号イ	第十七条第1項第三号ロ	第十七条第1項第三号ハ	第十七条第1項第三号ニ	第十七条第2項	第十八条第1項第一号	第十八条第1項第二号	第十八条第1項第三号	第十九条第1項第一号	第十九条第1項第二号イ	第十九条第1項第二号ロ	第十九条第1項第二号ハ	第十九条第2項	第二十条第1項	第二十条第1項第一号	第二十条第1項第二号	第二十条第1項第三号	第二十条第1項第四号	第二十条第1項第五号	第二十条第2項	第二十一条第1項第一号	第二十一条第1項第二号	第二十一条第1項第三号	第二十一条第1項第四号	第二十一条第1項第五号	第二十二条第1項	第二十二条第2項第一号	第二十二条第2項第二号	第二十二条第2項第三号	第二十二条第2項第四号	第二十二条第2項第五号	第二十二条第2項第六号
1782	—	—	—	—	○	○	—	—	—	—	—	—	△	—	—	—	—	—	—	—	—	—	—	—	—	—	—	—	—	—	—	—	—	△	—	—	—	—	—	—	—	—	—	—	—	—	—	△	△	—	△	△	△	△	△	△	—	—	—	—	—	—	—	—	—	—	—	—	—	—	—	—	—	—	—	—	—	—	—	—	—	—	—
1783	—	—	—	—	○	○	—	—	○	—	—	—	△	—	—	—	—	—	—	—	—	—	—	—	—	—	—	—	—	—	—	—	—	△	—	—	—	—	—	—	—	—	—	—	—	—	—	△	△	—	△	—	—	—	—	△	—	—	—	—	—	—	—	—	—	—	—	—	—	—	—	—	—	—	—	—	—	—	—	—	—	—	—
1784	—	—	—	—	○	○	—	—	—	—	—	—	△	—	—	—	—	—	—	—	—	—	—	—	—	—	—	—	—	—	—	—	—	—	—	—	—	—	—	—	—	—	—	—	—	—	—	△	△	—	△	△	△	△	△	△	—	—	—	—	—	—	—	—	—	—	—	—	—	—	—	—	—	—	—	—	—	—	—	—	—	—	—
1785	—	—	—	—	○	○	—	—	—	—	—	—	△	—	—	—	—	—	—	—	—	—	—	—	—	—	—	—	—	—	—	—	—	△	—	—	—	—	—	—	—	—	—	—	—	—	—	△	△	—	△	△	△	△	△	△	—	—	—	—	—	—	—	—	—	—	—	—	—	—	—	—	—	—	—	—	—	—	—	—	—	—	—
1786	—	—	—	—	○	○	—	—	—	—	—	—	△	—	—	—	—	—	—	—	—	—	—	—	—	—	—	—	—	—	—	—	—	△	—	—	—	—	—	—	—	—	—	—	—	—	—	△	△	—	△	△	△	△	△	△	—	—	—	—	—	—	—	—	—	—	—	—	—	—	—	—	—	—	—	—	—	—	—	—	—	—	—
1787	—	—	—	—	○	○	—	—	—	—	—	—	△	—	—	—	—	—	—	—	—	—	—	—	—	—	—	—	—	—	—	—	—	△	—	—	—	—	—	—	—	—	—	—	—	—	—	△	△	—	△	△	△	△	△	△	—	—	—	—	—	—	—	—	—	—	—	—	—	—	—	—	—	—	—	—	—	—	—	—	—	—	—
1788	—	—	—	—	○	○	—	—	—	—	—	—	△	—	—	—	—	—	—	—	—	—	—	—	—	—	—	—	—	—	—	—	—	△	—	—	—	—	—	—	—	—	—	—	—	—	—	△	△	—	△	△	△	△	△	△	—	—	—	—	—	—	—	—	—	—	—	—	—	—	—	—	—	—	—	—	—	—	—	—	—	—	—
1789	—	—	—	—	○	○	—	—	—	—	—	—	△	—	—	—	—	—	—	—	—	—	—	—	—	—	—	—	—	—	—	—	—	△	—	—	—	—	—	—	—	—	—	—	—	—	—	△	△	—	△	△	△	△	△	△	—	—	—	—	—	—	—	—	—	—	—	—	—	—	—	—	—	—	—	—	—	—	—	—	—	—	—
1790	—	—	—	—	○	○	—	○	—	—	—	—	△	—	—	—	—	—	—	—	—	—	—	—	—	—	—	—	—	—	—	—	—	—	—	—	○	○	—	—	—	—	—	—	—	—	—	△	△	—	△	—	—	—	—	△	—	—	—	—	—	—	—	—	—	—	—	—	—	—	—	—	—	—	—	—	—	—	—	—	—	—	—
1791	—	—	—	—	○	○	—	—	—	—	—	—	△	—	—	—	—	—	—	—	—	—	—	—	—	—	—	—	—	—	—	—	—	—	—	—	○	○	—	—	—	△	—	—	—	—	—	—	—	—	—	—	—	—	—	—	—	—	—	—	—	—	—	—	—	—	—	—	—	—	—	—	—	—	—	—	—	—	—	—	—	—	—	—
1792	—	—	—	—	○	○	—	—	—	—	—	—	△	—	—	—	—	—	—	—	—	—	—	—	—	—	—	—	—	—	—	—	—	—	—	—	—	○	—	—	—	—	—	—	—	—	—	△	△	—	△	△	△	△	△	△	—	—	—	—	—	—	—	—	—	—	—	—	—	—	—	—	—	—	—	—	—	—	—	—	—	—	—
1793	—	—	—	—	○	○	—	—	○	—	—	—	△	—	—	—	—	—	—	—	—	—	—	—	—	—	—	—	—	—	—	—	—	—	—	—	—	—	—	—	—	—	—	—	—	—	—	△	△	—	△	△	△	△	△	△	—	—	—	—	—	—	—	—	—	—	—	—	—	—	—	—	—	—	—	—	—	—	—	—	—	—	—
1794	—	—	—	—	△	—	—	—	—	—	—	—	△	—	—	—	—	—	—	—	—	—	—	—	—	—	—	—	—	—	—	—	—	—	—	—	—	—	—	—	—	—	—	—	—	—	—	—	—	—	—	—	—	—	—	—	—	—	—	—	—	—	—	—	—	—	—	—	—	—	—	—	—	—	—	—	—	—	—	—	—	—	—
1795	—	—	—	—	△	—	—	—	—	—	—	—	△	—	—	—	—	—	—	—	—	—	—	—	—	—	—	—	—	—	—	—	—	—	—	—	—	—	—	—	—	—	—	—	—	—	—	—	—	—	—	—	—	—	—	—	—	—	—	—	—	—	—	—	—	—	—	—	—	—	—	—	—	—	—	—	—	—	—	—	—	—	—
1796	—	—	—	—	△	—	—	—	—	—	—	—	△	—	—	—	—	—	—	—	—	—	—	—	—	—	—	—	—	—	—	—	—	—	—	—	—	—	—	—	—	—	—	—	—	—	—	—	—	—	—	—	—	—	—	—	—	—	—	—	—	—	—	—	—	—	—	—	—	—	—	—	—	—	—	—	—	—	—	—	—	—	—
1797	—	—	—	—	△	—	—	—	—	—	—	—	△	—	—	—	—	—	—	—	—	—	—	—	—	—	—	—	—	—	—	—	—	—	—	—	—	—	—	—	—	—	—	—	—	—	—	△	△	—	△	△	△	△	△	△	—	—	—	—	—	—	—	—	—	—	—	—	—	—	—	—	—	—	—	—	—	—	—	—	—	—	—
1798	—	—	—	—	△	—	—	—	—	—	—	—	△	—	—	—	—	—	—	—	—	—	—	—	—	—	—	—	—	—	—	—	—	—	—	—	—	—	—	—	—	—	—	—	—	—	—	△	△	—	△	△	△	△	△	△	—	—	—	—	—	—	—	—	—	—	—	—	—	—	—	—	—	—	—	—	—	—	—	—	—	—	—
1799	—	—	—	—	△	—	—	—	—	—	—	—	△	—	—	—	—	—	—	—	—	—	—	—	—	—	—	—	—	—	—	—	—	—	—	—	—	—	—	—	—	—	—	—	—	—	—	△	△	—	△	△	△	△	△	△	—	—	—	—	—	—	—	—	—	—	—	—	—	—	—	—	—	—	—	—	—	—	—	—	—	—	—
1800	—	—	—	—	△	—	—	—	—	—	—	—	△	—	—	—	—	—	—	—	—	—	—	—	—	—	—	—	—	—	—	—	—	—	—	—	—	—	—	—	—	—	—	—	—	—	—	△	△	—	△	△	△	△	△	△	—	—	—	—	—	—	—	—	—	—	—	—	—	—	—	—	—	—	—	—	—	—	—	—	—	—	—
1801	—	—	—	—	△	—	—	—	—	—	—	—	△	—	—	—	—	—	—	—	—	—	—	—	—	—	—	—	—	—	—	—	—	—	—	—	—	—	—	—	—	—	—	—	—	—	—	—	—	—	—	—	—	—	—	—	—	—	—	—	—	—	—	—	—	—	—	—	—	—	—	—	—	—	—	—	—	—	—	—	—	—	—
1802	—	—	—	—	△	—	—	—	—	—	—	—	△	—	—	—	—	—	—	—	—	—	—	—	—	—	—	—	—	—	—	—	—	—	—	—	—	—	—	—	—	—	—	—	—	—	—	△	△	—	△	△	△	△	△	△	—	—	—	—	—	—	—	—	—	—	—	—	—	—	—	—	—	—	—	—	—	—	—	—	—	—	—
1803	—	—	—	—	△	—	—	—	—	—	—	—	△	—	—	—	—	—	—	—	—	—	—	—	—	—	—	—	—	—	—	—	—	—	—	—	—	—	—	—	—	—	—	—	—	—	—	△	△	—	△	△	△	△	△	△	—	—	—	—	—	—	—	—	—	—	—	—	—	—	—	—	—	—	—	—	—	—	—	—	—	—	—
1804	—	—	—	—	△	—	—	—	—	—	—	—	△	—	—	—	—	—	—	—	—	—	—	—	—	—	—	—	—	—	—	—	—	—	—	—	—	—	—	—	—	—	—	—	—	—	—	—	—	—	—	—	—	—	—	—	—	—	—	—	—	—	—	—	—	—	—	—	—	—	—	—	—	—	—	—	—	—	—	—	—	—	—
1805	—	—	—	—	△	—	—	—	—	—	—	—	△	—	—	—	—	—	—	—	—	—	—	—	—	—	—	—	—	—	—	—	—	—	—	—	—	—	—	—	—	—	—	—	—	—	—	—	—	—	—	—	—	—	—	—	—	—	—	—	—	—	—	—	—	—	—	—	—	—	—	—	—	—	—	—	—	—	—	—	—	—	—
1806	—	—	—	—	○	○	—	—	—	—	—	—	△	—	—	—	—	—	—	—	—	—	—	—	—	—	—	—	—	—	—	—	—	△	—	—	—	—	—	—	—	—	—	—	—	—	—	△	△	—	△	△	△	△	△	△	—	—	—	—	—	—	—	—	—	—	—	—	—	—	—	—	—	—	—	—	—	—	—	—	—	—	—
1807	—	—	—	—	○	○	—	—	—	—	—	—	△	—	—	—	—	—	—	—	—	—	—	—	—	—	—	—	—	—	—	—	—	△	—	—	—	—	—	—	—	—	—	—	—	—	—	△	△	—	△	△	△	△	△	△	—	—	—	—	—	—	—	—	—	—	—	—	—	—	—	—	—	—	—	—	—	—	—	—	—	—	—
1808	—	—	—	—	○	○	—	—	—	—	—	—	△	—	—	—	—	—	—	—	—	—	—	—	—	—	—	—	—	—	—	—	—	△	—	—	—	—	—	—	—	—	—	—	—	—	—	△	△	—	△	△	△	△	△	△	—	—	—	—	—	—	—	—	—	—	—	—	—	—	—	—	—	—	—	—	—	—	—	—	—	—	—
1809	—	—	—	—	○	○	—	—	—	—	—	—	△	—	—	—	—	—	—	—	—	—	—	—	—	—	—	—	—	—	—	—	—	△	—	—	—	—	—	—	—	—	—	—	—	—	—	△	△	—	△	—	—	—	—	△	—	—	—	—	—	—	—	—	—	—	—	—	—	—	—	—	—	—	—	—	—	—	—	—	—	—	—
1810	—	—	—	—	○	○	—	—	—	—	—	—	△	—	—	—	—	—	—	—	—	—	—	—	—	—	—	—	—	—	—	—	—	—	—	—	—	—	—	—	—	—	—	—	—	—	—	△	△	—	△	△	△	△	△	△	—	—	—	—	—	—	—	—	—	—	—	—	—	—	—	—	—	—	—	—	—	—	—	—	—	—	—
1811	—	—	—	—	○	○	—	—	—	—	—	—	△	—	—	—	—	—	—	—	—	—	—	—	—	—	—	—	—	—	—	—	—	—	—	—	—	—	—	—	—	—	—	—	—	—	—	△	△	—	△	△	△	△	△	△	—	—	—	—	—	—	—	—	—	—	—	—	—	—	—	—	—	—	—	—	—	—	—	—	—	—	—
1812	—	—	—	—	○	○	—	—	—	—	—	—	△	—	—	—	—	—	—	—	—	—	—	—	—	—	—	—	—	—	—	—	—	△	—	—	○	○	—	—	—	《△》	—	—	—	—	—	—	—	—	—	—	—	—	—	—	—	—	—	—	—	—	—	—	—	—	—	—	—	—	—	—	—	—	—	—	—	—	—	—	—	—	—	—
1813	—	—	—	—	○	○	—	—	○	○	—	—	△	—	—	—	—	—	—	—	—	—	—	—	—	—	—	—	—	—	—	—	—	△	—	—	○	○	—	—	—	《△》	—	—	—	—	—	—	—	—	—	—	—	—	—	—	—	—	—	—	—	—	—	—	—	—	—	—	—	—	—	—	—	—	—	—	—	—	—	—	—	—	—	—
1814	—	—	—	—	○	○	—	—	—	—	—	—	△	—	—	—	—	—	—	—	—	—	—	—	—	—	—	—	—	—	—	—	—	△	—	—	—	—	—	—	—	—	—	—	—	—	—	△	△	—	△	△	△	△	△	△	—	—	—	—	—	—	—	—	—	—	—	—	—	—	—	—	—	—	—	—	—	—	—	—	—	—	—
1815	—	—	—	—	○	○	—	—	—	—	—	—	△	—	—	—	—	—	—	—	—	—	—	—	—	—	—	—	—	—	—	—	—	△	—	—	—	—	—	—	—	—	—	—	—	—	—	△	△	—	△	—	—	—	—	△	—	—	—	—	—	—	—	—	—	—	—	—	—	—	—	—	—	—	—	—	—	—	—	—	—	—	—
1816	—	—	—	—	○	○	—	—	—	—	—	—	△	—	—	—	—	—	—	—	—	—	—	—	—	—	—	—	—	—	—	—	—	△	—	—	—	—	—	—	—	—	—	—	—	—	—	△	△	—	△	—	—	—	—	△	—	—	—	—	—	—	—	—	—	—	—	—	—	—	—	—	—	—	—	—	—	—	—	—	—	—	—
1817	—	—	—	—	○	○	—	—	○	○	—	—	△	—	—	—	—	—	—	—	—	—	—	—	—	—	—	—	—	—	—	—	—	△	—	—	—	—	—	—	—	—	—	—	—	—	—	△	△	—	△	△	△	△	△	△	—	—	—	—	—	—	—	—	—	—	—	—	—	—	—	—	—	—	—	—	—	—	—	—	—	—	—
1818	—	—	—	—	○	○	—	—	—	—	—	—	△	—	—	—	—	—	—	—	—	—	—	—	—	—	—	—	—	—	—	—	—	△	—	—	—	—	—	—	—	—	—	—	—	—	—	△	△	—	△	△	△	△	△	△	—	—	—	—	—	—	—	—	—	—	—	—	—	—	—	—	—	—	—	—	—	—	—	—	—	—	—
1819	—	—	—	—	○	○	—	—	—	—	—	—	△	—	—	—	—	—	—	—	—	—	—	—	—	—	—	—	—	—	—	—	—	△	—	—	—	—	—	—	—	—	—	—	—	—	—	△	△	—	△	—	—	—	—	△	—	—	—	—	—	—	—	—	—	—	—	—	—	—	—	—	—	—	—	—	—	—	—	—	—	—	—
1820	—	—	—	—	○	○	—	—	—	—	—	—	△	—	—	—	—	—	—	—	—	—	—	—	—	—	—	—	—	—	—	—	—	△	—	—	—	—	—	—	—	—	—	—	—	—	—	△	△	—	△	—	—	—	—	△	—	—	—	—	—	—	—	—	—	—	—	—	—	—	—	—	—	—	—	—	—	—	—	—	—	—	—
1821	—	—	—	—	○	○	—	○	—	—	—	—	△	—	—	—	—	—	—	—	—	—	—	—	—	—	—	—	—	—	—	—	—	—	—	—	○	○	—	—	—	—	—	—	—	—	—	△	△	—	△	—	—	—	—	△	—	—	—	—	—	—	—	—	—	—	—	—	—	—	—	—	—	—	—	—	—	—	—	—	—	—	—
1822	—	—	—	—	○	○	—	○	○	○	—	—	△	—	—	—	—	—	—	—	—	—	—	—	—	—	—	—	—	—	—	—	—	—	—	—	○	○	—	—	—	—	—	—	—	—	—	△	△	—	△	—	—	—	—	△	—	—	—	—	—	—	—	—	—	—	—	—	—	—	—	—	—	—	—	—	—	—	—	—	—	—	—
1823	—	—	—	—	○	—	—	—	—	—	—	—	—	—	—	—	—	—	△	—	—	—	—	—	—	—	—	—	—	—	—	—	—	—	—	—	—	—	—	—	—	—	—	—	—	—	—	—	—	—	—	—	—	—	—	—	—	—	—	—	—	—	—	—	—	—	—	—	—	—	—	—	—	—	—	—	—	—	—	—	—	—	—
1824	—	—	—	—	○	—	—	—	—	—	—	—	—	—	—	—	—	—	△	—	—	—	—	—	—	—	—	—	—	—	—	—	—	—	—	—	—	—	—	—	—	—	—	—	—	—	—	—	—	—	—	—	—	—	—	—	—	—	—	—	—	—	—	—	—	—	—	—	—	—	—	—	—	—	—	—	—	—	—	—	—	—	—
1825	—	—	—	—	○	—	—	—	—	—	—	—	—	—	—	—	—	—	△	—	—	—	—	—	—	—	—	—	—	—	—	—	—	—	—	—	—	—	—	—	—	—	—	—	—	—	—	—	—	—	—	—	—	—	—	—	—	—	—	—	—	—	—	—	—	—	—	—	—	—	—	—	—	—	—	—	—	—	—	—	—	—	—
1826	—	—	—	—	○	—	—	—	—	—	—	—	—	—	—	—	—	—	△	—	—	—	—	—	—	—	—	—	—	—	—	—	—	—	—	—	—	—	—	—	—	—	—	—	—	—	—	△	△	—	△	△	△	△	△	△	—	—	—	—	—	—	—	—	—	—	—	—	—	—	—	—	—	—	—	—	—	—	—	—	—	—	—
1827	—	—	—	—	○	○	—	—	—	—	—	—	—	—	—	—	—	—	—	—	—	—	—	—	—	—	—	—	—	—	—	—	—	—	—	—	—	○	—	—	—	—	—	—	—	—	—	—	—	—	—	—	—	—	—	—	—	—	—	—	—	—	—	—	—	—	—	—	—	—	—	—	—	—	—	—	—	—	—	—	—	—	—
1828	—	—	—	○	○	○	—	○	○	○	△	—	—	—	—	—	—	—	—	—	△	△	—	—	—	—	—	—	—	—	—	—	—	—	—	—	○	○	—	—	—	—	—	—	—	—	—	—	—	—	—	—	—	—	—	—	—	—	—	—	—	—	—	—	—	—	—	—	—	—	—	—	—	—	—	—	—	—	—	—	—	—	—	—
1829	—	—	—	—	○	○	—	—	—	—	—	—	—	—	—	—	—	—	—	—	—	—	—	—	—	—	—	—	—	—	—	—	—	—	—	—	—	—	—	—	—	—	○	○	○	—	—	—	—	—	—	—	—	—	—	—	—	—	—	—	—	—	—	—	—	—	—	—	—	—	—	—	—	—	—	—	—	—	—	—	—	—	—	—
1830	—	—	—	—	△	—	—	—	—	—	—	—	—	—	—	—	—	—	—	—	—	—	—	—	—	—	—	—	—	—	—	—	—	—	—	—	—	—	—	—	—	—	—	—	—	—	—	—	—	—	—	—	—	—	—	—	—	—	—	—	—	—	—	—	—	—	—	—	—	—	—	—	—	—	—	—	—	—	—	—	—	—	—
1831	—	—	—	○	○	○	—	—	—	—	—	—	—	—	—	—	—	—	—	—	△	△	—	—	—	—	—	—	—	—	—	—	—	—	—	—	—	○	—	—	—	—	—	—	—	—	—	—	—	—	—	—	—	—	—	—	—	—	—	—	—	—	—	—	—	—	—	—	—	—	—	—	—	—	—	—	—	—	—	—	—	—	—
1832	—	—	—	—	○	○	—	—	—	—	—	—	△	—	—	—	—	—	—	—	—	—	—	—	—	—	—	—	—	—	—	—	—	△	—	—	—	—	—	—	—	—	—	—	—	—	—	△	△	—	△	△	△	△	△	△	—	—	—	—	—	—	—	—	—	—	—	—	—	—	—	—	—	—	—	—	—	—	—	—	—	—	—
1833	—	—	—	—	○	○	—	—	—	—	—	—	△	—	—	—	—	—	—	—	—	—	—	—	—	—	—	—	—	—	—	—	—	△	—	—	—	—	—	—	—	—	—	—	—	—	—	△	△	—	△	△	△	△	△	△	—	—	—	—	—	—	—	—	—	—	—	—	—	—	—	—	—	—	—	—	—	—	—	—	—	—	—
1834	—	—	—	—	△	—	—	—	—	—	—	—	—	—	—	△	—	—	—	—	—	—	—	—	—	—	—	—	—	—	—	—	—	—	—	—	—	—	—	—	—	—	—	—	—	—	—	—	—	—	—	—	—	—	—	—	—	—	—	—	—	—	—	—	—	—	—	—	—	—	—	—	—	—	—	—	—	—	—	—	—	—	—
1835	—	—	—	—	○	○	—	—	—	—	—	—	△	—	—	—	—	—	—	—	—	—	—	—	—	—	—	—	—	—	—	—	—	△	—	—	—	—	—	—	—	—	—	—	—	—	—	△	△	—	△	△	△	△	△	△	—	—	—	—	—	—	—	—	—	—	—	—	—	—	—	—	—	—	—	—	—	—	—	—	—	—	—
1836	—	—	—	—	○	○	—	—	—	—	—	—	△	—	—	—	—	—	—	—	—	—	—	—	—	—	—	—	—	—	—	—	—	△	—	—	—	—	—	—	—	—	—	—	—	—	—	△	△	—	△	—	—	—	—	△	—	—	—	—	—	—	—	—	—	—	—	—	—	—	—	—	—	—	—	—	—	—	—	—	—	—	—
1837	—	—	—	—	○	○	—	—	○	—	—	—	△	—	—	—	—	—	—	—	—	—	—	—	—	—	—	—	—	—	—	—	—	△	—	—	○	○	—	—	—	△	—	—	—	—	—	—	—	—	—	—	—	—	—	—	—	—	—	—	—	—	—	—	—	—	—	—	—	—	—	—	—	—	—	—	—	—	—	—	—	—	—	—
1838	—	—	—	—	○	○	—	—	—	—	—	—	△	—	—	—	—	—	—	—	—	—	—	—	—	—	—	—	—	—	—	—	—	△	—	—	—	—	—	—	—	—	—	—	—	—	—	△	△	—	△	△	△	△	△	△	—	—	—	—	—	—	—	—	—	—	—	—	—	—	—	—	—	—	—	—	—	—	—	—	—	—	—
1839	—	—	—	—	○	○	—	—	—	—	—	—	△	—	—	—	—	—	—	—	—	—	—	—	—	—	—	—	—	—	—	—	—	△	—	—	—	—	—	—	—	—	—	—	—	—	—	△	△	—	△	—	—	—	—	△	—	—	—	—	—	—	—	—	—	—	—	—	—	—	—	—	—	—	—	—	—	—	—	—	—	—	—
1840	—	—	—	—	○	○	—	○	○	○	—	—	△	—	—	—	—	—	—	—	—	—	—	—	—	—	—	—	—	—	—	—	—	—	—	—	○	○	—	—	—	—	—	—	—	—	—	△	△	—	△	—	—	—	—	△	—	—	—	—	—	—	—	—	—	—	—	—	—	—	—	—	—	—	—	—	—	—	—	—	—	—	—
1841	—	—	—	—	○	○	—	○	○	○	—	—	△	—	—	—	—	—	—	—	—	—	—	—	—	—	—	—	—	—	—	—	—	—	—	—	○	○	—	—	—	—	—	—	—	—	—	△	△	—	△	△	△	△	△	△	—	—	—	—	—	—	—	—	—	—	—	—	—	—	—	—	—	—	—	—	—	—	—	—	—	—	—
1842	—	—	—	—	○	○	—	○	○	○	—	—	△	—	—	—	—	—	—	—	—	—	—	—	—	—	—	—	—	—	—	—	—	—	—	△	○	○	—	—	—	—	—	—	—	—	—	△	△	△	△	△	△	△	△	△	—	—	—	—	—	—	—	—	—	—	—	—	—	—	—	—	—	—	—	—	—	—	—	—	—	—	—
1843	—	—	—	—	○	○	—	—	○	○	—	—	△	—	—	—	—	—	—	—	—	—	—	—	—	—	—	—	—	—	—	—	—	△	—	—	—	—	—	—	—	—	—	—	—	—	—	△	△	—	△	△	△	△	△	△	—	—	—	—	—	—	—	—	—	—	—	—	—	—	—	—	—	—	—	—	—	—	—	—	—	—	—
1844	—	—	—	—	△	—	—	—	—	—	—	—	—	—	—	△	—	—	—	—	—	—	—	—	—	—	—	—	—	—	—	—	—	—	—	—	—	—	—	—	—	—	—	—	—	—	—	—	—	—	—	—	—	—	—	—	—	—	—	—	—	—	—	—	—	—	—	—	—	—	—	—	—	—	—	—	—	—	—	—	—	—	—
1845	—	—	—	—	○	○	—	—	○	—	—	—	△	—	—	—	—	—	—	—	—	—	—	—	—	—	—	—	—	—	—	—	—	△	—	—	—	—	—	—	—	—	—	—	—	—	—	△	△	△	△	△	△	△	△	△	—	—	—	—	—	—	—	—	—	—	—	—	—	—	—	—	—	—	—	—	—	—	—	—	—	—	—
1846	—	—	—	—	○	○	—	—	—	—	—	—	△	—	—	—	—	—	—	—	—	—	—	—	—	—	—	—	—	—	—	—	—	△	—	—	—	—	—	—	—	—	—	—	—	—	—	△	△	—	△	△	△	△	△	△	—	—	—	—	—	—	—	—	—	—	—	—	—	—	—	—	—	—	—	—	—	—	—	—	—	—	—
1847	—	—	—	—	○	○	—	—	—	—	—	—	△	—	—	—	—	—	—	—	—	—	—	—	—	—	—	—	—	—	—	—	—	△	—	—	—	—	—	—	—	—	—	—	—	—	—	△	△	—	△	△	△	△	△	△	—	—	—	—	—	—	—	—	—	—	—	—	—	—	—	—	—	—	—	—	—	—	—	—	—	—	—
1848	—	—	—	—	△	—	—	—	—	—	—	—	—	—	—	△	—	—	—	—	—	—	—	—	—	—	—	—	—	—	—	—	—	—	—	—	—	—	—	—	—	—	—	—	—	—	—	—	—	—	—	—	—	—	—	—	—	—	—	—	—	—	—	—	—	—	—	—	—	—	—	—	—	—	—	—	—	—	—	—	—	—	—
1849	—	—	—	—	○	○	—	—	—	—	—	—	△	—	—	—	—	—	—	—	—	—	—	—	—	—	—	—	—	—	—	—	—	△	—	—	—	—	—	—	—	—	—	—	—	—	—	△	△	—	△	△	△	△	△	△	—	—	—	—	—	—	—	—	—	—	—	—	—	—	—	—	—	—	—	—	—	—	—	—	—	—	—
1850	—	—	—	—	○	○	—	—	—	—	—	—	△	—	—	—	—	—	—	—	—	—	—	—	—	—	—	—	—	—	—	—	—	△	—	—	—	—	—	—	—	—	—	—	—	—	—	△	△	—	△	—	—	—	—	△	—	—	—	—	—	—	—	—	—	—	—	—	—	—	—	—	—	—	—	—	—	—	—	—	—	—	—
1851	—	—	—	—	○	○	—	—	○	—	—	—	△	—	—	—	—	—	—	—	—	—	—	—	—	—	—	—	—	—	—	—	—	△	—	—	○	○	—	—	—	△	—	—	—	—	—	—	—	—	—	—	—	—	—	—	—	—	—	—	—	—	—	—	—	—	—	—	—	—	—	—	—	—	—	—	—	—	—	—	—	—	—	—
1852	—	—	—	—	○	○	—	—	—	—	—	—	△	—	—	—	—	—	—	—	—	—	—	—	—	—	—	—	—	—	—	—	—	△	—	—	—	—	—	—	—	—	—	—	—	—	—	△	△	—	△	△	△	△	△	△	—	—	—	—	—	—	—	—	—	—	—	—	—	—	—	—	—	—	—	—	—	—	—	—	—	—	—
1853	—	—	—	—	○	○	—	—	—	—	—	—	△	—	—	—	—	—	—	—	—	—	—	—	—	—	—	—	—	—	—	—	—	△	—	—	—	—	—	—	—	—	—	—	—	—	—	△	△	—	△	—	—	—	—	△	—	—	—	—	—	—	—	—	—	—	—	—	—	—	—	—	—	—	—	—	—	—	—	—	—	—	—

設工認申請対象機器の技術基準への適合性に係る整理

番号	施設区分		設備区分			機器名称	機種(注16)	設置場所	数量	申請回	変更区分	ＤＢ区分	ＳＡ区分	耐震設計	兼用(主従)	共用(主従)	備考
1782	放射性廃棄物の廃棄施設	気体廃棄物の廃棄施設	塔槽類廃ガス処理設備	精製建屋塔槽類廃ガス処理設備	塔槽類廃ガス処理系（プルトニウム系）	主配管（廃ガス処理系，蒸発乾固対策用セル導出系，水素対策用セル導出系）	主配管	AC	一式	②-2	改造	安重	常設SA	S/(S)，1.2Ss	主：塔槽類廃ガス処理系（プルトニウム系） 従：代替換気設備	—	流体：廃ガス
1783	放射性廃棄物の廃棄施設	気体廃棄物の廃棄施設	塔槽類廃ガス処理設備	精製建屋塔槽類廃ガス処理設備	塔槽類廃ガス処理系（プルトニウム系）	主配管（廃ガス処理系，廃ガス貯留系：臨界）	主配管	AC	一式	②-2	改造	安重/非安重	常設SA	S，B/(S)	主：塔槽類廃ガス処理系（プルトニウム系） 従：廃ガス貯留設備	—	流体：廃ガス
1784	放射性廃棄物の廃棄施設	気体廃棄物の廃棄施設	塔槽類廃ガス処理設備	精製建屋塔槽類廃ガス処理設備	塔槽類廃ガス処理系（プルトニウム系）	主配管（溶液保持系）	主配管	AC	一式	②-2	既設	安重	—	S，1.2Ss/—	—	—	流体：硝酸プルトニウム溶液
1785	放射性廃棄物の廃棄施設	気体廃棄物の廃棄施設	塔槽類廃ガス処理設備	精製建屋塔槽類廃ガス処理設備	塔槽類廃ガス処理系（プルトニウム系）	主配管（廃ガス処理系，廃ガス貯留系：臨界，水素対策用セル導出系）	主配管	AC	一式	②-2	改造	安重	常設SA	S/(S)，1.2Ss	主：塔槽類廃ガス処理系（プルトニウム系） 従：代替換気設備 廃ガス貯留設備	—	流体：廃ガス
1786	放射性廃棄物の廃棄施設	気体廃棄物の廃棄施設	塔槽類廃ガス処理設備	精製建屋塔槽類廃ガス処理設備	塔槽類廃ガス処理系（プルトニウム系）	主配管（廃ガス処理系，蒸発乾固対策用セル導出系）	主配管	AC	一式	②-2	改造	安重	常設SA	S/(S)，1.2Ss	主：塔槽類廃ガス処理系（プルトニウム系） 従：代替換気設備	—	流体：廃ガス
1787	放射性廃棄物の廃棄施設	気体廃棄物の廃棄施設	塔槽類廃ガス処理設備	精製建屋塔槽類廃ガス処理設備	塔槽類廃ガス処理系（プルトニウム系）	主配管（廃ガス処理系，水素対策用セル導出系）	主配管	AC	一式	②-2	改造	安重	常設SA	S/(S)，1.2Ss	主：塔槽類廃ガス処理系（プルトニウム系） 従：代替換気設備	—	流体：廃ガス
1788	放射性廃棄物の廃棄施設	気体廃棄物の廃棄施設	塔槽類廃ガス処理設備	精製建屋塔槽類廃ガス処理設備	塔槽類廃ガス処理系（プルトニウム系）	主配管（廃ガス処理系，水素対策用セル導出系，廃ガス貯留系：TBP）	主配管	AC	一式	②-2	改造	安重	常設SA	S/(S)，1.2Ss	主：塔槽類廃ガス処理系（プルトニウム系） 従：代替換気設備 廃ガス貯留設備	—	流体：廃ガス
1789	放射性廃棄物の廃棄施設	気体廃棄物の廃棄施設	塔槽類廃ガス処理設備	精製建屋塔槽類廃ガス処理設備	塔槽類廃ガス処理系（プルトニウム系）	主配管（廃ガス処理系，貯槽等注水系，蒸発乾固対策用セル導出系，水素対策用セル導出系）	主配管	AC	一式	②-2	改造	安重	常設SA	S/(S)，1.2Ss	主：塔槽類廃ガス処理系（プルトニウム系） 従：代替換気設備 代替安全冷却水系	—	流体1：廃ガス 流体2：汽水
1790	放射性廃棄物の廃棄施設	気体廃棄物の廃棄施設	塔槽類廃ガス処理設備	精製建屋塔槽類廃ガス処理設備	塔槽類廃ガス処理系（プルトニウム系）	主配管(廃ガス処理系、廃ガス貯留系:臨界、廃ガス貯留系:TBP)	主配管	AC,屋外	一式	②-2	既設	安重	常設SA	S/(S)	主：塔槽類廃ガス処理系(プルトニウム系) 従：廃ガス貯留設備	—	流体:廃ガス
1791	放射性廃棄物の廃棄施設	気体廃棄物の廃棄施設	塔槽類廃ガス処理設備	精製建屋塔槽類廃ガス処理設備	パルセータ廃ガス処理系	排風機	ファン	AC	2	②-2	既設	安重	—	S/—	—	—	
1792	放射性廃棄物の廃棄施設	気体廃棄物の廃棄施設	塔槽類廃ガス処理設備	精製建屋塔槽類廃ガス処理設備	パルセータ廃ガス処理系	第1,第2高性能粒子フィルタ	フィルタ	AC	6	②-2	既設	安重	—	S/—	—	—	
1793	放射性廃棄物の廃棄施設	気体廃棄物の廃棄施設	塔槽類廃ガス処理設備	精製建屋塔槽類廃ガス処理設備	パルセータ廃ガス処理系	主配管（廃ガス処理系）	主配管	AC	一式	②-2	既設	安重	—	S/—	—	—	流体：廃ガス
1794	放射性廃棄物の廃棄施設	気体廃棄物の廃棄施設	塔槽類廃ガス処理設備	精製建屋塔槽類廃ガス処理設備	溶媒処理廃ガス処理系	第1真空ポンプ	ポンプ	AC	2	②-2	既設	非安重	—	B/—	—	—	
1795	放射性廃棄物の廃棄施設	気体廃棄物の廃棄施設	塔槽類廃ガス処理設備	精製建屋塔槽類廃ガス処理設備	溶媒処理廃ガス処理系	第2真空ポンプ	ポンプ	AC	2	②-2	既設	非安重	—	B/—	—	—	
1796	放射性廃棄物の廃棄施設	気体廃棄物の廃棄施設	塔槽類廃ガス処理設備	精製建屋塔槽類廃ガス処理設備	溶媒処理廃ガス処理系	主配管（廃ガス処理系）	主配管	AC	一式	②-2	既設	非安重	—	B/—	—	—	流体：廃ガス
1797	放射性廃棄物の廃棄施設	気体廃棄物の廃棄施設	塔槽類廃ガス処理設備	ウラン脱硝建屋塔槽類廃ガス処理設備	—	第1廃ガス洗浄塔	容器	BA	1	②-2	既設	非安重	—	B/—	—	—	
1798	放射性廃棄物の廃棄施設	気体廃棄物の廃棄施設	塔槽類廃ガス処理設備	ウラン脱硝建屋塔槽類廃ガス処理設備	—	第2廃ガス洗浄塔	容器	BA	1	②-2	既設	非安重	—	B/—	—	—	
1799	放射性廃棄物の廃棄施設	気体廃棄物の廃棄施設	塔槽類廃ガス処理設備	ウラン脱硝建屋塔槽類廃ガス処理設備	—	凝縮器	熱交換器	BA	2	②-2	既設	非安重	—	B/—	—	—	3113-C31（凝縮器A） 3113-C32（凝縮器B）
1800	放射性廃棄物の廃棄施設	気体廃棄物の廃棄施設	塔槽類廃ガス処理設備	ウラン脱硝建屋塔槽類廃ガス処理設備	—	廃気冷却器	熱交換器	BA	1	②-2	既設	非安重	—	B/—	—	—	
1801	放射性廃棄物の廃棄施設	気体廃棄物の廃棄施設	塔槽類廃ガス処理設備	ウラン脱硝建屋塔槽類廃ガス処理設備	—	排風機	ファン	BA	2	②-2	既設	非安重	—	B/—	—	—	3105-K31（排風機A） 3105-K32（排風機B）
1802	放射性廃棄物の廃棄施設	気体廃棄物の廃棄施設	塔槽類廃ガス処理設備	ウラン脱硝建屋塔槽類廃ガス処理設備	—	高性能粒子フィルタ	フィルタ	BA	2	②-2	既設	非安重	—	B/—	—	—	3105-F3111（高性能粒子フィルタA） 3105-F3112（高性能粒子フィルタA）
1803	放射性廃棄物の廃棄施設	気体廃棄物の廃棄施設	塔槽類廃ガス処理設備	ウラン脱硝建屋塔槽類廃ガス処理設備	—	主配管（廃ガス処理系）	主配管	BA, TY10E	一式	②-2	既設	非安重	—	B，C/—	—	—	流体：廃ガス
1804	放射性廃棄物の廃棄施設	気体廃棄物の廃棄施設	塔槽類廃ガス処理設備	ウラン脱硝建屋塔槽類廃ガス処理設備	—	**主配管(廃ガス処理系)**	**主配管**	**BA**	**一式**	**②-2**	**既設**	**非安重**	**—**	**B，C/—**	**—**	**—**	**流体:廃ガス**
1805	放射性廃棄物の廃棄施設	気体廃棄物の廃棄施設	塔槽類廃ガス処理設備	ウラン脱硝建屋塔槽類廃ガス処理設備	—	主配管(廃ガス処理系)	主配管	BA,TY10E	一式	②-2	既設	非安重	—	C/—	—	—	流体:廃ガス
1806	放射性廃棄物の廃棄施設	気体廃棄物の廃棄施設	塔槽類廃ガス処理設備	ウラン・プルトニウム混合脱硝建屋塔槽類廃ガス処理設備	—	第1廃ガス洗浄塔	容器	CA	1	②-2	既設	安重	常設SA	S/(S)，1.2Ss	主：ウラン・プルトニウム混合脱硝建屋塔槽類廃ガス処理設備 従：代替換気設備	—	
1807	放射性廃棄物の廃棄施設	気体廃棄物の廃棄施設	塔槽類廃ガス処理設備	ウラン・プルトニウム混合脱硝建屋塔槽類廃ガス処理設備	—	第2廃ガス洗浄塔	容器	CA	1	②-2	既設	安重	常設SA	S/(S)，1.2Ss	主：ウラン・プルトニウム混合脱硝建屋塔槽類廃ガス処理設備 従：代替換気設備	—	
1808	放射性廃棄物の廃棄施設	気体廃棄物の廃棄施設	塔槽類廃ガス処理設備	ウラン・プルトニウム混合脱硝建屋塔槽類廃ガス処理設備	—	第3廃ガス洗浄塔	容器	CA	1	②-2	既設	安重	常設SA	S/(S)，1.2Ss	主：ウラン・プルトニウム混合脱硝建屋塔槽類廃ガス処理設備 従：代替換気設備	—	
1809	放射性廃棄物の廃棄施設	気体廃棄物の廃棄施設	塔槽類廃ガス処理設備	ウラン・プルトニウム混合脱硝建屋塔槽類廃ガス処理設備	—	よう素フィルタ第1，第2加熱器	熱交換器	CA	2	②-2	既設	安重	—	S/—	—	—	よう素フィルタ第1加熱器 [redacted] よう素フィルタ第2加熱器 [redacted]
1810	放射性廃棄物の廃棄施設	気体廃棄物の廃棄施設	塔槽類廃ガス処理設備	ウラン・プルトニウム混合脱硝建屋塔槽類廃ガス処理設備	—	脱硝廃ガス第1凝縮器	熱交換器	CA	2	②-2	既設	安重	—	S/—	—	—	脱硝廃ガスA第1凝縮器 [redacted] 脱硝廃ガスB第1凝縮器 [redacted]
1811	放射性廃棄物の廃棄施設	気体廃棄物の廃棄施設	塔槽類廃ガス処理設備	ウラン・プルトニウム混合脱硝建屋塔槽類廃ガス処理設備	—	脱硝廃ガス第2凝縮器	熱交換器	CA	2	②-2	既設	安重	—	S/—	—	—	脱硝廃ガスA第2凝縮器 [redacted] 脱硝廃ガスB第2凝縮器 [redacted]
1812	放射性廃棄物の廃棄施設	気体廃棄物の廃棄施設	塔槽類廃ガス処理設備	ウラン・プルトニウム混合脱硝建屋塔槽類廃ガス処理設備	—	第1排風機	ファン	CA	2	②-2	既設	安重	常設SA	S/(S)，1.2Ss	主：ウラン・プルトニウム混合脱硝建屋塔槽類廃ガス処理設備 従：代替換気設備	—	第1排風機A [redacted] 第1排風機B [redacted]
1813	放射性廃棄物の廃棄施設	気体廃棄物の廃棄施設	塔槽類廃ガス処理設備	ウラン・プルトニウム混合脱硝建屋塔槽類廃ガス処理設備	—	第2排風機	ファン	CA	3	②-2	既設	安重	—	S/—	—	—	第2排風機A [redacted] 第2排風機B [redacted] 第2排風機C [redacted]
1814	放射性廃棄物の廃棄施設	気体廃棄物の廃棄施設	塔槽類廃ガス処理設備	ウラン・プルトニウム混合脱硝建屋塔槽類廃ガス処理設備	—	第1高性能粒子フィルタ	フィルタ	CA	3	②-2	既設	安重	常設SA	S/(S)，1.2Ss	主：ウラン・プルトニウム混合脱硝建屋塔槽類廃ガス処理設備 従：代替換気設備	—	第1高性能粒子フィルタA [redacted] 第1高性能粒子フィルタB [redacted] 第1高性能粒子フィルタC [redacted]
1815	放射性廃棄物の廃棄施設	気体廃棄物の廃棄施設	塔槽類廃ガス処理設備	ウラン・プルトニウム混合脱硝建屋塔槽類廃ガス処理設備	—	第2高性能粒子フィルタ	フィルタ	CA	2	②-2	既設	安重	—	S/—	—	—	第2高性能粒子フィルタA [redacted] 第2高性能粒子フィルタB [redacted]
1816	放射性廃棄物の廃棄施設	気体廃棄物の廃棄施設	塔槽類廃ガス処理設備	ウラン・プルトニウム混合脱硝建屋塔槽類廃ガス処理設備	—	よう素フィルタ	フィルタ	CA	2	②-2	既設	安重	—	S/—	—	—	よう素フィルタA [redacted] よう素フィルタB [redacted]
1817	放射性廃棄物の廃棄施設	気体廃棄物の廃棄施設	塔槽類廃ガス処理設備	ウラン・プルトニウム混合脱硝建屋塔槽類廃ガス処理設備	—	主配管（廃ガス処理系）	主配管	CA TY10E	一式	②-2	既設/改造	安重	—	S，B/—	—	—	流体：廃ガス
1818	放射性廃棄物の廃棄施設	気体廃棄物の廃棄施設	塔槽類廃ガス処理設備	ウラン・プルトニウム混合脱硝建屋塔槽類廃ガス処理設備	—	主配管（廃ガス処理系，蒸発乾固対策用セル導出系，水素対策用セル導出系）	主配管	CA	一式	②-2	既設/改造	安重	常設SA	S/(S)，1.2Ss	主：ウラン・プルトニウム混合脱硝建屋塔槽類廃ガス処理設備 従：代替換気設備	—	流体：廃ガス
1819	放射性廃棄物の廃棄施設	気体廃棄物の廃棄施設	塔槽類廃ガス処理設備	ウラン・プルトニウム混合脱硝建屋塔槽類廃ガス処理設備	—	主配管（廃ガス処理系）	主配管	CA	一式	②-2	既設/改造	安重	—	S/—	—	—	流体：廃ガス
1820	放射性廃棄物の廃棄施設	気体廃棄物の廃棄施設	塔槽類廃ガス処理設備	ウラン・プルトニウム混合脱硝建屋塔槽類廃ガス処理設備	—	主配管（廃ガス処理系）	主配管	CA	一式	②-2	既設/改造	安重	—	S，B/—	—	—	流体：廃ガス
1821	放射性廃棄物の廃棄施設	気体廃棄物の廃棄施設	塔槽類廃ガス処理設備	ウラン・プルトニウム混合脱硝建屋塔槽類廃ガス処理設備	—	主配管(廃ガス処理系)	主配管	TY10E,屋外	一式	②-2	既設	安重	—	S/—	—	—	流体:廃ガス
1822	放射性廃棄物の廃棄施設	気体廃棄物の廃棄施設	塔槽類廃ガス処理設備	ウラン・プルトニウム混合脱硝建屋塔槽類廃ガス処理設備	—	主配管(廃ガス処理系、廃ガス貯留系:臨界、廃ガス貯留系:TBP)	主配管	屋外	一式	②-2	既設	安重/非安重	常設SA	S/(S)	主：ウラン・プルトニウム混合脱硝建屋塔槽類廃ガス処理設備 従：廃ガス貯留設備	—	流体:廃ガス
1823	放射性廃棄物の廃棄施設	気体廃棄物の廃棄施設	塔槽類廃ガス処理設備	ウラン・プルトニウム混合脱硝建屋塔槽類廃ガス処理設備	—	廃ガス処理第1グローブボックス	核燃料物質等取扱ボックス	CA	1	②-2	既設	非安重	—	B-2/(S)	—	—	
1824	放射性廃棄物の廃棄施設	気体廃棄物の廃棄施設	塔槽類廃ガス処理設備	ウラン・プルトニウム混合脱硝建屋塔槽類廃ガス処理設備	—	廃ガス処理第2グローブボックス	核燃料物質等取扱ボックス	CA	1	②-2	既設	非安重	—	B-2/(S)	—	—	
1825	放射性廃棄物の廃棄施設	気体廃棄物の廃棄施設	塔槽類廃ガス処理設備	ウラン・プルトニウム混合脱硝建屋塔槽類廃ガス処理設備	—	廃ガス処理第3グローブボックス	核燃料物質等取扱ボックス	CA	1	②-2	既設	非安重	—	B-2/(S)	—	—	
1826	放射性廃棄物の廃棄施設	気体廃棄物の廃棄施設	塔槽類廃ガス処理設備	ウラン・プルトニウム混合脱硝建屋塔槽類廃ガス処理設備	—	脱硝廃ガス処理グローブボックス	核燃料物質等取扱ボックス	CA	1	②-2	既設	非安重	—	B-2，1.2Ss/—	—	—	
1827	放射性廃棄物の廃棄施設	気体廃棄物の廃棄施設	塔槽類廃ガス処理設備	高レベル廃液ガラス固化建屋塔槽類廃ガス処理設備	高レベル廃液ガラス固化建屋	高レベル廃液ガラス固化建屋の遮蔽設備（外壁、セル壁等）	建物・構築物	KA	一式	②-2	既設	安重	—	S/— B/—	—	—	
1828	放射性廃棄物の廃棄施設	気体廃棄物の廃棄施設	塔槽類廃ガス処理設備	高レベル廃液ガラス固化建屋塔槽類廃ガス処理設備	高レベル廃液ガラス固化建屋	高レベル廃液ガラス固化建屋	建物・構築物	屋外	1	②-2	既設	安重	常設SA	S/—，1.2Ss	—	—	
1829	放射性廃棄物の廃棄施設	気体廃棄物の廃棄施設	塔槽類廃ガス処理設備	高レベル廃液ガラス固化建屋塔槽類廃ガス処理設備	高レベル廃液ガラス固化建屋	地下水排水設備 (高レベル廃液ガラス固化建屋周り)	地下水排水設備	屋外	1	②-2	新設	非安重	常設SA	C-3/1.2Ss C-3/（C-3）	—	—	
1830	放射性廃棄物の廃棄施設	気体廃棄物の廃棄施設	塔槽類廃ガス処理設備	高レベル廃液ガラス固化建屋塔槽類廃ガス処理設備	高レベル廃液ガラス固化建屋/第１ガラス固化体貯蔵建屋間洞道	高レベル廃液ガラス固化建屋/第1ガラス固化体貯蔵建屋間洞道の遮蔽設備（外壁、セル壁等）	建物・構築物	AT52	一式	②-2	既設	非安重	—	B/—	—	—	
1831	放射性廃棄物の廃棄施設	気体廃棄物の廃棄施設	塔槽類廃ガス処理設備	高レベル廃液ガラス固化建屋塔槽類廃ガス処理設備	高レベル廃液ガラス固化建屋/第１ガラス固化体貯蔵建屋間洞道	高レベル廃液ガラス固化建屋/第１ガラス固化体貯蔵建屋間洞道	建物・構築物	屋外	1	②-2	既設	非安重	—	S/—	—	—	
1832	放射性廃棄物の廃棄施設	気体廃棄物の廃棄施設	塔槽類廃ガス処理設備	高レベル廃液ガラス固化建屋塔槽類廃ガス処理設備	高レベル濃縮廃液廃ガス処理系	廃ガス洗浄塔	容器	KA	1	②-2	既設	安重	常設SA	S/(S)，1.2Ss	主：高レベル濃縮廃液廃ガス処理系 従：代替換気設備	—	
1833	放射性廃棄物の廃棄施設	気体廃棄物の廃棄施設	塔槽類廃ガス処理設備	高レベル廃液ガラス固化建屋塔槽類廃ガス処理設備	高レベル濃縮廃液廃ガス処理系	デミスタ	容器	KA	1	②-2	既設	安重	常設SA	S/(S)，1.2Ss	主：高レベル濃縮廃液廃ガス処理系 従：代替換気設備	—	
1834	放射性廃棄物の廃棄施設	気体廃棄物の廃棄施設	塔槽類廃ガス処理設備	高レベル廃液ガラス固化建屋塔槽類廃ガス処理設備	高レベル濃縮廃液廃ガス処理系	塔槽類廃ガス処理第1,第3セル漏えい液受皿	容器	KA	2	②-2	既設	非安重	—	B/—	—	—	
1835	放射性廃棄物の廃棄施設	気体廃棄物の廃棄施設	塔槽類廃ガス処理設備	高レベル廃液ガラス固化建屋塔槽類廃ガス処理設備	高レベル濃縮廃液廃ガス処理系	凝縮器	熱交換器	KA	1	②-2	既設	安重	常設SA	S/(S)，1.2Ss	主：高レベル濃縮廃液廃ガス処理系 従：代替換気設備	—	
1836	放射性廃棄物の廃棄施設	気体廃棄物の廃棄施設	塔槽類廃ガス処理設備	高レベル廃液ガラス固化建屋塔槽類廃ガス処理設備	高レベル濃縮廃液廃ガス処理系	第1,第2加熱器	熱交換器	KA	2	②-2	既設	安重	常設SA	S/(S)，1.2Ss	主：高レベル濃縮廃液廃ガス処理系 従：代替換気設備	—	
1837	放射性廃棄物の廃棄施設	気体廃棄物の廃棄施設	塔槽類廃ガス処理設備	高レベル廃液ガラス固化建屋塔槽類廃ガス処理設備	高レベル濃縮廃液廃ガス処理系	排風機	ファン	KA	2	②-2	既設	安重	—	S/—	—	—	
1838	放射性廃棄物の廃棄施設	気体廃棄物の廃棄施設	塔槽類廃ガス処理設備	高レベル廃液ガラス固化建屋塔槽類廃ガス処理設備	高レベル濃縮廃液廃ガス処理系	第1,第2高性能粒子フィルタ	フィルタ	KA	4	②-2	既設	安重	常設SA	S/(S)，1.2Ss	主：高レベル濃縮廃液廃ガス処理系 従：代替換気設備	—	
1839	放射性廃棄物の廃棄施設	気体廃棄物の廃棄施設	塔槽類廃ガス処理設備	高レベル廃液ガラス固化建屋塔槽類廃ガス処理設備	高レベル濃縮廃液廃ガス処理系	よう素フィルタ	フィルタ	KA	3	②-2	既設	安重	常設SA	S/(S)，1.2Ss	主：高レベル濃縮廃液廃ガス処理系 従：代替換気設備	—	
1840	放射性廃棄物の廃棄施設	気体廃棄物の廃棄施設	塔槽類廃ガス処理設備	高レベル廃液ガラス固化建屋塔槽類廃ガス処理設備	高レベル濃縮廃液廃ガス処理系	主配管(廃ガス処理系)	主配管	KA,TX60,屋外	一式	②-2	既設	安重	—	S/—	—	—	流体:廃ガス
1841	放射性廃棄物の廃棄施設	気体廃棄物の廃棄施設	塔槽類廃ガス処理設備	高レベル廃液ガラス固化建屋塔槽類廃ガス処理設備	高レベル濃縮廃液廃ガス処理系	主配管(廃ガス処理系、廃ガス貯留系:臨界)	主配管	TX60,屋外	一式	②-2	既設	安重	常設SA	S/(S)	主：高レベル廃液ガラス固化建屋塔槽類廃ガス処理設備高レベル濃縮廃液廃ガス処理系 従：廃ガス貯留設備	—	流体:廃ガス
1842	放射性廃棄物の廃棄施設	気体廃棄物の廃棄施設	塔槽類廃ガス処理設備	高レベル廃液ガラス固化建屋塔槽類廃ガス処理設備	高レベル濃縮廃液廃ガス処理系	主配管(廃ガス処理系、廃ガス貯留系:臨界、廃ガス貯留系:TBP)	主配管	屋外	一式	②-2	既設	安重	常設SA	S/(S)	主：高レベル廃液ガラス固化建屋塔槽類廃ガス処理設備高レベル濃縮廃液廃ガス処理系 従：廃ガス貯留設備	—	流体:廃ガス
1843	放射性廃棄物の廃棄施設	気体廃棄物の廃棄施設	塔槽類廃ガス処理設備	高レベル廃液ガラス固化建屋塔槽類廃ガス処理設備	高レベル濃縮廃液廃ガス処理系	主配管（溶液保持系，廃ガス処理系，代替換気系）	主配管	KA	一式	②-2	既設	安重	常設SA	S/(S)，1.2Ss	主：高レベル濃縮廃液廃ガス処理系 従：代替換気設備	—	流体：廃ガス
1844	放射性廃棄物の廃棄施設	気体廃棄物の廃棄施設	塔槽類廃ガス処理設備	高レベル廃液ガラス固化建屋塔槽類廃ガス処理設備	高レベル濃縮廃液廃ガス処理系	主配管（漏えい拡大防止系）	主配管	KA	一式	②-2	既設	非安重	—	B/—	—	—	流体：放射性廃液
1845	放射性廃棄物の廃棄施設	気体廃棄物の廃棄施設	塔槽類廃ガス処理設備	高レベル廃液ガラス固化建屋塔槽類廃ガス処理設備	高レベル濃縮廃液廃ガス処理系	主配管（溶液保持系，廃ガス処理系）	主配管	KA	一式	②-2	既設	安重	—	S/—	—	—	流体：廃ガス
1846	放射性廃棄物の廃棄施設	気体廃棄物の廃棄施設	塔槽類廃ガス処理設備	高レベル廃液ガラス固化建屋塔槽類廃ガス処理設備	不溶解残渣廃液廃ガス処理系	廃ガス洗浄塔	容器	KA	1	②-2	既設	安重	—	S/—	—	—	
1847	放射性廃棄物の廃棄施設	気体廃棄物の廃棄施設	塔槽類廃ガス処理設備	高レベル廃液ガラス固化建屋塔槽類廃ガス処理設備	不溶解残渣廃液廃ガス処理系	デミスタ	容器	KA	1	②-2	既設	安重	—	S/—	—	—	
1848	放射性廃棄物の廃棄施設	気体廃棄物の廃棄施設	塔槽類廃ガス処理設備	高レベル廃液ガラス固化建屋塔槽類廃ガス処理設備	不溶解残渣廃液廃ガス処理系	塔槽類廃ガス処理第2,第4セル漏えい液受皿	容器	KA	2	②-2	既設	非安重	—	B/—	—	—	
1849	放射性廃棄物の廃棄施設	気体廃棄物の廃棄施設	塔槽類廃ガス処理設備	高レベル廃液ガラス固化建屋塔槽類廃ガス処理設備	不溶解残渣廃液廃ガス処理系	凝縮器	熱交換器	KA	1	②-2	既設	安重	—	S/—	—	—	
1850	放射性廃棄物の廃棄施設	気体廃棄物の廃棄施設	塔槽類廃ガス処理設備	高レベル廃液ガラス固化建屋塔槽類廃ガス処理設備	不溶解残渣廃液廃ガス処理系	第1,第2加熱器	熱交換器	KA	2	②-2	既設	安重	—	S/—	—	—	
1851	放射性廃棄物の廃棄施設	気体廃棄物の廃棄施設	塔槽類廃ガス処理設備	高レベル廃液ガラス固化建屋塔槽類廃ガス処理設備	不溶解残渣廃液廃ガス処理系	排風機	ファン	KA	2	②-2	既設	安重	—	S/—	—	—	
1852	放射性廃棄物の廃棄施設	気体廃棄物の廃棄施設	塔槽類廃ガス処理設備	高レベル廃液ガラス固化建屋塔槽類廃ガス処理設備	不溶解残渣廃液廃ガス処理系	第1,第2高性能粒子フィルタ	フィルタ	KA	4	②-2	既設	安重	—	S/—	—	—	
1853	放射性廃棄物の廃棄施設	気体廃棄物の廃棄施設	塔槽類廃ガス処理設備	高レベル廃液ガラス固化建屋塔槽類廃ガス処理設備	不溶解残渣廃液廃ガス処理系	よう素フィルタ	フィルタ	KA	3	②-2	既設	安重	—	S/—	—	—	

番号	第二十三条第1項	第二十三条第2項	第二十三条第3項	第二十三条第4項	第二十三条第5項第一号	第二十三条第5項第二号	第二十四条第1項第一号	第二十四条第1項第二号	第二十四条第1項第三号	第二十四条第1項第四号	第二十四条第1項第五号	第二十五条第1項	第二十六条第1項	第二十六条第2項	第二十七条第1項	第二十七条第2項	第二十八条第1項第一号	第二十八条第1項第二号	第二十八条第1項第三号	第二十八条第1項第四号	第二十九条第1項	第二十九条第2項	第二十九条第3項第一号	第二十九条第3項第二号	第二十九条第4項	第二十九条第5項	第三十条第1項	第三十条第2項	第三十一条第1項	第三十一条第2項	第三十二条第1項第一号（注1）	第三十二条第1項第二号（注1）	第三十三条第1項第一号	第三十三条第1項第二号	第三十三条第2項	第三十四条第1項（注2）	第三十五条第1項	第三十五条第2項	第三十五条第3項	第三十五条第4項第一号	第三十五条第4項第二号
1782	—	—	—	—	—	—	△	△	△	—	—	—	—	—	—	—	—	—	—	—	—	—	—	—	—	—	—	—	—	—	—	—	○	—	—	—	—	—	○	○	—
1783	—	—	—	—	—	—	△	△	△	—	—	—	—	—	—	—	—	—	—	—	—	—	—	—	—	—	—	—	—	—	—	—	—	○	—	—	—	—	○	○	—
1784	—	—	—	—	—	—	△	△	△	—	—	—	—	—	—	—	—	—	—	—	—	—	—	—	—	—	—	—	—	—	—	—	—	—	—	—	—	—	—	—	—
1785	—	—	—	—	—	—	△	△	△	—	—	—	—	—	—	—	—	—	—	—	—	—	—	—	—	—	—	—	—	—	—	—	○	—	—	—	—	—	○	○	—
1786	—	—	—	—	—	—	△	△	△	—	—	—	—	—	—	—	—	—	—	—	—	—	—	—	—	—	—	—	—	—	—	—	○	—	—	—	—	—	○	○	—
1787	—	—	—	—	—	—	△	△	△	—	—	—	—	—	—	—	—	—	—	—	—	—	—	—	—	—	—	—	—	—	—	—	○	—	—	—	—	—	○	○	—
1788	—	—	—	—	—	—	△	△	△	—	—	—	—	—	—	—	—	—	—	—	—	—	—	—	—	—	—	—	—	—	—	—	○	—	—	—	—	—	○	○	—
1789	—	—	—	—	—	—	△	△	△	—	—	—	—	—	—	—	—	—	—	—	—	—	—	—	—	—	—	—	—	—	—	—	○	—	—	—	—	—	○	○	—
1790	—	—	—	—	—	—	△	△	△	—	—	—	—	—	—	—	—	—	—	—	—	—	—	—	—	—	—	—	—	—	○	—	○	—	—	○	—	—	—	○	—
1791	—	—	—	—	—	—	△	△	△	—	—	—	—	—	—	—	—	—	—	—	—	—	—	—	—	—	—	—	—	—	—	—	—	—	—	—	—	—	—	—	—
1792	—	—	—	—	—	—	△	△	△	△	—	—	—	—	—	—	—	—	—	—	—	—	—	—	—	—	—	—	—	—	—	—	—	—	—	—	—	—	—	—	—
1793	—	—	—	—	—	—	△	△	△	—	—	—	—	—	—	—	—	—	—	—	—	—	—	—	—	—	—	—	—	—	—	—	—	—	—	—	—	—	—	—	—
1794	—	—	—	—	—	—	△	△	△	—	—	—	—	—	—	—	—	—	—	—	—	—	—	—	—	—	—	—	—	—	—	—	—	—	—	—	—	—	—	—	—
1795	—	—	—	—	—	—	△	△	△	—	—	—	—	—	—	—	—	—	—	—	—	—	—	—	—	—	—	—	—	—	—	—	—	—	—	—	—	—	—	—	—
1796	—	—	—	—	—	—	△	△	△	—	—	—	—	—	—	—	—	—	—	—	—	—	—	—	—	—	—	—	—	—	—	—	—	—	—	—	—	—	—	—	—
1797	—	—	—	—	—	—	△	△	△	—	—	—	—	—	—	—	—	—	—	—	—	—	—	—	—	—	—	—	—	—	—	—	—	—	—	—	—	—	—	—	—
1798	—	—	—	—	—	—	△	△	△	—	—	—	—	—	—	—	—	—	—	—	—	—	—	—	—	—	—	—	—	—	—	—	—	—	—	—	—	—	—	—	—
1799	—	—	—	—	—	—	△	△	△	—	—	—	—	—	—	—	—	—	—	—	—	—	—	—	—	—	—	—	—	—	—	—	—	—	—	—	—	—	—	—	—
1800	—	—	—	—	—	—	△	△	△	—	—	—	—	—	—	—	—	—	—	—	—	—	—	—	—	—	—	—	—	—	—	—	—	—	—	—	—	—	—	—	—
1801	—	—	—	—	—	—	△	△	△	—	—	—	—	—	—	—	—	—	—	—	—	—	—	—	—	—	—	—	—	—	—	—	—	—	—	—	—	—	—	—	—
1802	—	—	—	—	—	—	△	△	△	△	—	—	—	—	—	—	—	—	—	—	—	—	—	—	—	—	—	—	—	—	—	—	—	—	—	—	—	—	—	—	—
1803	—	—	—	—	—	—	△	△	△	—	—	—	—	—	—	—	—	—	—	—	—	—	—	—	—	—	—	—	—	—	—	—	—	—	—	—	—	—	—	—	—
1804	—	—	—	—	—	—	△	△	△	—	—	—	—	—	—	—	—	—	—	—	—	—	—	—	—	—	—	—	—	—	—	—	—	—	—	—	—	—	—	—	—
1805	—	—	—	—	—	—	△	△	△	—	—	—	—	—	—	—	—	—	—	—	—	—	—	—	—	—	—	—	—	—	—	—	—	—	—	—	—	—	—	—	—
1806	—	—	—	—	—	—	△	△	△	—	—	—	—	—	—	—	—	—	—	—	—	—	—	—	—	—	—	—	—	—	—	—	○	—	—	—	—	—	○	○	—
1807	—	—	—	—	—	—	△	△	△	—	—	—	—	—	—	—	—	—	—	—	—	—	—	—	—	—	—	—	—	—	—	—	○	—	—	—	—	—	○	○	—
1808	—	—	—	—	—	—	△	△	△	—	—	—	—	—	—	—	—	—	—	—	—	—	—	—	—	—	—	—	—	—	—	—	○	—	—	—	—	—	○	○	—
1809	—	—	—	—	—	—	△	△	△	—	—	—	—	—	—	—	—	—	—	—	—	—	—	—	—	—	—	—	—	—	—	—	—	—	—	—	—	—	—	—	—
1810	—	—	—	—	—	—	△	△	△	—	—	—	—	—	—	—	—	—	—	—	—	—	—	—	—	—	—	—	—	—	—	—	—	—	—	—	—	—	—	—	—
1811	—	—	—	—	—	—	△	△	△	—	—	—	—	—	—	—	—	—	—	—	—	—	—	—	—	—	—	—	—	—	—	—	—	—	—	—	—	—	—	—	—
1812	—	—	—	—	—	—	△	△	△	—	—	—	—	—	—	—	—	—	—	—	—	—	—	—	—	—	—	—	—	—	—	—	○	—	—	—	—	—	○	○	—
1813	—	—	—	—	—	—	△	△	△	—	—	—	—	—	—	—	—	—	—	—	—	—	—	—	—	—	—	—	—	—	—	—	—	—	—	—	—	—	—	—	—
1814	—	—	—	—	—	—	△	△	△	△	—	—	—	—	—	—	—	—	—	—	—	—	—	—	—	—	—	—	—	—	—	—	○	—	—	—	—	—	○	○	—
1815	—	—	—	—	—	—	△	△	△	△	—	—	—	—	—	—	—	—	—	—	—	—	—	—	—	—	—	—	—	—	—	—	—	—	—	—	—	—	—	—	—
1816	—	—	—	—	—	—	△	△	△	△	—	—	—	—	—	—	—	—	—	—	—	—	—	—	—	—	—	—	—	—	—	—	—	—	—	—	—	—	—	—	—
1817	—	—	—	—	—	—	△	△	△	—	—	—	—	—	—	—	—	—	—	—	—	—	—	—	—	—	—	—	—	—	—	—	—	—	—	—	—	—	—	—	—
1818	—	—	—	—	—	—	△	△	△	—	—	—	—	—	—	—	—	—	—	—	—	—	—	—	—	—	—	—	—	—	—	—	—	—	—	—	—	—	○	○	—
1819	—	—	—	—	—	—	△	△	△	—	—	—	—	—	—	—	—	—	—	—	—	—	—	—	—	—	—	—	—	—	—	—	—	—	—	—	—	—	—	—	—
1820	—	—	—	—	—	—	△	△	△	—	—	—	—	—	—	—	—	—	—	—	—	—	—	—	—	—	—	—	—	—	—	—	—	—	—	—	—	—	—	—	—
1821	—	—	—	—	—	—	△	△	△	—	—	—	—	—	—	—	—	—	—	—	—	—	—	—	—	—	—	—	—	—	—	—	—	—	—	—	—	—	—	—	—
1822	—	—	—	—	—	—	△	△	△	—	—	—	—	—	—	—	—	—	—	—	—	—	—	—	—	—	—	—	—	—	○	—	○	—	—	○	—	—	—	○	—
1823	—	—	—	—	—	—	—	—	—	—	—	—	—	—	—	—	—	—	—	—	—	—	—	—	—	—	—	—	—	—	—	—	—	—	—	—	—	—	—	—	—
1824	—	—	—	—	—	—	—	—	—	—	—	—	—	—	—	—	—	—	—	—	—	—	—	—	—	—	—	—	—	—	—	—	—	—	—	—	—	—	—	—	—
1825	—	—	—	—	—	—	—	—	—	—	—	—	—	—	—	—	—	—	—	—	—	—	—	—	—	—	—	—	—	—	—	—	—	—	—	—	—	—	—	—	—
1826	—	—	—	—	—	—	—	—	—	—	—	—	—	—	—	△	—	—	—	—	—	—	—	—	—	—	—	—	—	—	—	—	—	—	—	—	—	—	—	—	—
1827	—	—	—	—	—	—	—	—	—	—	—	—	—	—	△	△	—	—	—	—	—	—	—	—	—	—	—	—	—	—	—	—	—	—	—	—	—	—	—	—	—
1828	—	—	—	—	—	—	《△》					—	△	—	—	—	—	—	—	—	—	—	—	—	—	—	—	—	—	—	○	—	○	○	—	○	—	—	—	—	—
1829	—	—	—	—	—	—	—	—	—	—	—	—	—	—	—	—	—	—	—	—	—	—	—	—	—	—	—	—	—	—	—	—	○	○	—	—	—	—	—	—	—
1830	—	—	—	—	—	—	—	—	—	—	—	—	—	—	△	△	—	—	—	—	—	—	—	—	—	—	—	—	—	—	—	—	—	—	—	—	—	—	—	—	—
1831	—	—	—	—	—	—	《△》					—	△	—	—	—	—	—	—	—	—	—	—	—	—	—	—	—	—	—	—	—	—	—	—	—	—	—	—	—	—
1832	—	—	—	—	—	—	△	△	△	—	—	—	—	—	—	—	—	—	—	—	—	—	—	—	—	—	—	—	—	—	—	—	○	—	—	—	—	—	○	—	—
1833	—	—	—	—	—	—	△	△	△	—	—	—	—	—	—	—	—	—	—	—	—	—	—	—	—	—	—	—	—	—	—	—	○	—	—	—	—	—	○	—	—
1834	—	—	—	—	—	—	—	—	—	—	—	—	—	—	—	—	—	—	—	—	—	—	—	—	—	—	—	—	—	—	—	—	—	—	—	—	—	—	—	—	—
1835	—	—	—	—	—	—	△	△	△	—	—	—	—	—	—	—	—	—	—	—	—	—	—	—	—	—	—	—	—	—	—	—	○	—	—	—	—	—	○	—	—
1836	—	—	—	—	—	—	△	△	△	—	—	—	—	—	—	—	—	—	—	—	—	—	—	—	—	—	—	—	—	—	—	—	○	—	—	—	—	—	○	—	—
1837	—	—	—	—	—	—	△	△	△	—	—	—	—	—	—	—	—	—	—	—	—	—	—	—	—	—	—	—	—	—	—	—	—	—	—	—	—	—	—	—	—
1838	—	—	—	—	—	—	△	△	△	△	—	—	—	—	—	△	—	—	—	—	—	—	—	—	—	—	—	—	—	—	—	—	○	—	—	—	—	—	○	—	—
1839	—	—	—	—	—	—	△	△	△	△	—	—	—	—	—	—	—	—	—	—	—	—	—	—	—	—	—	—	—	—	—	—	○	—	—	—	—	—	○	—	—
1840	—	—	—	—	—	—	△	△	△	—	—	—	—	—	—	—	—	—	—	—	—	—	—	—	—	—	—	—	—	—	—	—	—	—	—	—	—	—	—	—	—
1841	—	—	—	—	—	—	△	△	△	—	—	—	—	—	—	—	—	—	—	—	—	—	—	—	—	—	—	—	—	—	○	—	○	—	—	○	—	—	—	○	—
1842	—	—	—	—	—	—	△	△	△	—	—	—	—	—	—	—	—	—	—	—	—	—	—	—	—	—	—	—	—	—	○	—	○	—	—	○	—	—	○	○	—
1843	—	—	—	—	—	—	△	△	△	—	—	—	—	—	—	—	—	—	—	—	—	—	—	—	—	—	—	—	—	—	—	—	○	—	—	—	—	—	○	—	—
1844	—	—	—	—	—	—	—	—	—	—	—	—	—	—	—	—	—	—	—	—	—	—	—	—	—	—	—	—	—	—	—	—	—	—	—	—	—	—	—	—	—
1845	—	—	—	—	—	—	△	△	△	—	—	—	—	—	—	—	—	—	—	—	—	—	—	—	—	—	—	—	—	—	—	—	—	—	—	—	—	—	—	—	—
1846	—	—	—	—	—	—	△	△	△	—	—	—	—	—	—	—	—	—	—	—	—	—	—	—	—	—	—	—	—	—	—	—	—	—	—	—	—	—	—	—	—
1847	—	—	—	—	—	—	△	△	△	—	—	—	—	—	—	—	—	—	—	—	—	—	—	—	—	—	—	—	—	—	—	—	—	—	—	—	—	—	—	—	—
1848	—	—	—	—	—	—	—	—	—	—	—	—	—	—	—	—	—	—	—	—	—	—	—	—	—	—	—	—	—	—	—	—	—	—	—	—	—	—	—	—	—
1849	—	—	—	—	—	—	△	△	△	—	—	—	—	—	—	—	—	—	—	—	—	—	—	—	—	—	—	—	—	—	—	—	—	—	—	—	—	—	—	—	—
1850	—	—	—	—	—	—	△	△	△	—	—	—	—	—	—	—	—	—	—	—	—	—	—	—	—	—	—	—	—	—	—	—	—	—	—	—	—	—	—	—	—
1851	—	—	—	—	—	—	△	△	△	—	—	—	—	—	—	—	—	—	—	—	—	—	—	—	—	—	—	—	—	—	—	—	—	—	—	—	—	—	—	—	—
1852	—	—	—	—	—	—	△	△	△	△	—	—	—	—	—	△	—	—	—	—	—	—	—	—	—	—	—	—	—	—	—	—	—	—	—	—	—	—	—	—	—
1853	—	—	—	—	—	—	△	△	△	△	—	—	—	—	—	—	—	—	—	—	—	—	—	—	—	—	—	—	—	—	—	—	—	—	—	—	—	—	—	—	—

番号	第三十六条第1項第一号	第三十六条第1項第二号	第三十六条第1項第三号	第三十六条第1項第四号	第三十六条第1項第五号	第三十六条第1項第六号	第三十六条第1項第七号	第三十六条第2項	第三十六条第3項第一号	第三十六条第3項第二号	第三十六条第3項第三号	第三十六条第3項第四号	第三十六条第3項第五号	第三十六条第3項第六号	第三十七条第1項第一号	第三十七条第1項第二号イ	第三十七条第1項第二号ロ	第三十七条第1項第二号ハ	第三十七条第1項第二号ニ	第三十七条第2項	第三十八条第1項第一号	第三十八条第1項第二号	第三十八条第1項第三号	第三十九条第1項第一号	第三十九条第1項第二号	第三十九条第1項第三号	第三十九条第1項第四号	第四十条第1項第一号	第四十条第1項第二号	第四十条第1項第三号	第四十条第1項第四号	第四十一条第1項第一号	第四十一条第1項第二号	第四十一条第1項第三号	第四十一条第1項第四号	第四十二条第1項	第四十二条第2項	第四十三条第1項第一号（注14）	第四十三条第1項第二号（注14）	第四十三条第1項第三号（注14）	第四十三条第1項第四号（注14）	第四十四条第1項
1782	○	○	—	○	○	○	○	○	—	—	—	—	—	—	○	○	○	○	○	○	—	—	—	—	—	○	○	—	—	○	○	—	—	—	—	—	—	—	—	—	—	—
1783	○	○	—	○	○	○	○	○	—	—	—	—	—	—	○	—	—	—	—	○	—	○	○	—	—	—	—	—	—	—	—	—	—	○	—	—	—	—	—	—	—	—
1784	《○》														—	—	—	—	—	—	—	—	—	—	—	—	—	—	—	—	—	—	—	—	—	—	—	—	—	—	—	—
1785	○	○	—	○	○	○	○	○	—	—	—	—	—	—	○	○	○	○	○	○	—	○	○	—	—	—	—	—	—	○	○	—	—	—	—	—	—	—	—	—	—	—
1786	○	○	—	○	○	○	○	○	—	—	—	—	—	—	○	○	○	○	○	○	—	—	—	—	—	○	○	—	—	—	—	—	—	—	—	—	—	—	—	—	—	—
1787	○	○	—	○	○	○	○	○	—	—	—	—	—	—	○	○	○	○	○	○	—	—	—	—	—	—	—	—	—	○	○	—	—	—	—	—	—	—	—	—	—	—
1788	○	○	—	○	○	○	○	○	—	—	—	—	—	—	○	○	○	○	○	○	—	—	—	—	—	—	—	—	—	○	○	—	—	○	○	—	—	—	—	—	—	—
1789	○	○	—	○	○	○	○	○	—	—	—	—	—	—	○	○	○	○	○	○	—	—	—	—	○	○	○	—	—	○	○	—	—	—	—	—	—	—	—	—	—	—
1790	○	○	—	○	○	○	○	○	—	—	—	—	—	—	○	—	—	—	—	○	—	○	○	—	—	—	—	—	—	—	—	—	—	○	○	—	—	—	—	—	—	—
1791	—	—	—	—	—	—	—	—	—	—	—	—	—	—	—	—	—	—	—	—	—	—	—	—	—	—	—	—	—	—	—	—	—	—	—	—	—	—	—	—	—	—
1792	—	—	—	—	—	—	—	—	—	—	—	—	—	—	—	—	—	—	—	—	—	—	—	—	—	—	—	—	—	—	—	—	—	—	—	—	—	—	—	—	—	—
1793	—	—	—	—	—	—	—	—	—	—	—	—	—	—	—	—	—	—	—	—	—	—	—	—	—	—	—	—	—	—	—	—	—	—	—	—	—	—	—	—	—	—
1794	—	—	—	—	—	—	—	—	—	—	—	—	—	—	—	—	—	—	—	—	—	—	—	—	—	—	—	—	—	—	—	—	—	—	—	—	—	—	—	—	—	—
1795	—	—	—	—	—	—	—	—	—	—	—	—	—	—	—	—	—	—	—	—	—	—	—	—	—	—	—	—	—	—	—	—	—	—	—	—	—	—	—	—	—	—
1796	—	—	—	—	—	—	—	—	—	—	—	—	—	—	—	—	—	—	—	—	—	—	—	—	—	—	—	—	—	—	—	—	—	—	—	—	—	—	—	—	—	—
1797	—	—	—	—	—	—	—	—	—	—	—	—	—	—	—	—	—	—	—	—	—	—	—	—	—	—	—	—	—	—	—	—	—	—	—	—	—	—	—	—	—	—
1798	—	—	—	—	—	—	—	—	—	—	—	—	—	—	—	—	—	—	—	—	—	—	—	—	—	—	—	—	—	—	—	—	—	—	—	—	—	—	—	—	—	—
1799	—	—	—	—	—	—	—	—	—	—	—	—	—	—	—	—	—	—	—	—	—	—	—	—	—	—	—	—	—	—	—	—	—	—	—	—	—	—	—	—	—	—
1800	—	—	—	—	—	—	—	—	—	—	—	—	—	—	—	—	—	—	—	—	—	—	—	—	—	—	—	—	—	—	—	—	—	—	—	—	—	—	—	—	—	—
1801	—	—	—	—	—	—	—	—	—	—	—	—	—	—	—	—	—	—	—	—	—	—	—	—	—	—	—	—	—	—	—	—	—	—	—	—	—	—	—	—	—	—
1802	—	—	—	—	—	—	—	—	—	—	—	—	—	—	—	—	—	—	—	—	—	—	—	—	—	—	—	—	—	—	—	—	—	—	—	—	—	—	—	—	—	—
1803	—	—	—	—	—	—	—	—	—	—	—	—	—	—	—	—	—	—	—	—	—	—	—	—	—	—	—	—	—	—	—	—	—	—	—	—	—	—	—	—	—	—
1804	—	—	—	—	—	—	—	—	—	—	—	—	—	—	—	—	—	—	—	—	—	—	—	—	—	—	—	—	—	—	—	—	—	—	—	—	—	—	—	—	—	—
1805	—	—	—	—	—	—	—	—	—	—	—	—	—	—	—	—	—	—	—	—	—	—	—	—	—	—	—	—	—	—	—	—	—	—	—	—	—	—	—	—	—	—
1806	○	○	—	○	○	○	○	○	—	—	—	—	—	—	○	○	○	○	○	○	—	—	—	—	—	—	—	—	—	—	—	—	—	—	—	—	—	—	—	—	—	—
1807	○	○	—	○	○	○	○	○	—	—	—	—	—	—	○	○	○	○	○	○	—	—	—	—	—	—	—	—	—	—	—	—	—	—	—	—	—	—	—	—	—	—
1808	○	○	—	○	○	○	○	○	—	—	—	—	—	—	○	○	○	○	○	○	—	—	—	—	—	—	—	—	—	—	—	—	—	—	—	—	—	—	—	—	—	—
1809	—	—	—	—	—	—	—	—	—	—	—	—	—	—	—	—	—	—	—	—	—	—	—	—	—	—	—	—	—	—	—	—	—	—	—	—	—	—	—	—	—	—
1810	—	—	—	—	—	—	—	—	—	—	—	—	—	—	—	—	—	—	—	—	—	—	—	—	—	—	—	—	—	—	—	—	—	—	—	—	—	—	—	—	—	—
1811	—	—	—	—	—	—	—	—	—	—	—	—	—	—	—	—	—	—	—	—	—	—	—	—	—	—	—	—	—	—	—	—	—	—	—	—	—	—	—	—	—	—
1812	○	○	—	○	○	○	○	○	—	—	—	—	—	—	—	—	—	—	—	—	—	—	—	—	—	○	—	—	—	○	—	—	—	—	—	—	—	—	—	—	—	—
1813	—	—	—	—	—	—	—	—	—	—	—	—	—	—	—	—	—	—	—	—	—	—	—	—	—	—	—	—	—	—	—	—	—	—	—	—	—	—	—	—	—	—
1814	○	○	—	○	○	○	○	○	—	—	—	—	—	—	○	○	○	○	○	○	—	—	—	—	—	○	○	—	—	○	○	—	—	—	—	—	—	—	—	—	—	—
1815	—	—	—	—	—	—	—	—	—	—	—	—	—	—	—	—	—	—	—	—	—	—	—	—	—	—	—	—	—	—	—	—	—	—	—	—	—	—	—	—	—	—
1816	—	—	—	—	—	—	—	—	—	—	—	—	—	—	—	—	—	—	—	—	—	—	—	—	—	—	—	—	—	—	—	—	—	—	—	—	—	—	—	—	—	—
1817	—	—	—	—	—	—	—	—	—	—	—	—	—	—	—	—	—	—	—	—	—	—	—	—	—	—	—	—	—	—	—	—	—	—	—	—	—	—	—	—	—	—
1818	○	○	—	○	○	○	○	○	—	—	—	—	—	—	○	○	○	○	○	○	—	—	—	—	—	○	—	—	—	○	—	—	—	—	—	—	—	—	—	—	—	—
1819	—	—	—	—	—	—	—	—	—	—	—	—	—	—	—	—	—	—	—	—	—	—	—	—	—	—	—	—	—	—	—	—	—	—	—	—	—	—	—	—	—	—
1820	—	—	—	—	—	—	—	—	—	—	—	—	—	—	—	—	—	—	—	—	—	—	—	—	—	—	—	—	—	—	—	—	—	—	—	—	—	—	—	—	—	—
1821	—	—	—	—	—	—	—	—	—	—	—	—	—	—	—	—	—	—	—	—	—	—	—	—	—	—	—	—	—	—	—	—	—	—	—	—	—	—	—	—	—	—
1822	○	○	—	○	○	○	○	○	—	—	—	—	—	—	○	—	—	—	—	○	—	○	○	—	—	—	—	—	—	—	—	—	—	○	○	—	—	—	—	—	—	—
1823	—	—	—	—	—	—	—	—	—	—	—	—	—	—	—	—	—	—	—	—	—	—	—	—	—	—	—	—	—	—	—	—	—	—	—	—	—	—	—	—	—	—
1824	—	—	—	—	—	—	—	—	—	—	—	—	—	—	—	—	—	—	—	—	—	—	—	—	—	—	—	—	—	—	—	—	—	—	—	—	—	—	—	—	—	—
1825	—	—	—	—	—	—	—	—	—	—	—	—	—	—	—	—	—	—	—	—	—	—	—	—	—	—	—	—	—	—	—	—	—	—	—	—	—	—	—	—	—	—
1826	《○》														—	—	—	—	—	—	—	—	—	—	—	—	—	—	—	—	—	—	—	—	—	—	—	—	—	—	—	—
1827	—	—	—	—	—	—	○	—	—	—	—	—	—	—	—	—	—	—	—	—	—	—	—	—	—	—	—	—	—	—	—	—	—	—	—	—	—	—	—	—	—	—
1828	《○》														—	—	—	—	—	—	—	—	—	○	○	○	○	○	○	○	○	—	—	—	—	—	—	—	—	—	—	—
1829	《○》														—	—	—	—	—	—	—	—	—	—	—	—	—	—	—	—	—	—	—	—	—	—	—	—	—	—	—	—
1830	—	—	—	—	—	—	—	—	—	—	—	—	—	—	—	—	—	—	—	—	—	—	—	—	—	—	—	—	—	—	—	—	—	—	—	—	—	—	—	—	—	—
1831	—	—	—	—	—	—	—	—	—	—	—	—	—	—	—	—	—	—	—	—	—	—	—	—	—	—	—	—	—	—	—	—	—	—	—	—	—	—	—	—	—	—
1832	○	○	—	○	○	○	○	○	—	—	—	—	—	—	○	○	○	○	○	○	—	○	○	—	—	○	○	—	—	○	○	—	—	○	○	—	—	—	—	—	—	—
1833	○	○	—	○	○	○	○	○	—	—	—	—	—	—	○	○	○	○	○	○	—	○	○	—	—	○	○	—	—	○	○	—	—	○	○	—	—	—	—	—	—	—
1834	—	—	—	—	—	—	—	—	—	—	—	—	—	—	—	—	—	—	—	—	—	—	—	—	—	—	—	—	—	—	—	—	—	—	—	—	—	—	—	—	—	—
1835	○	○	—	○	○	○	○	○	—	—	—	—	—	—	○	○	○	○	○	○	—	○	○	—	—	○	○	—	—	○	○	—	—	○	○	—	—	—	—	—	—	—
1836	○	○	—	○	○	○	○	○	—	—	—	—	—	—	○	—	—	—	—	○	—	○	○	—	—	○	○	—	—	○	○	—	—	○	○	—	—	—	—	—	—	—
1837	—	—	—	—	—	—	—	—	—	—	—	—	—	—	—	—	—	—	—	—	—	—	—	—	—	—	—	—	—	—	—	—	—	—	—	—	—	—	—	—	—	—
1838	○	○	—	○	○	○	○	○	—	—	—	—	—	—	○	○	○	○	○	○	—	○	○	—	—	○	○	—	—	○	○	—	—	○	○	—	—	—	—	—	—	—
1839	○	○	—	○	○	○	○	○	—	—	—	—	—	—	○	—	—	—	—	○	—	○	○	—	—	○	○	—	—	○	○	—	—	○	○	—	—	—	—	—	—	—
1840	—	—	—	—	—	—	—	—	—	—	—	—	—	—	—	—	—	—	—	—	—	—	—	—	—	—	—	—	—	—	—	—	—	—	—	—	—	—	—	—	—	—
1841	○	○	—	○	○	○	○	○	—	—	—	—	—	—	○	○	○	○	○	○	—	○	○	—	—	—	—	—	—	—	—	—	—	—	—	—	—	—	—	—	—	—
1842	○	○	—	○	○	○	○	○	—	—	—	—	—	—	○	○	○	○	○	○	—	○	○	—	—	—	—	—	—	—	—	—	—	○	○	—	—	—	—	—	—	—
1843	○	○	—	○	○	○	○	○	—	—	—	—	—	—	○	○	○	○	○	○	—	○	○	—	—	○	○	—	—	○	○	—	—	○	○	—	—	—	—	—	—	—
1844	—	—	—	—	—	—	—	—	—	—	—	—	—	—	—	—	—	—	—	—	—	—	—	—	—	—	—	—	—	—	—	—	—	—	—	—	—	—	—	—	—	—
1845	—	—	—	—	—	—	—	—	—	—	—	—	—	—	—	—	—	—	—	—	—	—	—	—	—	—	—	—	—	—	—	—	—	—	—	—	—	—	—	—	—	—
1846	—	—	—	—	—	—	—	—	—	—	—	—	—	—	—	—	—	—	—	—	—	—	—	—	—	—	—	—	—	—	—	—	—	—	—	—	—	—	—	—	—	—
1847	—	—	—	—	—	—	—	—	—	—	—	—	—	—	—	—	—	—	—	—	—	—	—	—	—	—	—	—	—	—	—	—	—	—	—	—	—	—	—	—	—	—
1848	—	—	—	—	—	—	—	—	—	—	—	—	—	—	—	—	—	—	—	—	—	—	—	—	—	—	—	—	—	—	—	—	—	—	—	—	—	—	—	—	—	—
1849	—	—	—	—	—	—	—	—	—	—	—	—	—	—	—	—	—	—	—	—	—	—	—	—	—	—	—	—	—	—	—	—	—	—	—	—	—	—	—	—	—	—
1850	—	—	—	—	—	—	—	—	—	—	—	—	—	—	—	—	—	—	—	—	—	—	—	—	—	—	—	—	—	—	—	—	—	—	—	—	—	—	—	—	—	—
1851	—	—	—	—	—	—	—	—	—	—	—	—	—	—	—	—	—	—	—	—	—	—	—	—	—	—	—	—	—	—	—	—	—	—	—	—	—	—	—	—	—	—
1852	—	—	—	—	—	—	—	—	—	—	—	—	—	—	—	—	—	—	—	—	—	—	—	—	—	—	—	—	—	—	—	—	—	—	—	—	—	—	—	—	—	—
1853	—	—	—	—	—	—	—	—	—	—	—	—	—	—	—	—	—	—	—	—	—	—	—	—	—	—	—	—	—	—	—	—	—	—	—	—	—	—	—	—	—	—

設工認申請対象機器の技術基準への適合性に係る整理

番号	施設区分		設備区分		機器名称	種類（法Ⅱ）	設置場所	数量	申請区分	変更区分	DB区分	SA区分	耐震設計	兼用（主従）	共用（主従）	備考	第四十五条第一項	第四十六条第一項	第四十七条第一項	第四十八条第一項	第四十九条第一項	第五十条第一項	第五十一条第一項	第五十二条第一項	第五十三条第一項第一号	第五十三条第一項第二号	第五十三条第一項第三号	第五十四条第一項	第五十五条第一項
1782	放射性廃棄物の廃棄施設	気体廃棄物の廃棄施設	格槽類廃ガス処理設備	格槽類廃ガス処理設備	触製建屋格槽類廃ガス処理設備（アルトゥルス系）	主配管 （廃ガス処理系、焚発乾固対策用セル導出系、水素対策用セル導出系）	AC	一式	②-2	改造	常設	常設SA	S（S）、1.25s	—	—	主：格槽類廃ガス処理系（アルトゥルス系） 従：代替換気設備	—	—	—	—	—	—	—	—	—	—	—	—	—
1783	放射性廃棄物の廃棄施設	気体廃棄物の廃棄施設	格槽類廃ガス処理設備	格槽類廃ガス処理設備	触製建屋格槽類廃ガス処理設備（アルトゥルス系）	主配管 （廃ガス処理系、廃ガス貯留系：臨界）	主配管	AC	一式	②-2	改造	常設/非常設	常設SA	S、B（S）	—	—	主：格槽類廃ガス処理系（アルトゥルス系） 従：廃ガス貯留設備	—	—	—	—	—	—	—	—	—	—	—	—	—
1784	放射性廃棄物の廃棄施設	気体廃棄物の廃棄施設	格槽類廃ガス処理設備	格槽類廃ガス処理設備	触製建屋格槽類廃ガス処理設備（アルトゥルス系）	主配管 （貯留保持系）	主配管	AC	一式	②-2	既設	常設	—	S、1.25s/—	—	—	主：格槽類廃ガス処理系（アルトゥルス系）	—	—	—	—	—	—	—	—	—	—	—	—	—
1785	放射性廃棄物の廃棄施設	気体廃棄物の廃棄施設	格槽類廃ガス処理設備	格槽類廃ガス処理設備	触製建屋格槽類廃ガス処理設備（アルトゥルス系）	主配管 （廃ガス処理系、廃ガス貯留系：臨界、水素対策用セル導出系）	主配管	AC	一式	②-2	改造	常設	常設SA	S（S）、1.25s	—	—	主：格槽類廃ガス処理系（アルトゥルス系） 従：代替換気設備 廃ガス貯留設備	—	—	—	—	—	—	—	—	—	—	—	—	—
1786	放射性廃棄物の廃棄施設	気体廃棄物の廃棄施設	格槽類廃ガス処理設備	格槽類廃ガス処理設備	触製建屋格槽類廃ガス処理設備（アルトゥルス系）	主配管 （廃ガス処理系、焚発乾固対策用セル導出系）	主配管	AC	一式	②-2	改造	常設	常設SA	S（S）、1.25s	—	—	主：格槽類廃ガス処理系（アルトゥルス系） 従：代替換気設備	—	—	—	—	—	—	—	—	—	—	—	—	—
1787	放射性廃棄物の廃棄施設	気体廃棄物の廃棄施設	格槽類廃ガス処理設備	格槽類廃ガス処理設備	触製建屋格槽類廃ガス処理設備（アルトゥルス系）	主配管 （廃ガス処理系、水素対策用セル導出系）	主配管	AC	一式	②-2	改造	常設	常設SA	S（S）、1.25s	—	—	主：格槽類廃ガス処理系（アルトゥルス系） 従：代替換気設備	—	—	—	—	—	—	—	—	—	—	—	—	—
1788	放射性廃棄物の廃棄施設	気体廃棄物の廃棄施設	格槽類廃ガス処理設備	格槽類廃ガス処理設備	触製建屋格槽類廃ガス処理設備（アルトゥルス系）	主配管 （廃ガス処理系、水素対策用セル導出系、廃ガス貯留系：TEP）	主配管	AC	一式	②-2	改造	常設	常設SA	S（S）、1.25s	—	—	主：格槽類廃ガス処理系（アルトゥルス系） 従：代替換気設備 廃ガス貯留設備	—	—	—	—	—	—	—	—	—	—	—	—	—
1789	放射性廃棄物の廃棄施設	気体廃棄物の廃棄施設	格槽類廃ガス処理設備	格槽類廃ガス処理設備	触製建屋格槽類廃ガス処理設備（アルトゥルス系）	主配管 （廃ガス処理系、貯槽等注水系、焚発乾固対策用セル導出系、水素対策用セル導出系）	主配管	AC	一式	②-2	改造	常設	常設SA	S（S）、1.25s	—	—	主：格槽類廃ガス処理系（アルトゥルス系） 従：代替換気設備 代替安全冷却水系	—	—	—	—	—	—	—	—	—	—	—	—	—
1790	放射性廃棄物の廃棄施設	気体廃棄物の廃棄施設	格槽類廃ガス処理設備	格槽類廃ガス処理設備	触製建屋格槽類廃ガス処理設備（アルトゥルス系）	主配管（廃ガス処理系、廃ガス貯留系：TEP）	主配管	AC, 屋外	一式	②-2	既設	常設	常設SA	S（S）	—	—	主：格槽類廃ガス処理系（アルトゥルス系） 従：廃ガス貯留設備	—	—	—	—	—	—	—	—	—	—	—	—	—
1791	放射性廃棄物の廃棄施設	気体廃棄物の廃棄施設	格槽類廃ガス処理設備	格槽類廃ガス処理設備	触製建屋格槽類廃ガス処理設備	パルセータ廃ガス処理系	排風機	ファン	AC	2	②-2	既設	常設	—	S/—	—	—	—	—	—	—	—	—	—	—	—	—	—	—	—
1792	放射性廃棄物の廃棄施設	気体廃棄物の廃棄施設	格槽類廃ガス処理設備	格槽類廃ガス処理設備	触製建屋格槽類廃ガス処理設備	パルセータ廃ガス処理系	第1、第2高性能粒子フィルタ	フィルタ	AC	6	②-2	既設	常設	—	S/—	—	—	—	—	—	—	—	—	—	—	—	—	—	—	—
1793	放射性廃棄物の廃棄施設	気体廃棄物の廃棄施設	格槽類廃ガス処理設備	格槽類廃ガス処理設備	触製建屋格槽類廃ガス処理設備	パルセータ廃ガス処理系	主配管（廃ガス処理系）	主配管	AC	一式	②-2	既設	常設	—	S/—	—	—	気体：廃ガス	—	—	—	—	—	—	—	—	—	—	—	—	—
1794	放射性廃棄物の廃棄施設	気体廃棄物の廃棄施設	格槽類廃ガス処理設備	格槽類廃ガス処理設備	触製建屋格槽類廃ガス処理設備	排風処理廃ガス処理系	第1真空ポンプ	ポンプ	AC	2	②-2	既設	非常重	—	B/—	—	—	—	—	—	—	—	—	—	—	—	—	—	—	—
1795	放射性廃棄物の廃棄施設	気体廃棄物の廃棄施設	格槽類廃ガス処理設備	格槽類廃ガス処理設備	触製建屋格槽類廃ガス処理設備	排風処理廃ガス処理系	第2真空ポンプ	ポンプ	AC	2	②-2	既設	非常重	—	B/—	—	—	—	—	—	—	—	—	—	—	—	—	—	—	—
1796	放射性廃棄物の廃棄施設	気体廃棄物の廃棄施設	格槽類廃ガス処理設備	格槽類廃ガス処理設備	触製建屋格槽類廃ガス処理設備	排風処理廃ガス処理系	主配管（廃ガス処理系）	主配管	AC	一式	②-2	既設	非常重	—	B/—	—	—	気体：廃ガス	—	—	—	—	—	—	—	—	—	—	—	—	—
1797	放射性廃棄物の廃棄施設	気体廃棄物の廃棄施設	格槽類廃ガス処理設備	クラン搬出建屋格槽類廃ガス処理設備	—	第1廃ガス洗浄塔	容器	BA	1	**②-2**	**既設**	非常重	—	B/—	—	—	—	—	—	—	—	—	—	—	—	—	—	—	—	—
1798	放射性廃棄物の廃棄施設	気体廃棄物の廃棄施設	格槽類廃ガス処理設備	クラン搬出建屋格槽類廃ガス処理設備	—	第2廃ガス洗浄塔	容器	BA	1	**②-2**	**既設**	非常重	—	B/—	—	—	—	—	—	—	—	—	—	—	—	—	—	—	—	—
1799	放射性廃棄物の廃棄施設	気体廃棄物の廃棄施設	格槽類廃ガス処理設備	クラン搬出建屋格槽類廃ガス処理設備	—	凝縮器	熱交換器	BA	2	**②-2**	**既設**	非常重	—	B/—	—	—	3113-C51 （凝縮器A） 3113-C52 （凝縮器B）	—	—	—	—	—	—	—	—	—	—	—	—	—
1800	放射性廃棄物の廃棄施設	気体廃棄物の廃棄施設	格槽類廃ガス処理設備	クラン搬出建屋格槽類廃ガス処理設備	—	凝気冷却器	熱交換器	BA	1	**②-2**	**既設**	非常重	—	B/—	—	—	—	—	—	—	—	—	—	—	—	—	—	—	—	—
1801	放射性廃棄物の廃棄施設	気体廃棄物の廃棄施設	格槽類廃ガス処理設備	クラン搬出建屋格槽類廃ガス処理設備	—	排風機	ファン	BA	2	**②-2**	**既設**	非常重	—	B/—	—	—	3105-A31 （排風機A） 3105-A32 （排風機B）	—	—	—	—	—	—	—	—	—	—	—	—	—
1802	放射性廃棄物の廃棄施設	気体廃棄物の廃棄施設	格槽類廃ガス処理設備	クラン搬出建屋格槽類廃ガス処理設備	—	高性能粒子フィルタ	フィルタ	BA	2	**②-2**	**既設**	非常重	—	B/—	—	—	3105-F9111 （高性能粒子フィルタA） 3105-F9112 （高性能粒子フィルタA）	—	—	—	—	—	—	—	—	—	—	—	—	—
1803	放射性廃棄物の廃棄施設	気体廃棄物の廃棄施設	格槽類廃ガス処理設備	クラン搬出建屋格槽類廃ガス処理設備	—	主配管（廃ガス処理系）	主配管	BA, T11OE	一式	②-2	既設	非常重	—	B、C/—	—	—	気体：廃ガス	—	—	—	—	—	—	—	—	—	—	—	—	—
1804	放射性廃棄物の廃棄施設	気体廃棄物の廃棄施設	格槽類廃ガス処理設備	クラン搬出建屋格槽類廃ガス処理設備	—	**主配管（廃ガス処理系）**	**主配管**	**BA**	**一式**	**②-2**	**既設**	**非常重**	**—**	**B、C/—**	**—**	**—**	**気体：廃ガス**	**—**	**—**	**—**	**—**	**—**	**—**	**—**	**—**	**—**	**—**	**—**	**—**	**—**
1805	放射性廃棄物の廃棄施設	気体廃棄物の廃棄施設	格槽類廃ガス処理設備	クラン搬出建屋格槽類廃ガス処理設備	—	主配管（廃ガス処理系）	主配管	BA, T11OE	一式	②-2	既設	非常重	—	C/—	—	—	気体：廃ガス	—	—	—	—	—	—	—	—	—	—	—	—	—
1806	放射性廃棄物の廃棄施設	気体廃棄物の廃棄施設	格槽類廃ガス処理設備	クラン・プルトニウム混合脱硝建屋格槽類廃ガス処理設備	—	第1廃ガス洗浄塔	容器	CA	1	**②-2**	**既設**	常重	常重SA	S（S）、1.25s	主：クラン・プルトニウム混合脱硝建屋格槽類廃ガス処理設備 従：代替換気設備	—	—	—	—	—	—	—	—	—	—	—	—	—	—	—	—	—
1807	放射性廃棄物の廃棄施設	気体廃棄物の廃棄施設	格槽類廃ガス処理設備	クラン・プルトニウム混合脱硝建屋格槽類廃ガス処理設備	—	第2廃ガス洗浄塔	容器	CA	1	**②-2**	**既設**	常重	常重SA	S（S）、1.25s	主：クラン・プルトニウム混合脱硝建屋格槽類廃ガス処理設備 従：代替換気設備	—	—	—	—	—	—	—	—	—	—	—	—	—	—	—	—	—
1808	放射性廃棄物の廃棄施設	気体廃棄物の廃棄施設	格槽類廃ガス処理設備	クラン・プルトニウム混合脱硝建屋格槽類廃ガス処理設備	—	第3廃ガス洗浄塔	容器	CA	1	**②-2**	**既設**	常重	常重SA	S（S）、1.25s	主：クラン・プルトニウム混合脱硝建屋格槽類廃ガス処理設備 従：代替換気設備	—	—	—	—	—	—	—	—	—	—	—	—	—	—	—	—	—
1809	放射性廃棄物の廃棄施設	気体廃棄物の廃棄施設	格槽類廃ガス処理設備	クラン・プルトニウム混合脱硝建屋格槽類廃ガス処理設備	—	よう素フィルタ第1、第2加熱器	熱交換器	CA	2	**②-2**	**既設**	常重	—	S/—	—	—	よう素フィルタ第1加熱器 [redacted] よう素フィルタ第2加熱器 [redacted]	—	—	—	—	—	—	—	—	—	—	—	—	—
1810	放射性廃棄物の廃棄施設	気体廃棄物の廃棄施設	格槽類廃ガス処理設備	クラン・プルトニウム混合脱硝建屋格槽類廃ガス処理設備	—	脱硝廃ガス第1凝縮器	熱交換器	CA	2	**②-2**	**既設**	常重	—	S/—	—	—	脱硝廃ガス第1凝縮器 [redacted] 脱硝廃ガス第2凝縮器 [redacted]	—	—	—	—	—	—	—	—	—	—	—	—	—
1811	放射性廃棄物の廃棄施設	気体廃棄物の廃棄施設	格槽類廃ガス処理設備	クラン・プルトニウム混合脱硝建屋格槽類廃ガス処理設備	—	脱硝廃ガス第2凝縮器	熱交換器	CA	2	**②-2**	**既設**	常重	—	S/—	—	—	脱硝廃ガス第1凝縮器 [redacted] 脱硝廃ガス第2凝縮器 [redacted]	—	—	—	—	—	—	—	—	—	—	—	—	—
1812	放射性廃棄物の廃棄施設	気体廃棄物の廃棄施設	格槽類廃ガス処理設備	クラン・プルトニウム混合脱硝建屋格槽類廃ガス処理設備	—	第1排風機	ファン	CA	2	**②-2**	**既設**	常重	常重SA	S（S）、1.25s	主：クラン・プルトニウム混合脱硝建屋格槽類廃ガス処理設備 従：代替換気設備	—	—	—	—	—	—	—	—	—	—	—	—	—	—	—	—	—
1813	放射性廃棄物の廃棄施設	気体廃棄物の廃棄施設	格槽類廃ガス処理設備	クラン・プルトニウム混合脱硝建屋格槽類廃ガス処理設備	—	第2排風機	ファン	CA	3	**②-2**	**既設**	常重	—	S/—	—	—	第1排風機 [redacted] 第2排風機 [redacted] 第3排風機 [redacted]	—	—	—	—	—	—	—	—	—	—	—	—	—
1814	放射性廃棄物の廃棄施設	気体廃棄物の廃棄施設	格槽類廃ガス処理設備	クラン・プルトニウム混合脱硝建屋格槽類廃ガス処理設備	—	第1高性能粒子フィルタ	フィルタ	CA	3	**②-2**	**既設**	常重	常重SA	S（S）、1.25s	主：クラン・プルトニウム混合脱硝建屋格槽類廃ガス処理設備 従：代替換気設備	—	—	—	—	—	—	—	—	—	—	—	—	—	—	—	—	—
1815	放射性廃棄物の廃棄施設	気体廃棄物の廃棄施設	格槽類廃ガス処理設備	クラン・プルトニウム混合脱硝建屋格槽類廃ガス処理設備	—	第2高性能粒子フィルタ	フィルタ	CA	2	**②-2**	**既設**	常重	—	S/—	—	—	第1高性能粒子フィルタA [redacted] 第1高性能粒子フィルタB [redacted]	—	—	—	—	—	—	—	—	—	—	—	—	—
1816	放射性廃棄物の廃棄施設	気体廃棄物の廃棄施設	格槽類廃ガス処理設備	クラン・プルトニウム混合脱硝建屋格槽類廃ガス処理設備	—	よう素フィルタ	フィルタ	CA	2	**②-2**	**既設**	常重	—	S/—	—	—	第1高性能粒子フィルタA [redacted] 第1高性能粒子フィルタB [redacted]	—	—	—	—	—	—	—	—	—	—	—	—	—
1817	放射性廃棄物の廃棄施設	気体廃棄物の廃棄施設	格槽類廃ガス処理設備	クラン・プルトニウム混合脱硝建屋格槽類廃ガス処理設備	—	主配管（廃ガス処理系）	主配管	CA, T11OE	一式	**②-2**	**既設/改造**	常重	—	S、B/—	—	—	気体：廃ガス	—	—	—	—	—	—	—	—	—	—	—	—	—
1818	放射性廃棄物の廃棄施設	気体廃棄物の廃棄施設	格槽類廃ガス処理設備	クラン・プルトニウム混合脱硝建屋格槽類廃ガス処理設備	—	主配管（廃ガス処理系、焚発乾固対策用セル導出系、水素対策用セル導出系）	主配管	CA	一式	**②-2**	**既設/改造**	常重	常重SA	S（S）、1.25s	主：クラン・プルトニウム混合脱硝建屋格槽類廃ガス処理設備 従：代替換気設備	—	—	—	—	—	—	—	—	—	—	—	—	—	—	—	—	—
1819	放射性廃棄物の廃棄施設	気体廃棄物の廃棄施設	格槽類廃ガス処理設備	クラン・プルトニウム混合脱硝建屋格槽類廃ガス処理設備	—	主配管（廃ガス処理系）	主配管	CA	一式	**②-2**	**既設/改造**	常重	—	S/—	—	—	気体：廃ガス	—	—	—	—	—	—	—	—	—	—	—	—	—
1820	放射性廃棄物の廃棄施設	気体廃棄物の廃棄施設	格槽類廃ガス処理設備	クラン・プルトニウム混合脱硝建屋格槽類廃ガス処理設備	—	主配管（廃ガス処理系）	主配管	CA	一式	②-2	既設/改造	常重	—	S、B/—	—	—	気体：廃ガス	—	—	—	—	—	—	—	—	—	—	—	—	—
1821	放射性廃棄物の廃棄施設	気体廃棄物の廃棄施設	格槽類廃ガス処理設備	クラン・プルトニウム混合脱硝建屋格槽類廃ガス処理設備	—	主配管（廃ガス処理系）	主配管	TY19E, 屋外	一式	②-2	既設	常重	—	S/—	—	—	気体：廃ガス	—	—	—	—	—	—	—	—	—	—	—	—	—
1822	放射性廃棄物の廃棄施設	気体廃棄物の廃棄施設	格槽類廃ガス処理設備	クラン・プルトニウム混合脱硝建屋格槽類廃ガス処理設備	—	主配管（廃ガス処理系、廃ガス貯留系：臨界、廃ガス貯留系：TEP）	主配管	屋外	一式	②-2	既設	常重/非常重	常設SA	S（S）	主：クラン・プルトニウム混合脱硝建屋格槽類廃ガス処理設備 従：廃ガス貯留設備	—	—	—	—	—	—	—	—	—	—	—	—	—	—	—	—	—
1823	放射性廃棄物の廃棄施設	気体廃棄物の廃棄施設	格槽類廃ガス処理設備	クラン・プルトニウム混合脱硝建屋格槽類廃ガス処理設備	—	廃ガス処理第1グローブボックス	核物質等取扱ボックス	CA	1	**②-2**	**既設**	非常重	—	B-2/（S）	—	—	—	—	—	—	—	—	—	—	—	—	—	—	—	—
1824	放射性廃棄物の廃棄施設	気体廃棄物の廃棄施設	格槽類廃ガス処理設備	クラン・プルトニウム混合脱硝建屋格槽類廃ガス処理設備	—	廃ガス処理第2グローブボックス	核物質等取扱ボックス	CA	1	**②-2**	**既設**	非常重	—	B-2/（S）	—	—	—	—	—	—	—	—	—	—	—	—	—	—	—	—
1825	放射性廃棄物の廃棄施設	気体廃棄物の廃棄施設	格槽類廃ガス処理設備	クラン・プルトニウム混合脱硝建屋格槽類廃ガス処理設備	—	廃ガス処理第3グローブボックス	核物質等取扱ボックス	CA	1	**②-2**	**既設**	非常重	—	B-2/（S）	—	—	—	—	—	—	—	—	—	—	—	—	—	—	—	—
1826	放射性廃棄物の廃棄施設	気体廃棄物の廃棄施設	格槽類廃ガス処理設備	クラン・プルトニウム混合脱硝建屋格槽類廃ガス処理設備	—	脱硝廃ガス処理グローブボックス	核物質等取扱ボックス	CA	1	**②-2**	**既設**	非常重	—	B-2、1.25s/—	—	—	—	—	—	—	—	—	—	—	—	—	—	—	—	—
1827	放射性廃棄物の廃棄施設	気体廃棄物の廃棄施設	格槽類廃ガス処理設備	高レベル廃液ガラス固化建屋格槽類廃ガス処理設備	高レベル廃液ガラス固化建屋の建屋設備	高レベル廃液ガラス固化建屋の建屋設備 （外壁、セル壁等）	建物・構築物	屋外	一式	②-2	既設	常重	—	S/— B/—	—	—	—	—	—	—	—	—	—	—	—	—	—	—	—	—	—
1828	放射性廃棄物の廃棄施設	気体廃棄物の廃棄施設	格槽類廃ガス処理設備	高レベル廃液ガラス固化建屋格槽類廃ガス処理設備	高レベル廃液ガラス固化建屋	高レベル廃液ガラス固化建屋	建物・構築物	屋外	1	②-2	既設	常重	常設SA	S/—、1.25s	—	—	—	—	—	—	—	—	—	—	—	—	—	—	—	—
1829	放射性廃棄物の廃棄施設	気体廃棄物の廃棄施設	格槽類廃ガス処理設備	高レベル廃液ガラス固化建屋格槽類廃ガス処理設備	高レベル廃液ガラス固化建屋	地下水排水設備 （高レベル廃液ガラス固化建屋周り）	地下水排水設備	屋外	1	②-2	新設	非常重	常設SA	C-3/1、25s C-3/（C-2）	—	—	—	—	—	—	—	—	—	—	—	—	—	—	—	—
1830	放射性廃棄物の廃棄施設	気体廃棄物の廃棄施設	格槽類廃ガス処理設備	高レベル廃液ガラス固化建屋格槽類廃ガス処理設備	高レベル廃液ガラス固化建屋（第1ガラス固化体貯蔵建屋、第2ガラス固化体貯蔵建屋）の建屋設備	高レベル廃液ガラス固化建屋/第1ガラス固化体貯蔵建屋間渡室の建屋設備（外壁、セル壁等）	建物・構築物	AT02	一式	②-2	既設	非常重	—	B/—	—	—	—	—	—	—	—	—	—	—	—	—	—	—	—	—	—
1831	放射性廃棄物の廃棄施設	気体廃棄物の廃棄施設	格槽類廃ガス処理設備	高レベル廃液ガラス固化建屋格槽類廃ガス処理設備	高レベル廃液ガラス固化建屋（第1ガラス固化体貯蔵建屋間渡室）の建屋設備	高レベル廃液ガラス固化建屋/第1ガラス固化体貯蔵建屋間渡室の建屋設備	建物・構築物	屋外	1	②-2	既設	非常重	—	S/—	—	—	—	—	—	—	—	—	—	—	—	—	—	—	—	—	—
1832	放射性廃棄物の廃棄施設	気体廃棄物の廃棄施設	格槽類廃ガス処理設備	高レベル廃液建屋格槽類廃ガス処理設備	高レベル濃縮廃液建屋の処理系	廃ガス洗浄塔	容器	KA	1	②-2	既設	常重	常設SA	S（S）、1.25s	—	—	主：高レベル濃縮廃液建屋の処理系 従：代替換気設備	—	—	—	—	—	—	—	—	—	—	—	—	—
1833	放射性廃棄物の廃棄施設	気体廃棄物の廃棄施設	格槽類廃ガス処理設備	高レベル廃液建屋格槽類廃ガス処理設備	高レベル濃縮廃液建屋の処理系	ダミスク	容器	KA	1	②-2	既設	常重	常設SA	S（S）、1.25s	—	—	主：高レベル濃縮廃液建屋の処理系 従：代替換気設備	—	—	—	—	—	—	—	—	—	—	—	—	—
1834	放射性廃棄物の廃棄施設	気体廃棄物の廃棄施設	格槽類廃ガス処理設備	高レベル廃液建屋格槽類廃ガス処理設備	高レベル濃縮廃液建屋の処理系	格槽類廃ガス処理第1、第3セル漏えい状況	容器	KA	2	②-2	既設	非常重	—	B/—	—	—	—	—	—	—	—	—	—	—	—	—	—	—	—	—
1835	放射性廃棄物の廃棄施設	気体廃棄物の廃棄施設	格槽類廃ガス処理設備	高レベル廃液建屋格槽類廃ガス処理設備	高レベル濃縮廃液建屋の処理系	凝縮器	熱交換器	KA	1	②-2	既設	常重	常設SA	S（S）、1.25s	—	—	主：高レベル濃縮廃液建屋の処理系 従：代替換気設備	—	—	—	—	—	—	—	—	—	—	—	—	—
1836	放射性廃棄物の廃棄施設	気体廃棄物の廃棄施設	格槽類廃ガス処理設備	高レベル廃液建屋格槽類廃ガス処理設備	高レベル濃縮廃液建屋の処理系	第1、第2加熱器	熱交換器	KA	2	②-2	既設	常重	常設SA	S（S）、1.25s	—	—	主：高レベル濃縮廃液建屋の処理系 従：代替換気設備	—	—	—	—	—	—	—	—	—	—	—	—	—
1837	放射性廃棄物の廃棄施設	気体廃棄物の廃棄施設	格槽類廃ガス処理設備	高レベル廃液建屋格槽類廃ガス処理設備	高レベル濃縮廃液建屋の処理系	排風機	ファン	KA	2	②-2	既設	常重	—	S/—	—	—	—	—	—	—	—	—	—	—	—	—	—	—	—	—
1838	放射性廃棄物の廃棄施設	気体廃棄物の廃棄施設	格槽類廃ガス処理設備	高レベル廃液建屋格槽類廃ガス処理設備	高レベル濃縮廃液建屋の処理系	第1、第2高性能粒子フィルタ	フィルタ	KA	4	②-2	既設	常重	常設SA	S（S）、1.25s	—	—	主：高レベル濃縮廃液建屋の処理系 従：代替換気設備	—	—	—	—	—	—	—	—	—	—	—	—	—
1839	放射性廃棄物の廃棄施設	気体廃棄物の廃棄施設	格槽類廃ガス処理設備	高レベル廃液建屋格槽類廃ガス処理設備	高レベル濃縮廃液建屋の処理系	よう素フィルタ	フィルタ	KA	3	②-2	既設	常重	常設SA	S（S）、1.25s	—	—	主：高レベル濃縮廃液建屋の処理系 従：代替換気設備	—	—	—	—	—	—	—	—	—	—	—	—	—
1840	放射性廃棄物の廃棄施設	気体廃棄物の廃棄施設	格槽類廃ガス処理設備	高レベル廃液ガラス固化建屋格槽類廃ガス処理設備	高レベル濃縮廃液建屋の処理系	主配管（廃ガス処理系）	主配管	KA, TS0G, 屋外	一式	②-2	既設	常重	—	S/—	—	—	気体：廃ガス	—	—	—	—	—	—	—	—	—	—	—	—	—
1841	放射性廃棄物の廃棄施設	気体廃棄物の廃棄施設	格槽類廃ガス処理設備	高レベル廃液ガラス固化建屋格槽類廃ガス処理設備	高レベル濃縮廃液建屋の処理系	主配管（廃ガス処理系、廃ガス貯留系：臨界）	主配管	TW4, 屋外	一式	②-2	既設	常重	常設SA	S（S）	—	—	主：高レベル廃液ガラス固化建屋格槽類廃ガス処理設備/高レベル濃縮廃液建屋の処理系 従：廃ガス貯留設備	—	—	—	—	—	—	—	—	—	—	—	—	—
1842	放射性廃棄物の廃棄施設	気体廃棄物の廃棄施設	格槽類廃ガス処理設備	高レベル廃液ガラス固化建屋格槽類廃ガス処理設備	高レベル濃縮廃液建屋の処理系	主配管（廃ガス処理系、廃ガス貯留系：臨界、廃ガス貯留系：TEP）	主配管	屋外	一式	②-2	既設	常重	常設SA	S（S）	—	—	主：高レベル廃液ガラス固化建屋格槽類廃ガス処理設備/高レベル濃縮廃液建屋の処理系 従：廃ガス貯留設備	—	—	—	—	—	—	—	—	—	—	—	—	—
1843	放射性廃棄物の廃棄施設	気体廃棄物の廃棄施設	格槽類廃ガス処理設備	高レベル廃液ガラス固化建屋格槽類廃ガス処理設備	高レベル濃縮廃液建屋の処理系	主配管（溶液保持系、廃ガス処理系、代替換気系）	主配管	KA	一式	②-2	既設	常重	常設SA	S（S）、1.25s	—	—	主：高レベル濃縮廃液建屋の処理系 従：代替換気設備	—	—	—	—	—	—	—	—	—	—	—	—	—
1844	放射性廃棄物の廃棄施設	気体廃棄物の廃棄施設	格槽類廃ガス処理設備	高レベル廃液ガラス固化建屋格槽類廃ガス処理設備	高レベル濃縮廃液建屋の処理系	主配管（漏えい拡大防止系）	主配管	KA	一式	②-2	既設	非常重	—	B/—	—	—	気体：放射性廃液	—	—	—	—	—	—	—	—	—	—	—	—	—
1845	放射性廃棄物の廃棄施設	気体廃棄物の廃棄施設	格槽類廃ガス処理設備	高レベル廃液ガラス固化建屋格槽類廃ガス処理設備	高レベル濃縮廃液建屋の処理系	主配管（溶液保持系、廃ガス処理系）	主配管	KA	一式	②-2	既設	常重	—	S/—	—	—	気体：廃ガス	—	—	—	—	—	—	—	—	—	—	—	—	—
1846	放射性廃棄物の廃棄施設	気体廃棄物の廃棄施設	格槽類廃ガス処理設備	高レベル廃液ガラス固化建屋格槽類廃ガス処理設備	不溶解性廃液建屋の処理系	廃ガス洗浄塔	容器	KA	1	②-2	既設	常重	—	S/—	—	—	—	—	—	—	—	—	—	—	—	—	—	—	—	—
1847	放射性廃棄物の廃棄施設	気体廃棄物の廃棄施設	格槽類廃ガス処理設備	高レベル廃液ガラス固化建屋格槽類廃ガス処理設備	不溶解性廃液建屋の処理系	ダミスク	容器	KA	1	②-2	既設	常重	—	S/—	—	—	—	—	—	—	—	—	—	—	—	—	—	—	—	—
1848	放射性廃棄物の廃棄施設	気体廃棄物の廃棄施設	格槽類廃ガス処理設備	高レベル廃液ガラス固化建屋格槽類廃ガス処理設備	不溶解性廃液建屋の処理系	格槽類廃ガス処理第1、第2セル漏えい状況	容器	KA	2	②-2	既設	非常重	—	B/—	—	—	—	—	—	—	—	—	—	—	—	—	—	—	—	—
1849	放射性廃棄物の廃棄施設	気体廃棄物の廃棄施設	格槽類廃ガス処理設備	高レベル廃液ガラス固化建屋格槽類廃ガス処理設備	不溶解性廃液建屋の処理系	凝縮器	熱交換器	KA	1	②-2	既設	常重	—	S/—	—	—	—	—	—	—	—	—	—	—	—	—	—	—	—	—
1850	放射性廃棄物の廃棄施設	気体廃棄物の廃棄施設	格槽類廃ガス処理設備	高レベル廃液ガラス固化建屋格槽類廃ガス処理設備	不溶解性廃液建屋の処理系	第1、第2加熱器	熱交換器	KA	2	②-2	既設	常重	—	S/—	—	—	—	—	—	—	—	—	—	—	—	—	—	—	—	—
1851	放射性廃棄物の廃棄施設	気体廃棄物の廃棄施設	格槽類廃ガス処理設備	高レベル廃液ガラス固化建屋格槽類廃ガス処理設備	不溶解性廃液建屋の処理系	排風機	ファン	KA	2	②-2	既設	常重	—	S/—	—	—	—	—	—	—	—	—	—	—	—	—	—	—	—	—
1852	放射性廃棄物の廃棄施設	気体廃棄物の廃棄施設	格槽類廃ガス処理設備	高レベル廃液ガラス固化建屋格槽類廃ガス処理設備	不溶解性廃液建屋の処理系	第1、第2高性能粒子フィルタ	フィルタ	KA	4	②-2	既設	常重	—	S/—	—	—	—	—	—	—	—	—	—	—	—	—	—	—	—	—
1853	放射性廃棄物の廃棄施設	気体廃棄物の廃棄施設	格槽類廃ガス処理設備	高レベル廃液ガラス固化建屋格槽類廃ガス処理設備	不溶解性廃液建屋の処理系	よう素フィルタ	フィルタ	KA	3	②-2	既設	常重	—	S/—	—	—	—	—	—	—	—	—	—	—	—	—	—	—	—	—

6974

設工認申請対象機器の技術基準への適合性に係る整理

番号	施設区分		設備区分			機器名称	種別（JEAG）	設置場所	数量	申請区	変更区分	D B区分	S A区分	耐震設計	兼用（主従）	共用（主従）	備考
1654	放射性廃棄物の廃棄施設	気体廃棄物の廃棄施設	排ガス処理設備	低レベル廃液ガラス固化建屋排ガス処理設備	—	可溶解性廃液ガス処理ガス	主配管（溶液保持系、廃ガス処理系）	主配管	KA	一式	②-2	既設	非安重	—	S/—	—	—	流体：廃ガス
1655	放射性廃棄物の廃棄施設	気体廃棄物の廃棄施設	排ガス処理設備	低レベル廃液ガラス固化建屋排ガス処理設備	—	可溶解性廃液ガス処理ガス	主配管（溶液保持系、廃ガス処理系）	主配管	KA	一式	②-2	既設	非安重	—	B-2/—	—	流体：廃ガス
1656	放射性廃棄物の廃棄施設	気体廃棄物の廃棄施設	排ガス処理設備	低レベル廃液ガラス固化建屋排ガス処理設備	—	可溶解性廃液廃ガス処理ガス	主配管（隔離弁～放大防止系）	主配管	KA	一式	②-2	既設	非安重	—	B/—	—	流体：放射性廃液
1657	放射性廃棄物の廃棄施設	気体廃棄物の廃棄施設	排ガス処理設備	低レベル廃液処理建屋排ガス処理設備	—	—	デミスタ	容器	AB	1	②-2	既設	非安重	—	B/—	—	—
1658	放射性廃棄物の廃棄施設	気体廃棄物の廃棄施設	排ガス処理設備	低レベル廃液処理建屋排ガス処理設備	—	—	廃ガス洗浄塔	容器	AB	1	②-2	既設	非安重	—	B/—	—	—
1659	放射性廃棄物の廃棄施設	気体廃棄物の廃棄施設	排ガス処理設備	低レベル廃液処理建屋排ガス処理設備	—	—	凝縮器	熱交換器	AB	1	②-2	既設	非安重	—	B/—	—	—
1660	放射性廃棄物の廃棄施設	気体廃棄物の廃棄施設	排ガス処理設備	低レベル廃液処理建屋排ガス処理設備	—	—	排風機	ファン	AB	2	②-2	既設	非安重	—	B/—	—	—
1661	放射性廃棄物の廃棄施設	気体廃棄物の廃棄施設	排ガス処理設備	低レベル廃液処理建屋排ガス処理設備	—	—	高性能粒子フィルタ	フィルタ	AB	2	②-2	既設	非安重	—	B/—	—	—
1662	放射性廃棄物の廃棄施設	気体廃棄物の廃棄施設	排ガス処理設備	低レベル廃液処理建屋排ガス処理設備	—	—	主配管（廃ガス処理系）	主配管	AB	一式	②-2	既設	非安重	—	B, C/—	—	流体：廃ガス
1663	放射性廃棄物の廃棄施設	気体廃棄物の廃棄施設	排ガス処理設備	低レベル廃液処理建屋排ガス処理設備	—	—	主配管（廃ガス処理系）	主配管	AB, BA 外	一式	②-2	既設	非安重	—	C/—	—	流体：廃ガス
1664	放射性廃棄物の廃棄施設	気体廃棄物の廃棄施設	排ガス処理設備	低レベル廃棄物処理建屋排ガス処理設備	—	低レベル廃液処理建屋排ガス処理設備	廃ガス洗浄塔	容器	BA	1	②-2	既設	非安重	—	B/—	—	—
1665	放射性廃棄物の廃棄施設	気体廃棄物の廃棄施設	排ガス処理設備	低レベル廃棄物処理建屋排ガス処理設備	—	低レベル濃縮廃液処理建屋排ガス処理設備	凝縮器	熱交換器	BA	1	②-2	既設	非安重	—	B/—	—	—
1666	放射性廃棄物の廃棄施設	気体廃棄物の廃棄施設	排ガス処理設備	低レベル廃棄物処理建屋排ガス処理設備	—	低レベル濃縮廃液処理建屋排ガス処理設備	加熱器	熱交換器	BA	1	②-2	既設	非安重	—	B/—	—	—
1667	放射性廃棄物の廃棄施設	気体廃棄物の廃棄施設	排ガス処理設備	低レベル廃棄物処理建屋排ガス処理設備	—	低レベル濃縮廃液処理建屋排ガス処理設備	排風機	ファン	BA	2	②-2	既設	非安重	—	B/—	—	—
1668	放射性廃棄物の廃棄施設	気体廃棄物の廃棄施設	排ガス処理設備	低レベル廃棄物処理建屋排ガス処理設備	—	低レベル濃縮廃液処理建屋排ガス処理設備	よう素フィルタ	フィルタ	BA	2	②-2	既設	非安重	—	B/—	—	—
1669	放射性廃棄物の廃棄施設	気体廃棄物の廃棄施設	排ガス処理設備	低レベル廃棄物処理建屋排ガス処理設備	—	低レベル濃縮廃液処理建屋排ガス処理設備	高性能粒子フィルタ	フィルタ	BA	4	②-2	既設	非安重	—	B/—	—	—
1670	放射性廃棄物の廃棄施設	気体廃棄物の廃棄施設	排ガス処理設備	低レベル廃棄物処理建屋排ガス処理設備	—	低レベル濃縮廃液処理建屋排ガス処理設備	主配管（廃ガス処理系）	主配管	BA	一式	②-2	既設	非安重	—	B, C/—	—	流体：廃ガス
1671	放射性廃棄物の廃棄施設	気体廃棄物の廃棄施設	排ガス処理設備	低レベル廃棄物処理建屋排ガス処理設備	—	廃溶媒処理廃ガス処理系	スプレイ塔	容器	BA	1	②-2	既設	非安重	—	B/—	—	—
1672	放射性廃棄物の廃棄施設	気体廃棄物の廃棄施設	排ガス処理設備	低レベル廃棄物処理建屋排ガス処理設備	—	廃溶媒処理廃ガス処理系	廃ガス洗浄塔	容器	BA	1	②-2	既設	非安重	—	B/—	—	—
1673	放射性廃棄物の廃棄施設	気体廃棄物の廃棄施設	排ガス処理設備	低レベル廃棄物処理建屋排ガス処理設備	—	廃溶媒処理廃ガス処理系	凝縮器	熱交換器	BA	1	②-2	既設	非安重	—	B/—	—	—
1674	放射性廃棄物の廃棄施設	気体廃棄物の廃棄施設	排ガス処理設備	低レベル廃棄物処理建屋排ガス処理設備	—	廃溶媒処理廃ガス処理系	加熱器	熱交換器	BA	1	②-2	既設	非安重	—	B/—	—	—
1675	放射性廃棄物の廃棄施設	気体廃棄物の廃棄施設	排ガス処理設備	低レベル廃棄物処理建屋排ガス処理設備	—	廃溶媒処理廃ガス処理系	排風機	ファン	BA	2	②-2	既設	非安重	—	B/—	—	—
1676	放射性廃棄物の廃棄施設	気体廃棄物の廃棄施設	排ガス処理設備	低レベル廃棄物処理建屋排ガス処理設備	—	廃溶媒処理廃ガス処理系	よう素フィルタ	フィルタ	BA	1	②-2	既設	非安重	—	B/—	—	—
1677	放射性廃棄物の廃棄施設	気体廃棄物の廃棄施設	排ガス処理設備	低レベル廃棄物処理建屋排ガス処理設備	—	廃溶媒処理廃ガス処理系	高性能粒子フィルタ	フィルタ	BA	2	②-2	既設	非安重	—	B/—	—	—
1678	放射性廃棄物の廃棄施設	気体廃棄物の廃棄施設	排ガス処理設備	低レベル廃棄物処理建屋排ガス処理設備	—	廃溶媒処理廃ガス処理系	主配管（廃ガス処理系）	主配管	BA	一式	②-2	既設	非安重	—	B, C/—	—	流体：廃ガス
1679	放射性廃棄物の廃棄施設	気体廃棄物の廃棄施設	排ガス処理設備	低レベル廃棄物処理建屋排ガス処理設備	—	廃溶媒処理廃液貯槽処理廃ガス処理系	スプレイ塔	容器	BA	1	②-2	既設	非安重	—	B/—	—	—
1680	放射性廃棄物の廃棄施設	気体廃棄物の廃棄施設	排ガス処理設備	低レベル廃棄物処理建屋排ガス処理設備	—	廃液処理廃棄物処理廃ガス処理系	廃ガス洗浄塔	容器	BA	1	②-2	既設	非安重	—	B/—	—	—
1681	放射性廃棄物の廃棄施設	気体廃棄物の廃棄施設	排ガス処理設備	低レベル廃棄物処理建屋排ガス処理設備	—	廃液処理廃棄物処理廃ガス処理系	凝縮器	熱交換器	BA	1	②-2	既設	非安重	—	B/—	—	—
1682	放射性廃棄物の廃棄施設	気体廃棄物の廃棄施設	排ガス処理設備	低レベル廃棄物処理建屋排ガス処理設備	—	廃液処理廃棄物処理廃ガス処理系	排風機	ファン	BA	1	②-2	既設	非安重	—	B/—	—	—
1683	放射性廃棄物の廃棄施設	気体廃棄物の廃棄施設	排ガス処理設備	低レベル廃棄物処理建屋排ガス処理設備	—	廃液処理廃棄物処理廃ガス処理系	補助排風機	ファン	BA	2	②-2	既設	非安重	—	B/—	—	—
1684	放射性廃棄物の廃棄施設	気体廃棄物の廃棄施設	排ガス処理設備	低レベル廃棄物処理建屋排ガス処理設備	—	廃液処理廃棄物処理廃ガス処理系	高性能粒子フィルタ	フィルタ	BA	2	②-2	既設	非安重	—	B/—	—	—
1685	放射性廃棄物の廃棄施設	気体廃棄物の廃棄施設	排ガス処理設備	低レベル廃棄物処理建屋排ガス処理設備	—	廃液処理廃棄物処理廃ガス処理系	主配管（廃ガス処理系）	主配管	BA	一式	②-2	既設	非安重	—	B/—	—	流体：廃ガス
1686	放射性廃棄物の廃棄施設	気体廃棄物の廃棄施設	排ガス処理設備	低レベル廃棄物処理建屋排ガス処理設備	—	廃液処理廃棄物処理廃ガス処理系	排風機	ファン	BA	2	②-2	既設	非安重	—	B/—	—	—
1687	放射性廃棄物の廃棄施設	気体廃棄物の廃棄施設	排ガス処理設備	低レベル廃棄物処理建屋排ガス処理設備	—	廃棄物処理廃ガス処理系	高性能粒子フィルタ	フィルタ	BA	2	②-2	既設	非安重	—	B/—	—	—
1688	放射性廃棄物の廃棄施設	気体廃棄物の廃棄施設	排ガス処理設備	低レベル廃棄物処理建屋排ガス処理設備	—	廃棄物処理廃ガス処理系	主配管（廃ガス処理系）	主配管	BA	一式	②-2	既設	非安重	—	B/—	—	流体：廃ガス
1689	放射性廃棄物の廃棄施設	気体廃棄物の廃棄施設	排ガス処理設備	低レベル廃棄物処理建屋排ガス処理設備	—	—	排風機	ファン	BC	2	②-2	既設	非安重	—	B/—	—	—
1690	放射性廃棄物の廃棄施設	気体廃棄物の廃棄施設	排ガス処理設備	チャンネルボックス・バーナブルポイズン処理建屋排ガス処理設備	—	—	高性能粒子フィルタ	フィルタ	BC	4	②-2	既設	非安重	—	B/—	—	—
1691	放射性廃棄物の廃棄施設	気体廃棄物の廃棄施設	排ガス処理設備	チャンネルボックス・バーナブルポイズン処理建屋排ガス処理設備	—	—	主配管（廃ガス処理系）	主配管	BC	一式	②-2	既設	非安重	—	B, C/—	—	流体：廃ガス
1692	放射性廃棄物の廃棄施設	気体廃棄物の廃棄施設	排ガス処理設備	ハルエンドピース貯蔵建屋排ガス処理設備	—	—	排風機	ファン	AE	2	②-2	既設	非安重	—	B/—	—	—
1693	放射性廃棄物の廃棄施設	気体廃棄物の廃棄施設	排ガス処理設備	ハルエンドピース貯蔵建屋排ガス処理設備	—	—	高性能粒子フィルタ	フィルタ	AE	2	②-2	既設	非安重	—	B/—	—	—
1694	放射性廃棄物の廃棄施設	気体廃棄物の廃棄施設	排ガス処理設備	ハルエンドピース貯蔵建屋排ガス処理設備	—	—	主配管（廃ガス処理系）	主配管	AE	一式	②-2	既設	非安重	—	B, C/—	—	流体：廃ガス
1695	放射性廃棄物の廃棄施設	気体廃棄物の廃棄施設	排ガス処理設備	分析建屋廃棄物処理設備	—	—	デミスタ	容器	AH	1	②-2	既設	非安重	—	B/—	—	—
1696	放射性廃棄物の廃棄施設	気体廃棄物の廃棄施設	排ガス処理設備	分析建屋廃棄物処理設備	—	—	廃ガス洗浄塔	容器	AH	1	②-2	既設	非安重	—	B/—	—	—
1697	放射性廃棄物の廃棄施設	気体廃棄物の廃棄施設	排ガス処理設備	分析建屋廃棄物処理設備	—	—	凝縮器	熱交換器	AH	1	②-2	既設	非安重	—	B/—	—	—
1698	放射性廃棄物の廃棄施設	気体廃棄物の廃棄施設	排ガス処理設備	分析建屋廃棄物処理設備	—	—	排風機	ファン	AH	2	②-2	既設	非安重	—	B/—	—	—
1699	放射性廃棄物の廃棄施設	気体廃棄物の廃棄施設	排ガス処理設備	分析建屋廃棄物処理設備	—	—	高性能粒子フィルタ	フィルタ	AH	4	②-2	既設	非安重	—	B/—	—	—
1700	放射性廃棄物の廃棄施設	気体廃棄物の廃棄施設	排ガス処理設備	分析建屋廃棄物処理設備	—	—	主配管（廃ガス処理系）	主配管	AH, TI(AE～BA)外	一式	②-2	既設	非安重	—	C/—	—	流体：廃ガス
1701	放射性廃棄物の廃棄施設	気体廃棄物の廃棄施設	排ガス処理設備	分析建屋廃棄物処理設備	—	—	主配管（廃ガス処理系）	主配管	AH	一式	②-2	既設	非安重	—	B, C/—	—	流体：廃ガス
1702	放射性廃棄物の廃棄施設	気体廃棄物の廃棄施設	換気設備	高レベル廃液ガラス固化廃ガス処理設備	—	—	廃ガス洗浄器	容器	KA	2	②-2	既設	安重	—	S, 1, 2Ss/—	—	—
1703	放射性廃棄物の廃棄施設	気体廃棄物の廃棄施設	換気設備	高レベル廃液ガラス固化廃ガス処理設備	—	—	第1, 第2焙煙炉	容器	KA	2	②-2	既設	安重	—	S/—	—	—
1704	放射性廃棄物の廃棄施設	気体廃棄物の廃棄施設	換気設備	高レベル廃液ガラス固化廃ガス処理設備	—	—	ルテニウム吸着塔	容器	KA	2	②-2	既設	安重	—	S/—	—	—
1705	放射性廃棄物の廃棄施設	気体廃棄物の廃棄施設	換気設備	高レベル廃液ガラス固化廃ガス処理設備	—	—	廃ガス処理セル漏えい排気並	容器	KA	1	②-2	既設	非安重	—	B/—	—	—
1706	放射性廃棄物の廃棄施設	気体廃棄物の廃棄施設	換気設備	高レベル廃液ガラス固化廃ガス処理設備	—	—	廃ガス洗浄塔セル漏えい排気並	容器	KA	1	②-2	既設	非安重	—	B/—	—	—
1707	放射性廃棄物の廃棄施設	気体廃棄物の廃棄施設	換気設備	高レベル廃液ガラス固化廃ガス処理設備	—	—	減水中間貯槽	容器	KA	1	②-2	既設	安重	—	S/—	—	—
1708	放射性廃棄物の廃棄施設	気体廃棄物の廃棄施設	換気設備	高レベル廃液ガラス固化廃ガス処理設備	—	—	安全冷水貯槽槽	容器	KA	2	②-2	既設	安重	—	S/—	—	—
1709	放射性廃棄物の廃棄施設	気体廃棄物の廃棄施設	換気設備	高レベル廃液ガラス固化廃ガス処理設備	—	—	凝縮器	熱交換器	KA	1	②-2	既設	安重	—	S/—	—	—
1710	放射性廃棄物の廃棄施設	気体廃棄物の廃棄施設	換気設備	高レベル廃液ガラス固化廃ガス処理設備	—	—	加熱器	熱交換器	KA	2	②-2	既設	安重	—	S/—	—	—
1711	放射性廃棄物の廃棄施設	気体廃棄物の廃棄施設	換気設備	高レベル廃液ガラス固化廃ガス処理設備	—	—	安全冷水ポンプ	ポンプ	KA	6	②-2	既設	安重	—	S/—	—	—
1712	放射性廃棄物の廃棄施設	気体廃棄物の廃棄施設	換気設備	高レベル廃液ガラス固化廃ガス処理設備	—	—	第1排風機	ファン	KA	2	②-2	既設	安重	—	S/—	—	—
1713	放射性廃棄物の廃棄施設	気体廃棄物の廃棄施設	換気設備	高レベル廃液ガラス固化廃ガス処理設備	—	—	第2排風機	ファン	KA	2	②-2	既設	安重	—	S/—	—	—
1714	放射性廃棄物の廃棄施設	気体廃棄物の廃棄施設	換気設備	高レベル廃液ガラス固化廃ガス処理設備	—	—	ミストフィルタ	フィルタ	KA	2	②-2	既設	安重	—	S/—	—	—
1715	放射性廃棄物の廃棄施設	気体廃棄物の廃棄施設	換気設備	高レベル廃液ガラス固化廃ガス処理設備	—	—	第1高性能粒子フィルタ	フィルタ	KA	2	②-2	既設	安重	—	S/—	—	—
1716	放射性廃棄物の廃棄施設	気体廃棄物の廃棄施設	換気設備	高レベル廃液ガラス固化廃ガス処理設備	—	—	よう素フィルタ	フィルタ	KA	2	②-2	既設	安重	—	S/—	—	—
1717	放射性廃棄物の廃棄施設	気体廃棄物の廃棄施設	換気設備	高レベル廃液ガラス固化廃ガス処理設備	—	—	第2高性能粒子フィルタ	フィルタ	KA	2	②-2	既設	安重	—	S/—	—	—
1718	放射性廃棄物の廃棄施設	気体廃棄物の廃棄施設	換気設備	高レベル廃液ガラス固化廃ガス処理設備	—	—	第3高性能粒子フィルタ	フィルタ	KA	2	②-2	既設	安重	—	S/—	—	—
1719	放射性廃棄物の廃棄施設	気体廃棄物の廃棄施設	換気設備	高レベル廃液ガラス固化廃ガス処理設備	—	—	主要[redacted]	主要弁	KA	8	②-2	既設	安重	—	S/—	—	—
1720	放射性廃棄物の廃棄施設	気体廃棄物の廃棄施設	換気設備	高レベル廃液ガラス固化廃ガス処理設備	—	—	主配管（溶液保持系、廃ガス処理系）	主配管	KA	一式	②-2	既設	安重	—	S/—	—	流体：廃ガス
1721	放射性廃棄物の廃棄施設	気体廃棄物の廃棄施設	換気設備	高レベル廃液ガラス固化廃ガス処理設備	—	—	主配管（サポート形冷却水系：再処理設備B系統）	主配管	KA	一式	②-2	既設	安重	—	S/—	—	流体：冷水
1722	放射性廃棄物の廃棄施設	気体廃棄物の廃棄施設	換気設備	高レベル廃液ガラス固化廃ガス処理設備	—	—	主配管（サポート形冷却水系：再処理設備B系統）	主配管	KA	一式	②-2	既設	安重	—	S/—	—	流体：純水
1723	放射性廃棄物の廃棄施設	気体廃棄物の廃棄施設	換気設備	高レベル廃液ガラス固化廃ガス処理設備	—	—	主配管（隔えい放大防止系）	主配管	KA	一式	②-2	既設	非安重	—	B/—	—	流体：放射性廃液
1724	放射性廃棄物の廃棄施設	気体廃棄物の廃棄施設	換気設備	高レベル廃液ガラス固化廃ガス処理設備	—	—	主配管（隔えい排回収系）	主配管	KA	一式	②-2	既設	安重	—	S/—	—	流体：希釈水（純水）
1725	放射性廃棄物の廃棄施設	気体廃棄物の廃棄施設	換気設備	高レベル廃液ガラス固化廃ガス処理設備	—	—	廃ガス洗浄塔	—	KA	1	②-2	既設	非安重	—	S, 1, 2Ss/—	—	—
1726	放射性廃棄物の廃棄施設	気体廃棄物の廃棄施設	換気設備	使用済燃料輸送容器管理建屋換気設備	—	—	建屋排風機	ファン	FC	2	①	既設	非安重	—	C/—	—	—
1727	放射性廃棄物の廃棄施設	気体廃棄物の廃棄施設	換気設備	使用済燃料輸送容器管理建屋換気設備	—	—	建屋排気フィルタユニット	フィルタ	FC	5	①	既設	非安重	—	C/—	—	—
1728	放射性廃棄物の廃棄施設	気体廃棄物の廃棄施設	換気設備	使用済燃料輸送容器管理建屋換気設備	—	—	主配管（建屋換気系）	主配管	FC	一式	①	既設	非安重	—	C/—	—	流体：建屋内空気
1729	放射性廃棄物の廃棄施設	気体廃棄物の廃棄施設	換気設備	使用済燃料輸送容器管理建屋換気設備	—	—	主配管（建屋換気系）	主配管	FC, 屋外	一式	①	既設	非安重	—	C/—	—	流体：建屋内空気
1730	放射性廃棄物の廃棄施設	気体廃棄物の廃棄施設	換気設備	使用済燃料輸送容器管理建屋換気設備	—	—	建屋送風機	—	FC	2	①	既設	非安重	—	C/—	—	—
1731	放射性廃棄物の廃棄施設	気体廃棄物の廃棄施設	換気設備	使用済燃料輸送容器管理建屋換気設備	—	—	建屋冷気ユニット	—	FC	一式	①	既設	非安重	—	C/—	—	—
1732	放射性廃棄物の廃棄施設	気体廃棄物の廃棄施設	換気設備	使用済燃料受入れ・貯蔵建屋換気設備	—	—	建屋排風機	ファン	FB	3	①	既設	非安重	—	C/—	—	—
1733	放射性廃棄物の廃棄施設	気体廃棄物の廃棄施設	換気設備	使用済燃料受入れ・貯蔵建屋換気設備	—	—	建屋排気フィルタユニット	フィルタ	FB	3	①	既設	非安重	—	C/—	—	—
1734	放射性廃棄物の廃棄施設	気体廃棄物の廃棄施設	換気設備	使用済燃料受入れ・貯蔵建屋換気設備	—	—	主配管（建屋換気系）	主配管	FB	一式	①	既設	非安重	—	C/—	—	流体：フード内空気, 建屋内空気
1735	放射性廃棄物の廃棄施設	気体廃棄物の廃棄施設	換気設備	使用済燃料受入れ・貯蔵建屋換気設備	—	—	主配管（建屋換気系）	主配管	FB, FA, 屋外	一式	①	既設	非安重	—	C/—	—	流体：フード内空気, 建屋内空気
1736	放射性廃棄物の廃棄施設	気体廃棄物の廃棄施設	換気設備	使用済燃料受入れ・貯蔵建屋換気設備	—	—	主配管（建屋換気系）	主配管	FB, 屋外	一式	①	既設	非安重	常設SA	C/(C)	主：使用済燃料受入れ・貯蔵建屋排気設備系統 従：排気モニタリング設備 従：代替排気モニタリング設備	流体：フード内空気, 建屋内空気
1737	放射性廃棄物の廃棄施設	気体廃棄物の廃棄施設	換気設備	使用済燃料受入れ・貯蔵建屋換気設備	—	—	建屋送風機	—	FB	3	①	既設	非安重	—	C/—	—	—
1738	放射性廃棄物の廃棄施設	気体廃棄物の廃棄施設	換気設備	使用済燃料受入れ・貯蔵建屋換気設備	—	—	建屋冷気ユニット	—	FB	一式	①	既設	非安重	—	C/—	—	—

設工認申請対象機器の技術基準への適合性に係る整理

| 番号 | 施設区分 | | 設備区分 | | 機器名称 | 機種(主材) | 設置場所 | 数量 | 申請回 | 変更区分 | D B区分 | S A区分 | 耐震設計 | 兼用(主従) | 共用(主従) | 備考 | 第二十二条第一項 | 第二十二条第二項 | 第二十二条第三項 | 第二十二条第四項 | 第二十二条第五項 | 第二十二条第六項 | 第二十二条第七項 | 第二十三条第一項 | 第二十三条第二項 | 第二十三条第三項 | 第二十三条第四項 | 第二十三条第五項 | 第二十三条第六項 | 第二十三条第七項 | 第二十四条第一項 | 第二十四条第二項 | 第二十四条第三項 | 第二十四条第四項 | 第二十四条第五項 | 第二十四条第六項 | 第二十四条第七項 | 第二十五条第一項 | 第二十五条第二項 | 第二十五条第三項 | 第二十五条第四項 | 第二十五条第五項 | 第二十五条第六項 | 第二十五条第七項 | 第二十六条第一項 | 第二十六条第二項 | 第二十七条第一項 | 第二十七条第二項 | 第二十七条第三項 | 第二十七条第四項 | 第二十七条第五項 | 第二十七条第六項 | 第二十七条第七項 | 第二十八条第一項 | 第二十八条第二項 | 第二十八条第三項 | 第二十八条第四項 | 第二十八条第五項 | 第二十八条第六項 | 第二十八条第七項 | 第二十九条第一項 | 第二十九条第二項 | 第二十九条第三項 | 第二十九条第四項 | 第二十九条第五項 | 第二十九条第六項 | 第二十九条第七項 | 第三十条第一項 | 第三十条第二項 | 第三十一条第一項 | 第三十一条第二項 | 第三十一条第三項 | 第三十一条第四項 | 第三十一条第五項 | 第三十一条第六項 | 第三十一条第七項 | 第三十二条第一項 | 第三十二条第二項 | 第三十二条第三項 | 第三十二条第四項 | 第三十二条第五項 | 第三十二条第六項 | 第三十二条第七項 | 第三十三条第一項 | 第三十三条第二項 | 第三十三条第三項 | 第三十三条第四項 | 第三十三条第五項 | 第三十三条第六項 | 第三十三条第七項 | 第三十四条第一項 | 第三十四条第二項 | 第三十四条第三項 | 第三十四条第四項 | 第三十四条第五項 | 第三十四条第六項 | 第三十四条第七項 | 第三十五条第一項 | 第三十五条第二項 | 第三十五条第三項 | 第三十五条第四項 | 第三十五条第五項 | 第三十五条第六項 | 第三十五条第七項 | 第三十六条第一項 | 第三十六条第二項 | 第三十六条第三項 | 第三十六条第四項 | 第三十六条第五項 | 第三十六条第六項 | 第三十六条第七項 | 第三十七条第一項 | 第三十七条第二項 | 第三十七条第三項 | 第三十七条第四項 | 第三十七条第五項 | 第三十七条第六項 | 第三十七条第七項 | 第三十八条第一項 | 第三十八条第二項 | 第三十八条第三項 | 第三十八条第四項 | 第三十八条第五項 | 第三十八条第六項 | 第三十八条第七項 | 第三十九条第一項 | 第三十九条第二項 | 第三十九条第三項 | 第三十九条第四項 | 第三十九条第五項 | 第三十九条第六項 | 第三十九条第七項 | 第四十条第一項 | 第四十条第二項 | 第四十一条第一項 | 第四十一条第二項 | 第四十一条第三項 | 第四十一条第四項 | 第四十一条第五項 | 第四十一条第六項 | 第四十一条第七項 | 第四十二条第一項 | 第四十二条第二項 | 第四十三条第一項 | 第四十三条第二項 | 第四十三条第三項 | 第四十三条第四項 | 第四十三条第五項 | 第四十三条第六項 | 第四十三条第七項 | 第四十四条第一項 | 第四十四条第二項 | 第四十四条第三項 | 第四十四条第四項 | 第四十四条第五項 | 第四十四条第六項 | 第四十四条第七項 | 第四十五条第一項 | 第四十五条第二項 | 第四十五条第三項 | 第四十五条第四項 | 第四十五条第五項 | 第四十五条第六項 | 第四十五条第七項 | 第四十六条第一項 | 第四十六条第二項 | 第四十六条第三項 | 第四十六条第四項 | 第四十六条第五項 | 第四十六条第六項 | 第四十六条第七項 | 第四十七条第一項 | 第四十七条第二項 | 第四十七条第三項 | 第四十七条第四項 | 第四十七条第五項 | 第四十七条第六項 | 第四十七条第七項 | 第四十八条第一項 | 第四十八条第二項 | 第四十八条第三項 | 第四十八条第四項 | 第四十八条第五項 | 第四十八条第六項 | 第四十八条第七項 | 第四十九条第一項 | 第四十九条第二項 | 第四十九条第三項 | 第四十九条第四項 | 第四十九条第五項 | 第四十九条第六項 | 第四十九条第七項 | 第五十条第一項 | 第五十条第二項 | 第五十一条第一項 | 第五十一条第二項 | 第五十一条第三項 | 第五十一条第四項 | 第五十一条第五項 | 第五十一条第六項 | 第五十一条第七項 | 第五十二条第一項 | 第五十二条第二項 | 第五十二条第三項 | 第五十二条第四項 | 第五十二条第五項 | 第五十二条第六項 | 第五十二条第七項 | 第五十三条第一項 | 第五十三条第二項 | 第五十三条第三項 | 第五十三条第四項 | 第五十三条第五項 | 第五十三条第六項 | 第五十三条第七項 | 第五十四条第一項 | 第五十四条第二項 | 第五十四条第三項 | 第五十四条第四項 | 第五十四条第五項 | 第五十四条第六項 | 第五十四条第七項 | 第五十五条第一項 | 第五十五条第二項 | 第五十五条第三項 | 第五十五条第四項 | 第五十五条第五項 | 第五十五条第六項 | 第五十五条第七項 | 第五十六条第一項 | 第五十六条第二項 | 第五十六条第三項 | 第五十六条第四項 | 第五十六条第五項 | 第五十六条第六項 | 第五十六条第七項 | 第五十七条第一項 | 第五十七条第二項 | 第五十七条第三項 | 第五十七条第四項 | 第五十七条第五項 | 第五十七条第六項 | 第五十七条第七項 | 第五十八条第一項 | 第五十八条第二項 | 第五十八条第三項 | 第五十八条第四項 | 第五十八条第五項 | 第五十八条第六項 | 第五十八条第七項 | 第五十九条第一項 | 第五十九条第二項 | 第五十九条第三項 | 第五十九条第四項 | 第五十九条第五項 | 第五十九条第六項 | 第五十九条第七項 | 第六十条第一項 | 第六十条第二項 | 第六十条第三項 | 第六十条第四項 | 第六十条第五項 | 第六十条第六項 | 第六十条第七項 | 第六十一条第一項 | 第六十一条第二項 | 第六十一条第三項 | 第六十一条第四項 | 第六十一条第五項 | 第六十一条第六項 | 第六十一条第七項 | 第六十二条第一項 | 第六十二条第二項 | 第六十二条第三項 | 第六十二条第四項 | 第六十二条第五項 | 第六十二条第六項 | 第六十二条第七項 | 第六十三条第一項 | 第六十三条第二項 | 第六十三条第三項 | 第六十三条第四項 | 第六十三条第五項 | 第六十三条第六項 | 第六十三条第七項 | 第六十四条第一項 | 第六十四条第二項 | 第六十四条第三項 | 第六十四条第四項 | 第六十四条第五項 | 第六十四条第六項 | 第六十四条第七項 | 第六十五条第一項 | 第六十五条第二項 | 第六十五条第三項 | 第六十五条第四項 | 第六十五条第五項 | 第六十五条第六項 | 第六十五条第七項 | 第六十六条第一項 | 第六十六条第二項 | 第六十六条第三項 | 第六十六条第四項 | 第六十六条第五項 | 第六十六条第六項 | 第六十六条第七項 | 第六十七条第一項 | 第六十七条第二項 | 第六十七条第三項 | 第六十七条第四項 | 第六十七条第五項 | 第六十七条第六項 | 第六十七条第七項 | 第六十八条第一項 | 第六十八条第二項 | 第六十八条第三項 | 第六十八条第四項 | 第六十八条第五項 | 第六十八条第六項 | 第六十八条第七項 | 第六十九条第一項 | 第六十九条第二項 | 第六十九条第三項 | 第六十九条第四項 | 第六十九条第五項 | 第六十九条第六項 | 第六十九条第七項 | 第七十条第一項 | 第七十条第二項 | 第七十条第三項 | 第七十条第四項 | 第七十条第五項 | 第七十条第六項 | 第七十条第七項 | 第七十一条第一項 | 第七十一条第二項 | 第七十一条第三項 | 第七十一条第四項 | 第七十一条第五項 | 第七十一条第六項 | 第七十一条第七項 | 第七十二条第一項 | 第七十二条第二項 | 第七十二条第三項 | 第七十二条第四項 | 第七十二条第五項 | 第七十二条第六項 | 第七十二条第七項 | 第七十三条第一項 | 第七十三条第二項 | 第七十三条第三項 | 第七十三条第四項 | 第七十三条第五項 | 第七十三条第六項 | 第七十三条第七項 | 第七十四条第一項 | 第七十四条第二項 | 第七十四条第三項 | 第七十四条第四項 | 第七十四条第五項 | 第七十四条第六項 | 第七十四条第七項 | 第七十五条第一項 | 第七十五条第二項 | 第七十五条第三項 | 第七十五条第四項 | 第七十五条第五項 | 第七十五条第六項 | 第七十五条第七項 | 第七十六条第一項 | 第七十六条第二項 | 第七十六条第三項 | 第七十六条第四項 | 第七十六条第五項 | 第七十六条第六項 | 第七十六条第七項 | 第七十七条第一項 | 第七十七条第二項 | 第七十七条第三項 | 第七十七条第四項 | 第七十七条第五項 | 第七十七条第六項 | 第七十七条第七項 | 第七十八条第一項 | 第七十八条第二項 | 第七十八条第三項 | 第七十八条第四項 | 第七十八条第五項 | 第七十八条第六項 | 第七十八条第七項 | 第七十九条第一項 | 第七十九条第二項 | 第七十九条第三項 | 第七十九条第四項 | 第七十九条第五項 | 第七十九条第六項 | 第七十九条第七項 | 第八十条第一項 | 第八十条第二項 | 第八十条第三項 | 第八十条第四項 | 第八十条第五項 | 第八十条第六項 | 第八十条第七項 | 第八十一条第一項 | 第八十一条第二項 | 第八十一条第三項 | 第八十一条第四項 | 第八十一条第五項 | 第八十一条第六項 | 第八十一条第七項 | 第八十二条第一項 | 第八十二条第二項 | 第八十二条第三項 | 第八十二条第四項 | 第八十二条第五項 | 第八十二条第六項 | 第八十二条第七項 | 第八十三条第一項 | 第八十三条第二項 | 第八十三条第三項 | 第八十三条第四項 | 第八十三条第五項 | 第八十三条第六項 | 第八十三条第七項 | 第八十四条第一項 | 第八十四条第二項 | 第八十四条第三項 | 第八十四条第四項 | 第八十四条第五項 | 第八十四条第六項 | 第八十四条第七項 | 第八十五条第一項 | 第八十五条第二項 | 第八十五条第三項 | 第八十五条第四項 | 第八十五条第五項 | 第八十五条第六項 | 第八十五条第七項 | 第八十六条第一項 | 第八十六条第二項 | 第八十六条第三項 | 第八十六条第四項 | 第八十六条第五項 | 第八十六条第六項 | 第八十六条第七項 | 第八十七条第一項 | 第八十七条第二項 | 第八十七条第三項 | 第八十七条第四項 | 第八十七条第五項 | 第八十七条第六項 | 第八十七条第七項 | 第八十八条第一項 | 第八十八条第二項 | 第八十八条第三項 | 第八十八条第四項 | 第八十八条第五項 | 第八十八条第六項 | 第八十八条第七項 | 第八十九条第一項 | 第八十九条第二項 | 第八十九条第三項 | 第八十九条第四項 | 第八十九条第五項 | 第八十九条第六項 | 第八十九条第七項 | 第九十条第一項 | 第九十条第二項 | 第九十条第三項 | 第九十条第四項 | 第九十条第五項 | 第九十条第六項 | 第九十条第七項 | 第九十一条第一項 | 第九十一条第二項 | 第九十一条第三項 | 第九十一条第四項 | 第九十一条第五項 | 第九十一条第六項 | 第九十一条第七項 | 第九十二条第一項 | 第九十二条第二項 | 第九十二条第三項 | 第九十二条第四項 | 第九十二条第五項 | 第九十二条第六項 | 第九十二条第七項 | 第九十三条第一項 | 第九十三条第二項 | 第九十三条第三項 | 第九十三条第四項 | 第九十三条第五項 | 第九十三条第六項 | 第九十三条第七項 | 第九十四条第一項 | 第九十四条第二項 | 第九十四条第三項 | 第九十四条第四項 | 第九十四条第五項 | 第九十四条第六項 | 第九十四条第七項 | 第九十五条第一項 | 第九十五条第二項 | 第九十五条第三項 | 第九十五条第四項 | 第九十五条第五項 | 第九十五条第六項 | 第九十五条第七項 | 第九十六条第一項 | 第九十六条第二項 | 第九十六条第三項 | 第九十六条第四項 | 第九十六条第五項 | 第九十六条第六項 | 第九十六条第七項 | 第九十七条第一項 | 第九十七条第二項 | 第九十七条第三項 | 第九十七条第四項 | 第九十七条第五項 | 第九十七条第六項 | 第九十七条第七項 | 第九十八条第一項 | 第九十八条第二項 | 第九十八条第三項 | 第九十八条第四項 | 第九十八条第五項 | 第九十八条第六項 | 第九十八条第七項 | 第九十九条第一項 | 第九十九条第二項 | 第九十九条第三項 | 第九十九条第四項 | 第九十九条第五項 | 第九十九条第六項 | 第九十九条第七項 | 第百条第一項 | 第百条第二項 | 第百条第三項 | 第百条第四項 | 第百条第五項 | 第百条第六項 | 第百条第七項 | 第百一条第一項 | 第百一条第二項 | 第百一条第三項 | 第百一条第四項 | 第百一条第五項 | 第百一条第六項 | 第百一条第七項 | 第百二条第一項 | 第百二条第二項 | 第百二条第三項 | 第百二条第四項 | 第百二条第五項 | 第百二条第六項 | 第百二条第七項 | 第百三条第一項 | 第百三条第二項 | 第百三条第三項 | 第百三条第四項 | 第百三条第五項 | 第百三条第六項 | 第百三条第七項 | 第百四条第一項 | 第百四条第二項 | 第百四条第三項 | 第百四条第四項 | 第百四条第五項 | 第百四条第六項 | 第百四条第七項 | 第百五条第一項 | 第百五条第二項 | 第百五条第三項 | 第百五条第四項 | 第百五条第五項 | 第百五条第六項 | 第百五条第七項 | 第百六条第一項 | 第百六条第二項 | 第百六条第三項 | 第百六条第四項 | 第百六条第五項 | 第百六条第六項 | 第百六条第七項 | 第百七条第一項 | 第百七条第二項 | 第百七条第三項 | 第百七条第四項 | 第百七条第五項 | 第百七条第六項 | 第百七条第七項 | 第百八条第一項 | 第百八条第二項 | 第百八条第三項 | 第百八条第四項 | 第百八条第五項 | 第百八条第六項 | 第百八条第七項 | 第百九条第一項 | 第百九条第二項 | 第百九条第三項 | 第百九条第四項 | 第百九条第五項 | 第百九条第六項 | 第百九条第七項 | 第百十条第一項 | 第百十条第二項 | 第百十条第三項 | 第百十条第四項 | 第百十条第五項 | 第百十条第六項 | 第百十条第七項 | 第百十一条第一項 | 第百十一条第二項 | 第百十一条第三項 | 第百十一条第四項 | 第百十一条第五項 | 第百十一条第六項 | 第百十一条第七項 | 第百十二条第一項 | 第百十二条第二項 | 第百十二条第三項 | 第百十二条第四項 | 第百十二条第五項 | 第百十二条第六項 | 第百十二条第七項 | 第百十三条第一項 | 第百十三条第二項 | 第百十三条第三項 | 第百十三条第四項 | 第百十三条第五項 | 第百十三条第六項 | 第百十三条第七項 | 第百十四条第一項 | 第百十四条第二項 | 第百十四条第三項 | 第百十四条第四項 | 第百十四条第五項 | 第百十四条第六項 | 第百十四条第七項 | 第百十五条第一項 | 第百十五条第二項 | 第百十五条第三項 | 第百十五条第四項 | 第百十五条第五項 | 第百十五条第六項 | 第百十五条第七項 | 第百十六条第一項 | 第百十六条第二項 | 第百十六条第三項 | 第百十六条第四項 | 第百十六条第五項 | 第百十六条第六項 | 第百十六条第七項 | 第百十七条第一項 | 第百十七条第二項 | 第百十七条第三項 | 第百十七条第四項 | 第百十七条第五項 | 第百十七条第六項 | 第百十七条第七項 | 第百十八条第一項 | 第百十八条第二項 | 第百十八条第三項 | 第百十八条第四項 | 第百十八条第五項 | 第百十八条第六項 | 第百十八条第七項 | 第百十九条第一項 | 第百十九条第二項 | 第百十九条第三項 | 第百十九条第四項 | 第百十九条第五項 | 第百十九条第六項 | 第百十九条第七項 | 第百二十条第一項 | 第百二十条第二項 | 第百二十条第三項 | 第百二十条第四項 | 第百二十条第五項 | 第百二十条第六項 | 第百二十条第七項 | 第百二十一条第一項 | 第百二十一条第二項 | 第百二十一条第三項 | 第百二十一条第四項 | 第百二十一条第五項 | 第百二十一条第六項 | 第百二十一条第七項 | 第百二十二条第一項 | 第百二十二条第二項 | 第百二十二条第三項 | 第百二十二条第四項 | 第百二十二条第五項 | 第百二十二条第六項 | 第百二十二条第七項 | 第百二十三条第一項 | 第百二十三条第二項 | 第百二十三条第三項 | 第百二十三条第四項 | 第百二十三条第五項 | 第百二十三条第六項 | 第百二十三条第七項 | 第百二十四条第一項 | 第百二十四条第二項 | 第百二十四条第三項 | 第百二十四条第四項 | 第百二十四条第五項 | 第百二十四条第六項 | 第百二十四条第七項 | 第百二十五条第一項 | 第百二十五条第二項 | 第百二十五条第三項 | 第百二十五条第四項 | 第百二十五条第五項 | 第百二十五条第六項 | 第百二十五条第七項 | 第百二十六条第一項 | 第百二十六条第二項 | 第百二十六条第三項 | 第百二十六条第四項 | 第百二十六条第五項 | 第百二十六条第六項 | 第百二十六条第七項 | 第百二十七条第一項 | 第百二十七条第二項 | 第百二十七条第三項 | 第百二十七条第四項 | 第百二十七条第五項 | 第百二十七条第六項 | 第百二十七条第七項 | 第百二十八条第一項 | 第百二十八条第二項 | 第百二十八条第三項 | 第百二十八条第四項 | 第百二十八条第五項 | 第百二十八条第六項 | 第百二十八条第七項 | 第百二十九条第一項 | 第百二十九条第二項 | 第百二十九条第三項 | 第百二十九条第四項 | 第百二十九条第五項 | 第百二十九条第六項 | 第百二十九条第七項 | 第百三十条第一項 | 第百三十条第二項 | 第百三十条第三項 | 第百三十条第四項 | 第百三十条第五項 | 第百三十条第六項 | 第百三十条第七項 | 第百三十一条第一項 | 第百三十一条第二項 | 第百三十一条第三項 | 第百三十一条第四項 | 第百三十一条第五項 | 第百三十一条第六項 | 第百三十一条第七項 | 第百三十二条第一項 | 第百三十二条第二項 | 第百三十二条第三項 | 第百三十二条第四項 | 第百三十二条第五項 | 第百三十二条第六項 | 第百三十二条第七項 | 第百三十三条第一項 | 第百三十三条第二項 | 第百三十三条第三項 | 第百三十三条第四項 | 第百三十三条第五項 | 第百三十三条第六項 | 第百三十三条第七項 | 第百三十四条第一項 | 第百三十四条第二項 | 第百三十四条第三項 | 第百三十四条第四項 | 第百三十四条第五項 | 第百三十四条第六項 | 第百三十四条第七項 | 第百三十五条第一項 | 第百三十五条第二項 | 第百三十五条第三項 | 第百三十五条第四項 | 第百三十五条第五項 | 第百三十五条第六項 | 第百三十五条第七項 | 第百三十六条第一項 | 第百三十六条第二項 | 第百三十六条第三項 | 第百三十六条第四項 | 第百三十六条第五項 | 第百三十六条第六項 | 第百三十六条第七項 | 第百三十七条第一項 | 第百三十七条第二項 | 第百三十七条第三項 | 第百三十七条第四項 | 第百三十七条第五項 | 第百三十七条第六項 | 第百三十七条第七項 | 第百三十八条第一項 | 第百三十八条第二項 | 第百三十八条第三項 | 第百三十八条第四項 | 第百三十八条第五項 | 第百三十八条第六項 | 第百三十八条第七項 | 第百三十九条第一項 | 第百三十九条第二項 | 第百三十九条第三項 | 第百三十九条第四項 | 第百三十九条第五項 | 第百三十九条第六項 | 第百三十九条第七項 | 第百四十条第一項 | 第百四十条第二項 | 第百四十条第三項 | 第百四十条第四項 | 第百四十条第五項 | 第百四十条第六項 | 第百四十条第七項 | 第百四十一条第一項 | 第百四十一条第二項 | 第百四十一条第三項 | 第百四十一条第四項 | 第百四十一条第五項 | 第百四十一条第六項 | 第百四十一条第七項 | 第百四十二条第一項 | 第百四十二条第二項 | 第百四十二条第三項 | 第百四十二条第四項 | 第百四十二条第五項 | 第百四十二条第六項 | 第百四十二条第七項 | 第百四十三条第一項 | 第百四十三条第二項 | 第百四十三条第三項 | 第百四十三条第四項 | 第百四十三条第五項 | 第百四十三条第六項 | 第百四十三条第七項 | 第百四十四条第一項 | 第百四十四条第二項 | 第百四十四条第三項 | 第百四十四条第四項 | 第百四十四条第五項 | 第百四十四条第六項 | 第百四十四条第七項 | 第百四十五条第一項 | 第百四十五条第二項 | 第百四十五条第三項 | 第百四十五条第四項 | 第百四十五条第五項 | 第百四十五条第六項 | 第百四十五条第七項 | 第百四十六条第一項 | 第百四十六条第二項 | 第百四十六条第三項 | 第百四十六条第四項 | 第百四十六条第五項 | 第百四十六条第六項 | 第百四十六条第七項 | 第百四十七条第一項 | 第百四十七条第二項 | 第百四十七条第三項 | 第百四十七条第四項 | 第百四十七条第五項 | 第百四十七条第六項 | 第百四十七条第七項 | 第百四十八条第一項 | 第百四十八条第二項 | 第百四十八条第三項 | 第百四十八条第四項 | 第百四十八条第五項 | 第百四十八条第六項 | 第百四十八条第七項 | 第百四十九条第一項 | 第百四十九条第二項 | 第百四十九条第三項 | 第百四十九条第四項 | 第百四十九条第五項 | 第百四十九条第六項 | 第百四十九条第七項 | 第百五十条第一項 | 第百五十条第二項 | 第百五十条第三項 | 第百五十条第四項 | 第百五十条第五項 | 第百五十条第六項 | 第百五十条第七項 | 第百五十一条第一項 | 第百五十一条第二項 | 第百五十一条第三項 | 第百五十一条第四項 | 第百五十一条第五項 | 第百五十一条第六項 | 第百五十一条第七項 | 第百五十二条第一項 | 第百五十二条第二項 | 第百五十二条第三項 | 第百五十二条第四項 | 第百五十二条第五項 | 第百五十二条第六項 | 第百五十二条第七項 | 第百五十三条第一項 | 第百五十三条第二項 | 第百五十三条第三項 | 第百五十三条第四項 | 第百五十三条第五項 | 第百五十三条第六項 | 第百五十三条第七項 | 第百五十四条第一項 | 第百五十四条第二項 | 第百五十四条第三項 | 第百五十四条第四項 | 第百五十四条第五項 | 第百五十四条第六項 | 第百五十四条第七項 | 第百五十五条第一項 | 第百五十五条第二項 | 第百五十五条第三項 | 第百五十五条第四項 | 第百五十五条第五項 | 第百五十五条第六項 | 第百五十五条第七項 | 第百五十六条第一項 | 第百五十六条第二項 | 第百五十六条第三項 | 第百五十六条第四項 | 第百五十六条第五項 | 第百五十六条第六項 | 第百五十六条第七項 | 第百五十七条第一項 | 第百五十七条第二項 | 第百五十七条第三項 | 第百五十七条第四項 | 第百五十七条第五項 | 第百五十七条第六項 | 第百五十七条第七項 | 第百五十八条第一項 | 第百五十八条第二項 | 第百五十八条第三項 | 第百五十八条第四項 | 第百五十八条第五項 | 第百五十八条第六項 | 第百五十八条第七項 | 第百五十九条第一項 | 第百五十九条第二項 | 第百五十九条第三項 | 第百五十九条第四項 | 第百五十九条第五項 | 第百五十九条第六項 | 第百五十九条第七項 | 第百六十条第一項 | 第百六十条第二項 | 第百六十条第三項 | 第百六十条第四項 | 第百六十条第五項 | 第百六十条第六項 | 第百六十条第七項 | 第百六十一条第一項 | 第百六十一条第二項 | 第百六十一条第三項 | 第百六十一条第四項 | 第百六十一条第五項 | 第百六十一条第六項 | 第百六十一条第七項 | 第百六十二条第一項 | 第百六十二条第二項 | 第百六十二条第三項 | 第百六十二条第四項 | 第百六十二条第五項 | 第百六十二条第六項 | 第百六十二条第七項 | 第百六十三条第一項 | 第百六十三条第二項 | 第百六十三条第三項 | 第百六十三条第四項 | 第百六十三条第五項 | 第百六十三条第六項 | 第百六十三条第七項 | 第百六十四条第一項 | 第百六十四条第二項 | 第百六十四条第三項 | 第百六十四条第四項 | 第百六十四条第五項 | 第百六十四条第六項 | 第百六十四条第七項 | 第百六十五条第一項 | 第百六十五条第二項 | 第百六十五条第三項 | 第百六十五条第四項 | 第百六十五条第五項 | 第百六十五条第六項 | 第百六十五条第七項 | 第百六十六条第一項 | 第百六十六条第二項 | 第百六十六条第三項 | 第百六十六条第四項 | 第百六十六条第五項 | 第百六十六条第六項 | 第百六十六条第七項 | 第百六十七条第一項 | 第百六十七条第二項 | 第百六十七条第三項 | 第百六十七条第四項 | 第百六十七条第五項 | 第百六十七条第六項 | 第百六十七条第七項 | 第百六十八条第一項 | 第百六十八条第二項 | 第百六十八条第三項 | 第百六十八条第四項 | 第百六十八条第五項 | 第百六十八条第六項 | 第百六十八条第七項 | 第百六十九条第一項 | 第百六十九条第二項 | 第百六十九条第三項 | 第百六十九条第四項 | 第百六十九条第五項 | 第百六十九条第六項 | 第百六十九条第七項 | 第百七十条第一項 | 第百七十条第二項 | 第百七十条第三項 | 第百七十条第四項 | 第百七十条第五項 | 第百七十条第六項 | 第百七十条第七項 | 第百七十一条第一項 | 第百七十一条第二項 | 第百七十一条第三項 | 第百七十一条第四項 | 第百七十一条第五項 | 第百七十一条第六項 | 第百七十一条第七項 | 第百七十二条第一項 | 第百七十二条第二項 | 第百七十二条第三項 | 第百七十二条第四項 | 第百七十二条第五項 | 第百七十二条第六項 | 第百七十二条第七項 | 第百七十三条第一項 | 第百七十三条第二項 | 第百七十三条第三項 | 第百七十三条第四項 | 第百七十三条第五項 | 第百七十三条第六項 | 第百七十三条第七項 | 第百七十四条第一項 | 第百七十四条第二項 | 第百七十四条第三項 | 第百七十四条第四項 | 第百七十四条第五項 | 第百七十四条第六項 | 第百七十四条第七項 | 第百七十五条第一項 | 第百七十五条第二項 | 第百七十五条第三項 | 第百七十五条第四項 | 第百七十五条第五項 | 第百七十五条第六項 | 第百七十五条第七項 | 第百七十六条第一項 | 第百七十六条第二項 | 第百七十六条第三項 | 第百七十六条第四項 | 第百七十六条第五項 | 第百七十六条第六項 | 第百七十六条第七項 | 第百七十七条第一項 | 第百七十七条第二項 | 第百七十七条第三項 | 第百七十七条第四項 | 第百七十七条第五項 | 第百七十七条第六項 | 第百七十七条第七項 | 第百七十八条第一項 | 第百七十八条第二項 | 第百七十八条第三項 | 第百七十八条第四項 | 第百七十八条第五項 | 第百七十八条第六項 | 第百七十八条第七項 | 第百七十九条第一項 | 第百七十九条第二項 | 第百七十九条第三項 | 第百七十九条第四項 | 第百七十九条第五項 | 第百七十九条第六項 | 第百七十九条第七項 | 第百八十条第一項 | 第百八十条第二項 | 第百八十条第三項 | 第百八十条第四項 | 第百八十条第五項 | 第百八十条第六項 | 第百八十条第七項 | 第百八十一条第一項 | 第百八十一条第二項 | 第百八十一条第三項 | 第百八十一条第四項 | 第百八十一条第五項 | 第百八十一条第六項 | 第百八十一条第七項 | 第百八十二条第一項 | 第百八十二条第二項 | 第百八十二条第三項 | 第百八十二条第四項 | 第百八十二条第五項 | 第百八十二条第六項 | 第百八十二条第七項 | 第百八十三条第一項 | 第百八十三条第二項 | 第百八十三条第三項 | 第百八十三条第四項 | 第百八十三条第五項 | 第百八十三条第六項 | 第百八十三条第七項 | 第百八十四条第一項 | 第百八十四条第二項 | 第百八十四条第三項 | 第百八十四条第四項 | 第百八十四条第五項 | 第百八十四条第六項 | 第百八十四条第七項 | 第百八十五条第一項 | 第百八十五条第二項 | 第百八十五条第三項 | 第百八十五条第四項 | 第百八十五条第五項 | 第百八十五条第六項 | 第百八十五条第七項 | 第百八十六条第一項 | 第百八十六条第二項 | 第百八十六条第三項 | 第百八十六条第四項 | 第百八十六条第五項 | 第百八十六条第六項 | 第百八十六条第七項 | 第百八十七条第一項 | 第百八十七条第二項 | 第百八十七条第三項 | 第百八十七条第四項 | 第百八十七条第五項 | 第百八十七条第六項 | 第百八十七条第七項 | 第百八十八条第一項 | 第百八十八条第二項 | 第百八十八条第三項 | 第百八十八条第四項 | 第百八十八条第五項 | 第百八十八条第六項 | 第百八十八条第七項 | 第百八十九条第一項 | 第百八十九条第二項 | 第百八十九条第三項 | 第百八十九条第四項 | 第百八十九条第五項 | 第百八十九条第六項 | 第百八十九条第七項 | 第百九十条第一項 | 第百九十条第二項 | 第百九十条第三項 | 第百九十条第四項 | 第百九十条第五項 | 第百九十条第六項 | 第百九十条第七項 | 第百九十一条第一項 | 第百九十一条第二項 | 第百九十一条第三項 | 第百九十一条第四項 | 第百九十一条第五項 | 第百九十一条第六項 | 第百九十一条第七項 | 第百九十二条第一項 | 第百九十二条第二項 | 第百九十二条第三項 | 第百九十二条第四項 | 第百九十二条第五項 | 第百九十二条第六項 | 第百九十二条第七項 | 第百九十三条第一項 | 第百九十三条第二項 | 第百九十三条第三項 | 第百九十三条第四項 | 第百九十三条第五項 | 第百九十三条第六項 | 第百九十三条第七項 | 第百九十四条第一項 | 第百九十四条第二項 | 第百九十四条第三項 | 第百九十四条第四項 | 第百九十四条第五項 | 第百九十四条第六項 | 第百九十四条第七項 | 第百九十五条第一項 | 第百九十五条第二項 | 第百九十五条第三項 | 第百九十五条第四項 | 第百九十五条第五項 | 第百九十五条第六項 | 第百九十五条第七項 | 第百九十六条第一項 | 第百九十六条第二項 | 第百九十六条第三項 | 第百九十六条第四項 | 第百九十六条第五項 | 第百九十六条第六項 | 第百九十六条第七項 | 第百九十七条第一項 | 第百九十七条第二項 | 第百九十七条第三項 | 第百九十七条第四項 | 第百九十七条第五項 | 第百九十七条第六項 | 第百九十七条第七項 | 第百九十八条第一項 | 第百九十八条第二項 | 第百九十八条第三項 | 第百九十八条第四項 | 第百九十八条第五項 | 第百九十八条第六項 | 第百九十八条第七項 | 第百九十九条第一項 | 第百九十九条第二項 | 第百九十九条第三項 | 第百九十九条第四項 | 第百九十九条第五項 | 第百九十九条第六項 | 第百九十九条第七項 | 第二百条第一項 | 第二百条第二項 | 第二百条第三項 | 第二百条第四項 | 第二百条第五項 | 第二百条第六項 | 第二百条第七項 | 第二百一条第一項 | 第二百一条第二項 | 第二百一条第三項 | 第二百一条第四項 | 第二百一条第五項 | 第二百一条第六項 | 第二百一条第七項 | 第二百二条第一項 | 第二百二条第二項 | 第二百二条第三項 | 第二百二条第四項 | 第二百二条第五項 | 第二百二条第六項 | 第二百二条第七項 | 第二百三条第一項 | 第二百三条第二項 | 第二百三条第三項 | 第二百三条第四項 | 第二百三条第五項 | 第二百三条第六項 | 第二百三条第七項 | 第二百四条第一項 | 第二百四条第二項 | 第二百四条第三項 | 第二百四条第四項 | 第二百四条第五項 | 第二百四条第六項 | 第二百四条第七項 | 第二百五条第一項 | 第二百五条第二項 | 第二百五条第三項 | 第二百五条第四項 | 第二百五条第五項 | 第二百五条第六項 | 第二百五条第七項 | 第二百六条第一項 | 第二百六条第二項 | 第二百六条第三項 | 第二百六条第四項 | 第二百六条第五項 | 第二百六条第六項 | 第二百六条第七項 | 第二百七条第一項 | 第二百七条第二項 | 第二百七条第三項 | 第二百七条第四項 | 第二百七条第五項 | 第二百七条第六項 | 第二百七条第七項 | 第二百八条第一項 | 第二百八条第二項 | 第二百八条第三項 | 第二百八条第四項 | 第二百八条第五項 | 第二百八条第六項 | 第二百八条第七項 | 第二百九条第一項 | 第二百九条第二項 | 第二百九条第三項 | 第二百九条第四項 | 第二百九条第五項 | 第二百九条第六項 | 第二百九条第七項 | 第二百十条第一項 | 第二百十条第二項 | 第二百十条第三項 | 第二百十条第四項 | 第二百十条第五項 | 第二百十条第六項 | 第二百十条第七項 | 第二百十一条第一項 | 第二百十一条第二項 | 第二百十一条第三項 | 第二百十一条第四項 | 第二百十一条第五項 | 第二百十一条第六項 | 第二百十一条第七項 | 第二百十二条第一項 | 第二百十二条第二項 | 第二百十二条第三項 | 第二百十二条第四項 | 第二百十二条第五項 | 第二百十二条第六項 | 第二百十二条第七項 | 第二百十三条第一項 | 第二百十三条第二項 | 第二百十三条第三項 | 第二百十三条第四項 | 第二百十三条第五項 | 第二百十三条第六項 | 第二百十三条第七項 | 第二百十四条第一項 | 第二百十四条第二項 | 第二百十四条第三項 | 第二百十四条第四項 | 第二百十四条第五項 | 第二百十四条第六項 | 第二百十四条第七項 | 第二百十五条第一項 | 第二百十五条第二項 | 第二百十五条第三項 | 第二百十五条第四項 | 第二百十五条第五項 | 第二百十五条第六項 | 第二百十五条第七項 | 第二百十六条第一項 | 第二百十六条第二項 | 第二百十六条第三項 | 第二百十六条第四項 | 第二百十六条第五項 | 第二百十六条第六項 | 第二百十六条第七項 | 第二百十七条第一項 | 第二百十七条第二項 | 第二百十七条第三項 | 第二百十七条第四項 | 第二百十七条第五項 | 第二百十七条第六項 | 第二百十七条第七項 | 第二百十八条第一項 | 第二百十八条第二項 | 第二百十八条第三項 | 第二百十八条第四項 | 第二百十八条第五項 | 第二百十八条第六項 | 第二百十八条第七項 | 第二百十九条第一項 | 第二百十九条第二項 | 第二百十九条第三項 | 第二百十九条第四項 | 第二百十九条第五項 | 第二百十九条第六項 | 第二百十九条第七項 | 第二百二十条第一項 | 第二百二十条第二項 | 第二百二十条第三項 | 第二百二十条第四項 | 第二百二十条第五項 | 第二百二十条第六項 | 第二百二十条第七項 | 第二百二十一条第一項 | 第二百二十一条第二項 | 第二百二十一条第三項 | 第二百二十一条第四項 | 第二百二十一条第五項 | 第二百二十一条第六項 | 第二百二十一条第七項 | 第二百二十二条第一項 | 第二百二十二条第二項 | 第二百二十二条第三項 | 第二百二十二条第四項 | 第二百二十二条第五項 | 第二百二十二条第六項 | 第二百二十二条第七項 | 第二百二十三条第一項 | 第二百二十三条第二項 | 第二百二十三条第三項 | 第二百二十三条第四項 | 第二百二十三条第五項 | 第二百二十三条第六項 | 第二百二十三条第七項 | 第二百二十四条第一項 | 第二百二十四条第二項 | 第二百二十四条第三項 | 第二百二十四条第四項 | 第二百二十四条第五項 | 第二百二十四条第六項 | 第二百二十四条第七項 | 第二百二十五条第

設工認申請対象機器の技術基準への適合性に係る整理

番号	施設区分		設備区分		機器名称	種類（主な材）	設置場所	数量	申請区分	変更区分	DB区分	SA区分	耐震設計	兼用（主従）	共用（主従）	備考	第四十五条第一項	第四十六条第一項	第四十七条第一項	第四十八条第一項	第四十九条第一項	第五十条第一項	第五十条第二項第一号	第五十条第二項第二号	第五十条第二項第三号	第五十一条第一項	第五十一条第二項	第五十一条第三項
1654	放射性廃棄物の廃棄施設	気体廃棄物の廃棄施設	排煙処理系統設備	高レベル廃液ガラス固化建屋排煙処理ガス処理設備	—	不活制性流電排煙ガス処理系	主配管（原排保持系、廃ガス処理系）	主配管	KA	一式	②-2	既設	非安重	—	b/—	—	—	—	—	—	—	—	—	—	—	—	—	流体：廃ガス
1655	放射性廃棄物の廃棄施設	気体廃棄物の廃棄施設	排煙処理系統設備	高レベル廃液ガス固化建屋排煙処理ガス処理設備	—	不活制性流電排煙ガス処理系	主配管（原排保持系、廃ガス処理系）	主配管	KA	一式	②-2	既設	非安重	—	b-2/—	—	—	—	—	—	—	—	—	—	—	—	—	流体：廃ガス
1656	放射性廃棄物の廃棄施設	気体廃棄物の廃棄施設	排煙処理系統設備	高レベル廃液ガス固化建屋排煙処理ガス処理設備	—	不活制性流電排煙ガス処理系	主配管（漏えい拡大防止系）	主配管	KA	一式	②-2	既設	非安重	—	b/—	—	—	—	—	—	—	—	—	—	—	—	—	流体：放射性廃液
1657	放射性廃棄物の廃棄施設	気体廃棄物の廃棄施設	排煙処理系統設備	低レベル廃液処理建屋排煙処理ガス処理設備	—	デミスタ	容器	AD	1	②-2	既設	非安重	—	b/—	—	—	—	—	—	—	—	—	—	—	—	—	—	—
1658	放射性廃棄物の廃棄施設	気体廃棄物の廃棄施設	排煙処理系統設備	低レベル廃液処理建屋排煙処理ガス処理設備	—	廃ガス洗浄塔	容器	AD	1	②-2	既設	非安重	—	b/—	—	—	—	—	—	—	—	—	—	—	—	—	—	—
1659	放射性廃棄物の廃棄施設	気体廃棄物の廃棄施設	排煙処理系統設備	低レベル廃液処理建屋排煙処理ガス処理設備	—	凝縮器	熱交換器	AD	1	②-2	既設	非安重	—	b/—	—	—	—	—	—	—	—	—	—	—	—	—	—	—
1660	放射性廃棄物の廃棄施設	気体廃棄物の廃棄施設	排煙処理系統設備	低レベル廃液処理建屋排煙処理ガス処理設備	—	排風機	ファン	AD	2	②-2	既設	非安重	—	b/—	—	—	—	—	—	—	—	—	—	—	—	—	—	—
1661	放射性廃棄物の廃棄施設	気体廃棄物の廃棄施設	排煙処理系統設備	低レベル廃液処理建屋排煙処理ガス処理設備	—	高性能粒子フィルタ	フィルタ	AD	2	②-2	既設	非安重	—	b/—	—	—	—	—	—	—	—	—	—	—	—	—	—	—
1662	放射性廃棄物の廃棄施設	気体廃棄物の廃棄施設	排煙処理系統設備	低レベル廃液処理建屋排煙処理ガス処理設備	—	主配管（廃ガス処理系）	主配管	AD	一式	②-2	既設	非安重	—	B, C/—	—	—	流体：廃ガス	—	—	—	—	—	—	—	—	—	—	—	—
1663	放射性廃棄物の廃棄施設	気体廃棄物の廃棄施設	排煙処理系統設備	低レベル廃液処理建屋排煙処理ガス処理設備	—	主配管（廃ガス処理系）	主配管	AD, 屋外	一式	②-2	既設	非安重	—	C/—	—	—	流体：廃ガス	—	—	—	—	—	—	—	—	—	—	—	—
1664	放射性廃棄物の廃棄施設	気体廃棄物の廃棄施設	排煙処理系統設備	低レベル廃液処理建屋排煙処理ガス処理設備	可溶制性流電排煙ガス処理系	廃ガス洗浄塔	容器	DA	1	②-2	既設	非安重	—	b/—	—	—	—	—	—	—	—	—	—	—	—	—	—	—
1665	放射性廃棄物の廃棄施設	気体廃棄物の廃棄施設	排煙処理系統設備	低レベル廃液処理建屋排煙処理ガス処理設備	可溶制性流電排煙ガス処理系	凝縮器	熱交換器	DA	1	②-2	既設	非安重	—	b/—	—	—	—	—	—	—	—	—	—	—	—	—	—	—
1666	放射性廃棄物の廃棄施設	気体廃棄物の廃棄施設	排煙処理系統設備	低レベル廃液処理建屋排煙処理ガス処理設備	可溶制性流電排煙ガス処理系	加熱器	熱交換器	DA	1	②-2	既設	非安重	—	b/—	—	—	—	—	—	—	—	—	—	—	—	—	—	—
1667	放射性廃棄物の廃棄施設	気体廃棄物の廃棄施設	排煙処理系統設備	低レベル廃液処理建屋排煙処理ガス処理設備	可溶制性流電排煙ガス処理系	ファン	DA	2	②-2	既設	非安重	—	b/—	—	—	—	—	—	—	—	—	—	—	—	—	—	—	—
1668	放射性廃棄物の廃棄施設	気体廃棄物の廃棄施設	排煙処理系統設備	低レベル廃液処理建屋排煙処理ガス処理設備	可溶制性流電排煙ガス処理系	よう素フィルタ	フィルタ	DA	2	②-2	既設	非安重	—	b/—	—	—	—	—	—	—	—	—	—	—	—	—	—	—
1669	放射性廃棄物の廃棄施設	気体廃棄物の廃棄施設	排煙処理系統設備	低レベル廃液処理建屋排煙処理ガス処理設備	可溶制性流電排煙ガス処理系	高性能粒子フィルタ	フィルタ	DA	4	②-2	既設	非安重	—	b/—	—	—	—	—	—	—	—	—	—	—	—	—	—	—
1670	放射性廃棄物の廃棄施設	気体廃棄物の廃棄施設	排煙処理系統設備	低レベル廃液処理建屋排煙処理ガス処理設備	可溶制性流電排煙ガス処理系	主配管（廃ガス処理系）	主配管	DA	一式	②-2	既設	非安重	—	B, C/—	—	—	流体：廃ガス	—	—	—	—	—	—	—	—	—	—	—	—
1671	放射性廃棄物の廃棄施設	気体廃棄物の廃棄施設	排煙処理系統設備	低レベル廃液処理建屋排煙処理ガス処理設備	電溶媒処理廃ガス処理系	スプレイ塔	容器	DA	1	②-2	既設	非安重	—	b/—	—	—	—	—	—	—	—	—	—	—	—	—	—	—
1672	放射性廃棄物の廃棄施設	気体廃棄物の廃棄施設	排煙処理系統設備	低レベル廃液処理建屋排煙処理ガス処理設備	電溶媒処理廃ガス処理系	廃ガス洗浄塔	容器	DA	1	②-2	既設	非安重	—	b/—	—	—	—	—	—	—	—	—	—	—	—	—	—	—
1673	放射性廃棄物の廃棄施設	気体廃棄物の廃棄施設	排煙処理系統設備	低レベル廃液処理建屋排煙処理ガス処理設備	電溶媒処理廃ガス処理系	凝縮器	熱交換器	DA	1	②-2	既設	非安重	—	b/—	—	—	—	—	—	—	—	—	—	—	—	—	—	—
1674	放射性廃棄物の廃棄施設	気体廃棄物の廃棄施設	排煙処理系統設備	低レベル廃液処理建屋排煙処理ガス処理設備	電溶媒処理廃ガス処理系	加熱器	熱交換器	DA	1	②-2	既設	非安重	—	b/—	—	—	—	—	—	—	—	—	—	—	—	—	—	—
1675	放射性廃棄物の廃棄施設	気体廃棄物の廃棄施設	排煙処理系統設備	低レベル廃液処理建屋排煙処理ガス処理設備	電溶媒処理廃ガス処理系	排風機	ファン	DA	2	②-2	既設	非安重	—	b/—	—	—	—	—	—	—	—	—	—	—	—	—	—	—
1676	放射性廃棄物の廃棄施設	気体廃棄物の廃棄施設	排煙処理系統設備	低レベル廃液処理建屋排煙処理ガス処理設備	電溶媒処理廃ガス処理系	よう素フィルタ	フィルタ	DA	1	②-2	既設	非安重	—	b/—	—	—	—	—	—	—	—	—	—	—	—	—	—	—
1677	放射性廃棄物の廃棄施設	気体廃棄物の廃棄施設	排煙処理系統設備	低レベル廃液処理建屋排煙処理ガス処理設備	電溶媒処理廃ガス処理系	高性能粒子フィルタ	フィルタ	DA	2	②-2	既設	非安重	—	b/—	—	—	—	—	—	—	—	—	—	—	—	—	—	—
1678	放射性廃棄物の廃棄施設	気体廃棄物の廃棄施設	排煙処理系統設備	低レベル廃液処理建屋排煙処理ガス処理設備	電溶媒処理廃ガス処理系	主配管（廃ガス処理系）	主配管	DA	一式	②-2	既設	非安重	—	B, C/—	—	—	流体：廃ガス	—	—	—	—	—	—	—	—	—	—	—	—
1679	放射性廃棄物の廃棄施設	気体廃棄物の廃棄施設	排煙処理系統設備	低レベル廃液処理建屋排煙処理ガス処理設備	廃固体廃棄物処理処理廃ガス処理系	スプレイ塔	容器	DA	1	②-2	既設	非安重	—	b/—	—	—	—	—	—	—	—	—	—	—	—	—	—	—
1680	放射性廃棄物の廃棄施設	気体廃棄物の廃棄施設	排煙処理系統設備	低レベル廃液処理建屋排煙処理ガス処理設備	廃固体廃棄物処理処理廃ガス処理系	廃ガス洗浄塔	容器	DA	1	②-2	既設	非安重	—	b/—	—	—	—	—	—	—	—	—	—	—	—	—	—	—
1681	放射性廃棄物の廃棄施設	気体廃棄物の廃棄施設	排煙処理系統設備	低レベル廃液処理建屋排煙処理ガス処理設備	廃固体廃棄物処理処理廃ガス処理系	凝縮器	熱交換器	DA	1	②-2	既設	非安重	—	b/—	—	—	—	—	—	—	—	—	—	—	—	—	—	—
1682	放射性廃棄物の廃棄施設	気体廃棄物の廃棄施設	排煙処理系統設備	低レベル廃液処理建屋排煙処理ガス処理設備	廃固体廃棄物処理処理廃ガス処理系	ファン	DA	1	②-2	既設	非安重	—	b/—	—	—	—	—	—	—	—	—	—	—	—	—	—	—	—
1683	放射性廃棄物の廃棄施設	気体廃棄物の廃棄施設	排煙処理系統設備	低レベル廃液処理建屋排煙処理ガス処理設備	廃固体廃棄物処理処理廃ガス処理系	ファン	DA	2	②-2	既設	非安重	—	b/—	—	—	—	—	—	—	—	—	—	—	—	—	—	—	—
1684	放射性廃棄物の廃棄施設	気体廃棄物の廃棄施設	排煙処理系統設備	低レベル廃液処理建屋排煙処理ガス処理設備	廃固体廃棄物処理処理廃ガス処理系	高性能粒子フィルタ	フィルタ	DA	2	②-2	既設	非安重	—	b/—	—	—	—	—	—	—	—	—	—	—	—	—	—	—
1685	放射性廃棄物の廃棄施設	気体廃棄物の廃棄施設	排煙処理系統設備	低レベル廃液処理建屋排煙処理ガス処理設備	廃固体廃棄物処理処理廃ガス処理系	主配管（廃ガス処理系）	主配管	DA	一式	②-2	既設	非安重	—	b/—	—	—	流体：廃ガス	—	—	—	—	—	—	—	—	—	—	—	—
1686	放射性廃棄物の廃棄施設	気体廃棄物の廃棄施設	排煙処理系統設備	低レベル廃液処理建屋排煙処理ガス処理設備	可燃性廃ガス処理系	排風機	ファン	DA	2	②-2	既設	非安重	—	b/—	—	—	—	—	—	—	—	—	—	—	—	—	—	—	—
1687	放射性廃棄物の廃棄施設	気体廃棄物の廃棄施設	排煙処理系統設備	低レベル廃液処理建屋排煙処理ガス処理設備	可燃性廃ガス処理系	高性能粒子フィルタ	フィルタ	DA	2	②-2	既設	非安重	—	b/—	—	—	—	—	—	—	—	—	—	—	—	—	—	—	—
1688	放射性廃棄物の廃棄施設	気体廃棄物の廃棄施設	排煙処理系統設備	低レベル廃液処理建屋排煙処理ガス処理設備	可燃性廃ガス処理系	主配管（廃ガス処理系）	主配管	DA	一式	②-2	既設	非安重	—	b/—	—	—	流体：廃ガス	—	—	—	—	—	—	—	—	—	—	—	—
1689	放射性廃棄物の廃棄施設	気体廃棄物の廃棄施設	換気設備	チャンネルボックス・バーナブルポイズン処理建屋換気設備	—	排風機	ファン	DC	2	②-2	既設	非安重	—	b/—	—	—	—	—	—	—	—	—	—	—	—	—	—	—	—
1690	放射性廃棄物の廃棄施設	気体廃棄物の廃棄施設	換気設備	チャンネルボックス・バーナブルポイズン処理建屋換気設備	—	高性能粒子フィルタ	フィルタ	DC	4	②-2	既設	非安重	—	b/—	—	—	—	—	—	—	—	—	—	—	—	—	—	—	—
1691	放射性廃棄物の廃棄施設	気体廃棄物の廃棄施設	換気設備	チャンネルボックス・バーナブルポイズン処理建屋換気設備	—	主配管（廃ガス処理系）	主配管	DC	一式	②-2	既設	非安重	—	B, C/—	—	—	流体：廃ガス	—	—	—	—	—	—	—	—	—	—	—	—
1692	放射性廃棄物の廃棄施設	気体廃棄物の廃棄施設	換気設備	ハル・エンドピース貯蔵建屋排煙処理ガス処理設備	—	排風機	ファン	AE	2	②-2	既設	非安重	—	b/—	—	—	—	—	—	—	—	—	—	—	—	—	—	—	—
1693	放射性廃棄物の廃棄施設	気体廃棄物の廃棄施設	換気設備	ハル・エンドピース貯蔵建屋排煙処理ガス処理設備	—	高性能粒子フィルタ	フィルタ	AE	2	②-2	既設	非安重	—	b/—	—	—	—	—	—	—	—	—	—	—	—	—	—	—	—
1694	放射性廃棄物の廃棄施設	気体廃棄物の廃棄施設	換気設備	ハル・エンドピース貯蔵建屋排煙処理ガス処理設備	—	主配管（廃ガス処理系）	主配管	AE	一式	②-2	既設	非安重	—	B, C/—	—	—	流体：廃ガス	—	—	—	—	—	—	—	—	—	—	—	—
1695	放射性廃棄物の廃棄施設	気体廃棄物の廃棄施設	換気設備	分析建屋廃棄物処理処理設備	—	デミスタ	容器	AH	1	②-2	既設	非安重	—	b/—	—	—	—	—	—	—	—	—	—	—	—	—	—	—	—
1696	放射性廃棄物の廃棄施設	気体廃棄物の廃棄施設	換気設備	分析建屋廃棄物処理処理設備	—	廃ガス洗浄塔	容器	AH	1	②-2	既設	非安重	—	b/—	—	—	—	—	—	—	—	—	—	—	—	—	—	—	—
1697	放射性廃棄物の廃棄施設	気体廃棄物の廃棄施設	換気設備	分析建屋廃棄物処理処理設備	—	凝縮器	熱交換器	AH	1	②-2	既設	非安重	—	b/—	—	—	—	—	—	—	—	—	—	—	—	—	—	—	—
1698	放射性廃棄物の廃棄施設	気体廃棄物の廃棄施設	換気設備	分析建屋廃棄物処理処理設備	—	排風機	ファン	AH	2	②-2	既設	非安重	—	b/—	—	—	—	—	—	—	—	—	—	—	—	—	—	—	—
1699	放射性廃棄物の廃棄施設	気体廃棄物の廃棄施設	換気設備	分析建屋廃棄物処理処理設備	—	高性能粒子フィルタ	フィルタ	AH	6	②-2	既設	非安重	—	b/—	—	—	—	—	—	—	—	—	—	—	—	—	—	—	—
1700	放射性廃棄物の廃棄施設	気体廃棄物の廃棄施設	換気設備	分析建屋廃棄物処理処理設備	—	主配管（廃ガス処理系）	主配管	AH, TT10E, 屋外	一式	②-2	既設	非安重	—	C/—	—	—	流体：廃ガス	—	—	—	—	—	—	—	—	—	—	—	—
1701	放射性廃棄物の廃棄施設	気体廃棄物の廃棄施設	換気設備	分析建屋廃棄物処理処理設備	—	主配管（廃ガス処理系）	主配管	AH	一式	②-2	既設	非安重	—	B, C/—	—	—	流体：廃ガス	—	—	—	—	—	—	—	—	—	—	—	—
1702	放射性廃棄物の廃棄施設	気体廃棄物の廃棄施設	換気設備	高レベル廃液ガラス固化廃ガス処理設備	—	廃ガス洗浄塔	容器	KA	2	②-2	既設	安重	—	S, 1, 2Ss/—	—	—	—	—	—	—	—	—	—	—	—	—	—	—	—
1703	放射性廃棄物の廃棄施設	気体廃棄物の廃棄施設	換気設備	高レベル廃液ガラス固化廃ガス処理設備	—	第1, 第2吸収塔	容器	KA	2	②-2	既設	安重	—	S/—	—	—	—	—	—	—	—	—	—	—	—	—	—	—	—
1704	放射性廃棄物の廃棄施設	気体廃棄物の廃棄施設	換気設備	高レベル廃液ガラス固化廃ガス処理設備	—	ルテニウム吸着塔	容器	KA	2	②-2	既設	安重	—	S/—	—	—	—	—	—	—	—	—	—	—	—	—	—	—	—
1705	放射性廃棄物の廃棄施設	気体廃棄物の廃棄施設	換気設備	高レベル廃液ガラス固化廃ガス処理設備	—	廃ガス処理セル漏えい排受皿	容器	KA	1	②-2	既設	非安重	—	B/—	—	—	—	—	—	—	—	—	—	—	—	—	—	—	—
1706	放射性廃棄物の廃棄施設	気体廃棄物の廃棄施設	換気設備	高レベル廃液ガラス固化廃ガス処理設備	—	廃ガス洗浄塔セル漏えい排受皿	容器	KA	1	②-2	既設	非安重	—	B/—	—	—	—	—	—	—	—	—	—	—	—	—	—	—	—
1707	放射性廃棄物の廃棄施設	気体廃棄物の廃棄施設	換気設備	高レベル廃液ガラス固化廃ガス処理設備	—	減水分離貯槽	容器	KA	1	②-2	既設	安重	—	S/—	—	—	—	—	—	—	—	—	—	—	—	—	—	—	—
1708	放射性廃棄物の廃棄施設	気体廃棄物の廃棄施設	換気設備	高レベル廃液ガラス固化廃ガス処理設備	—	安全冷水即排槽	容器	KA	2	②-2	既設	安重	—	S/—	—	—	—	—	—	—	—	—	—	—	—	—	—	—	—
1709	放射性廃棄物の廃棄施設	気体廃棄物の廃棄施設	換気設備	高レベル廃液ガラス固化廃ガス処理設備	—	凝縮器	熱交換器	KA	1	②-2	既設	安重	—	S/—	—	—	—	—	—	—	—	—	—	—	—	—	—	—	—
1710	放射性廃棄物の廃棄施設	気体廃棄物の廃棄施設	換気設備	高レベル廃液ガラス固化廃ガス処理設備	—	加熱器	熱交換器	KA	2	②-2	既設	安重	—	S/—	—	—	—	—	—	—	—	—	—	—	—	—	—	—	—
1711	放射性廃棄物の廃棄施設	気体廃棄物の廃棄施設	換気設備	高レベル廃液ガラス固化廃ガス処理設備	—	安全冷水ポンプ	ポンプ	KA	4	②-2	既設	安重	—	S/—	—	—	—	—	—	—	—	—	—	—	—	—	—	—	—
1712	放射性廃棄物の廃棄施設	気体廃棄物の廃棄施設	換気設備	高レベル廃液ガラス固化廃ガス処理設備	—	第1排風機	ファン	KA	2	②-2	既設	安重	—	S/—	—	—	—	—	—	—	—	—	—	—	—	—	—	—	—
1713	放射性廃棄物の廃棄施設	気体廃棄物の廃棄施設	換気設備	高レベル廃液ガラス固化廃ガス処理設備	—	第2排風機	ファン	KA	2	②-2	既設	安重	—	S/—	—	—	—	—	—	—	—	—	—	—	—	—	—	—	—
1714	放射性廃棄物の廃棄施設	気体廃棄物の廃棄施設	換気設備	高レベル廃液ガラス固化廃ガス処理設備	—	ミストフィルタ	フィルタ	KA	2	②-2	既設	安重	—	S/—	—	—	—	—	—	—	—	—	—	—	—	—	—	—	—
1715	放射性廃棄物の廃棄施設	気体廃棄物の廃棄施設	換気設備	高レベル廃液ガラス固化廃ガス処理設備	—	第1高性能粒子フィルタ	フィルタ	KA	2	②-2	既設	安重	—	S/—	—	—	—	—	—	—	—	—	—	—	—	—	—	—	—
1716	放射性廃棄物の廃棄施設	気体廃棄物の廃棄施設	換気設備	高レベル廃液ガラス固化廃ガス処理設備	—	よう素フィルタ	フィルタ	KA	2	②-2	既設	安重	—	S/—	—	—	—	—	—	—	—	—	—	—	—	—	—	—	—
1717	放射性廃棄物の廃棄施設	気体廃棄物の廃棄施設	換気設備	高レベル廃液ガラス固化廃ガス処理設備	—	第2高性能粒子フィルタ	フィルタ	KA	2	②-2	既設	安重	—	S/—	—	—	—	—	—	—	—	—	—	—	—	—	—	—	—
1718	放射性廃棄物の廃棄施設	気体廃棄物の廃棄施設	換気設備	高レベル廃液ガラス固化廃ガス処理設備	—	第3高性能粒子フィルタ	フィルタ	KA	2	②-2	既設	安重	—	S/—	—	—	—	—	—	—	—	—	—	—	—	—	—	—	—
1719	放射性廃棄物の廃棄施設	気体廃棄物の廃棄施設	換気設備	高レベル廃液ガラス固化廃ガス処理設備	—	主排[redacted]	主排水	KA	8	②-2	既設	安重	—	S/—	—	—	—	—	—	—	—	—	—	—	—	—	—	—	—
1720	放射性廃棄物の廃棄施設	気体廃棄物の廃棄施設	換気設備	高レベル廃液ガラス固化廃ガス処理設備	—	主配管（原排保持系、廃ガス処理系）	主配管	KA	一式	②-2	既設	安重	—	S/—	—	—	流体：廃ガス	—	—	—	—	—	—	—	—	—	—	—	—
1721	放射性廃棄物の廃棄施設	気体廃棄物の廃棄施設	換気設備	高レベル廃液ガラス固化廃ガス処理設備	—	主配管（サポート用冷却水系：再処理設備本体用）	主配管	KA	一式	②-2	既設	安重	—	S/—	—	—	流体：冷水	—	—	—	—	—	—	—	—	—	—	—	—
1722	放射性廃棄物の廃棄施設	気体廃棄物の廃棄施設	換気設備	高レベル廃液ガラス固化廃ガス処理設備	—	主配管（サポート用冷却水系：再処理設備本体用）	主配管	KA	一式	②-2	既設	安重	—	S/—	—	—	流体：純水	—	—	—	—	—	—	—	—	—	—	—	—
1723	放射性廃棄物の廃棄施設	気体廃棄物の廃棄施設	換気設備	高レベル廃液ガラス固化廃ガス処理設備	—	主配管（漏えい拡大防止系）	主配管	KA	一式	②-2	既設	非安重	—	b/—	—	—	流体：放射性廃液	—	—	—	—	—	—	—	—	—	—	—	—
1724	放射性廃棄物の廃棄施設	気体廃棄物の廃棄施設	換気設備	高レベル廃液ガラス固化廃ガス処理設備	—	主配管（漏えい防止区画）	主配管	KA	一式	②-2	既設	安重	—	S/—	—	—	流体：赤黄水（減水）	—	—	—	—	—	—	—	—	—	—	—	—
1725	放射性廃棄物の廃棄施設	気体廃棄物の廃棄施設	換気設備	高レベル廃液ガラス固化廃ガス処理設備	—	廃ガス洗浄塔	—	KA	1	②-2	既設	非安重	—	B, 1, 2Ss/—	—	—	—	—	—	—	—	—	—	—	—	—	—	—	—
1726	放射性廃棄物の廃棄施設	気体廃棄物の廃棄施設	換気設備	使用済燃料輸送容器管理建屋換気設備	—	建屋排風機	ファン	FC	2	①	既設	非安重	—	C/—	—	—	—	—	—	—	—	—	—	—	—	—	—	—	—
1727	放射性廃棄物の廃棄施設	気体廃棄物の廃棄施設	換気設備	使用済燃料輸送容器管理建屋換気設備	—	建屋排気フィルタユニット	フィルタ	FC	5	①	既設	非安重	—	C/—	—	—	—	—	—	—	—	—	—	—	—	—	—	—	—
1728	放射性廃棄物の廃棄施設	気体廃棄物の廃棄施設	換気設備	使用済燃料輸送容器管理建屋換気設備	—	主配管（建屋換気系）	主配管	FC	一式	①	既設	非安重	—	C/—	—	—	流体：建屋内空気	—	—	—	—	—	—	—	—	—	—	—	—
1729	放射性廃棄物の廃棄施設	気体廃棄物の廃棄施設	換気設備	使用済燃料輸送容器管理建屋換気設備	—	主配管（建屋換気系）	主配管	FC, 屋外	一式	①	既設	非安重	—	C/—	—	—	流体：建屋内空気	—	—	—	—	—	—	—	—	—	—	—	—
1730	放射性廃棄物の廃棄施設	気体廃棄物の廃棄施設	換気設備	使用済燃料輸送容器管理建屋換気設備	—	建屋送風機	—	FC	2	①	既設	非安重	—	C/—	—	—	—	—	—	—	—	—	—	—	—	—	—	—	—
1731	放射性廃棄物の廃棄施設	気体廃棄物の廃棄施設	換気設備	使用済燃料輸送容器管理建屋換気設備	—	建屋給気ユニット	—	FC	一式	①	既設	非安重	—	C/—	—	—	—	—	—	—	—	—	—	—	—	—	—	—	—
1732	放射性廃棄物の廃棄施設	気体廃棄物の廃棄施設	換気設備	使用済燃料受入れ・貯蔵建屋換気設備	—	建屋排風機	ファン	FB	3	①	既設	非安重	—	C/—	—	—	—	—	—	—	—	—	—	—	—	—	—	—	—
1733	放射性廃棄物の廃棄施設	気体廃棄物の廃棄施設	換気設備	使用済燃料受入れ・貯蔵建屋換気設備	—	建屋排気フィルタユニット	フィルタ	FB	3	①	既設	非安重	—	C/—	—	—	—	—	—	—	—	—	—	—	—	—	—	—	—
1734	放射性廃棄物の廃棄施設	気体廃棄物の廃棄施設	換気設備	使用済燃料受入れ・貯蔵建屋換気設備	—	主配管（建屋換気系）	主配管	FB	一式	①	既設	非安重	—	C/—	—	—	流体：フード内空気, 建屋内空気	—	—	—	—	—	—	—	—	—	—	—	—
1735	放射性廃棄物の廃棄施設	気体廃棄物の廃棄施設	換気設備	使用済燃料受入れ・貯蔵建屋換気設備	—	主配管（建屋換気系）	主配管	FA, FB	一式	①	既設	非安重	—	C/—	—	—	流体：フード内空気, 建屋内空気	—	—	—	—	—	—	—	—	—	—	—	—
1736	放射性廃棄物の廃棄施設	気体廃棄物の廃棄施設	換気設備	使用済燃料受入れ・貯蔵建屋換気設備	—	主配管（建屋換気系）	主配管	FB, 屋外	一式	①	既設	非安重	常設SA	C/G	—	主：使用済燃料受入れ・貯蔵建屋排気系 従：排気ダクトクラッシュ防護 従：六弗酸気ルクラッシュ防護	流体：フード内空気, 建屋内空気	—	—	—	—	—	○	—	—	—	—	—	—
1737	放射性廃棄物の廃棄施設	気体廃棄物の廃棄施設	換気設備	使用済燃料受入れ・貯蔵建屋換気設備	—	建屋送風機	—	FB	3	①	既設	非安重	—	C/—	—	—	—	—	—	—	—	—	—	—	—	—	—	—	—
1738	放射性廃棄物の廃棄施設	気体廃棄物の廃棄施設	換気設備	使用済燃料受入れ・貯蔵建屋換気設備	—	建屋給気ユニット	—	FB	一式	①	既設	非安重	—	C/—	—	—	—	—	—	—	—	—	—	—	—	—	—	—	—

設工認申請対象機器の技術基準への適合性に係る整理

番号	施設区分		設備区分			機器名称	機種(注16)	設置場所	数量	申請回	変更区分	DB区分	SA区分	耐震設計	兼用(主従)	共用(主従)	備考
1939	放射性廃棄物の廃棄施設	気体廃棄物の廃棄施設	換気設備	前処理建屋換気設備	—	建屋排風機	ファン	AA	2	②-2	既設	安重	—	S/—	—	—	[redacted]
1940	放射性廃棄物の廃棄施設	気体廃棄物の廃棄施設	換気設備	前処理建屋換気設備	—	建屋排風機	ファン	AA	1	②-2	既設	安重	—	S/—	—	—	[redacted]
1941	放射性廃棄物の廃棄施設	気体廃棄物の廃棄施設	換気設備	前処理建屋換気設備	—	セル排風機	ファン	AA	2	②-2	既設	安重	—	S/—	—	—	
1942	放射性廃棄物の廃棄施設	気体廃棄物の廃棄施設	換気設備	前処理建屋換気設備	—	溶解槽セル排風機	ファン	AA	4	②-2	既設	安重	—	S/—	—	—	
1943	放射性廃棄物の廃棄施設	気体廃棄物の廃棄施設	換気設備	前処理建屋換気設備	—	建屋排気フィルタユニット	フィルタ	AA	19	②-2	既設	安重	—	S/—	—	—	
1944	放射性廃棄物の廃棄施設	気体廃棄物の廃棄施設	換気設備	前処理建屋換気設備	—	セル排気フィルタユニット	フィルタ	AA	4	②-2	既設	安重	—	S/—	—	—	
1945	放射性廃棄物の廃棄施設	気体廃棄物の廃棄施設	換気設備	前処理建屋換気設備	—	溶解槽セル排気フィルタユニット	フィルタ	AA	8	②-2	既設	安重	—	S/—	—	—	
1946	放射性廃棄物の廃棄施設	気体廃棄物の廃棄施設	換気設備	前処理建屋換気設備	—	主配管（建屋換気系）	主配管	AA	一式	②-2	既設	安重	—	S/—	—	—	流体1：セル内空気 流体2：建屋内空気
1947	放射性廃棄物の廃棄施設	気体廃棄物の廃棄施設	換気設備	前処理建屋換気設備	—	主配管（建屋換気系）	主配管	AA	一式	②-2	既設	安重	—	S，B-2/—	—	—	流体1：セル内空気 流体2：GB内空気
1948	放射性廃棄物の廃棄施設	気体廃棄物の廃棄施設	換気設備	前処理建屋換気設備	—	主配管（建屋換気系，代替換気系）	主配管	AA	一式	②-2	改造	安重	常設SA	S/(S)，1.2Ss	主：換気設備 従：代替換気設備	—	流体1：セル内空気 流体2：廃ガス
1949	放射性廃棄物の廃棄施設	気体廃棄物の廃棄施設	換気設備	前処理建屋換気設備	—	主配管（建屋換気系）	主配管	AA	一式	②-2	既設	非安重	—	B/—	—	—	流体：GB内空気
1950	放射性廃棄物の廃棄施設	気体廃棄物の廃棄施設	換気設備	前処理建屋換気設備	—	主配管（建屋換気系）	主配管	AA	一式	②-2	既設	安重	—	S/—	—	—	流体：建屋内空気
1951	放射性廃棄物の廃棄施設	気体廃棄物の廃棄施設	換気設備	前処理建屋換気設備	—	主配管（建屋換気系，代替換気系）	主配管	AA	一式	②-2	改造	安重	常設SA	S/(S)，1.2Ss	主：換気設備 従：代替換気設備	—	流体1：建屋内空気 流体2：廃ガス
1952	放射性廃棄物の廃棄施設	気体廃棄物の廃棄施設	換気設備	前処理建屋換気設備	—	主配管（建屋換気系，代替換気系）	主配管	AA	一式	②-2	改造	安重	常設SA	S/(S)，1.2Ss	主：換気設備 従：代替換気設備	—	流体1：建屋内空気 流体2：セル内空気 流体3：廃ガス
1953	放射性廃棄物の廃棄施設	気体廃棄物の廃棄施設	換気設備	前処理建屋換気設備	—	主配管(建屋換気系，代替換気系)	主配管	AA，屋外	一式	②-2	既設	安重	常設SA	S/(S)，1.2Ss	主：換気設備 従：代替換気設備	—	流体1:建屋内空気 流体2:セル内空気 流体3:GB内空気 流体4:廃ガス
1954	放射性廃棄物の廃棄施設	気体廃棄物の廃棄施設	換気設備	前処理建屋換気設備	—	建屋送風機	—	AA	2	②-2	既設	非安重	—	C/—	—	—	
1955	放射性廃棄物の廃棄施設	気体廃棄物の廃棄施設	換気設備	前処理建屋換気設備	—	建屋給気ユニット	—	AA	一式	②-2	既設	非安重	—	C/—	—	—	建屋給気プレフィルタ 建屋給気粒子フィルタ
1956	放射性廃棄物の廃棄施設	気体廃棄物の廃棄施設	換気設備	分離建屋換気設備	—	建屋排風機	ファン	AB	2	②-2	改造	安重	常設SA	S/— S/(S)，1.2Ss	主：分離建屋排気系 従：代替換気設備	—	建屋排風機BのみをSA対策の流路として使用
1957	放射性廃棄物の廃棄施設	気体廃棄物の廃棄施設	換気設備	分離建屋換気設備	—	グローブボックス・セル排風機	ファン	AB	3	②-2	改造	安重	—	S/—	—	—	
1958	放射性廃棄物の廃棄施設	気体廃棄物の廃棄施設	換気設備	分離建屋換気設備	—	建屋排気フィルタユニット	フィルタ	AB	15	②-2	改造	安重	—	S/—	—	—	
1959	放射性廃棄物の廃棄施設	気体廃棄物の廃棄施設	換気設備	分離建屋換気設備	—	グローブボックス・セル排気フィルタユニット	フィルタ	AB	11	②-2	改造	安重	常設SA	S/(S)，1.2Ss	主：分離建屋排気系 従：代替換気設備	—	
1960	放射性廃棄物の廃棄施設	気体廃棄物の廃棄施設	換気設備	分離建屋換気設備	—	主要弁[redacted]	主要弁	AB	4	②-2	改造	安重	—	C/—	—	—	
1961	放射性廃棄物の廃棄施設	気体廃棄物の廃棄施設	換気設備	分離建屋換気設備	—	主配管（建屋換気系）	主配管	AB	一式	②-2	既設	非安重	—	C/—	—	—	流体１：建屋内空気 流体２：フード内空気
1962	放射性廃棄物の廃棄施設	気体廃棄物の廃棄施設	換気設備	分離建屋換気設備	—	主配管（建屋換気系）	主配管	AB	一式	②-2	既設	安重	—	S/—	—	—	流体１：建屋内空気 流体２：フード内空気
1963	放射性廃棄物の廃棄施設	気体廃棄物の廃棄施設	換気設備	分離建屋換気設備	—	主配管（建屋換気系）	主配管	AB	一式	②-2	既設	安重	—	S/—	—	—	流体：建屋内空気
1964	放射性廃棄物の廃棄施設	気体廃棄物の廃棄施設	換気設備	分離建屋換気設備	—	主配管（建屋換気系，代替換気系）	主配管	AB	一式	②-2	改造	安重	常設SA	S/(S)，1.2Ss	主：分離建屋排気系 従：代替換気設備	—	流体１：建屋内空気 流体２：フード内空気 流体３：廃ガス
1965	放射性廃棄物の廃棄施設	気体廃棄物の廃棄施設	換気設備	分離建屋換気設備	—	主配管（建屋換気系，代替換気系）	主配管	AB	一式	②-2	改造	安重	常設SA	S/(S)，1.2Ss	主：分離建屋排気系 従：代替換気設備	—	流体１：建屋内空気 流体２：廃ガス
1966	放射性廃棄物の廃棄施設	気体廃棄物の廃棄施設	換気設備	分離建屋換気設備	—	主配管（建屋換気系，代替換気系）	主配管	AB	一式	②-2	改造	安重	常設SA	S/(S)，1.2Ss	主：分離建屋排気系 従：代替換気設備	—	流体１：セル内空気 流体２：廃ガス
1967	放射性廃棄物の廃棄施設	気体廃棄物の廃棄施設	換気設備	分離建屋換気設備	—	主配管（建屋換気系）	主配管	AB	一式	②-2	既設	安重	—	S/—	—	—	流体：セル内空気
1968	放射性廃棄物の廃棄施設	気体廃棄物の廃棄施設	換気設備	分離建屋換気設備	—	主配管（建屋換気系）	主配管	AB	一式	②-2	既設	安重	—	S/—	—	—	流体：セル内空気
1969	放射性廃棄物の廃棄施設	気体廃棄物の廃棄施設	換気設備	分離建屋換気設備	—	主配管(建屋換気系，代替換気系)	主配管	AB，屋外	一式	②-2	既設	安重	常設SA	S/(S)，1.2Ss	主：分離建屋排気系 従：代替換気設備	—	流体1:建屋内空気 流体2:フード内空気 流体3:GB内空気 流体4:セル内空気 流体5:廃ガス
1970	放射性廃棄物の廃棄施設	気体廃棄物の廃棄施設	換気設備	分離建屋換気設備	—	建屋送風機	—	AB	2	②-2	既設	非安重	—	C/—	—	—	
1971	放射性廃棄物の廃棄施設	気体廃棄物の廃棄施設	換気設備	分離建屋換気設備	—	建屋給気ユニット	—	AB	一式	②-2	既設	非安重	—	C/—	—	—	
1972	放射性廃棄物の廃棄施設	気体廃棄物の廃棄施設	換気設備	精製建屋換気設備	—	グローブボックス・セル排風機	ファン	AC	2	②-2	改造	安重	常設SA	S/(S)	主：精製建屋排気系 従：廃ガス貯留設備	—	
1973	放射性廃棄物の廃棄施設	気体廃棄物の廃棄施設	換気設備	精製建屋換気設備	—	建屋排風機	ファン	AC	2	②-2	改造	安重	常設SA	S/S，1.2Ss	主：精製建屋排気系 従：代替換気設備	—	建屋排風機AのみをSA対策の流路として使用
1974	放射性廃棄物の廃棄施設	気体廃棄物の廃棄施設	換気設備	精製建屋換気設備	—	グローブボックス排気フィルタユニット	フィルタ	AC	2	②-2	既設	安重	—	S/—	—	—	
1975	放射性廃棄物の廃棄施設	気体廃棄物の廃棄施設	換気設備	精製建屋換気設備	—	セル排気フィルタユニット	フィルタ	AC	10	②-2	改造	安重	常設SA	S/(S)，1.2Ss	主：精製建屋排気系 従：代替換気設備 廃ガス貯留設備	—	
1976	放射性廃棄物の廃棄施設	気体廃棄物の廃棄施設	換気設備	精製建屋換気設備	—	建屋排気フィルタユニット	フィルタ	AC	17	②-2	既設	安重	—	S/—	—	—	
1977	放射性廃棄物の廃棄施設	気体廃棄物の廃棄施設	換気設備	精製建屋換気設備	—	主要弁[redacted]	主要弁	AC	4	②-2	改造	安重	—	C/—	—	—	
1978	放射性廃棄物の廃棄施設	気体廃棄物の廃棄施設	換気設備	精製建屋換気設備	—	主配管（建屋換気系，代替換気系，廃ガス貯留系：TBP）	主配管	AC	一式	②-2	改造	安重	常設SA	S/(S)，1.2Ss	主：精製建屋排気系 従：代替換気設備 廃ガス貯留設備	—	流体1：セル内空気，GB内空気，フード内空気 流体2：廃ガス
1979	放射性廃棄物の廃棄施設	気体廃棄物の廃棄施設	換気設備	精製建屋換気設備	—	主配管（建屋換気系，代替換気系）	主配管	AC	一式	②-2	改造	安重	常設SA	S/(S)，1.2Ss	主：精製建屋排気系 従：代替換気設備	—	流体：セル内空気，GB内空気，廃ガス
1980	放射性廃棄物の廃棄施設	気体廃棄物の廃棄施設	換気設備	精製建屋換気設備	—	主配管（建屋換気系，廃ガス貯留系：TBP）	主配管	AC	一式	②-2	改造	安重	常設SA	S/(S)	主：精製建屋排気系 従：廃ガス貯留設備	—	流体：セル内空気，GB内空気，廃ガス
1981	放射性廃棄物の廃棄施設	気体廃棄物の廃棄施設	換気設備	精製建屋換気設備	—	主配管（建屋換気系）	主配管	AC	一式	②-2	既設	安重	—	S/—	—	—	流体：セル内空気，GB内空気，フード内空気，廃ガス
1982	放射性廃棄物の廃棄施設	気体廃棄物の廃棄施設	換気設備	精製建屋換気設備	—	主配管（建屋換気系，代替換気系）	主配管	AC	一式	②-2	改造	安重	常設SA	S/(S)，1.2Ss	主：精製建屋排気系 従：代替換気設備	—	流体1：建屋内空気 流体2：廃ガス
1983	放射性廃棄物の廃棄施設	気体廃棄物の廃棄施設	換気設備	精製建屋換気設備	—	主配管（建屋換気系）	主配管	AC	一式	②-2	既設	安重	—	S/—	—	—	流体：建屋内空気
1984	放射性廃棄物の廃棄施設	気体廃棄物の廃棄施設	換気設備	精製建屋換気設備	—	主配管（建屋換気系，代替換気系，廃ガス貯留系：TBP）	主配管	AC	一式	②-2	改造	安重	常設SA	S/(S)，1.2Ss	主：精製建屋排気系 従：代替換気設備 廃ガス貯留設備	—	流体1：建屋内空気，セル内空気，GB内空気，フード内空気 流体2：廃ガス
1985	放射性廃棄物の廃棄施設	気体廃棄物の廃棄施設	換気設備	精製建屋換気設備	—	主配管（建屋換気系）	主配管	AC	一式	②-2	既設	非安重	—	C/—	—	—	流体：建屋内空気
1986	放射性廃棄物の廃棄施設	気体廃棄物の廃棄施設	換気設備	精製建屋換気設備	—	主配管(建屋換気系，代替換気系，廃ガス貯留系:TBP)	主配管	AC，屋外	一式	②-2	既設	安重	常設SA	S/(S)，1.2Ss	主：精製建屋排気系 従：代替換気設備，廃ガス貯留設備	—	流体:建屋内空気
1987	放射性廃棄物の廃棄施設	気体廃棄物の廃棄施設	換気設備	精製建屋換気設備	—	建屋送風機	—	AC	2	②-2	既設	非安重	—	C/—	—	—	
1988	放射性廃棄物の廃棄施設	気体廃棄物の廃棄施設	換気設備	精製建屋換気設備	—	建屋給気ユニット	—	AC	1	②-2	既設	非安重	—	C/—	—	—	
1989	放射性廃棄物の廃棄施設	気体廃棄物の廃棄施設	換気設備	ウラン脱硝建屋換気設備	—	建屋排風機	ファン	BA	2	②-2	既設	非安重	—	C/—	—	—	3109-K31 （建屋排風機A) 3109-K32 （建屋排風機B)
1990	放射性廃棄物の廃棄施設	気体廃棄物の廃棄施設	換気設備	ウラン脱硝建屋換気設備	—	フード排風機	ファン	BA	2	②-2	既設	非安重	—	C/—	—	—	3109-K34 （フード排風機A) 3109-K35 （フード排風機B)
1991	放射性廃棄物の廃棄施設	気体廃棄物の廃棄施設	換気設備	ウラン脱硝建屋換気設備	—	建屋排気フィルタユニット	フィルタ	BA	10	②-2	既設	非安重	—	C/—	—	—	3109-F3111～ 3109-F3120 （建屋排気フィルタユニットA～J)
1992	放射性廃棄物の廃棄施設	気体廃棄物の廃棄施設	換気設備	ウラン脱硝建屋換気設備	—	フード排気フィルタユニット	フィルタ	BA	2	②-2	既設	非安重	—	C/—	—	—	3109-F3411 （フード排気フィルタユニットA) 3109-F3412 （フード排気フィルタユニットB)
1993	放射性廃棄物の廃棄施設	気体廃棄物の廃棄施設	換気設備	ウラン脱硝建屋換気設備	—	主配管（建屋換気系）	主配管	BA	一式	②-2	既設	非安重	—	C/—	—	—	流体1：廃ガス 流体2：建屋内空気
1994	放射性廃棄物の廃棄施設	気体廃棄物の廃棄施設	換気設備	ウラン脱硝建屋換気設備	—	主配管（建屋換気系）	主配管	BA	一式	②-2	既設	非安重	—	C/—	—	—	流体1：廃ガス 流体2：フード内空気
1995	放射性廃棄物の廃棄施設	気体廃棄物の廃棄施設	換気設備	ウラン脱硝建屋換気設備	—	主配管（建屋換気系）	主配管	BA，TY10E	一式	②-2	既設	非安重	—	C/—	—	—	流体1：廃ガス 流体2：建屋内空気 流体3：フード内空気
1996	放射性廃棄物の廃棄施設	気体廃棄物の廃棄施設	換気設備	ウラン脱硝建屋換気設備	—	主配管(建屋換気系)	主配管	BA，TY10E	一式	②-2	既設	非安重	—	C/—	—	—	流体1：廃ガス 流体2：建屋内空気 流体3：フード内空気
1997	放射性廃棄物の廃棄施設	気体廃棄物の廃棄施設	換気設備	ウラン脱硝建屋換気設備	—	建屋給気ユニット	—	BA	一式	②-2	既設	非安重	—	C/—	—	—	
1998	放射性廃棄物の廃棄施設	気体廃棄物の廃棄施設	換気設備	ウラン脱硝建屋換気設備	—	建屋送風機	—	BA	2	②-2	既設	非安重	—	C/—	—	—	3109-K21 （建屋送風機A) 3109-K22 （建屋送風機B)
1999	放射性廃棄物の廃棄施設	気体廃棄物の廃棄施設	換気設備	ウラン・プルトニウム混合脱硝建屋換気設備	—	建屋排風機	ファン	CA	2	②-2	既設	安重	—	S/—	—	—	建屋排風機A [redacted] 建屋排風機B [redacted]
2000	放射性廃棄物の廃棄施設	気体廃棄物の廃棄施設	換気設備	ウラン・プルトニウム混合脱硝建屋換気設備	—	グローブボックス・セル排風機	ファン	CA	3	②-2	既設	安重	—	S/—	—	—	グローブボックス・セル排風機A～C [redacted]
2001	放射性廃棄物の廃棄施設	気体廃棄物の廃棄施設	換気設備	ウラン・プルトニウム混合脱硝建屋換気設備	—	建屋排気フィルタユニット	フィルタ	CA	22	②-2	既設	安重	—	S/—	—	—	建屋排気フィルタユニットA～V [redacted]
2002	放射性廃棄物の廃棄施設	気体廃棄物の廃棄施設	換気設備	ウラン・プルトニウム混合脱硝建屋換気設備	—	グローブボックス・セル排気フィルタユニット	フィルタ	CA	6	②-2	既設	安重	—	S/—	—	—	グローブボックス・セル排気フィルタユニットA～F [redacted]
2003	放射性廃棄物の廃棄施設	気体廃棄物の廃棄施設	換気設備	ウラン・プルトニウム混合脱硝建屋換気設備	—	グローブボックス排気フィルタ	フィルタ	CA	一式	②-2	既設	安重	—	S/—	—	—	グローブボックス排気Aフィルタ [redacted] グローブボックス排気Bフィルタ [redacted]
2004	放射性廃棄物の廃棄施設	気体廃棄物の廃棄施設	換気設備	ウラン・プルトニウム混合脱硝建屋換気設備	—	グローブボックス排気フィルタ	フィルタ	CA	一式	②-2	既設	安重	—	B/—	—	—	グローブボックス排気Cフィルタ [redacted] グローブボックス排気Dフィルタ [redacted] グローブボックス排気Cフィルタ [redacted] グローブボックス排気Eフィルタ [redacted] グローブボックス排気Fフィルタ [redacted] グローブボックス排気Gフィルタ [redacted]
2005	放射性廃棄物の廃棄施設	気体廃棄物の廃棄施設	換気設備	ウラン・プルトニウム混合脱硝建屋換気設備	—	グローブボックス排気フィルタ	フィルタ	CA	一式	②-2	既設	非安重	—	B/—	—	—	グローブボックス排気Eフィルタ [redacted] グローブボックス排気Fフィルタ [redacted] グローブボックス排気Gフィルタ [redacted] グローブボックス排気Hフィルタ [redacted] グローブボックス排気Iフィルタ [redacted] グローブボックス排気Bフィルタ [redacted] グローブボックス排気Hフィルタ [redacted]
2006	放射性廃棄物の廃棄施設	気体廃棄物の廃棄施設	換気設備	ウラン・プルトニウム混合脱硝建屋換気設備	—	主配管（建屋換気系）	主配管	CA	一式	②-2	既設	安重	—	S/—	—	—	流体：セル内空気
2007	放射性廃棄物の廃棄施設	気体廃棄物の廃棄施設	換気設備	ウラン・プルトニウム混合脱硝建屋換気設備	—	主配管（建屋換気系）	主配管	CA	一式	②-2	既設	安重/非安重	—	S，B/—	—	—	流体：GB内空気
2008	放射性廃棄物の廃棄施設	気体廃棄物の廃棄施設	換気設備	ウラン・プルトニウム混合脱硝建屋換気設備	—	主配管（建屋換気系）	主配管	CA	一式	②-2	既設	安重/非安重	—	S/—	—	—	流体1：セル内空気 流体2：GB内空気 流体3：フード内空気 流体4：廃ガス
2009	放射性廃棄物の廃棄施設	気体廃棄物の廃棄施設	換気設備	ウラン・プルトニウム混合脱硝建屋換気設備	—	主配管（建屋換気系）	主配管	CA	一式	②-2	既設	安重	—	S/—	—	—	流体：建屋内空気
2010	放射性廃棄物の廃棄施設	気体廃棄物の廃棄施設	換気設備	ウラン・プルトニウム混合脱硝建屋換気設備	—	主配管（建屋換気系，代替換気系）	主配管	CA	一式	②-2	既設	安重	常設SA	S/(S)，1.2Ss	主：ウラン・プルトニウム混合脱硝建屋排気系 従：代替換気設備	—	流体1：建屋内空気
2011	放射性廃棄物の廃棄施設	気体廃棄物の廃棄施設	換気設備	ウラン・プルトニウム混合脱硝建屋換気設備	—	主配管（建屋換気系，代替換気系）	主配管	CA	一式	②-2	既設	安重/非安重	常設SA	S/(S)，1.2Ss	主：ウラン・プルトニウム混合脱硝建屋排気系 従：代替換気設備	—	流体1：セル内空気 流体2：GB内空気

設工認申請対象機器の技術基準への適合性に係る整理

| 番号 | 施設区分 | | 設備区分 | | 機器名称 | 種別（主ポ） | 設置場所 | 数量 | 申請区分 | D B区分 | S A区分 | 耐震設計 | 兼用（主項） | 共用（主項） | 備考 | 第二十二条第一項 | 第二十二条第二項 | 第二十二条第三項 | 第二十二条第四項 | 第二十二条第五項 | 第二十二条第六項第一号 | 第二十二条第六項第二号 | 第二十二条第六項第三号 | 第二十二条第六項第四号 | 第二十二条第六項第五号 | 第二十二条第七項 | 第二十三条第一項 | 第二十三条第二項 | 第二十三条第三項 | 第二十四条第一項 | 第二十四条第二項 | 第二十四条第三項 | 第二十五条第一項 | 第二十五条第二項 | 第二十五条第三項 | 第二十五条第四項 | 第二十五条第五項 | 第二十六条第一項 | 第二十六条第二項 | 第二十六条第三項 | 第二十六条第四項 | 第二十六条第五項 | 第二十六条第六項 | 第二十六条第七項 | 第二十七条第一項 | 第二十七条第二項 | 第二十七条第三項 | 第二十七条第四項 | 第二十七条第五項 | 第二十七条第六項 | 第二十七条第七項 | 第二十七条第八項 | 第二十七条第九項 | 第二十七条第十項 | 第二十七条第十一項 | 第二十七条第十二項 | 第二十七条第十三項 | 第二十七条第十四項 | 第二十七条第十五項 | 第二十七条第十六項 | 第二十七条第十七項 | 第二十七条第十八項 | 第二十七条第十九項 | 第二十七条第二十項 | 第二十七条第二十一項 | 第二十七条第二十二項 | 第二十七条第二十三項 | 第二十七条第二十四項 | 第二十七条第二十五項 | 第二十七条第二十六項 | 第二十七条第二十七項 | 第二十七条第二十八項 | 第二十七条第二十九項 | 第二十七条第三十項 | 第二十七条第三十一項 | 第二十七条第三十二項 | 第二十七条第三十三項 | 第二十七条第三十四項 | 第二十七条第三十五項 | 第二十七条第三十六項 | 第二十七条第三十七項 | 第二十七条第三十八項 | 第二十七条第三十九項 | 第二十七条第四十項 | 第二十七条第四十一項 | 第二十七条第四十二項 | 第二十七条第四十三項 | 第二十七条第四十四項 | 第二十七条第四十五項 | 第二十七条第四十六項 | 第二十七条第四十七項 | 第二十七条第四十八項 | 第二十七条第四十九項 | 第二十七条第五十項 | 第二十七条第五十一項 | 第二十七条第五十二項 | 第二十七条第五十三項 | 第二十七条第五十四項 | 第二十七条第五十五項 | 第二十七条第五十六項 | 第二十七条第五十七項 | 第二十七条第五十八項 | 第二十七条第五十九項 | 第二十七条第六十項 | 第二十七条第六十一項 | 第二十七条第六十二項 | 第二十七条第六十三項 | 第二十七条第六十四項 | 第二十七条第六十五項 | 第二十七条第六十六項 | 第二十七条第六十七項 | 第二十七条第六十八項 | 第二十七条第六十九項 | 第二十七条第七十項 | 第二十七条第七十一項 | 第二十七条第七十二項 | 第二十七条第七十三項 | 第二十七条第七十四項 | 第二十七条第七十五項 | 第二十七条第七十六項 | 第二十七条第七十七項 | 第二十七条第七十八項 | 第二十七条第七十九項 | 第二十七条第八十項 | 第二十七条第八十一項 | 第二十七条第八十二項 | 第二十七条第八十三項 | 第二十七条第八十四項 | 第二十七条第八十五項 | 第二十七条第八十六項 | 第二十七条第八十七項 | 第二十七条第八十八項 | 第二十七条第八十九項 | 第二十七条第九十項 | 第二十七条第九十一項 | 第二十七条第九十二項 | 第二十七条第九十三項 | 第二十七条第九十四項 | 第二十七条第九十五項 | 第二十七条第九十六項 | 第二十七条第九十七項 | 第二十七条第九十八項 | 第二十七条第九十九項 | 第二十七条第百項 | 第二十七条第百一項 | 第二十七条第百二項 | 第二十七条第百三項 | 第二十七条第百四項 | 第二十七条第百五項 | 第二十七条第百六項 | 第二十七条第百七項 | 第二十七条第百八項 | 第二十七条第百九項 | 第二十七条第百十項 | 第二十七条第百十一項 | 第二十七条第百十二項 | 第二十七条第百十三項 | 第二十七条第百十四項 | 第二十七条第百十五項 | 第二十七条第百十六項 | 第二十七条第百十七項 | 第二十七条第百十八項 | 第二十七条第百十九項 | 第二十七条第百二十項 | 第二十七条第百二十一項 | 第二十七条第百二十二項 | 第二十七条第百二十三項 | 第二十七条第百二十四項 | 第二十七条第百二十五項 | 第二十七条第百二十六項 | 第二十七条第百二十七項 | 第二十七条第百二十八項 | 第二十七条第百二十九項 | 第二十七条第百三十項 | 第二十七条第百三十一項 | 第二十七条第百三十二項 | 第二十七条第百三十三項 | 第二十七条第百三十四項 | 第二十七条第百三十五項 | 第二十七条第百三十六項 | 第二十七条第百三十七項 | 第二十七条第百三十八項 | 第二十七条第百三十九項 | 第二十七条第百四十項 | 第二十七条第百四十一項 | 第二十七条第百四十二項 | 第二十七条第百四十三項 | 第二十七条第百四十四項 | 第二十七条第百四十五項 | 第二十七条第百四十六項 | 第二十七条第百四十七項 | 第二十七条第百四十八項 | 第二十七条第百四十九項 | 第二十七条第百五十項 | 第二十七条第百五十一項 | 第二十七条第百五十二項 | 第二十七条第百五十三項 | 第二十七条第百五十四項 | 第二十七条第百五十五項 | 第二十七条第百五十六項 | 第二十七条第百五十七項 | 第二十七条第百五十八項 | 第二十七条第百五十九項 | 第二十七条第百六十項 | 第二十七条第百六十一項 | 第二十七条第百六十二項 | 第二十七条第百六十三項 | 第二十七条第百六十四項 | 第二十七条第百六十五項 | 第二十七条第百六十六項 | 第二十七条第百六十七項 | 第二十七条第百六十八項 | 第二十七条第百六十九項 | 第二十七条第百七十項 | 第二十七条第百七十一項 | 第二十七条第百七十二項 | 第二十七条第百七十三項 | 第二十七条第百七十四項 | 第二十七条第百七十五項 | 第二十七条第百七十六項 | 第二十七条第百七十七項 | 第二十七条第百七十八項 | 第二十七条第百七十九項 | 第二十七条第百八十項 | 第二十七条第百八十一項 | 第二十七条第百八十二項 | 第二十七条第百八十三項 | 第二十七条第百八十四項 | 第二十七条第百八十五項 | 第二十七条第百八十六項 | 第二十七条第百八十七項 | 第二十七条第百八十八項 | 第二十七条第百八十九項 | 第二十七条第百九十項 | 第二十七条第百九十一項 | 第二十七条第百九十二項 | 第二十七条第百九十三項 | 第二十七条第百九十四項 | 第二十七条第百九十五項 | 第二十七条第百九十六項 | 第二十七条第百九十七項 | 第二十七条第百九十八項 | 第二十七条第百九十九項 | 第二十七条第二百項 | 第二十七条第二百一項 | 第二十七条第二百二項 | 第二十七条第二百三項 | 第二十七条第二百四項 | 第二十七条第二百五項 | 第二十七条第二百六項 | 第二十七条第二百七項 | 第二十七条第二百八項 | 第二十七条第二百九項 | 第二十七条第二百十項 | 第二十七条第二百十一項 | 第二十七条第二百十二項 | 第二十七条第二百十三項 | 第二十七条第二百十四項 | 第二十七条第二百十五項 | 第二十七条第二百十六項 | 第二十七条第二百十七項 | 第二十七条第二百十八項 | 第二十七条第二百十九項 | 第二十七条第二百二十項 | 第二十七条第二百二十一項 | 第二十七条第二百二十二項 | 第二十七条第二百二十三項 | 第二十七条第二百二十四項 | 第二十七条第二百二十五項 | 第二十七条第二百二十六項 | 第二十七条第二百二十七項 | 第二十七条第二百二十八項 | 第二十七条第二百二十九項 | 第二十七条第二百三十項 | 第二十七条第二百三十一項 | 第二十七条第二百三十二項 | 第二十七条第二百三十三項 | 第二十七条第二百三十四項 | 第二十七条第二百三十五項 | 第二十七条第二百三十六項 | 第二十七条第二百三十七項 | 第二十七条第二百三十八項 | 第二十七条第二百三十九項 | 第二十七条第二百四十項 | 第二十七条第二百四十一項 | 第二十七条第二百四十二項 | 第二十七条第二百四十三項 | 第二十七条第二百四十四項 | 第二十七条第二百四十五項 | 第二十七条第二百四十六項 | 第二十七条第二百四十七項 | 第二十七条第二百四十八項 | 第二十七条第二百四十九項 | 第二十七条第二百五十項 | 第二十七条第二百五十一項 | 第二十七条第二百五十二項 | 第二十七条第二百五十三項 | 第二十七条第二百五十四項 | 第二十七条第二百五十五項 | 第二十七条第二百五十六項 | 第二十七条第二百五十七項 | 第二十七条第二百五十八項 | 第二十七条第二百五十九項 | 第二十七条第二百六十項 | 第二十七条第二百六十一項 | 第二十七条第二百六十二項 | 第二十七条第二百六十三項 | 第二十七条第二百六十四項 | 第二十七条第二百六十五項 | 第二十七条第二百六十六項 | 第二十七条第二百六十七項 | 第二十七条第二百六十八項 | 第二十七条第二百六十九項 | 第二十七条第二百七十項 | 第二十七条第二百七十一項 | 第二十七条第二百七十二項 | 第二十七条第二百七十三項 | 第二十七条第二百七十四項 | 第二十七条第二百七十五項 | 第二十七条第二百七十六項 | 第二十七条第二百七十七項 | 第二十七条第二百七十八項 | 第二十七条第二百七十九項 | 第二十七条第二百八十項 | 第二十七条第二百八十一項 | 第二十七条第二百八十二項 | 第二十七条第二百八十三項 | 第二十七条第二百八十四項 | 第二十七条第二百八十五項 | 第二十七条第二百八十六項 | 第二十七条第二百八十七項 | 第二十七条第二百八十八項 | 第二十七条第二百八十九項 | 第二十七条第二百九十項 | 第二十七条第二百九十一項 | 第二十七条第二百九十二項 | 第二十七条第二百九十三項 | 第二十七条第二百九十四項 | 第二十七条第二百九十五項 | 第二十七条第二百九十六項 | 第二十七条第二百九十七項 | 第二十七条第二百九十八項 | 第二十七条第二百九十九項 | 第二十七条第三百項 | 第二十七条第三百一項 | 第二十七条第三百二項 | 第二十七条第三百三項 | 第二十七条第三百四項 | 第二十七条第三百五項 | 第二十七条第三百六項 | 第二十七条第三百七項 | 第二十七条第三百八項 | 第二十七条第三百九項 | 第二十七条第三百十項 | 第二十七条第三百十一項 | 第二十七条第三百十二項 | 第二十七条第三百十三項 | 第二十七条第三百十四項 | 第二十七条第三百十五項 | 第二十七条第三百十六項 | 第二十七条第三百十七項 | 第二十七条第三百十八項 | 第二十七条第三百十九項 | 第二十七条第三百二十項 | 第二十七条第三百二十一項 | 第二十七条第三百二十二項 | 第二十七条第三百二十三項 | 第二十七条第三百二十四項 | 第二十七条第三百二十五項 | 第二十七条第三百二十六項 | 第二十七条第三百二十七項 | 第二十七条第三百二十八項 | 第二十七条第三百二十九項 | 第二十七条第三百三十項 | 第二十七条第三百三十一項 | 第二十七条第三百三十二項 | 第二十七条第三百三十三項 | 第二十七条第三百三十四項 | 第二十七条第三百三十五項 | 第二十七条第三百三十六項 | 第二十七条第三百三十七項 | 第二十七条第三百三十八項 | 第二十七条第三百三十九項 | 第二十七条第三百四十項 | 第二十七条第三百四十一項 | 第二十七条第三百四十二項 | 第二十七条第三百四十三項 | 第二十七条第三百四十四項 | 第二十七条第三百四十五項 | 第二十七条第三百四十六項 | 第二十七条第三百四十七項 | 第二十七条第三百四十八項 | 第二十七条第三百四十九項 | 第二十七条第三百五十項 | 第二十七条第三百五十一項 | 第二十七条第三百五十二項 | 第二十七条第三百五十三項 | 第二十七条第三百五十四項 | 第二十七条第三百五十五項 | 第二十七条第三百五十六項 | 第二十七条第三百五十七項 | 第二十七条第三百五十八項 | 第二十七条第三百五十九項 | 第二十七条第三百六十項 | 第二十七条第三百六十一項 | 第二十七条第三百六十二項 | 第二十七条第三百六十三項 | 第二十七条第三百六十四項 | 第二十七条第三百六十五項 | 第二十七条第三百六十六項 | 第二十七条第三百六十七項 | 第二十七条第三百六十八項 | 第二十七条第三百六十九項 | 第二十七条第三百七十項 | 第二十七条第三百七十一項 | 第二十七条第三百七十二項 | 第二十七条第三百七十三項 | 第二十七条第三百七十四項 | 第二十七条第三百七十五項 | 第二十七条第三百七十六項 | 第二十七条第三百七十七項 | 第二十七条第三百七十八項 | 第二十七条第三百七十九項 | 第二十七条第三百八十項 | 第二十七条第三百八十一項 | 第二十七条第三百八十二項 | 第二十七条第三百八十三項 | 第二十七条第三百八十四項 | 第二十七条第三百八十五項 | 第二十七条第三百八十六項 | 第二十七条第三百八十七項 | 第二十七条第三百八十八項 | 第二十七条第三百八十九項 | 第二十七条第三百九十項 | 第二十七条第三百九十一項 | 第二十七条第三百九十二項 | 第二十七条第三百九十三項 | 第二十七条第三百九十四項 | 第二十七条第三百九十五項 | 第二十七条第三百九十六項 | 第二十七条第三百九十七項 | 第二十七条第三百九十八項 | 第二十七条第三百九十九項 | 第二十七条第四百項 | 第二十七条第四百一項 | 第二十七条第四百二項 | 第二十七条第四百三項 | 第二十七条第四百四項 | 第二十七条第四百五項 | 第二十七条第四百六項 | 第二十七条第四百七項 | 第二十七条第四百八項 | 第二十七条第四百九項 | 第二十七条第四百十項 | 第二十七条第四百十一項 | 第二十七条第四百十二項 | 第二十七条第四百十三項 | 第二十七条第四百十四項 | 第二十七条第四百十五項 | 第二十七条第四百十六項 | 第二十七条第四百十七項 | 第二十七条第四百十八項 | 第二十七条第四百十九項 | 第二十七条第四百二十項 | 第二十七条第四百二十一項 | 第二十七条第四百二十二項 | 第二十七条第四百二十三項 | 第二十七条第四百二十四項 | 第二十七条第四百二十五項 | 第二十七条第四百二十六項 | 第二十七条第四百二十七項 | 第二十七条第四百二十八項 | 第二十七条第四百二十九項 | 第二十七条第四百三十項 | 第二十七条第四百三十一項 | 第二十七条第四百三十二項 | 第二十七条第四百三十三項 | 第二十七条第四百三十四項 | 第二十七条第四百三十五項 | 第二十七条第四百三十六項 | 第二十七条第四百三十七項 | 第二十七条第四百三十八項 | 第二十七条第四百三十九項 | 第二十七条第四百四十項 | 第二十七条第四百四十一項 | 第二十七条第四百四十二項 | 第二十七条第四百四十三項 | 第二十七条第四百四十四項 | 第二十七条第四百四十五項 | 第二十七条第四百四十六項 | 第二十七条第四百四十七項 | 第二十七条第四百四十八項 | 第二十七条第四百四十九項 | 第二十七条第四百五十項 | 第二十七条第四百五十一項 | 第二十七条第四百五十二項 | 第二十七条第四百五十三項 | 第二十七条第四百五十四項 | 第二十七条第四百五十五項 | 第二十七条第四百五十六項 | 第二十七条第四百五十七項 | 第二十七条第四百五十八項 | 第二十七条第四百五十九項 | 第二十七条第四百六十項 | 第二十七条第四百六十一項 | 第二十七条第四百六十二項 | 第二十七条第四百六十三項 | 第二十七条第四百六十四項 | 第二十七条第四百六十五項 | 第二十七条第四百六十六項 | 第二十七条第四百六十七項 | 第二十七条第四百六十八項 | 第二十七条第四百六十九項 | 第二十七条第四百七十項 | 第二十七条第四百七十一項 | 第二十七条第四百七十二項 | 第二十七条第四百七十三項 | 第二十七条第四百七十四項 | 第二十七条第四百七十五項 | 第二十七条第四百七十六項 | 第二十七条第四百七十七項 | 第二十七条第四百七十八項 | 第二十七条第四百七十九項 | 第二十七条第四百八十項 | 第二十七条第四百八十一項 | 第二十七条第四百八十二項 | 第二十七条第四百八十三項 | 第二十七条第四百八十四項 | 第二十七条第四百八十五項 | 第二十七条第四百八十六項 | 第二十七条第四百八十七項 | 第二十七条第四百八十八項 | 第二十七条第四百八十九項 | 第二十七条第四百九十項 | 第二十七条第四百九十一項 | 第二十七条第四百九十二項 | 第二十七条第四百九十三項 | 第二十七条第四百九十四項 | 第二十七条第四百九十五項 | 第二十七条第四百九十六項 | 第二十七条第四百九十七項 | 第二十七条第四百九十八項 | 第二十七条第四百九十九項 | 第二十七条第五百項 | 第二十七条第五百一項 | 第二十七条第五百二項 | 第二十七条第五百三項 | 第二十七条第五百四項 | 第二十七条第五百五項 | 第二十七条第五百六項 | 第二十七条第五百七項 | 第二十七条第五百八項 | 第二十七条第五百九項 | 第二十七条第五百十項 | 第二十七条第五百十一項 | 第二十七条第五百十二項 | 第二十七条第五百十三項 | 第二十七条第五百十四項 | 第二十七条第五百十五項 | 第二十七条第五百十六項 | 第二十七条第五百十七項 | 第二十七条第五百十八項 | 第二十七条第五百十九項 | 第二十七条第五百二十項 | 第二十七条第五百二十一項 | 第二十七条第五百二十二項 | 第二十七条第五百二十三項 | 第二十七条第五百二十四項 | 第二十七条第五百二十五項 | 第二十七条第五百二十六項 | 第二十七条第五百二十七項 | 第二十七条第五百二十八項 | 第二十七条第五百二十九項 | 第二十七条第五百三十項 | 第二十七条第五百三十一項 | 第二十七条第五百三十二項 | 第二十七条第五百三十三項 | 第二十七条第五百三十四項 | 第二十七条第五百三十五項 | 第二十七条第五百三十六項 | 第二十七条第五百三十七項 | 第二十七条第五百三十八項 | 第二十七条第五百三十九項 | 第二十七条第五百四十項 | 第二十七条第五百四十一項 | 第二十七条第五百四十二項 | 第二十七条第五百四十三項 | 第二十七条第五百四十四項 | 第二十七条第五百四十五項 | 第二十七条第五百四十六項 | 第二十七条第五百四十七項 | 第二十七条第五百四十八項 | 第二十七条第五百四十九項 | 第二十七条第五百五十項 | 第二十七条第五百五十一項 | 第二十七条第五百五十二項 | 第二十七条第五百五十三項 | 第二十七条第五百五十四項 | 第二十七条第五百五十五項 | 第二十七条第五百五十六項 | 第二十七条第五百五十七項 | 第二十七条第五百五十八項 | 第二十七条第五百五十九項 | 第二十七条第五百六十項 | 第二十七条第五百六十一項 | 第二十七条第五百六十二項 | 第二十七条第五百六十三項 | 第二十七条第五百六十四項 | 第二十七条第五百六十五項 | 第二十七条第五百六十六項 | 第二十七条第五百六十七項 | 第二十七条第五百六十八項 | 第二十七条第五百六十九項 | 第二十七条第五百七十項 | 第二十七条第五百七十一項 | 第二十七条第五百七十二項 | 第二十七条第五百七十三項 | 第二十七条第五百七十四項 | 第二十七条第五百七十五項 | 第二十七条第五百七十六項 | 第二十七条第五百七十七項 | 第二十七条第五百七十八項 | 第二十七条第五百七十九項 | 第二十七条第五百八十項 | 第二十七条第五百八十一項 | 第二十七条第五百八十二項 | 第二十七条第五百八十三項 | 第二十七条第五百八十四項 | 第二十七条第五百八十五項 | 第二十七条第五百八十六項 | 第二十七条第五百八十七項 | 第二十七条第五百八十八項 | 第二十七条第五百八十九項 | 第二十七条第五百九十項 | 第二十七条第五百九十一項 | 第二十七条第五百九十二項 | 第二十七条第五百九十三項 | 第二十七条第五百九十四項 | 第二十七条第五百九十五項 | 第二十七条第五百九十六項 | 第二十七条第五百九十七項 | 第二十七条第五百九十八項 | 第二十七条第五百九十九項 | 第二十七条第六百項 | 第二十七条第六百一項 | 第二十七条第六百二項 | 第二十七条第六百三項 | 第二十七条第六百四項 | 第二十七条第六百五項 | 第二十七条第六百六項 | 第二十七条第六百七項 | 第二十七条第六百八項 | 第二十七条第六百九項 | 第二十七条第六百十項 | 第二十七条第六百十一項 | 第二十七条第六百十二項 | 第二十七条第六百十三項 | 第二十七条第六百十四項 | 第二十七条第六百十五項 | 第二十七条第六百十六項 | 第二十七条第六百十七項 | 第二十七条第六百十八項 | 第二十七条第六百十九項 | 第二十七条第六百二十項 | 第二十七条第六百二十一項 | 第二十七条第六百二十二項 | 第二十七条第六百二十三項 | 第二十七条第六百二十四項 | 第二十七条第六百二十五項 | 第二十七条第六百二十六項 | 第二十七条第六百二十七項 | 第二十七条第六百二十八項 | 第二十七条第六百二十九項 | 第二十七条第六百三十項 | 第二十七条第六百三十一項 | 第二十七条第六百三十二項 | 第二十七条第六百三十三項 | 第二十七条第六百三十四項 | 第二十七条第六百三十五項 | 第二十七条第六百三十六項 | 第二十七条第六百三十七項 | 第二十七条第六百三十八項 | 第二十七条第六百三十九項 | 第二十七条第六百四十項 | 第二十七条第六百四十一項 | 第二十七条第六百四十二項 | 第二十七条第六百四十三項 | 第二十七条第六百四十四項 | 第二十七条第六百四十五項 | 第二十七条第六百四十六項 | 第二十七条第六百四十七項 | 第二十七条第六百四十八項 | 第二十七条第六百四十九項 | 第二十七条第六百五十項 | 第二十七条第六百五十一項 | 第二十七条第六百五十二項 | 第二十七条第六百五十三項 | 第二十七条第六百五十四項 | 第二十七条第六百五十五項 | 第二十七条第六百五十六項 | 第二十七条第六百五十七項 | 第二十七条第六百五十八項 | 第二十七条第六百五十九項 | 第二十七条第六百六十項 | 第二十七条第六百六十一項 | 第二十七条第六百六十二項 | 第二十七条第六百六十三項 | 第二十七条第六百六十四項 | 第二十七条第六百六十五項 | 第二十七条第六百六十六項 | 第二十七条第六百六十七項 | 第二十七条第六百六十八項 | 第二十七条第六百六十九項 | 第二十七条第六百七十項 | 第二十七条第六百七十一項 | 第二十七条第六百七十二項 | 第二十七条第六百七十三項 | 第二十七条第六百七十四項 | 第二十七条第六百七十五項 | 第二十七条第六百七十六項 | 第二十七条第六百七十七項 | 第二十七条第六百七十八項 | 第二十七条第六百七十九項 | 第二十七条第六百八十項 | 第二十七条第六百八十一項 | 第二十七条第六百八十二項 | 第二十七条第六百八十三項 | 第二十七条第六百八十四項 | 第二十七条第六百八十五項 | 第二十七条第六百八十六項 | 第二十七条第六百八十七項 | 第二十七条第六百八十八項 | 第二十七条第六百八十九項 | 第二十七条第六百九十項 | 第二十七条第六百九十一項 | 第二十七条第六百九十二項 | 第二十七条第六百九十三項 | 第二十七条第六百九十四項 | 第二十七条第六百九十五項 | 第二十七条第六百九十六項 | 第二十七条第六百九十七項 | 第二十七条第六百九十八項 | 第二十七条第六百九十九項 | 第二十七条第七百項 | 第二十七条第七百一項 | 第二十七条第七百二項 | 第二十七条第七百三項 | 第二十七条第七百四項 | 第二十七条第七百五項 | 第二十七条第七百六項 | 第二十七条第七百七項 | 第二十七条第七百八項 | 第二十七条第七百九項 | 第二十七条第七百十項 | 第二十七条第七百十一項 | 第二十七条第七百十二項 | 第二十七条第七百十三項 | 第二十七条第七百十四項 | 第二十七条第七百十五項 | 第二十七条第七百十六項 | 第二十七条第七百十七項 | 第二十七条第七百十八項 | 第二十七条第七百十九項 | 第二十七条第七百二十項 | 第二十七条第七百二十一項 | 第二十七条第七百二十二項 | 第二十七条第七百二十三項 | 第二十七条第七百二十四項 | 第二十七条第七百二十五項 | 第二十七条第七百二十六項 | 第二十七条第七百二十七項 | 第二十七条第七百二十八項 | 第二十七条第七百二十九項 | 第二十七条第七百三十項 | 第二十七条第七百三十一項 | 第二十七条第七百三十二項 | 第二十七条第七百三十三項 | 第二十七条第七百三十四項 | 第二十七条第七百三十五項 | 第二十七条第七百三十六項 | 第二十七条第七百三十七項 | 第二十七条第七百三十八項 | 第二十七条第七百三十九項 | 第二十七条第七百四十項 | 第二十七条第七百四十一項 | 第二十七条第七百四十二項 | 第二十七条第七百四十三項 | 第二十七条第七百四十四項 | 第二十七条第七百四十五項 | 第二十七条第七百四十六項 | 第二十七条第七百四十七項 | 第二十七条第七百四十八項 | 第二十七条第七百四十九項 | 第二十七条第七百五十項 | 第二十七条第七百五十一項 | 第二十七条第七百五十二項 | 第二十七条第七百五十三項 | 第二十七条第七百五十四項 | 第二十七条第七百五十五項 | 第二十七条第七百五十六項 | 第二十七条第七百五十七項 | 第二十七条第七百五十八項 | 第二十七条第七百五十九項 | 第二十七条第七百六十項 | 第二十七条第七百六十一項 | 第二十七条第七百六十二項 | 第二十七条第七百六十三項 | 第二十七条第七百六十四項 | 第二十七条第七百六十五項 | 第二十七条第七百六十六項 | 第二十七条第七百六十七項 | 第二十七条第七百六十八項 | 第二十七条第七百六十九項 | 第二十七条第七百七十項 | 第二十七条第七百七十一項 | 第二十七条第七百七十二項 | 第二十七条第七百七十三項 | 第二十七条第七百七十四項 | 第二十七条第七百七十五項 | 第二十七条第七百七十六項 | 第二十七条第七百七十七項 | 第二十七条第七百七十八項 | 第二十七条第七百七十九項 | 第二十七条第七百八十項 | 第二十七条第七百八十一項 | 第二十七条第七百八十二項 | 第二十七条第七百八十三項 | 第二十七条第七百八十四項 | 第二十七条第七百八十五項 | 第二十七条第七百八十六項 | 第二十七条第七百八十七項 | 第二十七条第七百八十八項 | 第二十七条第七百八十九項 | 第二十七条第七百九十項 | 第二十七条第七百九十一項 | 第二十七条第七百九十二項 | 第二十七条第七百九十三項 | 第二十七条第七百九十四項 | 第二十七条第七百九十五項 | 第二十七条第七百九十六項 | 第二十七条第七百九十七項 | 第二十七条第七百九十八項 | 第二十七条第七百九十九項 | 第二十七条第八百項 | 第二十七条第八百一項 | 第二十七条第八百二項 | 第二十七条第八百三項 | 第二十七条第八百四項 | 第二十七条第八百五項 | 第二十七条第八百六項 | 第二十七条第八百七項 | 第二十七条第八百八項 | 第二十七条第八百九項 | 第二十七条第八百十項 | 第二十七条第八百十一項 | 第二十七条第八百十二項 | 第二十七条第八百十三項 | 第二十七条第八百十四項 | 第二十七条第八百十五項 | 第二十七条第八百十六項 | 第二十七条第八百十七項 | 第二十七条第八百十八項 | 第二十七条第八百十九項 | 第二十七条第八百二十項 | 第二十七条第八百二十一項 | 第二十七条第八百二十二項 | 第二十七条第八百二十三項 | 第二十七条第八百二十四項 | 第二十七条第八百二十五項 | 第二十七条第八百二十六項 | 第二十七条第八百二十七項 | 第二十七条第八百二十八項 | 第二十七条第八百二十九項 | 第二十七条第八百三十項 | 第二十七条第八百三十一項 | 第二十七条第八百三十二項 | 第二十七条第八百三十三項 | 第二十七条第八百三十四項 | 第二十七条第八百三十五項 | 第二十七条第八百三十六項 | 第二十七条第八百三十七項 | 第二十七条第八百三十八項 | 第二十七条第八百三十九項 | 第二十七条第八百四十項 | 第二十七条第八百四十一項 | 第二十七条第八百四十二項 | 第二十七条第八百四十三項 | 第二十七条第八百四十四項 | 第二十七条第八百四十五項 | 第二十七条第八百四十六項 | 第二十七条第八百四十七項 | 第二十七条第八百四十八項 | 第二十七条第八百四十九項 | 第二十七条第八百五十項 | 第二十七条第八百五十一項 | 第二十七条第八百五十二項 | 第二十七条第八百五十三項 | 第二十七条第八百五十四項 | 第二十七条第八百五十五項 | 第二十七条第八百五十六項 | 第二十七条第八百五十七項 | 第二十七条第八百五十八項 | 第二十七条第八百五十九項 | 第二十七条第八百六十項 | 第二十七条第八百六十一項 | 第二十七条第八百六十二項 | 第二十七条第八百六十三項 | 第二十七条第八百六十四項 | 第二十七条第八百六十五項 | 第二十七条第八百六十六項 | 第二十七条第八百六十七項 | 第二十七条第八百六十八項 | 第二十七条第八百六十九項 | 第二十七条第八百七十項 | 第二十七条第八百七十一項 | 第二十七条第八百七十二項 | 第二十七条第八百七十三項 | 第二十七条第八百七十四項 | 第二十七条第八百七十五項 | 第二十七条第八百七十六項 | 第二十七条第八百七十七項 | 第二十七条第八百七十八項 | 第二十七条第八百七十九項 | 第二十七条第八百八十項 | 第二十七条第八百八十一項 | 第二十七条第八百八十二項 | 第二十七条第八百八十三項 | 第二十七条第八百八十四項 | 第二十七条第八百八十五項 | 第二十七条第八百八十六項 | 第二十七条第八百八十七項 | 第二十七条第八百八十八項 | 第二十七条第八百八十九項 | 第二十七条第八百九十項 | 第二十七条第八百九十一項 | 第二十七条第八百九十二項 | 第二十七条第八百九十三項 | 第二十七条第八百九十四項 | 第二十七条第八百九十五項 | 第二十七条第八百九十六項 | 第二十七条第八百九十七項 | 第二十七条第八百九十八項 | 第二十七条第八百九十九項 | 第二十七条第九百項 | 第二十七条第九百一項 | 第二十七条第九百二項 | 第二十七条第九百三項 | 第二十七条第九百四項 | 第二十七条第九百五項 | 第二十七条第九百六項 | 第二十七条第九百七項 | 第二十七条第九百八項 | 第二十七条第九百九項 | 第二十七条第九百十項 | 第二十七条第九百十一項 | 第二十七条第九百十二項 | 第二十七条第九百十三項 | 第二十七条第九百十四項 | 第二十七条第九百十五項 | 第二十七条第九百十六項 | 第二十七条第九百十七項 | 第二十七条第九百十八項 | 第二十七条第九百十九項 | 第二十七条第九百二十項 | 第二十七条第九百二十一項 | 第二十七条第九百二十二項 | 第二十七条第九百二十三項 | 第二十七条第九百二十四項 | 第二十七条第九百二十五項 | 第二十七条第九百二十六項 | 第二十七条第九百二十七項 | 第二十七条第九百二十八項 | 第二十七条第九百二十九項 | 第二十七条第九百三十項 | 第二十七条第九百三十一項 | 第二十七条第九百三十二項 | 第二十七条第九百三十三項 | 第二十七条第九百三十四項 | 第二十七条第九百三十五項 | 第二十七条第九百三十六項 | 第二十七条第九百三十七項 | 第二十七条第九百三十八項 | 第二十七条第九百三十九項 | 第二十七条第九百四十項 | 第二十七条第九百四十一項 | 第二十七条第九百四十二項 | 第二十七条第九百四十三項 | 第二十七条第九百四十四項 | 第二十七条第九百四十五項 | 第二十七条第九百四十六項 | 第二十七条第九百四十七項 | 第二十七条第九百四十八項 | 第二十七条第九百四十九項 | 第二十七条第九百五十項 | 第二十七条第九百五十一項 | 第二十七条第九百五十二項 | 第二十七条第九百五十三項 | 第二十七条第九百五十四項 | 第二十七条第九百五十五項 | 第二十七条第九百五十六項 | 第二十七条第九百五十七項 | 第二十七条第九百五十八項 | 第二十七条第九百五十九項 | 第二十七条第九百六十項 | 第二十七条第九百六十一項 | 第二十七条第九百六十二項 | 第二十七条第九百六十三項 | 第二十七条第九百六十四項 | 第二十七条第九百六十五項 | 第二十七条第九百六十六項 | 第二十七条第九百六十七項 | 第二十七条第九百六十八項 | 第二十七条第九百六十九項 | 第二十七条第九百七十項 | 第二十七条第九百七十一項 | 第二十七条第九百七十二項 | 第二十七条第九百七十三項 | 第二十七条第九百七十四項 | 第二十七条第九百七十五項 | 第二十七条第九百七十六項 | 第二十七条第九百七十七項 | 第二十七条第九百七十八項 | 第二十七条第九百七十九項 | 第二十七条第九百八十項 | 第二十七条第九百八十一項 | 第二十七条第九百八十二項 | 第二十七条第九百八十三項 | 第二十七条第九百八十四項 | 第二十七条第九百八十五項 | 第二十七条第九百八十六項 | 第二十七条第九百八十七項 | 第二十七条第九百八十八項 | 第二十七条第九百八十九項 | 第二十七条第九百九十項 | 第二十七条第九百九十一項 | 第二十七条第九百九十二項 | 第二十七条第九百九十三項 | 第二十七条第九百九十四項 | 第二十七条第九百九十五項 | 第二十七条第九百九十六項 | 第二十七条第九百九十七項 | 第二十七条第九百九十八項 | 第二十七条第九百九十九項 | 第二十七条第千項 | 第二十七条第千一項 | 第二十七条第千二項 | 第二十七条第千三項 | 第二十七条第千四項 | 第二十七条第千五項 | 第二十七条第千六項 | 第二十七条第千七項 | 第二十七条第千八項 | 第二十七条第千九項 | 第二十七条第千十項 | 第二十七条第千十一項 | 第二十七条第千十二項 | 第二十七条第千十三項 | 第二十七条第千十四項 | 第二十七条第千十五項 | 第二十七条第千十六項 | 第二十七条第千十七項 | 第二十七条第千十八項 | 第二十七条第千十九項 | 第二十七条第千二十項 | 第二十七条第千二十一項 | 第二十七条第千二十二項 | 第二十七条第千二十三項 | 第二十七条第千二十四項 | 第二十七条第千二十五項 | 第二十七条第千二十六項 | 第二十七条第千二十七項 | 第二十七条第千二十八項 | 第二十七条第千二十九項 | 第二十七条第千三十項 | 第二十七条第千三十一項 | 第二十七条第千三十二項 | 第二十七条第千三十三項 | 第二十七条第千三十四項 | 第二十七条第千三十五項 | 第二十七条第千三十六項 | 第二十七条第千三十七項 | 第二十七条第千三十八項 | 第二十七条第千三十九項 | 第二十七条第千四十項 | 第二十七条第千四十一項 | 第二十七条第千四十二項 | 第二十七条第千四十三項 | 第二十七条第千四十四項 | 第二十七条第千四十五項 | 第二十七条第千四十六項 | 第二十七条第千四十七項 | 第二十七条第千四十八項 | 第二十七条第千四十九項 | 第二十七条第千五十項 | 第二十七条第千五十一項 | 第二十七条第千五十二項 | 第二十七条第千五十三項 | 第二十七条第千五十四項 | 第二十七条第千五十五項 | 第二十七条第千五十六項 | 第二十七条第千五十七項 | 第二十七条第千五十八項 | 第二十七条第千五十九項 | 第二十七条第千六十項 | 第二十七条第千六十一項 | 第二十七条第千六十二項 | 第二十七条第千六十三項 | 第二十七条第千六十四項 | 第二十七条第千六十五項 | 第二十七条第千六十六項 | 第二十七条第千六十七項 | 第二十七条第千六十八項 | 第二十七条第千六十九項 | 第二十七条第千七十項 | 第二十七条第千七十一項 | 第二十七条第千七十二項 | 第二十七条第千七十三項 | 第二十七条第千七十四項 | 第二十七条第千七十五項 | 第二十七条第千七十六項 | 第二十七条第千七十七項 | 第二十七条第千七十八項 | 第二十七条第千七十九項 | 第二十七条第千八十項 | 第二十七条第千八十一項 | 第二十七条第千八十二項 | 第二十七条第千八十三項 | 第二十七条第千八十四項 | 第二十七条第千八十五項 | 第二十七条第千八十六項 | 第二十七条第千八十七項 | 第二十七条第千八十八項 | 第二十七条第千八十九項 | 第二十七条第千九十項 | 第二十七条第千九十一項 | 第

番号	施設区分		設備区分			機器名称	機種（注1.6）	設置場所	数量	申請回	変更区分	DB区分	SA区分	耐震設計	兼用（主項）	共用（主項）	備考	第四十六条第1項	第四十六条第1項	第四十七条第1項	第四十七条第2項	第四十七条第3項	第四十八条第1項	第四十九条第1項	第四十九条第2項	第五十条第1項第一号	第五十条第1項第二号	第五十条第1項第三号	第五十条第2項	第五十一条第1項
1939	放射性廃棄物の廃棄施設	気体廃棄物の廃棄施設	換気設備	前処理建屋換気設備	—	建屋排風機	ファン	AA	2	Q-2	既設	安重	—	S/—	—	—	[redacted]	—	—	—	—	—	—	—	—	—	—	—	—	—	—
1940	放射性廃棄物の廃棄施設	気体廃棄物の廃棄施設	換気設備	前処理建屋換気設備	—	建屋排風機	ファン	AA	1	Q-2	既設	安重	—	S/—	—	—	[redacted]	—	—	—	—	—	—	—	—	—	—	—	—	—	—
1941	放射性廃棄物の廃棄施設	気体廃棄物の廃棄施設	換気設備	前処理建屋換気設備	—	セル排風機	ファン	AA	2	Q-2	既設	安重	—	S/—	—	—		—	—	—	—	—	—	—	—	—	—	—	—	—	—
1942	放射性廃棄物の廃棄施設	気体廃棄物の廃棄施設	換気設備	前処理建屋換気設備	—	搭載槽セル排風機	ファン	AA	4	Q-2	既設	安重	—	S/—	—	—		—	—	—	—	—	—	—	—	—	—	—	—	—	—
1943	放射性廃棄物の廃棄施設	気体廃棄物の廃棄施設	換気設備	前処理建屋換気設備	—	建屋排気フィルタユニット	フィルタ	AA	19	Q-2	既設	安重	—	S/—	—	—		—	—	—	—	—	—	—	—	—	—	—	—	—	—
1944	放射性廃棄物の廃棄施設	気体廃棄物の廃棄施設	換気設備	前処理建屋換気設備	—	セル排気フィルタユニット	フィルタ	AA	4	Q-2	既設	安重	—	S/—	—	—		—	—	—	—	—	—	—	—	—	—	—	—	—	—
1945	放射性廃棄物の廃棄施設	気体廃棄物の廃棄施設	換気設備	前処理建屋換気設備	—	搭載槽セル排気フィルタユニット	フィルタ	AA	8	Q-2	既設	安重	—	S/—	—	—		—	—	—	—	—	—	—	—	—	—	—	—	—	—
1946	放射性廃棄物の廃棄施設	気体廃棄物の廃棄施設	換気設備	前処理建屋換気設備	—	主配管（建屋換気系）	主配管	AA	一式	Q-2	既設	安重	—	S/—	—	—	流体1：セル内空気 流体2：建屋内空気	—	—	—	—	—	—	—	—	—	—	—	—	—	—
1947	放射性廃棄物の廃棄施設	気体廃棄物の廃棄施設	換気設備	前処理建屋換気設備	—	主配管（建屋換気系）	主配管	AA	一式	Q-2	既設	安重	—	S, B-2/—	—	—	流体1：セル内空気 流体2：GB内空気	—	—	—	—	—	—	—	—	—	—	—	—	—	—
1948	放射性廃棄物の廃棄施設	気体廃棄物の廃棄施設	換気設備	前処理建屋換気設備	—	主配管（建屋換気系, 代替換気系）	主配管	AA	一式	Q-2	改造	安重	変設SA	S/(S), 1.25s	主：換気設備 従：代替換気設備	—	流体1：セル内空気 流体2：廃ガス	—	—	—	—	—	—	—	—	—	—	—	—	—	—
1949	放射性廃棄物の廃棄施設	気体廃棄物の廃棄施設	換気設備	前処理建屋換気設備	—	主配管（建屋換気系）	主配管	AA	一式	Q-2	既設	非安重	—	B/—	—	—	流体：GB内空気	—	—	—	—	—	—	—	—	—	—	—	—	—	—
1950	放射性廃棄物の廃棄施設	気体廃棄物の廃棄施設	換気設備	前処理建屋換気設備	—	主配管（建屋換気系）	主配管	AA	一式	Q-2	既設	安重	—	S/—	—	—	流体：建屋内空気	—	—	—	—	—	—	—	—	—	—	—	—	—	—
1951	放射性廃棄物の廃棄施設	気体廃棄物の廃棄施設	換気設備	前処理建屋換気設備	—	主配管（建屋換気系, 代替換気系）	主配管	AA	一式	Q-2	改造	安重	変設SA	S/(S), 1.25s	主：換気設備 従：代替換気設備	—	流体1：建屋内空気 流体2：廃ガス	—	—	—	—	—	—	—	—	—	—	—	—	—	—
1952	放射性廃棄物の廃棄施設	気体廃棄物の廃棄施設	換気設備	前処理建屋換気設備	—	主配管（建屋換気系, 代替換気系）	主配管	AA	一式	Q-2	改造	安重	変設SA	S/(S), 1.25s	主：換気設備 従：代替換気設備	—	流体1：建屋内空気 流体2：セル内空気 流体3：廃ガス	—	—	—	—	—	—	—	—	—	—	—	—	—	—
1953	放射性廃棄物の廃棄施設	気体廃棄物の廃棄施設	換気設備	前処理建屋換気設備	—	主配管（建屋換気系, 代替換気系）	主配管	AA, 屋外	一式	Q-2	既設	安重	変設SA	S/(S), 1.25s	主：換気設備 従：代替換気設備	—	流体1：建屋内空気 流体2：セル内空気 流体3：GB内空気 流体4：廃ガス	—	—	—	—	—	—	—	—	—	—	—	—	—	—
1954	放射性廃棄物の廃棄施設	気体廃棄物の廃棄施設	換気設備	前処理建屋換気設備	—	建屋送風機	—	AA	2	Q-2	既設	非安重	—	C/—	—	—		—	—	—	—	—	—	—	—	—	—	—	—	—	—
1955	放射性廃棄物の廃棄施設	気体廃棄物の廃棄施設	換気設備	前処理建屋換気設備	—	建屋給気ユニット	—	AA	一式	Q-2	既設	非安重	—	C/—	—	—	建屋給気プレフィルタ 建屋給気粒子フィルタ	—	—	—	—	—	—	—	—	—	—	—	—	—	—
1956	放射性廃棄物の廃棄施設	気体廃棄物の廃棄施設	換気設備	分離建屋換気設備	—	建屋排風機	ファン	AB	2	Q-2	改造	安重	変設SA	S/— S/(S), 1.25s	主：分離建屋排気系 従：代替換気設備	—	建屋排風機のみをSA対策の流路として使用	—	—	—	—	—	—	—	—	—	—	—	—	—	—
1957	放射性廃棄物の廃棄施設	気体廃棄物の廃棄施設	換気設備	分離建屋換気設備	—	グローブボックス・セル排風機	ファン	AB	3	Q-2	改造	安重	—	S/—	—	—		—	—	—	—	—	—	—	—	—	—	—	—	—	—
1958	放射性廃棄物の廃棄施設	気体廃棄物の廃棄施設	換気設備	分離建屋換気設備	—	建屋排気フィルタユニット	フィルタ	AB	15	Q-2	改造	安重	—	S/—	—	—		—	—	—	—	—	—	—	—	—	—	—	—	—	—
1959	放射性廃棄物の廃棄施設	気体廃棄物の廃棄施設	換気設備	分離建屋換気設備	—	グローブボックス・セル排気フィルタユニット	フィルタ	AB	11	Q-2	改造	安重	変設SA	S/(S), 1.25s	主：分離建屋排気系 従：代替換気設備	—		—	—	—	—	—	—	—	—	—	—	—	—	—	—
1960	放射性廃棄物の廃棄施設	気体廃棄物の廃棄施設	換気設備	分離建屋換気設備	—	主要弁[redacted]	主要弁	AB	4	Q-2	改造	安重	—	C/—	—	—		—	—	—	—	—	—	—	—	—	—	—	—	—	—
1961	放射性廃棄物の廃棄施設	気体廃棄物の廃棄施設	換気設備	分離建屋換気設備	—	主配管（建屋換気系）	主配管	AB	一式	Q-2	既設	非安重	—	C/—	—	—	流体1：建屋内空気 流体2：フード内空気	—	—	—	—	—	—	—	—	—	—	—	—	—	—
1962	放射性廃棄物の廃棄施設	気体廃棄物の廃棄施設	換気設備	分離建屋換気設備	—	主配管（建屋換気系）	主配管	AB	一式	Q-2	既設	安重	—	S/—	—	—	流体1：建屋内空気 流体2：フード内空気	—	—	—	—	—	—	—	—	—	—	—	—	—	—
1963	放射性廃棄物の廃棄施設	気体廃棄物の廃棄施設	換気設備	分離建屋換気設備	—	主配管（建屋換気系）	主配管	AB	一式	Q-2	既設	安重	—	S/—	—	—	流体：建屋内空気	—	—	—	—	—	—	—	—	—	—	—	—	—	—
1964	放射性廃棄物の廃棄施設	気体廃棄物の廃棄施設	換気設備	分離建屋換気設備	—	主配管（建屋換気系, 代替換気系）	主配管	AB	一式	Q-2	改造	安重	変設SA	S/(S), 1.25s	主：分離建屋排気系 従：代替換気設備	—	流体1：建屋内空気 流体2：フード内空気 流体3：廃ガス	—	—	—	—	—	—	—	—	—	—	—	—	—	—
1965	放射性廃棄物の廃棄施設	気体廃棄物の廃棄施設	換気設備	分離建屋換気設備	—	主配管（建屋換気系, 代替換気系）	主配管	AB	一式	Q-2	改造	安重	変設SA	S/(S), 1.25s	主：分離建屋排気系 従：代替換気設備	—	流体1：建屋内空気 流体2：廃ガス	—	—	—	—	—	—	—	—	—	—	—	—	—	—
1966	放射性廃棄物の廃棄施設	気体廃棄物の廃棄施設	換気設備	分離建屋換気設備	—	主配管（建屋換気系, 代替換気系）	主配管	AB	一式	Q-2	改造	安重	変設SA	S/(S), 1.25s	主：分離建屋排気系 従：代替換気設備	—	流体1：セル内空気 流体2：廃ガス	—	—	—	—	—	—	—	—	—	—	—	—	—	—
1967	放射性廃棄物の廃棄施設	気体廃棄物の廃棄施設	換気設備	分離建屋換気設備	—	主配管（建屋換気系）	主配管	AB	一式	Q-2	既設	安重	—	S/—	—	—	流体：セル内空気	—	—	—	—	—	—	—	—	—	—	—	—	—	—
1968	放射性廃棄物の廃棄施設	気体廃棄物の廃棄施設	換気設備	分離建屋換気設備	—	主配管（建屋換気系）	主配管	AB	一式	Q-2	既設	安重	—	S/—	—	—	流体：セル内空気	—	—	—	—	—	—	—	—	—	—	—	—	—	—
1969	放射性廃棄物の廃棄施設	気体廃棄物の廃棄施設	換気設備	分離建屋換気設備	—	主配管（建屋換気系, 代替換気系）	主配管	AB, 屋外	一式	Q-2	既設	安重	変設SA	S/(S), 1.25s	主：分離建屋排気系 従：代替換気設備	—	流体1：建屋内空気 流体2：フード内空気 流体3：GB内空気 流体4：セル内空気 流体5：廃ガス	—	—	—	—	—	—	—	—	—	—	—	—	—	—
1970	放射性廃棄物の廃棄施設	気体廃棄物の廃棄施設	換気設備	分離建屋換気設備	—	建屋送風機	—	AB	2	Q-2	既設	非安重	—	C/—	—	—		—	—	—	—	—	—	—	—	—	—	—	—	—	—
1971	放射性廃棄物の廃棄施設	気体廃棄物の廃棄施設	換気設備	分離建屋換気設備	—	建屋給気ユニット	—	AB	一式	Q-2	既設	非安重	—	C/—	—	—		—	—	—	—	—	—	—	—	—	—	—	—	—	—
1972	放射性廃棄物の廃棄施設	気体廃棄物の廃棄施設	換気設備	補製建屋換気設備	—	グローブボックス・セル排風機	ファン	AC	2	Q-2	改造	安重	変設SA	S/(S)	主：補製建屋排気系 従：廃ガス貯留設備	—		—	—	—	—	—	—	—	—	—	—	—	—	—	—
1973	放射性廃棄物の廃棄施設	気体廃棄物の廃棄施設	換気設備	補製建屋換気設備	—	建屋排風機	ファン	AC	2	Q-2	改造	安重	変設SA	S/S, 1.25s	主：補製建屋排気系 従：代替換気設備	—	建屋排風機のみをSA対策の流路として使用	—	—	—	—	—	—	—	—	—	—	—	—	—	—
1974	放射性廃棄物の廃棄施設	気体廃棄物の廃棄施設	換気設備	補製建屋換気設備	—	グローブボックス排気フィルタユニット	フィルタ	AC	2	Q-2	既設	安重	—	S/—	—	—		—	—	—	—	—	—	—	—	—	—	—	—	—	—
1975	放射性廃棄物の廃棄施設	気体廃棄物の廃棄施設	換気設備	補製建屋換気設備	—	セル排気フィルタユニット	フィルタ	AC	10	Q-2	改造	安重	変設SA	S/(S), 1.25s	主：補製建屋排気系 従：代替換気設備 廃ガス貯留設備	—		—	—	—	—	—	—	—	—	—	—	—	—	—	—
1976	放射性廃棄物の廃棄施設	気体廃棄物の廃棄施設	換気設備	補製建屋換気設備	—	建屋排気フィルタユニット	フィルタ	AC	17	Q-2	既設	安重	—	S/—	—	—		—	—	—	—	—	—	—	—	—	—	—	—	—	—
1977	放射性廃棄物の廃棄施設	気体廃棄物の廃棄施設	換気設備	補製建屋換気設備	—	主要弁[redacted]	主要弁	AC	4	Q-2	改造	安重	—	C/—	—	—		—	—	—	—	—	—	—	—	—	—	—	—	—	—
1978	放射性廃棄物の廃棄施設	気体廃棄物の廃棄施設	換気設備	補製建屋換気設備	—	主配管（建屋換気系, 代替換気系, 廃ガス貯留系：TBP）	主配管	AC	一式	Q-2	改造	安重	変設SA	S/(S), 1.25s	主：補製建屋排気系 従：代替換気設備 廃ガス貯留設備	—	流体1：セル内空気, GB内空気, フード内空気 流体2：廃ガス	—	—	—	—	—	—	—	—	—	—	—	—	—	—
1979	放射性廃棄物の廃棄施設	気体廃棄物の廃棄施設	換気設備	補製建屋換気設備	—	主配管（建屋換気系, 代替換気系）	主配管	AC	一式	Q-2	改造	安重	変設SA	S/(S), 1.25s	主：補製建屋排気系 従：代替換気設備	—	流体：セル内空気, GB内空気, 廃ガス	—	—	—	—	—	—	—	—	—	—	—	—	—	—
1980	放射性廃棄物の廃棄施設	気体廃棄物の廃棄施設	換気設備	補製建屋換気設備	—	主配管（建屋換気系, 代替換気系）	主配管	AC	一式	Q-2	改造	安重	変設SA	S/(S), 1.25s	主：補製建屋排気系 従：代替換気設備	—	流体：セル内空気, GB内空気, 廃ガス	—	—	—	—	—	—	—	—	—	—	—	—	—	—
1981	放射性廃棄物の廃棄施設	気体廃棄物の廃棄施設	換気設備	補製建屋換気設備	—	主配管（建屋換気系, 廃ガス貯留系：TBP）	主配管	AC	一式	Q-2	改造	安重	変設SA	S/(S)	主：補製建屋排気系 従：廃ガス貯留設備	—	流体：セル内空気, GB内空気, 廃ガス	—	—	—	—	—	—	—	—	—	—	—	—	—	—
1982	放射性廃棄物の廃棄施設	気体廃棄物の廃棄施設	換気設備	補製建屋換気設備	—	主配管（建屋換気系, 代替換気系）	主配管	AC	一式	Q-2	改造	安重	変設SA	S/(S), 1.25s	主：補製建屋排気系 従：代替換気設備	—	流体1：建屋内空気 流体2：廃ガス	—	—	—	—	—	—	—	—	—	—	—	—	—	—
1983	放射性廃棄物の廃棄施設	気体廃棄物の廃棄施設	換気設備	補製建屋換気設備	—	主配管（建屋換気系）	主配管	AC	一式	Q-2	既設	安重	—	S/—	—	—	流体：建屋内空気	—	—	—	—	—	—	—	—	—	—	—	—	—	—
1984	放射性廃棄物の廃棄施設	気体廃棄物の廃棄施設	換気設備	補製建屋換気設備	—	主配管（建屋換気系, 代替換気系, 廃ガス貯留系：TBP）	主配管	AC	一式	Q-2	改造	安重	変設SA	S/(S), 1.25s	主：補製建屋排気系 従：代替換気設備 廃ガス貯留設備	—	流体1：建屋内空気, セル内空気, GB内空気, フード内空気 流体2：廃ガス	—	—	—	—	—	—	—	—	—	—	—	—	—	—
1985	放射性廃棄物の廃棄施設	気体廃棄物の廃棄施設	換気設備	補製建屋換気設備	—	主配管（建屋換気系）	主配管	AC	一式	Q-2	既設	非安重	—	C/—	—	—	流体：建屋内空気	—	—	—	—	—	—	—	—	—	—	—	—	—	—
1986	放射性廃棄物の廃棄施設	気体廃棄物の廃棄施設	換気設備	補製建屋換気設備	—	主配管（建屋換気系, 代替換気系, 廃ガス貯留系：TBP）	主配管	AC, 屋外	一式	Q-2	既設	安重	変設SA	S/(S), 1.25s	主：補製建屋排気系 従：代替換気設備, 廃ガス貯留設備	—	流体：建屋内空気	—	—	—	—	—	—	—	—	—	—	—	—	—	—
1987	放射性廃棄物の廃棄施設	気体廃棄物の廃棄施設	換気設備	補製建屋換気設備	—	建屋送風機	—	AC	2	Q-2	既設	非安重	—	C/—	—	—		—	—	—	—	—	—	—	—	—	—	—	—	—	—
1988	放射性廃棄物の廃棄施設	気体廃棄物の廃棄施設	換気設備	補製建屋換気設備	—	建屋給気ユニット	—	AC	1	Q-2	既設	非安重	—	C/—	—	—		—	—	—	—	—	—	—	—	—	—	—	—	—	—
1989	放射性廃棄物の廃棄施設	気体廃棄物の廃棄施設	換気設備	クラン脱硝建屋換気設備	—	建屋排風機	ファン	BA	2	Q-2	既設	非安重	—	C/—	—	—	310P-K31 （建屋排風機A） 310P-K32 （建屋排風機B）	—	—	—	—	—	—	—	—	—	—	—	—	—	—
1990	放射性廃棄物の廃棄施設	気体廃棄物の廃棄施設	換気設備	クラン脱硝建屋換気設備	—	フード排風機	ファン	BA	2	Q-2	既設	非安重	—	C/—	—	—	310P-K34 （フード排風機A） 310P-K35 （フード排風機B）	—	—	—	—	—	—	—	—	—	—	—	—	—	—
1991	放射性廃棄物の廃棄施設	気体廃棄物の廃棄施設	換気設備	クラン脱硝建屋換気設備	—	建屋排気フィルタユニット	フィルタ	BA	10	Q-2	既設	非安重	—	C/—	—	—	310P-F3111～ 310P-F3120 （建屋排気フィルタユニットA～I）	—	—	—	—	—	—	—	—	—	—	—	—	—	—
1992	放射性廃棄物の廃棄施設	気体廃棄物の廃棄施設	換気設備	クラン脱硝建屋換気設備	—	フード排気フィルタユニット	フィルタ	BA	2	Q-2	既設	非安重	—	C/—	—	—	310P-F3411 （フード排気フィルタユニットA） 310P-F3412 （フード排気フィルタユニットB）	—	—	—	—	—	—	—	—	—	—	—	—	—	—
1993	放射性廃棄物の廃棄施設	気体廃棄物の廃棄施設	換気設備	クラン脱硝建屋換気設備	—	主配管（建屋換気系）	主配管	BA	一式	Q-2	既設	非安重	—	C/—	—	—	流体1：廃ガス 流体2：建屋内空気	—	—	—	—	—	—	—	—	—	—	—	—	—	—
1994	放射性廃棄物の廃棄施設	気体廃棄物の廃棄施設	換気設備	クラン脱硝建屋換気設備	—	主配管（建屋換気系）	主配管	BA	一式	Q-2	既設	非安重	—	C/—	—	—	流体1：廃ガス 流体2：フード内空気	—	—	—	—	—	—	—	—	—	—	—	—	—	—
1995	放射性廃棄物の廃棄施設	気体廃棄物の廃棄施設	換気設備	クラン脱硝建屋換気設備	—	主配管（建屋換気系）	主配管	BA, T110E	一式	Q-2	既設	非安重	—	C/—	—	—	流体1：廃ガス 流体2：建屋内空気 流体3：フード内空気	—	—	—	—	—	—	—	—	—	—	—	—	—	—
1996	放射性廃棄物の廃棄施設	気体廃棄物の廃棄施設	換気設備	クラン脱硝建屋換気設備	—	主配管（建屋換気系）	主配管	BA, T110E	一式	Q-2	既設	非安重	—	C/—	—	—	流体1：廃ガス 流体2：建屋内空気 流体3：フード内空気	—	—	—	—	—	—	—	—	—	—	—	—	—	—
1997	放射性廃棄物の廃棄施設	気体廃棄物の廃棄施設	換気設備	クラン脱硝建屋換気設備	—	建屋給気ユニット	—	BA	一式	Q-2	既設	非安重	—	C/—	—	—		—	—	—	—	—	—	—	—	—	—	—	—	—	—
1998	放射性廃棄物の廃棄施設	気体廃棄物の廃棄施設	換気設備	クラン脱硝建屋換気設備	—	建屋送風機	—	BA	2	Q-2	既設	非安重	—	C/—	—	—	310P-K21 （建屋送風機A） 310P-K22 （建屋送風機B）	—	—	—	—	—	—	—	—	—	—	—	—	—	—
1999	放射性廃棄物の廃棄施設	気体廃棄物の廃棄施設	換気設備	クラン・プルトニウム混合脱硝建屋換気設備	—	建屋排風機	ファン	CA	2	Q-2	既設	安重	—	S/—	—	—	建屋排風機A [redacted] 建屋排風機B	—	—	—	—	—	—	—	—	—	—	—	—	—	—
2000	放射性廃棄物の廃棄施設	気体廃棄物の廃棄施設	換気設備	クラン・プルトニウム混合脱硝建屋換気設備	—	グローブボックス・セル排風機	ファン	CA	3	Q-2	既設	安重	—	S/—	—	—	グローブボックス・セル排風機A～[redacted]	—	—	—	—	—	—	—	—	—	—	—	—	—	—
2001	放射性廃棄物の廃棄施設	気体廃棄物の廃棄施設	換気設備	クラン・プルトニウム混合脱硝建屋換気設備	—	建屋排気フィルタユニット	フィルタ	CA	22	Q-2	既設	安重	—	S/—	—	—	建屋排気フィルタユニットA～I[redacted]	—	—	—	—	—	—	—	—	—	—	—	—	—	—
2002	放射性廃棄物の廃棄施設	気体廃棄物の廃棄施設	換気設備	クラン・プルトニウム混合脱硝建屋換気設備	—	グローブボックス・セル排気フィルタユニット	フィルタ	CA	6	Q-2	既設	安重	—	S/—	—	—	グローブボックス・セル排気フィルタユニットA～F[redacted]	—	—	—	—	—	—	—	—	—	—	—	—	—	—
2003	放射性廃棄物の廃棄施設	気体廃棄物の廃棄施設	換気設備	クラン・プルトニウム混合脱硝建屋換気設備	—	グローブボックス排気フィルタ	フィルタ	CA	一式	Q-2	既設	安重	—	S/—	—	—	グローブボックス排気Aフィルタ [redacted] グローブボックス排気Bフィルタ	—	—	—	—	—	—	—	—	—	—	—	—	—	—
2004	放射性廃棄物の廃棄施設	気体廃棄物の廃棄施設	換気設備	クラン・プルトニウム混合脱硝建屋換気設備	—	グローブボックス排気フィルタ	フィルタ	CA	一式	Q-2	既設	安重	—	B/—	—	—	グローブボックス排気Aフィルタ [redacted] グローブボックス排気Bフィルタ [redacted] グローブボックス排気Cフィルタ [redacted] グローブボックス排気Dフィルタ [redacted] グローブボックス排気Eフィルタ [redacted] グローブボックス排気Fフィルタ	—	—	—	—	—	—	—	—	—	—	—	—	—	—
2005	放射性廃棄物の廃棄施設	気体廃棄物の廃棄施設	換気設備	クラン・プルトニウム混合脱硝建屋換気設備	—	グローブボックス排気フィルタ	フィルタ	CA	一式	Q-2	既設	非安重	—	B/—	—	—	グローブボックス排気Aフィルタ [redacted] グローブボックス排気Bフィルタ [redacted] グローブボックス排気Cフィルタ [redacted] グローブボックス排気Dフィルタ [redacted] グローブボックス排気Eフィルタ [redacted] グローブボックス排気Fフィルタ	—	—	—	—	—	—	—	—	—	—	—	—	—	—
2006	放射性廃棄物の廃棄施設	気体廃棄物の廃棄施設	換気設備	クラン・プルトニウム混合脱硝建屋換気設備	—	主配管（建屋換気系）	主配管	CA	一式	Q-2	既設	安重	—	S/—	—	—	流体：セル内空気	—	—	—	—	—	—	—	—	—	—	—	—	—	—
2007	放射性廃棄物の廃棄施設	気体廃棄物の廃棄施設	換気設備	クラン・プルトニウム混合脱硝建屋換気設備	—	主配管（建屋換気系）	主配管	CA	一式	Q-2	既設	安重/非安重	—	S, B/—	—	—	流体：GB内空気	—	—	—	—	—	—	—	—	—	—	—	—	—	—
2008	放射性廃棄物の廃棄施設	気体廃棄物の廃棄施設	換気設備	クラン・プルトニウム混合脱硝建屋換気設備	—	主配管（建屋換気系）	主配管	CA	一式	Q-2	既設	安重/非安重	—	S/—	—	—	流体1：セル内空気 流体2：GB内空気 流体3：フード内空気 流体4：廃ガス	—	—	—	—	—	—	—	—	—	—	—	—	—	—
2009	放射性廃棄物の廃棄施設	気体廃棄物の廃棄施設	換気設備	クラン・プルトニウム混合脱硝建屋換気設備	—	主配管（建屋換気系）	主配管	CA	一式	Q-2	既設	安重	—	S/—	—	—	流体：建屋内空気	—	—	—	—	—	—	—	—	—	—	—	—	—	—
2010	放射性廃棄物の廃棄施設	気体廃棄物の廃棄施設	換気設備	クラン・プルトニウム混合脱硝建屋換気設備	—	主配管（建屋換気系, 代替換気系）	主配管	CA	一式	Q-2	既設	安重	変設SA	S/(S), 1.25s	主：クラン・プルトニウム混合脱硝建屋排気系 従：代替換気設備	—	流体1：建屋内空気	—	—	—	—	—	—	—	—	—	—	—	—	—	—
2011	放射性廃棄物の廃棄施設	気体廃棄物の廃棄施設	換気設備	クラン・プルトニウム混合脱硝建屋換気設備	—	主配管（建屋換気系, 代替換気系）	主配管	CA	一式	Q-2	既設	安重/非安重	変設SA	S/(S), 1.25s	主：クラン・プルトニウム混合脱硝建屋排気系 従：代替換気設備	—	流体1：セル内空気 流体2：GB内空気	—	—	—	—	—	—	—	—	—	—	—	—	—	—

設工認申請対象機器の技術基準への適合性に係る整理

番号	施設区分		設備区分			機器名称	機種(注16)	設置場所	数量	申請回	変更区分	ＤＢ区分	ＳＡ区分	耐震設計	兼用(主従)	共用(主従)	備考
2012	放射性廃棄物の廃棄施設	気体廃棄物の廃棄施設	換気設備	ウラン・プルトニウム混合脱硝建屋換気設備	—	主配管（建屋換気系,代替換気系）	主配管	CA	一式	②-2	既設	安重	常設SA	S/(S)，1.2Ss	主：ウラン・プルトニウム混合脱硝建屋排気系 従：代替換気設備	—	流体：セル内空気
2013	放射性廃棄物の廃棄施設	気体廃棄物の廃棄施設	換気設備	ウラン・プルトニウム混合脱硝建屋換気設備	—	主配管（建屋換気系,代替換気系）	主配管	CA	一式	②-2	既設	安重/非安重	常設SA	S/(S)，1.2Ss	主：ウラン・プルトニウム混合脱硝建屋排気系 従：代替換気設備	—	流体1：セル内空気 流体2：GB内空気 流体3：フード内空気 流体4：廃ガス
2014	放射性廃棄物の廃棄施設	気体廃棄物の廃棄施設	換気設備	ウラン・プルトニウム混合脱硝建屋換気設備	—	主配管（建屋換気系）	主配管	CA	一式	②-2	既設	安重/非安重	—	S/—	—	—	流体1：GB内空気 流体2：フード内空気
2015	放射性廃棄物の廃棄施設	気体廃棄物の廃棄施設	換気設備	ウラン・プルトニウム混合脱硝建屋換気設備	—	主配管（建屋換気系）	主配管	CA	一式	②-2	既設	安重/非安重	—	S，C/—	—	—	流体：フード内空気
2016	放射性廃棄物の廃棄施設	気体廃棄物の廃棄施設	換気設備	ウラン・プルトニウム混合脱硝建屋換気設備	—	主配管（建屋換気系）	主配管	CA	一式	②-2	既設	安重/非安重	—	S，B，B-2/—	—	—	流体：GB内空気
2017	放射性廃棄物の廃棄施設	気体廃棄物の廃棄施設	換気設備	ウラン・プルトニウム混合脱硝建屋換気設備	—	主配管（建屋換気系）	主配管	CA	一式	②-2	既設	安重/非安重	—	S，B/—	—	—	流体1：GB内空気 流体2：廃ガス
2018	放射性廃棄物の廃棄施設	気体廃棄物の廃棄施設	換気設備	ウラン・プルトニウム混合脱硝建屋換気設備	—	主配管（建屋換気系）	主配管	CA	一式	②-2	既設	安重	—	S/—	—	—	流体：建屋内空気
2019	放射性廃棄物の廃棄施設	気体廃棄物の廃棄施設	換気設備	ウラン・プルトニウム混合脱硝建屋換気設備	—	主配管（建屋換気系）	主配管	CA	一式	②-2	既設	安重/非安重	—	S/—	—	—	流体1：GB内空気 流体2：フード内空気 流体3：廃ガス
2020	放射性廃棄物の廃棄施設	気体廃棄物の廃棄施設	換気設備	ウラン・プルトニウム混合脱硝建屋換気設備	—	主配管（建屋換気系）	主配管	CA	一式	②-2	既設	安重/非安重	—	S/—	—	—	流体1：GB内空気 流体2：廃ガス
2021	放射性廃棄物の廃棄施設	気体廃棄物の廃棄施設	換気設備	ウラン・プルトニウム混合脱硝建屋換気設備	—	**主配管(建屋換気系)**	**主配管**	**CA**	**一式**	②-2	既設	**安重/非安重**	**—**	**S，B/—**	**—**	**—**	**流体：GB内空気**
2022	放射性廃棄物の廃棄施設	気体廃棄物の廃棄施設	換気設備	ウラン・プルトニウム混合脱硝建屋換気設備	—	主配管(建屋換気系,代替換気系)	主配管	CA，TY10E，屋外	一式	②-2	既設	安重/非安重	常設SA	S/(S)，1.2Ss	主：ウラン・プルトニウム混合脱硝建屋排気系 従：代替換気設備	—	流体1：セル内空気 流体2：GB内空気 流体3：建屋内空気
2023	放射性廃棄物の廃棄施設	気体廃棄物の廃棄施設	換気設備	ウラン・プルトニウム混合脱硝建屋換気設備	—	主配管(建屋換気系，代替換気系，廃ガス貯留系：TBP)	主配管	屋外	一式	②-2	既設	安重/非安重	常設SA	S/(S)，1.2Ss	主：ウラン・プルトニウム混合脱硝建屋排気系 従：代替換気設備，廃ガス貯留設備	—	流体1：セル内空気 流体2：GB内空気 流体3：建屋内空気
2024	放射性廃棄物の廃棄施設	気体廃棄物の廃棄施設	換気設備	ウラン・プルトニウム混合脱硝建屋換気設備	—	主配管(建屋換気系)	主配管	TY10E	一式	②-2	既設	安重	—	S/—	—	—	流体1：セル内空気 流体2：GB内空気 流体3：建屋内空気
2025	放射性廃棄物の廃棄施設	気体廃棄物の廃棄施設	換気設備	ウラン・プルトニウム混合脱硝建屋換気設備	—	建屋給気ユニット	—	CA	一式	②-2	既設	非安重	—	C/—	—	—	
2026	放射性廃棄物の廃棄施設	気体廃棄物の廃棄施設	換気設備	ウラン・プルトニウム混合脱硝建屋換気設備	—	建屋送風機	—	CA	2	②-2	既設	非安重	—	C/—	—	—	建屋送風機A [redacted] 建屋送風機B [redacted]
2027	放射性廃棄物の廃棄施設	気体廃棄物の廃棄施設	換気設備	ウラン・プルトニウム混合酸化物貯蔵建屋換気設備	—	建屋排風機	ファン	CB	2	②-2	既設	非安重	—	C/—	—	—	建屋排風機A [redacted] 建屋排風機B [redacted]
2028	放射性廃棄物の廃棄施設	気体廃棄物の廃棄施設	換気設備	ウラン・プルトニウム混合酸化物貯蔵建屋換気設備	—	貯蔵室排風機	ファン	CB	4	②-2	既設	安重	—	S/—	—	—	貯蔵室排風機A [redacted] 貯蔵室排風機B [redacted] 貯蔵室排風機C [redacted] 貯蔵室排風機D [redacted]
2029	放射性廃棄物の廃棄施設	気体廃棄物の廃棄施設	換気設備	ウラン・プルトニウム混合酸化物貯蔵建屋換気設備	—	建屋排気フィルタユニット	フィルタ	CB	7	②-2	既設	非安重	—	C/—	—	—	建屋排気フィルタユニットA～G [redacted]
2030	放射性廃棄物の廃棄施設	気体廃棄物の廃棄施設	換気設備	ウラン・プルトニウム混合酸化物貯蔵建屋換気設備	—	貯蔵室排気フィルタユニット	フィルタ	CB	17	②-2	既設	安重	—	S/—	—	—	貯蔵室排気フィルタユニットA～Q [redacted]
2031	放射性廃棄物の廃棄施設	気体廃棄物の廃棄施設	換気設備	ウラン・プルトニウム混合酸化物貯蔵建屋換気設備	—	主配管（建屋換気系）	主配管	CB	一式	②-2	既設	非安重	—	C/—	—	—	流体：建屋内空気
2032	放射性廃棄物の廃棄施設	気体廃棄物の廃棄施設	換気設備	ウラン・プルトニウム混合酸化物貯蔵建屋換気設備	—	主配管（建屋換気系）	主配管	CB	一式	②-2	既設	安重	—	S/—	—	—	流体：建屋内空気
2033	放射性廃棄物の廃棄施設	気体廃棄物の廃棄施設	換気設備	ウラン・プルトニウム混合酸化物貯蔵建屋換気設備	—	主配管（建屋換気系）	主配管	CB	一式	②-2	既設	安重	—	S/—	—	—	流体：建屋内空気
2034	放射性廃棄物の廃棄施設	気体廃棄物の廃棄施設	換気設備	ウラン・プルトニウム混合酸化物貯蔵建屋換気設備	—	主配管（建屋換気系）	主配管	CB TY10E	一式	②-2	既設	安重	—	C/—	—	—	流体：建屋内空気
2035	放射性廃棄物の廃棄施設	気体廃棄物の廃棄施設	換気設備	ウラン・プルトニウム混合酸化物貯蔵建屋換気設備	—	主配管(建屋換気系)	主配管	CB，屋外	一式	②-2	既設	非安重	—	C/—	—	—	流体:建屋内空気
2036	放射性廃棄物の廃棄施設	気体廃棄物の廃棄施設	換気設備	ウラン・プルトニウム混合酸化物貯蔵建屋換気設備	—	建屋送風機	—	CB	2	②-2	既設	非安重	—	C/—	—	—	建屋送風機A [redacted] 建屋送風機B [redacted]
2037	放射性廃棄物の廃棄施設	気体廃棄物の廃棄施設	換気設備	ウラン・プルトニウム混合酸化物貯蔵建屋換気設備	—	貯蔵室送風機	—	CB	3	②-2	既設	非安重	—	C/—	—	—	貯蔵室送風機A [redacted] 貯蔵室送風機B [redacted] 貯蔵室送風機C [redacted]
2038	放射性廃棄物の廃棄施設	気体廃棄物の廃棄施設	換気設備	高レベル廃液ガラス固化建屋換気設備	—	洗浄塔	容器	KA	1	②-2	既設	安重	—	S/—	—	—	
2039	放射性廃棄物の廃棄施設	気体廃棄物の廃棄施設	換気設備	高レベル廃液ガラス固化建屋換気設備	—	ルテニウム吸着塔	容器	KA	1	②-2	既設	安重	—	S/—	—	—	
2040	放射性廃棄物の廃棄施設	気体廃棄物の廃棄施設	換気設備	高レベル廃液ガラス固化建屋換気設備	—	固化セル換気処理セル漏えい液受皿	容器	KA	1	②-2	既設	非安重	—	B/—	—	—	
2041	放射性廃棄物の廃棄施設	気体廃棄物の廃棄施設	換気設備	高レベル廃液ガラス固化建屋換気設備	—	凝縮器	熱交換器	KA	1	②-2	既設	安重	—	S/—	—	—	
2042	放射性廃棄物の廃棄施設	気体廃棄物の廃棄施設	換気設備	高レベル廃液ガラス固化建屋換気設備	—	セル内クーラ	熱交換器	KA	10	②-2	既設	安重	—	S/—	—	—	
2043	放射性廃棄物の廃棄施設	気体廃棄物の廃棄施設	換気設備	高レベル廃液ガラス固化建屋換気設備	—	固化セル換気系排風機	ファン	KA	2	②-2	既設	安重	—	S/—	—	—	
2044	放射性廃棄物の廃棄施設	気体廃棄物の廃棄施設	換気設備	高レベル廃液ガラス固化建屋換気設備	—	建屋排風機	ファン	KA	2	②-2	既設	安重	—	S/—	—	—	
2045	放射性廃棄物の廃棄施設	気体廃棄物の廃棄施設	換気設備	高レベル廃液ガラス固化建屋換気設備	—	セル排風機	ファン	KA	2	②-2	既設	安重	常設SA	S/(S)，1.2Ss	主：高レベル廃液ガラス固化建屋排気系 従：代替換気設備	—	
2046	放射性廃棄物の廃棄施設	気体廃棄物の廃棄施設	換気設備	高レベル廃液ガラス固化建屋換気設備	—	フード排風機	ファン	KA	2	②-2	既設	非安重	—	C/—	—	—	
2047	放射性廃棄物の廃棄施設	気体廃棄物の廃棄施設	換気設備	高レベル廃液ガラス固化建屋換気設備	—	貯蔵ピット収納管排風機	ファン	KA	2	②-2	既設	非安重	—	C/—	—	—	
2048	放射性廃棄物の廃棄施設	気体廃棄物の廃棄施設	換気設備	高レベル廃液ガラス固化建屋換気設備	—	ミストフィルタ	フィルタ	KA	2	②-2	既設	安重	—	S/—	—	—	
2049	放射性廃棄物の廃棄施設	気体廃棄物の廃棄施設	換気設備	高レベル廃液ガラス固化建屋換気設備	—	固化セル換気系排気フィルタユニット	フィルタ	KA	2	②-2	既設	安重	—	S/—	—	—	
2050	放射性廃棄物の廃棄施設	気体廃棄物の廃棄施設	換気設備	高レベル廃液ガラス固化建屋換気設備	—	固化セル圧力放出系前置フィルタユニット	フィルタ	KA	2	②-2	既設	安重	—	S/—	—	—	
2051	放射性廃棄物の廃棄施設	気体廃棄物の廃棄施設	換気設備	高レベル廃液ガラス固化建屋換気設備	—	固化セル圧力放出系排気フィルタユニット	フィルタ	KA	2	②-2	既設	安重	—	S/—	—	—	
2052	放射性廃棄物の廃棄施設	気体廃棄物の廃棄施設	換気設備	高レベル廃液ガラス固化建屋換気設備	—	建屋排気フィルタユニット	フィルタ	KA	11	②-2	既設	安重	—	S/—	—	—	
2053	放射性廃棄物の廃棄施設	気体廃棄物の廃棄施設	換気設備	高レベル廃液ガラス固化建屋換気設備	—	セル排気フィルタユニット	フィルタ	KA	2	②-2	既設/改造	安重	常設SA	S/(S)，1.2Ss	主：高レベル廃液ガラス固化建屋排気系 従：代替換気設備	—	[redacted]
2054	放射性廃棄物の廃棄施設	気体廃棄物の廃棄施設	換気設備	高レベル廃液ガラス固化建屋換気設備	—	セル排気フィルタユニット	フィルタ	KA	5	②-2	既設	安重	—	S/—	—	—	[redacted]
2055	放射性廃棄物の廃棄施設	気体廃棄物の廃棄施設	換気設備	高レベル廃液ガラス固化建屋換気設備	—	フード排気フィルタユニット	フィルタ	KA	2	②-2	既設	非安重	—	C/—	—	—	
2056	放射性廃棄物の廃棄施設	気体廃棄物の廃棄施設	換気設備	高レベル廃液ガラス固化建屋換気設備	—	貯蔵ピット収納管排気フィルタユニット	フィルタ	KA	2	②-2	既設	非安重	—	C/—	—	—	
2057	放射性廃棄物の廃棄施設	気体廃棄物の廃棄施設	換気設備	高レベル廃液ガラス固化建屋換気設備	—	主要弁[redacted]	主要弁	KA	2	②-2	既設	安重	—	S/—	—	—	
2058	放射性廃棄物の廃棄施設	気体廃棄物の廃棄施設	換気設備	高レベル廃液ガラス固化建屋換気設備	—	主要弁[redacted]	主要弁	KA	2	②-2	既設	安重	—	S/—	—	—	
2059	放射性廃棄物の廃棄施設	気体廃棄物の廃棄施設	換気設備	高レベル廃液ガラス固化建屋換気設備	—	主要弁[redacted]	主要弁	KA	1	②-2	既設	安重	—	S/—	—	—	
2060	放射性廃棄物の廃棄施設	気体廃棄物の廃棄施設	換気設備	高レベル廃液ガラス固化建屋換気設備	—	主配管(建屋換気系，代替換気系)	主配管	KA，TX60，屋外	一式	②-2	既設	安重	常設SA	S/(S)，1.2Ss	主：高レベル廃液ガラス固化建屋排気系 従：代替換気設備	—	流体:廃ガス
2061	放射性廃棄物の廃棄施設	気体廃棄物の廃棄施設	換気設備	高レベル廃液ガラス固化建屋換気設備	—	主配管（溶液保持系，建屋換気系，代替換気系）	主配管	KA	一式	②-2	既設/改造	安重	常設SA	S/(S)，1.2Ss	主：高レベル廃液ガラス固化建屋排気系 従：代替換気設備	—	流体：廃ガス
2062	放射性廃棄物の廃棄施設	気体廃棄物の廃棄施設	換気設備	高レベル廃液ガラス固化建屋換気設備	—	主配管（溶液保持系，建屋換気系）	主配管	KA	一式	②-2	既設	安重	—	S/—	—	—	流体：廃ガス
2063	放射性廃棄物の廃棄施設	気体廃棄物の廃棄施設	換気設備	高レベル廃液ガラス固化建屋換気設備	—	主配管（サポート用冷却水系：再処理設備本体用）	主配管	KA	一式	②-2	既設	安重	—	S/—	—	—	流体：冷水
2064	放射性廃棄物の廃棄施設	気体廃棄物の廃棄施設	換気設備	高レベル廃液ガラス固化建屋換気設備	—	主配管（サポート用冷却水系：再処理設備本体用）	主配管	KA	一式	②-2	既設	安重	—	S/—	—	—	流体：純水
2065	放射性廃棄物の廃棄施設	気体廃棄物の廃棄施設	換気設備	高レベル廃液ガラス固化建屋換気設備	—	主配管（漏えい拡大防止系）	主配管	KA	一式	②-2	既設	非安重	—	B/—	—	—	流体：放射性廃液
2066	放射性廃棄物の廃棄施設	気体廃棄物の廃棄施設	換気設備	高レベル廃液ガラス固化建屋換気設備	—	主配管（溶液保持系，建屋換気系）	主配管	KA	一式	②-2	既設	非安重	—	C/—	—	—	流体1：セル内空気 流体2：建屋内空気
2067	放射性廃棄物の廃棄施設	気体廃棄物の廃棄施設	換気設備	高レベル廃液ガラス固化建屋換気設備	—	主配管（サポート用冷却水系：再処理設備本体用）	主配管	KA	一式	②-2	既設	安重	—	S/—	—	—	流体：冷水
2068	放射性廃棄物の廃棄施設	気体廃棄物の廃棄施設	換気設備	高レベル廃液ガラス固化建屋換気設備	—	建屋送風機	—	KA	2	②-2	既設	非安重	—	C/—	—	—	
2069	放射性廃棄物の廃棄施設	気体廃棄物の廃棄施設	換気設備	高レベル廃液ガラス固化建屋換気設備	—	建屋給気ユニット	—	KA	一式	②-2	既設	非安重	—	C/—	—	—	
2070	放射性廃棄物の廃棄施設	気体廃棄物の廃棄施設	換気設備	第１ガラス固化体貯蔵建屋換気設備	—	第1ガラス固化体貯蔵建屋東棟建屋排風機	ファン	KBE	2	②-2	既設	非安重	—	C/—	—	—	
2071	放射性廃棄物の廃棄施設	気体廃棄物の廃棄施設	換気設備	第１ガラス固化体貯蔵建屋換気設備	—	第1ガラス固化体貯蔵建屋東棟貯蔵ピット収納管第1，第2排風機	ファン	KBE	4	②-2	既設	非安重	—	C/—	—	—	
2072	放射性廃棄物の廃棄施設	気体廃棄物の廃棄施設	換気設備	第１ガラス固化体貯蔵建屋換気設備	—	第1ガラス固化体貯蔵建屋東棟建屋排気フィルタユニット	フィルタ	KBE	10	②-2	既設	非安重	—	C/—	—	—	
2073	放射性廃棄物の廃棄施設	気体廃棄物の廃棄施設	換気設備	第１ガラス固化体貯蔵建屋換気設備	—	第1ガラス固化体貯蔵建屋東棟貯蔵ピット収納管第1，第2排気フィルタユニット	フィルタ	KBE	4	②-2	既設	非安重	—	C/—	—	—	
2074	放射性廃棄物の廃棄施設	気体廃棄物の廃棄施設	換気設備	第１ガラス固化体貯蔵建屋換気設備	—	主配管(建屋換気系)	主配管	屋外	一式	②-2	既設	非安重	—	C/—	—	—	流体：建屋内空気
2075	放射性廃棄物の廃棄施設	気体廃棄物の廃棄施設	換気設備	第１ガラス固化体貯蔵建屋換気設備	—	主配管（溶液保持系，建屋換気系）	主配管	KBE	一式	②-2	既設	非安重	—	C/—	—	—	流体：建屋内空気
2076	放射性廃棄物の廃棄施設	気体廃棄物の廃棄施設	換気設備	第１ガラス固化体貯蔵建屋換気設備	—	第1ガラス固化体貯蔵建屋東棟建屋送風機	—	KBE	2	②-2	既設	非安重	—	C/—	—	—	
2077	放射性廃棄物の廃棄施設	気体廃棄物の廃棄施設	換気設備	第１ガラス固化体貯蔵建屋換気設備	—	第1ガラス固化体貯蔵建屋東棟建屋給気ユニット	—	KBE	一式	②-2	既設	非安重	—	C/—	—	—	
2078	放射性廃棄物の廃棄施設	気体廃棄物の廃棄施設	換気設備	低レベル廃液処理建屋換気設備	—	運転予備用建屋排風機	ファン	AD	1	②-2	既設	非安重	—	C/—	—	—	
2079	放射性廃棄物の廃棄施設	気体廃棄物の廃棄施設	換気設備	低レベル廃液処理建屋換気設備	—	建屋排風機	ファン	AD	2	②-2	既設	非安重	—	C/—	—	—	
2080	放射性廃棄物の廃棄施設	気体廃棄物の廃棄施設	換気設備	低レベル廃液処理建屋換気設備	—	建屋排気フィルタユニット	フィルタ	AD	2	②-2	既設	非安重	—	C/—	—	—	
2081	放射性廃棄物の廃棄施設	気体廃棄物の廃棄施設	換気設備	低レベル廃液処理建屋換気設備	—	主配管（建屋換気系）	主配管	AD	一式	②-2	既設	非安重	—	C/—	—	—	流体：建屋内空気
2082	放射性廃棄物の廃棄施設	気体廃棄物の廃棄施設	換気設備	低レベル廃液処理建屋換気設備	—	建屋送風機	—	AD	2	②-2	既設	非安重	—	C/—	—	—	
2083	放射性廃棄物の廃棄施設	気体廃棄物の廃棄施設	換気設備	低レベル廃液処理建屋換気設備	—	建屋給気ユニット	—	AD	一式	②-2	既設	非安重	—	C/—	—	—	
2084	放射性廃棄物の廃棄施設	気体廃棄物の廃棄施設	換気設備	低レベル廃棄物処理建屋換気設備	—	建屋排風機Ⅰ	ファン	DA	4	②-2	既設	非安重	—	C/—	—	—	
2085	放射性廃棄物の廃棄施設	気体廃棄物の廃棄施設	換気設備	低レベル廃棄物処理建屋換気設備	—	建屋排風機Ⅱ	ファン	DA	2	②-2	既設	非安重	—	C/—	—	—	
2086	放射性廃棄物の廃棄施設	気体廃棄物の廃棄施設	換気設備	低レベル廃棄物処理建屋換気設備	—	建屋排風機Ⅲ	ファン	DA	2	②-2	既設	非安重	—	C/—	—	—	
2087	放射性廃棄物の廃棄施設	気体廃棄物の廃棄施設	換気設備	低レベル廃棄物処理建屋換気設備	—	建屋排気フィルタユニットⅠ	フィルタ	DA	56	②-2	既設	非安重	—	C/—	—	—	
2088	放射性廃棄物の廃棄施設	気体廃棄物の廃棄施設	換気設備	低レベル廃棄物処理建屋換気設備	—	建屋排気フィルタユニットⅡ	フィルタ	DA	13	②-2	既設	非安重	—	C/—	—	—	

番号	第四条第1項	第四条第2項	第四条第3項	第五条第1項(注1)	第六条第1項	第六条第2項	第六条第3項	第七条第1項(注2)	第八条第1項(注3)	第八条第2項(注3)	第八条第3項(注3)	第九条第1項	第十条第1項	第十条第1項第一号	第十条第1項第二号	第十条第1項第三号	第十条第1項第四号	第十条第1項第五号	第十条第1項第六号	第十条第1項第七号	第十条第1項第八号	第十条第1項第九号イ	第十条第1項第九号ロ	第十条第1項第九号ハ	第十一条第1項	第十一条第2項	第十一条第3項	第十一条第4項	第十一条第5項	第十一条第6項	第十一条第7項	第十一条第8項	第十一条第9項	第十一条第10項	第十一条第11項	第十一条第12項	第十二条第1項	第十三条第1項	第十四条第1項第一号	第十四条第1項第二号	第十四条第1項第三号	第十五条第1項	第十六条第1項	第十六条第2項	第十六条第3項	第十六条第4項	第十六条第5項	第十七条第1項第一号	第十七条第1項第二号イ	第十七条第1項第二号ロ	第十七条第1項第二号ハ	第十七条第1項第三号イ	第十七条第1項第三号ロ	第十七条第1項第三号ハ	第十七条第1項第三号ニ	第十七条第2項	第十八条第1項第一号	第十八条第1項第二号	第十八条第1項第三号	第十九条第1項第一号	第十九条第1項第二号イ	第十九条第1項第二号ロ	第十九条第1項第二号ハ	第十九条第2項	第二十条第1項	第二十条第1項第一号	第二十条第1項第二号	第二十条第1項第三号	第二十条第1項第四号	第二十条第1項第五号	第二十条第2項	第二十一条第1項第一号	第二十一条第1項第二号	第二十一条第1項第三号	第二十一条第1項第四号	第二十一条第1項第五号	第二十二条第1項	第二十二条第2項第一号	第二十二条第2項第二号	第二十二条第2項第三号	第二十二条第2項第四号	第二十二条第2項第五号	第二十二条第2項第六号
2012	—	—	—	—	○	○	—	—	—	—	—	—	△	—	△	—	—	—	—	—	—	—	—	—	—	—	△	—	—	—	—	—	—	—	△	—	—	○	—	—	—	—	—	—	—	—	—	△	△	—	—	—	—	—	—	△	—	—	—	—	—	—	—	—	—	—	—	—	—	—	—	—	—	—	—	—	—	—	—	—	—	—	—
2013	—	—	—	—	○	○	—	—	—	—	—	—	△	—	△	—	—	△	—	△	—	—	—	—	—	—	△	—	—	—	—	—	—	—	△	—	—	○	—	—	—	—	—	—	—	—	—	△	△	—	—	—	—	—	—	△	—	—	—	—	—	—	—	—	—	—	—	—	—	—	—	—	—	—	—	—	—	—	—	—	—	—	—
2014	—	—	—	—	○	○	—	—	—	—	—	—	△	—	—	—	—	△	—	△	—	—	—	—	—	—	△	—	—	—	—	—	—	—	△	—	—	○	—	—	—	—	—	—	—	—	—	△	△	—	—	—	—	—	—	△	—	—	—	—	—	—	—	—	—	—	—	—	—	—	—	—	—	—	—	—	—	—	—	—	—	—	—
2015	—	—	—	—	△	—	—	—	—	—	—	—	△	—	—	—	—	—	—	△	—	—	—	—	—	—	△	—	—	—	—	—	—	—	△	—	—	○	—	—	—	—	—	—	—	—	—	△	△	—	—	—	—	—	—	△	—	—	—	—	—	—	—	—	—	—	—	—	—	—	—	—	—	—	—	—	—	—	—	—	—	—	—
2016	—	—	—	—	○	○	—	—	—	—	—	—	△	—	—	—	—	△	—	—	—	—	—	—	—	—	△	—	—	—	—	—	—	—	△	—	—	○	—	—	—	—	—	—	—	—	—	△	△	—	—	—	—	—	—	△	—	—	—	—	—	—	—	—	—	—	—	—	—	—	—	—	—	—	—	—	—	—	—	—	—	—	—
2017	—	—	—	—	△	—	—	—	—	—	—	—	△	—	—	—	—	—	—	—	—	—	—	—	—	—	△	—	—	—	—	—	—	—	△	—	—	○	—	—	—	—	—	—	—	—	—	△	△	—	—	—	—	—	—	△	—	—	—	—	—	—	—	—	—	—	—	—	—	—	—	—	—	—	—	—	—	—	—	—	—	—	—
2018	—	—	—	—	○	○	—	—	○	○	—	—	△	—	—	—	—	—	—	—	—	—	—	—	—	—	△	—	—	—	—	—	—	△	△	—	—	○	—	—	—	—	—	—	—	—	—	△	△	—	—	—	—	—	—	△	—	—	—	—	—	—	—	—	—	—	—	—	—	—	—	—	—	—	—	—	—	—	—	—	—	—	—
2019	—	—	—	—	○	○	—	—	—	—	—	—	△	—	—	—	—	△	—	△	—	—	—	—	—	—	△	—	—	—	—	—	—	—	△	—	—	○	—	—	—	—	—	—	—	—	—	△	△	—	—	—	—	—	—	△	—	—	—	—	—	—	—	—	—	—	—	—	—	—	—	—	—	—	—	—	—	—	—	—	—	—	—
2020	—	—	—	—	○	○	—	—	—	—	—	—	△	—	—	—	—	△	—	—	—	—	—	—	—	—	△	—	—	—	—	—	—	—	△	—	—	○	—	—	—	—	—	—	—	—	—	△	△	—	—	—	—	—	—	△	—	—	—	—	—	—	—	—	—	—	—	—	—	—	—	—	—	—	—	—	—	—	—	—	—	—	—
2021	—	—	—	—	○	○	—	—	—	—	—	—	△	—	—	—	—	△	—	—	—	—	—	—	—	—	○	—	—	—	—	—	—	—	△	—	○	○	—	—	—	—	—	—	—	—	—	—	—	—	—	—	—	—	—	—	—	—	—	—	—	—	—	—	—	—	—	—	—	—	—	—	—	—	—	—	—	—	—	—	—	—	—
2022	—	—	—	—	○	○	—	—	—	—	—	—	△	—	—	—	—	—	—	—	—	—	—	—	—	—	△	—	—	—	—	—	—	△	△	—	—	—	—	—	—	—	—	—	—	—	—	△	△	—	—	—	—	—	—	△	—	—	—	—	—	—	—	—	—	—	—	—	—	—	—	—	—	—	—	—	—	—	—	—	—	—	—
2023	—	—	—	—	○	○	—	○	—	—	—	—	△	—	—	—	—	—	—	—	—	—	—	—	—	—	△	—	—	—	—	—	—	△	△	—	○	○	—	—	—	—	—	—	—	—	—	△	△	—	—	—	—	—	—	△	—	—	—	—	—	—	—	—	—	—	—	—	—	—	—	—	—	—	—	—	—	—	—	—	—	—	—
2024	—	—	—	—	○	○	—	○	○	○	—	—	△	—	—	—	—	—	—	—	—	—	—	—	—	—	△	—	—	—	—	—	—	△	△	—	○	○	—	—	—	—	—	—	—	—	—	△	△	—	—	—	—	—	—	△	—	—	—	—	—	—	—	—	—	—	—	—	—	—	—	—	—	—	—	—	—	—	—	—	—	—	—
2025	—	—	—	—	△	—	—	—	○	○	—	—	—	—	—	—	—	—	—	—	—	—	—	—	—	—	△	—	—	—	—	—	—	—	—	—	—	—	—	—	—	—	—	—	—	—	—	—	—	—	—	—	—	—	—	—	—	—	—	—	—	—	—	—	—	—	—	—	—	—	—	—	—	—	—	—	—	—	—	—	—	—	—
2026	—	—	—	—	△	—	—	—	—	—	—	—	—	—	—	—	—	—	—	—	—	—	—	—	—	—	△	—	—	—	—	—	—	—	—	—	—	—	—	—	—	—	—	—	—	—	—	—	—	—	—	—	—	—	—	—	—	—	—	—	—	—	—	—	—	—	—	—	—	—	—	—	—	—	—	—	—	—	—	—	—	—	—
2027	—	—	—	—	△	—	—	—	—	—	—	—	△	—	—	—	—	—	—	—	△	—	—	—	—	—	△	—	—	—	—	—	—	—	—	—	—	—	—	—	—	—	—	—	—	—	—	—	—	—	—	—	—	—	—	—	—	—	—	—	—	—	—	—	—	—	—	—	—	—	—	—	—	—	—	—	—	—	—	—	—	—	—
2028	—	—	—	—	○	○	—	—	○	—	—	—	△	—	—	—	—	—	—	—	△	—	—	—	—	—	△	—	—	—	—	—	—	—	—	—	—	—	—	—	—	《△》	—	—	—	—	—	—	—	—	—	—	—	—	—	—	—	—	—	—	—	—	—	△	—	—	—	—	—	—	—	—	—	—	—	—	—	—	—	—	—	—	—
2029	—	—	—	—	△	—	—	—	—	—	—	—	△	—	—	—	—	—	—	—	—	—	—	—	—	—	△	—	—	—	—	—	—	—	—	—	—	—	—	—	—	—	—	—	—	—	—	—	—	—	—	—	—	—	—	—	—	—	—	—	—	—	—	—	—	—	—	—	—	—	—	—	—	—	—	—	—	—	—	—	—	—	—
2030	—	—	—	—	○	○	—	—	—	—	—	—	△	—	—	—	—	—	—	—	—	—	—	—	—	—	△	—	—	—	—	—	—	—	—	—	—	—	—	—	—	—	—	—	—	—	—	△	△	—	—	—	—	—	—	△	—	—	—	—	—	—	—	—	—	—	—	—	—	—	—	—	—	—	—	—	—	—	—	—	—	—	—
2031	—	—	—	—	△	—	—	—	—	—	—	—	△	—	—	—	—	—	—	—	△	—	—	—	—	—	△	—	—	—	—	—	—	—	—	—	—	—	—	—	—	—	—	—	—	—	—	—	—	—	—	—	—	—	—	—	—	—	—	—	—	—	—	—	—	—	—	—	—	—	—	—	—	—	—	—	—	—	—	—	—	—	—
2032	—	—	—	—	○	○	—	—	—	—	—	—	△	—	—	—	—	—	—	—	△	—	—	—	—	—	△	—	—	—	—	—	—	—	—	—	—	—	—	—	—	—	—	—	—	—	—	△	△	—	—	—	—	—	—	△	—	—	—	—	—	—	—	△	—	—	—	—	—	—	—	—	—	—	—	—	—	—	—	—	—	—	—
2033	—	—	—	—	○	○	—	—	—	—	—	—	—	—	—	—	—	—	—	—	—	—	—	—	—	—	△	—	—	—	—	—	—	—	—	—	—	—	—	—	—	—	—	—	—	—	—	△	△	—	—	—	—	—	—	△	—	—	—	—	—	—	—	△	—	—	—	—	—	—	—	—	—	—	—	—	—	—	—	—	—	—	—
2034	—	—	—	—	△	—	—	—	○	—	—	—	△	—	—	—	—	—	—	—	—	—	—	—	—	—	△	—	—	—	—	—	—	—	—	—	—	—	—	—	—	—	—	—	—	—	—	△	△	—	—	—	—	—	—	△	—	—	—	—	—	—	—	—	—	—	—	—	—	—	—	—	—	—	—	—	—	—	—	—	—	—	—
2035	—	—	—	—	△	—	—	—	—	—	—	—	△	—	—	—	—	—	—	—	—	—	—	—	—	—	△	—	—	—	—	—	—	—	△	—	—	—	—	—	—	—	—	—	—	—	—	—	—	—	—	—	—	—	—	—	—	—	—	—	—	—	—	—	—	—	—	—	—	—	—	—	—	—	—	—	—	—	—	—	—	—	—
2036	—	—	—	—	△	—	—	—	—	—	—	—	—	—	—	—	—	—	—	—	—	—	—	—	—	—	△	—	—	—	—	—	—	—	—	—	—	—	—	—	—	—	—	—	—	—	—	—	—	—	—	—	—	—	—	—	—	—	—	—	—	—	—	—	—	—	—	—	—	—	—	—	—	—	—	—	—	—	—	—	—	—	—
2037	—	—	—	—	△	—	—	—	—	—	—	—	—	—	—	—	—	—	—	—	—	—	—	—	—	—	△	—	—	—	—	—	—	—	—	—	—	—	—	—	—	—	—	—	—	—	—	—	—	—	—	—	—	—	—	—	—	—	—	—	—	—	—	—	—	—	—	—	—	—	—	—	—	—	—	—	—	—	—	—	—	—	—
2038	—	—	—	—	○	○	—	—	—	—	—	—	△	—	△	—	—	—	—	—	—	—	—	—	—	—	△	—	—	—	—	—	—	—	△	—	—	—	—	—	—	—	—	—	—	—	—	△	△	—	△	△	△	△	△	△	—	—	—	—	—	—	—	—	—	—	—	—	—	—	—	—	—	—	—	—	—	—	—	—	—	—	—
2039	—	—	—	—	○	○	—	—	—	—	—	—	△	—	△	—	—	—	—	—	—	—	—	—	—	—	△	—	—	—	—	—	—	—	△	—	—	—	—	—	—	—	—	—	—	—	—	△	△	—	△	—	—	—	—	△	—	—	—	—	—	—	—	—	—	—	—	—	—	—	—	—	—	—	—	—	—	—	—	—	—	—	—
2040	—	—	—	—	△	—	—	—	—	—	—	—	—	—	△	△	—	—	—	—	—	—	—	—	—	—	△	—	—	—	—	—	—	—	△	—	—	—	—	—	—	—	—	—	—	—	—	—	—	—	—	—	—	—	—	—	—	—	—	—	—	—	—	—	—	—	—	—	—	—	—	—	—	—	—	—	—	—	—	—	—	—	—
2041	—	—	—	—	○	○	—	—	—	—	—	—	△	—	△	—	—	—	—	—	—	—	—	—	—	—	△	—	—	—	—	—	—	—	△	—	—	—	—	—	—	—	—	—	—	—	—	△	△	—	△	△	△	△	△	△	—	—	—	—	—	—	—	—	—	—	—	—	—	—	—	—	—	—	—	—	—	—	—	—	—	—	—
2042	—	—	—	—	○	○	—	—	—	—	—	—	△	—	△	—	—	—	—	—	—	—	—	—	—	—	△	—	—	—	—	—	—	—	△	—	○	—	—	—	—	—	—	—	—	—	—	△	△	—	△	—	—	—	—	△	—	—	—	—	—	—	—	—	—	—	—	—	—	—	—	—	—	—	—	—	—	—	—	—	—	—	—
2043	—	—	—	—	○	○	—	—	○	—	—	—	△	—	△	—	—	—	—	—	—	—	—	—	—	—	△	—	—	—	—	—	—	—	△	—	○	○	—	—	—	△	—	—	—	—	—	—	—	—	—	—	—	—	—	—	—	—	—	—	—	—	—	—	—	—	—	—	—	—	—	—	—	—	—	—	—	—	—	—	—	—	—
2044	—	—	—	—	○	○	—	—	○	—	—	—	△	—	—	—	—	—	—	—	△	—	—	—	—	—	△	—	—	—	—	—	—	—	△	—	○	○	—	—	—	△	—	—	—	—	—	—	—	—	—	—	—	—	—	—	—	—	—	—	—	—	—	—	—	—	—	—	—	—	—	—	—	—	—	—	—	—	—	—	—	—	—
2045	—	—	—	—	○	○	—	—	○	—	—	—	△	—	△	—	—	—	—	—	—	—	—	—	—	—	△	—	—	—	—	—	—	—	△	—	○	○	—	—	—	△	—	—	—	—	—	—	—	—	—	—	—	—	—	—	—	—	—	—	—	—	—	—	—	—	—	—	—	—	—	—	—	—	—	—	—	—	—	—	—	—	—
2046	—	—	—	—	△	—	—	—	—	—	—	—	△	—	—	—	—	—	—	—	△	—	—	—	—	—	△	—	—	—	—	—	—	—	△	—	—	—	—	—	—	—	—	—	—	—	—	—	—	—	—	—	—	—	—	—	—	—	—	—	—	—	—	—	—	—	—	—	—	—	—	—	—	—	—	—	—	—	—	—	—	—	—
2047	—	—	—	—	△	—	—	—	—	—	—	—	△	—	—	—	—	—	—	—	△	—	—	—	—	—	△	—	—	—	—	—	—	—	△	—	—	—	—	—	—	—	—	—	—	—	—	—	—	—	—	—	—	—	—	—	—	—	—	—	—	—	—	—	—	—	—	—	—	—	—	—	—	—	—	—	—	—	—	—	—	—	—
2048	—	—	—	—	○	○	—	—	—	—	—	—	△	—	△	—	—	—	—	—	—	—	—	—	—	—	△	—	—	—	—	—	—	—	△	—	—	—	—	—	—	—	—	—	—	—	—	△	△	—	—	△	△	△	△	△	—	—	—	—	—	—	—	—	—	—	—	—	—	—	—	—	—	—	—	—	—	—	—	—	—	—	—
2049	—	—	—	—	○	○	—	—	—	—	—	—	△	—	△	—	—	—	—	—	—	—	—	—	—	—	△	—	—	—	—	—	—	—	△	—	—	—	—	—	—	—	—	—	—	—	—	△	△	—	—	—	—	—	—	△	—	—	—	—	—	—	—	—	—	—	—	—	—	—	—	—	—	—	—	—	—	—	—	—	—	—	—
2050	—	—	—	—	○	○	—	—	—	—	—	—	○	—	—	—	—	—	—	—	—	—	—	—	—	—	△	—	—	—	—	—	—	—	△	—	—	—	—	—	—	—	—	—	—	—	—	△	△	—	—	—	—	—	—	△	—	—	—	—	—	—	—	—	—	—	—	—	—	—	—	—	—	—	—	—	—	—	—	—	—	—	—
2051	—	—	—	—	○	○	—	—	—	—	—	—	△	—	—	—	—	—	—	—	—	—	—	—	—	—	△	—	—	—	—	—	—	—	△	—	—	—	—	—	—	—	—	—	—	—	—	△	△	—	—	—	—	—	—	△	—	—	—	—	—	—	—	—	—	—	—	—	—	—	—	—	—	—	—	—	—	—	—	—	—	—	—
2052	—	—	—	—	○	○	—	—	—	—	—	—	△	—	—	—	—	—	—	—	△	—	—	—	—	—	△	—	—	—	—	—	—	—	△	—	—	○	—	—	—	—	—	—	—	—	—	△	△	—	—	—	—	—	—	△	—	—	—	—	—	—	—	—	—	—	—	—	—	—	—	—	—	—	—	—	—	—	—	—	—	—	—
2053	—	—	—	—	○	○	—	—	—	—	—	—	△	—	△	—	—	—	—	—	—	—	—	—	—	—	△	—	—	—	—	—	—	—	△	—	—	○	—	—	—	—	—	—	—	—	—	△	△	—	—	—	—	—	—	△	—	—	—	—	—	—	—	—	—	—	—	—	—	—	—	—	—	—	—	—	—	—	—	—	—	—	—
2054	—	—	—	—	○	○	—	—	—	—	—	—	△	—	△	—	—	—	—	—	—	—	—	—	—	—	△	—	—	—	—	—	—	—	△	—	—	○	—	—	—	—	—	—	—	—	—	△	△	—	—	—	—	—	—	△	—	—	—	—	—	—	—	—	—	—	—	—	—	—	—	—	—	—	—	—	—	—	—	—	—	—	—
2055	—	—	—	—	△	—	—	—	—	—	—	—	△	—	—	—	—	—	—	—	△	—	—	—	—	—	△	—	—	—	—	—	—	—	△	—	—	—	—	—	—	—	—	—	—	—	—	—	—	—	—	—	—	—	—	—	—	—	—	—	—	—	—	—	—	—	—	—	—	—	—	—	—	—	—	—	—	—	—	—	—	—	—
2056	—	—	—	—	△	—	—	—	—	—	—	—	△	—	—	—	—	—	—	—	△	—	—	—	—	—	△	—	—	—	—	—	—	—	△	—	—	—	—	—	—	—	—	—	—	—	—	—	—	—	—	—	—	—	—	—	—	—	—	—	—	—	—	—	—	—	—	—	—	—	—	—	—	—	—	—	—	—	—	—	—	—	—
2057	—	—	—	—	○	○	—	—	—	—	—	—	△	—	—	—	—	—	—	—	—	—	—	—	—	—	△	—	—	—	—	—	—	—	△	—	○	—	—	—	—	△	—	—	—	—	—	△	△	—	△	—	—	—	—	△	—	—	—	—	—	—	—	—	—	—	—	—	—	—	—	—	—	—	—	—	—	△	△	—	△	—	—
2058	—	—	—	—	○	○	—	—	—	—	—	—	△	—	—	—	—	—	—	—	—	—	—	—	—	—	△	—	—	—	—	—	—	—	△	—	○	—	—	—	—	△	—	—	—	—	—	△	△	—	△	—	—	—	—	△	—	—	—	—	—	—	—	—	—	—	—	—	—	—	—	—	—	—	—	—	—	△	△	—	△	—	—
2059	—	—	—	—	○	○	—	—	—	—	—	—	△	—	—	—	—	—	—	—	—	—	—	—	—	—	△	—	—	—	—	—	—	—	△	—	—	—	—	—	—	△	—	—	—	—	—	△	△	—	△	—	—	—	—	△	—	—	—	—	—	—	—	—	—	—	—	—	—	—	—	—	—	—	—	—	—	—	—	—	—	—	—
2060	—	—	—	—	○	○	—	○	○	○	—	—	△	—	—	—	—	—	—	—	—	—	—	—	—	—	△	—	—	—	—	—	—	—	△	—	○	○	—	—	—	—	—	—	—	—	—	△	△	—	—	—	—	—	—	△	—	—	—	—	—	—	—	—	—	—	—	—	—	—	—	—	—	—	—	—	—	—	—	—	—	—	—
2061	—	—	—	—	○	○	—	—	○	○	—	—	△	—	△	—	—	—	—	—	△	—	—	—	—	—	△	—	—	—	—	—	—	—	△	—	—	○	—	—	—	—	—	—	—	—	—	△	△	△	—	—	—	—	—	△	—	—	—	—	—	—	—	—	—	—	—	—	—	—	—	—	—	—	—	—	—	—	—	—	—	—	—
2062	—	—	—	—	○	○	—	—	○	—	—	—	△	—	△	—	—	—	—	—	△	—	—	—	—	—	△	—	—	—	—	—	—	—	△	—	—	—	—	—	—	—	—	—	—	—	—	△	△	△	△	△	△	△	△	△	—	—	—	—	—	—	—	—	—	—	—	—	—	—	—	—	—	—	—	—	—	—	—	—	—	—	—
2063	—	—	—	—	○	○	—	—	—	—	—	—	△	—	△	—	—	—	—	—	—	—	—	—	—	—	△	—	—	—	—	—	—	—	△	—	—	—	—	—	—	—	—	—	—	—	—	△	△	—	—	—	—	—	—	△	—	—	—	—	—	—	—	—	—	—	—	—	—	—	—	—	—	—	—	—	—	—	—	—	—	—	—
2064	—	—	—	—	○	○	—	—	—	—	—	—	△	—	△	—	—	—	—	—	—	—	—	—	—	—	△	—	—	—	—	—	—	—	△	—	—	—	—	—	—	—	—	—	—	—	—	△	△	—	—	—	—	—	—	△	—	—	—	—	—	—	—	—	—	—	—	—	—	—	—	—	—	—	—	—	—	—	—	—	—	—	—
2065	—	—	—	—	△	—	—	—	—	—	—	—	△	—	—	△	—	—	—	—	—	—	—	—	—	—	△	—	—	—	—	—	—	—	△	—	—	—	—	—	—	—	—	—	—	—	—	—	—	—	—	—	—	—	—	—	—	—	—	—	—	—	—	—	—	—	—	—	—	—	—	—	—	—	—	—	—	—	—	—	—	—	—
2066	—	—	—	—	△	—	—	—	—	—	—	—	△	—	△	—	—	—	—	—	△	—	—	—	—	—	△	—	—	—	—	—	—	—	△	—	—	—	—	—	—	—	—	—	—	—	—	—	—	—	—	—	—	—	—	—	—	—	—	—	—	—	—	—	—	—	—	—	—	—	—	—	—	—	—	—	—	—	—	—	—	—	—
2067	—	—	—	—	○	○	—	—	—	—	—	—	△	—	△	—	—	—	—	—	—	—	—	—	—	—	△	—	—	—	—	—	—	—	△	—	—	—	—	—	—	—	—	—	—	—	—	△	△	—	—	—	—	—	—	△	—	—	—	—	—	—	—	—	—	—	—	—	—	—	—	—	—	—	—	—	—	—	—	—	—	—	—
2068	—	—	—	—	△	—	—	—	—	—	—	—	—	—	—	—	—	—	—	—	—	—	—	—	—	—	△	—	—	—	—	—	—	—	—	—	—	—	—	—	—	—	—	—	—	—	—	—	—	—	—	—	—	—	—	—	—	—	—	—	—	—	—	—	—	—	—	—	—	—	—	—	—	—	—	—	—	—	—	—	—	—	—
2069	—	—	—	—	△	—	—	—	—	○	—	—	—	—	—	—	—	—	—	—	—	—	—	—	—	—	△	—	—	—	—	—	—	—	—	—	—	—	—	—	—	—	—	—	—	—	—	—	—	—	—	—	—	—	—	—	—	—	—	—	—	—	—	—	—	—	—	—	—	—	—	—	—	—	—	—	—	—	—	—	—	—	—
2070	—	—	—	—	△	—	—	—	—	—	—	—	—	—	—	—	—	—	—	—	△	—	—	—	—	—	△	—	—	—	—	—	—	—	—	—	—	—	—	—	—	—	—	—	—	—	—	—	—	—	—	—	—	—	—	—	—	—	—	—	—	—	—	—	—	—	—	—	—	—	—	—	—	—	—	—	—	—	—	—	—	—	—
2071	—	—	—	—	△	—	—	—	—	—	—	—	—	—	—	—	—	—	—	—	△	—	—	—	—	—	△	—	—	—	—	—	—	—	—	—	—	—	—	—	—	—	—	—	—	—	—	—	—	—	—	—	—	—	—	—	—	—	—	—	—	—	—	—	—	—	—	—	—	—	—	—	—	—	—	—	—	—	—	—	—	—	—
2072	—	—	—	—	△	—	—	—	—	—	—	—	—	—	—	—	—	—	—	—	△	—	—	—	—	—	△	—	—	—	—	—	—	—	—	—	—	—	—	—	—	—	—	—	—	—	—	—	—	—	—	—	—	—	—	—	—	—	—	—	—	—	—	—	—	—	—	—	—	—	—	—	—	—	—	—	—	—	—	—	—	—	—
2073	—	—	—	—	△	—	—	—	—	—	—	—	—	—	—	—	—	—	—	—	△	—	—	—	—	—	△	—	—	—	—	—	—	—	—	—	—	—	—	—	—	—	—	—	—	—	—	—	—	—	—	—	—	—	—	—	—	—	—	—	—	—	—	—	—	—	—	—	—	—	—	—	—	—	—	—	—	—	—	—	—	—	—
2074	—	—	—	—	△	—	—	—	—	—	—	—	△	—	—	—	—	—	—	—	—	—	—	—	—	—	△	—	—	—	—	—	—	—	△	—	—	—	—	—	—	—	—	—	—	—	—	—	—	—	—	—	—	—	—	—	—	—	—	—	—	—	—	—	—	—	—	—	—	—	—	—	—	—	—	—	—	—	—	—	—	—	—
2075	—	—	—	—	△	—	—	—	—	—	—	—	△	—	—	—	—	—	—	—	△	—	—	—	—	—	△	—	—	—	—	—	—	—	—	—	—	—	—	—	—	—	—	—	—	—	—	—	—	—	—	—	—	—	—	—	—	—	—	—	—	—	—	—	—	—	—	—	—	—	—	—	—	—	—	—	—	—	—	—	—	—	—
2076	—	—	—	—	△	—	—	—	—	—	—	—	—	—	—	—	—	—	—	—	—	—	—	—	—	—	△	—	—	—	—	—	—	—	—	—	—	—	—	—	—	—	—	—	—	—	—	—	—	—	—	—	—	—	—	—	—	—	—	—	—	—	—	—	—	—	—	—	—	—	—	—	—	—	—	—	—	—	—	—	—	—	—
2077	—	—	—	—	△	—	—	—	—	○	—	—	—	—	—	—	—	—	—	—	—	—	—	—	—	—	△	—	—	—	—	—	—	—	—	—	—	—	—	—	—	—	—	—	—	—	—	—	—	—	—	—	—	—	—	—	—	—	—	—	—	—	—	—	—	—	—	—	—	—	—	—	—	—	—	—	—	—	—	—	—	—	—
2078	—	—	—	—	△	—	—	—	—	—	—	—	△	—	—	—	—	—	—	—	—	—	—	—	—	—	△	—	—	—	—	—	—	—	—	—	—	—	—	—	—	—	—	—	—	—	—	—	—	—	—	—	—	—	—	—	—	—	—	—	—	—	—	—	—	—	—	—	—	—	—	—	—	—	—	—	—	—	—	—	—	—	—
2079	—	—	—	—	△	—	—	—	—	—	—	—	△	—	—	—	—	—	—	—	—	—	—	—	—	—	△	—	—	—	—	—	—	—	—	—	—	—	—	—	—	—	—	—	—	—	—	—	—	—	—	—	—	—	—	—	—	—	—	—	—	—	—	—	—	—	—	—	—	—	—	—	—	—	—	—	—	—	—	—	—	—	—
2080	—	—	—	—	△	—	—	—	—	—	—	—	△	—	—	—	—	—	—	—	—	—	—	—	—	—	△	—	—	—	—	—	—	—	—	—	—	—	—	—	—	—	—	—	—	—	—	—	—	—	—	—	—	—	—	—	—	—	—	—	—	—	—	—	—	—	—	—	—	—	—	—	—	—	—	—	—	—	—	—	—	—	—
2081	—	—	—	—	△	—	—	—	—	—	—	—	△	—	—	—	—	—	—	—	—	—	—	—	—	—	△	—	—	—	—	—	—	—	—	—	—	—	—	—	—	—	—	—	—	—	—	—	—	—	—	—	—	—	—	—	—	—	—	—	—	—	—	—	—	—	—	—	—	—	—	—	—	—	—	—	—	—	—	—	—	—	—
2082	—	—	—	—	△	—	—	—	—	—	—	—	—	—	—	—	—	—	—	—	—	—	—	—	—	—	△	—	—	—	—	—	—	—	—	—	—	—	—	—	—	—	—	—	—	—	—	—	—	—	—	—	—	—	—	—	—	—	—	—	—	—	—	—	—	—	—	—	—	—	—	—	—	—	—	—	—	—	—	—	—	—	—
2083	—	—	—	—	△	—	—	—	—	—	—	—	—	—	—	—	—	—	—	—	—	—	—	—	—	—	△	—	—	—	—	—	—	—	—	—	—	—	—	—	—	—	—	—	—	—	—	—	—	—	—	—	—	—	—	—	—	—	—	—	—	—	—	—	—	—	—	—	—	—	—	—	—	—	—	—	—	—	—	—	—	—	—
2084	—	—	—	—	△	—	—	—	—	—	—	—	△	—	—	—	—	—	—	—	△	—	—	—	—	—	△	—	—	△	—	—	—	—	—	—	—	—	—	—	—	—	—	—	—	—	—	—	—	—	—	—	—	—	—	—	—	—	—	—	—	—	—	—	—	—	—	—	—	—	—	—	—	—	—	—	—	—	—	—	—	—	—
2085	—	—	—	—	△	—	—	—	—	—	—	—	△	—	—	—	—	—	—	—	△	—	—	—	—	—	△	—	—	△	—	—	—	—	—	—	—	—	—	—	—	—	—	—	—	—	—	—	—	—	—	—	—	—	—	—	—	—	—	—	—	—	—	—	—	—	—	—	—	—	—	—	—	—	—	—	—	—	—	—	—	—	—
2086	—	—	—	—	△	—	—	—	—	—	—	—	△	—	—	—	—	—	—	—	△	—	—	—	—	—	△	—	—	△	—	—	—	—	—	—	—	—	—	—	—	—	—	—	—	—	—	—	—	—	—	—	—	—	—	—	—	—	—	—	—	—	—	—	—	—	—	—	—	—	—	—	—	—	—	—	—	—	—	—	—	—	—
2087	—	—	—	—	△	—	—	—	—	—	—	—	△	—	—	—	—	—	—	—	△	—	—	—	—	—	△	—	—	△	—	—	—	—	—	—	—	—	—	—	—	—	—	—	—	—	—	—	—	—	—	—	—	—	—	—	—	—	—	—	—	—	—	—	—	—	—	—	—	—	—	—	—	—	—	—	—	—	—	—	—	—	—
2088	—	—	—	—	△	—	—	—	—	—	—	—	△	—	—	—	—	—	—	—	△	—	—	—	—	—	△	—	—	△	—	—	—	—	—	—	—	—	—	—	—	—	—	—	—	—	—	—	—	—	—	—	—	—	—	—	—	—	—	—	—	—	—	—	—	—	—	—	—	—	—	—	—	—	—	—	—	—	—	—	—	—	—

設工認申請対象機器の技術基準への適合性に係る整理

番号	施設区分		設備区分		機器名称	種類（主GI）	設置場所	数量	申請区分	変更区分	D B区分	S A区分	耐震設計	兼用（主項）	共用（主項）	備考
2022	放射性廃棄物の廃棄施設	気体廃棄物の廃棄施設	換気設備	クラン・プルトニウム系放射線遮蔽気設備	—	主配管（建屋換気系、代替換気系）	主配管	CA	一式	②-2	既設	安重	常設SA	S（S）、1.25s	主：クラン・プルトニウム混合脱硝建屋排気系 従：代替換気設備	—	流体：セル内空気
2023	放射性廃棄物の廃棄施設	気体廃棄物の廃棄施設	換気設備	クラン・プルトニウム系放射線遮蔽気設備	—	主配管（建屋換気系、代替換気系）	主配管	CA	一式	②-2	既設	安重/非安重	常設SA	S（S）、1.25s	主：クラン・プルトニウム混合脱硝建屋排気系 従：代替換気設備	—	流体1：セル内空気 流体2：ハル内空気 流体3：ソード内空気 流体4：煤ガス
2024	放射性廃棄物の廃棄施設	気体廃棄物の廃棄施設	換気設備	クラン・プルトニウム系放射線遮蔽気設備	—	主配管（建屋換気系）	主配管	CA	一式	②-2	既設	安重/非安重	—	S、C/—	—	—	流体1：GB内空気 流体2：ソード内空気
2025	放射性廃棄物の廃棄施設	気体廃棄物の廃棄施設	換気設備	クラン・プルトニウム系放射線遮蔽気設備	—	主配管（建屋換気系）	主配管	CA	一式	②-2	既設	安重/非安重	—	S、C/—	—	—	流体：ソード内空気
2026	放射性廃棄物の廃棄施設	気体廃棄物の廃棄施設	換気設備	クラン・プルトニウム系放射線遮蔽気設備	—	主配管（建屋換気系）	主配管	CA	一式	②-2	既設	安重/非安重	—	S、B、b-2/—	—	—	流体：GB内空気
2027	放射性廃棄物の廃棄施設	気体廃棄物の廃棄施設	換気設備	クラン・プルトニウム系放射線遮蔽気設備	—	主配管（建屋換気系）	主配管	CA	一式	②-2	既設	安重/非安重	—	S、B/—	—	—	流体1：GB内空気 流体2：煤ガス
2028	放射性廃棄物の廃棄施設	気体廃棄物の廃棄施設	換気設備	クラン・プルトニウム系放射線遮蔽気設備	—	主配管（建屋換気系）	主配管	CA	一式	②-2	既設	安重	常設SA	S（S）、1.25s	—	—	流体：建屋内空気
2029	放射性廃棄物の廃棄施設	気体廃棄物の廃棄施設	換気設備	クラン・プルトニウム系放射線遮蔽気設備	—	主配管（建屋換気系）	主配管	CA	一式	②-2	既設	安重/非安重	—	S/—	—	—	流体1：GB内空気 流体2：ソード内空気 流体3：煤ガス
2030	放射性廃棄物の廃棄施設	気体廃棄物の廃棄施設	換気設備	クラン・プルトニウム系放射線遮蔽気設備	—	主配管（建屋換気系）	主配管	CA	一式	②-2	既設	安重/非安重	—	S/—	—	—	流体1：GB内空気 流体2：煤ガス
2031	放射性廃棄物の廃棄施設	気体廃棄物の廃棄施設	換気設備	クラン・プルトニウム系放射線遮蔽気設備	—	**主配管（建屋換気系）**	**主配管**	**CA**	**一式**	**②-2**	**既設**	**安重/非安重**	**—**	**S、B/—**	—	—	**流体：GB内空気**
2032	放射性廃棄物の廃棄施設	気体廃棄物の廃棄施設	換気設備	クラン・プルトニウム系放射線遮蔽気設備	—	主配管（建屋換気系、代替換気系）	主配管	CA、T116E、屋外	一式	②-2	既設	安重/非安重	常設SA	S（S）、1.25s	主：クラン・プルトニウム混合脱硝建屋排気系 従：代替換気設備	—	流体1：セル内空気 流体2：ハル内空気 流体3：建屋内空気
2033	放射性廃棄物の廃棄施設	気体廃棄物の廃棄施設	換気設備	クラン・プルトニウム系放射線遮蔽気設備	—	主配管（建屋換気系、代替換気系、廃ガス貯留系（TBP）	主配管	屋外	一式	②-2	既設	安重/非安重	常設SA	S（S）、1.25s	主：クラン・プルトニウム混合脱硝建屋排気系 従：代替換気設備、煤ガス貯留設備	—	流体1：セル内空気 流体2：GB内空気 流体3：建屋内空気
2034	放射性廃棄物の廃棄施設	気体廃棄物の廃棄施設	換気設備	クラン・プルトニウム系放射線遮蔽気設備	—	主配管（建屋換気系）	主配管	T116E	一式	②-2	既設	安重	—	S/—	—	—	流体1：セル内空気 流体2：GB内空気 流体3：建屋内空気
2035	放射性廃棄物の廃棄施設	気体廃棄物の廃棄施設	換気設備	クラン・プルトニウム系放射線遮蔽気設備	—	建屋給気ユニット	—	CA	一式	②-2	既設	非安重	—	C/—	—	—	—
2036	放射性廃棄物の廃棄施設	気体廃棄物の廃棄施設	換気設備	クラン・プルトニウム系放射線遮蔽気設備	—	建屋送風機	—	CA	一式	②-2	既設	非安重	—	C/—	—	—	建屋送風機1 [redacted] 建屋送風機2 [redacted]
2037	放射性廃棄物の廃棄施設	気体廃棄物の廃棄施設	換気設備	クラン・プルトニウム系放射線遮蔽気設備	—	建屋排風機	ファン	CB	2	②-2	既設	非安重	—	C/—	—	—	建屋排風機1 [redacted] 建屋排風機2 [redacted]
2038	放射性廃棄物の廃棄施設	気体廃棄物の廃棄施設	換気設備	クラン・プルトニウム系放射線遮蔽気設備	—	貯蔵室排気機	ファン	CB	4	②-2	既設	安重	—	S/—	—	—	貯蔵室排気機1 [redacted] 貯蔵室排気機2 [redacted] 貯蔵室排気機3 [redacted] 貯蔵室排気機4
2039	放射性廃棄物の廃棄施設	気体廃棄物の廃棄施設	換気設備	クラン・プルトニウム系放射線遮蔽気設備	—	建屋排気フィルタユニット	フィルタ	CB	7	②-2	既設	非安重	—	C/—	—	—	建屋排気フィルタユニット1～6
2040	放射性廃棄物の廃棄施設	気体廃棄物の廃棄施設	換気設備	クラン・プルトニウム系放射線遮蔽気設備	—	貯蔵室排気フィルタユニット	フィルタ	CB	17	②-2	既設	安重	—	S/—	—	—	貯蔵室排気フィルタユニット1～9 [redacted]
2041	放射性廃棄物の廃棄施設	気体廃棄物の廃棄施設	換気設備	クラン・プルトニウム系放射線遮蔽気設備	—	主配管（建屋換気系）	主配管	CB	一式	②-2	既設	非安重	—	C/—	—	—	流体：建屋内空気
2042	放射性廃棄物の廃棄施設	気体廃棄物の廃棄施設	換気設備	クラン・プルトニウム系放射線遮蔽気設備	—	主配管（建屋換気系）	主配管	CB	一式	②-2	既設	安重	—	S/—	—	—	流体：建屋内空気
2043	放射性廃棄物の廃棄施設	気体廃棄物の廃棄施設	換気設備	クラン・プルトニウム系放射線遮蔽気設備	—	主配管（建屋換気系）	主配管	CB	一式	②-2	既設	安重	—	S/—	—	—	流体：建屋内空気
2044	放射性廃棄物の廃棄施設	気体廃棄物の廃棄施設	換気設備	クラン・プルトニウム系放射線遮蔽気設備	—	主配管（建屋換気系）	主配管	CB、T116E	一式	②-2	既設	安重	—	C/—	—	—	流体：建屋内空気
2045	放射性廃棄物の廃棄施設	気体廃棄物の廃棄施設	換気設備	クラン・プルトニウム系放射線遮蔽気設備	—	主配管（建屋換気系）	主配管	CB、屋外	一式	②-2	既設	非安重	—	C/—	—	—	流体：建屋内空気
2046	放射性廃棄物の廃棄施設	気体廃棄物の廃棄施設	換気設備	クラン・プルトニウム系放射線遮蔽気設備	—	建屋送風機	—	CB	2	②-2	既設	非安重	—	C/—	—	—	建屋送風機1 [redacted] 建屋送風機2 [redacted]
2047	放射性廃棄物の廃棄施設	気体廃棄物の廃棄施設	換気設備	クラン・プルトニウム系放射線遮蔽気設備	—	貯蔵室送風機	—	CB	3	②-2	既設	非安重	—	C/—	—	—	貯蔵室送風機1 [redacted] 貯蔵室送風機2 [redacted] 貯蔵室送風機3
2048	放射性廃棄物の廃棄施設	気体廃棄物の廃棄施設	換気設備	高レベル廃液ガラス固化建屋換気設備	—	洗浄塔	容器	KA	1	②-2	既設	安重	—	S/—	—	—	—
2049	放射性廃棄物の廃棄施設	気体廃棄物の廃棄施設	換気設備	高レベル廃液ガラス固化建屋換気設備	—	ルテニウム吸着塔	容器	KA	1	②-2	既設	安重	—	S/—	—	—	—
2050	放射性廃棄物の廃棄施設	気体廃棄物の廃棄施設	換気設備	高レベル廃液ガラス固化建屋換気設備	—	固化セル廃気処理セル漏えい捕受皿	容器	KA	1	②-2	既設	非安重	—	B/—	—	—	—
2051	放射性廃棄物の廃棄施設	気体廃棄物の廃棄施設	換気設備	高レベル廃液ガラス固化建屋換気設備	—	凝縮器	熱交換器	KA	1	②-2	既設	安重	—	S/—	—	—	—
2052	放射性廃棄物の廃棄施設	気体廃棄物の廃棄施設	換気設備	高レベル廃液ガラス固化建屋換気設備	—	セル内ターラ	熱交換器	KA	10	②-2	既設	安重	—	S/—	—	—	—
2053	放射性廃棄物の廃棄施設	気体廃棄物の廃棄施設	換気設備	高レベル廃液ガラス固化建屋換気設備	—	固化セル換気系排風機	ファン	KA	2	②-2	既設	安重	—	S/—	—	—	—
2054	放射性廃棄物の廃棄施設	気体廃棄物の廃棄施設	換気設備	高レベル廃液ガラス固化建屋換気設備	—	建屋排風機	ファン	KA	2	②-2	既設	安重	—	S/—	—	—	—
2055	放射性廃棄物の廃棄施設	気体廃棄物の廃棄施設	換気設備	高レベル廃液ガラス固化建屋換気設備	—	セル排風機	ファン	KA	2	②-2	既設	安重	常設SA	S（S）、1.25s	主：高レベル廃液ガラス固化建屋排気系 従：代替換気設備	—	—
2056	放射性廃棄物の廃棄施設	気体廃棄物の廃棄施設	換気設備	高レベル廃液ガラス固化建屋換気設備	—	ソード排風機	ファン	KA	2	②-2	既設	非安重	—	C/—	—	—	—
2057	放射性廃棄物の廃棄施設	気体廃棄物の廃棄施設	換気設備	高レベル廃液ガラス固化建屋換気設備	—	貯蔵ピット収納管排気機	ファン	KA	2	②-2	既設	非安重	—	C/—	—	—	—
2058	放射性廃棄物の廃棄施設	気体廃棄物の廃棄施設	換気設備	高レベル廃液ガラス固化建屋換気設備	—	ミストフィルタ	フィルタ	KA	2	②-2	既設	安重	—	S/—	—	—	—
2059	放射性廃棄物の廃棄施設	気体廃棄物の廃棄施設	換気設備	高レベル廃液ガラス固化建屋換気設備	—	固化セル換気系排気フィルタユニット	フィルタ	KA	2	②-2	既設	安重	—	S/—	—	—	—
2060	放射性廃棄物の廃棄施設	気体廃棄物の廃棄施設	換気設備	高レベル廃液ガラス固化建屋換気設備	—	固化セル圧力放出系排気フィルタユニット	フィルタ	KA	2	②-2	既設	安重	—	S/—	—	—	—
2061	放射性廃棄物の廃棄施設	気体廃棄物の廃棄施設	換気設備	高レベル廃液ガラス固化建屋換気設備	—	固化セル圧力放出系排気フィルタユニット	フィルタ	KA	2	②-2	既設	安重	—	S/—	—	—	—
2062	放射性廃棄物の廃棄施設	気体廃棄物の廃棄施設	換気設備	高レベル廃液ガラス固化建屋換気設備	—	建屋排気フィルタユニット	フィルタ	KA	2	②-2	既設	安重	—	S/—	—	—	—
2063	放射性廃棄物の廃棄施設	気体廃棄物の廃棄施設	換気設備	高レベル廃液ガラス固化建屋換気設備	—	建屋給気ユニット	—	KA	2	②-2	既設	非安重	—	C/—	—	—	—
2064	放射性廃棄物の廃棄施設	気体廃棄物の廃棄施設	換気設備	第１ガラス固化体貯蔵建屋換気設備	—	建屋排気ユニット	—	KA	1	②-2	既設	非安重	—	C/—	—	—	—
2065	放射性廃棄物の廃棄施設	気体廃棄物の廃棄施設	換気設備	第１ガラス固化体貯蔵建屋換気設備	—	主配管（建屋換気系）	主配管	KA	一式	②-2	既設	非安重	—	C/—	—	—	流体：建屋内空気
2066	放射性廃棄物の廃棄施設	気体廃棄物の廃棄施設	換気設備	第１ガラス固化体貯蔵建屋換気設備	—	主配管（建屋換気系）	主配管	KA	一式	②-2	既設	安重	—	S/—	—	—	流体：建屋内空気
2067	放射性廃棄物の廃棄施設	気体廃棄物の廃棄施設	換気設備	第１ガラス固化体貯蔵建屋換気設備	—	建屋送風機	—	KA	2	②-2	既設	非安重	—	C/—	—	—	—
2068	放射性廃棄物の廃棄施設	気体廃棄物の廃棄施設	換気設備	第１ガラス固化体貯蔵建屋換気設備	—	建屋給気ユニット	—	KA	一式	②-2	既設	非安重	—	C/—	—	—	—
2069	放射性廃棄物の廃棄施設	気体廃棄物の廃棄施設	換気設備	第１ガラス固化体貯蔵建屋換気設備	—	第1ガラス固化体貯蔵建屋東棟建屋排風機	ファン	KBE	2	②-2	既設	非安重	—	C/—	—	—	—
2070	放射性廃棄物の廃棄施設	気体廃棄物の廃棄施設	換気設備	第１ガラス固化体貯蔵建屋換気設備	—	第1ガラス固化体貯蔵建屋東棟貯蔵ピット収納管第1, 第2排風機	ファン	KBE	4	②-2	既設	非安重	—	C/—	—	—	—
2071	放射性廃棄物の廃棄施設	気体廃棄物の廃棄施設	換気設備	第１ガラス固化体貯蔵建屋換気設備	—	第1ガラス固化体貯蔵建屋東棟建屋排気フィルタユニット	フィルタ	KBE	10	②-2	既設	非安重	—	C/—	—	—	—
2072	放射性廃棄物の廃棄施設	気体廃棄物の廃棄施設	換気設備	第１ガラス固化体貯蔵建屋換気設備	—	第1ガラス固化体貯蔵建屋東棟貯蔵ピット収納管第1, 第2排気フィルタユニット	フィルタ	KBE	4	②-2	既設	非安重	—	C/—	—	—	—
2073	放射性廃棄物の廃棄施設	気体廃棄物の廃棄施設	換気設備	第１ガラス固化体貯蔵建屋換気設備	—	主配管（建屋換気系）	主配管	屋外	一式	②-2	既設	非安重	—	C/—	—	—	流体：建屋内空気
2074	放射性廃棄物の廃棄施設	気体廃棄物の廃棄施設	換気設備	第１ガラス固化体貯蔵建屋換気設備	—	主配管（建屋換気系、廃ガス貯留系（TBP）	主配管	屋外	一式	②-2	既設	非安重	—	C/—	—	—	流体：建屋内空気
2075	放射性廃棄物の廃棄施設	気体廃棄物の廃棄施設	換気設備	第１ガラス固化体貯蔵建屋換気設備	—	主配管（建屋換気系）	主配管	KBE	一式	②-2	既設	非安重	—	C/—	—	—	流体：建屋内空気
2076	放射性廃棄物の廃棄施設	気体廃棄物の廃棄施設	換気設備	第１ガラス固化体貯蔵建屋換気設備	—	第1ガラス固化体貯蔵建屋東棟建屋送風機	—	KBE	2	②-2	既設	非安重	—	C/—	—	—	—
2077	放射性廃棄物の廃棄施設	気体廃棄物の廃棄施設	換気設備	第１ガラス固化体貯蔵建屋換気設備	—	第1ガラス固化体貯蔵建屋東棟建屋給気ユニット	—	KBE	一式	②-2	既設	非安重	—	C/—	—	—	—
2078	放射性廃棄物の廃棄施設	気体廃棄物の廃棄施設	換気設備	低レベル廃液処理建屋換気設備	—	遠転子循用建屋排気風機	ファン	AB	1	②-2	既設	非安重	—	C/—	—	—	—
2079	放射性廃棄物の廃棄施設	気体廃棄物の廃棄施設	換気設備	低レベル廃液処理建屋換気設備	—	建屋排風機	ファン	AB	2	②-2	既設	非安重	—	C/—	—	—	—
2080	放射性廃棄物の廃棄施設	気体廃棄物の廃棄施設	換気設備	低レベル廃液処理建屋換気設備	—	建屋排気フィルタユニット	フィルタ	AB	2	②-2	既設	非安重	—	C/—	—	—	—
2081	放射性廃棄物の廃棄施設	気体廃棄物の廃棄施設	換気設備	低レベル廃液処理建屋換気設備	—	主配管（建屋換気系）	主配管	AB	一式	②-2	既設	非安重	—	C/—	—	—	流体：建屋内空気
2082	放射性廃棄物の廃棄施設	気体廃棄物の廃棄施設	換気設備	低レベル廃液処理建屋換気設備	—	建屋送風機	—	AB	2	②-2	既設	非安重	—	C/—	—	—	—
2083	放射性廃棄物の廃棄施設	気体廃棄物の廃棄施設	換気設備	低レベル廃液処理建屋換気設備	—	建屋給気ユニット	—	AB	一式	②-2	既設	非安重	—	C/—	—	—	—
2084	放射性廃棄物の廃棄施設	気体廃棄物の廃棄施設	換気設備	低レベル廃液処理建屋換気設備	—	建屋排風機Ⅰ	ファン	DA	6	②-2	既設	非安重	—	C/—	—	—	—
2085	放射性廃棄物の廃棄施設	気体廃棄物の廃棄施設	換気設備	低レベル廃液処理建屋換気設備	—	建屋排風機Ⅱ	ファン	DA	2	②-2	既設	非安重	—	C/—	—	—	—
2086	放射性廃棄物の廃棄施設	気体廃棄物の廃棄施設	換気設備	低レベル廃液処理建屋換気設備	—	建屋排風機Ⅲ	ファン	DA	2	②-2	既設	非安重	—	C/—	—	—	—
2087	放射性廃棄物の廃棄施設	気体廃棄物の廃棄施設	換気設備	低レベル廃液処理建屋換気設備	—	建屋排気フィルタユニットⅠ	フィルタ	DA	56	②-2	既設	非安重	—	C/—	—	—	—
2088	放射性廃棄物の廃棄施設	気体廃棄物の廃棄施設	換気設備	低レベル廃液処理建屋換気設備	—	建屋排気フィルタユニットⅡ	フィルタ	DA	13	②-2	既設	非安重	—	C/—	—	—	—

設工認申請対象機器の技術基準への適合性に係る整理

番号	施設区分		設備区分		機器名称	機種（注1）	設置場所	数量	申請回	変更区分	DB区分	SA区分	耐震設計	兼用（主項）	共用（主項）	備考	第四十六条第1項	第四十六条第1項	第四十七条第1項	第四十七条第2項	第四十七条第3項	第四十八条第1項	第四十八条第1項	第四十九条第2項	第五十条第1項第一号	第五十条第1項第二号	第五十条第1項第三号	第五十条第2項	第五十条第1項
2012	放射性廃棄物の廃棄施設	気体廃棄物の廃棄施設	換気設備	クラン・プルトニウム混合脱硝建屋換気設備	—	主配管（建屋換気系、代替換気系）	主配管	CA	一式	2-2	既設	安重	実設SA	S/(S)、1.25s	主：クラン・プルトニウム混合脱硝建屋排気系 従：代替換気設備	—	流体：セル内空気	—	—	—	—	—	—	—	—	—	—	—	—	—
2013	放射性廃棄物の廃棄施設	気体廃棄物の廃棄施設	換気設備	クラン・プルトニウム混合脱硝建屋換気設備	—	主配管（建屋換気系、代替換気系）	主配管	CA	一式	2-2	既設	安重/非安重	実設SA	S/(S)、1.25s	主：クラン・プルトニウム混合脱硝建屋排気系 従：代替換気設備	—	流体1：セル内空気 流体2：GB内空気 流体3：ブード内空気 流体4：廃ガス	—	—	—	—	—	—	—	—	—	—	—	—	—
2014	放射性廃棄物の廃棄施設	気体廃棄物の廃棄施設	換気設備	クラン・プルトニウム混合脱硝建屋換気設備	—	主配管（建屋換気系）	主配管	CA	一式	2-2	既設	安重/非安重	—	S/—	—	—	流体1：GB内空気 流体2：ブード内空気	—	—	—	—	—	—	—	—	—	—	—	—	—
2015	放射性廃棄物の廃棄施設	気体廃棄物の廃棄施設	換気設備	クラン・プルトニウム混合脱硝建屋換気設備	—	主配管（建屋換気系）	主配管	CA	一式	2-2	既設	安重/非安重	—	S、C/—	—	—	流体：ブード内空気	—	—	—	—	—	—	—	—	—	—	—	—	—
2016	放射性廃棄物の廃棄施設	気体廃棄物の廃棄施設	換気設備	クラン・プルトニウム混合脱硝建屋換気設備	—	主配管（建屋換気系）	主配管	CA	一式	2-2	既設	安重/非安重	—	S、B、B-S/—	—	—	流体：GB内空気	—	—	—	—	—	—	—	—	—	—	—	—	—
2017	放射性廃棄物の廃棄施設	気体廃棄物の廃棄施設	換気設備	クラン・プルトニウム混合脱硝建屋換気設備	—	主配管（建屋換気系）	主配管	CA	一式	2-2	既設	安重/非安重	—	S、B/—	—	—	流体1：GB内空気 流体2：廃ガス	—	—	—	—	—	—	—	—	—	—	—	—	—
2018	放射性廃棄物の廃棄施設	気体廃棄物の廃棄施設	換気設備	クラン・プルトニウム混合脱硝建屋換気設備	—	主配管（建屋換気系）	主配管	CA	一式	2-2	既設	安重	—	S/—	—	—	流体：建屋内空気	—	—	—	—	—	—	—	—	—	—	—	—	—
2019	放射性廃棄物の廃棄施設	気体廃棄物の廃棄施設	換気設備	クラン・プルトニウム混合脱硝建屋換気設備	—	主配管（建屋換気系）	主配管	CA	一式	2-2	既設	安重/非安重	—	S/—	—	—	流体1：GB内空気 流体2：ブード内空気 流体3：廃ガス	—	—	—	—	—	—	—	—	—	—	—	—	—
2020	放射性廃棄物の廃棄施設	気体廃棄物の廃棄施設	換気設備	クラン・プルトニウム混合脱硝建屋換気設備	—	主配管（建屋換気系）	主配管	CA	一式	2-2	既設	安重/非安重	—	S/—	—	—	流体1：GB内空気 流体2：廃ガス	—	—	—	—	—	—	—	—	—	—	—	—	—
2021	放射性廃棄物の廃棄施設	気体廃棄物の廃棄施設	換気設備	クラン・プルトニウム混合脱硝建屋換気設備	—	**主配管（建屋換気系）**	**主配管**	**CA**	**一式**	**2-2**	**既設**	**安重/非安重**	**—**	**S、B/—**	**—**	**—**	**流体：GB内空気**	**—**	**—**	**—**	**—**	**—**	**—**	**—**	**—**	**—**	**—**	**—**	**—**	**—**
2022	放射性廃棄物の廃棄施設	気体廃棄物の廃棄施設	換気設備	クラン・プルトニウム混合脱硝建屋換気設備	—	主配管（建屋換気系、代替換気系）	主配管	CA、TI10E、屋外	一式	2-2	既設	安重/非安重	実設SA	S/(S)、1.25s	主：クラン・プルトニウム混合脱硝建屋排気系 従：代替換気設備	—	流体1：セル内空気 流体2：GB内空気 流体3：建屋内空気	—	—	—	—	—	—	—	—	—	—	—	—	—
2023	放射性廃棄物の廃棄施設	気体廃棄物の廃棄施設	換気設備	クラン・プルトニウム混合脱硝建屋換気設備	—	主配管（建屋換気系、代替換気系、廃ガス貯留系：TBP）	主配管	屋外	一式	2-2	既設	安重/非安重	実設SA	S/(S)、1.25s	主：クラン・プルトニウム混合脱硝建屋排気系 従：代替換気設備、廃ガス貯留設備	—	流体1：セル内空気 流体2：GB内空気 流体3：建屋内空気	—	—	—	—	—	—	—	—	—	—	—	—	—
2024	放射性廃棄物の廃棄施設	気体廃棄物の廃棄施設	換気設備	クラン・プルトニウム混合脱硝建屋換気設備	—	主配管（建屋換気系）	主配管	TI10E	一式	2-2	既設	安重	—	S/—	—	—	流体1：セル内空気 流体2：GB内空気 流体3：建屋内空気	—	—	—	—	—	—	—	—	—	—	—	—	—
2025	放射性廃棄物の廃棄施設	気体廃棄物の廃棄施設	換気設備	クラン・プルトニウム混合脱硝建屋換気設備	—	建屋給気ユニット	—	CA	一式	2-2	既設	非安重	—	C/—	—	—	流体：建屋内空気	—	—	—	—	—	—	—	—	—	—	—	—	—
2026	放射性廃棄物の廃棄施設	気体廃棄物の廃棄施設	換気設備	クラン・プルトニウム混合脱硝建屋換気設備	—	建屋送風機	—	CA	2	2-2	既設	非安重	—	C/—	—	—	建屋送風機A [redacted] 建屋送風機B [redacted]	—	—	—	—	—	—	—	—	—	—	—	—	—
2027	放射性廃棄物の廃棄施設	気体廃棄物の廃棄施設	換気設備	クラン・プルトニウム混合脱硝建屋換気設備	—	建屋排風機	ファン	CB	2	2-2	既設	非安重	—	C/—	—	—	建屋排風機A [redacted] 建屋排風機B [redacted]	—	—	—	—	—	—	—	—	—	—	—	—	—
2028	放射性廃棄物の廃棄施設	気体廃棄物の廃棄施設	換気設備	クラン・プルトニウム混合脱硝建屋換気設備	—	貯蔵室排風機	ファン	CB	4	2-2	既設	安重	—	S/—	—	—	貯蔵室排風機A [redacted] 貯蔵室排風機B [redacted] 貯蔵室排風機C [redacted]	—	—	—	—	—	—	—	—	—	—	—	—	—
2029	放射性廃棄物の廃棄施設	気体廃棄物の廃棄施設	換気設備	クラン・プルトニウム混合脱硝建屋換気設備	—	建屋排気フィルタユニット	フィルタ	CB	7	2-2	既設	非安重	—	C/—	—	—	建屋排気フィルタユニットA～G [redacted]	—	—	—	—	—	—	—	—	—	—	—	—	—
2030	放射性廃棄物の廃棄施設	気体廃棄物の廃棄施設	換気設備	クラン・プルトニウム混合脱硝建屋換気設備	—	貯蔵室排気フィルタユニット	フィルタ	CB	17	2-2	既設	安重	—	S/—	—	—	貯蔵室排気フィルタユニットA～Q [redacted]	—	—	—	—	—	—	—	—	—	—	—	—	—
2031	放射性廃棄物の廃棄施設	気体廃棄物の廃棄施設	換気設備	クラン・プルトニウム混合脱硝建屋換気設備	—	主配管（建屋換気系）	主配管	CB	一式	2-2	既設	非安重	—	C/—	—	—	流体：建屋内空気	—	—	—	—	—	—	—	—	—	—	—	—	—
2032	放射性廃棄物の廃棄施設	気体廃棄物の廃棄施設	換気設備	クラン・プルトニウム混合脱硝建屋換気設備	—	主配管（建屋換気系）	主配管	CB	一式	2-2	既設	安重	—	S/—	—	—	流体：建屋内空気	—	—	—	—	—	—	—	—	—	—	—	—	—
2033	放射性廃棄物の廃棄施設	気体廃棄物の廃棄施設	換気設備	クラン・プルトニウム混合脱硝建屋換気設備	—	主配管（建屋換気系）	主配管	CB	一式	2-2	既設	安重	—	S/—	—	—	流体：建屋内空気	—	—	—	—	—	—	—	—	—	—	—	—	—
2034	放射性廃棄物の廃棄施設	気体廃棄物の廃棄施設	換気設備	クラン・プルトニウム混合脱硝建屋換気設備	—	主配管（建屋換気系）	主配管	CB	一式	2-2	既設	安重	—	S/—	—	—	流体：建屋内空気	—	—	—	—	—	—	—	—	—	—	—	—	—
2035	放射性廃棄物の廃棄施設	気体廃棄物の廃棄施設	換気設備	クラン・プルトニウム混合脱硝建屋換気設備	—	主配管（建屋換気系）	主配管	CB、屋外	一式	2-2	既設	非安重	—	C/—	—	—	流体：建屋内空気	—	—	—	—	—	—	—	—	—	—	—	—	—
2036	放射性廃棄物の廃棄施設	気体廃棄物の廃棄施設	換気設備	クラン・プルトニウム混合脱硝建屋換気設備	—	建屋送風機	—	CB	2	2-2	既設	非安重	—	C/—	—	—	建屋送風機A [redacted] 建屋送風機B [redacted]	—	—	—	—	—	—	—	—	—	—	—	—	—
2037	放射性廃棄物の廃棄施設	気体廃棄物の廃棄施設	換気設備	クラン・プルトニウム混合脱硝建屋換気設備	—	貯蔵室送風機	—	CB	3	2-2	既設	非安重	—	C/—	—	—	貯蔵室送風機A [redacted] 貯蔵室送風機B [redacted] 貯蔵室送風機C [redacted]	—	—	—	—	—	—	—	—	—	—	—	—	—
2038	放射性廃棄物の廃棄施設	気体廃棄物の廃棄施設	換気設備	高レベル廃液ガラス固化建屋換気設備	—	洗浄塔	容器	KA	1	2-2	既設	安重	—	S/—	—	—	—	—	—	—	—	—	—	—	—	—	—	—	—	—
2039	放射性廃棄物の廃棄施設	気体廃棄物の廃棄施設	換気設備	高レベル廃液ガラス固化建屋換気設備	—	ルテニウム吸着塔	容器	KA	1	2-2	既設	安重	—	S/—	—	—	—	—	—	—	—	—	—	—	—	—	—	—	—	—
2040	放射性廃棄物の廃棄施設	気体廃棄物の廃棄施設	換気設備	高レベル廃液ガラス固化建屋換気設備	—	固化セル換気処理セル漏えい液受盆	容器	KA	1	2-2	既設	非安重	—	B/—	—	—	—	—	—	—	—	—	—	—	—	—	—	—	—	—
2041	放射性廃棄物の廃棄施設	気体廃棄物の廃棄施設	換気設備	高レベル廃液ガラス固化建屋換気設備	—	凝縮器	熱交換器	KA	1	2-2	既設	安重	—	S/—	—	—	—	—	—	—	—	—	—	—	—	—	—	—	—	—
2042	放射性廃棄物の廃棄施設	気体廃棄物の廃棄施設	換気設備	高レベル廃液ガラス固化建屋換気設備	—	セル内クーラ	熱交換器	KA	10	2-2	既設	安重	—	S/—	—	—	—	—	—	—	—	—	—	—	—	—	—	—	—	—
2043	放射性廃棄物の廃棄施設	気体廃棄物の廃棄施設	換気設備	高レベル廃液ガラス固化建屋換気設備	—	固化セル換気系排風機	ファン	KA	2	2-2	既設	安重	—	S/—	—	—	—	—	—	—	—	—	—	—	—	—	—	—	—	—
2044	放射性廃棄物の廃棄施設	気体廃棄物の廃棄施設	換気設備	高レベル廃液ガラス固化建屋換気設備	—	建屋排風機	ファン	KA	2	2-2	既設	安重	—	S/—	—	—	—	—	—	—	—	—	—	—	—	—	—	—	—	—
2045	放射性廃棄物の廃棄施設	気体廃棄物の廃棄施設	換気設備	高レベル廃液ガラス固化建屋換気設備	—	セル排風機	ファン	KA	2	2-2	既設	安重	実設SA	S/(S)、1.25s	主：高レベル廃液ガラス固化建屋排気系 従：代替換気設備	—	—	—	—	—	—	—	—	—	—	—	—	—	—	—
2046	放射性廃棄物の廃棄施設	気体廃棄物の廃棄施設	換気設備	高レベル廃液ガラス固化建屋換気設備	—	ブード排風機	ファン	KA	2	2-2	既設	非安重	—	C/—	—	—	—	—	—	—	—	—	—	—	—	—	—	—	—	—
2047	放射性廃棄物の廃棄施設	気体廃棄物の廃棄施設	換気設備	高レベル廃液ガラス固化建屋換気設備	—	貯蔵ピット収納管排風機	ファン	KA	2	2-2	既設	非安重	—	C/—	—	—	—	—	—	—	—	—	—	—	—	—	—	—	—	—
2048	放射性廃棄物の廃棄施設	気体廃棄物の廃棄施設	換気設備	高レベル廃液ガラス固化建屋換気設備	—	ミストフィルタ	フィルタ	KA	2	2-2	既設	安重	—	S/—	—	—	—	—	—	—	—	—	—	—	—	—	—	—	—	—
2049	放射性廃棄物の廃棄施設	気体廃棄物の廃棄施設	換気設備	高レベル廃液ガラス固化建屋換気設備	—	固化セル換気系排気フィルタユニット	フィルタ	KA	2	2-2	既設	安重	—	S/—	—	—	—	—	—	—	—	—	—	—	—	—	—	—	—	—
2050	放射性廃棄物の廃棄施設	気体廃棄物の廃棄施設	換気設備	高レベル廃液ガラス固化建屋換気設備	—	固化セル圧力放出系前置フィルタユニット	フィルタ	KA	2	2-2	既設	安重	—	S/—	—	—	—	—	—	—	—	—	—	—	—	—	—	—	—	—
2051	放射性廃棄物の廃棄施設	気体廃棄物の廃棄施設	換気設備	高レベル廃液ガラス固化建屋換気設備	—	固化セル圧力放出系排気フィルタユニット	フィルタ	KA	2	2-2	既設	安重	—	S/—	—	—	—	—	—	—	—	—	—	—	—	—	—	—	—	—
2052	放射性廃棄物の廃棄施設	気体廃棄物の廃棄施設	換気設備	高レベル廃液ガラス固化建屋換気設備	—	建屋排気フィルタユニット	フィルタ	KA	11	2-2	既設	安重	—	S/—	—	—	—	—	—	—	—	—	—	—	—	—	—	—	—	—
2053	放射性廃棄物の廃棄施設	気体廃棄物の廃棄施設	換気設備	高レベル廃液ガラス固化建屋換気設備	—	セル排気フィルタユニット	フィルタ	KA	2	2-2	既設/改造	安重	実設SA	S/(S)、1.25s	主：高レベル廃液ガラス固化建屋排気系 従：代替換気設備	—	[redacted]	—	—	—	—	—	—	—	—	—	—	—	—	—
2054	放射性廃棄物の廃棄施設	気体廃棄物の廃棄施設	換気設備	高レベル廃液ガラス固化建屋換気設備	—	セル排気フィルタユニット	フィルタ	KA	5	2-2	既設	安重	—	S/—	—	—	[redacted]	—	—	—	—	—	—	—	—	—	—	—	—	—
2055	放射性廃棄物の廃棄施設	気体廃棄物の廃棄施設	換気設備	高レベル廃液ガラス固化建屋換気設備	—	ブード排気フィルタユニット	フィルタ	KA	2	2-2	既設	非安重	—	C/—	—	—	—	—	—	—	—	—	—	—	—	—	—	—	—	—
2056	放射性廃棄物の廃棄施設	気体廃棄物の廃棄施設	換気設備	高レベル廃液ガラス固化建屋換気設備	—	貯蔵ピット収納管排気フィルタユニット	フィルタ	KA	2	2-2	既設	非安重	—	C/—	—	—	—	—	—	—	—	—	—	—	—	—	—	—	—	—
2057	放射性廃棄物の廃棄施設	気体廃棄物の廃棄施設	換気設備	高レベル廃液ガラス固化建屋換気設備	—	主要中[redacted]	主要中	KA	2	2-2	既設	安重	—	S/—	—	—	—	—	—	—	—	—	—	—	—	—	—	—	—	—
2058	放射性廃棄物の廃棄施設	気体廃棄物の廃棄施設	換気設備	高レベル廃液ガラス固化建屋換気設備	—	主要中[redacted]	主要中	KA	2	2-2	既設	安重	—	S/—	—	—	—	—	—	—	—	—	—	—	—	—	—	—	—	—
2059	放射性廃棄物の廃棄施設	気体廃棄物の廃棄施設	換気設備	高レベル廃液ガラス固化建屋換気設備	—	主要中[redacted]	主要中	KA	1	2-2	既設	安重	—	S/—	—	—	—	—	—	—	—	—	—	—	—	—	—	—	—	—
2060	放射性廃棄物の廃棄施設	気体廃棄物の廃棄施設	換気設備	高レベル廃液ガラス固化建屋換気設備	—	主配管（建屋換気系、代替換気系）	主配管	KA、TI10E、屋外	一式	2-2	既設	安重	実設SA	S/(S)、1.25s	主：高レベル廃液ガラス固化建屋排気系 従：代替換気設備	—	流体：廃ガス	—	—	—	—	—	—	—	—	—	—	—	—	—
2061	放射性廃棄物の廃棄施設	気体廃棄物の廃棄施設	換気設備	高レベル廃液ガラス固化建屋換気設備	—	主配管（固液保持系、建屋換気系、代替換気系）	主配管	KA	一式	2-2	既設/改造	安重	実設SA	S/(S)、1.25s	主：高レベル廃液ガラス固化建屋排気系 従：代替換気設備	—	流体：廃ガス	—	—	—	—	—	—	—	—	—	—	—	—	—
2062	放射性廃棄物の廃棄施設	気体廃棄物の廃棄施設	換気設備	高レベル廃液ガラス固化建屋換気設備	—	主配管（固液保持系、建屋換気系）	主配管	KA	一式	2-2	既設	安重	—	S/—	—	—	流体：廃ガス	—	—	—	—	—	—	—	—	—	—	—	—	—
2063	放射性廃棄物の廃棄施設	気体廃棄物の廃棄施設	換気設備	高レベル廃液ガラス固化建屋換気設備	—	主配管（サポート用冷却水系：再処理設備水体用）	主配管	KA	一式	2-2	既設	安重	—	S/—	—	—	流体：冷水	—	—	—	—	—	—	—	—	—	—	—	—	—
2064	放射性廃棄物の廃棄施設	気体廃棄物の廃棄施設	換気設備	高レベル廃液ガラス固化建屋換気設備	—	主配管（サポート用冷却水系：再処理設備水体用）	主配管	KA	一式	2-2	既設	安重	—	S/—	—	—	流体：純水	—	—	—	—	—	—	—	—	—	—	—	—	—
2065	放射性廃棄物の廃棄施設	気体廃棄物の廃棄施設	換気設備	高レベル廃液ガラス固化建屋換気設備	—	主配管（漏えい拡大防止系）	主配管	KA	一式	2-2	既設	非安重	—	B/—	—	—	流体：放射性廃液	—	—	—	—	—	—	—	—	—	—	—	—	—
2066	放射性廃棄物の廃棄施設	気体廃棄物の廃棄施設	換気設備	高レベル廃液ガラス固化建屋換気設備	—	主配管（固液保持系、建屋換気系）	主配管	KA	一式	2-2	既設	非安重	—	C/—	—	—	流体1：セル内空気 流体2：建屋内空気	—	—	—	—	—	—	—	—	—	—	—	—	—
2067	放射性廃棄物の廃棄施設	気体廃棄物の廃棄施設	換気設備	高レベル廃液ガラス固化建屋換気設備	—	主配管（サポート用冷却水系：再処理設備水体用）	主配管	KA	一式	2-2	既設	安重	—	S/—	—	—	流体：冷水	—	—	—	—	—	—	—	—	—	—	—	—	—
2068	放射性廃棄物の廃棄施設	気体廃棄物の廃棄施設	換気設備	高レベル廃液ガラス固化建屋換気設備	—	建屋送風機	—	KA	2	2-2	既設	非安重	—	C/—	—	—	—	—	—	—	—	—	—	—	—	—	—	—	—	—
2069	放射性廃棄物の廃棄施設	気体廃棄物の廃棄施設	換気設備	高レベル廃液ガラス固化建屋換気設備	—	建屋給気ユニット	—	KA	一式	2-2	既設	非安重	—	C/—	—	—	—	—	—	—	—	—	—	—	—	—	—	—	—	—
2070	放射性廃棄物の廃棄施設	気体廃棄物の廃棄施設	換気設備	第1ガラス固化体貯蔵建屋換気設備	—	第1ガラス固化体貯蔵建屋東棟建屋排風機	ファン	KBE	2	2-2	既設	非安重	—	C/—	—	—	—	—	—	—	—	—	—	—	—	—	—	—	—	—
2071	放射性廃棄物の廃棄施設	気体廃棄物の廃棄施設	換気設備	第1ガラス固化体貯蔵建屋換気設備	—	第1ガラス固化体貯蔵建屋東棟貯蔵ピット収納管第1、第2排風機	ファン	KBE	4	2-2	既設	非安重	—	C/—	—	—	—	—	—	—	—	—	—	—	—	—	—	—	—	—
2072	放射性廃棄物の廃棄施設	気体廃棄物の廃棄施設	換気設備	第1ガラス固化体貯蔵建屋換気設備	—	第1ガラス固化体貯蔵建屋東棟建屋排気フィルタユニット	フィルタ	KBE	10	2-2	既設	非安重	—	C/—	—	—	—	—	—	—	—	—	—	—	—	—	—	—	—	—
2073	放射性廃棄物の廃棄施設	気体廃棄物の廃棄施設	換気設備	第1ガラス固化体貯蔵建屋換気設備	—	第1ガラス固化体貯蔵建屋東棟貯蔵ピット収納管第1、第2排気フィルタユニット	フィルタ	KBE	4	2-2	既設	非安重	—	C/—	—	—	—	—	—	—	—	—	—	—	—	—	—	—	—	—
2074	放射性廃棄物の廃棄施設	気体廃棄物の廃棄施設	換気設備	第1ガラス固化体貯蔵建屋換気設備	—	主配管（建屋換気系）	主配管	屋外	一式	2-2	既設	非安重	—	C/—	—	—	流体：建屋内空気	—	—	—	—	—	—	—	—	—	—	—	—	—
2075	放射性廃棄物の廃棄施設	気体廃棄物の廃棄施設	換気設備	第1ガラス固化体貯蔵建屋換気設備	—	主配管（固液保持系、建屋換気系）	主配管	KBE	一式	2-2	既設	非安重	—	C/—	—	—	流体：建屋内空気	—	—	—	—	—	—	—	—	—	—	—	—	—
2076	放射性廃棄物の廃棄施設	気体廃棄物の廃棄施設	換気設備	第1ガラス固化体貯蔵建屋換気設備	—	第1ガラス固化体貯蔵建屋東棟建屋送風機	—	KBE	2	2-2	既設	非安重	—	C/—	—	—	—	—	—	—	—	—	—	—	—	—	—	—	—	—
2077	放射性廃棄物の廃棄施設	気体廃棄物の廃棄施設	換気設備	第1ガラス固化体貯蔵建屋換気設備	—	第1ガラス固化体貯蔵建屋東棟建屋給気ユニット	—	KBE	一式	2-2	既設	非安重	—	C/—	—	—	—	—	—	—	—	—	—	—	—	—	—	—	—	—
2078	放射性廃棄物の廃棄施設	気体廃棄物の廃棄施設	換気設備	低レベル廃液処理建屋換気設備	—	運転予備用建屋排風機	ファン	AD	1	2-2	既設	非安重	—	C/—	—	—	—	—	—	—	—	—	—	—	—	—	—	—	—	—
2079	放射性廃棄物の廃棄施設	気体廃棄物の廃棄施設	換気設備	低レベル廃液処理建屋換気設備	—	建屋排風機	ファン	AD	2	2-2	既設	非安重	—	C/—	—	—	—	—	—	—	—	—	—	—	—	—	—	—	—	—
2080	放射性廃棄物の廃棄施設	気体廃棄物の廃棄施設	換気設備	低レベル廃液処理建屋換気設備	—	建屋排気フィルタユニット	フィルタ	AD	2	2-2	既設	非安重	—	C/—	—	—	—	—	—	—	—	—	—	—	—	—	—	—	—	—
2081	放射性廃棄物の廃棄施設	気体廃棄物の廃棄施設	換気設備	低レベル廃液処理建屋換気設備	—	主配管（建屋換気系）	主配管	AD	一式	2-2	既設	非安重	—	C/—	—	—	流体：建屋内空気	—	—	—	—	—	—	—	—	—	—	—	—	—
2082	放射性廃棄物の廃棄施設	気体廃棄物の廃棄施設	換気設備	低レベル廃液処理建屋換気設備	—	建屋送風機	—	AD	2	2-2	既設	非安重	—	C/—	—	—	—	—	—	—	—	—	—	—	—	—	—	—	—	—
2083	放射性廃棄物の廃棄施設	気体廃棄物の廃棄施設	換気設備	低レベル廃液処理建屋換気設備	—	建屋給気ユニット	—	AD	一式	2-2	既設	非安重	—	C/—	—	—	—	—	—	—	—	—	—	—	—	—	—	—	—	—
2084	放射性廃棄物の廃棄施設	気体廃棄物の廃棄施設	換気設備	低レベル廃液処理建屋換気設備	—	建屋排風機Ⅰ	ファン	DA	4	2-2	既設	非安重	—	C/—	—	—	—	—	—	—	—	—	—	—	—	—	—	—	—	—
2085	放射性廃棄物の廃棄施設	気体廃棄物の廃棄施設	換気設備	低レベル廃棄物処理建屋換気設備	—	建屋排風機Ⅱ	ファン	DA	2	2-2	既設	非安重	—	C/—	—	—	—	—	—	—	—	—	—	—	—	—	—	—	—	—
2086	放射性廃棄物の廃棄施設	気体廃棄物の廃棄施設	換気設備	低レベル廃棄物処理建屋換気設備	—	建屋排風機Ⅲ	ファン	DA	2	2-2	既設	非安重	—	C/—	—	—	—	—	—	—	—	—	—	—	—	—	—	—	—	—
2087	放射性廃棄物の廃棄施設	気体廃棄物の廃棄施設	換気設備	低レベル廃棄物処理建屋換気設備	—	建屋排気フィルタユニットⅠ	フィルタ	DA	56	2-2	既設	非安重	—	C/—	—	—	—	—	—	—	—	—	—	—	—	—	—	—	—	—
2088	放射性廃棄物の廃棄施設	気体廃棄物の廃棄施設	換気設備	低レベル廃棄物処理建屋換気設備	—	建屋排気フィルタユニットⅡ	フィルタ	DA	13	2-2	既設	非安重	—	C/—	—	—	—	—	—	—	—	—	—	—	—	—	—	—	—	—

設工認申請対象機器の技術基準への適合性に係る整理

番号	施設区分		設備区分			機器名称	機種（注16）	設置場所	数量	申請回	変更区分	ＤＢ区分	ＳＡ区分	耐震設計	兼用（主従）	共用（主従）	備考
2089	放射性廃棄物の廃棄施設	気体廃棄物の廃棄施設	換気設備	低レベル廃棄物処理建屋換気設備	—	建屋排気フィルタユニットⅢ	フィルタ	DA	8	②-2	既設	非安重	—	C/—	—	—	
2090	放射性廃棄物の廃棄施設	気体廃棄物の廃棄施設	換気設備	低レベル廃棄物処理建屋換気設備	—	主配管(建屋換気系)	主配管	DA,屋外	一式	②-2	既設	非安重	—	C/—	—	—	流体：建屋内空気
2091	放射性廃棄物の廃棄施設	気体廃棄物の廃棄施設	換気設備	低レベル廃棄物処理建屋換気設備	—	主配管(溶液保持系,建屋換気系)	主配管	DA	一式	②-2	既設	非安重	—	C/—	—	—	流体：空気
2092	放射性廃棄物の廃棄施設	気体廃棄物の廃棄施設	換気設備	低レベル廃棄物処理建屋換気設備	—	建屋送風機	—	DA	4	②-2	既設	非安重	—	C/—	—	—	
2093	放射性廃棄物の廃棄施設	気体廃棄物の廃棄施設	換気設備	低レベル廃棄物処理建屋換気設備	—	建屋給気ユニット	—	DA	一式	②-2	既設	非安重	—	C/—	—	—	
2094	放射性廃棄物の廃棄施設	気体廃棄物の廃棄施設	換気設備	ハル・エンドピース貯蔵建屋換気設備	—	建屋排風機Ⅰ	ファン	AE	2	②-2	既設	非安重	—	C/—	—	—	
2095	放射性廃棄物の廃棄施設	気体廃棄物の廃棄施設	換気設備	ハル・エンドピース貯蔵建屋換気設備	—	建屋排風機Ⅱ	ファン	AE	2	②-2	既設	非安重	—	B/—	—	—	
2096	放射性廃棄物の廃棄施設	気体廃棄物の廃棄施設	換気設備	ハル・エンドピース貯蔵建屋換気設備	—	建屋排気フィルタユニットⅠ	フィルタ	AE	5	②-2	既設	非安重	—	C/—	—	—	
2097	放射性廃棄物の廃棄施設	気体廃棄物の廃棄施設	換気設備	ハル・エンドピース貯蔵建屋換気設備	—	建屋排気フィルタユニットⅡ	フィルタ	AE	3	②-2	既設	非安重	—	B/—	—	—	
2098	放射性廃棄物の廃棄施設	気体廃棄物の廃棄施設	換気設備	ハル・エンドピース貯蔵建屋換気設備	—	主配管（建屋換気系）	主配管	AE	一式	②-2	既設	非安重	—	B, C/—	—	—	流体：建屋内空気
2099	放射性廃棄物の廃棄施設	気体廃棄物の廃棄施設	換気設備	ハル・エンドピース貯蔵建屋換気設備	—	主配管(建屋換気系)	主配管	AE,屋外	一式	②-2	既設	非安重	—	C/—	—	—	流体：建屋内空気
2100	放射性廃棄物の廃棄施設	気体廃棄物の廃棄施設	換気設備	ハル・エンドピース貯蔵建屋換気設備	—	建屋送風機	—	AE	2	②-2	既設	非安重	—	C/—	—	—	
2101	放射性廃棄物の廃棄施設	気体廃棄物の廃棄施設	換気設備	ハル・エンドピース貯蔵建屋換気設備	—	建屋給気ユニット	—	AE	一式	②-2	既設	非安重	—	C/—	—	—	建屋給気プレフィルタ 建屋給気粒子フィルタ
2102	放射性廃棄物の廃棄施設	気体廃棄物の廃棄施設	換気設備	チャンネルボックス・バーナブルポイズン処理建屋換気設備	—	建屋排風機Ⅰ	ファン	DC	2	②-2	既設	非安重	—	C/—	—	—	
2103	放射性廃棄物の廃棄施設	気体廃棄物の廃棄施設	換気設備	チャンネルボックス・バーナブルポイズン処理建屋換気設備	—	建屋排風機Ⅱ	ファン	DC	2	②-2	既設	非安重	—	C/—	—	—	
2104	放射性廃棄物の廃棄施設	気体廃棄物の廃棄施設	換気設備	チャンネルボックス・バーナブルポイズン処理建屋換気設備	—	建屋排気フィルタユニットⅠ	フィルタ	DC	3	②-2	既設	非安重	—	C/—	—	—	
2105	放射性廃棄物の廃棄施設	気体廃棄物の廃棄施設	換気設備	チャンネルボックス・バーナブルポイズン処理建屋換気設備	—	建屋排気フィルタユニットⅡ	フィルタ	DC	2	②-2	既設	非安重	—	C/—	—	—	
2106	放射性廃棄物の廃棄施設	気体廃棄物の廃棄施設	換気設備	チャンネルボックス・バーナブルポイズン処理建屋換気設備	—	主配管(建屋換気系)	主配管	DC,TY10E,屋外	一式	②-2	既設	非安重	—	C/—	—	—	流体：建屋内空気
2107	放射性廃棄物の廃棄施設	気体廃棄物の廃棄施設	換気設備	チャンネルボックス・バーナブルポイズン処理建屋換気設備	—	主配管(溶液保持系,建屋換気系)	主配管	DC	一式	②-2	既設	非安重	—	C/—	—	—	流体：空気
2108	放射性廃棄物の廃棄施設	気体廃棄物の廃棄施設	換気設備	チャンネルボックス・バーナブルポイズン処理建屋換気設備	—	建屋給気ユニット	—	DC	一式	②-2	既設	非安重	—	C/—	—	—	
2109	放射性廃棄物の廃棄施設	気体廃棄物の廃棄施設	換気設備	チャンネルボックス・バーナブルポイズン処理建屋換気設備	—	建屋送風機	—	DC	2	②-2	既設	非安重	—	C/—	—	—	
2110	放射性廃棄物の廃棄施設	気体廃棄物の廃棄施設	換気設備	分析建屋換気設備	—	建屋排風機	ファン	AH	2	②-2	既設	非安重	—	C/—	—	OSL(再処理主)	
2111	放射性廃棄物の廃棄施設	気体廃棄物の廃棄施設	換気設備	分析建屋換気設備	—	フード排風機	ファン	AH	2	②-2	既設	非安重	—	C/—	—	OSL(再処理主)	
2112	放射性廃棄物の廃棄施設	気体廃棄物の廃棄施設	換気設備	分析建屋換気設備	—	セル排風機	ファン	AH	2	②-2	既設	非安重	—	B/—	—	—	
2113	放射性廃棄物の廃棄施設	気体廃棄物の廃棄施設	換気設備	分析建屋換気設備	—	グローブボックス排風機	ファン	AH	2	②-2	既設	非安重	—	B/—	—	OSL(再処理主)	
2114	放射性廃棄物の廃棄施設	気体廃棄物の廃棄施設	換気設備	分析建屋換気設備	—	建屋排気フィルタユニット	フィルタ	AH	19	②-2	既設	非安重	—	C/—	—	—	
2115	放射性廃棄物の廃棄施設	気体廃棄物の廃棄施設	換気設備	分析建屋換気設備	—	フード排気フィルタユニット	フィルタ	AH	4	②-2	既設	非安重	—	C/—	—	—	
2116	放射性廃棄物の廃棄施設	気体廃棄物の廃棄施設	換気設備	分析建屋換気設備	—	セル排気フィルタユニット	フィルタ	AH	2	②-2	既設	非安重	—	B/—	—	—	
2117	放射性廃棄物の廃棄施設	気体廃棄物の廃棄施設	換気設備	分析建屋換気設備	—	グローブボックス排気フィルタユニット	フィルタ	AH	4	②-2	既設	非安重	—	B/—	—	—	
2118	放射性廃棄物の廃棄施設	気体廃棄物の廃棄施設	換気設備	分析建屋換気設備	—	主配管(建屋換気系)	主配管	AH,屋外	一式	②-2	既設	非安重	—	C/—	—	—	流体1：建屋内空気 流体2：GB内空気 流体3：フード内空気 流体4：セル内空気
2119	放射性廃棄物の廃棄施設	気体廃棄物の廃棄施設	換気設備	分析建屋換気設備	—	主配管(建屋換気系)	主配管	AH	一式	②-2	既設	非安重	—	C/—	—	OSL(再処理主)	流体：建屋内空気
2120	放射性廃棄物の廃棄施設	気体廃棄物の廃棄施設	換気設備	分析建屋換気設備	—	主配管(建屋換気系)	主配管	AH	一式	②-2	既設	非安重	—	B/—	—	OSL(再処理主)	流体：GB内空気
2121	放射性廃棄物の廃棄施設	気体廃棄物の廃棄施設	換気設備	分析建屋換気設備	—	主配管(建屋換気系)	主配管	AH	一式	②-2	既設	非安重	—	B/—	—	—	流体：セル内空気
2122	放射性廃棄物の廃棄施設	気体廃棄物の廃棄施設	換気設備	分析建屋換気設備	—	主配管(建屋換気系)	主配管	AH	一式	②-2	既設	非安重	—	C/—	—	OSL(再処理主)	流体：フード内空気
2123	放射性廃棄物の廃棄施設	気体廃棄物の廃棄施設	換気設備	分析建屋換気設備	—	主配管(建屋換気系)	主配管	AH	一式	②-2	既設	非安重	—	C/—	—	—	流体：建屋内空気
2124	放射性廃棄物の廃棄施設	気体廃棄物の廃棄施設	換気設備	分析建屋換気設備	—	主配管(建屋換気系)	主配管	AH	一式	②-2	既設	非安重	—	B, C/—	—	—	流体：GB内空気
2125	放射性廃棄物の廃棄施設	気体廃棄物の廃棄施設	換気設備	分析建屋換気設備	—	主配管(建屋換気系)	主配管	AH	一式	②-2	既設	非安重	—	B, C/—	—	—	流体：セル内空気
2126	放射性廃棄物の廃棄施設	気体廃棄物の廃棄施設	換気設備	分析建屋換気設備	—	主配管(建屋換気系)	主配管	AH	一式	②-2	既設	非安重	—	C/—	—	—	流体：フード内空気
2127	放射性廃棄物の廃棄施設	気体廃棄物の廃棄施設	換気設備	分析建屋換気設備	—	主配管(建屋換気系)	主配管	AH	一式	②-2	既設	非安重	—	C/—	—	—	流体1：建屋内空気 流体2：フード内空気
2128	放射性廃棄物の廃棄施設	気体廃棄物の廃棄施設	換気設備	分析建屋換気設備	—	主配管(建屋換気系)	主配管	AH	一式	②-2	既設	非安重	—	C/—	—	—	流体1：建屋内空気 流体2：GB内空気 流体3：フード内空気
2129	放射性廃棄物の廃棄施設	気体廃棄物の廃棄施設	換気設備	分析建屋換気設備	—	建屋給気ユニット	—	AH	一式	②-2	既設	非安重	—	C/—	—	—	
2130	放射性廃棄物の廃棄施設	気体廃棄物の廃棄施設	換気設備	分析建屋換気設備	—	建屋送風機	—	AH	2	②-2	既設	非安重	—	C/—	—	—	
2131	放射性廃棄物の廃棄施設	気体廃棄物の廃棄施設	換気設備	北換気筒	—	北換気筒(使用済燃料受入れ・貯蔵建屋換気筒)	建物・構築物	屋外	1	①	改造	非安重	常設SA	C-1/(C)	主：北換気筒 従：放射線監視設備	E(再処理主)	北換気筒の筒身を支える支持鉄塔は再／廃共用
2132	放射性廃棄物の廃棄施設	気体廃棄物の廃棄施設	換気設備	北換気筒	—	北換気筒(使用済燃料輸送容器管理建屋換気筒)	建物・構築物	屋外	1	①	改造	非安重	—	C-1/—	—	E(再処理主)	北換気筒の筒身を支える支持鉄塔は再／廃共用
2133	放射性廃棄物の廃棄施設	気体廃棄物の廃棄施設	換気設備	北換気筒	—	北換気筒(ハル・エンドピース及び第1ガラス固化体貯蔵建屋換気筒)	建物・構築物	屋外	1	②-2	改造	非安重	—	C-1/—	—	E(再処理主)	北換気筒の筒身を支える支持鉄塔は再／廃共用
2134	放射性廃棄物の廃棄施設	気体廃棄物の廃棄施設	換気設備	低レベル廃棄物処理建屋換気筒	—	低レベル廃棄物処理建屋換気筒	—	屋外	1	②-2	既設	非安重	—	C/—	—	—	
2135	放射性廃棄物の廃棄施設	気体廃棄物の廃棄施設	主排気筒	—	—	主排気筒	建物・構築物	屋外	一式	②-2	既設	安重	常設SA	S/(S), 1.2Ss	主：主排気筒 従：廃ガス貯留設備 代替換気設備	—	
2136	放射性廃棄物の廃棄施設	気体廃棄物の廃棄施設	代替換気設備	—	—	廃ガス洗浄塔シールポット	容器	AA	1	②-2	改造	—	常設SA	—/(S), 1.2Ss	—	—	
2137	放射性廃棄物の廃棄施設	気体廃棄物の廃棄施設	代替換気設備	—	—	廃ガスリリーフポット	容器	AB	1	②-2	改造	—	常設SA	—/(S), 1.2Ss	—	—	
2138	放射性廃棄物の廃棄施設	気体廃棄物の廃棄施設	代替換気設備	—	—	凝縮液分配器	容器	AB	1	②-2	改造	—	常設SA	—/(S), 1.2Ss	—	—	
2139	放射性廃棄物の廃棄施設	気体廃棄物の廃棄施設	代替換気設備	—	—	廃ガスポット	容器	AC	1	②-2	新設	—	常設SA	—/(S), 1.2Ss	主：代替換気設備 従：廃ガス貯留設備	—	
2140	放射性廃棄物の廃棄施設	気体廃棄物の廃棄施設	代替換気設備	—	—	廃ガスシールポット	容器	KA	1	②-2	既設	—	常設SA	—/(S), 1.2Ss	—	—	
2141	放射性廃棄物の廃棄施設	気体廃棄物の廃棄施設	代替換気設備	—	—	気液分離器	容器	KA	1	②-2	新設	—	常設SA	—/(S), 1.2Ss	—	—	
2142	放射性廃棄物の廃棄施設	気体廃棄物の廃棄施設	代替換気設備	—	—	可搬型デミスタ	容器	KA	8	②-2	新設	—	可搬型SA	—/—	—	—	
2143	放射性廃棄物の廃棄施設	気体廃棄物の廃棄施設	代替換気設備	—	—	凝縮器	熱交換器	AA	1	②-2	新設	—	常設SA	—/(S), 1.2Ss	—	—	
2144	放射性廃棄物の廃棄施設	気体廃棄物の廃棄施設	代替換気設備	—	—	予備凝縮器	熱交換器	AA	1	②-2	新設	—	常設SA	—/(S), 1.2Ss	—	—	
2145	放射性廃棄物の廃棄施設	気体廃棄物の廃棄施設	代替換気設備	—	—	凝縮器	熱交換器	AB	1	②-2	新設	—	常設SA	—/(S), 1.2Ss	—	—	
2146	放射性廃棄物の廃棄施設	気体廃棄物の廃棄施設	代替換気設備	—	—	高レベル廃液濃縮缶凝縮器	熱交換器	AB	1	②-2	改造	安重	常設SA	S/(S), 1.2Ss	主：代替換気設備 従：代替安全冷却水系 従：高レベル廃液濃縮系	—	
2147	放射性廃棄物の廃棄施設	気体廃棄物の廃棄施設	代替換気設備	—	—	第１エジェクタ凝縮器	熱交換器	AB	1	②-2	改造	安重	常設SA	S/(S), 1.2Ss	主：代替換気設備 従：代替安全冷却水系 従：高レベル廃液濃縮系	—	
2148	放射性廃棄物の廃棄施設	気体廃棄物の廃棄施設	代替換気設備	—	—	凝縮器	熱交換器	AC	1	②-2	新設	—	常設SA	—/(S), 1.2Ss	—	—	
2149	放射性廃棄物の廃棄施設	気体廃棄物の廃棄施設	代替換気設備	—	—	予備凝縮器	熱交換器	AC	1	②-2	新設	—	常設SA	—/(S), 1.2Ss	—	—	
2150	放射性廃棄物の廃棄施設	気体廃棄物の廃棄施設	代替換気設備	—	—	凝縮器	熱交換器	CA	1	②-2	新設	—	常設SA	—/(S), 1.2Ss	—	—	
2151	放射性廃棄物の廃棄施設	気体廃棄物の廃棄施設	代替換気設備	—	—	予備凝縮器	熱交換器	CA	1	②-2	新設	—	常設SA	—/(S), 1.2Ss	—	—	
2152	放射性廃棄物の廃棄施設	気体廃棄物の廃棄施設	代替換気設備	—	—	凝縮器	熱交換器	KA	1	②-2	新設	—	常設SA	—/(S), 1.2Ss	—	—	
2153	放射性廃棄物の廃棄施設	気体廃棄物の廃棄施設	代替換気設備	—	—	予備凝縮器	熱交換器	KA	1	②-2	新設	—	常設SA	—/(S), 1.2Ss	—	—	
2154	放射性廃棄物の廃棄施設	気体廃棄物の廃棄施設	代替換気設備	—	—	可搬型排風機	ファン	AA	3	②-2	新設	—	可搬型SA	—/—	—	—	保管場所：前処理建屋,外部保管エリア
2155	放射性廃棄物の廃棄施設	気体廃棄物の廃棄施設	代替換気設備	—	—	可搬型排風機	ファン	AB	2	②-2	新設	—	可搬型SA	—/—	—	—	保管場所：分離建屋,外部保管エリア 流体：廃ガス
2156	放射性廃棄物の廃棄施設	気体廃棄物の廃棄施設	代替換気設備	—	—	可搬型排風機	ファン	AC	2	②-2	新設	—	可搬型SA	—/—	—	—	保管場所：精製建屋,外部保管エリア
2157	放射性廃棄物の廃棄施設	気体廃棄物の廃棄施設	代替換気設備	—	—	可搬型排風機	ファン	CA	2	②-2	新設	—	可搬型SA	—/—	—	—	保管場所：CA建屋内
2158	放射性廃棄物の廃棄施設	気体廃棄物の廃棄施設	代替換気設備	—	—	可搬型排風機	ファン	KA	2	②-2	新設	—	可搬型SA	—/—	—	—	
2159	放射性廃棄物の廃棄施設	気体廃棄物の廃棄施設	代替換気設備	—	—	可搬型フィルタ	フィルタ	AA	4	②-2	新設	—	可搬型SA	—/—	—	—	保管場所：前処理建屋,外部保管エリア
2160	放射性廃棄物の廃棄施設	気体廃棄物の廃棄施設	代替換気設備	—	—	セル導出ユニットフィルタ	フィルタ	AA	2	②-2	新設	—	常設SA	—/(S), 1.2Ss	—	—	
2161	放射性廃棄物の廃棄施設	気体廃棄物の廃棄施設	代替換気設備	—	—	セル導出ユニットフィルタ	フィルタ	AB	2	②-2	新設	—	常設SA	—/(S), 1.2Ss	—	—	
2162	放射性廃棄物の廃棄施設	気体廃棄物の廃棄施設	代替換気設備	—	—	可搬型フィルタ	フィルタ	AB	4	②-2	新設	—	可搬型SA	—/—	—	—	保管場所：分離建屋,外部保管エリア 流体：廃ガス
2163	放射性廃棄物の廃棄施設	気体廃棄物の廃棄施設	代替換気設備	—	—	セル導出ユニットフィルタ	フィルタ	AC	2	②-2	新設	—	常設SA	—/(S), 1.2Ss	—	—	
2164	放射性廃棄物の廃棄施設	気体廃棄物の廃棄施設	代替換気設備	—	—	可搬型フィルタ	フィルタ	AC	4	②-2	新設	—	可搬型SA	—/—	—	—	保管場所：精製建屋,外部保管エリア
2165	放射性廃棄物の廃棄施設	気体廃棄物の廃棄施設	代替換気設備	—	—	セル導出ユニットフィルタ	フィルタ	CA	2	②-2	新設	—	常設SA	—/(S), 1.2Ss	—	—	セル導出ユニットフィルタA [redacted] セル導出ユニットフィルタB [redacted]
2166	放射性廃棄物の廃棄施設	気体廃棄物の廃棄施設	代替換気設備	—	—	可搬型フィルタ	フィルタ	CA	4	②-2	新設	—	可搬型SA	—/—	—	—	保管場所：CA建屋内
2167	放射性廃棄物の廃棄施設	気体廃棄物の廃棄施設	代替換気設備	—	—	セル導出ユニットフィルタ	フィルタ	KA	2	②-2	新設	—	常設SA	—/(S), 1.2Ss	—	—	
2168	放射性廃棄物の廃棄施設	気体廃棄物の廃棄施設	代替換気設備	—	—	可搬型フィルタ	フィルタ	KA	4	②-2	新設	—	可搬型SA	—/—	—	—	
2169	放射性廃棄物の廃棄施設	気体廃棄物の廃棄施設	代替換気設備	—	—	主配管（蒸発乾固対策用セル導出系,水素対策用セル導出系）	主配管	AA	一式	②-2	改造/新設	—	常設SA	—/(S), 1.2Ss	—	—	流体：廃ガス
2170	放射性廃棄物の廃棄施設	気体廃棄物の廃棄施設	代替換気設備	—	—	可搬型ダクト	主配管	AA	一式	②-2	新設	—	可搬型SA	—/—	—	—	保管場所：前処理建屋,外部保管エリア 流体：廃ガス
2171	放射性廃棄物の廃棄施設	気体廃棄物の廃棄施設	代替換気設備	—	—	主配管（凝縮水回収系）	主配管	AA	一式	②-2	新設	—	常設SA	—/(S), 1.2Ss	—	—	流体：凝縮水

番号	第四条第1項	第四条第2項	第四条第3項	第五条第1項（注1）	第六条第1項	第六条第2項	第六条第3項	第七条第1項（注2）	第八条第1項（注3）	第八条第2項（注3）	第八条第3項（注3）	第九条第1項	第十条第1項	第十条第1項第一号	第十条第1項第二号	第十条第1項第三号	第十条第1項第四号	第十条第1項第五号	第十条第1項第六号	第十条第1項第七号	第十条第1項第八号	第十条第1項第九号イ	第十条第1項第九号ロ	第十条第1項第九号ハ	第十一条第1項	第十一条第2項	第十一条第3項	第十一条第4項	第十一条第5項	第十一条第6項	第十一条第7項	第十一条第8項	第十一条第9項	第十一条第10項	第十一条第11項	第十一条第12項	第十二条第1項	第十三条第1項	第十四条第1項第一号	第十四条第1項第二号	第十四条第1項第三号	第十五条第1項	第十六条第1項	第十六条第2項	第十六条第3項	第十六条第4項	第十六条第5項	第十七条第1項第一号	第十七条第1項第二号イ	第十七条第1項第二号ロ	第十七条第1項第二号ハ	第十七条第1項第三号イ	第十七条第1項第三号ロ	第十七条第1項第三号ハ	第十七条第1項第三号ニ	第十七条第2項	第十八条第1項第一号	第十八条第1項第二号	第十八条第1項第三号	第十九条第1項第一号	第十九条第1項第二号イ	第十九条第1項第二号ロ	第十九条第1項第二号ハ	第十九条第2項	第二十条第1項	第二十条第1項第一号	第二十条第1項第二号	第二十条第1項第三号	第二十条第1項第四号	第二十条第1項第五号	第二十条第2項	第二十一条第1項第一号	第二十一条第1項第二号	第二十一条第1項第三号	第二十一条第1項第四号	第二十一条第1項第五号	第二十二条第1項	第二十二条第2項第一号	第二十二条第2項第二号	第二十二条第2項第三号	第二十二条第2項第四号	第二十二条第2項第五号	第二十二条第2項第六号
2089	—	—	—	—	△	—	—	—	—	—	—	—	△	—	—	—	—	—	—	—	△	—	—	—	—	—	△	—	—	△	—	—	—	—	—	—	—	—	—	—	—	—	—	—	—	—	—	—	—	—	—	—	—	—	—	—	—	—	—	—	—	—	—	—	—	—	—	—	—	—	—	—	—	—	—	—	—	—	—	—	—	—	—
2090	—	—	—	—	△	—	—	—	—	—	—	—	△	—	—	—	—	—	—	—	—	—	—	—	—	—	△	—	—	△	—	—	—	—	△	—	—	—	—	—	—	—	—	—	—	—	—	—	—	—	—	—	—	—	—	—	—	—	—	—	—	—	—	—	—	—	—	—	—	—	—	—	—	—	—	—	—	—	—	—	—	—	—
2091	—	—	—	—	△	—	—	—	—	—	—	—	△	—	—	—	—	—	—	△	△	—	—	—	—	—	△	—	—	△	—	—	—	—	—	—	—	—	—	—	—	—	—	—	—	—	—	—	—	—	—	—	—	—	—	—	—	—	—	—	—	—	—	—	—	—	—	—	—	—	—	—	—	—	—	—	—	—	—	—	—	—	—
2092	—	—	—	—	△	—	—	—	—	—	—	—	—	—	—	—	—	—	—	—	—	—	—	—	—	—	△	—	—	—	—	—	—	—	—	—	—	—	—	—	—	—	—	—	—	—	—	—	—	—	—	—	—	—	—	—	—	—	—	—	—	—	—	—	—	—	—	—	—	—	—	—	—	—	—	—	—	—	—	—	—	—	—
2093	—	—	—	—	△	—	—	—	○	○	—	—	—	—	—	—	—	—	—	—	—	—	—	—	—	—	△	—	—	—	—	—	—	—	—	—	—	—	—	—	—	—	—	—	—	—	—	—	—	—	—	—	—	—	—	—	—	—	—	—	—	—	—	—	—	—	—	—	—	—	—	—	—	—	—	—	—	—	—	—	—	—	—
2094	—	—	—	—	△	—	—	—	—	—	—	—	△	—	—	—	—	—	—	—	△	—	—	—	—	—	△	—	—	—	—	—	—	—	—	—	—	—	—	—	—	—	—	—	—	—	—	—	—	—	—	—	—	—	—	—	—	—	—	—	—	—	—	—	—	—	—	—	—	—	—	—	—	—	—	—	—	—	—	—	—	—	—
2095	—	—	—	—	△	—	—	—	—	—	—	—	△	—	—	—	—	—	—	—	△	—	—	—	—	—	△	—	—	—	—	—	—	—	—	—	—	—	—	—	—	—	—	—	—	—	—	—	—	—	—	—	—	—	—	—	—	—	—	—	—	—	—	—	—	—	—	—	—	—	—	—	—	—	—	—	—	—	—	—	—	—	—
2096	—	—	—	—	△	—	—	—	—	—	—	—	△	—	—	—	—	—	—	—	△	—	—	—	—	—	△	—	—	—	—	—	—	—	—	—	—	—	—	—	—	—	—	—	—	—	—	—	—	—	—	—	—	—	—	—	—	—	—	—	—	—	—	—	—	—	—	—	—	—	—	—	—	—	—	—	—	—	—	—	—	—	—
2097	—	—	—	—	△	—	—	—	—	—	—	—	△	—	—	—	—	—	—	—	△	—	—	—	—	—	△	—	—	—	—	—	—	—	—	—	—	—	—	—	—	—	—	—	—	—	—	—	—	—	—	—	—	—	—	—	—	—	—	—	—	—	—	—	—	—	—	—	—	—	—	—	—	—	—	—	—	—	—	—	—	—	—
2098	—	—	—	—	△	—	—	—	—	—	—	—	△	—	—	—	—	—	—	—	△	—	—	—	—	—	△	—	—	—	—	—	—	—	—	—	—	—	—	—	—	—	—	—	—	—	—	—	—	—	—	—	—	—	—	—	—	—	—	—	—	—	—	—	—	—	—	—	—	—	—	—	—	—	—	—	—	—	—	—	—	—	—
2099	—	—	—	—	△	—	—	—	—	—	—	—	△	—	—	—	—	—	—	—	—	—	—	—	—	—	△	—	—	—	—	—	—	—	△	—	—	—	—	—	—	—	—	—	—	—	—	—	—	—	—	—	—	—	—	—	—	—	—	—	—	—	—	—	—	—	—	—	—	—	—	—	—	—	—	—	—	—	—	—	—	—	—
2100	—	—	—	—	△	—	—	—	—	—	—	—	—	—	—	—	—	—	—	—	—	—	—	—	—	—	△	—	—	—	—	—	—	—	—	—	—	—	—	—	—	—	—	—	—	—	—	—	—	—	—	—	—	—	—	—	—	—	—	—	—	—	—	—	—	—	—	—	—	—	—	—	—	—	—	—	—	—	—	—	—	—	—
2101	—	—	—	—	△	—	—	—	—	—	—	—	—	—	—	—	—	—	—	—	—	—	—	—	—	—	△	—	—	—	—	—	—	—	—	—	—	—	—	—	—	—	—	—	—	—	—	—	—	—	—	—	—	—	—	—	—	—	—	—	—	—	—	—	—	—	—	—	—	—	—	—	—	—	—	—	—	—	—	—	—	—	—
2102	—	—	—	—	△	—	—	—	—	—	—	—	△	—	—	—	—	—	—	—	△	—	—	—	—	—	△	—	—	—	—	—	—	—	—	—	—	—	—	—	—	—	—	—	—	—	—	—	—	—	—	—	—	—	—	—	—	—	—	—	—	—	—	—	—	—	—	—	—	—	—	—	—	—	—	—	—	—	—	—	—	—	—
2103	—	—	—	—	△	—	—	—	—	—	—	—	△	—	—	—	—	—	—	—	△	—	—	—	—	—	△	—	—	—	—	—	—	—	—	—	—	—	—	—	—	—	—	—	—	—	—	—	—	—	—	—	—	—	—	—	—	—	—	—	—	—	—	—	—	—	—	—	—	—	—	—	—	—	—	—	—	—	—	—	—	—	—
2104	—	—	—	—	△	—	—	—	—	—	—	—	△	—	—	—	—	—	—	—	△	—	—	—	—	—	△	—	—	—	—	—	—	—	—	—	—	—	—	—	—	—	—	—	—	—	—	—	—	—	—	—	—	—	—	—	—	—	—	—	—	—	—	—	—	—	—	—	—	—	—	—	—	—	—	—	—	—	—	—	—	—	—
2105	—	—	—	—	△	—	—	—	—	—	—	—	△	—	—	—	—	—	—	—	△	—	—	—	—	—	△	—	—	—	—	—	—	—	—	—	—	—	—	—	—	—	—	—	—	—	—	—	—	—	—	—	—	—	—	—	—	—	—	—	—	—	—	—	—	—	—	—	—	—	—	—	—	—	—	—	—	—	—	—	—	—	—
2106	—	—	—	—	△	—	—	—	—	—	—	—	△	—	—	—	—	—	—	—	—	—	—	—	—	—	△	—	—	—	—	—	—	—	△	—	—	—	—	—	—	—	—	—	—	—	—	—	—	—	—	—	—	—	—	—	—	—	—	—	—	—	—	—	—	—	—	—	—	—	—	—	—	—	—	—	—	—	—	—	—	—	—
2107	—	—	—	—	△	—	—	—	—	—	—	—	△	—	—	—	—	—	—	—	△	—	—	—	—	—	△	—	—	—	—	—	—	—	—	—	—	—	—	—	—	—	—	—	—	—	—	—	—	—	—	—	—	—	—	—	—	—	—	—	—	—	—	—	—	—	—	—	—	—	—	—	—	—	—	—	—	—	—	—	—	—	—
2108	—	—	—	—	△	—	—	—	○	○	—	—	—	—	—	—	—	—	—	—	—	—	—	—	—	—	△	—	—	—	—	—	—	—	—	—	—	—	—	—	—	—	—	—	—	—	—	—	—	—	—	—	—	—	—	—	—	—	—	—	—	—	—	—	—	—	—	—	—	—	—	—	—	—	—	—	—	—	—	—	—	—	—
2109	—	—	—	—	△	—	—	—	—	—	—	—	—	—	—	—	—	—	—	—	—	—	—	—	—	—	△	—	—	—	—	—	—	—	—	—	—	—	—	—	—	—	—	—	—	—	—	—	—	—	—	—	—	—	—	—	—	—	—	—	—	—	—	—	—	—	—	—	—	—	—	—	—	—	—	—	—	—	—	—	—	—	—
2110	—	—	—	—	△	—	—	—	—	—	—	—	△	—	—	—	—	—	—	—	△	—	—	—	—	—	△	—	—	—	—	—	—	—	—	—	—	—	—	—	—	—	—	—	—	—	△	—	—	—	—	—	—	—	—	—	—	—	—	—	—	—	—	—	—	—	—	—	—	—	—	—	—	—	—	—	—	—	—	—	—	—	—
2111	—	—	—	—	△	—	—	—	—	—	—	—	△	—	—	—	—	—	—	△	—	—	—	—	—	—	△	—	—	—	—	—	—	—	—	—	—	—	—	—	—	—	—	—	—	—	△	—	—	—	—	—	—	—	—	—	—	—	—	—	—	—	—	—	—	—	—	—	—	—	—	—	—	—	—	—	—	—	—	—	—	—	—
2112	—	—	—	—	△	—	—	—	—	—	—	—	△	—	—	—	—	—	—	—	—	—	—	—	—	—	△	—	—	—	—	—	—	—	—	—	—	—	—	—	—	—	—	—	—	—	—	—	—	—	—	—	—	—	—	—	—	—	—	—	—	—	—	—	—	—	—	—	—	—	—	—	—	—	—	—	—	—	—	—	—	—	—
2113	—	—	—	—	△	—	—	—	—	—	—	—	△	—	—	—	—	—	—	—	—	—	—	—	—	—	△	—	—	—	—	—	—	—	—	—	—	—	—	—	—	—	—	—	—	—	△	—	—	—	—	—	—	—	—	—	—	—	—	—	—	—	—	—	—	—	—	—	—	—	—	—	—	—	—	—	—	—	—	—	—	—	—
2114	—	—	—	—	△	—	—	—	—	—	—	—	△	—	—	—	—	—	—	—	△	—	—	—	—	—	△	—	—	—	—	—	—	—	—	—	—	—	—	—	—	—	—	—	—	—	—	—	—	—	—	—	—	—	—	—	—	—	—	—	—	—	—	—	—	—	—	—	—	—	—	—	—	—	—	—	—	—	—	—	—	—	—
2115	—	—	—	—	△	—	—	—	—	—	—	—	△	—	—	—	—	—	—	△	—	—	—	—	—	—	△	—	—	—	—	—	—	—	—	—	—	—	—	—	—	—	—	—	—	—	—	—	—	—	—	—	—	—	—	—	—	—	—	—	—	—	—	—	—	—	—	—	—	—	—	—	—	—	—	—	—	—	—	—	—	—	—
2116	—	—	—	—	△	—	—	—	—	—	—	—	△	—	—	—	—	—	—	—	—	—	—	—	—	—	△	—	—	—	—	—	—	—	—	—	—	—	—	—	—	—	—	—	—	—	—	—	—	—	—	—	—	—	—	—	—	—	—	—	—	—	—	—	—	—	—	—	—	—	—	—	—	—	—	—	—	—	—	—	—	—	—
2117	—	—	—	—	△	—	—	—	—	—	—	—	△	—	—	—	—	—	—	—	—	—	—	—	—	—	△	—	—	—	—	—	—	—	—	—	—	—	—	—	—	—	—	—	—	—	—	—	—	—	—	—	—	—	—	—	—	—	—	—	—	—	—	—	—	—	—	—	—	—	—	—	—	—	—	—	—	—	—	—	—	—	—
2118	—	—	—	—	△	—	—	—	—	—	—	—	△	—	—	—	—	—	—	—	—	—	—	—	—	—	△	—	—	—	—	—	—	—	△	—	—	—	—	—	—	—	—	—	—	—	—	—	—	—	—	—	—	—	—	—	—	—	—	—	—	—	—	—	—	—	—	—	—	—	—	—	—	—	—	—	—	—	—	—	—	—	—
2119	—	—	—	—	△	—	—	—	—	—	—	—	△	—	—	—	—	—	—	—	△	—	—	—	—	—	△	—	—	—	—	—	—	—	—	—	—	—	—	—	—	—	—	—	—	—	△	—	—	—	—	—	—	—	—	—	—	—	—	—	—	—	—	—	—	—	—	—	—	—	—	—	—	—	—	—	—	—	—	—	—	—	—
2120	—	—	—	—	△	—	—	—	—	—	—	—	△	—	—	—	—	—	—	—	—	—	—	—	—	—	△	—	—	—	—	—	—	—	—	—	—	—	—	—	—	—	—	—	—	—	△	—	—	—	—	—	—	—	—	—	—	—	—	—	—	—	—	—	—	—	—	—	—	—	—	—	—	—	—	—	—	—	—	—	—	—	—
2121	—	—	—	—	△	—	—	—	—	—	—	—	△	—	—	—	—	—	—	—	—	—	—	—	—	—	△	—	—	—	—	—	—	—	—	—	—	—	—	—	—	—	—	—	—	—	—	—	—	—	—	—	—	—	—	—	—	—	—	—	—	—	—	—	—	—	—	—	—	—	—	—	—	—	—	—	—	—	—	—	—	—	—
2122	—	—	—	—	△	—	—	—	—	—	—	—	△	—	—	—	—	—	—	△	—	—	—	—	—	—	△	—	—	—	—	—	—	—	—	—	—	—	—	—	—	—	—	—	—	—	△	—	—	—	—	—	—	—	—	—	—	—	—	—	—	—	—	—	—	—	—	—	—	—	—	—	—	—	—	—	—	—	—	—	—	—	—
2123	—	—	—	—	△	—	—	—	—	—	—	—	△	—	—	—	—	—	—	—	△	—	—	—	—	—	△	—	—	—	—	—	—	—	—	—	—	—	—	—	—	—	—	—	—	—	—	—	—	—	—	—	—	—	—	—	—	—	—	—	—	—	—	—	—	—	—	—	—	—	—	—	—	—	—	—	—	—	—	—	—	—	—
2124	—	—	—	—	△	—	—	—	—	—	—	—	△	—	—	—	—	—	—	—	—	—	—	—	—	—	△	—	—	—	—	—	—	—	—	—	—	—	—	—	—	—	—	—	—	—	—	—	—	—	—	—	—	—	—	—	—	—	—	—	—	—	—	—	—	—	—	—	—	—	—	—	—	—	—	—	—	—	—	—	—	—	—
2125	—	—	—	—	△	—	—	—	—	—	—	—	△	—	—	—	—	—	—	—	—	—	—	—	—	—	△	—	—	—	—	—	—	—	—	—	—	—	—	—	—	—	—	—	—	—	—	—	—	—	—	—	—	—	—	—	—	—	—	—	—	—	—	—	—	—	—	—	—	—	—	—	—	—	—	—	—	—	—	—	—	—	—
2126	—	—	—	—	△	—	—	—	—	—	—	—	△	—	—	—	—	—	—	△	—	—	—	—	—	—	△	—	—	—	—	—	—	—	—	—	—	—	—	—	—	—	—	—	—	—	—	—	—	—	—	—	—	—	—	—	—	—	—	—	—	—	—	—	—	—	—	—	—	—	—	—	—	—	—	—	—	—	—	—	—	—	—
2127	—	—	—	—	△	—	—	—	—	—	—	—	△	—	—	—	—	—	—	△	△	—	—	—	—	—	△	—	—	—	—	—	—	—	—	—	—	—	—	—	—	—	—	—	—	—	—	—	—	—	—	—	—	—	—	—	—	—	—	—	—	—	—	—	—	—	—	—	—	—	—	—	—	—	—	—	—	—	—	—	—	—	—
2128	—	—	—	—	△	—	—	—	—	—	—	—	△	—	—	—	—	—	—	△	△	—	—	—	—	—	△	—	—	—	—	—	—	—	—	—	—	—	—	—	—	—	—	—	—	—	—	—	—	—	—	—	—	—	—	—	—	—	—	—	—	—	—	—	—	—	—	—	—	—	—	—	—	—	—	—	—	—	—	—	—	—	—
2129	—	—	—	—	△	—	—	—	○	—	—	—	—	—	—	—	—	—	—	—	—	—	—	—	—	—	△	—	—	—	—	—	—	—	—	—	—	—	—	—	—	—	—	—	—	—	—	—	—	—	—	—	—	—	—	—	—	—	—	—	—	—	—	—	—	—	—	—	—	—	—	—	—	—	—	—	—	—	—	—	—	—	—
2130	—	—	—	—	△	—	—	—	—	—	—	—	—	—	—	—	—	—	—	—	—	—	—	—	—	—	△	—	—	—	—	—	—	—	—	—	—	—	—	—	—	—	—	—	—	—	—	—	—	—	—	—	—	—	—	—	—	—	—	—	—	—	—	—	—	—	—	—	—	—	—	—	—	—	—	—	—	—	—	—	—	—	—
2131	—	—	—	—	○	—	—	—	—	—	—	—	△	—	—	—	—	—	—	—	—	—	—	—	—	—	△	—	—	—	—	—	—	—	—	—	—	—	—	—	—	—	—	—	—	—	△	—	—	—	—	—	—	—	—	—	—	—	—	—	—	—	—	—	—	—	—	—	—	—	—	—	—	—	—	—	—	—	—	—	—	—	—
2132	—	—	—	—	○	—	—	—	—	—	—	—	△	—	—	—	—	—	—	—	—	—	—	—	—	—	△	—	—	—	—	—	—	—	—	—	—	—	—	—	—	—	—	—	—	—	△	—	—	—	—	—	—	—	—	—	—	—	—	—	—	—	—	—	—	—	—	—	—	—	—	—	—	—	—	—	—	—	—	—	—	—	—
2133	—	—	—	—	○	—	—	—	—	—	—	—	△	—	—	—	—	—	—	—	—	—	—	—	—	—	△	—	—	—	—	—	—	—	—	—	—	—	—	—	—	—	—	—	—	—	△	—	—	—	—	—	—	—	—	—	—	—	—	—	—	—	—	—	—	—	—	—	—	—	—	—	—	—	—	—	—	—	—	—	—	—	—
2134	—	—	—	—	△	—	—	—	—	—	—	—	△	—	—	—	—	—	—	—	—	—	—	—	—	—	△	—	—	△	—	—	—	—	—	—	—	—	—	—	—	—	—	—	—	—	—	—	—	—	—	—	—	—	—	—	—	—	—	—	—	—	—	—	—	—	—	—	—	—	—	—	—	—	—	—	—	—	—	—	—	—	—
2135	—	—	—	○	○	○	—	○	○ AM-2531-3514-001	○	—	—	△	—	—	—	—	—	—	—	—	—	—	—	—	—	○	—	—	△	—	—	—	—	△	△	○	○	—	—	—	—	—	—	—	—	—	△	△	—	△	—	—	—	—	△	—	—	—	—	—	—	—	—	—	—	—	—	—	—	—	—	—	—	—	—	—	—	—	—	—	—	—
2136	—	—	—	—	—	—	—	—	—	—	—	—	—	—	—	—	—	—	—	—	—	—	—	—	—	—	—	—	—	—	—	—	—	—	—	—	—	—	—	—	—	—	—	—	—	—	—	—	—	—	—	—	—	—	—	—	—	—	—	—	—	—	—	—	—	—	—	—	—	—	—	—	—	—	—	—	—	—	—	—	—	—	—
2137	—	—	—	—	—	—	—	—	—	—	—	—	—	—	—	—	—	—	—	—	—	—	—	—	—	—	—	—	—	—	—	—	—	—	—	—	—	—	—	—	—	—	—	—	—	—	—	—	—	—	—	—	—	—	—	—	—	—	—	—	—	—	—	—	—	—	—	—	—	—	—	—	—	—	—	—	—	—	—	—	—	—	—
2138	—	—	—	—	—	—	—	—	—	—	—	—	—	—	—	—	—	—	—	—	—	—	—	—	—	—	—	—	—	—	—	—	—	—	—	—	—	—	—	—	—	—	—	—	—	—	—	—	—	—	—	—	—	—	—	—	—	—	—	—	—	—	—	—	—	—	—	—	—	—	—	—	—	—	—	—	—	—	—	—	—	—	—
2139	—	—	—	—	—	—	—	—	—	—	—	—	—	—	—	—	—	—	—	—	—	—	—	—	—	—	—	—	—	—	—	—	—	—	—	—	—	—	—	—	—	—	—	—	—	—	—	—	—	—	—	—	—	—	—	—	—	—	—	—	—	—	—	—	—	—	—	—	—	—	—	—	—	—	—	—	—	—	—	—	—	—	—
2140	—	—	—	—	—	—	—	—	—	—	—	—	—	—	—	—	—	—	—	—	—	—	—	—	—	—	—	—	—	—	—	—	—	—	—	—	—	—	—	—	—	—	—	—	—	—	—	—	—	—	—	—	—	—	—	—	—	—	—	—	—	—	—	—	—	—	—	—	—	—	—	—	—	—	—	—	—	—	—	—	—	—	—
2141	—	—	—	—	—	—	—	—	—	—	—	—	—	—	—	—	—	—	—	—	—	—	—	—	—	—	—	—	—	—	—	—	—	—	—	—	—	—	—	—	—	—	—	—	—	—	—	—	—	—	—	—	—	—	—	—	—	—	—	—	—	—	—	—	—	—	—	—	—	—	—	—	—	—	—	—	—	—	—	—	—	—	—
2142	—	—	—	—	—	—	—	—	—	—	—	—	—	—	—	—	—	—	—	—	—	—	—	—	—	—	—	—	—	—	—	—	—	—	—	—	—	—	—	—	—	—	—	—	—	—	—	—	—	—	—	—	—	—	—	—	—	—	—	—	—	—	—	—	—	—	—	—	—	—	—	—	—	—	—	—	—	—	—	—	—	—	—
2143	—	—	—	—	—	—	—	—	—	—	—	—	—	—	—	—	—	—	—	—	—	—	—	—	—	—	—	—	—	—	—	—	—	—	—	—	—	—	—	—	—	—	—	—	—	—	—	—	—	—	—	—	—	—	—	—	—	—	—	—	—	—	—	—	—	—	—	—	—	—	—	—	—	—	—	—	—	—	—	—	—	—	—
2144	—	—	—	—	—	—	—	—	—	—	—	—	—	—	—	—	—	—	—	—	—	—	—	—	—	—	—	—	—	—	—	—	—	—	—	—	—	—	—	—	—	—	—	—	—	—	—	—	—	—	—	—	—	—	—	—	—	—	—	—	—	—	—	—	—	—	—	—	—	—	—	—	—	—	—	—	—	—	—	—	—	—	—
2145	—	—	—	—	—	—	—	—	—	—	—	—	—	—	—	—	—	—	—	—	—	—	—	—	—	—	—	—	—	—	—	—	—	—	—	—	—	—	—	—	—	—	—	—	—	—	—	—	—	—	—	—	—	—	—	—	—	—	—	—	—	—	—	—	—	—	—	—	—	—	—	—	—	—	—	—	—	—	—	—	—	—	—
2146	—	—	—	—	○	○	—	—	—	—	—	—	△	—	—	—	—	—	—	—	—	—	—	—	—	—	—	—	—	—	—	—	—	—	—	—	—	—	—	—	—	—	—	—	—	—	—	△	△	—	△	△	△	△	△	△	—	—	—	—	—	—	—	—	—	—	—	—	—	—	—	—	—	—	—	—	—	—	—	—	—	—	—
2147	—	—	—	—	○	○	—	—	—	—	—	—	△	—	—	—	—	—	—	—	—	—	—	—	—	—	—	—	—	—	—	—	—	—	—	—	—	—	—	—	—	—	—	—	—	—	—	△	△	—	△	△	△	△	△	△	—	—	—	—	—	—	—	—	—	—	—	—	—	—	—	—	—	—	—	—	—	—	—	—	—	—	—
2148	—	—	—	—	—	—	—	—	—	—	—	—	—	—	—	—	—	—	—	—	—	—	—	—	—	—	—	—	—	—	—	—	—	—	—	—	—	—	—	—	—	—	—	—	—	—	—	—	—	—	—	—	—	—	—	—	—	—	—	—	—	—	—	—	—	—	—	—	—	—	—	—	—	—	—	—	—	—	—	—	—	—	—
2149	—	—	—	—	—	—	—	—	—	—	—	—	—	—	—	—	—	—	—	—	—	—	—	—	—	—	—	—	—	—	—	—	—	—	—	—	—	—	—	—	—	—	—	—	—	—	—	—	—	—	—	—	—	—	—	—	—	—	—	—	—	—	—	—	—	—	—	—	—	—	—	—	—	—	—	—	—	—	—	—	—	—	—
2150	—	—	—	—	—	—	—	—	—	—	—	—	—	—	—	—	—	—	—	—	—	—	—	—	—	—	—	—	—	—	—	—	—	—	—	—	—	—	—	—	—	—	—	—	—	—	—	—	—	—	—	—	—	—	—	—	—	—	—	—	—	—	—	—	—	—	—	—	—	—	—	—	—	—	—	—	—	—	—	—	—	—	—
2151	—	—	—	—	—	—	—	—	—	—	—	—	—	—	—	—	—	—	—	—	—	—	—	—	—	—	—	—	—	—	—	—	—	—	—	—	—	—	—	—	—	—	—	—	—	—	—	—	—	—	—	—	—	—	—	—	—	—	—	—	—	—	—	—	—	—	—	—	—	—	—	—	—	—	—	—	—	—	—	—	—	—	—
2152	—	—	—	—	—	—	—	—	—	—	—	—	—	—	—	—	—	—	—	—	—	—	—	—	—	—	—	—	—	—	—	—	—	—	—	—	—	—	—	—	—	—	—	—	—	—	—	—	—	—	—	—	—	—	—	—	—	—	—	—	—	—	—	—	—	—	—	—	—	—	—	—	—	—	—	—	—	—	—	—	—	—	—
2153	—	—	—	—	—	—	—	—	—	—	—	—	—	—	—	—	—	—	—	—	—	—	—	—	—	—	—	—	—	—	—	—	—	—	—	—	—	—	—	—	—	—	—	—	—	—	—	—	—	—	—	—	—	—	—	—	—	—	—	—	—	—	—	—	—	—	—	—	—	—	—	—	—	—	—	—	—	—	—	—	—	—	—
2154	—	—	—	—	—	—	—	—	—	—	—	—	—	—	—	—	—	—	—	—	—	—	—	—	—	—	—	—	—	—	—	—	—	—	—	—	—	—	—	—	—	—	—	—	—	—	—	—	—	—	—	—	—	—	—	—	—	—	—	—	—	—	—	—	—	—	—	—	—	—	—	—	—	—	—	—	—	—	—	—	—	—	—
2155	—	—	—	—	—	—	—	—	—	—	—	—	—	—	—	—	—	—	—	—	—	—	—	—	—	—	—	—	—	—	—	—	—	—	—	—	—	—	—	—	—	—	—	—	—	—	—	—	—	—	—	—	—	—	—	—	—	—	—	—	—	—	—	—	—	—	—	—	—	—	—	—	—	—	—	—	—	—	—	—	—	—	—
2156	—	—	—	—	—	—	—	—	—	—	—	—	—	—	—	—	—	—	—	—	—	—	—	—	—	—	—	—	—	—	—	—	—	—	—	—	—	—	—	—	—	—	—	—	—	—	—	—	—	—	—	—	—	—	—	—	—	—	—	—	—	—	—	—	—	—	—	—	—	—	—	—	—	—	—	—	—	—	—	—	—	—	—
2157	—	—	—	—	—	—	—	—	—	—	—	—	—	—	—	—	—	—	—	—	—	—	—	—	—	—	—	—	—	—	—	—	—	—	—	—	—	—	—	—	—	—	—	—	—	—	—	—	—	—	—	—	—	—	—	—	—	—	—	—	—	—	—	—	—	—	—	—	—	—	—	—	—	—	—	—	—	—	—	—	—	—	—
2158	—	—	—	—	—	—	—	—	—	—	—	—	—	—	—	—	—	—	—	—	—	—	—	—	—	—	—	—	—	—	—	—	—	—	—	—	—	—	—	—	—	—	—	—	—	—	—	—	—	—	—	—	—	—	—	—	—	—	—	—	—	—	—	—	—	—	—	—	—	—	—	—	—	—	—	—	—	—	—	—	—	—	—
2159	—	—	—	—	—	—	—	—	—	—	—	—	—	—	—	—	—	—	—	—	—	—	—	—	—	—	—	—	—	—	—	—	—	—	—	—	—	—	—	—	—	—	—	—	—	—	—	—	—	—	—	—	—	—	—	—	—	—	—	—	—	—	—	—	—	—	—	—	—	—	—	—	—	—	—	—	—	—	—	—	—	—	—
2160	—	—	—	—	—	—	—	—	—	—	—	—	—	—	—	—	—	—	—	—	—	—	—	—	—	—	—	—	—	—	—	—	—	—	—	—	—	—	—	—	—	—	—	—	—	—	—	—	—	—	—	—	—	—	—	—	—	—	—	—	—	—	—	—	—	—	—	—	—	—	—	—	—	—	—	—	—	—	—	—	—	—	—
2161	—	—	—	—	—	—	—	—	—	—	—	—	—	—	—	—	—	—	—	—	—	—	—	—	—	—	—	—	—	—	—	—	—	—	—	—	—	—	—	—	—	—	—	—	—	—	—	—	—	—	—	—	—	—	—	—	—	—	—	—	—	—	—	—	—	—	—	—	—	—	—	—	—	—	—	—	—	—	—	—	—	—	—
2162	—	—	—	—	—	—	—	—	—	—	—	—	—	—	—	—	—	—	—	—	—	—	—	—	—	—	—	—	—	—	—	—	—	—	—	—	—	—	—	—	—	—	—	—	—	—	—	—	—	—	—	—	—	—	—	—	—	—	—	—	—	—	—	—	—	—	—	—	—	—	—	—	—	—	—	—	—	—	—	—	—	—	—
2163	—	—	—	—	—	—	—	—	—	—	—	—	—	—	—	—	—	—	—	—	—	—	—	—	—	—	—	—	—	—	—	—	—	—	—	—	—	—	—	—	—	—	—	—	—	—	—	—	—	—	—	—	—	—	—	—	—	—	—	—	—	—	—	—	—	—	—	—	—	—	—	—	—	—	—	—	—	—	—	—	—	—	—
2164	—	—	—	—	—	—	—	—	—	—	—	—	—	—	—	—	—	—	—	—	—	—	—	—	—	—	—	—	—	—	—	—	—	—	—	—	—	—	—	—	—	—	—	—	—	—	—	—	—	—	—	—	—	—	—	—	—	—	—	—	—	—	—	—	—	—	—	—	—	—	—	—	—	—	—	—	—	—	—	—	—	—	—
2165	—	—	—	—	—	—	—	—	—	—	—	—	—	—	—	—	—	—	—	—	—	—	—	—	—	—	—	—	—	—	—	—	—	—	—	—	—	—	—	—	—	—	—	—	—	—	—	—	—	—	—	—	—	—	—	—	—	—	—	—	—	—	—	—	—	—	—	—	—	—	—	—	—	—	—	—	—	—	—	—	—	—	—
2166	—	—	—	—	—	—	—	—	—	—	—	—	—	—	—	—	—	—	—	—	—	—	—	—	—	—	—	—	—	—	—	—	—	—	—	—	—	—	—	—	—	—	—	—	—	—	—	—	—	—	—	—	—	—	—	—	—	—	—	—	—	—	—	—	—	—	—	—	—	—	—	—	—	—	—	—	—	—	—	—	—	—	—
2167	—	—	—	—	—	—	—	—	—	—	—	—	—	—	—	—	—	—	—	—	—	—	—	—	—	—	—	—	—	—	—	—	—	—	—	—	—	—	—	—	—	—	—	—	—	—	—	—	—	—	—	—	—	—	—	—	—	—	—	—	—	—	—	—	—	—	—	—	—	—	—	—	—	—	—	—	—	—	—	—	—	—	—
2168	—	—	—	—	—	—	—	—	—	—	—	—	—	—	—	—	—	—	—	—	—	—	—	—	—	—	—	—	—	—	—	—	—	—	—	—	—	—	—	—	—	—	—	—	—	—	—	—	—	—	—	—	—	—	—	—	—	—	—	—	—	—	—	—	—	—	—	—	—	—	—	—	—	—	—	—	—	—	—	—	—	—	—
2169	—	—	—	—	—	—	—	—	—	—	—	—	—	—	—	—	—	—	—	—	—	—	—	—	—	—	—	—	—	—	—	—	—	—	—	—	—	—	—	—	—	—	—	—	—	—	—	—	—	—	—	—	—	—	—	—	—	—	—	—	—	—	—	—	—	—	—	—	—	—	—	—	—	—	—	—	—	—	—	—	—	—	—
2170	—	—	—	—	—	—	—	—	—	—	—	—	—	—	—	—	—	—	—	—	—	—	—	—	—	—	—	—	—	—	—	—	—	—	—	—	—	—	—	—	—	—	—	—	—	—	—	—	—	—	—	—	—	—	—	—	—	—	—	—	—	—	—	—	—	—	—	—	—	—	—	—	—	—	—	—	—	—	—	—	—	—	—
2171	—	—	—	—	—	—	—	—	—	—	—	—	—	—	—	—	—	—	—	—	—	—	—	—	—	—	—	—	—	—	—	—	—	—	—	—	—	—	—	—	—	—	—	—	—	—	—	—	—	—	—	—	—	—	—	—	—	—	—	—	—	—	—	—	—	—	—	—	—	—	—	—	—	—	—	—	—	—	—	—	—	—	—

設工認申請対象機器の技術基準への適合性に係る整理

番号	施設区分		設備区分			機器名称	機種(注16)	設置場所	数量	申請回	変更区分	DB区分	SA区分	耐震設計	兼用(主従)	共用(主従)	備考
2089	放射性廃棄物の廃棄施設	気体廃棄物の廃棄施設	換気設備	低レベル廃棄物処理建屋換気設備	—	建屋排気フィルタユニットⅢ	フィルタ	DA	8	②-2	既設	非安重	—	C/—	—	—	
2090	放射性廃棄物の廃棄施設	気体廃棄物の廃棄施設	換気設備	低レベル廃棄物処理建屋換気設備	—	主配管(建屋換気系)	主配管	DA,屋外	一式	②-2	既設	非安重	—	C/—	—	—	流体：建屋内空気
2091	放射性廃棄物の廃棄施設	気体廃棄物の廃棄施設	換気設備	低レベル廃棄物処理建屋換気設備	—	主配管(溶液保持系,建屋換気系)	主配管	DA	一式	②-2	既設	非安重	—	C/—	—	—	流体：空気
2092	放射性廃棄物の廃棄施設	気体廃棄物の廃棄施設	換気設備	低レベル廃棄物処理建屋換気設備	—	建屋送風機	—	DA	4	②-2	既設	非安重	—	C/—	—	—	
2093	放射性廃棄物の廃棄施設	気体廃棄物の廃棄施設	換気設備	低レベル廃棄物処理建屋換気設備	—	建屋給気ユニット	—	DA	一式	②-2	既設	非安重	—	C/—	—	—	
2094	放射性廃棄物の廃棄施設	気体廃棄物の廃棄施設	換気設備	ハル・エンドピース貯蔵建屋換気設備	—	建屋排風機Ⅰ	ファン	AE	2	②-2	既設	非安重	—	C/—	—	—	
2095	放射性廃棄物の廃棄施設	気体廃棄物の廃棄施設	換気設備	ハル・エンドピース貯蔵建屋換気設備	—	建屋排風機Ⅱ	ファン	AE	2	②-2	既設	非安重	—	B/—	—	—	
2096	放射性廃棄物の廃棄施設	気体廃棄物の廃棄施設	換気設備	ハル・エンドピース貯蔵建屋換気設備	—	建屋排気フィルタユニットⅠ	フィルタ	AE	5	②-2	既設	非安重	—	C/—	—	—	
2097	放射性廃棄物の廃棄施設	気体廃棄物の廃棄施設	換気設備	ハル・エンドピース貯蔵建屋換気設備	—	建屋排気フィルタユニットⅡ	フィルタ	AE	3	②-2	既設	非安重	—	B/—	—	—	
2098	放射性廃棄物の廃棄施設	気体廃棄物の廃棄施設	換気設備	ハル・エンドピース貯蔵建屋換気設備	—	主配管（建屋換気系）	主配管	AE	一式	②-2	既設	非安重	—	B，C/—	—	—	流体：建屋内空気
2099	放射性廃棄物の廃棄施設	気体廃棄物の廃棄施設	換気設備	ハル・エンドピース貯蔵建屋換気設備	—	主配管(建屋換気系)	主配管	AE,屋外	一式	②-2	既設	非安重	—	C/—	—	—	流体：建屋内空気
2100	放射性廃棄物の廃棄施設	気体廃棄物の廃棄施設	換気設備	ハル・エンドピース貯蔵建屋換気設備	—	建屋送風機	—	AE	2	②-2	既設	非安重	—	C/—	—	—	
2101	放射性廃棄物の廃棄施設	気体廃棄物の廃棄施設	換気設備	ハル・エンドピース貯蔵建屋換気設備	—	建屋給気ユニット	—	AE	一式	②-2	既設	非安重	—	C/—	—	—	建屋給気プレフィルタ 建屋給気粒子フィルタ
2102	放射性廃棄物の廃棄施設	気体廃棄物の廃棄施設	換気設備	チャンネルボックス・バーナブルポイズン処理建屋換気設備	—	建屋排風機Ⅰ	ファン	DC	2	②-2	既設	非安重	—	C/—	—	—	
2103	放射性廃棄物の廃棄施設	気体廃棄物の廃棄施設	換気設備	チャンネルボックス・バーナブルポイズン処理建屋換気設備	—	建屋排風機Ⅱ	ファン	DC	2	②-2	既設	非安重	—	C/—	—	—	
2104	放射性廃棄物の廃棄施設	気体廃棄物の廃棄施設	換気設備	チャンネルボックス・バーナブルポイズン処理建屋換気設備	—	建屋排気フィルタユニットⅠ	フィルタ	DC	3	②-2	既設	非安重	—	C/—	—	—	
2105	放射性廃棄物の廃棄施設	気体廃棄物の廃棄施設	換気設備	チャンネルボックス・バーナブルポイズン処理建屋換気設備	—	建屋排気フィルタユニットⅡ	フィルタ	DC	2	②-2	既設	非安重	—	C/—	—	—	
2106	放射性廃棄物の廃棄施設	気体廃棄物の廃棄施設	換気設備	チャンネルボックス・バーナブルポイズン処理建屋換気設備	—	主配管(建屋換気系)	主配管	DC,TY10E,屋外	一式	②-2	既設	非安重	—	C/—	—	—	流体：建屋内空気
2107	放射性廃棄物の廃棄施設	気体廃棄物の廃棄施設	換気設備	チャンネルボックス・バーナブルポイズン処理建屋換気設備	—	主配管(溶液保持系,建屋換気系)	主配管	DC	一式	②-2	既設	非安重	—	C/—	—	—	流体：空気
2108	放射性廃棄物の廃棄施設	気体廃棄物の廃棄施設	換気設備	チャンネルボックス・バーナブルポイズン処理建屋換気設備	—	建屋給気ユニット	—	DC	一式	②-2	既設	非安重	—	C/—	—	—	
2109	放射性廃棄物の廃棄施設	気体廃棄物の廃棄施設	換気設備	チャンネルボックス・バーナブルポイズン処理建屋換気設備	—	建屋送風機	—	DC	2	②-2	既設	非安重	—	C/—	—	—	
2110	放射性廃棄物の廃棄施設	気体廃棄物の廃棄施設	換気設備	分析建屋換気設備	—	建屋排風機	ファン	AH	2	②-2	既設	非安重	—	C/—	—	OSL(再処理主)	
2111	放射性廃棄物の廃棄施設	気体廃棄物の廃棄施設	換気設備	分析建屋換気設備	—	フード排風機	ファン	AH	2	②-2	既設	非安重	—	C/—	—	OSL(再処理主)	
2112	放射性廃棄物の廃棄施設	気体廃棄物の廃棄施設	換気設備	分析建屋換気設備	—	セル排風機	ファン	AH	2	②-2	既設	非安重	—	B/—	—	—	
2113	放射性廃棄物の廃棄施設	気体廃棄物の廃棄施設	換気設備	分析建屋換気設備	—	グローブボックス排風機	ファン	AH	2	②-2	既設	非安重	—	B/—	—	OSL(再処理主)	
2114	放射性廃棄物の廃棄施設	気体廃棄物の廃棄施設	換気設備	分析建屋換気設備	—	建屋排気フィルタユニット	フィルタ	AH	19	②-2	既設	非安重	—	C/—	—	—	
2115	放射性廃棄物の廃棄施設	気体廃棄物の廃棄施設	換気設備	分析建屋換気設備	—	フード排気フィルタユニット	フィルタ	AH	4	②-2	既設	非安重	—	C/—	—	—	
2116	放射性廃棄物の廃棄施設	気体廃棄物の廃棄施設	換気設備	分析建屋換気設備	—	セル排気フィルタユニット	フィルタ	AH	2	②-2	既設	非安重	—	B/—	—	—	
2117	放射性廃棄物の廃棄施設	気体廃棄物の廃棄施設	換気設備	分析建屋換気設備	—	グローブボックス排気フィルタユニット	フィルタ	AH	4	②-2	既設	非安重	—	B/—	—	—	
2118	放射性廃棄物の廃棄施設	気体廃棄物の廃棄施設	換気設備	分析建屋換気設備	—	主配管(建屋換気系)	主配管	AH,屋外	一式	②-2	既設	非安重	—	C/—	—	—	流体1：建屋内空気 流体2：GB内空気 流体3：フード内空気 流体4：セル内空気
2119	放射性廃棄物の廃棄施設	気体廃棄物の廃棄施設	換気設備	分析建屋換気設備	—	主配管(建屋換気系)	主配管	AH	一式	②-2	既設	非安重	—	C/—	—	OSL(再処理主)	流体：建屋内空気
2120	放射性廃棄物の廃棄施設	気体廃棄物の廃棄施設	換気設備	分析建屋換気設備	—	主配管(建屋換気系)	主配管	AH	一式	②-2	既設	非安重	—	B/—	—	OSL(再処理主)	流体：GB内空気
2121	放射性廃棄物の廃棄施設	気体廃棄物の廃棄施設	換気設備	分析建屋換気設備	—	主配管(建屋換気系)	主配管	AH	一式	②-2	既設	非安重	—	B/—	—	—	流体：セル内空気
2122	放射性廃棄物の廃棄施設	気体廃棄物の廃棄施設	換気設備	分析建屋換気設備	—	主配管(建屋換気系)	主配管	AH	一式	②-2	既設	非安重	—	C/—	—	OSL(再処理主)	流体：フード内空気
2123	放射性廃棄物の廃棄施設	気体廃棄物の廃棄施設	換気設備	分析建屋換気設備	—	主配管(建屋換気系)	主配管	AH	一式	②-2	既設	非安重	—	C/—	—	—	流体：建屋内空気
2124	放射性廃棄物の廃棄施設	気体廃棄物の廃棄施設	換気設備	分析建屋換気設備	—	主配管(建屋換気系)	主配管	AH	一式	②-2	既設	非安重	—	B，C/—	—	—	流体：GB内空気
2125	放射性廃棄物の廃棄施設	気体廃棄物の廃棄施設	換気設備	分析建屋換気設備	—	主配管(建屋換気系)	主配管	AH	一式	②-2	既設	非安重	—	B，C/—	—	—	流体：セル内空気
2126	放射性廃棄物の廃棄施設	気体廃棄物の廃棄施設	換気設備	分析建屋換気設備	—	主配管(建屋換気系)	主配管	AH	一式	②-2	既設	非安重	—	C/—	—	—	流体：フード内空気
2127	放射性廃棄物の廃棄施設	気体廃棄物の廃棄施設	換気設備	分析建屋換気設備	—	主配管(建屋換気系)	主配管	AH	一式	②-2	既設	非安重	—	C/—	—	—	流体1：建屋内空気 流体2：フード内空気
2128	放射性廃棄物の廃棄施設	気体廃棄物の廃棄施設	換気設備	分析建屋換気設備	—	主配管(建屋換気系)	主配管	AH	一式	②-2	既設	非安重	—	C/—	—	—	流体1：建屋内空気 流体2：GB内空気 流体3：フード内空気
2129	放射性廃棄物の廃棄施設	気体廃棄物の廃棄施設	換気設備	分析建屋換気設備	—	建屋給気ユニット	—	AH	一式	②-2	既設	非安重	—	C/—	—	—	
2130	放射性廃棄物の廃棄施設	気体廃棄物の廃棄施設	換気設備	分析建屋換気設備	—	建屋送風機	—	AH	2	②-2	既設	非安重	—	C/—	—	—	
2131	放射性廃棄物の廃棄施設	気体廃棄物の廃棄施設	換気設備	北換気筒	—	北換気筒(使用済燃料受入れ・貯蔵建屋換気筒)	建物・構築物	屋外	1	①	改造	非安重	常設SA	C-1/(C)	主：北換気筒 従：放射線監視設備	E(再処理主)	北換気筒の筒身を支える支持鉄塔は再／廃共用
2132	放射性廃棄物の廃棄施設	気体廃棄物の廃棄施設	換気設備	北換気筒	—	北換気筒(使用済燃料輸送容器管理建屋換気筒)	建物・構築物	屋外	1	①	改造	非安重	—	C-1/—	—	E(再処理主)	北換気筒の筒身を支える支持鉄塔は再／廃共用
2133	放射性廃棄物の廃棄施設	気体廃棄物の廃棄施設	換気設備	北換気筒	—	北換気筒(ハル・エンドピース及び第1ガラス固化体貯蔵建屋換気筒)	建物・構築物	屋外	1	②-2	改造	非安重	—	C-1/—	—	E(再処理主)	北換気筒の筒身を支える支持鉄塔は再／廃共用
2134	放射性廃棄物の廃棄施設	気体廃棄物の廃棄施設	換気設備	低レベル廃棄物処理建屋換気筒	—	低レベル廃棄物処理建屋換気筒	—	屋外	1	②-2	既設	非安重	—	C/—	—	—	
2135	放射性廃棄物の廃棄施設	気体廃棄物の廃棄施設	主排気筒	—	—	主排気筒	建物・構築物	屋外	一式	②-2	既設	安重	常設SA	S/(S)，1.2Ss	主：主排気筒 従：廃ガス貯留設備 代替換気設備	—	
2136	放射性廃棄物の廃棄施設	気体廃棄物の廃棄施設	代替換気設備	—	—	廃ガス洗浄塔シールポット	容器	AA	1	②-2	改造	—	常設SA	—/(S)，1.2Ss	—	—	
2137	放射性廃棄物の廃棄施設	気体廃棄物の廃棄施設	代替換気設備	—	—	廃ガスリリーフポット	容器	AB	1	②-2	改造	—	常設SA	—/(S)，1.2Ss	—	—	
2138	放射性廃棄物の廃棄施設	気体廃棄物の廃棄施設	代替換気設備	—	—	凝縮液分配器	容器	AB	1	②-2	改造	—	常設SA	—/(S)，1.2Ss	—	—	
2139	放射性廃棄物の廃棄施設	気体廃棄物の廃棄施設	代替換気設備	—	—	廃ガスポット	容器	AC	1	②-2	新設	—	常設SA	—/(S)，1.2Ss	主：代替換気設備 従：廃ガス貯留設備	—	
2140	放射性廃棄物の廃棄施設	気体廃棄物の廃棄施設	代替換気設備	—	—	廃ガスシールポット	容器	KA	1	②-2	既設	—	常設SA	—/(S)，1.2Ss	—	—	
2141	放射性廃棄物の廃棄施設	気体廃棄物の廃棄施設	代替換気設備	—	—	気液分離器	容器	KA	1	②-2	新設	—	常設SA	—/(S)，1.2Ss	—	—	
2142	放射性廃棄物の廃棄施設	気体廃棄物の廃棄施設	代替換気設備	—	—	可搬型デミスタ	容器	KA	8	②-2	新設	—	可搬型SA	—/—	—	—	
2143	放射性廃棄物の廃棄施設	気体廃棄物の廃棄施設	代替換気設備	—	—	凝縮器	熱交換器	AA	1	②-2	新設	—	常設SA	—/(S)，1.2Ss	—	—	
2144	放射性廃棄物の廃棄施設	気体廃棄物の廃棄施設	代替換気設備	—	—	予備凝縮器	熱交換器	AA	1	②-2	新設	—	常設SA	—/(S)，1.2Ss	—	—	
2145	放射性廃棄物の廃棄施設	気体廃棄物の廃棄施設	代替換気設備	—	—	凝縮器	熱交換器	AB	1	②-2	新設	—	常設SA	—/(S)，1.2Ss	—	—	
2146	放射性廃棄物の廃棄施設	気体廃棄物の廃棄施設	代替換気設備	—	—	高レベル廃液濃縮缶凝縮器	熱交換器	AB	1	②-2	改造	安重	常設SA	S/(S)，1.2Ss	主：代替換気設備 従：代替安全冷却水系 従：高レベル廃液濃縮系	—	
2147	放射性廃棄物の廃棄施設	気体廃棄物の廃棄施設	代替換気設備	—	—	第1エジェクタ凝縮器	熱交換器	AB	1	②-2	改造	安重	常設SA	S/(S)，1.2Ss	主：代替換気設備 従：代替安全冷却水系 従：高レベル廃液濃縮系	—	
2148	放射性廃棄物の廃棄施設	気体廃棄物の廃棄施設	代替換気設備	—	—	凝縮器	熱交換器	AC	1	②-2	新設	—	常設SA	—/(S)，1.2Ss	—	—	
2149	放射性廃棄物の廃棄施設	気体廃棄物の廃棄施設	代替換気設備	—	—	予備凝縮器	熱交換器	AC	1	②-2	新設	—	常設SA	—/(S)，1.2Ss	—	—	
2150	放射性廃棄物の廃棄施設	気体廃棄物の廃棄施設	代替換気設備	—	—	凝縮器	熱交換器	CA	1	②-2	新設	—	常設SA	—/(S)，1.2Ss	—	—	
2151	放射性廃棄物の廃棄施設	気体廃棄物の廃棄施設	代替換気設備	—	—	予備凝縮器	熱交換器	CA	1	②-2	新設	—	常設SA	—/(S)，1.2Ss	—	—	
2152	放射性廃棄物の廃棄施設	気体廃棄物の廃棄施設	代替換気設備	—	—	凝縮器	熱交換器	KA	1	②-2	新設	—	常設SA	—/(S)，1.2Ss	—	—	
2153	放射性廃棄物の廃棄施設	気体廃棄物の廃棄施設	代替換気設備	—	—	予備凝縮器	熱交換器	KA	1	②-2	新設	—	常設SA	—/(S)，1.2Ss	—	—	
2154	放射性廃棄物の廃棄施設	気体廃棄物の廃棄施設	代替換気設備	—	—	可搬型排風機	ファン	AA	3	②-2	新設	—	可搬型SA	—/—	—	—	保管場所：前処理建屋,外部保管エリア
2155	放射性廃棄物の廃棄施設	気体廃棄物の廃棄施設	代替換気設備	—	—	可搬型排風機	ファン	AB	2	②-2	新設	—	可搬型SA	—/—	—	—	保管場所：分離建屋,外部保管エリア 流体：廃ガス
2156	放射性廃棄物の廃棄施設	気体廃棄物の廃棄施設	代替換気設備	—	—	可搬型排風機	ファン	AC	2	②-2	新設	—	可搬型SA	—/—	—	—	保管場所：精製建屋,外部保管エリア
2157	放射性廃棄物の廃棄施設	気体廃棄物の廃棄施設	代替換気設備	—	—	可搬型排風機	ファン	CA	2	②-2	新設	—	可搬型SA	—/—	—	—	保管場所：CA建屋内
2158	放射性廃棄物の廃棄施設	気体廃棄物の廃棄施設	代替換気設備	—	—	可搬型排風機	ファン	KA	2	②-2	新設	—	可搬型SA	—/—	—	—	
2159	放射性廃棄物の廃棄施設	気体廃棄物の廃棄施設	代替換気設備	—	—	可搬型フィルタ	フィルタ	AA	4	②-2	新設	—	可搬型SA	—/—	—	—	保管場所：前処理建屋,外部保管エリア
2160	放射性廃棄物の廃棄施設	気体廃棄物の廃棄施設	代替換気設備	—	—	セル導出ユニットフィルタ	フィルタ	AA	2	②-2	新設	—	常設SA	—/(S)，1.2Ss	—	—	
2161	放射性廃棄物の廃棄施設	気体廃棄物の廃棄施設	代替換気設備	—	—	セル導出ユニットフィルタ	フィルタ	AB	2	②-2	新設	—	常設SA	—/(S)，1.2Ss	—	—	
2162	放射性廃棄物の廃棄施設	気体廃棄物の廃棄施設	代替換気設備	—	—	可搬型フィルタ	フィルタ	AB	4	②-2	新設	—	可搬型SA	—/—	—	—	保管場所：分離建屋,外部保管エリア 流体：廃ガス
2163	放射性廃棄物の廃棄施設	気体廃棄物の廃棄施設	代替換気設備	—	—	セル導出ユニットフィルタ	フィルタ	AC	2	②-2	新設	—	常設SA	—/(S)，1.2Ss	—	—	
2164	放射性廃棄物の廃棄施設	気体廃棄物の廃棄施設	代替換気設備	—	—	可搬型フィルタ	フィルタ	AC	4	②-2	新設	—	可搬型SA	—/—	—	—	保管場所：精製建屋,外部保管エリア
2165	放射性廃棄物の廃棄施設	気体廃棄物の廃棄施設	代替換気設備	—	—	セル導出ユニットフィルタ	フィルタ	CA	2	②-2	新設	—	常設SA	—/(S)，1.2Ss	—	—	セル導出ユニットフィルタA [redacted] セル導出ユニットフィルタB [redacted]
2166	放射性廃棄物の廃棄施設	気体廃棄物の廃棄施設	代替換気設備	—	—	可搬型フィルタ	フィルタ	CA	4	②-2	新設	—	可搬型SA	—/—	—	—	保管場所：CA建屋内
2167	放射性廃棄物の廃棄施設	気体廃棄物の廃棄施設	代替換気設備	—	—	セル導出ユニットフィルタ	フィルタ	KA	2	②-2	新設	—	常設SA	—/(S)，1.2Ss	—	—	
2168	放射性廃棄物の廃棄施設	気体廃棄物の廃棄施設	代替換気設備	—	—	可搬型フィルタ	フィルタ	KA	4	②-2	新設	—	可搬型SA	—/—	—	—	
2169	放射性廃棄物の廃棄施設	気体廃棄物の廃棄施設	代替換気設備	—	—	主配管（蒸発乾固対策用セル導出系,水素対策用セル導出系）	主配管	AA	一式	②-2	改造/新設	—	常設SA	—/(S)，1.2Ss	—	—	流体：廃ガス
2170	放射性廃棄物の廃棄施設	気体廃棄物の廃棄施設	代替換気設備	—	—	可搬型ダクト	主配管	AA	一式	②-2	新設	—	可搬型SA	—/—	—	—	保管場所：前処理建屋,外部保管エリア 流体：廃ガス
2171	放射性廃棄物の廃棄施設	気体廃棄物の廃棄施設	代替換気設備	—	—	主配管（凝縮水回収系）	主配管	AA	一式	②-2	新設	—	常設SA	—/(S)，1.2Ss	—	—	流体：凝縮水

番号	第二十三条第1項	第二十三条第2項	第二十三条第3項	第二十三条第4項	第二十三条第5項第一号	第二十三条第5項第二号	第二十四条第1項第一号	第二十四条第1項第二号	第二十四条第1項第三号	第二十四条第1項第四号	第二十四条第1項第五号	第二十五条第1項	第二十六条第1項	第二十六条第2項	第二十七条第1項	第二十七条第2項	第二十八条第1項第一号	第二十八条第1項第二号	第二十八条第1項第三号	第二十八条第1項第四号	第二十九条第1項	第二十九条第2項	第二十九条第3項第一号	第二十九条第3項第二号	第二十九条第4項	第二十九条第5項	第三十条第1項	第三十条第2項	第三十一条第1項	第三十一条第2項	第三十二条第1項第一号（注1）	第三十二条第1項第二号（注1）	第三十三条第1項第一号	第三十三条第1項第二号	第三十三条第2項	第三十四条第1項（注2）	第三十五条第1項	第三十五条第2項	第三十五条第3項	第三十五条第4項第一号	第三十五条第4項第二号	第三十六条第1項第一号
2089	—	—	—	—	—	—	△	△	△	△	—	—	—	—	—	—	△	—	△	—	—	—	—	—	—	—	—	—	—	—	—	—	—	—	—	—	—	—	—	—	—	—
2090	—	—	—	—	—	—	△	△	△	—	—	—	—	—	—	—	△	—	—	—	—	—	—	—	—	—	—	—	—	—	—	—	—	—	—	—	—	—	—	—	—	—
2091	—	—	—	—	—	—	△	△	△	—	—	—	—	—	—	—	△	—	—	—	—	—	—	—	—	—	—	—	—	—	—	—	—	—	—	—	—	—	—	—	—	—
2092	—	—	—	—	—	—	—	—	—	—	—	—	—	—	—	—	△	—	—	—	—	—	—	—	—	—	—	—	—	—	—	—	—	—	—	—	—	—	—	—	—	—
2093	—	—	—	—	—	—	—	—	—	—	—	—	—	—	—	—	—	—	—	—	—	—	—	—	—	—	—	—	—	—	—	—	—	—	—	—	—	—	—	—	—	—
2094	—	—	—	—	—	—	△	△	△	—	—	—	—	—	—	—	△	—	—	—	—	—	—	—	—	—	—	—	—	—	—	—	—	—	—	—	—	—	—	—	—	—
2095	—	—	—	—	—	—	△	△	△	—	—	—	—	—	—	—	△	—	—	—	—	—	—	—	—	—	—	—	—	—	—	—	—	—	—	—	—	—	—	—	—	—
2096	—	—	—	—	—	—	△	△	△	△	—	—	—	—	—	—	△	—	△	—	—	—	—	—	—	—	—	—	—	—	—	—	—	—	—	—	—	—	—	—	—	—
2097	—	—	—	—	—	—	△	△	△	△	—	—	—	—	—	—	△	—	△	—	—	—	—	—	—	—	—	—	—	—	—	—	—	—	—	—	—	—	—	—	—	—
2098	—	—	—	—	—	—	△	△	△	—	—	—	—	—	—	—	△	—	—	—	—	—	—	—	—	—	—	—	—	—	—	—	—	—	—	—	—	—	—	—	—	—
2099	—	—	—	—	—	—	△	△	△	—	—	—	—	—	—	—	△	—	—	—	—	—	—	—	—	—	—	—	—	—	—	—	—	—	—	—	—	—	—	—	—	—
2100	—	—	—	—	—	—	—	—	—	—	—	—	—	—	—	—	△	—	—	—	—	—	—	—	—	—	—	—	—	—	—	—	—	—	—	—	—	—	—	—	—	—
2101	—	—	—	—	—	—	—	—	—	—	—	—	—	—	—	—	—	—	—	—	—	—	—	—	—	—	—	—	—	—	—	—	—	—	—	—	—	—	—	—	—	—
2102	—	—	—	—	—	—	△	△	△	—	—	—	—	—	—	—	△	—	—	—	—	—	—	—	—	—	—	—	—	—	—	—	—	—	—	—	—	—	—	—	—	—
2103	—	—	—	—	—	—	△	△	△	—	—	—	—	—	—	—	△	—	—	—	—	—	—	—	—	—	—	—	—	—	—	—	—	—	—	—	—	—	—	—	—	—
2104	—	—	—	—	—	—	△	△	△	△	—	—	—	—	—	—	△	—	△	—	—	—	—	—	—	—	—	—	—	—	—	—	—	—	—	—	—	—	—	—	—	—
2105	—	—	—	—	—	—	△	△	△	△	—	—	—	—	—	—	△	—	△	—	—	—	—	—	—	—	—	—	—	—	—	—	—	—	—	—	—	—	—	—	—	—
2106	—	—	—	—	—	—	△	△	△	—	—	—	—	—	—	—	△	—	—	—	—	—	—	—	—	—	—	—	—	—	—	—	—	—	—	—	—	—	—	—	—	—
2107	—	—	—	—	—	—	△	△	△	—	—	—	—	—	—	—	△	—	—	—	—	—	—	—	—	—	—	—	—	—	—	—	—	—	—	—	—	—	—	—	—	—
2108	—	—	—	—	—	—	—	—	—	—	—	—	—	—	—	—	—	—	—	—	—	—	—	—	—	—	—	—	—	—	—	—	—	—	—	—	—	—	—	—	—	—
2109	—	—	—	—	—	—	—	—	—	—	—	—	—	—	—	—	△	—	—	—	—	—	—	—	—	—	—	—	—	—	—	—	—	—	—	—	—	—	—	—	—	—
2110	—	—	—	—	—	—	△	△	△	—	—	—	—	—	—	—	△	—	—	—	—	—	—	—	—	—	—	—	—	—	—	—	—	—	—	—	—	—	—	—	—	—
2111	—	—	—	—	—	—	△	△	△	—	—	—	—	—	—	—	△	—	—	—	—	—	—	—	—	—	—	—	—	—	—	—	—	—	—	—	—	—	—	—	—	—
2112	—	—	—	—	—	—	△	△	△	—	—	—	—	—	—	—	△	—	—	—	—	—	—	—	—	—	—	—	—	—	—	—	—	—	—	—	—	—	—	—	—	—
2113	—	—	—	—	—	—	△	△	△	—	—	—	—	—	—	—	△	—	—	—	—	—	—	—	—	—	—	—	—	—	—	—	—	—	—	—	—	—	—	—	—	—
2114	—	—	—	—	—	—	△	△	△	△	—	—	—	—	—	—	△	—	△	—	—	—	—	—	—	—	—	—	—	—	—	—	—	—	—	—	—	—	—	—	—	—
2115	—	—	—	—	—	—	△	△	△	△	—	—	—	—	—	—	△	—	△	—	—	—	—	—	—	—	—	—	—	—	—	—	—	—	—	—	—	—	—	—	—	—
2116	—	—	—	—	—	—	△	△	△	△	—	—	—	—	—	—	△	—	△	—	—	—	—	—	—	—	—	—	—	—	—	—	—	—	—	—	—	—	—	—	—	—
2117	—	—	—	—	—	—	△	△	△	△	—	—	—	—	—	—	△	—	△	—	—	—	—	—	—	—	—	—	—	—	—	—	—	—	—	—	—	—	—	—	—	—
2118	—	—	—	—	—	—	△	△	△	—	—	—	—	—	—	—	△	—	—	—	—	—	—	—	—	—	—	—	—	—	—	—	—	—	—	—	—	—	—	—	—	—
2119	—	—	—	—	—	—	△	△	△	—	—	—	—	—	—	—	△	—	—	—	—	—	—	—	—	—	—	—	—	—	—	—	—	—	—	—	—	—	—	—	—	—
2120	—	—	—	—	—	—	△	△	△	—	—	—	—	—	—	—	△	—	—	—	—	—	—	—	—	—	—	—	—	—	—	—	—	—	—	—	—	—	—	—	—	—
2121	—	—	—	—	—	—	△	△	△	—	—	—	—	—	—	—	△	—	—	—	—	—	—	—	—	—	—	—	—	—	—	—	—	—	—	—	—	—	—	—	—	—
2122	—	—	—	—	—	—	△	△	△	—	—	—	—	—	—	—	△	—	—	—	—	—	—	—	—	—	—	—	—	—	—	—	—	—	—	—	—	—	—	—	—	—
2123	—	—	—	—	—	—	△	△	△	—	—	—	—	—	—	—	△	—	—	—	—	—	—	—	—	—	—	—	—	—	—	—	—	—	—	—	—	—	—	—	—	—
2124	—	—	—	—	—	—	△	△	△	—	—	—	—	—	—	—	△	—	—	—	—	—	—	—	—	—	—	—	—	—	—	—	—	—	—	—	—	—	—	—	—	—
2125	—	—	—	—	—	—	△	△	△	—	—	—	—	—	—	—	△	—	—	—	—	—	—	—	—	—	—	—	—	—	—	—	—	—	—	—	—	—	—	—	—	—
2126	—	—	—	—	—	—	△	△	△	—	—	—	—	—	—	—	△	—	—	—	—	—	—	—	—	—	—	—	—	—	—	—	—	—	—	—	—	—	—	—	—	—
2127	—	—	—	—	—	—	△	△	△	—	—	—	—	—	—	—	△	—	—	—	—	—	—	—	—	—	—	—	—	—	—	—	—	—	—	—	—	—	—	—	—	—
2128	—	—	—	—	—	—	△	△	△	—	—	—	—	—	—	—	△	—	—	—	—	—	—	—	—	—	—	—	—	—	—	—	—	—	—	—	—	—	—	—	—	—
2129	—	—	—	—	—	—	—	—	—	—	—	—	—	—	—	—	△	—	—	—	—	—	—	—	—	—	—	—	—	—	—	—	—	—	—	—	—	—	—	—	—	—
2130	—	—	—	—	—	—	—	—	—	—	—	—	—	—	—	—	△	—	—	—	—	—	—	—	—	—	—	—	—	—	—	—	—	—	—	—	—	—	—	—	—	—
2131	—	—	—	—	—	—	△	△	△	—	—	—	—	—	—	—	—	—	—	△	—	—	—	—	—	—	—	—	—	—	—	—	—	○	—	—	—	—	—	○	—	○
2132	—	—	—	—	—	—	△	△	△	—	—	—	—	—	—	—	—	—	—	△	—	—	—	—	—	—	—	—	—	—	—	—	—	—	—	—	—	—	—	—	—	—
2133	—	—	—	—	—	—	△	△	△	—	—	—	—	—	—	—	—	—	—	△	—	—	—	—	—	—	—	—	—	—	—	—	—	—	—	—	—	—	—	—	—	—
2134	—	—	—	—	—	—	△	△	△	—	—	—	—	—	—	—	—	—	—	△	—	—	—	—	—	—	—	—	—	—	—	—	—	—	—	—	—	—	—	—	—	—
2135	—	—	—	—	—	—	△	△	△	—	—	—	—	—	—	—	—	—	—	△	—	—	—	—	—	—	—	—	—	—	○	—	○	—	—	○	—	—	○	○	—	○
2136	—	—	—	—	—	—	—	—	—	—	—	—	—	—	—	—	—	—	—	—	—	—	—	—	—	—	—	—	—	—	—	—	○	—	—	—	—	—	○	—	—	○
2137	—	—	—	—	—	—	—	—	—	—	—	—	—	—	—	—	—	—	—	—	—	—	—	—	—	—	—	—	—	—	—	—	○	○	—	—	—	—	—	—	—	○
2138	—	—	—	—	—	—	—	—	—	—	—	—	—	—	—	—	—	—	—	—	—	—	—	—	—	—	—	—	—	—	—	—	○	○	—	—	—	—	—	—	—	○
2139	—	—	—	—	—	—	—	—	—	—	—	—	—	—	—	—	—	—	—	—	—	—	—	—	—	—	—	—	—	—	—	—	○	—	—	—	—	—	—	—	—	○
2140	—	—	—	—	—	—	△	△	△	—	—	—	—	—	—	—	—	—	—	—	—	—	—	—	—	—	—	—	—	—	—	—	○	—	—	—	—	—	○	—	—	○
2141	—	—	—	—	—	—	—	—	—	—	—	—	—	—	—	—	—	—	—	—	—	—	—	—	—	—	—	—	—	—	—	—	○	—	—	—	—	—	○	—	—	○
2142	—	—	—	—	—	—	—	—	—	—	—	—	—	—	—	—	—	—	—	—	—	—	—	—	—	—	—	—	—	—	—	—	—	—	—	—	—	—	○	—	—	○
2143	—	—	—	—	—	—	—	—	—	—	—	—	—	—	—	—	—	—	—	—	—	—	—	—	—	—	—	—	—	—	—	—	○	—	—	—	—	—	○	—	—	○
2144	—	—	—	—	—	—	—	—	—	—	—	—	—	—	—	—	—	—	—	—	—	—	—	—	—	—	—	—	—	—	—	—	○	—	—	—	—	—	○	—	—	○
2145	—	—	—	—	—	—	—	—	—	—	—	—	—	—	—	—	—	—	—	—	—	—	—	—	—	—	—	—	—	—	—	—	○	○	—	—	—	—	○	—	—	○
2146	—	—	—	—	—	—	△	△	△	—	—	—	—	—	—	—	—	—	—	—	—	—	—	—	—	—	—	—	—	—	—	—	○	○	—	—	—	—	○	—	—	○
2147	—	—	—	—	—	—	△	△	△	—	—	—	—	—	—	—	—	—	—	—	—	—	—	—	—	—	—	—	—	—	—	—	○	○	—	—	—	—	○	—	—	○
2148	—	—	—	—	—	—	—	—	—	—	—	—	—	—	—	—	—	—	—	—	—	—	—	—	—	—	—	—	—	—	—	—	○	—	—	—	—	—	—	—	—	○
2149	—	—	—	—	—	—	—	—	—	—	—	—	—	—	—	—	—	—	—	—	—	—	—	—	—	—	—	—	—	—	—	—	○	—	—	—	—	—	—	—	—	○
2150	—	—	—	—	—	—	—	—	—	—	—	—	—	—	—	—	—	—	—	—	—	—	—	—	—	—	—	—	—	—	—	—	○	—	—	—	—	—	—	—	—	○
2151	—	—	—	—	—	—	—	—	—	—	—	—	—	—	—	—	—	—	—	—	—	—	—	—	—	—	—	—	—	—	—	—	○	—	—	—	—	—	—	—	—	○
2152	—	—	—	—	—	—	—	—	—	—	—	—	—	—	—	—	—	—	—	—	—	—	—	—	—	—	—	—	—	—	—	—	○	—	—	—	—	—	○	—	—	○
2153	—	—	—	—	—	—	—	—	—	—	—	—	—	—	—	—	—	—	—	—	—	—	—	—	—	—	—	—	—	—	—	—	○	—	—	—	—	—	○	—	—	○
2154	—	—	—	—	—	—	—	—	—	—	—	—	—	—	—	—	—	—	—	—	—	—	—	—	—	—	—	—	—	—	—	—	—	—	—	—	—	—	○	—	—	○
2155	—	—	—	—	—	—	—	—	—	—	—	—	—	—	—	—	—	—	—	—	—	—	—	—	—	—	—	—	—	—	—	—	—	—	—	—	—	—	—	—	—	○
2156	—	—	—	—	—	—	—	—	—	—	—	—	—	—	—	—	—	—	—	—	—	—	—	—	—	—	—	—	—	—	—	—	—	—	—	—	—	—	—	—	—	○
2157	—	—	—	—	—	—	—	—	—	—	—	—	—	—	—	—	—	—	—	—	—	—	—	—	—	—	—	—	—	—	—	—	—	—	—	—	—	—	—	—	—	○
2158	—	—	—	—	—	—	—	—	—	—	—	—	—	—	—	—	—	—	—	—	—	—	—	—	—	—	—	—	—	—	—	—	—	—	—	—	—	—	○	—	—	○
2159	—	—	—	—	—	—	—	—	—	—	—	—	—	—	—	—	—	—	—	—	—	—	—	—	—	—	—	—	—	—	—	—	—	—	—	—	—	—	○	—	—	○
2160	—	—	—	—	—	—	—	—	—	—	—	—	—	—	—	—	—	—	—	—	—	—	—	—	—	—	—	—	—	—	—	—	○	—	—	—	—	—	○	—	—	○
2161	—	—	—	—	—	—	—	—	—	—	—	—	—	—	—	—	—	—	—	—	—	—	—	—	—	—	—	—	—	—	—	—	○	○	—	—	—	—	○	—	—	○
2162	—	—	—	—	—	—	—	—	—	—	—	—	—	—	—	—	—	—	—	—	—	—	—	—	—	—	—	—	—	—	—	—	—	—	—	—	—	—	—	—	—	○
2163	—	—	—	—	—	—	—	—	—	—	—	—	—	—	—	—	—	—	—	—	—	—	—	—	—	—	—	—	—	—	—	—	○	—	—	—	—	—	—	—	—	○
2164	—	—	—	—	—	—	—	—	—	—	—	—	—	—	—	—	—	—	—	—	—	—	—	—	—	—	—	—	—	—	—	—	—	—	—	—	—	—	—	—	—	○
2165	—	—	—	—	—	—	—	—	—	—	—	—	—	—	—	—	—	—	—	—	—	—	—	—	—	—	—	—	—	—	—	—	○	—	—	—	—	—	—	—	—	○
2166	—	—	—	—	—	—	—	—	—	—	—	—	—	—	—	—	—	—	—	—	—	—	—	—	—	—	—	—	—	—	—	—	—	—	—	—	—	—	—	—	—	○
2167	—	—	—	—	—	—	—	—	—	—	—	—	—	—	—	—	—	—	—	—	—	—	—	—	—	—	—	—	—	—	—	—	○	—	—	—	—	—	○	—	—	○
2168	—	—	—	—	—	—	—	—	—	—	—	—	—	—	—	—	—	—	—	—	—	—	—	—	—	—	—	—	—	—	—	—	—	—	—	—	—	—	○	—	—	○
2169	—	—	—	—	—	—	—	—	—	—	—	—	—	—	—	—	—	—	—	—	—	—	—	—	—	—	—	—	—	—	—	—	○	—	—	—	—	—	○	—	—	○
2170	—	—	—	—	—	—	—	—	—	—	—	—	—	—	—	—	—	—	—	—	—	—	—	—	—	—	—	—	—	—	—	—	—	—	—	—	—	—	○	—	—	○
2171	—	—	—	—	—	—	—	—	—	—	—	—	—	—	—	—	—	—	—	—	—	—	—	—	—	—	—	—	—	—	—	—	○	—	—	—	—	—	○	—	—	○

番号	第三十六条第1項第二号	第三十六条第1項第三号	第三十六条第1項第四号	第三十六条第1項第五号	第三十六条第1項第六号	第三十六条第1項第七号	第三十六条第2項	第三十六条第3項第一号	第三十六条第3項第二号	第三十六条第3項第三号	第三十六条第3項第四号	第三十六条第3項第五号	第三十六条第3項第六号	第三十七条第1項第一号	第三十七条第1項第二号イ	第三十七条第1項第二号ロ	第三十七条第1項第二号ハ	第三十七条第1項第二号ニ	第三十七条第2項	第三十八条第1項第一号	第三十八条第1項第二号	第三十八条第1項第三号	第三十九条第1項第一号	第三十九条第1項第二号	第三十九条第1項第三号	第三十九条第1項第四号	第四十条第1項第一号	第四十条第1項第二号	第四十条第1項第三号	第四十条第1項第四号	第四十一条第1項第一号	第四十一条第1項第二号	第四十一条第1項第三号	第四十一条第1項第四号	第四十二条第1項	第四十二条第2項	第四十三条第1項第一号（注14）	第四十三条第1項第二号（注14）	第四十三条第1項第三号（注14）	第四十三条第1項第四号（注14）	第四十四条第1項
2089	—	—	—	—	—	—	—	—	—	—	—	—	—	—	—	—	—	—	—	—	—	—	—	—	—	—	—	—	—	—	—	—	—	—	—	—	—	—	—	—	—
2090	—	—	—	—	—	—	—	—	—	—	—	—	—	—	—	—	—	—	—	—	—	—	—	—	—	—	—	—	—	—	—	—	—	—	—	—	—	—	—	—	—
2091	—	—	—	—	—	—	—	—	—	—	—	—	—	—	—	—	—	—	—	—	—	—	—	—	—	—	—	—	—	—	—	—	—	—	—	—	—	—	—	—	—
2092	—	—	—	—	—	—	—	—	—	—	—	—	—	—	—	—	—	—	—	—	—	—	—	—	—	—	—	—	—	—	—	—	—	—	—	—	—	—	—	—	—
2093	—	—	—	—	—	—	—	—	—	—	—	—	—	—	—	—	—	—	—	—	—	—	—	—	—	—	—	—	—	—	—	—	—	—	—	—	—	—	—	—	—
2094	—	—	—	—	—	—	—	—	—	—	—	—	—	—	—	—	—	—	—	—	—	—	—	—	—	—	—	—	—	—	—	—	—	—	—	—	—	—	—	—	—
2095	—	—	—	—	—	—	—	—	—	—	—	—	—	—	—	—	—	—	—	—	—	—	—	—	—	—	—	—	—	—	—	—	—	—	—	—	—	—	—	—	—
2096	—	—	—	—	—	—	—	—	—	—	—	—	—	—	—	—	—	—	—	—	—	—	—	—	—	—	—	—	—	—	—	—	—	—	—	—	—	—	—	—	—
2097	—	—	—	—	—	—	—	—	—	—	—	—	—	—	—	—	—	—	—	—	—	—	—	—	—	—	—	—	—	—	—	—	—	—	—	—	—	—	—	—	—
2098	—	—	—	—	—	—	—	—	—	—	—	—	—	—	—	—	—	—	—	—	—	—	—	—	—	—	—	—	—	—	—	—	—	—	—	—	—	—	—	—	—
2099	—	—	—	—	—	—	—	—	—	—	—	—	—	—	—	—	—	—	—	—	—	—	—	—	—	—	—	—	—	—	—	—	—	—	—	—	—	—	—	—	—
2100	—	—	—	—	—	—	—	—	—	—	—	—	—	—	—	—	—	—	—	—	—	—	—	—	—	—	—	—	—	—	—	—	—	—	—	—	—	—	—	—	—
2101	—	—	—	—	—	—	—	—	—	—	—	—	—	—	—	—	—	—	—	—	—	—	—	—	—	—	—	—	—	—	—	—	—	—	—	—	—	—	—	—	—
2102	—	—	—	—	—	—	—	—	—	—	—	—	—	—	—	—	—	—	—	—	—	—	—	—	—	—	—	—	—	—	—	—	—	—	—	—	—	—	—	—	—
2103	—	—	—	—	—	—	—	—	—	—	—	—	—	—	—	—	—	—	—	—	—	—	—	—	—	—	—	—	—	—	—	—	—	—	—	—	—	—	—	—	—
2104	—	—	—	—	—	—	—	—	—	—	—	—	—	—	—	—	—	—	—	—	—	—	—	—	—	—	—	—	—	—	—	—	—	—	—	—	—	—	—	—	—
2105	—	—	—	—	—	—	—	—	—	—	—	—	—	—	—	—	—	—	—	—	—	—	—	—	—	—	—	—	—	—	—	—	—	—	—	—	—	—	—	—	—
2106	—	—	—	—	—	—	—	—	—	—	—	—	—	—	—	—	—	—	—	—	—	—	—	—	—	—	—	—	—	—	—	—	—	—	—	—	—	—	—	—	—
2107	—	—	—	—	—	—	—	—	—	—	—	—	—	—	—	—	—	—	—	—	—	—	—	—	—	—	—	—	—	—	—	—	—	—	—	—	—	—	—	—	—
2108	—	—	—	—	—	—	—	—	—	—	—	—	—	—	—	—	—	—	—	—	—	—	—	—	—	—	—	—	—	—	—	—	—	—	—	—	—	—	—	—	—
2109	—	—	—	—	—	—	—	—	—	—	—	—	—	—	—	—	—	—	—	—	—	—	—	—	—	—	—	—	—	—	—	—	—	—	—	—	—	—	—	—	—
2110	—	—	—	—	—	—	—	—	—	—	—	—	—	—	—	—	—	—	—	—	—	—	—	—	—	—	—	—	—	—	—	—	—	—	—	—	—	—	—	—	—
2111	—	—	—	—	—	—	—	—	—	—	—	—	—	—	—	—	—	—	—	—	—	—	—	—	—	—	—	—	—	—	—	—	—	—	—	—	—	—	—	—	—
2112	—	—	—	—	—	—	—	—	—	—	—	—	—	—	—	—	—	—	—	—	—	—	—	—	—	—	—	—	—	—	—	—	—	—	—	—	—	—	—	—	—
2113	—	—	—	—	—	—	—	—	—	—	—	—	—	—	—	—	—	—	—	—	—	—	—	—	—	—	—	—	—	—	—	—	—	—	—	—	—	—	—	—	—
2114	—	—	—	—	—	—	—	—	—	—	—	—	—	—	—	—	—	—	—	—	—	—	—	—	—	—	—	—	—	—	—	—	—	—	—	—	—	—	—	—	—
2115	—	—	—	—	—	—	—	—	—	—	—	—	—	—	—	—	—	—	—	—	—	—	—	—	—	—	—	—	—	—	—	—	—	—	—	—	—	—	—	—	—
2116	—	—	—	—	—	—	—	—	—	—	—	—	—	—	—	—	—	—	—	—	—	—	—	—	—	—	—	—	—	—	—	—	—	—	—	—	—	—	—	—	—
2117	—	—	—	—	—	—	—	—	—	—	—	—	—	—	—	—	—	—	—	—	—	—	—	—	—	—	—	—	—	—	—	—	—	—	—	—	—	—	—	—	—
2118	—	—	—	—	—	—	—	—	—	—	—	—	—	—	—	—	—	—	—	—	—	—	—	—	—	—	—	—	—	—	—	—	—	—	—	—	—	—	—	—	—
2119	—	—	—	—	—	—	—	—	—	—	—	—	—	—	—	—	—	—	—	—	—	—	—	—	—	—	—	—	—	—	—	—	—	—	—	—	—	—	—	—	—
2120	—	—	—	—	—	—	—	—	—	—	—	—	—	—	—	—	—	—	—	—	—	—	—	—	—	—	—	—	—	—	—	—	—	—	—	—	—	—	—	—	—
2121	—	—	—	—	—	—	—	—	—	—	—	—	—	—	—	—	—	—	—	—	—	—	—	—	—	—	—	—	—	—	—	—	—	—	—	—	—	—	—	—	—
2122	—	—	—	—	—	—	—	—	—	—	—	—	—	—	—	—	—	—	—	—	—	—	—	—	—	—	—	—	—	—	—	—	—	—	—	—	—	—	—	—	—
2123	—	—	—	—	—	—	—	—	—	—	—	—	—	—	—	—	—	—	—	—	—	—	—	—	—	—	—	—	—	—	—	—	—	—	—	—	—	—	—	—	—
2124	—	—	—	—	—	—	—	—	—	—	—	—	—	—	—	—	—	—	—	—	—	—	—	—	—	—	—	—	—	—	—	—	—	—	—	—	—	—	—	—	—
2125	—	—	—	—	—	—	—	—	—	—	—	—	—	—	—	—	—	—	—	—	—	—	—	—	—	—	—	—	—	—	—	—	—	—	—	—	—	—	—	—	—
2126	—	—	—	—	—	—	—	—	—	—	—	—	—	—	—	—	—	—	—	—	—	—	—	—	—	—	—	—	—	—	—	—	—	—	—	—	—	—	—	—	—
2127	—	—	—	—	—	—	—	—	—	—	—	—	—	—	—	—	—	—	—	—	—	—	—	—	—	—	—	—	—	—	—	—	—	—	—	—	—	—	—	—	—
2128	—	—	—	—	—	—	—	—	—	—	—	—	—	—	—	—	—	—	—	—	—	—	—	—	—	—	—	—	—	—	—	—	—	—	—	—	—	—	—	—	—
2129	—	—	—	—	—	—	—	—	—	—	—	—	—	—	—	—	—	—	—	—	—	—	—	—	—	—	—	—	—	—	—	—	—	—	—	—	—	—	—	—	—
2130	—	—	—	—	—	—	—	—	—	—	—	—	—	—	—	—	—	—	—	—	—	—	—	—	—	—	—	—	—	—	—	—	—	—	—	—	—	—	—	—	—
2131	○	—	○	○	○	○	○	—	—	—	—	—	—	○	—	—	—	—	○	—	—	—	—	—	—	—	—	—	—	—	—	—	—	—	—	—	—	—	—	—	—
2132	—	—	—	—	—	—	—	—	—	—	—	—	—	—	—	—	—	—	—	—	—	—	—	—	—	—	—	—	—	—	—	—	—	—	—	—	—	—	—	—	—
2133	—	—	—	—	—	—	—	—	—	—	—	—	—	—	—	—	—	—	—	—	—	—	—	—	—	—	—	—	—	—	—	—	—	—	—	—	—	—	—	—	—
2134	—	—	—	—	—	—	—	—	—	—	—	—	—	—	—	—	—	—	—	—	—	—	—	—	—	—	—	—	—	—	—	—	—	—	—	—	—	—	—	—	—
2135	○	—	○	○	○	○	○	—	—	—	—	—	—	○	—	—	—	—	○	—	○	○	—	—	○	○	—	—	—	○	—	—	○	○	—	—	—	—	—	—	—
2136	○	—	○	○	○	○	○	—	—	—	—	—	—	○	—	—	—	—	○	—	—	—	—	—	—	—	—	—	○	○	—	—	—	—	—	—	—	—	—	—	—
2137	○	—	○	○	○	○	○	—	—	—	—	—	—	○	—	—	—	—	○	—	—	—	—	—	○	○	—	—	○	○	—	—	—	—	—	—	—	—	—	—	—
2138	○	—	○	○	○	○	○	—	—	—	—	—	—	○	○	○	○	○	○	—	—	—	—	—	○	○	—	—	—	—	—	—	—	—	—	—	—	—	—	—	—
2139	○	—	○	○	○	○	○	—	—	—	—	—	—	○	—	—	—	—	○	—	—	—	—	—	—	—	—	—	○	○	—	—	○	○	—	—	—	—	—	—	—
2140	○	—	○	○	○	○	○	—	—	—	—	—	—	○	—	—	—	—	○	—	—	—	—	—	○	○	—	—	○	○	—	—	—	—	—	—	—	—	—	—	—
2141	○	—	○	○	○	○	○	—	—	—	—	—	—	○	—	—	—	—	○	—	—	—	—	—	○	○	—	—	○	○	—	—	—	—	—	—	—	—	—	—	—
2142	○	—	○	○	○	○	—	○	○	○	○	—	○	○	—	—	—	—	○	—	—	—	—	—	○	○	—	—	○	○	—	—	—	—	—	—	—	—	—	—	—
2143	○	—	○	○	○	○	○	—	—	—	—	—	—	○	—	—	—	—	○	—	—	—	—	—	○	○	—	—	—	—	—	—	—	—	—	—	—	—	—	—	—
2144	○	—	○	○	○	○	○	—	—	—	—	—	—	○	—	—	—	—	○	—	—	—	—	—	○	○	—	—	—	—	—	—	—	—	—	—	—	—	—	—	—
2145	○	—	○	○	○	○	○	—	—	—	—	—	—	○	—	—	—	—	○	—	—	—	—	—	○	○	—	—	—	—	—	—	—	—	—	—	—	—	—	—	—
2146	○	—	○	○	○	○	○	—	—	—	—	—	—	○	○	○	○	○	○	—	—	—	—	—	○	○	—	—	○	○	—	—	—	—	—	—	—	—	—	—	—
2147	○	—	○	○	○	○	○	—	—	—	—	—	—	○	○	○	○	○	○	—	—	—	—	—	○	○	—	—	○	○	—	—	—	—	—	—	—	—	—	—	—
2148	○	—	○	○	○	○	○	—	—	—	—	—	—	○	—	—	—	—	○	—	—	—	—	—	○	○	—	—	—	—	—	—	—	—	—	—	—	—	—	—	—
2149	○	—	○	○	○	○	○	—	—	—	—	—	—	○	—	—	—	—	○	—	—	—	—	—	○	○	—	—	—	—	—	—	—	—	—	—	—	—	—	—	—
2150	○	—	○	○	○	○	○	—	—	—	—	—	—	○	—	—	—	—	○	—	—	—	—	—	○	—	—	—	—	—	—	—	—	—	—	—	—	—	—	—	—
2151	○	—	○	○	○	○	○	—	—	—	—	—	—	○	—	—	—	—	○	—	—	—	—	—	○	—	—	—	—	—	—	—	—	—	—	—	—	—	—	—	—
2152	○	—	○	○	○	○	○	—	—	—	—	—	—	○	—	—	—	—	○	—	—	—	—	—	○	○	—	—	○	○	—	—	—	—	—	—	—	—	—	—	—
2153	○	—	○	○	○	○	○	—	—	—	—	—	—	○	—	—	—	—	○	—	—	—	—	—	○	○	—	—	○	○	—	—	—	—	—	—	—	—	—	—	—
2154	○	—	○	○	○	○	—	—	—	○	○	—	○	—	—	—	—	—	—	—	—	—	—	—	—	○	—	—	—	○	—	—	—	—	—	—	—	—	—	—	—
2155	○	—	○	○	○	○	—	—	—	○	○	—	○	—	—	—	—	—	—	—	—	—	—	—	○	○	—	—	○	○	—	—	—	—	—	—	—	—	—	—	—
2156	○	—	○	○	○	○	—	—	—	○	○	—	○	—	—	—	—	—	—	—	—	—	—	—	○	○	—	—	○	○	—	—	—	—	—	—	—	—	—	—	—
2157	○	—	○	○	○	○	—	○	○	○	○	—	○	—	—	—	—	—	—	—	—	—	—	—	—	○	—	—	—	○	—	—	—	—	—	—	—	—	—	—	—
2158	○	—	○	○	○	○	—	○	○	○	○	—	—	—	—	—	—	—	—	—	—	—	—	—	○	○	—	—	○	○	—	—	—	—	—	—	—	—	—	—	—
2159	○	—	○	○	○	○	—	—	—	○	○	—	○	○	—	—	—	—	○	—	—	—	—	—	—	○	—	—	—	○	—	—	—	—	—	—	—	—	—	—	—
2160	○	—	○	○	○	○	○	—	—	—	—	—	—	○	—	—	—	—	○	—	—	—	—	—	○	○	—	—	○	○	—	—	—	—	—	—	—	—	—	—	—
2161	○	—	○	○	○	○	○	—	—	—	—	—	—	○	—	—	—	—	○	—	—	—	—	—	○	○	—	—	○	○	—	—	—	—	—	—	—	—	—	—	—
2162	○	—	○	○	○	○	—	—	—	○	○	—	○	○	—	—	—	—	○	—	—	—	—	—	—	○	—	—	—	○	—	—	—	—	—	—	—	—	—	—	—
2163	○	—	○	○	○	○	○	—	—	—	—	—	—	○	—	—	—	—	○	—	—	—	—	—	○	○	—	—	○	○	—	—	—	—	—	—	—	—	—	—	—
2164	○	—	○	○	○	○	—	—	—	○	○	—	○	○	—	—	—	—	○	—	—	—	—	—	—	○	—	—	—	○	—	—	—	—	—	—	—	—	—	—	—
2165	○	—	○	○	○	○	○	—	—	—	—	—	—	○	—	—	—	—	○	—	—	—	—	—	○	—	—	—	○	—	—	—	—	—	—	—	—	—	—	—	—
2166	○	—	○	○	○	○	—	○	○	○	○	—	○	○	—	—	—	—	○	—	—	—	—	—	—	○	—	—	—	○	—	—	—	—	—	—	—	—	—	—	—
2167	○	—	○	○	○	○	○	—	—	—	—	—	—	○	—	—	—	—	○	—	—	—	—	—	○	○	—	—	○	○	—	—	—	—	—	—	—	—	—	—	—
2168	○	—	○	○	○	○	—	○	○	○	○	—	○	○	—	—	—	—	○	—	—	—	—	—	—	○	—	—	—	○	—	—	—	—	—	—	—	—	—	—	—
2169	○	—	○	○	○	○	○	—	—	—	—	—	—	○	—	—	—	—	○	—	—	—	—	—	○	○	—	—	○	○	—	—	—	—	—	—	—	—	—	—	—
2170	○	—	○	○	○	○	—	○	○	○	○	—	○	○	—	—	—	—	○	—	—	—	—	—	—	○	—	—	—	○	—	—	—	—	—	—	—	—	—	—	—
2171	○	—	○	○	○	○	○	—	—	—	—	—	—	○	—	—	—	—	○	—	—	—	—	—	○	○	—	—	—	—	—	—	—	—	—	—	—	—	—	—	—

設工認申請対象機器の技術基準への適合性に係る整理

番号	施設区分		設備区分		機器名称	施規（法人）	設置場所	数量	申請区	変更区分	D B区分	S A区分	耐震設計	兼用（主従）	共用（主従）	備考	第四十五条第一項	第四十八条第一項	第四十七条第一項	第四十九条第一項	第四十九条第二項	第四十九条第三項	第五十条第一項	第五十条第二項第一号	第五十条第二項第二号	第五十条第二項第三号	第五八条第二項	第五十一条第一項
2099	放射性廃棄物の廃棄施設	気体廃棄物の廃棄施設	換気設備	低レベル廃棄物処理建屋換気設備	—	建屋排気フィルタユニットⅢ	フィルタ	DA	8	②-2	既設	非安重	—	C/—	—	—	—	—	—	—	—	—	—	—	—	—	—
2090	放射性廃棄物の廃棄施設	気体廃棄物の廃棄施設	換気設備	低レベル廃棄物処理建屋換気設備	—	主配管（建屋換気系）	主配管	DA, 屋外	一式	②-2	既設	非安重	—	C/—	—	—	流体：建屋内空気	—	—	—	—	—	—	—	—	—	—	—
2091	放射性廃棄物の廃棄施設	気体廃棄物の廃棄施設	換気設備	低レベル廃棄物処理建屋換気設備	—	主配管（排排保持系、建屋換気系）	主配管	DA	一式	②-2	既設	非安重	—	C/—	—	—	流体：空気	—	—	—	—	—	—	—	—	—	—	—
2092	放射性廃棄物の廃棄施設	気体廃棄物の廃棄施設	換気設備	低レベル廃棄物処理建屋換気設備	—	建屋送風機	—	DA	4	②-2	既設	非安重	—	C/—	—	—		—	—	—	—	—	—	—	—	—	—	—
2093	放射性廃棄物の廃棄施設	気体廃棄物の廃棄施設	換気設備	低レベル廃棄物処理建屋換気設備	—	建屋給気ユニット	—	DA	一式	②-2	既設	非安重	—	C/—	—	—		—	—	—	—	—	—	—	—	—	—	—
2094	放射性廃棄物の廃棄施設	気体廃棄物の廃棄施設	換気設備	ヘル・メンテドピース貯蔵建屋換気設備	—	建屋排風機Ⅰ	ファン	AE	2	②-2	既設	非安重	—	C/—	—	—		—	—	—	—	—	—	—	—	—	—	—
2095	放射性廃棄物の廃棄施設	気体廃棄物の廃棄施設	換気設備	ヘル・メンテドピース貯蔵建屋換気設備	—	建屋排風機Ⅱ	ファン	AE	2	②-2	既設	非安重	—	B/—	—	—		—	—	—	—	—	—	—	—	—	—	—
2096	放射性廃棄物の廃棄施設	気体廃棄物の廃棄施設	換気設備	ヘル・メンテドピース貯蔵建屋換気設備	—	建屋排気フィルタユニットⅠ	フィルタ	AE	5	②-2	既設	非安重	—	C/—	—	—		—	—	—	—	—	—	—	—	—	—	—
2097	放射性廃棄物の廃棄施設	気体廃棄物の廃棄施設	換気設備	ヘル・メンテドピース貯蔵建屋換気設備	—	建屋排気フィルタユニットⅡ	フィルタ	AE	3	②-2	既設	非安重	—	B/—	—	—		—	—	—	—	—	—	—	—	—	—	—
2098	放射性廃棄物の廃棄施設	気体廃棄物の廃棄施設	換気設備	ヘル・メンテドピース貯蔵建屋換気設備	—	主配管（建屋換気系）	主配管	AE	一式	②-2	既設	非安重	—	B, C/—	—	—	流体：建屋内空気	—	—	—	—	—	—	—	—	—	—	—
2099	放射性廃棄物の廃棄施設	気体廃棄物の廃棄施設	換気設備	ヘル・メンテドピース貯蔵建屋換気設備	—	主配管（建屋換気系）	主配管	AE, 屋外	一式	②-2	既設	非安重	—	C/—	—	—	流体：建屋内空気	—	—	—	—	—	—	—	—	—	—	—
2100	放射性廃棄物の廃棄施設	気体廃棄物の廃棄施設	換気設備	ヘル・メンテドピース貯蔵建屋換気設備	—	建屋送風機	—	AE	2	②-2	既設	非安重	—	C/—	—	—		—	—	—	—	—	—	—	—	—	—	—
2101	放射性廃棄物の廃棄施設	気体廃棄物の廃棄施設	換気設備	ヘル・メンテドピース貯蔵建屋換気設備	—	建屋給気ユニット	—	AE	一式	②-2	既設	非安重	—	C/—	—	—	建屋給気プレフィルタ 建屋給気粒子フィルタ	—	—	—	—	—	—	—	—	—	—	—
2102	放射性廃棄物の廃棄施設	気体廃棄物の廃棄施設	換気設備	チェンネルボックス・バーナブルポイズン処理建屋換気設備	—	建屋排風機Ⅰ	ファン	DC	2	②-2	既設	非安重	—	C/—	—	—		—	—	—	—	—	—	—	—	—	—	—
2103	放射性廃棄物の廃棄施設	気体廃棄物の廃棄施設	換気設備	チェンネルボックス・バーナブルポイズン処理建屋換気設備	—	建屋排風機Ⅱ	ファン	DC	2	②-2	既設	非安重	—	C/—	—	—		—	—	—	—	—	—	—	—	—	—	—
2104	放射性廃棄物の廃棄施設	気体廃棄物の廃棄施設	換気設備	チェンネルボックス・バーナブルポイズン処理建屋換気設備	—	建屋排気フィルタユニットⅠ	フィルタ	DC	3	②-2	既設	非安重	—	C/—	—	—		—	—	—	—	—	—	—	—	—	—	—
2105	放射性廃棄物の廃棄施設	気体廃棄物の廃棄施設	換気設備	チェンネルボックス・バーナブルポイズン処理建屋換気設備	—	建屋排気フィルタユニットⅡ	フィルタ	DC	2	②-2	既設	非安重	—	C/—	—	—		—	—	—	—	—	—	—	—	—	—	—
2106	放射性廃棄物の廃棄施設	気体廃棄物の廃棄施設	換気設備	チェンネルボックス・バーナブルポイズン処理建屋換気設備	—	主配管（建屋換気系）	主配管	DC, T1分岐, 屋外	一式	②-2	既設	非安重	—	C/—	—	—	流体：建屋内空気	—	—	—	—	—	—	—	—	—	—	—
2107	放射性廃棄物の廃棄施設	気体廃棄物の廃棄施設	換気設備	チェンネルボックス・バーナブルポイズン処理建屋換気設備	—	主配管（排排保持系、建屋換気系）	主配管	DC	一式	②-2	既設	非安重	—	C/—	—	—	流体：空気	—	—	—	—	—	—	—	—	—	—	—
2108	放射性廃棄物の廃棄施設	気体廃棄物の廃棄施設	換気設備	チェンネルボックス・バーナブルポイズン処理建屋換気設備	—	建屋給気ユニット	—	DC	一式	②-2	既設	非安重	—	C/—	—	—		—	—	—	—	—	—	—	—	—	—	—
2109	放射性廃棄物の廃棄施設	気体廃棄物の廃棄施設	換気設備	チェンネルボックス・バーナブルポイズン処理建屋換気設備	—	建屋送風機	—	DC	2	②-2	既設	非安重	—	C/—	—	—		—	—	—	—	—	—	—	—	—	—	—
2110	放射性廃棄物の廃棄施設	気体廃棄物の廃棄施設	換気設備	分析建屋換気設備	—	建屋排風機	ファン	AH	2	②-2	既設	非安重	—	C/—	—	OSL(再処理主)		—	—	—	—	—	—	—	—	—	—	—
2111	放射性廃棄物の廃棄施設	気体廃棄物の廃棄施設	換気設備	分析建屋換気設備	—	ワード排風機	ファン	AH	2	②-2	既設	非安重	—	C/—	—	OSL(再処理主)		—	—	—	—	—	—	—	—	—	—	—
2112	放射性廃棄物の廃棄施設	気体廃棄物の廃棄施設	換気設備	分析建屋換気設備	—	セル排風機	ファン	AH	2	②-2	既設	非安重	—	B/—	—	—		—	—	—	—	—	—	—	—	—	—	—
2113	放射性廃棄物の廃棄施設	気体廃棄物の廃棄施設	換気設備	分析建屋換気設備	—	グローブボックス排風機	ファン	AH	2	②-2	既設	非安重	—	B/—	—	OSL(再処理主)		—	—	—	—	—	—	—	—	—	—	—
2114	放射性廃棄物の廃棄施設	気体廃棄物の廃棄施設	換気設備	分析建屋換気設備	—	建屋排気フィルタユニット	フィルタ	AH	19	②-2	既設	非安重	—	C/—	—	—		—	—	—	—	—	—	—	—	—	—	—
2115	放射性廃棄物の廃棄施設	気体廃棄物の廃棄施設	換気設備	分析建屋換気設備	—	ワード排気フィルタユニット	フィルタ	AH	4	②-2	既設	非安重	—	C/—	—	—		—	—	—	—	—	—	—	—	—	—	—
2116	放射性廃棄物の廃棄施設	気体廃棄物の廃棄施設	換気設備	分析建屋換気設備	—	セル排気フィルタユニット	フィルタ	AH	2	②-2	既設	非安重	—	B/—	—	—		—	—	—	—	—	—	—	—	—	—	—
2117	放射性廃棄物の廃棄施設	気体廃棄物の廃棄施設	換気設備	分析建屋換気設備	—	グローブボックス排気フィルタユニット	フィルタ	AH	4	②-2	既設	非安重	—	B/—	—	—		—	—	—	—	—	—	—	—	—	—	—
2118	放射性廃棄物の廃棄施設	気体廃棄物の廃棄施設	換気設備	分析建屋換気設備	—	主配管（建屋換気系）	主配管	AH, 屋外	一式	②-2	既設	非安重	—	C/—	—	—	流体1：建屋内空気 流体2：GB内空気 流体3：ワード内空気 流体4：たんた内空気	—	—	—	—	—	—	—	—	—	—	—	—
2119	放射性廃棄物の廃棄施設	気体廃棄物の廃棄施設	換気設備	分析建屋換気設備	—	主配管（建屋換気系）	主配管	AH	一式	②-2	既設	非安重	—	C/—	—	OSL(再処理主)	流体：建屋内空気	—	—	—	—	—	—	—	—	—	—	—
2120	放射性廃棄物の廃棄施設	気体廃棄物の廃棄施設	換気設備	分析建屋換気設備	—	主配管（建屋換気系）	主配管	AH	一式	②-2	既設	非安重	—	B/—	—	OSL(再処理主)	流体：GB内空気	—	—	—	—	—	—	—	—	—	—	—
2121	放射性廃棄物の廃棄施設	気体廃棄物の廃棄施設	換気設備	分析建屋換気設備	—	主配管（建屋換気系）	主配管	AH	一式	②-2	既設	非安重	—	B/—	—	—	流体：セル内空気	—	—	—	—	—	—	—	—	—	—	—
2122	放射性廃棄物の廃棄施設	気体廃棄物の廃棄施設	換気設備	分析建屋換気設備	—	主配管（建屋換気系）	主配管	AH	一式	②-2	既設	非安重	—	C/—	—	OSL(再処理主)	流体：フード内空気	—	—	—	—	—	—	—	—	—	—	—
2123	放射性廃棄物の廃棄施設	気体廃棄物の廃棄施設	換気設備	分析建屋換気設備	—	主配管（建屋換気系）	主配管	AH	一式	②-2	既設	非安重	—	C/—	—	—	流体：建屋内空気	—	—	—	—	—	—	—	—	—	—	—
2124	放射性廃棄物の廃棄施設	気体廃棄物の廃棄施設	換気設備	分析建屋換気設備	—	主配管（建屋換気系）	主配管	AH	一式	②-2	既設	非安重	—	B, C/—	—	—	流体：GB内空気	—	—	—	—	—	—	—	—	—	—	—
2125	放射性廃棄物の廃棄施設	気体廃棄物の廃棄施設	換気設備	分析建屋換気設備	—	主配管（建屋換気系）	主配管	AH	一式	②-2	既設	非安重	—	B, C/—	—	—	流体：セル内空気	—	—	—	—	—	—	—	—	—	—	—
2126	放射性廃棄物の廃棄施設	気体廃棄物の廃棄施設	換気設備	分析建屋換気設備	—	主配管（建屋換気系）	主配管	AH	一式	②-2	既設	非安重	—	C/—	—	—	流体：フード内空気	—	—	—	—	—	—	—	—	—	—	—
2127	放射性廃棄物の廃棄施設	気体廃棄物の廃棄施設	換気設備	分析建屋換気設備	—	主配管（建屋換気系）	主配管	AH	一式	②-2	既設	非安重	—	C/—	—	—	流体1：建屋内空気 流体2：フード内空気	—	—	—	—	—	—	—	—	—	—	—
2128	放射性廃棄物の廃棄施設	気体廃棄物の廃棄施設	換気設備	分析建屋換気設備	—	主配管（建屋換気系）	主配管	AH	一式	②-2	既設	非安重	—	C/—	—	—	流体1：建屋内空気 流体2：GB内空気 流体3：フード内空気	—	—	—	—	—	—	—	—	—	—	—
2129	放射性廃棄物の廃棄施設	気体廃棄物の廃棄施設	換気設備	分析建屋換気設備	—	建屋給気ユニット	—	AH	一式	②-2	既設	非安重	—	C/—	—	—		—	—	—	—	—	—	—	—	—	—	—
2130	放射性廃棄物の廃棄施設	気体廃棄物の廃棄施設	換気設備	分析建屋換気設備	—	建屋送風機	—	AH	2	②-2	既設	非安重	—	C/—	—	—		—	—	—	—	—	—	—	—	—	—	—
2131	放射性廃棄物の廃棄施設	気体廃棄物の廃棄施設	換気設備	北換気筒	—	北換気筒（使用済燃料輸送容器管理建屋換気筒）	建物・構築物	屋外	1	①	改造	非安重	常設SA	C-1/(C)	主：北換気筒 従：放射線監視設備	E(再処理主)	北換気筒の筒身を支える支持鉄塔は再ノ瀬共用	—	—	—	—	—	○	—	—	—	—	—
2132	放射性廃棄物の廃棄施設	気体廃棄物の廃棄施設	換気設備	北換気筒	—	北換気筒（使用済燃料輸送容器管理建屋換気筒）	建物・構築物	屋外	1	①	改造	非安重	—	C-1/—	—	E(再処理主)	北換気筒の筒身を支える支持鉄塔は再ノ瀬共用	—	—	—	—	—	—	—	—	—	—	—
2133	放射性廃棄物の廃棄施設	気体廃棄物の廃棄施設	換気設備	北換気筒	—	北換気筒（ヘル・メンテドピース及び第1ガラス固化体貯蔵建屋換気筒）	建物・構築物	屋外	1	②-2	改造	非安重	—	C-1/—	—	E(再処理主)	北換気筒の筒身を支える支持鉄塔は再ノ瀬共用	—	—	—	—	—	—	—	—	—	—	—
2134	放射性廃棄物の廃棄施設	気体廃棄物の廃棄施設	換気設備	低レベル廃棄物処理建屋換気筒	—	低レベル廃棄物処理建屋換気筒	—	屋外	1	②-2	既設	非安重	—	C/—	—	—		—	—	—	—	—	—	—	—	—	—	—
2135	放射性廃棄物の廃棄施設	気体廃棄物の廃棄施設	主排気筒	—	—	主排気筒	建物・構築物	屋外	一式	②-2	既設	安重	常設SA	S/(S), 1.25s	主：主排気筒 従：煙突ﾊｽﾀｲﾄ誘冠機 代替換気設備	—		—	—	—	—	—	—	—	—	—	—	—
2136	放射性廃棄物の廃棄施設	気体廃棄物の廃棄施設	代替換気設備	—	—	煙ガス洗浄塔シールポット	容器	AA	1	②-2	改造	—	常設SA	—/(S), 1.25s	—	—		—	—	—	—	—	—	—	—	—	—	—
2137	放射性廃棄物の廃棄施設	気体廃棄物の廃棄施設	代替換気設備	—	—	煙ガスリリーフポット	容器	AB	1	②-2	改造	—	常設SA	—/(S), 1.25s	—	—		—	—	—	—	—	—	—	—	—	—	—
2138	放射性廃棄物の廃棄施設	気体廃棄物の廃棄施設	代替換気設備	—	—	凝縮液分配器	容器	AB	1	②-2	改造	—	常設SA	—/(S), 1.25s	—	—		—	—	—	—	—	—	—	—	—	—	—
2139	放射性廃棄物の廃棄施設	気体廃棄物の廃棄施設	代替換気設備	—	—	煙ガスポット	容器	AC	1	②-2	新設	—	常設SA	—/(S), 1.25s	主：代替換気設備 従：煙ガス貯留設備	—		—	—	—	—	—	—	—	—	—	—	—
2140	放射性廃棄物の廃棄施設	気体廃棄物の廃棄施設	代替換気設備	—	—	煙ガスシールポット	容器	KA	1	②-2	既設	—	常設SA	—/(S), 1.25s	—	—		—	—	—	—	—	—	—	—	—	—	—
2141	放射性廃棄物の廃棄施設	気体廃棄物の廃棄施設	代替換気設備	—	—	気液分離器	容器	KA	1	②-2	新設	—	常設SA	—/(S), 1.25s	—	—		—	—	—	—	—	—	—	—	—	—	—
2142	放射性廃棄物の廃棄施設	気体廃棄物の廃棄施設	代替換気設備	—	—	可搬型ダミスタ	容器	KA	8	②-2	新設	—	可搬型SA	—/—	—	—		—	—	—	—	—	—	—	—	—	—	—
2143	放射性廃棄物の廃棄施設	気体廃棄物の廃棄施設	代替換気設備	—	—	凝縮器	熱交換器	AA	1	②-2	新設	—	常設SA	—/(S), 1.25s	—	—		—	—	—	—	—	—	—	—	—	—	—
2144	放射性廃棄物の廃棄施設	気体廃棄物の廃棄施設	代替換気設備	—	—	予備凝縮器	熱交換器	AA	1	②-2	新設	—	常設SA	—/(S), 1.25s	—	—		—	—	—	—	—	—	—	—	—	—	—
2145	放射性廃棄物の廃棄施設	気体廃棄物の廃棄施設	代替換気設備	—	—	凝縮器	熱交換器	AB	1	②-2	新設	—	常設SA	—/(S), 1.25s	—	—		—	—	—	—	—	—	—	—	—	—	—
2146	放射性廃棄物の廃棄施設	気体廃棄物の廃棄施設	代替換気設備	—	—	高レベル廃液濃縮缶凝縮器	熱交換器	AB	1	②-2	改造	安重	常設SA	S/(S), 1.25s	主：代替換気設備 従：代替安全冷却水系 従：高レベル廃液濃縮系	—		—	—	—	—	—	—	—	—	—	—	—
2147	放射性廃棄物の廃棄施設	気体廃棄物の廃棄施設	代替換気設備	—	—	第１エジェクタ凝縮器	熱交換器	AB	1	②-2	改造	安重	常設SA	S/(S), 1.25s	主：代替換気設備 従：代替安全冷却水系 従：高レベル廃液濃縮系	—		—	—	—	—	—	—	—	—	—	—	—
2148	放射性廃棄物の廃棄施設	気体廃棄物の廃棄施設	代替換気設備	—	—	凝縮器	熱交換器	AC	1	②-2	新設	—	常設SA	—/(S), 1.25s	—	—		—	—	—	—	—	—	—	—	—	—	—
2149	放射性廃棄物の廃棄施設	気体廃棄物の廃棄施設	代替換気設備	—	—	予備凝縮器	熱交換器	AC	1	②-2	新設	—	常設SA	—/(S), 1.25s	—	—		—	—	—	—	—	—	—	—	—	—	—
2150	放射性廃棄物の廃棄施設	気体廃棄物の廃棄施設	代替換気設備	—	—	凝縮器	熱交換器	CL	1	**②-2**	**新設**	—	常設SA	—/(S), 1.25s	—	—		—	—	—	—	—	—	—	—	—	—	—
2151	放射性廃棄物の廃棄施設	気体廃棄物の廃棄施設	代替換気設備	—	—	予備凝縮器	熱交換器	CL	1	**②-2**	**新設**	—	常設SA	—/(S), 1.25s	—	—		—	—	—	—	—	—	—	—	—	—	—
2152	放射性廃棄物の廃棄施設	気体廃棄物の廃棄施設	代替換気設備	—	—	凝縮器	熱交換器	KA	1	②-2	新設	—	常設SA	—/(S), 1.25s	—	—		—	—	—	—	—	—	—	—	—	—	—
2153	放射性廃棄物の廃棄施設	気体廃棄物の廃棄施設	代替換気設備	—	—	予備凝縮器	熱交換器	KA	1	②-2	新設	—	常設SA	—/(S), 1.25s	—	—		—	—	—	—	—	—	—	—	—	—	—
2154	放射性廃棄物の廃棄施設	気体廃棄物の廃棄施設	代替換気設備	—	—	可搬型排風機	ファン	AA	3	②-2	新設	—	可搬型SA	—/—	—	—	保管場所：前処理建屋、外部保管ｴﾘｱ	—	—	—	—	—	—	—	—	—	—	—
2155	放射性廃棄物の廃棄施設	気体廃棄物の廃棄施設	代替換気設備	—	—	可搬型排風機	ファン	AB	2	②-2	新設	—	可搬型SA	—/—	—	—	保管場所：分離建屋、外部保管ｴﾘｱ 流体：煙ガス	—	—	—	—	—	—	—	—	—	—	—
2156	放射性廃棄物の廃棄施設	気体廃棄物の廃棄施設	代替換気設備	—	—	可搬型排風機	ファン	AC	2	②-2	新設	—	可搬型SA	—/—	—	—	保管場所：精製建屋、外部保管ｴﾘｱ	—	—	—	—	—	—	—	—	—	—	—
2157	放射性廃棄物の廃棄施設	気体廃棄物の廃棄施設	代替換気設備	—	—	可搬型排風機	ファン	CL	2	**②-2**	**新設**	—	可搬型SA	—/—	—	—	保管場所：CA建屋内	—	—	—	—	—	—	—	—	—	—	—
2158	放射性廃棄物の廃棄施設	気体廃棄物の廃棄施設	代替換気設備	—	—	可搬型排風機	ファン	KA	2	②-2	新設	—	可搬型SA	—/—	—	—		—	—	—	—	—	—	—	—	—	—	—
2159	放射性廃棄物の廃棄施設	気体廃棄物の廃棄施設	代替換気設備	—	—	可搬型フィルタ	フィルタ	AA	6	②-2	新設	—	可搬型SA	—/—	—	—	保管場所：前処理建屋、外部保管ｴﾘｱ	—	—	—	—	—	—	—	—	—	—	—
2160	放射性廃棄物の廃棄施設	気体廃棄物の廃棄施設	代替換気設備	—	—	セル廃出ユニットフィルタ	フィルタ	AA	2	②-2	新設	—	常設SA	—/(S), 1.25s	—	—		—	—	—	—	—	—	—	—	—	—	—
2161	放射性廃棄物の廃棄施設	気体廃棄物の廃棄施設	代替換気設備	—	—	セル廃出ユニットフィルタ	フィルタ	AB	2	②-2	新設	—	常設SA	—/(S), 1.25s	—	—		—	—	—	—	—	—	—	—	—	—	—
2162	放射性廃棄物の廃棄施設	気体廃棄物の廃棄施設	代替換気設備	—	—	可搬型フィルタ	フィルタ	AB	4	②-2	新設	—	可搬型SA	—/—	—	—	保管場所：分離建屋、外部保管ｴﾘｱ 流体：煙ガス	—	—	—	—	—	—	—	—	—	—	—
2163	放射性廃棄物の廃棄施設	気体廃棄物の廃棄施設	代替換気設備	—	—	セル廃出ユニットフィルタ	フィルタ	AC	2	②-2	新設	—	常設SA	—/(S), 1.25s	—	—		—	—	—	—	—	—	—	—	—	—	—
2164	放射性廃棄物の廃棄施設	気体廃棄物の廃棄施設	代替換気設備	—	—	可搬型フィルタ	フィルタ	AC	6	②-2	新設	—	可搬型SA	—/—	—	—	保管場所：精製建屋、外部保管ｴﾘｱ	—	—	—	—	—	—	—	—	—	—	—
2165	放射性廃棄物の廃棄施設	気体廃棄物の廃棄施設	代替換気設備	—	—	セル廃出ユニットフィルタ	フィルタ	CL	2	**②-2**	**新設**	—	常設SA	—/(S), 1.25s	—	—	セル廃出ユニットフィルタ1 [redacted] セル廃出ユニットフィルタ2 [redacted]	—	—	—	—	—	—	—	—	—	—	—
2166	放射性廃棄物の廃棄施設	気体廃棄物の廃棄施設	代替換気設備	—	—	可搬型フィルタ	フィルタ	CL	6	**②-2**	**新設**	—	可搬型SA	—/—	—	—	保管場所：CA建屋内	—	—	—	—	—	—	—	—	—	—	—
2167	放射性廃棄物の廃棄施設	気体廃棄物の廃棄施設	代替換気設備	—	—	セル廃出ユニットフィルタ	フィルタ	KA	2	②-2	新設	—	常設SA	—/(S), 1.25s	—	—		—	—	—	—	—	—	—	—	—	—	—
2168	放射性廃棄物の廃棄施設	気体廃棄物の廃棄施設	代替換気設備	—	—	可搬型フィルタ	フィルタ	KA	6	②-2	新設	—	可搬型SA	—/—	—	—		—	—	—	—	—	—	—	—	—	—	—
2169	放射性廃棄物の廃棄施設	気体廃棄物の廃棄施設	代替換気設備	—	—	主配管（洗発前設対策用セル廃出系、水素対策用セル廃出系）	主配管	AA	一式	②-2	改造・新設	—	常設SA	—/(S), 1.25s	—	—	流体：煙ガス	—	—	—	—	—	—	—	—	—	—	—	—
2170	放射性廃棄物の廃棄施設	気体廃棄物の廃棄施設	代替換気設備	—	—	可搬型ダクト	主配管	AA	一式	②-2	新設	—	可搬型SA	—/—	—	—	保管場所：前処理建屋、外部保管ｴﾘｱ 流体：煙ガス	—	—	—	—	—	—	—	—	—	—	—	—
2171	放射性廃棄物の廃棄施設	気体廃棄物の廃棄施設	代替換気設備	—	—	主配管（凝縮水回収系）	主配管	AA	一式	②-2	新設	—	常設SA	—/(S), 1.25s	—	—	流体：凝縮水	—	—	—	—	—	—	—	—	—	—	—	—

設工認申請対象機器の技術基準への適合性に係る整理

番号	施設区分		設備区分			機器名称	種別（DB,AS）	設置場所	数量	申請区分	変更区分	D B区分	S A区分	耐震設計	兼用（主従）	共用（主従）	備考
2172	放射性廃棄物の廃棄施設	気体廃棄物の廃棄施設	代替換気設備	—	—	主配管（代替換気系）	主配管	AA	一式	Q-2	新設	—	常設SA	—/(S)，1.25s	—	—	流体：廃ガス
2173	放射性廃棄物の廃棄施設	気体廃棄物の廃棄施設	代替換気設備	—	—	主配管（水素対策用セル導出系）	主配管	AA	一式	Q-2	改造	—	常設SA	—/(S)，1.25s	—	—	流体：廃ガス
2174	放射性廃棄物の廃棄施設	気体廃棄物の廃棄施設	代替換気設備	—	—	主配管（原発乾固対策用セル導出系，水素対策用セル導出系，最終処分設系）	主配管	AA	一式	Q-2	改造/新設	—	常設SA	—/(S)，1.25s	—	—	流体1：廃ガス 流体2：最終処分
2175	放射性廃棄物の廃棄施設	気体廃棄物の廃棄施設	代替換気設備	—	—	主配管（原発乾固対策用セル導出系，水素対策用セル導出系）	主配管	AB	一式	Q-2	新設	—	常設SA	—/(S)，1.25s	—	—	流体：蒸気等
2176	放射性廃棄物の廃棄施設	気体廃棄物の廃棄施設	代替換気設備	—	—	主配管（最終処分設系）	主配管	AB	一式	Q-2	新設	—	常設SA	—/(S)，1.25s	—	—	流体：最終処
2177	放射性廃棄物の廃棄施設	気体廃棄物の廃棄施設	代替換気設備	—	—	可動型ダクト	主配管	AB	一式	Q-2	新設	—	可搬型SA	—/—	—	—	保管場所：分離建屋，外部保管エリア 流体：廃ガス
2178	放射性廃棄物の廃棄施設	気体廃棄物の廃棄施設	代替換気設備	—	—	可動型配管	主配管	AB	一式	Q-2	新設	—	可搬型SA	—/—	—	—	保管場所：分離建屋，外部保管エリア 流体1：廃ガス 流体2：最終処分
2179	放射性廃棄物の廃棄施設	気体廃棄物の廃棄施設	代替換気設備	—	—	主配管（原発乾固対策用セル導出系，水素対策用セル導出系）	主配管	AC	一式	Q-2	新設	—	常設SA	—/(S)，1.25s	—	—	流体：廃ガス
2180	放射性廃棄物の廃棄施設	気体廃棄物の廃棄施設	代替換気設備	—	—	主配管（原発乾固対策用セル導出系，水素対策用セル導出系）	主配管	AC	一式	Q-2	新設	—	常設SA	—/(S)，1.25s	—	—	流体：廃ガス
2181	放射性廃棄物の廃棄施設	気体廃棄物の廃棄施設	代替換気設備	—	—	主配管（水素対策用セル導出系，廃ガス貯留系（T部））	主配管	AC	一式	Q-2	新設	—	常設SA	—/(S)，1.25s	主：代替換気設備 従：廃ガス貯留設備	—	流体：廃ガス
2182	放射性廃棄物の廃棄施設	気体廃棄物の廃棄施設	代替換気設備	—	—	主配管（廃ガス貯留系（臨界，原発乾固対策用セル導出系，水素対策用セル導出系，廃ガス貯留系（T部））	主配管	AC	一式	Q-2	改造	—	常設SA	—/(S)，1.25s	主：代替換気設備 従：廃ガス貯留設備	—	流体：廃ガス
2183	放射性廃棄物の廃棄施設	気体廃棄物の廃棄施設	代替換気設備	—	—	主配管（最終処分設系）	主配管	AC	一式	Q-2	新設	—	常設SA	—/(S)，1.25s	—	—	流体：最終処
2184	放射性廃棄物の廃棄施設	気体廃棄物の廃棄施設	代替換気設備	—	—	主配管（原発乾固対策用セル導出系，水素対策用セル導出系）	主配管	AC	一式	Q-2	新設	—	常設SA	—/(S)，1.25s	—	—	流体：廃ガス
2185	放射性廃棄物の廃棄施設	気体廃棄物の廃棄施設	代替換気設備	—	—	可動型ダクト	主配管	AC	一式	Q-2	新設	—	可搬型SA	—/—	—	—	保管場所：精製建屋，外部保管エリア
2186	放射性廃棄物の廃棄施設	気体廃棄物の廃棄施設	代替換気設備	—	—	可動型建屋内ホース	主配管	AC	一式	Q-2	新設	—	可搬型SA	—/—	—	—	保管場所：精製建屋，外部保管エリア
2187	放射性廃棄物の廃棄施設	気体廃棄物の廃棄施設	代替換気設備	—	—	主配管（原発乾固対策用セル導出系）	主配管	CL	一式	**Q-2**	**新設**	—	常設SA	—/(S)，1.25s	—	—	流体：セル内空気
2188	放射性廃棄物の廃棄施設	気体廃棄物の廃棄施設	代替換気設備	—	—	主配管（原発乾固対策用セル導出系，水素対策用セル導出系）	主配管	CA	一式	**Q-2**	**新設**	—	常設SA	—/(S)，1.25s	—	—	流体：セル内空気
2189	放射性廃棄物の廃棄施設	気体廃棄物の廃棄施設	代替換気設備	—	—	可動型建屋内ホース	主配管	CL	一式	**Q-2**	**新設**	—	可搬型SA	—/—	—	—	流体：セル内空気 保管場所：CA建屋内
2190	放射性廃棄物の廃棄施設	気体廃棄物の廃棄施設	代替換気設備	—	—	可動型建屋内ホース	主配管	CA	一式	**Q-2**	**新設**	—	可搬型SA	—/—	—	—	流体：最終処 保管場所：CA建屋内
2191	放射性廃棄物の廃棄施設	気体廃棄物の廃棄施設	代替換気設備	—	—	可動型ダクト	主配管	CA	一式	**Q-2**	**新設**	—	可搬型SA	—/—	—	—	保管場所：CA建屋内
2192	放射性廃棄物の廃棄施設	気体廃棄物の廃棄施設	代替換気設備	—	—	主配管（代替換気系）	主配管	KA	一式	Q-2	新設	—	常設SA	—/(S)，1.25s	—	—	流体1：廃ガス 流体2：最終処
2193	放射性廃棄物の廃棄施設	気体廃棄物の廃棄施設	代替換気設備	—	—	主配管（代替換気系）	主配管	KA	一式	Q-2	既設/改造	—	常設SA	—/(S)，1.25s	—	—	流体：廃ガス
2194	放射性廃棄物の廃棄施設	気体廃棄物の廃棄施設	代替換気設備	—	—	主配管（代替換気系）	主配管	KA	一式	Q-2	既設	—	常設SA	—/(S)，1.25s	—	—	流体：廃ガス
2195	放射性廃棄物の廃棄施設	気体廃棄物の廃棄施設	代替換気設備	—	—	主配管（最終処分設系）	主配管	KA	一式	Q-2	新設	—	常設SA	—/(S)，1.25s	—	—	流体：最終処
2196	放射性廃棄物の廃棄施設	気体廃棄物の廃棄施設	代替換気設備	—	—	主配管（最終処分設系）	主配管	KA	一式	Q-2	既設/改造	—	常設SA	—/(S)，1.25s	—	—	流体：最終処
2197	放射性廃棄物の廃棄施設	気体廃棄物の廃棄施設	代替換気設備	—	—	可動型配管	主配管	KA	一式	Q-2	新設	—	可搬型SA	—/—	—	—	流体1：廃ガス 流体2：最終処
2198	放射性廃棄物の廃棄施設	気体廃棄物の廃棄施設	代替換気設備	—	—	可動型ダクト	主配管	KA	一式	Q-2	新設	—	可搬型SA	—/—	—	—	流体：廃ガス
2199	放射性廃棄物の廃棄施設	気体廃棄物の廃棄施設	代替換気設備	—	—	隔離弁	—	AA	2	Q-2	既設	—	常設SA	—/(S)，1.25s	—	—	[redacted]
2200	放射性廃棄物の廃棄施設	気体廃棄物の廃棄施設	代替換気設備	—	—	隔離弁	—	AB	4	Q-2	既設	—	常設SA	—/(S)，1.25s	—	—	[redacted]
2201	放射性廃棄物の廃棄施設	気体廃棄物の廃棄施設	代替換気設備	—	—	隔離弁	—	AC	5	Q-2	既設	—	常設SA	—/(S)，1.25s	—	—	[redacted]
2202	放射性廃棄物の廃棄施設	気体廃棄物の廃棄施設	代替換気設備	—	—	隔離弁	—	CA	4	Q-2	**既設**	—	常設SA	—/(S)，1.25s	—	—	[redacted]
2203	放射性廃棄物の廃棄施設	気体廃棄物の廃棄施設	代替換気設備	—	—	隔離弁	—	KA	4	Q-2	既設	—	常設SA	—/(S)，1.25s	—	—	
2204	放射性廃棄物の廃棄施設	気体廃棄物の廃棄施設	廃ガス貯留設備	—	—	廃ガス貯留槽	容器	AA	4	Q-2	新設	—	常設SA	—/S	—	—	
2205	放射性廃棄物の廃棄施設	気体廃棄物の廃棄施設	廃ガス貯留設備	—	—	廃ガス貯留槽	容器	AC	13	Q-2	新設	—	常設SA	—/S	—	—	
2206	放射性廃棄物の廃棄施設	気体廃棄物の廃棄施設	廃ガス貯留設備	—	—	空気圧縮機	圧縮機	AA	2	Q-2	新設	—	常設SA	—/C	—	—	
2207	放射性廃棄物の廃棄施設	気体廃棄物の廃棄施設	廃ガス貯留設備	—	—	空気圧縮機	圧縮機	AC	3	Q-2	新設	—	常設SA	—/C	—	—	
2208	放射性廃棄物の廃棄施設	気体廃棄物の廃棄施設	廃ガス貯留設備	—	—	主要弁 [redacted]	主要弁	AA	4	Q-2	新設	—	常設SA	—/C	—	—	
2209	放射性廃棄物の廃棄施設	気体廃棄物の廃棄施設	廃ガス貯留設備	—	—	主要弁 [redacted]	主要弁	AA	2	Q-2	新設	—	常設SA	—/C	—	—	
2210	放射性廃棄物の廃棄施設	気体廃棄物の廃棄施設	廃ガス貯留設備	—	—	主要弁 [redacted]	主要弁	AA	1	Q-2	新設	—	常設SA	—/S	—	—	
2211	放射性廃棄物の廃棄施設	気体廃棄物の廃棄施設	廃ガス貯留設備	—	—	主要弁 [redacted]	主要弁	AA	6	Q-2	改造	安重	常設SA	S/(S)	主：廃ガス貯留設備 従：セル換気第一段ろ過フィルタ処理設備	—	
2212	放射性廃棄物の廃棄施設	気体廃棄物の廃棄施設	廃ガス貯留設備	—	—	主要弁 [redacted]	主要弁	AC	2	Q-2	新設	—	常設SA	—/S	—	—	
2213	放射性廃棄物の廃棄施設	気体廃棄物の廃棄施設	廃ガス貯留設備	—	—	主要弁 [redacted]	主要弁	AC	1	Q-2	新設	—	常設SA	—/S	—	—	
2214	放射性廃棄物の廃棄施設	気体廃棄物の廃棄施設	廃ガス貯留設備	—	—	主要弁 [redacted]	主要弁	AC	1	Q-2	新設	—	常設SA	—/(C)	—	—	
2215	放射性廃棄物の廃棄施設	気体廃棄物の廃棄施設	廃ガス貯留設備	—	—	主要弁 [redacted]	主要弁	AC	1	Q-2	新設	—	常設SA	—/(C)	—	—	
2216	放射性廃棄物の廃棄施設	気体廃棄物の廃棄施設	廃ガス貯留設備	—	—	安全弁 [redacted]	安全弁及び逃し弁	AA	6	Q-2	新設	—	常設SA	—/S	—	—	
2217	放射性廃棄物の廃棄施設	気体廃棄物の廃棄施設	廃ガス貯留設備	—	—	安全弁 [redacted]	安全弁及び逃し弁	AC	13	Q-2	新設	—	常設SA	—/S	—	—	
2218	放射性廃棄物の廃棄施設	気体廃棄物の廃棄施設	廃ガス貯留設備	—	—	主配管（廃ガス貯留系（臨界）	主配管	AA	一式	Q-2	改造/新設	—	常設SA	—/S，C	—	—	流体：廃ガス
2219	放射性廃棄物の廃棄施設	気体廃棄物の廃棄施設	廃ガス貯留設備	—	—	主配管（廃ガス貯留系（臨界，廃ガス貯留系（T部））	主配管	AC	一式	Q-2	新設	—	常設SA	—/S	—	—	流体：廃ガス
2220	放射性廃棄物の廃棄施設	気体廃棄物の廃棄施設	廃ガス貯留設備	—	—	主配管（廃ガス貯留系（臨界，廃ガス貯留系（T部）	主配管	AC	一式	Q-2	新設	—	常設SA	—/(S)	—	—	流体：廃ガス
2221	放射性廃棄物の廃棄施設	液体廃棄物の廃棄施設	高レベル廃液処理設備	高レベル廃液濃縮設備	高レベル廃液濃縮系	高レベル廃液供給槽	容器	AB	1	Q-2	改造	安重	常設SA	S，1.25s/(S)，1.25s	主：高レベル廃液濃縮系 従：代替安全冷却水系	—	[redacted]
2222	放射性廃棄物の廃棄施設	液体廃棄物の廃棄施設	高レベル廃液処理設備	高レベル廃液濃縮設備	高レベル廃液濃縮系	高レベル廃液濃縮缶	容器	AB	1	Q-2	改造	安重	常設SA	S，1.25s/(S)，1.25s	主：高レベル廃液濃縮系 従：代替安全冷却水系 従：代替安全圧縮空気系	—	[redacted]
2223	放射性廃棄物の廃棄施設	液体廃棄物の廃棄施設	高レベル廃液処理設備	高レベル廃液濃縮設備	高レベル廃液濃縮系	高レベル廃液濃縮缶第１セル漏えい液受皿	容器	AB	1	Q-2	既設	安重	—	—/—	—	—	
2224	放射性廃棄物の廃棄施設	液体廃棄物の廃棄施設	高レベル廃液処理設備	高レベル廃液濃縮設備	高レベル廃液濃縮系	高レベル廃液濃縮缶第１セル漏えい液受皿	容器	AB	1	Q-2	既設	非安重	—	—/—	—	—	
2225	放射性廃棄物の廃棄施設	液体廃棄物の廃棄施設	高レベル廃液処理設備	高レベル廃液濃縮設備	高レベル廃液濃縮系	減衰器セル漏えい液受皿	容器	AB	1	Q-2	既設	非安重	—	—/—	—	—	
2226	放射性廃棄物の廃棄施設	液体廃棄物の廃棄施設	高レベル廃液処理設備	高レベル廃液濃縮設備	高レベル廃液濃縮系	高レベル濃縮廃液冷却配管セル漏えい液受皿	容器	AB	1	Q-2	既設	安重	—	—/—	—	—	
2227	放射性廃棄物の廃棄施設	液体廃棄物の廃棄施設	高レベル廃液処理設備	高レベル廃液濃縮設備	高レベル廃液濃縮系	高レベル廃液供給槽セル漏えい液受皿	容器	AB	1	Q-2	既設	安重	—	—/—	—	—	
2228	放射性廃棄物の廃棄施設	液体廃棄物の廃棄施設	高レベル廃液処理設備	高レベル廃液濃縮設備	高レベル廃液濃縮系	漏えい液有机溶液供給槽	容器	AB	1	Q-2	改造	安重	—	—/—	—	—	[redacted]
2229	放射性廃棄物の廃棄施設	液体廃棄物の廃棄施設	高レベル廃液処理設備	高レベル廃液濃縮設備	高レベル廃液濃縮系	高レベル廃液供給槽	容器	AB	1	Q-2	既設	安重	—	—/—	—	—	[redacted]
2230	放射性廃棄物の廃棄施設	液体廃棄物の廃棄施設	高レベル廃液処理設備	高レベル廃液濃縮設備	高レベル廃液濃縮系	高レベル廃液濃縮缶	容器	AB	1	Q-2	既設	安重	—	—/—	—	—	[redacted]
2231	放射性廃棄物の廃棄施設	液体廃棄物の廃棄施設	高レベル廃液処理設備	高レベル廃液濃縮設備	高レベル廃液濃縮系	高レベル廃液濃縮缶第２セル漏えい液受皿	容器	AB	1	Q-2	既設	安重	—	—/—	—	—	
2232	放射性廃棄物の廃棄施設	液体廃棄物の廃棄施設	高レベル廃液処理設備	高レベル廃液濃縮設備	高レベル廃液濃縮系	高レベル廃液濃縮缶第２セル漏えい液受皿	容器	AB	1	Q-2	既設	非安重	—	—/—	—	—	
2233	放射性廃棄物の廃棄施設	液体廃棄物の廃棄施設	高レベル廃液処理設備	高レベル廃液濃縮設備	高レベル廃液濃縮系	高レベル廃液系配管通過第２セル漏えい液受皿	容器	AB	1	Q-2	既設	非安重	—	—/—	—	—	
2234	放射性廃棄物の廃棄施設	液体廃棄物の廃棄施設	高レベル廃液処理設備	高レベル廃液濃縮設備	高レベル廃液濃縮系	フラッシュドラム	容器	AB	2	Q-2	改造	安重	—	—/—	—	—	
2235	放射性廃棄物の廃棄施設	液体廃棄物の廃棄施設	高レベル廃液処理設備	高レベル廃液濃縮設備	高レベル廃液濃縮系	高レベル濃縮廃液分配器	容器	AB	2	Q-2	既設	安重	—	—/— S，1.25s/—	—	—	
2236	放射性廃棄物の廃棄施設	液体廃棄物の廃棄施設	高レベル廃液処理設備	高レベル廃液濃縮設備	高レベル廃液濃縮系	蒸発計保護管加圧設備	容器，主配管，精槽料物質等取扱ボックス	AB	1	Q-2	既設	非安重	—	—/— C+L，1.25s/—	—	—	
2237	放射性廃棄物の廃棄施設	液体廃棄物の廃棄施設	高レベル廃液処理設備	高レベル廃液濃縮設備	高レベル廃液濃縮系	高レベル廃液供給槽セル漏えい液スチームジェットポンプ	ポンプ	AB	2	Q-2	既設	安重	—	—/—	—	—	
2238	放射性廃棄物の廃棄施設	液体廃棄物の廃棄施設	高レベル廃液処理設備	高レベル廃液濃縮設備	高レベル廃液濃縮系	主要弁 [redacted]	主要弁	AB	1	Q-2	改造	安重	—	—/—	—	—	
2239	放射性廃棄物の廃棄施設	液体廃棄物の廃棄施設	高レベル廃液処理設備	高レベル廃液濃縮設備	高レベル廃液濃縮系	主要弁 [redacted]	主要弁	AB	1	Q-2	改造	安重	—	—/—	—	—	
2240	放射性廃棄物の廃棄施設	液体廃棄物の廃棄施設	高レベル廃液処理設備	高レベル廃液濃縮設備	高レベル廃液濃縮系	主要弁 [redacted]	主要弁	AB	2	Q-2	改造	安重	常設SA	S/(S)，1.25s	主：高レベル廃液濃縮系 従：代替安全冷却水系	—	
2241	放射性廃棄物の廃棄施設	液体廃棄物の廃棄施設	高レベル廃液処理設備	高レベル廃液濃縮設備	高レベル廃液濃縮系	主要弁 [redacted]	主要弁	AB	2	Q-2	改造	安重	常設SA	S/(S)，1.25s	主：高レベル廃液濃縮系 従：代替安全冷却水系	—	
2242	放射性廃棄物の廃棄施設	液体廃棄物の廃棄施設	高レベル廃液処理設備	高レベル廃液濃縮設備	高レベル廃液濃縮系	主要弁 [redacted]	主要弁	AB	2	Q-2	改造	安重	—	—/—	—	—	
2243	放射性廃棄物の廃棄施設	液体廃棄物の廃棄施設	高レベル廃液処理設備	高レベル廃液濃縮設備	高レベル廃液濃縮系	主要弁 [redacted]	主要弁	AB	6	Q-2	改造	安重	常設SA	S/(S)，1.25s	主：高レベル廃液濃縮系 従：代替安全冷却水系	—	
2244	放射性廃棄物の廃棄施設	液体廃棄物の廃棄施設	高レベル廃液処理設備	高レベル廃液濃縮設備	高レベル廃液濃縮系	主要弁 [redacted]	主要弁	AB	1	Q-2	改造	安重	—	—/—	—	—	
2245	放射性廃棄物の廃棄施設	液体廃棄物の廃棄施設	高レベル廃液処理設備	高レベル廃液濃縮設備	高レベル廃液濃縮系	主配管（原液保持系，高レベル廃液処理系）	主配管	AB，AV66，AA	一式	Q-2	既設	安重	—	—/— S，1.25s/—	—	—	流体：高レベル廃液

設工認申請対象機器の技術基準への適合性に係る整理

番号	施設区分		設備区分		機器名称	機種（主材）	設置場所	数量	申請区分	変更区分	D B区分	S A区分	耐震設計	兼用（主項）	共用（主項）	備考
2172	放射性廃棄物の廃棄施設	気体廃棄物の廃棄施設	代替換気設備	—	—	主配管（代替換気系）	主配管	AA	一式	Q-2	新設	—	常設SA	—/(S)，1.25s	—	—	流体：廃ガス
2173	放射性廃棄物の廃棄施設	気体廃棄物の廃棄施設	代替換気設備	—	—	主配管（水素対策用セル導出系）	主配管	AA	一式	Q-2	改造	—	常設SA	—/(S)，1.25s	—	—	流体：廃ガス
2174	放射性廃棄物の廃棄施設	気体廃棄物の廃棄施設	代替換気設備	—	—	主配管（原発乾固対策用セル導出系，水素対策用セル導出系，最終ベント系）	主配管	AA	一式	Q-2	改造/新設	—	常設SA	—/(S)，1.25s	—	—	流体1：廃ガス 流体2：最終ベント
2175	放射性廃棄物の廃棄施設	気体廃棄物の廃棄施設	代替換気設備	—	—	主配管（原発乾固対策用セル導出系，水素対策用セル導出系）	主配管	AB	一式	Q-2	新設	—	常設SA	—/(S)，1.25s	—	—	流体：蒸気等
2176	放射性廃棄物の廃棄施設	気体廃棄物の廃棄施設	代替換気設備	—	—	主配管（最終ベント系）	主配管	AB	一式	Q-2	新設	—	常設SA	—/(S)，1.25s	—	—	流体：最終ベント
2177	放射性廃棄物の廃棄施設	気体廃棄物の廃棄施設	代替換気設備	—	—	可動型ダクト	主配管	AB	一式	Q-2	新設	—	可搬型SA	—/—	—	—	保管場所：分離建屋，外部保管エリア 流体：廃ガス
2178	放射性廃棄物の廃棄施設	気体廃棄物の廃棄施設	代替換気設備	—	—	可動型配管	主配管	AB	一式	Q-2	新設	—	可搬型SA	—/—	—	—	保管場所：分離建屋，外部保管エリア 流体1：廃ガス 流体2：最終ベント
2179	放射性廃棄物の廃棄施設	気体廃棄物の廃棄施設	代替換気設備	—	—	主配管（原発乾固対策用セル導出系，水素対策用セル導出系）	主配管	AC	一式	Q-2	新設	—	常設SA	—/(S)，1.25s	—	—	流体：廃ガス
2180	放射性廃棄物の廃棄施設	気体廃棄物の廃棄施設	代替換気設備	—	—	主配管（原発乾固対策用セル導出系，水素対策用セル導出系）	主配管	AC	一式	Q-2	新設	—	常設SA	—/(S)，1.25s	—	—	流体：廃ガス
2181	放射性廃棄物の廃棄施設	気体廃棄物の廃棄施設	代替換気設備	—	—	主配管（水素対策用セル導出系，廃ガス貯留系（T貯））	主配管	AC	一式	Q-2	新設	—	常設SA	—/(S)，1.25s	主：代替換気設備 従：廃ガス貯留設備	—	流体：廃ガス
2182	放射性廃棄物の廃棄施設	気体廃棄物の廃棄施設	代替換気設備	—	—	主配管（廃ガス貯留系：臨界，原発乾固対策用セル導出系，水素対策用セル導出系，廃ガス貯留系（T貯））	主配管	AC	一式	Q-2	改造	—	常設SA	—/(S)，1.25s	主：代替換気設備 従：廃ガス貯留設備	—	流体：廃ガス
2183	放射性廃棄物の廃棄施設	気体廃棄物の廃棄施設	代替換気設備	—	—	主配管（最終廃液回収系）	主配管	AC	一式	Q-2	新設	—	常設SA	—/(S)，1.25s	—	—	流体：最終水
2184	放射性廃棄物の廃棄施設	気体廃棄物の廃棄施設	代替換気設備	—	—	主配管（原発乾固対策用セル導出系，水素対策用セル導出系）	主配管	AC	一式	Q-2	新設	—	常設SA	—/(S)，1.25s	—	—	流体：廃ガス
2185	放射性廃棄物の廃棄施設	気体廃棄物の廃棄施設	代替換気設備	—	—	可動型ダクト	主配管	AC	一式	Q-2	新設	—	可搬型SA	—/—	—	—	保管場所：精製建屋，外部保管エリア
2186	放射性廃棄物の廃棄施設	気体廃棄物の廃棄施設	代替換気設備	—	—	可動型建屋内ホース	主配管	AC	一式	Q-2	新設	—	可搬型SA	—/—	—	—	保管場所：精製建屋，外部保管エリア
2187	放射性廃棄物の廃棄施設	気体廃棄物の廃棄施設	代替換気設備	—	—	主配管（原発乾固対策用セル導出系）	主配管	CL	一式	Q-2	新設	—	常設SA	—/(S)，1.25s	—	—	流体：セル内空気
2188	放射性廃棄物の廃棄施設	気体廃棄物の廃棄施設	代替換気設備	—	—	主配管（原発乾固対策用セル導出系，水素対策用セル導出系）	主配管	CL	一式	Q-2	新設	—	常設SA	—/(S)，1.25s	—	—	流体：セル内空気
2189	放射性廃棄物の廃棄施設	気体廃棄物の廃棄施設	代替換気設備	—	—	可動型建屋内ホース	主配管	CL	一式	Q-2	新設	—	可搬型SA	—/—	—	—	流体：セル内空気 保管場所：CA建屋内
2190	放射性廃棄物の廃棄施設	気体廃棄物の廃棄施設	代替換気設備	—	—	可動型建屋内ホース	主配管	CL	一式	Q-2	新設	—	可搬型SA	—/—	—	—	流体：最終水 保管場所：CA建屋内
2191	放射性廃棄物の廃棄施設	気体廃棄物の廃棄施設	代替換気設備	—	—	可動型ダクト	主配管	CA	一式	Q-2	新設	—	可搬型SA	—/—	—	—	保管場所：CA建屋内
2192	放射性廃棄物の廃棄施設	気体廃棄物の廃棄施設	代替換気設備	—	—	主配管（代替換気系）	主配管	KA	一式	Q-2	新設	—	常設SA	—/(S)，1.25s	—	—	流体1：廃ガス 流体2：最終水
2193	放射性廃棄物の廃棄施設	気体廃棄物の廃棄施設	代替換気設備	—	—	主配管（代替換気系）	主配管	KA	一式	Q-2	既設/改造	—	常設SA	—/(S)，1.25s	—	—	流体：廃ガス
2194	放射性廃棄物の廃棄施設	気体廃棄物の廃棄施設	代替換気設備	—	—	主配管（代替換気系）	主配管	KA	一式	Q-2	既設	—	常設SA	—/(S)，1.25s	—	—	流体：廃ガス
2195	放射性廃棄物の廃棄施設	気体廃棄物の廃棄施設	代替換気設備	—	—	主配管（最終廃液回収系）	主配管	KA	一式	Q-2	新設	—	常設SA	—/(S)，1.25s	—	—	流体：最終水
2196	放射性廃棄物の廃棄施設	気体廃棄物の廃棄施設	代替換気設備	—	—	主配管（最終廃液回収系）	主配管	KA	一式	Q-2	既設/改造	—	常設SA	—/(S)，1.25s	—	—	流体：最終水
2197	放射性廃棄物の廃棄施設	気体廃棄物の廃棄施設	代替換気設備	—	—	可動型配管	主配管	KA	一式	Q-2	新設	—	可搬型SA	—/—	—	—	流体1：廃ガス 流体2：最終水
2198	放射性廃棄物の廃棄施設	気体廃棄物の廃棄施設	代替換気設備	—	—	可動型ダクト	主配管	KA	一式	Q-2	新設	—	可搬型SA	—/—	—	—	流体：廃ガス
2199	放射性廃棄物の廃棄施設	気体廃棄物の廃棄施設	気体廃棄物の廃棄施設	気体廃棄物の廃棄施設	—	隔離弁	—	AA	2	Q-2	既設	—	常設SA	—/(S)，1.25s	—	—	[redacted]
2200	放射性廃棄物の廃棄施設	気体廃棄物の廃棄施設	気体廃棄物の廃棄施設	気体廃棄物の廃棄施設	—	隔離弁	—	AB	4	Q-2	既設	—	常設SA	—/(S)，1.25s	—	—	[redacted]
2201	放射性廃棄物の廃棄施設	気体廃棄物の廃棄施設	気体廃棄物の廃棄施設	気体廃棄物の廃棄施設	—	隔離弁	—	AC	5	Q-2	既設	—	常設SA	—/(S)，1.25s	—	—	[redacted]
2202	放射性廃棄物の廃棄施設	気体廃棄物の廃棄施設	気体廃棄物の廃棄施設	気体廃棄物の廃棄施設	—	隔離弁	—	CA	4	Q-2	既設	—	常設SA	—/(S)，1.25s	—	—	[redacted]
2203	放射性廃棄物の廃棄施設	気体廃棄物の廃棄施設	気体廃棄物の廃棄施設	気体廃棄物の廃棄施設	—	隔離弁	—	KA	4	Q-2	既設	—	常設SA	—/(S)，1.25s	—	—	
2204	放射性廃棄物の廃棄施設	気体廃棄物の廃棄施設	廃ガス貯留設備	廃ガス貯留設備	—	廃ガス貯留槽	容器	AA	4	Q-2	新設	—	常設SA	—/S	—	—	
2205	放射性廃棄物の廃棄施設	気体廃棄物の廃棄施設	廃ガス貯留設備	廃ガス貯留設備	—	廃ガス貯留槽	容器	AC	13	Q-2	新設	—	常設SA	—/S	—	—	
2206	放射性廃棄物の廃棄施設	気体廃棄物の廃棄施設	廃ガス貯留設備	廃ガス貯留設備	—	空気圧縮機	圧縮機	AA	2	Q-2	新設	—	常設SA	—/C	—	—	
2207	放射性廃棄物の廃棄施設	気体廃棄物の廃棄施設	廃ガス貯留設備	廃ガス貯留設備	—	空気圧縮機	圧縮機	AC	3	Q-2	新設	—	常設SA	—/C	—	—	
2208	放射性廃棄物の廃棄施設	気体廃棄物の廃棄施設	廃ガス貯留設備	廃ガス貯留設備	—	主要弁 [redacted]	主要弁	AA	4	Q-2	新設	—	常設SA	—/C	—	—	
2209	放射性廃棄物の廃棄施設	気体廃棄物の廃棄施設	廃ガス貯留設備	廃ガス貯留設備	—	主要弁 [redacted]	主要弁	AA	2	Q-2	新設	—	常設SA	—/C	—	—	
2210	放射性廃棄物の廃棄施設	気体廃棄物の廃棄施設	廃ガス貯留設備	廃ガス貯留設備	—	主要弁 [redacted]	主要弁	AA	1	Q-2	新設	—	常設SA	—/S	—	—	
2211	放射性廃棄物の廃棄施設	気体廃棄物の廃棄施設	廃ガス貯留設備	廃ガス貯留設備	—	主要弁 [redacted]	主要弁	AA	6	Q-2	改造	安重	常設SA	S/(S)	主：廃ガス貯留設備，従：セル排気槽・冷却水系廃ガス処理設備	—	
2212	放射性廃棄物の廃棄施設	気体廃棄物の廃棄施設	廃ガス貯留設備	廃ガス貯留設備	—	主要弁 [redacted]	主要弁	AC	2	Q-2	新設	—	常設SA	—/S	—	—	
2213	放射性廃棄物の廃棄施設	気体廃棄物の廃棄施設	廃ガス貯留設備	廃ガス貯留設備	—	主要弁 [redacted]	主要弁	AC	1	Q-2	新設	—	常設SA	—/S	—	—	
2214	放射性廃棄物の廃棄施設	気体廃棄物の廃棄施設	廃ガス貯留設備	廃ガス貯留設備	—	主要弁 [redacted]	主要弁	AC	1	Q-2	新設	—	常設SA	—/(C)	—	—	
2215	放射性廃棄物の廃棄施設	気体廃棄物の廃棄施設	廃ガス貯留設備	廃ガス貯留設備	—	主要弁 [redacted]	主要弁	AC	1	Q-2	新設	—	常設SA	—/(C)	—	—	
2216	放射性廃棄物の廃棄施設	気体廃棄物の廃棄施設	廃ガス貯留設備	廃ガス貯留設備	—	安全弁及び逃し弁 [redacted]	安全弁及び逃し弁	AA	6	Q-2	新設	—	常設SA	—/S	—	—	
2217	放射性廃棄物の廃棄施設	気体廃棄物の廃棄施設	廃ガス貯留設備	廃ガス貯留設備	—	安全弁及び逃し弁 [redacted]	安全弁及び逃し弁	AC	13	Q-2	新設	—	常設SA	—/S	—	—	
2218	放射性廃棄物の廃棄施設	気体廃棄物の廃棄施設	廃ガス貯留設備	廃ガス貯留設備	—	主配管（廃ガス貯留系：臨界）	主配管	AA	一式	Q-2	改造/新設	—	常設SA	—/S，C	—	—	流体：廃ガス
2219	放射性廃棄物の廃棄施設	気体廃棄物の廃棄施設	廃ガス貯留設備	廃ガス貯留設備	—	主配管（廃ガス貯留系：臨界，廃ガス貯留系（T貯））	主配管	AC	一式	Q-2	新設	—	常設SA	—/S	—	—	流体：廃ガス
2220	放射性廃棄物の廃棄施設	気体廃棄物の廃棄施設	廃ガス貯留設備	廃ガス貯留設備	—	主配管（廃ガス貯留系：臨界，廃ガス貯留系（T貯））	主配管	AC	一式	Q-2	新設	—	常設SA	—/(S)	—	—	流体：廃ガス
2221	放射性廃棄物の廃棄施設	液体廃棄物の廃棄施設	高レベル廃液処理設備	高レベル廃液濃縮設備	高レベル廃液濃縮系	高レベル廃液供給槽	容器	AB	1	Q-2	改造	安重	常設SA	S，1.25s/(S)，1.25s	主：高レベル廃液濃縮系 従：代替安全冷却水系	—	[redacted]
2222	放射性廃棄物の廃棄施設	液体廃棄物の廃棄施設	高レベル廃液処理設備	高レベル廃液濃縮設備	高レベル廃液濃縮系	高レベル廃液濃縮缶	容器	AB	1	Q-2	改造	安重	常設SA	S，1.25s/(S)，1.25s	主：高レベル廃液濃縮系 従：代替安全冷却水系，代替安全圧縮空気系	—	[redacted]
2223	放射性廃棄物の廃棄施設	液体廃棄物の廃棄施設	高レベル廃液処理設備	高レベル廃液濃縮設備	高レベル廃液濃縮系	高レベル廃液濃縮缶第１セル漏えい液受皿	容器	AB	1	Q-2	既設	安重	—	S/—	—	—	
2224	放射性廃棄物の廃棄施設	液体廃棄物の廃棄施設	高レベル廃液処理設備	高レベル廃液濃縮設備	高レベル廃液濃縮系	高レベル廃液濃縮缶第１セル漏えい液受皿	容器	AB	1	Q-2	既設	非安重	—	B/—	—	—	
2225	放射性廃棄物の廃棄施設	液体廃棄物の廃棄施設	高レベル廃液処理設備	高レベル廃液濃縮設備	高レベル廃液濃縮系	減衰器セル漏えい液受皿	容器	AB	1	Q-2	既設	非安重	—	B/—	—	—	
2226	放射性廃棄物の廃棄施設	液体廃棄物の廃棄施設	高レベル廃液処理設備	高レベル廃液濃縮設備	高レベル廃液濃縮系	高レベル廃液環流分配器セル漏えい液受皿	容器	AB	1	Q-2	既設	安重	—	S/—	—	—	
2227	放射性廃棄物の廃棄施設	液体廃棄物の廃棄施設	高レベル廃液処理設備	高レベル廃液濃縮設備	高レベル廃液濃縮系	高レベル廃液供給槽セル漏えい液受皿	容器	AB	1	Q-2	既設	安重	—	S/—	—	—	
2228	放射性廃棄物の廃棄施設	液体廃棄物の廃棄施設	高レベル廃液処理設備	高レベル廃液濃縮設備	高レベル廃液濃縮系	漏えい液希釈回収供給槽	容器	AB	1	Q-2	改造	安重	—	S/—	—	—	
2229	放射性廃棄物の廃棄施設	液体廃棄物の廃棄施設	高レベル廃液処理設備	高レベル廃液濃縮設備	高レベル廃液濃縮系	高レベル廃液供給槽	容器	AB	1	Q-2	既設	安重	—	S/—	—	—	[redacted]
2230	放射性廃棄物の廃棄施設	液体廃棄物の廃棄施設	高レベル廃液処理設備	高レベル廃液濃縮設備	高レベル廃液濃縮系	高レベル廃液濃縮缶	容器	AB	1	Q-2	既設	安重	—	S/—	—	—	[redacted]
2231	放射性廃棄物の廃棄施設	液体廃棄物の廃棄施設	高レベル廃液処理設備	高レベル廃液濃縮設備	高レベル廃液濃縮系	高レベル廃液濃縮缶第２セル漏えい液受皿	容器	AB	1	Q-2	既設	安重	—	S/—	—	—	
2232	放射性廃棄物の廃棄施設	液体廃棄物の廃棄施設	高レベル廃液処理設備	高レベル廃液濃縮設備	高レベル廃液濃縮系	高レベル廃液濃縮缶第２セル漏えい液受皿	容器	AB	1	Q-2	既設	非安重	—	B/—	—	—	
2233	放射性廃棄物の廃棄施設	液体廃棄物の廃棄施設	高レベル廃液処理設備	高レベル廃液濃縮設備	高レベル廃液濃縮系	高レベル廃液系配管通過第２セル漏えい液受皿	容器	AB	1	Q-2	既設	非安重	—	B/—	—	—	
2234	放射性廃棄物の廃棄施設	液体廃棄物の廃棄施設	高レベル廃液処理設備	高レベル廃液濃縮設備	高レベル廃液濃縮系	フラッシュドラム	容器	AB	2	Q-2	改造	安重	—	S/—	—	—	
2235	放射性廃棄物の廃棄施設	液体廃棄物の廃棄施設	高レベル廃液処理設備	高レベル廃液濃縮設備	高レベル廃液濃縮系	高レベル濃縮液液分配器	容器	AB	2	Q-2	既設	安重	—	S/— S，1.25s/—	—	—	
2236	放射性廃棄物の廃棄施設	液体廃棄物の廃棄施設	高レベル廃液処理設備	高レベル廃液濃縮設備	高レベル廃液濃縮系	蒸発計保護管加圧設備	容器，主配管，経路共物質等境界ボックス	AB	1	Q-2	既設	非安重	—	C/— C+L，1.25s/—	—	—	
2237	放射性廃棄物の廃棄施設	液体廃棄物の廃棄施設	高レベル廃液処理設備	高レベル廃液濃縮設備	高レベル廃液濃縮系	高レベル廃液供給槽セル漏えい液スチームジェットポンプ	ポンプ	AB	2	Q-2	既設	安重	—	S/—	—	—	
2238	放射性廃棄物の廃棄施設	液体廃棄物の廃棄施設	高レベル廃液処理設備	高レベル廃液濃縮設備	高レベル廃液濃縮系	主要弁 [redacted]	主要弁	AB	1	Q-2	改造	安重	—	S/—	—	—	
2239	放射性廃棄物の廃棄施設	液体廃棄物の廃棄施設	高レベル廃液処理設備	高レベル廃液濃縮設備	高レベル廃液濃縮系	主要弁 [redacted]	主要弁	AB	1	Q-2	改造	安重	—	S/—	—	—	
2240	放射性廃棄物の廃棄施設	液体廃棄物の廃棄施設	高レベル廃液処理設備	高レベル廃液濃縮設備	高レベル廃液濃縮系	主要弁 [redacted]	主要弁	AB	2	Q-2	改造	安重	常設SA	S/(S)，1.25s	主：高レベル廃液濃縮系 従：代替安全冷却水系	—	
2241	放射性廃棄物の廃棄施設	液体廃棄物の廃棄施設	高レベル廃液処理設備	高レベル廃液濃縮設備	高レベル廃液濃縮系	主要弁 [redacted]	主要弁	AB	2	Q-2	改造	安重	常設SA	S/(S)，1.25s	主：高レベル廃液濃縮系 従：代替安全冷却水系	—	
2242	放射性廃棄物の廃棄施設	液体廃棄物の廃棄施設	高レベル廃液処理設備	高レベル廃液濃縮設備	高レベル廃液濃縮系	主要弁 [redacted]	主要弁	AB	2	Q-2	改造	安重	—	S/—	—	—	
2243	放射性廃棄物の廃棄施設	液体廃棄物の廃棄施設	高レベル廃液処理設備	高レベル廃液濃縮設備	高レベル廃液濃縮系	主要弁 [redacted]	主要弁	AB	6	Q-2	改造	安重	常設SA	S/(S)，1.25s	主：高レベル廃液濃縮系 従：代替安全冷却水系	—	
2244	放射性廃棄物の廃棄施設	液体廃棄物の廃棄施設	高レベル廃液処理設備	高レベル廃液濃縮設備	高レベル廃液濃縮系	主要弁 [redacted]	主要弁	AB	1	Q-2	改造	安重	—	S/—	—	—	
2245	放射性廃棄物の廃棄施設	液体廃棄物の廃棄施設	高レベル廃液処理設備	高レベル廃液濃縮設備	高レベル廃液濃縮系	主配管（溶液保持系，高レベル廃液処理系）	主配管	AB，ASWL系	一式	Q-2	既設	安重	—	S/— S/— S，1.25s/—	—	—	流体：高レベル廃液

番号	施設区分		設備区分			機器名称	機種（注1A）	設置場所	数量	申請回	変更区分	DB区分	SA区分	耐震設計	兼用（主従）	共用（主従）	備考	第四十五条第1項	第四十六条第1項	第四十七条第1項	第四十七条第2項	第四十七条第3項	第四十八条第1項	第四十九条第1項	第四十九条第2項	第五十条第1項第一号	第五十条第1項第二号	第五十条第1項第三号	第五十条第2項	第五十条第1項
2172	放射性廃棄物の廃棄施設	気体廃棄物の廃棄施設	代替換気設備	—	—	主配管（代替換気系）	主配管	AA	一式	Q-2	新設	—	常設SA	—/(S)，1.25s	—	—	流体：廃ガス	—	—	—	—	—	—	—	—	—	—	—	—	—
2173	放射性廃棄物の廃棄施設	気体廃棄物の廃棄施設	代替換気設備	—	—	主配管（水素対策用セル導出系）	主配管	AA	一式	Q-2	改造	—	常設SA	—/(S)，1.25s	—	—	流体：廃ガス	—	—	—	—	—	—	—	—	—	—	—	—	—
2174	放射性廃棄物の廃棄施設	気体廃棄物の廃棄施設	代替換気設備	—	—	主配管（高発乾燥対策用セル導出系，水素対策用セル導出系，凝縮水回収系）	主配管	AA	一式	Q-2	改造/新設	—	常設SA	—/(S)，1.25s	—	—	流体1：廃ガス 流体2：凝縮水	—	—	—	—	—	—	—	—	—	—	—	—	—
2175	放射性廃棄物の廃棄施設	気体廃棄物の廃棄施設	代替換気設備	—	—	主配管（高発乾燥対策用セル導出系，水素対策用セル導出系）	主配管	AB	一式	Q-2	新設	—	常設SA	—/(S)，1.25s	—	—	流体：純熱気気等	—	—	—	—	—	—	—	—	—	—	—	—	—
2176	放射性廃棄物の廃棄施設	気体廃棄物の廃棄施設	代替換気設備	—	—	主配管（凝縮液回収系）	主配管	AB	一式	Q-2	新設	—	常設SA	—/(S)，1.25s	—	—	流体：凝縮液	—	—	—	—	—	—	—	—	—	—	—	—	—
2177	放射性廃棄物の廃棄施設	気体廃棄物の廃棄施設	代替換気設備	—	—	可搬型ダクト	主配管	AB	一式	Q-2	新設	—	可搬型SA	—/—	—	—	保管場所：分離建屋，外部保管エリア 流体：廃ガス	—	—	—	—	—	—	—	—	—	—	—	—	—
2178	放射性廃棄物の廃棄施設	気体廃棄物の廃棄施設	代替換気設備	—	—	可搬型配管	主配管	AB	一式	Q-2	新設	—	可搬型SA	—/—	—	—	保管場所：分離建屋，外部保管エリア 流体1：廃ガス 流体2：凝縮液	—	—	—	—	—	—	—	—	—	—	—	—	—
2179	放射性廃棄物の廃棄施設	気体廃棄物の廃棄施設	代替換気設備	—	—	主配管（高発乾燥対策用セル導出系，水素対策用セル導出系）	主配管	AC	一式	Q-2	新設	—	常設SA	—/(S)，1.25s	—	—	流体：廃ガス	—	—	—	—	—	—	—	—	—	—	—	—	—
2180	放射性廃棄物の廃棄施設	気体廃棄物の廃棄施設	代替換気設備	—	—	主配管（高発乾燥対策用セル導出系，水素対策用セル導出系）	主配管	AC	一式	Q-2	新設	—	常設SA	—/(S)，1.25s	—	—	流体：廃ガス	—	—	—	—	—	—	—	—	—	—	—	—	—
2181	放射性廃棄物の廃棄施設	気体廃棄物の廃棄施設	代替換気設備	—	—	主配管（水素対策用セル導出系，廃ガス貯留系：TBP）	主配管	AC	一式	Q-2	新設	—	常設SA	—/(S)，1.25s	主：代替換気設備 従：廃ガス貯留設備	—	流体：廃ガス	—	—	—	—	—	—	—	—	—	—	—	—	—
2182	放射性廃棄物の廃棄施設	気体廃棄物の廃棄施設	代替換気設備	—	—	主配管（廃ガス貯留系：臨界，高発乾燥対策用セル導出系，水素対策用セル導出系，廃ガス貯留系：TBP）	主配管	AC	一式	Q-2	改造	—	常設SA	—/(S)，1.25s	主：代替換気設備 従：廃ガス貯留設備	—	流体：廃ガス	—	—	—	—	—	—	—	—	—	—	—	—	—
2183	放射性廃棄物の廃棄施設	気体廃棄物の廃棄施設	代替換気設備	—	—	主配管（凝縮液回収系）	主配管	AC	一式	Q-2	新設	—	常設SA	—/(S)，1.25s	—	—	流体：凝縮水	—	—	—	—	—	—	—	—	—	—	—	—	—
2184	放射性廃棄物の廃棄施設	気体廃棄物の廃棄施設	代替換気設備	—	—	主配管（高発乾燥対策用セル導出系，水素対策用セル導出系）	主配管	AC	一式	Q-2	新設	—	常設SA	—/(S)，1.25s	—	—	流体：廃ガス	—	—	—	—	—	—	—	—	—	—	—	—	—
2185	放射性廃棄物の廃棄施設	気体廃棄物の廃棄施設	代替換気設備	—	—	可搬型ダクト	主配管	AC	一式	Q-2	新設	—	可搬型SA	—/—	—	—	保管場所：精製建屋，外部保管エリア	—	—	—	—	—	—	—	—	—	—	—	—	—
2186	放射性廃棄物の廃棄施設	気体廃棄物の廃棄施設	代替換気設備	—	—	可搬型建屋内ホース	主配管	AC	一式	Q-2	新設	—	可搬型SA	—/—	—	—	保管場所：精製建屋，外部保管エリア	—	—	—	—	—	—	—	—	—	—	—	—	—
2187	放射性廃棄物の廃棄施設	気体廃棄物の廃棄施設	代替換気設備	—	—	主配管（高発乾燥対策用セル導出系）	主配管	CA	一式	**Q-2**	**新設**	—	常設SA	—/(S)，1.25s	—	—	流体：セル内空気	—	—	—	—	—	—	—	—	—	—	—	—	—
2188	放射性廃棄物の廃棄施設	気体廃棄物の廃棄施設	代替換気設備	—	—	主配管（高発乾燥対策用セル導出系，水素対策用セル導出系）	主配管	CA	一式	**Q-2**	**新設**	—	常設SA	—/(S)，1.25s	—	—	流体：セル内空気	—	—	—	—	—	—	—	—	—	—	—	—	—
2189	放射性廃棄物の廃棄施設	気体廃棄物の廃棄施設	代替換気設備	—	—	可搬型建屋内ホース	主配管	CA	一式	**Q-2**	**新設**	—	可搬型SA	—/—	—	—	流体：セル内空気 保管場所：CA建屋内	—	—	—	—	—	—	—	—	—	—	—	—	—
2190	放射性廃棄物の廃棄施設	気体廃棄物の廃棄施設	代替換気設備	—	—	可搬型建屋内ホース	主配管	CA	一式	**Q-2**	**新設**	—	可搬型SA	—/—	—	—	流体：凝縮水 保管場所：CA建屋内	—	—	—	—	—	—	—	—	—	—	—	—	—
2191	放射性廃棄物の廃棄施設	気体廃棄物の廃棄施設	代替換気設備	—	—	可搬型ダクト	主配管	CA	一式	**Q-2**	**新設**	—	可搬型SA	—/—	—	—	保管場所：CA建屋内	—	—	—	—	—	—	—	—	—	—	—	—	—
2192	放射性廃棄物の廃棄施設	気体廃棄物の廃棄施設	代替換気設備	—	—	主配管（代替換気系）	主配管	KA	一式	Q-2	新設	—	常設SA	—/(S)，1.25s	—	—	流体1：廃ガス 流体2：凝縮水	—	—	—	—	—	—	—	—	—	—	—	—	—
2193	放射性廃棄物の廃棄施設	気体廃棄物の廃棄施設	代替換気設備	—	—	主配管（代替換気系）	主配管	KA	一式	Q-2	既設/改造	—	常設SA	—/(S)，1.25s	—	—	流体：廃ガス	—	—	—	—	—	—	—	—	—	—	—	—	—
2194	放射性廃棄物の廃棄施設	気体廃棄物の廃棄施設	代替換気設備	—	—	主配管（代替換気系）	主配管	KA	一式	Q-2	既設	—	常設SA	—/(S)，1.25s	—	—	流体：廃ガス	—	—	—	—	—	—	—	—	—	—	—	—	—
2195	放射性廃棄物の廃棄施設	気体廃棄物の廃棄施設	代替換気設備	—	—	主配管（凝縮液回収系）	主配管	KA	一式	Q-2	新設	—	常設SA	—/(S)，1.25s	—	—	流体：凝縮水	—	—	—	—	—	—	—	—	—	—	—	—	—
2196	放射性廃棄物の廃棄施設	気体廃棄物の廃棄施設	代替換気設備	—	—	主配管（凝縮液回収系）	主配管	KA	一式	Q-2	既設/改造	—	常設SA	—/(S)，1.25s	—	—	流体：凝縮水	—	—	—	—	—	—	—	—	—	—	—	—	—
2197	放射性廃棄物の廃棄施設	気体廃棄物の廃棄施設	代替換気設備	—	—	可搬型配管	主配管	KA	一式	Q-2	新設	—	可搬型SA	—/—	—	—	流体1：廃ガス 流体2：凝縮水	—	—	—	—	—	—	—	—	—	—	—	—	—
2198	放射性廃棄物の廃棄施設	気体廃棄物の廃棄施設	代替換気設備	—	—	可搬型ダクト	主配管	KA	一式	Q-2	新設	—	可搬型SA	—/—	—	—	流体：廃ガス	—	—	—	—	—	—	—	—	—	—	—	—	—
2199	放射性廃棄物の廃棄施設	気体廃棄物の廃棄施設	代替換気設備	—	—	隔離弁	—	AA	2	Q-2	既設	—	常設SA	—/(S)，1.25s	—	—	[redacted]	—	—	—	—	—	—	—	—	—	—	—	—	—
2200	放射性廃棄物の廃棄施設	気体廃棄物の廃棄施設	代替換気設備	—	—	隔離弁	—	AB	4	Q-2	既設	—	常設SA	—/(S)，1.25s	—	—	[redacted]	—	—	—	—	—	—	—	—	—	—	—	—	—
2201	放射性廃棄物の廃棄施設	気体廃棄物の廃棄施設	代替換気設備	—	—	隔離弁	—	AC	5	Q-2	既設	—	常設SA	—/(S)，1.25s	—	—	[redacted]	—	—	—	—	—	—	—	—	—	—	—	—	—
2202	放射性廃棄物の廃棄施設	気体廃棄物の廃棄施設	代替換気設備	—	—	隔離弁	—	CA	4	**Q-2**	**既設**	—	常設SA	—/(S)，1.25s	—	—	[redacted]	—	—	—	—	—	—	—	—	—	—	—	—	—
2203	放射性廃棄物の廃棄施設	気体廃棄物の廃棄施設	代替換気設備	—	—	隔離弁	—	KA	4	Q-2	既設	—	常設SA	—/(S)，1.25s	—	—		—	—	—	—	—	—	—	—	—	—	—	—	—
2204	放射性廃棄物の廃棄施設	気体廃棄物の廃棄施設	廃ガス貯留設備	—	—	廃ガス貯留槽	容器	AA	4	Q-2	新設	—	常設SA	—/S	—	—		—	—	—	—	—	—	—	—	—	—	—	—	—
2205	放射性廃棄物の廃棄施設	気体廃棄物の廃棄施設	廃ガス貯留設備	—	—	廃ガス貯留槽	容器	AC	13	Q-2	新設	—	常設SA	—/S	—	—		—	—	—	—	—	—	—	—	—	—	—	—	—
2206	放射性廃棄物の廃棄施設	気体廃棄物の廃棄施設	廃ガス貯留設備	—	—	空気圧縮機	圧縮機	AA	2	Q-2	新設	—	常設SA	—/C	—	—		—	—	—	—	—	—	—	—	—	—	—	—	—
2207	放射性廃棄物の廃棄施設	気体廃棄物の廃棄施設	廃ガス貯留設備	—	—	空気圧縮機	圧縮機	AC	3	Q-2	新設	—	常設SA	—/C	—	—		—	—	—	—	—	—	—	—	—	—	—	—	—
2208	放射性廃棄物の廃棄施設	気体廃棄物の廃棄施設	廃ガス貯留設備	—	—	主要弁 [redacted]	主要弁	AA	4	Q-2	新設	—	常設SA	—/C	—	—		—	—	—	—	—	—	—	—	—	—	—	—	—
2209	放射性廃棄物の廃棄施設	気体廃棄物の廃棄施設	廃ガス貯留設備	—	—	主要弁 [redacted]	主要弁	AA	2	Q-2	新設	—	常設SA	—/C	—	—		—	—	—	—	—	—	—	—	—	—	—	—	—
2210	放射性廃棄物の廃棄施設	気体廃棄物の廃棄施設	廃ガス貯留設備	—	—	主要弁 [redacted]	主要弁	AA	1	Q-2	新設	—	常設SA	—/S	—	—		—	—	—	—	—	—	—	—	—	—	—	—	—
2211	放射性廃棄物の廃棄施設	気体廃棄物の廃棄施設	廃ガス貯留設備	—	—	主要弁 [redacted]	主要弁	AA	6	Q-2	改造	安重	常設SA	S/(S)	主：廃ガス貯留設備 従：せん断処理・固解廃ガス処理設備	—		—	—	—	—	—	—	—	—	—	—	—	—	—
2212	放射性廃棄物の廃棄施設	気体廃棄物の廃棄施設	廃ガス貯留設備	—	—	主要弁 [redacted]	主要弁	AC	2	Q-2	新設	—	常設SA	—/S	—	—		—	—	—	—	—	—	—	—	—	—	—	—	—
2213	放射性廃棄物の廃棄施設	気体廃棄物の廃棄施設	廃ガス貯留設備	—	—	主要弁 [redacted]	主要弁	AC	1	Q-2	新設	—	常設SA	—/S	—	—		—	—	—	—	—	—	—	—	—	—	—	—	—
2214	放射性廃棄物の廃棄施設	気体廃棄物の廃棄施設	廃ガス貯留設備	—	—	主要弁 [redacted]	主要弁	AC	1	Q-2	新設	—	常設SA	—/(C)	—	—		—	—	—	—	—	—	—	—	—	—	—	—	—
2215	放射性廃棄物の廃棄施設	気体廃棄物の廃棄施設	廃ガス貯留設備	—	—	主要弁 [redacted]	主要弁	AC	1	Q-2	新設	—	常設SA	—/(C)	—	—		—	—	—	—	—	—	—	—	—	—	—	—	—
2216	放射性廃棄物の廃棄施設	気体廃棄物の廃棄施設	廃ガス貯留設備	—	—	安全弁 [redacted]	安全弁及び逃し弁	AA	4	Q-2	新設	—	常設SA	—/S	—	—		—	—	—	—	—	—	—	—	—	—	—	—	—
2217	放射性廃棄物の廃棄施設	気体廃棄物の廃棄施設	廃ガス貯留設備	—	—	安全弁 [redacted]	安全弁及び逃し弁	AC	13	Q-2	新設	—	常設SA	—/S	—	—		—	—	—	—	—	—	—	—	—	—	—	—	—
2218	放射性廃棄物の廃棄施設	気体廃棄物の廃棄施設	廃ガス貯留設備	—	—	主配管（廃ガス貯留系：臨界）	主配管	AA	一式	Q-2	改造/新設	—	常設SA	—/S，C	—	—	流体：廃ガス	—	—	—	—	—	—	—	—	—	—	—	—	—
2219	放射性廃棄物の廃棄施設	気体廃棄物の廃棄施設	廃ガス貯留設備	—	—	主配管（廃ガス貯留系：臨界，廃ガス貯留系：TBP）	主配管	AC	一式	Q-2	新設	—	常設SA	—/S	—	—	流体：廃ガス	—	—	—	—	—	—	—	—	—	—	—	—	—
2220	放射性廃棄物の廃棄施設	気体廃棄物の廃棄施設	廃ガス貯留設備	—	—	主配管（廃ガス貯留系：臨界，廃ガス貯留系：TBP）	主配管	AC	一式	Q-2	新設	—	常設SA	—/(S)	—	—	流体：廃ガス	—	—	—	—	—	—	—	—	—	—	—	—	—
2221	放射性廃棄物の廃棄施設	液体廃棄物の廃棄施設	高レベル廃液処理設備	高レベル廃液濃縮設備	高レベル廃液濃縮系	高レベル廃液供給槽	容器	AB	1	Q-2	改造	安重	常設SA	S，1.25s/(S)，1.25s	主：高レベル廃液濃縮系 従：代替換気設備 従：代替安全冷却水系	—	[redacted]	—	—	—	—	—	—	—	—	—	—	—	—	—
2222	放射性廃棄物の廃棄施設	液体廃棄物の廃棄施設	高レベル廃液処理設備	高レベル廃液濃縮設備	高レベル廃液濃縮系	高レベル廃液濃縮加	容器	AB	1	Q-2	改造	安重	常設SA	S，1.25s/(S)，1.25s	主：高レベル廃液濃縮系 従：代替安全冷却水系 従：代替安全冷却水系 従：代替換気設備	—	[redacted]	—	—	—	—	—	—	—	—	—	—	—	—	—
2223	放射性廃棄物の廃棄施設	液体廃棄物の廃棄施設	高レベル廃液処理設備	高レベル廃液濃縮設備	高レベル廃液濃縮系	高レベル廃液濃縮加第1セル濃えい液受皿	容器	AB	1	Q-2	既設	安重	—	S/—	—	—		—	—	—	—	—	—	—	—	—	—	—	—	—
2224	放射性廃棄物の廃棄施設	液体廃棄物の廃棄施設	高レベル廃液処理設備	高レベル廃液濃縮設備	高レベル廃液濃縮系	高レベル廃液濃縮加凝縮器第1セル濃えい液受皿	容器	AB	1	Q-2	既設	非安重	—	B/—	—	—		—	—	—	—	—	—	—	—	—	—	—	—	—
2225	放射性廃棄物の廃棄施設	液体廃棄物の廃棄施設	高レベル廃液処理設備	高レベル廃液濃縮設備	高レベル廃液濃縮系	減濃器セル濃えい液受皿	容器	AB	1	Q-2	既設	非安重	—	B/—	—	—		—	—	—	—	—	—	—	—	—	—	—	—	—
2226	放射性廃棄物の廃棄施設	液体廃棄物の廃棄施設	高レベル廃液処理設備	高レベル廃液濃縮設備	高レベル廃液濃縮系	高レベル濃縮廃液分配器セル濃えい液受皿	容器	AB	1	Q-2	既設	安重	—	S/—	—	—		—	—	—	—	—	—	—	—	—	—	—	—	—
2227	放射性廃棄物の廃棄施設	液体廃棄物の廃棄施設	高レベル廃液処理設備	高レベル廃液濃縮設備	高レベル廃液濃縮系	高レベル廃液供給槽セル濃えい液受皿	容器	AB	1	Q-2	既設	安重	—	S/—	—	—		—	—	—	—	—	—	—	—	—	—	—	—	—
2228	放射性廃棄物の廃棄施設	液体廃棄物の廃棄施設	高レベル廃液処理設備	高レベル廃液濃縮設備	高レベル廃液濃縮系	濃えい液希釈溶液供給槽	容器	AB	1	Q-2	改造	安重	—	S/—	—	—		—	—	—	—	—	—	—	—	—	—	—	—	—
2229	放射性廃棄物の廃棄施設	液体廃棄物の廃棄施設	高レベル廃液処理設備	高レベル廃液濃縮設備	高レベル廃液濃縮系	高レベル廃液供給槽	容器	AB	1	Q-2	既設	安重	—	S/—	—	—	[redacted]	—	—	—	—	—	—	—	—	—	—	—	—	—
2230	放射性廃棄物の廃棄施設	液体廃棄物の廃棄施設	高レベル廃液処理設備	高レベル廃液濃縮設備	高レベル廃液濃縮系	高レベル廃液濃縮加	容器	AB	1	Q-2	既設	安重	—	S/—	—	—	[redacted]	—	—	—	—	—	—	—	—	—	—	—	—	—
2231	放射性廃棄物の廃棄施設	液体廃棄物の廃棄施設	高レベル廃液処理設備	高レベル廃液濃縮設備	高レベル廃液濃縮系	高レベル廃液濃縮加第2セル濃えい液受皿	容器	AB	1	Q-2	既設	安重	—	S/—	—	—		—	—	—	—	—	—	—	—	—	—	—	—	—
2232	放射性廃棄物の廃棄施設	液体廃棄物の廃棄施設	高レベル廃液処理設備	高レベル廃液濃縮設備	高レベル廃液濃縮系	高レベル廃液濃縮加凝縮器第2セル濃えい液受皿	容器	AB	1	Q-2	既設	非安重	—	B/—	—	—		—	—	—	—	—	—	—	—	—	—	—	—	—
2233	放射性廃棄物の廃棄施設	液体廃棄物の廃棄施設	高レベル廃液処理設備	高レベル廃液濃縮設備	高レベル廃液濃縮系	高レベル廃液濃縮配管通過第2セル濃えい液受皿	容器	AB	1	Q-2	既設	非安重	—	B/—	—	—		—	—	—	—	—	—	—	—	—	—	—	—	—
2234	放射性廃棄物の廃棄施設	液体廃棄物の廃棄施設	高レベル廃液処理設備	高レベル廃液濃縮設備	高レベル廃液濃縮系	フラッシュドラム	容器	AB	2	Q-2	改造	安重	—	S/—	—	—		—	—	—	—	—	—	—	—	—	—	—	—	—
2235	放射性廃棄物の廃棄施設	液体廃棄物の廃棄施設	高レベル廃液処理設備	高レベル廃液濃縮設備	高レベル廃液濃縮系	高レベル濃縮廃液分配器	容器	AB	2	Q-2	既設	安重	—	S/— S，1.25s/—	—	—		—	—	—	—	—	—	—	—	—	—	—	—	—
2236	放射性廃棄物の廃棄施設	液体廃棄物の廃棄施設	高レベル廃液処理設備	高レベル廃液濃縮設備	高レベル廃液濃縮系	温度計保護管加圧設備	容器，主配管，材質特殊管等設備ポッチス	AB	1	Q-2	既設	非安重	—	C/— C-1，1.25s/—	—	—		—	—	—	—	—	—	—	—	—	—	—	—	—
2237	放射性廃棄物の廃棄施設	液体廃棄物の廃棄施設	高レベル廃液処理設備	高レベル廃液濃縮設備	高レベル廃液濃縮系	高レベル廃液供給槽セル濃えい液スチームジェットポンプ	ポンプ	AB	2	Q-2	既設	安重	—	S/—	—	—		—	—	—	—	—	—	—	—	—	—	—	—	—
2238	放射性廃棄物の廃棄施設	液体廃棄物の廃棄施設	高レベル廃液処理設備	高レベル廃液濃縮設備	高レベル廃液濃縮系	主要弁 [redacted]	主要弁	AB	1	Q-2	改造	安重	—	S/—	—	—		—	—	—	—	—	—	—	—	—	—	—	—	—
2239	放射性廃棄物の廃棄施設	液体廃棄物の廃棄施設	高レベル廃液処理設備	高レベル廃液濃縮設備	高レベル廃液濃縮系	主要弁 [redacted]	主要弁	AB	1	Q-2	改造	安重	—	S/—	—	—		—	—	—	—	—	—	—	—	—	—	—	—	—
2240	放射性廃棄物の廃棄施設	液体廃棄物の廃棄施設	高レベル廃液処理設備	高レベル廃液濃縮設備	高レベル廃液濃縮系	主要弁 [redacted]	主要弁	AB	2	Q-2	改造	安重	常設SA	S/(S)，1.25s	主：高レベル廃液濃縮系 従：代替安全冷却水系	—		—	—	—	—	—	—	—	—	—	—	—	—	—
2241	放射性廃棄物の廃棄施設	液体廃棄物の廃棄施設	高レベル廃液処理設備	高レベル廃液濃縮設備	高レベル廃液濃縮系	主要弁 [redacted]	主要弁	AB	2	Q-2	改造	安重	常設SA	S/(S)，1.25s	主：高レベル廃液濃縮系 従：代替安全冷却水系	—		—	—	—	—	—	—	—	—	—	—	—	—	—
2242	放射性廃棄物の廃棄施設	液体廃棄物の廃棄施設	高レベル廃液処理設備	高レベル廃液濃縮設備	高レベル廃液濃縮系	主要弁 [redacted]	主要弁	AB	2	Q-2	改造	安重	—	S/—	—	—		—	—	—	—	—	—	—	—	—	—	—	—	—
2243	放射性廃棄物の廃棄施設	液体廃棄物の廃棄施設	高レベル廃液処理設備	高レベル廃液濃縮設備	高レベル廃液濃縮系	主要弁 [redacted]	主要弁	AB	6	Q-2	改造	安重	常設SA	S/(S)，1.25s	主：高レベル廃液濃縮系 従：代替安全冷却水系	—		—	—	—	—	—	—	—	—	—	—	—	—	—
2244	放射性廃棄物の廃棄施設	液体廃棄物の廃棄施設	高レベル廃液処理設備	高レベル廃液濃縮設備	高レベル廃液濃縮系	主要弁 [redacted]	主要弁	AB	1	Q-2	改造	安重	—	S/—	—	—		—	—	—	—	—	—	—	—	—	—	—	—	—
2245	放射性廃棄物の廃棄施設	液体廃棄物の廃棄施設	高レベル廃液処理設備	高レベル廃液濃縮設備	高レベル廃液濃縮系	主配管（原液保持系，高レベル廃液処理系）	主配管	AB，A396，KA	一式	Q-2	既設	安重	—	B/— S/— S，1.25s/—	—	—	流体：高レベル廃液	—	—	—	—	—	—	—	—	—	—	—	—	—

設工認申請対象機器の技術基準への適合性に係る整理

番号	施設区分		設備区分			機器名称	種別（JEAG）	設置場所	数量	申請回	変更区分	DB区分	SA区分	耐震設計	兼用（主従）	共用（主従）	備考
2246	放射性廃棄物の廃棄施設	使用廃棄物の廃棄施設	高レベル廃液処理設備	高レベル廃液濃縮設備	高レベル廃液濃縮系	主配管（設置許可済、貯槽等注水系）	主配管	AB	一式	Ⅳ-2	既設	変更	常設SA	C/(S)，1.25s B/(S)，1.25s S/(S)，1.25s S，1.25s/(S)，1.25s	主：高レベル廃液濃縮系統（代替安全冷却水系	—	流体１：高レベル廃液 流体２：冷却水 流体３：汽水
2247	放射性廃棄物の廃棄施設	使用廃棄物の廃棄施設	高レベル廃液処理設備	高レベル廃液濃縮設備	高レベル廃液濃縮系	主配管（冷却熱除去系、再処理設備本体用）	主配管	AB	一式	Ⅳ-2	既設	変更	—	S/——	—	—	流体：冷却水
2248	放射性廃棄物の廃棄施設	使用廃棄物の廃棄施設	高レベル廃液処理設備	高レベル廃液濃縮設備	高レベル廃液濃縮系	主配管（冷却熱除去系、再処理設備本体用、内部ループ通水系、冷却コイル等通水系）	主配管	AB	一式	Ⅳ-2	既設	変更	常設SA	S/(S)，1.25s	主：高レベル廃液濃縮系統（代替安全冷却水系	—	流体１：冷却水 流体２：汽水
2249	放射性廃棄物の廃棄施設	使用廃棄物の廃棄施設	高レベル廃液処理設備	高レベル廃液濃縮設備	高レベル廃液濃縮系	主配管（水素掃気系、換気設備）	主配管	AB	一式	Ⅳ-2	既設	変更	—	S/——	—	—	流体：圧縮空気
2250	放射性廃棄物の廃棄施設	使用廃棄物の廃棄施設	高レベル廃液処理設備	高レベル廃液濃縮設備	高レベル廃液濃縮系	主配管（水素掃気系、水供給系と排気系）	主配管	AB	一式	Ⅳ-2	既設	変更	常設SA	S/(S)，1.25s	主：高レベル廃液濃縮系統（代替安全冷却水系	—	流体：圧縮空気
2251	放射性廃棄物の廃棄施設	使用廃棄物の廃棄施設	高レベル廃液処理設備	高レベル廃液濃縮設備	高レベル廃液濃縮系	主配管（冷却保持系、酸ガス処理系、高レベル廃液処理系）	主配管	AB	一式	Ⅳ-2	既設	変更	—	S/——	—	—	流体１：硝酸蒸気 流体２：酸ガス
2252	放射性廃棄物の廃棄施設	使用廃棄物の廃棄施設	高レベル廃液処理設備	高レベル廃液濃縮設備	高レベル廃液濃縮系	主配管（冷却保持系、酸ガス処理系、高レベル廃液処理系、蒸発乾固対策時々々ベント通系系、水素対策可搬ライン接続系）	主配管	AB	一式	Ⅳ-2	改造	変更	常設SA	S/(S)，1.25s	主：高レベル廃液濃縮系統（代替換気設備	—	流体１：硝酸蒸気 流体２：酸ガス
2253	放射性廃棄物の廃棄施設	使用廃棄物の廃棄施設	高レベル廃液処理設備	高レベル廃液濃縮設備	高レベル廃液濃縮系	主配管（蒸よい・排気口以式、蒸よい・ボト穴以式系）	主配管	AB	一式	Ⅳ-2	既設	非安重	—	S/—— S/——	—	—	流体：硝酸蒸気等
2254	放射性廃棄物の廃棄施設	使用廃棄物の廃棄施設	高レベル廃液処理設備	高レベル廃液濃縮設備	高レベル廃液濃縮系	主配管（蒸よい・排気口以式）	主配管	AB	一式	Ⅳ-2	既設	変更	—	S/——	—	—	流体：高レベル廃液
2255	放射性廃棄物の廃棄施設	使用廃棄物の廃棄施設	高レベル廃液処理設備	高レベル廃液濃縮設備	高レベル廃液濃縮系	主配管（蒸よい・排気口以式）	主配管	AB	一式	Ⅳ-2	既設	変更	—	S/——	—	—	流体：蒸気
2256	放射性廃棄物の廃棄施設	使用廃棄物の廃棄施設	高レベル廃液処理設備	高レベル廃液濃縮設備	高レベル廃液濃縮系	主配管（蒸よい・排気口以式）	主配管	AB	一式	Ⅳ-2	既設	変更	—	S/——	—	—	流体：硝酸
2257	放射性廃棄物の廃棄施設	使用廃棄物の廃棄施設	高レベル廃液処理設備	高レベル廃液濃縮設備	高レベル廃液濃縮系	主配管（冷却熱除去系：再処理設備本体用、内部ループ通水系）	主配管	AB	一式	Ⅳ-2	既設	変更	常設SA	S/(S)，1.25s	主：高レベル廃液濃縮系統（代替安全冷却水系	—	流体１：冷却水 流体２：汽水
2258	放射性廃棄物の廃棄施設	使用廃棄物の廃棄施設	高レベル廃液処理設備	高レベル廃液濃縮設備	高レベル廃液濃縮系	主配管（蒸よい・ボト穴以式）	主配管	AB	一式	Ⅳ-2	既設	非安重	—	S/——	—	—	流体：硝酸蒸気等
2259	放射性廃棄物の廃棄施設	使用廃棄物の廃棄施設	高レベル廃液処理設備	高レベル廃液濃縮設備	高レベル廃液濃縮系	主配管（冷却保持系、蒸よい・ボト穴以式、高レベル廃液処理系）	主配管	AB, A3/96, BA	一式	Ⅳ-2	既設	変更	—	S/—— S，1.25s/——	—	—	流体：硝酸蒸気等
2260	放射性廃棄物の廃棄施設	使用廃棄物の廃棄施設	高レベル廃液処理設備	高レベル廃液濃縮設備	高レベル廃液濃縮系	主配管（蒸よい・ボト穴以式）	主配管	AB	一式	Ⅳ-2	既設	変更	—	S/——	—	—	流体：高レベル廃液
2261	放射性廃棄物の廃棄施設	使用廃棄物の廃棄施設	高レベル廃液処理設備	高レベル廃液濃縮設備	高レベル廃液濃縮系	高レベル廃液濃縮缶缶縮容器	—	AB	1	Ⅳ-2	既設	変更	—	S/——	—	—	—
2262	放射性廃棄物の廃棄施設	使用廃棄物の廃棄施設	高レベル廃液処理設備	高レベル廃液濃縮設備	アルカリ廃液濃縮系	アルカリ廃液受槽	容器	AB	1	Ⅳ-2	既設	非安重	—	S/——	—	—	—
2263	放射性廃棄物の廃棄施設	使用廃棄物の廃棄施設	高レベル廃液処理設備	高レベル廃液濃縮設備	アルカリ廃液濃縮系	アルカリ廃液調整槽	容器	AB	1	Ⅳ-2	既設	非安重	—	S/——	—	—	—
2264	放射性廃棄物の廃棄施設	使用廃棄物の廃棄施設	高レベル廃液処理設備	高レベル廃液濃縮設備	アルカリ廃液濃縮系	アルカリ廃液供給槽	容器	AB	1	Ⅳ-2	既設	非安重	—	S/——	—	—	—
2265	放射性廃棄物の廃棄施設	使用廃棄物の廃棄施設	高レベル廃液処理設備	高レベル廃液濃縮設備	アルカリ廃液濃縮系	アルカリ廃液濃縮缶	容器	AB	1	Ⅳ-2	既設	非安重	—	S/——	—	—	—
2266	放射性廃棄物の廃棄施設	使用廃棄物の廃棄施設	高レベル廃液処理設備	高レベル廃液濃縮設備	アルカリ廃液濃縮系	アルカリ廃液受槽セル漏えい検受缶	容器	AB	1	Ⅳ-2	既設	非安重	—	S/——	—	—	—
2267	放射性廃棄物の廃棄施設	使用廃棄物の廃棄施設	高レベル廃液処理設備	高レベル廃液濃縮設備	アルカリ廃液濃縮系	アルカリ廃液調整槽セル漏えい検受缶	容器	AB	1	Ⅳ-2	既設	非安重	—	S/——	—	—	—
2268	放射性廃棄物の廃棄施設	使用廃棄物の廃棄施設	高レベル廃液処理設備	高レベル廃液濃縮設備	アルカリ廃液濃縮系	アルカリ廃液供給槽セル漏えい検受缶	容器	AB	1	Ⅳ-2	既設	非安重	—	S/——	—	—	—
2269	放射性廃棄物の廃棄施設	使用廃棄物の廃棄施設	高レベル廃液処理設備	高レベル廃液濃縮設備	アルカリ廃液濃縮系	アルカリ廃液濃縮缶缶縮容器セル漏えい検受缶	容器	AB	1	Ⅳ-2	既設	非安重	—	S/——	—	—	—
2270	放射性廃棄物の廃棄施設	使用廃棄物の廃棄施設	高レベル廃液処理設備	高レベル廃液濃縮設備	アルカリ廃液濃縮系	アルカリ廃液濃縮缶缶縮容器セル漏えい検受缶	容器	AB	1	Ⅳ-2	既設	非安重	—	S/——	—	—	—
2271	放射性廃棄物の廃棄施設	使用廃棄物の廃棄施設	高レベル廃液処理設備	高レベル廃液濃縮設備	アルカリ廃液濃縮系	主配管（冷却保持系、高レベル廃液処理系）	主配管	AB, A3/96, BA	一式	Ⅳ-2	既設	非安重	—	S/——	—	—	流体：高レベル廃液
2272	放射性廃棄物の廃棄施設	使用廃棄物の廃棄施設	高レベル廃液処理設備	高レベル廃液濃縮設備	アルカリ廃液濃縮系	主配管（蒸よい・排気口以式）	主配管	AB	一式	Ⅳ-2	既設	非安重	—	S/——	—	—	流体：高レベル廃液
2273	放射性廃棄物の廃棄施設	使用廃棄物の廃棄施設	高レベル廃液処理設備	高レベル廃液濃縮設備	アルカリ廃液濃縮系	主配管（冷却保持系、蒸よい・ボト穴以式）	主配管	AB	一式	Ⅳ-2	既設	非安重	—	S/——	—	—	流体：蒸気
2274	放射性廃棄物の廃棄施設	使用廃棄物の廃棄施設	高レベル廃液処理設備	高レベル廃液濃縮設備	アルカリ廃液濃縮系	高レベル濃縮廃液缶缶縮容器	—	AB	1	Ⅳ-2	既設	非安重	—	S/——	—	—	—
2275	放射性廃棄物の廃棄施設	使用廃棄物の廃棄施設	高レベル廃液処理設備	高レベル廃液貯蔵設備	高レベル濃縮廃液貯蔵系	A3/96配管(設納容器)	容器	AB	一式	Ⅳ-2	既設	非安重	—	S/——	—	—	—
2276	放射性廃棄物の廃棄施設	使用廃棄物の廃棄施設	高レベル廃液処理設備	高レベル廃液貯蔵設備	高レベル濃縮廃液貯蔵系	A3/96配管(ビ納容器)	容器	AB	一式	Ⅳ-2	既設	非安重	—	S/——	—	—	—
2277	放射性廃棄物の廃棄施設	使用廃棄物の廃棄施設	高レベル廃液処理設備	高レベル廃液貯蔵設備	高レベル濃縮廃液貯蔵系	A3/96漏えい検受缶1	容器	AB	一式	Ⅳ-2	既設	非安重	—	S/——	—	—	—
2278	放射性廃棄物の廃棄施設	使用廃棄物の廃棄施設	高レベル廃液処理設備	高レベル廃液貯蔵設備	高レベル濃縮廃液貯蔵系	A3/96漏えい検受缶2	容器	AB	一式	Ⅳ-2	既設	非安重	—	C/(S)，1.25s	—	—	—
2279	放射性廃棄物の廃棄施設	使用廃棄物の廃棄施設	高レベル廃液処理設備	高レベル廃液貯蔵設備	高レベル濃縮廃液貯蔵系	第1，第2高レベル濃縮廃液一時貯槽	容器	AB	2	Ⅳ-2	既設	変更	常設SA	S，1.25s/(S)，1.25s	主：高レベル濃縮廃液貯蔵系統（代替換気設備 代替安全冷却水系	—	—
2280	放射性廃棄物の廃棄施設	使用廃棄物の廃棄施設	高レベル廃液処理設備	高レベル廃液貯蔵設備	高レベル濃縮廃液貯蔵系	第1，第2高レベル濃縮廃液貯槽	容器	AB	2	Ⅳ-2	既設	変更	常設SA	S，1.25s/(S)，1.25s	主：高レベル濃縮廃液貯蔵系統（代替換気設備 代替安全冷却水系 代替安全冷却水系	—	—
2281	放射性廃棄物の廃棄施設	使用廃棄物の廃棄施設	高レベル廃液処理設備	高レベル廃液貯蔵設備	高レベル濃縮廃液貯蔵系	放射性配管分岐セル漏えい検受缶	容器	AB	2	Ⅳ-2	既設	変更	—	S/——	—	—	—
2282	放射性廃棄物の廃棄施設	使用廃棄物の廃棄施設	高レベル廃液処理設備	高レベル廃液貯蔵設備	高レベル濃縮廃液貯蔵系	高レベル濃縮廃液貯槽第1，第2セル漏えい検受缶	容器	AB	2	Ⅳ-2	既設	変更	—	S/——	—	—	—
2283	放射性廃棄物の廃棄施設	使用廃棄物の廃棄施設	高レベル廃液処理設備	高レベル廃液貯蔵設備	高レベル濃縮廃液貯蔵系	高レベル濃縮廃液一時貯槽セル漏えい検受缶	容器	AB	1	Ⅳ-2	既設	変更	—	S/——	—	—	—
2284	放射性廃棄物の廃棄施設	使用廃棄物の廃棄施設	高レベル廃液処理設備	高レベル廃液貯蔵設備	高レベル濃縮廃液貯蔵系	分配器セル漏えい検受缶	容器	AB	1	Ⅳ-2	既設	変更	—	S/——	—	—	—
2285	放射性廃棄物の廃棄施設	使用廃棄物の廃棄施設	高レベル廃液処理設備	高レベル廃液貯蔵設備	高レベル濃縮廃液貯蔵系	第1，第2高レベル濃縮廃液分配器	容器	AB	2	Ⅳ-2	既設	変更	—	S，1.25s/——	—	—	—
2286	放射性廃棄物の廃棄施設	使用廃棄物の廃棄施設	高レベル廃液処理設備	高レベル廃液貯蔵設備	高レベル濃縮廃液貯蔵系	高レベル濃縮廃液貯槽第1，第2セル漏えい検受缶，スチームジェットポンプ	ポンプ	AB	4	Ⅳ-2	既設	変更	—	S/——	—	—	—
2287	放射性廃棄物の廃棄施設	使用廃棄物の廃棄施設	高レベル廃液処理設備	高レベル廃液貯蔵設備	高レベル濃縮廃液貯蔵系	高レベル濃縮廃液一時貯槽セル漏えい検受缶，スチームジェットポンプ	ポンプ	AB	2	Ⅳ-2	既設	変更	—	S/——	—	—	—
2288	放射性廃棄物の廃棄施設	使用廃棄物の廃棄施設	高レベル廃液処理設備	高レベル廃液貯蔵設備	高レベル濃縮廃液貯蔵系	主配管（高レベル廃液処理系）	主配管	AB	一式	Ⅳ-2	既設	変更	—	S，1.25s/——	—	—	流体：放射性廃液
2289	放射性廃棄物の廃棄施設	使用廃棄物の廃棄施設	高レベル廃液処理設備	高レベル廃液貯蔵設備	高レベル濃縮廃液貯蔵系	主配管（水素掃気系、水供給系と排気系、貯槽等注水系）	主配管	AB	一式	Ⅳ-2	既設	変更	常設SA	S/(S)，1.25s	主：高レベル濃縮廃液貯蔵系統（代替安全冷却水系	—	流体B1：圧縮空気 流体B2：汽水
2290	放射性廃棄物の廃棄施設	使用廃棄物の廃棄施設	高レベル廃液処理設備	高レベル廃液貯蔵設備	高レベル濃縮廃液貯蔵系	主配管（蒸よい・排気口以式）	主配管	AB	一式	Ⅳ-2	既設	変更	—	S/——	—	—	流体：放射性廃液
2291	放射性廃棄物の廃棄施設	使用廃棄物の廃棄施設	高レベル廃液処理設備	高レベル廃液貯蔵設備	高レベル濃縮廃液貯蔵系	主配管（蒸よい・排気口以式）	主配管	AB	一式	Ⅳ-2	既設	変更	—	S/——	—	—	流体：蒸気
2292	放射性廃棄物の廃棄施設	使用廃棄物の廃棄施設	高レベル廃液処理設備	高レベル廃液貯蔵設備	高レベル濃縮廃液貯蔵系	主配管（蒸よい・排気口以式）	主配管	AB	一式	Ⅳ-2	既設	変更	—	S/——	—	—	流体：希釈水（減水）
2293	放射性廃棄物の廃棄施設	使用廃棄物の廃棄施設	高レベル廃液処理設備	高レベル廃液貯蔵設備	高レベル濃縮廃液貯蔵系	主配管（高レベル廃液処理系）	主配管	AB	一式	Ⅳ-2	既設	変更	—	S/——	—	—	流体：放射性廃液
2294	放射性廃棄物の廃棄施設	使用廃棄物の廃棄施設	高レベル廃液処理設備	高レベル廃液貯蔵設備	高レベル濃縮廃液貯蔵系	主配管（蒸よい・ボト穴以式）	主配管	AB	一式	Ⅳ-2	既設	非安重	—	S/——	—	—	流体：放射性廃液
2295	放射性廃棄物の廃棄施設	使用廃棄物の廃棄施設	高レベル廃液処理設備	高レベル廃液貯蔵設備	高レベル濃縮廃液貯蔵系	主配管（蒸よい・ボト穴以式）	主配管	AB	一式	Ⅳ-2	既設	非安重	—	C/——	—	—	流体：放射性廃液
2296	放射性廃棄物の廃棄施設	使用廃棄物の廃棄施設	高レベル廃液処理設備	不溶解残渣廃液貯蔵設備	不溶解残渣廃液貯蔵系	第1，第2不溶解残渣廃液一時貯槽	容器	AB	2	Ⅳ-2	既設	変更	常設SA	S，1.25s/——	—	—	—
2297	放射性廃棄物の廃棄施設	使用廃棄物の廃棄施設	高レベル廃液処理設備	不溶解残渣廃液貯蔵設備	不溶解残渣廃液貯蔵系	第1，第2不溶解残渣廃液貯槽	容器	AB	2	Ⅳ-2	既設	変更	常設SA	S，1.25s/——	—	—	—
2298	放射性廃棄物の廃棄施設	使用廃棄物の廃棄施設	高レベル廃液処理設備	不溶解残渣廃液貯蔵設備	不溶解残渣廃液貯蔵系	不溶解残渣廃液一時貯槽セル漏えい検受缶	容器	AB	2	Ⅳ-2	既設	変更	—	S/——	—	—	—
2299	放射性廃棄物の廃棄施設	使用廃棄物の廃棄施設	高レベル廃液処理設備	高レベル廃液貯蔵設備	不溶解残渣廃液貯蔵設備	不溶解残渣廃液貯槽第1，第2セル漏えい検受缶	容器	AB	2	Ⅳ-2	既設	変更	—	S/——	—	—	—
2300	放射性廃棄物の廃棄施設	使用廃棄物の廃棄施設	高レベル廃液処理設備	高レベル廃液貯蔵設備	不溶解残渣廃液貯蔵設備	不溶解残渣廃液一時貯槽セル漏えい検受缶1スチームジェットポンプ	ポンプ	AB	2	Ⅳ-2	既設	変更	—	S/——	—	—	—
2301	放射性廃棄物の廃棄施設	使用廃棄物の廃棄施設	高レベル廃液処理設備	高レベル廃液貯蔵設備	不溶解残渣廃液貯蔵設備	不溶解残渣廃液貯蔵系	不溶解残渣廃液貯槽第1，第2セル漏えい検受缶スチームジェットポンプ	ポンプ	AB	4	既設	変更	—	S/——	—	—	—
2302	放射性廃棄物の廃棄施設	使用廃棄物の廃棄施設	高レベル廃液処理設備	高レベル廃液貯蔵設備	不溶解残渣廃液貯蔵設備	主配管（高レベル廃液処理系）	主配管	AB	一式	Ⅳ-2	既設	変更	—	S，1.25s/——	—	—	流体：不溶解残渣廃液
2303	放射性廃棄物の廃棄施設	使用廃棄物の廃棄施設	高レベル廃液処理設備	高レベル廃液貯蔵設備	不溶解残渣廃液貯蔵設備	主配管（水素掃気系）	主配管	AB	一式	Ⅳ-2	既設	変更	—	S/——	—	—	流体：安全圧縮空気
2304	放射性廃棄物の廃棄施設	使用廃棄物の廃棄施設	高レベル廃液処理設備	高レベル廃液貯蔵設備	不溶解残渣廃液貯蔵設備	主配管（蒸よい・排気口以式）	主配管	AB	一式	Ⅳ-2	既設	変更	—	S/——	—	—	流体：不溶解残渣廃液
2305	放射性廃棄物の廃棄施設	使用廃棄物の廃棄施設	高レベル廃液処理設備	高レベル廃液貯蔵設備	不溶解残渣廃液貯蔵設備	主配管（蒸よい・排気口以式）	主配管	AB	一式	Ⅳ-2	既設	変更	—	S/——	—	—	流体：安全蒸気
2306	放射性廃棄物の廃棄施設	使用廃棄物の廃棄施設	高レベル廃液処理設備	高レベル廃液貯蔵設備	不溶解残渣廃液貯蔵設備	主配管（蒸よい・排気口以式）	主配管	AB	一式	Ⅳ-2	既設	変更	—	S/——	—	—	流体：希釈水（減水）
2307	放射性廃棄物の廃棄施設	使用廃棄物の廃棄施設	高レベル廃液処理設備	高レベル廃液貯蔵設備	不溶解残渣廃液貯蔵設備	主配管（高レベル廃液処理系）	主配管	AB	一式	Ⅳ-2	既設	変更	—	S/——	—	—	流体：不溶解残渣廃液
2308	放射性廃棄物の廃棄施設	使用廃棄物の廃棄施設	高レベル廃液処理設備	高レベル廃液貯蔵設備	不溶解残渣廃液貯蔵設備	主配管（蒸よい・排気口以式）	主配管	AB	一式	Ⅳ-2	既設	非安重	—	S/——	—	—	流体：不溶解残渣廃液
2309	放射性廃棄物の廃棄施設	使用廃棄物の廃棄施設	高レベル廃液処理設備	高レベル廃液貯蔵設備	アルカリ濃縮廃液貯蔵系	アルカリ濃縮廃液貯槽	容器	AB	1	Ⅳ-2	既設	非安重	—	S/——	—	—	—
2310	放射性廃棄物の廃棄施設	使用廃棄物の廃棄施設	高レベル廃液処理設備	高レベル廃液貯蔵設備	アルカリ濃縮廃液貯蔵系	アルカリ濃縮廃液貯槽セル漏えい検受缶	容器	AB	1	Ⅳ-2	既設	非安重	—	S/——	—	—	—
2311	放射性廃棄物の廃棄施設	使用廃棄物の廃棄施設	高レベル廃液処理設備	高レベル廃液貯蔵設備	アルカリ濃縮廃液貯蔵系	主配管（高レベル廃液処理系）	主配管	AB	一式	Ⅳ-2	既設	非安重	—	B-2/——	—	—	流体：アルカリ濃縮廃液
2312	放射性廃棄物の廃棄施設	使用廃棄物の廃棄施設	高レベル廃液処理設備	高レベル廃液貯蔵設備	共用貯蔵系	高レベル廃液共用貯槽	容器	AB	1	Ⅳ-2	既設	変更	常設SA	S，1.25s/(S)，1.25s	主：共用貯蔵系統（代替換気設備 代替安全冷却水系 代替安全冷却水系	—	—
2313	放射性廃棄物の廃棄施設	使用廃棄物の廃棄施設	高レベル廃液処理設備	高レベル廃液貯蔵設備	共用貯蔵系	高レベル廃液共用貯槽セル漏えい検受缶	容器	AB	1	Ⅳ-2	既設	変更	—	S/——	—	—	—
2314	放射性廃棄物の廃棄施設	使用廃棄物の廃棄施設	高レベル廃液処理設備	高レベル廃液貯蔵設備	共用貯蔵系	高レベル廃液共用貯槽セル漏えい検受缶スチームジェットポンプ	ポンプ	AB	2	Ⅳ-2	既設	変更	—	S/——	—	—	—
2315	放射性廃棄物の廃棄施設	使用廃棄物の廃棄施設	高レベル廃液処理設備	高レベル廃液貯蔵設備	共用貯蔵系	主配管（高レベル廃液処理系）	主配管	AB	一式	Ⅳ-2	既設	変更	—	S，1.25s/——	—	—	流体：放射性廃液
2316	放射性廃棄物の廃棄施設	使用廃棄物の廃棄施設	高レベル廃液処理設備	高レベル廃液貯蔵設備	共用貯蔵系	主配管（水素掃気系、水供給系と排気系、貯槽等注水系）	主配管	AB	一式	Ⅳ-2	既設	変更	常設SA	S/(S)，1.25s	主：共用貯蔵系統（代替安全圧縮空気系 代替安全冷却水系	—	流体B1：圧縮空気 流体B2：汽水
2317	放射性廃棄物の廃棄施設	使用廃棄物の廃棄施設	高レベル廃液処理設備	高レベル廃液貯蔵設備	共用貯蔵系	主配管（蒸よい・排気口以式）	主配管	AB	一式	Ⅳ-2	既設	変更	—	S/——	—	—	流体：放射性廃液
2318	放射性廃棄物の廃棄施設	使用廃棄物の廃棄施設	高レベル廃液処理設備	高レベル廃液貯蔵設備	共用貯蔵系	主配管（蒸よい・排気口以式）	主配管	AB	一式	Ⅳ-2	既設	変更	—	S/——	—	—	流体：蒸気
2319	放射性廃棄物の廃棄施設	使用廃棄物の廃棄施設	高レベル廃液処理設備	高レベル廃液貯蔵設備	共用貯蔵系	主配管（蒸よい・排気口以式）	主配管	AB	一式	Ⅳ-2	既設	変更	—	S/——	—	—	流体：希釈水（減水）
2320	放射性廃棄物の廃棄施設	使用廃棄物の廃棄施設	高レベル廃液処理設備	高レベル廃液貯蔵設備	共用貯蔵系	主配管（高レベル廃液処理系）	主配管	AB	一式	Ⅳ-2	既設	変更	—	S/——	—	—	流体：放射性廃液
2321	放射性廃棄物の廃棄施設	使用廃棄物の廃棄施設	高レベル廃液処理設備	高レベル廃液貯蔵設備	共用貯蔵系	主配管（高レベル廃液処理系）	主配管	AB	一式	Ⅳ-2	既設	非安重	—	B-2/——	—	—	流体：放射性廃液

設工認申請対象機器の技術基準への適合性に係る整理

番号	施設区分		設備区分			機器名称	種別（DB,AS）	設置場所	数量	申請区分	変更区分	D B区分	S A区分	耐震設計	兼用（主従）	共用（主従）	備考
2246	放射性廃棄物の廃棄施設	液体廃棄物の廃棄施設	高レベル廃液処理設備	高レベル廃液濃縮設備	高レベル廃液濃縮系	主配管（設置許可済、貯槽等注水系）	主配管	AB	一式	Q-2	既設	安重	常設SA	C/①, 1.25s B/①, 1.25s S/①, 1.25s S, 1.25s/①, 1.25s	主：高レベル廃液濃縮系 従：代替安全冷却水系	—	流体１：高レベル廃液 流体２：冷却水 流体３：汽水
2247	放射性廃棄物の廃棄施設	液体廃棄物の廃棄施設	高レベル廃液処理設備	高レベル廃液濃縮設備	高レベル廃液濃縮系	主配管（供排熱評価点表：再処理設備本体用）	主配管	AB	一式	Q-2	既設	安重	—	S/—	—	—	流体：冷却水
2248	放射性廃棄物の廃棄施設	液体廃棄物の廃棄施設	高レベル廃液処理設備	高レベル廃液濃縮設備	高レベル廃液濃縮系	主配管（供排熱評価点表：再処理設備本体用、内部ルーブ通水系、冷却コイル等通水系）	主配管	AB	一式	Q-2	既設	安重	常設SA	S/①, 1.25s	主：高レベル廃液濃縮系 従：代替安全冷却水系	—	流体１：冷却水 流体２：汽水
2249	放射性廃棄物の廃棄施設	液体廃棄物の廃棄施設	高レベル廃液処理設備	高レベル廃液濃縮設備	高レベル廃液濃縮系	主配管（水素掃気系）	主配管	AB	一式	Q-2	既設	安重	—	S/—	—	—	流体：圧縮空気
2250	放射性廃棄物の廃棄施設	液体廃棄物の廃棄施設	高レベル廃液処理設備	高レベル廃液濃縮設備	高レベル廃液濃縮系	主配管（水素掃気系、水供給主排気系）	主配管	AB	一式	Q-2	既設	安重	常設SA	S/①, 1.25s	主：高レベル廃液濃縮系 従：代替安全圧縮空気系	—	流体：圧縮空気
2251	放射性廃棄物の廃棄施設	液体廃棄物の廃棄施設	高レベル廃液処理設備	高レベル廃液濃縮設備	高レベル廃液濃縮系	主配管（設直保持系、酸ガス処理系、高レベル廃液処理系）	主配管	AB	一式	Q-2	既設	安重	—	S/—	—	—	流体１：硝酸蒸気 流体２：酸ガス
2252	放射性廃棄物の廃棄施設	液体廃棄物の廃棄施設	高レベル廃液処理設備	高レベル廃液濃縮設備	高レベル廃液濃縮系	主配管（設直保持系、酸ガス処理系、高レベル廃液処理系、蒸発乾固対策用セル導出系、水素対策用セル導出系）	主配管	AB	一式	Q-2	改造	安重	常設SA	S/①, 1.25s	主：高レベル廃液濃縮系 従：代替換気設備	—	流体１：硝酸蒸気 流体２：酸ガス
2253	放射性廃棄物の廃棄施設	液体廃棄物の廃棄施設	高レベル廃液処理設備	高レベル廃液濃縮設備	高レベル廃液濃縮系	主配管（蒸よい槽回収系、蒸よい槽大気放出系）	主配管	AB	一式	Q-2	既設	非安重	—	S/— S/—	—	—	流体：硝酸蒸気等
2254	放射性廃棄物の廃棄施設	液体廃棄物の廃棄施設	高レベル廃液処理設備	高レベル廃液濃縮設備	高レベル廃液濃縮系	主配管（蒸よい槽回収系）	主配管	AB	一式	Q-2	既設	安重	—	S/—	—	—	流体：高レベル廃液
2255	放射性廃棄物の廃棄施設	液体廃棄物の廃棄施設	高レベル廃液処理設備	高レベル廃液濃縮設備	高レベル廃液濃縮系	主配管（蒸よい槽回収系）	主配管	AB	一式	Q-2	既設	安重	—	S/—	—	—	流体：蒸気
2256	放射性廃棄物の廃棄施設	液体廃棄物の廃棄施設	高レベル廃液処理設備	高レベル廃液濃縮設備	高レベル廃液濃縮系	主配管（蒸よい槽回収系）	主配管	AB	一式	Q-2	既設	安重	—	S/—	—	—	流体：硝酸
2257	放射性廃棄物の廃棄施設	液体廃棄物の廃棄施設	高レベル廃液処理設備	高レベル廃液濃縮設備	高レベル廃液濃縮系	主配管（供排熱評価点表：再処理設備本体用、内部ルーブ通水系）	主配管	AB	一式	Q-2	既設	安重	常設SA	S/①, 1.25s	主：高レベル廃液濃縮系 従：代替安全冷却水系	—	流体１：冷却水 流体２：汽水
2258	放射性廃棄物の廃棄施設	液体廃棄物の廃棄施設	高レベル廃液処理設備	高レベル廃液濃縮設備	高レベル廃液濃縮系	主配管（蒸よい槽大気放出系）	主配管	AB	一式	Q-2	既設	非安重	—	S/— S, 1.25s/—	—	—	流体：硝酸蒸気等
2259	放射性廃棄物の廃棄施設	液体廃棄物の廃棄施設	高レベル廃液処理設備	高レベル廃液濃縮設備	高レベル廃液濃縮系	主配管（設直保持系、蒸よい槽回収系、高レベル廃液処理系）	主配管	AB, AT06, BA	一式	Q-2	既設	安重	—	S/— S, 1.25s/—	—	—	流体：硝酸蒸気等
2260	放射性廃棄物の廃棄施設	液体廃棄物の廃棄施設	高レベル廃液処理設備	高レベル廃液濃縮設備	高レベル廃液濃縮系	主配管（蒸よい槽回収系）	主配管	AB	一式	Q-2	既設	安重	—	S/—	—	—	流体：高レベル廃液
2261	放射性廃棄物の廃棄施設	液体廃棄物の廃棄施設	高レベル廃液処理設備	高レベル廃液濃縮設備	高レベル廃液濃縮系	高レベル廃液濃縮加温槽容器	—	AB	1	Q-2	既設	安重	—	S/—	—	—	—
2262	放射性廃棄物の廃棄施設	液体廃棄物の廃棄施設	高レベル廃液処理設備	高レベル廃液濃縮設備	アルカリ廃液濃縮系	アルカリ廃液受槽	容器	AB	1	Q-2	既設	非安重	—	S/—	—	—	—
2263	放射性廃棄物の廃棄施設	液体廃棄物の廃棄施設	高レベル廃液処理設備	高レベル廃液濃縮設備	アルカリ廃液濃縮系	アルカリ廃液調整槽	容器	AB	1	Q-2	既設	非安重	—	S/—	—	—	—
2264	放射性廃棄物の廃棄施設	液体廃棄物の廃棄施設	高レベル廃液処理設備	高レベル廃液濃縮設備	アルカリ廃液濃縮系	アルカリ廃液供給槽	容器	AB	1	Q-2	既設	非安重	—	S/—	—	—	—
2265	放射性廃棄物の廃棄施設	液体廃棄物の廃棄施設	高レベル廃液処理設備	高レベル廃液濃縮設備	アルカリ廃液濃縮系	アルカリ廃液濃縮缶	容器	AB	1	Q-2	既設	非安重	—	S/—	—	—	—
2266	放射性廃棄物の廃棄施設	液体廃棄物の廃棄施設	高レベル廃液処理設備	高レベル廃液濃縮設備	アルカリ廃液濃縮系	アルカリ廃液受槽セル漏えい液受皿	容器	AB	1	Q-2	既設	非安重	—	S/—	—	—	—
2267	放射性廃棄物の廃棄施設	液体廃棄物の廃棄施設	高レベル廃液処理設備	高レベル廃液濃縮設備	アルカリ廃液濃縮系	アルカリ廃液調整槽セル漏えい液受皿	容器	AB	1	Q-2	既設	非安重	—	S/—	—	—	—
2268	放射性廃棄物の廃棄施設	液体廃棄物の廃棄施設	高レベル廃液処理設備	高レベル廃液濃縮設備	アルカリ廃液濃縮系	アルカリ廃液供給槽セル漏えい液受皿	容器	AB	1	Q-2	既設	非安重	—	S/—	—	—	—
2269	放射性廃棄物の廃棄施設	液体廃棄物の廃棄施設	高レベル廃液処理設備	高レベル廃液濃縮設備	アルカリ廃液濃縮系	アルカリ廃液濃縮缶セル漏えい液受皿	容器	AB	1	Q-2	既設	非安重	—	S/—	—	—	—
2270	放射性廃棄物の廃棄施設	液体廃棄物の廃棄施設	高レベル廃液処理設備	高レベル廃液濃縮設備	アルカリ廃液濃縮系	アルカリ廃液濃縮加温槽容器セル漏えい液受皿	容器	AB	1	Q-2	既設	非安重	—	S/—	—	—	—
2271	放射性廃棄物の廃棄施設	液体廃棄物の廃棄施設	高レベル廃液処理設備	高レベル廃液濃縮設備	アルカリ廃液濃縮系	主配管（設直保持系、高レベル廃液処理系）	主配管	AB, AT06, BA	一式	Q-2	既設	非安重	—	S/— S, 1.25s/—	—	—	流体：高レベル廃液
2272	放射性廃棄物の廃棄施設	液体廃棄物の廃棄施設	高レベル廃液処理設備	高レベル廃液濃縮設備	アルカリ廃液濃縮系	主配管（蒸よい槽大気放出系）	主配管	AB	一式	Q-2	既設	非安重	—	S/—	—	—	流体：高レベル廃液
2273	放射性廃棄物の廃棄施設	液体廃棄物の廃棄施設	高レベル廃液処理設備	高レベル廃液濃縮設備	アルカリ廃液濃縮系	主配管（設直保持系、酸ガス処理系）	主配管	AB	一式	Q-2	既設	非安重	—	S/—	—	—	流体：蒸気
2274	放射性廃棄物の廃棄施設	液体廃棄物の廃棄施設	高レベル廃液処理設備	高レベル廃液濃縮設備	アルカリ廃液濃縮系	高レベル廃液濃縮加温槽容器	—	AB	1	Q-2	既設	非安重	—	S/—	—	—	—
2275	放射性廃棄物の廃棄施設	液体廃棄物の廃棄施設	高レベル廃液処理設備	高レベル廃液貯蔵設備	高レベル濃縮廃液貯蔵系	AT06配管区納管箱1	容器	AT06	一式	Q-2	既設	安重	—	S/—	—	—	—
2276	放射性廃棄物の廃棄施設	液体廃棄物の廃棄施設	高レベル廃液処理設備	高レベル廃液貯蔵設備	高レベル濃縮廃液貯蔵系	AT06配管区納管箱2	容器	AT06	一式	Q-2	既設	安重	—	S/②— S/—	—	—	—
2277	放射性廃棄物の廃棄施設	液体廃棄物の廃棄施設	高レベル廃液処理設備	高レベル廃液貯蔵設備	高レベル濃縮廃液貯蔵系	AT06漏えい液受皿1	容器	AT06	一式	Q-2	既設	安重	—	S/②—	—	—	—
2278	放射性廃棄物の廃棄施設	液体廃棄物の廃棄施設	高レベル廃液処理設備	高レベル廃液貯蔵設備	高レベル濃縮廃液貯蔵系	AT06漏えい液受皿2	容器	AT06	一式	Q-2	既設	非安重	—	C/①—	—	—	—
2279	放射性廃棄物の廃棄施設	液体廃棄物の廃棄施設	高レベル廃液処理設備	高レベル廃液貯蔵設備	高レベル濃縮廃液貯蔵系	第1, 第2高レベル濃縮廃液一時貯槽	容器	AA	2	Q-2	既設	安重	常設SA	S, 1.25s/①, 1.25s	主：高レベル濃縮廃液貯蔵系 従：代替換気設備 代替安全圧縮空気系 代替安全冷却水系	—	—
2280	放射性廃棄物の廃棄施設	液体廃棄物の廃棄施設	高レベル廃液処理設備	高レベル廃液貯蔵設備	高レベル濃縮廃液貯蔵系	第1, 第2高レベル濃縮廃液貯槽	容器	AA	2	Q-2	既設	安重	常設SA	S, 1.25s/①, 1.25s	主：高レベル濃縮廃液貯蔵系 従：代替換気設備 代替安全圧縮空気系 代替安全冷却水系	—	—
2281	放射性廃棄物の廃棄施設	液体廃棄物の廃棄施設	高レベル廃液処理設備	高レベル廃液貯蔵設備	高レベル濃縮廃液貯蔵系	放射性配管分岐セル漏えい液受皿	容器	AA	2	Q-2	既設	安重	—	S/—	—	—	—
2282	放射性廃棄物の廃棄施設	液体廃棄物の廃棄施設	高レベル廃液処理設備	高レベル廃液貯蔵設備	高レベル濃縮廃液貯蔵系	高レベル濃縮廃液貯槽第1, 第2セル漏えい液受皿	容器	AA	2	Q-2	既設	安重	—	S/—	—	—	—
2283	放射性廃棄物の廃棄施設	液体廃棄物の廃棄施設	高レベル廃液処理設備	高レベル廃液貯蔵設備	高レベル濃縮廃液貯蔵系	高レベル濃縮廃液一時貯槽セル漏えい液受皿	容器	AA	1	Q-2	既設	安重	—	S/—	—	—	—
2284	放射性廃棄物の廃棄施設	液体廃棄物の廃棄施設	高レベル廃液処理設備	高レベル廃液貯蔵設備	高レベル濃縮廃液貯蔵系	分配器セル漏えい液受皿	容器	AA	1	Q-2	既設	安重	—	S/—	—	—	—
2285	放射性廃棄物の廃棄施設	液体廃棄物の廃棄施設	高レベル廃液処理設備	高レベル廃液貯蔵設備	高レベル濃縮廃液貯蔵系	第1, 第2高レベル濃縮廃液分配器	容器	AA	2	Q-2	既設	安重	—	S, 1.25s/—	—	—	—
2286	放射性廃棄物の廃棄施設	液体廃棄物の廃棄施設	高レベル廃液処理設備	高レベル廃液貯蔵設備	高レベル濃縮廃液貯蔵系	高レベル濃縮廃液貯槽第1, 第2セル漏えい液受皿、スチームジェットポンプ	ポンプ	AA	4	Q-2	既設	安重	—	S/—	—	—	—
2287	放射性廃棄物の廃棄施設	液体廃棄物の廃棄施設	高レベル廃液処理設備	高レベル廃液貯蔵設備	高レベル濃縮廃液貯蔵系	高レベル濃縮廃液一時貯槽セル漏えい液受皿、スチームジェットポンプ	ポンプ	AA	2	Q-2	既設	安重	—	S/—	—	—	—
2288	放射性廃棄物の廃棄施設	液体廃棄物の廃棄施設	高レベル廃液処理設備	高レベル廃液貯蔵設備	高レベル濃縮廃液貯蔵系	主配管（蒸よい槽回収系）	主配管	AA	一式	Q-2	既設	安重	—	S, 1.25s/—	—	—	流体：放射性廃液
2289	放射性廃棄物の廃棄施設	液体廃棄物の廃棄施設	高レベル廃液処理設備	高レベル廃液貯蔵設備	高レベル濃縮廃液貯蔵系	主配管（水素掃気系、水供給主排気系、貯槽等注水系）	主配管	AA	一式	Q-2	既設	安重	常設SA	S/①, 1.25s	主：高レベル濃縮廃液貯蔵系 従：代替安全圧縮空気系 代替安全冷却水系	—	流体1：圧縮空気 流体2：汽水
2290	放射性廃棄物の廃棄施設	液体廃棄物の廃棄施設	高レベル廃液処理設備	高レベル廃液貯蔵設備	高レベル濃縮廃液貯蔵系	主配管（蒸よい槽回収系）	主配管	AA	一式	Q-2	既設	安重	—	S/—	—	—	流体：放射性廃液
2291	放射性廃棄物の廃棄施設	液体廃棄物の廃棄施設	高レベル廃液処理設備	高レベル廃液貯蔵設備	高レベル濃縮廃液貯蔵系	主配管（蒸よい槽回収系）	主配管	AA	一式	Q-2	既設	安重	—	S/—	—	—	流体：蒸気
2292	放射性廃棄物の廃棄施設	液体廃棄物の廃棄施設	高レベル廃液処理設備	高レベル廃液貯蔵設備	高レベル濃縮廃液貯蔵系	主配管（蒸よい槽回収系）	主配管	AA	一式	Q-2	既設	安重	—	S/—	—	—	流体：希釈水（減水）
2293	放射性廃棄物の廃棄施設	液体廃棄物の廃棄施設	高レベル廃液処理設備	高レベル廃液貯蔵設備	高レベル濃縮廃液貯蔵系	主配管（高レベル廃液処理系）	主配管	AA	一式	Q-2	既設	安重	—	S/—	—	—	流体：放射性廃液
2294	放射性廃棄物の廃棄施設	液体廃棄物の廃棄施設	高レベル廃液処理設備	高レベル廃液貯蔵設備	高レベル濃縮廃液貯蔵系	主配管（蒸よい槽大気放出系）	主配管	AA	一式	Q-2	既設	非安重	—	S/—	—	—	流体：放射性廃液
2295	放射性廃棄物の廃棄施設	液体廃棄物の廃棄施設	高レベル廃液処理設備	高レベル廃液貯蔵設備	高レベル濃縮廃液貯蔵系	主配管（蒸よい槽大気放出系）	主配管	AA	一式	Q-2	既設	非安重	—	C/—	—	—	流体：放射性廃液
2296	放射性廃棄物の廃棄施設	液体廃棄物の廃棄施設	高レベル廃液処理設備	高レベル廃液貯蔵設備	不溶解残渣廃液貯蔵系	第1, 第2不溶解残渣廃液一時貯槽	容器	AA	2	Q-2	既設	安重	—	S, 1.25s/—	—	—	—
2297	放射性廃棄物の廃棄施設	液体廃棄物の廃棄施設	高レベル廃液処理設備	高レベル廃液貯蔵設備	不溶解残渣廃液貯蔵系	第1, 第2不溶解残渣廃液貯槽	容器	AA	2	Q-2	既設	安重	—	S, 1.25s/—	—	—	—
2298	放射性廃棄物の廃棄施設	液体廃棄物の廃棄施設	高レベル廃液処理設備	高レベル廃液貯蔵設備	不溶解残渣廃液貯蔵系	不溶解残渣廃液一時貯槽セル漏えい液受皿	容器	AA	2	Q-2	既設	安重	—	S/—	—	—	—
2299	放射性廃棄物の廃棄施設	液体廃棄物の廃棄施設	高レベル廃液処理設備	高レベル廃液貯蔵設備	不溶解残渣廃液貯蔵系	不溶解残渣廃液貯槽第1, 第2セル漏えい液受皿	容器	AA	2	Q-2	既設	安重	—	S/—	—	—	—
2300	放射性廃棄物の廃棄施設	液体廃棄物の廃棄施設	高レベル廃液処理設備	高レベル廃液貯蔵設備	不溶解残渣廃液貯蔵系	不溶解残渣廃液一時貯槽セル漏えい液受皿スチームジェットポンプ	ポンプ	AA	2	Q-2	既設	安重	—	S/—	—	—	—
2301	放射性廃棄物の廃棄施設	液体廃棄物の廃棄施設	高レベル廃液処理設備	高レベル廃液貯蔵設備	不溶解残渣廃液貯蔵系	不溶解残渣廃液貯槽第1, 第2セル漏えい液受皿スチームジェットポンプ	ポンプ	AA	4	Q-2	既設	安重	—	S/—	—	—	—
2302	放射性廃棄物の廃棄施設	液体廃棄物の廃棄施設	高レベル廃液処理設備	高レベル廃液貯蔵設備	不溶解残渣廃液貯蔵系	主配管（高レベル廃液処理系）	主配管	AA	一式	Q-2	既設	安重	—	S, 1.25s/—	—	—	流体：不溶解残渣廃液
2303	放射性廃棄物の廃棄施設	液体廃棄物の廃棄施設	高レベル廃液処理設備	高レベル廃液貯蔵設備	不溶解残渣廃液貯蔵系	主配管（水素掃気系）	主配管	AA	一式	Q-2	既設	安重	—	S/—	—	—	流体：安全圧縮空気
2304	放射性廃棄物の廃棄施設	液体廃棄物の廃棄施設	高レベル廃液処理設備	高レベル廃液貯蔵設備	不溶解残渣廃液貯蔵系	主配管（蒸よい槽回収系）	主配管	AA	一式	Q-2	既設	安重	—	S/—	—	—	流体：不溶解残渣廃液
2305	放射性廃棄物の廃棄施設	液体廃棄物の廃棄施設	高レベル廃液処理設備	高レベル廃液貯蔵設備	不溶解残渣廃液貯蔵系	主配管（蒸よい槽回収系）	主配管	AA	一式	Q-2	既設	安重	—	S/—	—	—	流体：安全蒸気
2306	放射性廃棄物の廃棄施設	液体廃棄物の廃棄施設	高レベル廃液処理設備	高レベル廃液貯蔵設備	不溶解残渣廃液貯蔵系	主配管（蒸よい槽回収系）	主配管	AA	一式	Q-2	既設	安重	—	S/—	—	—	流体：希釈水（減水）
2307	放射性廃棄物の廃棄施設	液体廃棄物の廃棄施設	高レベル廃液処理設備	高レベル廃液貯蔵設備	不溶解残渣廃液貯蔵系	主配管（高レベル廃液処理系）	主配管	AA	一式	Q-2	既設	安重	—	S/—	—	—	流体：不溶解残渣廃液
2308	放射性廃棄物の廃棄施設	液体廃棄物の廃棄施設	高レベル廃液処理設備	高レベル廃液貯蔵設備	不溶解残渣廃液貯蔵系	主配管（蒸よい槽回収系）	主配管	AA	一式	Q-2	既設	非安重	—	S/—	—	—	流体：不溶解残渣廃液
2309	放射性廃棄物の廃棄施設	液体廃棄物の廃棄施設	高レベル廃液処理設備	高レベル廃液貯蔵設備	アルカリ濃縮廃液貯蔵系	アルカリ濃縮廃液貯槽	容器	AA	1	Q-2	既設	非安重	—	S/—	—	—	—
2310	放射性廃棄物の廃棄施設	液体廃棄物の廃棄施設	高レベル廃液処理設備	高レベル廃液貯蔵設備	アルカリ濃縮廃液貯蔵系	アルカリ濃縮廃液貯槽セル漏えい液受皿	容器	AA	1	Q-2	既設	非安重	—	S/—	—	—	—
2311	放射性廃棄物の廃棄施設	液体廃棄物の廃棄施設	高レベル廃液処理設備	高レベル廃液貯蔵設備	アルカリ濃縮廃液貯蔵系	主配管（高レベル廃液処理系）	主配管	AA	一式	Q-2	既設	非安重	—	S/②—	—	—	流体：アルカリ濃縮廃液
2312	放射性廃棄物の廃棄施設	液体廃棄物の廃棄施設	高レベル廃液処理設備	高レベル廃液貯蔵設備	共用貯蔵系	高レベル廃液共用貯槽	容器	AA	1	Q-2	既設	安重	常設SA	S, 1.25s/①, 1.25s	主：共用貯蔵系 従：代替換気設備 代替安全圧縮空気系 代替安全冷却水系	—	—
2313	放射性廃棄物の廃棄施設	液体廃棄物の廃棄施設	高レベル廃液処理設備	高レベル廃液貯蔵設備	共用貯蔵系	高レベル廃液共用貯槽セル漏えい液受皿	容器	AA	1	Q-2	既設	安重	—	S/—	—	—	—
2314	放射性廃棄物の廃棄施設	液体廃棄物の廃棄施設	高レベル廃液処理設備	高レベル廃液貯蔵設備	共用貯蔵系	高レベル廃液共用貯槽セル漏えい液受皿スチームジェットポンプ	ポンプ	AA	2	Q-2	既設	安重	—	S/—	—	—	—
2315	放射性廃棄物の廃棄施設	液体廃棄物の廃棄施設	高レベル廃液処理設備	高レベル廃液貯蔵設備	共用貯蔵系	主配管（高レベル廃液処理系）	主配管	AA	一式	Q-2	既設	安重	—	S, 1.25s/—	—	—	流体：放射性廃液
2316	放射性廃棄物の廃棄施設	液体廃棄物の廃棄施設	高レベル廃液処理設備	高レベル廃液貯蔵設備	共用貯蔵系	主配管（水素掃気系、水供給主排気系、貯槽等注水系）	主配管	AA	一式	Q-2	既設	安重	常設SA	S/①, 1.25s	主：共用貯蔵系 従：代替安全圧縮空気系 代替安全冷却水系	—	流体1：圧縮空気 流体2：汽水
2317	放射性廃棄物の廃棄施設	液体廃棄物の廃棄施設	高レベル廃液処理設備	高レベル廃液貯蔵設備	共用貯蔵系	主配管（蒸よい槽回収系）	主配管	AA	一式	Q-2	既設	安重	—	S/—	—	—	流体：放射性廃液
2318	放射性廃棄物の廃棄施設	液体廃棄物の廃棄施設	高レベル廃液処理設備	高レベル廃液貯蔵設備	共用貯蔵系	主配管（蒸よい槽回収系）	主配管	AA	一式	Q-2	既設	安重	—	S/—	—	—	流体：蒸気
2319	放射性廃棄物の廃棄施設	液体廃棄物の廃棄施設	高レベル廃液処理設備	高レベル廃液貯蔵設備	共用貯蔵系	主配管（蒸よい槽回収系）	主配管	AA	一式	Q-2	既設	安重	—	S/—	—	—	流体：希釈水（減水）
2320	放射性廃棄物の廃棄施設	液体廃棄物の廃棄施設	高レベル廃液処理設備	高レベル廃液貯蔵設備	共用貯蔵系	主配管（高レベル廃液処理系）	主配管	AA	一式	Q-2	既設	安重	—	S/—	—	—	流体：放射性廃液
2321	放射性廃棄物の廃棄施設	液体廃棄物の廃棄施設	高レベル廃液処理設備	高レベル廃液貯蔵設備	共用貯蔵系	主配管（高レベル廃液処理系）	主配管	AA	一式	Q-2	既設	非安重	—	S/②—	—	—	流体：放射性廃液

設工認申請対象機器の技術基準への適合性に係る整理

番号	施設区分		設備区分			機器名称	種別（DB,AS）	設置場所	数量	申請回	変更区分	DB区分	SA区分	耐震設計	兼用（主従）	共用（主従）	備考	第四十五条第一項	第四十六条第一項	第四十七条第一項	第四十八条第一項	第四十九条第一項	第五十条第一項	第五十条第一項第一号	第五十条第一項第二号	第五十条第一項第三号	第五十一条第一項	第五十一条第二項	第五十一条第一項
2246	放射性廃棄物の廃棄施設	使用廃棄物の廃棄施設	高レベル廃液処理設備	高レベル廃液濃縮設備	高レベル廃液濃縮系	主配管（固液保持系、貯槽等は本系）	主配管	AB	一式	Q-2	既設	安重	常設SA	C/(S)，1.25s B/(S)，1.25s S/(S)，1.25s S，1.25s/(S)，1.25s	—	—	流体１：高レベル廃液 流体２：冷却水 流体３：汽水	—	—	—	—	—	—	—	—	—	—	—	—
2247	放射性廃棄物の廃棄施設	使用廃棄物の廃棄施設	高レベル廃液処理設備	高レベル廃液濃縮設備	高レベル廃液濃縮系	主配管（崩壊熱除去系，再処理設備本体用）	主配管	AB	一式	Q-2	既設	安重	—	S/—	—	—	流体：冷却水	—	—	—	—	—	—	—	—	—	—	—	—
2248	放射性廃棄物の廃棄施設	使用廃棄物の廃棄施設	高レベル廃液処理設備	高レベル廃液濃縮設備	高レベル廃液濃縮系	主配管（崩壊熱除去系，再処理設備本体用，内部ルーブ通水系，冷却コイル等通水系）	主配管	AB	一式	Q-2	既設	安重	常設SA	S/(S)，1.25s	主：高レベル廃液濃縮系 従：代替安全冷却水系	—	流体１：冷却水 流体２：汽水	—	—	—	—	—	—	—	—	—	—	—	—
2249	放射性廃棄物の廃棄施設	使用廃棄物の廃棄施設	高レベル廃液処理設備	高レベル廃液濃縮設備	高レベル廃液濃縮系	主配管（水素掃気系）	主配管	AB	一式	Q-2	既設	安重	—	S/—	—	—	流体：圧縮空気	—	—	—	—	—	—	—	—	—	—	—	—
2250	放射性廃棄物の廃棄施設	使用廃棄物の廃棄施設	高レベル廃液処理設備	高レベル廃液濃縮設備	高レベル廃液濃縮系	主配管（水素掃気系，水供給止排気系）	主配管	AB	一式	Q-2	既設	安重	常設SA	S/(S)，1.25s	主：高レベル廃液濃縮系 従：代替安全圧縮空気系	—	流体：圧縮空気	—	—	—	—	—	—	—	—	—	—	—	—
2251	放射性廃棄物の廃棄施設	使用廃棄物の廃棄施設	高レベル廃液処理設備	高レベル廃液濃縮設備	高レベル廃液濃縮系	主配管（固液保持系，酸ガス処理系，高レベル廃液処理系）	主配管	AB	一式	Q-2	既設	安重	—	S/—	—	—	流体１：硝酸蒸気 流体２：酸ガス	—	—	—	—	—	—	—	—	—	—	—	—
2252	放射性廃棄物の廃棄施設	使用廃棄物の廃棄施設	高レベル廃液処理設備	高レベル廃液濃縮設備	高レベル廃液濃縮系	主配管（固液保持系，酸ガス処理系，高レベル廃液処理系，長寿命固定架荷セル等通水系，水素対策セル等注水）	主配管	AB	一式	Q-2	改造	安重	常設SA	S/(S)，1.25s	主：高レベル廃液濃縮系 従：代替換気設備	—	流体１：硝酸蒸気 流体２：酸ガス	—	—	—	—	—	—	—	—	—	—	—	—
2253	放射性廃棄物の廃棄施設	使用廃棄物の廃棄施設	高レベル廃液処理設備	高レベル廃液濃縮設備	高レベル廃液濃縮系	主配管（漏えい防止ダム止水）	主配管	AB	一式	Q-2	既設	非安重	—	S/— S/—	—	—	流体：硝酸蒸気等	—	—	—	—	—	—	—	—	—	—	—	—
2254	放射性廃棄物の廃棄施設	使用廃棄物の廃棄施設	高レベル廃液処理設備	高レベル廃液濃縮設備	高レベル廃液濃縮系	主配管（漏えい防止ダム）	主配管	AB	一式	Q-2	既設	安重	—	S/—	—	—	流体：高レベル廃液	—	—	—	—	—	—	—	—	—	—	—	—
2255	放射性廃棄物の廃棄施設	使用廃棄物の廃棄施設	高レベル廃液処理設備	高レベル廃液濃縮設備	高レベル廃液濃縮系	主配管（漏えい防止ダム）	主配管	AB	一式	Q-2	既設	安重	—	S/—	—	—	流体：蒸気	—	—	—	—	—	—	—	—	—	—	—	—
2256	放射性廃棄物の廃棄施設	使用廃棄物の廃棄施設	高レベル廃液処理設備	高レベル廃液濃縮設備	高レベル廃液濃縮系	主配管（漏えい防止ダム）	主配管	AB	一式	Q-2	既設	安重	—	S/—	—	—	流体：硝酸	—	—	—	—	—	—	—	—	—	—	—	—
2257	放射性廃棄物の廃棄施設	使用廃棄物の廃棄施設	高レベル廃液処理設備	高レベル廃液濃縮設備	高レベル廃液濃縮系	主配管（崩壊熱除去系，再処理設備本体用，内部ルーブ通水系）	主配管	AB	一式	Q-2	既設	安重	常設SA	S/(S)，1.25s	主：高レベル廃液濃縮系 従：代替安全冷却水系	—	流体１：冷却水 流体２：汽水	—	—	—	—	—	—	—	—	—	—	—	—
2258	放射性廃棄物の廃棄施設	使用廃棄物の廃棄施設	高レベル廃液処理設備	高レベル廃液濃縮設備	高レベル廃液濃縮系	主配管（漏えい防止ダム止水）	主配管	AB	一式	Q-2	既設	非安重	—	S/—	—	—	流体：硝酸蒸気等	—	—	—	—	—	—	—	—	—	—	—	—
2259	放射性廃棄物の廃棄施設	使用廃棄物の廃棄施設	高レベル廃液処理設備	高レベル廃液濃縮設備	高レベル廃液濃縮系	主配管（固液保持系，漏えい防止ダム止水，高レベル廃液処理系）	主配管	AB, ATW, RA	一式	Q-2	既設	安重	—	S/— S，1.25s/—	—	—	流体：硝酸蒸気等	—	—	—	—	—	—	—	—	—	—	—	—
2260	放射性廃棄物の廃棄施設	使用廃棄物の廃棄施設	高レベル廃液処理設備	高レベル廃液濃縮設備	高レベル廃液濃縮系	主配管（漏えい防止ダム）	主配管	AB	一式	Q-2	既設	安重	—	S/—	—	—	流体：高レベル廃液	—	—	—	—	—	—	—	—	—	—	—	—
2261	放射性廃棄物の廃棄施設	使用廃棄物の廃棄施設	高レベル廃液処理設備	高レベル廃液濃縮設備	高レベル廃液濃縮系	高レベル廃液濃縮缶給縮器	—	AB	1	Q-2	既設	安重	—	S/—	—	—	—	—	—	—	—	—	—	—	—	—	—	—	—
2262	放射性廃棄物の廃棄施設	使用廃棄物の廃棄施設	高レベル廃液処理設備	高レベル廃液濃縮設備	アルカリ廃液濃縮系	アルカリ廃液受槽	容器	AB	1	Q-2	既設	非安重	—	B/—	—	—	—	—	—	—	—	—	—	—	—	—	—	—	—
2263	放射性廃棄物の廃棄施設	使用廃棄物の廃棄施設	高レベル廃液処理設備	高レベル廃液濃縮設備	アルカリ廃液濃縮系	アルカリ廃液調整槽	容器	AB	1	Q-2	既設	非安重	—	B/—	—	—	—	—	—	—	—	—	—	—	—	—	—	—	—
2264	放射性廃棄物の廃棄施設	使用廃棄物の廃棄施設	高レベル廃液処理設備	高レベル廃液濃縮設備	アルカリ廃液濃縮系	アルカリ廃液供給槽	容器	AB	1	Q-2	既設	非安重	—	B/—	—	—	—	—	—	—	—	—	—	—	—	—	—	—	—
2265	放射性廃棄物の廃棄施設	使用廃棄物の廃棄施設	高レベル廃液処理設備	高レベル廃液濃縮設備	アルカリ廃液濃縮系	アルカリ廃液濃縮缶	容器	AB	1	Q-2	既設	非安重	—	B/—	—	—	—	—	—	—	—	—	—	—	—	—	—	—	—
2266	放射性廃棄物の廃棄施設	使用廃棄物の廃棄施設	高レベル廃液処理設備	高レベル廃液濃縮設備	アルカリ廃液濃縮系	アルカリ廃液受槽セル漏えい液受皿	容器	AB	1	Q-2	既設	非安重	—	B/—	—	—	—	—	—	—	—	—	—	—	—	—	—	—	—
2267	放射性廃棄物の廃棄施設	使用廃棄物の廃棄施設	高レベル廃液処理設備	高レベル廃液濃縮設備	アルカリ廃液濃縮系	アルカリ廃液調整槽セル漏えい液受皿	容器	AB	1	Q-2	既設	非安重	—	B/—	—	—	—	—	—	—	—	—	—	—	—	—	—	—	—
2268	放射性廃棄物の廃棄施設	使用廃棄物の廃棄施設	高レベル廃液処理設備	高レベル廃液濃縮設備	アルカリ廃液濃縮系	アルカリ廃液供給槽セル漏えい液受皿	容器	AB	1	Q-2	既設	非安重	—	B/—	—	—	—	—	—	—	—	—	—	—	—	—	—	—	—
2269	放射性廃棄物の廃棄施設	使用廃棄物の廃棄施設	高レベル廃液処理設備	高レベル廃液濃縮設備	アルカリ廃液濃縮系	アルカリ廃液濃縮缶セル漏えい液受皿	容器	AB	1	Q-2	既設	非安重	—	B/—	—	—	—	—	—	—	—	—	—	—	—	—	—	—	—
2270	放射性廃棄物の廃棄施設	使用廃棄物の廃棄施設	高レベル廃液処理設備	高レベル廃液濃縮設備	アルカリ廃液濃縮系	アルカリ廃液濃縮缶給縮器セル漏えい液受皿	容器	AB	1	Q-2	既設	非安重	—	B/—	—	—	—	—	—	—	—	—	—	—	—	—	—	—	—
2271	放射性廃棄物の廃棄施設	使用廃棄物の廃棄施設	高レベル廃液処理設備	高レベル廃液濃縮設備	アルカリ廃液濃縮系	主配管（固液保持系，高レベル廃液処理系）	主配管	AB, ATW, RA	一式	Q-2	既設	非安重	—	B/—	—	—	流体：高レベル廃液	—	—	—	—	—	—	—	—	—	—	—	—
2272	放射性廃棄物の廃棄施設	使用廃棄物の廃棄施設	高レベル廃液処理設備	高レベル廃液濃縮設備	アルカリ廃液濃縮系	主配管（漏えい防止ダム止水）	主配管	AB	一式	Q-2	既設	非安重	—	B/—	—	—	流体：高レベル廃液	—	—	—	—	—	—	—	—	—	—	—	—
2273	放射性廃棄物の廃棄施設	使用廃棄物の廃棄施設	高レベル廃液処理設備	高レベル廃液濃縮設備	アルカリ廃液濃縮系	主配管（固液保持系，酸ガス処理系）	主配管	AB	一式	Q-2	既設	非安重	—	B/—	—	—	流体：蒸気	—	—	—	—	—	—	—	—	—	—	—	—
2274	放射性廃棄物の廃棄施設	使用廃棄物の廃棄施設	高レベル廃液処理設備	高レベル廃液濃縮設備	アルカリ廃液濃縮系	アルカリ廃液濃縮缶給縮器	—	AB	1	Q-2	既設	非安重	—	B/—	—	—	—	—	—	—	—	—	—	—	—	—	—	—	—
2275	放射性廃棄物の廃棄施設	使用廃棄物の廃棄施設	高レベル廃液処理設備	高レベル廃液貯蔵設備	高レベル廃液貯蔵系	ATW配管(G)納容器1	容器	ATW	一式	Q-2	既設	安重	—	S/—	—	—	—	—	—	—	—	—	—	—	—	—	—	—	—
2276	放射性廃棄物の廃棄施設	使用廃棄物の廃棄施設	高レベル廃液処理設備	高レベル廃液貯蔵設備	高レベル濃縮廃液貯蔵系	ATW配管(G)納容器2	容器	ATW	一式	Q-2	既設	非安重	—	B-2/—	—	—	—	—	—	—	—	—	—	—	—	—	—	—	—
2277	放射性廃棄物の廃棄施設	使用廃棄物の廃棄施設	高レベル廃液処理設備	高レベル廃液貯蔵設備	高レベル濃縮廃液貯蔵系	ATW漏えい液受皿1	容器	ATW	一式	Q-2	既設	非安重	—	B-2/—	—	—	—	—	—	—	—	—	—	—	—	—	—	—	—
2278	放射性廃棄物の廃棄施設	使用廃棄物の廃棄施設	高レベル廃液処理設備	高レベル廃液貯蔵設備	高レベル濃縮廃液貯蔵系	ATW漏えい液受皿2	容器	ATW	一式	Q-2	既設	非安重	—	C-1/—	—	—	—	—	—	—	—	—	—	—	—	—	—	—	—
2279	放射性廃棄物の廃棄施設	使用廃棄物の廃棄施設	高レベル廃液処理設備	高レベル廃液貯蔵設備	高レベル濃縮廃液貯蔵系	第1，第2高レベル濃縮廃液一時貯槽	容器	RA	2	Q-2	既設	安重	常設SA	S，1.25s/(S)，1.25s	主：高レベル濃縮廃液貯蔵系 従：代替換気設備 代替安全圧縮空気系 代替安全冷却水系	—		—	—	—	—	—	—	—	—	—	—	—	—	—
2280	放射性廃棄物の廃棄施設	使用廃棄物の廃棄施設	高レベル廃液処理設備	高レベル廃液貯蔵設備	高レベル濃縮廃液貯蔵系	第1，第2高レベル濃縮廃液貯槽	容器	RA	2	Q-2	既設	安重	常設SA	S，1.25s/(S)，1.25s	主：高レベル濃縮廃液貯蔵系 従：代替換気設備 代替安全圧縮空気系 代替安全冷却水系	—		—	—	—	—	—	—	—	—	—	—	—	—	—	—
2281	放射性廃棄物の廃棄施設	使用廃棄物の廃棄施設	高レベル廃液処理設備	高レベル廃液貯蔵設備	高レベル濃縮廃液貯蔵系	放射性配管分岐セル漏えい液受皿	容器	RA	2	Q-2	既設	安重	—	S/—	—	—		—	—	—	—	—	—	—	—	—	—	—	—
2282	放射性廃棄物の廃棄施設	使用廃棄物の廃棄施設	高レベル廃液処理設備	高レベル廃液貯蔵設備	高レベル濃縮廃液貯蔵系	高レベル濃縮廃液貯槽第1，第2セル漏えい液受皿	容器	RA	2	Q-2	既設	安重	—	S/—	—	—		—	—	—	—	—	—	—	—	—	—	—	—
2283	放射性廃棄物の廃棄施設	使用廃棄物の廃棄施設	高レベル廃液処理設備	高レベル廃液貯蔵設備	高レベル濃縮廃液貯蔵系	高レベル濃縮廃液一時貯槽セル漏えい液受皿	容器	RA	1	Q-2	既設	安重	—	S/—	—	—		—	—	—	—	—	—	—	—	—	—	—	—
2284	放射性廃棄物の廃棄施設	使用廃棄物の廃棄施設	高レベル廃液処理設備	高レベル廃液貯蔵設備	高レベル濃縮廃液貯蔵系	分配器セル漏えい液受皿	容器	RA	1	Q-2	既設	安重	—	S/—	—	—		—	—	—	—	—	—	—	—	—	—	—	—
2285	放射性廃棄物の廃棄施設	使用廃棄物の廃棄施設	高レベル廃液処理設備	高レベル廃液貯蔵設備	高レベル濃縮廃液貯蔵系	第1，第2高レベル濃縮廃液分配器	容器	RA	2	Q-2	既設	安重	—	S，1.25s/—	—	—		—	—	—	—	—	—	—	—	—	—	—	—
2286	放射性廃棄物の廃棄施設	使用廃棄物の廃棄施設	高レベル廃液処理設備	高レベル廃液貯蔵設備	高レベル濃縮廃液貯蔵系	高レベル濃縮廃液貯槽第1，第2セル漏えい液受皿　スチームジェットポンプ	ポンプ	RA	4	Q-2	既設	安重	—	S/—	—	—		—	—	—	—	—	—	—	—	—	—	—	—
2287	放射性廃棄物の廃棄施設	使用廃棄物の廃棄施設	高レベル廃液処理設備	高レベル廃液貯蔵設備	高レベル濃縮廃液貯蔵系	高レベル濃縮廃液一時貯槽セル漏えい液受皿　スチームジェットポンプ	ポンプ	RA	2	Q-2	既設	安重	—	S/—	—	—		—	—	—	—	—	—	—	—	—	—	—	—
2288	放射性廃棄物の廃棄施設	使用廃棄物の廃棄施設	高レベル廃液処理設備	高レベル廃液貯蔵設備	高レベル濃縮廃液貯蔵系	主配管（高レベル廃液処理系）	主配管	RA	一式	Q-2	既設	安重	—	S，1.25s/—	—	—	流体：放射性廃液	—	—	—	—	—	—	—	—	—	—	—	—
2289	放射性廃棄物の廃棄施設	使用廃棄物の廃棄施設	高レベル廃液処理設備	高レベル廃液貯蔵設備	高レベル濃縮廃液貯蔵系	主配管（水素掃気系，水供給止排気系，貯槽等注水系）	主配管	RA	一式	Q-2	既設	安重	常設SA	S/(S)，1.25s	主：高レベル濃縮廃液貯蔵系 従：代替安全圧縮空気系 代替安全冷却水系	—	流体1：圧縮空気 流体2：汽水	—	—	—	—	—	—	—	—	—	—	—	—	—
2290	放射性廃棄物の廃棄施設	使用廃棄物の廃棄施設	高レベル廃液処理設備	高レベル廃液貯蔵設備	高レベル濃縮廃液貯蔵系	主配管（漏えい防止ダム）	主配管	RA	一式	Q-2	既設	安重	—	S/—	—	—	流体：放射性廃液	—	—	—	—	—	—	—	—	—	—	—	—
2291	放射性廃棄物の廃棄施設	使用廃棄物の廃棄施設	高レベル廃液処理設備	高レベル廃液貯蔵設備	高レベル濃縮廃液貯蔵系	主配管（漏えい防止ダム）	主配管	RA	一式	Q-2	既設	安重	—	S/—	—	—	流体：蒸気	—	—	—	—	—	—	—	—	—	—	—	—
2292	放射性廃棄物の廃棄施設	使用廃棄物の廃棄施設	高レベル廃液処理設備	高レベル廃液貯蔵設備	高レベル濃縮廃液貯蔵系	主配管（漏えい防止ダム）	主配管	RA	一式	Q-2	既設	安重	—	S/—	—	—	流体：希釈水（減水）	—	—	—	—	—	—	—	—	—	—	—	—
2293	放射性廃棄物の廃棄施設	使用廃棄物の廃棄施設	高レベル廃液処理設備	高レベル廃液貯蔵設備	高レベル濃縮廃液貯蔵系	主配管（高レベル廃液処理系）	主配管	RA	一式	Q-2	既設	安重	—	S/—	—	—	流体：放射性廃液	—	—	—	—	—	—	—	—	—	—	—	—
2294	放射性廃棄物の廃棄施設	使用廃棄物の廃棄施設	高レベル廃液処理設備	高レベル廃液貯蔵設備	高レベル濃縮廃液貯蔵系	主配管（漏えい防止ダム止水）	主配管	RA	一式	Q-2	既設	非安重	—	B/—	—	—	流体：放射性廃液	—	—	—	—	—	—	—	—	—	—	—	—
2295	放射性廃棄物の廃棄施設	使用廃棄物の廃棄施設	高レベル廃液処理設備	高レベル廃液貯蔵設備	高レベル濃縮廃液貯蔵系	主配管（漏えい防止ダム）	主配管	RA	一式	Q-2	既設	非安重	—	C/—	—	—	流体：放射性廃液	—	—	—	—	—	—	—	—	—	—	—	—
2296	放射性廃棄物の廃棄施設	使用廃棄物の廃棄施設	高レベル廃液処理設備	高レベル廃液貯蔵設備	不溶解残渣廃液貯蔵系	第1，第2不溶解残渣廃液一時貯槽	容器	RA	2	Q-2	既設	安重	—	S，1.25s/—	—	—		—	—	—	—	—	—	—	—	—	—	—	—
2297	放射性廃棄物の廃棄施設	使用廃棄物の廃棄施設	高レベル廃液処理設備	高レベル廃液貯蔵設備	不溶解残渣廃液貯蔵系	第1，第2不溶解残渣廃液貯槽	容器	RA	2	Q-2	既設	安重	—	S，1.25s/—	—	—		—	—	—	—	—	—	—	—	—	—	—	—
2298	放射性廃棄物の廃棄施設	使用廃棄物の廃棄施設	高レベル廃液処理設備	高レベル廃液貯蔵設備	不溶解残渣廃液貯蔵系	不溶解残渣廃液一時貯槽セル漏えい液受皿	容器	RA	2	Q-2	既設	安重	—	S/—	—	—		—	—	—	—	—	—	—	—	—	—	—	—
2299	放射性廃棄物の廃棄施設	使用廃棄物の廃棄施設	高レベル廃液処理設備	高レベル廃液貯蔵設備	不溶解残渣廃液貯蔵系	不溶解残渣廃液貯槽第1，第2セル漏えい液受皿	容器	RA	2	Q-2	既設	安重	—	S/—	—	—		—	—	—	—	—	—	—	—	—	—	—	—
2300	放射性廃棄物の廃棄施設	使用廃棄物の廃棄施設	高レベル廃液処理設備	高レベル廃液貯蔵設備	不溶解残渣廃液貯蔵系	不溶解残渣廃液一時貯槽セル漏えい液受皿スチームジェットポンプ	ポンプ	RA	2	Q-2	既設	安重	—	S/—	—	—		—	—	—	—	—	—	—	—	—	—	—	—
2301	放射性廃棄物の廃棄施設	使用廃棄物の廃棄施設	高レベル廃液処理設備	高レベル廃液貯蔵設備	不溶解残渣廃液貯蔵系	不溶解残渣廃液貯槽第1，第2セル漏えい液受皿スチームジェットポンプ	ポンプ	RA	4	Q-2	既設	安重	—	S/—	—	—		—	—	—	—	—	—	—	—	—	—	—	—
2302	放射性廃棄物の廃棄施設	使用廃棄物の廃棄施設	高レベル廃液処理設備	高レベル廃液貯蔵設備	不溶解残渣廃液貯蔵系	主配管（高レベル廃液処理系）	主配管	RA	一式	Q-2	既設	安重	—	S，1.25s/—	—	—	流体：不溶解残渣廃液	—	—	—	—	—	—	—	—	—	—	—	—
2303	放射性廃棄物の廃棄施設	使用廃棄物の廃棄施設	高レベル廃液処理設備	高レベル廃液貯蔵設備	不溶解残渣廃液貯蔵系	主配管（水素掃気系）	主配管	RA	一式	Q-2	既設	安重	—	S/—	—	—	流体：安全圧縮空気	—	—	—	—	—	—	—	—	—	—	—	—
2304	放射性廃棄物の廃棄施設	使用廃棄物の廃棄施設	高レベル廃液処理設備	高レベル廃液貯蔵設備	不溶解残渣廃液貯蔵系	主配管（漏えい防止ダム）	主配管	RA	一式	Q-2	既設	安重	—	S/—	—	—	流体：不溶解残渣廃液	—	—	—	—	—	—	—	—	—	—	—	—
2305	放射性廃棄物の廃棄施設	使用廃棄物の廃棄施設	高レベル廃液処理設備	高レベル廃液貯蔵設備	不溶解残渣廃液貯蔵系	主配管（漏えい防止ダム）	主配管	RA	一式	Q-2	既設	安重	—	S/—	—	—	流体：安全圧縮空気	—	—	—	—	—	—	—	—	—	—	—	—
2306	放射性廃棄物の廃棄施設	使用廃棄物の廃棄施設	高レベル廃液処理設備	高レベル廃液貯蔵設備	不溶解残渣廃液貯蔵系	主配管（漏えい防止ダム）	主配管	RA	一式	Q-2	既設	安重	—	S/—	—	—	流体：希釈水（減水）	—	—	—	—	—	—	—	—	—	—	—	—
2307	放射性廃棄物の廃棄施設	使用廃棄物の廃棄施設	高レベル廃液処理設備	高レベル廃液貯蔵設備	不溶解残渣廃液貯蔵系	主配管（高レベル廃液処理系）	主配管	RA	一式	Q-2	既設	安重	—	S/—	—	—	流体：不溶解残渣廃液	—	—	—	—	—	—	—	—	—	—	—	—
2308	放射性廃棄物の廃棄施設	使用廃棄物の廃棄施設	高レベル廃液処理設備	高レベル廃液貯蔵設備	不溶解残渣廃液貯蔵系	主配管（漏えい防止ダム）	主配管	RA	一式	Q-2	既設	非安重	—	B/—	—	—	流体：不溶解残渣廃液	—	—	—	—	—	—	—	—	—	—	—	—
2309	放射性廃棄物の廃棄施設	使用廃棄物の廃棄施設	高レベル廃液処理設備	高レベル廃液貯蔵設備	アルカリ濃縮廃液貯蔵系	アルカリ濃縮廃液貯槽	容器	RA	1	Q-2	既設	非安重	—	B/—	—	—		—	—	—	—	—	—	—	—	—	—	—	—
2310	放射性廃棄物の廃棄施設	使用廃棄物の廃棄施設	高レベル廃液処理設備	高レベル廃液貯蔵設備	アルカリ濃縮廃液貯蔵系	アルカリ濃縮廃液貯槽セル漏えい液受皿	容器	RA	1	Q-2	既設	非安重	—	B/—	—	—		—	—	—	—	—	—	—	—	—	—	—	—
2311	放射性廃棄物の廃棄施設	使用廃棄物の廃棄施設	高レベル廃液処理設備	高レベル廃液貯蔵設備	アルカリ濃縮廃液貯蔵系	主配管（高レベル廃液処理系）	主配管	RA	一式	Q-2	既設	非安重	—	B-2/—	—	—	流体：アルカリ濃縮廃液	—	—	—	—	—	—	—	—	—	—	—	—
2312	放射性廃棄物の廃棄施設	使用廃棄物の廃棄施設	高レベル廃液処理設備	高レベル廃液貯蔵設備	共用貯蔵系	高レベル廃液共用貯槽	容器	RA	1	Q-2	既設	安重	常設SA	S，1.25s/(S)，1.25s	主：共用貯蔵系 従：代替換気設備 代替安全圧縮空気系 代替安全冷却水系	—		—	—	—	—	—	—	—	—	—	—	—	—	—
2313	放射性廃棄物の廃棄施設	使用廃棄物の廃棄施設	高レベル廃液処理設備	高レベル廃液貯蔵設備	共用貯蔵系	高レベル廃液共用貯槽セル漏えい液受皿	容器	RA	1	Q-2	既設	安重	—	S/—	—	—		—	—	—	—	—	—	—	—	—	—	—	—
2314	放射性廃棄物の廃棄施設	使用廃棄物の廃棄施設	高レベル廃液処理設備	高レベル廃液貯蔵設備	共用貯蔵系	高レベル廃液共用貯槽セル漏えい液受皿スチームジェットポンプ	ポンプ	RA	2	Q-2	既設	安重	—	S/—	—	—		—	—	—	—	—	—	—	—	—	—	—	—
2315	放射性廃棄物の廃棄施設	使用廃棄物の廃棄施設	高レベル廃液処理設備	高レベル廃液貯蔵設備	共用貯蔵系	主配管（高レベル廃液処理系）	主配管	RA	一式	Q-2	既設	安重	—	S，1.25s/—	—	—	流体：放射性廃液	—	—	—	—	—	—	—	—	—	—	—	—
2316	放射性廃棄物の廃棄施設	使用廃棄物の廃棄施設	高レベル廃液処理設備	高レベル廃液貯蔵設備	共用貯蔵系	主配管（水素掃気系，水供給止排気系，貯槽等注水系）	主配管	RA	一式	Q-2	既設	安重	常設SA	S/(S)，1.25s	主：共用貯蔵系 従：代替安全圧縮空気系 代替安全冷却水系	—	流体1：圧縮空気 流体2：汽水	—	—	—	—	—	—	—	—	—	—	—	—	—
2317	放射性廃棄物の廃棄施設	使用廃棄物の廃棄施設	高レベル廃液処理設備	高レベル廃液貯蔵設備	共用貯蔵系	主配管（漏えい防止ダム）	主配管	RA	一式	Q-2	既設	安重	—	S/—	—	—	流体：放射性廃液	—	—	—	—	—	—	—	—	—	—	—	—
2318	放射性廃棄物の廃棄施設	使用廃棄物の廃棄施設	高レベル廃液処理設備	高レベル廃液貯蔵設備	共用貯蔵系	主配管（漏えい防止ダム）	主配管	RA	一式	Q-2	既設	安重	—	S/—	—	—	流体：蒸気	—	—	—	—	—	—	—	—	—	—	—	—
2319	放射性廃棄物の廃棄施設	使用廃棄物の廃棄施設	高レベル廃液処理設備	高レベル廃液貯蔵設備	共用貯蔵系	主配管（漏えい防止ダム）	主配管	RA	一式	Q-2	既設	安重	—	S/—	—	—	流体：希釈水（減水）	—	—	—	—	—	—	—	—	—	—	—	—
2320	放射性廃棄物の廃棄施設	使用廃棄物の廃棄施設	高レベル廃液処理設備	高レベル廃液貯蔵設備	共用貯蔵系	主配管（高レベル廃液処理系）	主配管	RA	一式	Q-2	既設	安重	—	S/—	—	—	流体：放射性廃液	—	—	—	—	—	—	—	—	—	—	—	—
2321	放射性廃棄物の廃棄施設	使用廃棄物の廃棄施設	高レベル廃液処理設備	高レベル廃液貯蔵設備	共用貯蔵系	主配管（高レベル廃液処理系）	主配管	RA	一式	Q-2	既設	非安重	—	B-2/—	—	—	流体：放射性廃液	—	—	—	—	—	—	—	—	—	—	—	—

設工認申請対象機器の技術基準への適合性に係る整理

番号	施設区分	設備区分		機器名称	機種（注16）	設置場所	数量	申請別	変更区分	D B区分	S A区分	耐震設計	兼用（主項）	共用（主項）	備考
2322	放射性廃棄物の廃棄施設	液体廃棄物の廃棄施設	低レベル廃液処理設備	使用済燃料受入れ・貯蔵管理建屋の遮蔽設備（外壁、セル壁等）	建物・構築物	FB	一式	①	既設	非安重	—	C/—	—	—	
2323	放射性廃棄物の廃棄施設	液体廃棄物の廃棄施設	低レベル廃液処理設備	使用済燃料受入れ・貯蔵管理建屋	建物・構築物	屋外	1	①	既設	非安重	—	C/—	—	—	
2324	放射性廃棄物の廃棄施設	液体廃棄物の廃棄施設	低レベル廃液処理設備	低レベル廃液処理建屋	低レベル廃液処理建屋の遮蔽設備（外壁、セル壁等）	建物・構築物	AD	一式	②-2	既設	非安重	—	B/—	—	
2325	放射性廃棄物の廃棄施設	液体廃棄物の廃棄施設	低レベル廃液処理設備	低レベル廃液処理建屋	建物・構築物	屋外	1	②-2	既設	非安重	—	B/—	—	—	
2326	放射性廃棄物の廃棄施設	液体廃棄物の廃棄施設	低レベル廃液処理設備	第1低レベル廃液処理系	梯低レベル含塩廃液受槽	容器	AA	1	②-2	既設	非安重	—	C/—	—	
2327	放射性廃棄物の廃棄施設	液体廃棄物の廃棄施設	低レベル廃液処理設備	第1低レベル廃液処理系	梯低レベル含塩廃液受槽	容器	AE	1	②-2	既設	非安重	—	B/—	—	
2328	放射性廃棄物の廃棄施設	液体廃棄物の廃棄施設	低レベル廃液処理設備	第1低レベル廃液処理系	梯低レベル含塩廃液受槽	容器	AB	1	②-2	既設	非安重	—	C/—	—	
2329	放射性廃棄物の廃棄施設	液体廃棄物の廃棄施設	低レベル廃液処理設備	第1低レベル廃液処理系	低レベル廃液受槽	容器	AD	1	②-2	既設	非安重	—	B/—	—	
2330	放射性廃棄物の廃棄施設	液体廃棄物の廃棄施設	低レベル廃液処理設備	第1低レベル廃液処理系	第1低レベル第2廃液受槽	容器	AD	1	②-2	既設	非安重	—	B/—	—	
2331	放射性廃棄物の廃棄施設	液体廃棄物の廃棄施設	低レベル廃液処理設備	第1低レベル廃液処理系	濃縮廃液受槽	容器	AD	1	②-2	既設	非安重	—	B/—	—	
2332	放射性廃棄物の廃棄施設	液体廃棄物の廃棄施設	低レベル廃液処理設備	第1低レベル廃液処理系	濃縮廃液貯槽	容器	AD	1	②-2	既設	非安重	—	B/—	—	
2333	放射性廃棄物の廃棄施設	液体廃棄物の廃棄施設	低レベル廃液処理設備	第1低レベル廃液処理系	梯低レベル含塩廃液受槽	容器	AC	1	②-2	既設	非安重	—	C/—	—	
2334	放射性廃棄物の廃棄施設	液体廃棄物の廃棄施設	低レベル廃液処理設備	第1低レベル廃液処理系	第1低レベル廃液蒸発缶	容器	AD	1	②-2	既設	非安重	—	B-1/—	—	
2335	放射性廃棄物の廃棄施設	液体廃棄物の廃棄施設	低レベル廃液処理設備	第1低レベル廃液処理系	第1低レベル第1廃液受槽	容器	AD	4	②-2	既設	非安重	—	B/—	—	
2336	放射性廃棄物の廃棄施設	液体廃棄物の廃棄施設	低レベル廃液処理設備	第1低レベル廃液処理系	第1低レベル凝縮水受槽	容器	AD	1	②-2	既設	非安重	—	C/—	—	
2337	放射性廃棄物の廃棄施設	液体廃棄物の廃棄施設	低レベル廃液処理設備	第1低レベル廃液処理系	放射性配管分岐室漏えい液受皿1	容器	AD	1	②-2	既設	非安重	—	B/—	—	
2338	放射性廃棄物の廃棄施設	液体廃棄物の廃棄施設	低レベル廃液処理設備	第1低レベル廃液処理系	放射性配管分岐室漏えい液受皿2	容器	AD	1	②-2	既設	非安重	—	B/—	—	
2339	放射性廃棄物の廃棄施設	液体廃棄物の廃棄施設	低レベル廃液処理設備	第1低レベル廃液処理系	放射性配管分岐室漏えい液受皿3	容器	AD	1	②-2	既設	非安重	—	B/—	—	
2340	放射性廃棄物の廃棄施設	液体廃棄物の廃棄施設	低レベル廃液処理設備	第1低レベル廃液処理系	第1低レベル第2廃液受槽室漏えい液受皿	容器	AD	1	②-2	既設	非安重	—	B/—	—	
2341	放射性廃棄物の廃棄施設	液体廃棄物の廃棄施設	低レベル廃液処理設備	第1低レベル廃液処理系	第1低レベル廃液蒸発缶室漏えい液受皿	容器	AD	1	②-2	既設	非安重	—	B/—	—	
2342	放射性廃棄物の廃棄施設	液体廃棄物の廃棄施設	低レベル廃液処理設備	第1低レベル廃液処理系	第1低レベル濃縮廃液貯槽室漏えい液受皿	容器	AD	1	②-2	既設	非安重	—	B/—	—	
2343	放射性廃棄物の廃棄施設	液体廃棄物の廃棄施設	低レベル廃液処理設備	第1低レベル廃液処理系	廃液受槽セル漏えい液受皿	容器	AC	1	②-2	既設	非安重	—	B/—	—	
2344	放射性廃棄物の廃棄施設	液体廃棄物の廃棄施設	低レベル廃液処理設備	第1低レベル廃液処理系	床廃水受槽	容器	BA	1	**②-2**	**熱設**	非安重	—	C/—	—	
2345	放射性廃棄物の廃棄施設	液体廃棄物の廃棄施設	低レベル廃液処理設備	第1低レベル廃液処理系	A791/A792漏えい液受皿1	容器	A791/A792	一式	②-2	既設	非安重	—	B/—	—	
2346	放射性廃棄物の廃棄施設	液体廃棄物の廃棄施設	低レベル廃液処理設備	第1低レベル廃液処理系	A791/A792漏えい液受皿2	容器	A791/A792	一式	②-2	既設	非安重	—	B/—	—	
2347	放射性廃棄物の廃棄施設	液体廃棄物の廃棄施設	低レベル廃液処理設備	第1低レベル廃液処理系	A792/A795漏えい液受皿1	容器	A792/A795	一式	②-2	既設	非安重	—	B/—	—	
2348	放射性廃棄物の廃棄施設	液体廃棄物の廃棄施設	低レベル廃液処理設備	第1低レベル廃液処理系	A792漏えい液受皿2	容器	A792	一式	②-2	既設	非安重	—	B/—	—	
2349	放射性廃棄物の廃棄施設	液体廃棄物の廃棄施設	低レベル廃液処理設備	第1低レベル廃液処理系	A792漏えい液受皿3	容器	A792	一式	②-2	既設	非安重	—	C/—	—	
2350	放射性廃棄物の廃棄施設	液体廃棄物の廃棄施設	低レベル廃液処理設備	第1低レベル廃液処理系	A792/A795漏えい液受皿2	容器	A792/A795	一式	②-2	既設	非安重	—	C/—	—	
2351	放射性廃棄物の廃棄施設	液体廃棄物の廃棄施設	低レベル廃液処理設備	第1低レベル廃液処理系	A791漏えい液受皿1	容器	A791	一式	②-2	既設	非安重	—	B/—	—	
2352	放射性廃棄物の廃棄施設	液体廃棄物の廃棄施設	低レベル廃液処理設備	第1低レベル廃液処理系	梯低レベル廃液受槽	容器	DA	2	②-2	既設	非安重	—	C/—	—	
2353	放射性廃棄物の廃棄施設	液体廃棄物の廃棄施設	低レベル廃液処理設備	第1低レベル廃液処理系	低レベル廃液受槽	容器	DA	1	②-2	既設	非安重	—	B/—	—	
2354	放射性廃棄物の廃棄施設	液体廃棄物の廃棄施設	低レベル廃液処理設備	第1低レベル廃液処理系	低レベル廃液受槽漏えい液受皿	容器	DA	1	②-2	既設	非安重	—	B/—	—	
2355	放射性廃棄物の廃棄施設	液体廃棄物の廃棄施設	低レベル廃液処理設備	第1低レベル廃液処理系	低レベル含塩廃液受槽	容器	AH	1	②-2	既設	非安重	—	B/—	—	
2356	放射性廃棄物の廃棄施設	液体廃棄物の廃棄施設	低レベル廃液処理設備	第1低レベル廃液処理系	梯低レベル廃液受槽	容器	AH	1	②-2	既設	非安重	—	C/—	—	
2357	放射性廃棄物の廃棄施設	液体廃棄物の廃棄施設	低レベル廃液処理設備	第1低レベル廃液処理系	主配管（低レベル廃液処理系）	主配管	AE, A797, AA, AB, A792, A791, AD, 屋外	一式	②-2	既設	非安重	—	B/— C/—	—	流体：低レベル廃液
2358	放射性廃棄物の廃棄施設	液体廃棄物の廃棄施設	低レベル廃液処理設備	第1低レベル廃液処理系	主配管（漏えい拡大防止系）	主配管	A797, AA, AE	一式	②-2	既設	非安重	—	C/—	—	流体：低レベル廃液等
2359	放射性廃棄物の廃棄施設	液体廃棄物の廃棄施設	低レベル廃液処理設備	第1低レベル廃液処理系	主配管（低レベル廃液処理系）	主配管	AB, A792S, AD	一式	②-2	既設	非安重	—	C/—	—	流体：低レベル廃液
2360	放射性廃棄物の廃棄施設	液体廃棄物の廃棄施設	低レベル廃液処理設備	第1低レベル廃液処理系	主配管（低レベル廃液処理系）	主配管	AC, A795, A791, AD, DA	一式	②-2	既設	非安重	—	B, C/—	—	流体：低レベル廃液
2361	放射性廃棄物の廃棄施設	液体廃棄物の廃棄施設	低レベル廃液処理設備	第1低レベル廃液処理系	主配管（漏えい拡大防止系）	主配管	AD	一式	②-2	既設	非安重	—	B, C/—	—	流体：低レベル廃液等
2362	放射性廃棄物の廃棄施設	液体廃棄物の廃棄施設	低レベル廃液処理設備	第1低レベル廃液処理系	主配管（低レベル廃液処理系）	主配管	BA, A791E	一式	**②-2**	**熱設**	非安重	—	C/—	—	流体：低レベル廃液
2363	放射性廃棄物の廃棄施設	液体廃棄物の廃棄施設	低レベル廃液処理設備	第1低レベル廃液処理系	主配管（低レベル廃液処理系）	主配管	DA	一式	②-2	既設	非安重	—	C/—	—	流体：低レベル廃液
2364	放射性廃棄物の廃棄施設	液体廃棄物の廃棄施設	低レベル廃液処理設備	第1低レベル廃液処理系	主配管（低レベル廃液処理系）	主配管	AH	一式	②-2	既設	非安重	—	B, C/—	—	流体：低レベル廃液
2365	放射性廃棄物の廃棄施設	液体廃棄物の廃棄施設	低レベル廃液処理設備	第1低レベル廃液処理系	漏えい液受皿	—	A797	1	②-2	既設	非安重	—	B/—	—	[redacted]
2366	放射性廃棄物の廃棄施設	液体廃棄物の廃棄施設	低レベル廃液処理設備	第1低レベル廃液処理系	漏えい液受皿	—	A797	1	②-2	既設	非安重	—	B/—	—	[redacted]
2367	放射性廃棄物の廃棄施設	液体廃棄物の廃棄施設	低レベル廃液処理設備	第2低レベル廃液処理系	梯低レベル無塩廃液受槽	容器	AA	1	②-2	既設	非安重	—	C/—	—	
2368	放射性廃棄物の廃棄施設	液体廃棄物の廃棄施設	低レベル廃液処理設備	第2低レベル廃液処理系	梯低レベル無塩廃液受槽	容器	AB	1	②-2	既設	非安重	—	C/—	—	
2369	放射性廃棄物の廃棄施設	液体廃棄物の廃棄施設	低レベル廃液処理設備	第2低レベル廃液処理系	梯低レベル無塩廃液受槽	容器	AC	1	②-2	既設	非安重	—	C/—	—	
2370	放射性廃棄物の廃棄施設	液体廃棄物の廃棄施設	低レベル廃液処理設備	第2低レベル廃液処理系	第2低レベル廃液蒸発缶	容器	AD	1	②-2	既設	非安重	—	B-1/—	—	
2371	放射性廃棄物の廃棄施設	液体廃棄物の廃棄施設	低レベル廃液処理設備	第2低レベル廃液処理系	第2低レベル廃液受槽	容器	AD	4	②-2	既設	非安重	—	C/—	—	
2372	放射性廃棄物の廃棄施設	液体廃棄物の廃棄施設	低レベル廃液処理設備	第2低レベル廃液処理系	第2低レベル凝縮水受槽	容器	AD	2	②-2	既設	非安重	—	C/—	—	
2373	放射性廃棄物の廃棄施設	液体廃棄物の廃棄施設	低レベル廃液処理設備	第2低レベル廃液処理系	主配管（低レベル廃液処理系）	主配管	AA, AB, A792, A791, AD, 屋外	一式	②-2	既設	非安重	—	C/—	—	流体：低レベル廃液
2374	放射性廃棄物の廃棄施設	液体廃棄物の廃棄施設	低レベル廃液処理設備	第2低レベル廃液処理系	主配管（低レベル廃液処理系）	主配管	AB, A792S, AD	一式	②-2	既設	非安重	—	C/—	—	流体：低レベル廃液
2375	放射性廃棄物の廃棄施設	液体廃棄物の廃棄施設	低レベル廃液処理設備	第2低レベル廃液処理系	主配管（低レベル廃液処理系）	主配管	AC, A795, A791, AD	一式	②-2	既設	非安重	—	B, C/—	—	流体：低レベル廃液
2376	放射性廃棄物の廃棄施設	液体廃棄物の廃棄施設	低レベル廃液処理設備	第2低レベル廃液処理系	主配管（漏えい拡大防止系）	主配管	AC	一式	②-2	既設	非安重	—	C/—	—	流体：低レベル廃液
2377	放射性廃棄物の廃棄施設	液体廃棄物の廃棄施設	低レベル廃液処理設備	洗濯廃液処理系	洗濯廃液ろ過装置	—	AH	2	②-2	既設	非安重	—	C/—	—	
2378	放射性廃棄物の廃棄施設	液体廃棄物の廃棄施設	低レベル廃液処理設備	使用済燃料の受入れ施設及び貯蔵施設廃液処理系	キャスク内部水受槽	容器	FA	2	①	既設	非安重	—	B/—	—	
2379	放射性廃棄物の廃棄施設	液体廃棄物の廃棄施設	低レベル廃液処理設備	使用済燃料の受入れ施設及び貯蔵施設廃液処理系	低レベル廃液サンプル槽	容器	FA	2	①	既設	非安重	—	B/—	—	
2380	放射性廃棄物の廃棄施設	液体廃棄物の廃棄施設	低レベル廃液処理設備	使用済燃料の受入れ施設及び貯蔵施設廃液処理系	梯低レベル廃液中和槽	容器	FA	2	①	既設	非安重	—	B/—	—	
2381	放射性廃棄物の廃棄施設	液体廃棄物の廃棄施設	低レベル廃液処理設備	使用済燃料の受入れ施設及び貯蔵施設廃液処理系	低レベル濃縮廃液貯槽	容器	FA	2	①	既設	非安重	—	B/—	—	79081-S98～S99（低レベル濃縮廃液貯槽A～B）
2382	放射性廃棄物の廃棄施設	液体廃棄物の廃棄施設	低レベル廃液処理設備	使用済燃料の受入れ施設及び貯蔵施設廃液処理系	低レベル濃縮廃液貯槽	容器	FA	1	①	既設	非安重	—	B/—	—	79081-S12（低レベル濃縮廃液貯槽C）
2383	放射性廃棄物の廃棄施設	液体廃棄物の廃棄施設	低レベル廃液処理設備	使用済燃料の受入れ施設及び貯蔵施設廃液処理系	梯低レベル廃液サンプル槽	容器	FA	2	①	既設	非安重	—	B/—	—	
2384	放射性廃棄物の廃棄施設	液体廃棄物の廃棄施設	低レベル廃液処理設備	使用済燃料の受入れ施設及び貯蔵施設廃液処理系	第5低レベル廃液蒸発缶	容器	FA	1	①	既設	非安重	—	B/—	—	
2385	放射性廃棄物の廃棄施設	液体廃棄物の廃棄施設	低レベル廃液処理設備	使用済燃料の受入れ施設及び貯蔵施設廃液処理系	第6低レベル廃液蒸発缶	容器	FA	1	①	既設	非安重	—	B/—	—	
2386	放射性廃棄物の廃棄施設	液体廃棄物の廃棄施設	低レベル廃液処理設備	使用済燃料の受入れ施設及び貯蔵施設廃液処理系	第6低レベル廃液蒸発缶デミスタ	容器	FA	1	①	既設	非安重	—	B/—	—	
2387	放射性廃棄物の廃棄施設	液体廃棄物の廃棄施設	低レベル廃液処理設備	使用済燃料の受入れ施設及び貯蔵施設廃液処理系	低レベル廃液収集槽	容器	FA	1	①	既設	非安重	—	B/—	—	
2388	放射性廃棄物の廃棄施設	液体廃棄物の廃棄施設	低レベル廃液処理設備	使用済燃料の受入れ施設及び貯蔵施設廃液処理系	キャスク内部水受槽A漏えい液受皿	容器	FA	1	①	既設	非安重	—	B/—	—	
2389	放射性廃棄物の廃棄施設	液体廃棄物の廃棄施設	低レベル廃液処理設備	使用済燃料の受入れ施設及び貯蔵施設廃液処理系	キャスク内部水受槽B漏えい液受皿	容器	FA	1	①	既設	非安重	—	B/—	—	
2390	放射性廃棄物の廃棄施設	液体廃棄物の廃棄施設	低レベル廃液処理設備	使用済燃料の受入れ施設及び貯蔵施設廃液処理系	第1ろ過装置A漏えい液受皿A	容器	FA	1	①	既設	非安重	—	B/—	—	
2391	放射性廃棄物の廃棄施設	液体廃棄物の廃棄施設	低レベル廃液処理設備	使用済燃料の受入れ施設及び貯蔵施設廃液処理系	第1ろ過装置A漏えい液受皿B	容器	FA	1	①	既設	非安重	—	B/—	—	
2392	放射性廃棄物の廃棄施設	液体廃棄物の廃棄施設	低レベル廃液処理設備	使用済燃料の受入れ施設及び貯蔵施設廃液処理系	第1ろ過装置B漏えい液受皿A	容器	FA	1	①	既設	非安重	—	B/—	—	
2393	放射性廃棄物の廃棄施設	液体廃棄物の廃棄施設	低レベル廃液処理設備	使用済燃料の受入れ施設及び貯蔵施設廃液処理系	第1ろ過装置B漏えい液受皿B	容器	FA	1	①	既設	非安重	—	B/—	—	
2394	放射性廃棄物の廃棄施設	液体廃棄物の廃棄施設	低レベル廃液処理設備	使用済燃料の受入れ施設及び貯蔵施設廃液処理系	第1ろ過装置A半室漏えい液受皿	容器	FA	1	①	既設	非安重	—	B/—	—	
2395	放射性廃棄物の廃棄施設	液体廃棄物の廃棄施設	低レベル廃液処理設備	使用済燃料の受入れ施設及び貯蔵施設廃液処理系	第1ろ過装置B半室漏えい液受皿	容器	FA	1	①	既設	非安重	—	B/—	—	
2396	放射性廃棄物の廃棄施設	液体廃棄物の廃棄施設	低レベル廃液処理設備	使用済燃料の受入れ施設及び貯蔵施設廃液処理系	北第1配管室漏えい液受皿	容器	FA	1	①	既設	非安重	—	B/—	—	
2397	放射性廃棄物の廃棄施設	液体廃棄物の廃棄施設	低レベル廃液処理設備	使用済燃料の受入れ施設及び貯蔵施設廃液処理系	キャスク内部除染水受槽室受皿	容器	FC	1	①	既設	非安重	—	B/—	—	
2398	放射性廃棄物の廃棄施設	液体廃棄物の廃棄施設	低レベル廃液処理設備	使用済燃料の受入れ施設及び貯蔵施設廃液処理系	使用済燃料の受入れ・貯蔵建屋/使用済燃料輸送容器管理建屋（除染エリア）間洞道漏えい液受皿	容器	A709	1	①	既設	非安重	—	B/—	—	
2399	放射性廃棄物の廃棄施設	液体廃棄物の廃棄施設	低レベル廃液処理設備	使用済燃料の受入れ施設及び貯蔵施設廃液処理系	第1ろ過装置	ろ過装置	FA	2	①	既設	非安重	—	B/—	—	
2400	放射性廃棄物の廃棄施設	液体廃棄物の廃棄施設	低レベル廃液処理設備	使用済燃料の受入れ施設及び貯蔵施設廃液処理系	第2ろ過装置	ろ過装置	FA	2	①	既設	非安重	—	B/—	—	
2401	放射性廃棄物の廃棄施設	液体廃棄物の廃棄施設	低レベル廃液処理設備	使用済燃料の受入れ施設及び貯蔵施設廃液処理系	脱塩装置	ろ過装置	FA	1	①	既設	非安重	—	B/—	—	
2402	放射性廃棄物の廃棄施設	液体廃棄物の廃棄施設	低レベル廃液処理設備	使用済燃料の受入れ施設及び貯蔵施設廃液処理系	第6低レベル廃液蒸発缶加熱器	熱交換器	FA	1	①	既設	非安重	—	B/—	—	
2403	放射性廃棄物の廃棄施設	液体廃棄物の廃棄施設	低レベル廃液処理設備	使用済燃料の受入れ施設及び貯蔵施設廃液処理系	キャスク内部水ポンプ	ポンプ	FA	2	①	既設	非安重	—	B/—	—	
2404	放射性廃棄物の廃棄施設	液体廃棄物の廃棄施設	低レベル廃液処理設備	使用済燃料の受入れ施設及び貯蔵施設廃液処理系	低レベル廃液収集ポンプ	ポンプ	FA	2	①	既設	非安重	—	B/—	—	
2405	放射性廃棄物の廃棄施設	液体廃棄物の廃棄施設	低レベル廃液処理設備	使用済燃料の受入れ施設及び貯蔵施設廃液処理系	低レベル廃液サンプルポンプ	ポンプ	FA	2	①	既設	非安重	—	B/—	—	

設工認申請対象機器の技術基準への適合性に係る整理

番号	施設区分	設備区分		機器名称	機種（注1）	設置場所	数量	申請別	変更区分	DB区分	SA区分	耐震設計	適用（主項）	共用（主項）	備考
2322	放射性廃棄物の廃棄施設	液体廃棄物の廃棄施設	低レベル廃液処理設備	使用済燃料受入れ・貯蔵管理建屋の遮蔽設備（外壁、セル壁等）	—	使用済燃料受入れ・貯蔵管理建屋の遮蔽設備（外壁、セル壁等）	建物・構築物	FB	一式	①	既設	非安重	—	C/—	—	—	—
2323	放射性廃棄物の廃棄施設	液体廃棄物の廃棄施設	低レベル廃液処理設備	使用済燃料受入れ・貯蔵管理建屋	—	使用済燃料受入れ・貯蔵管理建屋	建物・構築物	屋外	1	①	既設	非安重	—	C/—	—	—	—
2324	放射性廃棄物の廃棄施設	液体廃棄物の廃棄施設	低レベル廃液処理設備	低レベル廃液処理建屋	—	低レベル廃液処理建屋の遮蔽設備（外壁、セル壁等）	建物・構築物	AD	一式	②-2	既設	非安重	—	B/—	—	—	—
2325	放射性廃棄物の廃棄施設	液体廃棄物の廃棄施設	低レベル廃液処理設備	低レベル廃液処理建屋	—	低レベル廃液処理建屋	建物・構築物	屋外	1	②-2	既設	非安重	—	B/—	—	—	—
2326	放射性廃棄物の廃棄施設	液体廃棄物の廃棄施設	低レベル廃液処理設備	第1低レベル廃液処理系	—	極低レベル含塩廃液受槽	容器	AA	1	②-2	既設	非安重	—	C/—	—	—	—
2327	放射性廃棄物の廃棄施設	液体廃棄物の廃棄施設	低レベル廃液処理設備	第1低レベル廃液処理系	—	極低レベル含塩廃液受槽	容器	AE	1	②-2	既設	非安重	—	B/—	—	—	—
2328	放射性廃棄物の廃棄施設	液体廃棄物の廃棄施設	低レベル廃液処理設備	第1低レベル廃液処理系	—	極低レベル含塩廃液受槽	容器	AB	1	②-2	既設	非安重	—	C/—	—	—	—
2329	放射性廃棄物の廃棄施設	液体廃棄物の廃棄施設	低レベル廃液処理設備	第1低レベル廃液処理系	—	低レベル廃液受槽	容器	AD	1	②-2	既設	非安重	—	B/—	—	—	—
2330	放射性廃棄物の廃棄施設	液体廃棄物の廃棄施設	低レベル廃液処理設備	第1低レベル廃液処理系	—	第1低レベル第2廃液受槽	容器	AD	1	②-2	既設	非安重	—	B/—	—	—	—
2331	放射性廃棄物の廃棄施設	液体廃棄物の廃棄施設	低レベル廃液処理設備	第1低レベル廃液処理系	—	濃縮廃液受槽	容器	AD	1	②-2	既設	非安重	—	B/—	—	—	—
2332	放射性廃棄物の廃棄施設	液体廃棄物の廃棄施設	低レベル廃液処理設備	第1低レベル廃液処理系	—	濃縮廃液貯槽	容器	AD	1	②-2	既設	非安重	—	B/—	—	—	—
2333	放射性廃棄物の廃棄施設	液体廃棄物の廃棄施設	低レベル廃液処理設備	第1低レベル廃液処理系	—	極低レベル含塩廃液受槽	容器	AC	1	②-2	既設	非安重	—	C/—	—	—	—
2334	放射性廃棄物の廃棄施設	液体廃棄物の廃棄施設	低レベル廃液処理設備	第1低レベル廃液処理系	—	第1低レベル廃液蒸発缶	容器	AD	1	②-2	既設	非安重	—	B-1/—	—	—	—
2335	放射性廃棄物の廃棄施設	液体廃棄物の廃棄施設	低レベル廃液処理設備	第1低レベル廃液処理系	—	第1低レベル第1廃液受槽	容器	AD	4	②-2	既設	非安重	—	B/—	—	—	—
2336	放射性廃棄物の廃棄施設	液体廃棄物の廃棄施設	低レベル廃液処理設備	第1低レベル廃液処理系	—	第1低レベル凝縮水受槽	容器	AD	1	②-2	既設	非安重	—	C/—	—	—	—
2337	放射性廃棄物の廃棄施設	液体廃棄物の廃棄施設	低レベル廃液処理設備	第1低レベル廃液処理系	—	放射性配管分岐室漏えい液受皿1	容器	AD	1	②-2	既設	非安重	—	B/—	—	—	—
2338	放射性廃棄物の廃棄施設	液体廃棄物の廃棄施設	低レベル廃液処理設備	第1低レベル廃液処理系	—	放射性配管分岐室漏えい液受皿2	容器	AD	1	②-2	既設	非安重	—	B/—	—	—	—
2339	放射性廃棄物の廃棄施設	液体廃棄物の廃棄施設	低レベル廃液処理設備	第1低レベル廃液処理系	—	放射性配管分岐室漏えい液受皿3	容器	AD	1	②-2	既設	非安重	—	B/—	—	—	—
2340	放射性廃棄物の廃棄施設	液体廃棄物の廃棄施設	低レベル廃液処理設備	第1低レベル廃液処理系	—	第1低レベル第2廃液受槽室漏えい液受皿	容器	AD	1	②-2	既設	非安重	—	B/—	—	—	—
2341	放射性廃棄物の廃棄施設	液体廃棄物の廃棄施設	低レベル廃液処理設備	第1低レベル廃液処理系	—	第1低レベル廃液蒸発缶室漏えい液受皿	容器	AD	1	②-2	既設	非安重	—	B/—	—	—	—
2342	放射性廃棄物の廃棄施設	液体廃棄物の廃棄施設	低レベル廃液処理設備	第1低レベル廃液処理系	—	第1低レベル濃縮廃液貯槽室漏えい液受皿	容器	AD	1	②-2	既設	非安重	—	B/—	—	—	—
2343	放射性廃棄物の廃棄施設	液体廃棄物の廃棄施設	低レベル廃液処理設備	第1低レベル廃液処理系	—	廃液受槽セル漏えい液受皿	容器	AC	1	②-2	既設	非安重	—	B/—	—	—	—
2344	放射性廃棄物の廃棄施設	液体廃棄物の廃棄施設	低レベル廃液処理設備	第1低レベル廃液処理系	—	床廃水受槽	容器	BA	1	**②-2**	**残設**	非安重	—	C/—	—	—	—
2345	放射性廃棄物の廃棄施設	液体廃棄物の廃棄施設	低レベル廃液処理設備	第1低レベル廃液処理系	—	A701/A702漏えい液受皿1	容器	A701/A702	一式	②-2	既設	非安重	—	B/—	—	—	—
2346	放射性廃棄物の廃棄施設	液体廃棄物の廃棄施設	低レベル廃液処理設備	第1低レベル廃液処理系	—	A701/A702漏えい液受皿2	容器	A701/A702	一式	②-2	既設	非安重	—	B/—	—	—	—
2347	放射性廃棄物の廃棄施設	液体廃棄物の廃棄施設	低レベル廃液処理設備	第1低レベル廃液処理系	—	A702/A705漏えい液受皿1	容器	A702/A705	一式	②-2	既設	非安重	—	B/—	—	—	—
2348	放射性廃棄物の廃棄施設	液体廃棄物の廃棄施設	低レベル廃液処理設備	第1低レベル廃液処理系	—	A702漏えい液受皿2	容器	A702	一式	②-2	既設	非安重	—	B/—	—	—	—
2349	放射性廃棄物の廃棄施設	液体廃棄物の廃棄施設	低レベル廃液処理設備	第1低レベル廃液処理系	—	A702漏えい液受皿3	容器	A702	一式	②-2	既設	非安重	—	C/—	—	—	—
2350	放射性廃棄物の廃棄施設	液体廃棄物の廃棄施設	低レベル廃液処理設備	第1低レベル廃液処理系	—	A702/A705漏えい液受皿2	容器	A702/A705	一式	②-2	既設	非安重	—	C/—	—	—	—
2351	放射性廃棄物の廃棄施設	液体廃棄物の廃棄施設	低レベル廃液処理設備	第1低レベル廃液処理系	—	A701漏えい液受皿1	容器	A701	一式	②-2	既設	非安重	—	B/—	—	—	—
2352	放射性廃棄物の廃棄施設	液体廃棄物の廃棄施設	低レベル廃液処理設備	第1低レベル廃液処理系	—	極低レベル廃液受槽	容器	DA	2	②-2	既設	非安重	—	C/—	—	—	—
2353	放射性廃棄物の廃棄施設	液体廃棄物の廃棄施設	低レベル廃液処理設備	第1低レベル廃液処理系	—	低レベル廃液受槽	容器	DA	1	②-2	既設	非安重	—	B/—	—	—	—
2354	放射性廃棄物の廃棄施設	液体廃棄物の廃棄施設	低レベル廃液処理設備	第1低レベル廃液処理系	—	低レベル廃液受槽漏えい液受皿	容器	DA	1	②-2	既設	非安重	—	B/—	—	—	—
2355	放射性廃棄物の廃棄施設	液体廃棄物の廃棄施設	低レベル廃液処理設備	第1低レベル廃液処理系	—	低レベル含塩廃液受槽	容器	AH	1	②-2	既設	非安重	—	B/—	—	—	—
2356	放射性廃棄物の廃棄施設	液体廃棄物の廃棄施設	低レベル廃液処理設備	第1低レベル廃液処理系	—	極低レベル廃液受槽	容器	AH	1	②-2	既設	非安重	—	C/—	—	—	—
2357	放射性廃棄物の廃棄施設	液体廃棄物の廃棄施設	低レベル廃液処理設備	第1低レベル廃液処理系	—	主配管（低レベル廃液処理系）	主配管	AE, A707, AA, AB, A702, A701, AD, 屋外	一式	②-2	既設	非安重	—	B/— C/—	—	—	流体：低レベル廃液
2358	放射性廃棄物の廃棄施設	液体廃棄物の廃棄施設	低レベル廃液処理設備	第1低レベル廃液処理系	—	主配管（漏えい拡大防止系）	主配管	A707, AA, AE	一式	②-2	既設	非安重	—	C/—	—	—	流体：低レベル廃液等
2359	放射性廃棄物の廃棄施設	液体廃棄物の廃棄施設	低レベル廃液処理設備	第1低レベル廃液処理系	—	主配管（低レベル廃液処理系）	主配管	AB, A702N, AD	一式	②-2	既設	非安重	—	C/—	—	—	流体：低レベル廃液
2360	放射性廃棄物の廃棄施設	液体廃棄物の廃棄施設	低レベル廃液処理設備	第1低レベル廃液処理系	—	主配管（低レベル廃液処理系）	主配管	AC, A705, A701, AD, DA	一式	②-2	既設	非安重	—	B, C/—	—	—	流体：低レベル廃液
2361	放射性廃棄物の廃棄施設	液体廃棄物の廃棄施設	低レベル廃液処理設備	第1低レベル廃液処理系	—	主配管（漏えい拡大防止系）	主配管	AD	一式	②-2	既設	非安重	—	B, C/—	—	—	流体：低レベル廃液等
2362	放射性廃棄物の廃棄施設	液体廃棄物の廃棄施設	低レベル廃液処理設備	第1低レベル廃液処理系	—	主配管（低レベル廃液処理系）	主配管	BA, A701E	一式	**②-2**	**残設**	非安重	—	C/—	—	—	流体：低レベル廃液
2363	放射性廃棄物の廃棄施設	液体廃棄物の廃棄施設	低レベル廃液処理設備	第1低レベル廃液処理系	—	主配管（低レベル廃液処理系）	主配管	DA	一式	②-2	既設	非安重	—	C/—	—	—	流体：低レベル廃液
2364	放射性廃棄物の廃棄施設	液体廃棄物の廃棄施設	低レベル廃液処理設備	第1低レベル廃液処理系	—	主配管（低レベル廃液処理系）	主配管	AH	一式	②-2	既設	非安重	—	B, C/—	—	—	流体：低レベル廃液
2365	放射性廃棄物の廃棄施設	液体廃棄物の廃棄施設	低レベル廃液処理設備	第1低レベル廃液処理系	—	漏えい液受皿	—	A707	1	②-2	既設	非安重	—	B/—	—	—	[redacted]
2366	放射性廃棄物の廃棄施設	液体廃棄物の廃棄施設	低レベル廃液処理設備	第1低レベル廃液処理系	—	漏えい液受皿	—	A707	1	②-2	既設	非安重	—	B/—	—	—	[redacted]
2367	放射性廃棄物の廃棄施設	液体廃棄物の廃棄施設	低レベル廃液処理設備	第2低レベル廃液処理系	—	極低レベル無塩廃液受槽	容器	AA	1	②-2	既設	非安重	—	C/—	—	—	—
2368	放射性廃棄物の廃棄施設	液体廃棄物の廃棄施設	低レベル廃液処理設備	第2低レベル廃液処理系	—	極低レベル無塩廃液受槽	容器	AB	1	②-2	既設	非安重	—	C/—	—	—	—
2369	放射性廃棄物の廃棄施設	液体廃棄物の廃棄施設	低レベル廃液処理設備	第2低レベル廃液処理系	—	極低レベル無塩廃液受槽	容器	AC	1	②-2	既設	非安重	—	C/—	—	—	—
2370	放射性廃棄物の廃棄施設	液体廃棄物の廃棄施設	低レベル廃液処理設備	第2低レベル廃液処理系	—	第2低レベル廃液蒸発缶	容器	AD	1	②-2	既設	非安重	—	B-1/—	—	—	—
2371	放射性廃棄物の廃棄施設	液体廃棄物の廃棄施設	低レベル廃液処理設備	第2低レベル廃液処理系	—	第2低レベル廃液受槽	容器	AD	4	②-2	既設	非安重	—	C/—	—	—	—
2372	放射性廃棄物の廃棄施設	液体廃棄物の廃棄施設	低レベル廃液処理設備	第2低レベル廃液処理系	—	第2低レベル凝縮水受槽	容器	AD	2	②-2	既設	非安重	—	C/—	—	—	—
2373	放射性廃棄物の廃棄施設	液体廃棄物の廃棄施設	低レベル廃液処理設備	第2低レベル廃液処理系	—	主配管（低レベル廃液処理系）	主配管	AA, AB, A702, A701, AD, 屋外	一式	②-2	既設	非安重	—	C/—	—	—	流体：低レベル廃液
2374	放射性廃棄物の廃棄施設	液体廃棄物の廃棄施設	低レベル廃液処理設備	第2低レベル廃液処理系	—	主配管（低レベル廃液処理系）	主配管	AB, A702N, AD	一式	②-2	既設	非安重	—	C/—	—	—	流体：低レベル廃液
2375	放射性廃棄物の廃棄施設	液体廃棄物の廃棄施設	低レベル廃液処理設備	第2低レベル廃液処理系	—	主配管（低レベル廃液処理系）	主配管	AC, A705, A701, AD	一式	②-2	既設	非安重	—	B, C/—	—	—	流体：低レベル廃液
2376	放射性廃棄物の廃棄施設	液体廃棄物の廃棄施設	低レベル廃液処理設備	第2低レベル廃液処理系	—	主配管（漏えい拡大防止系）	主配管	AC	一式	②-2	既設	非安重	—	C/—	—	—	流体：低レベル廃液
2377	放射性廃棄物の廃棄施設	液体廃棄物の廃棄施設	低レベル廃液処理設備	洗濯廃液処理系	—	洗濯廃液ろ過装置	—	AH	2	②-2	既設	非安重	—	C/—	—	—	—
2378	放射性廃棄物の廃棄施設	液体廃棄物の廃棄施設	低レベル廃液処理設備	使用済燃料の受入れ施設及び貯蔵施設廃液処理系	—	キャスク内部水受槽	容器	FA	2	①	既設	非安重	—	B/—	—	—	—
2379	放射性廃棄物の廃棄施設	液体廃棄物の廃棄施設	低レベル廃液処理設備	使用済燃料の受入れ施設及び貯蔵施設廃液処理系	—	低レベル廃液サンプル槽	容器	FA	2	①	既設	非安重	—	B/—	—	—	—
2380	放射性廃棄物の廃棄施設	液体廃棄物の廃棄施設	低レベル廃液処理設備	使用済燃料の受入れ施設及び貯蔵施設廃液処理系	—	極低レベル廃液中和槽	容器	FA	2	①	既設	非安重	—	B/—	—	—	—
2381	放射性廃棄物の廃棄施設	液体廃棄物の廃棄施設	低レベル廃液処理設備	使用済燃料の受入れ施設及び貯蔵施設廃液処理系	—	低レベル濃縮廃液貯槽	容器	FA	2	①	既設	非安重	—	B/—	—	—	79081-V08～V09（低レベル濃縮廃液貯槽A～B）
2382	放射性廃棄物の廃棄施設	液体廃棄物の廃棄施設	低レベル廃液処理設備	使用済燃料の受入れ施設及び貯蔵施設廃液処理系	—	低レベル濃縮廃液貯槽	容器	FA	1	①	既設	非安重	—	B/—	—	—	79081-V12（低レベル濃縮廃液貯槽C）
2383	放射性廃棄物の廃棄施設	液体廃棄物の廃棄施設	低レベル廃液処理設備	使用済燃料の受入れ施設及び貯蔵施設廃液処理系	—	極低レベル廃液サンプル槽	容器	FA	2	①	既設	非安重	—	B/—	—	—	—
2384	放射性廃棄物の廃棄施設	液体廃棄物の廃棄施設	低レベル廃液処理設備	使用済燃料の受入れ施設及び貯蔵施設廃液処理系	—	第3低レベル廃液蒸発缶	容器	FA	1	①	既設	非安重	—	B/—	—	—	—
2385	放射性廃棄物の廃棄施設	液体廃棄物の廃棄施設	低レベル廃液処理設備	使用済燃料の受入れ施設及び貯蔵施設廃液処理系	—	第4低レベル廃液蒸発缶	容器	FA	1	①	既設	非安重	—	B/—	—	—	—
2386	放射性廃棄物の廃棄施設	液体廃棄物の廃棄施設	低レベル廃液処理設備	使用済燃料の受入れ施設及び貯蔵施設廃液処理系	—	第4低レベル廃液蒸発缶デミスタ	容器	FA	1	①	既設	非安重	—	B/—	—	—	—
2387	放射性廃棄物の廃棄施設	液体廃棄物の廃棄施設	低レベル廃液処理設備	使用済燃料の受入れ施設及び貯蔵施設廃液処理系	—	低レベル廃液収集槽	容器	FA	1	①	既設	非安重	—	B/—	—	—	—
2388	放射性廃棄物の廃棄施設	液体廃棄物の廃棄施設	低レベル廃液処理設備	使用済燃料の受入れ施設及び貯蔵施設廃液処理系	—	キャスク内部水受槽A漏えい液受皿	容器	FA	1	①	既設	非安重	—	B/—	—	—	—
2389	放射性廃棄物の廃棄施設	液体廃棄物の廃棄施設	低レベル廃液処理設備	使用済燃料の受入れ施設及び貯蔵施設廃液処理系	—	キャスク内部水受槽B漏えい液受皿	容器	FA	1	①	既設	非安重	—	B/—	—	—	—
2390	放射性廃棄物の廃棄施設	液体廃棄物の廃棄施設	低レベル廃液処理設備	使用済燃料の受入れ施設及び貯蔵施設廃液処理系	—	第1ろ過装置A漏えい液受皿A	容器	FA	1	①	既設	非安重	—	B/—	—	—	—
2391	放射性廃棄物の廃棄施設	液体廃棄物の廃棄施設	低レベル廃液処理設備	使用済燃料の受入れ施設及び貯蔵施設廃液処理系	—	第1ろ過装置A漏えい液受皿B	容器	FA	1	①	既設	非安重	—	B/—	—	—	—
2392	放射性廃棄物の廃棄施設	液体廃棄物の廃棄施設	低レベル廃液処理設備	使用済燃料の受入れ施設及び貯蔵施設廃液処理系	—	第1ろ過装置B漏えい液受皿A	容器	FA	1	①	既設	非安重	—	B/—	—	—	—
2393	放射性廃棄物の廃棄施設	液体廃棄物の廃棄施設	低レベル廃液処理設備	使用済燃料の受入れ施設及び貯蔵施設廃液処理系	—	第1ろ過装置B漏えい液受皿B	容器	FA	1	①	既設	非安重	—	B/—	—	—	—
2394	放射性廃棄物の廃棄施設	液体廃棄物の廃棄施設	低レベル廃液処理設備	使用済燃料の受入れ施設及び貯蔵施設廃液処理系	—	第1ろ過装置A中室漏えい液受皿	容器	FA	1	①	既設	非安重	—	B/—	—	—	—
2395	放射性廃棄物の廃棄施設	液体廃棄物の廃棄施設	低レベル廃液処理設備	使用済燃料の受入れ施設及び貯蔵施設廃液処理系	—	第1ろ過装置B中室漏えい液受皿	容器	FA	1	①	既設	非安重	—	B/—	—	—	—
2396	放射性廃棄物の廃棄施設	液体廃棄物の廃棄施設	低レベル廃液処理設備	使用済燃料の受入れ施設及び貯蔵施設廃液処理系	—	北第1配管室漏えい液受皿	容器	FA	1	①	既設	非安重	—	B/—	—	—	—
2397	放射性廃棄物の廃棄施設	液体廃棄物の廃棄施設	低レベル廃液処理設備	使用済燃料の受入れ施設及び貯蔵施設廃液処理系	—	キャスク内部除染水受槽室受皿	容器	FC	1	①	既設	非安重	—	B/—	—	—	—
2398	放射性廃棄物の廃棄施設	液体廃棄物の廃棄施設	低レベル廃液処理設備	使用済燃料の受入れ施設及び貯蔵施設廃液処理系	—	使用済燃料受入れ・貯蔵建屋/使用済燃料輸送容器管理建屋（除染エリア）開閉蓋漏えい液受皿	容器	A709	1	①	既設	非安重	—	B/—	—	—	—
2399	放射性廃棄物の廃棄施設	液体廃棄物の廃棄施設	低レベル廃液処理設備	使用済燃料の受入れ施設及び貯蔵施設廃液処理系	—	第1ろ過装置	ろ過装置	FA	2	①	既設	非安重	—	B/—	—	—	—
2400	放射性廃棄物の廃棄施設	液体廃棄物の廃棄施設	低レベル廃液処理設備	使用済燃料の受入れ施設及び貯蔵施設廃液処理系	—	第2ろ過装置	ろ過装置	FA	2	①	既設	非安重	—	B/—	—	—	—
2401	放射性廃棄物の廃棄施設	液体廃棄物の廃棄施設	低レベル廃液処理設備	使用済燃料の受入れ施設及び貯蔵施設廃液処理系	—	蛇塩装置	ろ過装置	FA	1	①	既設	非安重	—	B/—	—	—	—
2402	放射性廃棄物の廃棄施設	液体廃棄物の廃棄施設	低レベル廃液処理設備	使用済燃料の受入れ施設及び貯蔵施設廃液処理系	—	第4低レベル廃液蒸発缶加熱器	熱交換器	FA	1	①	既設	非安重	—	B/—	—	—	—
2403	放射性廃棄物の廃棄施設	液体廃棄物の廃棄施設	低レベル廃液処理設備	使用済燃料の受入れ施設及び貯蔵施設廃液処理系	—	キャスク内部水ポンプ	ポンプ	FA	2	①	既設	非安重	—	B/—	—	—	—
2404	放射性廃棄物の廃棄施設	液体廃棄物の廃棄施設	低レベル廃液処理設備	使用済燃料の受入れ施設及び貯蔵施設廃液処理系	—	低レベル廃液収集ポンプ	ポンプ	FA	2	①	既設	非安重	—	B/—	—	—	—
2405	放射性廃棄物の廃棄施設	液体廃棄物の廃棄施設	低レベル廃液処理設備	使用済燃料の受入れ施設及び貯蔵施設廃液処理系	—	低レベル廃液サンプルポンプ	ポンプ	FA	2	①	既設	非安重	—	B/—	—	—	—

番号	施設区分	設備区分	機器名称	機種（注1）	設置場所	数量	申請別	変更区分	DB区分	SA区分	耐震設計	適用（主項）	共用（主項）	備考
2322	放射性廃棄物の廃棄施設	液体廃棄物の廃棄施設	低レベル廃液処理設備	使用済燃料受入れ・貯蔵管理建屋の遮蔽設備（外壁、セル壁等）	建物・構築物	FB	一式	①	既設	非安重	—	C/—	—	—	—
2323	放射性廃棄物の廃棄施設	液体廃棄物の廃棄施設	低レベル廃液処理設備	使用済燃料受入れ・貯蔵管理建屋	建物・構築物	屋外	1	①	既設	非安重	—	C/—	—	—	—
2324	放射性廃棄物の廃棄施設	液体廃棄物の廃棄施設	低レベル廃液処理設備	低レベル廃液処理建屋	低レベル廃液処理建屋の遮蔽設備（外壁、セル壁等）	AD	一式	②-2	既設	非安重	—	B/—	—	—	—
2325	放射性廃棄物の廃棄施設	液体廃棄物の廃棄施設	低レベル廃液処理設備	低レベル廃液処理建屋	建物・構築物	屋外	1	②-2	既設	非安重	—	B/—	—	—	—
2326	放射性廃棄物の廃棄施設	液体廃棄物の廃棄施設	低レベル廃液処理設備	第1低レベル廃液処理系	極低レベル含塩廃液受槽	容器	AA	1	②-2	既設	非安重	—	C/—	—	—	—
2327	放射性廃棄物の廃棄施設	液体廃棄物の廃棄施設	低レベル廃液処理設備	第1低レベル廃液処理系	極低レベル含塩廃液受槽	容器	AE	1	②-2	既設	非安重	—	B/—	—	—	—
2328	放射性廃棄物の廃棄施設	液体廃棄物の廃棄施設	低レベル廃液処理設備	第1低レベル廃液処理系	極低レベル含塩廃液受槽	容器	AB	1	②-2	既設	非安重	—	C/—	—	—	—
2329	放射性廃棄物の廃棄施設	液体廃棄物の廃棄施設	低レベル廃液処理設備	第1低レベル廃液処理系	低レベル廃液受槽	容器	AD	1	②-2	既設	非安重	—	B/—	—	—	—
2330	放射性廃棄物の廃棄施設	液体廃棄物の廃棄施設	低レベル廃液処理設備	第1低レベル廃液処理系	第1低レベル第2廃液受槽	容器	AD	1	②-2	既設	非安重	—	B/—	—	—	—
2331	放射性廃棄物の廃棄施設	液体廃棄物の廃棄施設	低レベル廃液処理設備	第1低レベル廃液処理系	濃縮廃液受槽	容器	AD	1	②-2	既設	非安重	—	B/—	—	—	—
2332	放射性廃棄物の廃棄施設	液体廃棄物の廃棄施設	低レベル廃液処理設備	第1低レベル廃液処理系	濃縮廃液貯槽	容器	AD	1	②-2	既設	非安重	—	B/—	—	—	—
2333	放射性廃棄物の廃棄施設	液体廃棄物の廃棄施設	低レベル廃液処理設備	第1低レベル廃液処理系	極低レベル含塩廃液受槽	容器	AC	1	②-2	既設	非安重	—	C/—	—	—	—
2334	放射性廃棄物の廃棄施設	液体廃棄物の廃棄施設	低レベル廃液処理設備	第1低レベル廃液処理系	第1低レベル廃液蒸発缶	容器	AD	1	②-2	既設	非安重	—	B-1/—	—	—	—
2335	放射性廃棄物の廃棄施設	液体廃棄物の廃棄施設	低レベル廃液処理設備	第1低レベル廃液処理系	第1低レベル第1廃液受槽	容器	AD	4	②-2	既設	非安重	—	B/—	—	—	—
2336	放射性廃棄物の廃棄施設	液体廃棄物の廃棄施設	低レベル廃液処理設備	第1低レベル廃液処理系	第1低レベル第1廃液受槽	容器	AD	1	②-2	既設	非安重	—	C/—	—	—	—
2337	放射性廃棄物の廃棄施設	液体廃棄物の廃棄施設	低レベル廃液処理設備	第1低レベル廃液処理系	放射性配管分岐室漏えい液受皿1	容器	AD	1	②-2	既設	非安重	—	B/—	—	—	—
2338	放射性廃棄物の廃棄施設	液体廃棄物の廃棄施設	低レベル廃液処理設備	第1低レベル廃液処理系	放射性配管分岐室漏えい液受皿2	容器	AD	1	②-2	既設	非安重	—	B/—	—	—	—
2339	放射性廃棄物の廃棄施設	液体廃棄物の廃棄施設	低レベル廃液処理設備	第1低レベル廃液処理系	放射性配管分岐室漏えい液受皿3	容器	AD	1	②-2	既設	非安重	—	B/—	—	—	—
2340	放射性廃棄物の廃棄施設	液体廃棄物の廃棄施設	低レベル廃液処理設備	第1低レベル廃液処理系	第1低レベル第2廃液受槽室漏えい液受皿	容器	AD	1	②-2	既設	非安重	—	B/—	—	—	—
2341	放射性廃棄物の廃棄施設	液体廃棄物の廃棄施設	低レベル廃液処理設備	第1低レベル廃液処理系	第1低レベル廃液蒸発缶室漏えい液受皿	容器	AD	1	②-2	既設	非安重	—	B/—	—	—	—
2342	放射性廃棄物の廃棄施設	液体廃棄物の廃棄施設	低レベル廃液処理設備	第1低レベル廃液処理系	第1低レベル濃縮廃液貯槽室漏えい液受皿	容器	AD	1	②-2	既設	非安重	—	B/—	—	—	—
2343	放射性廃棄物の廃棄施設	液体廃棄物の廃棄施設	低レベル廃液処理設備	第1低レベル廃液処理系	第1低レベル濃縮廃液貯槽室漏えい液受皿	容器	AD	1	②-2	既設	非安重	—	B/—	—	—	—
2344	放射性廃棄物の廃棄施設	液体廃棄物の廃棄施設	低レベル廃液処理設備	第1低レベル廃液処理系	床廃水受槽	容器	BA	1	**②-2**	**残設**	非安重	—	C/—	—	—	—
2345	放射性廃棄物の廃棄施設	液体廃棄物の廃棄施設	低レベル廃液処理設備	第1低レベル廃液処理系	A701/A702漏えい液受皿1	容器	A701/A702	一式	②-2	既設	非安重	—	B/—	—	—	—
2346	放射性廃棄物の廃棄施設	液体廃棄物の廃棄施設	低レベル廃液処理設備	第1低レベル廃液処理系	A701/A702漏えい液受皿2	容器	A701/A702	一式	②-2	既設	非安重	—	B/—	—	—	—
2347	放射性廃棄物の廃棄施設	液体廃棄物の廃棄施設	低レベル廃液処理設備	第1低レベル廃液処理系	A702/A705漏えい液受皿1	容器	A702/A705	一式	②-2	既設	非安重	—	B/—	—	—	—
2348	放射性廃棄物の廃棄施設	液体廃棄物の廃棄施設	低レベル廃液処理設備	第1低レベル廃液処理系	A702漏えい液受皿2	容器	A702	一式	②-2	既設	非安重	—	B/—	—	—	—
2349	放射性廃棄物の廃棄施設	液体廃棄物の廃棄施設	低レベル廃液処理設備	第1低レベル廃液処理系	A702漏えい液受皿3	容器	A702	一式	②-2	既設	非安重	—	C/—	—	—	—
2350	放射性廃棄物の廃棄施設	液体廃棄物の廃棄施設	低レベル廃液処理設備	第1低レベル廃液処理系	A702/A705漏えい液受皿2	容器	A702/A705	一式	②-2	既設	非安重	—	C/—	—	—	—
2351	放射性廃棄物の廃棄施設	液体廃棄物の廃棄施設	低レベル廃液処理設備	第1低レベル廃液処理系	A701漏えい液受皿1	容器	A701	一式	②-2	既設	非安重	—	B/—	—	—	—
2352	放射性廃棄物の廃棄施設	液体廃棄物の廃棄施設	低レベル廃液処理設備	第1低レベル廃液処理系	極低レベル廃液受槽	容器	DA	2	②-2	既設	非安重	—	C/—	—	—	—
2353	放射性廃棄物の廃棄施設	液体廃棄物の廃棄施設	低レベル廃液処理設備	第1低レベル廃液処理系	低レベル廃液受槽	容器	DA	1	②-2	既設	非安重	—	B/—	—	—	—
2354	放射性廃棄物の廃棄施設	液体廃棄物の廃棄施設	低レベル廃液処理設備	第1低レベル廃液処理系	低レベル廃液受槽漏えい液受皿	容器	DA	1	②-2	既設	非安重	—	B/—	—	—	—
2355	放射性廃棄物の廃棄施設	液体廃棄物の廃棄施設	低レベル廃液処理設備	第1低レベル廃液処理系	低レベル含塩廃液受槽	容器	AH	1	②-2	既設	非安重	—	B/—	—	—	—
2356	放射性廃棄物の廃棄施設	液体廃棄物の廃棄施設	低レベル廃液処理設備	第1低レベル廃液処理系	極低レベル廃液受槽	容器	AH	1	②-2	既設	非安重	—	C/—	—	—	—
2357	放射性廃棄物の廃棄施設	液体廃棄物の廃棄施設	低レベル廃液処理設備	第1低レベル廃液処理系	主配管（低レベル廃液処理系）	主配管	AE, A707, AA, AB, A702, A701, AD, 屋外	一式	②-2	既設	非安重	—	B/— C/—	—	—	流体：低レベル廃液
2358	放射性廃棄物の廃棄施設	液体廃棄物の廃棄施設	低レベル廃液処理設備	第1低レベル廃液処理系	主配管（漏えい拡大防止系）	主配管	A707, AA, AE	一式	②-2	既設	非安重	—	C/—	—	—	流体：低レベル廃液等
2359	放射性廃棄物の廃棄施設	液体廃棄物の廃棄施設	低レベル廃液処理設備	第1低レベル廃液処理系	主配管（低レベル廃液処理系）	主配管	AB, A702N, AD	一式	②-2	既設	非安重	—	C/—	—	—	流体：低レベル廃液
2360	放射性廃棄物の廃棄施設	液体廃棄物の廃棄施設	低レベル廃液処理設備	第1低レベル廃液処理系	主配管（低レベル廃液処理系）	主配管	AC, A705, A701, AD, DA	一式	②-2	既設	非安重	—	B, C/—	—	—	流体：低レベル廃液
2361	放射性廃棄物の廃棄施設	液体廃棄物の廃棄施設	低レベル廃液処理設備	第1低レベル廃液処理系	主配管（漏えい拡大防止系）	主配管	AD	一式	②-2	既設	非安重	—	B, C/—	—	—	流体：低レベル廃液等
2362	放射性廃棄物の廃棄施設	液体廃棄物の廃棄施設	低レベル廃液処理設備	第1低レベル廃液処理系	主配管（低レベル廃液処理系）	主配管	BA, A701E	一式	**②-2**	**残設**	非安重	—	C/—	—	—	流体：低レベル廃液
2363	放射性廃棄物の廃棄施設	液体廃棄物の廃棄施設	低レベル廃液処理設備	第1低レベル廃液処理系	主配管（低レベル廃液処理系）	主配管	DA	一式	②-2	既設	非安重	—	C/—	—	—	流体：低レベル廃液
2364	放射性廃棄物の廃棄施設	液体廃棄物の廃棄施設	低レベル廃液処理設備	第1低レベル廃液処理系	主配管（低レベル廃液処理系）	主配管	AH	一式	②-2	既設	非安重	—	B, C/—	—	—	流体：低レベル廃液
2365	放射性廃棄物の廃棄施設	液体廃棄物の廃棄施設	低レベル廃液処理設備	第1低レベル廃液処理系	漏えい液受皿	—	A707	1	②-2	既設	非安重	—	B/—	—	—	[redacted]
2366	放射性廃棄物の廃棄施設	液体廃棄物の廃棄施設	低レベル廃液処理設備	第1低レベル廃液処理系	漏えい液受皿	—	A707	1	②-2	既設	非安重	—	B/—	—	—	[redacted]
2367	放射性廃棄物の廃棄施設	液体廃棄物の廃棄施設	低レベル廃液処理設備	第2低レベル廃液処理系	極低レベル無塩廃液受槽	容器	AA	1	②-2	既設	非安重	—	C/—	—	—	—
2368	放射性廃棄物の廃棄施設	液体廃棄物の廃棄施設	低レベル廃液処理設備	第2低レベル廃液処理系	極低レベル無塩廃液受槽	容器	AB	1	②-2	既設	非安重	—	C/—	—	—	—
2369	放射性廃棄物の廃棄施設	液体廃棄物の廃棄施設	低レベル廃液処理設備	第2低レベル廃液処理系	極低レベル無塩廃液受槽	容器	AC	1	②-2	既設	非安重	—	C/—	—	—	—
2370	放射性廃棄物の廃棄施設	液体廃棄物の廃棄施設	低レベル廃液処理設備	第2低レベル廃液処理系	第2低レベル廃液蒸発缶	容器	AD	1	②-2	既設	非安重	—	B-1/—	—	—	—
2371	放射性廃棄物の廃棄施設	液体廃棄物の廃棄施設	低レベル廃液処理設備	第2低レベル廃液処理系	第2低レベル廃液受槽	容器	AD	4	②-2	既設	非安重	—	C/—	—	—	—
2372	放射性廃棄物の廃棄施設	液体廃棄物の廃棄施設	低レベル廃液処理設備	第2低レベル廃液処理系	第2低レベル凝縮水受槽	容器	AD	2	②-2	既設	非安重	—	C/—	—	—	—
2373	放射性廃棄物の廃棄施設	液体廃棄物の廃棄施設	低レベル廃液処理設備	第2低レベル廃液処理系	主配管（低レベル廃液処理系）	主配管	AA, AB, A702, A701, AD, 屋外	一式	②-2	既設	非安重	—	C/—	—	—	流体：低レベル廃液
2374	放射性廃棄物の廃棄施設	液体廃棄物の廃棄施設	低レベル廃液処理設備	第2低レベル廃液処理系	主配管（低レベル廃液処理系）	主配管	AB, A702N, AD	一式	②-2	既設	非安重	—	C/—	—	—	流体：低レベル廃液
2375	放射性廃棄物の廃棄施設	液体廃棄物の廃棄施設	低レベル廃液処理設備	第2低レベル廃液処理系	主配管（低レベル廃液処理系）	主配管	AC, A705, A701, AD	一式	②-2	既設	非安重	—	B, C/—	—	—	流体：低レベル廃液
2376	放射性廃棄物の廃棄施設	液体廃棄物の廃棄施設	低レベル廃液処理設備	第2低レベル廃液処理系	主配管（漏えい拡大防止系）	主配管	AC	一式	②-2	既設	非安重	—	C/—	—	—	流体：低レベル廃液
2377	放射性廃棄物の廃棄施設	液体廃棄物の廃棄施設	低レベル廃液処理設備	洗濯廃液処理系	洗濯廃液ろ過装置	—	AH	2	②-2	既設	非安重	—	C/—	—	—	—
2378	放射性廃棄物の廃棄施設	液体廃棄物の廃棄施設	低レベル廃液処理設備	使用済燃料の受入れ施設及び貯蔵施設廃液処理系	キャスク内部水受槽	容器	FA	2	①	既設	非安重	—	B/—	—	—	—
2379	放射性廃棄物の廃棄施設	液体廃棄物の廃棄施設	低レベル廃液処理設備	使用済燃料の受入れ施設及び貯蔵施設廃液処理系	低レベル廃液サンプル槽	容器	FA	2	①	既設	非安重	—	B/—	—	—	—
2380	放射性廃棄物の廃棄施設	液体廃棄物の廃棄施設	低レベル廃液処理設備	使用済燃料の受入れ施設及び貯蔵施設廃液処理系	極低レベル廃液中和槽	容器	FA	2	①	既設	非安重	—	B/—	—	—	—
2381	放射性廃棄物の廃棄施設	液体廃棄物の廃棄施設	低レベル廃液処理設備	使用済燃料の受入れ施設及び貯蔵施設廃液処理系	低レベル濃縮廃液貯槽	容器	FA	2	①	既設	非安重	—	B/—	—	—	79081-V08～V09（低レベル濃縮廃液貯槽A～B）
2382	放射性廃棄物の廃棄施設	液体廃棄物の廃棄施設	低レベル廃液処理設備	使用済燃料の受入れ施設及び貯蔵施設廃液処理系	低レベル濃縮廃液貯槽	容器	FA	1	①	既設	非安重	—	B/—	—	—	79081-V12（低レベル濃縮廃液貯槽C）
2383	放射性廃棄物の廃棄施設	液体廃棄物の廃棄施設	低レベル廃液処理設備	使用済燃料の受入れ施設及び貯蔵施設廃液処理系	極低レベル廃液サンプル槽	容器	FA	2	①	既設	非安重	—	B/—	—	—	—
2384	放射性廃棄物の廃棄施設	液体廃棄物の廃棄施設	低レベル廃液処理設備	使用済燃料の受入れ施設及び貯蔵施設廃液処理系	第3低レベル廃液蒸発缶	容器	FA	1	①	既設	非安重	—	B/—	—	—	—
2385	放射性廃棄物の廃棄施設	液体廃棄物の廃棄施設	低レベル廃液処理設備	使用済燃料の受入れ施設及び貯蔵施設廃液処理系	第4低レベル廃液蒸発缶	容器	FA	1	①	既設	非安重	—	B/—	—	—	—
2386	放射性廃棄物の廃棄施設	液体廃棄物の廃棄施設	低レベル廃液処理設備	使用済燃料の受入れ施設及び貯蔵施設廃液処理系	第4低レベル廃液蒸発缶デミスタ	容器	FA	1	①	既設	非安重	—	B/—	—	—	—
2387	放射性廃棄物の廃棄施設	液体廃棄物の廃棄施設	低レベル廃液処理設備	使用済燃料の受入れ施設及び貯蔵施設廃液処理系	低レベル廃液収集槽	容器	FA	1	①	既設	非安重	—	B/—	—	—	—
2388	放射性廃棄物の廃棄施設	液体廃棄物の廃棄施設	低レベル廃液処理設備	使用済燃料の受入れ施設及び貯蔵施設廃液処理系	キャスク内部水受槽A漏えい液受皿	容器	FA	1	①	既設	非安重	—	B/—	—	—	—
2389	放射性廃棄物の廃棄施設	液体廃棄物の廃棄施設	低レベル廃液処理設備	使用済燃料の受入れ施設及び貯蔵施設廃液処理系	キャスク内部水受槽B漏えい液受皿	容器	FA	1	①	既設	非安重	—	B/—	—	—	—
2390	放射性廃棄物の廃棄施設	液体廃棄物の廃棄施設	低レベル廃液処理設備	使用済燃料の受入れ施設及び貯蔵施設廃液処理系	第1ろ過装置A漏えい液受皿A	容器	FA	1	①	既設	非安重	—	B/—	—	—	—
2391	放射性廃棄物の廃棄施設	液体廃棄物の廃棄施設	低レベル廃液処理設備	使用済燃料の受入れ施設及び貯蔵施設廃液処理系	第1ろ過装置A漏えい液受皿B	容器	FA	1	①	既設	非安重	—	B/—	—	—	—
2392	放射性廃棄物の廃棄施設	液体廃棄物の廃棄施設	低レベル廃液処理設備	使用済燃料の受入れ施設及び貯蔵施設廃液処理系	第1ろ過装置B漏えい液受皿A	容器	FA	1	①	既設	非安重	—	B/—	—	—	—
2393	放射性廃棄物の廃棄施設	液体廃棄物の廃棄施設	低レベル廃液処理設備	使用済燃料の受入れ施設及び貯蔵施設廃液処理系	第1ろ過装置B漏えい液受皿B	容器	FA	1	①	既設	非安重	—	B/—	—	—	—
2394	放射性廃棄物の廃棄施設	液体廃棄物の廃棄施設	低レベル廃液処理設備	使用済燃料の受入れ施設及び貯蔵施設廃液処理系	第1ろ過装置A中室漏えい液受皿	容器	FA	1	①	既設	非安重	—	B/—	—	—	—
2395	放射性廃棄物の廃棄施設	液体廃棄物の廃棄施設	低レベル廃液処理設備	使用済燃料の受入れ施設及び貯蔵施設廃液処理系	第1ろ過装置B中室漏えい液受皿	容器	FA	1	①	既設	非安重	—	B/—	—	—	—
2396	放射性廃棄物の廃棄施設	液体廃棄物の廃棄施設	低レベル廃液処理設備	使用済燃料の受入れ施設及び貯蔵施設廃液処理系	北第1配管室漏えい液受皿	容器	FA	1	①	既設	非安重	—	B/—	—	—	—
2397	放射性廃棄物の廃棄施設	液体廃棄物の廃棄施設	低レベル廃液処理設備	使用済燃料の受入れ施設及び貯蔵施設廃液処理系	キャスク内部除染水受槽室受皿	容器	FC	1	①	既設	非安重	—	B/—	—	—	—
2398	放射性廃棄物の廃棄施設	液体廃棄物の廃棄施設	低レベル廃液処理設備	使用済燃料の受入れ施設及び貯蔵施設廃液処理系	使用済燃料受入れ・貯蔵建屋/使用済燃料輸送容器管理建屋（除染エリア）開閉蓋漏えい液受皿	容器	A709	1	①	既設	非安重	—	B/—	—	—	—
2399	放射性廃棄物の廃棄施設	液体廃棄物の廃棄施設	低レベル廃液処理設備	使用済燃料の受入れ施設及び貯蔵施設廃液処理系	第1ろ過装置	ろ過装置	FA	2	①	既設	非安重	—	B/—	—	—	—
2400	放射性廃棄物の廃棄施設	液体廃棄物の廃棄施設	低レベル廃液処理設備	使用済燃料の受入れ施設及び貯蔵施設廃液処理系	第2ろ過装置	ろ過装置	FA	2	①	既設	非安重	—	B/—	—	—	—
2401	放射性廃棄物の廃棄施設	液体廃棄物の廃棄施設	低レベル廃液処理設備	使用済燃料の受入れ施設及び貯蔵施設廃液処理系	蛇塩装置	ろ過装置	FA	1	①	既設	非安重	—	B/—	—	—	—
2402	放射性廃棄物の廃棄施設	液体廃棄物の廃棄施設	低レベル廃液処理設備	使用済燃料の受入れ施設及び貯蔵施設廃液処理系	第4低レベル廃液蒸発缶加熱器	熱交換器	FA	1	①	既設	非安重	—	B/—	—	—	—
2403	放射性廃棄物の廃棄施設	液体廃棄物の廃棄施設	低レベル廃液処理設備	使用済燃料の受入れ施設及び貯蔵施設廃液処理系	キャスク内部水ポンプ	ポンプ	FA	2	①	既設	非安重	—	B/—	—	—	—
2404	放射性廃棄物の廃棄施設	液体廃棄物の廃棄施設	低レベル廃液処理設備	使用済燃料の受入れ施設及び貯蔵施設廃液処理系	低レベル廃液収集ポンプ	ポンプ	FA	2	①	既設	非安重	—	B/—	—	—	—
2405	放射性廃棄物の廃棄施設	液体廃棄物の廃棄施設	低レベル廃液処理設備	使用済燃料の受入れ施設及び貯蔵施設廃液処理系	低レベル廃液サンプルポンプ	ポンプ	FA	2	①	既設	非安重	—	B/—	—	—	—

番号	施設区分		設備区分			機器名称	機種（注1）	設置場所	数量	申請回	変更区分	DB区分	SA区分	耐震設計	兼用（主項）	共用（主項）	備考	第四十六条第1項	第四十六条第1項	第四十七条第1項	第四十七条第2項	第四十七条第3項	第四十八条第1項	第四十九条第1項	第四十九条第2項	第五十条第1項第一号	第五十条第1項第二号	第五十条第1項第三号	第五十条第2項	第五十一条第1項
2322	放射性廃棄物の廃棄施設	液体廃棄物の廃棄施設	低レベル廃液処理設備	使用済燃料受入れ・貯蔵管理建屋	—	使用済燃料受入れ・貯蔵管理建屋の遮蔽設備（外壁、セル壁等）	建物・構築物	FB	一式	①	既設	非安重	—	C/—	—	—		—	—	—	—	—	—	—	—	—	—	—	—	—
2323	放射性廃棄物の廃棄施設	液体廃棄物の廃棄施設	低レベル廃液処理設備	使用済燃料受入れ・貯蔵管理建屋	—	使用済燃料受入れ・貯蔵管理建屋	建物・構築物	屋外	1	①	既設	非安重	—	C/—	—	—		—	—	—	—	—	—	—	—	—	—	—	—	—
2324	放射性廃棄物の廃棄施設	液体廃棄物の廃棄施設	低レベル廃液処理設備	低レベル廃液処理建屋	—	低レベル廃液処理建屋の遮蔽設備（外壁、セル壁等）	建物・構築物	AD	一式	②-2	既設	非安重	—	B/—	—	—		—	—	—	—	—	—	—	—	—	—	—	—	—
2325	放射性廃棄物の廃棄施設	液体廃棄物の廃棄施設	低レベル廃液処理設備	低レベル廃液処理建屋	—	低レベル廃液処理建屋	建物・構築物	屋外	1	②-2	既設	非安重	—	B/—	—	—		—	—	—	—	—	—	—	—	—	—	—	—	—
2326	放射性廃棄物の廃棄施設	液体廃棄物の廃棄施設	低レベル廃液処理設備	第1低レベル廃液処理系	—	極低レベル含塩廃液受槽	容器	AA	1	②-2	既設	非安重	—	C/—	—	—		—	—	—	—	—	—	—	—	—	—	—	—	—
2327	放射性廃棄物の廃棄施設	液体廃棄物の廃棄施設	低レベル廃液処理設備	第1低レベル廃液処理系	—	極低レベル含塩廃液受槽	容器	AE	1	②-2	既設	非安重	—	B/—	—	—		—	—	—	—	—	—	—	—	—	—	—	—	—
2328	放射性廃棄物の廃棄施設	液体廃棄物の廃棄施設	低レベル廃液処理設備	第1低レベル廃液処理系	—	極低レベル含塩廃液受槽	容器	AB	1	②-2	既設	非安重	—	C/—	—	—		—	—	—	—	—	—	—	—	—	—	—	—	—
2329	放射性廃棄物の廃棄施設	液体廃棄物の廃棄施設	低レベル廃液処理設備	第1低レベル廃液処理系	—	低レベル廃液受槽	容器	AD	1	②-2	既設	非安重	—	B/—	—	—		—	—	—	—	—	—	—	—	—	—	—	—	—
2330	放射性廃棄物の廃棄施設	液体廃棄物の廃棄施設	低レベル廃液処理設備	第1低レベル廃液処理系	—	第1低レベル第2廃液受槽	容器	AD	1	②-2	既設	非安重	—	B/—	—	—		—	—	—	—	—	—	—	—	—	—	—	—	—
2331	放射性廃棄物の廃棄施設	液体廃棄物の廃棄施設	低レベル廃液処理設備	第1低レベル廃液処理系	—	濃縮廃液受槽	容器	AD	1	②-2	既設	非安重	—	B/—	—	—		—	—	—	—	—	—	—	—	—	—	—	—	—
2332	放射性廃棄物の廃棄施設	液体廃棄物の廃棄施設	低レベル廃液処理設備	第1低レベル廃液処理系	—	濃縮廃液貯槽	容器	AD	1	②-2	既設	非安重	—	B/—	—	—		—	—	—	—	—	—	—	—	—	—	—	—	—
2333	放射性廃棄物の廃棄施設	液体廃棄物の廃棄施設	低レベル廃液処理設備	第1低レベル廃液処理系	—	極低レベル含塩廃液受槽	容器	AC	1	②-2	既設	非安重	—	C/—	—	—		—	—	—	—	—	—	—	—	—	—	—	—	—
2334	放射性廃棄物の廃棄施設	液体廃棄物の廃棄施設	低レベル廃液処理設備	第1低レベル廃液処理系	—	第1低レベル廃液蒸発缶	容器	AD	1	②-2	既設	非安重	—	B-1/—	—	—		—	—	—	—	—	—	—	—	—	—	—	—	—
2335	放射性廃棄物の廃棄施設	液体廃棄物の廃棄施設	低レベル廃液処理設備	第1低レベル廃液処理系	—	第1低レベル第1廃液受槽	容器	AD	4	②-2	既設	非安重	—	B/—	—	—		—	—	—	—	—	—	—	—	—	—	—	—	—
2336	放射性廃棄物の廃棄施設	液体廃棄物の廃棄施設	低レベル廃液処理設備	第1低レベル廃液処理系	—	第1低レベル凝縮水受槽	容器	AD	1	②-2	既設	非安重	—	C/—	—	—		—	—	—	—	—	—	—	—	—	—	—	—	—
2337	放射性廃棄物の廃棄施設	液体廃棄物の廃棄施設	低レベル廃液処理設備	第1低レベル廃液処理系	—	放射性配管分岐室漏えい液受皿1	容器	AD	1	②-2	既設	非安重	—	B/—	—	—		—	—	—	—	—	—	—	—	—	—	—	—	—
2338	放射性廃棄物の廃棄施設	液体廃棄物の廃棄施設	低レベル廃液処理設備	第1低レベル廃液処理系	—	放射性配管分岐室漏えい液受皿2	容器	AD	1	②-2	既設	非安重	—	B/—	—	—		—	—	—	—	—	—	—	—	—	—	—	—	—
2339	放射性廃棄物の廃棄施設	液体廃棄物の廃棄施設	低レベル廃液処理設備	第1低レベル廃液処理系	—	放射性配管分岐室漏えい液受皿3	容器	AD	1	②-2	既設	非安重	—	B/—	—	—		—	—	—	—	—	—	—	—	—	—	—	—	—
2340	放射性廃棄物の廃棄施設	液体廃棄物の廃棄施設	低レベル廃液処理設備	第1低レベル廃液処理系	—	第1低レベル第2廃液受槽室漏えい液受皿	容器	AD	1	②-2	既設	非安重	—	B/—	—	—		—	—	—	—	—	—	—	—	—	—	—	—	—
2341	放射性廃棄物の廃棄施設	液体廃棄物の廃棄施設	低レベル廃液処理設備	第1低レベル廃液処理系	—	第1低レベル廃液蒸発缶室漏えい液受皿	容器	AD	1	②-2	既設	非安重	—	B/—	—	—		—	—	—	—	—	—	—	—	—	—	—	—	—
2342	放射性廃棄物の廃棄施設	液体廃棄物の廃棄施設	低レベル廃液処理設備	第1低レベル廃液処理系	—	第1低レベル濃縮廃液貯槽室漏えい液受皿	容器	AD	1	②-2	既設	非安重	—	B/—	—	—		—	—	—	—	—	—	—	—	—	—	—	—	—
2343	放射性廃棄物の廃棄施設	液体廃棄物の廃棄施設	低レベル廃液処理設備	第1低レベル廃液処理系	—	廃液受槽セル漏えい液受皿	容器	AC	1	②-2	既設	非安重	—	B/—	—	—		—	—	—	—	—	—	—	—	—	—	—	—	—
2344	放射性廃棄物の廃棄施設	液体廃棄物の廃棄施設	低レベル廃液処理設備	第1低レベル廃液処理系	—	床廃水受槽	容器	BA	1	**②-2**	**既設**	非安重	—	C/—	—	—		—	—	—	—	—	—	—	—	—	—	—	—	—
2345	放射性廃棄物の廃棄施設	液体廃棄物の廃棄施設	低レベル廃液処理設備	第1低レベル廃液処理系	—	A701/A702漏えい液受皿1	容器	A701/A702	一式	②-2	既設	非安重	—	B/—	—	—		—	—	—	—	—	—	—	—	—	—	—	—	—
2346	放射性廃棄物の廃棄施設	液体廃棄物の廃棄施設	低レベル廃液処理設備	第1低レベル廃液処理系	—	A701/A702漏えい液受皿2	容器	A701/A702	一式	②-2	既設	非安重	—	B/—	—	—		—	—	—	—	—	—	—	—	—	—	—	—	—
2347	放射性廃棄物の廃棄施設	液体廃棄物の廃棄施設	低レベル廃液処理設備	第1低レベル廃液処理系	—	A702/A705漏えい液受皿1	容器	A702/A705	一式	②-2	既設	非安重	—	B/—	—	—		—	—	—	—	—	—	—	—	—	—	—	—	—
2348	放射性廃棄物の廃棄施設	液体廃棄物の廃棄施設	低レベル廃液処理設備	第1低レベル廃液処理系	—	A702漏えい液受皿2	容器	A702	一式	②-2	既設	非安重	—	B/—	—	—		—	—	—	—	—	—	—	—	—	—	—	—	—
2349	放射性廃棄物の廃棄施設	液体廃棄物の廃棄施設	低レベル廃液処理設備	第1低レベル廃液処理系	—	A702漏えい液受皿3	容器	A702	一式	②-2	既設	非安重	—	C/—	—	—		—	—	—	—	—	—	—	—	—	—	—	—	—
2350	放射性廃棄物の廃棄施設	液体廃棄物の廃棄施設	低レベル廃液処理設備	第1低レベル廃液処理系	—	A702/A705漏えい液受皿2	容器	A702/A705	一式	②-2	既設	非安重	—	C/—	—	—		—	—	—	—	—	—	—	—	—	—	—	—	—
2351	放射性廃棄物の廃棄施設	液体廃棄物の廃棄施設	低レベル廃液処理設備	第1低レベル廃液処理系	—	A701漏えい液受皿1	容器	A701	一式	②-2	既設	非安重	—	B/—	—	—		—	—	—	—	—	—	—	—	—	—	—	—	—
2352	放射性廃棄物の廃棄施設	液体廃棄物の廃棄施設	低レベル廃液処理設備	第1低レベル廃液処理系	—	極低レベル廃液受槽	容器	DA	2	②-2	既設	非安重	—	C/—	—	—		—	—	—	—	—	—	—	—	—	—	—	—	—
2353	放射性廃棄物の廃棄施設	液体廃棄物の廃棄施設	低レベル廃液処理設備	第1低レベル廃液処理系	—	低レベル廃液受槽	容器	DA	1	②-2	既設	非安重	—	B/—	—	—		—	—	—	—	—	—	—	—	—	—	—	—	—
2354	放射性廃棄物の廃棄施設	液体廃棄物の廃棄施設	低レベル廃液処理設備	第1低レベル廃液処理系	—	低レベル廃液受槽漏えい液受皿	容器	DA	1	②-2	既設	非安重	—	B/—	—	—		—	—	—	—	—	—	—	—	—	—	—	—	—
2355	放射性廃棄物の廃棄施設	液体廃棄物の廃棄施設	低レベル廃液処理設備	第1低レベル廃液処理系	—	低レベル含塩廃液受槽	容器	AH	1	②-2	既設	非安重	—	B/—	—	—		—	—	—	—	—	—	—	—	—	—	—	—	—
2356	放射性廃棄物の廃棄施設	液体廃棄物の廃棄施設	低レベル廃液処理設備	第1低レベル廃液処理系	—	極低レベル廃液受槽	容器	AH	1	②-2	既設	非安重	—	C/—	—	—		—	—	—	—	—	—	—	—	—	—	—	—	—
2357	放射性廃棄物の廃棄施設	液体廃棄物の廃棄施設	低レベル廃液処理設備	第1低レベル廃液処理系	—	主配管（低レベル廃液処理系）	主配管	AE, A707, AA, AB, A702, A701, AD, 屋外	一式	②-2	既設	非安重	—	B/— C/—	—	—	流体：低レベル廃液	—	—	—	—	—	—	—	—	—	—	—	—	—
2358	放射性廃棄物の廃棄施設	液体廃棄物の廃棄施設	低レベル廃液処理設備	第1低レベル廃液処理系	—	主配管（漏えい拡大防止系）	主配管	A707, AA, AE	一式	②-2	既設	非安重	—	C/—	—	—	流体：低レベル廃液等	—	—	—	—	—	—	—	—	—	—	—	—	—
2359	放射性廃棄物の廃棄施設	液体廃棄物の廃棄施設	低レベル廃液処理設備	第1低レベル廃液処理系	—	主配管（低レベル廃液処理系）	主配管	AB, A702N, AD	一式	②-2	既設	非安重	—	C/—	—	—	流体：低レベル廃液	—	—	—	—	—	—	—	—	—	—	—	—	—
2360	放射性廃棄物の廃棄施設	液体廃棄物の廃棄施設	低レベル廃液処理設備	第1低レベル廃液処理系	—	主配管（低レベル廃液処理系）	主配管	AC, A705, A701, AD, 屋外	一式	②-2	既設	非安重	—	B, C/—	—	—	流体：低レベル廃液	—	—	—	—	—	—	—	—	—	—	—	—	—
2361	放射性廃棄物の廃棄施設	液体廃棄物の廃棄施設	低レベル廃液処理設備	第1低レベル廃液処理系	—	主配管（漏えい拡大防止系）	主配管	AD	一式	②-2	既設	非安重	—	B, C/—	—	—	流体：低レベル廃液等	—	—	—	—	—	—	—	—	—	—	—	—	—
2362	放射性廃棄物の廃棄施設	液体廃棄物の廃棄施設	低レベル廃液処理設備	第1低レベル廃液処理系	—	主配管（低レベル廃液処理系）	主配管	BA A701E	一式	**②-2**	**既設**	非安重	—	C/—	—	—	流体：低レベル廃液	—	—	—	—	—	—	—	—	—	—	—	—	—
2363	放射性廃棄物の廃棄施設	液体廃棄物の廃棄施設	低レベル廃液処理設備	第1低レベル廃液処理系	—	主配管（低レベル廃液処理系）	主配管	DA	一式	②-2	既設	非安重	—	C/—	—	—	流体：低レベル廃液	—	—	—	—	—	—	—	—	—	—	—	—	—
2364	放射性廃棄物の廃棄施設	液体廃棄物の廃棄施設	低レベル廃液処理設備	第1低レベル廃液処理系	—	主配管（低レベル廃液処理系）	主配管	AH	一式	②-2	既設	非安重	—	B, C/—	—	—	流体：低レベル廃液	—	—	—	—	—	—	—	—	—	—	—	—	—
2365	放射性廃棄物の廃棄施設	液体廃棄物の廃棄施設	低レベル廃液処理設備	第1低レベル廃液処理系	—	漏えい液受皿	—	A707	1	②-2	既設	非安重	—	B/—	—	—	[redacted]	—	—	—	—	—	—	—	—	—	—	—	—	—
2366	放射性廃棄物の廃棄施設	液体廃棄物の廃棄施設	低レベル廃液処理設備	第1低レベル廃液処理系	—	漏えい液受皿	—	A707	1	②-2	既設	非安重	—	B/—	—	—	[redacted]	—	—	—	—	—	—	—	—	—	—	—	—	—
2367	放射性廃棄物の廃棄施設	液体廃棄物の廃棄施設	低レベル廃液処理設備	第2低レベル廃液処理系	—	極低レベル無塩廃液受槽	容器	AA	1	②-2	既設	非安重	—	C/—	—	—		—	—	—	—	—	—	—	—	—	—	—	—	—
2368	放射性廃棄物の廃棄施設	液体廃棄物の廃棄施設	低レベル廃液処理設備	第2低レベル廃液処理系	—	極低レベル無塩廃液受槽	容器	AB	1	②-2	既設	非安重	—	C/—	—	—		—	—	—	—	—	—	—	—	—	—	—	—	—
2369	放射性廃棄物の廃棄施設	液体廃棄物の廃棄施設	低レベル廃液処理設備	第2低レベル廃液処理系	—	極低レベル無塩廃液受槽	容器	AC	1	②-2	既設	非安重	—	C/—	—	—		—	—	—	—	—	—	—	—	—	—	—	—	—
2370	放射性廃棄物の廃棄施設	液体廃棄物の廃棄施設	低レベル廃液処理設備	第2低レベル廃液処理系	—	第2低レベル廃液蒸発缶	容器	AD	1	②-2	既設	非安重	—	B-1/—	—	—		—	—	—	—	—	—	—	—	—	—	—	—	—
2371	放射性廃棄物の廃棄施設	液体廃棄物の廃棄施設	低レベル廃液処理設備	第2低レベル廃液処理系	—	第2低レベル廃液受槽	容器	AD	4	②-2	既設	非安重	—	C/—	—	—		—	—	—	—	—	—	—	—	—	—	—	—	—
2372	放射性廃棄物の廃棄施設	液体廃棄物の廃棄施設	低レベル廃液処理設備	第2低レベル廃液処理系	—	第2低レベル凝縮水受槽	容器	AD	2	②-2	既設	非安重	—	C/—	—	—		—	—	—	—	—	—	—	—	—	—	—	—	—
2373	放射性廃棄物の廃棄施設	液体廃棄物の廃棄施設	低レベル廃液処理設備	第2低レベル廃液処理系	—	主配管（低レベル廃液処理系）	主配管	AA, AB, A702, A701, AD, 屋外	一式	②-2	既設	非安重	—	C/—	—	—	流体：低レベル廃液	—	—	—	—	—	—	—	—	—	—	—	—	—
2374	放射性廃棄物の廃棄施設	液体廃棄物の廃棄施設	低レベル廃液処理設備	第2低レベル廃液処理系	—	主配管（低レベル廃液処理系）	主配管	AB, A702N, AD	一式	②-2	既設	非安重	—	C/—	—	—	流体：低レベル廃液	—	—	—	—	—	—	—	—	—	—	—	—	—
2375	放射性廃棄物の廃棄施設	液体廃棄物の廃棄施設	低レベル廃液処理設備	第2低レベル廃液処理系	—	主配管（低レベル廃液処理系）	主配管	AC, A705, A701, AD	一式	②-2	既設	非安重	—	B, C/—	—	—	流体：低レベル廃液	—	—	—	—	—	—	—	—	—	—	—	—	—
2376	放射性廃棄物の廃棄施設	液体廃棄物の廃棄施設	低レベル廃液処理設備	第2低レベル廃液処理系	—	主配管（漏えい拡大防止系）	主配管	AC	一式	②-2	既設	非安重	—	C/—	—	—	流体：低レベル廃液	—	—	—	—	—	—	—	—	—	—	—	—	—
2377	放射性廃棄物の廃棄施設	液体廃棄物の廃棄施設	低レベル廃液処理設備	洗濯廃液処理系	—	洗濯廃液ろ過装置	—	AH	2	②-2	既設	非安重	—	C/—	—	—		—	—	—	—	—	—	—	—	—	—	—	—	—
2378	放射性廃棄物の廃棄施設	液体廃棄物の廃棄施設	低レベル廃液処理設備	使用済燃料の受入れ施設及び貯蔵施設廃液処理系	—	キャスク内部水受槽	容器	FA	2	①	既設	非安重	—	B/—	—	—		—	—	—	—	—	—	—	—	—	—	—	—	—
2379	放射性廃棄物の廃棄施設	液体廃棄物の廃棄施設	低レベル廃液処理設備	使用済燃料の受入れ施設及び貯蔵施設廃液処理系	—	低レベル廃液サンプル槽	容器	FA	2	①	既設	非安重	—	B/—	—	—		—	—	—	—	—	—	—	—	—	—	—	—	—
2380	放射性廃棄物の廃棄施設	液体廃棄物の廃棄施設	低レベル廃液処理設備	使用済燃料の受入れ施設及び貯蔵施設廃液処理系	—	極低レベル廃液中和槽	容器	FA	2	①	既設	非安重	—	B/—	—	—		—	—	—	—	—	—	—	—	—	—	—	—	—
2381	放射性廃棄物の廃棄施設	液体廃棄物の廃棄施設	低レベル廃液処理設備	使用済燃料の受入れ施設及び貯蔵施設廃液処理系	—	低レベル濃縮廃液貯槽	容器	FA	2	①	既設	非安重	—	B/—	—	—	79501-V99～V99（低レベル濃縮廃液貯槽A～B）	—	—	—	—	—	—	—	—	—	—	—	—	—
2382	放射性廃棄物の廃棄施設	液体廃棄物の廃棄施設	低レベル廃液処理設備	使用済燃料の受入れ施設及び貯蔵施設廃液処理系	—	低レベル濃縮廃液貯槽	容器	FA	1	①	既設	非安重	—	B/—	—	—	79501-V12（低レベル濃縮廃液貯槽C）	—	—	—	—	—	—	—	—	—	—	—	—	—
2383	放射性廃棄物の廃棄施設	液体廃棄物の廃棄施設	低レベル廃液処理設備	使用済燃料の受入れ施設及び貯蔵施設廃液処理系	—	極低レベル廃液サンプル槽	容器	FA	2	①	既設	非安重	—	B/—	—	—		—	—	—	—	—	—	—	—	—	—	—	—	—
2384	放射性廃棄物の廃棄施設	液体廃棄物の廃棄施設	低レベル廃液処理設備	使用済燃料の受入れ施設及び貯蔵施設廃液処理系	—	第3低レベル廃液蒸発缶	容器	FA	1	①	既設	非安重	—	B/—	—	—		—	—	—	—	—	—	—	—	—	—	—	—	—
2385	放射性廃棄物の廃棄施設	液体廃棄物の廃棄施設	低レベル廃液処理設備	使用済燃料の受入れ施設及び貯蔵施設廃液処理系	—	第4低レベル廃液蒸発缶	容器	FA	1	①	既設	非安重	—	B/—	—	—		—	—	—	—	—	—	—	—	—	—	—	—	—
2386	放射性廃棄物の廃棄施設	液体廃棄物の廃棄施設	低レベル廃液処理設備	使用済燃料の受入れ施設及び貯蔵施設廃液処理系	—	第4低レベル廃液蒸発缶デミスタ	容器	FA	1	①	既設	非安重	—	B/—	—	—		—	—	—	—	—	—	—	—	—	—	—	—	—
2387	放射性廃棄物の廃棄施設	液体廃棄物の廃棄施設	低レベル廃液処理設備	使用済燃料の受入れ施設及び貯蔵施設廃液処理系	—	低レベル廃液収集槽	容器	FA	1	①	既設	非安重	—	B/—	—	—		—	—	—	—	—	—	—	—	—	—	—	—	—
2388	放射性廃棄物の廃棄施設	液体廃棄物の廃棄施設	低レベル廃液処理設備	使用済燃料の受入れ施設及び貯蔵施設廃液処理系	—	キャスク内部水受槽A漏えい液受皿	容器	FA	1	①	既設	非安重	—	B/—	—	—		—	—	—	—	—	—	—	—	—	—	—	—	—
2389	放射性廃棄物の廃棄施設	液体廃棄物の廃棄施設	低レベル廃液処理設備	使用済燃料の受入れ施設及び貯蔵施設廃液処理系	—	キャスク内部水受槽B漏えい液受皿	容器	FA	1	①	既設	非安重	—	B/—	—	—		—	—	—	—	—	—	—	—	—	—	—	—	—
2390	放射性廃棄物の廃棄施設	液体廃棄物の廃棄施設	低レベル廃液処理設備	使用済燃料の受入れ施設及び貯蔵施設廃液処理系	—	第1ろ過装置A漏えい液受皿A	容器	FA	1	①	既設	非安重	—	B/—	—	—		—	—	—	—	—	—	—	—	—	—	—	—	—
2391	放射性廃棄物の廃棄施設	液体廃棄物の廃棄施設	低レベル廃液処理設備	使用済燃料の受入れ施設及び貯蔵施設廃液処理系	—	第1ろ過装置A漏えい液受皿B	容器	FA	1	①	既設	非安重	—	B/—	—	—		—	—	—	—	—	—	—	—	—	—	—	—	—
2392	放射性廃棄物の廃棄施設	液体廃棄物の廃棄施設	低レベル廃液処理設備	使用済燃料の受入れ施設及び貯蔵施設廃液処理系	—	第1ろ過装置B漏えい液受皿A	容器	FA	1	①	既設	非安重	—	B/—	—	—		—	—	—	—	—	—	—	—	—	—	—	—	—
2393	放射性廃棄物の廃棄施設	液体廃棄物の廃棄施設	低レベル廃液処理設備	使用済燃料の受入れ施設及び貯蔵施設廃液処理系	—	第1ろ過装置B漏えい液受皿B	容器	FA	1	①	既設	非安重	—	B/—	—	—		—	—	—	—	—	—	—	—	—	—	—	—	—
2394	放射性廃棄物の廃棄施設	液体廃棄物の廃棄施設	低レベル廃液処理設備	使用済燃料の受入れ施設及び貯蔵施設廃液処理系	—	第1ろ過装置A中室漏えい液受皿	容器	FA	1	①	既設	非安重	—	B/—	—	—		—	—	—	—	—	—	—	—	—	—	—	—	—
2395	放射性廃棄物の廃棄施設	液体廃棄物の廃棄施設	低レベル廃液処理設備	使用済燃料の受入れ施設及び貯蔵施設廃液処理系	—	第1ろ過装置B中室漏えい液受皿	容器	FA	1	①	既設	非安重	—	B/—	—	—		—	—	—	—	—	—	—	—	—	—	—	—	—
2396	放射性廃棄物の廃棄施設	液体廃棄物の廃棄施設	低レベル廃液処理設備	使用済燃料の受入れ施設及び貯蔵施設廃液処理系	—	北第1配管室漏えい液受皿	容器	FA	1	①	既設	非安重	—	B/—	—	—		—	—	—	—	—	—	—	—	—	—	—	—	—
2397	放射性廃棄物の廃棄施設	液体廃棄物の廃棄施設	低レベル廃液処理設備	使用済燃料の受入れ施設及び貯蔵施設廃液処理系	—	キャスク内部除染水受槽室受皿	容器	FC	1	①	既設	非安重	—	B/—	—	—		—	—	—	—	—	—	—	—	—	—	—	—	—
2398	放射性廃棄物の廃棄施設	液体廃棄物の廃棄施設	低レベル廃液処理設備	使用済燃料の受入れ施設及び貯蔵施設廃液処理系	—	使用済燃料受入れ・貯蔵建屋/使用済燃料輸送容器管理建屋（除染エリア）開閉器漏えい液受皿	容器	A709	1	①	既設	非安重	—	B/—	—	—		—	—	—	—	—	—	—	—	—	—	—	—	—
2399	放射性廃棄物の廃棄施設	液体廃棄物の廃棄施設	低レベル廃液処理設備	使用済燃料の受入れ施設及び貯蔵施設廃液処理系	—	第1ろ過装置	凡過装置	FA	2	①	既設	非安重	—	B/—	—	—		—	—	—	—	—	—	—	—	—	—	—	—	—
2400	放射性廃棄物の廃棄施設	液体廃棄物の廃棄施設	低レベル廃液処理設備	使用済燃料の受入れ施設及び貯蔵施設廃液処理系	—	第2ろ過装置	凡過装置	FA	2	①	既設	非安重	—	B/—	—	—		—	—	—	—	—	—	—	—	—	—	—	—	—
2401	放射性廃棄物の廃棄施設	液体廃棄物の廃棄施設	低レベル廃液処理設備	使用済燃料の受入れ施設及び貯蔵施設廃液処理系	—	転塩装置	凡過装置	FA	1	①	既設	非安重	—	B/—	—	—		—	—	—	—	—	—	—	—	—	—	—	—	—
2402	放射性廃棄物の廃棄施設	液体廃棄物の廃棄施設	低レベル廃液処理設備	使用済燃料の受入れ施設及び貯蔵施設廃液処理系	—	第4低レベル廃液蒸発缶加熱器	熱交換器	FA	1	①	既設	非安重	—	B/—	—	—		—	—	—	—	—	—	—	—	—	—	—	—	—
2403	放射性廃棄物の廃棄施設	液体廃棄物の廃棄施設	低レベル廃液処理設備	使用済燃料の受入れ施設及び貯蔵施設廃液処理系	—	キャスク内部水ポンプ	ポンプ	FA	2	①	既設	非安重	—	B/—	—	—		—	—	—	—	—	—	—	—	—	—	—	—	—
2404	放射性廃棄物の廃棄施設	液体廃棄物の廃棄施設	低レベル廃液処理設備	使用済燃料の受入れ施設及び貯蔵施設廃液処理系	—	低レベル廃液収集ポンプ	ポンプ	FA	2	①	既設	非安重	—	B/—	—	—		—	—	—	—	—	—	—	—	—	—	—	—	—
2405	放射性廃棄物の廃棄施設	液体廃棄物の廃棄施設	低レベル廃液処理設備	使用済燃料の受入れ施設及び貯蔵施設廃液処理系	—	低レベル廃液サンプルポンプ	ポンプ	FA	2	①	既設	非安重	—	B/—	—	—		—	—	—	—	—	—	—	—	—	—	—	—	—

設工認申請対象機器の技術基準への適合性に係る整理

番号	施設区分		設備区分		機器名称	機種(主)(A)	設置場所	数量	申請区	変更区分	D B区分	S A区分	耐震設計	兼用(主従)	兵用(主従)	備考
2406	放射性廃棄物の廃棄施設	液体廃棄物の廃棄施設	高レベル廃液ガラス固化設備	—	極低レベル廃液中和ポンプ	ポンプ	FA	2	①	既設	非安重	—	B/—	—	—	—
2407	放射性廃棄物の廃棄施設	液体廃棄物の廃棄施設	高レベル廃液処理設備	使用済燃料の受入れ施設及び貯蔵施設廃液処理系	—	低レベル濃縮廃液ポンプ	ポンプ	FA	2	①	既設	非安重	—	B/—	—	79081-P71～P72 （低レベル濃縮廃液ポンプA～B）
2408	放射性廃棄物の廃棄施設	液体廃棄物の廃棄施設	高レベル廃液ガラス固化設備	使用済燃料の受入れ施設及び貯蔵施設廃液処理系	—	低レベル濃縮廃液ポンプ	ポンプ	FA	1	①	既設	非安重	—	B/—	—	79081-P73 （低レベル濃縮廃液ポンプC）
2409	放射性廃棄物の廃棄施設	液体廃棄物の廃棄施設	高レベル廃液ガラス固化設備	使用済燃料の受入れ施設及び貯蔵施設廃液処理系	—	第6低レベル廃液蒸発缶循環ポンプ	ポンプ	FA	1	①	既設	非安重	—	B/—	—	—
2410	放射性廃棄物の廃棄施設	液体廃棄物の廃棄施設	高レベル廃液ガラス固化設備	使用済燃料の受入れ施設及び貯蔵施設廃液処理系	—	主配管（低レベル廃液処理系）	主配管	FA, FB, AA, AB, AS, AT02, AT02, AA04,	一式	①	既設	非安重	—	B, C/—	—	流体：低レベル廃液
2411	放射性廃棄物の廃棄施設	液体廃棄物の廃棄施設	高レベル廃液処理設備	使用済燃料の受入れ施設及び貯蔵施設廃液処理系	—	主配管（漏えい拡大防止系）	主配管	FA, FC	一式	①	既設	非安重	—	B, C/—	—	流体：低レベル廃液
2412	放射性廃棄物の廃棄施設	液体廃棄物の廃棄施設	高レベル廃液処理設備	使用済燃料の受入れ施設及び貯蔵施設廃液処理系	—	除染ピット	—	FC	1	①	既設	非安重	—	B/—	—	—
2413	放射性廃棄物の廃棄施設	液体廃棄物の廃棄施設	高レベル廃液ガラス固化設備	使用済燃料の受入れ施設及び貯蔵施設廃液処理系	—	共通廃液点滴装置	—	FB	1	①	既設	非安重	—	C/—	—	—
2414	放射性廃棄物の廃棄施設	液体廃棄物の廃棄施設	高レベル廃液処理設備	廃分除去系	—	廃分除去槽貯留槽	容器	AD	2	②-2	既設	非安重	—	C/—	—	—
2415	放射性廃棄物の廃棄施設	液体廃棄物の廃棄施設	高レベル廃液処理設備	廃分除去系	—	廃分除去設置	ろ過装置	AD	2	②-2	既設	非安重	—	C/—	—	—
2416	放射性廃棄物の廃棄施設	液体廃棄物の廃棄施設	高レベル廃液処理設備	廃分除去系	—	主配管（低レベル廃液処理系）	主配管	AD	一式	②-2	既設	非安重	—	C/—	—	流体：低レベル廃液
2417	放射性廃棄物の廃棄施設	液体廃棄物の廃棄施設	高レベル廃液処理設備	海洋放出管理系	—	第2放出前貯槽	容器	FB	2	①	既設	非安重	—	C/—	—	—
2418	放射性廃棄物の廃棄施設	液体廃棄物の廃棄施設	高レベル廃液処理設備	海洋放出管理系	—	第2海洋放出ポンプ	—	FB	2	①	既設	非安重	—	C/—	—	—
2419	放射性廃棄物の廃棄施設	液体廃棄物の廃棄施設	高レベル廃液処理設備	海洋放出管理系	—	主配管（低レベル廃液処理系）	主配管	FB, 屋外	一式	①,当設工事記②	既設	非安重	—	C/—	—	流体：低レベル廃液 海洋放出管の切り離しと工事に伴い、記載の適正化を行う配管を含む
2420	放射性廃棄物の廃棄施設	液体廃棄物の廃棄施設	高レベル廃液処理設備	海洋放出管理系	—	第1放出前貯槽	容器	AD	4	②-2	既設	非安重	—	B/—	—	W01(再処理主)
2421	放射性廃棄物の廃棄施設	液体廃棄物の廃棄施設	高レベル廃液処理設備	海洋放出管理系	—	AT01(漏えい拡張)2	容器	AT01	一式	②-2	既設	非安重	—	C/—	—	—
2422	放射性廃棄物の廃棄施設	液体廃棄物の廃棄施設	高レベル廃液処理設備	海洋放出管理系	—	第1海洋放出ポンプ	ポンプ	AD	2	②-2	既設	非安重	—	B/—	—	W01(再処理主)
2423	放射性廃棄物の廃棄施設	液体廃棄物の廃棄施設	高レベル廃液処理設備	海洋放出管理系	—	主配管（低レベル廃液処理系）	主配管	AD	一式	②-2	既設	非安重	—	C/—	—	流体：低レベル廃液
2424	放射性廃棄物の廃棄施設	液体廃棄物の廃棄施設	高レベル廃液処理設備	海洋放出管理系	—	主配管（低レベル廃液処理系）	主配管	AD, 屋外	一式	②-2	既設	非安重	—	B, C/—	—	W01(再処理主) 流体：低レベル廃液
2425	放射性廃棄物の廃棄施設	液体廃棄物の廃棄施設	高レベル廃液処理設備	海洋放出管理系	—	主配管（低レベル廃液処理系）	主配管	AD, 屋外	一式	②-2	既設	非安重	—	C/—	—	W01(再処理主) 流体：低レベル廃液
2426	放射性廃棄物の廃棄施設	液体廃棄物の廃棄施設	高レベル廃液処理設備	海洋放出管理系	—	主配管（漏えい拡大防止系）	主配管	AD, AT01	一式	②-2	既設	非安重	—	C/—	—	流体：低レベル廃液
2427	放射性廃棄物の廃棄施設	液体廃棄物の廃棄施設	高レベル廃液ガラス固化設備	—	高レベル廃液貯蔵合槽	容器	KA	2	②-2	既設	常設SA	S, 1.25s/(S), 1.25s	主：高レベル廃液ガラス固化設備 従：代替換気設備 代替安全冷却水系 代替安全冷却水系	—	—
2428	放射性廃棄物の廃棄施設	液体廃棄物の廃棄施設	高レベル廃液ガラス固化設備	—	アルカリ濃縮廃液中和槽	容器	KA	1	②-2	既設	非安重	—	B-2/—	—	—	—
2429	放射性廃棄物の廃棄施設	液体廃棄物の廃棄施設	高レベル廃液ガラス固化設備	—	供給槽	容器	KA	2	②-2	既設	安重	常設SA	S, 1.25s/(S), 1.25s	主：高レベル廃液ガラス固化設備 従：代替換気設備 代替安全冷却水系 代替安全冷却水系	—	—
2430	放射性廃棄物の廃棄施設	液体廃棄物の廃棄施設	高レベル廃液ガラス固化設備	—	供給槽	容器	KA	2	②-2	既設	安重	常設SA	S, 1.25s/(S), 1.25s	主：高レベル廃液ガラス固化設備 従：代替換気設備 代替安全冷却水系 代替安全冷却水系	—	—
2431	放射性廃棄物の廃棄施設	液体廃棄物の廃棄施設	高レベル廃液ガラス固化設備	—	溶化セル漏えい検知盆	容器	KA	1	②-2	既設	安重	常設SA	S/(S), 1.25s	主：高レベル廃液ガラス固化設備 従：代替換気設備	—	—
2432	放射性廃棄物の廃棄施設	液体廃棄物の廃棄施設	高レベル廃液ガラス固化設備	—	高レベル廃液混合槽第1/第2セル漏えい検知盆	容器	KA	2	②-2	既設	安重	—	S/—	—	—	—
2433	放射性廃棄物の廃棄施設	液体廃棄物の廃棄施設	高レベル廃液ガラス固化設備	—	アルカリ濃縮廃液中和槽セル漏えい検知盆	容器	KA	1	②-2	既設	非安重	—	B/—	—	—	—
2434	放射性廃棄物の廃棄施設	液体廃棄物の廃棄施設	高レベル廃液ガラス固化設備	—	供給槽第1セル漏えい検知盆	容器	KA	1	②-2	既設	安重	—	S/—	—	—	—
2435	放射性廃棄物の廃棄施設	液体廃棄物の廃棄施設	高レベル廃液ガラス固化設備	—	供給槽第2セル漏えい検知盆	容器	KA	1	②-2	既設	安重	常設SA	S/(S), 1.25s	主：高レベル廃液ガラス固化設備 従：代替換気設備	—	—
2436	放射性廃棄物の廃棄施設	液体廃棄物の廃棄施設	高レベル廃液ガラス固化設備	—	放射性配管分岐セル漏えい検知盆	容器	KA	2	②-2	既設	安重	—	S/—	—	—	—
2437	放射性廃棄物の廃棄施設	液体廃棄物の廃棄施設	高レベル廃液ガラス固化設備	—	ガラス溶融炉	容器	KA	2	②-2	既設	安重	—	S, 1.25s/—	—	—	溶封系統組織（ホットセル・ユーティリティ室設備含む）、仮設構作台含む
2438	放射性廃棄物の廃棄施設	液体廃棄物の廃棄施設	高レベル廃液ガラス固化設備	—	固体廃棄物除染セル漏えい検知盆	容器	KA	1	②-2	既設	非安重	—	B/—	—	—	—
2439	放射性廃棄物の廃棄施設	液体廃棄物の廃棄施設	高レベル廃液ガラス固化設備	—	流下ノズル冷却用空気槽	容器	KA	2	②-2	既設	安重	—	S/—	—	—	—
2440	放射性廃棄物の廃棄施設	液体廃棄物の廃棄施設	高レベル廃液ガラス固化設備	—	模擬廃液受入槽	容器	KA	2	②-2	既設	非安重	—	C/—	—	—	—
2441	放射性廃棄物の廃棄施設	液体廃棄物の廃棄施設	高レベル廃液ガラス固化設備	—	模擬廃液供給槽	容器	KA	1	②-2	既設	非安重	—	C/—	—	—	—
2442	放射性廃棄物の廃棄施設	液体廃棄物の廃棄施設	高レベル廃液ガラス固化設備	—	ガラス固化体収容	容器	KA	3195	②-2	既設	非安重	—	—/—	—	—	—
2443	放射性廃棄物の廃棄施設	液体廃棄物の廃棄施設	高レベル廃液ガラス固化設備	—	溶化セル漏えい浜受皿スチームジェットポンプ	ポンプ	KA	2	②-2	既設	安重	—	S/—	—	—	—
2444	放射性廃棄物の廃棄施設	液体廃棄物の廃棄施設	高レベル廃液ガラス固化設備	—	高レベル廃液混合槽第1/第2セル漏えい浜受皿スチームジェットポンプ	ポンプ	KA	2	②-2	既設	安重	—	S/—	—	—	—
2445	放射性廃棄物の廃棄施設	液体廃棄物の廃棄施設	高レベル廃液ガラス固化設備	—	高レベル廃液混合槽第2セル漏えい浜受皿スチームジェットポンプ	ポンプ	KA	2	②-2	既設	安重	—	S/—	—	—	—
2446	放射性廃棄物の廃棄施設	液体廃棄物の廃棄施設	高レベル廃液ガラス固化設備	—	主要弁[redacted]	主要弁	KA	4	②-2	既設	安重	—	S/—	—	—	—
2447	放射性廃棄物の廃棄施設	液体廃棄物の廃棄施設	高レベル廃液ガラス固化設備	—	主配管（高レベル廃液処理系）	主配管	KA	一式	②-2	既設	安重	—	S, 1.25s/—	—	—	流体：放射性廃液
2448	放射性廃棄物の廃棄施設	液体廃棄物の廃棄施設	高レベル廃液ガラス固化設備	—	主配管（水素掃気系、水供給系、排水系、計槽等圧水系）	主配管	KA	一式	②-2	既設	安重	常設SA	S/(S), 1.25s	主：高レベル廃液ガラス固化設備 従：代替安全圧縮空気系 圧縮空気供給系	—	流体1：圧縮空気 流体2：汽水
2449	放射性廃棄物の廃棄施設	液体廃棄物の廃棄施設	高レベル廃液ガラス固化設備	—	主配管（漏えい密閉収系）	主配管	KA	一式	②-2	既設	安重	—	S/—	—	—	流体：放射性廃液
2450	放射性廃棄物の廃棄施設	液体廃棄物の廃棄施設	高レベル廃液ガラス固化設備	—	主配管（漏えい密閉収系）	主配管	KA	一式	②-2	既設	安重	—	S/—	—	—	流体：蒸気
2451	放射性廃棄物の廃棄施設	液体廃棄物の廃棄施設	高レベル廃液ガラス固化設備	—	主配管（漏えい密閉収系）	主配管	KA	一式	②-2	既設	安重	—	S/—	—	—	流体：希釈水（純水）
2452	放射性廃棄物の廃棄施設	液体廃棄物の廃棄施設	高レベル廃液ガラス固化設備	—	主配管（床下浮止用冷却空気系）	主配管	KA	一式	②-2	既設	安重	—	S/—	—	—	流体：圧縮空気
2453	放射性廃棄物の廃棄施設	液体廃棄物の廃棄施設	高レベル廃液ガラス固化設備	—	主配管（供給熱除去系、再生燃焼機本体用、内部ルーフ換気系、冷却ライル等最先系）	主配管	KA	一式	②-2	既設/改造	安重	常設SA	S/(S), 1.25s	主：高レベル廃液ガラス固化設備 従：代替安全冷却水系	—	流体1：冷却水 流体2：汽水
2454	放射性廃棄物の廃棄施設	液体廃棄物の廃棄施設	高レベル廃液ガラス固化設備	—	主配管（高レベル廃液処理系）	主配管	KA	一式	②-2	既設	非安重	—	B-2/—	—	—	流体：放射性廃液
2455	放射性廃棄物の廃棄施設	液体廃棄物の廃棄施設	高レベル廃液ガラス固化設備	—	主配管（漏えい密閉収系）	主配管	KA	一式	②-2	既設	非安重	—	B/—	—	—	流体：放射性廃液
2456	放射性廃棄物の廃棄施設	液体廃棄物の廃棄施設	高レベル廃液ガラス固化設備	—	主配管（漏えい拡大防止系）	主配管	KA	一式	②-2	既設	非安重	—	B-2/—	—	—	流体：放射性廃液
2457	放射性廃棄物の廃棄施設	液体廃棄物の廃棄施設	高レベル廃液ガラス固化設備	—	主配管（漏えい拡大防止系）	主配管	KA	一式	②-2	既設	非安重	—	C/—	—	—	流体：放射性廃液
2458	放射性廃棄物の廃棄施設	液体廃棄物の廃棄施設	高レベル廃液ガラス固化設備	—	主配管（模擬廃液系）	主配管	KA	一式	②-2	既設	非安重	—	C/—	—	—	流体：模擬廃液
2459	放射性廃棄物の廃棄施設	液体廃棄物の廃棄施設	高レベル廃液ガラス固化設備	—	主配管（模擬廃液系）	主配管	KA	一式	②-2	既設	非安重	—	B-2/—	—	—	流体：模擬廃液
2460	放射性廃棄物の廃棄施設	液体廃棄物の廃棄施設	高レベル廃液ガラス固化設備	—	主配管（高レベル廃液処理系、模擬廃液系）	主配管	KA	一式	②-2	既設	安重	—	S, 1.25s/—	—	—	流体：放射性廃液、模擬廃液
2461	放射性廃棄物の廃棄施設	液体廃棄物の廃棄施設	高レベル廃液ガラス固化設備	—	溶化セル移送台車	搬送設備	KA	2	②-2	既設	安重	—	S/—	—	—	—
2462	放射性廃棄物の廃棄施設	液体廃棄物の廃棄施設	高レベル廃液ガラス固化設備	—	除染装置トレーン	搬送設備	KA	2	②-2	既設	非安重	—	B/—	—	—	—
2463	放射性廃棄物の廃棄施設	液体廃棄物の廃棄施設	高レベル廃液ガラス固化設備	—	ガラス固化体検査室天井クレーン	搬送設備	KA	1	②-2	既設	非安重	—	B/—	—	—	—
2464	放射性廃棄物の廃棄施設	液体廃棄物の廃棄施設	高レベル廃液ガラス固化設備	—	ガラス固化体取扱ジブクレーン	搬送設備	KA	1	②-2	既設	非安重	—	B-2/—	—	—	—
2465	放射性廃棄物の廃棄施設	液体廃棄物の廃棄施設	高レベル廃液ガラス固化設備	—	溶接機	機械装置	KA	2	②-2	既設	非安重	—	C/—	—	—	—
2466	放射性廃棄物の廃棄施設	液体廃棄物の廃棄施設	高レベル廃液ガラス固化設備	—	除染装置（除染機構）	機械装置	KA	2	②-2	既設	非安重	—	B/—	—	—	—
2467	放射性廃棄物の廃棄施設	液体廃棄物の廃棄施設	高レベル廃液ガラス固化設備	—	ガラス固化体外観検査装置	機械装置	KA	1	②-2	既設	非安重	—	C/—	—	—	—
2468	放射性廃棄物の廃棄施設	液体廃棄物の廃棄施設	高レベル廃液ガラス固化設備	—	ガラス固化体表面汚染検査装置	機械装置	KA	1	②-2	既設	非安重	—	C/—	—	—	—
2469	放射性廃棄物の廃棄施設	液体廃棄物の廃棄施設	高レベル廃液ガラス固化設備	—	ガラス固化体質ヒ込み検査装置	機械装置	KA	1	②-2	既設	非安重	—	C/—	—	—	—
2470	放射性廃棄物の廃棄施設	液体廃棄物の廃棄施設	高レベル廃液ガラス固化設備	—	溶化セル・ガラス固化体収納容器	機械装置	KA	1	②-2	既設	非安重	—	B/—	—	—	—
2471	放射性廃棄物の廃棄施設	液体廃棄物の廃棄施設	高レベル廃液ガラス固化設備	—	ガラス固化体収置架台	機械装置	KA	2	②-2	既設	非安重	—	B/—	—	—	—
2472	放射性廃棄物の廃棄施設	液体廃棄物の廃棄施設	高レベル廃液ガラス固化設備	—	ガラス固化体寸法検査装置	機械装置	KA	1	②-2	既設	非安重	—	C/—	—	—	—
2473	放射性廃棄物の廃棄施設	液体廃棄物の廃棄施設	高レベル廃液ガラス固化設備	—	蓋巻板装置	機械装置	KA	2	②-2	既設	非安重	—	C/—	—	—	—
2474	放射性廃棄物の廃棄施設	液体廃棄物の廃棄施設	ガラス固化体貯蔵設備	—	—	高レベル廃液ガラス固化体貯蔵の貯蔵ピット（収納管/通風管）	ラック/ピット/棚	KA	1	②-2	既設	安重	—	S, 1.25s/—	—	収納管及び通風管　各415本/基
2475	放射性廃棄物の廃棄施設	液体廃棄物の廃棄施設	ガラス固化体貯蔵設備	—	—	第1ガラス固化体貯蔵建屋東棟の第1貯蔵ピット（収納管/通風管）	ラック/ピット/棚	KHI	4	②-2	既設	安重	—	S, 1.25s/—	—	収納管及び通風管　各440本/基
2476	放射性廃棄物の廃棄施設	液体廃棄物の廃棄施設	ガラス固化体貯蔵設備	—	—	ガラス固化体検査室パワーマニプレータ	搬送設備	KA	1	②-2	既設	非安重	—	B/—	—	—
2477	放射性廃棄物の廃棄施設	液体廃棄物の廃棄施設	ガラス固化体貯蔵設備	—	—	トレンチ排送台車（遮蔽容器/ガラス固化体の移送機構）	搬送設備	KHI	1	②-2	既設	安重/非安重	—	S, B-2/—	—	移送機構：B-2/非安重 遮蔽容器：S/安重
2478	放射性廃棄物の廃棄施設	液体廃棄物の廃棄施設	ガラス固化体貯蔵設備	—	—	ガラス固化体受入れクレーン	搬送設備	KHI	1	②-2	既設	非安重	—	B/—	—	—
2479	放射性廃棄物の廃棄施設	液体廃棄物の廃棄施設	ガラス固化体貯蔵設備	—	—	第1ガラス固化体貯蔵建屋東面走行クレーン（遮蔽容器/ガラス固化体の移送機構）	搬送設備	KHI	1	②-2	既設	安重/非安重	—	S, B-2/—	—	移送機構：B-2/非安重 遮蔽容器：S/安重
2480	放射性廃棄物の廃棄施設	液体廃棄物の廃棄施設	ガラス固化体貯蔵設備	—	—	高レベル廃液ガラス固化建屋の冷却空気出口シャフト	建物・構築物	KA	一式	②-2	既設	非安重	—	C/—	—	—
2481	放射性廃棄物の廃棄施設	液体廃棄物の廃棄施設	ガラス固化体貯蔵設備	—	—	高レベル廃液ガラス固化建屋の冷却空気出口シャフト	建物・構築物	KA	一式	②-2	既設	非安重	—	C/—	—	—
2482	放射性廃棄物の廃棄施設	液体廃棄物の廃棄施設	ガラス固化体貯蔵設備	—	—	第1ガラス固化体貯蔵建屋東棟の冷却空気入口シャフト	建物・構築物	KHI	一式	②-2	既設	安重	—	C/—	—	—

設工認申請対象機器の技術基準への適合性に係る整理

番号	施設区分		設備区分		機器名称	機種(EL64)	設置場所	数量	申請区分	D B区分	S A区分	耐震設計	兼用(主従)	共用(主従)	備考
2406	放射性廃棄物の廃棄施設	液体廃棄物の廃棄施設	低レベル廃液処理設備	使用済燃料の受入れ施設及び貯蔵施設廃液処理系	—	極低レベル廃液中和ポンプ	ポンプ	FA	2	①	既設	非安重	—	B/—	—	—	—
2407	放射性廃棄物の廃棄施設	液体廃棄物の廃棄施設	低レベル廃液処理設備	使用済燃料の受入れ施設及び貯蔵施設廃液処理系	—	低レベル濃縮廃液ポンプ	ポンプ	FA	2	①	既設	非安重	—	B/—	—	—	79081-P71～P72 （低レベル濃縮廃液ポンプA～B）
2408	放射性廃棄物の廃棄施設	液体廃棄物の廃棄施設	低レベル廃液処理設備	使用済燃料の受入れ施設及び貯蔵施設廃液処理系	—	低レベル濃縮廃液ポンプ	ポンプ	FA	1	①	既設	非安重	—	B/—	—	—	79081-P73 （低レベル濃縮廃液ポンプC）
2409	放射性廃棄物の廃棄施設	液体廃棄物の廃棄施設	低レベル廃液処理設備	使用済燃料の受入れ施設及び貯蔵施設廃液処理系	—	第6低レベル廃液蒸発缶循環ポンプ	ポンプ	FA	1	①	既設	非安重	—	B/—	—	—	—
2410	放射性廃棄物の廃棄施設	液体廃棄物の廃棄施設	低レベル廃液処理設備	使用済燃料の受入れ施設及び貯蔵施設廃液処理系	—	主配管（低レベル廃液処理系）	主配管	FA, FB, AD, AB, AS, AT01, AT02, AA01,	一式	①	既設	非安重	—	B, C/—	—	—	流体：低レベル廃液
2411	放射性廃棄物の廃棄施設	液体廃棄物の廃棄施設	低レベル廃液処理設備	使用済燃料の受入れ施設及び貯蔵施設廃液処理系	—	主配管（漏えい拡大防止系）	主配管	FA, FC	一式	①	既設	非安重	—	B, C/—	—	—	流体：低レベル廃液
2412	放射性廃棄物の廃棄施設	液体廃棄物の廃棄施設	低レベル廃液処理設備	使用済燃料の受入れ施設及び貯蔵施設廃液処理系	—	除染ピット	—	FC	1	①	既設	非安重	—	B/—	—	—	—
2413	放射性廃棄物の廃棄施設	液体廃棄物の廃棄施設	低レベル廃液処理設備	使用済燃料の受入れ施設及び貯蔵施設廃液処理系	—	洗濯廃液ろ過装置	—	FB	1	①	既設	非安重	—	C/—	—	—	—
2414	放射性廃棄物の廃棄施設	液体廃棄物の廃棄施設	低レベル廃液処理設備	油分除去系	—	油分除去廃液貯槽	容器	AD	2	Q-2	既設	非安重	—	C/—	—	—	—
2415	放射性廃棄物の廃棄施設	液体廃棄物の廃棄施設	低レベル廃液処理設備	油分除去系	—	油分除去装置	ろ過装置	AD	2	Q-2	既設	非安重	—	C/—	—	—	—
2416	放射性廃棄物の廃棄施設	液体廃棄物の廃棄施設	低レベル廃液処理設備	油分除去系	—	主配管（低レベル廃液処理系）	主配管	AD	一式	Q-2	既設	非安重	—	C/—	—	—	流体：低レベル廃液
2417	放射性廃棄物の廃棄施設	液体廃棄物の廃棄施設	低レベル廃液処理設備	海洋放出管理系	—	第2放出前貯槽	容器	FB	2	①	既設	非安重	—	C/—	—	—	—
2418	放射性廃棄物の廃棄施設	液体廃棄物の廃棄施設	低レベル廃液処理設備	海洋放出管理系	—	第2海洋放出ポンプ	—	FB	2	①	既設	非安重	—	C/—	—	—	流体：低レベル廃液
2419	放射性廃棄物の廃棄施設	液体廃棄物の廃棄施設	低レベル廃液処理設備	海洋放出管理系	—	主配管（低レベル廃液処理系）	主配管	FB, 屋外	一式	①,⑦(設工認記	既設	非安重	—	C/—	—	—	流体：低レベル廃液 海洋放出管の切り離しと together に伴い、定期の逆止弁を下り配管を含む
2420	放射性廃棄物の廃棄施設	液体廃棄物の廃棄施設	低レベル廃液処理設備	海洋放出管理系	—	第1放出前貯槽	容器	AD	4	Q-2	既設	非安重	—	B/—	—	W01(再処理主)	
2421	放射性廃棄物の廃棄施設	液体廃棄物の廃棄施設	低レベル廃液処理設備	海洋放出管理系	—	AT01(漏えい拡張)2	容器	AT01	一式	Q-2	既設	非安重	—	C/—	—	—	—
2422	放射性廃棄物の廃棄施設	液体廃棄物の廃棄施設	低レベル廃液処理設備	海洋放出管理系	—	第1海洋放出ポンプ	ポンプ	AD	2	Q-2	既設	非安重	—	B/—	—	W01(再処理主)	
2423	放射性廃棄物の廃棄施設	液体廃棄物の廃棄施設	低レベル廃液処理設備	海洋放出管理系	—	主配管（低レベル廃液処理系）	主配管	AD	一式	Q-2	既設	非安重	—	C/—	—	—	流体：低レベル廃液
2424	放射性廃棄物の廃棄施設	液体廃棄物の廃棄施設	低レベル廃液処理設備	海洋放出管理系	—	主配管（低レベル廃液処理系）	主配管	AD, 屋外	一式	Q-2	既設	非安重	—	B, C/—	—	W01(再処理主)	流体：低レベル廃液
2425	放射性廃棄物の廃棄施設	液体廃棄物の廃棄施設	低レベル廃液処理設備	海洋放出管理系	—	主配管（低レベル廃液処理系）	主配管	AD, 屋外	一式	Q-2	既設	非安重	—	C/—	—	W01(再処理主)	流体：低レベル廃液
2426	放射性廃棄物の廃棄施設	液体廃棄物の廃棄施設	低レベル廃液処理設備	海洋放出管理系	—	主配管（漏えい拡大防止系）	主配管	AD, AT01	一式	Q-2	既設	非安重	—	C/—	—	—	流体：低レベル廃液
2427	放射性廃棄物の廃棄施設	液体廃棄物の廃棄施設	高レベル廃液ガラス固化設備	—	—	高レベル廃液混合槽	容器	KA	2	Q-2	既設	安重	常設SA	S, 1.25s/(S), 1.25s	主：高レベル廃液ガラス固化設備 従：代替換気設備 代替安全冷却水系 代替安全冷却水系	—	
2428	放射性廃棄物の廃棄施設	液体廃棄物の廃棄施設	高レベル廃液ガラス固化設備	—	—	アルカリ濃縮廃液中和槽	容器	KA	1	Q-2	既設	非安重	—	B-2/—	—	—	
2429	放射性廃棄物の廃棄施設	液体廃棄物の廃棄施設	高レベル廃液ガラス固化設備	—	—	供給槽	容器	KA	2	Q-2	既設	安重	常設SA	S, 1.25s/(S), 1.25s	主：高レベル廃液ガラス固化設備 従：代替換気設備 代替安全冷却水系	—	
2430	放射性廃棄物の廃棄施設	液体廃棄物の廃棄施設	高レベル廃液ガラス固化設備	—	—	供給槽	容器	KA	2	Q-2	既設	安重	常設SA	S, 1.25s/(S), 1.25s	主：高レベル廃液ガラス固化設備 従：代替換気設備 代替安全冷却水系	—	
2431	放射性廃棄物の廃棄施設	液体廃棄物の廃棄施設	高レベル廃液ガラス固化設備	—	—	溶化セル漏えい浜受皿	容器	KA	1	Q-2	既設	安重	常設SA	S/(S), 1.25s	主：高レベル廃液ガラス固化設備 従：代替換気設備	—	
2432	放射性廃棄物の廃棄施設	液体廃棄物の廃棄施設	高レベル廃液ガラス固化設備	—	—	高レベル廃液混合槽第1,第2セル漏えい浜受皿	容器	KA	2	Q-2	既設	安重	—	B/—	—	—	—
2433	放射性廃棄物の廃棄施設	液体廃棄物の廃棄施設	高レベル廃液ガラス固化設備	—	—	アルカリ濃縮廃液中和槽セル漏えい浜受皿	容器	KA	1	Q-2	既設	安重	—	B/—	—	—	—
2434	放射性廃棄物の廃棄施設	液体廃棄物の廃棄施設	高レベル廃液ガラス固化設備	—	—	供給槽第1セル漏えい浜受皿	容器	KA	1	Q-2	既設	安重	—	S/—	—	—	—
2435	放射性廃棄物の廃棄施設	液体廃棄物の廃棄施設	高レベル廃液ガラス固化設備	—	—	供給槽第2セル漏えい浜受皿	容器	KA	1	Q-2	既設	安重	常設SA	S/(S), 1.25s	主：高レベル廃液ガラス固化設備 従：代替換気設備	—	
2436	放射性廃棄物の廃棄施設	液体廃棄物の廃棄施設	高レベル廃液ガラス固化設備	—	—	放射性配管分岐セル漏えい浜受皿	容器	KA	2	Q-2	既設	安重	—	S/—	—	—	—
2437	放射性廃棄物の廃棄施設	液体廃棄物の廃棄施設	高レベル廃液ガラス固化設備	—	—	ガラス溶融炉	容器	KA	2	Q-2	既設	安重	—	S, 1.25s/—	—	—	資料添付書類、原子炉注入ノズル シュラウド予防保全書、休止維持管理書を含む
2438	放射性廃棄物の廃棄施設	液体廃棄物の廃棄施設	高レベル廃液ガラス固化設備	—	—	液体廃棄物除染セル漏えい浜受皿	容器	KA	1	Q-2	既設	非安重	—	B/—	—	—	—
2439	放射性廃棄物の廃棄施設	液体廃棄物の廃棄施設	高レベル廃液ガラス固化設備	—	—	流下ノズル冷却用空気槽	容器	KA	2	Q-2	既設	安重	—	S/—	—	—	—
2440	放射性廃棄物の廃棄施設	液体廃棄物の廃棄施設	高レベル廃液ガラス固化設備	—	—	模擬廃液受入槽	容器	KA	2	Q-2	既設	非安重	—	C/—	—	—	—
2441	放射性廃棄物の廃棄施設	液体廃棄物の廃棄施設	高レベル廃液ガラス固化設備	—	—	模擬廃液供給槽	容器	KA	1	Q-2	既設	非安重	—	C/—	—	—	—
2442	放射性廃棄物の廃棄施設	液体廃棄物の廃棄施設	高レベル廃液ガラス固化設備	—	—	ガラス固化体容器	容器	KA	3195	Q-2	既設	非安重	—	—/—	—	—	—
2443	放射性廃棄物の廃棄施設	液体廃棄物の廃棄施設	高レベル廃液ガラス固化設備	—	—	溶化セル漏えい浜受皿スチームジェットポンプ	ポンプ	KA	2	Q-2	既設	安重	—	S/—	—	—	—
2444	放射性廃棄物の廃棄施設	液体廃棄物の廃棄施設	高レベル廃液ガラス固化設備	—	—	高レベル廃液混合槽第1セル漏えい浜受皿スチームジェットポンプ	ポンプ	KA	2	Q-2	既設	安重	—	S/—	—	—	—
2445	放射性廃棄物の廃棄施設	液体廃棄物の廃棄施設	高レベル廃液ガラス固化設備	—	—	高レベル廃液混合槽第2セル漏えい浜受皿スチームジェットポンプ	ポンプ	KA	2	Q-2	既設	安重	—	S/—	—	—	—
2446	放射性廃棄物の廃棄施設	液体廃棄物の廃棄施設	高レベル廃液ガラス固化設備	—	—	主要弁[redacted]	主要弁	KA	4	Q-2	既設	安重	—	S/—	—	—	—
2447	放射性廃棄物の廃棄施設	液体廃棄物の廃棄施設	高レベル廃液ガラス固化設備	—	—	主配管（高レベル廃液処理系）	主配管	KA	一式	Q-2	既設	安重	—	S, 1.25s/—	—	—	流体：放射性廃液
2448	放射性廃棄物の廃棄施設	液体廃棄物の廃棄施設	高レベル廃液ガラス固化設備	—	—	主配管（水素掃気系、水供給系、排水等は水系）	主配管	KA	一式	Q-2	既設	安重	常設SA	S/(S), 1.25s	主：高レベル廃液ガラス固化設備 従：代替安全圧縮空気系 代替安全冷却水系	—	流体1：圧縮空気 流体2：汽水
2449	放射性廃棄物の廃棄施設	液体廃棄物の廃棄施設	高レベル廃液ガラス固化設備	—	—	主配管（漏えい浜回収系）	主配管	KA	一式	Q-2	既設	安重	—	S/—	—	—	流体：放射性廃液
2450	放射性廃棄物の廃棄施設	液体廃棄物の廃棄施設	高レベル廃液ガラス固化設備	—	—	主配管（漏えい浜回収系）	主配管	KA	一式	Q-2	既設	安重	—	S/—	—	—	流体：蒸気
2451	放射性廃棄物の廃棄施設	液体廃棄物の廃棄施設	高レベル廃液ガラス固化設備	—	—	主配管（漏えい浜回収系）	主配管	KA	一式	Q-2	既設	安重	—	S/—	—	—	流体：希釈水（純水）
2452	放射性廃棄物の廃棄施設	液体廃棄物の廃棄施設	高レベル廃液ガラス固化設備	—	—	主配管（流下停止用冷却空気系）	主配管	KA	一式	Q-2	既設	安重	—	S/—	—	—	流体：圧縮空気
2453	放射性廃棄物の廃棄施設	液体廃棄物の廃棄施設	高レベル廃液ガラス固化設備	—	—	主配管（供給熱源注点：再処理設備本体用、内部ループ構成系、冷却ライン等最も広い）	主配管	KA	一式	Q-2	既設/改造	安重	常設SA	S/(S), 1.25s	主：高レベル廃液ガラス固化設備 従：代替安全冷却水系	—	流体1：冷却水 流体2：汽水
2454	放射性廃棄物の廃棄施設	液体廃棄物の廃棄施設	高レベル廃液ガラス固化設備	—	—	主配管（高レベル廃液処理系）	主配管	KA	一式	Q-2	既設	非安重	—	B-2/—	—	—	流体：放射性廃液
2455	放射性廃棄物の廃棄施設	液体廃棄物の廃棄施設	高レベル廃液ガラス固化設備	—	—	主配管（漏えい浜回収系）	主配管	KA	一式	Q-2	既設	非安重	—	B/—	—	—	流体：放射性廃液
2456	放射性廃棄物の廃棄施設	液体廃棄物の廃棄施設	高レベル廃液ガラス固化設備	—	—	主配管（漏えい拡大防止系）	主配管	KA	一式	Q-2	既設	非安重	—	B-2/—	—	—	流体：放射性廃液
2457	放射性廃棄物の廃棄施設	液体廃棄物の廃棄施設	高レベル廃液ガラス固化設備	—	—	主配管（漏えい拡大防止系）	主配管	KA	一式	Q-2	既設	非安重	—	C/—	—	—	流体：放射性廃液
2458	放射性廃棄物の廃棄施設	液体廃棄物の廃棄施設	高レベル廃液ガラス固化設備	—	—	主配管（模擬廃液系）	主配管	KA	一式	Q-2	既設	非安重	—	C/—	—	—	流体：模擬廃液
2459	放射性廃棄物の廃棄施設	液体廃棄物の廃棄施設	高レベル廃液ガラス固化設備	—	—	主配管（模擬廃液系）	主配管	KA	一式	Q-2	既設	非安重	—	B-2/—	—	—	流体：模擬廃液
2460	放射性廃棄物の廃棄施設	液体廃棄物の廃棄施設	高レベル廃液ガラス固化設備	—	—	主配管（高レベル廃液処理系、模擬廃液系）	主配管	KA	一式	Q-2	既設	安重	—	S, 1.25s/—	—	—	流体：放射性廃液、模擬廃液
2461	放射性廃棄物の廃棄施設	液体廃棄物の廃棄施設	高レベル廃液ガラス固化設備	—	—	溶化セル移送台車	搬送設備	KA	2	Q-2	既設	安重	—	S/—	—	—	—
2462	放射性廃棄物の廃棄施設	液体廃棄物の廃棄施設	高レベル廃液ガラス固化設備	—	—	除染装置トレーン	搬送設備	KA	2	Q-2	既設	非安重	—	B/—	—	—	—
2463	放射性廃棄物の廃棄施設	液体廃棄物の廃棄施設	高レベル廃液ガラス固化設備	—	—	ガラス固化体検査室天井クレーン	搬送設備	KA	1	Q-2	既設	非安重	—	B/—	—	—	—
2464	放射性廃棄物の廃棄施設	液体廃棄物の廃棄施設	高レベル廃液ガラス固化設備	—	—	ガラス固化体取扱ジブクレーン	搬送設備	KA	1	Q-2	既設	非安重	—	B-2/—	—	—	—
2465	放射性廃棄物の廃棄施設	液体廃棄物の廃棄施設	高レベル廃液ガラス固化設備	—	—	溶接機	機械装置	KA	2	Q-2	既設	非安重	—	C/—	—	—	—
2466	放射性廃棄物の廃棄施設	液体廃棄物の廃棄施設	高レベル廃液ガラス固化設備	—	—	除染装置（除染機構）	機械装置	KA	2	Q-2	既設	非安重	—	B/—	—	—	—
2467	放射性廃棄物の廃棄施設	液体廃棄物の廃棄施設	高レベル廃液ガラス固化設備	—	—	ガラス固化体外観検査装置	機械装置	KA	1	Q-2	既設	非安重	—	C/—	—	—	—
2468	放射性廃棄物の廃棄施設	液体廃棄物の廃棄施設	高レベル廃液ガラス固化設備	—	—	ガラス固化体表面汚染検査装置	機械装置	KA	1	Q-2	既設	非安重	—	C/—	—	—	—
2469	放射性廃棄物の廃棄施設	液体廃棄物の廃棄施設	高レベル廃液ガラス固化設備	—	—	ガラス固化体閉じ込め検査装置	機械装置	KA	1	Q-2	既設	非安重	—	C/—	—	—	—
2470	放射性廃棄物の廃棄施設	液体廃棄物の廃棄施設	高レベル廃液ガラス固化設備	—	—	溶化セル・ガラス固化体収納容器台	機械装置	KA	1	Q-2	既設	非安重	—	B/—	—	—	—
2471	放射性廃棄物の廃棄施設	液体廃棄物の廃棄施設	高レベル廃液ガラス固化設備	—	—	ガラス固化体保置架台	機械装置	KA	2	Q-2	既設	非安重	—	B/—	—	—	—
2472	放射性廃棄物の廃棄施設	液体廃棄物の廃棄施設	高レベル廃液ガラス固化設備	—	—	ガラス固化体寸法検査装置	機械装置	KA	1	Q-2	既設	非安重	—	C/—	—	—	—
2473	放射性廃棄物の廃棄施設	液体廃棄物の廃棄施設	高レベル廃液ガラス固化設備	—	—	蓋番板装置	機械装置	KA	2	Q-2	既設	非安重	—	C/—	—	—	—
2474	放射性廃棄物の廃棄施設	液体廃棄物の廃棄施設	ガラス固化体貯蔵設備	—	—	高レベル廃液ガラス固化建屋の貯蔵ピット（収納管/通風管）	ラック/ピット/棚	KA	1	Q-2	既設	安重	—	S, 1.25s/—	—	—	収納管及び通風管　各415本/基
2475	放射性廃棄物の廃棄施設	液体廃棄物の廃棄施設	ガラス固化体貯蔵設備	—	—	第1ガラス固化体貯蔵建屋東棟の第1貯蔵ピット（収納管/通風管）	ラック/ピット/棚	KHI	4	Q-2	既設	安重	—	S, 1.25s/—	—	—	収納管及び通風管各440本/基
2476	放射性廃棄物の廃棄施設	液体廃棄物の廃棄施設	ガラス固化体貯蔵設備	—	—	ガラス固化体検査室パワーマニピュレータ	搬送設備	KA	1	Q-2	既設	非安重	—	B/—	—	—	—
2477	放射性廃棄物の廃棄施設	液体廃棄物の廃棄施設	ガラス固化体貯蔵設備	—	—	トレンチ排送台車（遮蔽容器/ガラス固化体の移送機構）	搬送設備	KHI	1	Q-2	既設	安重/非安重	—	S, B-2/—	—	—	移送機構：B-2/非安重 遮蔽容器：S/安重
2478	放射性廃棄物の廃棄施設	液体廃棄物の廃棄施設	ガラス固化体貯蔵設備	—	—	ガラス固化体受入れクレーン	搬送設備	KHI	1	Q-2	既設	非安重	—	B/—	—	—	—
2479	放射性廃棄物の廃棄施設	液体廃棄物の廃棄施設	ガラス固化体貯蔵設備	—	—	第1ガラス固化体貯蔵建屋床面走行クレーン（遮蔽容器/ガラス固化体の移送機構）	搬送設備	KHI	1	Q-2	既設	安重/非安重	—	S, B-2/—	—	—	移送機構：B-2/非安重 遮蔽容器：S/安重
2480	放射性廃棄物の廃棄施設	液体廃棄物の廃棄施設	ガラス固化体貯蔵設備	—	—	高レベル廃液ガラス固化建屋の冷却空気出口シャフト	建物・構築物	KA	一式	Q-2	既設	非安重	—	C/—	—	—	—
2481	放射性廃棄物の廃棄施設	液体廃棄物の廃棄施設	ガラス固化体貯蔵設備	—	—	高レベル廃液ガラス固化建屋の冷却空気出口シャフト	建物・構築物	KA	一式	Q-2	既設	非安重	—	C/—	—	—	—
2482	放射性廃棄物の廃棄施設	液体廃棄物の廃棄施設	ガラス固化体貯蔵設備	—	—	第1ガラス固化体貯蔵建屋東棟の冷却空気入口シャフト	建物・構築物	KHI	一式	Q-2	既設	非安重	—	C/—	—	—	—

設工認申請対象機器の技術基準への適合性に係る整理

番号	施設区分		設備区分		機器名称	種類（主な型式）	設置場所	数量	申請回	変更区分	D B区分	S A区分	耐震設計	兼用（主な型式）	共用（主な型式）	備考	第四十五条第一項	第四十六条第一項	第四十七条第一項	第四十八条第一項	第四十九条第一項	第五十条第一項	第五十条第二項第一号	第五十条第二項第二号	第五十条第二項第三号	第五十一条第一項	第五十一条第二項
2406	放射性廃棄物の廃棄施設	固体廃棄物の廃棄施設	低レベル廃液処理設備	使用済燃料の受入れ施設及び貯蔵施設廃液処理系	—	輸低レベル廃液中和ポンプ	ポンプ	FA	2	①	既設	非安重	—	B/—	—	—	—	—	—	—	—	—	—	—	—	—
2407	放射性廃棄物の廃棄施設	固体廃棄物の廃棄施設	低レベル廃液処理設備	使用済燃料の受入れ施設及び貯蔵施設廃液処理系	—	低レベル濃縮廃液ポンプ	ポンプ	FA	2	①	既設	非安重	—	B/—	—	—	79081-P71～P72 （低レベル濃縮廃液ポンプA～B）	—	—	—	—	—	—	—	—	—	—	—
2408	放射性廃棄物の廃棄施設	固体廃棄物の廃棄施設	低レベル廃液処理設備	使用済燃料の受入れ施設及び貯蔵施設廃液処理系	—	低レベル濃縮廃液ポンプ	ポンプ	FA	1	①	既設	非安重	—	B/—	—	—	79081-P73 （低レベル濃縮廃液ポンプC）	—	—	—	—	—	—	—	—	—	—	—
2409	放射性廃棄物の廃棄施設	固体廃棄物の廃棄施設	低レベル廃液処理設備	使用済燃料の受入れ施設及び貯蔵施設廃液処理系	—	第6低レベル廃液蒸発缶循環ポンプ	ポンプ	FA	1	①	既設	非安重	—	B/—	—	—	—	—	—	—	—	—	—	—	—	—	—
2410	放射性廃棄物の廃棄施設	固体廃棄物の廃棄施設	低レベル廃液処理設備	使用済燃料の受入れ施設及び貯蔵施設廃液処理系	—	主配管（低レベル廃液処理系）	主配管	FA, FB, AA, AB, AS, AT05, AT02, AA03,	一式	①	既設	非安重	—	B, C/—	—	—	流体：低レベル廃液	—	—	—	—	—	—	—	—	—	—	—
2411	放射性廃棄物の廃棄施設	固体廃棄物の廃棄施設	低レベル廃液処理設備	使用済燃料の受入れ施設及び貯蔵施設廃液処理系	—	主配管（漏えい拡大防止系）	主配管	FA, FC	一式	①	既設	非安重	—	B, C/—	—	—	流体：低レベル廃液	—	—	—	—	—	—	—	—	—	—	—
2412	放射性廃棄物の廃棄施設	固体廃棄物の廃棄施設	低レベル廃液処理設備	使用済燃料の受入れ施設及び貯蔵施設廃液処理系	—	除染ピット	—	FC	1	①	既設	非安重	—	B/—	—	—	—	—	—	—	—	—	—	—	—	—	—
2413	放射性廃棄物の廃棄施設	固体廃棄物の廃棄施設	低レベル廃液処理設備	使用済燃料の受入れ施設及び貯蔵施設廃液処理系	—	洗濯廃液ろ過装置	—	FB	1	①	既設	非安重	—	C/—	—	—	—	—	—	—	—	—	—	—	—	—	—
2414	放射性廃棄物の廃棄施設	固体廃棄物の廃棄施設	低レベル廃液処理設備	油分除去系	—	油分除去廃液貯槽	容器	AB	2	②-2	既設	非安重	—	C/—	—	—	—	—	—	—	—	—	—	—	—	—	—
2415	放射性廃棄物の廃棄施設	固体廃棄物の廃棄施設	低レベル廃液処理設備	油分除去系	—	油分除去装置	ろ過装置	AB	2	②-2	既設	非安重	—	C/—	—	—	—	—	—	—	—	—	—	—	—	—	—
2416	放射性廃棄物の廃棄施設	固体廃棄物の廃棄施設	低レベル廃液処理設備	油分除去系	—	主配管（低レベル廃液処理系）	主配管	AB	一式	②-2	既設	非安重	—	C/—	—	—	流体：低レベル廃液	—	—	—	—	—	—	—	—	—	—	—
2417	放射性廃棄物の廃棄施設	固体廃棄物の廃棄施設	低レベル廃液処理設備	海洋放出管理系	—	第2放出前貯槽	容器	FB	2	①	既設	非安重	—	C/—	—	—	—	—	—	—	—	—	—	—	—	—	—
2418	放射性廃棄物の廃棄施設	固体廃棄物の廃棄施設	低レベル廃液処理設備	海洋放出管理系	—	第2海洋放出ポンプ	—	FB	2	①	既設	非安重	—	C/—	—	—	—	—	—	—	—	—	—	—	—	—	—
2419	放射性廃棄物の廃棄施設	固体廃棄物の廃棄施設	低レベル廃液処理設備	海洋放出管理系	—	主配管（低レベル廃液処理系）	主配管	FB, 屋外	一式	①（1号炉工事計画）	既設	非安重	—	C/—	—	—	流体：低レベル廃液 海洋放出管の切り離し工事に伴い、定期の確定化を行う配管を含む	—	—	—	—	—	—	—	—	—	—	—
2420	放射性廃棄物の廃棄施設	固体廃棄物の廃棄施設	低レベル廃液処理設備	海洋放出管理系	—	第1放出前貯槽	容器	AB	4	②-2	既設	非安重	—	B/—	—	W01(再処理主)		—	—	—	—	—	—	—	—	—	—
2421	放射性廃棄物の廃棄施設	固体廃棄物の廃棄施設	低レベル廃液処理設備	海洋放出管理系	—	AT01(漏えい防止)槽2	容器	AT01	一式	②-2	既設	非安重	—	C/—	—	—	—	—	—	—	—	—	—	—	—	—	—
2422	放射性廃棄物の廃棄施設	固体廃棄物の廃棄施設	低レベル廃液処理設備	海洋放出管理系	—	第1海洋放出ポンプ	ポンプ	AB	2	②-2	既設	非安重	—	B/—	—	W01(再処理主)		—	—	—	—	—	—	—	—	—	—
2423	放射性廃棄物の廃棄施設	固体廃棄物の廃棄施設	低レベル廃液処理設備	海洋放出管理系	—	主配管（低レベル廃液処理系）	主配管	AB	一式	②-2	既設	非安重	—	C/—	—	—	流体：低レベル廃液	—	—	—	—	—	—	—	—	—	—	—
2424	放射性廃棄物の廃棄施設	固体廃棄物の廃棄施設	低レベル廃液処理設備	海洋放出管理系	—	主配管（低レベル廃液処理系）	主配管	AB, 屋外	一式	②-2	既設	非安重	—	B, C/—	—	W01(再処理主)	流体：低レベル廃液	—	—	—	—	—	—	—	—	—	—	—
2425	放射性廃棄物の廃棄施設	固体廃棄物の廃棄施設	低レベル廃液処理設備	海洋放出管理系	—	主配管（低レベル廃液処理系）	主配管	AB, 屋外	一式	②-2	既設	非安重	—	C/—	—	W01(再処理主)	流体：低レベル廃液	—	—	—	—	—	—	—	—	—	—	—
2426	放射性廃棄物の廃棄施設	固体廃棄物の廃棄施設	低レベル廃液処理設備	海洋放出管理系	—	主配管（漏えい防止系）	主配管	AB, AT01	一式	**②-2**	**既設**	非安重	—	C/—	—	—	流体：低レベル廃液	—	—	—	—	—	—	—	—	—	—	—
2427	放射性廃棄物の廃棄施設	固体廃棄物の廃棄施設	高レベル廃液ガラス固化設備	—	—	高レベル廃液混合槽	容器	KA	2	②-2	既設	安重	常設SA	S, 1.25s/(S), 1.25s	—	主：高レベル廃液ガラス固化設備 従：代替換気設備 代替安全冷却水系 代替安全冷却水系	—	—	—	—	—	—	—	—	—	—	—	—
2428	放射性廃棄物の廃棄施設	固体廃棄物の廃棄施設	高レベル廃液ガラス固化設備	—	—	アルカリ濃縮廃液中和槽	容器	KA	1	②-2	既設	非安重	—	B-2/—	—	—	—	—	—	—	—	—	—	—	—	—	—
2429	放射性廃棄物の廃棄施設	固体廃棄物の廃棄施設	高レベル廃液ガラス固化設備	—	—	供給槽	容器	KA	2	②-2	既設	安重	常設SA	S, 1.25s/(S), 1.25s	—	主：高レベル廃液ガラス固化設備 従：代替換気設備 代替安全冷却水系 代替安全冷却水系	—	—	—	—	—	—	—	—	—	—	—	—
2430	放射性廃棄物の廃棄施設	固体廃棄物の廃棄施設	高レベル廃液ガラス固化設備	—	—	供給槽	容器	KA	2	②-2	既設	安重	常設SA	S, 1.25s/(S), 1.25s	—	主：高レベル廃液ガラス固化設備 従：代替換気設備 代替安全冷却水系 代替安全冷却水系	—	—	—	—	—	—	—	—	—	—	—	—
2431	放射性廃棄物の廃棄施設	固体廃棄物の廃棄施設	高レベル廃液ガラス固化設備	—	—	溶化セル漏えい受皿	容器	KA	1	②-2	既設	安重	常設SA	S/(S), 1.25s	—	主：高レベル廃液ガラス固化設備 従：代替換気設備	—	—	—	—	—	—	—	—	—	—	—	—
2432	放射性廃棄物の廃棄施設	固体廃棄物の廃棄施設	高レベル廃液ガラス固化設備	—	—	高レベル廃液混合槽第1,第2セル漏えい受皿	容器	KA	2	②-2	既設	安重	—	S/—	—	—	—	—	—	—	—	—	—	—	—	—	—
2433	放射性廃棄物の廃棄施設	固体廃棄物の廃棄施設	高レベル廃液ガラス固化設備	—	—	アルカリ濃縮廃液中和槽セル漏えい受皿	容器	KA	1	②-2	既設	非安重	—	B/—	—	—	—	—	—	—	—	—	—	—	—	—	—
2434	放射性廃棄物の廃棄施設	固体廃棄物の廃棄施設	高レベル廃液ガラス固化設備	—	—	供給槽第1セル漏えい受皿	容器	KA	1	②-2	既設	安重	—	S/—	—	—	—	—	—	—	—	—	—	—	—	—	—
2435	放射性廃棄物の廃棄施設	固体廃棄物の廃棄施設	高レベル廃液ガラス固化設備	—	—	供給槽第2セル漏えい受皿	容器	KA	1	②-2	既設	安重	常設SA	S/(S), 1.25s	—	主：高レベル廃液ガラス固化設備 従：代替換気設備	—	—	—	—	—	—	—	—	—	—	—	—
2436	放射性廃棄物の廃棄施設	固体廃棄物の廃棄施設	高レベル廃液ガラス固化設備	—	—	放射性配管分岐セル漏えい受皿	容器	KA	2	②-2	既設	安重	—	S/—	—	—	—	—	—	—	—	—	—	—	—	—	—
2437	放射性廃棄物の廃棄施設	固体廃棄物の廃棄施設	高レベル廃液ガラス固化設備	—	—	ガラス溶融炉	容器	KA	2	②-2	既設	安重	—	S, 1.25s/—	—	—	資料供給量、原子注入ノズル（シャッタ、シンター冷却装置含む）、焦点調押出装置含む	—	—	—	—	—	—	—	—	—	—	—
2438	放射性廃棄物の廃棄施設	固体廃棄物の廃棄施設	高レベル廃液ガラス固化設備	—	—	固体廃棄物除染セル漏えい受皿	容器	KA	1	②-2	既設	非安重	—	B/—	—	—	—	—	—	—	—	—	—	—	—	—	—
2439	放射性廃棄物の廃棄施設	固体廃棄物の廃棄施設	高レベル廃液ガラス固化設備	—	—	流下ノズル冷却用空気槽	容器	KA	2	②-2	既設	安重	—	S/—	—	—	—	—	—	—	—	—	—	—	—	—	—
2440	放射性廃棄物の廃棄施設	固体廃棄物の廃棄施設	高レベル廃液ガラス固化設備	—	—	機器廃液受入槽	容器	KA	2	②-2	既設	非安重	—	C/—	—	—	—	—	—	—	—	—	—	—	—	—	—
2441	放射性廃棄物の廃棄施設	固体廃棄物の廃棄施設	高レベル廃液ガラス固化設備	—	—	機器廃液供給槽	容器	KA	1	②-2	既設	非安重	—	C/—	—	—	—	—	—	—	—	—	—	—	—	—	—
2442	放射性廃棄物の廃棄施設	固体廃棄物の廃棄施設	高レベル廃液ガラス固化設備	—	—	ガラス固化体容器	容器	KA	3195	②-2	既設	非安重	—	—/—	—	—	—	—	—	—	—	—	—	—	—	—	—	—
2443	放射性廃棄物の廃棄施設	固体廃棄物の廃棄施設	高レベル廃液ガラス固化設備	—	—	溶化セル漏えい受皿及スチームジェットポンプ	ポンプ	KA	2	②-2	既設	安重	—	S/—	—	—	—	—	—	—	—	—	—	—	—	—	—	—
2444	放射性廃棄物の廃棄施設	固体廃棄物の廃棄施設	高レベル廃液ガラス固化設備	—	—	高レベル廃液混合槽第1セル漏えい受皿及スチームジェットポンプ	ポンプ	KA	2	②-2	既設	安重	—	S/—	—	—	—	—	—	—	—	—	—	—	—	—	—	—
2445	放射性廃棄物の廃棄施設	固体廃棄物の廃棄施設	高レベル廃液ガラス固化設備	—	—	高レベル廃液混合槽第2セル漏えい受皿及スチームジェットポンプ	ポンプ	KA	2	②-2	既設	安重	—	S/—	—	—	—	—	—	—	—	—	—	—	—	—	—	—
2446	放射性廃棄物の廃棄施設	固体廃棄物の廃棄施設	高レベル廃液ガラス固化設備	—	—	主要[redacted]	主要弁	KA	4	②-2	既設	安重	—	S/—	—	—	—	—	—	—	—	—	—	—	—	—	—	—
2447	放射性廃棄物の廃棄施設	固体廃棄物の廃棄施設	高レベル廃液ガラス固化設備	—	—	主配管（高レベル廃液処理系）	主配管	KA	一式	②-2	既設	安重	—	S, 1.25s/—	—	—	流体：放射性廃液	—	—	—	—	—	—	—	—	—	—	—
2448	放射性廃棄物の廃棄施設	固体廃棄物の廃棄施設	高レベル廃液ガラス固化設備	—	—	主配管（水素掃気系、水供給と掃気系、貯槽等注水系）	主配管	KA	一式	②-2	既設	安重	常設SA	S/(S), 1.25s	—	主：高レベル廃液ガラス固化設備 従：代替安全冷却水系	—	—	—	—	—	—	—	—	—	—	—	—
2449	放射性廃棄物の廃棄施設	固体廃棄物の廃棄施設	高レベル廃液ガラス固化設備	—	—	主配管（漏えい防止系）	主配管	KA	一式	②-2	既設	安重	—	S/—	—	—	流体：放射性廃液	—	—	—	—	—	—	—	—	—	—	—
2450	放射性廃棄物の廃棄施設	固体廃棄物の廃棄施設	高レベル廃液ガラス固化設備	—	—	主配管（漏えい防止系）	主配管	KA	一式	②-2	既設	安重	—	S/—	—	—	流体：蒸気	—	—	—	—	—	—	—	—	—	—	—
2451	放射性廃棄物の廃棄施設	固体廃棄物の廃棄施設	高レベル廃液ガラス固化設備	—	—	主配管（漏えい防止系）	主配管	KA	一式	②-2	既設	安重	—	S/—	—	—	流体：希釈水（純水）	—	—	—	—	—	—	—	—	—	—	—
2452	放射性廃棄物の廃棄施設	固体廃棄物の廃棄施設	高レベル廃液ガラス固化設備	—	—	主配管（流下停止用冷却空気系）	主配管	KA	一式	②-2	既設	安重	—	S/—	—	—	流体：圧縮空気	—	—	—	—	—	—	—	—	—	—	—
2453	放射性廃棄物の廃棄施設	固体廃棄物の廃棄施設	高レベル廃液ガラス固化設備	—	—	主配管（供給熱除去系、再生燃焼機本体用、汚染ケーブル冷却水系、燃料ライム等通水系）	主配管	KA	一式	②-2	既設/改造	安重	常設SA	S/(S), 1.25s	主：高レベル廃液ガラス固化設備 従：代替安全冷却水系	—	流体1：冷却水 流体2：汽水	—	—	—	—	—	—	—	—	—	—	—
2454	放射性廃棄物の廃棄施設	固体廃棄物の廃棄施設	高レベル廃液ガラス固化設備	—	—	主配管（高レベル廃液処理系）	主配管	KA	一式	②-2	既設	非安重	—	B-2/—	—	—	流体：放射性廃液	—	—	—	—	—	—	—	—	—	—	—
2455	放射性廃棄物の廃棄施設	固体廃棄物の廃棄施設	高レベル廃液ガラス固化設備	—	—	主配管（漏えい防止系）	主配管	KA	一式	②-2	既設	非安重	—	B/—	—	—	流体：放射性廃液	—	—	—	—	—	—	—	—	—	—	—
2456	放射性廃棄物の廃棄施設	固体廃棄物の廃棄施設	高レベル廃液ガラス固化設備	—	—	主配管（漏えい拡大防止系）	主配管	KA	一式	②-2	既設	非安重	—	B-2/—	—	—	流体：放射性廃液	—	—	—	—	—	—	—	—	—	—	—
2457	放射性廃棄物の廃棄施設	固体廃棄物の廃棄施設	高レベル廃液ガラス固化設備	—	—	主配管（漏えい拡大防止系）	主配管	KA	一式	②-2	既設	非安重	—	C/—	—	—	流体：放射性廃液	—	—	—	—	—	—	—	—	—	—	—
2458	放射性廃棄物の廃棄施設	固体廃棄物の廃棄施設	高レベル廃液ガラス固化設備	—	—	主配管（模擬廃液系）	主配管	KA	一式	②-2	既設	非安重	—	C/—	—	—	流体：模擬廃液	—	—	—	—	—	—	—	—	—	—	—
2459	放射性廃棄物の廃棄施設	固体廃棄物の廃棄施設	高レベル廃液ガラス固化設備	—	—	主配管（模擬廃液系）	主配管	KA	一式	②-2	既設	非安重	—	B-2/—	—	—	流体：模擬廃液	—	—	—	—	—	—	—	—	—	—	—
2460	放射性廃棄物の廃棄施設	固体廃棄物の廃棄施設	高レベル廃液ガラス固化設備	—	—	主配管（高レベル廃液処理系、模擬廃液系）	主配管	KA	一式	②-2	既設	安重	—	S, 1.25s/—	—	—	流体：放射性廃液、模擬廃液	—	—	—	—	—	—	—	—	—	—	—
2461	放射性廃棄物の廃棄施設	固体廃棄物の廃棄施設	高レベル廃液ガラス固化設備	—	—	溶化セル移送台車	搬送設備	KA	2	②-2	既設	安重	—	S/—	—	—	—	—	—	—	—	—	—	—	—	—	—	—
2462	放射性廃棄物の廃棄施設	固体廃棄物の廃棄施設	高レベル廃液ガラス固化設備	—	—	除染装置クレーン	搬送設備	KA	2	②-2	既設	非安重	—	B/—	—	—	—	—	—	—	—	—	—	—	—	—	—	—
2463	放射性廃棄物の廃棄施設	固体廃棄物の廃棄施設	高レベル廃液ガラス固化設備	—	—	ガラス固化体検査室天井クレーン	搬送設備	KA	1	②-2	既設	非安重	—	B/—	—	—	—	—	—	—	—	—	—	—	—	—	—	—
2464	放射性廃棄物の廃棄施設	固体廃棄物の廃棄施設	高レベル廃液ガラス固化設備	—	—	ガラス固化体取扱ジブクレーン	搬送設備	KA	1	②-2	既設	非安重	—	B-2/—	—	—	—	—	—	—	—	—	—	—	—	—	—	—
2465	放射性廃棄物の廃棄施設	固体廃棄物の廃棄施設	高レベル廃液ガラス固化設備	—	—	除隊機	機械装置	KA	2	②-2	既設	非安重	—	C/—	—	—	—	—	—	—	—	—	—	—	—	—	—	—
2466	放射性廃棄物の廃棄施設	固体廃棄物の廃棄施設	高レベル廃液ガラス固化設備	—	—	除染装置（除染機構）	機械装置	KA	2	②-2	既設	非安重	—	B/—	—	—	—	—	—	—	—	—	—	—	—	—	—	—
2467	放射性廃棄物の廃棄施設	固体廃棄物の廃棄施設	高レベル廃液ガラス固化設備	—	—	ガラス固化体外観検査装置	機械装置	KA	1	②-2	既設	非安重	—	C/—	—	—	—	—	—	—	—	—	—	—	—	—	—	—
2468	放射性廃棄物の廃棄施設	固体廃棄物の廃棄施設	高レベル廃液ガラス固化設備	—	—	ガラス固化体表面汚染検査装置	機械装置	KA	1	②-2	既設	非安重	—	C/—	—	—	—	—	—	—	—	—	—	—	—	—	—	—
2469	放射性廃棄物の廃棄施設	固体廃棄物の廃棄施設	高レベル廃液ガラス固化設備	—	—	ガラス固化体閉じ込め検査装置	機械装置	KA	1	②-2	既設	非安重	—	C/—	—	—	—	—	—	—	—	—	—	—	—	—	—	—
2470	放射性廃棄物の廃棄施設	固体廃棄物の廃棄施設	高レベル廃液ガラス固化設備	—	—	溶化セル・ガラス固化体収納架台	機械装置	KA	1	②-2	既設	非安重	—	B/—	—	—	—	—	—	—	—	—	—	—	—	—	—	—
2471	放射性廃棄物の廃棄施設	固体廃棄物の廃棄施設	高レベル廃液ガラス固化設備	—	—	ガラス固化体保管架台	機械装置	KA	2	②-2	既設	非安重	—	B/—	—	—	—	—	—	—	—	—	—	—	—	—	—	—
2472	放射性廃棄物の廃棄施設	固体廃棄物の廃棄施設	高レベル廃液ガラス固化設備	—	—	ガラス固化体寸法検査装置	機械装置	KA	1	②-2	既設	非安重	—	C/—	—	—	—	—	—	—	—	—	—	—	—	—	—	—
2473	放射性廃棄物の廃棄施設	固体廃棄物の廃棄施設	高レベル廃液ガラス固化設備	—	—	蓋着脱装置	機械装置	KA	2	②-2	既設	非安重	—	C/—	—	—	—	—	—	—	—	—	—	—	—	—	—	—
2474	放射性廃棄物の廃棄施設	固体廃棄物の廃棄施設	ガラス固化体貯蔵設備	—	—	高レベル廃液ガラス固化体収納の貯蔵ピット（収納管/通風管）	ラック/ピット/槽	KA	1	②-2	既設	安重	—	S, 1.25s/—	—	—	収納管及び通風管　各45本/基	—	—	—	—	—	—	—	—	—	—	—
2475	放射性廃棄物の廃棄施設	固体廃棄物の廃棄施設	ガラス固化体貯蔵設備	—	—	第1ガラス固化体貯蔵建屋東棟の第1貯蔵ピット（収納管/通ピット（収納管/通風管）	ラック/ピット/槽	KHI	4	②-2	既設	安重	—	S, 1.25s/—	—	—	収納管及び通風管各60本/基	—	—	—	—	—	—	—	—	—	—	—
2476	放射性廃棄物の廃棄施設	固体廃棄物の廃棄施設	ガラス固化体貯蔵設備	—	—	ガラス固化体検査室パワーマニプレータ	搬送設備	KA	1	②-2	既設	非安重	—	B/—	—	—	—	—	—	—	—	—	—	—	—	—	—	—
2477	放射性廃棄物の廃棄施設	固体廃棄物の廃棄施設	ガラス固化体貯蔵設備	—	—	トレンチ移送台車（遮蔽容器/ガラス固化体の移送機構）	搬送設備	KHI	1	②-2	既設	安重/非安重	—	S, B-2/—	—	—	移送機構：B-2/非安重 遮蔽容器：S/安重	—	—	—	—	—	—	—	—	—	—	—
2478	放射性廃棄物の廃棄施設	固体廃棄物の廃棄施設	ガラス固化体貯蔵設備	—	—	ガラス固化体受入れトレーン	搬送設備	KHI	1	②-2	既設	安重/非安重	—	B/—	—	—	—	—	—	—	—	—	—	—	—	—	—	—
2479	放射性廃棄物の廃棄施設	固体廃棄物の廃棄施設	ガラス固化体貯蔵設備	—	—	第1ガラス固化体貯蔵建屋床面走行クレーン（遮蔽容器/ガラス固化体の移送機構）	搬送設備	KHI	1	②-2	既設	安重/非安重	—	S, B-2/—	—	—	移送機構：B-2/非安重 遮蔽容器：S/安重	—	—	—	—	—	—	—	—	—	—	—
2480	放射性廃棄物の廃棄施設	固体廃棄物の廃棄施設	ガラス固化体貯蔵設備	—	—	高レベル廃液ガラス固化建屋の冷却空気入口シャフト	建物・構築物	KA	一式	②-2	既設	非安重	—	C/—	—	—	—	—	—	—	—	—	—	—	—	—	—	—
2481	放射性廃棄物の廃棄施設	固体廃棄物の廃棄施設	ガラス固化体貯蔵設備	—	—	高レベル廃液ガラス固化建屋の冷却空気出口シャフト	建物・構築物	KA	一式	②-2	既設	非安重	—	C/—	—	—	—	—	—	—	—	—	—	—	—	—	—	—
2482	放射性廃棄物の廃棄施設	固体廃棄物の廃棄施設	ガラス固化体貯蔵設備	—	—	第1ガラス固化体貯蔵建屋東棟の冷却空気入口シャフト	建物・構築物	KHI	一式	②-2	既設	非安重	—	C/—	—	—	—	—	—	—	—	—	—	—	—	—	—	—

設工認申請対象機器の技術基準への適合性に係る整理

番号	施設区分		設備区分			機器名称	機種（注16）	設置場所	数量	申請回	変更区分	ＤＢ区分	ＳＡ区分	耐震設計	兼用（主従）	共用（主従）	備考
2483	放射性廃棄物の廃棄施設	固体廃棄物の廃棄施設	ガラス固化体貯蔵設備	—	—	第1ガラス固化体貯蔵建屋東棟の冷却空気出口シャフト	建物・構築物	KBE	一式	②-2	既設	非安重	—	C/—	—	—	
2484	放射性廃棄物の廃棄施設	固体廃棄物の廃棄施設	ガラス固化体貯蔵設備	第１ガラス固化体貯蔵建屋東棟	—	第１ガラス固化体貯蔵建屋東棟の遮蔽設備（外壁、セル壁等）	建物・構築物	KBE	一式	②-2	既設	安重	—	S/— B/—	—	—	
2485	放射性廃棄物の廃棄施設	固体廃棄物の廃棄施設	ガラス固化体貯蔵設備	第１ガラス固化体貯蔵建屋東棟	—	第１ガラス固化体貯蔵建屋東棟	建物・構築物	屋外	1	②-2	既設	非安重	—	S/—	—	—	
2486	放射性廃棄物の廃棄施設	固体廃棄物の廃棄施設	ガラス固化体貯蔵設備	第１ガラス固化体貯蔵建屋東棟	—	地下水排水設備 （第1ガラス固化体貯蔵建屋周り）	地下水排水設備	屋外	1	②-2	新設	非安重	—	C-3/1.2Ss C-3/（C-3）	—	—	
2487	放射性廃棄物の廃棄施設	固体廃棄物の廃棄施設	低レベル固体廃棄物処理設備	低レベル廃棄物処理建屋	—	低レベル廃棄物処理建屋の遮蔽設備（外壁、セル壁等）	建物・構築物	DA	一式	②-2	既設	非安重	—	B/—	—	—	
2488	放射性廃棄物の廃棄施設	固体廃棄物の廃棄施設	低レベル固体廃棄物処理設備	低レベル廃棄物処理建屋	—	低レベル廃棄物処理建屋	建物・構築物	屋外	1	②-2	既設	非安重	—	B/—	—	—	
2489	放射性廃棄物の廃棄施設	固体廃棄物の廃棄施設	低レベル固体廃棄物処理設備	低レベル廃棄物処理建屋	—	施設外漏えい防止堰	建物・構築物	DA	1	②-2	既設	非安重	—	C/—	—	—	
2490	放射性廃棄物の廃棄施設	固体廃棄物の廃棄施設	低レベル固体廃棄物処理設備	チャンネルボックス・バーナブルポイズン処理建屋	—	チャンネルボックス・バーナブルポイズン処理建屋の遮蔽設備（外壁、セル壁等）	建物・構築物	DC	一式	②-2	既設	安重/非安重	—	S/— B/—	—	—	
2491	放射性廃棄物の廃棄施設	固体廃棄物の廃棄施設	低レベル固体廃棄物処理設備	チャンネルボックス・バーナブルポイズン処理建屋	—	チャンネルボックス・バーナブルポイズン処理建屋	建物・構築物	屋外	1	②-2	既設	非安重	—	S/—	—	—	
2492	放射性廃棄物の廃棄施設	固体廃棄物の廃棄施設	低レベル固体廃棄物処理設備	チャンネルボックス・バーナブルポイズン処理建屋	—	施設外漏えい防止堰	建物・構築物	DC	1	②-2	既設	非安重	—	C/—	—	—	
2493	放射性廃棄物の廃棄施設	固体廃棄物の廃棄施設	低レベル固体廃棄物処理設備	低レベル濃縮廃液処理系	—	主配管（低レベル濃縮廃液処理系）	主配管	FA	一式	①	既設	非安重	—	B/—	—	—	流体：低レベル濃縮廃液
2494	放射性廃棄物の廃棄施設	固体廃棄物の廃棄施設	低レベル固体廃棄物処理設備	低レベル濃縮廃液処理系	—	固化装置	機械装置	FA	1	①	既設	非安重	—	B/—	—	—	
2495	放射性廃棄物の廃棄施設	固体廃棄物の廃棄施設	低レベル固体廃棄物処理設備	低レベル濃縮廃液処理系	—	給液槽	容器	DA	1	②-2	既設	非安重	—	B/—	—	—	
2496	放射性廃棄物の廃棄施設	固体廃棄物の廃棄施設	低レベル固体廃棄物処理設備	低レベル濃縮廃液処理系	—	洗浄廃液受槽漏えい液受皿	容器	DA	1	②-2	既設	非安重	—	B/—	—	—	
2497	放射性廃棄物の廃棄施設	固体廃棄物の廃棄施設	低レベル固体廃棄物処理設備	低レベル濃縮廃液処理系	—	低レベル濃縮廃液受槽	容器	DA	2	②-2	既設	非安重	—	B/—	—	—	
2498	放射性廃棄物の廃棄施設	固体廃棄物の廃棄施設	低レベル固体廃棄物処理設備	低レベル濃縮廃液処理系	—	低レベル濃縮廃液受槽漏えい液受皿	容器	DA	2	②-2	既設	非安重	—	B/—	—	—	
2499	放射性廃棄物の廃棄施設	固体廃棄物の廃棄施設	低レベル固体廃棄物処理設備	低レベル濃縮廃液処理系	—	低レベル濃縮廃液貯槽	容器	DA	1	②-2	既設	非安重	—	B/—	—	—	
2500	放射性廃棄物の廃棄施設	固体廃棄物の廃棄施設	低レベル固体廃棄物処理設備	低レベル濃縮廃液処理系	—	低レベル濃縮廃液貯槽漏えい液受皿	容器	DA	1	②-2	既設	非安重	—	B/—	—	—	
2501	放射性廃棄物の廃棄施設	固体廃棄物の廃棄施設	低レベル固体廃棄物処理設備	低レベル濃縮廃液処理系	—	北第2配管室漏えい液受皿	容器	DA	1	②-2	既設	非安重	—	B/—	—	—	
2502	放射性廃棄物の廃棄施設	固体廃棄物の廃棄施設	低レベル固体廃棄物処理設備	低レベル濃縮廃液処理系	—	主配管(低レベル濃縮廃液処理系)	主配管	DA	一式	②-2	既設	非安重	—	B/—	—	—	流体：低レベル廃液 流体：低レベル廃棄物粉体
2503	放射性廃棄物の廃棄施設	固体廃棄物の廃棄施設	低レベル固体廃棄物処理設備	低レベル濃縮廃液処理系	—	圧縮成型装置	機械装置	DA	1	②-2	既設	非安重	—	B/—	—	—	
2504	放射性廃棄物の廃棄施設	固体廃棄物の廃棄施設	低レベル固体廃棄物処理設備	低レベル濃縮廃液処理系	—	乾燥装置	機械装置	DA	1	②-2	既設	非安重	—	B/—	—	—	
2505	放射性廃棄物の廃棄施設	固体廃棄物の廃棄施設	低レベル固体廃棄物処理設備	廃溶媒処理系	—	AT01/AT02漏えい液受皿3	容器	AT01/AT02	一式	②-2	既設	非安重	—	B/—	—	—	
2506	放射性廃棄物の廃棄施設	固体廃棄物の廃棄施設	低レベル固体廃棄物処理設備	廃溶媒処理系	—	熱分解装置漏えい液受皿	容器	DA	1	②-2	既設	非安重	—	B/—	—	—	
2507	放射性廃棄物の廃棄施設	固体廃棄物の廃棄施設	低レベル固体廃棄物処理設備	廃溶媒処理系	—	調整槽	容器	DA	1	②-2	既設	非安重	—	B/—	—	—	
2508	放射性廃棄物の廃棄施設	固体廃棄物の廃棄施設	低レベル固体廃棄物処理設備	廃溶媒処理系	—	調整槽漏えい液受皿	容器	DA	1	②-2	既設	非安重	—	B/—	—	—	
2509	放射性廃棄物の廃棄施設	固体廃棄物の廃棄施設	低レベル固体廃棄物処理設備	廃溶媒処理系	—	廃有機溶媒残渣受槽	容器	DA	2	②-2	既設	非安重	—	B/—	—	—	
2510	放射性廃棄物の廃棄施設	固体廃棄物の廃棄施設	低レベル固体廃棄物処理設備	廃溶媒処理系	—	廃有機溶媒残渣受槽漏えい液受皿	容器	DA	2	②-2	既設	非安重	—	B/—	—	—	
2511	放射性廃棄物の廃棄施設	固体廃棄物の廃棄施設	低レベル固体廃棄物処理設備	廃溶媒処理系	—	主要弁（5132-W315）	主要弁	DA	1	②-2	既設	非安重	—	B/—	—	—	
2512	放射性廃棄物の廃棄施設	固体廃棄物の廃棄施設	低レベル固体廃棄物処理設備	廃溶媒処理系	—	主配管(廃溶媒処理系)	主配管	DA	一式	②-2	既設	非安重	—	B/—	—	—	流体：低レベル廃液 流体：低レベル廃棄物粉体
2513	放射性廃棄物の廃棄施設	固体廃棄物の廃棄施設	低レベル固体廃棄物処理設備	廃溶媒処理系	—	圧縮成型装置	機械装置	DA	2	②-2	既設	非安重	—	B/—	—	—	
2514	放射性廃棄物の廃棄施設	固体廃棄物の廃棄施設	低レベル固体廃棄物処理設備	廃溶媒処理系	—	熱分解装置	機械装置	DA	1	②-2	既設	非安重	—	B/—	—	—	
2515	放射性廃棄物の廃棄施設	固体廃棄物の廃棄施設	低レベル固体廃棄物処理設備	廃溶媒処理系	—	燃焼装置	機械装置	DA	1	②-2	既設	非安重	—	B/—	—	—	
2516	放射性廃棄物の廃棄施設	固体廃棄物の廃棄施設	低レベル固体廃棄物処理設備	雑固体廃棄物処理系	—	セラミックフィルタ	フィルタ	DA	2	②-2	既設	非安重	—	B/—	—	—	
2517	放射性廃棄物の廃棄施設	固体廃棄物の廃棄施設	低レベル固体廃棄物処理設備	雑固体廃棄物処理系	—	主配管(雑固体廃棄物処理系)	主配管	DA	一式	②-2	既設	非安重	—	B，C/—	—	—	流体：低レベル廃棄物粉体
2518	放射性廃棄物の廃棄施設	固体廃棄物の廃棄施設	低レベル固体廃棄物処理設備	雑固体廃棄物処理系	—	圧縮減容装置	機械装置	DA	1	②-2	既設	非安重	—	C/—	—	—	
2519	放射性廃棄物の廃棄施設	固体廃棄物の廃棄施設	低レベル固体廃棄物処理設備	雑固体廃棄物処理系	—	焼却装置	機械装置	DA	1	②-2	既設	非安重	—	B/—	—	—	
2520	放射性廃棄物の廃棄施設	固体廃棄物の廃棄施設	低レベル固体廃棄物処理設備	チャンネルボックス・バーナブルポイズン処理系	—	主配管（廃樹脂貯蔵系）	主配管	DC	一式	②-2	既設	非安重	—	C/—	—	—	流体：低レベル廃液
2521	放射性廃棄物の廃棄施設	固体廃棄物の廃棄施設	低レベル固体廃棄物処理設備	チャンネルボックス・バーナブルポイズン処理系	—	第1チャンネルボックス切断装置	機械装置	FA	2	②-2	既設	非安重	—	B-1，B-2/—	—	—	
2522	放射性廃棄物の廃棄施設	固体廃棄物の廃棄施設	低レベル固体廃棄物処理設備	チャンネルボックス・バーナブルポイズン処理系	—	第1バーナブルポイズン切断装置	機械装置	FA	2	②-2	既設	非安重	—	B-2/—	—	—	
2523	放射性廃棄物の廃棄施設	固体廃棄物の廃棄施設	低レベル固体廃棄物処理設備	チャンネルボックス・バーナブルポイズン処理系	—	第2バーナブルポイズン切断装置	機械装置	DC	1	②-2	既設	非安重	—	B-1/—	—	—	
2524	放射性廃棄物の廃棄施設	固体廃棄物の廃棄施設	低レベル固体廃棄物処理設備	チャンネルボックス・バーナブルポイズン処理系	—	第2チャンネルボックス切断装置	機械装置	DC	2	②-2	既設	非安重	—	B-1/—	—	—	
2525	放射性廃棄物の廃棄施設	固体廃棄物の廃棄施設	低レベル固体廃棄物処理設備	チャンネルボックス・バーナブルポイズン処理系	—	切断ピット	—	DC	一式	②-2	既設	非安重	—	B/—	—	—	
2526	放射性廃棄物の廃棄施設	固体廃棄物の廃棄施設	低レベル固体廃棄物貯蔵設備	ハル・エンドピース貯蔵建屋	—	ハル・エンドピース貯蔵建屋の遮蔽設備（外壁、セル壁等）	建物・構築物	AE	一式	②-2	既設	安重/非安重	—	S/— B/—	—	—	遮蔽安重であるセル遮蔽（貯蔵プール）を含む
2527	放射性廃棄物の廃棄施設	固体廃棄物の廃棄施設	低レベル固体廃棄物貯蔵設備	ハル・エンドピース貯蔵建屋	—	ハル・エンドピース貯蔵建屋	建物・構築物	屋外	1	②-2	既設	非安重	—	S/—	—	—	
2528	放射性廃棄物の廃棄施設	固体廃棄物の廃棄施設	低レベル固体廃棄物貯蔵設備	ハル・エンドピース貯蔵建屋	—	地下水排水設備 （ハル・エンドピース貯蔵建屋周り）	地下水排水設備	屋外	1	②-2	新設	非安重	—	C-3/—	—	—	
2529	放射性廃棄物の廃棄施設	固体廃棄物の廃棄施設	低レベル固体廃棄物貯蔵設備	第１低レベル廃棄物貯蔵建屋	—	第1低レベル廃棄物貯蔵建屋の遮蔽設備（外壁、セル壁等）	建物・構築物	FD	一式	①	既設	非安重	—	C/—	—	—	
2530	放射性廃棄物の廃棄施設	固体廃棄物の廃棄施設	低レベル固体廃棄物貯蔵設備	第１低レベル廃棄物貯蔵建屋	—	第1低レベル廃棄物貯蔵建屋	建物・構築物	屋外	1	①	既設	非安重	—	C/—	—	—	
2531	放射性廃棄物の廃棄施設	固体廃棄物の廃棄施設	低レベル固体廃棄物貯蔵設備	第２低レベル廃棄物貯蔵建屋	—	第2低レベル廃棄物貯蔵建屋の遮蔽設備（外壁、セル壁等）	建物・構築物	DB	一式	①	既設	非安重	—	B/—	—	E(再処理主)	
2532	放射性廃棄物の廃棄施設	固体廃棄物の廃棄施設	低レベル固体廃棄物貯蔵設備	第２低レベル廃棄物貯蔵建屋	—	第2低レベル廃棄物貯蔵建屋	建物・構築物	屋外	1	①	既設	非安重	—	B/—	—	—	
2533	放射性廃棄物の廃棄施設	固体廃棄物の廃棄施設	低レベル固体廃棄物貯蔵設備	第４低レベル廃棄物貯蔵建屋	—	第4低レベル廃棄物貯蔵建屋の遮蔽設備（外壁、セル壁等）	建物・構築物	FD2	一式	①	既設	非安重	—	C/—	—	—	
2534	放射性廃棄物の廃棄施設	固体廃棄物の廃棄施設	低レベル固体廃棄物貯蔵設備	第４低レベル廃棄物貯蔵建屋	—	第4低レベル廃棄物貯蔵建屋	建物・構築物	屋外	1	①	既設	非安重	—	C/—	—	—	
2535	放射性廃棄物の廃棄施設	固体廃棄物の廃棄施設	低レベル固体廃棄物貯蔵設備	廃樹脂貯蔵系	—	廃樹脂貯槽（使用済燃料受入れ・貯蔵建屋）	容器	FA	3	①	既設	非安重	—	B/—	—	—	
2536	放射性廃棄物の廃棄施設	固体廃棄物の廃棄施設	低レベル固体廃棄物貯蔵設備	廃樹脂貯蔵系	—	プール水浄化系ろ過装置逆洗水受槽漏えい液受皿	容器	FA	1	①	既設	非安重	—	B/—	—	—	
2537	放射性廃棄物の廃棄施設	固体廃棄物の廃棄施設	低レベル固体廃棄物貯蔵設備	廃樹脂貯蔵系	—	プール水浄化系ろ過装置逆洗水受槽弁室漏えい液受皿	容器	FA	1	①	既設	非安重	—	B/—	—	—	
2538	放射性廃棄物の廃棄施設	固体廃棄物の廃棄施設	低レベル固体廃棄物貯蔵設備	廃樹脂貯蔵系	—	北第3配管室漏えい液受皿	容器	FA	1	①	既設	非安重	—	B/—	—	—	
2539	放射性廃棄物の廃棄施設	固体廃棄物の廃棄施設	低レベル固体廃棄物貯蔵設備	廃樹脂貯蔵系	—	プール水浄化系ろ過装置逆洗水受槽	容器	FA	1	①	既設	非安重	—	B/—	—	—	
2540	放射性廃棄物の廃棄施設	固体廃棄物の廃棄施設	低レベル固体廃棄物貯蔵設備	廃樹脂貯蔵系	—	第2ろ過装置逆洗水受槽	容器	FA	1	①	既設	非安重	—	B/—	—	—	
2541	放射性廃棄物の廃棄施設	固体廃棄物の廃棄施設	低レベル固体廃棄物貯蔵設備	廃樹脂貯蔵系	—	主配管（廃樹脂貯蔵系）	主配管	FA	一式	①	既設	非安重	—	B/—	—	—	流体：低レベル廃液（廃樹脂，廃スラッジ）
2542	放射性廃棄物の廃棄施設	固体廃棄物の廃棄施設	低レベル固体廃棄物貯蔵設備	廃樹脂貯蔵系	—	廃樹脂貯槽(ハル・エンドピース貯蔵建屋)	容器	AE	2	②-2	既設	非安重	—	B/—	—	—	
2543	放射性廃棄物の廃棄施設	固体廃棄物の廃棄施設	低レベル固体廃棄物貯蔵設備	廃樹脂貯蔵系	—	廃樹脂貯槽第1室漏えい液受皿 廃樹脂貯槽第2室漏えい液受皿	容器	AE	2	②-2	既設	非安重	—	B/—	—	—	
2544	放射性廃棄物の廃棄施設	固体廃棄物の廃棄施設	低レベル固体廃棄物貯蔵設備	廃樹脂貯蔵系	—	廃樹脂貯槽漏えい液受皿	容器	DC	1	②-2	既設	非安重	—	B/—	—	—	
2545	放射性廃棄物の廃棄施設	固体廃棄物の廃棄施設	低レベル固体廃棄物貯蔵設備	廃樹脂貯蔵系	—	廃樹脂貯槽(チャンネルボックス・バーナブルポイズン処理建屋)	容器	DC	1	②-2	既設	非安重	—	B/—	—	—	
2546	放射性廃棄物の廃棄施設	固体廃棄物の廃棄施設	低レベル固体廃棄物貯蔵設備	ハル・エンドピース貯蔵系	—	貯蔵プール	容器	AE	2	②-2	既設	非安重	—	B/—	—	—	
2547	放射性廃棄物の廃棄施設	固体廃棄物の廃棄施設	低レベル固体廃棄物貯蔵設備	ハル・エンドピース貯蔵系	—	プール水浄化塔室漏えい液受皿	容器	AE	1	②-2	既設	非安重	—	B/—	—	—	
2548	放射性廃棄物の廃棄施設	固体廃棄物の廃棄施設	低レベル固体廃棄物貯蔵設備	ハル・エンドピース貯蔵系	—	主配管（漏えい拡大防止系）	主配管	AE	一式	②-2	既設	非安重	—	C/—	—	—	流体：漏えい液（低レベル）
2549	放射性廃棄物の廃棄施設	固体廃棄物の廃棄施設	低レベル固体廃棄物貯蔵設備	ハル・エンドピース貯蔵系	—	主配管（廃樹脂貯蔵系）	主配管	AE	一式	②-2	既設	非安重	—	B/—	—	—	流体：低レベル廃液（廃樹脂）
2550	放射性廃棄物の廃棄施設	固体廃棄物の廃棄施設	低レベル固体廃棄物貯蔵設備	チャンネルボックス・バーナブルポイズン貯蔵系	—	チャンネルボックス・バーナブルポイズン貯蔵エリア	建物・構築物	DC	—	②-2	既設	非安重	—	C/—	—	—	
2551	放射性廃棄物の廃棄施設	固体廃棄物の廃棄施設	低レベル固体廃棄物貯蔵設備	第１低レベル廃棄物貯蔵系	—	低レベル固体廃棄物貯蔵エリア（第１低レベル廃棄物貯蔵系）	建物・構築物	FD	一式	①	既設	非安重	—	C/—	—	—	
2552	放射性廃棄物の廃棄施設	固体廃棄物の廃棄施設	低レベル固体廃棄物貯蔵設備	使用済燃料受入れ・貯蔵建屋低レベル廃棄物貯蔵系	—	低レベル固体廃棄物貯蔵エリア（使用済燃料受入れ・貯蔵建屋低レベル廃棄物貯蔵系）	建物・構築物	FA	一式	①	既設	非安重	—	C/—	—	—	
2553	放射性廃棄物の廃棄施設	固体廃棄物の廃棄施設	低レベル固体廃棄物貯蔵設備	第２低レベル廃棄物貯蔵系	第１貯蔵系	低レベル固体廃棄物貯蔵エリア（第１貯蔵系）	建物・構築物	DB	一式	①	改造	非安重	—	C/—	—	E(再処理主)	
2554	放射性廃棄物の廃棄施設	固体廃棄物の廃棄施設	低レベル固体廃棄物貯蔵設備	第２低レベル廃棄物貯蔵系	第２貯蔵系	低レベル固体廃棄物貯蔵エリア（第２貯蔵系）	建物・構築物	DB	一式	②-2	既設	非安重	—	C/—	—	MOX(再処理主)	
2555	放射性廃棄物の廃棄施設	固体廃棄物の廃棄施設	低レベル固体廃棄物貯蔵設備	第４低レベル廃棄物貯蔵系	—	低レベル固体廃棄物貯蔵エリア（第４低レベル廃棄物貯蔵系）	建物・構築物	FD2	一式	①	既設	非安重	—	C/—	—	—	
2556	放射線管理施設	—	放射線監視設備	主排気筒管理建屋	—	主排気筒管理建屋	建物・構築物	屋外	1	②-2	既設	非安重	常設SA	S/—，1.2Ss	—	—	
2557	放射線管理施設	—	放射線監視設備	屋内モニタリング設備	—	ガンマ線エリアモニタ	計装/放管設備	AA, AB, AC, AD, AE, AG, AH, BA, BB, CA, CB, DA, DB, DC, FA, FB, FC, KA, KB	130	①/②-2	既設	非安重	—	C/—	—	—	

番号	第四条第1項	第四条第2項	第四条第3項	第五条第1項（注1）	第六条第1項	第六条第2項	第六条第3項	第七条第1項（注2）	第八条第1項（注3）	第八条第2項（注3）	第八条第3項（注3）	第九条第1項	第十条第1項	第十条第1項第一号	第十条第1項第二号	第十条第1項第三号	第十条第1項第四号	第十条第1項第五号	第十条第1項第六号	第十条第1項第七号	第十条第1項第八号	第十条第1項第九号イ	第十条第1項第九号ロ	第十条第1項第九号ハ	第十一条第1項	第十一条第2項	第十一条第3項	第十一条第4項	第十一条第5項	第十一条第6項	第十一条第7項	第十一条第8項	第十一条第9項	第十一条第10項	第十一条第11項	第十一条第12項	第十二条第1項	第十三条第1項	第十四条第1項第一号	第十四条第1項第二号	第十四条第1項第三号	第十五条第1項	第十六条第1項	第十六条第2項	第十六条第3項	第十六条第4項	第十六条第5項	第十七条第1項第一号	第十七条第1項第二号イ	第十七条第1項第二号ロ	第十七条第1項第二号ハ	第十七条第1項第三号イ	第十七条第1項第三号ロ	第十七条第1項第三号ハ	第十七条第1項第三号ニ	第十七条第2項	第十八条第1項第一号	第十八条第1項第二号	第十八条第1項第三号	第十九条第1項第一号	第十九条第1項第二号イ	第十九条第1項第二号ロ	第十九条第1項第二号ハ	第十九条第2項	第二十条第1項	第二十条第1項第一号	第二十条第1項第二号	第二十条第1項第三号	第二十条第1項第四号	第二十条第1項第五号	第二十条第2項	第二十一条第1項第一号	第二十一条第1項第二号	第二十一条第1項第三号	第二十一条第1項第四号	第二十一条第1項第五号	第二十二条第1項	第二十二条第2項第一号	第二十二条第2項第二号	第二十二条第2項第三号	第二十二条第2項第四号	第二十二条第2項第五号	第二十二条第2項第六号
2483	—	—	—	—	△	—	—	—	—	—	—	—	△	—	—	—	—	—	—	—	—	—	—	—	—	—	—	—	—	—	—	—	—	—	—	—	—	—	—	—	—	—	—	—	—	—	—	—	—	—	—	—	—	—	—	—	—	—	—	—	—	—	—	—	—	—	—	—	—	—	—	—	—	—	—	—	—	—	—	—	—	—	—
2484	—	—	—	—	○	○	—	—	—	—	—	—	—	—	—	—	—	—	—	—	—	—	—	—	—	—	—	—	—	—	—	—	—	—	—	—	—	—	—	—	—	—	—	—	—	—	—	—	—	—	—	—	—	—	—	—	—	—	—	—	—	—	—	—	—	—	—	—	—	—	—	—	—	—	—	—	—	—	—	—	—	—	—
2485	—	—	—	○	○	○	—	○	○	○	△	—	—	—	—	—	—	—	—	—	△	△	—	—	—	—	—	—	—	—	—	—	—	—	—	—	○	○	—	—	—	—	—	—	—	—	—	—	—	—	—	—	—	—	—	—	—	—	—	—	—	—	—	—	—	—	—	—	—	—	—	—	—	—	—	—	—	—	—	—	—	—	—
2486	—	—	—	—	○	○	—	—	—	—	—	—	—	—	—	—	—	—	—	—	—	—	—	—	—	—	—	—	—	—	—	—	—	—	—	—	—	—	—	—	—	—	○	○	○	—	—	—	—	—	—	—	—	—	—	—	—	—	—	—	—	—	—	—	—	—	—	—	—	—	—	—	—	—	—	—	—	—	—	—	—	—	—
2487	—	—	—	—	△	—	—	—	—	—	—	—	—	—	—	—	—	—	—	—	—	—	—	—	—	—	—	—	—	—	—	—	—	—	—	—	—	—	—	—	—	—	—	—	—	—	—	—	—	—	—	—	—	—	—	—	—	—	—	—	—	—	—	—	—	—	—	—	—	—	—	—	—	—	—	—	—	—	—	—	—	—	—
2488	—	—	—	—	△	—	—	—	—	—	—	—	—	—	—	—	—	—	—	—	△	—	—	—	—	—	—	—	—	—	—	—	—	—	—	—	○	○	—	—	—	—	—	—	—	—	—	—	—	—	—	—	—	—	—	—	—	—	—	—	—	—	—	—	—	—	—	—	—	—	—	—	—	—	—	—	—	—	—	—	—	—	—
2489	—	—	—	—	△	—	—	—	—	—	—	—	—	—	—	—	—	—	—	—	—	—	△	—	—	—	—	—	—	—	—	—	—	—	—	—	—	—	—	—	—	—	—	—	—	—	—	—	—	—	—	—	—	—	—	—	—	—	—	—	—	—	—	—	—	—	—	—	—	—	—	—	—	—	—	—	—	—	—	—	—	—	—
2490	—	—	—	—	○	○	—	—	—	—	—	—	—	—	—	—	—	—	—	—	—	—	—	—	—	—	—	—	—	—	—	—	—	—	—	—	—	—	—	—	—	—	—	—	—	—	—	—	—	—	—	—	—	—	—	—	—	—	—	—	—	—	—	—	—	—	—	—	—	—	—	—	—	—	—	—	—	—	—	—	—	—	—
2491	—	—	—	○	○	○	—	○	○	○	△	—	—	—	—	—	—	—	—	—	△	△	—	—	—	—	—	—	—	—	—	—	—	—	—	—	○	○	—	—	—	—	—	—	—	—	—	—	—	—	—	—	—	—	—	—	—	—	—	—	—	—	—	—	—	—	—	—	—	—	—	—	—	—	—	—	—	—	—	—	—	—	—
2492	—	—	—	—	△	—	—	—	—	—	—	—	—	—	—	—	—	—	—	—	—	—	△	—	—	—	—	—	—	—	—	—	—	—	—	—	—	—	—	—	—	—	—	—	—	—	—	—	—	—	—	—	—	—	—	—	—	—	—	—	—	—	—	—	—	—	—	—	—	—	—	—	—	—	—	—	—	—	—	—	—	—	—
2493	—	—	—	—	△	—	—	—	—	—	—	—	△	—	—	—	—	—	—	—	—	—	—	—	—	—	—	—	—	—	—	—	—	—	—	—	—	—	—	—	—	—	—	—	—	—	—	—	—	—	—	—	—	—	—	—	—	—	—	—	—	—	—	—	—	—	—	—	—	—	—	—	—	—	—	—	—	—	—	—	—	—	—
2494	—	—	—	—	△	—	—	—	—	—	—	—	△	—	—	—	—	—	—	—	—	—	—	—	—	—	—	—	—	—	—	—	—	—	—	—	—	—	—	—	—	—	—	—	—	—	—	—	—	—	—	—	—	—	—	—	—	—	—	—	—	—	—	—	—	—	—	—	—	—	—	—	—	—	—	—	—	—	—	—	—	—	—
2495	—	—	—	—	△	—	—	—	—	—	—	—	△	—	—	—	—	—	—	—	—	—	—	—	—	—	—	—	—	—	—	—	—	—	—	—	—	—	—	—	—	—	—	—	—	—	—	△	△	—	△	△	△	△	△	△	—	—	—	—	—	—	—	—	—	—	—	—	—	—	—	—	—	—	—	—	—	—	—	—	—	—	—
2496	—	—	—	—	△	—	—	—	—	—	—	—	—	—	—	—	—	—	—	—	—	△	—	—	—	—	—	—	—	—	—	—	—	—	—	—	—	—	—	—	—	—	—	—	—	—	—	—	—	—	—	—	—	—	—	—	—	—	—	—	—	—	—	—	—	—	—	—	—	—	—	—	—	—	—	—	—	—	—	—	—	—	—
2497	—	—	—	—	△	—	—	—	—	—	—	—	△	—	—	—	—	—	—	—	—	—	—	—	—	—	—	—	—	—	—	—	—	—	—	—	—	—	—	—	—	—	—	—	—	—	—	△	△	—	△	△	△	△	△	△	—	—	—	—	—	—	—	—	—	—	—	—	—	—	—	—	—	—	—	—	—	—	—	—	—	—	—
2498	—	—	—	—	△	—	—	—	—	—	—	—	—	—	—	—	—	—	—	—	—	△	—	—	—	—	—	—	—	—	—	—	—	—	—	—	—	—	—	—	—	—	—	—	—	—	—	—	—	—	—	—	—	—	—	—	—	—	—	—	—	—	—	—	—	—	—	—	—	—	—	—	—	—	—	—	—	—	—	—	—	—	—
2499	—	—	—	—	△	—	—	—	—	—	—	—	△	—	—	—	—	—	—	—	—	—	—	—	—	—	—	—	—	—	—	—	—	—	—	—	—	—	—	—	—	—	—	—	—	—	—	△	△	—	△	△	△	△	△	△	—	—	—	—	—	—	—	—	—	—	—	—	—	—	—	—	—	—	—	—	—	—	—	—	—	—	—
2500	—	—	—	—	△	—	—	—	—	—	—	—	—	—	—	—	—	—	—	—	—	△	—	—	—	—	—	—	—	—	—	—	—	—	—	—	—	—	—	—	—	—	—	—	—	—	—	—	—	—	—	—	—	—	—	—	—	—	—	—	—	—	—	—	—	—	—	—	—	—	—	—	—	—	—	—	—	—	—	—	—	—	—
2501	—	—	—	—	△	—	—	—	—	—	—	—	—	—	—	—	—	—	—	—	—	△	—	—	—	—	—	—	—	—	—	—	—	—	—	—	—	—	—	—	—	—	—	—	—	—	—	—	—	—	—	—	—	—	—	—	—	—	—	—	—	—	—	—	—	—	—	—	—	—	—	—	—	—	—	—	—	—	—	—	—	—	—
2502	—	—	—	—	△	—	—	—	—	—	—	—	△	—	—	—	—	—	—	—	—	—	—	—	—	—	—	—	—	—	—	—	—	—	—	—	—	—	—	—	—	—	—	—	—	—	—	△	△	—	△	△	△	△	△	△	—	—	—	—	—	—	—	—	—	—	—	—	—	—	—	—	—	—	—	—	—	—	—	—	—	—	—
2503	—	—	—	—	△	—	—	—	—	—	—	—	△	—	—	—	—	—	—	—	—	—	—	—	—	—	—	—	—	—	—	—	—	—	—	—	—	—	—	—	—	—	—	—	—	—	—	—	—	—	—	—	—	—	—	—	—	—	—	—	—	—	—	—	—	—	—	—	—	—	—	—	—	—	—	—	—	—	—	—	—	—	—
2504	—	—	—	—	△	—	—	—	—	—	—	—	△	—	—	—	—	—	—	—	—	—	—	—	—	—	—	—	—	—	—	—	—	—	—	—	—	—	—	—	—	—	—	—	—	—	—	△	△	—	△	△	△	△	△	△	—	—	—	—	—	—	—	—	—	—	—	—	—	—	—	—	—	—	—	—	—	—	—	—	—	—	—
2505	—	—	—	—	△	—	—	—	—	—	—	—	—	—	—	—	—	—	—	—	—	△	—	—	—	—	—	—	—	—	—	—	—	—	—	—	—	—	—	—	—	—	—	—	—	—	—	—	—	—	—	—	—	—	—	—	—	—	—	—	—	—	—	—	—	—	—	—	—	—	—	—	—	—	—	—	—	—	—	—	—	—	—
2506	—	—	—	—	△	—	—	—	—	—	—	—	—	—	—	—	—	—	—	—	—	△	—	—	—	—	—	△	—	—	—	—	—	—	—	—	—	—	—	—	—	—	—	—	—	—	—	—	—	—	—	—	—	—	—	—	—	—	—	—	—	—	—	—	—	—	—	—	—	—	—	—	—	—	—	—	—	—	—	—	—	—	—
2507	—	—	—	—	△	—	—	—	—	—	—	—	△	—	—	—	—	—	—	—	—	—	—	—	—	—	—	△	△	—	—	—	—	—	—	—	—	—	—	—	—	—	—	—	—	—	—	△	△	—	△	△	△	△	△	△	—	—	—	—	—	—	—	—	—	—	—	—	—	—	—	—	—	—	—	—	—	—	—	—	—	—	—
2508	—	—	—	—	△	—	—	—	—	—	—	—	—	—	—	—	—	—	—	—	—	△	—	—	—	—	—	△	—	—	—	—	—	—	—	—	—	—	—	—	—	—	—	—	—	—	—	—	—	—	—	—	—	—	—	—	—	—	—	—	—	—	—	—	—	—	—	—	—	—	—	—	—	—	—	—	—	—	—	—	—	—	—
2509	—	—	—	—	△	—	—	—	—	—	—	—	△	—	—	—	—	—	—	—	—	—	—	—	—	—	—	△	△	—	—	—	—	—	—	—	—	—	—	—	—	—	—	—	—	—	—	△	△	—	△	△	△	△	△	△	—	—	—	—	—	—	—	—	—	—	—	—	—	—	—	—	—	—	—	—	—	—	—	—	—	—	—
2510	—	—	—	—	△	—	—	—	—	—	—	—	—	—	—	—	—	—	—	—	—	△	—	—	—	—	—	△	—	—	—	—	—	—	—	—	—	—	—	—	—	—	—	—	—	—	—	—	—	—	—	—	—	—	—	—	—	—	—	—	—	—	—	—	—	—	—	—	—	—	—	—	—	—	—	—	—	—	—	—	—	—	—
2511	—	—	—	—	△	—	—	—	—	—	—	—	—	—	—	—	—	—	—	—	—	—	—	—	—	—	—	△	—	—	—	—	—	—	—	—	—	—	—	—	—	—	—	—	—	—	—	—	—	—	—	—	—	—	—	—	—	—	—	—	—	—	—	—	—	—	—	—	—	—	—	—	—	—	—	—	—	—	—	—	—	—	—
2512	—	—	—	—	△	—	—	—	—	—	—	—	△	—	—	—	—	—	—	—	—	△	—	—	—	—	—	△	—	—	—	—	—	—	—	—	—	—	—	—	—	—	—	—	—	—	—	△	△	—	△	△	△	△	△	△	—	—	—	—	—	—	—	—	—	—	—	—	—	—	—	—	—	—	—	—	—	—	—	—	—	—	—
2513	—	—	—	—	△	—	—	—	—	—	—	—	△	—	—	—	—	—	—	—	—	—	—	—	—	—	—	—	—	—	—	—	—	—	—	—	—	—	—	—	—	—	—	—	—	—	—	—	—	—	—	—	—	—	—	—	—	—	—	—	—	—	—	—	—	—	—	—	—	—	—	—	—	—	—	—	—	—	—	—	—	—	—
2514	—	—	—	—	△	—	—	—	—	—	—	—	△	—	—	—	—	—	—	—	—	—	—	—	—	—	—	△	△	—	—	—	—	—	—	—	—	—	—	—	—	—	—	—	—	—	—	△	△	—	△	△	△	△	△	△	—	—	—	—	—	—	—	—	—	—	—	—	—	—	—	—	—	—	—	—	—	—	—	—	—	—	—
2515	—	—	—	—	△	—	—	—	—	—	—	—	△	—	—	—	—	—	—	—	—	—	—	—	—	—	—	△	△	—	—	—	—	—	—	—	—	—	—	—	—	—	—	—	—	—	—	△	△	—	△	△	△	△	△	△	—	—	—	—	—	—	—	—	—	—	—	—	—	—	—	—	—	—	—	—	—	—	—	—	—	—	—
2516	—	—	—	—	△	—	—	—	—	—	—	—	△	—	—	—	—	—	—	—	—	—	—	—	—	—	—	—	—	—	—	—	—	—	—	—	—	—	—	—	—	—	—	—	—	—	—	—	—	—	—	—	—	—	—	—	—	—	—	—	—	—	—	—	—	—	—	—	—	—	—	—	—	—	—	—	—	—	—	—	—	—	—
2517	—	—	—	—	△	—	—	—	—	—	—	—	△	—	—	—	—	—	—	—	—	—	—	—	—	—	—	—	—	—	—	—	—	—	—	—	—	—	—	—	—	—	—	—	—	—	—	—	—	—	—	—	—	—	—	—	—	—	—	—	—	—	—	—	—	—	—	—	—	—	—	—	—	—	—	—	—	—	—	—	—	—	—
2518	—	—	—	—	△	—	—	—	—	—	—	—	—	—	—	—	—	—	—	—	—	—	—	—	—	—	—	—	—	—	—	—	—	—	—	—	—	—	—	—	—	—	—	—	—	—	—	—	—	—	—	—	—	—	—	—	—	—	—	—	—	—	—	—	—	—	—	—	—	—	—	—	—	—	—	—	—	—	—	—	—	—	—
2519	—	—	—	—	△	—	—	—	—	—	—	—	△	—	—	—	—	—	—	—	—	—	—	—	—	—	—	—	—	—	—	—	—	—	—	—	—	—	—	—	—	—	—	—	—	—	—	—	—	—	—	—	—	—	—	—	—	—	—	—	—	—	—	—	—	—	—	—	—	—	—	—	—	—	—	—	—	—	—	—	—	—	—
2520	—	—	—	—	△	—	—	—	—	—	—	—	△	—	—	—	—	—	—	—	—	—	—	—	—	—	○	—	—	—	—	—	—	—	—	—	—	—	—	—	—	—	—	—	—	—	—	△	△	—	△	△	△	△	△	△	—	—	—	—	—	—	—	—	—	—	—	—	—	—	—	—	—	—	—	—	—	—	—	—	—	—	—
2521	—	—	—	—	○	—	—	—	—	—	—	—	—	—	—	—	—	—	—	—	—	—	—	—	—	—	—	—	—	—	—	—	—	—	—	△	—	—	—	—	—	—	—	—	—	—	—	—	—	—	—	—	—	—	—	—	—	—	—	—	—	—	—	—	—	—	—	—	—	—	—	—	—	—	—	—	—	—	—	—	—	—	—
2522	—	—	—	—	○	—	—	—	—	—	—	—	—	—	—	—	—	—	—	—	—	—	—	—	—	—	—	—	—	—	—	—	—	—	—	—	—	—	—	—	—	—	—	—	—	—	—	—	—	—	—	—	—	—	—	—	—	—	—	—	—	—	—	—	—	—	—	—	—	—	—	—	—	—	—	—	—	—	—	—	—	—	—
2523	—	—	—	—	△	—	—	—	—	—	—	—	—	—	—	—	—	—	—	—	—	—	—	—	—	—	—	—	—	—	—	—	—	—	—	—	—	—	—	—	—	—	—	—	—	—	—	—	—	—	—	—	—	—	—	—	—	—	—	—	—	—	—	—	—	—	—	—	—	—	—	—	—	—	—	—	—	—	—	—	—	—	—
2524	—	—	—	—	△	—	—	—	—	—	—	—	—	—	—	—	—	—	—	—	—	—	—	—	—	—	—	—	—	—	—	—	—	—	—	△	—	—	—	—	—	—	—	—	—	—	—	—	—	—	—	—	—	—	—	—	—	—	—	—	—	—	—	—	—	—	—	—	—	—	—	—	—	—	—	—	—	—	—	—	—	—	—
2525	—	—	—	—	△	—	—	—	—	—	—	—	—	—	—	—	—	—	—	—	—	—	—	—	—	—	—	—	—	—	—	—	—	—	—	—	—	—	—	—	—	—	—	—	—	—	—	—	—	—	—	—	—	—	—	—	—	—	—	—	—	—	—	—	—	—	—	—	—	—	—	—	—	—	—	—	—	—	—	—	—	—	—
2526	—	—	—	—	○	○	—	—	—	—	—	—	—	—	—	—	—	—	—	—	—	—	—	—	—	—	—	—	—	—	—	—	—	—	—	—	—	—	—	—	—	—	—	—	—	—	—	—	—	—	—	—	—	—	—	—	—	—	—	—	—	—	—	—	—	—	—	—	—	—	—	—	—	—	—	—	—	—	—	—	—	—	—
2527	—	—	—	○	○	○	—	○	○	○	△	—	—	—	—	—	—	—	—	—	△	△	—	—	—	—	—	—	—	—	—	—	—	—	—	—	○	○	—	—	—	—	—	—	—	—	—	—	—	—	—	—	—	—	—	—	—	—	—	—	—	—	—	—	—	—	—	—	—	—	—	—	—	—	—	—	—	—	—	—	—	—	—
2528	—	—	—	—	○	○	—	—	—	—	—	—	—	—	—	—	—	—	—	—	—	—	—	—	—	—	—	—	—	—	—	—	—	—	—	—	—	—	—	—	—	—	○	○	○	—	—	—	—	—	—	—	—	—	—	—	—	—	—	—	—	—	—	—	—	—	—	—	—	—	—	—	—	—	—	—	—	—	—	—	—	—	—
2529	—	—	—	—	△	—	—	—	—	—	—	—	—	—	—	—	—	—	—	—	—	—	—	—	—	—	—	—	—	—	—	—	—	—	—	—	—	—	—	—	—	—	—	—	—	—	—	—	—	—	—	—	—	—	—	—	—	—	—	—	—	—	—	—	—	—	—	—	—	—	—	—	—	—	—	—	—	—	—	—	—	—	—
2530	—	—	—	—	△	—	—	—	—	—	—	—	—	—	—	—	—	—	—	—	—	△	—	—	—	—	—	—	—	—	—	—	—	—	—	—	○	○	—	—	—	—	—	—	—	—	—	—	—	—	—	—	—	—	—	—	—	—	—	—	—	—	—	—	—	—	—	—	—	—	—	—	—	—	—	—	—	—	—	—	—	—	—
2531	—	—	—	—	△	—	—	—	—	—	—	—	—	—	—	—	—	—	—	—	—	—	—	—	—	—	—	—	—	—	—	—	—	—	—	—	—	—	—	—	—	—	—	—	—	—	○	—	—	—	—	—	—	—	—	—	—	—	—	—	—	—	—	—	—	—	—	—	—	—	—	—	—	—	—	—	—	—	—	—	—	—	—
2532	—	—	—	—	△	—	—	—	—	—	—	—	—	—	—	—	—	—	—	—	△	△	—	—	—	—	—	—	—	—	—	—	—	—	—	—	○	○	—	—	—	—	—	—	—	—	—	—	—	—	—	—	—	—	—	—	—	—	—	—	—	—	—	—	—	—	—	—	—	—	—	—	—	—	—	—	—	—	—	—	—	—	—
2533	—	—	—	—	△	—	—	—	—	—	—	—	—	—	—	—	—	—	—	—	—	—	—	—	—	—	—	—	—	—	—	—	—	—	—	—	—	—	—	—	—	—	—	—	—	—	—	—	—	—	—	—	—	—	—	—	—	—	—	—	—	—	—	—	—	—	—	—	—	—	—	—	—	—	—	—	—	—	—	—	—	—	—
2534	—	—	—	—	△	—	—	—	—	—	—	—	—	—	—	—	—	—	—	—	—	△	—	—	—	—	—	—	—	—	—	—	—	—	—	—	○	○	—	—	—	—	—	—	—	—	—	—	—	—	—	—	—	—	—	—	—	—	—	—	—	—	—	—	—	—	—	—	—	—	—	—	—	—	—	—	—	—	—	—	—	—	—
2535	—	—	—	—	△	—	—	—	—	—	—	—	△	—	—	—	—	—	—	—	—	—	—	—	—	—	—	—	—	—	—	—	—	—	—	—	—	—	—	—	—	—	—	—	—	—	—	△	△	—	△	△	△	△	△	△	—	—	—	—	—	—	—	—	—	—	—	—	—	—	—	—	—	—	—	—	—	—	—	—	—	—	—
2536	—	—	—	—	△	—	—	—	—	—	—	—	—	—	—	—	—	—	—	—	—	△	—	—	—	—	—	—	—	—	—	—	—	—	—	—	—	—	—	—	—	—	—	—	—	—	—	—	—	—	—	—	—	—	—	—	—	—	—	—	—	—	—	—	—	—	—	—	—	—	—	—	—	—	—	—	—	—	—	—	—	—	—
2537	—	—	—	—	△	—	—	—	—	—	—	—	—	—	—	—	—	—	—	—	—	△	—	—	—	—	—	—	—	—	—	—	—	—	—	—	—	—	—	—	—	—	—	—	—	—	—	—	—	—	—	—	—	—	—	—	—	—	—	—	—	—	—	—	—	—	—	—	—	—	—	—	—	—	—	—	—	—	—	—	—	—	—
2538	—	—	—	—	△	—	—	—	—	—	—	—	—	—	—	—	—	—	—	—	—	△	—	—	—	—	—	—	—	—	—	—	—	—	—	—	—	—	—	—	—	—	—	—	—	—	—	—	—	—	—	—	—	—	—	—	—	—	—	—	—	—	—	—	—	—	—	—	—	—	—	—	—	—	—	—	—	—	—	—	—	—	—
2539	—	—	—	—	△	—	—	—	—	—	—	—	△	—	—	—	—	—	—	—	—	—	—	—	—	—	—	—	—	—	—	—	—	—	—	—	—	—	—	—	—	—	—	—	—	—	—	△	△	—	△	△	△	△	△	△	—	—	—	—	—	—	—	—	—	—	—	—	—	—	—	—	—	—	—	—	—	—	—	—	—	—	—
2540	—	—	—	—	△	—	—	—	—	—	—	—	△	—	—	—	—	—	—	—	—	—	—	—	—	—	—	—	—	—	—	—	—	—	—	—	—	—	—	—	—	—	—	—	—	—	—	—	—	—	—	—	—	—	—	—	—	—	—	—	—	—	—	—	—	—	—	—	—	—	—	—	—	—	—	—	—	—	—	—	—	—	—
2541	—	—	—	—	△	—	—	—	—	—	—	—	△	—	—	—	—	—	—	—	—	—	—	—	—	—	—	—	—	—	—	—	—	—	—	—	—	—	—	—	—	—	—	—	—	—	—	△	△	—	△	△	△	△	△	△	—	—	—	—	—	—	—	—	—	—	—	—	—	—	—	—	—	—	—	—	—	—	—	—	—	—	—
2542	—	—	—	—	△	—	—	—	—	—	—	—	△	—	—	—	—	—	—	—	—	—	—	—	—	—	—	—	—	—	—	—	—	—	—	—	—	—	—	—	—	—	—	—	—	—	—	△	△	—	△	△	△	△	△	△	—	—	—	—	—	—	—	—	—	—	—	—	—	—	—	—	—	—	—	—	—	—	—	—	—	—	—
2543	—	—	—	—	△	—	—	—	—	—	—	—	—	—	—	△	—	—	—	—	—	△	—	—	—	—	—	—	—	—	—	—	—	—	—	—	—	—	—	—	—	—	—	—	—	—	—	—	—	—	—	—	—	—	—	—	—	—	—	—	—	—	—	—	—	—	—	—	—	—	—	—	—	—	—	—	—	—	—	—	—	—	—
2544	—	—	—	—	△	—	—	—	—	—	—	—	—	—	—	—	—	—	—	—	—	△	—	—	—	—	—	—	—	—	—	—	—	—	—	—	—	—	—	—	—	—	—	—	—	—	—	—	—	—	—	—	—	—	—	—	—	—	—	—	—	—	—	—	—	—	—	—	—	—	—	—	—	—	—	—	—	—	—	—	—	—	—
2545	—	—	—	—	△	—	—	—	—	—	—	—	△	—	—	—	—	—	—	—	—	—	—	—	—	—	—	—	—	—	—	—	—	△	—	—	—	—	—	—	—	—	—	—	—	—	—	△	△	—	△	△	△	△	△	△	—	—	—	—	—	—	—	—	—	—	—	—	—	—	—	—	—	—	—	—	—	—	—	—	—	—	—
2546	—	—	—	—	△	—	—	—	—	—	—	—	—	—	—	—	—	—	—	—	—	—	—	—	—	—	—	—	—	—	—	—	—	—	—	△	—	—	—	—	—	—	—	—	—	—	—	—	—	—	—	—	—	—	—	—	—	—	—	—	—	—	—	—	—	—	—	—	—	—	—	—	—	—	—	—	—	—	—	—	—	—	—
2547	—	—	—	—	△	—	—	—	—	—	—	—	—	—	—	△	—	—	—	—	—	△	—	—	—	—	—	—	—	—	—	—	—	—	—	—	—	—	—	—	—	—	—	—	—	—	—	—	—	—	—	—	—	—	—	—	—	—	—	—	—	—	—	—	—	—	—	—	—	—	—	—	—	—	—	—	—	—	—	—	—	—	—
2548	—	—	—	—	△	—	—	—	—	—	—	—	—	—	—	△	—	—	—	—	—	△	—	—	—	—	—	—	—	—	—	—	—	—	—	—	—	—	—	—	—	—	—	—	—	—	—	—	—	—	—	—	—	—	—	—	—	—	—	—	—	—	—	—	—	—	—	—	—	—	—	—	—	—	—	—	—	—	—	—	—	—	—
2549	—	—	—	—	△	—	—	—	—	—	—	—	△	—	—	—	—	—	—	—	—	—	—	—	—	—	—	—	—	—	—	—	—	—	—	—	—	—	—	—	—	—	—	—	—	—	—	△	△	—	△	△	△	△	△	△	—	—	—	—	—	—	—	—	—	—	—	—	—	—	—	—	—	—	—	—	—	—	—	—	—	—	—
2550	—	—	—	—	△	—	—	—	—	—	—	—	—	—	—	—	—	—	—	—	—	—	—	—	—	—	—	—	—	—	—	—	—	—	—	—	—	—	—	—	—	—	—	—	—	—	—	—	—	—	—	—	—	—	—	—	—	—	—	—	—	—	—	—	—	—	—	—	—	—	—	—	—	—	—	—	—	—	—	—	—	—	—
2551	—	—	—	—	△	—	—	—	—	—	—	—	—	—	—	—	—	—	—	—	—	—	—	—	—	—	—	—	—	—	—	—	—	—	—	—	—	—	—	—	—	—	—	—	—	—	—	—	—	—	—	—	—	—	—	—	—	—	—	—	—	—	—	—	—	—	—	—	—	—	—	—	—	—	—	—	—	—	—	—	—	—	—
2552	—	—	—	—	△	—	—	—	—	—	—	—	—	—	—	—	—	—	—	—	—	—	—	—	—	—	—	—	—	—	—	—	—	—	—	—	—	—	—	—	—	—	—	—	—	—	—	—	—	—	—	—	—	—	—	—	—	—	—	—	—	—	—	—	—	—	—	—	—	—	—	—	—	—	—	—	—	—	—	—	—	—	—
2553	—	—	—	—	△	—	—	—	—	—	—	—	—	—	—	—	—	—	—	—	—	—	—	—	—	—	○	—	—	—	—	—	—	—	—	—	—	—	—	—	—	—	—	—	—	—	○	—	—	—	—	—	—	—	—	—	—	—	—	—	—	—	—	—	—	—	—	—	—	—	—	—	—	—	—	—	—	—	—	—	—	—	—
2554	—	—	—	—	△	—	—	—	—	—	—	—	—	—	—	—	—	—	—	—	—	—	—	—	—	—	○	—	—	—	—	—	—	—	—	—	—	—	—	—	—	—	—	—	—	—	○	—	—	—	—	—	—	—	—	—	—	—	—	—	—	—	—	—	—	—	—	—	—	—	—	—	—	—	—	—	—	—	—	—	—	—	—
2555	—	—	—	—	△	—	—	—	—	—	—	—	—	—	—	—	—	—	—	—	—	—	—	—	—	—	—	—	—	—	—	—	—	—	—	—	—	—	—	—	—	—	—	—	—	—	—	—	—	—	—	—	—	—	—	—	—	—	—	—	—	—	—	—	—	—	—	—	—	—	—	—	—	—	—	—	—	—	—	—	—	—	—
2556	—	—	—	○	○	○	—	○	○	○	△	—	—	—	—	—	—	—	—	—	—	—	—	—	—	—	—	—	—	—	—	—	—	—	—	—	○	○	—	—	—	—	—	—	—	—	—	—	—	—	—	—	—	—	—	—	—	—	—	—	—	—	—	—	—	—	—	—	—	—	—	(△)					—	—	—	—	—	—	—
2557	—	—	—	—	△	—	—	—	—	—	—	—	—	—	—	—	—	—	—	—	—	—	—	—	—	—	—	—	—	—	—	—	—	—	—	—	—	—	—	—	—	—	—	—	—	—	—	—	—	—	—	—	—	—	—	—	—	—	—	—	—	—	—	—	—	—	—	—	—	—	△	△	—	—	△	—	—	—	—	—	—	—	—

設工認申請対象機器の技術基準への適合性に係る整理

番号	施設区分		設備区分		機器名称	種類(主)(従)	設置場所	数量	申請区分	変更区分	D B区分	S A区分	耐震設計	兼用(主従)	共用(主従)	備考
2483	放射性廃棄物の廃棄施設	固体廃棄物の廃棄施設	ガラス固化体貯蔵設備	—	—	第1ガラス固化体貯蔵建屋来種の冷却空気出口シャフト	建物・構築物	KAE	一式	Ⅳ-2	既設	非安重	—	C/—	—	—
2484	放射性廃棄物の廃棄施設	固体廃棄物の廃棄施設	ガラス固化体貯蔵設備	第１ガラス固化体貯蔵建屋来種	—	第１ガラス固化体貯蔵建屋来種の遮蔽設備（外壁、セル壁等）	建物・構築物	KAE	一式	Ⅳ-2	既設	安重	—	S/— B/—	—	—
2485	放射性廃棄物の廃棄施設	固体廃棄物の廃棄施設	ガラス固化体貯蔵設備	第１ガラス固化体貯蔵建屋来種	—	第１ガラス固化体貯蔵建屋来種	建物・構築物	屋外	1	Ⅳ-2	既設	非安重	—	S/—	—	—
2486	放射性廃棄物の廃棄施設	固体廃棄物の廃棄施設	ガラス固化体貯蔵設備	第１ガラス固化体貯蔵建屋来種	—	地下水排水設備 （第1ガラス固化体貯蔵建屋用り）	地下水排水設備	屋外	1	Ⅳ-2	新設	非安重	—	C-3/1, 2/3- C-3/— C/-2	—	—
2487	放射性廃棄物の廃棄施設	固体廃棄物の廃棄施設	低レベル固体廃棄物処理設備	低レベル廃棄物処理建屋	—	低レベル廃棄物処理建屋の遮蔽設備（外壁、セル壁等）	建物・構築物	BA	一式	Ⅳ-2	既設	非安重	—	B/—	—	—
2488	放射性廃棄物の廃棄施設	固体廃棄物の廃棄施設	低レベル固体廃棄物処理設備	低レベル廃棄物処理建屋	—	低レベル廃棄物処理建屋	建物・構築物	屋外	1	Ⅳ-2	既設	非安重	—	S/—	—	—
2489	放射性廃棄物の廃棄施設	固体廃棄物の廃棄施設	低レベル固体廃棄物処理設備	低レベル廃棄物処理建屋	—	屋防ル屋入り口土堰	建物・構築物	BA	1	Ⅳ-2	既設	非安重	—	C/—	—	—
2490	放射性廃棄物の廃棄施設	固体廃棄物の廃棄施設	低レベル固体廃棄物処理設備	チャンネルボックス・バーナブルポイズン処理建屋	—	チャンネルボックス・バーナブルポイズン処理建屋の遮蔽設備（外壁、セル壁等）	建物・構築物	BC	一式	Ⅳ-2	既設	安重/非安重	—	S/— B/—	—	—
2491	放射性廃棄物の廃棄施設	固体廃棄物の廃棄施設	低レベル固体廃棄物処理設備	チャンネルボックス・バーナブルポイズン処理建屋	—	チャンネルボックス・バーナブルポイズン処理建屋	建物・構築物	屋外	1	Ⅳ-2	既設	非安重	—	S/—	—	—
2492	放射性廃棄物の廃棄施設	固体廃棄物の廃棄施設	低レベル固体廃棄物処理設備	チャンネルボックス・バーナブルポイズン処理建屋	—	屋防ル屋入り口土堰	建物・構築物	BC	1	Ⅳ-2	既設	非安重	—	C/—	—	—
2493	放射性廃棄物の廃棄施設	固体廃棄物の廃棄施設	低レベル固体廃棄物処理設備	主配管（低レベル濃縮廃液処理系）	—	主配管（低レベル濃縮廃液処理系）	主配管	FA	一式	①	既設	非安重	—	B/—	—	流体：低レベル濃縮廃液
2494	放射性廃棄物の廃棄施設	固体廃棄物の廃棄施設	低レベル固体廃棄物処理設備	低レベル濃縮廃液処理系	—	混化装置	機械装置	FA	1	①	既設	非安重	—	B/—	—	—
2495	放射性廃棄物の廃棄施設	固体廃棄物の廃棄施設	低レベル固体廃棄物処理設備	低レベル濃縮廃液処理系	—	給液槽	容器	BA	1	Ⅳ-2	既設	非安重	—	B/—	—	—
2496	放射性廃棄物の廃棄施設	固体廃棄物の廃棄施設	低レベル固体廃棄物処理設備	低レベル濃縮廃液処理系	—	洗浄廃液受槽廃ふい液受槽	容器	BA	1	Ⅳ-2	既設	非安重	—	B/—	—	—
2497	放射性廃棄物の廃棄施設	固体廃棄物の廃棄施設	低レベル固体廃棄物処理設備	低レベル濃縮廃液処理系	—	低レベル濃縮廃液受槽	容器	BA	2	Ⅳ-2	既設	非安重	—	B/—	—	—
2498	放射性廃棄物の廃棄施設	固体廃棄物の廃棄施設	低レベル固体廃棄物処理設備	低レベル濃縮廃液処理系	—	低レベル濃縮廃液受槽廃ふい液受槽	容器	BA	2	Ⅳ-2	既設	非安重	—	B/—	—	—
2499	放射性廃棄物の廃棄施設	固体廃棄物の廃棄施設	低レベル固体廃棄物処理設備	低レベル濃縮廃液処理系	—	低レベル濃縮廃液貯槽	容器	BA	1	Ⅳ-2	既設	非安重	—	B/—	—	—
2500	放射性廃棄物の廃棄施設	固体廃棄物の廃棄施設	低レベル固体廃棄物処理設備	低レベル濃縮廃液処理系	—	低レベル濃縮廃液貯槽廃ふい液受槽	容器	BA	1	Ⅳ-2	既設	非安重	—	B/—	—	—
2501	放射性廃棄物の廃棄施設	固体廃棄物の廃棄施設	低レベル固体廃棄物処理設備	低レベル濃縮廃液処理系	—	充填2配管室廃ふい液受槽	容器	BA	1	Ⅳ-2	既設	非安重	—	B/—	—	—
2502	放射性廃棄物の廃棄施設	固体廃棄物の廃棄施設	低レベル固体廃棄物処理設備	低レベル濃縮廃液処理系	—	主配管（低レベル濃縮廃液処理系）	主配管	BA	一式	Ⅳ-2	既設	非安重	—	B/—	—	流体：低レベル廃液 流体：低レベル廃棄物粒体
2503	放射性廃棄物の廃棄施設	固体廃棄物の廃棄施設	低レベル固体廃棄物処理設備	低レベル濃縮廃液処理系	—	圧縮成型装置	機械装置	BA	1	Ⅳ-2	既設	非安重	—	B/—	—	—
2504	放射性廃棄物の廃棄施設	固体廃棄物の廃棄施設	低レベル固体廃棄物処理設備	低レベル濃縮廃液処理系	—	乾燥装置	機械装置	BA	1	Ⅳ-2	既設	非安重	—	B/—	—	—
2505	放射性廃棄物の廃棄施設	固体廃棄物の廃棄施設	低レベル固体廃棄物処理設備	廃溶媒処理系	—	ATH1/ATH2脱ふい液受槽3	容器	ATH1/ATH2	一式	Ⅳ-2	既設	非安重	—	B/—	—	—
2506	放射性廃棄物の廃棄施設	固体廃棄物の廃棄施設	低レベル固体廃棄物処理設備	廃溶媒処理系	—	熱分解装置廃ふい液受槽	容器	BA	1	Ⅳ-2	既設	非安重	—	B/—	—	—
2507	放射性廃棄物の廃棄施設	固体廃棄物の廃棄施設	低レベル固体廃棄物処理設備	廃溶媒処理系	—	調整槽	容器	BA	1	Ⅳ-2	既設	非安重	—	B/—	—	—
2508	放射性廃棄物の廃棄施設	固体廃棄物の廃棄施設	低レベル固体廃棄物処理設備	廃溶媒処理系	—	調整槽廃ふい液受槽	容器	BA	1	Ⅳ-2	既設	非安重	—	B/—	—	—
2509	放射性廃棄物の廃棄施設	固体廃棄物の廃棄施設	低レベル固体廃棄物処理設備	廃溶媒回収処理系	—	廃有機溶媒処理凝縮器受槽	容器	BA	2	Ⅳ-2	既設	非安重	—	B/—	—	—
2510	放射性廃棄物の廃棄施設	固体廃棄物の廃棄施設	低レベル固体廃棄物処理設備	廃溶媒回収処理系	—	廃有機溶媒処理凝縮器廃ふい液受槽	容器	BA	2	Ⅳ-2	既設	非安重	—	B/—	—	—
2511	放射性廃棄物の廃棄施設	固体廃棄物の廃棄施設	低レベル固体廃棄物処理設備	廃溶媒回収処理系	—	主要弁（U32-V115）	主要弁	BA	1	Ⅳ-2	既設	非安重	—	B/—	—	—
2512	放射性廃棄物の廃棄施設	固体廃棄物の廃棄施設	低レベル固体廃棄物処理設備	廃溶媒回収処理系	—	主配管（廃溶媒処理系）	主配管	BA	一式	Ⅳ-2	既設	非安重	—	B/—	—	流体：低レベル廃液 流体：低レベル廃棄物粒体
2513	放射性廃棄物の廃棄施設	固体廃棄物の廃棄施設	低レベル固体廃棄物処理設備	廃溶媒回収処理系	—	圧縮成型装置	機械装置	BA	2	Ⅳ-2	既設	非安重	—	B/—	—	—
2514	放射性廃棄物の廃棄施設	固体廃棄物の廃棄施設	低レベル固体廃棄物処理設備	廃溶媒回収処理系	—	熱分解装置	機械装置	BA	1	Ⅳ-2	既設	非安重	—	B/—	—	—
2515	放射性廃棄物の廃棄施設	固体廃棄物の廃棄施設	低レベル固体廃棄物処理設備	廃溶媒回収処理系	—	燃焼装置	機械装置	BA	1	Ⅳ-2	既設	非安重	—	B/—	—	—
2516	放射性廃棄物の廃棄施設	固体廃棄物の廃棄施設	低レベル固体廃棄物処理設備	廃溶媒回収処理系	—	セラミックフィルタ	フィルタ	BA	2	Ⅳ-2	既設	非安重	—	B/—	—	—
2517	放射性廃棄物の廃棄施設	固体廃棄物の廃棄施設	低レベル固体廃棄物処理設備	廃溶媒処理系	—	主配管（廃溶媒処理系）	主配管	BA	一式	Ⅳ-2	既設	非安重	—	B, C/—	—	流体：低レベル廃棄物粒体
2518	放射性廃棄物の廃棄施設	固体廃棄物の廃棄施設	低レベル固体廃棄物処理設備	廃溶媒処理系	—	圧縮減容装置	機械装置	BA	1	Ⅳ-2	既設	非安重	—	C/—	—	—
2519	放射性廃棄物の廃棄施設	固体廃棄物の廃棄施設	低レベル固体廃棄物処理設備	廃溶媒処理系	—	焼却装置	機械装置	BA	1	Ⅳ-2	既設	非安重	—	B/—	—	—
2520	放射性廃棄物の廃棄施設	固体廃棄物の廃棄施設	低レベル固体廃棄物処理設備	チャンネルボックス・バーナブルポイズン処理系	—	主配管（低粒径貯蔵系）	主配管	BC	一式	Ⅳ-2	既設	非安重	—	C/—	—	流体：低レベル廃液
2521	放射性廃棄物の廃棄施設	固体廃棄物の廃棄施設	低レベル固体廃棄物処理設備	チャンネルボックス・バーナブルポイズン処理系	—	第1チャンネルボックス切断装置	機械装置	FA	2	Ⅳ-2	既設	非安重	—	B-1, B-2/—	—	—
2522	放射性廃棄物の廃棄施設	固体廃棄物の廃棄施設	低レベル固体廃棄物処理設備	チャンネルボックス・バーナブルポイズン処理系	—	第1バーナブルポイズン切断装置	機械装置	FA	2	Ⅳ-2	既設	非安重	—	B-2/—	—	—
2523	放射性廃棄物の廃棄施設	固体廃棄物の廃棄施設	低レベル固体廃棄物処理設備	チャンネルボックス・バーナブルポイズン処理系	—	第2バーナブルポイズン切断装置	機械装置	BC	1	Ⅳ-2	既設	非安重	—	B-1/—	—	—
2524	放射性廃棄物の廃棄施設	固体廃棄物の廃棄施設	低レベル固体廃棄物処理設備	チャンネルボックス・バーナブルポイズン処理系	—	第2チャンネルボックス切断装置	機械装置	BC	2	Ⅳ-2	既設	非安重	—	B-1/—	—	—
2525	放射性廃棄物の廃棄施設	固体廃棄物の廃棄施設	低レベル固体廃棄物処理設備	チャンネルボックス・バーナブルポイズン処理系	—	切断ピット	—	BC	一式	Ⅳ-2	既設	非安重	—	B/—	—	—
2526	放射性廃棄物の廃棄施設	固体廃棄物の廃棄施設	低レベル固体廃棄物貯蔵施設	ハル・エンドピース貯蔵施設	—	ハル・エンドピース貯蔵施設の遮蔽設備（外壁、セル壁等）	建物・構築物	AE	一式	Ⅳ-2	既設	安重/非安重	—	S/— B/—	—	遮蔽安重であるセル遮蔽（貯蔵ピース）を含む
2527	放射性廃棄物の廃棄施設	固体廃棄物の廃棄施設	低レベル固体廃棄物貯蔵施設	ハル・エンドピース貯蔵施設	—	ハル・エンドピース貯蔵施設	建物・構築物	屋外	1	Ⅳ-2	既設	非安重	—	S/—	—	—
2528	放射性廃棄物の廃棄施設	固体廃棄物の廃棄施設	低レベル固体廃棄物貯蔵施設	ハル・エンドピース貯蔵施設	—	地下水排水設備 （ハル・エンドピース貯蔵施設用り）	地下水排水設備	屋外	1	Ⅳ-2	新設	非安重	—	C-3/—	—	—
2529	放射性廃棄物の廃棄施設	固体廃棄物の廃棄施設	低レベル固体廃棄物貯蔵施設	第１低レベル廃棄物貯蔵施設	—	第1低レベル廃棄物貯蔵施設の遮蔽設備（外壁、セル壁等）	建物・構築物	FD	一式	①	既設	非安重	—	C/—	—	—
2530	放射性廃棄物の廃棄施設	固体廃棄物の廃棄施設	低レベル固体廃棄物貯蔵施設	第１低レベル廃棄物貯蔵施設	—	第1低レベル廃棄物貯蔵施設	建物・構築物	屋外	1	①	既設	非安重	—	C/—	—	—
2531	放射性廃棄物の廃棄施設	固体廃棄物の廃棄施設	低レベル固体廃棄物貯蔵施設	第２低レベル廃棄物貯蔵施設	—	第2低レベル廃棄物貯蔵施設の遮蔽設備（外壁、セル壁等）	建物・構築物	DB	一式	①	既設	非安重	—	B/—	—	E（再処理主）
2532	放射性廃棄物の廃棄施設	固体廃棄物の廃棄施設	低レベル固体廃棄物貯蔵施設	第２低レベル廃棄物貯蔵施設	—	第2低レベル廃棄物貯蔵施設	建物・構築物	屋外	1	①	既設	非安重	—	B/—	—	—
2533	放射性廃棄物の廃棄施設	固体廃棄物の廃棄施設	低レベル固体廃棄物貯蔵施設	第４低レベル廃棄物貯蔵施設	—	第4低レベル廃棄物貯蔵施設の遮蔽設備（外壁、セル壁等）	建物・構築物	FD2	一式	①	既設	非安重	—	C/—	—	—
2534	放射性廃棄物の廃棄施設	固体廃棄物の廃棄施設	低レベル固体廃棄物貯蔵施設	第４低レベル廃棄物貯蔵施設	—	第4低レベル廃棄物貯蔵施設	建物・構築物	屋外	1	①	既設	非安重	—	C/—	—	—
2535	放射性廃棄物の廃棄施設	固体廃棄物の廃棄施設	低レベル固体廃棄物貯蔵施設	廃棄物貯蔵点	—	廃棄物貯槽（使用済燃料受入れ・貯蔵建屋）	容器	FA	3	①	既設	非安重	—	B/—	—	—
2536	放射性廃棄物の廃棄施設	固体廃棄物の廃棄施設	低レベル固体廃棄物貯蔵施設	廃棄物貯蔵点	—	プール水浄化系ろ過装置逆洗水受槽ふい受弘	容器	FA	1	①	既設	非安重	—	B/—	—	—
2537	放射性廃棄物の廃棄施設	固体廃棄物の廃棄施設	低レベル固体廃棄物貯蔵施設	廃棄物貯蔵点	—	プール水浄化系ろ過装置逆洗水受槽廃ふい受弘	容器	FA	1	①	既設	非安重	—	B/—	—	—
2538	放射性廃棄物の廃棄施設	固体廃棄物の廃棄施設	低レベル固体廃棄物貯蔵施設	廃棄物貯蔵点	—	北第3配管室廃ふい液受弘	容器	FA	1	①	既設	非安重	—	B/—	—	—
2539	放射性廃棄物の廃棄施設	固体廃棄物の廃棄施設	低レベル固体廃棄物貯蔵施設	廃棄物貯蔵点	—	プール水浄化系ろ過装置逆洗水受槽	容器	FA	1	①	既設	非安重	—	B/—	—	—
2540	放射性廃棄物の廃棄施設	固体廃棄物の廃棄施設	低レベル固体廃棄物貯蔵施設	廃棄物貯蔵点	—	第2ろ過装置逆洗水受槽	容器	FA	1	①	既設	非安重	—	B/—	—	—
2541	放射性廃棄物の廃棄施設	固体廃棄物の廃棄施設	低レベル固体廃棄物貯蔵施設	廃棄物貯蔵点	—	主配管（廃棄物貯蔵点）	主配管	FA	一式	①	既設	非安重	—	B/—	—	流体：低レベル廃液（廃棄物、廃スラッジ）
2542	放射性廃棄物の廃棄施設	固体廃棄物の廃棄施設	低レベル固体廃棄物貯蔵施設	廃棄物貯蔵点	—	廃棄物貯槽（ハル・エンドピース貯蔵建屋）	容器	AE	2	Ⅳ-2	既設	非安重	—	B/—	—	—
2543	放射性廃棄物の廃棄施設	固体廃棄物の廃棄施設	低レベル固体廃棄物貯蔵施設	廃棄物貯蔵点	—	廃棄物貯槽第1室脱ふい液受弘 廃棄物貯槽第2室脱ふい液受弘	容器	AE	2	Ⅳ-2	既設	非安重	—	B/—	—	—
2544	放射性廃棄物の廃棄施設	固体廃棄物の廃棄施設	低レベル固体廃棄物貯蔵施設	廃棄物貯蔵点	—	廃棄物貯槽廃ふい液受弘	容器	BC	1	Ⅳ-2	既設	非安重	—	B/—	—	—
2545	放射性廃棄物の廃棄施設	固体廃棄物の廃棄施設	低レベル固体廃棄物貯蔵施設	廃棄物貯蔵点	—	廃棄物貯槽（チャンネルボックス・バーナブルポイズン処理建屋）	容器	BC	1	Ⅳ-2	既設	非安重	—	B/—	—	—
2546	放射性廃棄物の廃棄施設	固体廃棄物の廃棄施設	低レベル固体廃棄物貯蔵施設	ハル・エンドピース貯蔵点	—	貯蔵プール	容器	AE	2	Ⅳ-2	既設	非安重	—	B/—	—	—
2547	放射性廃棄物の廃棄施設	固体廃棄物の廃棄施設	低レベル固体廃棄物貯蔵施設	ハル・エンドピース貯蔵点	—	プール水浄化常室廃ふい液受弘	容器	AE	1	Ⅳ-2	既設	非安重	—	B/—	—	—
2548	放射性廃棄物の廃棄施設	固体廃棄物の廃棄施設	低レベル固体廃棄物貯蔵施設	ハル・エンドピース貯蔵点	—	主配管（漏えい拡大防止系）	主配管	AE	一式	Ⅳ-2	既設	非安重	—	C/—	—	流体：漏えい液（低レベル）
2549	放射性廃棄物の廃棄施設	固体廃棄物の廃棄施設	低レベル固体廃棄物貯蔵施設	ハル・エンドピース貯蔵点	—	主配管（廃棄物貯蔵点）	主配管	AE	一式	Ⅳ-2	既設	非安重	—	B/—	—	流体：低レベル廃液（廃棄物）
2550	放射性廃棄物の廃棄施設	固体廃棄物の廃棄施設	低レベル固体廃棄物貯蔵施設	チャンネルボックス・バーナブルポイズン貯蔵系	—	チャンネルボックス・バーナブルポイズン貯蔵ストア	建物・構築物	BC	—	Ⅳ-2	既設	非安重	—	C/—	—	—
2551	放射性廃棄物の廃棄施設	固体廃棄物の廃棄施設	低レベル固体廃棄物貯蔵施設	第１低レベル廃棄物貯蔵系	—	低レベル固体廃棄物貯蔵ストア（第１低レベル廃棄物貯蔵ピット）	建物・構築物	FD	一式	①	既設	非安重	—	C/—	—	—
2552	放射性廃棄物の廃棄施設	固体廃棄物の廃棄施設	低レベル固体廃棄物貯蔵施設	使用済燃料受入れ・貯蔵建屋低レベル廃棄物貯蔵系	—	低レベル固体廃棄物貯蔵ストア（使用済燃料受入れ・貯蔵建屋低レベル廃棄物貯蔵ピット）	建物・構築物	FA	一式	①	既設	非安重	—	C/—	—	—
2553	放射性廃棄物の廃棄施設	固体廃棄物の廃棄施設	低レベル固体廃棄物貯蔵施設	第２低レベル廃棄物貯蔵系	第１貯蔵系	低レベル固体廃棄物貯蔵ストア（第１貯蔵ピット）	建物・構築物	DB	一式	①	改造	非安重	—	C/—	—	E（再処理主）
2554	放射性廃棄物の廃棄施設	固体廃棄物の廃棄施設	低レベル固体廃棄物貯蔵施設	第２低レベル廃棄物貯蔵系	第２貯蔵系	低レベル固体廃棄物貯蔵ストア（第２貯蔵ピット）	建物・構築物	DB	一式	Ⅳ-2	既設	非安重	—	C/—	—	M01(再処理主)
2555	放射性廃棄物の廃棄施設	固体廃棄物の廃棄施設	低レベル固体廃棄物貯蔵施設	第４低レベル廃棄物貯蔵系	—	低レベル固体廃棄物貯蔵ストア（第４低レベル廃棄物貯蔵ピット）	建物・構築物	FD2	一式	①	既設	非安重	—	C/—	—	—
2556	放射性廃棄物の廃棄施設	—	放射線監視設備	主排気筒管理建屋	—	主排気筒管理建屋	建物・構築物	屋外	1	Ⅳ-2	既設	非安重	常設SA	S/—, 1, 2/3-	—	—
2557	放射性廃棄物の廃棄施設	—	放射線監視設備	屋内モニタリング設備	—	ガンマ線エリアモニタ	計装/計管設備	AA, AB, AC, AD, AE, AF, AG, AH, AJ, BA, BB, CA, CB, CC, CD, CE, CF, CG, CH, CJ, CK, KA, KB	130	①/Ⅳ-2	既設	非安重	—	C/—	—	—

番号	施設区分		設備区分			機器名称	機種（注14）	設置場所	数量	申請回	変更区分	DB区分	SA区分	耐震設計	兼用（主項）	共用（主項）	備考	第四十五条第1項	第四十六条第1項	第四十七条第1項	第四十七条第2項	第四十七条第3項	第四十八条第1項	第四十九条第1項	第四十九条第2項	第五十条第1項第一号	第五十条第1項第二号	第五十条第1項第三号	第五十条第2項	第五十一条第1項
2483	放射性廃棄物の廃棄施設	固体廃棄物の廃棄施設	ガラス固化体貯蔵設備	—	—	第1ガラス固化体貯蔵建屋東棟の冷却空気出口シャフト	建物・構築物	KBE	一式	②-2	既設	非安重	—	C/—	—	—		—	—	—	—	—	—	—	—	—	—	—	—	—
2484	放射性廃棄物の廃棄施設	固体廃棄物の廃棄施設	ガラス固化体貯蔵設備	第1ガラス固化体貯蔵建屋東棟	—	第1ガラス固化体貯蔵建屋東棟の遮蔽設備（外壁、セル壁等）	建物・構築物	KBE	一式	②-2	既設	安重	—	S/— B/—	—	—		—	—	—	—	—	—	—	—	—	—	—	—	—
2485	放射性廃棄物の廃棄施設	固体廃棄物の廃棄施設	ガラス固化体貯蔵設備	第1ガラス固化体貯蔵建屋東棟	—	第1ガラス固化体貯蔵建屋東棟	建物・構築物	屋外	1	②-2	既設	非安重	—	S/—	—	—		—	—	—	—	—	—	—	—	—	—	—	—	—
2486	放射性廃棄物の廃棄施設	固体廃棄物の廃棄施設	ガラス固化体貯蔵設備	第1ガラス固化体貯蔵建屋東棟	—	地下水排水設備（第1ガラス固化体貯蔵建屋用り）	地下水排水設備	屋外	1	②-2	新設	非安重	—	C-3/1, 2Sa C-3/ (C-3)	—	—		—	—	—	—	—	—	—	—	—	—	—	—	—
2487	放射性廃棄物の廃棄施設	固体廃棄物の廃棄施設	低レベル固体廃棄物処理設備	低レベル廃棄物処理建屋	—	低レベル廃棄物処理建屋の遮蔽設備（外壁、セル壁等）	建物・構築物	DA	一式	②-2	既設	非安重	—	B/—	—	—		—	—	—	—	—	—	—	—	—	—	—	—	—
2488	放射性廃棄物の廃棄施設	固体廃棄物の廃棄施設	低レベル固体廃棄物処理設備	低レベル廃棄物処理建屋	—	低レベル廃棄物処理建屋	建物・構築物	屋外	1	②-2	既設	非安重	—	B/—	—	—		—	—	—	—	—	—	—	—	—	—	—	—	—
2489	放射性廃棄物の廃棄施設	固体廃棄物の廃棄施設	低レベル固体廃棄物処理設備	低レベル廃棄物処理建屋	—	施設外周よい防止堰	建物・構築物	DA	1	②-2	既設	非安重	—	C/—	—	—		—	—	—	—	—	—	—	—	—	—	—	—	—
2490	放射性廃棄物の廃棄施設	固体廃棄物の廃棄施設	低レベル固体廃棄物処理設備	チャンネルボックス・バーナブルポイズン処理建屋の遮蔽設備（外壁、セル壁等）	—	チャンネルボックス・バーナブルポイズン処理建屋の遮蔽設備（外壁、セル壁等）	建物・構築物	DC	一式	②-2	既設	安重/非安重	—	S/— B/—	—	—		—	—	—	—	—	—	—	—	—	—	—	—	—
2491	放射性廃棄物の廃棄施設	固体廃棄物の廃棄施設	低レベル固体廃棄物処理設備	チャンネルボックス・バーナブルポイズン処理建屋	—	チャンネルボックス・バーナブルポイズン処理建屋	建物・構築物	屋外	1	②-2	既設	非安重	—	S/—	—	—		—	—	—	—	—	—	—	—	—	—	—	—	—
2492	放射性廃棄物の廃棄施設	固体廃棄物の廃棄施設	低レベル固体廃棄物処理設備	チャンネルボックス・バーナブルポイズン処理建屋	—	施設外周よい防止堰	建物・構築物	DC	1	②-2	既設	非安重	—	C/—	—	—		—	—	—	—	—	—	—	—	—	—	—	—	—
2493	放射性廃棄物の廃棄施設	固体廃棄物の廃棄施設	低レベル固体廃棄物処理設備	低レベル濃縮廃液処理系	—	主配管（低レベル濃縮廃液処理系）	主配管	FA	一式	①	既設	非安重	—	B/—	—	—	流体：低レベル濃縮廃液	—	—	—	—	—	—	—	—	—	—	—	—	—
2494	放射性廃棄物の廃棄施設	固体廃棄物の廃棄施設	低レベル固体廃棄物処理設備	低レベル濃縮廃液処理系	—	固化装置	機械装置	FA	1	①	既設	非安重	—	B/—	—	—		—	—	—	—	—	—	—	—	—	—	—	—	—
2495	放射性廃棄物の廃棄施設	固体廃棄物の廃棄施設	低レベル固体廃棄物処理設備	低レベル濃縮廃液処理系	—	給液槽	容器	DA	1	②-2	既設	非安重	—	B/—	—	—		—	—	—	—	—	—	—	—	—	—	—	—	—
2496	放射性廃棄物の廃棄施設	固体廃棄物の廃棄施設	低レベル固体廃棄物処理設備	低レベル濃縮廃液処理系	—	洗浄廃液受槽漏よい防受益	容器	DA	1	②-2	既設	非安重	—	B/—	—	—		—	—	—	—	—	—	—	—	—	—	—	—	—
2497	放射性廃棄物の廃棄施設	固体廃棄物の廃棄施設	低レベル固体廃棄物処理設備	低レベル濃縮廃液処理系	—	低レベル濃縮廃液受槽	容器	DA	2	②-2	既設	非安重	—	B/—	—	—		—	—	—	—	—	—	—	—	—	—	—	—	—
2498	放射性廃棄物の廃棄施設	固体廃棄物の廃棄施設	低レベル固体廃棄物処理設備	低レベル濃縮廃液処理系	—	低レベル濃縮廃液受槽漏よい防受益	容器	DA	2	②-2	既設	非安重	—	B/—	—	—		—	—	—	—	—	—	—	—	—	—	—	—	—
2499	放射性廃棄物の廃棄施設	固体廃棄物の廃棄施設	低レベル固体廃棄物処理設備	低レベル濃縮廃液処理系	—	低レベル濃縮廃液貯槽	容器	DA	1	②-2	既設	非安重	—	B/—	—	—		—	—	—	—	—	—	—	—	—	—	—	—	—
2500	放射性廃棄物の廃棄施設	固体廃棄物の廃棄施設	低レベル固体廃棄物処理設備	低レベル濃縮廃液処理系	—	低レベル濃縮廃液貯槽漏よい防受益	容器	DA	1	②-2	既設	非安重	—	B/—	—	—		—	—	—	—	—	—	—	—	—	—	—	—	—
2501	放射性廃棄物の廃棄施設	固体廃棄物の廃棄施設	低レベル固体廃棄物処理設備	低レベル濃縮廃液処理系	—	北第2配管室漏よい防受益	容器	DA	1	②-2	既設	非安重	—	B/—	—	—		—	—	—	—	—	—	—	—	—	—	—	—	—
2502	放射性廃棄物の廃棄施設	固体廃棄物の廃棄施設	低レベル固体廃棄物処理設備	低レベル濃縮廃液処理系	—	主配管（低レベル濃縮廃液処理系）	主配管	DA	一式	②-2	既設	非安重	—	B/—	—	—	流体：低レベル廃液 流体：低レベル廃棄物粉体	—	—	—	—	—	—	—	—	—	—	—	—	—
2503	放射性廃棄物の廃棄施設	固体廃棄物の廃棄施設	低レベル固体廃棄物処理設備	低レベル濃縮廃液処理系	—	圧縮成型装置	機械装置	DA	1	②-2	既設	非安重	—	B/—	—	—		—	—	—	—	—	—	—	—	—	—	—	—	—
2504	放射性廃棄物の廃棄施設	固体廃棄物の廃棄施設	低レベル固体廃棄物処理設備	低レベル濃縮廃液処理系	—	乾燥装置	機械装置	DA	1	②-2	既設	非安重	—	B/—	—	—		—	—	—	—	—	—	—	—	—	—	—	—	—
2505	放射性廃棄物の廃棄施設	固体廃棄物の廃棄施設	低レベル固体廃棄物処理設備	廃溶媒処理系	—	A391/A392漏よい防受益3	容器	A391/A392	一式	②-2	既設	非安重	—	B/—	—	—		—	—	—	—	—	—	—	—	—	—	—	—	—
2506	放射性廃棄物の廃棄施設	固体廃棄物の廃棄施設	低レベル固体廃棄物処理設備	廃溶媒処理系	—	熱分解装置漏よい防受益	容器	DA	1	②-2	既設	非安重	—	B/—	—	—		—	—	—	—	—	—	—	—	—	—	—	—	—
2507	放射性廃棄物の廃棄施設	固体廃棄物の廃棄施設	低レベル固体廃棄物処理設備	廃溶媒処理系	—	調整槽	容器	DA	1	②-2	既設	非安重	—	B/—	—	—		—	—	—	—	—	—	—	—	—	—	—	—	—
2508	放射性廃棄物の廃棄施設	固体廃棄物の廃棄施設	低レベル固体廃棄物処理設備	廃溶媒処理系	—	調整槽漏よい防受益	容器	DA	1	②-2	既設	非安重	—	B/—	—	—		—	—	—	—	—	—	—	—	—	—	—	—	—
2509	放射性廃棄物の廃棄施設	固体廃棄物の廃棄施設	低レベル固体廃棄物処理設備	廃溶媒処理系	—	廃有機溶媒洗浄受槽	容器	DA	2	②-2	既設	非安重	—	B/—	—	—		—	—	—	—	—	—	—	—	—	—	—	—	—
2510	放射性廃棄物の廃棄施設	固体廃棄物の廃棄施設	低レベル固体廃棄物処理設備	廃溶媒処理系	—	廃有機溶媒洗浄受槽漏よい防受益	容器	DA	2	②-2	既設	非安重	—	B/—	—	—		—	—	—	—	—	—	—	—	—	—	—	—	—
2511	放射性廃棄物の廃棄施設	固体廃棄物の廃棄施設	低レベル固体廃棄物処理設備	廃溶媒処理系	—	主要※（S132-W315）	主要※	DA	1	②-2	既設	非安重	—	B/—	—	—		—	—	—	—	—	—	—	—	—	—	—	—	—
2512	放射性廃棄物の廃棄施設	固体廃棄物の廃棄施設	低レベル固体廃棄物処理設備	廃溶媒処理系	—	主配管（廃溶媒処理系）	主配管	DA	一式	②-2	既設	非安重	—	B/—	—	—	流体：低レベル廃液 流体：低レベル廃棄物粉体	—	—	—	—	—	—	—	—	—	—	—	—	—
2513	放射性廃棄物の廃棄施設	固体廃棄物の廃棄施設	低レベル固体廃棄物処理設備	廃溶媒処理系	—	圧縮成型装置	機械装置	DA	2	②-2	既設	非安重	—	B/—	—	—		—	—	—	—	—	—	—	—	—	—	—	—	—
2514	放射性廃棄物の廃棄施設	固体廃棄物の廃棄施設	低レベル固体廃棄物処理設備	廃溶媒処理系	—	熱分解装置	機械装置	DA	1	②-2	既設	非安重	—	B/—	—	—		—	—	—	—	—	—	—	—	—	—	—	—	—
2515	放射性廃棄物の廃棄施設	固体廃棄物の廃棄施設	低レベル固体廃棄物処理設備	廃溶媒処理系	—	燃焼装置	機械装置	DA	1	②-2	既設	非安重	—	B/—	—	—		—	—	—	—	—	—	—	—	—	—	—	—	—
2516	放射性廃棄物の廃棄施設	固体廃棄物の廃棄施設	低レベル固体廃棄物処理設備	廃溶体廃棄物処理系	—	セラミックフィルタ	フィルタ	DA	2	②-2	既設	非安重	—	B/—	—	—		—	—	—	—	—	—	—	—	—	—	—	—	—
2517	放射性廃棄物の廃棄施設	固体廃棄物の廃棄施設	低レベル固体廃棄物処理設備	廃溶体廃棄物処理系	—	主配管（廃溶体廃棄物処理系）	主配管	DA	一式	②-2	既設	非安重	—	B, C/—	—	—	流体：低レベル廃棄物粉体	—	—	—	—	—	—	—	—	—	—	—	—	—
2518	放射性廃棄物の廃棄施設	固体廃棄物の廃棄施設	低レベル固体廃棄物処理設備	廃溶体廃棄物処理系	—	圧縮減容装置	機械装置	DA	1	②-2	既設	非安重	—	C/—	—	—		—	—	—	—	—	—	—	—	—	—	—	—	—
2519	放射性廃棄物の廃棄施設	固体廃棄物の廃棄施設	低レベル固体廃棄物処理設備	廃溶体廃棄物処理系	—	焼却装置	機械装置	DA	1	②-2	既設	非安重	—	B/—	—	—		—	—	—	—	—	—	—	—	—	—	—	—	—
2520	放射性廃棄物の廃棄施設	固体廃棄物の廃棄施設	低レベル固体廃棄物処理設備	チャンネルボックス・バーナブルポイズン処理系	—	主配管（廃棄物貯蔵系）	主配管	DC	一式	②-2	既設	非安重	—	C/—	—	—	流体：低レベル廃液	—	—	—	—	—	—	—	—	—	—	—	—	—
2521	放射性廃棄物の廃棄施設	固体廃棄物の廃棄施設	低レベル固体廃棄物処理設備	チャンネルボックス・バーナブルポイズン処理系	—	第1チャンネルボックス切断装置	機械装置	FA	2	②-2	既設	非安重	—	B-1, B-2/—	—	—		—	—	—	—	—	—	—	—	—	—	—	—	—
2522	放射性廃棄物の廃棄施設	固体廃棄物の廃棄施設	低レベル固体廃棄物処理設備	チャンネルボックス・バーナブルポイズン処理系	—	第1バーナブルポイズン切断装置	機械装置	FA	2	②-2	既設	非安重	—	B-2/—	—	—		—	—	—	—	—	—	—	—	—	—	—	—	—
2523	放射性廃棄物の廃棄施設	固体廃棄物の廃棄施設	低レベル固体廃棄物処理設備	チャンネルボックス・バーナブルポイズン処理系	—	第2バーナブルポイズン切断装置	機械装置	DC	1	②-2	既設	非安重	—	B-1/—	—	—		—	—	—	—	—	—	—	—	—	—	—	—	—
2524	放射性廃棄物の廃棄施設	固体廃棄物の廃棄施設	低レベル固体廃棄物処理設備	チャンネルボックス・バーナブルポイズン処理系	—	第2チャンネルボックス切断装置	機械装置	DC	2	②-2	既設	非安重	—	B-1/—	—	—		—	—	—	—	—	—	—	—	—	—	—	—	—
2525	放射性廃棄物の廃棄施設	固体廃棄物の廃棄施設	低レベル固体廃棄物処理設備	チャンネルボックス・バーナブルポイズン処理系	—	切断ピット	—	DC	一式	②-2	既設	非安重	—	B/—	—	—		—	—	—	—	—	—	—	—	—	—	—	—	—
2526	放射性廃棄物の廃棄施設	固体廃棄物の廃棄施設	低レベル固体廃棄物処理設備	ハル・エンドピース貯蔵建屋	—	ハル・エンドピース貯蔵建屋の遮蔽設備（外壁、セル壁等）	建物・構築物	AE	一式	②-2	既設	安重/非安重	—	S/— B/—	—	—	遮蔽安重であるセル遮蔽（貯蔵プール）を含む	—	—	—	—	—	—	—	—	—	—	—	—	—
2527	放射性廃棄物の廃棄施設	固体廃棄物の廃棄施設	低レベル固体廃棄物貯蔵設備	ハル・エンドピース貯蔵建屋	—	ハル・エンドピース貯蔵建屋	建物・構築物	屋外	1	②-2	既設	非安重	—	S/—	—	—		—	—	—	—	—	—	—	—	—	—	—	—	—
2528	放射性廃棄物の廃棄施設	固体廃棄物の廃棄施設	低レベル固体廃棄物貯蔵設備	ハル・エンドピース貯蔵建屋	—	地下水排水設備（ハル・エンドピース貯蔵建屋用り）	地下水排水設備	屋外	1	②-2	新設	非安重	—	C-3/—	—	—		—	—	—	—	—	—	—	—	—	—	—	—	—
2529	放射性廃棄物の廃棄施設	固体廃棄物の廃棄施設	低レベル固体廃棄物貯蔵設備	第1低レベル廃棄物貯蔵建屋	—	第1低レベル廃棄物貯蔵建屋の遮蔽設備（外壁、セル壁等）	建物・構築物	FD	一式	①	既設	非安重	—	C/—	—	—		—	—	—	—	—	—	—	—	—	—	—	—	—
2530	放射性廃棄物の廃棄施設	固体廃棄物の廃棄施設	低レベル固体廃棄物貯蔵設備	第1低レベル廃棄物貯蔵建屋	—	第1低レベル廃棄物貯蔵建屋	建物・構築物	屋外	1	①	既設	非安重	—	C/—	—	—		—	—	—	—	—	—	—	—	—	—	—	—	—
2531	放射性廃棄物の廃棄施設	固体廃棄物の廃棄施設	低レベル固体廃棄物貯蔵設備	第2低レベル廃棄物貯蔵建屋	—	第2低レベル廃棄物貯蔵建屋の遮蔽設備（外壁、セル壁等）	建物・構築物	DB	一式	①	既設	非安重	—	B/—	—	〔再処理主〕		—	—	—	—	—	—	—	—	—	—	—	—	—
2532	放射性廃棄物の廃棄施設	固体廃棄物の廃棄施設	低レベル固体廃棄物貯蔵設備	第2低レベル廃棄物貯蔵建屋	—	第2低レベル廃棄物貯蔵建屋	建物・構築物	屋外	1	①	既設	非安重	—	B/—	—	—		—	—	—	—	—	—	—	—	—	—	—	—	—
2533	放射性廃棄物の廃棄施設	固体廃棄物の廃棄施設	低レベル固体廃棄物貯蔵設備	第4低レベル廃棄物貯蔵建屋	—	第4低レベル廃棄物貯蔵建屋の遮蔽設備（外壁、セル壁等）	建物・構築物	FD2	一式	①	既設	非安重	—	C/—	—	—		—	—	—	—	—	—	—	—	—	—	—	—	—
2534	放射性廃棄物の廃棄施設	固体廃棄物の廃棄施設	低レベル固体廃棄物貯蔵設備	第4低レベル廃棄物貯蔵建屋	—	第4低レベル廃棄物貯蔵建屋	建物・構築物	屋外	1	①	既設	非安重	—	C/—	—	—		—	—	—	—	—	—	—	—	—	—	—	—	—
2535	放射性廃棄物の廃棄施設	固体廃棄物の廃棄施設	低レベル固体廃棄物貯蔵設備	廃棄物貯蔵系	—	廃棄物貯槽（使用済燃料受入れ・貯蔵建屋）	容器	FA	3	①	既設	非安重	—	B/—	—	—		—	—	—	—	—	—	—	—	—	—	—	—	—
2536	放射性廃棄物の廃棄施設	固体廃棄物の廃棄施設	低レベル固体廃棄物貯蔵設備	廃棄物貯蔵系	—	プール水浄化系ろ過装置逆洗水受槽漏よい防受益	容器	FA	1	①	既設	非安重	—	B/—	—	—		—	—	—	—	—	—	—	—	—	—	—	—	—
2537	放射性廃棄物の廃棄施設	固体廃棄物の廃棄施設	低レベル固体廃棄物貯蔵設備	廃棄物貯蔵系	—	プール水浄化系ろ過装置逆洗水受槽※室漏よい防受益	容器	FA	1	①	既設	非安重	—	B/—	—	—		—	—	—	—	—	—	—	—	—	—	—	—	—
2538	放射性廃棄物の廃棄施設	固体廃棄物の廃棄施設	低レベル固体廃棄物貯蔵設備	廃棄物貯蔵系	—	北第3配管室漏よい防受益	容器	FA	1	①	既設	非安重	—	B/—	—	—		—	—	—	—	—	—	—	—	—	—	—	—	—
2539	放射性廃棄物の廃棄施設	固体廃棄物の廃棄施設	低レベル固体廃棄物貯蔵設備	廃棄物貯蔵系	—	プール水浄化系ろ過装置逆洗水受槽	容器	FA	1	①	既設	非安重	—	B/—	—	—		—	—	—	—	—	—	—	—	—	—	—	—	—
2540	放射性廃棄物の廃棄施設	固体廃棄物の廃棄施設	低レベル固体廃棄物貯蔵設備	廃棄物貯蔵系	—	第2ろ過装置逆洗水受槽	容器	FA	1	①	既設	非安重	—	B/—	—	—		—	—	—	—	—	—	—	—	—	—	—	—	—
2541	放射性廃棄物の廃棄施設	固体廃棄物の廃棄施設	低レベル固体廃棄物貯蔵設備	廃棄物貯蔵系	—	主配管（廃棄物貯蔵系）	主配管	FA	一式	①	既設	非安重	—	B/—	—	—	流体：低レベル廃液（廃棄物、廃スラッジ）	—	—	—	—	—	—	—	—	—	—	—	—	—
2542	放射性廃棄物の廃棄施設	固体廃棄物の廃棄施設	低レベル固体廃棄物貯蔵設備	廃棄物貯蔵系	—	廃棄物貯槽（ハル・エンドピース貯蔵建屋）	容器	AE	2	②-2	既設	非安重	—	B/—	—	—		—	—	—	—	—	—	—	—	—	—	—	—	—
2543	放射性廃棄物の廃棄施設	固体廃棄物の廃棄施設	低レベル固体廃棄物貯蔵設備	廃棄物貯蔵系	—	廃棄物貯槽第1室漏よい防受益 廃棄物貯槽第2室漏よい防受益	容器	AE	2	②-2	既設	非安重	—	B/—	—	—		—	—	—	—	—	—	—	—	—	—	—	—	—
2544	放射性廃棄物の廃棄施設	固体廃棄物の廃棄施設	低レベル固体廃棄物貯蔵設備	廃棄物貯蔵系	—	廃棄物貯槽漏よい防受益	容器	DC	1	②-2	既設	非安重	—	B/—	—	—		—	—	—	—	—	—	—	—	—	—	—	—	—
2545	放射性廃棄物の廃棄施設	固体廃棄物の廃棄施設	低レベル固体廃棄物貯蔵設備	廃棄物貯蔵系	—	廃棄物貯槽（チャンネルボックス・バーナブルポイズン処理建屋）	容器	DC	1	②-2	既設	非安重	—	B/—	—	—		—	—	—	—	—	—	—	—	—	—	—	—	—
2546	放射性廃棄物の廃棄施設	固体廃棄物の廃棄施設	低レベル固体廃棄物貯蔵設備	ハル・エンドピース貯蔵系	—	貯蔵プール	容器	AE	2	②-2	既設	非安重	—	B/—	—	—		—	—	—	—	—	—	—	—	—	—	—	—	—
2547	放射性廃棄物の廃棄施設	固体廃棄物の廃棄施設	低レベル固体廃棄物貯蔵設備	ハル・エンドピース貯蔵系	—	プール水浄化塔室漏よい防受益	容器	AE	1	②-2	既設	非安重	—	B/—	—	—		—	—	—	—	—	—	—	—	—	—	—	—	—
2548	放射性廃棄物の廃棄施設	固体廃棄物の廃棄施設	低レベル固体廃棄物貯蔵設備	ハル・エンドピース貯蔵系	—	主配管（漏よい防止系）	主配管	AE	一式	②-2	既設	非安重	—	C/—	—	—	流体：漏よい液（低レベル）	—	—	—	—	—	—	—	—	—	—	—	—	—
2549	放射性廃棄物の廃棄施設	固体廃棄物の廃棄施設	低レベル固体廃棄物貯蔵設備	ハル・エンドピース貯蔵系	—	主配管（廃棄物貯蔵系）	主配管	AE	一式	②-2	既設	非安重	—	B/—	—	—	流体：低レベル廃液（廃棄物）	—	—	—	—	—	—	—	—	—	—	—	—	—
2550	放射性廃棄物の廃棄施設	固体廃棄物の廃棄施設	低レベル固体廃棄物貯蔵設備	チャンネルボックス・バーナブルポイズン貯蔵系	—	チャンネルボックス・バーナブルポイズン貯蔵エリア	建物・構築物	DC	—	②-2	既設	非安重	—	C/—	—	—		—	—	—	—	—	—	—	—	—	—	—	—	—
2551	放射性廃棄物の廃棄施設	固体廃棄物の廃棄施設	低レベル固体廃棄物貯蔵設備	第1低レベル廃棄物貯蔵系	—	低レベル固体廃棄物貯蔵エリア（第1低レベル廃棄物貯蔵系）	建物・構築物	FD	一式	①	既設	非安重	—	C/—	—	—		—	—	—	—	—	—	—	—	—	—	—	—	—
2552	放射性廃棄物の廃棄施設	固体廃棄物の廃棄施設	低レベル固体廃棄物貯蔵設備	使用済燃料受入れ・貯蔵建屋低レベル廃棄物貯蔵系	—	低レベル固体廃棄物貯蔵エリア（使用済燃料受入れ・貯蔵建屋低レベル廃棄物貯蔵系）	建物・構築物	FA	一式	①	既設	非安重	—	C/—	—	—		—	—	—	—	—	—	—	—	—	—	—	—	—
2553	放射性廃棄物の廃棄施設	固体廃棄物の廃棄施設	低レベル固体廃棄物貯蔵設備	第2低レベル廃棄物貯蔵系	第1貯蔵系	低レベル固体廃棄物貯蔵エリア（第1貯蔵系）	建物・構築物	DB	一式	①	改造	非安重	—	C/—	—	〔再処理主〕		—	—	—	—	—	—	—	—	—	—	—	—	—
2554	放射性廃棄物の廃棄施設	固体廃棄物の廃棄施設	低レベル固体廃棄物貯蔵設備	第2低レベル廃棄物貯蔵系	第2貯蔵系	低レベル固体廃棄物貯蔵エリア（第2貯蔵系）	建物・構築物	DB	一式	②-2	既設	非安重	—	C/—	—	WSI（再処理主）		—	—	—	—	—	—	—	—	—	—	—	—	—
2555	放射性廃棄物の廃棄施設	固体廃棄物の廃棄施設	低レベル固体廃棄物貯蔵設備	第4低レベル廃棄物貯蔵系	—	低レベル固体廃棄物貯蔵エリア（第4低レベル廃棄物貯蔵系）	建物・構築物	FD2	一式	①	既設	非安重	—	C/—	—	—		—	—	—	—	—	—	—	—	—	—	—	—	—
2556	放射線管理施設	—	放射線監視設備	主排気筒管理建屋	—	主排気筒管理建屋	建物・構築物	屋外	1	②-2	既設	非安重	実設SA	S/—, 1, 2Sa	—	—		—	—	—	—	—	—	—	—	—	—	—	—	—
2557	放射線管理施設	—	放射線監視設備	屋内モニタリング設備	—	ガンマ線エリアモニタ	計装/保管設備	AA, AB, AC, AD, AE, AG, BA, BB, CA, CB, DA, DB, DC, FA, FB, FC, KA, KB	130	①/②-2	既設	非安重	—	C/—	—	—		—	—	—	—	—	—	—	—	—	—	—	—	—

設工認申請対象機器の技術基準への適合性に係る整理

番号	施設区分		設備区分			機器名称	機種（注16）	設置場所	数量	申請回	変更区分	DB区分	SA区分	耐震設計	兼用（主従）	共用（主従）	備考
2558	放射線管理施設	—	放射線監視設備	屋内モニタリング設備	—	ベータ線ダストモニタ	計装/放管設備	AA,AB,AD,AE,AH,AK,DA,DC,FA,FB,FC,KA	44	①/②-2	既設	非安重	—	C/—	—	OSL(再処理主)	
2559	放射線管理施設	—	放射線監視設備	屋内モニタリング設備	—	中性子線エリアモニタ	計装/放管設備	AA,AB,AC,AH,CA,CB	39	②-2	既設	非安重	—	C/—	—	—	
2560	放射線管理施設	—	放射線監視設備	屋内モニタリング設備	—	アルファ線ダストモニタ	計装/放管設備	AB,AC,AH,BA,CA,CB,DA	46	②-2	既設	非安重	—	C/—	—	OSL(再処理主)	
2561	放射線管理施設	—	放射線監視設備	屋内モニタリング設備	—	臨界警報装置	計装/放管設備	AA,AB,AC,CA,AG	9	②-2	既設	非安重	—	C/—	—	—	
2562	放射線管理施設	—	放射線監視設備	屋外モニタリング設備	排気モニタリング設備	使用済燃料受入れ・貯蔵建屋換気筒ガスモニタ	計装/放管設備	AQ	2	①	既設	非安重	常設SA	C/（C）	DB・SA兼用	—	
2563	放射線管理施設	—	放射線監視設備	屋外モニタリング設備	排気モニタリング設備	排気サンプリング設備（使用済燃料受入れ・貯蔵建屋換気筒）	—	AQ	2	①	既設	非安重	常設SA	C/（C）	DB・SA兼用	—	
2564	放射線管理施設	—	放射線監視設備	屋外モニタリング設備	排気モニタリング設備	排気サンプリング設備（使用済燃料輸送容器管理建屋換気筒）	—	AQ	一式	①	既設	非安重	—	C/—	—	—	
2565	放射線管理施設	—	放射線監視設備	屋外モニタリング設備	排気モニタリング設備	主排気筒ガスモニタ	計装/放管設備	AP	2	②-2	既設	安重	常設SA	S/(S)，1.2Ss	DB・SA兼用	—	
2566	放射線管理施設	—	放射線監視設備	屋外モニタリング設備	排気モニタリング設備	冷却空気出口シャフトモニタ	計装/放管設備	KA,KB	2	②-2	既設	非安重	—	C/—	—	—	
2567	放射線管理施設	—	放射線監視設備	屋外モニタリング設備	排気モニタリング設備	排気サンプリング設備（主排気筒）	—	AP	2	②-2	既設	安重/非安重	常設SA	S，C/(S)，1.2Ss，—	DB・SA兼用	—	
2568	放射線管理施設	—	放射線監視設備	屋外モニタリング設備	排気モニタリング設備	排気サンプリング設備（ハル・エンドピース及び第1ガラス固化体貯蔵建屋換気筒）	—	AQ	一式	②-2	既設	非安重	—	C/—	—	—	
2569	放射線管理施設	—	放射線監視設備	屋外モニタリング設備	排気モニタリング設備	排気サンプリング設備（低レベル廃棄物処理建屋換気筒）	—	DA	一式	②-2	既設	非安重	—	C/—	—	—	
2570	放射線管理施設	—	放射線監視設備	屋外モニタリング設備	排水モニタリング設備	排水サンプリング設備	—	AD,FB	一式	①/②-2	既設	非安重	—	C/—	—	—	
2571	放射線管理施設	—	放射線監視設備	屋外モニタリング設備	排水モニタリング設備	排水モニタ	—	AD	一式	②-2	既設	非安重	—	C/—	—	—	
2572	放射線管理施設	—	放射線監視設備	屋外モニタリング設備	環境モニタリング設備	モニタリングポスト	計装/放管設備	屋外	9	①	既設	非安重	常設SA	C/（C）	DB・SA兼用	MOX(再処理主)	
2573	放射線管理施設	—	放射線監視設備	屋外モニタリング設備	環境モニタリング設備	ダストモニタ	計装/放管設備	屋外	9	①	既設	非安重	常設SA	C/（C）	DB・SA兼用	MOX(再処理主)	
2574	放射線管理施設	—	放射線監視設備	屋外モニタリング設備	環境モニタリング設備	積算線量計	—	屋外	一式	①	既設	非安重	—	C/—	—	E,MOX(再処理主)	
2575	放射線管理施設	—	放射線監視設備	放射線サーベイ機器	—	エアスニファ	—	AA,AB,AC,AD,AE,AH,AK,BA,CA,CB,DA,DC,FA,FB,FC,KA,KB	一式	①/②-2	既設	非安重	—	C/—	—	—	
2576	放射線管理施設	—	放射線監視設備	放射線サーベイ機器	—	アルファ・ベータ線用サーベイメータ	—	事業所内	一式	②-2	既設	非安重	—	—/—	—	—	
2577	放射線管理施設	—	放射線監視設備	放射線サーベイ機器	—	ガンマ線用サーベイメータ	—	事業所内	一式	②-2	既設	非安重	—	—/—	—	E(再処理主)	
2578	放射線管理施設	—	放射線監視設備	放射線サーベイ機器	—	中性子線用サーベイメータ	—	事業所内	一式	②-2	既設	非安重	—	—/—	—	—	
2579	放射線管理施設	—	放射線監視設備	放射線サーベイ機器	—	ダストサンプラ	—	事業所内	一式	②-2	既設	非安重	—	—/—	—	—	
2580	放射線管理施設	—	放射線監視設備	放射線サーベイ機器	—	ガスモニタ	—	事業所内	一式	②-2	既設	非安重	—	—/—	—	—	
2581	放射線管理施設	—	放射線監視設備	放射線サーベイ機器	—	ダストモニタ	—	事業所内	一式	②-2	既設	非安重	—	—/—	—	—	
2582	放射線管理施設	—	代替モニタリング設備	代替排気モニタリング設備	—	可搬型排気モニタリング用発電機	発電機	AP,G13,G14	3	②-2	新設	—	可搬型SA	—/—	—	MOX(再処理主)	
2583	放射線管理施設	—	代替モニタリング設備	代替排気モニタリング設備	—	可搬型排気モニタリング用データ伝送装置	—	AP,G13,G14	4	②-2	新設	—	可搬型SA	—/—	主：代替排気モニタリング設備 従：代替通信連絡設備	—	
2584	放射線管理施設	—	代替モニタリング設備	代替排気モニタリング設備	—	可搬型データ表示装置	—	AG,G13	2	②-2	新設	—	可搬型SA	—/—	主：代替排気モニタリング設備 従：代替環境モニタリング設備 代替気象観測設備	—	
2585	放射線管理施設	—	代替モニタリング設備	代替排気モニタリング設備	—	監視測定用運搬車	—	屋外	7	②-2	新設	—	可搬型SA	—/—	主：代替排気モニタリング設備 従：代替環境モニタリング設備 代替気象観測設備 環境モニタリング用代替電源設備	MOX(再処理主)	
2586	放射線管理施設	—	代替モニタリング設備	代替排気モニタリング設備	可搬型排気モニタリング設備	可搬型ガスモニタ	計装/放管設備	AP,G13,G14	4	②-2	新設	—	可搬型SA	—/—	—	—	
2587	放射線管理施設	—	代替モニタリング設備	代替排気モニタリング設備	可搬型排気モニタリング設備	可搬型排気サンプリング設備	—	AP,G13,G14	4	②-2	新設	—	可搬型SA	—/—	—	—	
2588	放射線管理施設	—	代替モニタリング設備	代替環境モニタリング設備	—	可搬型環境モニタリング用発電機	発電機	G13,G14	19	②-2	新設	—	可搬型SA	—/—	—	MOX(再処理主)	
2589	放射線管理施設	—	代替モニタリング設備	代替環境モニタリング設備	—	可搬型環境モニタリング用データ伝送装置	—	G13,G14	18+W2601:AC260W2601:AG2601	②-2	新設	—	可搬型SA	—/—	主：代替環境モニタリング設備 従：代替通信連絡設備	MOX(再処理主)	
2590	放射線管理施設	—	代替モニタリング設備	代替環境モニタリング設備	—	可搬型データ表示装置	—	AG,G13	2	②-2	新設	—	可搬型SA	—/—	主：代替排気モニタリング設備 従：代替環境モニタリング設備	—	
2591	放射線管理施設	—	代替モニタリング設備	代替環境モニタリング設備	—	監視測定用運搬車	—	屋外	7	②-2	新設	—	可搬型SA	—/—	主：代替排気モニタリング設備 従：代替環境モニタリング設備	MOX(再処理主)	
2592	放射線管理施設	—	代替モニタリング設備	代替環境モニタリング設備	可搬型環境モニタリング設備	可搬型線量率計	計装/放管設備	G13,G14	18	②-2	新設	—	可搬型SA	—/—	—	MOX(再処理主)	
2593	放射線管理施設	—	代替モニタリング設備	代替環境モニタリング設備	可搬型環境モニタリング設備	可搬型ダストモニタ	計装/放管設備	G13,G14	18	②-2	新設	—	可搬型SA	—/—	—	MOX(再処理主)	
2594	放射線管理施設	—	代替モニタリング設備	代替環境モニタリング設備	可搬型建屋周辺モニタリング設備	ガンマ線用サーベイメータ（ＳＡ）	計装/放管設備	AG,FA,G13	16	②-2	新設	—	可搬型SA	—/—	—	—	
2595	放射線管理施設	—	代替モニタリング設備	代替環境モニタリング設備	可搬型建屋周辺モニタリング設備	中性子線用サーベイメータ（ＳＡ）	計装/放管設備	AG,G13	4	②-2	新設	—	可搬型SA	—/—	—	—	
2596	放射線管理施設	—	代替モニタリング設備	代替環境モニタリング設備	可搬型建屋周辺モニタリング設備	アルファ・ベータ線用サーベイメータ（ＳＡ）	計装/放管設備	AG,FA,G13	6	②-2	新設	—	可搬型SA	—/—	—	—	
2597	放射線管理施設	—	代替モニタリング設備	代替環境モニタリング設備	可搬型建屋周辺モニタリング設備	可搬型ダストサンプラ（ＳＡ）	—	AG,FA,G13	6	②-2	新設	—	可搬型SA	—/—	—	—	
2598	放射線管理施設	—	試料分析関係設備	放射能測定設備	—	放射能測定装置（アルファ・ベータ線用）	—	AK,FB	一式	①/②-2	既設	非安重	—	C/—	—	—	
2599	放射線管理施設	—	試料分析関係設備	放射能測定設備	—	核種分析装置（アルファ線用）	—	AK,FB	一式	①/②-2	既設	非安重	—	C/—	—	—	
2600	放射線管理施設	—	試料分析関係設備	放射能測定設備	—	核種分析装置（ガンマ線用）	—	AK,FB	一式	①/②-2	既設	非安重	—	C/—	—	—	
2601	放射線管理施設	—	試料分析関係設備	放出管理分析設備	—	放射能測定装置（アルファ・ベータ線用）	—	FB	一式	①	既設	非安重	—	C/—	—	—	7213-X2001,2002（アルファ・ベータ線用））
2602	放射線管理施設	—	試料分析関係設備	放出管理分析設備	—	放射能測定装置（低エネルギーベータ線用）	—	FB	一式	①	既設	非安重	—	C/—	—	—	7213-X3001(放射能測定装置（低エネルギーベータ線用））
2603	放射線管理施設	—	試料分析関係設備	放出管理分析設備	—	核種分析装置（ガンマ線用）	—	AH,FB	一式	①/②-2	既設	非安重	—	C/—	—	—	核種分析装置（ガンマ線用）（7213-X1001,1002）[redacted]
2604	放射線管理施設	—	試料分析関係設備	放出管理分析設備	—	放射能測定装置（アルファ・ベータ線用）	計装/放管設備	AH	1	②-2	既設	非安重	常設SA	C/（C）	DB・SA兼用	—	放射能測定装置（アルファ・ベータ線用）[redacted]
2605	放射線管理施設	—	試料分析関係設備	放出管理分析設備	—	放射能測定装置（低エネルギーベータ線用）	計装/放管設備	AH	1	②-2	既設	非安重	常設SA	C/（C）	DB・SA兼用	—	放射能測定装置（低エネルギーベータ線用）[redacted]
2606	放射線管理施設	—	試料分析関係設備	放出管理分析設備	—	核種分析装置（ガンマ線用）	計装/放管設備	AH	1	②-2	既設	非安重	常設SA	C/（C）	DB・SA兼用	—	核種分析装置（ガンマ線用）[redacted]
2607	放射線管理施設	—	試料分析関係設備	環境試料測定設備	—	核種分析装置（ガンマ線用）	計装/放管設備	X1	1	①	既設	非安重	常設SA	C/（C）	DB・SA兼用	MOX(再処理主)	X19593-X1001(核種分析装置（ガンマ線用））
2608	放射線管理施設	—	試料分析関係設備	環境試料測定設備	—	放射能測定装置（ベータ線用）	—	X1	一式	①	既設	非安重	—	C/—	—	—	
2609	放射線管理施設	—	試料分析関係設備	環境試料測定設備	—	核種分析装置（アルファ線用）	—	X1	一式	①	既設	非安重	—	C/—	—	MOX(再処理主)	
2610	放射線管理施設	—	試料分析関係設備	環境試料測定設備	—	核種分析装置（ガンマ線用）	—	X1	一式	①	既設	非安重	—	C/—	—	MOX(再処理主)	X19593-X1002～1005(核種分析装置（ガンマ線用））
2611	放射線管理施設	—	代替試料分析関係設備	可搬型試料分析設備	—	可搬型放射能測定装置	計装/放管設備	AP,G13	2	②-2	新設	—	可搬型SA	—/—	—	MOX(再処理主)	
2612	放射線管理施設	—	代替試料分析関係設備	可搬型試料分析設備	—	可搬型トリチウム測定装置	計装/放管設備	AP,G13	2	②-2	新設	—	可搬型SA	—/—	—	—	
2613	放射線管理施設	—	代替試料分析関係設備	可搬型試料分析設備	—	可搬型核種分析装置	計装/放管設備	AP,G13,G14	4	②-2	新設	—	可搬型SA	—/—	—	MOX(再処理主)	
2614	放射線管理施設	—	環境管理設備	—	—	放射能観測車搭載機器	計装/放管設備	屋外	1	①	既設	非安重	可搬型SA	—/—	DB・SA兼用	MOX(再処理主)	
2615	放射線管理施設	—	環境管理設備	—	—	放射能観測車（ダストサンプラ及びよう素サンプラ）	—	屋外	1	①	既設	非安重	可搬型SA	—/—	DB・SA兼用	MOX(再処理主)	
2616	放射線管理施設	—	環境管理設備	—	—	気象観測設備（風向風速計,日射計,放射収支計,雨量計）	—	屋外	1	①	既設	非安重	常設SA	C/（C）	DB・SA兼用	E,MOX(再処理主)	
2617	放射線管理施設	—	環境管理設備	—	—	気象観測設備（温度計）	—	屋外	一式	①	既設	非安重	—	C/—	—	E,MOX(再処理主)	
2618	放射線管理施設	—	代替放射能観測設備	可搬型放射能観測設備	—	ガンマ線用サーベイメータ（ＮａＩ（Ｔｌ）シンチレーション）（ＳＡ）	計装/放管設備	G13,G14	2	②-2	新設	—	可搬型SA	—/—	—	MOX(再処理主)	
2619	放射線管理施設	—	代替放射能観測設備	可搬型放射能観測設備	—	ガンマ線用サーベイメータ（電離箱）（ＳＡ）	計装/放管設備	G13,G14	2	②-2	新設	—	可搬型SA	—/—	—	MOX(再処理主)	
2620	放射線管理施設	—	代替放射能観測設備	可搬型放射能観測設備	—	中性子線用サーベイメータ（ＳＡ）	計装/放管設備	G13,G14	2	②-2	新設	—	可搬型SA	—/—	—	MOX(再処理主)	
2621	放射線管理施設	—	代替放射能観測設備	可搬型放射能観測設備	—	アルファ・ベータ線用サーベイメータ（ＳＡ）	計装/放管設備	G13,G14	2	②-2	新設	—	可搬型SA	—/—	—	MOX(再処理主)	
2622	放射線管理施設	—	代替放射能観測設備	可搬型放射能観測設備	—	可搬型ダスト・よう素サンプラ（ＳＡ）	—	G13,G14	2	②-2	新設	—	可搬型SA	—/—	—	MOX(再処理主)	
2623	放射線管理施設	—	代替気象観測設備	—	—	可搬型気象観測用発電機	発電機	G13,G14	3	②-2	新設	—	可搬型SA	—/—	—	MOX(再処理主)	
2624	放射線管理施設	—	代替気象観測設備	—	—	可搬型気象観測設備（風向風速計,日射計,放射収支計,雨量計）	—	G13,G14	3	②-2	新設	—	可搬型SA	—/—	—	MOX(再処理主)	
2625	放射線管理施設	—	代替気象観測設備	—	—	可搬型気象観測用データ伝送装置	—	G13,G14	2	②-2	新設	—	可搬型SA	—/—	主：代替気象観測設備 従：代替通信連絡設備	MOX(再処理主)	
2626	放射線管理施設	—	代替気象観測設備	—	—	可搬型データ表示装置	—	AG,G13	2	②-2	新設	—	可搬型SA	—/—	主：代替排気モニタリング設備 従：代替気象観測設備	—	
2627	放射線管理施設	—	代替気象観測設備	—	—	可搬型風向風速計	—	AP,G13,G14	3	②-2	新設	—	可搬型SA	—/—	—	—	
2628	放射線管理施設	—	代替気象観測設備	—	—	監視測定用運搬車	—	屋外	7	②-2	新設	—	可搬型SA	—/—	主：代替排気モニタリング設備 従：代替気象観測設備	MOX(再処理主)	
2629	放射線管理施設	—	環境モニタリング用代替電源設備	—	—	環境モニタリング用可搬型発電機	発電機	G13,G14	19	②-2	新設	—	可搬型SA	—/—	—	MOX(再処理主)	
2630	放射線管理施設	—	環境モニタリング用代替電源設備	—	—	監視測定用運搬車	—	屋外	7	②-2	新設	—	可搬型SA	—/—	主：代替排気モニタリング設備 従：環境モニタリング用代替電源設備	MOX(再処理主)	
2631	放射線管理施設	—	個人管理用設備	—	—	ホールボディカウンタ	—	AM	一式	②-2	既設	非安重	—	C/—	—	E,MOX(再処理主)	
2632	放射線管理施設	—	個人管理用設備	—	—	個人線量計	—	事業所内	一式	②-2	既設	非安重	—	—/—	—	E,MOX(再処理主)	
2633	放射線管理施設	—	出入管理関係設備	出入管理設備	—	入退域管理装置	—	AE,AK,AP,AQ,DA,FB,FD,FD2,KB	一式	①/②-2	既設	非安重	—	C/—	—	E(再処理主)	

番号	第四条第1項	第四条第2項	第四条第3項	第五条第1項（注1）	第六条第1項	第六条第2項	第六条第3項	第七条第1項（注2）	第八条第1項（注3）	第八条第2項（注3）	第八条第3項（注3）	第九条第1項	第十条第1項	第十条第1項第一号	第十条第1項第二号	第十条第1項第三号	第十条第1項第四号	第十条第1項第五号	第十条第1項第六号	第十条第1項第七号	第十条第1項第八号	第十条第1項第九号イ	第十条第1項第九号ロ	第十条第1項第九号ハ	第十一条第1項	第十一条第2項	第十一条第3項	第十一条第4項	第十一条第5項	第十一条第6項	第十一条第7項	第十一条第8項	第十一条第9項	第十一条第10項	第十一条第11項	第十一条第12項	第十二条第1項	第十三条第1項
2558	—	—	—	—	△	—	—	—	—	—	—	—	—	—	—	—	—	—	—	—	△	—	—	—	—	—	—	—	—	—	—	—	—	—	—	—	—	—
2559	—	—	—	—	△	—	—	—	—	—	—	—	—	—	—	—	—	—	—	—	—	—	—	—	—	—	—	—	—	—	—	—	—	—	—	—	—	—
2560	—	—	—	—	△	—	—	—	—	—	—	—	—	—	—	—	—	—	—	—	△	—	—	—	—	—	—	—	—	—	—	—	—	—	—	—	—	—
2561	—	—	△	—	△	—	—	—	—	—	—	—	—	—	—	—	—	—	—	—	—	—	—	—	—	—	—	—	—	—	—	—	—	—	—	—	—	—
2562	—	—	—	—	△	—	—	—	—	—	—	—	—	—	—	—	—	—	—	—	—	—	—	—	—	—	—	—	—	—	—	—	—	—	—	—	—	—
2563	—	—	—	—	△	—	—	—	—	—	—	—	—	—	—	—	—	—	—	—	△	—	—	—	—	—	—	—	—	—	—	—	—	—	—	—	—	—
2564	—	—	—	—	△	—	—	—	—	—	—	—	—	—	—	—	—	—	—	—	△	—	—	—	—	—	—	—	—	—	—	—	—	—	—	—	—	—
2565	—	—	—	—	○	○	—	—	○	—	—	—	—	—	—	—	—	—	—	—	—	—	—	—	—	—	—	—	—	—	—	—	—	—	—	—	○	○
2566	—	—	—	—	△	—	—	—	—	—	—	—	—	—	—	—	—	—	—	—	—	—	—	—	—	—	—	—	—	—	—	—	—	—	—	—	—	—
2567	—	—	—	—	○	○	—	—	○	—	—	—	—	—	—	—	—	—	—	—	△	—	—	—	—	—	—	—	—	—	—	—	—	—	—	—	○	○
2568	—	—	—	—	△	—	—	—	—	—	—	—	—	—	—	—	—	—	—	—	△	—	—	—	—	—	—	—	—	—	—	—	—	—	—	—	—	—
2569	—	—	—	—	△	—	—	—	—	—	—	—	—	—	—	—	—	—	—	—	△	—	—	—	—	—	—	—	—	—	—	—	—	—	—	—	—	—
2570	—	—	—	—	△	—	—	—	—	—	—	—	—	—	—	—	—	—	—	—	—	—	—	—	—	—	—	—	—	—	—	—	—	—	—	—	—	—
2571	—	—	—	—	△	—	—	—	—	—	—	—	—	—	—	—	—	—	—	—	—	—	—	—	—	—	—	—	—	—	—	—	—	—	—	—	—	—
2572	—	—	—	—	△	—	—	—	—	—	—	—	—	—	—	—	—	—	—	—	—	—	—	—	—	—	—	—	—	—	—	—	—	—	—	—	—	—
2573	—	—	—	—	△	—	—	—	—	—	—	—	—	—	—	—	—	—	—	—	—	—	—	—	—	—	—	—	—	—	—	—	—	—	—	—	—	—
2574	—	—	—	—	△	—	—	—	—	—	—	—	—	—	—	—	—	—	—	—	—	—	—	—	—	—	—	—	—	—	—	—	—	—	—	—	—	—
2575	—	—	—	—	△	—	—	—	—	—	—	—	—	—	—	—	—	—	—	—	△	—	—	—	—	—	—	—	—	—	—	—	—	—	—	—	—	—
2576	—	—	—	—	—	—	—	—	—	—	—	—	—	—	—	—	—	—	—	—	△	—	—	—	—	—	—	—	—	—	—	—	—	—	—	—	—	—
2577	—	—	—	—	—	—	—	—	—	—	—	—	—	—	—	—	—	—	—	—	—	—	—	—	—	—	—	—	—	—	—	—	—	—	—	—	—	—
2578	—	—	—	—	—	—	—	—	—	—	—	—	—	—	—	—	—	—	—	—	—	—	—	—	—	—	—	—	—	—	—	—	—	—	—	—	—	—
2579	—	—	—	—	—	—	—	—	—	—	—	—	—	—	—	—	—	—	—	—	△	—	—	—	—	—	—	—	—	—	—	—	—	—	—	—	—	—
2580	—	—	—	—	—	—	—	—	—	—	—	—	—	—	—	—	—	—	—	—	—	—	—	—	—	—	—	—	—	—	—	—	—	—	—	—	—	—
2581	—	—	—	—	—	—	—	—	—	—	—	—	—	—	—	—	—	—	—	—	△	—	—	—	—	—	—	—	—	—	—	—	—	—	—	—	—	—
2582	—	—	—	—	—	—	—	—	—	—	—	—	—	—	—	—	—	—	—	—	—	—	—	—	—	—	—	—	—	—	—	—	—	—	—	—	—	—
2583	—	—	—	—	—	—	—	—	—	—	—	—	—	—	—	—	—	—	—	—	—	—	—	—	—	—	—	—	—	—	—	—	—	—	—	—	—	—
2584	—	—	—	—	—	—	—	—	—	—	—	—	—	—	—	—	—	—	—	—	—	—	—	—	—	—	—	—	—	—	—	—	—	—	—	—	—	—
2585	—	—	—	—	—	—	—	—	—	—	—	—	—	—	—	—	—	—	—	—	—	—	—	—	—	—	—	—	—	—	—	—	—	—	—	—	—	—
2586	—	—	—	—	—	—	—	—	—	—	—	—	—	—	—	—	—	—	—	—	—	—	—	—	—	—	—	—	—	—	—	—	—	—	—	—	—	—
2587	—	—	—	—	—	—	—	—	—	—	—	—	—	—	—	—	—	—	—	—	—	—	—	—	—	—	—	—	—	—	—	—	—	—	—	—	—	—
2588	—	—	—	—	—	—	—	—	—	—	—	—	—	—	—	—	—	—	—	—	—	—	—	—	—	—	—	—	—	—	—	—	—	—	—	—	—	—
2589	—	—	—	—	—	—	—	—	—	—	—	—	—	—	—	—	—	—	—	—	—	—	—	—	—	—	—	—	—	—	—	—	—	—	—	—	—	—
2590	—	—	—	—	—	—	—	—	—	—	—	—	—	—	—	—	—	—	—	—	—	—	—	—	—	—	—	—	—	—	—	—	—	—	—	—	—	—
2591	—	—	—	—	—	—	—	—	—	—	—	—	—	—	—	—	—	—	—	—	—	—	—	—	—	—	—	—	—	—	—	—	—	—	—	—	—	—
2592	—	—	—	—	—	—	—	—	—	—	—	—	—	—	—	—	—	—	—	—	—	—	—	—	—	—	—	—	—	—	—	—	—	—	—	—	—	—
2593	—	—	—	—	—	—	—	—	—	—	—	—	—	—	—	—	—	—	—	—	—	—	—	—	—	—	—	—	—	—	—	—	—	—	—	—	—	—
2594	—	—	—	—	—	—	—	—	—	—	—	—	—	—	—	—	—	—	—	—	—	—	—	—	—	—	—	—	—	—	—	—	—	—	—	—	—	—
2595	—	—	—	—	—	—	—	—	—	—	—	—	—	—	—	—	—	—	—	—	—	—	—	—	—	—	—	—	—	—	—	—	—	—	—	—	—	—
2596	—	—	—	—	—	—	—	—	—	—	—	—	—	—	—	—	—	—	—	—	—	—	—	—	—	—	—	—	—	—	—	—	—	—	—	—	—	—
2597	—	—	—	—	—	—	—	—	—	—	—	—	—	—	—	—	—	—	—	—	—	—	—	—	—	—	—	—	—	—	—	—	—	—	—	—	—	—
2598	—	—	—	—	△	—	—	—	—	—	—	—	—	—	—	—	—	—	—	—	—	—	—	—	—	—	—	—	—	—	—	—	—	—	—	—	—	—
2599	—	—	—	—	△	—	—	—	—	—	—	—	—	—	—	—	—	—	—	—	—	—	—	—	—	—	—	—	—	—	—	—	—	—	—	—	—	—
2600	—	—	—	—	△	—	—	—	—	—	—	—	—	—	—	—	—	—	—	—	—	—	—	—	—	—	—	—	—	—	—	—	—	—	—	—	—	—
2601	—	—	—	—	△	—	—	—	—	—	—	—	—	—	—	—	—	—	—	—	—	—	—	—	—	—	—	—	—	—	—	—	—	—	—	—	—	—
2602	—	—	—	—	△	—	—	—	—	—	—	—	—	—	—	—	—	—	—	—	—	—	—	—	—	—	—	—	—	—	—	—	—	—	—	—	—	—
2603	—	—	—	—	△	—	—	—	—	—	—	—	—	—	—	—	—	—	—	—	—	—	—	—	—	—	—	—	—	—	—	—	—	—	—	—	—	—
2604	—	—	—	—	△	—	—	—	—	—	—	—	—	—	—	—	—	—	—	—	—	—	—	—	—	—	—	—	—	—	—	—	—	—	—	—	—	—
2605	—	—	—	—	△	—	—	—	—	—	—	—	—	—	—	—	—	—	—	—	—	—	—	—	—	—	—	—	—	—	—	—	—	—	—	—	—	—
2606	—	—	—	—	△	—	—	—	—	—	—	—	—	—	—	—	—	—	—	—	—	—	—	—	—	—	—	—	—	—	—	—	—	—	—	—	—	—
2607	—	—	—	—	△	—	—	—	—	—	—	—	—	—	—	—	—	—	—	—	—	—	—	—	—	—	—	—	—	—	—	—	—	—	—	—	—	—
2608	—	—	—	—	△	—	—	—	—	—	—	—	—	—	—	—	—	—	—	—	—	—	—	—	—	—	—	—	—	—	—	—	—	—	—	—	—	—
2609	—	—	—	—	△	—	—	—	—	—	—	—	—	—	—	—	—	—	—	—	—	—	—	—	—	—	—	—	—	—	—	—	—	—	—	—	—	—
2610	—	—	—	—	△	—	—	—	—	—	—	—	—	—	—	—	—	—	—	—	—	—	—	—	—	—	—	—	—	—	—	—	—	—	—	—	—	—
2611	—	—	—	—	—	—	—	—	—	—	—	—	—	—	—	—	—	—	—	—	—	—	—	—	—	—	—	—	—	—	—	—	—	—	—	—	—	—
2612	—	—	—	—	—	—	—	—	—	—	—	—	—	—	—	—	—	—	—	—	—	—	—	—	—	—	—	—	—	—	—	—	—	—	—	—	—	—
2613	—	—	—	—	—	—	—	—	—	—	—	—	—	—	—	—	—	—	—	—	—	—	—	—	—	—	—	—	—	—	—	—	—	—	—	—	—	—
2614	—	—	—	—	—	—	—	—	—	—	—	—	—	—	—	—	—	—	—	—	—	—	—	—	—	—	—	—	—	—	—	—	—	—	—	—	—	—
2615	—	—	—	—	—	—	—	—	—	—	—	—	—	—	—	—	—	—	—	—	—	—	—	—	—	—	—	—	—	—	—	—	—	—	—	—	—	—
2616	—	—	—	—	△	—	—	—	—	—	—	—	—	—	—	—	—	—	—	—	—	—	—	—	—	—	—	—	—	—	—	—	—	—	—	—	—	—
2617	—	—	—	—	△	—	—	—	—	—	—	—	—	—	—	—	—	—	—	—	—	—	—	—	—	—	—	—	—	—	—	—	—	—	—	—	—	—
2618	—	—	—	—	—	—	—	—	—	—	—	—	—	—	—	—	—	—	—	—	—	—	—	—	—	—	—	—	—	—	—	—	—	—	—	—	—	—
2619	—	—	—	—	—	—	—	—	—	—	—	—	—	—	—	—	—	—	—	—	—	—	—	—	—	—	—	—	—	—	—	—	—	—	—	—	—	—
2620	—	—	—	—	—	—	—	—	—	—	—	—	—	—	—	—	—	—	—	—	—	—	—	—	—	—	—	—	—	—	—	—	—	—	—	—	—	—
2621	—	—	—	—	—	—	—	—	—	—	—	—	—	—	—	—	—	—	—	—	—	—	—	—	—	—	—	—	—	—	—	—	—	—	—	—	—	—
2622	—	—	—	—	—	—	—	—	—	—	—	—	—	—	—	—	—	—	—	—	—	—	—	—	—	—	—	—	—	—	—	—	—	—	—	—	—	—
2623	—	—	—	—	—	—	—	—	—	—	—	—	—	—	—	—	—	—	—	—	—	—	—	—	—	—	—	—	—	—	—	—	—	—	—	—	—	—
2624	—	—	—	—	—	—	—	—	—	—	—	—	—	—	—	—	—	—	—	—	—	—	—	—	—	—	—	—	—	—	—	—	—	—	—	—	—	—
2625	—	—	—	—	—	—	—	—	—	—	—	—	—	—	—	—	—	—	—	—	—	—	—	—	—	—	—	—	—	—	—	—	—	—	—	—	—	—
2626	—	—	—	—	—	—	—	—	—	—	—	—	—	—	—	—	—	—	—	—	—	—	—	—	—	—	—	—	—	—	—	—	—	—	—	—	—	—
2627	—	—	—	—	—	—	—	—	—	—	—	—	—	—	—	—	—	—	—	—	—	—	—	—	—	—	—	—	—	—	—	—	—	—	—	—	—	—
2628	—	—	—	—	—	—	—	—	—	—	—	—	—	—	—	—	—	—	—	—	—	—	—	—	—	—	—	—	—	—	—	—	—	—	—	—	—	—
2629	—	—	—	—	—	—	—	—	—	—	—	—	—	—	—	—	—	—	—	—	—	—	—	—	—	—	—	—	—	—	—	—	—	—	—	—	—	—
2630	—	—	—	—	—	—	—	—	—	—	—	—	—	—	—	—	—	—	—	—	—	—	—	—	—	—	—	—	—	—	—	—	—	—	—	—	—	—
2631	—	—	—	—	△	—	—	—	—	—	—	—	—	—	—	—	—	—	—	—	—	—	—	—	—	—	—	—	—	—	—	—	—	—	—	—	—	—
2632	—	—	—	—	—	—	—	—	—	—	—	—	—	—	—	—	—	—	—	—	—	—	—	—	—	—	—	—	—	—	—	—	—	—	—	—	—	—
2633	—	—	—	—	△	—	—	—	—	—	—	—	—	—	—	—	—	—	—	—	—	—	—	—	—	—	—	—	—	—	—	—	—	—	—	—	—	—

番号	第十四条第1項第一号	第十四条第1項第二号	第十四条第1項第三号	第十五条第1項	第十六条第1項	第十六条第2項	第十六条第3項	第十六条第4項	第十六条第5項	第十七条第1項第一号	第十七条第1項第二号イ	第十七条第1項第二号ロ	第十七条第1項第二号ハ	第十七条第1項第三号イ	第十七条第1項第三号ロ	第十七条第1項第三号ハ	第十七条第1項第三号ニ	第十七条第2項	第十八条第1項第一号	第十八条第1項第二号	第十八条第1項第三号	第十九条第1項第一号	第十九条第1項第二号イ	第十九条第1項第二号ロ	第十九条第1項第二号ハ	第十九条第2項	第二十条第1項	第二十条第1項第一号	第二十条第1項第二号	第二十条第1項第三号	第二十条第1項第四号	第二十条第1項第五号	第二十条第2項	第二十一条第1項第一号	第二十一条第1項第二号	第二十一条第1項第三号	第二十一条第1項第四号	第二十一条第1項第五号	第二十二条第1項	第二十二条第2項第一号	第二十二条第2項第二号	第二十二条第2項第三号	第二十二条第2項第四号	第二十二条第2項第五号	第二十二条第2項第六号
2558	—	—	—	—	—	—	—	—	△	—	—	—	—	—	—	—	—	—	—	—	—	—	—	—	—	—	—	—	—	—	—	—	—	—	—	—	△	—	—	—	—	—	—	—	—
2559	—	—	—	—	—	—	—	—	—	—	—	—	—	—	—	—	—	—	—	—	—	—	—	—	—	—	—	—	—	—	—	—	△	△	—	—	△	—	—	—	—	—	—	—	—
2560	—	—	—	—	—	—	—	—	△	—	—	—	—	—	—	—	—	—	—	—	—	—	—	—	—	—	—	—	—	—	—	—	—	—	—	—	△	—	—	—	—	—	—	—	—
2561	—	—	—	—	—	—	—	—	—	—	—	—	—	—	—	—	—	—	—	—	—	—	—	—	—	—	—	—	—	—	—	—	—	—	—	—	—	—	—	—	—	—	—	—	—
2562	—	—	—	—	—	—	—	—	—	—	—	—	—	—	—	—	—	—	—	—	—	—	—	—	—	—	—	—	—	—	—	—	△	—	△	—	—	—	—	—	—	—	—	—	—
2563	—	—	—	—	—	—	—	—	—	—	—	—	—	—	—	—	—	—	—	—	—	—	—	—	—	—	—	—	—	—	—	—	—	—	△	—	—	—	—	—	—	—	—	—	—
2564	—	—	—	—	—	—	—	—	—	—	—	—	—	—	—	—	—	—	—	—	—	—	—	—	—	—	—	—	—	—	—	—	—	—	△	—	—	—	—	—	—	—	—	—	—
2565	—	—	—	△	—	—	—	—	—	—	—	—	—	—	—	—	—	—	—	—	—	—	—	—	—	—	—	—	—	—	—	—	△	—	△	—	—	—	—	—	—	—	—	—	—
2566	—	—	—	—	—	—	—	—	—	—	—	—	—	—	—	—	—	—	—	—	—	—	—	—	—	—	—	—	—	—	—	—	△	—	△	—	—	—	—	—	—	—	—	—	—
2567	—	—	—	△	—	—	—	—	—	—	—	—	—	—	—	—	—	—	—	—	—	—	—	—	—	—	—	—	—	—	—	—	—	—	△	—	—	—	—	—	—	—	—	—	—
2568	—	—	—	—	—	—	—	—	—	—	—	—	—	—	—	—	—	—	—	—	—	—	—	—	—	—	—	—	—	—	—	—	—	—	△	—	—	—	—	—	—	—	—	—	—
2569	—	—	—	—	—	—	—	—	—	—	—	—	—	—	—	—	—	—	—	—	—	—	—	—	—	—	—	—	—	—	—	—	—	—	△	—	—	—	—	—	—	—	—	—	—
2570	—	—	—	—	—	—	—	—	—	—	—	—	—	—	—	—	—	—	—	—	—	—	—	—	—	—	—	—	—	—	—	—	—	—	—	△	—	—	—	—	—	—	—	—	—
2571	—	—	—	—	—	—	—	—	—	—	—	—	—	—	—	—	—	—	—	—	—	—	—	—	—	—	—	—	—	—	—	—	—	《△》					—	—	—	—	—	—	—
2572	—	—	—	—	—	—	—	—	○	—	—	—	—	—	—	—	—	—	—	—	—	—	—	—	—	—	—	—	—	—	—	—	—	《○》				△	—	—	—	—	—	—	—
2573	—	—	—	—	—	—	—	—	○	—	—	—	—	—	—	—	—	—	—	—	—	—	—	—	—	—	—	—	—	—	—	—	—	《○》					—	—	—	—	—	—	—
2574	—	—	—	—	—	—	—	—	○	—	—	—	—	—	—	—	—	—	—	—	—	—	—	—	—	—	—	—	—	—	—	—	—	—	—	—	—	△	—	—	—	—	—	—	—
2575	—	—	—	—	—	—	—	—	—	—	—	—	—	—	—	—	—	—	—	—	—	—	—	—	—	—	—	—	—	—	—	—	—	—	—	—	△	—	—	—	—	—	—	—	—
2576	—	—	—	—	—	—	—	—	—	—	—	—	—	—	—	—	—	—	—	—	—	—	—	—	—	—	—	—	—	—	—	—	—	—	—	—	△	—	—	—	—	—	—	—	—
2577	—	—	—	—	—	—	—	—	○	—	—	—	—	—	—	—	—	—	—	—	—	—	—	—	—	—	—	—	—	—	—	—	—	△	—	—	△	—	—	—	—	—	—	—	—
2578	—	—	—	—	—	—	—	—	—	—	—	—	—	—	—	—	—	—	—	—	—	—	—	—	—	—	—	—	—	—	—	—	—	△	—	—	△	—	—	—	—	—	—	—	—
2579	—	—	—	—	—	—	—	—	—	—	—	—	—	—	—	—	—	—	—	—	—	—	—	—	—	—	—	—	—	—	—	—	—	—	—	—	△	—	—	—	—	—	—	—	—
2580	—	—	—	—	—	—	—	—	—	—	—	—	—	—	—	—	—	—	—	—	—	—	—	—	—	—	—	—	—	—	—	—	—	—	—	—	△	—	—	—	—	—	—	—	—
2581	—	—	—	—	—	—	—	—	—	—	—	—	—	—	—	—	—	—	—	—	—	—	—	—	—	—	—	—	—	—	—	—	—	—	—	—	△	—	—	—	—	—	—	—	—
2582	—	—	—	—	—	—	—	—	—	—	—	—	—	—	—	—	—	—	—	—	—	—	—	—	—	—	—	—	—	—	—	—	—	—	—	—	—	—	—	—	—	—	—	—	—
2583	—	—	—	—	—	—	—	—	—	—	—	—	—	—	—	—	—	—	—	—	—	—	—	—	—	—	—	—	—	—	—	—	—	—	—	—	—	—	—	—	—	—	—	—	—
2584	—	—	—	—	—	—	—	—	—	—	—	—	—	—	—	—	—	—	—	—	—	—	—	—	—	—	—	—	—	—	—	—	—	—	—	—	—	—	—	—	—	—	—	—	—
2585	—	—	—	—	—	—	—	—	—	—	—	—	—	—	—	—	—	—	—	—	—	—	—	—	—	—	—	—	—	—	—	—	—	—	—	—	—	—	—	—	—	—	—	—	—
2586	—	—	—	—	—	—	—	—	—	—	—	—	—	—	—	—	—	—	—	—	—	—	—	—	—	—	—	—	—	—	—	—	—	—	—	—	—	—	—	—	—	—	—	—	—
2587	—	—	—	—	—	—	—	—	—	—	—	—	—	—	—	—	—	—	—	—	—	—	—	—	—	—	—	—	—	—	—	—	—	—	—	—	—	—	—	—	—	—	—	—	—
2588	—	—	—	—	—	—	—	—	—	—	—	—	—	—	—	—	—	—	—	—	—	—	—	—	—	—	—	—	—	—	—	—	—	—	—	—	—	—	—	—	—	—	—	—	—
2589	—	—	—	—	—	—	—	—	—	—	—	—	—	—	—	—	—	—	—	—	—	—	—	—	—	—	—	—	—	—	—	—	—	—	—	—	—	—	—	—	—	—	—	—	—
2590	—	—	—	—	—	—	—	—	—	—	—	—	—	—	—	—	—	—	—	—	—	—	—	—	—	—	—	—	—	—	—	—	—	—	—	—	—	—	—	—	—	—	—	—	—
2591	—	—	—	—	—	—	—	—	—	—	—	—	—	—	—	—	—	—	—	—	—	—	—	—	—	—	—	—	—	—	—	—	—	—	—	—	—	—	—	—	—	—	—	—	—
2592	—	—	—	—	—	—	—	—	—	—	—	—	—	—	—	—	—	—	—	—	—	—	—	—	—	—	—	—	—	—	—	—	—	—	—	—	—	—	—	—	—	—	—	—	—
2593	—	—	—	—	—	—	—	—	—	—	—	—	—	—	—	—	—	—	—	—	—	—	—	—	—	—	—	—	—	—	—	—	—	—	—	—	—	—	—	—	—	—	—	—	—
2594	—	—	—	—	—	—	—	—	—	—	—	—	—	—	—	—	—	—	—	—	—	—	—	—	—	—	—	—	—	—	—	—	—	—	—	—	—	—	—	—	—	—	—	—	—
2595	—	—	—	—	—	—	—	—	—	—	—	—	—	—	—	—	—	—	—	—	—	—	—	—	—	—	—	—	—	—	—	—	—	—	—	—	—	—	—	—	—	—	—	—	—
2596	—	—	—	—	—	—	—	—	—	—	—	—	—	—	—	—	—	—	—	—	—	—	—	—	—	—	—	—	—	—	—	—	—	—	—	—	—	—	—	—	—	—	—	—	—
2597	—	—	—	—	—	—	—	—	—	—	—	—	—	—	—	—	—	—	—	—	—	—	—	—	—	—	—	—	—	—	—	—	—	—	—	—	—	—	—	—	—	—	—	—	—
2598	—	—	—	—	—	—	—	—	—	—	—	—	—	—	—	—	—	—	—	—	—	—	—	—	—	—	—	—	—	—	—	—	—	—	—	—	△	—	—	—	—	—	—	—	—
2599	—	—	—	—	—	—	—	—	—	—	—	—	—	—	—	—	—	—	—	—	—	—	—	—	—	—	—	—	—	—	—	—	—	—	—	—	△	—	—	—	—	—	—	—	—
2600	—	—	—	—	—	—	—	—	—	—	—	—	—	—	—	—	—	—	—	—	—	—	—	—	—	—	—	—	—	—	—	—	—	—	—	—	△	—	—	—	—	—	—	—	—
2601	—	—	—	—	—	—	—	—	—	—	—	—	—	—	—	—	—	—	—	—	—	—	—	—	—	—	—	—	—	—	—	—	—	—	△	△	—	—	—	—	—	—	—	—	—
2602	—	—	—	—	—	—	—	—	—	—	—	—	—	—	—	—	—	—	—	—	—	—	—	—	—	—	—	—	—	—	—	—	—	—	△	△	—	—	—	—	—	—	—	—	—
2603	—	—	—	—	—	—	—	—	—	—	—	—	—	—	—	—	—	—	—	—	—	—	—	—	—	—	—	—	—	—	—	—	—	—	△	△	—	—	—	—	—	—	—	—	—
2604	—	—	—	—	—	—	—	—	—	—	—	—	—	—	—	—	—	—	—	—	—	—	—	—	—	—	—	—	—	—	—	—	—	—	△	△	—	—	—	—	—	—	—	—	—
2605	—	—	—	—	—	—	—	—	—	—	—	—	—	—	—	—	—	—	—	—	—	—	—	—	—	—	—	—	—	—	—	—	—	—	△	△	—	—	—	—	—	—	—	—	—
2606	—	—	—	—	—	—	—	—	—	—	—	—	—	—	—	—	—	—	—	—	—	—	—	—	—	—	—	—	—	—	—	—	—	—	△	△	—	—	—	—	—	—	—	—	—
2607	—	—	—	—	—	—	—	—	○	—	—	—	—	—	—	—	—	—	—	—	—	—	—	—	—	—	—	—	—	—	—	—	—	《△》					—	—	—	—	—	—	—
2608	—	—	—	—	—	—	—	—	—	—	—	—	—	—	—	—	—	—	—	—	—	—	—	—	—	—	—	—	—	—	—	—	—	《△》					—	—	—	—	—	—	—
2609	—	—	—	—	—	—	—	—	○	—	—	—	—	—	—	—	—	—	—	—	—	—	—	—	—	—	—	—	—	—	—	—	—	《△》					—	—	—	—	—	—	—
2610	—	—	—	—	—	—	—	—	○	—	—	—	—	—	—	—	—	—	—	—	—	—	—	—	—	—	—	—	—	—	—	—	—	《△》					—	—	—	—	—	—	—
2611	—	—	—	—	—	—	—	—	—	—	—	—	—	—	—	—	—	—	—	—	—	—	—	—	—	—	—	—	—	—	—	—	—	—	—	—	—	—	—	—	—	—	—	—	—
2612	—	—	—	—	—	—	—	—	—	—	—	—	—	—	—	—	—	—	—	—	—	—	—	—	—	—	—	—	—	—	—	—	—	—	—	—	—	—	—	—	—	—	—	—	—
2613	—	—	—	—	—	—	—	—	—	—	—	—	—	—	—	—	—	—	—	—	—	—	—	—	—	—	—	—	—	—	—	—	—	—	—	—	—	—	—	—	—	—	—	—	—
2614	—	—	—	—	—	—	—	—	○	—	—	—	—	—	—	—	—	—	—	—	—	—	—	—	—	—	—	—	—	—	—	—	—	《△》					—	—	—	—	—	—	—
2615	—	—	—	—	—	—	—	—	○	—	—	—	—	—	—	—	—	—	—	—	—	—	—	—	—	—	—	—	—	—	—	—	—	《△》					—	—	—	—	—	—	—
2616	—	—	—	—	—	—	—	—	○	—	—	—	—	—	—	—	—	—	—	—	—	—	—	—	—	—	—	—	—	—	—	—	—	《△》					—	—	—	—	—	—	—
2617	—	—	—	—	—	—	—	—	○	—	—	—	—	—	—	—	—	—	—	—	—	—	—	—	—	—	—	—	—	—	—	—	—	《△》					—	—	—	—	—	—	—
2618	—	—	—	—	—	—	—	—	—	—	—	—	—	—	—	—	—	—	—	—	—	—	—	—	—	—	—	—	—	—	—	—	—	—	—	—	—	—	—	—	—	—	—	—	—
2619	—	—	—	—	—	—	—	—	—	—	—	—	—	—	—	—	—	—	—	—	—	—	—	—	—	—	—	—	—	—	—	—	—	—	—	—	—	—	—	—	—	—	—	—	—
2620	—	—	—	—	—	—	—	—	—	—	—	—	—	—	—	—	—	—	—	—	—	—	—	—	—	—	—	—	—	—	—	—	—	—	—	—	—	—	—	—	—	—	—	—	—
2621	—	—	—	—	—	—	—	—	—	—	—	—	—	—	—	—	—	—	—	—	—	—	—	—	—	—	—	—	—	—	—	—	—	—	—	—	—	—	—	—	—	—	—	—	—
2622	—	—	—	—	—	—	—	—	—	—	—	—	—	—	—	—	—	—	—	—	—	—	—	—	—	—	—	—	—	—	—	—	—	—	—	—	—	—	—	—	—	—	—	—	—
2623	—	—	—	—	—	—	—	—	—	—	—	—	—	—	—	—	—	—	—	—	—	—	—	—	—	—	—	—	—	—	—	—	—	—	—	—	—	—	—	—	—	—	—	—	—
2624	—	—	—	—	—	—	—	—	—	—	—	—	—	—	—	—	—	—	—	—	—	—	—	—	—	—	—	—	—	—	—	—	—	—	—	—	—	—	—	—	—	—	—	—	—
2625	—	—	—	—	—	—	—	—	—	—	—	—	—	—	—	—	—	—	—	—	—	—	—	—	—	—	—	—	—	—	—	—	—	—	—	—	—	—	—	—	—	—	—	—	—
2626	—	—	—	—	—	—	—	—	—	—	—	—	—	—	—	—	—	—	—	—	—	—	—	—	—	—	—	—	—	—	—	—	—	—	—	—	—	—	—	—	—	—	—	—	—
2627	—	—	—	—	—	—	—	—	—	—	—	—	—	—	—	—	—	—	—	—	—	—	—	—	—	—	—	—	—	—	—	—	—	—	—	—	—	—	—	—	—	—	—	—	—
2628	—	—	—	—	—	—	—	—	—	—	—	—	—	—	—	—	—	—	—	—	—	—	—	—	—	—	—	—	—	—	—	—	—	—	—	—	—	—	—	—	—	—	—	—	—
2629	—	—	—	—	—	—	—	—	—	—	—	—	—	—	—	—	—	—	—	—	—	—	—	—	—	—	—	—	—	—	—	—	—	—	—	—	—	—	—	—	—	—	—	—	—
2630	—	—	—	—	—	—	—	—	—	—	—	—	—	—	—	—	—	—	—	—	—	—	—	—	—	—	—	—	—	—	—	—	—	—	—	—	—	—	—	—	—	—	—	—	—
2631	—	—	—	—	—	—	—	—	○	—	—	—	—	—	—	—	—	—	—	—	—	—	—	—	—	—	—	—	—	—	—	—	—	《△》					—	—	—	—	—	—	—
2632	—	—	—	—	—	—	—	—	○	—	—	—	—	—	—	—	—	—	—	—	—	—	—	—	—	—	—	—	—	—	—	—	—	《△》					—	—	—	—	—	—	—
2633	—	—	—	—	—	—	—	—	△	—	—	—	—	—	—	—	—	—	—	—	—	—	—	—	—	—	—	—	—	—	—	—	—	《△》					—	—	—	—	—	—	—

設工認申請対象機器の技術基準への適合性に係る整理

番号	施設区分		設備区分		機器名称	種種（注1,6）	設置場所	数量	申請区分	変更区分	D B区分	S A区分	耐震設計	兼用（主従）	共用（主従）	備考
2528	放射線管理施設	—	放射線監視設備	屋内モニタリング設備	—	ベータ線ダストモニタ	計装/貯管設備	AA, AB, AD, AE, AI, AJ, KA, DC, FA, FA-1	44	①/②-2	既設	非安重	—	∈/—	—	OIL(再処理主)
2529	放射線管理施設	—	放射線監視設備	屋内モニタリング設備	—	中性子線エリアモニタ	計装/貯管設備	AA, AB, AC, AE, CA, CI	39	②-2	既設	非安重	—	∈/—	—	—
2560	放射線管理施設	—	放射線監視設備	屋内モニタリング設備	—	アルファ線ダストモニタ	計装/貯管設備	AA, AB, AC, AE, BA, CA, CI	66	②-2	既設	非安重	—	∈/—	—	OIL(再処理主)
2561	放射線管理施設	—	放射線監視設備	屋内モニタリング設備	—	臨界警報装置	計装/貯管設備	AA, AB, AC, CA, AG	9	②-2	既設	非安重	—	∈/—	—	—
2562	放射線管理施設	—	放射線監視設備	屋外モニタリング設備	排気モニタリング設備	使用済燃料受入れ・貯蔵建屋換気用ガスモニタ	計装/貯管設備	AQ	2	①	既設	非安重	常設SA	C/ (C)	1B・5A兼用	—
2563	放射線管理施設	—	放射線監視設備	屋外モニタリング設備	排気モニタリング設備	排気サンプリング設備（使用済燃料受入れ・貯蔵建屋換気用）	—	AQ	2	①	既設	非安重	常設SA	C/ (C)	1B・5A兼用	—
2564	放射線管理施設	—	放射線監視設備	屋外モニタリング設備	排気モニタリング設備	排気サンプリング設備（使用済燃料輸送容器管理棟換気用）	—	AQ	一式	①	既設	非安重	—	∈/—	—	—
2565	放射線管理施設	—	放射線監視設備	屋外モニタリング設備	排気モニタリング設備	主排気筒 ガスモニタ	計装/貯管設備	AP	2	②-2	既設	安重	常設SA	S/(S)、1.25s	1B・5A兼用	—
2566	放射線管理施設	—	放射線監視設備	屋外モニタリング設備	排気モニタリング設備	非常空気出口シャフトモニタ	計装/貯管設備	KA, KB	2	②-2	既設	非安重	—	∈/—	—	—
2567	放射線管理施設	—	放射線監視設備	屋外モニタリング設備	排気モニタリング設備	排気サンプリング設備（主排気筒）	—	AP	2	②-2	既設	安重/非安重	常設SA	S、C/(S)、1.25s、—	1B・5A兼用	—
2568	放射線管理施設	—	放射線監視設備	屋外モニタリング設備	排気モニタリング設備	排気サンプリング設備（ヘル・ヘンドビーム及び第1ガラス固化体貯蔵建屋換気用）	—	AQ	一式	②-2	既設	非安重	—	∈/—	—	—
2569	放射線管理施設	—	放射線監視設備	屋外モニタリング設備	排気モニタリング設備	排気サンプリング設備（低レベル廃棄物処理建屋換気用）	—	DA	一式	②-2	既設	非安重	—	∈/—	—	—
2570	放射線管理施設	—	放射線監視設備	屋外モニタリング設備	排水モニタリング設備	排水サンプリング設備	—	AD, FB	一式	①/②-2	既設	非安重	—	∈/—	—	—
2571	放射線管理施設	—	放射線監視設備	屋外モニタリング設備	排水モニタリング設備	排水モニタ	—	AD	一式	②-2	既設	非安重	—	∈/—	—	—
2572	放射線管理施設	—	放射線監視設備	屋外モニタリング設備	環境モニタリング設備	モニタリングポスト	計装/貯管設備	屋外	9	①	既設	非安重	常設SA	C/ (C)	1B・5A兼用	WOL(再処理主)
2573	放射線管理施設	—	放射線監視設備	屋外モニタリング設備	環境モニタリング設備	ダストモニタ	計装/貯管設備	屋外	9	①	既設	非安重	常設SA	C/ (C)	1B・5A兼用	WOL(再処理主)
2574	放射線管理施設	—	放射線監視設備	屋外モニタリング設備	環境モニタリング設備	積算線量計	—	屋外	一式	①	既設	非安重	—	∈/—	—	L,WOL(再処理主)
2575	放射線管理施設	—	放射線監視設備	放射線サーベイ機器	—	ルアスコープ	—	AA, AB, AC, AD, AE, AI, BA, BB, BA, FA, CB, DA, DB, DC, AJ, KA, KB,	一式	②/②-2	既設	非安重	—	∈/—	—	—
2576	放射線管理施設	—	放射線監視設備	放射線サーベイ機器	—	アルファ・ベータ線用サーベイメータ	—	事業所内	一式	②-2	既設	非安重	—	—/—	—	—
2577	放射線管理施設	—	放射線監視設備	放射線サーベイ機器	—	ガンマ線用サーベイメータ	—	事業所内	一式	②-2	既設	非安重	—	—/—	—	E(再処理主)
2578	放射線管理施設	—	放射線監視設備	放射線サーベイ機器	—	中性子線用サーベイメータ	—	事業所内	一式	②-2	既設	非安重	—	—/—	—	—
2579	放射線管理施設	—	放射線監視設備	放射線サーベイ機器	—	ダストサンプラ	—	事業所内	一式	②-2	既設	非安重	—	—/—	—	—
2580	放射線管理施設	—	放射線監視設備	放射線サーベイ機器	—	ガスモニタ	—	事業所内	一式	②-2	既設	非安重	—	—/—	—	—
2581	放射線管理施設	—	放射線監視設備	放射線サーベイ機器	—	ダストモニタ	—	事業所内	一式	②-2	既設	非安重	—	—/—	—	—
2582	放射線管理施設	—	代替モニタリング設備	代替排気モニタリング設備	—	可搬型排気モニタリング用発電機	発電機	AP, G13, G14	3	②-2	新設	—	可搬型SA	—/—	—	WOL(再処理主)
2583	放射線管理施設	—	代替モニタリング設備	代替排気モニタリング設備	—	可搬型排気モニタリング用データ伝送装置	—	AP, G13, G14	4	②-2	新設	—	可搬型SA	—/—	主：代替排気モニタリング設備 従：代替通信連絡設備	—
2584	放射線管理施設	—	代替モニタリング設備	代替排気モニタリング設備	—	可搬型データ表示装置	—	AG, G13	2	②-2	新設	—	可搬型SA	—/—	主：代替排気モニタリング設備 従：代替排気モニタリング設備 （代替気象観測設備）	—
2585	放射線管理施設	—	代替モニタリング設備	代替排気モニタリング設備	—	監視測定用運搬車	—	屋外	7	②-2	新設	—	可搬型SA	—/—	主：代替排気モニタリング設備 従：代替環境モニタリング設備 （代替気象観測設備 環境モニタリング用代替電源設備）	WOL(再処理主)
2586	放射線管理施設	—	代替モニタリング設備	代替排気モニタリング設備	可搬型排気モニタリング設備	可搬型ガスモニタ	計装/貯管設備	AP, G13, G14	4	②-2	新設	—	可搬型SA	—/—	—	—
2587	放射線管理施設	—	代替モニタリング設備	代替排気モニタリング設備	可搬型排気モニタリング設備	可搬型排気サンプリング設備	—	AP, G13, G14	4	②-2	新設	—	可搬型SA	—/—	—	—
2588	放射線管理施設	—	代替モニタリング設備	代替環境モニタリング設備	—	可搬型環境モニタリング用発電機	発電機	G13, G14	19	②-2	新設	—	可搬型SA	—/—	—	WOL(再処理主)
2589	放射線管理施設	—	代替モニタリング設備	代替環境モニタリング設備	—	可搬型環境モニタリング用データ伝送装置	—	G13, G14	19×2001a7290%6001-A630-01	②-2	新設	—	可搬型SA	—/—	主：代替環境モニタリング設備 従：代替排気モニタリング設備	WOL(再処理主)
2590	放射線管理施設	—	代替モニタリング設備	代替環境モニタリング設備	—	可搬型データ表示装置	—	AG, G13	2	②-2	新設	—	可搬型SA	—/—	主：代替排気モニタリング設備 従：代替排気モニタリング設備	—
2591	放射線管理施設	—	代替モニタリング設備	代替環境モニタリング設備	—	監視測定用運搬車	—	屋外	7	②-2	新設	—	可搬型SA	—/—	主：代替排気モニタリング設備 従：代替環境モニタリング設備	WOL(再処理主)
2592	放射線管理施設	—	代替モニタリング設備	代替環境モニタリング設備	可搬型環境モニタリング設備	可搬型線量率計	計装/貯管設備	G13, G14	18	②-2	新設	—	可搬型SA	—/—	—	WOL(再処理主)
2593	放射線管理施設	—	代替モニタリング設備	代替環境モニタリング設備	—	可搬型ダストモニタ	計装/貯管設備	G13, G14	18	②-2	新設	—	可搬型SA	—/—	—	WOL(再処理主)
2594	放射線管理施設	—	代替モニタリング設備	代替環境モニタリング設備	可搬型環境用モニタリング設備	ガンマ線用サーベイメータ（SA）	計装/貯管設備	AG, FA, G13	16	②-2	新設	—	可搬型SA	—/—	—	—
2595	放射線管理施設	—	代替モニタリング設備	代替環境モニタリング設備	可搬型環境用モニタリング設備	中性子線用サーベイメータ（SA）	計装/貯管設備	AG, G13	6	②-2	新設	—	可搬型SA	—/—	—	—
2596	放射線管理施設	—	代替モニタリング設備	代替環境モニタリング設備	可搬型環境用モニタリング設備	アルファ・ベータ線用サーベイメータ（SA）	計装/貯管設備	AG, FA, G13	6	②-2	新設	—	可搬型SA	—/—	—	—
2597	放射線管理施設	—	代替モニタリング設備	代替環境モニタリング設備	可搬型環境用モニタリング設備	可搬型ダストサンプラ（SA）	—	AG, FA, G13	6	②-2	新設	—	可搬型SA	—/—	—	—
2598	放射線管理施設	—	試料分析関係設備	放射能測定設備	—	放射能測定装置（アルファ・ベータ線用）	—	AK, FB	一式	①/②-2	既設	非安重	—	∈/—	—	—
2599	放射線管理施設	—	試料分析関係設備	放射能測定設備	—	核種分析装置（アルファ線用）	—	AK, FB	一式	①/②-2	既設	非安重	—	∈/—	—	—
2600	放射線管理施設	—	試料分析関係設備	放射能測定設備	—	核種分析装置（ガンマ線用）	—	AK, FB	一式	②/②-2	既設	非安重	—	∈/—	—	—
2601	放射線管理施設	—	試料分析関係設備	放出管理分析設備	—	放射能測定装置（アルファ・ベータ線用）	—	FB	一式	①	既設	非安重	—	∈/—	—	7213-32001、2002（アルファ・ベータ線用））
2602	放射線管理施設	—	試料分析関係設備	放出管理分析設備	—	放射能測定装置（低エネルギーベータ線用）	—	FB	一式	①	既設	非安重	—	∈/—	—	7213-33001(放射能測定装置（低エネルギーベータ線用）)
2603	放射線管理施設	—	試料分析関係設備	放出管理分析設備	—	核種分析装置（ガンマ線用）	—	AK, FB	一式	①/②-2	既設	非安重	—	∈/—	—	核種分析装置（ガンマ線用）（7213-51501、1502）
2604	放射線管理施設	—	試料分析関係設備	放出管理分析設備	—	放射能測定装置（アルファ・ベータ線用）	計装/貯管設備	AH	1	②-2	既設	非安重	常設SA	C/ (C)	1B・5A兼用	—
2605	放射線管理施設	—	試料分析関係設備	放出管理分析設備	—	放射能測定装置（低エネルギーベータ線用）	計装/貯管設備	AH	1	②-2	既設	非安重	常設SA	C/ (C)	1B・5A兼用	—
2606	放射線管理施設	—	試料分析関係設備	放出管理分析設備	—	核種分析装置（ガンマ線用）	計装/貯管設備	AH	1	②-2	既設	非安重	常設SA	C/ (C)	1B・5A兼用	—
2607	放射線管理施設	—	試料分析関係設備	環境試料測定設備	—	核種分析装置（ガンマ線用）	計装/貯管設備	XJ	1	①	既設	非安重	常設SA	C/ (C)	1B・5A兼用	WOL(再処理主)
2608	放射線管理施設	—	試料分析関係設備	環境試料測定設備	—	放射能測定装置（ベータ線用）	—	XJ	一式	①	既設	非安重	—	∈/—	—	—
2609	放射線管理施設	—	試料分析関係設備	環境試料測定設備	—	核種分析装置（アルファ線用）	—	XJ	一式	①	既設	非安重	—	∈/—	—	WOL(再処理主)
2610	放射線管理施設	—	試料分析関係設備	環境試料測定設備	—	核種分析装置（ガンマ線用）	—	XJ	一式	①	既設	非安重	—	∈/—	—	WOL(再処理主)
2611	放射線管理施設	—	代替試料分析関係設備	可搬型試料分析設備	—	可搬型放射能測定装置	計装/貯管設備	AP, G13	2	②-2	新設	—	可搬型SA	—/—	—	WOL(再処理主)
2612	放射線管理施設	—	代替試料分析関係設備	可搬型試料分析設備	—	可搬型トリチウム測定装置	計装/貯管設備	AP, G13	2	②-2	新設	—	可搬型SA	—/—	—	—
2613	放射線管理施設	—	代替試料分析関係設備	可搬型試料分析設備	—	可搬型核種分析装置	計装/貯管設備	AP, G13, G14	6	②-2	新設	—	可搬型SA	—/—	—	WOL(再処理主)
2614	放射線管理施設	—	環境管理設備	—	—	放射能観測車搭載機器	計装/貯管設備	屋外	1	①	既設	非安重	可搬型SA	—/—	1B・5A兼用	WOL(再処理主)
2615	放射線管理施設	—	環境管理設備	—	—	放射能観測車（ダストサンプラ及びよう素サンプラ）	—	屋外	1	①	既設	非安重	可搬型SA	—/—	1B・5A兼用	WOL(再処理主)
2616	放射線管理施設	—	環境管理設備	—	—	気象観測設備（風向風速計、日射計、放射収支計、雨量計）	—	屋外	1	①	既設	非安重	常設SA	C/ (C)	1B・5A兼用	L,WOL(再処理主)
2617	放射線管理施設	—	環境管理設備	—	—	気象観測設備（温度計）	—	屋外	一式	①	既設	非安重	—	∈/—	—	L,WOL(再処理主)
2618	放射線管理施設	—	代替放射能観測設備	可搬型放射能観測設備	—	ガンマ線用サーベイメータ（NaＩ（Ｔｌ）シンチレーション）（SA）	計装/貯管設備	G13, G14	2	②-2	新設	—	可搬型SA	—/—	—	WOL(再処理主)
2619	放射線管理施設	—	代替放射能観測設備	可搬型放射能観測設備	—	ガンマ線用サーベイメータ（電離箱）	計装/貯管設備	G13, G14	2	②-2	新設	—	可搬型SA	—/—	—	WOL(再処理主)
2620	放射線管理施設	—	代替放射能観測設備	可搬型放射能観測設備	—	中性子線用サーベイメータ（SA）	計装/貯管設備	G13, G14	2	②-2	新設	—	可搬型SA	—/—	—	WOL(再処理主)
2621	放射線管理施設	—	代替放射能観測設備	可搬型放射能観測設備	—	アルファ・ベータ線用サーベイメータ（SA）	計装/貯管設備	G13, G14	2	②-2	新設	—	可搬型SA	—/—	—	WOL(再処理主)
2622	放射線管理施設	—	代替放射能観測設備	可搬型放射能観測設備	—	可搬型ダスト・よう素サンプラ（SA）	—	G13, G14	2	②-2	新設	—	可搬型SA	—/—	—	WOL(再処理主)
2623	放射線管理施設	—	代替気象観測設備	—	—	可搬型気象観測用発電機	発電機	G13, G14	3	②-2	新設	—	可搬型SA	—/—	—	WOL(再処理主)
2624	放射線管理施設	—	代替気象観測設備	—	—	可搬型気象観測設備（風向風速計、日射計、放射収支計、雨量計）	—	G13, G14	3	②-2	新設	—	可搬型SA	—/—	—	WOL(再処理主)
2625	放射線管理施設	—	代替気象観測設備	—	—	可搬型気象観測用データ伝送装置	—	G13, G14	2	②-2	新設	—	可搬型SA	—/—	主：代替気象観測設備 従：代替通信連絡設備	WOL(再処理主)
2626	放射線管理施設	—	代替気象観測設備	—	—	可搬型データ表示装置	—	AG, G13	2	②-2	新設	—	可搬型SA	—/—	主：代替排気モニタリング設備 従：代替気象観測設備	—
2627	放射線管理施設	—	代替気象観測設備	—	—	可搬型風向風速計	—	AP, G13, G14	3	②-2	新設	—	可搬型SA	—/—	—	—
2628	放射線管理施設	—	代替気象観測設備	—	—	監視測定用運搬車	—	屋外	7	②-2	新設	—	可搬型SA	—/—	主：代替排気モニタリング設備 従：代替気象観測設備	WOL(再処理主)
2629	放射線管理施設	—	代替モニタリング用代替電源設備	—	—	環境モニタリング用可搬型発電機	発電機	G13, G14	19	②-2	新設	—	可搬型SA	—/—	—	WOL(再処理主)
2630	放射線管理施設	—	代替モニタリング用代替電源設備	—	—	監視測定用運搬車	—	屋外	7	②-2	新設	—	可搬型SA	—/—	主：代替排気モニタリング設備 従：環境モニタリング用代替電源設備	WOL(再処理主)
2631	放射線管理施設	—	個人管理用設備	—	—	ホールボディカウンタ	—	AH	一式	②-2	既設	非安重	—	∈/—	—	L,WOL(再処理主)
2632	放射線管理施設	—	個人管理用設備	—	—	個人線量計	—	事業所内	一式	②-2	既設	非安重	—	—/—	—	L,WOL(再処理主)
2633	放射線管理施設	—	出入管理関係設備	出入管理設備	—	入退域管理装置	—	AC, AK, AP, AQ, DA, FA, FB, FD, GD	一式	①/②-2	既設	非安重	—	∈/—	—	E(再処理主)

| 第二十二条 第1項 | 第二十二条 第2項 | 第二十二条 第3項 | 第二十二条 第4項 | 第二十二条 第5項 第一号 | 第二十二条 第5項 第二号 | 第二十二条 第5項 第三号 | 第二十二条 第5項 第四号 | 第二十三条 第1項 | 第二十三条 第2項 | 第二十四条 第1項 | 第二十五条 第1項 | 第二十六条 第1項 | 第二十七条 第1項 | 第二十八条 第1項 | 第二十九条 第1項 | 第三十条 第1項 | 第三十一条 第1項 | 第三十二条 第1項 | 第三十三条 第1項 | 第三十四条 第1項 | 第三十五条 第1項 | 第三十五条 第2項 | 第三十五条 第3項 | 第三十五条 第4項 | 第三十五条 第5項 | 第三十五条 第6項 | 第三十五条 第7項 | 第三十五条 第8項 | 第三十五条 第9項 | 第三十五条 第10項 | 第三十五条 第11項 | 第三十五条 第12項 | 第三十五条 第13項 | 第三十五条 第14項 | 第三十五条 第15項 | 第三十五条 第16項 | 第三十五条 第17項 | 第三十五条 第18項 | 第三十五条 第19項 | 第三十五条 第20項 | 第三十五条 第21項 | 第三十五条 第22項 | 第三十五条 第23項 | 第三十五条 第24項 | 第三十五条 第25項 | 第三十五条 第26項 | 第三十五条 第27項 | 第三十五条 第28項 | 第三十五条 第29項 | 第三十五条 第30項 | 第三十五条 第31項 | 第三十五条 第32項 | 第三十五条 第33項 | 第三十五条 第34項 | 第三十五条 第35項 | 第三十五条 第36項 | 第三十五条 第37項 | 第三十五条 第38項 | 第三十五条 第39項 | 第三十五条 第40項 | 第三十五条 第41項 | 第三十五条 第42項 | 第三十五条 第43項 | 第三十五条 第44項 | 第三十五条 第45項 | 第三十五条 第46項 | 第三十五条 第47項 | 第三十五条 第48項 | 第三十五条 第49項 | 第三十五条 第50項 | 第三十五条 第51項 | 第三十五条 第52項 | 第三十五条 第53項 | 第三十五条 第54項 | 第三十五条 第55項 | 第三十五条 第56項 | 第三十五条 第57項 | 第三十五条 第58項 | 第三十五条 第59項 | 第三十五条 第60項 | 第三十五条 第61項 | 第三十五条 第62項 | 第三十五条 第63項 | 第三十五条 第64項 | 第三十五条 第65項 | 第三十五条 第66項 | 第三十五条 第67項 | 第三十五条 第68項 | 第三十五条 第69項 | 第三十五条 第70項 | 第三十五条 第71項 | 第三十五条 第72項 | 第三十五条 第73項 | 第三十五条 第74項 | 第三十五条 第75項 | 第三十五条 第76項 | 第三十五条 第77項 | 第三十五条 第78項 | 第三十五条 第79項 | 第三十五条 第80項 | 第三十五条 第81項 | 第三十五条 第82項 | 第三十五条 第83項 | 第三十五条 第84項 | 第三十五条 第85項 | 第三十五条 第86項 | 第三十五条 第87項 | 第三十五条 第88項 | 第三十五条 第89項 | 第三十五条 第90項 | 第三十五条 第91項 | 第三十五条 第92項 | 第三十五条 第93項 | 第三十五条 第94項 | 第三十五条 第95項 | 第三十五条 第96項 | 第三十五条 第97項 | 第三十五条 第98項 | 第三十五条 第99項 | 第三十五条 第100項 | 第三十五条 第101項 | 第三十五条 第102項 | 第三十五条 第103項 | 第三十五条 第104項 | 第三十五条 第105項 | 第三十五条 第106項 | 第三十五条 第107項 | 第三十五条 第108項 | 第三十五条 第109項 | 第三十五条 第110項 | 第三十五条 第111項 | 第三十五条 第112項 | 第三十五条 第113項 | 第三十五条 第114項 | 第三十五条 第115項 | 第三十五条 第116項 | 第三十五条 第117項 | 第三十五条 第118項 | 第三十五条 第119項 | 第三十五条 第120項 | 第三十五条 第121項 | 第三十五条 第122項 | 第三十五条 第123項 | 第三十五条 第124項 | 第三十五条 第125項 | 第三十五条 第126項 | 第三十五条 第127項 | 第三十五条 第128項 | 第三十五条 第129項 | 第三十五条 第130項 | 第三十五条 第131項 | 第三十五条 第132項 | 第三十五条 第133項 | 第三十五条 第134項 | 第三十五条 第135項 | 第三十五条 第136項 | 第三十五条 第137項 | 第三十五条 第138項 | 第三十五条 第139項 | 第三十五条 第140項 | 第三十五条 第141項 | 第三十五条 第142項 | 第三十五条 第143項 | 第三十五条 第144項 | 第三十五条 第145項 | 第三十五条 第146項 | 第三十五条 第147項 | 第三十五条 第148項 | 第三十五条 第149項 | 第三十五条 第150項 | 第三十五条 第151項 | 第三十五条 第152項 | 第三十五条 第153項 | 第三十五条 第154項 | 第三十五条 第155項 | 第三十五条 第156項 | 第三十五条 第157項 | 第三十五条 第158項 | 第三十五条 第159項 | 第三十五条 第160項 | 第三十五条 第161項 | 第三十五条 第162項 | 第三十五条 第163項 | 第三十五条 第164項 | 第三十五条 第165項 | 第三十五条 第166項 | 第三十五条 第167項 | 第三十五条 第168項 | 第三十五条 第169項 | 第三十五条 第170項 | 第三十五条 第171項 | 第三十五条 第172項 | 第三十五条 第173項 | 第三十五条 第174項 | 第三十五条 第175項 | 第三十五条 第176項 | 第三十五条 第177項 | 第三十五条 第178項 | 第三十五条 第179項 | 第三十五条 第180項 | 第三十五条 第181項 | 第三十五条 第182項 | 第三十五条 第183項 | 第三十五条 第184項 | 第三十五条 第185項 | 第三十五条 第186項 | 第三十五条 第187項 | 第三十五条 第188項 | 第三十五条 第189項 | 第三十五条 第190項 | 第三十五条 第191項 | 第三十五条 第192項 | 第三十五条 第193項 | 第三十五条 第194項 | 第三十五条 第195項 | 第三十五条 第196項 | 第三十五条 第197項 | 第三十五条 第198項 | 第三十五条 第199項 | 第三十五条 第200項 | 第三十五条 第201項 | 第三十五条 第202項 | 第三十五条 第203項 | 第三十五条 第204項 | 第三十五条 第205項 | 第三十五条 第206項 | 第三十五条 第207項 | 第三十五条 第208項 | 第三十五条 第209項 | 第三十五条 第210項 | 第三十五条 第211項 | 第三十五条 第212項 | 第三十五条 第213項 | 第三十五条 第214項 | 第三十五条 第215項 | 第三十五条 第216項 | 第三十五条 第217項 | 第三十五条 第218項 | 第三十五条 第219項 | 第三十五条 第220項 | 第三十五条 第221項 | 第三十五条 第222項 | 第三十五条 第223項 | 第三十五条 第224項 | 第三十五条 第225項 | 第三十五条 第226項 | 第三十五条 第227項 | 第三十五条 第228項 | 第三十五条 第229項 | 第三十五条 第230項 | 第三十五条 第231項 | 第三十五条 第232項 | 第三十五条 第233項 | 第三十五条 第234項 | 第三十五条 第235項 | 第三十五条 第236項 | 第三十五条 第237項 | 第三十五条 第238項 | 第三十五条 第239項 | 第三十五条 第240項 | 第三十五条 第241項 | 第三十五条 第242項 | 第三十五条 第243項 | 第三十五条 第244項 | 第三十五条 第245項 | 第三十五条 第246項 | 第三十五条 第247項 | 第三十五条 第248項 | 第三十五条 第249項 | 第三十五条 第250項 | 第三十五条 第251項 | 第三十五条 第252項 | 第三十五条 第253項 | 第三十五条 第254項 | 第三十五条 第255項 | 第三十五条 第256項 | 第三十五条 第257項 | 第三十五条 第258項 | 第三十五条 第259項 | 第三十五条 第260項 | 第三十五条 第261項 | 第三十五条 第262項 | 第三十五条 第263項 | 第三十五条 第264項 | 第三十五条 第265項 | 第三十五条 第266項 | 第三十五条 第267項 | 第三十五条 第268項 | 第三十五条 第269項 | 第三十五条 第270項 | 第三十五条 第271項 | 第三十五条 第272項 | 第三十五条 第273項 | 第三十五条 第274項 | 第三十五条 第275項 | 第三十五条 第276項 | 第三十五条 第277項 | 第三十五条 第278項 | 第三十五条 第279項 | 第三十五条 第280項 | 第三十五条 第281項 | 第三十五条 第282項 | 第三十五条 第283項 | 第三十五条 第284項 | 第三十五条 第285項 | 第三十五条 第286項 | 第三十五条 第287項 | 第三十五条 第288項 | 第三十五条 第289項 | 第三十五条 第290項 | 第三十五条 第291項 | 第三十五条 第292項 | 第三十五条 第293項 | 第三十五条 第294項 | 第三十五条 第295項 | 第三十五条 第296項 | 第三十五条 第297項 | 第三十五条 第298項 | 第三十五条 第299項 | 第三十五条 第300項 | 第三十五条 第301項 | 第三十五条 第302項 | 第三十五条 第303項 | 第三十五条 第304項 | 第三十五条 第305項 | 第三十五条 第306項 | 第三十五条 第307項 | 第三十五条 第308項 | 第三十五条 第309項 | 第三十五条 第310項 | 第三十五条 第311項 | 第三十五条 第312項 | 第三十五条 第313項 | 第三十五条 第314項 | 第三十五条 第315項 | 第三十五条 第316項 | 第三十五条 第317項 | 第三十五条 第318項 | 第三十五条 第319項 | 第三十五条 第320項 | 第三十五条 第321項 | 第三十五条 第322項 | 第三十五条 第323項 | 第三十五条 第324項 | 第三十五条 第325項 | 第三十五条 第326項 | 第三十五条 第327項 | 第三十五条 第328項 | 第三十五条 第329項 | 第三十五条 第330項 | 第三十五条 第331項 | 第三十五条 第332項 | 第三十五条 第333項 | 第三十五条 第334項 | 第三十五条 第335項 | 第三十五条 第336項 | 第三十五条 第337項 | 第三十五条 第338項 | 第三十五条 第339項 | 第三十五条 第340項 | 第三十五条 第341項 | 第三十五条 第342項 | 第三十五条 第343項 | 第三十五条 第344項 | 第三十五条 第345項 | 第三十五条 第346項 | 第三十五条 第347項 | 第三十五条 第348項 | 第三十五条 第349項 | 第三十五条 第350項 | 第三十五条 第351項 | 第三十五条 第352項 | 第三十五条 第353項 | 第三十五条 第354項 | 第三十五条 第355項 | 第三十五条 第356項 | 第三十五条 第357項 | 第三十五条 第358項 | 第三十五条 第359項 | 第三十五条 第360項 | 第三十五条 第361項 | 第三十五条 第362項 | 第三十五条 第363項 | 第三十五条 第364項 | 第三十五条 第365項 | 第三十五条 第366項 | 第三十五条 第367項 | 第三十五条 第368項 | 第三十五条 第369項 | 第三十五条 第370項 | 第三十五条 第371項 | 第三十五条 第372項 | 第三十五条 第373項 | 第三十五条 第374項 | 第三十五条 第375項 | 第三十五条 第376項 | 第三十五条 第377項 | 第三十五条 第378項 | 第三十五条 第379項 | 第三十五条 第380項 | 第三十五条 第381項 | 第三十五条 第382項 | 第三十五条 第383項 | 第三十五条 第384項 | 第三十五条 第385項 | 第三十五条 第386項 | 第三十五条 第387項 | 第三十五条 第388項 | 第三十五条 第389項 | 第三十五条 第390項 | 第三十五条 第391項 | 第三十五条 第392項 | 第三十五条 第393項 | 第三十五条 第394項 | 第三十五条 第395項 | 第三十五条 第396項 | 第三十五条 第397項 | 第三十五条 第398項 | 第三十五条 第399項 | 第三十五条 第400項 | 第三十五条 第401項 | 第三十五条 第402項 | 第三十五条 第403項 | 第三十五条 第404項 | 第三十五条 第405項 | 第三十五条 第406項 | 第三十五条 第407項 | 第三十五条 第408項 | 第三十五条 第409項 | 第三十五条 第410項 | 第三十五条 第411項 | 第三十五条 第412項 | 第三十五条 第413項 | 第三十五条 第414項 | 第三十五条 第415項 | 第三十五条 第416項 | 第三十五条 第417項 | 第三十五条 第418項 | 第三十五条 第419項 | 第三十五条 第420項 | 第三十五条 第421項 | 第三十五条 第422項 | 第三十五条 第423項 | 第三十五条 第424項 | 第三十五条 第425項 | 第三十五条 第426項 | 第三十五条 第427項 | 第三十五条 第428項 | 第三十五条 第429項 | 第三十五条 第430項 | 第三十五条 第431項 | 第三十五条 第432項 | 第三十五条 第433項 | 第三十五条 第434項 | 第三十五条 第435項 | 第三十五条 第436項 | 第三十五条 第437項 | 第三十五条 第438項 | 第三十五条 第439項 | 第三十五条 第440項 | 第三十五条 第441項 | 第三十五条 第442項 | 第三十五条 第443項 | 第三十五条 第444項 | 第三十五条 第445項 | 第三十五条 第446項 | 第三十五条 第447項 | 第三十五条 第448項 | 第三十五条 第449項 | 第三十五条 第450項 | 第三十五条 第451項 | 第三十五条 第452項 | 第三十五条 第453項 | 第三十五条 第454項 | 第三十五条 第455項 | 第三十五条 第456項 | 第三十五条 第457項 | 第三十五条 第458項 | 第三十五条 第459項 | 第三十五条 第460項 | 第三十五条 第461項 | 第三十五条 第462項 | 第三十五条 第463項 | 第三十五条 第464項 | 第三十五条 第465項 | 第三十五条 第466項 | 第三十五条 第467項 | 第三十五条 第468項 | 第三十五条 第469項 | 第三十五条 第470項 | 第三十五条 第471項 | 第三十五条 第472項 | 第三十五条 第473項 | 第三十五条 第474項 | 第三十五条 第475項 | 第三十五条 第476項 | 第三十五条 第477項 | 第三十五条 第478項 | 第三十五条 第479項 | 第三十五条 第480項 | 第三十五条 第481項 | 第三十五条 第482項 | 第三十五条 第483項 | 第三十五条 第484項 | 第三十五条 第485項 | 第三十五条 第486項 | 第三十五条 第487項 | 第三十五条 第488項 | 第三十五条 第489項 | 第三十五条 第490項 | 第三十五条 第491項 | 第三十五条 第492項 | 第三十五条 第493項 | 第三十五条 第494項 | 第三十五条 第495項 | 第三十五条 第496項 | 第三十五条 第497項 | 第三十五条 第498項 | 第三十五条 第499項 | 第三十五条 第500項 | 第三十五条 第501項 | 第三十五条 第502項 | 第三十五条 第503項 | 第三十五条 第504項 | 第三十五条 第505項 | 第三十五条 第506項 | 第三十五条 第507項 | 第三十五条 第508項 | 第三十五条 第509項 | 第三十五条 第510項 | 第三十五条 第511項 | 第三十五条 第512項 | 第三十五条 第513項 | 第三十五条 第514項 | 第三十五条 第515項 | 第三十五条 第516項 | 第三十五条 第517項 | 第三十五条 第518項 | 第三十五条 第519項 | 第三十五条 第520項 | 第三十五条 第521項 | 第三十五条 第522項 | 第三十五条 第523項 | 第三十五条 第524項 | 第三十五条 第525項 | 第三十五条 第526項 | 第三十五条 第527項 | 第三十五条 第528項 |

設工認申請対象機器の技術基準への適合性に係る整理

番号	施設区分		設備区分			機器名称	種類（注1,6）	設置場所	数量	申請区分	変更区分	DB区分	SA区分	耐震設計	兼用（主従）	共用（主従）	備考	第四十五条 第一項	第四十八条 第一項	第四十九条 第一項	第五十条 第一項	第五十八条 第一項	第五十九条 第一項	第六十条 第一項	第五十一条 第一項	第五十二条 第一項	第五十三条 第一項	第五十四条 第一項	第五十五条 第一項	第五十六条 第一項	第五十七条 第一項
2528	放射線管理施設	—	放射線監視設備	屋内モニタリング設備	—	ベータ線ダストモニタ	計装/計管設備	3A, 4A, 5A, 6A, 6B, 7A, 8A, 8B, 9A, 9B, 10A, 10B, 11A, 11B, 12A, 12B, 13A, 13B, 14A, 14B, 15A, 15B, 16A, 16B, 17A, 17B, 18A, 18B, 19A, 19B, 20A, 20B, 21A, 21B, 22A, 22B, 23A, 23B, 24A, 24B, 25A, 25B, 26A, 26B, 27A, 27B,

設工認申請対象機器の技術基準への適合性に係る整理

| 番号 | 施設区分 | | 設備区分 | | 機器名称 | 種類（主ANS） | 設置場所 | 数量 | 申請回 | 変更区分 | D B区分 | S A区分 | 耐震設計 | 兼用（主従） | 共用（主従） | 備考 | 第四十三条第一項 | 第四十四条第一項 | 第四十五条第一項 | 第四十六条第一項 | 第四十七条第一項 | 第四十八条第一項 | 第四十九条第一項 | 第五十条第一項 | 第五十一条第一項 | 第五十二条第一項 | 第五十三条第一項 | 第五十四条第一項 | 第五十五条第一項 | 第五十六条第一項 | 第五十七条第一項 | 第五十八条第一項 | 第五十九条第一項 | 第六十条第一項 | 第六十一条第一項 | 第六十二条第一項 | 第六十三条第一項 | 第六十四条第一項 | 第六十五条第一項 | 第六十六条第一項 | 第六十七条第一項 | 第六十八条第一項 | 第六十九条第一項 | 第七十条第一項 | 第七十一条第一項 | 第七十二条第一項 | 第七十三条第一項 | 第七十四条第一項 | 第七十五条第一項 | 第七十六条第一項 | 第七十七条第一項 | 第七十八条第一項 | 第七十九条第一項 | 第八十条第一項 | 第八十一条第一項 | 第八十二条第一項 | 第八十三条第一項 | 第八十四条第一項 | 第八十五条第一項 | 第八十六条第一項 | 第八十七条第一項 | 第八十八条第一項 | 第八十九条第一項 | 第九十条第一項 | 第九十一条第一項 | 第九十二条第一項 | 第九十三条第一項 | 第九十四条第一項 | 第九十五条第一項 | 第九十六条第一項 | 第九十七条第一項 | 第九十八条第一項 | 第九十九条第一項 | 第百条第一項 | 第百一条第一項 | 第百二条第一項 | 第百三条第一項 | 第百四条第一項 | 第百五条第一項 | 第百六条第一項 | 第百七条第一項 | 第百八条第一項 | 第百九条第一項 | 第百十条第一項 | 第百十一条第一項 | 第百十二条第一項 | 第百十三条第一項 | 第百十四条第一項 | 第百十五条第一項 | 第百十六条第一項 | 第百十七条第一項 | 第百十八条第一項 | 第百十九条第一項 | 第百二十条第一項 | 第百二十一条第一項 | 第百二十二条第一項 | 第百二十三条第一項 | 第百二十四条第一項 | 第百二十五条第一項 | 第百二十六条第一項 | 第百二十七条第一項 | 第百二十八条第一項 | 第百二十九条第一項 | 第百三十条第一項 | 第百三十一条第一項 | 第百三十二条第一項 | 第百三十三条第一項 | 第百三十四条第一項 | 第百三十五条第一項 | 第百三十六条第一項 | 第百三十七条第一項 | 第百三十八条第一項 | 第百三十九条第一項 | 第百四十条第一項 | 第百四十一条第一項 | 第百四十二条第一項 | 第百四十三条第一項 | 第百四十四条第一項 | 第百四十五条第一項 | 第百四十六条第一項 | 第百四十七条第一項 | 第百四十八条第一項 | 第百四十九条第一項 | 第百五十条第一項 | 第百五十一条第一項 | 第百五十二条第一項 | 第百五十三条第一項 | 第百五十四条第一項 | 第百五十五条第一項 | 第百五十六条第一項 | 第百五十七条第一項 | 第百五十八条第一項 | 第百五十九条第一項 | 第百六十条第一項 | 第百六十一条第一項 | 第百六十二条第一項 | 第百六十三条第一項 | 第百六十四条第一項 | 第百六十五条第一項 | 第百六十六条第一項 | 第百六十七条第一項 | 第百六十八条第一項 | 第百六十九条第一項 | 第百七十条第一項 | 第百七十一条第一項 | 第百七十二条第一項 | 第百七十三条第一項 | 第百七十四条第一項 | 第百七十五条第一項 | 第百七十六条第一項 | 第百七十七条第一項 | 第百七十八条第一項 | 第百七十九条第一項 | 第百八十条第一項 | 第百八十一条第一項 | 第百八十二条第一項 | 第百八十三条第一項 | 第百八十四条第一項 | 第百八十五条第一項 | 第百八十六条第一項 | 第百八十七条第一項 | 第百八十八条第一項 | 第百八十九条第一項 | 第百九十条第一項 | 第百九十一条第一項 | 第百九十二条第一項 | 第百九十三条第一項 | 第百九十四条第一項 | 第百九十五条第一項 | 第百九十六条第一項 | 第百九十七条第一項 | 第百九十八条第一項 | 第百九十九条第一項 | 第二百条第一項 | 第二百一条第一項 | 第二百二条第一項 | 第二百三条第一項 | 第二百四条第一項 | 第二百五条第一項 | 第二百六条第一項 | 第二百七条第一項 | 第二百八条第一項 | 第二百九条第一項 | 第二百十条第一項 | 第二百十一条第一項 | 第二百十二条第一項 | 第二百十三条第一項 | 第二百十四条第一項 | 第二百十五条第一項 | 第二百十六条第一項 | 第二百十七条第一項 | 第二百十八条第一項 | 第二百十九条第一項 | 第二百二十条第一項 | 第二百二十一条第一項 | 第二百二十二条第一項 | 第二百二十三条第一項 | 第二百二十四条第一項 | 第二百二十五条第一項 | 第二百二十六条第一項 | 第二百二十七条第一項 | 第二百二十八条第一項 | 第二百二十九条第一項 | 第二百三十条第一項 | 第二百三十一条第一項 | 第二百三十二条第一項 | 第二百三十三条第一項 | 第二百三十四条第一項 | 第二百三十五条第一項 | 第二百三十六条第一項 | 第二百三十七条第一項 | 第二百三十八条第一項 | 第二百三十九条第一項 | 第二百四十条第一項 | 第二百四十一条第一項 | 第二百四十二条第一項 | 第二百四十三条第一項 | 第二百四十四条第一項 | 第二百四十五条第一項 | 第二百四十六条第一項 | 第二百四十七条第一項 | 第二百四十八条第一項 | 第二百四十九条第一項 | 第二百五十条第一項 | 第二百五十一条第一項 | 第二百五十二条第一項 | 第二百五十三条第一項 | 第二百五十四条第一項 | 第二百五十五条第一項 | 第二百五十六条第一項 | 第二百五十七条第一項 | 第二百五十八条第一項 | 第二百五十九条第一項 | 第二百六十条第一項 | 第二百六十一条第一項 | 第二百六十二条第一項 | 第二百六十三条第一項 | 第二百六十四条第一項 | 第二百六十五条第一項 | 第二百六十六条第一項 | 第二百六十七条第一項 | 第二百六十八条第一項 | 第二百六十九条第一項 | 第二百七十条第一項 | 第二百七十一条第一項 | 第二百七十二条第一項 | 第二百七十三条第一項 | 第二百七十四条第一項 | 第二百七十五条第一項 | 第二百七十六条第一項 | 第二百七十七条第一項 | 第二百七十八条第一項 | 第二百七十九条第一項 | 第二百八十条第一項 | 第二百八十一条第一項 | 第二百八十二条第一項 | 第二百八十三条第一項 | 第二百八十四条第一項 | 第二百八十五条第一項 | 第二百八十六条第一項 | 第二百八十七条第一項 | 第二百八十八条第一項 | 第二百八十九条第一項 | 第二百九十条第一項 | 第二百九十一条第一項 | 第二百九十二条第一項 | 第二百九十三条第一項 | 第二百九十四条第一項 | 第二百九十五条第一項 | 第二百九十六条第一項 | 第二百九十七条第一項 | 第二百九十八条第一項 | 第二百九十九条第一項 | 第三百条第一項 | 第三百一条第一項 | 第三百二条第一項 | 第三百三条第一項 | 第三百四条第一項 | 第三百五条第一項 | 第三百六条第一項 | 第三百七条第一項 | 第三百八条第一項 | 第三百九条第一項 | 第三百十条第一項 | 第三百十一条第一項 | 第三百十二条第一項 | 第三百十三条第一項 | 第三百十四条第一項 | 第三百十五条第一項 | 第三百十六条第一項 | 第三百十七条第一項 | 第三百十八条第一項 | 第三百十九条第一項 | 第三百二十条第一項 | 第三百二十一条第一項 | 第三百二十二条第一項 | 第三百二十三条第一項 | 第三百二十四条第一項 | 第三百二十五条第一項 | 第三百二十六条第一項 | 第三百二十七条第一項 | 第三百二十八条第一項 | 第三百二十九条第一項 | 第三百三十条第一項 | 第三百三十一条第一項 | 第三百三十二条第一項 | 第三百三十三条第一項 | 第三百三十四条第一項 | 第三百三十五条第一項 | 第三百三十六条第一項 | 第三百三十七条第一項 | 第三百三十八条第一項 | 第三百三十九条第一項 | 第三百四十条第一項 | 第三百四十一条第一項 | 第三百四十二条第一項 | 第三百四十三条第一項 | 第三百四十四条第一項 | 第三百四十五条第一項 | 第三百四十六条第一項 | 第三百四十七条第一項 | 第三百四十八条第一項 | 第三百四十九条第一項 | 第三百五十条第一項 | 第三百五十一条第一項 | 第三百五十二条第一項 | 第三百五十三条第一項 | 第三百五十四条第一項 | 第三百五十五条第一項 | 第三百五十六条第一項 | 第三百五十七条第一項 | 第三百五十八条第一項 | 第三百五十九条第一項 | 第三百六十条第一項 | 第三百六十一条第一項 | 第三百六十二条第一項 | 第三百六十三条第一項 | 第三百六十四条第一項 | 第三百六十五条第一項 | 第三百六十六条第一項 | 第三百六十七条第一項 | 第三百六十八条第一項 | 第三百六十九条第一項 | 第三百七十条第一項 | 第三百七十一条第一項 | 第三百七十二条第一項 | 第三百七十三条第一項 | 第三百七十四条第一項 | 第三百七十五条第一項 | 第三百七十六条第一項 | 第三百七十七条第一項 | 第三百七十八条第一項 | 第三百七十九条第一項 | 第三百八十条第一項 | 第三百八十一条第一項 | 第三百八十二条第一項 | 第三百八十三条第一項 | 第三百八十四条第一項 | 第三百八十五条第一項 | 第三百八十六条第一項 | 第三百八十七条第一項 | 第三百八十八条第一項 | 第三百八十九条第一項 | 第三百九十条第一項 | 第三百九十一条第一項 | 第三百九十二条第一項 | 第三百九十三条第一項 | 第三百九十四条第一項 | 第三百九十五条第一項 | 第三百九十六条第一項 | 第三百九十七条第一項 | 第三百九十八条第一項 | 第三百九十九条第一項 | 第四百条第一項 | 第四百一条第一項 | 第四百二条第一項 | 第四百三条第一項 | 第四百四条第一項 | 第四百五条第一項 | 第四百六条第一項 | 第四百七条第一項 | 第四百八条第一項 | 第四百九条第一項 | 第四百十条第一項 | 第四百十一条第一項 | 第四百十二条第一項 | 第四百十三条第一項 | 第四百十四条第一項 | 第四百十五条第一項 | 第四百十六条第一項 | 第四百十七条第一項 | 第四百十八条第一項 | 第四百十九条第一項 | 第四百二十条第一項 | 第四百二十一条第一項 | 第四百二十二条第一項 | 第四百二十三条第一項 | 第四百二十四条第一項 | 第四百二十五条第一項 | 第四百二十六条第一項 | 第四百二十七条第一項 | 第四百二十八条第一項 | 第四百二十九条第一項 | 第四百三十条第一項 | 第四百三十一条第一項 | 第四百三十二条第一項 | 第四百三十三条第一項 | 第四百三十四条第一項 | 第四百三十五条第一項 | 第四百三十六条第一項 | 第四百三十七条第一項 | 第四百三十八条第一項 | 第四百三十九条第一項 | 第四百四十条第一項 | 第四百四十一条第一項 | 第四百四十二条第一項 | 第四百四十三条第一項 | 第四百四十四条第一項 | 第四百四十五条第一項 | 第四百四十六条第一項 | 第四百四十七条第一項 | 第四百四十八条第一項 | 第四百四十九条第一項 | 第四百五十条第一項 | 第四百五十一条第一項 | 第四百五十二条第一項 | 第四百五十三条第一項 | 第四百五十四条第一項 | 第四百五十五条第一項 | 第四百五十六条第一項 | 第四百五十七条第一項 | 第四百五十八条第一項 | 第四百五十九条第一項 | 第四百六十条第一項 | 第四百六十一条第一項 | 第四百六十二条第一項 | 第四百六十三条第一項 | 第四百六十四条第一項 | 第四百六十五条第一項 | 第四百六十六条第一項 | 第四百六十七条第一項 | 第四百六十八条第一項 | 第四百六十九条第一項 | 第四百七十条第一項 | 第四百七十一条第一項 | 第四百七十二条第一項 | 第四百七十三条第一項 | 第四百七十四条第一項 | 第四百七十五条第一項 | 第四百七十六条第一項 | 第四百七十七条第一項 | 第四百七十八条第一項 | 第四百七十九条第一項 | 第四百八十条第一項 | 第四百八十一条第一項 | 第四百八十二条第一項 | 第四百八十三条第一項 | 第四百八十四条第一項 | 第四百八十五条第一項 | 第四百八十六条第一項 | 第四百八十七条第一項 | 第四百八十八条第一項 | 第四百八十九条第一項 | 第四百九十条第一項 | 第四百九十一条第一項 | 第四百九十二条第一項 | 第四百九十三条第一項 | 第四百九十四条第一項 | 第四百九十五条第一項 | 第四百九十六条第一項 | 第四百九十七条第一項 | 第四百九十八条第一項 | 第四百九十九条第一項 | 第五百条第一項 | 第五百一条第一項 | 第五百二条第一項 | 第五百三条第一項 | 第五百四条第一項 | 第五百五条第一項 | 第五百六条第一項 | 第五百七条第一項 | 第五百八条第一項 | 第五百九条第一項 | 第五百十条第一項 | 第五百十一条第一項 | 第五百十二条第一項 | 第五百十三条第一項 | 第五百十四条第一項 | 第五百十五条第一項 | 第五百十六条第一項 | 第五百十七条第一項 | 第五百十八条第一項 | 第五百十九条第一項 | 第五百二十条第一項 | 第五百二十一条第一項 | 第五百二十二条第一項 | 第五百二十三条第一項 | 第五百二十四条第一項 | 第五百二十五条第一項 | 第五百二十六条第一項 | 第五百二十七条第一項 | 第五百二十八条第一項 | 第五百二十九条第一項 | 第五百三十条第一項 | 第五百三十一条第一項 | 第五百三十二条第一項 | 第五百三十三条第一項 | 第五百三十四条第一項 | 第五百三十五条第一項 | 第五百三十六条第一項 | 第五百三十七条第一項 | 第五百三十八条第一項 | 第五百三十九条第一項 | 第五百四十条第一項 | 第五百四十一条第一項 | 第五百四十二条第一項 | 第五百四十三条第一項 | 第五百四十四条第一項 | 第五百四十五条第一項 | 第五百四十六条第一項 | 第五百四十七条第一項 | 第五百四十八条第一項 | 第五百四十九条第一項 | 第五百五十条第一項 | 第五百五十一条第一項 | 第五百五十二条第一項 | 第五百五十三条第一項 | 第五百五十四条第一項 | 第五百五十五条第一項 | 第五百五十六条第一項 | 第五百五十七条第一項 | 第五百五十八条第一項 | 第五百五十九条第一項 | 第五百六十条第一項 | 第五百六十一条第一項 | 第五百六十二条第一項 | 第五百六十三条第一項 | 第五百六十四条第一項 | 第五百六十五条第一項 | 第五百六十六条第一項 | 第五百六十七条第一項 | 第五百六十八条第一項 | 第五百六十九条第一項 | 第五百七十条第一項 | 第五百七十一条第一項 | 第五百七十二条第一項 | 第五百七十三条第一項 | 第五百七十四条第一項 | 第五百七十五条第一項 | 第五百七十六条第一項 | 第五百七十七条第一項 | 第五百七十八条第一項 | 第五百七十九条第一項 | 第五百八十条第一項 | 第五百八十一条第一項 | 第五百八十二条第一項 | 第五百八十三条第一項 | 第五百八十四条第一項 | 第五百八十五条第一項 | 第五百八十六条第一項 | 第五百八十七条第一項 | 第五百八十八条第一項 | 第五百八十九条第一項 | 第五百九十条第一項 | 第五百九十一条第一項 | 第五百九十二条第一項 | 第五百九十三条第一項 | 第五百九十四条第一項 | 第五百九十五条第一項 | 第五百九十六条第一項 | 第五百九十七条第一項 | 第五百九十八条第一項 | 第五百九十九条第一項 | 第六百条第一項 | 第六百一条第一項 | 第六百二条第一項 | 第六百三条第一項 | 第六百四条第一項 | 第六百五条第一項 | 第六百六条第一項 | 第六百七条第一項 | 第六百八条第一項 | 第六百九条第一項 | 第六百十条第一項 | 第六百十一条第一項 | 第六百十二条第一項 | 第六百十三条第一項 | 第六百十四条第一項 | 第六百十五条第一項 | 第六百十六条第一項 | 第六百十七条第一項 | 第六百十八条第一項 | 第六百十九条第一項 | 第六百二十条第一項 | 第六百二十一条第一項 | 第六百二十二条第一項 | 第六百二十三条第一項 | 第六百二十四条第一項 | 第六百二十五条第一項 | 第六百二十六条第一項 | 第六百二十七条第一項 | 第六百二十八条第一項 | 第六百二十九条第一項 | 第六百三十条第一項 | 第六百三十一条第一項 | 第六百三十二条第一項 | 第六百三十三条第一項 | 第六百三十四条第一項 | 第六百三十五条第一項 | 第六百三十六条第一項 | 第六百三十七条第一項 | 第六百三十八条第一項 | 第六百三十九条第一項 | 第六百四十条第一項 | 第六百四十一条第一項 | 第六百四十二条第一項 | 第六百四十三条第一項 | 第六百四十四条第一項 | 第六百四十五条第一項 | 第六百四十六条第一項 | 第六百四十七条第一項 | 第六百四十八条第一項 | 第六百四十九条第一項 | 第六百五十条第一項 | 第六百五十一条第一項 | 第六百五十二条第一項 | 第六百五十三条第一項 | 第六百五十四条第一項 | 第六百五十五条第一項 | 第六百五十六条第一項 | 第六百五十七条第一項 | 第六百五十八条第一項 | 第六百五十九条第一項 | 第六百六十条第一項 | 第六百六十一条第一項 | 第六百六十二条第一項 | 第六百六十三条第一項 | 第六百六十四条第一項 | 第六百六十五条第一項 | 第六百六十六条第一項 | 第六百六十七条第一項 | 第六百六十八条第一項 | 第六百六十九条第一項 | 第六百七十条第一項 | 第六百七十一条第一項 | 第六百七十二条第一項 | 第六百七十三条第一項 | 第六百七十四条第一項 | 第六百七十五条第一項 | 第六百七十六条第一項 | 第六百七十七条第一項 | 第六百七十八条第一項 | 第六百七十九条第一項 | 第六百八十条第一項 | 第六百八十一条第一項 | 第六百八十二条第一項 | 第六百八十三条第一項 | 第六百八十四条第一項 | 第六百八十五条第一項 | 第六百八十六条第一項 | 第六百八十七条第一項 | 第六百八十八条第一項 | 第六百八十九条第一項 | 第六百九十条第一項 | 第六百九十一条第一項 | 第六百九十二条第一項 | 第六百九十三条第一項 | 第六百九十四条第一項 | 第六百九十五条第一項 | 第六百九十六条第一項 | 第六百九十七条第一項 | 第六百九十八条第一項 | 第六百九十九条第一項 | 第七百条第一項 | 第七百一条第一項 | 第七百二条第一項 | 第七百三条第一項 | 第七百四条第一項 | 第七百五条第一項 | 第七百六条第一項 | 第七百七条第一項 | 第七百八条第一項 | 第七百九条第一項 | 第七百十条第一項 | 第七百十一条第一項 | 第七百十二条第一項 | 第七百十三条第一項 | 第七百十四条第一項 | 第七百十五条第一項 | 第七百十六条第一項 | 第七百十七条第一項 | 第七百十八条第一項 | 第七百十九条第一項 | 第七百二十条第一項 | 第七百二十一条第一項 | 第七百二十二条第一項 | 第七百二十三条第一項 | 第七百二十四条第一項 | 第七百二十五条第一項 | 第七百二十六条第一項 | 第七百二十七条第一項 | 第七百二十八条第一項 | 第七百二十九条第一項 | 第七百三十条第一項 | 第七百三十一条第一項 | 第七百三十二条第一項 | 第七百三十三条第一項 | 第七百三十四条第一項 | 第七百三十五条第一項 | 第七百三十六条第一項 | 第七百三十七条第一項 | 第七百三十八条第一項 | 第七百三十九条第一項 | 第七百四十条第一項 | 第七百四十一条第一項 | 第七百四十二条第一項 | 第七百四十三条第一項 | 第七百四十四条第一項 | 第七百四十五条第一項 | 第七百四十六条第一項 | 第七百四十七条第一項 | 第七百四十八条第一項 | 第七百四十九条第一項 | 第七百五十条第一項 | 第七百五十一条第一項 | 第七百五十二条第一項 | 第七百五十三条第一項 | 第七百五十四条第一項 | 第七百五十五条第一項 | 第七百五十六条第一項 | 第七百五十七条第一項 | 第七百五十八条第一項 | 第七百五十九条第一項 | 第七百六十条第一項 | 第七百六十一条第一項 | 第七百六十二条第一項 | 第七百六十三条第一項 | 第七百六十四条第一項 | 第七百六十五条第一項 | 第七百六十六条第一項 | 第七百六十七条第一項 | 第七百六十八条第一項 | 第七百六十九条第一項 | 第七百七十条第一項 | 第七百七十一条第一項 | 第七百七十二条第一項 | 第七百七十三条第一項 | 第七百七十四条第一項 | 第七百七十五条第一項 | 第七百七十六条第一項 | 第七百七十七条第一項 | 第七百七十八条第一項 | 第七百七十九条第一項 | 第七百八十条第一項 | 第七百八十一条第一項 | 第七百八十二条第一項 | 第七百八十三条第一項 | 第七百八十四条第一項 | 第七百八十五条第一項 | 第七百八十六条第一項 | 第七百八十七条第一項 | 第七百八十八条第一項 | 第七百八十九条第一項 | 第七百九十条第一項 | 第七百九十一条第一項 | 第七百九十二条第一項 | 第七百九十三条第一項 | 第七百九十四条第一項 | 第七百九十五条第一項 | 第七百九十六条第一項 | 第七百九十七条第一項 | 第七百九十八条第一項 | 第七百九十九条第一項 | 第八百条第一項 | 第八百一条第一項 | 第八百二条第一項 | 第八百三条第一項 | 第八百四条第一項 | 第八百五条第一項 | 第八百六条第一項 | 第八百七条第一項 | 第八百八条第一項 | 第八百九条第一項 | 第八百十条第一項 | 第八百十一条第一項 | 第八百十二条第一項 | 第八百十三条第一項 | 第八百十四条第一項 | 第八百十五条第一項 | 第八百十六条第一項 | 第八百十七条第一項 | 第八百十八条第一項 | 第八百十九条第一項 | 第八百二十条第一項 | 第八百二十一条第一項 | 第八百二十二条第一項 | 第八百二十三条第一項 | 第八百二十四条第一項 | 第八百二十五条第一項 | 第八百二十六条第一項 | 第八百二十七条第一項 | 第八百二十八条第一項 | 第八百二十九条第一項 | 第八百三十条第一項 | 第八百三十一条第一項 | 第八百三十二条第一項 | 第八百三十三条第一項 | 第八百三十四条第一項 | 第八百三十五条第一項 | 第八百三十六条第一項 | 第八百三十七条第一項 | 第八百三十八条第一項 | 第八百三十九条第一項 | 第八百四十条第一項 | 第八百四十一条第一項 | 第八百四十二条第一項 | 第八百四十三条第一項 | 第八百四十四条第一項 | 第八百四十五条第一項 | 第八百四十六条第一項 | 第八百四十七条第一項 | 第八百四十八条第一項 | 第八百四十九条第一項 | 第八百五十条第一項 | 第八百五十一条第一項 | 第八百五十二条第一項 | 第八百五十三条第一項 | 第八百五十四条第一項 | 第八百五十五条第一項 | 第八百五十六条第一項 | 第八百五十七条第一項 | 第八百五十八条第一項 | 第八百五十九条第一項 | 第八百六十条第一項 | 第八百六十一条第一項 | 第八百六十二条第一項 | 第八百六十三条第一項 | 第八百六十四条第一項 | 第八百六十五条第一項 | 第八百六十六条第一項 | 第八百六十七条第一項 | 第八百六十八条第一項 | 第八百六十九条第一項 | 第八百七十条第一項 | 第八百七十一条第一項 | 第八百七十二条第一項 | 第八百七十三条第一項 | 第八百七十四条第一項 | 第八百七十五条第一項 | 第八百七十六条第一項 | 第八百七十七条第一項 | 第八百七十八条第一項 | 第八百七十九条第一項 | 第八百八十条第一項 | 第八百八十一条第一項 | 第八百八十二条第一項 | 第八百八十三条第一項 | 第八百八十四条第一項 | 第八百八十五条第一項 | 第八百八十六条第一項 | 第八百八十七条第一項 | 第八百八十八条第一項 | 第八百八十九条第一項 | 第八百九十条第一項 | 第八百九十一条第一項 | 第八百九十二条第一項 | 第八百九十三条第一項 | 第八百九十四条第一項 | 第八百九十五条第一項 | 第八百九十六条第一項 | 第八百九十七条第一項 | 第八百九十八条第一項 | 第八百九十九条第一項 | 第九百条第一項 | 第九百一条第一項 | 第九百二条第一項 | 第九百三条第一項 | 第九百四条第一項 | 第九百五条第一項 | 第九百六条第一項 | 第九百七条第一項 | 第九百八条第一項 | 第九百九条第一項 | 第九百十条第一項 | 第九百十一条第一項 | 第九百十二条第一項 | 第九百十三条第一項 | 第九百十四条第一項 | 第九百十五条第一項 | 第九百十六条第一項 | 第九百十七条第一項 | 第九百十八条第一項 | 第九百十九条第一項 | 第九百二十条第一項 | 第九百二十一条第一項 | 第九百二十二条第一項 | 第九百二十三条第一項 | 第九百二十四条第一項 | 第九百二十五条第一項 | 第九百二十六条第一項 | 第九百二十七条第一項 | 第九百二十八条第一項 | 第九百二十九条第一項 | 第九百三十条第一項 | 第九百三十一条第一項 | 第九百三十二条第一項 | 第九百三十三条第一項 | 第九百三十四条第一項 | 第九百三十五条第一項 | 第九百三十六条第一項 | 第九百三十七条第一項 | 第九百三十八条第一項 | 第九百三十九条第一項 | 第九百四十条第一項 | 第九百四十一条第一項 | 第九百四十二条第一項 | 第九百四十三条第一項 | 第九百四十四条第一項 | 第九百四十五条第一項 | 第九百四十六条第一項 | 第九百四十七条第一項 | 第九百四十八条第一項 | 第九百四十九条第一項 | 第九百五十条第一項 | 第九百五十一条第一項 | 第九百五十二条第一項 | 第九百五十三条第一項 | 第九百五十四条第一項 | 第九百五十五条第一項 | 第九百五十六条第一項 | 第九百五十七条第一項 | 第九百五十八条第一項 | 第九百五十九条第一項 | 第九百六十条第一項 | 第九百六十一条第一項 | 第九百六十二条第一項 | 第九百六十三条第一項 | 第九百六十四条第一項 | 第九百六十五条第一項 | 第九百六十六条第一項 | 第九百六十七条第一項 | 第九百六十八条第一項 | 第九百六十九条第一項 | 第九百七十条第一項 | 第九百七十一条第一項 | 第九百七十二条第一項 | 第九百七十三条第一項 | 第九百七十四条第一項 | 第九百七十五条第一項 | 第九百七十六条第一項 | 第九百七十七条第一項 | 第九百七十八条第一項 | 第九百七十九条第一項 | 第九百八十条第一項 | 第九百八十一条第一項 | 第九百八十二条第一項 | 第九百八十三条第一項 | 第九百八十四条第一項 | 第九百八十五条第一項 | 第九百八十六条第一項 | 第九百八十七条第一項 | 第九百八十八条第一項 | 第九百八十九条第一項 | 第九百九十条第一項 | 第九百九十一条第一項 | 第九百九十二条第一項 | 第九百九十三条第一項 | 第九百九十四条第一項 | 第九百九十五条第一項 | 第九百九十六条第一項 | 第九百九十七条第一項 | 第九百九十八条第一項 | 第九百九十九条第一項 | 第千条第一項 | 第千一条第一項 | 第千二条第一項 | 第千三条第一項 | 第千四条第一項 | 第千五条第一項 | 第千六条第一項 | 第千七条第一項 | 第千八条第一項 | 第千九条第一項 | 第千十条第一項 | 第千十一条第一項 | 第千十二条第一項 | 第千十三条第一項 | 第千十四条第一項 | 第千十五条第一項 | 第千十六条第一項 | 第千十七条第一項 | 第千十八条第一項 | 第千十九条第一項 | 第千二十条第一項 | 第千二十一条第一項 | 第千二十二条第一項 | 第千二十三条第一項 | 第千二十四条第一項 | 第千二十五条第一項 | 第千二十六条第一項 | 第千二十七条第一項 | 第千二十八条第一項 | 第千二十九条第一項 | 第千三十条第一項 | 第千三十一条第一項 | 第千三十二条第一項 | 第千三十三条第一項 | 第千三十四条第一項 | 第千三十五条第一項 | 第千三十六条第一項 | 第千三十七条第一項 | 第千三十八条第一項 | 第千三十九条第一項 | 第千四十条第一項 | 第千四十一条第一項 | 第千四十二条第一項 | 第千四十三条第一項 | 第千四十四条第一項 | 第千四十五条第一項 | 第千四十六条第一項 | 第千四十七条第一項 | 第千四十八条第一項 | 第千四十九条第一項 | 第千五十条第一項 | 第千五十一条第一項 | 第千五十二条第一項 | 第千五十三条第一項 | 第千五十四条第一項 | 第千五十五条第一項 | 第千五十六条第一項 | 第千五十七条第一項 | 第千五十八条第一項 | 第千五十九条第一項 | 第千六十条第一項 | 第千六十一条第一項 | 第千六十二条第一項 | 第千六十三条第一項 | 第千六十四条第一項 | 第千六十五条第一項 | 第千六十六条第一項 | 第千六十七条第一項 | 第千六十八条第一項 | 第千六十九条第一項 | 第千七十条第一項 | 第千七十一条第一項 | 第千七十二条第一項 | 第千七十三条第一項 | 第千七十四条第一項 | 第千七十五条第一項 | 第千七十六条第一項 | 第千七十七条第一項 | 第千七十八条第一項 | 第千七十九条第一項 | 第千八十条第一項 | 第千八十一条第一項 | 第千八十二条第一項 | 第千八十三条第一項 | 第千八十四条第一項 | 第千八十五条第一項 | 第千八十六条第一項 | 第千八十七条第一項 | 第千八十八条第一項 | 第千八十九条第一項 | 第千九十条第一項 | 第千九十一条第一項 | 第千九十二条第一項 | 第千九十三条第一項 | 第千九十四条第一項 | 第千九十五条第一項 | 第千九十六条第一項 | 第千九十七条第一項 | 第千九十八条第一項 | 第千九十九条第一項 | 第二千条第一項 | 第二千一条第一項 | 第二千二条第一項 | 第二千三条第一項 | 第二千四条第一項 | 第二千五条第一項 | 第二千六条第一項 | 第二千七条第一項 | 第二千八条第一項 | 第二千九条第一項 | 第二千十条第一項 | 第二千十一条第一項 | 第二千十二条第一項 | 第二千十三条第一項 | 第二千十四条第一項 | 第二千十五条第一項 | 第二千十六条第一項 | 第二千十七条第一項 | 第二千十八条第一項 | 第二千十九条第一項 | 第二千二十条第一項 | 第二千二十一条第一項 | 第二千二十二条第一項 | 第二千二十三条第一項 | 第二千二十四条第一項 | 第二千二十五条第一項 | 第二千二十六条第一項 | 第二千二十七条第一項 | 第二千二十八条第一項 | 第二千二十九条第一項 | 第二千三十条第一項 | 第二千三十一条第一項 | 第二千三十二条第一項 | 第二千三十三条第一項 | 第二千三十四条第一項 | 第二千三十五条第一項 | 第二千三十六条第一項 | 第二千三十七条第一項 | 第二千三十八条第一項 | 第二千三十九条第一項 | 第二千四十条第一項 | 第二千四十一条第一項 | 第二千四十二条第一項 | 第二千四十三条第一項 | 第二千四十四条第一項 | 第二千四十五条第一項 | 第二千四十六条第一項 | 第二千四十七条第一項 | 第二千四十八条第一項 | 第二千四十九条第一項 | 第二千五十条第一項 | 第二千五十一条第一項 | 第二千五十二条第一項 | 第二千五十三条第一項 | 第二千五十四条第一項 | 第二千五十五条第一項 | 第二千五十六条第一項 | 第二千五十七条第一項 | 第二千五十八条第一項 | 第二千五十九条第一項 | 第二千六十条第一項 | 第二千六十一条第一項 | 第二千六十二条第一項 | 第二千六十三条第一項 | 第二千六十四条第一項 | 第二千六十五条第一項 | 第二千六十六条第一項 | 第二千六十七条第一項 | 第二千六十八条第一項 | 第二千六十九条第一項 | 第二千七十条第一項 | 第二千七十一条第一項 | 第二千七十二条第一項 | 第二千七十三条第一項 | 第二千七十四条第一項 | 第二千七十五条第一項 | 第二千七十六条第一項 | 第二千七十七条第一項 | 第二千七十八条第一項 | 第二千七十九条第一項 | 第二千八十条第一項 | 第二千八十一条第一項 | 第二千八十二条第一項 | 第二千八十三条第一項 | 第二千八十四条第一項 | 第二千八十五条第一項 | 第二千八十六条第一項 | 第二千八十七条第一項 | 第二千八十八条第一項 | 第二千八十九条第一項 | 第二千九十条第一項 | 第二千九十一条第一項 | 第二千九十二条第一項 | 第二千九十三条第一項 | 第二千九十四条第一項 | 第二千九十五条第一項 | 第二千九十六条第一項 | 第二千九十七条第一項 | 第二千九十八条第一項 | 第二千九十九条第一項 | 第三千条第一項 | 第三千一条第一項 | 第三千二条第一項 | 第三千三条第一項 | 第三千四条第一項 | 第三千五条第一項 | 第三千六条第一項 | 第三千七条第一項 | 第三千八条第一項 | 第三千九条第一項 | 第三千十条第一項 | 第三千十一条第一項 | 第三千十二条第一項 | 第三千十三条第一項 | 第三千十四条第一項 | 第三千十五条第一項 | 第三千十六条第一項 | 第三千十七条第一項 | 第三千十八条第一項 | 第三千十九条第一項 | 第三千二十条第一項 | 第三千二十一条第一項 | 第三千二十二条第一項 | 第三千二十三条第一項 | 第三千二十四条第一項 | 第三千二十五条第一項 | 第三千二十六条第一項 | 第三千二十七条第一項 | 第三千二十八条第一項 | 第三千二十九条第一項 | 第三千三十条第一項 | 第三千三十一条第一項 | 第三千三十二条第一項 | 第三千三十三条第一項 | 第三千三十四条第一項 | 第三千三十五条第一項 | 第三千三十六条第一項 | 第三千三十七条第一項 | 第三千三十八条第一項 | 第三千三十九条第一項 | 第三千四十条第一項 | 第三千四十一条第一項 | 第三千四十二条第一項 | 第三千四十三条第一項 | 第三千四十四条第一項 | 第三千四十五条第一項 | 第三千四十六条第一項 | 第三千四十七条第一項 | 第三千四十八条第一項 | 第三千四十九条第一項 | 第三千五十条第一項 | 第三千五十一条第一項 | 第三千五十二条第一項 | 第三千五十三条第一項 | 第三千五十四条第一項 | 第三千五十五条第一項 | 第三千五十六条第一項 | 第三千五十七条第一項 | 第三千五十八条第一項 | 第三千五十九条第一項 | 第三千六十条第一項 | 第三千六十一条第一項 | 第三千六十二条第一項 | 第三千六十三条第一項 | 第三千六十四条第一項 | 第三千六十五条第一項 | 第三千六十六条第一項 | 第三千六十七条第一項 | 第三千六十八条第一項 | 第三千六十九条第一項 | 第三千七十条第一項 | 第三千七十一条第一項 | 第三千七十二条第一項 | 第三千七十三条第一項 | 第三千七十四条第一項 | 第三千七十五条第一項 | 第三千七十六条第一項 | 第三千七十七条第一項 | 第三千七十八条第一項 | 第三千七十九条第一項 | 第三千八十条第一項 | 第三千八十一条第一項 | 第三千八十二条第一項 | 第三千八十三条第一項 | 第三千八十四条第一項 | 第三千八十五条第一項 | 第三千八十六条第一項 | 第三千八十七条第一項 | 第三千八十八条第一項 | 第三千八十九条第一項 | 第三千九十条第一項 | 第三千九十一条第一項 | 第三千九十二条第一項 | 第三千九十三条第一項 | 第三千九十四条第一項 | 第三千九十五条第一項 | 第三千九十六条第一項 | 第三千九十七条第一項 | 第三千九十八条第一項 | 第三千九十九条第一項 | 第四千条第一項 | 第四千一条第一項 | 第四千二条第一項 | 第四千三条第一項 | 第四千四条第一項 | 第四千五条第一項 | 第四千六条第一項 | 第四千七条第一項 | 第四千八条第一項 | 第四千九条第一項 | 第四千十条第一項 | 第四千十一条第一項 | 第四千十二条第一項 | 第四千十三条第一項 | 第四千十四条第一項 | 第四千十五条第一項 | 第四千十六条第一項 | 第四千十七条第一項 | 第四千十八条第一項 | 第四千十九条第一項 | 第四千二十条第一項 | 第四千二十一条第一項 | 第四千二十二条第一項 | 第四千二十三条第一項 | 第四千二十四条第一項 | 第四千二十五条第一項 | 第四千二十六条第一項 | 第四千二十七条

設工認申請対象機器の技術基準への適合性に係る整理

| 番号 | 施設区分 | | 設備区分 | | 機器名称 | 種種（注1,6） | 設置場所 | 数量 | 申請区分 | D B区分 | S A区分 | 耐震設計 | 兼用（主従） | 共用（主従） | 備考 | 第十三条 第一項 | 第十三条 第二項 | 第十三条 第三項 | 第十三条 第四項 | 第十四条 第一項 | 第十四条 第二項 | 第十四条 第三項 | 第十四条 第四項 | 第十四条 第五項 | 第十四条 第六項 | 第十四条 第七項 | 第十四条 第八項 | 第十四条 第九項 | 第十四条 第十項 | 第十四条 第十一項 | 第十四条 第十二項 | 第十四条 第十三項 | 第十四条 第十四項 | 第十四条 第十五項 | 第十四条 第十六項 | 第十四条 第十七項 | 第十四条 第十八項 | 第十四条 第十九項 | 第十四条 第二十項 | 第十四条 第二十一項 | 第十四条 第二十二項 | 第十四条 第二十三項 | 第十四条 第二十四項 | 第十四条 第二十五項 | 第十四条 第二十六項 | 第十四条 第二十七項 | 第十四条 第二十八項 | 第十四条 第二十九項 | 第十四条 第三十項 | 第十四条 第三十一項 | 第十四条 第三十二項 | 第十四条 第三十三項 | 第十四条 第三十四項 | 第十四条 第三十五項 | 第十四条 第三十六項 | 第十四条 第三十七項 | 第十四条 第三十八項 | 第十四条 第三十九項 | 第十四条 第四十項 | 第十四条 第四十一項 | 第十四条 第四十二項 | 第十四条 第四十三項 | 第十四条 第四十四項 | 第十四条 第四十五項 | 第十四条 第四十六項 | 第十四条 第四十七項 | 第十四条 第四十八項 | 第十四条 第四十九項 | 第十四条 第五十項 | 第十四条 第五十一項 | 第十四条 第五十二項 | 第十四条 第五十三項 | 第十四条 第五十四項 | 第十四条 第五十五項 | 第十四条 第五十六項 | 第十四条 第五十七項 | 第十四条 第五十八項 | 第十四条 第五十九項 | 第十四条 第六十項 | 第十四条 第六十一項 | 第十四条 第六十二項 | 第十四条 第六十三項 | 第十四条 第六十四項 | 第十四条 第六十五項 | 第十四条 第六十六項 | 第十四条 第六十七項 | 第十四条 第六十八項 | 第十四条 第六十九項 | 第十四条 第七十項 | 第十四条 第七十一項 | 第十四条 第七十二項 | 第十四条 第七十三項 | 第十四条 第七十四項 | 第十四条 第七十五項 | 第十四条 第七十六項 | 第十四条 第七十七項 | 第十四条 第七十八項 | 第十四条 第七十九項 | 第十四条 第八十項 | 第十四条 第八十一項 | 第十四条 第八十二項 | 第十四条 第八十三項 | 第十四条 第八十四項 | 第十四条 第八十五項 | 第十四条 第八十六項 | 第十四条 第八十七項 | 第十四条 第八十八項 | 第十四条 第八十九項 | 第十四条 第九十項 | 第十四条 第九十一項 | 第十四条 第九十二項 | 第十四条 第九十三項 | 第十四条 第九十四項 | 第十四条 第九十五項 | 第十四条 第九十六項 | 第十四条 第九十七項 | 第十四条 第九十八項 | 第十四条 第九十九項 | 第十四条 第百項 | 第十四条 第百一項 | 第十四条 第百二項 | 第十四条 第百三項 | 第十四条 第百四項 | 第十四条 第百五項 | 第十四条 第百六項 | 第十四条 第百七項 | 第十四条 第百八項 | 第十四条 第百九項 | 第十四条 第百十項 | 第十四条 第百十一項 | 第十四条 第百十二項 | 第十四条 第百十三項 | 第十四条 第百十四項 | 第十四条 第百十五項 | 第十四条 第百十六項 | 第十四条 第百十七項 | 第十四条 第百十八項 | 第十四条 第百十九項 | 第十四条 第百二十項 | 第十四条 第百二十一項 | 第十四条 第百二十二項 | 第十四条 第百二十三項 | 第十四条 第百二十四項 | 第十四条 第百二十五項 | 第十四条 第百二十六項 | 第十四条 第百二十七項 | 第十四条 第百二十八項 | 第十四条 第百二十九項 | 第十四条 第百三十項 | 第十四条 第百三十一項 | 第十四条 第百三十二項 | 第十四条 第百三十三項 | 第十四条 第百三十四項 | 第十四条 第百三十五項 | 第十四条 第百三十六項 | 第十四条 第百三十七項 | 第十四条 第百三十八項 | 第十四条 第百三十九項 | 第十四条 第百四十項 | 第十四条 第百四十一項 | 第十四条 第百四十二項 | 第十四条 第百四十三項 | 第十四条 第百四十四項 | 第十四条 第百四十五項 | 第十四条 第百四十六項 | 第十四条 第百四十七項 | 第十四条 第百四十八項 | 第十四条 第百四十九項 | 第十四条 第百五十項 | 第十四条 第百五十一項 | 第十四条 第百五十二項 | 第十四条 第百五十三項 | 第十四条 第百五十四項 | 第十四条 第百五十五項 | 第十四条 第百五十六項 | 第十四条 第百五十七項 | 第十四条 第百五十八項 | 第十四条 第百五十九項 | 第十四条 第百六十項 | 第十四条 第百六十一項 | 第十四条 第百六十二項 | 第十四条 第百六十三項 | 第十四条 第百六十四項 | 第十四条 第百六十五項 | 第十四条 第百六十六項 | 第十四条 第百六十七項 | 第十四条 第百六十八項 | 第十四条 第百六十九項 | 第十四条 第百七十項 | 第十四条 第百七十一項 | 第十四条 第百七十二項 | 第十四条 第百七十三項 | 第十四条 第百七十四項 | 第十四条 第百七十五項 | 第十四条 第百七十六項 | 第十四条 第百七十七項 | 第十四条 第百七十八項 | 第十四条 第百七十九項 | 第十四条 第百八十項 | 第十四条 第百八十一項 | 第十四条 第百八十二項 | 第十四条 第百八十三項 | 第十四条 第百八十四項 | 第十四条 第百八十五項 | 第十四条 第百八十六項 | 第十四条 第百八十七項 | 第十四条 第百八十八項 | 第十四条 第百八十九項 | 第十四条 第百九十項 | 第十四条 第百九十一項 | 第十四条 第百九十二項 | 第十四条 第百九十三項 | 第十四条 第百九十四項 | 第十四条 第百九十五項 | 第十四条 第百九十六項 | 第十四条 第百九十七項 | 第十四条 第百九十八項 | 第十四条 第百九十九項 | 第十四条 第二百項 | 第十四条 第二百一項 | 第十四条 第二百二項 | 第十四条 第二百三項 | 第十四条 第二百四項 | 第十四条 第二百五項 | 第十四条 第二百六項 | 第十四条 第二百七項 | 第十四条 第二百八項 | 第十四条 第二百九項 | 第十四条 第二百十項 | 第十四条 第二百十一項 | 第十四条 第二百十二項 | 第十四条 第二百十三項 | 第十四条 第二百十四項 | 第十四条 第二百十五項 | 第十四条 第二百十六項 | 第十四条 第二百十七項 | 第十四条 第二百十八項 | 第十四条 第二百十九項 | 第十四条 第二百二十項 | 第十四条 第二百二十一項 | 第十四条 第二百二十二項 | 第十四条 第二百二十三項 | 第十四条 第二百二十四項 | 第十四条 第二百二十五項 | 第十四条 第二百二十六項 | 第十四条 第二百二十七項 | 第十四条 第二百二十八項 | 第十四条 第二百二十九項 | 第十四条 第二百三十項 | 第十四条 第二百三十一項 | 第十四条 第二百三十二項 | 第十四条 第二百三十三項 | 第十四条 第二百三十四項 | 第十四条 第二百三十五項 | 第十四条 第二百三十六項 | 第十四条 第二百三十七項 | 第十四条 第二百三十八項 | 第十四条 第二百三十九項 | 第十四条 第二百四十項 | 第十四条 第二百四十一項 | 第十四条 第二百四十二項 | 第十四条 第二百四十三項 | 第十四条 第二百四十四項 | 第十四条 第二百四十五項 | 第十四条 第二百四十六項 | 第十四条 第二百四十七項 | 第十四条 第二百四十八項 | 第十四条 第二百四十九項 | 第十四条 第二百五十項 | 第十四条 第二百五十一項 | 第十四条 第二百五十二項 | 第十四条 第二百五十三項 | 第十四条 第二百五十四項 | 第十四条 第二百五十五項 | 第十四条 第二百五十六項 | 第十四条 第二百五十七項 | 第十四条 第二百五十八項 | 第十四条 第二百五十九項 | 第十四条 第二百六十項 | 第十四条 第二百六十一項 | 第十四条 第二百六十二項 | 第十四条 第二百六十三項 | 第十四条 第二百六十四項 | 第十四条 第二百六十五項 | 第十四条 第二百六十六項 | 第十四条 第二百六十七項 | 第十四条 第二百六十八項 | 第十四条 第二百六十九項 | 第十四条 第二百七十項 | 第十四条 第二百七十一項 | 第十四条 第二百七十二項 | 第十四条 第二百七十三項 | 第十四条 第二百七十四項 | 第十四条 第二百七十五項 | 第十四条 第二百七十六項 | 第十四条 第二百七十七項 | 第十四条 第二百七十八項 | 第十四条 第二百七十九項 | 第十四条 第二百八十項 | 第十四条 第二百八十一項 | 第十四条 第二百八十二項 | 第十四条 第二百八十三項 | 第十四条 第二百八十四項 | 第十四条 第二百八十五項 | 第十四条 第二百八十六項 | 第十四条 第二百八十七項 | 第十四条 第二百八十八項 | 第十四条 第二百八十九項 | 第十四条 第二百九十項 | 第十四条 第二百九十一項 | 第十四条 第二百九十二項 | 第十四条 第二百九十三項 | 第十四条 第二百九十四項 | 第十四条 第二百九十五項 | 第十四条 第二百九十六項 | 第十四条 第二百九十七項 | 第十四条 第二百九十八項 | 第十四条 第二百九十九項 | 第十四条 第三百項 | 第十四条 第三百一項 | 第十四条 第三百二項 | 第十四条 第三百三項 | 第十四条 第三百四項 | 第十四条 第三百五項 | 第十四条 第三百六項 | 第十四条 第三百七項 | 第十四条 第三百八項 | 第十四条 第三百九項 | 第十四条 第三百十項 | 第十四条 第三百十一項 | 第十四条 第三百十二項 | 第十四条 第三百十三項 | 第十四条 第三百十四項 | 第十四条 第三百十五項 | 第十四条 第三百十六項 | 第十四条 第三百十七項 | 第十四条 第三百十八項 | 第十四条 第三百十九項 | 第十四条 第三百二十項 | 第十四条 第三百二十一項 | 第十四条 第三百二十二項 | 第十四条 第三百二十三項 | 第十四条 第三百二十四項 | 第十四条 第三百二十五項 | 第十四条 第三百二十六項 | 第十四条 第三百二十七項 | 第十四条 第三百二十八項 | 第十四条 第三百二十九項 | 第十四条 第三百三十項 | 第十四条 第三百三十一項 | 第十四条 第三百三十二項 | 第十四条 第三百三十三項 | 第十四条 第三百三十四項 | 第十四条 第三百三十五項 | 第十四条 第三百三十六項 | 第十四条 第三百三十七項 | 第十四条 第三百三十八項 | 第十四条 第三百三十九項 | 第十四条 第三百四十項 | 第十四条 第三百四十一項 | 第十四条 第三百四十二項 | 第十四条 第三百四十三項 | 第十四条 第三百四十四項 | 第十四条 第三百四十五項 | 第十四条 第三百四十六項 | 第十四条 第三百四十七項 | 第十四条 第三百四十八項 | 第十四条 第三百四十九項 | 第十四条 第三百五十項 | 第十四条 第三百五十一項 | 第十四条 第三百五十二項 | 第十四条 第三百五十三項 | 第十四条 第三百五十四項 | 第十四条 第三百五十五項 | 第十四条 第三百五十六項 | 第十四条 第三百五十七項 | 第十四条 第三百五十八項 | 第十四条 第三百五十九項 | 第十四条 第三百六十項 | 第十四条 第三百六十一項 | 第十四条 第三百六十二項 | 第十四条 第三百六十三項 | 第十四条 第三百六十四項 | 第十四条 第三百六十五項 | 第十四条 第三百六十六項 | 第十四条 第三百六十七項 | 第十四条 第三百六十八項 | 第十四条 第三百六十九項 | 第十四条 第三百七十項 | 第十四条 第三百七十一項 | 第十四条 第三百七十二項 | 第十四条 第三百七十三項 | 第十四条 第三百七十四項 | 第十四条 第三百七十五項 | 第十四条 第三百七十六項 | 第十四条 第三百七十七項 | 第十四条 第三百七十八項 | 第十四条 第三百七十九項 | 第十四条 第三百八十項 | 第十四条 第三百八十一項 | 第十四条 第三百八十二項 | 第十四条 第三百八十三項 | 第十四条 第三百八十四項 | 第十四条 第三百八十五項 | 第十四条 第三百八十六項 | 第十四条 第三百八十七項 | 第十四条 第三百八十八項 | 第十四条 第三百八十九項 | 第十四条 第三百九十項 | 第十四条 第三百九十一項 | 第十四条 第三百九十二項 | 第十四条 第三百九十三項 | 第十四条 第三百九十四項 | 第十四条 第三百九十五項 | 第十四条 第三百九十六項 | 第十四条 第三百九十七項 | 第十四条 第三百九十八項 | 第十四条 第三百九十九項 | 第十四条 第四百項 | 第十四条 第四百一項 | 第十四条 第四百二項 | 第十四条 第四百三項 | 第十四条 第四百四項 | 第十四条 第四百五項 | 第十四条 第四百六項 | 第十四条 第四百七項 | 第十四条 第四百八項 | 第十四条 第四百九項 | 第十四条 第四百十項 | 第十四条 第四百十一項 | 第十四条 第四百十二項 | 第十四条 第四百十三項 | 第十四条 第四百十四項 | 第十四条 第四百十五項 | 第十四条 第四百十六項 | 第十四条 第四百十七項 | 第十四条 第四百十八項 | 第十四条 第四百十九項 | 第十四条 第四百二十項 | 第十四条 第四百二十一項 | 第十四条 第四百二十二項 | 第十四条 第四百二十三項 | 第十四条 第四百二十四項 | 第十四条 第四百二十五項 | 第十四条 第四百二十六項 | 第十四条 第四百二十七項 | 第十四条 第四百二十八項 | 第十四条 第四百二十九項 | 第十四条 第四百三十項 | 第十四条 第四百三十一項 | 第十四条 第四百三十二項 | 第十四条 第四百三十三項 | 第十四条 第四百三十四項 | 第十四条 第四百三十五項 | 第十四条 第四百三十六項 | 第十四条 第四百三十七項 | 第十四条 第四百三十八項 | 第十四条 第四百三十九項 | 第十四条 第四百四十項 | 第十四条 第四百四十一項 | 第十四条 第四百四十二項 | 第十四条 第四百四十三項 | 第十四条 第四百四十四項 | 第十四条 第四百四十五項 | 第十四条 第四百四十六項 | 第十四条 第四百四十七項 | 第十四条 第四百四十八項 | 第十四条 第四百四十九項 | 第十四条 第四百五十項 | 第十四条 第四百五十一項 | 第十四条 第四百五十二項 | 第十四条 第四百五十三項 | 第十四条 第四百五十四項 | 第十四条 第四百五十五項 | 第十四条 第四百五十六項 | 第十四条 第四百五十七項 | 第十四条 第四百五十八項 | 第十四条 第四百五十九項 | 第十四条 第四百六十項 | 第十四条 第四百六十一項 | 第十四条 第四百六十二項 | 第十四条 第四百六十三項 | 第十四条 第四百六十四項 | 第十四条 第四百六十五項 | 第十四条 第四百六十六項 | 第十四条 第四百六十七項 | 第十四条 第四百六十八項 | 第十四条 第四百六十九項 | 第十四条 第四百七十項 | 第十四条 第四百七十一項 | 第十四条 第四百七十二項 | 第十四条 第四百七十三項 | 第十四条 第四百七十四項 | 第十四条 第四百七十五項 | 第十四条 第四百七十六項 | 第十四条 第四百七十七項 | 第十四条 第四百七十八項 | 第十四条 第四百七十九項 | 第十四条 第四百八十項 | 第十四条 第四百八十一項 | 第十四条 第四百八十二項 | 第十四条 第四百八十三項 | 第十四条 第四百八十四項 | 第十四条 第四百八十五項 | 第十四条 第四百八十六項 | 第十四条 第四百八十七項 | 第十四条 第四百八十八項 | 第十四条 第四百八十九項 | 第十四条 第四百九十項 | 第十四条 第四百九十一項 | 第十四条 第四百九十二項 | 第十四条 第四百九十三項 | 第十四条 第四百九十四項 | 第十四条 第四百九十五項 | 第十四条 第四百九十六項 | 第十四条 第四百九十七項 | 第十四条 第四百九十八項 | 第十四条 第四百九十九項 | 第十四条 第五百項 | 第十四条 第五百一項 | 第十四条 第五百二項 | 第十四条 第五百三項 | 第十四条 第五百四項 | 第十四条 第五百五項 | 第十四条 第五百六項 | 第十四条 第五百七項 | 第十四条 第五百八項 | 第十四条 第五百九項 | 第十四条 第五百十項 | 第十四条 第五百十一項 | 第十四条 第五百十二項 | 第十四条 第五百十三項 | 第十四条 第五百十四項 | 第十四条 第五百十五項 | 第十四条 第五百十六項 | 第十四条 第五百十七項 | 第十四条 第五百十八項 | 第十四条 第五百十九項 | 第十四条 第五百二十項 | 第十四条 第五百二十一項 | 第十四条 第五百二十二項 | 第十四条 第五百二十三項 | 第十四条 第五百二十四項 | 第十四条 第五百二十五項 | 第十四条 第五百二十六項 | 第十四条 第五百二十七項 | 第十四条 第五百二十八項 | 第十四条 第五百二十九項 | 第十四条 第五百三十項 | 第十四条 第五百三十一項 | 第十四条 第五百三十二項 | 第十四条 第五百三十三項 | 第十四条 第五百三十四項 | 第十四条 第五百三十五項 | 第十四条 第五百三十六項 | 第十四条 第五百三十七項 | 第十四条 第五百三十八項 | 第十四条 第五百三十九項 | 第十四条 第五百四十項 | 第十四条 第五百四十一項 | 第十四条 第五百四十二項 | 第十四条 第五百四十三項 | 第十四条 第五百四十四項 | 第十四条 第五百四十五項 | 第十四条 第五百四十六項 | 第十四条 第五百四十七項 | 第十四条 第五百四十八項 | 第十四条 第五百四十九項 | 第十四条 第五百五十項 | 第十四条 第五百五十一項 | 第十四条 第五百五十二項 | 第十四条 第五百五十三項 | 第十四条 第五百五十四項 | 第十四条 第五百五十五項 | 第十四条 第五百五十六項 | 第十四条 第五百五十七項 | 第十四条 第五百五十八項 | 第十四条 第五百五十九項 | 第十四条 第五百六十項 | 第十四条 第五百六十一項 | 第十四条 第五百六十二項 | 第十四条 第五百六十三項 | 第十四条 第五百六十四項 | 第十四条 第五百六十五項 | 第十四条 第五百六十六項 | 第十四条 第五百六十七項 | 第十四条 第五百六十八項 | 第十四条 第五百六十九項 | 第十四条 第五百七十項 | 第十四条 第五百七十一項 | 第十四条 第五百七十二項 | 第十四条 第五百七十三項 | 第十四条 第五百七十四項 | 第十四条 第五百七十五項 | 第十四条 第五百七十六項 | 第十四条 第五百七十七項 | 第十四条 第五百七十八項 | 第十四条 第五百七十九項 | 第十四条 第五百八十項 | 第十四条 第五百八十一項 | 第十四条 第五百八十二項 | 第十四条 第五百八十三項 | 第十四条 第五百八十四項 | 第十四条 第五百八十五項 | 第十四条 第五百八十六項 | 第十四条 第五百八十七項 | 第十四条 第五百八十八項 | 第十四条 第五百八十九項 | 第十四条 第五百九十項 | 第十四条 第五百九十一項 | 第十四条 第五百九十二項 | 第十四条 第五百九十三項 | 第十四条 第五百九十四項 | 第十四条 第五百九十五項 | 第十四条 第五百九十六項 | 第十四条 第五百九十七項 | 第十四条 第五百九十八項 | 第十四条 第五百九十九項 | 第十四条 第六百項 | 第十四条 第六百一項 | 第十四条 第六百二項 | 第十四条 第六百三項 | 第十四条 第六百四項 | 第十四条 第六百五項 | 第十四条 第六百六項 | 第十四条 第六百七項 | 第十四条 第六百八項 | 第十四条 第六百九項 | 第十四条 第六百十項 | 第十四条 第六百十一項 | 第十四条 第六百十二項 | 第十四条 第六百十三項 | 第十四条 第六百十四項 | 第十四条 第六百十五項 | 第十四条 第六百十六項 | 第十四条 第六百十七項 | 第十四条 第六百十八項 | 第十四条 第六百十九項 | 第十四条 第六百二十項 | 第十四条 第六百二十一項 | 第十四条 第六百二十二項 | 第十四条 第六百二十三項 | 第十四条 第六百二十四項 | 第十四条 第六百二十五項 | 第十四条 第六百二十六項 | 第十四条 第六百二十七項 | 第十四条 第六百二十八項 | 第十四条 第六百二十九項 | 第十四条 第六百三十項 | 第十四条 第六百三十一項 | 第十四条 第六百三十二項 | 第十四条 第六百三十三項 | 第十四条 第六百三十四項 | 第十四条 第六百三十五項 | 第十四条 第六百三十六項 | 第十四条 第六百三十七項 | 第十四条 第六百三十八項 | 第十四条 第六百三十九項 | 第十四条 第六百四十項 | 第十四条 第六百四十一項 | 第十四条 第六百四十二項 | 第十四条 第六百四十三項 | 第十四条 第六百四十四項 | 第十四条 第六百四十五項 | 第十四条 第六百四十六項 | 第十四条 第六百四十七項 | 第十四条 第六百四十八項 | 第十四条 第六百四十九項 | 第十四条 第六百五十項 | 第十四条 第六百五十一項 | 第十四条 第六百五十二項 | 第十四条 第六百五十三項 | 第十四条 第六百五十四項 | 第十四条 第六百五十五項 | 第十四条 第六百五十六項 | 第十四条 第六百五十七項 | 第十四条 第六百五十八項 | 第十四条 第六百五十九項 | 第十四条 第六百六十項 | 第十四条 第六百六十一項 | 第十四条 第六百六十二項 | 第十四条 第六百六十三項 | 第十四条 第六百六十四項 | 第十四条 第六百六十五項 | 第十四条 第六百六十六項 | 第十四条 第六百六十七項 | 第十四条 第六百六十八項 | 第十四条 第六百六十九項 | 第十四条 第六百七十項 | 第十四条 第六百七十一項 | 第十四条 第六百七十二項 | 第十四条 第六百七十三項 | 第十四条 第六百七十四項 | 第十四条 第六百七十五項 | 第十四条 第六百七十六項 | 第十四条 第六百七十七項 | 第十四条 第六百七十八項 | 第十四条 第六百七十九項 | 第十四条 第六百八十項 | 第十四条 第六百八十一項 | 第十四条 第六百八十二項 | 第十四条 第六百八十三項 | 第十四条 第六百八十四項 | 第十四条 第六百八十五項 | 第十四条 第六百八十六項 | 第十四条 第六百八十七項 | 第十四条 第六百八十八項 | 第十四条 第六百八十九項 | 第十四条 第六百九十項 | 第十四条 第六百九十一項 | 第十四条 第六百九十二項 | 第十四条 第六百九十三項 | 第十四条 第六百九十四項 | 第十四条 第六百九十五項 | 第十四条 第六百九十六項 | 第十四条 第六百九十七項 | 第十四条 第六百九十八項 | 第十四条 第六百九十九項 | 第十四条 第七百項 | 第十四条 第七百一項 | 第十四条 第七百二項 | 第十四条 第七百三項 | 第十四条 第七百四項 | 第十四条 第七百五項 | 第十四条 第七百六項 | 第十四条 第七百七項 | 第十四条 第七百八項 | 第十四条 第七百九項 | 第十四条 第七百十項 | 第十四条 第七百十一項 | 第十四条 第七百十二項 | 第十四条 第七百十三項 | 第十四条 第七百十四項 | 第十四条 第七百十五項 | 第十四条 第七百十六項 | 第十四条 第七百十七項 | 第十四条 第七百十八項 | 第十四条 第七百十九項 | 第十四条 第七百二十項 | 第十四条 第七百二十一項 | 第十四条 第七百二十二項 | 第十四条 第七百二十三項 | 第十四条 第七百二十四項 | 第十四条 第七百二十五項 | 第十四条 第七百二十六項 | 第十四条 第七百二十七項 | 第十四条 第七百二十八項 | 第十四条 第七百二十九項 | 第十四条 第七百三十項 | 第十四条 第七百三十一項 | 第十四条 第七百三十二項 | 第十四条 第七百三十三項 | 第十四条 第七百三十四項 | 第十四条 第七百三十五項 | 第十四条 第七百三十六項 | 第十四条 第七百三十七項 | 第十四条 第七百三十八項 | 第十四条 第七百三十九項 | 第十四条 第七百四十項 | 第十四条 第七百四十一項 | 第十四条 第七百四十二項 | 第十四条 第七百四十三項 | 第十四条 第七百四十四項 | 第十四条 第七百四十五項 | 第十四条 第七百四十六項 | 第十四条 第七百四十七項 | 第十四条 第七百四十八項 | 第十四条 第七百四十九項 | 第十四条 第七百五十項 | 第十四条 第七百五十一項 | 第十四条 第七百五十二項 | 第十四条 第七百五十三項 | 第十四条 第七百五十四項 | 第十四条 第七百五十五項 | 第十四条 第七百五十六項 | 第十四条 第七百五十七項 | 第十四条 第七百五十八項 | 第十四条 第七百五十九項 | 第十四条 第七百六十項 | 第十四条 第七百六十一項 | 第十四条 第七百六十二項 | 第十四条 第七百六十三項 | 第十四条 第七百六十四項 | 第十四条 第七百六十五項 | 第十四条 第七百六十六項 | 第十四条 第七百六十七項 | 第十四条 第七百六十八項 | 第十四条 第七百六十九項 | 第十四条 第七百七十項 | 第十四条 第七百七十一項 | 第十四条 第七百七十二項 | 第十四条 第七百七十三項 | 第十四条 第七百七十四項 | 第十四条 第七百七十五項 | 第十四条 第七百七十六項 | 第十四条 第七百七十七項 | 第十四条 第七百七十八項 | 第十四条 第七百七十九項 | 第十四条 第七百八十項 | 第十四条 第七百八十一項 | 第十四条 第七百八十二項 | 第十四条 第七百八十三項 | 第十四条 第七百八十四項 | 第十四条 第七百八十五項 | 第十四条 第七百八十六項 | 第十四条 第七百八十七項 | 第十四条 第七百八十八項 | 第十四条 第七百八十九項 | 第十四条 第七百九十項 | 第十四条 第七百九十一項 | 第十四条 第七百九十二項 | 第十四条 第七百九十三項 | 第十四条 第七百九十四項 | 第十四条 第七百九十五項 | 第十四条 第七百九十六項 | 第十四条 第七百九十七項 | 第十四条 第七百九十八項 | 第十四条 第七百九十九項 | 第十四条 第八百項 | 第十四条 第八百一項 | 第十四条 第八百二項 | 第十四条 第八百三項 | 第十四条 第八百四項 | 第十四条 第八百五項 | 第十四条 第八百六項 | 第十四条 第八百七項 | 第十四条 第八百八項 | 第十四条 第八百九項 | 第十四条 第八百十項 | 第十四条 第八百十一項 | 第十四条 第八百十二項 | 第十四条 第八百十三項 | 第十四条 第八百十四項 | 第十四条 第八百十五項 | 第十四条 第八百十六項 | 第十四条 第八百十七項 | 第十四条 第八百十八項 | 第十四条 第八百十九項 | 第十四条 第八百二十項 | 第十四条 第八百二十一項 | 第十四条 第八百二十二項 | 第十四条 第八百二十三項 | 第十四条 第八百二十四項 | 第十四条 第八百二十五項 | 第十四条 第八百二十六項 | 第十四条 第八百二十七項 | 第十四条 第八百二十八項 | 第十四条 第八百二十九項 | 第十四条 第八百三十項 | 第十四条 第八百三十一項 | 第十四条 第八百三十二項 | 第十四条 第八百三十三項 | 第十四条 第八百三十四項 | 第十四条 第八百三十五項 | 第十四条 第八百三十六項 | 第十四条 第八百三十七項 | 第十四条 第八百三十八項 | 第十四条 第八百三十九項 | 第十四条 第八百四十項 | 第十四条 第八百四十一項 | 第十四条 第八百四十二項 | 第十四条 第八百四十三項 | 第十四条 第八百四十四項 | 第十四条 第八百四十五項 | 第十四条 第八百四十六項 | 第十四条 第八百四十七項 | 第十四条 第八百四十八項 | 第十四条 第八百四十九項 | 第十四条 第八百五十項 | 第十四条 第八百五十一項 | 第十四条 第八百五十二項 | 第十四条 第八百五十三項 | 第十四条 第八百五十四項 | 第十四条 第八百五十五項 | 第十四条 第八百五十六項 | 第十四条 第八百五十七項 | 第十四条 第八百五十八項 | 第十四条 第八百五十九項 | 第十四条 第八百六十項 | 第十四条 第八百六十一項 | 第十四条 第八百六十二項 | 第十四条 第八百六十三項 | 第十四条 第八百六十四項 | 第十四条 第八百六十五項 | 第十四条 第八百六十六項 | 第十四条 第八百六十七項 | 第十四条 第八百六十八項 | 第十四条 第八百六十九項 | 第十四条 第八百七十項 | 第十四条 第八百七十一項 | 第十四条 第八百七十二項 | 第十四条 第八百七十三項 | 第十四条 第八百七十四項 | 第十四条 第八百七十五項 | 第十四条 第八百七十六項 | 第十四条 第八百七十七項 | 第十四条 第八百七十八項 | 第十四条 第八百七十九項 | 第十四条 第八百八十項 | 第十四条 第八百八十一項 | 第十四条 第八百八十二項 | 第十四条 第八百八十三項 | 第十四条 第八百八十四項 | 第十四条 第八百八十五項 | 第十四条 第八百八十六項 | 第十四条 第八百八十七項 | 第十四条 第八百八十八項 | 第十四条 第八百八十九項 | 第十四条 第八百九十項 | 第十四条 第八百九十一項 | 第十四条 第八百九十二項 | 第十四条 第八百九十三項 | 第十四条 第八百九十四項 | 第十四条 第八百九十五項 | 第十四条 第八百九十六項 | 第十四条 第八百九十七項 | 第十四条 第八百九十八項 | 第十四条 第八百九十九項 | 第十四条 第九百項 | 第十四条 第九百一項 | 第十四条 第九百二項 | 第十四条 第九百三項 | 第十四条 第九百四項 | 第十四条 第九百五項 | 第十四条 第九百六項 | 第十四条 第九百七項 | 第十四条 第九百八項 | 第十四条 第九百九項 | 第十四条 第九百十項 | 第十四条 第九百十一項 | 第十四条 第九百十二項 | 第十四条 第九百十三項 | 第十四条 第九百十四項 | 第十四条 第九百十五項 | 第十四条 第九百十六項 | 第十四条 第九百十七項 | 第十四条 第九百十八項 | 第十四条 第九百十九項 | 第十四条 第九百二十項 | 第十四条 第九百二十一項 | 第十四条 第九百二十二項 | 第十四条 第九百二十三項 | 第十四条 第九百二十四項 | 第十四条 第九百二十五項 | 第十四条 第九百二十六項 | 第十四条 第九百二十七項 | 第十四条 第九百二十八項 | 第十四条 第九百二十九項 | 第十四条 第九百三十項 | 第十四条 第九百三十一項 | 第十四条 第九百三十二項 | 第十四条 第九百三十三項 | 第十四条 第九百三十四項 | 第十四条 第九百三十五項 | 第十四条 第九百三十六項 | 第十四条 第九百三十七項 | 第十四条 第九百三十八項 | 第十四条 第九百三十九項 | 第十四条 第九百四十項 | 第十四条 第九百四十一項 | 第十四条 第九百四十二項 | 第十四条 第九百四十三項 | 第十四条 第九百四十四項 | 第十四条 第九百四十五項 | 第十四条 第九百四十六項 | 第十四条 第九百四十七項 | 第十四条 第九百四十八項 | 第十四条 第九百四十九項 | 第十四条 第九百五十項 | 第十四条 第九百五十一項 | 第十四条 第九百五十二項 | 第十四条 第九百五十三項 | 第十四条 第九百五十四項 | 第十四条 第九百五十五項 | 第十四条 第九百五十六項 | 第十四条 第九百五十七項 | 第十四条 第九百五十八項 | 第十四条 第九百五十九項 | 第十四条 第九百六十項 | 第十四条 第九百六十一項 | 第十四条 第九百六十二項 | 第十四条 第九百六十三項 | 第十四条 第九百六十四項 | 第十四条 第九百六十五項 | 第十四条 第九百六十六項 | 第十四条 第九百六十七項 | 第十四条 第九百六十八項 | 第十四条 第九百六十九項 | 第十四条 第九百七十項 | 第十四条 第九百七十一項 | 第十四条 第九百七十二項 | 第十四条 第九百七十三項 | 第十四条 第九百七十四項 | 第十四条 第九百七十五項 | 第十四条 第九百七十六項 | 第十四条 第九百七十七項 | 第十四条 第九百七十八項 | 第十四条 第九百七十九項 | 第十四条 第九百八十項 | 第十四条 第九百八十一項 | 第十四条 第九百八十二項 | 第十四条 第九百八十三項 | 第十四条 第九百八十四項 | 第十四条 第九百八十五項 | 第十四条 第九百八十六項 | 第十四条 第九百八十七項 | 第十四条 第九百八十八項 | 第十四条 第九百八十九項 | 第十四条 第九百九十項 | 第十四条 第九百九十一項 | 第十四条 第九百九十二項 | 第十四条 第九百九十三項 | 第十四条 第九百九十四項 | 第十四条 第九百九十五項 | 第十四条 第九百九十六項 | 第十四条 第九百九十七項 | 第十四条 第九百九十八項 | 第十四条 第九百九十九項 | 第十四条 第千項 | 第十四条 第千一項 | 第十四条 第千二項 | 第十四条 第千三項 | 第十四条 第千四項 | 第十四条 第千五項 | 第十四条 第千六項 | 第十四条 第千七項 | 第十四条 第千八項 | 第十四条 第千九項 | 第十四条 第千十項 | 第十四条 第千十一項 | 第十四条 第千十二項 | 第十四条 第千十三項 | 第十四条 第千十四項 | 第十四条 第千十五項 | 第十四条 第千十六項 | 第十四条 第千十七項 | 第十四条 第千十八項 | 第十四条 第千十九項 | 第十四条 第千二十項 | 第十四条 第千二十一項 | 第十四条 第千二十二項 | 第十四条 第千二十三項 | 第十四条 第千二十四項 | 第十四条 第千二十五項 | 第十四条 第千二十六項 | 第十四条 第千二十七項 | 第十四条 第千二十八項 | 第十四条 第千二十九項 | 第十四条 第千三十項 | 第十四条 第千三十一項 | 第十四条 第千三十二項 | 第十四条 第千三十三項 | 第十四条 第千三十四項 | 第十四条 第千三十五項 | 第十四条 第千三十六項 | 第十四条 第千三十七項 | 第十四条 第千三十八項 | 第十四条 第千三十九項 | 第十四条 第千四十項 | 第十四条 第千四十一項 | 第十四条 第千四十二項 | 第十四条 第千四十三項 | 第十四条 第千四十四項 | 第十四条 第千四十五項 | 第十四条 第千四十六項 | 第十四条 第千四十七項 | 第十四条 第千四十八項 | 第十四条 第千四十九項 | 第十四条 第千五十項 | 第十四条 第千五十一項 | 第十四条 第千五十二項 | 第十四条 第千五十三項 | 第十四条 第千五十四項 | 第十四条 第千五十五項 | 第十四条 第千五十六項 | 第十四条 第千五十七項 | 第十四条 第千五十八項 | 第十四条 第千五十九項 | 第十四条 第千六十項 | 第十四条 第千六十一項 | 第十四条 第千六十二項 | 第十四条 第千六十三項 | 第十四条 第千六十四項 | 第十四条 第千六十五項 | 第十四条 第千六十六項 | 第十四条 第千六十七項 | 第十四条 第千六十八項 | 第十四条 第千六十九項 | 第十四条 第千七十項 | 第十四条 第千七十一項 | 第十四条 第千七十二項 | 第十四条 第千七十三項 | 第十四条 第千七十四項 | 第十四条 第千七十五項 | 第十四条 第千七十六項 | 第十四条 第千七十七項 | 第十四条 第千七十八項 | 第十四条 第千七十九項 | 第十四条 第千八十項 | 第十四条 第千八十一項 | 第十四条 第千八十二項 | 第十四条 第千八十三項 | 第十四条 第千八十四項 | 第十四条 第千八十五項 | 第十四条 第千八十六項 | 第十四条 第千八十七項 | 第十四条 第千八十八項 | 第十四条 第千八十九項 | 第十四条 第千九十項 | 第十四条 第千九十一項 | 第十四条 第千九十二項 | 第十四条 第千九十三項 | 第十四条 第千九十四項 | 第十四条 第千九十五項 | 第十四条 第千九十六項 | 第十四条 第千九十七項 | 第十四条 第千九十八項 | 第十四条 第千九十九項 | 第十四条 第千一百項 | 第十四条 第千一百一項 | 第十四条 第千一百二項 | 第十四条 第千一百三項 | 第十四条 第千一百四項 | 第十四条 第千一百五項 | 第十四条 第千一百六項 | 第十四条 第千一百七項 | 第十四条 第千一百八項 | 第十四条 第千一百九項 | 第十四条 第千一百十項 | 第十四条 第千一百十一項 | 第十四条 第千一百十二

設工認申請対象機器の技術基準への適合性に係る整理

番号	施設区分		設備区分		機器名称	種別（主/AS）	設置場所	数量	申請区分	変更区分	D B区分	S A区分	耐震設計	兼用（主/従）	共用（主/従）	備考	第四十五条第一項	第四十八条第一項	第四十七条第一項	第四十九条第一項	第四十九条第二項	第四十九条第三項	第五十条第一項第一号	第五十条第一項第二号	第五十条第一項第三号	第五十条第二項	第五十一条第一項
2634	注制御管理施設	—	出入管理関係設備	出入管理設備	—	アルファ・ベータ線用サーベイメータ	—	事業所内	一式	②-2	既設	非安重	—	—/—	—	—		—	—	—	—	—	—	—	—	—	—
2635	注制御管理施設	—	出入管理関係設備	汚染管理設備	—	シャワ室	—	AE, AK, IA, FB, KB	一式	①/②-2	既設	非安重	—	C/—	—	—		—	—	—	—	—	—	—	—	—	—
2636	注制御管理施設	—	出入管理関係設備	汚染管理設備	—	更衣室	—	AE, AK, IA, FB, KB	一式	①/②-2	既設	非安重	—	C/—	—	—		—	—	—	—	—	—	—	—	—	—
2637	注制御管理施設	—	出入管理関係設備	汚染管理設備	—	手洗い場	—	AE, AK, IA, FB, KB	一式	①/②-2	既設	非安重	—	C/—	—	—		—	—	—	—	—	—	—	—	—	—
2638	注制御管理施設	—	出入管理関係設備	汚染管理設備	—	洗濯設備	—	AK, FB	一式	①/②-2	既設	非安重	—	C/—	—	—		—	—	—	—	—	—	—	—	—	—
2639	注制御管理施設	—	出入管理関係設備	汚染管理設備	—	退出モニタ	—	AE, AK, IA, FB, KB	一式	①/②-2	既設	非安重	—	C/—	—	—		—	—	—	—	—	—	—	—	—	—
2640	注制御管理施設	—	出入管理関係設備	汚染管理設備	—	アルファ・ベータ線用サーベイメータ	—	事業所内	一式	②-2	既設	非安重	—	—/—	—	—		—	—	—	—	—	—	—	—	—	—
2641	その他再処理設備の附属施設	動力装置及び非常用動力装置	電気設備	非常用電源建屋	—	非常用電源建屋	建物・構築物	屋外	1	②-2	既設	非安重	—	S/—	—	—		—	—	—	—	—	—	—	—	—	—
2642	その他再処理設備の附属施設	動力装置及び非常用動力装置	電気設備	非常用電源建屋	—	地下水排水設備（非常用電源建屋用※）	地下水排水設備	屋外	1	②-2	新設	非安重	—	C-3/—	—	—		—	—	—	—	—	—	—	—	—	—
2643	その他再処理設備の附属施設	動力装置及び非常用動力装置	電気設備	受電開閉設備	—	ガス絶縁開閉装置	受電開閉設備用遮断器	屋外	2	①	既設	非安重	常設SA	C/—	DB・SA兼用	E, W31（再処理主）		—	(C)	○	○	○	—	—	—	—	—	—
2644	その他再処理設備の附属施設	動力装置及び非常用動力装置	電気設備	受電開閉設備	—	受電開閉設備	—	屋外	2	別設工認①	既設	非安重	常設SA	C/—	DB・SA兼用	W31（再処理主）		—	(C)	○	○	○	—	—	—	—	—	—
2645	その他再処理設備の附属施設	動力装置及び非常用動力装置	電気設備	変圧器	—	1号, 2号受電変圧器	変圧器	GC	2	①	既設	非安重	常設SA	C/—	DB・SA兼用	E, W31（再処理主）		—	(C)	○	○	○	—	—	—	—	—	—
2646	その他再処理設備の附属施設	動力装置及び非常用動力装置	電気設備	変圧器	—	3号, 4号受電変圧器	—	GC2	2	別設工認①	既設	非安重	常設SA	C/—	DB・SA兼用	W31（再処理主）		—	(C)	—	—	—	—	—	—	—	—	—
2647	その他再処理設備の附属施設	動力装置及び非常用動力装置	電気設備	所内高圧系統	—	6, 9kV非常用メタルクラッドスイッチギヤ	電源盤	FA	3	①	既設	安重	常設SA	S/— S/(S)	DB・SA兼用	W31（再処理主）	兼用（主従）及び共用（主従）については、FA-WC-9, 10が該当	—	(C)	—	—	—	—	—	—	—	—
2648	その他再処理設備の附属施設	動力装置及び非常用動力装置	電気設備	所内高圧系統	—	所内高圧系統	—	GC, DA	4	①	既設	非安重	常設SA	C/—	DB・SA兼用	E, W31（再処理主）		—	(C)	○	○	○	—	—	—	—	—	—
2649	その他再処理設備の附属施設	動力装置及び非常用動力装置	電気設備	所内高圧系統	—	所内高圧系統	—	AG, FB, GC	7	①/②-2 別設工認	既設	非安重	常設SA	C/—	DB・SA兼用	W31（再処理主）		—	(C)	○	○	○	—	—	—	—	—	—
2650	その他再処理設備の附属施設	動力装置及び非常用動力装置	電気設備	所内高圧系統	—	所内高圧系統	—	AA, AK, AU, AG, CA, SA, GA, KA	9	①/②-2 別設工認①	既設	非安重	—	C/—	—	—		—	—	—	—	—	—	—	—	—	—
2651	その他再処理設備の附属施設	動力装置及び非常用動力装置	電気設備	所内高圧系統	—	6, 9kV非常用メタクラ	電源盤	AA	2	②-2	既設	安重	常設SA	S/(S)	DB・SA兼用	—		—	(C)	—	—	—	—	—	—	—	—	—
2652	その他再処理設備の附属施設	動力装置及び非常用動力装置	電気設備	所内高圧系統	—	6, 9kV非常用メタクラ	電源盤	AG	2	②-2	既設	安重	常設SA	S/(S)	DB・SA兼用	W31（再処理主）	共用（主従）については、AG-WC-31が該当	—	(C)	○	○	○	—	—	—	—	—	—
2653	その他再処理設備の附属施設	動力装置及び非常用動力装置	電気設備	所内高圧系統	—	6, 9kV非常用メタクラ	電源盤	CA	2	②-2	既設	安重	常設SA	S/(S)	DB・SA兼用	—		—	(C)	—	—	—	—	—	—	—	—	—
2654	その他再処理設備の附属施設	動力装置及び非常用動力装置	電気設備	所内高圧系統	—	6, 9kV非常用メタクラ	電源盤	GA	2	②-2	改造	安重	常設SA	S/(S)	DB・SA兼用	W31（再処理主）	共用（主従）については、GA-WC-31が該当	—	(C)	○	○	○	—	—	—	—	—	—
2655	その他再処理設備の附属施設	動力装置及び非常用動力装置	電気設備	所内高圧系統	—	所内高圧系統	—	AA, AK, AU, CA, GC, GA, KA	8	②-2 別設工認①	既設	非安重	常設SA	C/—	DB・SA兼用	—		—	(C)	○	○	○	—	—	—	—	—	—
2656	その他再処理設備の附属施設	動力装置及び非常用動力装置	電気設備	所内低圧系統	—	460V非常用パワーセンタ	電源盤	FA	3	①	既設	安重	常設SA	S/— S/(S)	DB・SA兼用	W31（再処理主）	兼用（主従）及び共用（主従）については、FA-WC-9, 10が該当	—	(C)	—	—	—	—	—	—	—	—	—
2657	その他再処理設備の附属施設	動力装置及び非常用動力装置	電気設備	所内低圧系統	—	460V非常用モータコントロールセンタ	電源盤	FA	9	①	既設	安重	常設SA	S/— S/(S)	DB・SA兼用	W31（再処理主）	兼用（主従）については、FA-WC-A1, B1, A2, B2, A4, B4が該当 共用（主従）については、FA-WC-31が該当	—	(C)	—	—	—	—	—	—	—	—	—
2658	その他再処理設備の附属施設	動力装置及び非常用動力装置	電気設備	所内低圧系統	—	所内低圧系統	—	DA	1	①	既設	非安重	常設	C/—	—	W31（再処理主）		—	—	—	—	—	—	—	—	—	—	—
2659	その他再処理設備の附属施設	動力装置及び非常用動力装置	電気設備	所内低圧系統	—	所内低圧系統	—	DA, DC	1	①	既設	非安重	常設	C/—	—	E（再処理主）		—	—	—	—	—	—	—	—	—	—	—
2660	その他再処理設備の附属施設	動力装置及び非常用動力装置	電気設備	所内低圧系統	—	所内低圧系統	—	AA, AK, AU, AS, AL, AG, GB, AE, BA, CA, DA, GC, GG, KA, KE	14	①/②-2 別設工認①	既設	非安重	常設SA	C/—	DB・SA兼用	—		—	(C)	○	○	○	—	—	—	—	—	—
2661	その他再処理設備の附属施設	動力装置及び非常用動力装置	電気設備	所内低圧系統	—	所内低圧系統	—	AA, AK, AU, AS, AL, AG, GB, AE, BA, BB, CA, FB, IA, SA, SK, FB, GA, GC, KA, KE	32	①/②-2 別設工認①	既設	非安重	—	C/—	—	—		—	—	—	—	—	—	—	—	—	—	—
2662	その他再処理設備の附属施設	動力装置及び非常用動力装置	電気設備	所内低圧系統	—	非常用動力用変圧器	変圧器	GA	2	②-2	既設	安重	常設SA	S/(S)	DB・SA兼用	—		—	(C)	—	—	—	—	—	—	—	—	—
2663	その他再処理設備の附属施設	動力装置及び非常用動力装置	電気設備	所内低圧系統	—	460V非常用パワーセンタ	電源盤	AA	2	②-2	既設	安重	常設SA	S/(S)	DB・SA兼用	—		—	(C)	○	○	○	—	—	—	—	—	—
2664	その他再処理設備の附属施設	動力装置及び非常用動力装置	電気設備	所内低圧系統	—	460V非常用コントロールセンタ	電源盤	AA	5	②-2	既設	安重	常設SA	S/— S/(S)	DB・SA兼用	—	兼用（主従）については、AA-WC-A1, A2, B1, B2が該当	—	(C)	○	○	○	—	—	—	—	—	—
2665	その他再処理設備の附属施設	動力装置及び非常用動力装置	電気設備	所内低圧系統	—	460V非常用パワーセンタ	電源盤	AB	2	②-2	既設	安重	常設SA	S/(S)	DB・SA兼用	—		—	(C)	—	—	—	—	—	—	—	—	—
2666	その他再処理設備の附属施設	動力装置及び非常用動力装置	電気設備	所内低圧系統	—	460V非常用コントロールセンタ	電源盤	AB	2	②-2	既設	安重	常設SA	S/(S)	DB・SA兼用	—		—	(C)	—	—	—	—	—	—	—	—	—
2667	その他再処理設備の附属施設	動力装置及び非常用動力装置	電気設備	所内低圧系統	—	460V非常用パワーセンタ	電源盤	AC	2	②-2	既設	安重	常設SA	S/(S)	DB・SA兼用	—		—	(C)	○	○	○	—	—	—	—	—	—
2668	その他再処理設備の附属施設	動力装置及び非常用動力装置	電気設備	所内低圧系統	—	460V非常用コントロールセンタ	電源盤	AC	4	②-2	改造	安重	常設SA	S/(S)	DB・SA兼用	—		—	(C)	○	○	○	—	—	—	—	—	—
2669	その他再処理設備の附属施設	動力装置及び非常用動力装置	電気設備	所内低圧系統	—	460V非常用パワーセンタ	電源盤	AG	2	②-2	既設	安重	常設SA	S/(S)	DB・SA兼用	W31（再処理主）	共用（主従）については、AG-WC-31が該当	—	(C)	○	○	○	—	—	—	—	—	—
2670	その他再処理設備の附属施設	動力装置及び非常用動力装置	電気設備	所内低圧系統	—	460V非常用コントロールセンタ	電源盤	AG	4	②-2	既設	安重	常設SA	S/— S/(S)	DB・SA兼用	W31（再処理主）	兼用（主従）及び共用（主従）については、AG-WC-A3, B3が該当	—	(C)	○	○	○	—	—	—	—	—	—
2671	その他再処理設備の附属施設	動力装置及び非常用動力装置	電気設備	所内低圧系統	—	460V非常用パワーセンタ	電源盤	CA	2	②-2	既設	安重	常設SA	S/(S)	DB・SA兼用	—		—	(C)	—	—	—	—	—	—	—	—	—
2672	その他再処理設備の附属施設	動力装置及び非常用動力装置	電気設備	所内低圧系統	—	460V非常用コントロールセンタ	電源盤	CA	4	②-2	既設	安重	常設SA	S/— S/(S)	DB・SA兼用	—	兼用（主従）及び共用（主従）については、CA-WC-A1, B1が該当	—	(C)	—	—	—	—	—	—	—	—	—
2673	その他再処理設備の附属施設	動力装置及び非常用動力装置	電気設備	所内低圧系統	—	460V非常用パワーセンタ	電源盤	CB	2	②-2	既設	安重	—	S/—	—	—		—	—	—	—	—	—	—	—	—	—	—
2674	その他再処理設備の附属施設	動力装置及び非常用動力装置	電気設備	ディーゼル発電機	—	重油タンク	容器	屋外	4	①	既設	安重	—	S/—	—	W31（再処理主）		—	—	—	—	—	—	—	—	—	—	—
2675	その他再処理設備の附属施設	動力装置及び非常用動力装置	電気設備	ディーゼル発電機	—	燃料ディタンク	容器	FA	2	①	既設	安重	—	S/—	—	W31（再処理主）		—	—	—	—	—	—	—	—	—	—	—
2676	その他再処理設備の附属施設	動力装置及び非常用動力装置	電気設備	ディーゼル発電機	—	空気だめ	容器	FA	4	①	既設	安重	—	S/—	—	W31（再処理主）		—	—	—	—	—	—	—	—	—	—	—
2677	その他再処理設備の附属施設	動力装置及び非常用動力装置	電気設備	ディーゼル発電機	—	燃料移送ポンプ	ポンプ	屋外	2	①	改造	安重	—	S/—	—	W31（再処理主）		—	—	—	—	—	—	—	—	—	—	—
2678	その他再処理設備の附属施設	動力装置及び非常用動力装置	電気設備	ディーゼル発電機	—	空気圧縮機	圧縮機	FA	2	①	既設	非安重	—	C/—	—	W31（再処理主）		—	—	—	—	—	—	—	—	—	—	—
2679	その他再処理設備の附属施設	動力装置及び非常用動力装置	電気設備	ディーゼル発電機	—	安全弁（79911-R900, 79911-R901, 79911-R900, 79913-R901）	安全弁及び逃し弁	FA	6	①	既設	安重	—	S/—	—	W31（再処理主）		—	—	—	—	—	—	—	—	—	—	—
2680	その他再処理設備の附属施設	動力装置及び非常用動力装置	電気設備	ディーゼル発電機	—	主配管（燃料油系）	主配管	T91, T19, 2, FA, 塩ル	一式	①	既設	安重	—	S/—	—	W31（再処理主）	成体：燃料油	—	—	—	—	—	—	—	—	—	—	—
2681	その他再処理設備の附属施設	動力装置及び非常用動力装置	電気設備	ディーゼル発電機	—	主配管（起動空気系）	主配管	FA	一式	①	既設	安重	—	S, C/—	—	W31（再処理主）	成体：圧縮空気	—	—	—	—	—	—	—	—	—	—	—
2682	その他再処理設備の附属施設	動力装置及び非常用動力装置	電気設備	ディーゼル発電機	—	主配管（冷却水系）	主配管	FA	一式	①	既設	安重	—	S/—	—	W31（再処理主）	成体：冷却水	—	—	—	—	—	—	—	—	—	—	—
2683	その他再処理設備の附属施設	動力装置及び非常用動力装置	電気設備	ディーゼル機関	—	ディーゼル機関	発電機	FA	2	①	改造	安重	—	S/—	—	W31（再処理主）		—	—	—	—	—	—	—	—	—	—	—
2684	その他再処理設備の附属施設	動力装置及び非常用動力装置	電気設備	ディーゼル発電機	—	同期発電機	発電機	FA	2	①	改造	安重	—	S/—	—	W31（再処理主）		—	—	—	—	—	—	—	—	—	—	—
2685	その他再処理設備の附属施設	動力装置及び非常用動力装置	電気設備	ディーゼル発電機	—	運転予備用ディーゼル発電機	—	GC	一式	①	既設	非安重	—	C/—	—	E（再処理主）		—	—	—	—	—	—	—	—	—	—	—
2686	その他再処理設備の附属施設	動力装置及び非常用動力装置	電気設備	ディーゼル発電機	—	燃料貯蔵設備	—	屋外	一式	①	既設	非安重	—	C/—	—	E, W31（再処理主）		—	—	—	—	—	—	—	—	—	—	—
2687	その他再処理設備の附属施設	動力装置及び非常用動力装置	電気設備	ディーゼル発電機	—	燃料油貯蔵タンク	容器	GA	4	②-2	既設	安重	—	S/—	—	—		—	—	—	—	—	—	—	—	—	—	—
2688	その他再処理設備の附属施設	動力装置及び非常用動力装置	電気設備	ディーゼル発電機	—	燃料油サービスタンク	容器	GA	2	②-2	既設	安重	—	S/—	—	—		—	—	—	—	—	—	—	—	—	—	—
2689	その他再処理設備の附属施設	動力装置及び非常用動力装置	電気設備	ディーゼル発電機	—	空気だめ	容器	GA	6	②-2	既設	安重	—	S/—	—	—		—	—	—	—	—	—	—	—	—	—	—
2690	その他再処理設備の附属施設	動力装置及び非常用動力装置	電気設備	ディーゼル発電機	—	燃料油移送ポンプ	ポンプ	GA	2	②-2	既設	安重	—	S/—	—	—		—	—	—	—	—	—	—	—	—	—	—
2691	その他再処理設備の附属施設	動力装置及び非常用動力装置	電気設備	ディーゼル発電機	—	空気圧縮機	圧縮機	GA	2	②-2	既設	非安重	—	C/—	—	—		—	—	—	—	—	—	—	—	—	—	—
2692	その他再処理設備の附属施設	動力装置及び非常用動力装置	電気設備	ディーゼル発電機	—	安全弁（81118-R9001, 81118-R9002, 81118-R9001, 81118-R9002）	安全弁及び逃し弁	GA	6	②-2	既設	安重	—	S/—	—	—		—	—	—	—	—	—	—	—	—	—	—
2693	その他再処理設備の附属施設	動力装置及び非常用動力装置	電気設備	ディーゼル発電機	—	主配管（冷却水系）	主配管	GA	一式	②-2	既設	安重	—	S/—	—	—	成体：冷却水	—	—	—	—	—	—	—	—	—	—	—
2694	その他再処理設備の附属施設	動力装置及び非常用動力装置	電気設備	ディーゼル発電機	—	主配管（燃料油系）	主配管	GA	一式	②-2	既設	安重	—	S/—	—	—	成体：燃料油	—	—	—	—	—	—	—	—	—	—	—
2695	その他再処理設備の附属施設	動力装置及び非常用動力装置	電気設備	ディーゼル発電機	—	主配管（起動空気系）	主配管	GA	一式	②-2	既設	安重	—	S, C/—	—	—	成体：圧縮空気	—	—	—	—	—	—	—	—	—	—	—
2696	その他再処理設備の附属施設	動力装置及び非常用動力装置	電気設備	ディーゼル発電機	—	同期発電機	発電機	GA	2	②-2	既設	安重	—	S/—	—	—		—	—	—	—	—	—	—	—	—	—	—
2697	その他再処理設備の附属施設	動力装置及び非常用動力装置	電気設備	ディーゼル発電機	—	ディーゼル機関	発電機	GA	2	②-2	既設	安重	—	S/—	—	—		—	—	—	—	—	—	—	—	—	—	—
2698	その他再処理設備の附属施設	動力装置及び非常用動力装置	電気設備	ディーゼル発電機	—	第2運転予備用ディーゼル発電機	—	GC2	一式	別設工認①	既設	非安重	—	C/—	—	W31（再処理主）	「防災蓄薬室」補足1 0020-3110(施設)：1 0020-3111(改造後)：1.7	—	—	—	—	—	—	—	—	—	—	—
2699	その他再処理設備の附属施設	動力装置及び非常用動力装置	電気設備	直流電源設備	直流電源設備	110V非常用直流主分電盤	電源盤	FA	3	①	既設	安重	常設SA	S/— S/(S)	DB・SA兼用	—	兼用（主従）及び共用（主従）については、FA-DC9-A, B1が該当	—	(C)	—	—	—	—	—	—	—	—	—
2700	その他再処理設備の附属施設	動力装置及び非常用動力装置	電気設備	直流電源設備	直流電源設備	110V非常用充電器盤 110V非常用予備充電器盤	電力貯蔵装置	FA	3	①	既設	安重	常設SA	S/— S/(S)	DB・SA兼用	—	兼用（主従）について は、FA-CHG-A, B1が該当	—	(C)	—	—	—	—	—	—	—	—	—
2701	その他再処理設備の附属施設	動力装置及び非常用動力装置	電気設備	直流電源設備	直流電源設備	110V第1非常用蓄電池	電力貯蔵装置	FA	2	①	既設	安重	—	S/—	—	—		—	—	—	—	—	—	—	—	—	—	—
2702	その他再処理設備の附属施設	動力装置及び非常用動力装置	電気設備	直流電源設備	直流電源設備	—	—	AA, AS, AU, AG, BA, SA, GA, KA	9	①/②-2 別設工認①	既設	非安重	常設SA	C/—	DB・SA兼用	—		—	—	—	—	—	—	—	—	—	—	—
2703	その他再処理設備の附属施設	動力装置及び非常用動力装置	電気設備	直流電源設備	直流電源設備	—	—	AA, AK, AU, AS, AL, AG, GB, AE, BA, CA, DA, GC, GG, KA, KE	37	①/②-2 別設工認①	既設	非安重	常設SA	C/—	DB・SA兼用	—		—	—	—	—	—	—	—	—	—	—	—
2704	その他再処理設備の附属施設	動力装置及び非常用動力装置	電気設備	直流電源設備	直流電源設備	110V非常用直流主分電盤	電源盤	AA	2	②-2	既設	安重	常設SA	S/(S)	DB・SA兼用	—		—	(C)	○	○	○	—	—	—	—	—	—
2705	その他再処理設備の附属施設	動力装置及び非常用動力装置	電気設備	直流電源設備	直流電源設備	110V非常用直流主分電盤	電源盤	AB	2	②-2	既設	安重	常設SA	S/(S)	DB・SA兼用	—		—	(C)	—	—	—	—	—	—	—	—	—
2706	その他再処理設備の附属施設	動力装置及び非常用動力装置	電気設備	直流電源設備	直流電源設備	110V非常用直流主分電盤	電源盤	AC	2	②-2	既設	安重	常設SA	S/(S)	DB・SA兼用	—		—	(C)	○	○	○	—	—	—	—	—	—
2707	その他再処理設備の附属施設	動力装置及び非常用動力装置	電気設備	直流電源設備	直流電源設備	110V非常用直流主分電盤	電源盤	AG	2	②-2	既設	安重	常設SA	S/(S)	DB・SA兼用	—		—	(C)	—	—	—	—	—	—	—	—	—
2708	その他再処理設備の附属施設	動力装置及び非常用動力装置	電気設備	直流電源設備	直流電源設備	110V非常用直流主分電盤	電源盤	CA	2	②-2	既設	安重	常設SA	S/(S)	DB・SA兼用	—		—	(C)	—	—	—	—	—	—	—	—	—

設工認申請対象機器の技術基準への適合性に係る整理

番号	施設区分		設備区分			機器名称	種別（主な）	設置場所	数量	申請回	変更区分	D B区分	S A区分	耐震設計	兼用（主な）	共用（主な）	備考
2711	その他再処理設備の附属施設	動力装置及び非常用動力設置	電気設備	直流電源設備	—	110V非常用直流主分電盤	電源盤	C8	2	②-2	既設	安重	—	S/—	—	—	
2712	その他再処理設備の附属施設	動力装置及び非常用動力設置	電気設備	直流電源設備	—	110V非常用直流主分電盤	電源盤	G8	2	②-2	既設	安重	常設SA	S/(S)	18・5A兼用	—	
2713	その他再処理設備の附属施設	動力装置及び非常用動力設置	電気設備	直流電源設備	—	110V非常用直流主分電盤	電源盤	K8	2	②-2	既設	安重	常設SA	S/(S)	18・5A兼用	—	
2714	その他再処理設備の附属施設	動力装置及び非常用動力設置	電気設備	直流電源設備	—	110V非常用充電器盤 110V非常用予備充電器盤	電力貯蔵装置	A8	3	②-2	既設	安重	常設SA	S/— S/(S)	18・5A兼用	—	兼用（主従）については、A8-C8-A, B1F誤当
2715	その他再処理設備の附属施設	動力装置及び非常用動力設置	電気設備	直流電源設備	—	110V第2非常用蓄電池	電力貯蔵装置	A6	2	②-2	既設	安重	—	S/—	—	—	
2716	その他再処理設備の附属施設	動力装置及び非常用動力設置	電気設備	直流電源設備	—	110V非常用充電器盤 110V非常用予備充電器盤	電力貯蔵装置	B8	3	②-2	既設	安重	常設SA	S/— S/(S)	18・5A兼用	—	兼用（主従）については、A8-C8-A, B1F誤当
2717	その他再処理設備の附属施設	動力装置及び非常用動力設置	電気設備	直流電源設備	—	110V第2非常用蓄電池	電力貯蔵装置	B6	2	②-2	既設	安重	—	S/—	—	—	
2718	その他再処理設備の附属施設	動力装置及び非常用動力設置	電気設備	直流電源設備	—	110V非常用充電器盤 110V非常用予備充電器盤	電力貯蔵装置	C6	3	②-2	既設	安重	常設SA	S/— S/(S)	18・5A兼用	—	兼用（主従）については、A8-C8-A, B1F誤当
2719	その他再処理設備の附属施設	動力装置及び非常用動力設置	電気設備	直流電源設備	—	110V第2非常用蓄電池	電力貯蔵装置	C6	2	②-2	既設	安重	—	S/—	—	—	
2720	その他再処理設備の附属施設	動力装置及び非常用動力設置	電気設備	直流電源設備	—	110V非常用充電器盤 110V非常用予備充電器盤	電力貯蔵装置	C8	3	②-2	既設	安重	—	S/— S/(S)	—	—	
2721	その他再処理設備の附属施設	動力装置及び非常用動力設置	電気設備	直流電源設備	—	220V第2非常用蓄電池	電力貯蔵装置	A6	2	②-2	既設	安重	—	S/—	—	—	
2722	その他再処理設備の附属施設	動力装置及び非常用動力設置	電気設備	直流電源設備	—	110V非常用充電器盤 110V非常用予備充電器盤	電力貯蔵装置	G6	3	②-2	既設	安重	常設SA	S/— S/(S)	18・5A兼用	—	兼用（主従）については、A8-C8-A, B1F誤当
2723	その他再処理設備の附属施設	動力装置及び非常用動力設置	電気設備	直流電源設備	—	110V非常用充電器盤 110V非常用予備充電器盤	電力貯蔵装置	K6	3	②-2	既設	安重	常設SA	S/— S/(S)	18・5A兼用	—	兼用（主従）については、A8-C8-A, B1F誤当
2724	その他再処理設備の附属施設	動力装置及び非常用動力設置	電気設備	直流電源設備	—	110V第2非常用蓄電池	電力貯蔵装置	K6	2	②-2	既設	安重	—	S/—	—	—	
2725	その他再処理設備の附属施設	動力装置及び非常用動力設置	電気設備	直流電源設備	—	110V第2非常用蓄電池	電力貯蔵装置	C8	3	②-2	既設	安重	—	S/—	—	—	
2726	その他再処理設備の附属施設	動力装置及び非常用動力設置	電気設備	直流電源設備	—	110V第2非常用蓄電池	電力貯蔵装置	C8	2	②-2	既設	安重	—	S/—	—	—	
2727	その他再処理設備の附属施設	動力装置及び非常用動力設置	電気設備	直流電源設備	—	110V非常用充電器盤 110V非常用予備充電器盤	電力貯蔵装置	G8	3	②-2	既設	安重	常設SA	S/— S/(S)	18・5A兼用	—	兼用（主従）については、A8-C8-A, B1F誤当
2728	その他再処理設備の附属施設	動力装置及び非常用動力設置	電気設備	直流電源設備	—	110V第2非常用蓄電池	電力貯蔵装置	K6	2	②-2	既設	安重	—	S/—	—	—	
2729	その他再処理設備の附属施設	動力装置及び非常用動力設置	電気設備	直流電源設備	—	110V第2非常用蓄電池	電力貯蔵装置	G6	2	②-2	既設	安重	—	S/—	—	—	
2730	その他再処理設備の附属施設	動力装置及び非常用動力設置	電気設備	計測制御用交流電源設備	—	100V非常用無停電交流主分電盤	電源盤	FA	4	①	既設	安重	常設SA	S/(S)	18・5A兼用	—	
2731	その他再処理設備の附属施設	動力装置及び非常用動力設置	電気設備	計測制御用交流電源設備	—	100V非常用計測交流電源盤	電源盤	FA	2	①	既設	安重	—	S/—	—	—	
2732	その他再処理設備の附属施設	動力装置及び非常用動力設置	電気設備	計測制御用交流電源設備	—	100V非常用計測交流分電盤	電源盤	FA	2	①	既設	安重	—	S/—	—	—	
2733	その他再処理設備の附属施設	動力装置及び非常用動力設置	電気設備	計測制御用交流電源設備	—	100V非常用無停電電源装置	無停電電源装置	FA	2	①	既設	安重	常設SA	S/(S)	18・5A兼用	—	
2734	その他再処理設備の附属施設	動力装置及び非常用動力設置	電気設備	計測制御用交流電源設備	—	計測制御用交流電源設備	— AA, AB, AC, AE, AH, C, A, FA, GC, GCG, KA, LA, AB, AB, AF, AG, AH, BA, BB, DC, FA, FC, GC2, KA, AH	16	2/2/2/2 管2/2/2/2	既設	非安重	常設SA	C/—	—	—	
2735	その他再処理設備の附属施設	動力装置及び非常用動力設置	電気設備	計測制御用交流電源設備	—	計測制御用交流電源設備	— AA, AB, AC, AE, AH, C, A, BA, DB, DC, FA, FC, C, GC2, KA, AH	22	2/2/2/2 管2/2/2/2	既設	非安重	—	C/—	—	—	
2736	その他再処理設備の附属施設	動力装置及び非常用動力設置	電気設備	計測制御用交流電源設備	—	100V非常用無停電交流主分電盤	電源盤	AA	2	②-2	既設	安重	常設SA	S/(S)	18・5A兼用	—	
2737	その他再処理設備の附属施設	動力装置及び非常用動力設置	電気設備	計測制御用交流電源設備	—	100V非常用無停電交流主分電盤	電源盤	AB	4	②-2	既設	安重	常設SA	S/— S/(S)	18・5A兼用	—	兼用（主従）については、AB-CP3-A1, B1, B2F誤当
2738	その他再処理設備の附属施設	動力装置及び非常用動力設置	電気設備	計測制御用交流電源設備	—	100V非常用無停電交流主分電盤	電源盤	AC	2	②-2	既設	安重	常設SA	S/(S)	18・5A兼用	—	
2739	その他再処理設備の附属施設	動力装置及び非常用動力設置	電気設備	計測制御用交流電源設備	—	100V非常用計測交流電源盤	電源盤	AC	2	②-2	既設	安重	—	S/—	—	—	
2740	その他再処理設備の附属施設	動力装置及び非常用動力設置	電気設備	計測制御用交流電源設備	—	100V非常用計測交流分電盤	電源盤	AC	2	②-2	既設	安重	—	S/—	—	—	
2741	その他再処理設備の附属施設	動力装置及び非常用動力設置	電気設備	計測制御用交流電源設備	—	100V非常用無停電交流主分電盤	電源盤	AG	2	②-2	既設	安重	常設SA	S/(S)	18・5A兼用	—	
2742	その他再処理設備の附属施設	動力装置及び非常用動力設置	電気設備	計測制御用交流電源設備	—	100V非常用計測交流電源盤	電源盤	AG	2	②-2	既設	安重	—	S/—	—	—	
2743	その他再処理設備の附属施設	動力装置及び非常用動力設置	電気設備	計測制御用交流電源設備	—	100V非常用計測交流分電盤	電源盤	AG	2	②-2	既設	安重	—	S/—	—	—	
2744	その他再処理設備の附属施設	動力装置及び非常用動力設置	電気設備	計測制御用交流電源設備	—	100V非常用無停電交流主分電盤	電源盤	CA	2	②-2	既設	安重	常設SA	S/(S)	18・5A兼用	—	
2745	その他再処理設備の附属施設	動力装置及び非常用動力設置	電気設備	計測制御用交流電源設備	—	100V非常用計測交流電源盤	電源盤	CA	2	②-2	既設	安重	—	S/—	—	—	
2746	その他再処理設備の附属施設	動力装置及び非常用動力設置	電気設備	計測制御用交流電源設備	—	100V非常用計測交流分電盤	電源盤	CA	2	②-2	既設	安重	常設SA	S/(S)	18・5A兼用	—	
2747	その他再処理設備の附属施設	動力装置及び非常用動力設置	電気設備	計測制御用交流電源設備	—	100V非常用無停電交流主分電盤	電源盤	KA	2	②-2	既設	安重	常設SA	S/(S)	18・5A兼用	—	
2748	その他再処理設備の附属施設	動力装置及び非常用動力設置	電気設備	計測制御用交流電源設備	—	100V非常用計測交流電源盤	電源盤	KA	2	②-2	既設	安重	—	S/—	—	—	
2749	その他再処理設備の附属施設	動力装置及び非常用動力設置	電気設備	計測制御用交流電源設備	—	100V非常用計測交流分電盤	電源盤	KA	2	②-2	既設	安重	常設SA	S/(S)	18・5A兼用	—	
2750	その他再処理設備の附属施設	動力装置及び非常用動力設置	電気設備	計測制御用交流電源設備	—	100V非常用無停電電源装置	無停電電源装置	AA	2	②-2	既設	安重	常設SA	S/(S)	18・5A兼用	—	
2751	その他再処理設備の附属施設	動力装置及び非常用動力設置	電気設備	計測制御用交流電源設備	—	100V非常用無停電電源装置	無停電電源装置	AB	2	②-2	既設	安重	常設SA	S/(S)	18・5A兼用	—	
2752	その他再処理設備の附属施設	動力装置及び非常用動力設置	電気設備	計測制御用交流電源設備	—	100V非常用無停電電源装置	無停電電源装置	AC	2	②-2	既設	安重	常設SA	S/(S)	18・5A兼用	—	
2753	その他再処理設備の附属施設	動力装置及び非常用動力設置	電気設備	計測制御用交流電源設備	—	100V非常用無停電電源装置	無停電電源装置	CA	2	②-2	既設	安重	常設SA	S/(S)	18・5A兼用	—	
2754	その他再処理設備の附属施設	動力装置及び非常用動力設置	電気設備	計測制御用交流電源設備	—	100V非常用無停電電源装置	無停電電源装置	CB	2	②-2	既設	安重	—	S/—	—	—	
2755	その他再処理設備の附属施設	動力装置及び非常用動力設置	電気設備	計測制御用交流電源設備	—	100V非常用無停電電源装置	無停電電源装置	KA	2	②-2	既設	安重	常設SA	S/(S)	18・5A兼用	—	
2756	その他再処理設備の附属施設	動力装置及び非常用動力設置	電気設備	照明設備	—	誘導灯	— AA, AB, AC, AE, AL, AS, AT, AU, BA, BB, CA, CB, DB, DC, FA, FB, FC, FD, FD2, GA, G13, G14, KA, KB, T5HO, T5HE, T5HN	一式	①/②-2	既設/新設	非安重	—	C/—	—	—	
2757	その他再処理設備の附属施設	動力装置及び非常用動力設置	電気設備	照明設備	—	非常灯	— AE, AL, AU, AZ, BA, BB, CA, DA, DB, DC, FA, FB, FC, FD, G13, G14,	一式	①/②-2	既設/新設	非安重	—	C/—	—	—	
2758	その他再処理設備の附属施設	動力装置及び非常用動力設置	電気設備	照明設備	—	運転保安灯	— AG, FA	一式	①/②-2	既設	非安重	—	C/—	—	—	
2759	その他再処理設備の附属施設	動力装置及び非常用動力設置	電気設備	照明設備	—	直流非常灯	— AG, FA	一式	①/②-2	既設	非安重	—	C/—	—	—	
2760	その他再処理設備の附属施設	動力装置及び非常用動力設置	電気設備	照明設備	—	蓄電池内蔵型照明	— AG	一式	②-2	新設	非安重	—	C/—	—	—	
2761	その他再処理設備の附属施設	動力装置及び非常用動力設置	電気設備	代替電源設備	—	可搬型発電機	発電機	屋外	3	①	新設	—	可搬型SA	—/—	—	—	保管場所：西部保管エリア
2762	その他再処理設備の附属施設	動力装置及び非常用動力設置	電気設備	代替電源設備	—	可搬型発電機	発電機	屋外	4	②-2	新設	—	可搬型SA	—/—	—	—	保管場所：屋外、外部保管エリア9002-S01
2763	その他再処理設備の附属施設	動力装置及び非常用動力設置	電気設備	代替電源設備	—	可搬型発電機	発電機	屋外	3	②-2	新設	—	可搬型SA	—/—	—	—	保管場所：屋外、外部保管エリア9003-S01
2764	その他再処理設備の附属施設	動力装置及び非常用動力設置	電気設備	代替電源設備	—	可搬型発電機	発電機	屋外	3	②-2	新設	—	可搬型SA	—/—	—	905S(再処理主)	保管場所：屋外、外部保管エリア9007-S01
2765	その他再処理設備の附属施設	動力装置及び非常用動力設置	電気設備	代替電源設備	—	可搬型発電機	発電機	屋外	3	②-2	新設	—	可搬型SA	—/—	—	—	保管場所：屋外、外部保管エリア9005-S01
2766	その他再処理設備の附属施設	動力装置及び非常用動力設置	電気設備	代替電源設備	—	可搬型発電機	発電機	屋外	3	②-2	新設	—	可搬型SA	—/—	—	—	保管場所：屋外、外部保管エリア9006-S01
2767	その他再処理設備の附属施設	動力装置及び非常用動力設置	電気設備	代替照明用電気設備	—	可搬型分電盤	電源盤	FA	2	①	新設	—	可搬型SA	—/—	—	—	保管場所：西部保管エリア
2768	その他再処理設備の附属施設	動力装置及び非常用動力設置	電気設備	代替照明用電気設備	—	可搬型電源ケーブル	— AA, AB, AC, AL, CA, FA, KA	一式	①/②-2	新設	—	可搬型SA	—/—	—	—	—	保管場所：AA, AB, AC, AL, CA, KA, 西部保管エリア
2769	その他再処理設備の附属施設	動力装置及び非常用動力設置	電気設備	代替照明用電気設備	—	重大事故対処用母線分電盤	電源盤	A1	2	②-2	新設	—	常設SA	—/(S)、1.25s	—	—	
2770	その他再処理設備の附属施設	動力装置及び非常用動力設置	電気設備	代替照明用電気設備	—	可搬型分電盤	電源盤	AA	2	②-2	新設	—	可搬型SA	—/—	—	—	保管場所：AA, 外部保管エリア
2771	その他再処理設備の附属施設	動力装置及び非常用動力設置	電気設備	代替照明用電気設備	—	重大事故対処用母線常設分電盤	電源盤	AB	2	②-2	新設	—	常設SA	—/(S)、1.25s	—	—	
2772	その他再処理設備の附属施設	動力装置及び非常用動力設置	電気設備	代替照明用電気設備	—	可搬型分電盤	電源盤	AB	2	②-2	新設	—	可搬型SA	—/—	—	—	保管場所：AB, 外部保管エリア
2773	その他再処理設備の附属施設	動力装置及び非常用動力設置	電気設備	代替照明用電気設備	—	重大事故対処用母線常設分電盤	電源盤	AC	2	②-2	新設	—	常設SA	—/(S)、1.25s	—	—	
2774	その他再処理設備の附属施設	動力装置及び非常用動力設置	電気設備	代替照明用電気設備	—	可搬型分電盤	電源盤	AC	2	②-2	新設	—	可搬型SA	—/—	—	—	保管場所：AC, 外部保管エリア
2775	その他再処理設備の附属施設	動力装置及び非常用動力設置	電気設備	代替照明用電気設備	—	可搬型分電盤	電源盤	AG	2	②-2	新設	—	可搬型SA	—/—	—	—	保管場所：AG, 外部保管エリア
2776	その他再処理設備の附属施設	動力装置及び非常用動力設置	電気設備	代替照明用電気設備	—	重大事故対処用母線常設分電盤	電源盤	CA	2	②-2	新設	—	常設SA	—/(S)、1.25s	—	—	
2777	その他再処理設備の附属施設	動力装置及び非常用動力設置	電気設備	代替照明用電気設備	—	可搬型分電盤	電源盤	CA	2	②-2	新設	—	可搬型SA	—/—	—	—	保管場所：CA, 外部保管エリア
2778	その他再処理設備の附属施設	動力装置及び非常用動力設置	電気設備	代替照明用電気設備	—	重大事故対処用母線分電盤	電源盤	KA	2	②-2	新設	—	常設SA	—/(S)、1.25s	—	—	
2779	その他再処理設備の附属施設	動力装置及び非常用動力設置	電気設備	代替照明用電気設備	—	可搬型分電盤	電源盤	KA	2	②-2	新設	—	可搬型SA	—/—	—	—	保管場所：KA, 外部保管エリア
2780	その他再処理設備の附属施設	動力装置及び非常用動力設置	電気設備	補機駆動用燃料補給設備	—	軽油用タンクローリ	容器	屋外	9	②-2	新設	—	可搬型SA	—/—	—	905S(再処理主)	
2781	その他再処理設備の附属施設	動力装置及び非常用動力設置	電気設備	補機駆動用燃料補給設備	—	第1軽油貯槽	容器	屋外	6	②-2	新設	—	常設SA	—/(S)、1.25s	—	905S(再処理主)	
2782	その他再処理設備の附属施設	動力装置及び非常用動力設置	電気設備	補機駆動用燃料補給設備	—	第2軽油貯槽	容器	屋外	6	②-2	新設	—	常設SA	—/(S)、1.25s	—	905S(再処理主)	
2783	その他再処理設備の附属施設	動力装置及び非常用動力設置	電気設備	補機駆動用燃料補給設備	—	燃料補給用可搬型ホース	主配管	屋外	一式	②-2	新設	—	可搬型SA	—/—	—	905S(再処理主)	
2784	その他再処理設備の附属施設	動力装置及び非常用動力設置	圧縮空気設備	一般圧縮空気系	—	空気貯槽	—	PC	1	①	既設	非安重	—	C/—	—	—	
2785	その他再処理設備の附属施設	動力装置及び非常用動力設置	圧縮空気設備	一般圧縮空気系	—	空気圧縮機	—	PC	1	①	既設	非安重	—	C/—	—	—	

設工認申請対象機器の技術基準への適合性に係る整理

番号	施設区分		設備区分		機器名称	種別（主kd）	設置場所	数量	申請区分	D B区分	S A区分	耐震設計	兼用（主冠）	共用（主冠）	備考
271	その他再処理設備の附属施設	動力装置及び非常用動力設置	電気設備	直流電源設備	—	110V非常用直流主分電盤	電源盤	CB	2	②-2	既設	安重	—	—	—
272	その他再処理設備の附属施設	動力装置及び非常用動力設置	電気設備	直流電源設備	—	110V非常用直流主分電盤	電源盤	GA	2	②-2	既設	安重	常設SA	S/(S)	18・5A兼用	—	
273	その他再処理設備の附属施設	動力装置及び非常用動力設置	電気設備	直流電源設備	—	110V非常用直流主分電盤	電源盤	KA	2	②-2	既設	安重	常設SA	S/(S)	18・5A兼用	—	
274	その他再処理設備の附属施設	動力装置及び非常用動力設置	電気設備	直流電源設備	—	110V非常用充電器盤 110V非常用予備充電器盤	電力貯蔵装置	AH	3	②-2	既設	安重	常設SA	S/— S/(S)	18・5A兼用	—	兼用（主冠）については、AA-CRC-A, B示該当
275	その他再処理設備の附属施設	動力装置及び非常用動力設置	電気設備	直流電源設備	—	110V第2非常用蓄電池	電力貯蔵装置	AH	2	②-2	既設	安重	—	S/—	—	—	
276	その他再処理設備の附属施設	動力装置及び非常用動力設置	電気設備	直流電源設備	—	110V非常用充電器盤 110V非常用予備充電器盤	電力貯蔵装置	AB	3	②-2	既設	安重	常設SA	S/— S/(S)	18・5A兼用	—	兼用（主冠）については、AB-CRC-A, B示該当
277	その他再処理設備の附属施設	動力装置及び非常用動力設置	電気設備	直流電源設備	—	110V第2非常用蓄電池	電力貯蔵装置	AB	2	②-2	既設	安重	—	S/—	—	—	
278	その他再処理設備の附属施設	動力装置及び非常用動力設置	電気設備	直流電源設備	—	110V非常用充電器盤 110V非常用予備充電器盤	電力貯蔵装置	AC	3	②-2	既設	安重	常設SA	S/— S/(S)	18・5A兼用	—	兼用（主冠）については、AC-CRC-A, B示該当
279	その他再処理設備の附属施設	動力装置及び非常用動力設置	電気設備	直流電源設備	—	110V第2非常用蓄電池	電力貯蔵装置	AC	2	②-2	既設	安重	—	S/—	—	—	
280	その他再処理設備の附属施設	動力装置及び非常用動力設置	電気設備	直流電源設備	—	110V非常用充電器盤 110V非常用予備充電器盤	電力貯蔵装置	AG	3	②-2	既設	安重	常設SA	S/— S/(S)	18・5A兼用	—	兼用（主冠）については、AG-CRC-A, B示該当
281	その他再処理設備の附属施設	動力装置及び非常用動力設置	電気設備	直流電源設備	—	110V第2非常用蓄電池	電力貯蔵装置	AG	2	②-2	既設	安重	—	S/—	—	—	
282	その他再処理設備の附属施設	動力装置及び非常用動力設置	電気設備	直流電源設備	—	220V第2非常用蓄電池	電力貯蔵装置	AG	2	②-2	既設	安重	—	S/—	—	—	
283	その他再処理設備の附属施設	動力装置及び非常用動力設置	電気設備	直流電源設備	—	110V非常用充電器盤 110V非常用予備充電器盤	電力貯蔵装置	CA	3	②-2	既設	安重	常設SA	S/— S/(S)	18・5A兼用	—	兼用（主冠）については、CA-CRC-A, B示該当
284	その他再処理設備の附属施設	動力装置及び非常用動力設置	電気設備	直流電源設備	—	110V第2非常用蓄電池	電力貯蔵装置	CA	2	②-2	既設	安重	—	S/—	—	—	
285	その他再処理設備の附属施設	動力装置及び非常用動力設置	電気設備	直流電源設備	—	110V非常用充電器盤 110V非常用予備充電器盤	電力貯蔵装置	CB	3	②-2	既設	安重	—	S/—	—	—	
286	その他再処理設備の附属施設	動力装置及び非常用動力設置	電気設備	直流電源設備	—	110V第2非常用蓄電池	電力貯蔵装置	CB	2	②-2	既設	安重	—	S/—	—	—	
287	その他再処理設備の附属施設	動力装置及び非常用動力設置	電気設備	直流電源設備	—	110V非常用充電器盤 110V非常用予備充電器盤	電力貯蔵装置	GA	3	②-2	既設	安重	常設SA	S/— S/(S)	18・5A兼用	—	兼用（主冠）については、AA-CRC-A, B示該当
288	その他再処理設備の附属施設	動力装置及び非常用動力設置	電気設備	直流電源設備	—	110V非常用充電器盤 110V非常用予備充電器盤	電力貯蔵装置	KA	3	②-2	既設	安重	常設SA	S/— S/(S)	18・5A兼用	—	兼用（主冠）については、AA-CRC-A, B示該当
289	その他再処理設備の附属施設	動力装置及び非常用動力設置	電気設備	直流電源設備	—	110V第2非常用蓄電池	電力貯蔵装置	KA	2	②-2	既設	安重	—	S/—	—	—	
290	その他再処理設備の附属施設	動力装置及び非常用動力設置	電気設備	直流電源設備	—	110V第2非常用蓄電池	電力貯蔵装置	GA	2	②-2	既設	安重	—	S/—	—	—	
291	その他再処理設備の附属施設	動力装置及び非常用動力設置	電気設備	計測制御用交流電源設備	—	100V非常用無停電交流分電盤	電源盤	FA	4	①	既設	安重	常設SA	S/(S)	18・5A兼用	—	
292	その他再処理設備の附属施設	動力装置及び非常用動力設置	電気設備	計測制御用交流電源設備	—	100V非常用計測交流電源盤	電源盤	FA	2	①	既設	安重	—	S/—	—	—	
293	その他再処理設備の附属施設	動力装置及び非常用動力設置	電気設備	計測制御用交流電源設備	—	100V非常用計測交流分電盤	電源盤	FA	2	①	既設	安重	—	S/—	—	—	
294	その他再処理設備の附属施設	動力装置及び非常用動力設置	電気設備	計測制御用交流電源設備	—	100V非常用無停電電源装置	無停電電源装置	FA	2	①	既設	安重	常設SA	S/(S)	18・5A兼用	—	
295	その他再処理設備の附属施設	動力装置及び非常用動力設置	電気設備	計測制御用交流電源設備	—	—	AA, AB, AC, AG, GB, CA, FA, FB, GC, GCI, KA, IA, IB, GD, GE, IC, ID, IE, IA, IB, IC, ID, IE, FA, FC, GC, IA, GDE	16	①-1/②-2/ 管理工認①-1	既設	非安重	常設SA	C/—	18・5A兼用	—	
296	その他再処理設備の附属施設	動力装置及び非常用動力設置	電気設備	計測制御用交流電源設備	—	—	AA, AB, AC, AG, GB, CA, FA, FB, FC, GC, IA, IB, IC, ID, IE, FA, FC, GC, IA, GDE	22	①-1/②-2/ 管理工認①-1	既設	非安重	常設SA	C/—	—	—	
297	その他再処理設備の附属施設	動力装置及び非常用動力設置	電気設備	計測制御用交流電源設備	—	100V非常用無停電交流主分電盤	電源盤	AA	2	②-2	既設	安重	常設SA	S/(S)	18・5A兼用	—	
298	その他再処理設備の附属施設	動力装置及び非常用動力設置	電気設備	計測制御用交流電源設備	—	100V非常用無停電交流主分電盤	電源盤	AB	4	②-2	既設	安重	常設SA	S/— S/(S)	18・5A兼用	—	兼用（主冠）については、AB-CFP-A1, B1, B2示該当
299	その他再処理設備の附属施設	動力装置及び非常用動力設置	電気設備	計測制御用交流電源設備	—	100V非常用無停電交流主分電盤	電源盤	AC	2	②-2	既設	安重	常設SA	S/(S)	18・5A兼用	—	
300	その他再処理設備の附属施設	動力装置及び非常用動力設置	電気設備	計測制御用交流電源設備	—	100V非常用計測交流電源盤	電源盤	AC	2	②-2	既設	安重	—	S/—	—	—	
301	その他再処理設備の附属施設	動力装置及び非常用動力設置	電気設備	計測制御用交流電源設備	—	100V非常用計測交流分電盤	電源盤	AC	2	②-2	既設	安重	—	S/—	—	—	
302	その他再処理設備の附属施設	動力装置及び非常用動力設置	電気設備	計測制御用交流電源設備	—	100V非常用無停電交流主分電盤	電源盤	AG	2	②-2	既設	安重	常設SA	S/(S)	18・5A兼用	—	
303	その他再処理設備の附属施設	動力装置及び非常用動力設置	電気設備	計測制御用交流電源設備	—	100V非常用計測交流電源盤	電源盤	AG	2	②-2	既設	安重	—	S/—	—	—	
304	その他再処理設備の附属施設	動力装置及び非常用動力設置	電気設備	計測制御用交流電源設備	—	100V非常用計測交流分電盤	電源盤	AG	2	②-2	既設	安重	—	S/—	—	—	
305	その他再処理設備の附属施設	動力装置及び非常用動力設置	電気設備	計測制御用交流電源設備	—	100V非常用無停電交流主分電盤	電源盤	CA	2	②-2	既設	安重	常設SA	S/(S)	18・5A兼用	—	
306	その他再処理設備の附属施設	動力装置及び非常用動力設置	電気設備	計測制御用交流電源設備	—	100V非常用計測交流電源盤	電源盤	CA	2	②-2	既設	安重	—	S/—	—	—	
307	その他再処理設備の附属施設	動力装置及び非常用動力設置	電気設備	計測制御用交流電源設備	—	100V非常用計測交流分電盤	電源盤	CA	2	②-2	既設	安重	—	S/—	—	—	
308	その他再処理設備の附属施設	動力装置及び非常用動力設置	電気設備	計測制御用交流電源設備	—	100V非常用無停電交流主分電盤	電源盤	KA	2	②-2	既設	安重	常設SA	S/(S)	18・5A兼用	—	
309	その他再処理設備の附属施設	動力装置及び非常用動力設置	電気設備	計測制御用交流電源設備	—	100V非常用計測交流電源盤	電源盤	KA	2	②-2	既設	安重	—	S/—	—	—	
310	その他再処理設備の附属施設	動力装置及び非常用動力設置	電気設備	計測制御用交流電源設備	—	100V非常用計測交流分電盤	電源盤	KA	2	②-2	既設	安重	—	S/—	—	—	
311	その他再処理設備の附属施設	動力装置及び非常用動力設置	電気設備	計測制御用交流電源設備	—	100V非常用無停電電源装置	無停電電源装置	AA	2	②-2	既設	安重	常設SA	S/(S)	18・5A兼用	—	
312	その他再処理設備の附属施設	動力装置及び非常用動力設置	電気設備	計測制御用交流電源設備	—	100V非常用無停電電源装置	無停電電源装置	AB	2	②-2	既設	安重	常設SA	S/(S)	18・5A兼用	—	
313	その他再処理設備の附属施設	動力装置及び非常用動力設置	電気設備	計測制御用交流電源設備	—	100V非常用無停電電源装置	無停電電源装置	AC	2	②-2	既設	安重	常設SA	S/(S)	18・5A兼用	—	
314	その他再処理設備の附属施設	動力装置及び非常用動力設置	電気設備	計測制御用交流電源設備	—	100V非常用無停電電源装置	無停電電源装置	AG	2	②-2	既設	安重	常設SA	S/(S)	18・5A兼用	—	
315	その他再処理設備の附属施設	動力装置及び非常用動力設置	電気設備	計測制御用交流電源設備	—	100V非常用無停電電源装置	無停電電源装置	CA	2	②-2	既設	安重	常設SA	S/(S)	18・5A兼用	—	
316	その他再処理設備の附属施設	動力装置及び非常用動力設置	電気設備	計測制御用交流電源設備	—	100V非常用無停電電源装置	無停電電源装置	CB	2	②-2	既設	安重	—	S/—	—	—	
317	その他再処理設備の附属施設	動力装置及び非常用動力設置	電気設備	計測制御用交流電源設備	—	100V非常用無停電電源装置	無停電電源装置	KA	2	②-2	既設	安重	常設SA	S/(S)	18・5A兼用	—	
318	その他再処理設備の附属施設	動力装置及び非常用動力設置	電気設備	照明設備	—	誘導灯	—	一式	①-1/②-2	既設/新設	非安重	—	C/—	—	—		
319	その他再処理設備の附属施設	動力装置及び非常用動力設置	電気設備	照明設備	—	非常灯	—	一式	①-1/②-2	既設/新設	非安重	—	C/—	—	—		
320	その他再処理設備の附属施設	動力装置及び非常用動力設置	電気設備	照明設備	—	運転保安灯	—	一式	①-1/②-2	既設	非安重	—	C/—	—	—		
321	その他再処理設備の附属施設	動力装置及び非常用動力設置	電気設備	照明設備	—	直流非常灯	—	一式	①-1/②-2	既設	非安重	—	C/—	—	—		
322	その他再処理設備の附属施設	動力装置及び非常用動力設置	電気設備	照明設備	—	蓄電池内蔵型照明	—	一式	②-2	新設	非安重	—	C/—	—	—		
323	その他再処理設備の附属施設	動力装置及び非常用動力設置	電気設備	代替電源設備	—	可搬型発電機	発電機	屋外	3	①	新設	—	可搬型SA	—/—	—	—	保管場所：西部保管エリア
324	その他再処理設備の附属施設	動力装置及び非常用動力設置	電気設備	代替電源設備	—	可搬型発電機	発電機	屋外	4	②-2	新設	—	可搬型SA	—/—	—	—	保管場所：屋外，西部保管エリア 9002-SS1
325	その他再処理設備の附属施設	動力装置及び非常用動力設置	電気設備	代替電源設備	—	可搬型発電機	発電機	屋外	3	②-2	新設	—	可搬型SA	—/—	—	—	保管場所：屋外，西部保管エリア 9003-SS1
326	その他再処理設備の附属施設	動力装置及び非常用動力設置	電気設備	代替電源設備	—	可搬型発電機	発電機	屋外	3	②-2	新設	—	可搬型SA	—/—	—	別紙(再処理②)	保管場所：屋外，西部保管エリア 9007-SS1
327	その他再処理設備の附属施設	動力装置及び非常用動力設置	電気設備	代替電源設備	—	可搬型発電機	発電機	屋外	3	②-2	新設	—	可搬型SA	—/—	—	—	保管場所：屋外，西部保管エリア 9005-SS1
328	その他再処理設備の附属施設	動力装置及び非常用動力設置	電気設備	代替電源設備	—	可搬型発電機	発電機	屋外	3	②-2	新設	—	可搬型SA	—/—	—	—	保管場所：屋外，西部保管エリア 9006-SS1
329	その他再処理設備の附属施設	動力装置及び非常用動力設置	電気設備	代替所内電気設備	—	可搬型分電盤	電源盤	FA	2	①	新設	—	可搬型SA	—/—	—	—	保管場所：西部保管エリア
330	その他再処理設備の附属施設	動力装置及び非常用動力設置	電気設備	代替所内電気設備	—	可搬型電源ケーブル	—	一式	①-1/②-2	新設	—	可搬型SA	—/—	—	—	—	保管場所：AA, AB, AC, AG, CA, KA, 西部保管エリア
331	その他再処理設備の附属施設	動力装置及び非常用動力設置	電気設備	代替所内電気設備	—	重大事故対処用母線分電盤	電源盤	AH	2	②-2	新設	—	常設SA	—/(S)，1.25s	—	—	
332	その他再処理設備の附属施設	動力装置及び非常用動力設置	電気設備	代替所内電気設備	—	可搬型分電盤	電源盤	AH	2	②-2	新設	—	可搬型SA	—/—	—	—	保管場所：AA, 西部保管エリア
333	その他再処理設備の附属施設	動力装置及び非常用動力設置	電気設備	代替所内電気設備	—	重大事故対処用母線常設分電盤	電源盤	AB	2	②-2	新設	—	常設SA	—/(S)，1.25s	—	—	
334	その他再処理設備の附属施設	動力装置及び非常用動力設置	電気設備	代替所内電気設備	—	可搬型分電盤	電源盤	AB	2	②-2	新設	—	可搬型SA	—/—	—	—	保管場所：AB, 西部保管エリア
335	その他再処理設備の附属施設	動力装置及び非常用動力設置	電気設備	代替所内電気設備	—	重大事故対処用母線常設分電盤	電源盤	AC	2	②-2	新設	—	常設SA	—/(S)，1.25s	—	—	
336	その他再処理設備の附属施設	動力装置及び非常用動力設置	電気設備	代替所内電気設備	—	可搬型分電盤	電源盤	AC	2	②-2	新設	—	可搬型SA	—/—	—	—	保管場所：AC, 西部保管エリア
337	その他再処理設備の附属施設	動力装置及び非常用動力設置	電気設備	代替所内電気設備	—	可搬型分電盤	電源盤	AG	2	②-2	新設	—	可搬型SA	—/—	—	—	保管場所：AG, 西部保管エリア
338	その他再処理設備の附属施設	動力装置及び非常用動力設置	電気設備	代替所内電気設備	—	重大事故対処用母線常設分電盤	電源盤	CA	2	②-2	新設	—	常設SA	—/(S)，1.25s	—	—	
339	その他再処理設備の附属施設	動力装置及び非常用動力設置	電気設備	代替所内電気設備	—	可搬型分電盤	電源盤	CA	2	②-2	新設	—	可搬型SA	—/—	—	—	保管場所：CA, 西部保管エリア
340	その他再処理設備の附属施設	動力装置及び非常用動力設置	電気設備	代替所内電気設備	—	重大事故対処用母線分電盤	電源盤	KA	2	②-2	新設	—	常設SA	—/(S)，1.25s	—	—	
341	その他再処理設備の附属施設	動力装置及び非常用動力設置	電気設備	代替所内電気設備	—	可搬型分電盤	電源盤	KA	2	②-2	新設	—	可搬型SA	—/—	—	—	保管場所：KA, 西部保管エリア
342	その他再処理設備の附属施設	動力装置及び非常用動力設置	電気設備	補機駆動用燃料補給設備	—	軽油用タンクローリ	容器	屋外	9	②-2	新設	—	可搬型SA	—/—	—	別紙(再処理②)	
343	その他再処理設備の附属施設	動力装置及び非常用動力設置	電気設備	補機駆動用燃料補給設備	—	第１軽油貯槽	容器	屋外	6	②-2	新設	—	常設SA	—/(S)，1.25s	—	別紙(再処理②)	
344	その他再処理設備の附属施設	動力装置及び非常用動力設置	電気設備	補機駆動用燃料補給設備	—	第２軽油貯槽	容器	屋外	6	②-2	新設	—	常設SA	—/(S)，1.25s	—	別紙(再処理②)	
345	その他再処理設備の附属施設	動力装置及び非常用動力設置	電気設備	補機駆動用燃料補給設備	—	燃料補給用可搬型ホース	主配管	屋外	一式	②-2	新設	—	可搬型SA	—/—	—	別紙(再処理②)	
346	その他再処理設備の附属施設	動力装置及び非常用動力設置	圧縮空気設備	一般圧縮空気系	—	空気貯槽	—	FC	1	①	既設	非安重	—	C/—	—	—	
347	その他再処理設備の附属施設	動力装置及び非常用動力設置	圧縮空気設備	一般圧縮空気系	—	空気圧縮機	—	FC	1	①	既設	非安重	—	C/—	—	—	

番号	施設区分		設備区分			機器名称	機種（注14）	設置場所	数量	申請回	変更区分	D B区分	S A区分	耐震設計	兼用（主従）	共用（主従）	備考	第四十五条第1項	第四十六条第1項	第四十七条第1項	第四十七条第2項	第四十七条第3項	第四十八条第1項	第四十九条第1項	第五十条第1項第一号	第五十条第1項第二号	第五十条第1項第三号	第五十条第2項	第五十一条第1項
2711	その他再処理設備の附属施設	動力装置及び非常用動力装置	電気設備	直流電源設備	—	110V非常用直流主分電盤	電源盤	CB	2	②-2	既設	安重	—	S/—	—	—		—	—	—	—	—	—	—	—	—	—	—	—	—
2712	その他再処理設備の附属施設	動力装置及び非常用動力装置	電気設備	直流電源設備	—	110V非常用直流主分電盤	電源盤	GA	2	②-2	既設	安重	常設SA	S/(S)	16・SA兼用	—		—	(○)	—	—	—	—	—	—	—	—	—	—
2713	その他再処理設備の附属施設	動力装置及び非常用動力装置	電気設備	直流電源設備	—	110V非常用直流主分電盤	電源盤	KA	2	②-2	既設	安重	常設SA	S/(S)	16・SA兼用	—		—	(○)	—	—	—	—	—	—	—	—	—	—
2714	その他再処理設備の附属施設	動力装置及び非常用動力装置	電気設備	直流電源設備	—	110V非常用充電器盤 110V非常用予備充電器盤	電力貯蔵装置	AA	3	②-2	既設	安重	常設SA	S/— S/(S)	16・SA兼用	—	兼用（主従）については、AA-CB0-A, B が該当	—	(○)	○	○	○	—	—	—	—	—	—	—
2715	その他再処理設備の附属施設	動力装置及び非常用動力装置	電気設備	直流電源設備	—	110V第2非常用蓄電池	電力貯蔵装置	AA	2	②-2	既設	安重	—	S/—	—	—		—	—	—	—	—	—	—	—	—	—	—	—
2716	その他再処理設備の附属施設	動力装置及び非常用動力装置	電気設備	直流電源設備	—	110V非常用充電器盤 110V非常用予備充電器盤	電力貯蔵装置	AB	3	②-2	既設	安重	常設SA	S/— S/(S)	16・SA兼用	—	兼用（主従）については、AB-CB0-A, B が該当	—	(○)	—	—	—	—	—	—	—	—	—	—
2717	その他再処理設備の附属施設	動力装置及び非常用動力装置	電気設備	直流電源設備	—	110V第2非常用蓄電池	電力貯蔵装置	AB	2	②-2	既設	安重	—	S/—	—	—		—	—	—	—	—	—	—	—	—	—	—	—
2718	その他再処理設備の附属施設	動力装置及び非常用動力装置	電気設備	直流電源設備	—	110V非常用充電器盤 110V非常用予備充電器盤	電力貯蔵装置	AC	3	②-2	既設	安重	常設SA	S/— S/(S)	16・SA兼用	—	兼用（主従）については、AC-CB0-A, B が該当	—	(○)	○	○	○	—	—	—	—	—	—	—
2719	その他再処理設備の附属施設	動力装置及び非常用動力装置	電気設備	直流電源設備	—	110V第2非常用蓄電池	電力貯蔵装置	AC	2	②-2	既設	安重	—	S/—	—	—		—	—	—	—	—	—	—	—	—	—	—	—
2720	その他再処理設備の附属施設	動力装置及び非常用動力装置	電気設備	直流電源設備	—	110V非常用充電器盤 110V非常用予備充電器盤	電力貯蔵装置	AG	3	②-2	既設	安重	常設SA	S/— S/(S)	16・SA兼用	—	兼用（主従）については、AG-CB0-A, B が該当	—	(○)	—	—	—	—	—	—	—	—	—	—
2721	その他再処理設備の附属施設	動力装置及び非常用動力装置	電気設備	直流電源設備	—	110V第2非常用蓄電池	電力貯蔵装置	AG	2	②-2	既設	安重	—	S/—	—	—		—	—	—	—	—	—	—	—	—	—	—	—
2722	その他再処理設備の附属施設	動力装置及び非常用動力装置	電気設備	直流電源設備	—	220V第2非常用蓄電池	電力貯蔵装置	AG	2	②-2	既設	安重	—	S/—	—	—		—	—	—	—	—	—	—	—	—	—	—	—
2723	その他再処理設備の附属施設	動力装置及び非常用動力装置	電気設備	直流電源設備	—	110V非常用充電器盤 110V非常用予備充電器盤	電力貯蔵装置	CA	3	②-2	既設	安重	常設SA	S/— S/(S)	16・SA兼用	—	兼用（主従）については、CA-CB0-A, B が該当	—	(○)	—	—	—	—	—	—	—	—	—	—
2724	その他再処理設備の附属施設	動力装置及び非常用動力装置	電気設備	直流電源設備	—	110V第2非常用蓄電池	電力貯蔵装置	CA	2	②-2	既設	安重	—	S/—	—	—		—	—	—	—	—	—	—	—	—	—	—	—
2725	その他再処理設備の附属施設	動力装置及び非常用動力装置	電気設備	直流電源設備	—	110V非常用充電器盤 110V非常用予備充電器盤	電力貯蔵装置	CB	3	②-2	既設	安重	—	S/—	—	—		—	—	—	—	—	—	—	—	—	—	—	—
2726	その他再処理設備の附属施設	動力装置及び非常用動力装置	電気設備	直流電源設備	—	110V第2非常用蓄電池	電力貯蔵装置	CB	2	②-2	既設	安重	—	S/—	—	—		—	—	—	—	—	—	—	—	—	—	—	—
2727	その他再処理設備の附属施設	動力装置及び非常用動力装置	電気設備	直流電源設備	—	110V非常用充電器盤 110V非常用予備充電器盤	電力貯蔵装置	GA	3	②-2	既設	安重	常設SA	S/— S/(S)	16・SA兼用	—	兼用（主従）については、GA-CB0-A, B が該当	—	(○)	—	—	—	—	—	—	—	—	—	—
2728	その他再処理設備の附属施設	動力装置及び非常用動力装置	電気設備	直流電源設備	—	110V非常用充電器盤 110V非常用予備充電器盤	電力貯蔵装置	KA	3	②-2	既設	安重	常設SA	S/— S/(S)	16・SA兼用	—	兼用（主従）については、KA-CB0-A, B が該当	—	(○)	—	—	—	—	—	—	—	—	—	—
2729	その他再処理設備の附属施設	動力装置及び非常用動力装置	電気設備	直流電源設備	—	110V第2非常用蓄電池	電力貯蔵装置	KA	2	②-2	既設	安重	—	S/—	—	—		—	—	—	—	—	—	—	—	—	—	—	—
2730	その他再処理設備の附属施設	動力装置及び非常用動力装置	電気設備	直流電源設備	—	110V第2非常用蓄電池	電力貯蔵装置	GA	2	②-2	既設	安重	—	S/—	—	—		—	—	—	—	—	—	—	—	—	—	—	—
2731	その他再処理設備の附属施設	動力装置及び非常用動力装置	電気設備	計測制御用交流電源設備	—	160V非常用無停電交流分電盤	電源盤	FA	4	①	既設	安重	常設SA	S/(S)	16・SA兼用	—		—	(○)	—	—	—	—	—	—	—	—	—	—
2732	その他再処理設備の附属施設	動力装置及び非常用動力装置	電気設備	計測制御用交流電源設備	—	160V非常用計測交流電源盤	電源盤	FA	2	①	既設	安重	—	S/—	—	—		—	—	—	—	—	—	—	—	—	—	—	—
2733	その他再処理設備の附属施設	動力装置及び非常用動力装置	電気設備	計測制御用交流電源設備	—	160V非常用計測交流分電盤	電源盤	FA	2	①	既設	安重	—	S/—	—	—		—	—	—	—	—	—	—	—	—	—	—	—
2734	その他再処理設備の附属施設	動力装置及び非常用動力装置	電気設備	計測制御用交流電源設備	—	160V非常用無停電電源装置	無停電電源装置	FA	2	①	既設	安重	常設SA	S/(S)	16・SA兼用	—		—	(○)	—	—	—	—	—	—	—	—	—	—
2735	その他再処理設備の附属施設	動力装置及び非常用動力装置	電気設備	計測制御用交流電源設備	—	計測制御用交流電源設備	—	AA, AB, AC, AG, AH, CA, FA, GC, GCL, KA, KA, AB, AD, AE, AF, AG, AH, BA, BB, CB, DA, DB, DC, FA, FC, GC, GCL, KA, KBE	14	①-②-2/ 別設工認 ①	既設	非安重	常設SA	C/—	16・SA兼用	—		—	(○)	○	○	○	—	—	—	—	—	—	—
2736	その他再処理設備の附属施設	動力装置及び非常用動力装置	電気設備	計測制御用交流電源設備	—	計測制御用交流電源設備	—	AA, AB, AC, AG, AH, CA, FA, GC, GCL, KA, KA, AB, AD, AE, AF, AG, AH, BA, BB, CB, DA, DB, DC, FA, FC, GC, GCL, KA, KBE	22	①-②-2/ 別設工認 ①	既設	非安重	—	C/—	—	—		—	—	—	—	—	—	—	—	—	—	—	—
2737	その他再処理設備の附属施設	動力装置及び非常用動力装置	電気設備	計測制御用交流電源設備	—	160V非常用無停電交流主分電盤	電源盤	AA	2	②-2	既設	安重	常設SA	S/(S)	16・SA兼用	—		—	(○)	○	○	○	—	—	—	—	—	—	—
2738	その他再処理設備の附属施設	動力装置及び非常用動力装置	電気設備	計測制御用交流電源設備	—	160V非常用無停電交流主分電盤	電源盤	AB	4	②-2	既設	安重	常設SA	S/— S/(S)	16・SA兼用	—	兼用（主従）については、AB-PP-A1, B1, B2が該当	—	(○)	—	—	—	—	—	—	—	—	—	—
2739	その他再処理設備の附属施設	動力装置及び非常用動力装置	電気設備	計測制御用交流電源設備	—	160V非常用無停電交流主分電盤	電源盤	AC	2	②-2	既設	安重	常設SA	S/(S)	16・SA兼用	—		—	(○)	○	○	○	—	—	—	—	—	—	—
2740	その他再処理設備の附属施設	動力装置及び非常用動力装置	電気設備	計測制御用交流電源設備	—	160V非常用計測交流電源盤	電源盤	AC	2	②-2	既設	安重	—	S/—	—	—		—	—	—	—	—	—	—	—	—	—	—	—
2741	その他再処理設備の附属施設	動力装置及び非常用動力装置	電気設備	計測制御用交流電源設備	—	160V非常用計測交流主分電盤	電源盤	AC	2	②-2	既設	安重	—	S/—	—	—		—	—	—	—	—	—	—	—	—	—	—	—
2742	その他再処理設備の附属施設	動力装置及び非常用動力装置	電気設備	計測制御用交流電源設備	—	160V非常用無停電交流主分電盤	電源盤	AG	2	②-2	既設	安重	常設SA	S/(S)	16・SA兼用	—		—	(○)	○	○	○	—	—	—	—	—	—	—
2743	その他再処理設備の附属施設	動力装置及び非常用動力装置	電気設備	計測制御用交流電源設備	—	160V非常用計測交流電源盤	電源盤	AG	2	②-2	既設	安重	—	S/—	—	—		—	—	—	—	—	—	—	—	—	—	—	—
2744	その他再処理設備の附属施設	動力装置及び非常用動力装置	電気設備	計測制御用交流電源設備	—	160V非常用計測交流主分電盤	電源盤	AG	2	②-2	既設	安重	—	S/—	—	—		—	—	—	—	—	—	—	—	—	—	—	—
2745	その他再処理設備の附属施設	動力装置及び非常用動力装置	電気設備	計測制御用交流電源設備	—	160V非常用計測交流主分電盤	電源盤	CA	2	②-2	既設	安重	常設SA	S/(S)	16・SA兼用	—		—	(○)	—	—	—	—	—	—	—	—	—	—
2746	その他再処理設備の附属施設	動力装置及び非常用動力装置	電気設備	計測制御用交流電源設備	—	160V非常用計測交流電源盤	電源盤	CA	2	②-2	既設	安重	—	S/—	—	—		—	—	—	—	—	—	—	—	—	—	—	—
2747	その他再処理設備の附属施設	動力装置及び非常用動力装置	電気設備	計測制御用交流電源設備	—	160V非常用計測交流主分電盤	電源盤	CA	2	②-2	既設	安重	—	S/—	—	—		—	—	—	—	—	—	—	—	—	—	—	—
2748	その他再処理設備の附属施設	動力装置及び非常用動力装置	電気設備	計測制御用交流電源設備	—	160V非常用無停電交流主分電盤	電源盤	KA	2	②-2	既設	安重	常設SA	S/(S)	16・SA兼用	—		—	(○)	—	—	—	—	—	—	—	—	—	—
2749	その他再処理設備の附属施設	動力装置及び非常用動力装置	電気設備	計測制御用交流電源設備	—	160V非常用計測交流電源盤	電源盤	KA	2	②-2	既設	安重	—	S/—	—	—		—	—	—	—	—	—	—	—	—	—	—	—
2750	その他再処理設備の附属施設	動力装置及び非常用動力装置	電気設備	計測制御用交流電源設備	—	160V非常用計測交流主分電盤	電源盤	KA	2	②-2	既設	安重	—	S/—	—	—		—	—	—	—	—	—	—	—	—	—	—	—
2751	その他再処理設備の附属施設	動力装置及び非常用動力装置	電気設備	計測制御用交流電源設備	—	160V非常用無停電交流主分電盤	電源盤	KA	2	②-2	既設	安重	常設SA	S/(S)	16・SA兼用	—		—	(○)	—	—	—	—	—	—	—	—	—	—
2752	その他再処理設備の附属施設	動力装置及び非常用動力装置	電気設備	計測制御用交流電源設備	—	160V非常用計測交流電源盤	電源盤	KA	2	②-2	既設	安重	—	S/—	—	—		—	—	—	—	—	—	—	—	—	—	—	—
2753	その他再処理設備の附属施設	動力装置及び非常用動力装置	電気設備	計測制御用交流電源設備	—	160V非常用計測交流主分電盤	電源盤	KA	2	②-2	既設	安重	—	S/—	—	—		—	—	—	—	—	—	—	—	—	—	—	—
2754	その他再処理設備の附属施設	動力装置及び非常用動力装置	電気設備	計測制御用交流電源設備	—	160V非常用無停電電源装置	無停電電源装置	AA	2	②-2	既設	安重	常設SA	S/(S)	16・SA兼用	—		—	(○)	○	○	○	—	—	—	—	—	—	—
2755	その他再処理設備の附属施設	動力装置及び非常用動力装置	電気設備	計測制御用交流電源設備	—	160V非常用無停電電源装置	無停電電源装置	AB	2	②-2	既設	安重	常設SA	S/(S)	16・SA兼用	—		—	(○)	—	—	—	—	—	—	—	—	—	—
2756	その他再処理設備の附属施設	動力装置及び非常用動力装置	電気設備	計測制御用交流電源設備	—	160V非常用無停電電源装置	無停電電源装置	AC	2	②-2	既設	安重	常設SA	S/(S)	16・SA兼用	—		—	(○)	○	○	○	—	—	—	—	—	—	—
2757	その他再処理設備の附属施設	動力装置及び非常用動力装置	電気設備	計測制御用交流電源設備	—	160V非常用無停電電源装置	無停電電源装置	AG	2	②-2	既設	安重	常設SA	S/(S)	16・SA兼用	—		—	(○)	○	○	○	—	—	—	—	—	—	—
2758	その他再処理設備の附属施設	動力装置及び非常用動力装置	電気設備	計測制御用交流電源設備	—	160V非常用無停電電源装置	無停電電源装置	CA	2	②-2	既設	安重	常設SA	S/(S)	16・SA兼用	—		—	(○)	—	—	—	—	—	—	—	—	—	—
2759	その他再処理設備の附属施設	動力装置及び非常用動力装置	電気設備	計測制御用交流電源設備	—	160V非常用無停電電源装置	無停電電源装置	CB	2	②-2	既設	安重	—	S/—	—	—		—	—	—	—	—	—	—	—	—	—	—	—
2760	その他再処理設備の附属施設	動力装置及び非常用動力装置	電気設備	計測制御用交流電源設備	—	160V非常用無停電電源装置	無停電電源装置	KA	2	②-2	既設	安重	常設SA	S/(S)	16・SA兼用	—		—	(○)	—	—	—	—	—	—	—	—	—	—
2761	その他再処理設備の附属施設	動力装置及び非常用動力装置	電気設備	照明設備	—	誘導灯	—	AA, AB, AC, AD, AE, AF, AG, BA, BB, CA, CB, DA, DB, DC, FA, FB, FC, FD, FE, GC, GA, GB, GC, GD, GE, KA, KB, TB1, TB2, TB3	一式	①-②-2	既設/新設	非安重	—	C/—	—	—		—	—	—	—	—	—	—	—	—	—	—	—
2762	その他再処理設備の附属施設	動力装置及び非常用動力装置	電気設備	照明設備	—	非常灯	—	AE, AG, AH, AJ, BA, BB, CA, DA, DB, DC, FA, FB, FC, GC, GA, GB, GC, GD, GE, KA, KB, TB1, TB2, TB3	一式	①-②-2	既設/新設	非安重	—	C/—	—	—		—	—	—	—	—	—	—	—	—	—	—	—
2763	その他再処理設備の附属施設	動力装置及び非常用動力装置	電気設備	照明設備	—	運転保安灯	—	AG, FA	一式	①-②-2	既設	非安重	—	C/—	—	—		—	—	—	—	—	—	—	—	—	—	—	—
2764	その他再処理設備の附属施設	動力装置及び非常用動力装置	電気設備	照明設備	—	直流非常灯	—	AG, FA	一式	①-②-2	既設	非安重	—	C/—	—	—		—	—	—	—	—	—	—	—	—	—	—	—
2765	その他再処理設備の附属施設	動力装置及び非常用動力装置	電気設備	照明設備	—	蓄電池内蔵型照明	—	AG	一式	②-2	新設	非安重	—	C/—	—	—		—	—	—	—	—	—	—	—	—	—	—	—
2766	その他再処理設備の附属施設	動力装置及び非常用動力装置	電気設備	代替電源設備	—	可搬型発電機	発電機	屋外	3	①	新設	—	可搬型SA	—/—	—	—	保管場所：外部保管エリア 9901-161	—	○	○	○	○	—	—	—	—	—	—	—
2767	その他再処理設備の附属施設	動力装置及び非常用動力装置	電気設備	代替電源設備	—	可搬型発電機	発電機	屋外	4	②-2	新設	—	可搬型SA	—/—	—	—	保管場所：屋外、外部保管エリア 9902-161	—	○	○	○	○	—	—	—	—	—	—	—
2768	その他再処理設備の附属施設	動力装置及び非常用動力装置	電気設備	代替電源設備	—	可搬型発電機	発電機	屋外	3	②-2	新設	—	可搬型SA	—/—	—	—	保管場所：屋外、外部保管エリア 9903-161	—	○	○	○	○	—	—	—	—	—	—	—
2769	その他再処理設備の附属施設	動力装置及び非常用動力装置	電気設備	代替電源設備	—	可搬型発電機	発電機	屋外	3	②-2	新設	—	可搬型SA	—/—	—	WS(再処理主)	保管場所：屋外、外部保管エリア 9907-161	—	○	○	○	○	—	—	—	—	—	—	—
2770	その他再処理設備の附属施設	動力装置及び非常用動力装置	電気設備	代替電源設備	—	可搬型発電機	発電機	屋外	3	②-2	新設	—	可搬型SA	—/—	—	—	保管場所：屋外、外部保管エリア 9908-161	—	○	○	○	○	—	—	—	—	—	—	—
2771	その他再処理設備の附属施設	動力装置及び非常用動力装置	電気設備	代替電源設備	—	可搬型発電機	発電機	屋外	3	②-2	新設	—	可搬型SA	—/—	—	—	保管場所：屋外、外部保管エリア 9909-161	—	○	○	○	○	—	—	—	—	—	—	—
2772	その他再処理設備の附属施設	動力装置及び非常用動力装置	電気設備	代替所内電気設備	—	可搬型分電盤	電源盤	FA	2	①	新設	—	可搬型SA	—/—	—	—	保管場所：外部保管エリア	—	○	—	—	—	—	—	—	—	—	—	—
2773	その他再処理設備の附属施設	動力装置及び非常用動力装置	電気設備	代替所内電気設備	—	可搬型電源ケーブル	—	AA, AB, AC, AG, CA, FA, KA	一式	①-②-2	新設	—	可搬型SA	—/—	—	—	保管場所：AA, AB, AC, AG, CA, KA, 外部保管エリア	—	○	○	○	○	—	—	—	—	—	—	—
2774	その他再処理設備の附属施設	動力装置及び非常用動力装置	電気設備	代替所内電気設備	—	重大事故対処用母線分電盤	電源盤	AA	2	②-2	新設	—	常設SA	—/(S), 1.25s	—	—		—	○	○	○	○	—	—	—	—	—	—	—
2775	その他再処理設備の附属施設	動力装置及び非常用動力装置	電気設備	代替所内電気設備	—	可搬型分電盤	電源盤	AA	2	②-2	新設	—	可搬型SA	—/—	—	—	保管場所：AA, 外部保管エリア	—	○	—	—	—	—	—	—	—	—	—	—
2776	その他再処理設備の附属施設	動力装置及び非常用動力装置	電気設備	代替所内電気設備	—	重大事故対処用母線常設分電盤	電源盤	AB	2	②-2	新設	—	常設SA	—/(S), 1.25s	—	—		—	○	○	○	○	—	—	—	—	—	—	—
2777	その他再処理設備の附属施設	動力装置及び非常用動力装置	電気設備	代替所内電気設備	—	可搬型分電盤	電源盤	AB	2	②-2	新設	—	可搬型SA	—/—	—	—	保管場所：AB, 外部保管エリア	—	○	—	—	—	—	—	—	—	—	—	—
2778	その他再処理設備の附属施設	動力装置及び非常用動力装置	電気設備	代替所内電気設備	—	重大事故対処用母線常設分電盤	電源盤	AC	2	②-2	新設	—	常設SA	—/(S), 1.25s	—	—		—	○	○	○	○	—	—	—	—	—	—	—
2779	その他再処理設備の附属施設	動力装置及び非常用動力装置	電気設備	代替所内電気設備	—	可搬型分電盤	電源盤	AC	2	②-2	新設	—	可搬型SA	—/—	—	—	保管場所：AC, 外部保管エリア	—	○	—	—	—	—	—	—	—	—	—	—
2780	その他再処理設備の附属施設	動力装置及び非常用動力装置	電気設備	代替所内電気設備	—	可搬型分電盤	電源盤	AG	2	②-2	新設	—	可搬型SA	—/—	—	—	保管場所：AG, 外部保管エリア	—	○	—	—	—	—	—	—	—	—	—	—
2781	その他再処理設備の附属施設	動力装置及び非常用動力装置	電気設備	代替所内電気設備	—	重大事故対処用母線常設分電盤	電源盤	CA	2	②-2	新設	—	常設SA	—/(S), 1.25s	—	—		—	○	○	○	○	—	—	—	—	—	—	—
2782	その他再処理設備の附属施設	動力装置及び非常用動力装置	電気設備	代替所内電気設備	—	可搬型分電盤	電源盤	CA	2	②-2	新設	—	可搬型SA	—/—	—	—	保管場所：CA, 外部保管エリア	—	○	—	—	—	—	—	—	—	—	—	—
2783	その他再処理設備の附属施設	動力装置及び非常用動力装置	電気設備	代替所内電気設備	—	重大事故対処用母線分電盤	電源盤	KA	2	②-2	新設	—	常設SA	—/(S), 1.25s	—	—		—	○	○	○	○	—	—	—	—	—	—	—
2784	その他再処理設備の附属施設	動力装置及び非常用動力装置	電気設備	代替所内電気設備	—	可搬型分電盤	電源盤	KA	2	②-2	新設	—	可搬型SA	—/—	—	—	保管場所：KA, 外部保管エリア	—	○	—	—	—	—	—	—	—	—	—	—
2785	その他再処理設備の附属施設	動力装置及び非常用動力装置	電気設備	補機駆動用燃料補給設備	—	軽油用タンクローリ	容器	屋外	9	②-2	新設	—	可搬型SA	—/—	—	WS(再処理主)		○	○	—	○	○	—	—	—	—	—	—	—
2786	その他再処理設備の附属施設	動力装置及び非常用動力装置	電気設備	補機駆動用燃料補給設備	—	第1軽油貯槽	容器	屋外	4	②-2	新設	—	常設SA	—/(S), 1.25s	—	WS(再処理主)		○	○	—	○	○	—	—	—	—	—	—	—
2787	その他再処理設備の附属施設	動力装置及び非常用動力装置	電気設備	補機駆動用燃料補給設備	—	第2軽油貯槽	容器	屋外	4	②-2	新設	—	常設SA	—/(S), 1.25s	—	WS(再処理主)		○	○	—	○	○	—	—	—	—	—	—	—
2788	その他再処理設備の附属施設	動力装置及び非常用動力装置	電気設備	補機駆動用燃料補給設備	—	燃料補給用可搬型ホース	主配管	屋外	一式	②-2	新設	—	可搬型SA	—/—	—	WS(再処理主)		○	○	—	○	○	—	○	○	○	—	—	—
2789	その他再処理設備の附属施設	動力装置及び非常用動力装置	圧縮空気設備	一般圧縮空気系	—	空気貯槽	—	PC	1	①	既設	非安重	—	C/—	—	—		—	—	—	—	—	—	—	—	—	—	—	—
2790	その他再処理設備の附属施設	動力装置及び非常用動力装置	圧縮空気設備	一般圧縮空気系	—	空気圧縮機	—	PC	1	①	既設	非安重	—	C/—	—	—		—	—	—	—	—	—	—	—	—	—	—	—

設工認申請対象機器の技術基準への適合性に係る整理

番号	施設区分		設備区分			機器名称	機種（注16）	設置場所	数量	申請回	変更区分	ＤＢ区分	ＳＡ区分	耐震設計	兼用（主従）	共用（主従）	備考
2791	その他再処理設備の附属施設	動力装置及び非常用動力装置	圧縮空気設備	一般圧縮空気系	—	空気圧縮機	—	GC	2	①	既設	非安重	—	C/—	—	E(再処理主)	
2792	その他再処理設備の附属施設	動力装置及び非常用動力装置	圧縮空気設備	一般圧縮空気系	—	空気第1貯槽	—	GC	1	①	既設	非安重	—	C/—	—	E(再処理主)	
2793	その他再処理設備の附属施設	動力装置及び非常用動力装置	圧縮空気設備	安全圧縮空気系	—	水素掃気用空気貯槽	容器	AA	1	②-2	既設	安重	常設SA	S/(S)	主：安全圧縮空気系 従：臨界事故時水素掃気系	—	
2794	その他再処理設備の附属施設	動力装置及び非常用動力装置	圧縮空気設備	安全圧縮空気系	—	計測制御用空気貯槽	容器	AA	1	②-2	既設	安重	常設SA	S/(S)	主：安全圧縮空気系 従：臨界事故時水素掃気系 代替可溶性中性子吸収材緊急供給系 廃ガス貯留設備	—	
2795	その他再処理設備の附属施設	動力装置及び非常用動力装置	圧縮空気設備	安全圧縮空気系	—	安全空気圧縮装置	圧縮機	AA	3	②-2	既設	安重	常設SA	S/(S)	主：安全圧縮空気系 従：臨界事故時水素掃気系 代替可溶性中性子吸収材緊急供給系 廃ガス貯留設備	—	
2796	その他再処理設備の附属施設	動力装置及び非常用動力装置	圧縮空気設備	安全圧縮空気系	—	安全弁[redacted]	安全弁及び逃し弁	AA	1	②-2	既設	安重	—	S/—	—	—	
2797	その他再処理設備の附属施設	動力装置及び非常用動力装置	圧縮空気設備	安全圧縮空気系	—	安全弁[redacted]	安全弁及び逃し弁	AA	1	②-2	既設	安重	—	S/—	—	—	
2798	その他再処理設備の附属施設	動力装置及び非常用動力装置	圧縮空気設備	安全圧縮空気系	—	主配管（水素掃気系）	主配管	AA	一式	②-2	既設	安重	—	S/—	—	—	流体：圧縮空気
2799	その他再処理設備の附属施設	動力装置及び非常用動力装置	圧縮空気設備	安全圧縮空気系	—	主配管（計測制御用空気系）	主配管	AA	一式	②-2	既設	安重	—	S/—	—	—	流体：圧縮空気
2800	その他再処理設備の附属施設	動力装置及び非常用動力装置	圧縮空気設備	安全圧縮空気系	—	主配管（水素掃気系,未然防止掃気系）	主配管	AA	一式	②-2	改造	安重/非安重	常設SA	S/(S)，1.2Ss	主：安全圧縮空気系 従：代替安全圧縮空気系	—	流体：圧縮空気
2801	その他再処理設備の附属施設	動力装置及び非常用動力装置	圧縮空気設備	安全圧縮空気系	—	主配管（水素掃気系,臨界事故時水素掃気系）	主配管	AA	一式	②-2	改造	安重/非安重	常設SA	S/(S)	主：安全圧縮空気系 従：臨界事故時水素掃気系	—	流体：圧縮空気
2802	その他再処理設備の附属施設	動力装置及び非常用動力装置	圧縮空気設備	安全圧縮空気系	—	主配管（水素掃気系,臨界事故時水素掃気系,未然防止掃気系）	主配管	AA	一式	②-2	改造	安重	常設SA	S/(S)，1.2Ss	主：安全圧縮空気系 従：代替安全圧縮空気系 臨界事故時水素掃気系	—	流体：圧縮空気
2803	その他再処理設備の附属施設	動力装置及び非常用動力装置	圧縮空気設備	安全圧縮空気系	—	主配管（計測制御用空気系,機器駆動用空気系,計装用空気系,臨界事故時水素掃気系）	主配管	AA	一式	②-2	改造	安重	常設SA	S/(S)	主：安全圧縮空気系 従：代替可溶性中性子吸収材緊急供給系 廃ガス貯留設備 臨界事故時水素掃気系	—	流体：圧縮空気
2804	その他再処理設備の附属施設	動力装置及び非常用動力装置	圧縮空気設備	安全圧縮空気系	—	主配管（計測制御用空気系,計装用空気系）	主配管	AA	一式	②-2	改造	安重	常設SA	S/(S)	主：安全圧縮空気系 従：廃ガス貯留設備	—	流体：圧縮空気
2805	その他再処理設備の附属施設	動力装置及び非常用動力装置	圧縮空気設備	安全圧縮空気系	—	主配管（計測制御用空気系,機器駆動用空気系）	主配管	AA	一式	②-2	改造	安重	常設SA	S/(S)	主：安全圧縮空気系 従：代替可溶性中性子吸収材緊急供給系	—	流体：圧縮空気
2806	その他再処理設備の附属施設	動力装置及び非常用動力装置	圧縮空気設備	安全圧縮空気系	—	主配管（計測制御用空気系,機器駆動用空気系,計装用空気系）	主配管	AA	一式	②-2	改造	安重	常設SA	S/(S)	主：安全圧縮空気系 従：代替可溶性中性子吸収材緊急供給系 廃ガス貯留設備	—	流体：圧縮空気
2807	その他再処理設備の附属施設	動力装置及び非常用動力装置	圧縮空気設備	安全圧縮空気系	—	主配管（計測制御用空気系,計装用空気系,臨界事故時水素掃気系）	主配管	AA	一式	②-2	改造	安重	常設SA	S/(S)	主：安全圧縮空気系 従：廃ガス貯留設備 臨界事故時水素掃気系	—	流体：圧縮空気
2808	その他再処理設備の附属施設	動力装置及び非常用動力装置	圧縮空気設備	安全圧縮空気系	—	主配管（水素掃気系）	主配管	AB	一式	②-2	既設	安重	—	S/—	—	—	流体：圧縮空気
2809	その他再処理設備の附属施設	動力装置及び非常用動力装置	圧縮空気設備	安全圧縮空気系	—	主配管（水素掃気系,未然防止掃気系）	主配管	AB	一式	②-2	既設	安重	常設SA	S/(S)，1.2Ss	主：安全圧縮空気系 従：代替安全圧縮空気系	—	流体：圧縮空気
2810	その他再処理設備の附属施設	動力装置及び非常用動力装置	圧縮空気設備	安全圧縮空気系	—	主配管（計測制御用空気系）	主配管	AB	一式	②-2	既設	安重	—	S/—	—	—	流体：圧縮空気
2811	その他再処理設備の附属施設	動力装置及び非常用動力装置	圧縮空気設備	安全圧縮空気系	—	主配管（水素掃気系,未然防止掃気系,臨界事故時水素掃気系）	主配管	AC	一式	②-2	既設	安重	常設SA	S/(S)，1.2Ss	主：安全圧縮空気系 従：代替安全圧縮空気系 臨界事故時水素掃気系	—	流体：圧縮空気
2812	その他再処理設備の附属施設	動力装置及び非常用動力装置	圧縮空気設備	安全圧縮空気系	—	主配管（水素掃気系,未然防止掃気系）	主配管	AC	一式	②-2	既設	安重	常設SA	S/(S)，1.2Ss	主：安全圧縮空気系 従：代替安全圧縮空気系	—	流体：圧縮空気
2813	その他再処理設備の附属施設	動力装置及び非常用動力装置	圧縮空気設備	安全圧縮空気系	—	主配管（水素掃気系,貯槽等注水系）	主配管	AC	一式	②-2	改造	安重	常設SA	S/(S)，1.2Ss	主：安全圧縮空気系 従：代替安全冷却水系	—	流体：圧縮空気
2814	その他再処理設備の附属施設	動力装置及び非常用動力装置	圧縮空気設備	安全圧縮空気系	—	主配管（水素掃気系）	主配管	AC	一式	②-2	既設	安重	—	S/—	—	—	流体：圧縮空気
2815	その他再処理設備の附属施設	動力装置及び非常用動力装置	圧縮空気設備	安全圧縮空気系	—	主配管（水素掃気系,貯槽等注水系,未然防止掃気系）	主配管	AC	一式	②-2	改造	安重	常設SA	S/(S)，1.2Ss	主：安全圧縮空気系 従：代替安全圧縮空気系 代替安全冷却水系	—	流体1：圧縮空気 流体2：冷却水
2816	その他再処理設備の附属施設	動力装置及び非常用動力装置	圧縮空気設備	安全圧縮空気系	—	主配管（水素掃気系,臨界事故時水素掃気系）	主配管	AC	一式	②-2	既設	安重	常設SA	S/(S)，1.2Ss	主：安全圧縮空気系 従：臨界事故時水素掃気系	—	流体：圧縮空気
2817	その他再処理設備の附属施設	動力装置及び非常用動力装置	圧縮空気設備	安全圧縮空気系	—	主配管（計測制御用空気系）	主配管	AC	一式	②-2	既設	安重	—	S/—	—	—	流体：圧縮空気
2818	その他再処理設備の附属施設	動力装置及び非常用動力装置	圧縮空気設備	安全圧縮空気系	—	主配管（計測制御用空気系,廃ガス貯留系：臨界,廃ガス貯留系：TBP）	主配管	AC	一式	②-2	既設	安重	常設SA	S/ (S)	主：安全圧縮空気系 従：廃ガス貯留設備	—	流体：圧縮空気
2819	その他再処理設備の附属施設	動力装置及び非常用動力装置	圧縮空気設備	安全圧縮空気系	—	主配管（計測制御用空気系）	主配管	CA TY10E	一式	②-2	既設/改造	安重	—	S/—	—	—	流体：圧縮空気
2820	その他再処理設備の附属施設	動力装置及び非常用動力装置	圧縮空気設備	安全圧縮空気系	—	主配管（水素掃気系,未然防止掃気系）	主配管	CA	一式	②-2	既設/改造	安重	常設SA	S/(S)，1.2Ss	主：安全圧縮空気系 従：代替安全圧縮空気系	—	流体：圧縮空気
2821	その他再処理設備の附属施設	動力装置及び非常用動力装置	圧縮空気設備	安全圧縮空気系	—	主配管（水素掃気系,未然防止掃気系,再発防止掃気系,貯槽等注水系）	主配管	CA	一式	②-2	既設/改造	安重	常設SA	S/(S)，1.2Ss	主：安全圧縮空気系 従：代替安全圧縮空気系 従：代替安全冷却水系	—	流体1：圧縮空気 流体2：冷却水
2822	その他再処理設備の附属施設	動力装置及び非常用動力装置	圧縮空気設備	安全圧縮空気系	—	主配管（水素掃気系）	主配管	CA TY10E	一式	②-2	既設/改造	安重	—	S/—	—	—	流体：圧縮空気
2823	その他再処理設備の附属施設	動力装置及び非常用動力装置	圧縮空気設備	安全圧縮空気系	—	主配管(水素掃気系,流下停止用冷却空気系,臨界事故時水素掃気系,計測制御用空気系,機器駆動用空気系,計装用空気系)	主配管	AA	一式	②-2	既設	安重	常設SA	S/(S)	主：安全圧縮空気系 従：臨界事故時水素掃気系 代替可溶性中性子吸収材緊急供給系 廃ガス貯留設備	—	流体1:圧縮空気 流体2:計装用圧縮空気
2824	その他再処理設備の附属施設	動力装置及び非常用動力装置	圧縮空気設備	安全圧縮空気系	—	主配管(水素掃気系,流下停止用冷却空気系,臨界事故時水素掃気系)	主配管	AA	一式	②-2	既設	安重	常設SA	S/(S)	主：安全圧縮空気系 従：臨界事故時水素掃気系	—	流体:圧縮空気
2825	その他再処理設備の附属施設	動力装置及び非常用動力装置	圧縮空気設備	安全圧縮空気系	—	主配管(水素掃気系,流下停止用冷却空気系)	主配管	AA,KA	一式	②-2	既設	安重	—	S/—	—	—	流体:圧縮空気
2826	その他再処理設備の附属施設	動力装置及び非常用動力装置	圧縮空気設備	安全圧縮空気系	—	主配管(水素掃気系,臨界事故時水素掃気系)	主配管	AA,AC,TX60	一式	②-2	既設	安重	常設SA	S/(S)	主：安全圧縮空気系 従：臨界事故時水素掃気系	—	流体:圧縮空気
2827	その他再処理設備の附属施設	動力装置及び非常用動力装置	圧縮空気設備	安全圧縮空気系	—	主配管(水素掃気系)	主配管	CA,TX60,TY10E	一式	②-2	既設	安重	—	S/—	—	—	流体:圧縮空気
2828	その他再処理設備の附属施設	動力装置及び非常用動力装置	圧縮空気設備	安全圧縮空気系	—	主配管(計測制御用空気系,臨界事故時水素掃気系,機器駆動用空気系,計装用空気系)	主配管	AA	一式	②-2	既設	安重	常設SA	S/(S)	主：安全圧縮空気系 従：臨界事故時水素掃気系 代替可溶性中性子吸収材緊急供給系 廃ガス貯留設備	—	流体1:圧縮空気 流体2:計装用圧縮空気
2829	その他再処理設備の附属施設	動力装置及び非常用動力装置	圧縮空気設備	安全圧縮空気系	—	主配管(計測制御用空気系,廃ガス貯留系：臨界, 廃ガス貯留系：TBP)	主配管	AA,AC,TX60	一式	②-2	既設	安重	常設SA	S/(S)	主：安全圧縮空気系 従：廃ガス貯留設備	—	流体:計装用圧縮空気
2830	その他再処理設備の附属施設	動力装置及び非常用動力装置	圧縮空気設備	安全圧縮空気系	—	主配管(計測制御用空気系)	主配管	AA,AB,CA,KA,TX60,TY10E	一式	②-2	既設	安重	—	S/—	—	—	流体:計装用圧縮空気
2831	その他再処理設備の附属施設	動力装置及び非常用動力装置	圧縮空気設備	安全圧縮空気系	—	主配管(サポート用冷却水系:再処理設備本体用)	主配管	AA	一式	②-2	既設	安重	—	S/—	—	—	流体:冷却水
2832	その他再処理設備の附属施設	動力装置及び非常用動力装置	圧縮空気設備	安全圧縮空気系	—	主配管（水素掃気系,未然防止掃気系）	主配管	KA	一式	②-2	既設/改造	安重	常設SA	S/(S)，1.2Ss	主：安全圧縮空気系 従：代替安全圧縮空気系	—	流体：圧縮空気
2833	その他再処理設備の附属施設	動力装置及び非常用動力装置	圧縮空気設備	安全圧縮空気系	—	主配管（水素掃気系）	主配管	KA	一式	②-2	既設	安重	—	S/—	—	—	流体：圧縮空気
2834	その他再処理設備の附属施設	動力装置及び非常用動力装置	圧縮空気設備	安全圧縮空気系	—	主配管（流下停止用冷却空気系）	主配管	KA	一式	②-2	既設	安重	—	S/—	—	—	流体：圧縮空気
2835	その他再処理設備の附属施設	動力装置及び非常用動力装置	圧縮空気設備	安全圧縮空気系	—	主配管（計測制御用空気系）	主配管	KA	一式	②-2	既設	安重	—	S/—	—	—	流体：圧縮空気
2836	その他再処理設備の附属施設	動力装置及び非常用動力装置	圧縮空気設備	安全圧縮空気系	—	主配管（水素掃気系,未然防止掃気系,貯槽等注水系）	主配管	KA	一式	②-2	既設/改造	安重	常設SA	S/(S)，1.2Ss	主：安全圧縮空気系 従：代替安全圧縮空気系 代替安全冷却水系	—	流体1：圧縮空気 流体2：汽水
2837	その他再処理設備の附属施設	動力装置及び非常用動力装置	圧縮空気設備	安全圧縮空気系	—	主配管（水素掃気系,流下停止用冷却空気系）	主配管	KA	一式	②-2	既設	安重	—	S/—	—	—	流体：圧縮空気
2838	その他再処理設備の附属施設	動力装置及び非常用動力装置	圧縮空気設備	安全圧縮空気系	—	安全空気脱湿装置	機械装置	AA	2	②-2	既設	安重	常設SA	S/(S)	主：安全圧縮空気系 従：臨界事故時水素掃気系 代替可溶性中性子吸収材緊急供給系 廃ガス貯留設備	—	
2839	その他再処理設備の附属施設	動力装置及び非常用動力装置	圧縮空気設備	安全圧縮空気系	—	かくはん用空気貯槽	—	AA	1	②-2	既設	非安重	—	C/—	—	—	
2840	その他再処理設備の附属施設	動力装置及び非常用動力装置	圧縮空気設備	代替安全圧縮空気系	—	圧縮空気自動供給貯槽	容器	AB	3	②-2	新設	—	常設SA	—/(S)，1.2Ss	—	—	
2841	その他再処理設備の附属施設	動力装置及び非常用動力装置	圧縮空気設備	代替安全圧縮空気系	—	機器圧縮空気自動供給ユニット（ボンベ）	容器	AB	一式	②-2	新設	—	常設SA	—/(S)，1.2Ss	—	—	
2842	その他再処理設備の附属施設	動力装置及び非常用動力装置	圧縮空気設備	代替安全圧縮空気系	—	圧縮空気手動供給ユニット（ボンベ）	容器	AB	一式	②-2	新設	—	常設SA	—/(S)，1.2Ss	—	—	
2843	その他再処理設備の附属施設	動力装置及び非常用動力装置	圧縮空気設備	代替安全圧縮空気系	—	圧縮空気自動供給貯槽	容器	AC	5	②-2	新設	—	常設SA	—/(S)，1.2Ss	—	—	
2844	その他再処理設備の附属施設	動力装置及び非常用動力装置	圧縮空気設備	代替安全圧縮空気系	—	機器圧縮空気自動供給ユニット　ボンベ	容器	AC	一式	②-2	新設	—	常設SA	—/(S)，1.2Ss	—	—	
2845	その他再処理設備の附属施設	動力装置及び非常用動力装置	圧縮空気設備	代替安全圧縮空気系	—	圧縮空気手動供給ユニット　ボンベ	容器	AC	一式	②-2	新設	—	常設SA	—/(S)，1.2Ss	—	—	
2846	その他再処理設備の附属施設	動力装置及び非常用動力装置	圧縮空気設備	代替安全圧縮空気系	—	圧縮空気手動供給ユニットボンベ	容器	CA	一式	②-2	新設	—	常設SA	—/(S)，1.2Ss	—	—	
2847	その他再処理設備の附属施設	動力装置及び非常用動力装置	圧縮空気設備	代替安全圧縮空気系	—	圧縮空気自動供給ユニットボンベ	容器	CA	一式	②-2	新設	—	常設SA	—/(S)，1.2Ss	—	—	
2848	その他再処理設備の附属施設	動力装置及び非常用動力装置	圧縮空気設備	代替安全圧縮空気系	—	機器圧縮空気自動供給ユニットボンベ	容器	CA	一式	②-2	新設	—	常設SA	—/(S)，1.2Ss	—	—	
2849	その他再処理設備の附属施設	動力装置及び非常用動力装置	圧縮空気設備	代替安全圧縮空気系	—	可搬型空気圧縮機	圧縮機	屋外	4	②-2	新設	—	可搬型SA	—/—	—	—	9902-K51(01～04) 保管場所：前処理建屋,外部保管エリア
2850	その他再処理設備の附属施設	動力装置及び非常用動力装置	圧縮空気設備	代替安全圧縮空気系	—	可搬型空気圧縮機	圧縮機	屋外	一式	②-2	新設	—	可搬型SA	—/—	—	—	保管場所：分離建屋近傍
2851	その他再処理設備の附属施設	動力装置及び非常用動力装置	圧縮空気設備	代替安全圧縮空気系	—	可搬型空気圧縮機	圧縮機	屋外	4	②-2	新設	—	可搬型SA	—/—	—	—	保管場所：精製建屋近傍,外部保管エリア 9904-K51
2852	その他再処理設備の附属施設	動力装置及び非常用動力装置	圧縮空気設備	代替安全圧縮空気系	—	主要弁[redacted]	主要弁	AB	2	②-2	新設	—	常設SA	—/(S)，1.2Ss	—	—	
2853	その他再処理設備の附属施設	動力装置及び非常用動力装置	圧縮空気設備	代替安全圧縮空気系	—	主要弁[redacted]	主要弁	AB	2	②-2	新設	—	常設SA	—/(S)，1.2Ss	—	—	
2854	その他再処理設備の附属施設	動力装置及び非常用動力装置	圧縮空気設備	代替安全圧縮空気系	—	主要弁[redacted]	主要弁	AB	2	②-2	新設	—	常設SA	—/(S)，1.2Ss	—	—	
2855	その他再処理設備の附属施設	動力装置及び非常用動力装置	圧縮空気設備	代替安全圧縮空気系	—	主要弁[redacted]	主要弁	AC	2	②-2	新設	—	常設SA	—/(S)，1.2Ss	—	—	
2856	その他再処理設備の附属施設	動力装置及び非常用動力装置	圧縮空気設備	代替安全圧縮空気系	—	主要弁[redacted]	主要弁	AC	2	②-2	新設	—	常設SA	—/(S)，1.2Ss	—	—	
2857	その他再処理設備の附属施設	動力装置及び非常用動力装置	圧縮空気設備	代替安全圧縮空気系	—	主要弁[redacted]	主要弁	AC	2	②-2	新設	—	常設SA	—/(S)，1.2Ss	—	—	
2858	その他再処理設備の附属施設	動力装置及び非常用動力装置	圧縮空気設備	代替安全圧縮空気系	—	主要弁[redacted]	主要弁	CA	1	②-2	新設	—	常設SA	—/(S)，1.2Ss	—	—	
2859	その他再処理設備の附属施設	動力装置及び非常用動力装置	圧縮空気設備	代替安全圧縮空気系	—	主要弁[redacted]	主要弁	CA	1	②-2	新設	—	常設SA	—/(S)，1.2Ss	—	—	
2860	その他再処理設備の附属施設	動力装置及び非常用動力装置	圧縮空気設備	代替安全圧縮空気系	—	主要弁[redacted]	主要弁	CA	1	②-2	新設	—	常設SA	—/(S)，1.2Ss	—	—	
2861	その他再処理設備の附属施設	動力装置及び非常用動力装置	圧縮空気設備	代替安全圧縮空気系	—	主要弁[redacted]	主要弁	CA	1	②-2	新設	—	常設SA	—/(S)，1.2Ss	—	—	
2862	その他再処理設備の附属施設	動力装置及び非常用動力装置	圧縮空気設備	代替安全圧縮空気系	—	主要弁[redacted]	主要弁	CA	1	②-2	新設	—	常設SA	—/(S)，1.2Ss	—	—	
2863	その他再処理設備の附属施設	動力装置及び非常用動力装置	圧縮空気設備	代替安全圧縮空気系	—	安全弁[redacted]	安全弁及び逃し弁	AB	2	②-2	新設	—	常設SA	—/(S)，1.2Ss	—	—	
2864	その他再処理設備の附属施設	動力装置及び非常用動力装置	圧縮空気設備	代替安全圧縮空気系	—	安全弁[redacted]	安全弁及び逃し弁	AB	2	②-2	新設	—	常設SA	—/(S)，1.2Ss	—	—	
2865	その他再処理設備の附属施設	動力装置及び非常用動力装置	圧縮空気設備	代替安全圧縮空気系	—	安全弁[redacted]	安全弁及び逃し弁	AC	2	②-2	新設	—	常設SA	—/(S)，1.2Ss	—	—	

番号	第四条第1項	第四条第2項	第四条第3項	第五条第1項（注1）	第六条第1項	第六条第2項	第六条第3項	第七条第1項（注2）	第八条第1項（注3）	第八条第2項（注3）	第八条第3項（注3）	第九条第1項	第十条第1項	第十条第1項第一号	第十条第1項第二号	第十条第1項第三号	第十条第1項第四号	第十条第1項第五号	第十条第1項第六号	第十条第1項第七号	第十条第1項第八号	第十条第1項第九号イ	第十条第1項第九号ロ	第十条第1項第九号ハ	第十一条第1項	第十一条第2項	第十一条第3項	第十一条第4項	第十一条第5項	第十一条第6項	第十一条第7項	第十一条第8項	第十一条第9項	第十一条第10項	第十一条第11項	第十一条第12項	第十二条第1項	第十三条第1項	第十四条第1項第一号	第十四条第1項第二号	第十四条第1項第三号	第十五条第1項	第十六条第1項	第十六条第2項	第十六条第3項	第十六条第4項	第十六条第5項	第十七条第1項第一号	第十七条第1項第二号イ	第十七条第1項第二号ロ	第十七条第1項第二号ハ	第十七条第1項第三号イ	第十七条第1項第三号ロ	第十七条第1項第三号ハ	第十七条第1項第三号ニ	第十七条第2項	第十八条第1項第一号	第十八条第1項第二号	第十八条第1項第三号	第十九条第1項第一号	第十九条第1項第二号イ	第十九条第1項第二号ロ	第十九条第1項第二号ハ	第十九条第2項	第二十条第1項	第二十条第1項第一号	第二十条第1項第二号	第二十条第1項第三号	第二十条第1項第四号	第二十条第1項第五号	第二十条第2項	第二十一条第1項第一号	第二十一条第1項第二号	第二十一条第1項第三号	第二十一条第1項第四号	第二十一条第1項第五号	第二十二条第1項	第二十二条第2項第一号	第二十二条第2項第二号	第二十二条第2項第三号	第二十二条第2項第四号	第二十二条第2項第五号	第二十二条第2項第六号
2791	—	—	—	—	△	—	—	—	—	—	—	—	—	—	—	—	—	—	—	—	—	—	—	—	—	—	—	—	—	—	—	—	—	—	—	—	—	—	—	—	—	—	《△》				△	—	—	—	—	—	—	—	—	—	—	—	—	—	—	—	—	—	—	—	—	—	—	—	—	—	—	—	—	—	—	—	—	—	—	—	—
2792	—	—	—	—	△	—	—	—	—	—	—	—	—	—	—	—	—	—	—	—	—	—	—	—	—	—	—	—	—	—	—	—	—	—	—	—	—	—	—	—	—	—	《△》				△	—	—	—	—	—	—	—	—	—	—	—	—	—	—	—	—	—	—	—	—	—	—	—	—	—	—	—	—	—	—	—	—	—	—	—	—
2793	—	—	—	—	○	○	—	—	—	—	—	—	—	—	—	—	—	—	—	—	—	—	—	—	—	—	—	—	—	—	—	—	—	△	—	—	—	—	—	—	—	—	—	—	—	—	—	△	△	—	△	△	△	△	△	△	—	—	—	—	—	—	—	—	—	—	—	—	—	—	—	—	—	—	—	—	—	—	—	—	—	—	—
2794	—	—	—	—	○	○	—	—	—	—	—	—	△	—	—	—	—	—	—	—	—	—	—	—	—	—	—	—	—	—	—	—	—	△	—	—	—	—	—	—	—	—	—	—	—	—	—	△	△	—	△	△	△	△	△	△	—	—	—	—	—	—	—	—	—	—	—	—	—	—	—	—	—	—	—	—	—	—	—	—	—	—	—
2795	—	—	—	—	○	○	—	—	○	—	—	—	△	—	—	—	—	—	—	—	—	—	—	—	—	—	—	—	—	—	—	—	—	△	—	—	—	—	—	—	—	△	—	—	—	—	—	—	—	—	—	—	—	—	—	—	—	—	—	—	—	—	—	—	—	—	—	—	—	—	—	—	—	—	—	—	—	—	—	—	—	—	—
2796	—	—	—	—	○	○	—	—	—	—	—	—	—	—	—	—	—	—	—	—	—	—	—	—	—	—	—	—	—	—	—	—	—	△	—	—	—	—	—	—	—	—	—	—	—	—	—	—	—	—	—	—	—	—	—	—	—	—	—	—	—	—	—	—	—	—	—	—	—	—	—	—	—	—	—	—	—	—	—	—	—	—	—
2797	—	—	—	—	○	○	—	—	—	—	—	—	△	—	—	—	—	—	—	—	—	—	—	—	—	—	—	—	—	—	—	—	—	△	—	—	—	—	—	—	—	—	—	—	—	—	—	—	—	—	—	—	—	—	—	—	—	—	—	—	—	—	—	—	—	—	—	—	—	—	—	—	—	—	—	—	—	—	—	—	—	—	—
2798	—	—	—	—	○	○	—	—	—	—	—	—	—	—	—	—	—	—	—	—	—	—	—	—	—	—	—	—	—	—	—	—	—	△	—	—	—	—	—	—	—	—	—	—	—	—	—	—	—	—	—	—	—	—	—	—	—	—	—	—	—	—	—	—	—	—	—	—	—	—	—	—	—	—	—	—	—	—	—	—	—	—	—
2799	—	—	—	—	○	○	—	—	—	—	—	—	△	—	—	—	—	—	—	—	—	—	—	—	—	—	—	—	—	—	—	—	—	△	—	—	—	—	—	—	—	—	—	—	—	—	—	△	△	—	△	—	—	—	—	△	—	—	—	—	—	—	—	—	—	—	—	—	—	—	—	—	—	—	—	—	—	—	—	—	—	—	—
2800	—	—	—	—	○	○	—	—	—	—	—	—	—	—	—	—	—	—	—	—	—	—	—	—	—	—	—	—	—	—	—	—	—	△	—	—	—	—	—	—	—	—	—	—	—	—	—	△	△	—	△	—	—	—	—	△	—	—	—	—	—	—	—	—	—	—	—	—	—	—	—	—	—	—	—	—	—	—	—	—	—	—	—
2801	—	—	—	—	○	○	—	—	—	—	—	—	—	—	—	—	—	—	—	—	—	—	—	—	—	—	—	—	—	—	—	—	—	△	—	—	—	—	—	—	—	—	—	—	—	—	—	△	△	—	△	—	—	—	—	△	—	—	—	—	—	—	—	—	—	—	—	—	—	—	—	—	—	—	—	—	—	—	—	—	—	—	—
2802	—	—	—	—	○	○	—	—	—	—	—	—	—	—	—	—	—	—	—	—	—	—	—	—	—	—	—	—	—	—	—	—	—	△	—	—	—	—	—	—	—	—	—	—	—	—	—	△	△	—	△	—	—	—	—	△	—	—	—	—	—	—	—	—	—	—	—	—	—	—	—	—	—	—	—	—	—	—	—	—	—	—	—
2803	—	—	—	—	○	○	—	—	—	—	—	—	△	—	—	—	—	—	—	—	—	—	—	—	—	—	—	—	—	—	—	—	—	△	—	—	—	—	—	—	—	—	—	—	—	—	—	△	△	—	△	—	—	—	—	△	—	—	—	—	—	—	—	—	—	—	—	—	—	—	—	—	—	—	—	—	—	—	—	—	—	—	—
2804	—	—	—	—	○	○	—	—	—	—	—	—	△	—	—	—	—	—	—	—	—	—	—	—	—	—	—	—	—	—	—	—	—	△	—	—	—	—	—	—	—	—	—	—	—	—	—	△	△	—	△	—	—	—	—	△	—	—	—	—	—	—	—	—	—	—	—	—	—	—	—	—	—	—	—	—	—	—	—	—	—	—	—
2805	—	—	—	—	○	○	—	—	—	—	—	—	△	—	—	—	—	—	—	—	—	—	—	—	—	—	—	—	—	—	—	—	—	△	—	—	—	—	—	—	—	—	—	—	—	—	—	△	△	—	△	—	—	—	—	△	—	—	—	—	—	—	—	—	—	—	—	—	—	—	—	—	—	—	—	—	—	—	—	—	—	—	—
2806	—	—	—	—	○	○	—	—	—	—	—	—	△	—	—	—	—	—	—	—	—	—	—	—	—	—	—	—	—	—	—	—	—	△	—	—	—	—	—	—	—	—	—	—	—	—	—	△	△	—	△	—	—	—	—	△	—	—	—	—	—	—	—	—	—	—	—	—	—	—	—	—	—	—	—	—	—	—	—	—	—	—	—
2807	—	—	—	—	○	○	—	—	—	—	—	—	△	—	—	—	—	—	—	—	—	—	—	—	—	—	—	—	—	—	—	—	—	△	—	—	—	—	—	—	—	—	—	—	—	—	—	△	△	—	△	—	—	—	—	△	—	—	—	—	—	—	—	—	—	—	—	—	—	—	—	—	—	—	—	—	—	—	—	—	—	—	—
2808	—	—	—	—	○	○	—	—	—	—	—	—	—	—	—	—	—	—	—	—	—	—	—	—	—	—	—	—	—	—	—	—	—	△	—	—	—	—	—	—	—	—	—	—	—	—	—	△	△	—	△	—	—	—	—	△	—	—	—	—	—	—	—	—	—	—	—	—	—	—	—	—	—	—	—	—	—	—	—	—	—	—	—
2809	—	—	—	—	○	○	—	—	—	—	—	—	—	—	—	—	—	—	—	—	—	—	—	—	—	—	—	—	—	—	—	—	—	△	—	—	—	—	—	—	—	—	—	—	—	—	—	△	△	—	△	—	—	—	—	△	—	—	—	—	—	—	—	—	—	—	—	—	—	—	—	—	—	—	—	—	—	—	—	—	—	—	—
2810	—	—	—	—	○	○	—	—	—	—	—	—	△	—	—	—	—	—	—	—	—	—	—	—	—	—	—	—	—	—	—	—	—	—	—	—	—	—	—	—	—	—	—	—	—	—	—	△	△	—	△	—	—	—	—	△	—	—	—	—	—	—	—	—	—	—	—	—	—	—	—	—	—	—	—	—	—	—	—	—	—	—	—
2811	—	—	—	—	○	○	—	—	—	—	—	—	—	—	—	—	—	—	—	—	—	—	—	—	—	—	—	—	—	—	—	—	—	△	—	—	—	—	—	—	—	—	—	—	—	—	—	△	△	—	△	—	—	—	—	△	—	—	—	—	—	—	—	—	—	—	—	—	—	—	—	—	—	—	—	—	—	—	—	—	—	—	—
2812	—	—	—	—	○	○	—	—	—	—	—	—	—	—	—	—	—	—	—	—	—	—	—	—	—	—	—	—	—	—	—	—	—	△	—	—	—	—	—	—	—	—	—	—	—	—	—	△	△	—	△	—	—	—	—	△	—	—	—	—	—	—	—	—	—	—	—	—	—	—	—	—	—	—	—	—	—	—	—	—	—	—	—
2813	—	—	—	—	○	○	—	—	—	—	—	—	—	—	—	—	—	—	—	—	—	—	—	—	—	—	—	—	—	—	—	—	—	△	—	—	—	—	—	—	—	—	—	—	—	—	—	△	△	—	△	—	—	—	—	△	—	—	—	—	—	—	—	—	—	—	—	—	—	—	—	—	—	—	—	—	—	—	—	—	—	—	—
2814	—	—	—	—	○	○	—	—	—	—	—	—	—	—	—	—	—	—	—	—	—	—	—	—	—	—	—	—	—	—	—	—	—	△	—	—	—	—	—	—	—	—	—	—	—	—	—	△	△	—	△	—	—	—	—	△	—	—	—	—	—	—	—	—	—	—	—	—	—	—	—	—	—	—	—	—	—	—	—	—	—	—	—
2815	—	—	—	—	○	○	—	—	—	—	—	—	—	—	—	—	—	—	—	—	—	—	—	—	—	—	—	—	—	—	—	—	—	△	—	—	—	—	—	—	—	—	—	—	—	—	—	△	△	—	△	—	—	—	—	△	—	—	—	—	—	—	—	—	—	—	—	—	—	—	—	—	—	—	—	—	—	—	—	—	—	—	—
2816	—	—	—	—	○	○	—	—	—	—	—	—	—	—	—	—	—	—	—	—	—	—	—	—	—	—	—	—	—	—	—	—	—	△	—	—	—	—	—	—	—	—	—	—	—	—	—	△	△	—	△	—	—	—	—	△	—	—	—	—	—	—	—	—	—	—	—	—	—	—	—	—	—	—	—	—	—	—	—	—	—	—	—
2817	—	—	—	—	○	○	—	—	—	—	—	—	△	—	—	—	—	—	—	—	—	—	—	—	—	—	—	—	—	—	—	—	—	—	—	—	—	—	—	—	—	—	—	—	—	—	—	△	△	—	△	—	—	—	—	△	—	—	—	—	—	—	—	—	—	—	—	—	—	—	—	—	—	—	—	—	—	—	—	—	—	—	—
2818	—	—	—	—	○	○	—	—	—	—	—	—	△	—	—	—	—	—	—	—	—	—	—	—	—	—	—	—	—	—	—	—	—	—	—	—	—	—	—	—	—	—	—	—	—	—	—	△	△	—	△	—	—	—	—	△	—	—	—	—	—	—	—	—	—	—	—	—	—	—	—	—	—	—	—	—	—	—	—	—	—	—	—
2819	—	—	—	—	○	○	—	—	—	—	—	—	△	—	—	—	—	—	—	—	—	—	—	—	—	—	—	—	—	—	—	—	—	—	—	—	—	—	—	—	—	—	—	—	—	—	—	△	△	—	△	—	—	—	—	△	—	—	—	—	—	—	—	—	—	—	—	—	—	—	—	—	—	—	—	—	—	—	—	—	—	—	—
2820	—	—	—	—	○	○	—	—	—	—	—	—	—	—	—	—	—	—	—	—	—	—	—	—	—	—	—	—	—	—	—	—	—	△	—	—	—	—	—	—	—	—	—	—	—	—	—	△	△	—	△	—	—	—	—	△	—	—	—	—	—	—	—	—	—	—	—	—	—	—	—	—	—	—	—	—	—	—	—	—	—	—	—
2821	—	—	—	—	○	○	—	—	—	—	—	—	—	—	—	—	—	—	—	—	—	—	—	—	—	—	—	—	—	—	—	—	—	△	—	—	—	—	—	—	—	—	—	—	—	—	—	△	△	—	△	—	—	—	—	△	—	—	—	—	—	—	—	—	—	—	—	—	—	—	—	—	—	—	—	—	—	—	—	—	—	—	—
2822	—	—	—	—	○	○	—	—	—	—	—	—	—	—	—	—	—	—	—	—	—	—	—	—	—	—	—	—	—	—	—	—	—	△	—	—	—	—	—	—	—	—	—	—	—	—	—	△	△	—	△	—	—	—	—	△	—	—	—	—	—	—	—	—	—	—	—	—	—	—	—	—	—	—	—	—	—	—	—	—	—	—	—
2823	—	—	—	—	○	○	—	—	—	—	—	—	△	—	—	—	—	—	—	—	—	—	—	—	—	—	—	—	—	—	—	—	—	△	—	—	—	—	—	—	—	—	—	—	—	—	—	△	△	—	△	—	—	—	—	△	—	—	—	—	—	—	—	—	—	—	—	—	—	—	—	—	—	—	—	—	—	—	—	—	—	—	—
2824	—	—	—	—	○	○	—	—	—	—	—	—	—	—	—	—	—	—	—	—	—	—	—	—	—	—	—	—	—	—	—	—	—	△	—	—	—	—	—	—	—	—	—	—	—	—	—	△	△	—	△	—	—	—	—	△	—	—	—	—	—	—	—	—	—	—	—	—	—	—	—	—	—	—	—	—	—	—	—	—	—	—	—
2825	—	—	—	—	○	○	—	—	—	—	—	—	—	—	—	—	—	—	—	—	—	—	—	—	—	—	—	—	—	—	—	—	—	△	—	—	—	—	—	—	—	—	—	—	—	—	—	△	△	—	△	—	—	—	—	△	—	—	—	—	—	—	—	—	—	—	—	—	—	—	—	—	—	—	—	—	—	—	—	—	—	—	—
2826	—	—	—	—	○	○	—	—	—	—	—	—	—	—	—	—	—	—	—	—	—	—	—	—	—	—	—	—	—	—	—	—	—	△	—	—	—	—	—	—	—	—	—	—	—	—	—	△	△	—	△	—	—	—	—	△	—	—	—	—	—	—	—	—	—	—	—	—	—	—	—	—	—	—	—	—	—	—	—	—	—	—	—
2827	—	—	—	—	○	○	—	—	—	—	—	—	—	—	—	—	—	—	—	—	—	—	—	—	—	—	—	—	—	—	—	—	—	△	—	—	—	—	—	—	—	—	—	—	—	—	—	△	△	—	△	—	—	—	—	△	—	—	—	—	—	—	—	—	—	—	—	—	—	—	—	—	—	—	—	—	—	—	—	—	—	—	—
2828	—	—	—	—	○	○	—	—	—	—	—	—	△	—	—	—	—	—	—	—	—	—	—	—	—	—	—	—	—	—	—	—	—	△	—	—	—	—	—	—	—	—	—	—	—	—	—	△	△	—	△	—	—	—	—	△	—	—	—	—	—	—	—	—	—	—	—	—	—	—	—	—	—	—	—	—	—	—	—	—	—	—	—
2829	—	—	—	—	○	○	—	—	—	—	—	—	△	—	—	—	—	—	—	—	—	—	—	—	—	—	—	—	—	—	—	—	—	△	—	—	—	—	—	—	—	—	—	—	—	—	—	△	△	—	△	—	—	—	—	△	—	—	—	—	—	—	—	—	—	—	—	—	—	—	—	—	—	—	—	—	—	—	—	—	—	—	—
2830	—	—	—	—	○	○	—	—	—	—	—	—	△	—	—	—	—	—	—	—	—	—	—	—	—	—	—	—	—	—	—	—	—	△	—	—	—	—	—	—	—	—	—	—	—	—	—	△	△	—	△	—	—	—	—	△	—	—	—	—	—	—	—	—	—	—	—	—	—	—	—	—	—	—	—	—	—	—	—	—	—	—	—
2831	—	—	—	—	○	○	—	—	—	—	—	—	△	—	—	—	—	—	—	—	—	—	—	—	—	—	—	—	—	—	—	—	—	△	—	—	—	—	—	—	—	—	—	—	—	—	—	△	△	—	△	—	—	—	—	△	—	—	—	—	—	—	—	—	—	—	—	—	—	—	—	—	—	—	—	—	—	—	—	—	—	—	—
2832	—	—	—	—	○	○	—	—	—	—	—	—	—	—	—	—	—	—	—	—	—	—	—	—	—	—	—	—	—	—	—	—	—	△	—	—	—	—	—	—	—	—	—	—	—	—	—	△	△	—	△	—	—	—	—	△	—	—	—	—	—	—	—	—	—	—	—	—	—	—	—	—	—	—	—	—	—	—	—	—	—	—	—
2833	—	—	—	—	○	○	—	—	—	—	—	—	—	—	—	—	—	—	—	—	—	—	—	—	—	—	—	—	—	—	—	—	—	△	—	—	—	—	—	—	—	—	—	—	—	—	—	△	△	—	△	—	—	—	—	△	—	—	—	—	—	—	—	—	—	—	—	—	—	—	—	—	—	—	—	—	—	—	—	—	—	—	—
2834	—	—	—	—	○	○	—	—	—	—	—	—	—	—	—	—	—	—	—	—	—	—	—	—	—	—	—	—	—	—	—	—	—	—	—	—	—	—	—	—	—	—	—	—	—	—	—	△	△	—	△	—	—	—	—	△	—	—	—	—	—	—	—	—	—	—	—	—	—	—	—	—	—	—	—	—	—	—	—	—	—	—	—
2835	—	—	—	—	○	○	—	—	—	—	—	—	△	—	—	—	—	—	—	—	—	—	—	—	—	—	—	—	—	—	—	—	—	—	—	—	—	—	—	—	—	—	—	—	—	—	—	△	△	—	△	—	—	—	—	△	—	—	—	—	—	—	—	—	—	—	—	—	—	—	—	—	—	—	—	—	—	—	—	—	—	—	—
2836	—	—	—	—	○	○	—	—	—	—	—	—	—	—	—	—	—	—	—	—	—	—	—	—	—	—	—	—	—	—	—	—	—	△	—	—	—	—	—	—	—	—	—	—	—	—	—	△	△	—	△	—	—	—	—	△	—	—	—	—	—	—	—	—	—	—	—	—	—	—	—	—	—	—	—	—	—	—	—	—	—	—	—
2837	—	—	—	—	○	○	—	—	—	—	—	—	—	—	—	—	—	—	—	—	—	—	—	—	—	—	—	—	—	—	—	—	—	△	—	—	—	—	—	—	—	—	—	—	—	—	—	△	△	—	△	—	—	—	—	△	—	—	—	—	—	—	—	—	—	—	—	—	—	—	—	—	—	—	—	—	—	—	—	—	—	—	—
2838	—	—	—	—	○	○	—	—	○	—	—	—	△	—	—	—	—	—	—	—	—	—	—	—	—	—	—	—	—	—	—	—	—	△	—	—	—	—	—	—	—	△	—	—	—	—	—	—	—	—	—	—	—	—	—	—	—	—	—	—	—	—	—	—	—	—	—	—	—	—	—	—	—	—	—	—	—	—	—	—	—	—	—
2839	—	—	—	—	△	—	—	—	—	—	—	—	—	—	—	—	—	—	—	—	—	—	—	—	—	—	—	—	—	—	—	—	—	△	—	—	—	—	—	—	—	—	—	—	—	—	—	—	—	—	—	—	—	—	—	—	—	—	—	—	—	—	—	—	—	—	—	—	—	—	—	—	—	—	—	—	—	—	—	—	—	—	—
2840	—	—	—	—	—	—	—	—	—	—	—	—	—	—	—	—	—	—	—	—	—	—	—	—	—	—	—	—	—	—	—	—	—	—	—	—	—	—	—	—	—	—	—	—	—	—	—	—	—	—	—	—	—	—	—	—	—	—	—	—	—	—	—	—	—	—	—	—	—	—	—	—	—	—	—	—	—	—	—	—	—	—	—
2841	—	—	—	—	—	—	—	—	—	—	—	—	—	—	—	—	—	—	—	—	—	—	—	—	—	—	—	—	—	—	—	—	—	—	—	—	—	—	—	—	—	—	—	—	—	—	—	—	—	—	—	—	—	—	—	—	—	—	—	—	—	—	—	—	—	—	—	—	—	—	—	—	—	—	—	—	—	—	—	—	—	—	—
2842	—	—	—	—	—	—	—	—	—	—	—	—	—	—	—	—	—	—	—	—	—	—	—	—	—	—	—	—	—	—	—	—	—	—	—	—	—	—	—	—	—	—	—	—	—	—	—	—	—	—	—	—	—	—	—	—	—	—	—	—	—	—	—	—	—	—	—	—	—	—	—	—	—	—	—	—	—	—	—	—	—	—	—
2843	—	—	—	—	—	—	—	—	—	—	—	—	—	—	—	—	—	—	—	—	—	—	—	—	—	—	—	—	—	—	—	—	—	—	—	—	—	—	—	—	—	—	—	—	—	—	—	—	—	—	—	—	—	—	—	—	—	—	—	—	—	—	—	—	—	—	—	—	—	—	—	—	—	—	—	—	—	—	—	—	—	—	—
2844	—	—	—	—	—	—	—	—	—	—	—	—	—	—	—	—	—	—	—	—	—	—	—	—	—	—	—	—	—	—	—	—	—	—	—	—	—	—	—	—	—	—	—	—	—	—	—	—	—	—	—	—	—	—	—	—	—	—	—	—	—	—	—	—	—	—	—	—	—	—	—	—	—	—	—	—	—	—	—	—	—	—	—
2845	—	—	—	—	—	—	—	—	—	—	—	—	—	—	—	—	—	—	—	—	—	—	—	—	—	—	—	—	—	—	—	—	—	—	—	—	—	—	—	—	—	—	—	—	—	—	—	—	—	—	—	—	—	—	—	—	—	—	—	—	—	—	—	—	—	—	—	—	—	—	—	—	—	—	—	—	—	—	—	—	—	—	—
2846	—	—	—	—	—	—	—	—	—	—	—	—	—	—	—	—	—	—	—	—	—	—	—	—	—	—	—	—	—	—	—	—	—	—	—	—	—	—	—	—	—	—	—	—	—	—	—	—	—	—	—	—	—	—	—	—	—	—	—	—	—	—	—	—	—	—	—	—	—	—	—	—	—	—	—	—	—	—	—	—	—	—	—
2847	—	—	—	—	—	—	—	—	—	—	—	—	—	—	—	—	—	—	—	—	—	—	—	—	—	—	—	—	—	—	—	—	—	—	—	—	—	—	—	—	—	—	—	—	—	—	—	—	—	—	—	—	—	—	—	—	—	—	—	—	—	—	—	—	—	—	—	—	—	—	—	—	—	—	—	—	—	—	—	—	—	—	—
2848	—	—	—	—	—	—	—	—	—	—	—	—	—	—	—	—	—	—	—	—	—	—	—	—	—	—	—	—	—	—	—	—	—	—	—	—	—	—	—	—	—	—	—	—	—	—	—	—	—	—	—	—	—	—	—	—	—	—	—	—	—	—	—	—	—	—	—	—	—	—	—	—	—	—	—	—	—	—	—	—	—	—	—
2849	—	—	—	—	—	—	—	—	—	—	—	—	—	—	—	—	—	—	—	—	—	—	—	—	—	—	—	—	—	—	—	—	—	—	—	—	—	—	—	—	—	—	—	—	—	—	—	—	—	—	—	—	—	—	—	—	—	—	—	—	—	—	—	—	—	—	—	—	—	—	—	—	—	—	—	—	—	—	—	—	—	—	—
2850	—	—	—	—	—	—	—	—	—	—	—	—	—	—	—	—	—	—	—	—	—	—	—	—	—	—	—	—	—	—	—	—	—	—	—	—	—	—	—	—	—	—	—	—	—	—	—	—	—	—	—	—	—	—	—	—	—	—	—	—	—	—	—	—	—	—	—	—	—	—	—	—	—	—	—	—	—	—	—	—	—	—	—
2851	—	—	—	—	—	—	—	—	—	—	—	—	—	—	—	—	—	—	—	—	—	—	—	—	—	—	—	—	—	—	—	—	—	—	—	—	—	—	—	—	—	—	—	—	—	—	—	—	—	—	—	—	—	—	—	—	—	—	—	—	—	—	—	—	—	—	—	—	—	—	—	—	—	—	—	—	—	—	—	—	—	—	—
2852	—	—	—	—	—	—	—	—	—	—	—	—	—	—	—	—	—	—	—	—	—	—	—	—	—	—	—	—	—	—	—	—	—	—	—	—	—	—	—	—	—	—	—	—	—	—	—	—	—	—	—	—	—	—	—	—	—	—	—	—	—	—	—	—	—	—	—	—	—	—	—	—	—	—	—	—	—	—	—	—	—	—	—
2853	—	—	—	—	—	—	—	—	—	—	—	—	—	—	—	—	—	—	—	—	—	—	—	—	—	—	—	—	—	—	—	—	—	—	—	—	—	—	—	—	—	—	—	—	—	—	—	—	—	—	—	—	—	—	—	—	—	—	—	—	—	—	—	—	—	—	—	—	—	—	—	—	—	—	—	—	—	—	—	—	—	—	—
2854	—	—	—	—	—	—	—	—	—	—	—	—	—	—	—	—	—	—	—	—	—	—	—	—	—	—	—	—	—	—	—	—	—	—	—	—	—	—	—	—	—	—	—	—	—	—	—	—	—	—	—	—	—	—	—	—	—	—	—	—	—	—	—	—	—	—	—	—	—	—	—	—	—	—	—	—	—	—	—	—	—	—	—
2855	—	—	—	—	—	—	—	—	—	—	—	—	—	—	—	—	—	—	—	—	—	—	—	—	—	—	—	—	—	—	—	—	—	—	—	—	—	—	—	—	—	—	—	—	—	—	—	—	—	—	—	—	—	—	—	—	—	—	—	—	—	—	—	—	—	—	—	—	—	—	—	—	—	—	—	—	—	—	—	—	—	—	—
2856	—	—	—	—	—	—	—	—	—	—	—	—	—	—	—	—	—	—	—	—	—	—	—	—	—	—	—	—	—	—	—	—	—	—	—	—	—	—	—	—	—	—	—	—	—	—	—	—	—	—	—	—	—	—	—	—	—	—	—	—	—	—	—	—	—	—	—	—	—	—	—	—	—	—	—	—	—	—	—	—	—	—	—
2857	—	—	—	—	—	—	—	—	—	—	—	—	—	—	—	—	—	—	—	—	—	—	—	—	—	—	—	—	—	—	—	—	—	—	—	—	—	—	—	—	—	—	—	—	—	—	—	—	—	—	—	—	—	—	—	—	—	—	—	—	—	—	—	—	—	—	—	—	—	—	—	—	—	—	—	—	—	—	—	—	—	—	—
2858	—	—	—	—	—	—	—	—	—	—	—	—	—	—	—	—	—	—	—	—	—	—	—	—	—	—	—	—	—	—	—	—	—	—	—	—	—	—	—	—	—	—	—	—	—	—	—	—	—	—	—	—	—	—	—	—	—	—	—	—	—	—	—	—	—	—	—	—	—	—	—	—	—	—	—	—	—	—	—	—	—	—	—
2859	—	—	—	—	—	—	—	—	—	—	—	—	—	—	—	—	—	—	—	—	—	—	—	—	—	—	—	—	—	—	—	—	—	—	—	—	—	—	—	—	—	—	—	—	—	—	—	—	—	—	—	—	—	—	—	—	—	—	—	—	—	—	—	—	—	—	—	—	—	—	—	—	—	—	—	—	—	—	—	—	—	—	—
2860	—	—	—	—	—	—	—	—	—	—	—	—	—	—	—	—	—	—	—	—	—	—	—	—	—	—	—	—	—	—	—	—	—	—	—	—	—	—	—	—	—	—	—	—	—	—	—	—	—	—	—	—	—	—	—	—	—	—	—	—	—	—	—	—	—	—	—	—	—	—	—	—	—	—	—	—	—	—	—	—	—	—	—
2861	—	—	—	—	—	—	—	—	—	—	—	—	—	—	—	—	—	—	—	—	—	—	—	—	—	—	—	—	—	—	—	—	—	—	—	—	—	—	—	—	—	—	—	—	—	—	—	—	—	—	—	—	—	—	—	—	—	—	—	—	—	—	—	—	—	—	—	—	—	—	—	—	—	—	—	—	—	—	—	—	—	—	—
2862	—	—	—	—	—	—	—	—	—	—	—	—	—	—	—	—	—	—	—	—	—	—	—	—	—	—	—	—	—	—	—	—	—	—	—	—	—	—	—	—	—	—	—	—	—	—	—	—	—	—	—	—	—	—	—	—	—	—	—	—	—	—	—	—	—	—	—	—	—	—	—	—	—	—	—	—	—	—	—	—	—	—	—
2863	—	—	—	—	—	—	—	—	—	—	—	—	—	—	—	—	—	—	—	—	—	—	—	—	—	—	—	—	—	—	—	—	—	—	—	—	—	—	—	—	—	—	—	—	—	—	—	—	—	—	—	—	—	—	—	—	—	—	—	—	—	—	—	—	—	—	—	—	—	—	—	—	—	—	—	—	—	—	—	—	—	—	—
2864	—	—	—	—	—	—	—	—	—	—	—	—	—	—	—	—	—	—	—	—	—	—	—	—	—	—	—	—	—	—	—	—	—	—	—	—	—	—	—	—	—	—	—	—	—	—	—	—	—	—	—	—	—	—	—	—	—	—	—	—	—	—	—	—	—	—	—	—	—	—	—	—	—	—	—	—	—	—	—	—	—	—	—
2865	—	—	—	—	—	—	—	—	—	—	—	—	—	—	—	—	—	—	—	—	—	—	—	—	—	—	—	—	—	—	—	—	—	—	—	—	—	—	—	—	—	—	—	—	—	—	—	—	—	—	—	—	—	—	—	—	—	—	—	—	—	—	—	—	—	—	—	—	—	—	—	—	—	—	—	—	—	—	—	—	—	—	—

設工認申請対象機器の技術基準への適合性に係る整理

| 番号 | 施設区分 | 設備区分 | | 機器名称 | 種別（主な）） | 設置場所 | 数量 | 申請回 | 変更区分 | D B区分 | S A区分 | 耐震設計 | 兼用（主な） | 共用（主な） | 備考 | 第二十二条第一項 | 第二十二条第二項 | 第二十二条第三項 | 第二十二条第四項 | 第二十二条第五項 | 第二十二条第六項 | 第二十二条第七項 | 第二十二条第八項 | 第二十二条第九項 | 第二十二条第十項 | 第二十二条第十一項 | 第二十二条第十二項 | 第二十三条第一項 | 第二十三条第二項 | 第二十三条第三項 | 第二十三条第四項 | 第二十三条第五項 | 第二十三条第六項 | 第二十三条第七項 | 第二十三条第八項 | 第二十三条第九項 | 第二十三条第十項 | 第二十三条第十一項 | 第二十三条第十二項 | 第二十四条第一項 | 第二十四条第二項 | 第二十四条第三項 | 第二十四条第四項 | 第二十四条第五項 | 第二十四条第六項 | 第二十四条第七項 | 第二十四条第八項 | 第二十四条第九項 | 第二十四条第十項 | 第二十四条第十一項 | 第二十四条第十二項 | 第二十四条第十三項 | 第二十五条第一項 | 第二十五条第二項 | 第二十五条第三項 | 第二十五条第四項 | 第二十五条第五項 | 第二十五条第六項 | 第二十五条第七項 | 第二十五条第八項 | 第二十五条第九項 | 第二十五条第十項 | 第二十五条第十一項 | 第二十五条第十二項 | 第二十五条第十三項 | 第二十六条第一項 | 第二十六条第二項 | 第二十六条第三項 | 第二十六条第四項 | 第二十六条第五項 | 第二十六条第六項 | 第二十六条第七項 | 第二十六条第八項 | 第二十六条第九項 | 第二十六条第十項 | 第二十六条第十一項 | 第二十六条第十二項 | 第二十六条第十三項 | 第二十六条第十四項 | 第二十六条第十五項 | 第二十六条第十六項 | 第二十六条第十七項 | 第二十六条第十八項 | 第二十六条第十九項 | 第二十六条第二十項 | 第二十六条第二十一項 | 第二十六条第二十二項 | 第二十六条第二十三項 | 第二十六条第二十四項 | 第二十六条第二十五項 | 第二十六条第二十六項 | 第二十六条第二十七項 | 第二十六条第二十八項 | 第二十六条第二十九項 | 第二十六条第三十項 | 第二十六条第三十一項 | 第二十六条第三十二項 | 第二十六条第三十三項 | 第二十六条第三十四項 | 第二十六条第三十五項 | 第二十六条第三十六項 | 第二十六条第三十七項 | 第二十六条第三十八項 | 第二十六条第三十九項 | 第二十六条第四十項 | 第二十六条第四十一項 | 第二十六条第四十二項 | 第二十六条第四十三項 | 第二十六条第四十四項 | 第二十六条第四十五項 | 第二十六条第四十六項 | 第二十六条第四十七項 | 第二十六条第四十八項 | 第二十六条第四十九項 | 第二十六条第五十項 | 第二十六条第五十一項 | 第二十六条第五十二項 | 第二十六条第五十三項 | 第二十六条第五十四項 | 第二十六条第五十五項 | 第二十六条第五十六項 | 第二十六条第五十七項 | 第二十六条第五十八項 | 第二十六条第五十九項 | 第二十六条第六十項 | 第二十六条第六十一項 | 第二十六条第六十二項 | 第二十六条第六十三項 | 第二十六条第六十四項 | 第二十六条第六十五項 | 第二十六条第六十六項 | 第二十六条第六十七項 | 第二十六条第六十八項 | 第二十六条第六十九項 | 第二十六条第七十項 | 第二十六条第七十一項 | 第二十六条第七十二項 | 第二十六条第七十三項 | 第二十六条第七十四項 | 第二十六条第七十五項 | 第二十六条第七十六項 | 第二十六条第七十七項 | 第二十六条第七十八項 | 第二十六条第七十九項 | 第二十六条第八十項 | 第二十六条第八十一項 | 第二十六条第八十二項 | 第二十六条第八十三項 | 第二十六条第八十四項 | 第二十六条第八十五項 | 第二十六条第八十六項 | 第二十六条第八十七項 | 第二十六条第八十八項 | 第二十六条第八十九項 | 第二十六条第九十項 | 第二十六条第九十一項 | 第二十六条第九十二項 | 第二十六条第九十三項 | 第二十六条第九十四項 | 第二十六条第九十五項 | 第二十六条第九十六項 | 第二十六条第九十七項 | 第二十六条第九十八項 | 第二十六条第九十九項 | 第二十六条第百項 | 第二十六条第百一項 | 第二十六条第百二項 | 第二十六条第百三項 | 第二十六条第百四項 | 第二十六条第百五項 | 第二十六条第百六項 | 第二十六条第百七項 | 第二十六条第百八項 | 第二十六条第百九項 | 第二十六条第百十項 | 第二十六条第百十一項 | 第二十六条第百十二項 | 第二十六条第百十三項 | 第二十六条第百十四項 | 第二十六条第百十五項 | 第二十六条第百十六項 | 第二十六条第百十七項 | 第二十六条第百十八項 | 第二十六条第百十九項 | 第二十六条第百二十項 | 第二十六条第百二十一項 | 第二十六条第百二十二項 | 第二十六条第百二十三項 | 第二十六条第百二十四項 | 第二十六条第百二十五項 | 第二十六条第百二十六項 | 第二十六条第百二十七項 | 第二十六条第百二十八項 | 第二十六条第百二十九項 | 第二十六条第百三十項 | 第二十六条第百三十一項 | 第二十六条第百三十二項 | 第二十六条第百三十三項 | 第二十六条第百三十四項 | 第二十六条第百三十五項 | 第二十六条第百三十六項 | 第二十六条第百三十七項 | 第二十六条第百三十八項 | 第二十六条第百三十九項 | 第二十六条第百四十項 | 第二十六条第百四十一項 | 第二十六条第百四十二項 | 第二十六条第百四十三項 | 第二十六条第百四十四項 | 第二十六条第百四十五項 | 第二十六条第百四十六項 | 第二十六条第百四十七項 | 第二十六条第百四十八項 | 第二十六条第百四十九項 | 第二十六条第百五十項 | 第二十六条第百五十一項 | 第二十六条第百五十二項 | 第二十六条第百五十三項 | 第二十六条第百五十四項 | 第二十六条第百五十五項 | 第二十六条第百五十六項 | 第二十六条第百五十七項 | 第二十六条第百五十八項 | 第二十六条第百五十九項 | 第二十六条第百六十項 | 第二十六条第百六十一項 | 第二十六条第百六十二項 | 第二十六条第百六十三項 | 第二十六条第百六十四項 | 第二十六条第百六十五項 | 第二十六条第百六十六項 | 第二十六条第百六十七項 | 第二十六条第百六十八項 | 第二十六条第百六十九項 | 第二十六条第百七十項 | 第二十六条第百七十一項 | 第二十六条第百七十二項 | 第二十六条第百七十三項 | 第二十六条第百七十四項 | 第二十六条第百七十五項 | 第二十六条第百七十六項 | 第二十六条第百七十七項 | 第二十六条第百七十八項 | 第二十六条第百七十九項 | 第二十六条第百八十項 | 第二十六条第百八十一項 | 第二十六条第百八十二項 | 第二十六条第百八十三項 | 第二十六条第百八十四項 | 第二十六条第百八十五項 | 第二十六条第百八十六項 | 第二十六条第百八十七項 | 第二十六条第百八十八項 | 第二十六条第百八十九項 | 第二十六条第百九十項 | 第二十六条第百九十一項 | 第二十六条第百九十二項 | 第二十六条第百九十三項 | 第二十六条第百九十四項 | 第二十六条第百九十五項 | 第二十六条第百九十六項 | 第二十六条第百九十七項 | 第二十六条第百九十八項 | 第二十六条第百九十九項 | 第二十六条第二百項 | 第二十六条第二百一項 | 第二十六条第二百二項 | 第二十六条第二百三項 | 第二十六条第二百四項 | 第二十六条第二百五項 | 第二十六条第二百六項 | 第二十六条第二百七項 | 第二十六条第二百八項 | 第二十六条第二百九項 | 第二十六条第二百十項 | 第二十六条第二百十一項 | 第二十六条第二百十二項 | 第二十六条第二百十三項 | 第二十六条第二百十四項 | 第二十六条第二百十五項 | 第二十六条第二百十六項 | 第二十六条第二百十七項 | 第二十六条第二百十八項 | 第二十六条第二百十九項 | 第二十六条第二百二十項 | 第二十六条第二百二十一項 | 第二十六条第二百二十二項 | 第二十六条第二百二十三項 | 第二十六条第二百二十四項 | 第二十六条第二百二十五項 | 第二十六条第二百二十六項 | 第二十六条第二百二十七項 | 第二十六条第二百二十八項 | 第二十六条第二百二十九項 | 第二十六条第二百三十項 | 第二十六条第二百三十一項 | 第二十六条第二百三十二項 | 第二十六条第二百三十三項 | 第二十六条第二百三十四項 | 第二十六条第二百三十五項 | 第二十六条第二百三十六項 | 第二十六条第二百三十七項 | 第二十六条第二百三十八項 | 第二十六条第二百三十九項 | 第二十六条第二百四十項 | 第二十六条第二百四十一項 | 第二十六条第二百四十二項 | 第二十六条第二百四十三項 | 第二十六条第二百四十四項 | 第二十六条第二百四十五項 | 第二十六条第二百四十六項 | 第二十六条第二百四十七項 | 第二十六条第二百四十八項 | 第二十六条第二百四十九項 | 第二十六条第二百五十項 | 第二十六条第二百五十一項 | 第二十六条第二百五十二項 | 第二十六条第二百五十三項 | 第二十六条第二百五十四項 | 第二十六条第二百五十五項 | 第二十六条第二百五十六項 | 第二十六条第二百五十七項 | 第二十六条第二百五十八項 | 第二十六条第二百五十九項 | 第二十六条第二百六十項 | 第二十六条第二百六十一項 | 第二十六条第二百六十二項 | 第二十六条第二百六十三項 | 第二十六条第二百六十四項 | 第二十六条第二百六十五項 | 第二十六条第二百六十六項 | 第二十六条第二百六十七項 | 第二十六条第二百六十八項 | 第二十六条第二百六十九項 | 第二十六条第二百七十項 | 第二十六条第二百七十一項 | 第二十六条第二百七十二項 | 第二十六条第二百七十三項 | 第二十六条第二百七十四項 | 第二十六条第二百七十五項 | 第二十六条第二百七十六項 | 第二十六条第二百七十七項 | 第二十六条第二百七十八項 | 第二十六条第二百七十九項 | 第二十六条第二百八十項 | 第二十六条第二百八十一項 | 第二十六条第二百八十二項 | 第二十六条第二百八十三項 | 第二十六条第二百八十四項 | 第二十六条第二百八十五項 | 第二十六条第二百八十六項 | 第二十六条第二百八十七項 | 第二十六条第二百八十八項 | 第二十六条第二百八十九項 | 第二十六条第二百九十項 | 第二十六条第二百九十一項 | 第二十六条第二百九十二項 | 第二十六条第二百九十三項 | 第二十六条第二百九十四項 | 第二十六条第二百九十五項 | 第二十六条第二百九十六項 | 第二十六条第二百九十七項 | 第二十六条第二百九十八項 | 第二十六条第二百九十九項 | 第二十六条第三百項 | 第二十六条第三百一項 | 第二十六条第三百二項 | 第二十六条第三百三項 | 第二十六条第三百四項 | 第二十六条第三百五項 | 第二十六条第三百六項 | 第二十六条第三百七項 | 第二十六条第三百八項 | 第二十六条第三百九項 | 第二十六条第三百十項 | 第二十六条第三百十一項 | 第二十六条第三百十二項 | 第二十六条第三百十三項 | 第二十六条第三百十四項 | 第二十六条第三百十五項 | 第二十六条第三百十六項 | 第二十六条第三百十七項 | 第二十六条第三百十八項 | 第二十六条第三百十九項 | 第二十六条第三百二十項 | 第二十六条第三百二十一項 | 第二十六条第三百二十二項 | 第二十六条第三百二十三項 | 第二十六条第三百二十四項 | 第二十六条第三百二十五項 | 第二十六条第三百二十六項 | 第二十六条第三百二十七項 | 第二十六条第三百二十八項 | 第二十六条第三百二十九項 | 第二十六条第三百三十項 | 第二十六条第三百三十一項 | 第二十六条第三百三十二項 | 第二十六条第三百三十三項 | 第二十六条第三百三十四項 | 第二十六条第三百三十五項 | 第二十六条第三百三十六項 | 第二十六条第三百三十七項 | 第二十六条第三百三十八項 | 第二十六条第三百三十九項 | 第二十六条第三百四十項 | 第二十六条第三百四十一項 | 第二十六条第三百四十二項 | 第二十六条第三百四十三項 | 第二十六条第三百四十四項 | 第二十六条第三百四十五項 | 第二十六条第三百四十六項 | 第二十六条第三百四十七項 | 第二十六条第三百四十八項 | 第二十六条第三百四十九項 | 第二十六条第三百五十項 | 第二十六条第三百五十一項 | 第二十六条第三百五十二項 | 第二十六条第三百五十三項 | 第二十六条第三百五十四項 | 第二十六条第三百五十五項 | 第二十六条第三百五十六項 | 第二十六条第三百五十七項 | 第二十六条第三百五十八項 | 第二十六条第三百五十九項 | 第二十六条第三百六十項 | 第二十六条第三百六十一項 | 第二十六条第三百六十二項 | 第二十六条第三百六十三項 | 第二十六条第三百六十四項 | 第二十六条第三百六十五項 | 第二十六条第三百六十六項 | 第二十六条第三百六十七項 | 第二十六条第三百六十八項 | 第二十六条第三百六十九項 | 第二十六条第三百七十項 | 第二十六条第三百七十一項 | 第二十六条第三百七十二項 | 第二十六条第三百七十三項 | 第二十六条第三百七十四項 | 第二十六条第三百七十五項 | 第二十六条第三百七十六項 | 第二十六条第三百七十七項 | 第二十六条第三百七十八項 | 第二十六条第三百七十九項 | 第二十六条第三百八十項 | 第二十六条第三百八十一項 | 第二十六条第三百八十二項 | 第二十六条第三百八十三項 | 第二十六条第三百八十四項 | 第二十六条第三百八十五項 | 第二十六条第三百八十六項 | 第二十六条第三百八十七項 | 第二十六条第三百八十八項 | 第二十六条第三百八十九項 | 第二十六条第三百九十項 | 第二十六条第三百九十一項 | 第二十六条第三百九十二項 | 第二十六条第三百九十三項 | 第二十六条第三百九十四項 | 第二十六条第三百九十五項 | 第二十六条第三百九十六項 | 第二十六条第三百九十七項 | 第二十六条第三百九十八項 | 第二十六条第三百九十九項 | 第二十六条第四百項 | 第二十六条第四百一項 | 第二十六条第四百二項 | 第二十六条第四百三項 | 第二十六条第四百四項 | 第二十六条第四百五項 | 第二十六条第四百六項 | 第二十六条第四百七項 | 第二十六条第四百八項 | 第二十六条第四百九項 | 第二十六条第四百十項 | 第二十六条第四百十一項 | 第二十六条第四百十二項 | 第二十六条第四百十三項 | 第二十六条第四百十四項 | 第二十六条第四百十五項 | 第二十六条第四百十六項 | 第二十六条第四百十七項 | 第二十六条第四百十八項 | 第二十六条第四百十九項 | 第二十六条第四百二十項 | 第二十六条第四百二十一項 | 第二十六条第四百二十二項 | 第二十六条第四百二十三項 | 第二十六条第四百二十四項 | 第二十六条第四百二十五項 | 第二十六条第四百二十六項 | 第二十六条第四百二十七項 | 第二十六条第四百二十八項 | 第二十六条第四百二十九項 | 第二十六条第四百三十項 | 第二十六条第四百三十一項 | 第二十六条第四百三十二項 | 第二十六条第四百三十三項 | 第二十六条第四百三十四項 | 第二十六条第四百三十五項 | 第二十六条第四百三十六項 | 第二十六条第四百三十七項 | 第二十六条第四百三十八項 | 第二十六条第四百三十九項 | 第二十六条第四百四十項 | 第二十六条第四百四十一項 | 第二十六条第四百四十二項 | 第二十六条第四百四十三項 | 第二十六条第四百四十四項 | 第二十六条第四百四十五項 | 第二十六条第四百四十六項 | 第二十六条第四百四十七項 | 第二十六条第四百四十八項 | 第二十六条第四百四十九項 | 第二十六条第四百五十項 | 第二十六条第四百五十一項 | 第二十六条第四百五十二項 | 第二十六条第四百五十三項 | 第二十六条第四百五十四項 | 第二十六条第四百五十五項 | 第二十六条第四百五十六項 | 第二十六条第四百五十七項 | 第二十六条第四百五十八項 | 第二十六条第四百五十九項 | 第二十六条第四百六十項 | 第二十六条第四百六十一項 | 第二十六条第四百六十二項 | 第二十六条第四百六十三項 | 第二十六条第四百六十四項 | 第二十六条第四百六十五項 | 第二十六条第四百六十六項 | 第二十六条第四百六十七項 | 第二十六条第四百六十八項 | 第二十六条第四百六十九項 | 第二十六条第四百七十項 | 第二十六条第四百七十一項 | 第二十六条第四百七十二項 | 第二十六条第四百七十三項 | 第二十六条第四百七十四項 | 第二十六条第四百七十五項 | 第二十六条第四百七十六項 | 第二十六条第四百七十七項 | 第二十六条第四百七十八項 | 第二十六条第四百七十九項 | 第二十六条第四百八十項 | 第二十六条第四百八十一項 | 第二十六条第四百八十二項 | 第二十六条第四百八十三項 | 第二十六条第四百八十四項 | 第二十六条第四百八十五項 | 第二十六条第四百八十六項 | 第二十六条第四百八十七項 | 第二十六条第四百八十八項 | 第二十六条第四百八十九項 | 第二十六条第四百九十項 | 第二十六条第四百九十一項 | 第二十六条第四百九十二項 | 第二十六条第四百九十三項 | 第二十六条第四百九十四項 | 第二十六条第四百九十五項 | 第二十六条第四百九十六項 | 第二十六条第四百九十七項 | 第二十六条第四百九十八項 | 第二十六条第四百九十九項 | 第二十六条第五百項 | 第二十六条第五百一項 | 第二十六条第五百二項 | 第二十六条第五百三項 | 第二十六条第五百四項 | 第二十六条第五百五項 | 第二十六条第五百六項 | 第二十六条第五百七項 | 第二十六条第五百八項 | 第二十六条第五百九項 | 第二十六条第五百十項 | 第二十六条第五百十一項 | 第二十六条第五百十二項 | 第二十六条第五百十三項 | 第二十六条第五百十四項 | 第二十六条第五百十五項 | 第二十六条第五百十六項 | 第二十六条第五百十七項 | 第二十六条第五百十八項 | 第二十六条第五百十九項 | 第二十六条第五百二十項 | 第二十六条第五百二十一項 | 第二十六条第五百二十二項 | 第二十六条第五百二十三項 | 第二十六条第五百二十四項 | 第二十六条第五百二十五項 | 第二十六条第五百二十六項 | 第二十六条第五百二十七項 | 第二十六条第五百二十八項 | 第二十六条第五百二十九項 | 第二十六条第五百三十項 | 第二十六条第五百三十一項 | 第二十六条第五百三十二項 | 第二十六条第五百三十三項 | 第二十六条第五百三十四項 | 第二十六条第五百三十五項 | 第二十六条第五百三十六項 | 第二十六条第五百三十七項 | 第二十六条第五百三十八項 | 第二十六条第五百三十九項 | 第二十六条第五百四十項 | 第二十六条第五百四十一項 | 第二十六条第五百四十二項 | 第二十六条第五百四十三項 | 第二十六条第五百四十四項 | 第二十六条第五百四十五項 | 第二十六条第五百四十六項 | 第二十六条第五百四十七項 | 第二十六条第五百四十八項 | 第二十六条第五百四十九項 | 第二十六条第五百五十項 | 第二十六条第五百五十一項 | 第二十六条第五百五十二項 | 第二十六条第五百五十三項 | 第二十六条第五百五十四項 | 第二十六条第五百五十五項 | 第二十六条第五百五十六項 | 第二十六条第五百五十七項 | 第二十六条第五百五十八項 | 第二十六条第五百五十九項 | 第二十六条第五百六十項 | 第二十六条第五百六十一項 | 第二十六条第五百六十二項 | 第二十六条第五百六十三項 | 第二十六条第五百六十四項 | 第二十六条第五百六十五項 | 第二十六条第五百六十六項 | 第二十六条第五百六十七項 | 第二十六条第五百六十八項 | 第二十六条第五百六十九項 | 第二十六条第五百七十項 | 第二十六条第五百七十一項 | 第二十六条第五百七十二項 | 第二十六条第五百七十三項 | 第二十六条第五百七十四項 | 第二十六条第五百七十五項 | 第二十六条第五百七十六項 | 第二十六条第五百七十七項 | 第二十六条第五百七十八項 | 第二十六条第五百七十九項 | 第二十六条第五百八十項 | 第二十六条第五百八十一項 | 第二十六条第五百八十二項 | 第二十六条第五百八十三項 | 第二十六条第五百八十四項 | 第二十六条第五百八十五項 | 第二十六条第五百八十六項 | 第二十六条第五百八十七項 | 第二十六条第五百八十八項 | 第二十六条第五百八十九項 | 第二十六条第五百九十項 | 第二十六条第五百九十一項 | 第二十六条第五百九十二項 | 第二十六条第五百九十三項 | 第二十六条第五百九十四項 | 第二十六条第五百九十五項 | 第二十六条第五百九十六項 | 第二十六条第五百九十七項 | 第二十六条第五百九十八項 | 第二十六条第五百九十九項 | 第二十六条第六百項 | 第二十六条第六百一項 | 第二十六条第六百二項 | 第二十六条第六百三項 | 第二十六条第六百四項 | 第二十六条第六百五項 | 第二十六条第六百六項 | 第二十六条第六百七項 | 第二十六条第六百八項 | 第二十六条第六百九項 | 第二十六条第六百十項 | 第二十六条第六百十一項 | 第二十六条第六百十二項 | 第二十六条第六百十三項 | 第二十六条第六百十四項 | 第二十六条第六百十五項 | 第二十六条第六百十六項 | 第二十六条第六百十七項 | 第二十六条第六百十八項 | 第二十六条第六百十九項 | 第二十六条第六百二十項 | 第二十六条第六百二十一項 | 第二十六条第六百二十二項 | 第二十六条第六百二十三項 | 第二十六条第六百二十四項 | 第二十六条第六百二十五項 | 第二十六条第六百二十六項 | 第二十六条第六百二十七項 | 第二十六条第六百二十八項 | 第二十六条第六百二十九項 | 第二十六条第六百三十項 | 第二十六条第六百三十一項 | 第二十六条第六百三十二項 | 第二十六条第六百三十三項 | 第二十六条第六百三十四項 | 第二十六条第六百三十五項 | 第二十六条第六百三十六項 | 第二十六条第六百三十七項 | 第二十六条第六百三十八項 | 第二十六条第六百三十九項 | 第二十六条第六百四十項 | 第二十六条第六百四十一項 | 第二十六条第六百四十二項 | 第二十六条第六百四十三項 | 第二十六条第六百四十四項 | 第二十六条第六百四十五項 | 第二十六条第六百四十六項 | 第二十六条第六百四十七項 | 第二十六条第六百四十八項 | 第二十六条第六百四十九項 | 第二十六条第六百五十項 | 第二十六条第六百五十一項 | 第二十六条第六百五十二項 | 第二十六条第六百五十三項 | 第二十六条第六百五十四項 | 第二十六条第六百五十五項 | 第二十六条第六百五十六項 | 第二十六条第六百五十七項 | 第二十六条第六百五十八項 | 第二十六条第六百五十九項 | 第二十六条第六百六十項 | 第二十六条第六百六十一項 | 第二十六条第六百六十二項 | 第二十六条第六百六十三項 | 第二十六条第六百六十四項 | 第二十六条第六百六十五項 | 第二十六条第六百六十六項 | 第二十六条第六百六十七項 | 第二十六条第六百六十八項 | 第二十六条第六百六十九項 | 第二十六条第六百七十項 | 第二十六条第六百七十一項 | 第二十六条第六百七十二項 | 第二十六条第六百七十三項 | 第二十六条第六百七十四項 | 第二十六条第六百七十五項 | 第二十六条第六百七十六項 | 第二十六条第六百七十七項 | 第二十六条第六百七十八項 | 第二十六条第六百七十九項 | 第二十六条第六百八十項 | 第二十六条第六百八十一項 | 第二十六条第六百八十二項 | 第二十六条第六百八十三項 | 第二十六条第六百八十四項 | 第二十六条第六百八十五項 | 第二十六条第六百八十六項 | 第二十六条第六百八十七項 | 第二十六条第六百八十八項 | 第二十六条第六百八十九項 | 第二十六条第六百九十項 | 第二十六条第六百九十一項 | 第二十六条第六百九十二項 | 第二十六条第六百九十三項 | 第二十六条第六百九十四項 | 第二十六条第六百九十五項 | 第二十六条第六百九十六項 | 第二十六条第六百九十七項 | 第二十六条第六百九十八項 | 第二十六条第六百九十九項 | 第二十六条第七百項 | 第二十六条第七百一項 | 第二十六条第七百二項 | 第二十六条第七百三項 | 第二十六条第七百四項 | 第二十六条第七百五項 | 第二十六条第七百六項 | 第二十六条第七百七項 | 第二十六条第七百八項 | 第二十六条第七百九項 | 第二十六条第七百十項 | 第二十六条第七百十一項 | 第二十六条第七百十二項 | 第二十六条第七百十三項 | 第二十六条第七百十四項 | 第二十六条第七百十五項 | 第二十六条第七百十六項 | 第二十六条第七百十七項 | 第二十六条第七百十八項 | 第二十六条第七百十九項 | 第二十六条第七百二十項 | 第二十六条第七百二十一項 | 第二十六条第七百二十二項 | 第二十六条第七百二十三項 | 第二十六条第七百二十四項 | 第二十六条第七百二十五項 | 第二十六条第七百二十六項 | 第二十六条第七百二十七項 | 第二十六条第七百二十八項 | 第二十六条第七百二十九項 | 第二十六条第七百三十項 | 第二十六条第七百三十一項 | 第二十六条第七百三十二項 | 第二十六条第七百三十三項 | 第二十六条第七百三十四項 | 第二十六条第七百三十五項 | 第二十六条第七百三十六項 | 第二十六条第七百三十七項 | 第二十六条第七百三十八項 | 第二十六条第七百三十九項 | 第二十六条第七百四十項 | 第二十六条第七百四十一項 | 第二十六条第七百四十二項 | 第二十六条第七百四十三項 | 第二十六条第七百四十四項 | 第二十六条第七百四十五項 | 第二十六条第七百四十六項 | 第二十六条第七百四十七項 | 第二十六条第七百四十八項 | 第二十六条第七百四十九項 | 第二十六条第七百五十項 | 第二十六条第七百五十一項 | 第二十六条第七百五十二項 | 第二十六条第七百五十三項 | 第二十六条第七百五十四項 | 第二十六条第七百五十五項 | 第二十六条第七百五十六項 | 第二十六条第七百五十七項 | 第二十六条第七百五十八項 | 第二十六条第七百五十九項 | 第二十六条第七百六十項 | 第二十六条第七百六十一項 | 第二十六条第七百六十二項 | 第二十六条第七百六十三項 | 第二十六条第七百六十四項 | 第二十六条第七百六十五項 | 第二十六条第七百六十六項 | 第二十六条第七百六十七項 | 第二十六条第七百六十八項 | 第二十六条第七百六十九項 | 第二十六条第七百七十項 | 第二十六条第七百七十一項 | 第二十六条第七百七十二項 | 第二十六条第七百七十三項 | 第二十六条第七百七十四項 | 第二十六条第七百七十五項 | 第二十六条第七百七十六項 | 第二十六条第七百七十七項 | 第二十六条第七百七十八項 | 第二十六条第七百七十九項 | 第二十六条第七百八十項 | 第二十六条第七百八十一項 | 第二十六条第七百八十二項 | 第二十六条第七百八十三項 | 第二十六条第七百八十四項 | 第二十六条第七百八十五項 | 第二十六条第七百八十六項 | 第二十六条第七百八十七項 | 第二十六条第七百八十八項 | 第二十六条第七百八十九項 | 第二十六条第七百九十項 | 第二十六条第七百九十一項 | 第二十六条第七百九十二項 | 第二十六条第七百九十三項 | 第二十六条第七百九十四項 | 第二十六条第七百九十五項 | 第二十六条第七百九十六項 | 第二十六条第七百九十七項 | 第二十六条第七百九十八項 | 第二十六条第七百九十九項 | 第二十六条第八百項 | 第二十六条第八百一項 | 第二十六条第八百二項 | 第二十六条第八百三項 | 第二十六条第八百四項 | 第二十六条第八百五項 | 第二十六条第八百六項 | 第二十六条第八百七項 | 第二十六条第八百八項 | 第二十六条第八百九項 | 第二十六条第八百十項 | 第二十六条第八百十一項 | 第二十六条第八百十二項 | 第二十六条第八百十三項 | 第二十六条第八百十四項 | 第二十六条第八百十五項 | 第二十六条第八百十六項 | 第二十六条第八百十七項 | 第二十六条第八百十八項 | 第二十六条第八百十九項 | 第二十六条第八百二十項 | 第二十六条第八百二十一項 | 第二十六条第八百二十二項 | 第二十六条第八百二十三項 | 第二十六条第八百二十四項 | 第二十六条第八百二十五項 | 第二十六条第八百二十六項 | 第二十六条第八百二十七項 | 第二十六条第八百二十八項 | 第二十六条第八百二十九項 | 第二十六条第八百三十項 | 第二十六条第八百三十一項 | 第二十六条第八百三十二項 | 第二十六条第八百三十三項 | 第二十六条第八百三十四項 | 第二十六条第八百三十五項 | 第二十六条第八百三十六項 | 第二十六条第八百三十七項 | 第二十六条第八百三十八項 | 第二十六条第八百三十九項 | 第二十六条第八百四十項 | 第二十六条第八百四十一項 | 第二十六条第八百四十二項 | 第二十六条第八百四十三項 | 第二十六条第八百四十四項 | 第二十六条第八百四十五項 | 第二十六条第八百四十六項 | 第二十六条第八百四十七項 | 第二十六条第八百四十八項 | 第二十六条第八百四十九項 | 第二十六条第八百五十項 | 第二十六条第八百五十一項 | 第二十六条第八百五十二項 | 第二十六条第八百五十三項 | 第二十六条第八百五十四項 | 第二十六条第八百五十五項 | 第二十六条第八百五十六項 | 第二十六条第八百五十七項 | 第二十六条第八百五十八項 | 第二十六条第八百五十九項 | 第二十六条第八百六十項 | 第二十六条第八百六十一項 | 第二十六条第八百六十二項 | 第二十六条第八百六十三項 | 第二十六条第八百六十四項 | 第二十六条第八百六十五項 | 第二十六条第八百六十六項 | 第二十六条第八百六十七項 | 第二十六条第八百六十八項 | 第二十六条第八百六十九項 | 第二十六条第八百七十項 | 第二十六条第八百七十一項 | 第二十六条第八百七十二項 | 第二十六条第八百七十三項 | 第二十六条第八百七十四項 | 第二十六条第八百七十五項 | 第二十六条第八百七十六項 | 第二十六条第八百七十七項 | 第二十六条第八百七十八項 | 第二十六条第八百七十九項 | 第二十六条第八百八十項 | 第二十六条第八百八十一項 | 第二十六条第八百八十二項 | 第二十六条第八百八十三項 | 第二十六条第八百八十四項 | 第二十六条第八百八十五項 | 第二十六条第八百八十六項 | 第二十六条第八百八十七項 | 第二十六条第八百八十八項 | 第二十六条第八百八十九項 | 第二十六条第八百九十項 | 第二十六条第八百九十一項 | 第二十六条第八百九十二項 | 第二十六条第八百九十三項 | 第二十六条第八百九十四項 | 第二十六条第八百九十五項 | 第二十六条第八百九十六項 | 第二十六条第八百九十七項 | 第二十六条第八百九十八項 | 第二十六条第八百九十九項 | 第二十六条第九百項 | 第二十六条第九百一項 | 第二十六条第九百二項 | 第二十六条第九百三項 | 第二十六条第九百四項 | 第二十六条第九百五項 | 第二十六条第九百六項 | 第二十六条第九百七項 | 第二十六条第九百八項 | 第二十六条第九百九項 | 第二十六条第九百十項 | 第二十六条第九百十一項 | 第二十六条第九百十二項 | 第二十六条第九百十三項 | 第二十六条第九百十四項 | 第二十六条第九百十五項 | 第二十六条第九百十六項 | 第二十六条第九百十七項 | 第二十六条第九百十八項 | 第二十六条第九百十九項 | 第二十六条第九百二十項 | 第二十六条第九百二十一項 | 第二十六条第九百二十二項 | 第二十六条第九百二十三項 | 第二十六条第九百二十四項 | 第二十六条第九百二十五項 | 第二十六条第九百二十六項 | 第二十六条第九百二十七項 | 第二十六条第九百二十八項 | 第二十六条第九百二十九項 | 第二十六条第九百三十項 | 第二十六条第九百三十一項 | 第二十六条第九百三十二項 | 第二十六条第九百三十三項 | 第二十六条第九百三十四項 | 第二十六条第九百三十五項 | 第二十六条第九百三十六項 | 第二十六条第九百三十七項 | 第二十六条第九百三十八項 | 第二十六条第九百三十九項 | 第二十六条第九百四十項 | 第二十六条第九百四十一項 | 第二十六条第九百四十二項 | 第二十六条第九百四十三項 | 第二十六条第九百四十四項 | 第二十六条第九百四十五項 | 第二十六条第九百四十六項 | 第二十六条第九百四十七項 | 第二十六条第九百四十八項 | 第二十六条第九百四十九項 | 第二十六条第九百五十項 | 第二十六条第九百五十一項 | 第二十六条第九百五十二項 | 第二十六条第九百五十三項 | 第二十六条第九百五十四項 | 第二十六条第九百五十五項 | 第二十六条第九百五十六項 | 第二十六条第九百五十七項 | 第二十六条第九百五十八項 | 第二十六条第九百五十九項 | 第二十六条第九百六十項 | 第二十六条第九百六十一項 | 第二十六条第九百六十二項 | 第二十六条第九百六十三項 | 第二十六条第九百六十四項 | 第二十六条第九百六十五項 | 第二十六条第九百六十六項 | 第二十六条第九百六十七項 | 第二十六条第九百六十八項 | 第二十六条第九百六十九項 | 第二十六条第九百七十項 | 第二十六条第九百七十一項 | 第二十六条第九百七十二項 | 第二十六条第九百七十三項 | 第二十六条第九百七十四項 | 第二十六条第九百七十五項 | 第二十六条第九百七十六項 | 第二十六条第九百七十七項 | 第二十六条第九百七十八項 | 第二十六条第九百七十九項 | 第二十六条第九百八十項 | 第二十六条第九百八十一項 | 第二十六条第九百八十二項 | 第二十六条第九百八十三項 | 第二十六条第九百八十四項 | 第二十六条第九百八十五項 | 第二十六条第九百八十六項 | 第二十六条第九百八十七項 | 第二十六条第九百八十八項 | 第二十六条第九百八十九項 | 第二十六条第九百九十項 | 第二十六条第九百九十一項 | 第二十六条第九百九十二項 | 第二十六条第九百九十三項 | 第二十六条第九百九十四項 | 第二十六条第九百九十五項 | 第二十六条第九百九十六項 | 第二十六条第九百九十七項 | 第二十六条第九百九十八項 | 第二十六条第九百九十九項 | 第二十六条第千項 | 第二十六条第千一項 | 第二十六条第千二項 | 第二十六条第千三項 | 第二十六条第千四項 | 第二十六条第千五項 | 第二十六条第千六項 | 第二十六条第千七項 | 第二十六条第千八項 | 第二十六条第千九項 | 第二十六条第千十項 | 第二十六条第千十一項 | 第二十六条第千十二項 | 第二十六条第千十三項 | 第二十六条第千十四項 | 第二十六条第千十五項 | 第二十六条第千十六項 | 第二十六条第千十七項 | 第二十六条第千十八項 | 第二十六条第千十九項 | 第二十六条第千二十項 | 第二十六条第千二十一項 | 第二十六条第千二十二項 | 第二十六条第千二十三項 | 第二十六条第千二十四項 | 第二十六条第千二十五項 | 第二十六条第千二十六項 | 第二十六条第千二十七項 | 第二十六条第千二十八項 | 第二十六条第千二十九項 | 第二十六条第千三十項 | 第二十六条第千三十一項 | 第二十六条第千三十二項 | 第二十六条第千三十三項 | 第二十六条第千三十四項 | 第二十六条第千三十五項 | 第二十六条第千三十六項 | 第二十六条第千三十七項 | 第二十六条第千三十八項 | 第二十六条第千三十九項 | 第二十六条第千四十項 | 第二十六条第千四十一項 | 第二十六条第千四十二項 | 第二十六条第千四十三項 | 第二十六条第千四十四項 | 第二十六条第千四十五項 | 第二十六条第千四十六項 | 第二十六条第千四十七項 | 第二十六条第千四十八項 | 第二十六条第千四十九項 | 第二十六条第千五十項 | 第二十六条第千五十一項 | 第二十六条第千五十二項 | 第二十六条第千五十三項 | 第二十六条第千五十四項 | 第二十六条第千五十五項 | 第二十六条第千五十六項 | 第二十六条第千五十七項 | 第二十六条第千五十八項 | 第二十六条第千五十九項 | 第二十六条第千六十項 | 第二十六条第千六十一項 | 第二十六条第千六十二項 | 第二十六条第千六十三項 | 第二十六条第千六十四項 | 第二十六条第千六十五項 | 第二十六条第千六十六項 | 第二十六条第千六十七項 | 第二十六条第千六十八項 | 第二十六条第千六十九項 | 第二十六条第千七十項 | 第二十六条第千七十一項 | 第二十六条第千七十二項 | 第二十六条第千七十三項 | 第二十六条第千七十四項 | 第二十六条第千

番号	施設区分	設備区分			機器名称	機種（注1.6）	設置場所	数量	申請回	変更区分	D B区分	S A区分	耐震設計	兼用（主項）	共用（主項）	備考	第四十六条第1項	第四十六条第1項	第四十七条第1項	第四十七条第2項	第四十七条第3項	第四十八条第1項	第四十八条第1項	第四十九条第2項	第五十条第1項第一号	第五十条第1項第二号	第五十条第1項第三号	第五十条第2項	第五十一条第1項
2791	その他再処理設備の附属施設	動力装置及び非常用動力装置	圧縮空気設備	一般圧縮空気系	—	空気圧縮機	—	GC	2	①	既設	非安重	—	C/—	—	E(再処理主)		—	—	—	—	—	—	—	—	—	—	—	—	—
2792	その他再処理設備の附属施設	動力装置及び非常用動力装置	圧縮空気設備	一般圧縮空気系	—	空気第1貯槽	—	GC	1	①	既設	非安重	—	C/—	—	E(再処理主)		—	—	—	—	—	—	—	—	—	—	—	—	—
2793	その他再処理設備の附属施設	動力装置及び非常用動力装置	圧縮空気設備	安全圧縮空気系	—	水素掃気用空気貯槽	容器	AA	1	②-2	既設	安重	常設SA	S/(S)	主：安全圧縮空気系 従：臨界事故時水素掃気系	—		—	—	—	—	—	—	—	—	—	—	—	—	—
2794	その他再処理設備の附属施設	動力装置及び非常用動力装置	圧縮空気設備	安全圧縮空気系	—	計測制御用空気貯槽	容器	AA	1	②-2	既設	安重	常設SA	S/(S)	主：安全圧縮空気系 従：臨界事故時水素掃気系 代替可溶性中性子吸収材製造供給系 廃ガス貯留設備	—		—	—	—	—	—	—	—	—	—	—	—	—	—
2795	その他再処理設備の附属施設	動力装置及び非常用動力装置	圧縮空気設備	安全圧縮空気系	—	安全空気圧縮装置	圧縮機	AA	3	②-2	既設	安重	常設SA	S/(S)	主：安全圧縮空気系 従：臨界事故時水素掃気系 代替可溶性中性子吸収材製造供給系 廃ガス貯留設備	—		—	—	—	—	—	—	—	—	—	—	—	—	—
2796	その他再処理設備の附属施設	動力装置及び非常用動力装置	圧縮空気設備	安全圧縮空気系	—	安全[redacted]	安全申及び逃し申	AA	1	②-2	既設	安重	—	S/—	—	—		—	—	—	—	—	—	—	—	—	—	—	—	—
2797	その他再処理設備の附属施設	動力装置及び非常用動力装置	圧縮空気設備	安全圧縮空気系	—	安全[redacted]	安全申及び逃し申	AA	1	②-2	既設	安重	—	S/—	—	—		—	—	—	—	—	—	—	—	—	—	—	—	—
2798	その他再処理設備の附属施設	動力装置及び非常用動力装置	圧縮空気設備	安全圧縮空気系	—	主配管（水素掃気系）	主配管	AA	一式	②-2	既設	安重	—	S/—	—	—	流体：圧縮空気	—	—	—	—	—	—	—	—	—	—	—	—	—
2799	その他再処理設備の附属施設	動力装置及び非常用動力装置	圧縮空気設備	安全圧縮空気系	—	主配管（計測制御用空気系）	主配管	AA	一式	②-2	既設	安重	—	S/—	—	—	流体：圧縮空気	—	—	—	—	—	—	—	—	—	—	—	—	—
2800	その他再処理設備の附属施設	動力装置及び非常用動力装置	圧縮空気設備	安全圧縮空気系	—	主配管（水素掃気系、未然防止掃気系）	主配管	AA	一式	②-2	改造	安重/非安重	常設SA	S/(S)、1.25s	主：安全圧縮空気系 従：代替安全圧縮空気系	—	流体：圧縮空気	—	—	○	—	—	—	—	—	—	—	—	—	—
2801	その他再処理設備の附属施設	動力装置及び非常用動力装置	圧縮空気設備	安全圧縮空気系	—	主配管（水素掃気系、臨界事故時水素掃気系）	主配管	AA	一式	②-2	改造	安重/非安重	常設SA	S/(S)	主：安全圧縮空気系 従：臨界事故時水素掃気系	—	流体：圧縮空気	—	—	○	—	—	—	—	—	—	—	—	—	—
2802	その他再処理設備の附属施設	動力装置及び非常用動力装置	圧縮空気設備	安全圧縮空気系	—	主配管（水素掃気系、臨界事故時水素掃気系、未然防止掃気系）	主配管	AA	一式	②-2	改造	安重	常設SA	S/(S)、1.25s	主：安全圧縮空気系 従：代替安全圧縮空気系 臨界事故時水素掃気系	—	流体：圧縮空気	—	—	○	—	—	—	—	—	—	—	—	—	—
2803	その他再処理設備の附属施設	動力装置及び非常用動力装置	圧縮空気設備	安全圧縮空気系	—	主配管（計測制御用空気系、機器駆動用空気系、計装用空気系、臨界事故時水素掃気系）	主配管	AA	一式	②-2	改造	安重	常設SA	S/(S)	主：安全圧縮空気系 従：代替可溶性中性子吸収材製造供給系 廃ガス貯留設備 臨界事故時水素掃気系	—	流体：圧縮空気	—	—	○	—	—	—	—	—	—	—	—	—	—
2804	その他再処理設備の附属施設	動力装置及び非常用動力装置	圧縮空気設備	安全圧縮空気系	—	主配管（計測制御用空気系、計装用空気系）	主配管	AA	一式	②-2	改造	安重	常設SA	S/(S)	主：安全圧縮空気系 従：廃ガス貯留設備	—	流体：圧縮空気	—	—	○	—	—	—	—	—	—	—	—	—	—
2805	その他再処理設備の附属施設	動力装置及び非常用動力装置	圧縮空気設備	安全圧縮空気系	—	主配管（計測制御用空気系、機器駆動用空気系）	主配管	AA	一式	②-2	改造	安重	常設SA	S/(S)	主：安全圧縮空気系 従：代替可溶性中性子吸収材製造供給系 廃ガス貯留設備	—	流体：圧縮空気	—	—	○	—	—	—	—	—	—	—	—	—	—
2806	その他再処理設備の附属施設	動力装置及び非常用動力装置	圧縮空気設備	安全圧縮空気系	—	主配管（計測制御用空気系、機器駆動用空気系、計装用空気系）	主配管	AA	一式	②-2	改造	安重	常設SA	S/(S)	主：安全圧縮空気系 従：代替可溶性中性子吸収材製造供給系 廃ガス貯留設備	—	流体：圧縮空気	—	—	○	—	—	—	—	—	—	—	—	—	—
2807	その他再処理設備の附属施設	動力装置及び非常用動力装置	圧縮空気設備	安全圧縮空気系	—	主配管（計測制御用空気系、計装用空気系、臨界事故時水素掃気系）	主配管	AA	一式	②-2	改造	安重	常設SA	S/(S)	主：安全圧縮空気系 従：廃ガス貯留設備 臨界事故時水素掃気系	—	流体：圧縮空気	—	—	○	—	—	—	—	—	—	—	—	—	—
2808	その他再処理設備の附属施設	動力装置及び非常用動力装置	圧縮空気設備	安全圧縮空気系	—	主配管（水素掃気系）	主配管	AB	一式	②-2	既設	安重	—	S/—	—	—	流体：圧縮空気	—	—	—	—	—	—	—	—	—	—	—	—	—
2809	その他再処理設備の附属施設	動力装置及び非常用動力装置	圧縮空気設備	安全圧縮空気系	—	主配管（水素掃気系、未然防止掃気系）	主配管	AB	一式	②-2	既設	安重	常設SA	S/(S)、1.25s	主：安全圧縮空気系 従：代替安全圧縮空気系	—	流体：圧縮空気	—	—	○	—	—	—	—	—	—	—	—	—	—
2810	その他再処理設備の附属施設	動力装置及び非常用動力装置	圧縮空気設備	安全圧縮空気系	—	主配管（計測制御用空気系）	主配管	AB	一式	②-2	既設	安重	—	S/—	—	—	流体：圧縮空気	—	—	—	—	—	—	—	—	—	—	—	—	—
2811	その他再処理設備の附属施設	動力装置及び非常用動力装置	圧縮空気設備	安全圧縮空気系	—	主配管（水素掃気系、未然防止掃気系、臨界事故時水素掃気系）	主配管	AC	一式	②-2	既設	安重	常設SA	S/(S)、1.25s	主：安全圧縮空気系 従：代替安全圧縮空気系 臨界事故時水素掃気系	—	流体：圧縮空気	—	—	—	—	—	—	—	—	—	—	—	—	—
2812	その他再処理設備の附属施設	動力装置及び非常用動力装置	圧縮空気設備	安全圧縮空気系	—	主配管（水素掃気系、未然防止掃気系）	主配管	AC	一式	②-2	既設	安重	常設SA	S/(S)、1.25s	主：安全圧縮空気系 従：代替安全圧縮空気系	—	流体：圧縮空気	—	—	—	—	—	—	—	—	—	—	—	—	—
2813	その他再処理設備の附属施設	動力装置及び非常用動力装置	圧縮空気設備	安全圧縮空気系	—	主配管（水素掃気系、貯槽等注水系）	主配管	AC	一式	②-2	改造	安重	常設SA	S/(S)、1.25s	主：安全圧縮空気系 従：代替安全冷却水系	—	流体：圧縮空気	—	—	—	—	—	—	—	—	—	—	—	—	—
2814	その他再処理設備の附属施設	動力装置及び非常用動力装置	圧縮空気設備	安全圧縮空気系	—	主配管（水素掃気系）	主配管	AC	一式	②-2	既設	安重	—	S/—	—	—	流体：圧縮空気	—	—	—	—	—	—	—	—	—	—	—	—	—
2815	その他再処理設備の附属施設	動力装置及び非常用動力装置	圧縮空気設備	安全圧縮空気系	—	主配管（水素掃気系、貯槽等注水系、未然防止掃気系）	主配管	AC	一式	②-2	改造	安重	常設SA	S/(S)、1.25s	主：安全圧縮空気系 従：代替安全圧縮空気系 代替安全冷却水系	—	流体：圧縮空気 流体2：冷却水	—	—	—	—	—	—	—	—	—	—	—	—	—
2816	その他再処理設備の附属施設	動力装置及び非常用動力装置	圧縮空気設備	安全圧縮空気系	—	主配管（水素掃気系、臨界事故時水素掃気系）	主配管	AC	一式	②-2	既設	安重	常設SA	S/(S)、1.25s	主：安全圧縮空気系 従：臨界事故時水素掃気系	—	流体：圧縮空気	—	—	—	—	—	—	—	—	—	—	—	—	—
2817	その他再処理設備の附属施設	動力装置及び非常用動力装置	圧縮空気設備	安全圧縮空気系	—	主配管（計測制御用空気系）	主配管	AC	一式	②-2	既設	安重	—	S/—	—	—	流体：圧縮空気	—	—	—	—	—	—	—	—	—	—	—	—	—
2818	その他再処理設備の附属施設	動力装置及び非常用動力装置	圧縮空気設備	安全圧縮空気系	—	主配管（計測制御用空気系、廃ガス貯留系：臨界、廃ガス貯留系：TBP）	主配管	AC	一式	②-2	既設	安重	常設SA	S/(S)	主：安全圧縮空気系 従：廃ガス貯留設備	—	流体：圧縮空気	—	—	○	—	—	—	—	—	—	—	—	—	—
2819	その他再処理設備の附属施設	動力装置及び非常用動力装置	圧縮空気設備	安全圧縮空気系	—	主配管（計測制御用空気系）	主配管	CA TY10E	一式	②-2	既設/改造	安重	—	S/—	—	—	流体：圧縮空気	—	—	—	—	—	—	—	—	—	—	—	—	—
2820	その他再処理設備の附属施設	動力装置及び非常用動力装置	圧縮空気設備	安全圧縮空気系	—	主配管（水素掃気系、未然防止掃気系）	主配管	CA	一式	②-2	既設/改造	安重	常設SA	S/(S)、1.25s	主：安全圧縮空気系 従：代替安全圧縮空気系	—	流体：圧縮空気	—	—	○	—	—	—	—	—	—	—	—	—	—
2821	その他再処理設備の附属施設	動力装置及び非常用動力装置	圧縮空気設備	安全圧縮空気系	—	主配管（水素掃気系、未然防止掃気系、再処防止掃気系、貯槽等注水系）	主配管	CA	一式	②-2	既設/改造	安重	常設SA	S/(S)、1.25s	主：安全圧縮空気系 従：代替安全圧縮空気系 従：代替安全冷却水系	—	流体1：圧縮空気 流体2：冷却水	—	—	○	—	—	—	—	—	—	—	—	—	—
2822	その他再処理設備の附属施設	動力装置及び非常用動力装置	圧縮空気設備	安全圧縮空気系	—	主配管（水素掃気系）	主配管	CA TY10E	一式	②-2	既設/改造	安重	—	S/—	—	—	流体：圧縮空気	—	—	—	—	—	—	—	—	—	—	—	—	—
2823	その他再処理設備の附属施設	動力装置及び非常用動力装置	圧縮空気設備	安全圧縮空気系	—	主配管（水素掃気系、流下停止用冷却空気系、臨界事故時水素掃気系、計測制御用空気系、機器駆動用空気系、計装用空気系）	主配管	AA	一式	②-2	既設	安重	常設SA	S/(S)	主：安全圧縮空気系 従：臨界事故時水素掃気系 代替可溶性中性子吸収材製造供給系 廃ガス貯留設備	—	流体1：圧縮空気 流体2：計装用圧縮空気	—	—	—	—	—	—	—	—	—	—	—	—	—
2824	その他再処理設備の附属施設	動力装置及び非常用動力装置	圧縮空気設備	安全圧縮空気系	—	主配管（水素掃気系、流下停止用冷却空気系、臨界事故時水素掃気系）	主配管	AA	一式	②-2	既設	安重	常設SA	S/(S)	主：安全圧縮空気系 従：臨界事故時水素掃気系	—	流体：圧縮空気	—	—	—	—	—	—	—	—	—	—	—	—	—
2825	その他再処理設備の附属施設	動力装置及び非常用動力装置	圧縮空気設備	安全圧縮空気系	—	主配管（水素掃気系、流下停止用冷却空気系）	主配管	AA, KA	一式	②-2	既設	安重	—	S/—	—	—	流体：圧縮空気	—	—	—	—	—	—	—	—	—	—	—	—	—
2826	その他再処理設備の附属施設	動力装置及び非常用動力装置	圧縮空気設備	安全圧縮空気系	—	主配管（水素掃気系、臨界事故時水素掃気系）	主配管	AA, AC, TY60	一式	②-2	既設	安重	常設SA	S/(S)	主：安全圧縮空気系 従：臨界事故時水素掃気系	—	流体：圧縮空気	—	—	—	—	—	—	—	—	—	—	—	—	—
2827	その他再処理設備の附属施設	動力装置及び非常用動力装置	圧縮空気設備	安全圧縮空気系	—	主配管（水素掃気系）	主配管	CA, TY60, TY10E	一式	②-2	既設	安重	—	S/—	—	—	流体：圧縮空気	—	—	—	—	—	—	—	—	—	—	—	—	—
2828	その他再処理設備の附属施設	動力装置及び非常用動力装置	圧縮空気設備	安全圧縮空気系	—	主配管（計測制御用空気系、臨界事故時水素掃気系、機器駆動用空気系、計装用空気系）	主配管	AA	一式	②-2	既設	安重	常設SA	S/(S)	主：安全圧縮空気系 従：臨界事故時水素掃気系 代替可溶性中性子吸収材製造供給系 廃ガス貯留設備	—	流体1：圧縮空気 流体2：計装用圧縮空気	—	—	—	—	—	—	—	—	—	—	—	—	—
2829	その他再処理設備の附属施設	動力装置及び非常用動力装置	圧縮空気設備	安全圧縮空気系	—	主配管（計測制御用空気系、廃ガス貯留系：臨界、廃ガス貯留系：TBP）	主配管	AA, AC, TY60	一式	②-2	既設	安重	常設SA	S/(S)	主：安全圧縮空気系 従：廃ガス貯留設備	—	流体：計装用圧縮空気	—	—	—	—	—	—	—	—	—	—	—	—	—
2830	その他再処理設備の附属施設	動力装置及び非常用動力装置	圧縮空気設備	安全圧縮空気系	—	主配管（計測制御用空気系）	主配管	AA, AB, CA, TY60, TY10E	一式	②-2	既設	安重	—	S/—	—	—	流体：計装用圧縮空気	—	—	—	—	—	—	—	—	—	—	—	—	—
2831	その他再処理設備の附属施設	動力装置及び非常用動力装置	圧縮空気設備	安全圧縮空気系	—	主配管（サポート用冷却水系/再処理設備本体用）	主配管	AA	一式	②-2	既設	安重	—	S/—	—	—	流体：冷却水	—	—	—	—	—	—	—	—	—	—	—	—	—
2832	その他再処理設備の附属施設	動力装置及び非常用動力装置	圧縮空気設備	安全圧縮空気系	—	主配管（水素掃気系、未然防止掃気系）	主配管	KA	一式	②-2	既設/改造	安重	常設SA	S/(S)、1.25s	主：安全圧縮空気系 従：代替安全圧縮空気系	—	流体：圧縮空気	—	—	○	—	—	—	—	—	—	—	—	—	—
2833	その他再処理設備の附属施設	動力装置及び非常用動力装置	圧縮空気設備	安全圧縮空気系	—	主配管（水素掃気系）	主配管	KA	一式	②-2	既設	安重	—	S/—	—	—	流体：圧縮空気	—	—	—	—	—	—	—	—	—	—	—	—	—
2834	その他再処理設備の附属施設	動力装置及び非常用動力装置	圧縮空気設備	安全圧縮空気系	—	主配管（流下停止用冷却空気系）	主配管	KA	一式	②-2	既設	安重	—	S/—	—	—	流体：圧縮空気	—	—	—	—	—	—	—	—	—	—	—	—	—
2835	その他再処理設備の附属施設	動力装置及び非常用動力装置	圧縮空気設備	安全圧縮空気系	—	主配管（計測制御用空気系）	主配管	KA	一式	②-2	既設	安重	—	S/—	—	—	流体：圧縮空気	—	—	—	—	—	—	—	—	—	—	—	—	—
2836	その他再処理設備の附属施設	動力装置及び非常用動力装置	圧縮空気設備	安全圧縮空気系	—	主配管（水素掃気系、未然防止掃気系、貯槽等注水系）	主配管	KA	一式	②-2	既設/改造	安重	常設SA	S/(S)、1.25s	主：安全圧縮空気系 従：代替安全圧縮空気系 代替安全冷却水系	—	流体1：圧縮空気 流体2：汽水	—	—	○	—	—	—	—	—	—	—	—	—	—
2837	その他再処理設備の附属施設	動力装置及び非常用動力装置	圧縮空気設備	安全圧縮空気系	—	主配管（水素掃気系、流下停止用冷却空気系）	主配管	KA	一式	②-2	既設	安重	—	S/—	—	—	流体：圧縮空気	—	—	—	—	—	—	—	—	—	—	—	—	—
2838	その他再処理設備の附属施設	動力装置及び非常用動力装置	圧縮空気設備	安全圧縮空気系	—	安全空気配管装置	機械装置	AA	2	②-2	既設	安重	常設SA	S/(S)	主：安全圧縮空気系 従：臨界事故時水素掃気系 代替可溶性中性子吸収材製造供給系 廃ガス貯留設備	—		—	—	—	—	—	—	—	—	—	—	—	—	—
2839	その他再処理設備の附属施設	動力装置及び非常用動力装置	圧縮空気設備	安全圧縮空気系	—	ホーロ工人用空気貯槽	—	AA	1	②-2	既設	非安重	—	C/—	—	—		—	—	—	—	—	—	—	—	—	—	—	—	—
2840	その他再処理設備の附属施設	動力装置及び非常用動力装置	圧縮空気設備	代替安全圧縮空気系	—	圧縮空気自動供給貯槽	容器	AB	3	②-2	新設	—	常設SA	—/(S)、1.25s	—	—		—	—	—	—	—	—	—	—	—	—	—	—	—
2841	その他再処理設備の附属施設	動力装置及び非常用動力装置	圧縮空気設備	代替安全圧縮空気系	—	機器圧縮空気自動供給ユニット（ボンベ）	容器	AB	一式	②-2	新設	—	常設SA	—/(S)、1.25s	—	—		—	—	—	—	—	—	—	—	—	—	—	—	—
2842	その他再処理設備の附属施設	動力装置及び非常用動力装置	圧縮空気設備	代替安全圧縮空気系	—	圧縮空気手動供給ユニット（ボンベ）	容器	AB	一式	②-2	新設	—	常設SA	—/(S)、1.25s	—	—		—	—	—	—	—	—	—	—	—	—	—	—	—
2843	その他再処理設備の附属施設	動力装置及び非常用動力装置	圧縮空気設備	代替安全圧縮空気系	—	圧縮空気自動供給貯槽	容器	AC	5	②-2	新設	—	常設SA	—/(S)、1.25s	—	—		—	—	—	—	—	—	—	—	—	—	—	—	—
2844	その他再処理設備の附属施設	動力装置及び非常用動力装置	圧縮空気設備	代替安全圧縮空気系	—	機器圧縮空気自動供給ユニット ボンベ	容器	AC	一式	②-2	新設	—	常設SA	—/(S)、1.25s	—	—		—	—	—	—	—	—	—	—	—	—	—	—	—
2845	その他再処理設備の附属施設	動力装置及び非常用動力装置	圧縮空気設備	代替安全圧縮空気系	—	圧縮空気手動供給ユニット ボンベ	容器	AC	一式	②-2	新設	—	常設SA	—/(S)、1.25s	—	—		—	—	—	—	—	—	—	—	—	—	—	—	—
2846	その他再処理設備の附属施設	動力装置及び非常用動力装置	圧縮空気設備	代替安全圧縮空気系	—	圧縮空気自動供給ユニットボンベ	容器	CA	一式	②-2	新設	—	常設SA	—/(S)、1.25s	—	—		—	—	—	—	—	—	—	—	—	—	—	—	—
2847	その他再処理設備の附属施設	動力装置及び非常用動力装置	圧縮空気設備	代替安全圧縮空気系	—	圧縮空気自動供給ユニットボンベ	容器	CA	一式	②-2	新設	—	常設SA	—/(S)、1.25s	—	—		—	—	—	—	—	—	—	—	—	—	—	—	—
2848	その他再処理設備の附属施設	動力装置及び非常用動力装置	圧縮空気設備	代替安全圧縮空気系	—	機器圧縮空気自動供給ユニットボンベ	容器	CA	一式	②-2	新設	—	常設SA	—/(S)、1.25s	—	—		—	—	—	—	—	—	—	—	—	—	—	—	—
2849	その他再処理設備の附属施設	動力装置及び非常用動力装置	圧縮空気設備	代替安全圧縮空気系	—	可搬型空気圧縮機	圧縮機	屋外	4	②-2	新設	—	可搬型SA	—/—	—	—	99024-K51(01～04) 保管場所：前処理建屋、外部保管エリア	—	—	—	—	—	—	—	—	—	—	—	—	—
2850	その他再処理設備の附属施設	動力装置及び非常用動力装置	圧縮空気設備	代替安全圧縮空気系	—	可搬型空気圧縮機	圧縮機	屋外	一式	②-2	新設	—	可搬型SA	—/—	—	—	保管場所：分離建屋近傍	—	—	—	—	—	—	—	—	—	—	—	—	—
2851	その他再処理設備の附属施設	動力装置及び非常用動力装置	圧縮空気設備	代替安全圧縮空気系	—	可搬型空気圧縮機	圧縮機	屋外	4	②-2	新設	—	可搬型SA	—/—	—	—	保管場所：補製建屋近傍、外部保管エリア 99024-K51	—	—	—	—	—	—	—	—	—	—	—	—	—
2852	その他再処理設備の附属施設	動力装置及び非常用動力装置	圧縮空気設備	代替安全圧縮空気系	—	主要申[redacted]	主要申	AB	2	②-2	新設	—	常設SA	—/(S)、1.25s	—	—		—	—	—	—	—	—	—	—	—	—	—	—	—
2853	その他再処理設備の附属施設	動力装置及び非常用動力装置	圧縮空気設備	代替安全圧縮空気系	—	主要申[redacted]	主要申	AB	2	②-2	新設	—	常設SA	—/(S)、1.25s	—	—		—	—	—	—	—	—	—	—	—	—	—	—	—
2854	その他再処理設備の附属施設	動力装置及び非常用動力装置	圧縮空気設備	代替安全圧縮空気系	—	主要申[redacted]	主要申	AB	2	②-2	新設	—	常設SA	—/(S)、1.25s	—	—		—	—	—	—	—	—	—	—	—	—	—	—	—
2855	その他再処理設備の附属施設	動力装置及び非常用動力装置	圧縮空気設備	代替安全圧縮空気系	—	主要申[redacted]	主要申	AC	2	②-2	新設	—	常設SA	—/(S)、1.25s	—	—		—	—	—	—	—	—	—	—	—	—	—	—	—
2856	その他再処理設備の附属施設	動力装置及び非常用動力装置	圧縮空気設備	代替安全圧縮空気系	—	主要申[redacted]	主要申	AC	2	②-2	新設	—	常設SA	—/(S)、1.25s	—	—		—	—	—	—	—	—	—	—	—	—	—	—	—
2857	その他再処理設備の附属施設	動力装置及び非常用動力装置	圧縮空気設備	代替安全圧縮空気系	—	主要申[redacted]	主要申	AC	2	②-2	新設	—	常設SA	—/(S)、1.25s	—	—		—	—	—	—	—	—	—	—	—	—	—	—	—
2858	その他再処理設備の附属施設	動力装置及び非常用動力装置	圧縮空気設備	代替安全圧縮空気系	—	主要申[redacted]	主要申	CA	1	②-2	新設	—	常設SA	—/(S)、1.25s	—	—		—	—	—	—	—	—	—	—	—	—	—	—	—
2859	その他再処理設備の附属施設	動力装置及び非常用動力装置	圧縮空気設備	代替安全圧縮空気系	—	主要申[redacted]	主要申	CA	1	②-2	新設	—	常設SA	—/(S)、1.25s	—	—		—	—	—	—	—	—	—	—	—	—	—	—	—
2860	その他再処理設備の附属施設	動力装置及び非常用動力装置	圧縮空気設備	代替安全圧縮空気系	—	主要申[redacted]	主要申	CA	1	②-2	新設	—	常設SA	—/(S)、1.25s	—	—		—	—	—	—	—	—	—	—	—	—	—	—	—
2861	その他再処理設備の附属施設	動力装置及び非常用動力装置	圧縮空気設備	代替安全圧縮空気系	—	主要申[redacted]	主要申	CA	1	②-2	新設	—	常設SA	—/(S)、1.25s	—	—		—	—	—	—	—	—	—	—	—	—	—	—	—
2862	その他再処理設備の附属施設	動力装置及び非常用動力装置	圧縮空気設備	代替安全圧縮空気系	—	主要申[redacted]	主要申	CA	1	②-2	新設	—	常設SA	—/(S)、1.25s	—	—		—	—	—	—	—	—	—	—	—	—	—	—	—
2863	その他再処理設備の附属施設	動力装置及び非常用動力装置	圧縮空気設備	代替安全圧縮空気系	—	安全申[redacted]	安全申及び逃し申	AB	2	②-2	新設	—	常設SA	—/(S)、1.25s	—	—		—	—	—	—	—	—	—	—	—	—	—	—	—
2864	その他再処理設備の附属施設	動力装置及び非常用動力装置	圧縮空気設備	代替安全圧縮空気系	—	安全申[redacted]	安全申及び逃し申	AB	2	②-2	新設	—	常設SA	—/(S)、1.25s	—	—		—	—	—	—	—	—	—	—	—	—	—	—	—
2865	その他再処理設備の附属施設	動力装置及び非常用動力装置	圧縮空気設備	代替安全圧縮空気系	—	安全申[redacted]	安全申及び逃し申	AC	2	②-2	新設	—	常設SA	—/(S)、1.25s	—	—		—	—	—	—	—	—	—	—	—	—	—	—	—

設工認申請対象機器の技術基準への適合性に係る整理

| 番号 | 施設区分 | | 設備区分 | | | 機器名称 | 種別（主target） | 設置場所 | 数量 | 申請回 | 変更区分 | D B区分 | S A区分 | 耐震設計 | 兼用（主従） | 共用（主従） | 備考 | 第四十条第一項 | 第四十一条 | 第四十二条第一項 | 第四十三条第一項 | 第四十四条第一項 | 第四十五条第一項 | 第四十六条第一項 | 第四十七条第一項 | 第四十八条第一項 | 第四十九条第一項 | 第五十条第一項 | 第五十一条第一項 | 第五十二条第一項 | 第五十三条第一項 | 第五十四条第一項 | 第五十五条第一項 | 第五十六条第一項 | 第五十七条第一項 | 第五十八条第一項 | 第五十九条第一項 | 第六十条第一項 | 第六十一条第一項 | 第六十二条第一項 | 第六十三条第一項 | 第六十四条第一項 | 第六十五条第一項 | 第六十六条第一項 | 第六十七条第一項 | 第六十八条第一項 | 第六十九条第一項 | 第七十条第一項 | 第七十一条第一項 | 第七十二条第一項 | 第七十三条第一項 | 第七十四条第一項 | 第七十五条第一項 | 第七十六条第一項 | 第七十七条第一項 | 第七十八条第一項 | 第七十九条第一項 | 第八十条第一項 | 第八十一条第一項 | 第八十二条第一項 | 第八十三条第一項 | 第八十四条第一項 | 第八十五条第一項 | 第八十六条第一項 | 第八十七条第一項 | 第八十八条第一項 | 第八十九条第一項 | 第九十条第一項 | 第九十一条第一項 | 第九十二条第一項 | 第九十三条第一項 | 第九十四条第一項 | 第九十五条第一項 | 第九十六条第一項 | 第九十七条第一項 | 第九十八条第一項 | 第九十九条第一項 | 第一百条第一項 | 第一百一条第一項 | 第一百二条第一項 | 第一百三条第一項 | 第一百四条第一項 | 第一百五条第一項 | 第一百六条第一項 | 第一百七条第一項 | 第一百八条第一項 | 第一百九条第一項 | 第一百十条第一項 | 第一百十一条第一項 | 第一百十二条第一項 | 第一百十三条第一項 | 第一百十四条第一項 | 第一百十五条第一項 | 第一百十六条第一項 | 第一百十七条第一項 | 第一百十八条第一項 | 第一百十九条第一項 | 第一百二十条第一項 | 第一百二十一条第一項 | 第一百二十二条第一項 | 第一百二十三条第一項 | 第一百二十四条第一項 | 第一百二十五条第一項 | 第一百二十六条第一項 | 第一百二十七条第一項 | 第一百二十八条第一項 | 第一百二十九条第一項 | 第一百三十条第一項 | 第一百三十一条第一項 | 第一百三十二条第一項 | 第一百三十三条第一項 | 第一百三十四条第一項 | 第一百三十五条第一項 | 第一百三十六条第一項 | 第一百三十七条第一項 | 第一百三十八条第一項 | 第一百三十九条第一項 | 第一百四十条第一項 | 第一百四十一条第一項 | 第一百四十二条第一項 | 第一百四十三条第一項 | 第一百四十四条第一項 | 第一百四十五条第一項 | 第一百四十六条第一項 | 第一百四十七条第一項 | 第一百四十八条第一項 | 第一百四十九条第一項 | 第一百五十条第一項 | 第一百五十一条第一項 | 第一百五十二条第一項 | 第一百五十三条第一項 | 第一百五十四条第一項 | 第一百五十五条第一項 | 第一百五十六条第一項 | 第一百五十七条第一項 | 第一百五十八条第一項 | 第一百五十九条第一項 | 第一百六十条第一項 | 第一百六十一条第一項 | 第一百六十二条第一項 | 第一百六十三条第一項 | 第一百六十四条第一項 | 第一百六十五条第一項 | 第一百六十六条第一項 | 第一百六十七条第一項 | 第一百六十八条第一項 | 第一百六十九条第一項 | 第一百七十条第一項 | 第一百七十一条第一項 | 第一百七十二条第一項 | 第一百七十三条第一項 | 第一百七十四条第一項 | 第一百七十五条第一項 | 第一百七十六条第一項 | 第一百七十七条第一項 | 第一百七十八条第一項 | 第一百七十九条第一項 | 第一百八十条第一項 | 第一百八十一条第一項 | 第一百八十二条第一項 | 第一百八十三条第一項 | 第一百八十四条第一項 | 第一百八十五条第一項 | 第一百八十六条第一項 | 第一百八十七条第一項 | 第一百八十八条第一項 | 第一百八十九条第一項 | 第一百九十条第一項 | 第一百九十一条第一項 | 第一百九十二条第一項 | 第一百九十三条第一項 | 第一百九十四条第一項 | 第一百九十五条第一項 | 第一百九十六条第一項 | 第一百九十七条第一項 | 第一百九十八条第一項 | 第一百九十九条第一項 | 第二百条第一項 | 第二百一条第一項 | 第二百二条第一項 | 第二百三条第一項 | 第二百四条第一項 | 第二百五条第一項 | 第二百六条第一項 | 第二百七条第一項 | 第二百八条第一項 | 第二百九条第一項 | 第二百十条第一項 | 第二百十一条第一項 | 第二百十二条第一項 | 第二百十三条第一項 | 第二百十四条第一項 | 第二百十五条第一項 | 第二百十六条第一項 | 第二百十七条第一項 | 第二百十八条第一項 | 第二百十九条第一項 | 第二百二十条第一項 | 第二百二十一条第一項 | 第二百二十二条第一項 | 第二百二十三条第一項 | 第二百二十四条第一項 | 第二百二十五条第一項 | 第二百二十六条第一項 | 第二百二十七条第一項 | 第二百二十八条第一項 | 第二百二十九条第一項 | 第二百三十条第一項 | 第二百三十一条第一項 | 第二百三十二条第一項 | 第二百三十三条第一項 | 第二百三十四条第一項 | 第二百三十五条第一項 | 第二百三十六条第一項 | 第二百三十七条第一項 | 第二百三十八条第一項 | 第二百三十九条第一項 | 第二百四十条第一項 | 第二百四十一条第一項 | 第二百四十二条第一項 | 第二百四十三条第一項 | 第二百四十四条第一項 | 第二百四十五条第一項 | 第二百四十六条第一項 | 第二百四十七条第一項 | 第二百四十八条第一項 | 第二百四十九条第一項 | 第二百五十条第一項 | 第二百五十一条第一項 | 第二百五十二条第一項 | 第二百五十三条第一項 | 第二百五十四条第一項 | 第二百五十五条第一項 | 第二百五十六条第一項 | 第二百五十七条第一項 | 第二百五十八条第一項 | 第二百五十九条第一項 | 第二百六十条第一項 | 第二百六十一条第一項 | 第二百六十二条第一項 | 第二百六十三条第一項 | 第二百六十四条第一項 | 第二百六十五条第一項 | 第二百六十六条第一項 | 第二百六十七条第一項 | 第二百六十八条第一項 | 第二百六十九条第一項 | 第二百七十条第一項 | 第二百七十一条第一項 | 第二百七十二条第一項 | 第二百七十三条第一項 | 第二百七十四条第一項 | 第二百七十五条第一項 | 第二百七十六条第一項 | 第二百七十七条第一項 | 第二百七十八条第一項 | 第二百七十九条第一項 | 第二百八十条第一項 | 第二百八十一条第一項 | 第二百八十二条第一項 | 第二百八十三条第一項 | 第二百八十四条第一項 | 第二百八十五条第一項 | 第二百八十六条第一項 | 第二百八十七条第一項 | 第二百八十八条第一項 | 第二百八十九条第一項 | 第二百九十条第一項 | 第二百九十一条第一項 | 第二百九十二条第一項 | 第二百九十三条第一項 | 第二百九十四条第一項 | 第二百九十五条第一項 | 第二百九十六条第一項 | 第二百九十七条第一項 | 第二百九十八条第一項 | 第二百九十九条第一項 | 第三百条第一項 | 第三百一条第一項 | 第三百二条第一項 | 第三百三条第一項 | 第三百四条第一項 | 第三百五条第一項 | 第三百六条第一項 | 第三百七条第一項 | 第三百八条第一項 | 第三百九条第一項 | 第三百十条第一項 | 第三百十一条第一項 | 第三百十二条第一項 | 第三百十三条第一項 | 第三百十四条第一項 | 第三百十五条第一項 | 第三百十六条第一項 | 第三百十七条第一項 | 第三百十八条第一項 | 第三百十九条第一項 | 第三百二十条第一項 | 第三百二十一条第一項 | 第三百二十二条第一項 | 第三百二十三条第一項 | 第三百二十四条第一項 | 第三百二十五条第一項 | 第三百二十六条第一項 | 第三百二十七条第一項 | 第三百二十八条第一項 | 第三百二十九条第一項 | 第三百三十条第一項 | 第三百三十一条第一項 | 第三百三十二条第一項 | 第三百三十三条第一項 | 第三百三十四条第一項 | 第三百三十五条第一項 | 第三百三十六条第一項 | 第三百三十七条第一項 | 第三百三十八条第一項 | 第三百三十九条第一項 | 第三百四十条第一項 | 第三百四十一条第一項 | 第三百四十二条第一項 | 第三百四十三条第一項 | 第三百四十四条第一項 | 第三百四十五条第一項 | 第三百四十六条第一項 | 第三百四十七条第一項 | 第三百四十八条第一項 | 第三百四十九条第一項 | 第三百五十条第一項 | 第三百五十一条第一項 | 第三百五十二条第一項 | 第三百五十三条第一項 | 第三百五十四条第一項 | 第三百五十五条第一項 | 第三百五十六条第一項 | 第三百五十七条第一項 | 第三百五十八条第一項 | 第三百五十九条第一項 | 第三百六十条第一項 | 第三百六十一条第一項 | 第三百六十二条第一項 | 第三百六十三条第一項 | 第三百六十四条第一項 | 第三百六十五条第一項 | 第三百六十六条第一項 | 第三百六十七条第一項 | 第三百六十八条第一項 | 第三百六十九条第一項 | 第三百七十条第一項 | 第三百七十一条第一項 | 第三百七十二条第一項 | 第三百七十三条第一項 | 第三百七十四条第一項 | 第三百七十五条第一項 | 第三百七十六条第一項 | 第三百七十七条第一項 | 第三百七十八条第一項 | 第三百七十九条第一項 | 第三百八十条第一項 | 第三百八十一条第一項 | 第三百八十二条第一項 | 第三百八十三条第一項 | 第三百八十四条第一項 | 第三百八十五条第一項 | 第三百八十六条第一項 | 第三百八十七条第一項 | 第三百八十八条第一項 | 第三百八十九条第一項 | 第三百九十条第一項 | 第三百九十一条第一項 | 第三百九十二条第一項 | 第三百九十三条第一項 | 第三百九十四条第一項 | 第三百九十五条第一項 | 第三百九十六条第一項 | 第三百九十七条第一項 | 第三百九十八条第一項 | 第三百九十九条第一項 | 第四百条第一項 | 第四百一条第一項 | 第四百二条第一項 | 第四百三条第一項 | 第四百四条第一項 | 第四百五条第一項 | 第四百六条第一項 | 第四百七条第一項 | 第四百八条第一項 | 第四百九条第一項 | 第四百十条第一項 | 第四百十一条第一項 | 第四百十二条第一項 | 第四百十三条第一項 | 第四百十四条第一項 | 第四百十五条第一項 | 第四百十六条第一項 | 第四百十七条第一項 | 第四百十八条第一項 | 第四百十九条第一項 | 第四百二十条第一項 | 第四百二十一条第一項 | 第四百二十二条第一項 | 第四百二十三条第一項 | 第四百二十四条第一項 | 第四百二十五条第一項 | 第四百二十六条第一項 | 第四百二十七条第一項 | 第四百二十八条第一項 | 第四百二十九条第一項 | 第四百三十条第一項 | 第四百三十一条第一項 | 第四百三十二条第一項 | 第四百三十三条第一項 | 第四百三十四条第一項 | 第四百三十五条第一項 | 第四百三十六条第一項 | 第四百三十七条第一項 | 第四百三十八条第一項 | 第四百三十九条第一項 | 第四百四十条第一項 | 第四百四十一条第一項 | 第四百四十二条第一項 | 第四百四十三条第一項 | 第四百四十四条第一項 | 第四百四十五条第一項 | 第四百四十六条第一項 | 第四百四十七条第一項 | 第四百四十八条第一項 | 第四百四十九条第一項 | 第四百五十条第一項 | 第四百五十一条第一項 | 第四百五十二条第一項 | 第四百五十三条第一項 | 第四百五十四条第一項 | 第四百五十五条第一項 | 第四百五十六条第一項 | 第四百五十七条第一項 | 第四百五十八条第一項 | 第四百五十九条第一項 | 第四百六十条第一項 | 第四百六十一条第一項 | 第四百六十二条第一項 | 第四百六十三条第一項 | 第四百六十四条第一項 | 第四百六十五条第一項 | 第四百六十六条第一項 | 第四百六十七条第一項 | 第四百六十八条第一項 | 第四百六十九条第一項 | 第四百七十条第一項 | 第四百七十一条第一項 | 第四百七十二条第一項 | 第四百七十三条第一項 | 第四百七十四条第一項 | 第四百七十五条第一項 | 第四百七十六条第一項 | 第四百七十七条第一項 | 第四百七十八条第一項 | 第四百七十九条第一項 | 第四百八十条第一項 | 第四百八十一条第一項 | 第四百八十二条第一項 | 第四百八十三条第一項 | 第四百八十四条第一項 | 第四百八十五条第一項 | 第四百八十六条第一項 | 第四百八十七条第一項 | 第四百八十八条第一項 | 第四百八十九条第一項 | 第四百九十条第一項 | 第四百九十一条第一項 | 第四百九十二条第一項 | 第四百九十三条第一項 | 第四百九十四条第一項 | 第四百九十五条第一項 | 第四百九十六条第一項 | 第四百九十七条第一項 | 第四百九十八条第一項 | 第四百九十九条第一項 | 第五百条第一項 | 第五百一条第一項 | 第五百二条第一項 | 第五百三条第一項 | 第五百四条第一項 | 第五百五条第一項 | 第五百六条第一項 | 第五百七条第一項 | 第五百八条第一項 | 第五百九条第一項 | 第五百十条第一項 | 第五百十一条第一項 | 第五百十二条第一項 | 第五百十三条第一項 | 第五百十四条第一項 | 第五百十五条第一項 | 第五百十六条第一項 | 第五百十七条第一項 | 第五百十八条第一項 | 第五百十九条第一項 | 第五百二十条第一項 | 第五百二十一条第一項 | 第五百二十二条第一項 | 第五百二十三条第一項 | 第五百二十四条第一項 | 第五百二十五条第一項 | 第五百二十六条第一項 | 第五百二十七条第一項 | 第五百二十八条第一項 | 第五百二十九条第一項 | 第五百三十条第一項 | 第五百三十一条第一項 | 第五百三十二条第一項 | 第五百三十三条第一項 | 第五百三十四条第一項 | 第五百三十五条第一項 | 第五百三十六条第一項 | 第五百三十七条第一項 | 第五百三十八条第一項 | 第五百三十九条第一項 | 第五百四十条第一項 | 第五百四十一条第一項 | 第五百四十二条第一項 | 第五百四十三条第一項 | 第五百四十四条第一項 | 第五百四十五条第一項 | 第五百四十六条第一項 | 第五百四十七条第一項 | 第五百四十八条第一項 | 第五百四十九条第一項 | 第五百五十条第一項 | 第五百五十一条第一項 | 第五百五十二条第一項 | 第五百五十三条第一項 | 第五百五十四条第一項 | 第五百五十五条第一項 | 第五百五十六条第一項 | 第五百五十七条第一項 | 第五百五十八条第一項 | 第五百五十九条第一項 | 第五百六十条第一項 | 第五百六十一条第一項 | 第五百六十二条第一項 | 第五百六十三条第一項 | 第五百六十四条第一項 | 第五百六十五条第一項 | 第五百六十六条第一項 | 第五百六十七条第一項 | 第五百六十八条第一項 | 第五百六十九条第一項 | 第五百七十条第一項 | 第五百七十一条第一項 | 第五百七十二条第一項 | 第五百七十三条第一項 | 第五百七十四条第一項 | 第五百七十五条第一項 | 第五百七十六条第一項 | 第五百七十七条第一項 | 第五百七十八条第一項 | 第五百七十九条第一項 | 第五百八十条第一項 | 第五百八十一条第一項 | 第五百八十二条第一項 | 第五百八十三条第一項 | 第五百八十四条第一項 | 第五百八十五条第一項 | 第五百八十六条第一項 | 第五百八十七条第一項 | 第五百八十八条第一項 | 第五百八十九条第一項 | 第五百九十条第一項 | 第五百九十一条第一項 | 第五百九十二条第一項 | 第五百九十三条第一項 | 第五百九十四条第一項 | 第五百九十五条第一項 | 第五百九十六条第一項 | 第五百九十七条第一項 | 第五百九十八条第一項 | 第五百九十九条第一項 | 第六百条第一項 | 第六百一条第一項 | 第六百二条第一項 | 第六百三条第一項 | 第六百四条第一項 | 第六百五条第一項 | 第六百六条第一項 | 第六百七条第一項 | 第六百八条第一項 | 第六百九条第一項 | 第六百十条第一項 | 第六百十一条第一項 | 第六百十二条第一項 | 第六百十三条第一項 | 第六百十四条第一項 | 第六百十五条第一項 | 第六百十六条第一項 | 第六百十七条第一項 | 第六百十八条第一項 | 第六百十九条第一項 | 第六百二十条第一項 | 第六百二十一条第一項 | 第六百二十二条第一項 | 第六百二十三条第一項 | 第六百二十四条第一項 | 第六百二十五条第一項 | 第六百二十六条第一項 | 第六百二十七条第一項 | 第六百二十八条第一項 | 第六百二十九条第一項 | 第六百三十条第一項 | 第六百三十一条第一項 | 第六百三十二条第一項 | 第六百三十三条第一項 | 第六百三十四条第一項 | 第六百三十五条第一項 | 第六百三十六条第一項 | 第六百三十七条第一項 | 第六百三十八条第一項 | 第六百三十九条第一項 | 第六百四十条第一項 | 第六百四十一条第一項 | 第六百四十二条第一項 | 第六百四十三条第一項 | 第六百四十四条第一項 | 第六百四十五条第一項 | 第六百四十六条第一項 | 第六百四十七条第一項 | 第六百四十八条第一項 | 第六百四十九条第一項 | 第六百五十条第一項 | 第六百五十一条第一項 | 第六百五十二条第一項 | 第六百五十三条第一項 | 第六百五十四条第一項 | 第六百五十五条第一項 | 第六百五十六条第一項 | 第六百五十七条第一項 | 第六百五十八条第一項 | 第六百五十九条第一項 | 第六百六十条第一項 | 第六百六十一条第一項 | 第六百六十二条第一項 | 第六百六十三条第一項 | 第六百六十四条第一項 | 第六百六十五条第一項 | 第六百六十六条第一項 | 第六百六十七条第一項 | 第六百六十八条第一項 | 第六百六十九条第一項 | 第六百七十条第一項 | 第六百七十一条第一項 | 第六百七十二条第一項 | 第六百七十三条第一項 | 第六百七十四条第一項 | 第六百七十五条第一項 | 第六百七十六条第一項 | 第六百七十七条第一項 | 第六百七十八条第一項 | 第六百七十九条第一項 | 第六百八十条第一項 | 第六百八十一条第一項 | 第六百八十二条第一項 | 第六百八十三条第一項 | 第六百八十四条第一項 | 第六百八十五条第一項 | 第六百八十六条第一項 | 第六百八十七条第一項 | 第六百八十八条第一項 | 第六百八十九条第一項 | 第六百九十条第一項 | 第六百九十一条第一項 | 第六百九十二条第一項 | 第六百九十三条第一項 | 第六百九十四条第一項 | 第六百九十五条第一項 | 第六百九十六条第一項 | 第六百九十七条第一項 | 第六百九十八条第一項 | 第六百九十九条第一項 | 第七百条第一項 | 第七百一条第一項 | 第七百二条第一項 | 第七百三条第一項 | 第七百四条第一項 | 第七百五条第一項 | 第七百六条第一項 | 第七百七条第一項 | 第七百八条第一項 | 第七百九条第一項 | 第七百十条第一項 | 第七百十一条第一項 | 第七百十二条第一項 | 第七百十三条第一項 | 第七百十四条第一項 | 第七百十五条第一項 | 第七百十六条第一項 | 第七百十七条第一項 | 第七百十八条第一項 | 第七百十九条第一項 | 第七百二十条第一項 | 第七百二十一条第一項 | 第七百二十二条第一項 | 第七百二十三条第一項 | 第七百二十四条第一項 | 第七百二十五条第一項 | 第七百二十六条第一項 | 第七百二十七条第一項 | 第七百二十八条第一項 | 第七百二十九条第一項 | 第七百三十条第一項 | 第七百三十一条第一項 | 第七百三十二条第一項 | 第七百三十三条第一項 | 第七百三十四条第一項 | 第七百三十五条第一項 | 第七百三十六条第一項 | 第七百三十七条第一項 | 第七百三十八条第一項 | 第七百三十九条第一項 | 第七百四十条第一項 | 第七百四十一条第一項 | 第七百四十二条第一項 | 第七百四十三条第一項 | 第七百四十四条第一項 | 第七百四十五条第一項 | 第七百四十六条第一項 | 第七百四十七条第一項 | 第七百四十八条第一項 | 第七百四十九条第一項 | 第七百五十条第一項 | 第七百五十一条第一項 | 第七百五十二条第一項 | 第七百五十三条第一項 | 第七百五十四条第一項 | 第七百五十五条第一項 | 第七百五十六条第一項 | 第七百五十七条第一項 | 第七百五十八条第一項 | 第七百五十九条第一項 | 第七百六十条第一項 | 第七百六十一条第一項 | 第七百六十二条第一項 | 第七百六十三条第一項 | 第七百六十四条第一項 | 第七百六十五条第一項 | 第七百六十六条第一項 | 第七百六十七条第一項 | 第七百六十八条第一項 | 第七百六十九条第一項 | 第七百七十条第一項 | 第七百七十一条第一項 | 第七百七十二条第一項 | 第七百七十三条第一項 | 第七百七十四条第一項 | 第七百七十五条第一項 | 第七百七十六条第一項 | 第七百七十七条第一項 | 第七百七十八条第一項 | 第七百七十九条第一項 | 第七百八十条第一項 | 第七百八十一条第一項 | 第七百八十二条第一項 | 第七百八十三条第一項 | 第七百八十四条第一項 | 第七百八十五条第一項 | 第七百八十六条第一項 | 第七百八十七条第一項 | 第七百八十八条第一項 | 第七百八十九条第一項 | 第七百九十条第一項 | 第七百九十一条第一項 | 第七百九十二条第一項 | 第七百九十三条第一項 | 第七百九十四条第一項 | 第七百九十五条第一項 | 第七百九十六条第一項 | 第七百九十七条第一項 | 第七百九十八条第一項 | 第七百九十九条第一項 | 第八百条第一項 | 第八百一条第一項 | 第八百二条第一項 | 第八百三条第一項 | 第八百四条第一項 | 第八百五条第一項 | 第八百六条第一項 | 第八百七条第一項 | 第八百八条第一項 | 第八百九条第一項 | 第八百十条第一項 | 第八百十一条第一項 | 第八百十二条第一項 | 第八百十三条第一項 | 第八百十四条第一項 | 第八百十五条第一項 | 第八百十六条第一項 | 第八百十七条第一項 | 第八百十八条第一項 | 第八百十九条第一項 | 第八百二十条第一項 | 第八百二十一条第一項 | 第八百二十二条第一項 | 第八百二十三条第一項 | 第八百二十四条第一項 | 第八百二十五条第一項 | 第八百二十六条第一項 | 第八百二十七条第一項 | 第八百二十八条第一項 | 第八百二十九条第一項 | 第八百三十条第一項 | 第八百三十一条第一項 | 第八百三十二条第一項 | 第八百三十三条第一項 | 第八百三十四条第一項 | 第八百三十五条第一項 | 第八百三十六条第一項 | 第八百三十七条第一項 | 第八百三十八条第一項 | 第八百三十九条第一項 | 第八百四十条第一項 | 第八百四十一条第一項 | 第八百四十二条第一項 | 第八百四十三条第一項 | 第八百四十四条第一項 | 第八百四十五条第一項 | 第八百四十六条第一項 | 第八百四十七条第一項 | 第八百四十八条第一項 | 第八百四十九条第一項 | 第八百五十条第一項 | 第八百五十一条第一項 | 第八百五十二条第一項 | 第八百五十三条第一項 | 第八百五十四条第一項 | 第八百五十五条第一項 | 第八百五十六条第一項 | 第八百五十七条第一項 | 第八百五十八条第一項 | 第八百五十九条第一項 | 第八百六十条第一項 | 第八百六十一条第一項 | 第八百六十二条第一項 | 第八百六十三条第一項 | 第八百六十四条第一項 | 第八百六十五条第一項 | 第八百六十六条第一項 | 第八百六十七条第一項 | 第八百六十八条第一項 | 第八百六十九条第一項 | 第八百七十条第一項 | 第八百七十一条第一項 | 第八百七十二条第一項 | 第八百七十三条第一項 | 第八百七十四条第一項 | 第八百七十五条第一項 | 第八百七十六条第一項 | 第八百七十七条第一項 | 第八百七十八条第一項 | 第八百七十九条第一項 | 第八百八十条第一項 | 第八百八十一条第一項 | 第八百八十二条第一項 | 第八百八十三条第一項 | 第八百八十四条第一項 | 第八百八十五条第一項 | 第八百八十六条第一項 | 第八百八十七条第一項 | 第八百八十八条第一項 | 第八百八十九条第一項 | 第八百九十条第一項 | 第八百九十一条第一項 | 第八百九十二条第一項 | 第八百九十三条第一項 | 第八百九十四条第一項 | 第八百九十五条第一項 | 第八百九十六条第一項 | 第八百九十七条第一項 | 第八百九十八条第一項 | 第八百九十九条第一項 | 第九百条第一項 | 第九百一条第一項 | 第九百二条第一項 | 第九百三条第一項 | 第九百四条第一項 | 第九百五条第一項 | 第九百六条第一項 | 第九百七条第一項 | 第九百八条第一項 | 第九百九条第一項 | 第九百十条第一項 | 第九百十一条第一項 | 第九百十二条第一項 | 第九百十三条第一項 | 第九百十四条第一項 | 第九百十五条第一項 | 第九百十六条第一項 | 第九百十七条第一項 | 第九百十八条第一項 | 第九百十九条第一項 | 第九百二十条第一項 | 第九百二十一条第一項 | 第九百二十二条第一項 | 第九百二十三条第一項 | 第九百二十四条第一項 | 第九百二十五条第一項 | 第九百二十六条第一項 | 第九百二十七条第一項 | 第九百二十八条第一項 | 第九百二十九条第一項 | 第九百三十条第一項 | 第九百三十一条第一項 | 第九百三十二条第一項 | 第九百三十三条第一項 | 第九百三十四条第一項 | 第九百三十五条第一項 | 第九百三十六条第一項 | 第九百三十七条第一項 | 第九百三十八条第一項 | 第九百三十九条第一項 | 第九百四十条第一項 | 第九百四十一条第一項 | 第九百四十二条第一項 | 第九百四十三条第一項 | 第九百四十四条第一項 | 第九百四十五条第一項 | 第九百四十六条第一項 | 第九百四十七条第一項 | 第九百四十八条第一項 | 第九百四十九条第一項 | 第九百五十条第一項 | 第九百五十一条第一項 | 第九百五十二条第一項 | 第九百五十三条第一項 | 第九百五十四条第一項 | 第九百五十五条第一項 | 第九百五十六条第一項 | 第九百五十七条第一項 | 第九百五十八条第一項 | 第九百五十九条第一項 | 第九百六十条第一項 | 第九百六十一条第一項 | 第九百六十二条第一項 | 第九百六十三条第一項 | 第九百六十四条第一項 | 第九百六十五条第一項 | 第九百六十六条第一項 | 第九百六十七条第一項 | 第九百六十八条第一項 | 第九百六十九条第一項 | 第九百七十条第一項 | 第九百七十一条第一項 | 第九百七十二条第一項 | 第九百七十三条第一項 | 第九百七十四条第一項 | 第九百七十五条第一項 | 第九百七十六条第一項 | 第九百七十七条第一項 | 第九百七十八条第一項 | 第九百七十九条第一項 | 第九百八十条第一項 | 第九百八十一条第一項 | 第九百八十二条第一項 | 第九百八十三条第一項 | 第九百八十四条第一項 | 第九百八十五条第一項 | 第九百八十六条第一項 | 第九百八十七条第一項 | 第九百八十八条第一項 | 第九百八十九条第一項 | 第九百九十条第一項 | 第九百九十一条第一項 | 第九百九十二条第一項 | 第九百九十三条第一項 | 第九百九十四条第一項 | 第九百九十五条第一項 | 第九百九十六条第一項 | 第九百九十七条第一項 | 第九百九十八条第一項 | 第九百九十九条第一項 | 第一千条第一項 | 第一千一条第一項 | 第一千二条第一項 | 第一千三条第一項 | 第一千四条第一項 | 第一千五条第一項 | 第一千六条第一項 | 第一千七条第一項 | 第一千八条第一項 | 第一千九条第一項 | 第一千十条第一項 | 第一千十一条第一項 | 第一千十二条第一項 | 第一千十三条第一項 | 第一千十四条第一項 | 第一千十五条第一項 | 第一千十六条第一項 | 第一千十七条第一項 | 第一千十八条第一項 | 第一千十九条第一項 | 第一千二十条第一項 | 第一千二十一条第一項 | 第一千二十二条第一項 | 第一千二十三条第一項 | 第一千二十四条第一項 | 第一千二十五条第一項 | 第一千二十六条第一項 | 第一千二十七条第一項 | 第一千二十八条第一項 | 第一千二十九条第一項 | 第一千三十条第一項 | 第一千三十一条第一項 | 第一千三十二条第一項 | 第一千三十三条第一項 | 第一千三十四条第一項 | 第一千三十五条第一項 | 第一千三十六条第一項 | 第一千三十七条第一項 | 第一千三十八条第一項 | 第一千三十九条第一項 | 第一千四十条第一項 | 第一千四十一条第一項 | 第一千四十二条第一項 | 第一千四十三条第一項 | 第一千四十四条第一項 | 第一千四十五条第一項 | 第一千四十六条第一項 | 第一千四十七条第一項 | 第一千四十八条第一項 | 第一千四十九条第一項 | 第一千五十条第一項 | 第一千五十一条第一項 | 第一千五十二条第一項 | 第一千五十三条第一項 | 第一千五十四条第一項 | 第一千五十五条第一項 | 第一千五十六条第一項 | 第一千五十七条第一項 | 第一千五十八条第一項 | 第一千五十九条第一項 | 第一千六十条第一項 | 第一千六十一条第一項 | 第一千六十二条第一項 | 第一千六十三条第一項 | 第一千六十四条第一項 | 第一千六十五条第一項 | 第一千六十六条第一項 | 第一千六十七条第一項 | 第一千六十八条第一項 | 第一千六十九条第一項 | 第一千七十条第一項 | 第一千七十一条第一項 | 第一千七十二条第一項 | 第一千七十三条第一項 | 第一千七十四条第一項 | 第一千七十五条第一項 | 第一千七十六条第一項 | 第一千七十七条第一項 | 第一千七十八条第一項 | 第一千七十九条第一項 | 第一千八十条第一項 | 第一千八十一条第一項 | 第一千八十二条第一項 | 第一千八十三条第一項 | 第一千八十四条第一項 | 第一千八十五条第一項 | 第一千八十六条第一項 | 第一千八十七条第一項 | 第一千八十八条第一項 | 第一千八十九条第一項 | 第一千九十条第一項 | 第一千九十一条第一項 | 第一千九十二条第一項 | 第一千九十三条第一項 | 第一千九十四条第一項 | 第一千九十五条第一項 | 第一千九十六条第一項 | 第一千九十七条第一項 | 第一千九十八条第一項 | 第一千九十九条第一項 | 第一千一百条第一項 | 第一千一百一条第一項 | 第一千一百二条第一項 | 第一千一百三条第一項 | 第一千一百四条第一項 | 第一千一百五条第一項 | 第一千一百六条第一項 | 第一千一百七条第一項 | 第一千一百八条第一項 | 第一千一百九条第一項 | 第一千一百十条第一項 | 第一千一百十一条第一項 | 第一千一百十二条第一項 | 第一千一百十三条第一項 | 第一千一百十四条第一項 | 第一千一百十五条第一項 | 第一千一百十六条第一項 | 第一千一百十七条第一項 | 第一千一百十八条第一項 | 第一千一百十九条第一項 | 第一千一百二十条第一項 | 第一千一百二十一条第一項 | 第一千一百二十二条第一項 | 第一千一百二十三条第一項 | 第一千一百二十四条第一項 | 第一千一百二十五条第一項 | 第一千一百二十六条第一項 | 第一千一百二十七条第一項 | 第一千一百二十八条第一項 | 第一千一百二十九条第一項 | 第一千一百三十条第一項 | 第一千一百三十一条第一項 | 第一千一百三十二条第一項 | 第一千一百三十三条第一項 | 第一千一百三十四条第一項 | 第一千一百三十五条第一項 | 第一千一百三十六条第一項 | 第一千一百三十七条第一項 | 第一千一百三十八条第一項 | 第一千一百三十九条第一項 | 第一千一百四十条第一項 | 第一千一百四十一条第一項 | 第一千一百四十二条第一項 | 第一千一百四十三条第一項 | 第一千一百四十四条第一項 | 第一千一百四十五条第一項 | 第一千一百四十六条第一項 | 第一千一百四十七条第一項 | 第一千一百四十八条第一項 | 第一千一百四十九条第一項 | 第一千一百五十条第一項 | 第一千一百五十一条第一項 | 第一千一百五十二条第一項 | 第一千一百五十三条第一項 | 第一千一百五十四条第一項 | 第一千一百五十五条第一項 | 第一千一百五十六条第一項 | 第一千一百五十七条第一項 | 第一千一百五十八条第一項 | 第一千一百五十九条第一項 | 第一千一百六十条第一項 | 第一千一百六十一条第一項 | 第一千一百六十二条第一項 | 第一千一百六十三条第一項 | 第一千一百六十四条第一項 | 第一千一百六十五条第一項 | 第一千一百六十六条第一項 | 第一千一百六十七条第一項 | 第一千一百六十八条第一項 | 第一千一百六十九条第一項 | 第一千一百七十条第一項 | 第一千一百七十一条第一項 | 第一千一百七十二条第一項 | 第一千一百七十三条第一項 | 第一千一百七十四条第一項 | 第一千一百七十五条第一項 | 第一千一百七十六条第一項 | 第一千一百七十七条第一項 | 第一千一百七十八条第一項 | 第一千一百七十九条第一項 | 第一千一百八十条第一項 | 第一千一百八十一条第一項 | 第一千一百八十二条第一項 | 第一千一百八十三条第一項 | 第一千一百八十四条第一項 | 第一千一百八十五条第一項 | 第一千一百八十六条第一項 | 第一千一百八十七条第一項 | 第一千一百八十八条第一項 | 第一千一百八十九条第一項 | 第一千一百九十条第一項 | 第一千一百九十一条第一項 | 第一千一百九十二条第一項 | 第一千一百九十三条第一項 | 第一千一百九十四条第一項 | 第一千一百九十五条第一項 | 第一千一百九十六条第一項 | 第一千一百九十七条第一項 | 第一千一百九十八条第一項 | 第一千一百九十九条第一項 | 第一千二百条第一項 | 第一千二百一条第一項 | 第一千二百二条第一項 | 第一千二百三条第一項 | 第一千二百四条第一項 | 第一千二百五条第一項 | 第一千二百六条第一項 | 第一千二百七条第一項 | 第一千二百八条第一項 | 第一千二百九条第一項 | 第一千二百十条第一項 | 第一千二百十一条第一項 | 第一千二百十二条第一項 | 第一千二百十三条第一項 | 第一千二百十四条第一項 | 第一千二百十五条第一項 | 第一千二百十六条第一項 | 第一千二百十七条第一項 | 第一千二百十八条第一項 | 第一千二百十九条第一項 | 第一千二百二十条第一項 | 第一千二百二十一条第一項 | 第一千二百二十二条第一項 | 第一千二百二十三条第一項 | 第一千二百二十四条第一項 | 第一千二百二十五条第一項 | 第一千二百二十六条第一項 | 第一千二百二十七条第一項 | 第一千二百二十八条第一項 | 第一千二百二十九条第一項 | 第一千二百三十条第一項 | 第一千二百三十一条第一項 | 第一千二百三十二条第一項 | 第一千二百三十三条第一項 | 第一千二百三十四条第一項 | 第一千二百三十五条第一項 | 第一千二百三十六条第一項 | 第一千二百三十七条第一項 | 第一千二百三十八条第一項 | 第一千二百三十九条第一項 | 第一千二百四十条第一項 | 第一千二百四十一条第一項 | 第一千二百四十二条第一項 | 第一千二百四十三条第一項 | 第一千二百四十四条第一項 | 第一千二百四十五条第一項 | 第一千二百四十六条第一項 | 第一千二百四十七条第一項 | 第一千二百四十八条第一項 | 第一千二百四十九条第一項 | 第一千二百五十条第一項 | 第一千二百五十一条第一項 | 第一千二百五十二条第一項 | 第一千二百五十三条第一項 | 第一千二百五十四条第一項 | 第一千二百五十五条第一項 | 第一千二百五十六条第一項 | 第一千二百五十七条第一項 | 第一千二百五十八条第一項 | 第一千二百五十九条第一項 | 第一千二百六十条第一項 | 第一千二百六十一条第一項 | 第一千二百六十二条第一項 | 第一千二百六十三条第一項 | 第一千二百六十四条第一項 | 第一千二百六十五条第一項 | 第一千二百六十六条第一項 | 第一千二百六十七条第一項 | 第一千二百六十八条第一項 | 第一千二百六十九条第一項 | 第一千二百七十条第一項 | 第一千二百七十一条第一項 | 第一千二百七十二条第一項 | 第一千二百七十三条第一項 | 第一千二百七十四条第一項 | 第一千二百七十五条第一項 | 第一千二百七十六条第一項 | 第一千二百七十七条第一項 | 第一千二百七十八条第一項 | 第一千二百七十九条第

設工認申請対象機器の技術基準への適合性に係る整理

番号	施設区分		設備区分			機器名称	機種（注16）	設置場所	数量	申請回	変更区分	DB区分	SA区分	耐震設計	兼用（主従）	共用（主従）	備考
2866	その他再処理設備の附属施設	動力装置及び非常用動力装置	圧縮空気設備	代替安全圧縮空気系	—	安全弁[redacted]	安全弁及び逃し弁	AC	2	②-2	新設	—	常設SA	—/(S), 1.2Ss	—	—	
2867	その他再処理設備の附属施設	動力装置及び非常用動力装置	圧縮空気設備	代替安全圧縮空気系	—	安全弁[redacted]	安全弁及び逃し弁	CA	1	②-2	新設	—	常設SA	—/(S), 1.2Ss	—	—	
2868	その他再処理設備の附属施設	動力装置及び非常用動力装置	圧縮空気設備	代替安全圧縮空気系	—	安全弁[redacted]	安全弁及び逃し弁	CA	1	②-2	新設	—	常設SA	—/(S), 1.2Ss	—	—	
2869	その他再処理設備の附属施設	動力装置及び非常用動力装置	圧縮空気設備	代替安全圧縮空気系	—	安全弁[redacted]	安全弁及び逃し弁	CA	1	②-2	新設	—	常設SA	—/(S), 1.2Ss	—	—	
2870	その他再処理設備の附属施設	動力装置及び非常用動力装置	圧縮空気設備	代替安全圧縮空気系	—	主配管（未然防止掃気系）	主配管	AA	一式	②-2	新設	—	常設SA	—/(S), 1.2Ss	—	—	流体：圧縮空気
2871	その他再処理設備の附属施設	動力装置及び非常用動力装置	圧縮空気設備	代替安全圧縮空気系	—	主配管（再発防止掃気系，貯槽等注水系）	主配管	AA	一式	②-2	改造	—	常設SA	—/(S), 1.2Ss	主：代替安全圧縮空気系 従：代替安全冷却水系	—	流体1：圧縮空気 流体2：汽水
2872	その他再処理設備の附属施設	動力装置及び非常用動力装置	圧縮空気設備	代替安全圧縮空気系	—	可搬型建屋外ホース	主配管	屋外	一式	②-2	新設	—	可搬型SA	—/—	—	—	保管場所：前処理建屋，外部保管エリア 流体：圧縮空気
2873	その他再処理設備の附属施設	動力装置及び非常用動力装置	圧縮空気設備	代替安全圧縮空気系	—	可搬型建屋内ホース	主配管	AA	一式	②-2	新設	—	可搬型SA	—/—	—	—	保管場所：前処理建屋，外部保管エリア 流体：圧縮空気
2874	その他再処理設備の附属施設	動力装置及び非常用動力装置	圧縮空気設備	代替安全圧縮空気系	—	主配管（再発防止掃気系，貯槽等注水系）	主配管	AB	一式	②-2	新設	—	常設SA	—/(S), 1.2Ss	主：代替安全圧縮空気系 従：代替安全冷却水系	—	流体１：圧縮空気 流体２：冷却水 流体３：汽水
2875	その他再処理設備の附属施設	動力装置及び非常用動力装置	圧縮空気設備	代替安全圧縮空気系	—	主配管（未然防止掃気系）	主配管	AB	一式	②-2	新設	—	常設SA	—/(S), 1.2Ss	—	—	流体：圧縮空気
2876	その他再処理設備の附属施設	動力装置及び非常用動力装置	圧縮空気設備	代替安全圧縮空気系	—	主配管（再発防止掃気系）	主配管	AB	一式	②-2	新設	—	常設SA	—/(S), 1.2Ss	—	—	流体：圧縮空気
2877	その他再処理設備の附属施設	動力装置及び非常用動力装置	圧縮空気設備	代替安全圧縮空気系	—	主配管（未然防止掃気系，貯槽等注水系）	主配管	AB	一式	②-2	新設	—	常設SA	—/(S), 1.2Ss	主：代替安全圧縮空気系 従：代替安全冷却水系	—	流体１：圧縮空気 流体２：冷却水 流体３：汽水
2878	その他再処理設備の附属施設	動力装置及び非常用動力装置	圧縮空気設備	代替安全圧縮空気系	—	可搬型建屋外ホース	主配管	屋外	一式	②-2	新設	—	可搬型SA	—/—	—	—	保管場所：分離建屋，外部保管エリア 流体：圧縮空気
2879	その他再処理設備の附属施設	動力装置及び非常用動力装置	圧縮空気設備	代替安全圧縮空気系	—	可搬型建屋内ホース	主配管	AB	一式	②-2	新設	—	可搬型SA	—/—	—	—	保管場所：分離建屋，外部保管エリア 流体：圧縮空気
2880	その他再処理設備の附属施設	動力装置及び非常用動力装置	圧縮空気設備	代替安全圧縮空気系	—	主配管（未然防止掃気系）	主配管	AC	一式	②-2	新設	—	常設SA	—/(S), 1.2Ss	—	—	流体：圧縮空気
2881	その他再処理設備の附属施設	動力装置及び非常用動力装置	圧縮空気設備	代替安全圧縮空気系	—	主配管（再発防止掃気系）	主配管	AC	一式	②-2	新設	—	常設SA	—/(S), 1.2Ss	—	—	流体：圧縮空気
2882	その他再処理設備の附属施設	動力装置及び非常用動力装置	圧縮空気設備	代替安全圧縮空気系	—	主配管（再発防止掃気系，貯槽等注水系）	主配管	AC	一式	②-2	新設	—	常設SA	—/(S), 1.2Ss	主：代替安全圧縮空気系 従：代替安全冷却水系	—	流体：圧縮空気
2883	その他再処理設備の附属施設	動力装置及び非常用動力装置	圧縮空気設備	代替安全圧縮空気系	—	主配管(未然防止掃気系)	主配管	AC	一式	②-2	新設	—	常設SA	—/(S), 1.2Ss	—	—	流体：圧縮空気
2884	その他再処理設備の附属施設	動力装置及び非常用動力装置	圧縮空気設備	代替安全圧縮空気系	—	主配管(再発防止掃気系)	主配管	AC	一式	②-2	新設	—	常設SA	—/(S), 1.2Ss	—	—	流体：圧縮空気
2885	その他再処理設備の附属施設	動力装置及び非常用動力装置	圧縮空気設備	代替安全圧縮空気系	—	主配管（未然防止掃気系，臨界事故時水素掃気系）	主配管	AC	一式	②-2	新設	—	常設SA	—/(S), 1.2Ss	主：代替安全圧縮空気系 従：臨界事故時水素掃気系	—	流体：圧縮空気
2886	その他再処理設備の附属施設	動力装置及び非常用動力装置	圧縮空気設備	代替安全圧縮空気系	—	主配管（未然防止掃気系，貯槽等注水系）	主配管	AC	一式	②-2	新設	—	常設SA	—/(S), 1.2Ss	主：代替安全圧縮空気系 従：代替安全冷却水系	—	流体：圧縮空気
2887	その他再処理設備の附属施設	動力装置及び非常用動力装置	圧縮空気設備	代替安全圧縮空気系	—	主配管（再発防止掃気系，貯槽等注水系）	主配管	AC	一式	②-2	新設	—	常設SA	—/(S), 1.2Ss	主：代替安全圧縮空気系 従：代替安全冷却水系	—	流体：圧縮空気
2888	その他再処理設備の附属施設	動力装置及び非常用動力装置	圧縮空気設備	代替安全圧縮空気系	—	可搬型建屋外ホース	主配管	AC 屋外	一式	②-2	新設	—	可搬型SA	—/—	—	—	保管場所：精製建屋，外部保管エリア
2889	その他再処理設備の附属施設	動力装置及び非常用動力装置	圧縮空気設備	代替安全圧縮空気系	—	可搬型建屋内ホース	主配管	AC	一式	②-2	新設	—	可搬型SA	—/—	—	—	保管場所：精製建屋，外部保管エリア
2890	その他再処理設備の附属施設	動力装置及び非常用動力装置	圧縮空気設備	代替安全圧縮空気系	—	可搬型建屋内ホース	主配管	CA	一式	②-2	新設	—	可搬型SA	—/—	—	—	流体：圧縮空気 保管場所：CA建屋内
2891	その他再処理設備の附属施設	動力装置及び非常用動力装置	圧縮空気設備	代替安全圧縮空気系	—	可搬型建屋外ホース	主配管	CA	一式	②-2	新設	—	可搬型SA	—/—	—	—	流体：圧縮空気 保管場所：CA建屋内
2892	その他再処理設備の附属施設	動力装置及び非常用動力装置	圧縮空気設備	代替安全圧縮空気系	—	主配管(未然防止掃気系)	主配管	CA	一式	②-2	新設	—	常設SA	—/(S), 1.2Ss	—	—	流体：圧縮空気
2893	その他再処理設備の附属施設	動力装置及び非常用動力装置	圧縮空気設備	代替安全圧縮空気系	—	主配管(再発防止掃気系)	主配管	CA	一式	②-2	新設	—	常設SA	—/(S), 1.2Ss	—	—	流体：圧縮空気
2894	その他再処理設備の附属施設	動力装置及び非常用動力装置	圧縮空気設備	代替安全圧縮空気系	—	主配管(未然防止掃気系，貯槽等注水系)	主配管	CA	一式	②-2	新設	—	常設SA	—/(S), 1.2Ss	主：代替安全圧縮空気系 従：代替安全冷却水系	—	流体1：圧縮空気 流体2：冷却水
2895	その他再処理設備の附属施設	動力装置及び非常用動力装置	圧縮空気設備	代替安全圧縮空気系	—	主配管(再発防止掃気系，貯槽等注水系)	主配管	CA	一式	②-2	新設	—	常設SA	—/(S), 1.2Ss	主：代替安全圧縮空気系 従：代替安全冷却水系	—	流体1：圧縮空気 流体2：冷却水
2896	その他再処理設備の附属施設	動力装置及び非常用動力装置	圧縮空気設備	代替安全圧縮空気系	—	主配管（未然防止掃気系）	主配管	KA	一式	②-2	新設	—	常設SA	—/(S), 1.2Ss	—	—	流体：圧縮空気
2897	その他再処理設備の附属施設	動力装置及び非常用動力装置	圧縮空気設備	代替安全圧縮空気系	—	主配管（未然防止掃気系，貯槽等注水系）	主配管	KA	一式	②-2	新設	—	常設SA	—/(S), 1.2Ss	主：代替安全圧縮空気系 従：代替安全冷却水系	—	流体1：圧縮空気 流体2：汽水
2898	その他再処理設備の附属施設	動力装置及び非常用動力装置	圧縮空気設備	代替安全圧縮空気系	—	主配管（未然防止掃気系）	主配管	KA	一式	②-2	既設/改造	—	常設SA	—/(S), 1.2Ss	—	—	流体：圧縮空気
2899	その他再処理設備の附属施設	動力装置及び非常用動力装置	圧縮空気設備	代替安全圧縮空気系	—	主配管（未然防止掃気系，貯槽等注水系）	主配管	KA	一式	②-2	既設/改造	安重/非安重	常設SA	—/(S), 1.2Ss	主：代替安全圧縮空気系 従：代替安全冷却水系	—	流体1：圧縮空気 流体2：汽水
2900	その他再処理設備の附属施設	動力装置及び非常用動力装置	圧縮空気設備	代替安全圧縮空気系	—	主配管（再発防止掃気系）	主配管	KA	一式	②-2	新設	—	常設SA	—/(S), 1.2Ss	—	—	流体：圧縮空気
2901	その他再処理設備の附属施設	動力装置及び非常用動力装置	圧縮空気設備	代替安全圧縮空気系	—	主配管（再発防止掃気系，貯槽等注水系）	主配管	KA	一式	②-2	新設	—	常設SA	—/(S), 1.2Ss	主：代替安全圧縮空気系 従：代替安全冷却水系	—	流体1：圧縮空気 流体2：汽水
2902	その他再処理設備の附属施設	動力装置及び非常用動力装置	圧縮空気設備	代替安全圧縮空気系	—	主配管（再発防止掃気系）	主配管	KA	一式	②-2	既設/改造	—	常設SA	—/(S), 1.2Ss	—	—	流体：圧縮空気
2903	その他再処理設備の附属施設	動力装置及び非常用動力装置	圧縮空気設備	代替安全圧縮空気系	—	主配管（再発防止掃気系，貯槽等注水系）	主配管	KA	一式	②-2	既設/改造	非安重	常設SA	—/(S), 1.2Ss	主：代替安全圧縮空気系 従：代替安全冷却水系	—	流体1：圧縮空気 流体2：汽水
2904	その他再処理設備の附属施設	動力装置及び非常用動力装置	圧縮空気設備	代替安全圧縮空気系	—	可搬型建屋外ホース	主配管	屋外	一式	②-2	新設	—	可搬型SA	—/—	—	—	保管場所：高レベル廃液ガラス固化建屋，外部保管エリア 流体：圧縮空気
2905	その他再処理設備の附属施設	動力装置及び非常用動力装置	圧縮空気設備	代替安全圧縮空気系	—	可搬型建屋内ホース	主配管	KA	一式	②-2	新設	—	可搬型SA	—/—	—	—	保管場所：高レベル廃液ガラス固化建屋，外部保管エリア 流体：圧縮空気
2906	その他再処理設備の附属施設	動力装置及び非常用動力装置	圧縮空気設備	臨界事故時水素掃気系	—	空気第2貯槽	容器	GC	1	②-2	既設	非安重	常設SA	C/ (C)	主：臨界事故時水素掃気系 従：一般圧縮空気系	E(再処理主)	
2907	その他再処理設備の附属施設	動力装置及び非常用動力装置	圧縮空気設備	臨界事故時水素掃気系	—	常用空気圧縮機	圧縮機	GC	3	②-2	既設	非安重	常設SA	C/ (C)	主：臨界事故時水素掃気系 従：一般圧縮空気系	E(再処理主)	
2908	その他再処理設備の附属施設	動力装置及び非常用動力装置	圧縮空気設備	臨界事故時水素掃気系	—	運転予備用空気圧縮機	圧縮機	GC	1	②-2	既設	非安重	常設SA	C/ (C)	主：臨界事故時水素掃気系 従：一般圧縮空気系	E(再処理主)	
2909	その他再処理設備の附属施設	動力装置及び非常用動力装置	圧縮空気設備	臨界事故時水素掃気系	—	主配管（臨界事故時水素掃気系）	主配管	AA	一式	②-2	改造	—	常設SA	—/(B), (C)	—	—	流体：圧縮空気
2910	その他再処理設備の附属施設	動力装置及び非常用動力装置	圧縮空気設備	臨界事故時水素掃気系	—	可搬型建屋内ホース（溶解槽用）	主配管	AA	一式	②-2	新設	—	可搬型SA	—/—	—	—	保管場所：前処理建屋，外部保管エリア 流体：圧縮空気
2911	その他再処理設備の附属施設	動力装置及び非常用動力装置	圧縮空気設備	臨界事故時水素掃気系	—	可搬型建屋内ホース（ハル洗浄槽用）	主配管	AA	一式	②-2	新設	—	可搬型SA	—/—	—	—	保管場所：前処理建屋，外部保管エリア 流体：圧縮空気
2912	その他再処理設備の附属施設	動力装置及び非常用動力装置	圧縮空気設備	臨界事故時水素掃気系	—	主配管（臨界事故時水素掃気系）	主配管	AC	一式	②-2	新設	—	常設SA	—/(C)	—	—	流体：圧縮空気
2913	その他再処理設備の附属施設	動力装置及び非常用動力装置	圧縮空気設備	臨界事故時水素掃気系	—	可搬型建屋内ホース（第５一時貯留処理槽用）	主配管	AC	一式	②-2	新設	—	可搬型SA	—/—	—	—	保管場所：精製建屋，外部保管エリア
2914	その他再処理設備の附属施設	動力装置及び非常用動力装置	圧縮空気設備	臨界事故時水素掃気系	—	可搬型建屋内ホース（第７一時貯留処理槽用）	主配管	AC	一式	②-2	新設	—	可搬型SA	—/—	—	—	保管場所：精製建屋，外部保管エリア
2915	その他再処理設備の附属施設	動力装置及び非常用動力装置	圧縮空気設備	臨界事故時水素掃気系	—	主配管(臨界事故時水素掃気系)	主配管	AA, AC, GC, TX60, 屋外	一式	②-2	既設	非安重	常設SA	C/ (C)	主：臨界事故時水素掃気系 従：一般圧縮空気系	E(再処理主)	流体:圧縮空気
2916	その他再処理設備の附属施設	給水施設及び蒸気供給施設	給水処理設備	—	—	純水装置	—	GC	2	①	既設	非安重	—	C/—	—	—	
2917	その他再処理設備の附属施設	給水施設及び蒸気供給施設	給水処理設備	—	—	純水貯槽	—	屋外	2	①	既設	非安重	—	C/—	—	—	
2918	その他再処理設備の附属施設	給水施設及び蒸気供給施設	給水処理設備	第１保管庫・貯水所	—	第1保管庫・貯水所	建物・構築物	屋外	1	②-2	新設	—	常設SA	—/1.2Ss	—	MOX(再処理主)	
2919	その他再処理設備の附属施設	給水施設及び蒸気供給施設	給水処理設備	第２保管庫・貯水所	—	第2保管庫・貯水所	建物・構築物	屋外	1	②-2	新設	—	常設SA	—/1.2Ss	—	MOX(再処理主)	
2920	その他再処理設備の附属施設	給水施設及び蒸気供給施設	給水処理設備	第２保管庫・貯水所	—	地下水排水設備 (第2保管庫・貯水所周り)	地下水排水設備	屋外	1	②-2	新設	—	常設SA	—/1.2Ss —/C-3	—	MOX(再処理主)	
2921	その他再処理設備の附属施設	給水施設及び蒸気供給施設	冷却水設備	一般冷却水系	—	冷却塔	—	FC	1	①	既設	非安重	—	C/—	—	—	7583-C01（冷却塔）
2922	その他再処理設備の附属施設	給水施設及び蒸気供給施設	冷却水設備	一般冷却水系	—	一次系冷却水循環ポンプ	—	FC	1	①	既設	非安重	—	C/—	—	—	
2923	その他再処理設備の附属施設	給水施設及び蒸気供給施設	冷却水設備	一般冷却水系	—	冷却塔	—	屋外	1	②-2	既設	非安重	—	C/—	—	—	8171-C10
2924	その他再処理設備の附属施設	給水施設及び蒸気供給施設	冷却水設備	一般冷却水系	—	冷却塔	—	屋外	1	②-2	既設	非安重	—	C/—	—	—	2153-C11
2925	その他再処理設備の附属施設	給水施設及び蒸気供給施設	冷却水設備	一般冷却水系	—	冷却塔	—	屋外	1	②-2	既設	非安重	—	C/—	—	—	8310-C20
2926	その他再処理設備の附属施設	給水施設及び蒸気供給施設	冷却水設備	一般冷却水系	—	冷却塔	—	屋外	1	②-2	既設	非安重	—	C/—	—	—	8173-C10
2927	その他再処理設備の附属施設	給水施設及び蒸気供給施設	冷却水設備	一般冷却水系	—	冷却水循環ポンプ	—	屋外	5	②-2	既設	非安重	—	C/—	—	—	8171- P1011, P1012, P1013, P1014, P1015
2928	その他再処理設備の附属施設	給水施設及び蒸気供給施設	冷却水設備	一般冷却水系	—	冷却水循環ポンプ	—	AK	3	②-2	既設	非安重	—	C/—	—	—	2153-P2610, P2710, P2810
2929	その他再処理設備の附属施設	給水施設及び蒸気供給施設	冷却水設備	一般冷却水系	—	冷却水循環ポンプ	—	GC	2	②-2	既設	非安重	—	C/—	—	—	8310-P2011, P2012
2930	その他再処理設備の附属施設	給水施設及び蒸気供給施設	冷却水設備	一般冷却水系	—	冷却水循環ポンプ	—	屋外	3	②-2	既設	非安重	—	C/—	—	—	8173-P1011, P1012, P1013
2931	その他再処理設備の附属施設	給水施設及び蒸気供給施設	冷却水設備	一般冷却水系	—	二次冷却水循環ポンプ	—	GC2	1	別設工認①	既設	非安重	—	C/—	—	—	
2932	その他再処理設備の附属施設	給水施設及び蒸気供給施設	冷却水設備	一般冷却水系	—	冷却塔	—	屋外	4	別設工認①	既設	非安重	—	C/—	—	—	8610-C31 (冷却塔A) 8610-C32 (冷却塔B) 8610-C33 (冷却塔C) 8610-C34 (冷却塔D)
2933	その他再処理設備の附属施設	給水施設及び蒸気供給施設	冷却水設備	安全冷却水系	—	安全冷却水系膨張槽	容器	屋外	2	①	既設	安重	—	S/—	—	MOX(再処理主)	
2934	その他再処理設備の附属施設	給水施設及び蒸気供給施設	冷却水設備	安全冷却水系	—	安全冷却水系冷却塔	熱交換器	屋外	2	①	改造	安重	—	S/—	—	MOX(再処理主)	
2935	その他再処理設備の附属施設	給水施設及び蒸気供給施設	冷却水設備	安全冷却水系	—	安全冷却水系冷却水循環ポンプ	ポンプ	屋外	3	①	改造	安重	—	S/—	—	MOX(再処理主)	
2936	その他再処理設備の附属施設	給水施設及び蒸気供給施設	冷却水設備	安全冷却水系	—	主要弁（7183-W007, W013）	主要弁	FA	2	①	改造	安重	—	S/—	—	—	空気作動弁
2937	その他再処理設備の附属施設	給水施設及び蒸気供給施設	冷却水設備	安全冷却水系	—	主要弁（7183-W008, W009, W014, W015）	主要弁	FA	4	①	改造	安重	—	S/—	—	—	電動弁
2938	その他再処理設備の附属施設	給水施設及び蒸気供給施設	冷却水設備	安全冷却水系	—	主要弁（7183-W226, W260）	主要弁	FA	2	①	既設	安重	—	S/—	—	—	逆止弁
2939	その他再処理設備の附属施設	給水施設及び蒸気供給施設	冷却水設備	安全冷却水系	—	主配管（崩壊熱除去系：使用済燃料の受入れ施設及び貯蔵施設用，サポート用冷却水系：使用済燃料の受入れ施設及び貯蔵施設用）	主配管	FA, TY81, TY82, TY83, 屋外	一式	①	既設	安重	—	S/—	—	MOX(再処理主)	流体：冷却水
2940	その他再処理設備の附属施設	給水施設及び蒸気供給施設	冷却水設備	安全冷却水系	—	主配管（サポート用冷却水系：使用済燃料の受入れ施設及び貯蔵施設用）	主配管	FA	一式	①	既設	安重	—	S/—	—	MOX(再処理主)	流体：冷却水
2941	その他再処理設備の附属施設	給水施設及び蒸気供給施設	冷却水設備	安全冷却水系	—	安全冷却水冷却塔	熱交換器	屋外	1	②-1	改造	安重	—	S/—	—	—	
2942	その他再処理設備の附属施設	給水施設及び蒸気供給施設	冷却水設備	安全冷却水系	—	主配管(崩壊熱除去系:再処理設備本体用，サポート用冷却水系:再処理設備本体用)	主配管	屋外	一式	②-1	既設	安重	—	S/—	—	—	流体:冷却水
2943	その他再処理設備の附属施設	給水施設及び蒸気供給施設	冷却水設備	安全冷却水系	—	安全冷却水膨張槽	容器	AA	3	②-2	改造	安重	常設SA	S/(S), 1.2Ss	主：安全冷却水系 従：代替安全冷却水系	—	
2944	その他再処理設備の附属施設	給水施設及び蒸気供給施設	冷却水設備	安全冷却水系	—	安全冷却水膨張槽	容器	AB	3	②-2	改造	安重	常設SA	S/(S), 1.2Ss	主：安全冷却水系 従：代替安全冷却水系	—	
2945	その他再処理設備の附属施設	給水施設及び蒸気供給施設	冷却水設備	安全冷却水系	—	安全冷却水膨張槽	容器	AC	3	②-2	改造	安重	常設SA	S/(S), 1.2Ss	主：安全冷却水系 従：代替安全冷却水系	—	

設工認申請対象機器の技術基準への適合性に係る整理

番号	施設区分		設備区分			機器名称	種類（主材）	設置場所	数量	申請区分	変更区分	DB区分	SA区分	耐震設計	兼用（主従）	共用（主従）	備考	第四十五条第1項	第四十八条第1項	第四十七条第1項	第四十九条第1項	第四十九条第2項	第四十九条第3項	第五十条第1項	第五十条第1項第1号	第五十条第1項第2号	第五十条第1項第3号	第五十八条第2項	第五十八条第3項
2904	その他再処理設備の附属施設	動力装置及び非常用動力装置	圧縮空気設備	代替安全圧縮空気系	—	可動型建屋内ホース	主配管	AA	一式	Q-2	新設	—	可搬型SA	—/—	—	—	—	—	—	—	—	—	—	—	—	—	—
2905	その他再処理設備の附属施設	動力装置及び非常用動力装置	圧縮空気設備	代替安全圧縮空気系	—	安全弁[redacted]	安全弁及び逃し弁	CA	1	**Q-2**	**新設**	—	常設SA	—/(S)，1.25s	—	—		—	—	—	—	—	—	—	—	—	—
2906	その他再処理設備の附属施設	動力装置及び非常用動力装置	圧縮空気設備	代替安全圧縮空気系	—	安全弁[redacted]	安全弁及び逃し弁	CA	1	**Q-2**	**新設**	—	常設SA	—/(S)，1.25s	—	—		—	—	—	—	—	—	—	—	—	—
2907	その他再処理設備の附属施設	動力装置及び非常用動力装置	圧縮空気設備	代替安全圧縮空気系	—	安全弁[redacted]	安全弁及び逃し弁	CA	1	**Q-2**	**新設**	—	常設SA	—/(S)，1.25s	—	—		—	—	—	—	—	—	—	—	—	—
2908	その他再処理設備の附属施設	動力装置及び非常用動力装置	圧縮空気設備	代替安全圧縮空気系	—	主配管（未熱防止排気系）	主配管	AA	一式	Q-2	新設	—	常設SA	—/(S)，1.25s	—	—	流体：圧縮空気	—	—	—	—	—	—	—	—	—	—
2909	その他再処理設備の附属施設	動力装置及び非常用動力装置	圧縮空気設備	代替安全圧縮空気系	—	主配管（再処防止排気系，貯槽等注水系）	主配管	AA	一式	Q-2	改造	—	常設SA	—/(S)，1.25s	主：代替安全圧縮空気系 従：代替安全冷却水系	—	流体1：圧縮空気 流体2：汽水	—	—	—	—	—	—	—	—	—	—
2910	その他再処理設備の附属施設	動力装置及び非常用動力装置	圧縮空気設備	代替安全圧縮空気系	—	可動型建屋外ホース	主配管	屋外	一式	Q-2	新設	—	可搬型SA	—/—	—	—	保管場所：前処理建屋，外部保管エリア 流体：圧縮空気	—	—	—	—	—	—	—	—	—	—
2911	その他再処理設備の附属施設	動力装置及び非常用動力装置	圧縮空気設備	代替安全圧縮空気系	—	可動型建屋内ホース	主配管	AA	一式	Q-2	新設	—	可搬型SA	—/—	—	—	保管場所：前処理建屋，外部保管エリア 流体：圧縮空気	—	—	—	—	—	—	—	—	—	—
2912	その他再処理設備の附属施設	動力装置及び非常用動力装置	圧縮空気設備	代替安全圧縮空気系	—	主配管（再処防止排気系，貯槽等注水系）	主配管	AB	一式	Q-2	新設	—	常設SA	—/(S)，1.25s	主：代替安全圧縮空気系 従：代替安全冷却水系	—	流体1：圧縮空気 流体2：冷却水 流体3：汽水	—	—	—	—	—	—	—	—	—	—
2913	その他再処理設備の附属施設	動力装置及び非常用動力装置	圧縮空気設備	代替安全圧縮空気系	—	主配管（未熱防止排気系）	主配管	AB	一式	Q-2	新設	—	常設SA	—/(S)，1.25s	—	—	流体：圧縮空気	—	—	—	—	—	—	—	—	—	—
2914	その他再処理設備の附属施設	動力装置及び非常用動力装置	圧縮空気設備	代替安全圧縮空気系	—	主配管（再処防止排気系）	主配管	AB	一式	Q-2	新設	—	常設SA	—/(S)，1.25s	—	—	流体：圧縮空気	—	—	—	—	—	—	—	—	—	—
2915	その他再処理設備の附属施設	動力装置及び非常用動力装置	圧縮空気設備	代替安全圧縮空気系	—	主配管（再処防止排気系，貯槽等注水系）	主配管	AB	一式	Q-2	新設	—	常設SA	—/(S)，1.25s	主：代替安全圧縮空気系 従：代替安全冷却水系	—	流体1：圧縮空気 流体2：冷却水 流体3：汽水	—	—	—	—	—	—	—	—	—	—
2916	その他再処理設備の附属施設	動力装置及び非常用動力装置	圧縮空気設備	代替安全圧縮空気系	—	可搬型建屋外ホース	主配管	屋外	一式	Q-2	新設	—	可搬型SA	—/—	—	—	保管場所：分離建屋，外部保管エリア 流体：圧縮空気	—	—	—	—	—	—	—	—	—	—
2917	その他再処理設備の附属施設	動力装置及び非常用動力装置	圧縮空気設備	代替安全圧縮空気系	—	可搬型建屋内ホース	主配管	AB	一式	Q-2	新設	—	可搬型SA	—/—	—	—	保管場所：分離建屋，外部保管エリア 流体：圧縮空気	—	—	—	—	—	—	—	—	—	—
2918	その他再処理設備の附属施設	動力装置及び非常用動力装置	圧縮空気設備	代替安全圧縮空気系	—	主配管（未熱防止排気系）	主配管	AC	一式	Q-2	新設	—	常設SA	—/(S)，1.25s	—	—	流体：圧縮空気	—	—	—	—	—	—	—	—	—	—
2919	その他再処理設備の附属施設	動力装置及び非常用動力装置	圧縮空気設備	代替安全圧縮空気系	—	主配管（再処防止排気系）	主配管	AC	一式	Q-2	新設	—	常設SA	—/(S)，1.25s	—	—	流体：圧縮空気	—	—	—	—	—	—	—	—	—	—
2920	その他再処理設備の附属施設	動力装置及び非常用動力装置	圧縮空気設備	代替安全圧縮空気系	—	主配管（再処防止排気系，貯槽等注水系）	主配管	AC	一式	Q-2	新設	—	常設SA	—/(S)，1.25s	主：代替安全圧縮空気系 従：代替安全冷却水系	—	流体：圧縮空気	—	—	—	—	—	—	—	—	—	—
2921	その他再処理設備の附属施設	動力装置及び非常用動力装置	圧縮空気設備	代替安全圧縮空気系	—	主配管（未熱防止排気系）	主配管	AC	一式	Q-2	新設	—	常設SA	—/(S)，1.25s	—	—	流体：圧縮空気	—	—	—	—	—	—	—	—	—	—
2922	その他再処理設備の附属施設	動力装置及び非常用動力装置	圧縮空気設備	代替安全圧縮空気系	—	主配管（再処防止排気系）	主配管	AC	一式	Q-2	新設	—	常設SA	—/(S)，1.25s	—	—	流体：圧縮空気	—	—	—	—	—	—	—	—	—	—
2923	その他再処理設備の附属施設	動力装置及び非常用動力装置	圧縮空気設備	代替安全圧縮空気系	—	主配管（未熱防止排気系，貯槽等注水系，臨界事故時水素掃気系）	主配管	AC	一式	Q-2	新設	—	常設SA	—/(S)，1.25s	主：代替安全圧縮空気系 従：臨界事故時水素掃気系	—	流体：圧縮空気	—	—	—	—	—	—	—	—	—	—
2924	その他再処理設備の附属施設	動力装置及び非常用動力装置	圧縮空気設備	代替安全圧縮空気系	—	主配管（未熱防止排気系，貯槽等注水系）	主配管	AC	一式	Q-2	新設	—	常設SA	—/(S)，1.25s	主：代替安全圧縮空気系 従：代替安全冷却水系	—	流体：圧縮空気	—	—	—	—	—	—	—	—	—	—
2925	その他再処理設備の附属施設	動力装置及び非常用動力装置	圧縮空気設備	代替安全圧縮空気系	—	可搬型建屋外ホース	主配管	AC 屋外	一式	Q-2	新設	—	可搬型SA	—/—	—	—	保管場所：精製建屋，外部保管エリア	—	—	—	—	—	—	—	—	—	—
2926	その他再処理設備の附属施設	動力装置及び非常用動力装置	圧縮空気設備	代替安全圧縮空気系	—	可搬型建屋内ホース	主配管	AC	一式	Q-2	新設	—	可搬型SA	—/—	—	—	保管場所：精製建屋，外部保管エリア	—	—	—	—	—	—	—	—	—	—
2927	その他再処理設備の附属施設	動力装置及び非常用動力装置	圧縮空気設備	代替安全圧縮空気系	—	可搬型建屋外ホース	主配管	CA	一式	**Q-2**	**新設**	—	可搬型SA	—/—	—	—	流体：圧縮空気 保管場所：CA建屋内	—	—	—	—	—	—	—	—	—	—
2928	その他再処理設備の附属施設	動力装置及び非常用動力装置	圧縮空気設備	代替安全圧縮空気系	—	可搬型建屋外ホース	主配管	CA	一式	**Q-2**	**新設**	—	可搬型SA	—/—	—	—	流体：圧縮空気 保管場所：CA建屋内	—	—	—	—	—	—	—	—	—	—
2929	その他再処理設備の附属施設	動力装置及び非常用動力装置	圧縮空気設備	代替安全圧縮空気系	—	主配管（未熱防止排気系）	主配管	CA	一式	**Q-2**	**新設**	—	常設SA	—/(S)，1.25s	—	—	流体：圧縮空気	—	—	—	—	—	—	—	—	—	—
2930	その他再処理設備の附属施設	動力装置及び非常用動力装置	圧縮空気設備	代替安全圧縮空気系	—	主配管（再処防止排気系）	主配管	CA	一式	**Q-2**	**新設**	—	常設SA	—/(S)，1.25s	—	—	流体：圧縮空気	—	—	—	—	—	—	—	—	—	—
2931	その他再処理設備の附属施設	動力装置及び非常用動力装置	圧縮空気設備	代替安全圧縮空気系	—	主配管（未熱防止排気系，貯槽等注水系）	主配管	CA	一式	**Q-2**	**新設**	—	常設SA	—/(S)，1.25s	主：代替安全圧縮空気系 従：代替安全冷却水系	—	流体1：圧縮空気 流体2：冷却水	—	—	—	—	—	—	—	—	—	—
2932	その他再処理設備の附属施設	動力装置及び非常用動力装置	圧縮空気設備	代替安全圧縮空気系	—	主配管（再処防止排気系，貯槽等注水系）	主配管	CA	一式	**Q-2**	**新設**	—	常設SA	—/(S)，1.25s	主：代替安全圧縮空気系 従：代替安全冷却水系	—	流体1：圧縮空気 流体2：冷却水	—	—	—	—	—	—	—	—	—	—
2933	その他再処理設備の附属施設	動力装置及び非常用動力装置	圧縮空気設備	代替安全圧縮空気系	—	主配管（未熱防止排気系）	主配管	KA	一式	Q-2	新設	—	常設SA	—/(S)，1.25s	—	—	流体：圧縮空気	—	—	—	—	—	—	—	—	—	—
2934	その他再処理設備の附属施設	動力装置及び非常用動力装置	圧縮空気設備	代替安全圧縮空気系	—	主配管（未熱防止排気系，貯槽等注水系）	主配管	KA	一式	Q-2	新設	—	常設SA	—/(S)，1.25s	主：代替安全圧縮空気系 従：代替安全冷却水系	—	流体1：圧縮空気 流体2：汽水	—	—	—	—	—	—	—	—	—	—
2935	その他再処理設備の附属施設	動力装置及び非常用動力装置	圧縮空気設備	代替安全圧縮空気系	—	主配管（再処防止排気系）	主配管	KA	一式	Q-2	既設/改造	—	常設SA	—/(S)，1.25s	—	—	流体：圧縮空気	—	—	—	—	—	—	—	—	—	—
2936	その他再処理設備の附属施設	動力装置及び非常用動力装置	圧縮空気設備	代替安全圧縮空気系	—	主配管（未熱防止排気系，貯槽等注水系）	主配管	KA	一式	Q-2	既設/改造	安重/非安重	常設SA	—/(S)，1.25s	主：代替安全圧縮空気系 従：代替安全冷却水系	—	流体1：圧縮空気 流体2：汽水	—	—	—	—	—	—	—	—	—	—
2937	その他再処理設備の附属施設	動力装置及び非常用動力装置	圧縮空気設備	代替安全圧縮空気系	—	主配管（再処防止排気系）	主配管	KA	一式	Q-2	新設	—	常設SA	—/(S)，1.25s	—	—	流体：圧縮空気	—	—	—	—	—	—	—	—	—	—
2938	その他再処理設備の附属施設	動力装置及び非常用動力装置	圧縮空気設備	代替安全圧縮空気系	—	主配管（再処防止排気系，貯槽等注水系）	主配管	KA	一式	Q-2	新設	—	常設SA	—/(S)，1.25s	主：代替安全圧縮空気系 従：代替安全冷却水系	—	流体1：圧縮空気 流体2：汽水	—	—	—	—	—	—	—	—	—	—
2939	その他再処理設備の附属施設	動力装置及び非常用動力装置	圧縮空気設備	代替安全圧縮空気系	—	主配管（再処防止排気系）	主配管	KA	一式	Q-2	既設/改造	—	常設SA	—/(S)，1.25s	—	—	流体：圧縮空気	—	—	—	—	—	—	—	—	—	—
2940	その他再処理設備の附属施設	動力装置及び非常用動力装置	圧縮空気設備	代替安全圧縮空気系	—	主配管（再処防止排気系，貯槽等注水系）	主配管	KA	一式	Q-2	既設/改造	非安重	常設SA	—/(S)，1.25s	主：代替安全圧縮空気系 従：代替安全冷却水系	—	流体1：圧縮空気 流体2：汽水	—	—	—	—	—	—	—	—	—	—
2941	その他再処理設備の附属施設	動力装置及び非常用動力装置	圧縮空気設備	代替安全圧縮空気系	—	可搬型建屋外ホース	主配管	屋外	一式	Q-2	新設	—	可搬型SA	—/—	—	—	保管場所：高レベル廃液ガラス固化建屋，外部保管エリア 流体：圧縮空気	—	—	—	—	—	—	—	—	—	—
2942	その他再処理設備の附属施設	動力装置及び非常用動力装置	圧縮空気設備	代替安全圧縮空気系	—	可搬型建屋内ホース	主配管	KA	一式	Q-2	新設	—	可搬型SA	—/—	—	—	保管場所：高レベル廃液ガラス固化建屋，外部保管エリア 流体：圧縮空気	—	—	—	—	—	—	—	—	—	—
2943	その他再処理設備の附属施設	動力装置及び非常用動力装置	圧縮空気設備	臨界事故時水素掃気系	—	空気貯封槽	容器	GC	1	Q-2	既設	非安重	常設SA	C/-(C)	主：臨界事故時水素掃気系 従：一般圧縮空気系	—	E(再処理主)	—	—	—	—	—	—	—	—	—	—
2944	その他再処理設備の附属施設	動力装置及び非常用動力装置	圧縮空気設備	臨界事故時水素掃気系	—	常用空気圧縮機	圧縮機	GC	3	Q-2	既設	非安重	常設SA	C/-(C)	主：臨界事故時水素掃気系 従：一般圧縮空気系	—	E(再処理主)	—	—	—	—	—	—	—	—	—	—
2945	その他再処理設備の附属施設	動力装置及び非常用動力装置	圧縮空気設備	臨界事故時水素掃気系	—	運転予備用空気圧縮機	圧縮機	GC	1	Q-2	既設	非安重	常設SA	C/-(C)	主：臨界事故時水素掃気系 従：一般圧縮空気系	—	E(再処理主)	—	—	—	—	—	—	—	—	—	—
2946	その他再処理設備の附属施設	動力装置及び非常用動力装置	圧縮空気設備	臨界事故時水素掃気系	—	可搬型建屋内ホース	主配管	KA	一式	Q-2	新設	—	可搬型SA	—/—	—	—	保管場所：高レベル廃液ガラス固化建屋，外部保管エリア 流体：圧縮空気	—	—	—	—	—	—	—	—	—	—
2947	その他再処理設備の附属施設	給水処理及び蒸気供給設備	給水処理設備	—	—	純水装置	—	GC	2	①	既設	非安重	—	—/—	—	—		—	—	—	—	—	—	—	—	—	—
2948	その他再処理設備の附属施設	給水処理及び蒸気供給設備	給水処理設備	—	—	純水貯槽	—	屋外	2	①	既設	非安重	—	—/—	—	—		—	—	—	—	—	—	—	—	—	—
2949	その他再処理設備の附属施設	給水処理及び蒸気供給設備	給水処理設備	第1保管槽・貯水所	—	第1保管槽・貯水所	建物・構築物	屋外	1	Q-2	新設	—	常設SA	—/1.25s	—	—	WS1(再処理主)	○	—	—	—	—	—	—	—	—	—
2950	その他再処理設備の附属施設	給水処理及び蒸気供給設備	給水処理設備	第2保管槽・貯水所	—	第2保管槽・貯水所	建物・構築物	屋外	1	Q-2	新設	—	常設SA	—/1.25s	—	—	WS1(再処理主)	○	—	—	—	—	—	—	—	—	—
2951	その他再処理設備の附属施設	給水処理及び蒸気供給設備	給水処理設備	第2保管槽・貯水所	—	地下水排水設備 （第2保管槽・貯水所周り）	地下水排水設備	屋外	1	Q-2	新設	—	常設SA	—/1.25s —/C-(S)	—	—	WS1(再処理主)		—	—	—	—	—	—	—	—	—	—
2952	その他再処理設備の附属施設	給水処理及び蒸気供給設備	舟溜水設備	一般冷却水系	—	舟溜槽	—	FC	1	①	既設	非安重	—	—/—	—	—	7583-C01（舟溜槽）	—	—	—	—	—	—	—	—	—	—
2953	その他再処理設備の附属施設	給水処理及び蒸気供給設備	舟溜水設備	一般冷却水系	—	一次系冷却水補機ポンプ	—	FC	1	①	既設	非安重	—	—/—	—	—		—	—	—	—	—	—	—	—	—	—	—
2954	その他再処理設備の附属施設	給水処理及び蒸気供給設備	舟溜水設備	一般冷却水系	—	舟溜槽	—	屋外	1	Q-2	既設	非安重	—	—/—	—	—	8171-C10	—	—	—	—	—	—	—	—	—	—
2955	その他再処理設備の附属施設	給水処理及び蒸気供給設備	舟溜水設備	一般冷却水系	—	舟溜槽	—	屋外	1	Q-2	既設	非安重	—	—/—	—	—	2153-C11	—	—	—	—	—	—	—	—	—	—
2956	その他再処理設備の附属施設	給水処理及び蒸気供給設備	舟溜水設備	一般冷却水系	—	舟溜槽	—	屋外	1	Q-2	既設	非安重	—	—/—	—	—	8310-C20	—	—	—	—	—	—	—	—	—	—
2957	その他再処理設備の附属施設	給水処理及び蒸気供給設備	舟溜水設備	一般冷却水系	—	舟溜槽	—	屋外	1	Q-2	既設	非安重	—	—/—	—	—	8173-C10	—	—	—	—	—	—	—	—	—	—
2958	その他再処理設備の附属施設	給水処理及び蒸気供給設備	舟溜水設備	一般冷却水系	—	舟溜水循環ポンプ	—	屋外	5	Q-2	既設	非安重	—	—/—	—	—	8171-C P1911, P1912, P1913, P1914, P1913	—	—	—	—	—	—	—	—	—	—
2959	その他再処理設備の附属施設	給水処理及び蒸気供給設備	舟溜水設備	一般冷却水系	—	舟溜水循環ポンプ	—	AK	3	Q-2	既設	非安重	—	—/—	—	—	2153-P2916, P2719, P2910	—	—	—	—	—	—	—	—	—	—
2960	その他再処理設備の附属施設	給水処理及び蒸気供給設備	舟溜水設備	一般冷却水系	—	舟溜水循環ポンプ	—	GC	2	Q-2	既設	非安重	—	—/—	—	—	8310-P2911, P2912	—	—	—	—	—	—	—	—	—	—
2961	その他再処理設備の附属施設	給水処理及び蒸気供給設備	舟溜水設備	一般冷却水系	—	舟溜水循環ポンプ	—	屋外	3	Q-2	既設	非安重	—	—/—	—	—	8173-P1911, P1912, P1913	—	—	—	—	—	—	—	—	—	—
2962	その他再処理設備の附属施設	給水処理及び蒸気供給設備	舟溜水設備	一般冷却水系	—	二次冷却水循環ポンプ	—	GC2	1	別設工認① ①	既設	非安重	—	—/—	—	—		—	—	—	—	—	—	—	—	—	—
2963	その他再処理設備の附属施設	給水処理及び蒸気供給設備	舟溜水設備	一般冷却水系	—	舟溜槽	—	屋外	6	別設工認① ①	既設	非安重	—	—/—	—	—	8610-C21 （舟溜槽A） 8610-C22 （舟溜槽B） 8610-C23 （舟溜槽C） 8610-C24 （舟溜槽D）	—	—	—	—	—	—	—	—	—	—	—
2964	その他再処理設備の附属施設	給水処理及び蒸気供給設備	舟溜水設備	安全冷却水系	—	安全冷却水系膨張槽	容器	屋外	2	①	既設	安重	—	S/—	—	—	WS1(再処理主)	—	—	—	—	—	—	—	—	—	—	—
2965	その他再処理設備の附属施設	給水処理及び蒸気供給設備	舟溜水設備	安全冷却水系	—	安全冷却水系冷却塔	熱交換器	屋外	2	①	改造	安重	—	S/—	—	—	WS1(再処理主)	—	—	—	—	—	—	—	—	—	—	—
2966	その他再処理設備の附属施設	給水処理及び蒸気供給設備	舟溜水設備	安全冷却水系	—	安全冷却水系冷却水循環ポンプ	ポンプ	屋外	3	①	改造	安重	—	S/—	—	—	WS1(再処理主)	—	—	—	—	—	—	—	—	—	—	—
2967	その他再処理設備の附属施設	給水処理及び蒸気供給設備	舟溜水設備	安全冷却水系	—	主要弁（T183-W007, W013）	主要弁	FA	2	①	改造	安重	—	S/—	—	—	空気作動弁	—	—	—	—	—	—	—	—	—	—	—
2968	その他再処理設備の附属施設	給水処理及び蒸気供給設備	舟溜水設備	安全冷却水系	—	主要弁（T183-W006, W009, W014, W015）	主要弁	FA	4	①	改造	安重	—	S/—	—	—	電動弁	—	—	—	—	—	—	—	—	—	—	—
2969	その他再処理設備の附属施設	給水処理及び蒸気供給設備	舟溜水設備	安全冷却水系	—	主要弁（T183-W236, W260）	主要弁	FA	2	①	既設	安重	—	S/—	—	—	逆止弁	—	—	—	—	—	—	—	—	—	—	—
2970	その他再処理設備の附属施設	給水処理及び蒸気供給設備	舟溜水設備	安全冷却水系	—	主配管（鉄錆男除去系：使用済燃料の受入れ施設及び貯蔵施設用，サポート用冷却水系：使用済燃料の受入れ施設及び貯蔵施設用）	主配管	FA	一式	①	既設	安重	—	S/—	—	—	WS1(再処理主)	流体：冷却水	—	—	—	—	—	—	—	—	—	—	—
2971	その他再処理設備の附属施設	給水処理及び蒸気供給設備	舟溜水設備	安全冷却水系	—	主配管（サポート用冷却水系：使用済燃料の受入れ施設及び貯蔵施設用）	主配管	FA	一式	①	既設	安重	—	S/—	—	—	WS1(再処理主)	流体：冷却水	—	—	—	—	—	—	—	—	—	—
2972	その他再処理設備の附属施設	給水処理及び蒸気供給設備	舟溜水設備	安全冷却水系	—	安全冷却水冷却塔	熱交換器	屋外	1	Q-1	改造	安重	—	S/—	—	—		—	—	—	—	—	—	—	—	—	—	—
2973	その他再処理設備の附属施設	給水処理及び蒸気供給設備	舟溜水設備	安全冷却水系	—	主配管（除鉄熱除去系：再処理設備本体用，サポート用冷却水系：再処理設備本体用）	主配管	屋外	一式	Q-1	既設	安重	—	S/—	—	—	流体：冷却水	—	—	—	—	—	—	—	—	—	—	—
2974	その他再処理設備の附属施設	給水処理及び蒸気供給設備	舟溜水設備	安全冷却水系	—	安全冷却水膨張槽	容器	AA	3	Q-2	改造	安重	常設SA	S/(S)，1.25s	主：安全冷却水系 従：代替安全冷却水系	—		—	—	—	—	—	—	—	—	—	—
2975	その他再処理設備の附属施設	給水処理及び蒸気供給設備	舟溜水設備	安全冷却水系	—	安全冷却水膨張槽	容器	AB	3	Q-2	改造	安重	常設SA	S/(S)，1.25s	主：安全冷却水系 従：代替安全冷却水系	—		—	—	—	—	—	—	—	—	—	—
2976	その他再処理設備の附属施設	給水処理及び蒸気供給設備	舟溜水設備	安全冷却水系	—	安全冷却水膨張槽	容器	AC	3	Q-2	改造	安重	常設SA	S/(S)，1.25s	主：安全冷却水系 従：代替安全冷却水系	—		—	—	—	—	—	—	—	—	—	—

設工認申請対象機器の技術基準への適合性に係る整理

番号	施設区分		設備区分			機器名称	機種（注14）	設置場所	数量	申請時	変更区分	D B区分	S A区分	耐震設計	兼用（主従）	共用（主従）	備考
2940	その他再処理設備の附属施設	総本施設及び蒸気供給施設	冷却水設備	安全冷却水系	—	安全冷却水膨張槽	容器	CA	2	**②-2**	**既設**	安重	実設SA	S/(S)、1.25s	主：安全冷却水系 従：代替安全冷却水系	—	安全冷却水A膨張槽 安全冷却水B膨張槽
2941	その他再処理設備の附属施設	総本施設及び蒸気供給施設	冷却水設備	安全冷却水系	—	安全冷却水膨張槽	容器	AA	2	②-2	既設	安重	—	S/—	—	—	
2942	その他再処理設備の附属施設	総本施設及び蒸気供給施設	冷却水設備	安全冷却水系	—	膨張槽	容器	GA	2	②-2	既設	安重	—	S/—	—	—	
2943	その他再処理設備の附属施設	総本施設及び蒸気供給施設	冷却水設備	安全冷却水系	—	第1、第2高レベル濃縮廃液貯槽冷却水膨張槽	容器	KA	4	②-2	既設	安重	実設SA	S/(S)、1.25s	主：安全冷却水系 従：代替安全冷却水系	—	
2944	その他再処理設備の附属施設	総本施設及び蒸気供給施設	冷却水設備	安全冷却水系	—	安全冷却水膨張槽	容器	KA	2	②-2	既設	安重	実設SA	S/(S)、1.25s	主：安全冷却水系 従：代替安全冷却水系	—	
2945	その他再処理設備の附属施設	総本施設及び蒸気供給施設	冷却水設備	安全冷却水系	—	高レベル廃液共用貯槽冷却水膨張槽	容器	KA	2	②-2	既設	安重	実設SA	S/(S)、1.25s	主：安全冷却水系 従：代替安全冷却水系	—	
2946	その他再処理設備の附属施設	総本施設及び蒸気供給施設	冷却水設備	安全冷却水系	—	安全冷却水膨張槽	容器	KA	2	②-2	既設	安重	実設SA	S/(S)、1.25s	主：安全冷却水系 従：代替安全冷却水系	—	
2947	その他再処理設備の附属施設	総本施設及び蒸気供給施設	冷却水設備	安全冷却水系	—	安全冷却水中間熱交換器	熱交換器	AA	2	②-2	改造	安重	実設SA	S/(S)、1.25s	主：安全冷却水系 従：代替安全冷却水系	—	
2948	その他再処理設備の附属施設	総本施設及び蒸気供給施設	冷却水設備	安全冷却水系	—	安全冷却水中間熱交換器	熱交換器	AA	1	②-2	改造	安重	実設SA	S/(S)、1.25s	主：安全冷却水系 従：代替安全冷却水系	—	
2949	その他再処理設備の附属施設	総本施設及び蒸気供給施設	冷却水設備	安全冷却水系	—	中間熱交換器	熱交換器	AB	2	②-2	改造	安重	—	S/—	—	—	
2950	その他再処理設備の附属施設	総本施設及び蒸気供給施設	冷却水設備	安全冷却水系	—	安全冷却水中間熱交換器	熱交換器	AB	2	②-2	改造	安重	実設SA	S/(S)、1.25s	主：安全冷却水系 従：代替安全冷却水系	—	
2951	その他再処理設備の附属施設	総本施設及び蒸気供給施設	冷却水設備	安全冷却水系	—	安全冷却水中間熱交換器	熱交換器	AB	1	②-2	改造	安重	実設SA	S/(S)、1.25s	主：安全冷却水系 従：代替安全冷却水系	—	
2952	その他再処理設備の附属施設	総本施設及び蒸気供給施設	冷却水設備	安全冷却水系	—	安全冷却水中間熱交換器	熱交換器	AC	2	②-2	改造	安重	実設SA	S/(S)、1.25s	主：安全冷却水系 従：代替安全冷却水系	—	
2953	その他再処理設備の附属施設	総本施設及び蒸気供給施設	冷却水設備	安全冷却水系	—	安全冷却水中間熱交換器	熱交換器	AC	1	②-2	改造	安重	実設SA	S/(S)、1.25s	主：安全冷却水系 従：代替安全冷却水系	—	
2954	その他再処理設備の附属施設	総本施設及び蒸気供給施設	冷却水設備	安全冷却水系	—	安全冷却水第1中間熱交換器	熱交換器	CA	2	**②-2**	**既設**	安重	実設SA	S/(S)、1.25s	主：安全冷却水系 従：代替安全冷却水系	—	安全冷却水A第1中間熱交換器 安全冷却水B第1中間熱交換器
2955	その他再処理設備の附属施設	総本施設及び蒸気供給施設	冷却水設備	安全冷却水系	—	冷却塔	熱交換器	屋外	2	②-2	改造	安重	—	S/—	—	—	
2956	その他再処理設備の附属施設	総本施設及び蒸気供給施設	冷却水設備	安全冷却水系	—	安全冷却水冷却塔	熱交換器	屋外	1	②-2	改造	安重	—	S/—	—	—	
2957	その他再処理設備の附属施設	総本施設及び蒸気供給施設	冷却水設備	安全冷却水系	—	第1、第2高レベル濃縮廃液貯槽冷却水中間熱交換器	熱交換器	KA	4	②-2	既設	安重	実設SA	S/(S)、1.25s	主：安全冷却水系 従：代替安全冷却水系	—	
2958	その他再処理設備の附属施設	総本施設及び蒸気供給施設	冷却水設備	安全冷却水系	—	安全冷却水中間熱交換器	熱交換器	KA	2	②-2	既設	安重	実設SA	S/(S)、1.25s	主：安全冷却水系 従：代替安全冷却水系	—	
2959	その他再処理設備の附属施設	総本施設及び蒸気供給施設	冷却水設備	安全冷却水系	—	高レベル廃液共用貯槽冷却水中間熱交換器	熱交換器	KA	2	②-2	既設	安重	実設SA	S/(S)、1.25s	主：安全冷却水系 従：代替安全冷却水系	—	
2960	その他再処理設備の附属施設	総本施設及び蒸気供給施設	冷却水設備	安全冷却水系	—	安全冷却水中間熱交換器	熱交換器	KA	2	②-2	既設	安重	実設SA	S/(S)、1.25s	主：安全冷却水系 従：代替安全冷却水系	—	
2961	その他再処理設備の附属施設	総本施設及び蒸気供給施設	冷却水設備	安全冷却水系	—	安全冷水冷凍機	熱交換器	KA	2	②-2	既設	安重	—	S/—	—	—	
2962	その他再処理設備の附属施設	総本施設及び蒸気供給施設	冷却水設備	安全冷却水系	—	安全冷水冷却器	熱交換器	KA	2	②-2	既設	安重	—	S/—	—	—	
2963	その他再処理設備の附属施設	総本施設及び蒸気供給施設	冷却水設備	安全冷却水系	—	安全冷却水ポンプ	ポンプ	AA	4	②-2	改造	安重	実設SA	S/(S)、1.25s	主：安全冷却水系 従：代替安全冷却水系	—	
2964	その他再処理設備の附属施設	総本施設及び蒸気供給施設	冷却水設備	安全冷却水系	—	安全冷却水ポンプ	ポンプ	AA	2	②-2	改造	安重	実設SA	S/(S)、1.25s	主：安全冷却水系 従：代替安全冷却水系	—	
2965	その他再処理設備の附属施設	総本施設及び蒸気供給施設	冷却水設備	安全冷却水系	—	冷却水補償ポンプ	ポンプ	AB	4	②-2	改造	安重	—	S/—	—	—	
2966	その他再処理設備の附属施設	総本施設及び蒸気供給施設	冷却水設備	安全冷却水系	—	安全冷却水ポンプ	ポンプ	AB	4	②-2	改造	安重	実設SA	S/(S)、1.25s	主：安全冷却水系 従：代替安全冷却水系	—	
2967	その他再処理設備の附属施設	総本施設及び蒸気供給施設	冷却水設備	安全冷却水系	—	安全冷却水ポンプ	ポンプ	AB	2	②-2	改造	安重	実設SA	S/(S)、1.25s	主：安全冷却水系 従：代替安全冷却水系	—	
2968	その他再処理設備の附属施設	総本施設及び蒸気供給施設	冷却水設備	安全冷却水系	—	安全冷却水ポンプ	ポンプ	AC	4	②-2	改造	安重	実設SA	S/(S)、1.25s	主：安全冷却水系 従：代替安全冷却水系	—	
2969	その他再処理設備の附属施設	総本施設及び蒸気供給施設	冷却水設備	安全冷却水系	—	安全冷却水ポンプ	ポンプ	AC	2	②-2	改造	安重	実設SA	S/(S)、1.25s	主：安全冷却水系 従：代替安全冷却水系	—	
2970	その他再処理設備の附属施設	総本施設及び蒸気供給施設	冷却水設備	安全冷却水系	—	冷水移送ポンプ	ポンプ	CA	4	**②-2**	**既設**	安重	実設SA	S/(S)、1.25s	主：安全冷却水系 従：代替安全冷却水系	—	冷水移送ポンプA 冷水移送ポンプB 冷水移送ポンプC 冷水移送ポンプD
2971	その他再処理設備の附属施設	総本施設及び蒸気供給施設	冷却水設備	安全冷却水系	—	安全冷却水循環ポンプ	ポンプ	AA	4	②-2	既設	安重	—	S/—	—	—	
2972	その他再処理設備の附属施設	総本施設及び蒸気供給施設	冷却水設備	安全冷却水系	—	冷却水循環ポンプ	ポンプ	GA	2	②-2	既設	安重	—	S/—	—	—	
2973	その他再処理設備の附属施設	総本施設及び蒸気供給施設	冷却水設備	安全冷却水系	—	第1、第2高レベル濃縮廃液貯槽冷却水ポンプ	ポンプ	KA	8	②-2	既設	安重	実設SA	S/(S)、1.25s	主：安全冷却水系 従：代替安全冷却水系	—	
2974	その他再処理設備の附属施設	総本施設及び蒸気供給施設	冷却水設備	安全冷却水系	—	安全冷却水ポンプ	ポンプ	KA	4	②-2	既設	安重	実設SA	S/(S)、1.25s	主：安全冷却水系 従：代替安全冷却水系	—	
2975	その他再処理設備の附属施設	総本施設及び蒸気供給施設	冷却水設備	安全冷却水系	—	高レベル廃液共用貯槽冷却水ポンプ	ポンプ	KA	4	②-2	既設	安重	実設SA	S/(S)、1.25s	主：安全冷却水系 従：代替安全冷却水系	—	
2976	その他再処理設備の附属施設	総本施設及び蒸気供給施設	冷却水設備	安全冷却水系	—	安全冷却水ポンプ	ポンプ	KA	4	②-2	既設	安重	実設SA	S/(S)、1.25s	主：安全冷却水系 従：代替安全冷却水系	—	
2977	その他再処理設備の附属施設	総本施設及び蒸気供給施設	冷却水設備	安全冷却水系	—	主配管（仮維熱除去系：再処理設備本体用）	主配管	AA	一式	②-2	既設	安重	—	S/—	—	—	流体：冷却水
2978	その他再処理設備の附属施設	総本施設及び蒸気供給施設	冷却水設備	安全冷却水系	—	主配管（仮維熱除去系：再処理設備本体用、内部ループ通水系）	主配管	AA	一式	②-2	改造	安重	実設SA	S/(S)、1.25s	主：安全冷却水系 従：代替安全冷却水系	—	
2979	その他再処理設備の附属施設	総本施設及び蒸気供給施設	冷却水設備	安全冷却水系	—	主配管（サポート用冷却系：再処理設備本体用）	主配管	AA	一式	②-2	既設	安重	—	S/—	—	—	流体：冷却水
2980	その他再処理設備の附属施設	総本施設及び蒸気供給施設	冷却水設備	安全冷却水系	—	主配管（仮維熱除去系：再処理設備本体用、サポート用冷却水系：再処理設備本体用、内部ループ通水系）	主配管	AA	一式	②-2	改造	安重	実設SA	S/(S)、1.25s	主：安全冷却水系 従：代替安全冷却水系	—	流体1：冷却水 流体2：汽水
2981	その他再処理設備の附属施設	総本施設及び蒸気供給施設	冷却水設備	安全冷却水系	—	主配管（仮維熱除去系：再処理設備本体用、サポート用冷却系：再処理設備本体用）	主配管	AA	一式	②-2	既設	安重	—	S/—	—	—	流体：冷却水
2982	その他再処理設備の附属施設	総本施設及び蒸気供給施設	冷却水設備	安全冷却水系	—	主配管（仮維熱除去系：再処理設備本体用）	主配管	AB	一式	②-2	既設	安重	—	S/—	—	—	流体：冷却水
2983	その他再処理設備の附属施設	総本施設及び蒸気供給施設	冷却水設備	安全冷却水系	—	主配管（仮維熱除去系：再処理設備本体用、内部ループ通水系）	主配管	AB	一式	②-2	既設	安重	実設SA	S/(S)、1.25s	主：安全冷却水系 従：代替安全冷却水系	—	流体1：冷却水 流体2：汽水
2984	その他再処理設備の附属施設	総本施設及び蒸気供給施設	冷却水設備	安全冷却水系	—	主配管（仮維熱除去系：再処理本体用、内部ループ通水系）	主配管	AC	一式	②-2	改造	安重	実設SA	S/(S)、1.25s	主：安全冷却水系 従：代替安全冷却水系	—	流体1：冷却水 流体2：汽水
2985	その他再処理設備の附属施設	総本施設及び蒸気供給施設	冷却水設備	安全冷却水系	—	主配管（仮維熱除去系：再処理本体用）	主配管	AC	一式	②-2	既設	安重	—	S/—	—	—	流体：冷却水
2986	その他再処理設備の附属施設	総本施設及び蒸気供給施設	冷却水設備	安全冷却水系	—	主配管（仮維熱除去系：再処理設備本体用、内部ループ通水系）	主配管	CA	一式	**②-2**	**既設/改造**	安重	実設SA	S/(S)、1.25s	主：安全冷却水系 従：代替安全冷却水系	—	流体：冷却水
2987	その他再処理設備の附属施設	総本施設及び蒸気供給施設	冷却水設備	安全冷却水系	—	主配管（仮維熱除去系：再処理設備本体用）	主配管	CA T110E	一式	**②-2**	**既設**	安重	—	S/—	—	—	流体：冷却水
2988	その他再処理設備の附属施設	総本施設及び蒸気供給施設	冷却水設備	安全冷却水系	—	主配管（仮維熱除去系：再処理設備本体用、サポート用冷却水系：再処理設備本体用）	主配管	AA, KA, TB 605, TB60 屋外	一式	②-2	改造	安重	—	S/—	—	—	流体：冷却水
2989	その他再処理設備の附属施設	総本施設及び蒸気供給施設	冷却水設備	安全冷却水系	—	主配管（仮維熱除去系：再処理設備本体用）	主配管	AA, AB, AC, CA, KA, T 300	一式	②-2	既設	安重	—	S/—	—	—	流体：冷却水
2990	その他再処理設備の附属施設	総本施設及び蒸気供給施設	冷却水設備	安全冷却水系	—	主配管（サポート用冷却水系：再処理設備本体用）	主配管	AA, KA	一式	②-2	既設	安重	—	S/—	—	—	流体：冷却水
2991	その他再処理設備の附属施設	総本施設及び蒸気供給施設	冷却水設備	安全冷却水系	—	主配管（サポート用冷却水系：第2非常用ディーゼル発電機）	主配管	GA, 屋外	一式	②-2	既設	安重	—	S/—	—	—	流体：冷却水
2992	その他再処理設備の附属施設	総本施設及び蒸気供給施設	冷却水設備	安全冷却水系	—	主配管（仮維熱除去系：再処理設備本体用、内部ループ通水系、冷却コイル等通水系）	主配管	KA	一式	②-2	既設/改造	安重	実設SA	S/(S)、1.25s	主：安全冷却水系 従：代替安全冷却水系	—	流体：冷却水、汽水
2993	その他再処理設備の附属施設	総本施設及び蒸気供給施設	冷却水設備	安全冷却水系	—	主配管（サポート用冷却水系：再処理設備本体用）	主配管	KA	一式	②-2	既設	安重	—	S/—	—	—	流体：冷媒、冷却水
3000	その他再処理設備の附属施設	総本施設及び蒸気供給施設	冷却水設備	安全冷却水系	—	主配管（仮維熱除去系：再処理設備本体用）	主配管	KA	一式	②-2	既設	安重	—	S/—	—	—	流体：冷却水
3001	その他再処理設備の附属施設	総本施設及び蒸気供給施設	冷却水設備	代替安全冷却水系	—	可搬型排水受槽	容器	屋外	16	②-2	新設	—	可搬型SA	—/—	—	—	
3002	その他再処理設備の附属施設	総本施設及び蒸気供給施設	冷却水設備	代替安全冷却水系	—	可搬型中型移送ポンプ	ポンプ	屋外	13	②-2	新設	—	可搬型SA	—/—	—	—	
3003	その他再処理設備の附属施設	総本施設及び蒸気供給施設	冷却水設備	代替安全冷却水系	—	主配管（内部ループ通水系）	主配管	AA	一式	②-2	改造/新設	—	実設SA	—/(S)、1.25s	—	—	流体1：冷却水 流体2：汽水
3004	その他再処理設備の附属施設	総本施設及び蒸気供給施設	冷却水設備	代替安全冷却水系	—	主配管（貯槽等注水系）	主配管	AA	一式	②-2	改造/新設	—	実設SA	—/(S)、1.25s	—	—	流体：汽水
3005	その他再処理設備の附属施設	総本施設及び蒸気供給施設	冷却水設備	代替安全冷却水系	—	主配管（冷却コイル等通水系）	主配管	AA	一式	②-2	新設	—	実設SA	—/(S)、1.25s	—	—	流体：汽水
3006	その他再処理設備の附属施設	総本施設及び蒸気供給施設	冷却水設備	代替安全冷却水系	—	主配管（福報器通水系）	主配管	AA	一式	②-2	新設	—	実設SA	—/(S)、1.25s	—	—	流体：汽水
3007	その他再処理設備の附属施設	総本施設及び蒸気供給施設	冷却水設備	代替安全冷却水系	—	可搬型壊脱内ロース	主配管	AA	一式	②-2	新設	—	可搬型SA	—/—	—	—	保管場所：前処理建屋、外部保管エリア 流体：汽水
3008	その他再処理設備の附属施設	総本施設及び蒸気供給施設	冷却水設備	代替安全冷却水系	—	主配管（内部ループ通水系）	主配管	AB	一式	②-2	新設	—	実設SA	—/(S)、1.25s	—	—	流体1：冷却水 流体2：汽水
3009	その他再処理設備の附属施設	総本施設及び蒸気供給施設	冷却水設備	代替安全冷却水系	—	主配管（貯槽等注水系）	主配管	AB	一式	②-2	新設	—	実設SA	—/(S)、1.25s	—	—	流体1：冷却水 流体2：汽水
3010	その他再処理設備の附属施設	総本施設及び蒸気供給施設	冷却水設備	代替安全冷却水系	—	主配管（冷却コイル等通水系）	主配管	AB	一式	②-2	新設	—	実設SA	—/(S)、1.25s	—	—	流体1：冷却水 流体2：汽水
3011	その他再処理設備の附属施設	総本施設及び蒸気供給施設	冷却水設備	代替安全冷却水系	—	主配管（福報器通水系）	主配管	AB	一式	②-2	新設	—	実設SA	—/(S)、1.25s	—	—	流体1：冷却水 流体2：汽水
3012	その他再処理設備の附属施設	総本施設及び蒸気供給施設	冷却水設備	代替安全冷却水系	—	可搬型壊脱内ロース	主配管	AB	一式	②-2	新設	—	可搬型SA	—/—	—	—	保管場所：分離建屋、外部保管エリア 流体1：冷却水 流体2：汽水
3013	その他再処理設備の附属施設	総本施設及び蒸気供給施設	冷却水設備	代替安全冷却水系	—	主配管（内部ループ通水系）	主配管	AC	一式	②-2	新設	—	実設SA	—/(S)、1.25s	—	—	流体：汽水
3014	その他再処理設備の附属施設	総本施設及び蒸気供給施設	冷却水設備	代替安全冷却水系	—	主配管（貯槽等注水系）	主配管	AC	一式	②-2	新設	—	実設SA	—/(S)、1.25s	—	—	流体：汽水
3015	その他再処理設備の附属施設	総本施設及び蒸気供給施設	冷却水設備	代替安全冷却水系	—	主配管（冷却コイル等通水系）	主配管	AC	一式	②-2	新設	—	実設SA	—/(S)、1.25s	—	—	流体：汽水
3016	その他再処理設備の附属施設	総本施設及び蒸気供給施設	冷却水設備	代替安全冷却水系	—	主配管（福報器通水系）	主配管	AC	一式	②-2	新設	—	実設SA	—/(S)、1.25s	—	—	流体：汽水
3017	その他再処理設備の附属施設	総本施設及び蒸気供給施設	冷却水設備	代替安全冷却水系	—	主配管（貯槽等注水系）	主配管	AC	一式	②-2	新設	—	実設SA	—/(S)、1.25s	—	—	流体：汽水

設工認申請対象機器の技術基準への適合性に係る整理

番号	施設区分		設備区分			機器名称	機種（注1.6）	設置場所	数量	申請回	変更区分	D B区分	S A区分	耐震設計	適用（主項）	共用（主項）	備考
2940	その他再処理設備の附属施設	総本施設及び蒸気供給施設	冷却水設備	安全冷却水系	—	安全冷却水膨張槽	容器	CA	2	**②-2**	**既設**	安重	実設SA	S/(S)、1.25s	主：安全冷却水系 従：代替安全冷却水系	—	安全冷却水膨張槽 安全冷却水膨張槽
2941	その他再処理設備の附属施設	総本施設及び蒸気供給施設	冷却水設備	安全冷却水系	—	安全冷却水膨張槽	容器	AA	2	②-2	既設	安重	—	S/—	—	—	
2942	その他再処理設備の附属施設	総本施設及び蒸気供給施設	冷却水設備	安全冷却水系	—	膨張槽	容器	GA	2	②-2	既設	安重	—	S/—	—	—	
2943	その他再処理設備の附属施設	総本施設及び蒸気供給施設	冷却水設備	安全冷却水系	—	第1、第2高レベル濃縮廃液貯槽冷却水膨張槽	容器	KA	4	②-2	既設	安重	実設SA	S/(S)、1.25s	主：安全冷却水系 従：代替安全冷却水系	—	
2944	その他再処理設備の附属施設	総本施設及び蒸気供給施設	冷却水設備	安全冷却水系	—	安全冷却水膨張槽	容器	KA	2	②-2	既設	安重	実設SA	S/(S)、1.25s	主：安全冷却水系 従：代替安全冷却水系	—	
2945	その他再処理設備の附属施設	総本施設及び蒸気供給施設	冷却水設備	安全冷却水系	—	高レベル廃液共用貯槽冷却水膨張槽	容器	KA	2	②-2	既設	安重	実設SA	S/(S)、1.25s	主：安全冷却水系 従：代替安全冷却水系	—	
2946	その他再処理設備の附属施設	総本施設及び蒸気供給施設	冷却水設備	安全冷却水系	—	安全冷却水膨張槽	容器	KA	2	②-2	既設	安重	実設SA	S/(S)、1.25s	主：安全冷却水系 従：代替安全冷却水系	—	
2947	その他再処理設備の附属施設	総本施設及び蒸気供給施設	冷却水設備	安全冷却水系	—	安全冷却水中間熱交換器	熱交換器	AA	2	②-2	改造	安重	実設SA	S/(S)、1.25s	主：安全冷却水系 従：代替安全冷却水系	—	
2948	その他再処理設備の附属施設	総本施設及び蒸気供給施設	冷却水設備	安全冷却水系	—	安全冷却水中間熱交換器	熱交換器	AA	1	②-2	改造	安重	実設SA	S/(S)、1.25s	主：安全冷却水系 従：代替安全冷却水系	—	
2949	その他再処理設備の附属施設	総本施設及び蒸気供給施設	冷却水設備	安全冷却水系	—	中間熱交換器	熱交換器	AB	2	②-2	改造	安重	—	S/—	—	—	
2950	その他再処理設備の附属施設	総本施設及び蒸気供給施設	冷却水設備	安全冷却水系	—	安全冷却水中間熱交換器	熱交換器	AB	2	②-2	改造	安重	実設SA	S/(S)、1.25s	主：安全冷却水系 従：代替安全冷却水系	—	
2951	その他再処理設備の附属施設	総本施設及び蒸気供給施設	冷却水設備	安全冷却水系	—	安全冷却水中間熱交換器	熱交換器	AB	1	②-2	改造	安重	実設SA	S/(S)、1.25s	主：安全冷却水系 従：代替安全冷却水系	—	
2952	その他再処理設備の附属施設	総本施設及び蒸気供給施設	冷却水設備	安全冷却水系	—	安全冷却水中間熱交換器	熱交換器	AC	2	②-2	改造	安重	実設SA	S/(S)、1.25s	主：安全冷却水系 従：代替安全冷却水系	—	
2953	その他再処理設備の附属施設	総本施設及び蒸気供給施設	冷却水設備	安全冷却水系	—	安全冷却水中間熱交換器	熱交換器	AC	1	②-2	改造	安重	実設SA	S/(S)、1.25s	主：安全冷却水系 従：代替安全冷却水系	—	
2954	その他再処理設備の附属施設	総本施設及び蒸気供給施設	冷却水設備	安全冷却水系	—	安全冷却水第1中間熱交換器	熱交換器	CA	2	**②-2**	**既設**	安重	実設SA	S/(S)、1.25s	主：安全冷却水系 従：代替安全冷却水系	—	安全冷却水第1中間熱交換器 安全冷却水第1中間熱交換器
2955	その他再処理設備の附属施設	総本施設及び蒸気供給施設	冷却水設備	安全冷却水系	—	冷却塔	熱交換器	屋外	2	②-2	改造	安重	—	S/—	—	—	
2956	その他再処理設備の附属施設	総本施設及び蒸気供給施設	冷却水設備	安全冷却水系	—	安全冷却水冷却塔	熱交換器	屋外	1	②-2	改造	安重	—	S/—	—	—	
2957	その他再処理設備の附属施設	総本施設及び蒸気供給施設	冷却水設備	安全冷却水系	—	第1、第2高レベル濃縮廃液貯槽冷却水中間熱交換器	熱交換器	KA	4	②-2	既設	安重	実設SA	S/(S)、1.25s	主：安全冷却水系 従：代替安全冷却水系	—	
2958	その他再処理設備の附属施設	総本施設及び蒸気供給施設	冷却水設備	安全冷却水系	—	安全冷却水中間熱交換器	熱交換器	KA	2	②-2	既設	安重	実設SA	S/(S)、1.25s	主：安全冷却水系 従：代替安全冷却水系	—	
2959	その他再処理設備の附属施設	総本施設及び蒸気供給施設	冷却水設備	安全冷却水系	—	高レベル廃液共用貯槽冷却水中間熱交換器	熱交換器	KA	2	②-2	既設	安重	実設SA	S/(S)、1.25s	主：安全冷却水系 従：代替安全冷却水系	—	
2960	その他再処理設備の附属施設	総本施設及び蒸気供給施設	冷却水設備	安全冷却水系	—	安全冷却水中間熱交換器	熱交換器	KA	2	②-2	既設	安重	実設SA	S/(S)、1.25s	主：安全冷却水系 従：代替安全冷却水系	—	
2961	その他再処理設備の附属施設	総本施設及び蒸気供給施設	冷却水設備	安全冷却水系	—	安全冷水冷凍機	熱交換器	KA	2	②-2	既設	安重	—	S/—	—	—	
2962	その他再処理設備の附属施設	総本施設及び蒸気供給施設	冷却水設備	安全冷却水系	—	安全冷水冷却器	熱交換器	KA	2	②-2	既設	安重	—	S/—	—	—	
2963	その他再処理設備の附属施設	総本施設及び蒸気供給施設	冷却水設備	安全冷却水系	—	安全冷却水ポンプ	ポンプ	AA	4	②-2	改造	安重	実設SA	S/(S)、1.25s	主：安全冷却水系 従：代替安全冷却水系	—	
2964	その他再処理設備の附属施設	総本施設及び蒸気供給施設	冷却水設備	安全冷却水系	—	安全冷却水ポンプ	ポンプ	AA	2	②-2	改造	安重	実設SA	S/(S)、1.25s	主：安全冷却水系 従：代替安全冷却水系	—	
2965	その他再処理設備の附属施設	総本施設及び蒸気供給施設	冷却水設備	安全冷却水系	—	冷却水循環ポンプ	ポンプ	AB	4	②-2	改造	安重	—	S/—	—	—	
2966	その他再処理設備の附属施設	総本施設及び蒸気供給施設	冷却水設備	安全冷却水系	—	安全冷却水ポンプ	ポンプ	AB	4	②-2	改造	安重	実設SA	S/(S)、1.25s	主：安全冷却水系 従：代替安全冷却水系	—	
2967	その他再処理設備の附属施設	総本施設及び蒸気供給施設	冷却水設備	安全冷却水系	—	安全冷却水ポンプ	ポンプ	AB	2	②-2	改造	安重	実設SA	S/(S)、1.25s	主：安全冷却水系 従：代替安全冷却水系	—	
2968	その他再処理設備の附属施設	総本施設及び蒸気供給施設	冷却水設備	安全冷却水系	—	安全冷却水ポンプ	ポンプ	AC	4	②-2	改造	安重	実設SA	S/(S)、1.25s	主：安全冷却水系 従：代替安全冷却水系	—	
2969	その他再処理設備の附属施設	総本施設及び蒸気供給施設	冷却水設備	安全冷却水系	—	安全冷却水ポンプ	ポンプ	AC	2	②-2	改造	安重	実設SA	S/(S)、1.25s	主：安全冷却水系 従：代替安全冷却水系	—	
2970	その他再処理設備の附属施設	総本施設及び蒸気供給施設	冷却水設備	安全冷却水系	—	冷水移送ポンプ	ポンプ	CA	4	**②-2**	**既設**	安重	実設SA	S/(S)、1.25s	主：安全冷却水系 従：代替安全冷却水系	—	冷水移送ポンプ 冷水移送ポンプ 冷水移送ポンプ 冷水移送ポンプ
2971	その他再処理設備の附属施設	総本施設及び蒸気供給施設	冷却水設備	安全冷却水系	—	安全冷却水循環ポンプ	ポンプ	AA	4	②-2	既設	安重	—	S/—	—	—	
2972	その他再処理設備の附属施設	総本施設及び蒸気供給施設	冷却水設備	安全冷却水系	—	冷却水循環ポンプ	ポンプ	GA	2	②-2	既設	安重	—	S/—	—	—	
2973	その他再処理設備の附属施設	総本施設及び蒸気供給施設	冷却水設備	安全冷却水系	—	第1、第2高レベル濃縮廃液貯槽冷却水ポンプ	ポンプ	KA	8	②-2	既設	安重	実設SA	S/(S)、1.25s	主：安全冷却水系 従：代替安全冷却水系	—	
2974	その他再処理設備の附属施設	総本施設及び蒸気供給施設	冷却水設備	安全冷却水系	—	安全冷却水ポンプ	ポンプ	KA	4	②-2	既設	安重	実設SA	S/(S)、1.25s	主：安全冷却水系 従：代替安全冷却水系	—	
2975	その他再処理設備の附属施設	総本施設及び蒸気供給施設	冷却水設備	安全冷却水系	—	高レベル廃液共用貯槽冷却水ポンプ	ポンプ	KA	4	②-2	既設	安重	実設SA	S/(S)、1.25s	主：安全冷却水系 従：代替安全冷却水系	—	
2976	その他再処理設備の附属施設	総本施設及び蒸気供給施設	冷却水設備	安全冷却水系	—	安全冷却水ポンプ	ポンプ	KA	4	②-2	既設	安重	実設SA	S/(S)、1.25s	主：安全冷却水系 従：代替安全冷却水系	—	
2977	その他再処理設備の附属施設	総本施設及び蒸気供給施設	冷却水設備	安全冷却水系	—	主配管（仮鏡熱除去系：再処理設備本体用）	主配管	AA	一式	②-2	既設	安重	—	S/—	—	—	流体：冷却水
2978	その他再処理設備の附属施設	総本施設及び蒸気供給施設	冷却水設備	安全冷却水系	—	主配管（仮鏡熱除去系：再処理設備本体用、内部ループ通水系）	主配管	AA	一式	②-2	改造	安重	実設SA	S/(S)、1.25s	主：安全冷却水系 従：代替安全冷却水系	—	
2979	その他再処理設備の附属施設	総本施設及び蒸気供給施設	冷却水設備	安全冷却水系	—	主配管（サポート用冷却系：再処理設備本体用）	主配管	AA	一式	②-2	既設	安重	—	S/—	—	—	流体：冷却水
2980	その他再処理設備の附属施設	総本施設及び蒸気供給施設	冷却水設備	安全冷却水系	—	主配管（仮鏡熱除去系：再処理設備本体用、サポート用冷却水系：再処理設備本体用、内部ループ通水系）	主配管	AA	一式	②-2	改造	安重	実設SA	S/(S)、1.25s	主：安全冷却水系 従：代替安全冷却水系	—	流体1：冷却水 流体2：汽水
2981	その他再処理設備の附属施設	総本施設及び蒸気供給施設	冷却水設備	安全冷却水系	—	主配管（仮鏡熱除去系：再処理設備本体用、サポート用冷却系：再処理設備本体用）	主配管	AA	一式	②-2	既設	安重	—	S/—	—	—	流体：冷却水
2982	その他再処理設備の附属施設	総本施設及び蒸気供給施設	冷却水設備	安全冷却水系	—	主配管（仮鏡熱除去系：再処理設備本体用）	主配管	AB	一式	②-2	既設	安重	—	S/—	—	—	流体：冷却水
2983	その他再処理設備の附属施設	総本施設及び蒸気供給施設	冷却水設備	安全冷却水系	—	主配管（仮鏡熱除去系：再処理設備本体用、内部ループ通水系）	主配管	AB	一式	②-2	既設	安重	実設SA	S/(S)、1.25s	主：安全冷却水系 従：代替安全冷却水系	—	流体1：冷却水 流体2：汽水
2984	その他再処理設備の附属施設	総本施設及び蒸気供給施設	冷却水設備	安全冷却水系	—	主配管（仮鏡熱除去系：再処理本体用、内部ループ通水系）	主配管	AC	一式	②-2	改造	安重	実設SA	S/(S)、1.25s	主：安全冷却水系 従：代替安全冷却水系	—	流体1：冷却水 流体2：汽水
2985	その他再処理設備の附属施設	総本施設及び蒸気供給施設	冷却水設備	安全冷却水系	—	主配管（仮鏡熱除去系：再処理本体用）	主配管	AC	一式	②-2	既設	安重	—	S/—	—	—	流体：冷却水
2986	その他再処理設備の附属施設	総本施設及び蒸気供給施設	冷却水設備	安全冷却水系	—	主配管（仮鏡熱除去系：再処理設備本体用、内部ループ通水系）	主配管	CA	一式	**②-2**	**既設/改造**	安重	実設SA	S/(S)、1.25s	主：安全冷却水系 従：代替安全冷却水系	—	流体：冷却水
2987	その他再処理設備の附属施設	総本施設及び蒸気供給施設	冷却水設備	安全冷却水系	—	主配管（仮鏡熱除去系：再処理設備本体用）	主配管	CA TS10E	一式	**②-2**	**既設**	安重	—	S/—	—	—	流体：冷却水
2988	その他再処理設備の附属施設	総本施設及び蒸気供給施設	冷却水設備	安全冷却水系	—	主配管（仮鏡熱除去系：再処理設備本体用、サポート用冷却水系：再処理設備本体用）	主配管	AA, KA, TS 600, TS60 屋外	一式	②-2	改造	安重	—	S/—	—	—	流体：冷却水
2989	その他再処理設備の附属施設	総本施設及び蒸気供給施設	冷却水設備	安全冷却水系	—	主配管（仮鏡熱除去系：再処理設備本体用）	主配管	AA, AB, AC, CA, KA, TS 300	一式	②-2	既設	安重	—	S/—	—	—	流体：冷却水
2990	その他再処理設備の附属施設	総本施設及び蒸気供給施設	冷却水設備	安全冷却水系	—	主配管（サポート用冷却水系：再処理設備本体用）	主配管	AA, KA	一式	②-2	既設	安重	—	S/—	—	—	流体：冷却水
2991	その他再処理設備の附属施設	総本施設及び蒸気供給施設	冷却水設備	安全冷却水系	—	主配管（サポート用冷却水系：第2非常用ディーゼル発電機）	主配管	GA, 屋外	一式	②-2	既設	安重	—	S/—	—	—	流体：冷却水
2992	その他再処理設備の附属施設	総本施設及び蒸気供給施設	冷却水設備	安全冷却水系	—	主配管（仮鏡熱除去系：再処理設備本体用、内部ループ通水系、冷却コイル等通水系）	主配管	KA	一式	②-2	既設/改造	安重	実設SA	S/(S)、1.25s	主：安全冷却水系 従：代替安全冷却水系	—	流体：冷却水、汽水
2993	その他再処理設備の附属施設	総本施設及び蒸気供給施設	冷却水設備	安全冷却水系	—	主配管（サポート用冷却水系：再処理設備本体用）	主配管	KA	一式	②-2	既設	安重	—	S/—	—	—	流体：冷媒、冷却水
3000	その他再処理設備の附属施設	総本施設及び蒸気供給施設	冷却水設備	安全冷却水系	—	主配管（仮鏡熱除去系：再処理設備本体用）	主配管	KA	一式	②-2	既設	安重	—	S/—	—	—	流体：冷却水
3001	その他再処理設備の附属施設	総本施設及び蒸気供給施設	冷却水設備	代替安全冷却水系	—	可搬型排水受槽	容器	屋外	16	②-2	新設	—	可搬型SA	—/—	—	—	
3002	その他再処理設備の附属施設	総本施設及び蒸気供給施設	冷却水設備	代替安全冷却水系	—	可搬型中型移送ポンプ	ポンプ	屋外	13	②-2	新設	—	可搬型SA	—/—	—	—	
3003	その他再処理設備の附属施設	総本施設及び蒸気供給施設	冷却水設備	代替安全冷却水系	—	主配管（内部ループ通水系）	主配管	AA	一式	②-2	改造/新設	—	実設SA	—/(S)、1.25s	—	—	流体1：冷却水 流体2：汽水
3004	その他再処理設備の附属施設	総本施設及び蒸気供給施設	冷却水設備	代替安全冷却水系	—	主配管（貯槽等注水系）	主配管	AA	一式	②-2	改造/新設	—	実設SA	—/(S)、1.25s	—	—	流体：汽水
3005	その他再処理設備の附属施設	総本施設及び蒸気供給施設	冷却水設備	代替安全冷却水系	—	主配管（冷却コイル等通水系）	主配管	AA	一式	②-2	新設	—	実設SA	—/(S)、1.25s	—	—	流体：汽水
3006	その他再処理設備の附属施設	総本施設及び蒸気供給施設	冷却水設備	代替安全冷却水系	—	主配管（福報器通水系）	主配管	AA	一式	②-2	新設	—	実設SA	—/(S)、1.25s	—	—	流体：汽水
3007	その他再処理設備の附属施設	総本施設及び蒸気供給施設	冷却水設備	代替安全冷却水系	—	可搬型連結内ホース	主配管	AA	一式	②-2	新設	—	可搬型SA	—/—	—	—	保管場所：前処理建屋、外部保管エリア 流体：汽水
3008	その他再処理設備の附属施設	総本施設及び蒸気供給施設	冷却水設備	代替安全冷却水系	—	主配管（内部ループ通水系）	主配管	AB	一式	②-2	新設	—	実設SA	—/(S)、1.25s	—	—	流体1：冷却水 流体2：汽水
3009	その他再処理設備の附属施設	総本施設及び蒸気供給施設	冷却水設備	代替安全冷却水系	—	主配管（貯槽等注水系）	主配管	AB	一式	②-2	新設	—	実設SA	—/(S)、1.25s	—	—	流体1：冷却水 流体2：汽水
3010	その他再処理設備の附属施設	総本施設及び蒸気供給施設	冷却水設備	代替安全冷却水系	—	主配管（冷却コイル等通水系）	主配管	AB	一式	②-2	新設	—	実設SA	—/(S)、1.25s	—	—	流体1：冷却水 流体2：汽水
3011	その他再処理設備の附属施設	総本施設及び蒸気供給施設	冷却水設備	代替安全冷却水系	—	主配管（福報器通水系）	主配管	AB	一式	②-2	新設	—	実設SA	—/(S)、1.25s	—	—	流体1：冷却水 流体2：汽水
3012	その他再処理設備の附属施設	総本施設及び蒸気供給施設	冷却水設備	代替安全冷却水系	—	可搬型連結内ホース	主配管	AB	一式	②-2	新設	—	可搬型SA	—/—	—	—	保管場所：分離建屋、外部保管エリア 流体1：冷却水 流体2：汽水
3013	その他再処理設備の附属施設	総本施設及び蒸気供給施設	冷却水設備	代替安全冷却水系	—	主配管（内部ループ通水系）	主配管	AC	一式	②-2	新設	—	実設SA	—/(S)、1.25s	—	—	流体：汽水
3014	その他再処理設備の附属施設	総本施設及び蒸気供給施設	冷却水設備	代替安全冷却水系	—	主配管（貯槽等注水系）	主配管	AC	一式	②-2	新設	—	実設SA	—/(S)、1.25s	—	—	流体：汽水
3015	その他再処理設備の附属施設	総本施設及び蒸気供給施設	冷却水設備	代替安全冷却水系	—	主配管（冷却コイル等通水系）	主配管	AC	一式	②-2	新設	—	実設SA	—/(S)、1.25s	—	—	流体：汽水
3016	その他再処理設備の附属施設	総本施設及び蒸気供給施設	冷却水設備	代替安全冷却水系	—	主配管（福報器通水系）	主配管	AC	一式	②-2	新設	—	実設SA	—/(S)、1.25s	—	—	流体：汽水
3017	その他再処理設備の附属施設	総本施設及び蒸気供給施設	冷却水設備	代替安全冷却水系	—	主配管（貯槽等注水系）	主配管	AC	一式	②-2	新設	—	実設SA	—/(S)、1.25s	—	—	流体：汽水

設工認申請対象機器の技術基準への適合性に係る整理

番号	施設区分		設備区分			機器名称	種種（注1,6）	設置場所	数量	申請区	変更区分	D B区分	S A区分	耐震設計	兼用（主従）	共用（主従）	備考	第四十五条関連	第四十八条関連	第四十七条関連	第四十九条関連	第四十九条関連	第四十九条関連	第五十条関連	第五十条関連（１号機原子炉）	第五十条関連（１号機タービン）	第五十条関連（２号機原子炉）	第五十条関連（２号機タービン）	第五八条関連	第五十一条関連
2900	その他再処理設備の附属施設	総本施設及び廃気供給施設	舟舶本設備	安全冷却水系	—	安全冷却水膨張槽	容器	C6	2	Q-2	既設	安重	常設SA	S（S）、1.25s	主：安全冷却水系 従：代替安全冷却水系	—	[redacted] 安全冷却水系膨張槽	—	—	—	—	—	—	—	—	—	—	—	—
2901	その他再処理設備の附属施設	総本施設及び廃気供給施設	舟舶本設備	安全冷却水系	—	安全冷却水膨張槽	容器	A6	2	Q-2	既設	安重	—	S/—	—	—	[redacted]	—	—	—	—	—	—	—	—	—	—	—	—
2902	その他再処理設備の附属施設	総本施設及び廃気供給施設	舟舶本設備	安全冷却水系	—	膨張槽	容器	G6	2	Q-2	既設	安重	—	S/—	—	—		—	—	—	—	—	—	—	—	—	—	—	—
2903	その他再処理設備の附属施設	総本施設及び廃気供給施設	舟舶本設備	安全冷却水系	—	第1, 第2高レベル濃縮廃液貯槽冷却水膨張槽	容器	A6	4	Q-2	既設	安重	常設SA	S（S）、1.25s	主：安全冷却水系 従：代替安全冷却水系	—		—	—	—	—	—	—	—	—	—	—	—	—
2904	その他再処理設備の附属施設	総本施設及び廃気供給施設	舟舶本設備	安全冷却水系	—	安全冷却水膨張槽	容器	A6	2	Q-2	既設	安重	常設SA	S（S）、1.25s	主：安全冷却水系 従：代替安全冷却水系	—	[redacted]	—	—	—	—	—	—	—	—	—	—	—	—
2905	その他再処理設備の附属施設	総本施設及び廃気供給施設	舟舶本設備	安全冷却水系	—	高レベル環液共用貯槽冷却水膨張槽	容器	A6	2	Q-2	既設	安重	常設SA	S（S）、1.25s	主：安全冷却水系 従：代替安全冷却水系	—		—	—	—	—	—	—	—	—	—	—	—	—
2906	その他再処理設備の附属施設	総本施設及び廃気供給施設	舟舶本設備	安全冷却水系	—	安全冷却水膨張槽	容器	A6	2	Q-2	既設	安重	常設SA	S（S）、1.25s	主：安全冷却水系 従：代替安全冷却水系	—	[redacted]	—	—	—	—	—	—	—	—	—	—	—	—
2907	その他再処理設備の附属施設	総本施設及び廃気供給施設	舟舶本設備	安全冷却水系	—	安全冷却水中間熱交換器	熱交換器	A6	2	Q-2	改造	安重	常設SA	S（S）、1.25s	主：安全冷却水系 従：代替安全冷却水系	—	[redacted]	—	—	—	—	—	—	—	—	—	—	—	—
2908	その他再処理設備の附属施設	総本施設及び廃気供給施設	舟舶本設備	安全冷却水系	—	安全冷却水中間熱交換器	熱交換器	AA	1	Q-2	改造	安重	常設SA	S（S）、1.25s	主：安全冷却水系 従：代替安全冷却水系	—	[redacted]	—	—	—	—	—	—	—	—	—	—	—	—
2909	その他再処理設備の附属施設	総本施設及び廃気供給施設	舟舶本設備	安全冷却水系	—	中間熱交換器	熱交換器	A8	2	Q-2	改造	安重	—	S/—	—	—		—	—	—	—	—	—	—	—	—	—	—	—
2910	その他再処理設備の附属施設	総本施設及び廃気供給施設	舟舶本設備	安全冷却水系	—	安全冷却水中間熱交換器	熱交換器	AB	2	Q-2	改造	安重	常設SA	S（S）、1.25s	主：安全冷却水系 従：代替安全冷却水系	—	[redacted]	—	—	—	—	—	—	—	—	—	—	—	—
2911	その他再処理設備の附属施設	総本施設及び廃気供給施設	舟舶本設備	安全冷却水系	—	安全冷却水中間熱交換器	熱交換器	AB	1	Q-2	改造	安重	常設SA	S（S）、1.25s	主：安全冷却水系 従：代替安全冷却水系	—	[redacted]	—	—	—	—	—	—	—	—	—	—	—	—
2912	その他再処理設備の附属施設	総本施設及び廃気供給施設	舟舶本設備	安全冷却水系	—	安全冷却水中間熱交換器	熱交換器	AC	2	Q-2	改造	安重	常設SA	S（S）、1.25s	主：安全冷却水系 従：代替安全冷却水系	—	[redacted]	—	—	—	—	—	—	—	—	—	—	—	—
2913	その他再処理設備の附属施設	総本施設及び廃気供給施設	舟舶本設備	安全冷却水系	—	安全冷却水中間熱交換器	熱交換器	AC	1	Q-2	改造	安重	常設SA	S（S）、1.25s	主：安全冷却水系 従：代替安全冷却水系	—	[redacted]	—	—	—	—	—	—	—	—	—	—	—	—
2914	その他再処理設備の附属施設	総本施設及び廃気供給施設	舟舶本設備	安全冷却水系	—	安全冷却水第1中間熱交換器	熱交換器	C6	2	**Q-2**	**既設**	安重	常設SA	S（S）、1.25s	主：安全冷却水系 従：代替安全冷却水系	—	安全冷却水系第1中間熱交換器 [redacted] 安全冷却水系第1中間熱交換器 [redacted]	—	—	—	—	—	—	—	—	—	—	—	—
2915	その他再処理設備の附属施設	総本施設及び廃気供給施設	舟舶本設備	安全冷却水系	—	舟舶塔	熱交換器	屋外	2	Q-2	改造	安重	—	S/—	—	—		—	—	—	—	—	—	—	—	—	—	—	—
2916	その他再処理設備の附属施設	総本施設及び廃気供給施設	舟舶本設備	安全冷却水系	—	安全冷却水舟舶塔	熱交換器	屋外	1	Q-2	改造	安重	—	S/—	—	—		—	—	—	—	—	—	—	—	—	—	—	—
2917	その他再処理設備の附属施設	総本施設及び廃気供給施設	舟舶本設備	安全冷却水系	—	第1, 第2高レベル濃縮廃液貯槽冷却水中間熱交換器	熱交換器	A6	4	Q-2	既設	安重	常設SA	S（S）、1.25s	主：安全冷却水系 従：代替安全冷却水系	—		—	—	—	—	—	—	—	—	—	—	—	—
2918	その他再処理設備の附属施設	総本施設及び廃気供給施設	舟舶本設備	安全冷却水系	—	安全冷却水中間熱交換器	熱交換器	A6	2	Q-2	既設	安重	常設SA	S（S）、1.25s	主：安全冷却水系 従：代替安全冷却水系	—	[redacted]	—	—	—	—	—	—	—	—	—	—	—	—
2919	その他再処理設備の附属施設	総本施設及び廃気供給施設	舟舶本設備	安全冷却水系	—	高レベル環液共用貯槽冷却水中間熱交換器	熱交換器	A6	2	Q-2	既設	安重	常設SA	S（S）、1.25s	主：安全冷却水系 従：代替安全冷却水系	—		—	—	—	—	—	—	—	—	—	—	—	—
2920	その他再処理設備の附属施設	総本施設及び廃気供給施設	舟舶本設備	安全冷却水系	—	安全冷却水中間熱交換器	熱交換器	A6	2	Q-2	既設	安重	常設SA	S（S）、1.25s	主：安全冷却水系 従：代替安全冷却水系	—	[redacted]	—	—	—	—	—	—	—	—	—	—	—	—
2921	その他再処理設備の附属施設	総本施設及び廃気供給施設	舟舶本設備	安全冷却水系	—	安全冷水冷凍機	熱交換器	A6	2	Q-2	既設	安重	—	S/—	—	—		—	—	—	—	—	—	—	—	—	—	—	—
2922	その他再処理設備の附属施設	総本施設及び廃気供給施設	舟舶本設備	安全冷却水系	—	安全冷水冷却部	熱交換器	A6	2	Q-2	既設	安重	—	S/—	—	—		—	—	—	—	—	—	—	—	—	—	—	—
2923	その他再処理設備の附属施設	総本施設及び廃気供給施設	舟舶本設備	安全冷却水系	—	安全冷却水ポンプ	ポンプ	A6	6	Q-2	改造	安重	常設SA	S（S）、1.25s	主：安全冷却水系 従：代替安全冷却水系	—	[redacted]	—	—	—	—	—	—	—	—	—	—	—	—
2924	その他再処理設備の附属施設	総本施設及び廃気供給施設	舟舶本設備	安全冷却水系	—	安全冷却水ポンプ	ポンプ	A6	2	Q-2	改造	安重	常設SA	S（S）、1.25s	主：安全冷却水系 従：代替安全冷却水系	—	[redacted]	—	—	—	—	—	—	—	—	—	—	—	—
2925	その他再処理設備の附属施設	総本施設及び廃気供給施設	舟舶本設備	安全冷却水系	—	舟舶本循環ポンプ	ポンプ	A6	4	Q-2	改造	安重	—	S/—	—	—		—	—	—	—	—	—	—	—	—	—	—	—
2926	その他再処理設備の附属施設	総本施設及び廃気供給施設	舟舶本設備	安全冷却水系	—	安全冷却水ポンプ	ポンプ	A6	6	Q-2	改造	安重	常設SA	S（S）、1.25s	主：安全冷却水系 従：代替安全冷却水系	—		—	—	—	—	—	—	—	—	—	—	—	—
2927	その他再処理設備の附属施設	総本施設及び廃気供給施設	舟舶本設備	安全冷却水系	—	安全冷却水ポンプ	ポンプ	A6	2	Q-2	改造	安重	常設SA	S（S）、1.25s	主：安全冷却水系 従：代替安全冷却水系	—	[redacted]	—	—	—	—	—	—	—	—	—	—	—	—
2928	その他再処理設備の附属施設	総本施設及び廃気供給施設	舟舶本設備	安全冷却水系	—	安全冷却水ポンプ	ポンプ	A6	6	Q-2	改造	安重	常設SA	S（S）、1.25s	主：安全冷却水系 従：代替安全冷却水系	—	[redacted]	—	—	—	—	—	—	—	—	—	—	—	—
2929	その他再処理設備の附属施設	総本施設及び廃気供給施設	舟舶本設備	安全冷却水系	—	安全冷却水ポンプ	ポンプ	A6	2	Q-2	改造	安重	常設SA	S（S）、1.25s	主：安全冷却水系 従：代替安全冷却水系	—	[redacted]	—	—	—	—	—	—	—	—	—	—	—	—
2930	その他再処理設備の附属施設	総本施設及び廃気供給施設	舟舶本設備	安全冷却水系	—	安全冷却水ポンプ	ポンプ	A6	6	Q-2	改造	安重	常設SA	S（S）、1.25s	主：安全冷却水系 従：代替安全冷却水系	—	[redacted]	—	—	—	—	—	—	—	—	—	—	—	—
2931	その他再処理設備の附属施設	総本施設及び廃気供給施設	舟舶本設備	安全冷却水系	—	高レベル環液共用貯槽冷却水ポンプ	ポンプ	A6	4	Q-2	既設	安重	常設SA	S（S）、1.25s	主：安全冷却水系 従：代替安全冷却水系	—		—	—	—	—	—	—	—	—	—	—	—	—
2932	その他再処理設備の附属施設	総本施設及び廃気供給施設	舟舶本設備	安全冷却水系	—	安全冷却水ポンプ	ポンプ	A6	6	Q-2	既設	安重	常設SA	S（S）、1.25s	主：安全冷却水系 従：代替安全冷却水系	—	[redacted]	—	—	—	—	—	—	—	—	—	—	—	—
2933	その他再処理設備の附属施設	総本施設及び廃気供給施設	舟舶本設備	安全冷却水系	—	安全冷却水ポンプ	ポンプ	A6	2	Q-2	既設	安重	常設SA	S（S）、1.25s	主：安全冷却水系 従：代替安全冷却水系	—	[redacted]	—	—	—	—	—	—	—	—	—	—	—	—
2934	その他再処理設備の附属施設	総本施設及び廃気供給施設	舟舶本設備	安全冷却水系	—	安全冷却水ポンプ	ポンプ	AC	6	Q-2	改造	安重	常設SA	S（S）、1.25s	主：安全冷却水系 従：代替安全冷却水系	—	[redacted]	—	—	—	—	—	—	—	—	—	—	—	—
2935	その他再処理設備の附属施設	総本施設及び廃気供給施設	舟舶本設備	安全冷却水系	—	安全冷却水ポンプ	ポンプ	AC	2	Q-2	改造	安重	常設SA	S（S）、1.25s	主：安全冷却水系 従：代替安全冷却水系	—	[redacted]	—	—	—	—	—	—	—	—	—	—	—	—
2936	その他再処理設備の附属施設	総本施設及び廃気供給施設	舟舶本設備	安全冷却水系	—	舟舶予熱冷却水ポンプ	ポンプ	C6	4	**Q-2**	**既設**	安重	常設SA	S（S）、1.25s	主：安全冷却水系 従：代替安全冷却水系	—	舟舶予熱ポンプ [redacted] 舟舶予熱ポンプ [redacted] 舟舶予熱ポンプ [redacted] 舟舶予熱ポンプ [redacted]	—	—	—	—	—	—	—	—	—	—	—	—
2937	その他再処理設備の附属施設	総本施設及び廃気供給施設	舟舶本設備	安全冷却水系	—	安全冷却水循環ポンプ	ポンプ	AA	4	Q-2	既設	安重	—	S/—	—	—	—	—	—	—	—	—	—	—	—	—	—	—	—
2938	その他再処理設備の附属施設	総本施設及び廃気供給施設	舟舶本設備	安全冷却水系	—	舟舶本循環ポンプ	ポンプ	G6	2	Q-2	既設	安重	—	S/—	—	—	—	—	—	—	—	—	—	—	—	—	—	—	—
2939	その他再処理設備の附属施設	総本施設及び廃気供給施設	舟舶本設備	安全冷却水系	—	第1, 第2高レベル濃縮廃液貯槽冷却水ポンプ	ポンプ	A8	8	Q-2	既設	安重	常設SA	S（S）、1.25s	主：安全冷却水系 従：代替安全冷却水系	—		—	—	—	—	—	—	—	—	—	—	—	—
2940	その他再処理設備の附属施設	総本施設及び廃気供給施設	舟舶本設備	安全冷却水系	—	安全冷却水ポンプ	ポンプ	A6	6	Q-2	既設	安重	常設SA	S（S）、1.25s	主：安全冷却水系 従：代替安全冷却水系	—	[redacted]	—	—	—	—	—	—	—	—	—	—	—	—
2941	その他再処理設備の附属施設	総本施設及び廃気供給施設	舟舶本設備	安全冷却水系	—	高レベル環液共用貯槽冷却水ポンプ	ポンプ	A6	4	Q-2	既設	安重	常設SA	S（S）、1.25s	主：安全冷却水系 従：代替安全冷却水系	—		—	—	—	—	—	—	—	—	—	—	—	—
2942	その他再処理設備の附属施設	総本施設及び廃気供給施設	舟舶本設備	安全冷却水系	—	安全冷却水ポンプ	ポンプ	AC	6	Q-2	改造	安重	常設SA	S（S）、1.25s	主：安全冷却水系 従：代替安全冷却水系	—	[redacted]	—	—	—	—	—	—	—	—	—	—	—	—
2943	その他再処理設備の附属施設	総本施設及び廃気供給施設	舟舶本設備	安全冷却水系	—	安全冷却水ポンプ	ポンプ	AC	2	Q-2	改造	安重	常設SA	S（S）、1.25s	主：安全冷却水系 従：代替安全冷却水系	—	[redacted]	—	—	—	—	—	—	—	—	—	—	—	—
2944	その他再処理設備の附属施設	総本施設及び廃気供給施設	舟舶本設備	安全冷却水系	—	舟舶移送ポンプ	ポンプ	C6	4	**Q-2**	**既設**	安重	常設SA	S（S）、1.25s	主：安全冷却水系 従：代替安全冷却水系	—	舟舶移送ポンプ [redacted] 舟舶移送ポンプ [redacted] 舟舶移送ポンプ [redacted] 舟舶移送ポンプ [redacted]	—	—	—	—	—	—	—	—	—	—	—	—
2945	その他再処理設備の附属施設	総本施設及び廃気供給施設	舟舶本設備	安全冷却水系	—	安全冷却水循環ポンプ	ポンプ	AA	4	Q-2	既設	安重	—	S/—	—	—		—	—	—	—	—	—	—	—	—	—	—	—
2946	その他再処理設備の附属施設	総本施設及び廃気供給施設	舟舶本設備	安全冷却水系	—	舟舶本循環ポンプ	ポンプ	G6	2	Q-2	既設	安重	—	S/—	—	—		—	—	—	—	—	—	—	—	—	—	—	—
2947	その他再処理設備の附属施設	総本施設及び廃気供給施設	舟舶本設備	安全冷却水系	—	第1, 第2高レベル濃縮廃液貯槽冷却水ポンプ	ポンプ	A8	8	Q-2	既設	安重	常設SA	S（S）、1.25s	主：安全冷却水系 従：代替安全冷却水系	—		—	—	—	—	—	—	—	—	—	—	—	—
2948	その他再処理設備の附属施設	総本施設及び廃気供給施設	舟舶本設備	安全冷却水系	—	安全冷却水ポンプ	ポンプ	A6	6	Q-2	既設	安重	常設SA	S（S）、1.25s	主：安全冷却水系 従：代替安全冷却水系	—	[redacted]	—	—	—	—	—	—	—	—	—	—	—	—
2949	その他再処理設備の附属施設	総本施設及び廃気供給施設	舟舶本設備	安全冷却水系	—	高レベル環液共用貯槽冷却水ポンプ	ポンプ	A6	4	Q-2	既設	安重	常設SA	S（S）、1.25s	主：安全冷却水系 従：代替安全冷却水系	—		—	—	—	—	—	—	—	—	—	—	—	—
2950	その他再処理設備の附属施設	総本施設及び廃気供給施設	舟舶本設備	安全冷却水系	—	安全冷却水ポンプ	ポンプ	A6	6	Q-2	既設	安重	常設SA	S（S）、1.25s	主：安全冷却水系 従：代替安全冷却水系	—	[redacted]	—	—	—	—	—	—	—	—	—	—	—	—
2951	その他再処理設備の附属施設	総本施設及び廃気供給施設	舟舶本設備	安全冷却水系	—	安全冷却水ポンプ	ポンプ	A6	6	Q-2	既設	安重	常設SA	S（S）、1.25s	主：安全冷却水系 従：代替安全冷却水系	—	[redacted]	—	—	—	—	—	—	—	—	—	—	—	—
2952	その他再処理設備の附属施設	総本施設及び廃気供給施設	舟舶本設備	安全冷却水系	—	安全冷却水ポンプ	ポンプ	AC	6	Q-2	既設	安重	常設SA	S（S）、1.25s	主：安全冷却水系 従：代替安全冷却水系	—	[redacted]	—	—	—	—	—	—	—	—	—	—	—	—
2953	その他再処理設備の附属施設	総本施設及び廃気供給施設	舟舶本設備	安全冷却水系	—	安全冷却水ポンプ	ポンプ	AC	2	Q-2	既設	安重	常設SA	S（S）、1.25s	主：安全冷却水系 従：代替安全冷却水系	—	[redacted]	—	—	—	—	—	—	—	—	—	—	—	—
2954	その他再処理設備の附属施設	総本施設及び廃気供給施設	舟舶本設備	安全冷却水系	—	舟舶予熱ポンプ	ポンプ	C6	4	**Q-2**	**既設**	安重	常設SA	S（S）、1.25s	主：安全冷却水系 従：代替安全冷却水系	—	舟舶予熱ポンプ [redacted] 舟舶予熱ポンプ [redacted] 舟舶予熱ポンプ [redacted] 舟舶予熱ポンプ [redacted]	—	—	—	—	—	—	—	—	—	—	—	—
2955	その他再処理設備の附属施設	総本施設及び廃気供給施設	舟舶本設備	安全冷却水系	—	舟舶塔	熱交換器	屋外	2	Q-2	改造	安重	—	S/—	—	—		—	—	—	—	—	—	—	—	—	—	—	—
2956	その他再処理設備の附属施設	総本施設及び廃気供給施設	舟舶本設備	安全冷却水系	—	安全冷却水舟舶塔	熱交換器	屋外	1	Q-2	改造	安重	—	S/—	—	—		—	—	—	—	—	—	—	—	—	—	—	—
2957	その他再処理設備の附属施設	総本施設及び廃気供給施設	舟舶本設備	安全冷却水系	—	第1, 第2高レベル濃縮廃液貯槽冷却水中間熱交換器	熱交換器	A6	4	Q-2	既設	安重	常設SA	S（S）、1.25s	主：安全冷却水系 従：代替安全冷却水系	—		—	—	—	—	—	—	—	—	—	—	—	—
2958	その他再処理設備の附属施設	総本施設及び廃気供給施設	舟舶本設備	安全冷却水系	—	安全冷却水中間熱交換器	熱交換器	A6	2	Q-2	既設	安重	常設SA	S（S）、1.25s	主：安全冷却水系 従：代替安全冷却水系	—	[redacted]	—	—	—	—	—	—	—	—	—	—	—	—
2959	その他再処理設備の附属施設	総本施設及び廃気供給施設	舟舶本設備	安全冷却水系	—	高レベル環液共用貯槽冷却水中間熱交換器	熱交換器	A6	2	Q-2	既設	安重	常設SA	S（S）、1.25s	主：安全冷却水系 従：代替安全冷却水系	—		—	—	—	—	—	—	—	—	—	—	—	—
2960	その他再処理設備の附属施設	総本施設及び廃気供給施設	舟舶本設備	安全冷却水系	—	安全冷却水中間熱交換器	熱交換器	A6	2	Q-2	既設	安重	常設SA	S（S）、1.25s	主：安全冷却水系 従：代替安全冷却水系	—	[redacted]	—	—	—	—	—	—	—	—	—	—	—	—
2961	その他再処理設備の附属施設	総本施設及び廃気供給施設	舟舶本設備	安全冷却水系	—	安全冷水冷凍機	熱交換器	A6	2	Q-2	既設	安重	—	S/—	—	—		—	—	—	—	—	—	—	—	—	—	—	—
2962	その他再処理設備の附属施設	総本施設及び廃気供給施設	舟舶本設備	安全冷却水系	—	安全冷水冷却部	熱交換器	A6	2	Q-2	既設	安重	—	S/—	—	—		—	—	—	—	—	—	—	—	—	—	—	—
2963	その他再処理設備の附属施設	総本施設及び廃気供給施設	舟舶本設備	安全冷却水系	—	安全冷却水ポンプ	ポンプ	A6	6	Q-2	改造	安重	常設SA	S（S）、1.25s	主：安全冷却水系 従：代替安全冷却水系	—	[redacted]	—	—	—	—	—	—	—	—	—	—	—	—
2964	その他再処理設備の附属施設	総本施設及び廃気供給施設	舟舶本設備	安全冷却水系	—	安全冷却水ポンプ	ポンプ	A6	2	Q-2	改造	安重	常設SA	S（S）、1.25s	主：安全冷却水系 従：代替安全冷却水系	—	[redacted]	—	—	—	—	—	—	—	—	—	—	—	—
2965	その他再処理設備の附属施設	総本施設及び廃気供給施設	舟舶本設備	安全冷却水系	—	安全冷却水ポンプ	ポンプ	AC	6	Q-2	改造	安重	常設SA	S（S）、1.25s	主：安全冷却水系 従：代替安全冷却水系	—	[redacted]	—	—	—	—	—	—	—	—	—	—	—	—
2966	その他再処理設備の附属施設	総本施設及び廃気供給施設	舟舶本設備	安全冷却水系	—	安全冷却水ポンプ	ポンプ	AC	2	Q-2	改造	安重	常設SA	S（S）、1.25s	主：安全冷却水系 従：代替安全冷却水系	—	[redacted]	—	—	—	—	—	—	—	—	—	—	—	—
2967	その他再処理設備の附属施設	総本施設及び廃気供給施設	舟舶本設備	安全冷却水系	—	舟舶予熱冷却水ポンプ	ポンプ	C6	4	**Q-2**	**既設**	安重	常設SA	S（S）、1.25s	主：安全冷却水系 従：代替安全冷却水系	—	舟舶予熱ポンプ [redacted] 舟舶予熱ポンプ [redacted] 舟舶予熱ポンプ [redacted] 舟舶予熱ポンプ [redacted]	—	—	—	—	—	—	—	—	—	—	—	—
2968	その他再処理設備の附属施設	総本施設及び廃気供給施設	舟舶本設備	安全冷却水系	—	舟舶塔	熱交換器	屋外	2	Q-2	改造	安重	—	S/—	—	—		—	—	—	—	—	—	—	—	—	—	—	—
2969	その他再処理設備の附属施設	総本施設及び廃気供給施設	舟舶本設備	安全冷却水系	—	安全冷却水舟舶塔	熱交換器	屋外	1	Q-2	改造	安重	—	S/—	—	—		—	—	—	—	—	—	—	—	—	—	—	—
2970	その他再処理設備の附属施設	総本施設及び廃気供給施設	舟舶本設備	安全冷却水系	—	第1, 第2高レベル濃縮廃液貯槽冷却水中間熱交換器	熱交換器	A6	4	Q-2	既設	安重	常設SA	S（S）、1.25s	主：安全冷却水系 従：代替安全冷却水系	—		—	—	—	—	—	—	—	—	—	—	—	—
2971	その他再処理設備の附属施設	総本施設及び廃気供給施設	舟舶本設備	安全冷却水系	—	安全冷却水中間熱交換器	熱交換器	A6	2	Q-2	既設	安重	常設SA	S（S）、1.25s	主：安全冷却水系 従：代替安全冷却水系	—	[redacted]	—	—	—	—	—	—	—	—	—	—	—	—
2972	その他再処理設備の附属施設	総本施設及び廃気供給施設	舟舶本設備	安全冷却水系	—	高レベル環液共用貯槽冷却水中間熱交換器	熱交換器	A6	2	Q-2	既設	安重	常設SA	S（S）、1.25s	主：安全冷却水系 従：代替安全冷却水系	—		—	—	—	—	—	—	—	—	—	—	—	—
2973	その他再処理設備の附属施設	総本施設及び廃気供給施設	舟舶本設備	安全冷却水系	—	安全冷却水中間熱交換器	熱交換器	A6	2	Q-2	既設	安重	常設SA	S（S）、1.25s	主：安全冷却水系 従：代替安全冷却水系	—	[redacted]	—	—	—	—	—	—	—	—	—	—	—	—
2974	その他再処理設備の附属施設	総本施設及び廃気供給施設	舟舶本設備	安全冷却水系	—	安全冷水冷凍機	熱交換器	A6	2	Q-2	既設	安重	—	S/—	—	—		—	—	—	—	—	—	—	—	—	—	—	—
2975	その他再処理設備の附属施設	総本施設及び廃気供給施設	舟舶本設備	安全冷却水系	—	安全冷却水冷却部	熱交換器	A6	2	Q-2	既設	安重	—	S/—	—	—		—	—	—	—	—	—	—	—	—	—	—	—
2976	その他再処理設備の附属施設	総本施設及び廃気供給施設	舟舶本設備	安全冷却水系	—	安全冷却水ポンプ	ポンプ	A6	6	Q-2	改造	安重	常設SA	S（S）、1.25s	主：安全冷却水系 従：代替安全冷却水系	—	[redacted]	—	—	—	—	—	—	—	—	—	—	—	—
2977	その他再処理設備の附属施設	総本施設及び廃気供給施設	舟舶本設備	安全冷却水系	—	安全冷却水ポンプ	ポンプ	A6	2	Q-2	改造	安重	常設SA	S（S）、1.25s	主：安全冷却水系 従：代替安全冷却水系	—	[redacted]	—	—	—	—	—	—	—	—	—	—	—	—
2978	その他再処理設備の附属施設	総本施設及び廃気供給施設	舟舶本設備	安全冷却水系	—	安全冷却水ポンプ	ポンプ	AC	6	Q-2	改造	安重	常設SA	S（S）、1.25s	主：安全冷却水系 従：代替安全冷却水系	—	[redacted]	—	—	—	—	—	—	—	—	—	—	—	—
2979	その他再処理設備の附属施設	総本施設及び廃気供給施設	舟舶本設備	安全冷却水系	—	安全冷却水ポンプ	ポンプ	AC	2	Q-2	改造	安重	常設SA	S（S）、1.25s	主：安全冷却水系 従：代替安全冷却水系	—	[redacted]	—	—	—	—	—	—	—	—	—	—	—	—
2980	その他再処理設備の附属施設	総本施設及び廃気供給施設	舟舶本設備	安全冷却水系	—	舟舶予熱ポンプ	ポンプ	C6	4	**Q-2**	**既設**	安重	常設SA	S（S）、1.25s	主：安全冷却水系 従：代替安全冷却水系	—	舟舶予熱ポンプ [redacted] 舟舶予熱ポンプ [redacted] 舟舶予熱ポンプ [redacted] 舟舶予熱ポンプ [redacted]	—	—	—	—	—	—	—	—	—	—	—	—
2981	その他再処理設備の附属施設	総本施設及び廃気供給施設	舟舶本設備	安全冷却水系	—	舟舶塔	熱交換器	屋外	2	Q-2	改造	安重	—	S/—	—	—		—	—	—	—	—	—	—	—	—	—	—	—
2982	その他再処理設備の附属施設	総本施設及び廃気供給施設	舟舶本設備	安全冷却水系	—	安全冷却水舟舶塔	熱交換器	屋外	1	Q-2	改造	安重	—	S/—	—	—		—	—	—	—	—	—	—	—	—	—	—	—
2983	その他再処理設備の附属施設	総本施設及び廃気供給施設	舟舶本設備	安全冷却水系	—	第1, 第2高レベル濃縮廃液貯槽冷却水中間熱交換器	熱交換器	A6	4	Q-2	既設	安重	常設SA	S（S）、1.25s	主：安全冷却水系 従：代替安全冷却水系	—		—	—	—	—	—	—	—	—	—	—	—	—
2984	その他再処理設備の附属施設	総本施設及び廃気供給施設	舟舶本設備	安全冷却水系	—	安全冷却水中間熱交換器	熱交換器	A6	2	Q-2	既設	安重	常設SA	S（S）、1.25s	主：安全冷却水系 従：代替安全冷却水系	—	[redacted]	—	—	—	—	—	—	—	—	—	—	—	—
2985	その他再処理設備の附属施設	総本施設及び廃気供給施設	舟舶本設備	安全冷却水系	—	高レベル環液共用貯槽冷却水中間熱交換器	熱交換器	A6	2	Q-2	既設	安重	常設SA	S（S）、1.25s	主：安全冷却水系 従：代替安全冷却水系	—		—	—	—	—	—	—	—	—	—	—	—	—
2986	その他再処理設備の附属施設	総本施設及び廃気供給施設	舟舶本設備	安全冷却水系	—	安全冷却水中間熱交換器	熱交換器	A6	2	Q-2	既設	安重	常設SA	S（S）、1.25s	主：安全冷却水系 従：代替安全冷却水系	—	[redacted]	—	—	—	—	—	—	—	—	—	—	—	—
2987	その他再処理設備の附属施設	総本施設及び廃気供給施設	舟舶本設備	安全冷却水系	—	安全冷水冷凍機	熱交換器	A6	2	Q-2	既設	安重	—	S/—	—	—		—	—	—	—	—	—	—	—	—	—	—	—
2988	その他再処理設備の附属施設	総本施設及び廃気供給施設	舟舶本設備	安全冷却水系	—	安全冷却水冷却部	熱交換器	A6	2	Q-2	既設	安重	—	S/—	—	—		—	—	—	—	—	—	—	—	—	—	—	—
2989	その他再処理設備の附属施設	総本施設及び廃気供給施設	舟舶本設備	安全冷却水系	—	安全冷却水ポンプ	ポンプ	A6	6	Q-2	改造	安重	常設SA	S（S）、1.25s	主：安全冷却水系 従：代替安全冷却水系

設工認申請対象機器の技術基準への適合性に係る整理

番号	施設区分	設備区分			機器名称	機種（注1）	設置場所	数量	申請別	変更区分	D B区分	S A区分	耐震設計	兼用（主電）	共用（主電）	備考
3000	その他再処理設備の附属施設	廃棄施設及び蒸気供給施設	冷却水設備	代替安全冷却水系	—	主配管（冷却コイル等通水系）	主配管	AC	一式	②-2	新設	—	変設SA	—/(S)，1.25s	—	—	流体：汽水
3001	その他再処理設備の附属施設	廃棄施設及び蒸気供給施設	冷却水設備	代替安全冷却水系	—	可動型堆屋内ホース	主配管	AC	一式	②-2	新設	—	可動型SA	—/—	—	—	保管場所：補修堆屋，外部保管エリア 流体：低レベル廃液
3002	その他再処理設備の附属施設	廃棄施設及び蒸気供給施設	冷却水設備	代替安全冷却水系	—	代替安全冷却水系20m可動型堆屋内ホース	主配管	CL	一式	②-2	新設	—	可動型SA	—/—	—	—	流体：冷却水 保管場所：CL堆屋内
3003	その他再処理設備の附属施設	廃棄施設及び蒸気供給施設	冷却水設備	代替安全冷却水系	—	主配管（内部ループ通水系）	主配管	CL	一式	②-2	新設	—	変設SA	—/(S)，1.25s	—	—	流体：冷却水
3004	その他再処理設備の附属施設	廃棄施設及び蒸気供給施設	冷却水設備	代替安全冷却水系	—	主配管（冷却コイル等通水系）	主配管	CL	一式	②-2	新設	—	変設SA	—/(S)，1.25s	—	—	流体：冷却水
3005	その他再処理設備の附属施設	廃棄施設及び蒸気供給施設	冷却水設備	代替安全冷却水系	—	主配管（凝縮器通水系）	主配管	CL	一式	②-2	新設	—	変設SA	—/(S)，1.25s	—	—	流体：冷却水
3006	その他再処理設備の附属施設	廃棄施設及び蒸気供給施設	冷却水設備	代替安全冷却水系	—	主配管（貯槽等注水系）	主配管	CL	一式	②-2	新設	—	変設SA	—/(S)，1.25s	—	—	流体：冷却水
3007	その他再処理設備の附属施設	廃棄施設及び蒸気供給施設	冷却水設備	代替安全冷却水系	—	主配管（内部ループ通水系）	主配管	KA	一式	②-2	新設	—	変設SA	—/(S)，1.25s	—	—	流体：汽水
3008	その他再処理設備の附属施設	廃棄施設及び蒸気供給施設	冷却水設備	代替安全冷却水系	—	主配管（内部ループ通水系）	主配管	KA	一式	②-2	既設/改造	—	変設SA	—/(S)，1.25s	—	—	流体1：冷却水 流体2：汽水）
3009	その他再処理設備の附属施設	廃棄施設及び蒸気供給施設	冷却水設備	代替安全冷却水系	—	主配管（内部ループ通水系，冷却コイル等通水系）	主配管	KA	一式	②-2	新設	—	変設SA	—/(S)，1.25s	—	—	流体：汽水
3010	その他再処理設備の附属施設	廃棄施設及び蒸気供給施設	冷却水設備	代替安全冷却水系	—	主配管（冷却コイル等通水系）	主配管	KA	一式	②-2	新設	—	変設SA	—/(S)，1.25s	—	—	流体：汽水
3011	その他再処理設備の附属施設	廃棄施設及び蒸気供給施設	冷却水設備	代替安全冷却水系	—	主配管（貯槽等注水系）	主配管	KA	一式	②-2	既設/改造	—	変設SA	—/(S)，1.25s	—	—	流体：汽水
3012	その他再処理設備の附属施設	廃棄施設及び蒸気供給施設	冷却水設備	代替安全冷却水系	—	主配管（貯槽等注水系）	主配管	KA	一式	②-2	新設	—	変設SA	—/(S)，1.25s	—	—	流体：汽水
3013	その他再処理設備の附属施設	廃棄施設及び蒸気供給施設	冷却水設備	代替安全冷却水系	—	主配管（凝縮器通水系）	主配管	KA	一式	②-2	新設	—	変設SA	—/(S)，1.25s	—	—	流体：汽水
3014	その他再処理設備の附属施設	廃棄施設及び蒸気供給施設	冷却水設備	代替安全冷却水系	—	可動型堆屋内ホース	主配管	KA	一式	②-2	新設	—	可動型SA	—/—	—	—	保管場所：高レベル廃液ガラス固化建屋，外部保管エリア 流体：汽水
3015	その他再処理設備の附属施設	廃棄施設及び蒸気供給施設	冷却水設備	代替安全冷却水系	—	可動型配管	主配管	KA	一式	②-2	新設	—	可動型SA	—/—	—	—	保管場所：高レベル廃液ガラス固化建屋，外部保管エリア 流体：汽水
3016	その他再処理設備の附属施設	廃棄施設及び蒸気供給施設	冷却水設備	代替安全冷却水系	—	可動型堆屋内ホース	主配管	屋外	一式	②-2	新設	—	可動型SA	—/—	—	—	流体：汽水
3017	その他再処理設備の附属施設	廃棄施設及び蒸気供給施設	冷却水設備	代替安全冷却水系	—	ホース展張車	—	屋外	5	②-2	新設	—	可動型SA	—/—	主：代替安全冷却水系 従：水供給設備	WH（再処理主）	
3018	その他再処理設備の附属施設	廃棄施設及び蒸気供給施設	冷却水設備	代替安全冷却水系	—	運搬車	—	屋外	5	②-2	新設	—	可動型SA	—/—	主：代替安全冷却水系 従：飛散設備 従：水供給設備	—	
3019	その他再処理設備の附属施設	廃棄施設及び蒸気供給施設	冷却水設備	代替安全冷却水系	—	可動型中型移送ポンプ運搬車	—	屋外	5	②-2	新設	—	可動型SA	—/—	—	WH（再処理主）	
3020	その他再処理設備の附属施設	廃棄施設及び蒸気供給施設	蒸気供給設備	一般蒸気系	—	ボイラ	—	GB	5	②-2	既設	非安重	—	C/—	—	E（再処理主）	5台中3台同施設と共用
3021	その他再処理設備の附属施設	廃棄施設及び蒸気供給施設	蒸気供給設備	一般蒸気系	—	燃料貯蔵設備	—	屋外	一式	②-2	既設	非安重	—	C/—	—	E，WH（再処理主）	
3022	その他再処理設備の附属施設	廃棄施設及び蒸気供給施設	蒸気供給設備	安全蒸気系	—	1Pボンベユニット	容器	AA	2	②-2	既設	安重	—	S/—	—	—	
3023	その他再処理設備の附属施設	廃棄施設及び蒸気供給施設	蒸気供給設備	安全蒸気系	—	ボイラ供給水槽	容器	AA	1	②-2	既設	安重	—	S/—	—	—	
3024	その他再処理設備の附属施設	廃棄施設及び蒸気供給施設	蒸気供給設備	安全蒸気系	—	安全蒸気ボイラ	熱交換器	AA	2	②-2	既設	安重	—	S/—	—	—	
3025	その他再処理設備の附属施設	廃棄施設及び蒸気供給施設	蒸気供給設備	安全蒸気系	—	安全[redacted]	安全中及び通し中	AA	2	②-2	既設	安重	—	S/—	—	—	
3026	その他再処理設備の附属施設	廃棄施設及び蒸気供給施設	蒸気供給設備	安全蒸気系	—	主配管（蒸えい波回収系）	主配管	AA	一式	②-2	既設	安重	—	S/—	—	—	流体：蒸気
3027	その他再処理設備の附属施設	廃棄施設及び蒸気供給施設	蒸気供給設備	安全蒸気系	—	主配管（蒸えい波回収系）	主配管	AB	一式	②-2	既設	安重	—	S/—	—	—	流体：蒸気
3028	その他再処理設備の附属施設	廃棄施設及び蒸気供給施設	蒸気供給設備	安全蒸気系	—	主配管（蒸えい波回収系）	主配管	AA，AB，KA	一式	②-2	既設	安重	—	S/—	—	—	流体：蒸気
3029	その他再処理設備の附属施設	廃棄施設及び蒸気供給施設	蒸気供給設備	安全蒸気系	—	主配管（蒸えい波回収系）	主配管	AA	一式	②-2	既設	安重	—	S/—	—	—	流体：水
3030	その他再処理設備の附属施設	廃棄施設及び蒸気供給施設	蒸気供給設備	安全蒸気系	—	主配管（蒸えい波回収系）	主配管	AA	一式	②-2	既設	安重	—	S/—	—	—	流体：燃料
3031	その他再処理設備の附属施設	廃棄施設及び蒸気供給施設	蒸気供給設備	安全蒸気系	—	主配管（蒸えい波回収系）	主配管	KA	一式	②-2	既設	安重	—	S/—	—	—	流体：蒸気
3032	その他再処理設備の附属施設	その他の主要な事項	分析設備	—	—	キャスク内部水サンプリングフード	核物質等取扱ボックス	FA	1	①	既設	非安重	—	C/—	—	—	
3033	その他再処理設備の附属施設	その他の主要な事項	分析設備	—	—	凝縮物貯槽ヴァント水出口・第1ろ過器出口サンプリングフード	核物質等取扱ボックス	FA	1	①	既設	非安重	—	C/—	—	—	
3034	その他再処理設備の附属施設	その他の主要な事項	分析設備	—	—	低レベル濃縮廃液ポンプ出口サンプリングフード	核物質等取扱ボックス	FA	1	①	既設	非安重	—	C/—	—	—	
3035	その他再処理設備の附属施設	その他の主要な事項	分析設備	—	—	サンプリングベンチ第3セル漏えい波受皿	容器	AB	1	②-2	既設	非安重	—	B/—	—	—	流体1：クラン及びブルトニウムを含む溶液 流体2：抽出廃液等
3036	その他再処理設備の附属施設	その他の主要な事項	分析設備	—	—	サンプリングベンチ第4セル漏えい波受皿	容器	AB	1	②-2	既設	非安重	—	B/—	—	—	流体1：クラン及びブルトニウムを含む溶液 流体2：抽出廃液等
3037	その他再処理設備の附属施設	その他の主要な事項	分析設備	—	—	サンプリングベンチ第6セル漏えい波受皿	容器	AB	1	②-2	既設	非安重	—	B/—	—	—	流体1：クラン及びブルトニウムを含む溶液 流体2：抽出廃液等
3038	その他再処理設備の附属施設	その他の主要な事項	分析設備	—	—	サンプリングベンチ第5セル漏えい波受皿	容器	AB	1	②-2	既設	非安重	—	B/—	—	—	流体1：クラン及びブルトニウムを含む溶液 流体2：抽出廃液等
3039	その他再処理設備の附属施設	その他の主要な事項	分析設備	—	—	第3一時貯留処理槽ブレイクポット	容器	AB	2	②-2	既設	非安重	—	B/—	—	—	
3040	その他再処理設備の附属施設	その他の主要な事項	分析設備	—	—	クラン系サンプリングベンチ第1セル漏えい波受皿	容器	AC	1	②-2	既設	非安重	—	B/—	—	—	
3041	その他再処理設備の附属施設	その他の主要な事項	分析設備	—	—	クラン系サンプリングベンチ第2セル漏えい波受皿	容器	AC	1	②-2	既設	非安重	—	B/—	—	—	
3042	その他再処理設備の附属施設	その他の主要な事項	分析設備	—	—	クラン系サンプリングベンチ第4セル漏えい波受皿	容器	AC	1	②-2	既設	非安重	—	B/—	—	—	
3043	その他再処理設備の附属施設	その他の主要な事項	分析設備	—	—	ブルトニウム系サンプリングベンチ第3セル漏えい波受皿	容器	AC	1	②-2	既設	非安重	—	B/—	—	—	
3044	その他再処理設備の附属施設	その他の主要な事項	分析設備	—	—	ブルトニウム系サンプリングベンチ第4セル漏えい波受皿	容器	AC	1	②-2	既設	非安重	—	B/—	—	—	
3045	その他再処理設備の附属施設	その他の主要な事項	分析設備	—	—	A701/A702/放射性配管第2セル配管収納容器1	容器	A701，A702	一式	②-2	既設	非安重	—	B/—	—	—	
3046	その他再処理設備の附属施設	その他の主要な事項	分析設備	—	—	A701/放射性配管第2セル漏えい波受皿1	容器	A701	一式	②-2	既設	非安重	—	B/—	—	—	
3047	その他再処理設備の附属施設	その他の主要な事項	分析設備	—	—	A701/放射性配管第2セル漏えい波受皿2	容器	A701	一式	②-2	既設	非安重	—	C/—	—	—	
3048	その他再処理設備の附属施設	その他の主要な事項	分析設備	—	—	サンプリング配管第1セル漏えい波受皿	容器	KA	3	②-2	既設	非安重	—	B/—	—	—	
3049	その他再処理設備の附属施設	その他の主要な事項	分析設備	—	—	サンプリング配管第2セル漏えい波受皿	容器	KA	1	②-2	既設	非安重	—	B/—	—	—	
3050	その他再処理設備の附属施設	その他の主要な事項	分析設備	—	—	放射性配管第2セル漏えい波受皿	容器	KA	1	②-2	既設	非安重	—	B/—	—	—	
3051	その他再処理設備の附属施設	その他の主要な事項	分析設備	—	—	サンプリング配管セル漏えい波受皿	容器	AB	1	②-2	既設	非安重	—	B/—	—	—	
3052	その他再処理設備の附属施設	その他の主要な事項	分析設備	—	—	凝ガス洗浄塔セル漏えい波受皿	容器	AB	1	②-2	既設	非安重	—	B/—	—	—	
3053	その他再処理設備の附属施設	その他の主要な事項	分析設備	—	—	放射性配管第1セル漏えい波受皿1	容器	AB	1	②-2	既設	非安重	—	B/—	—	—	
3054	その他再処理設備の附属施設	その他の主要な事項	分析設備	—	—	放射性配管第1セル漏えい波受皿2	容器	AB	1	②-2	既設	非安重	—	B/—	—	—	
3055	その他再処理設備の附属施設	その他の主要な事項	分析設備	—	—	放射性配管第1セル漏えい波受皿3	容器	AB	1	②-2	既設	非安重	—	B/—	—	—	
3056	その他再処理設備の附属施設	その他の主要な事項	分析設備	—	—	分析残液受槽セル漏えい波受皿	容器	AB	1	②-2	既設	非安重	—	B/—	—	—	
3057	その他再処理設備の附属施設	その他の主要な事項	分析設備	—	—	回収槽セル漏えい波受皿	容器	AB	1	②-2	既設	非安重	—	B/—	—	—	
3058	その他再処理設備の附属施設	その他の主要な事項	分析設備	—	—	分析清澄液受槽セル漏えい波受皿	容器	AB	1	②-2	既設	非安重	—	B/—	—	—	
3059	その他再処理設備の附属施設	その他の主要な事項	分析設備	—	—	分析残液受槽	容器	AB	1	②-2	既設	安重	—	B/—	—	—	
3060	その他再処理設備の附属施設	その他の主要な事項	分析設備	—	—	分析残液水軟槽	容器	AB	1	②-2	既設	安重	—	B/—	—	—	
3061	その他再処理設備の附属施設	その他の主要な事項	分析設備	—	—	回収槽	容器	AB	1	②-2	既設	非安重	—	B/—	—	—	
3062	その他再処理設備の附属施設	その他の主要な事項	分析設備	—	—	分析清澄液受槽	容器	AB	1	②-2	既設	安重	—	B/—	—	—	
3063	その他再処理設備の附属施設	その他の主要な事項	分析設備	—	—	分析清澄液供給槽	容器	AB	1	②-2	既設	安重	—	B/—	—	—	
3064	その他再処理設備の附属施設	その他の主要な事項	分析設備	—	—	凝縮液受槽	容器	AB	1	②-2	既設	非安重	—	B/—	—	—	
3065	その他再処理設備の附属施設	その他の主要な事項	分析設備	—	—	濃縮液受槽	容器	AB	1	②-2	既設	安重	—	B/—	—	—	
3066	その他再処理設備の附属施設	その他の主要な事項	分析設備	—	—	濃縮液供給槽	容器	AB	1	②-2	既設	安重	—	B/—	—	—	
3067	その他再処理設備の附属施設	その他の主要な事項	分析設備	—	—	抽出残液受槽	容器	AB	1	②-2	既設	安重	—	B/—	—	—	
3068	その他再処理設備の附属施設	その他の主要な事項	分析設備	—	—	抽出残液受槽	容器	AB	1	②-2	既設	安重	—	B/—	—	—	
3069	その他再処理設備の附属施設	その他の主要な事項	分析設備	—	—	回収操作ボックス漏えい波受皿	容器	AB	1	②-2	既設	非安重	—	B/—	—	—	
3070	その他再処理設備の附属施設	その他の主要な事項	分析設備	—	—	配管収納ボックス2漏えい波受皿	容器	AB	1	②-2	既設	非安重	—	B/—	—	—	
3071	その他再処理設備の附属施設	その他の主要な事項	分析設備	—	—	配管収納ボックス1漏えい波受皿	容器	AB	1	②-2	既設	非安重	—	B/—	—	—	
3072	その他再処理設備の附属施設	その他の主要な事項	分析設備	—	—	濃縮操作ボックス漏えい波受皿	容器	AB	1	②-2	既設	非安重	—	B/—	—	—	
3073	その他再処理設備の附属施設	その他の主要な事項	分析設備	—	—	抽出操作ボックス2漏えい波受皿	容器	AB	1	②-2	既設	非安重	—	B/—	—	—	
3074	その他再処理設備の附属施設	その他の主要な事項	分析設備	—	—	抽出操作ボックス1漏えい波受皿	容器	AB	1	②-2	既設	非安重	—	B/—	—	—	
3075	その他再処理設備の附属施設	その他の主要な事項	分析設備	—	—	分析残液受槽ポンプ	ポンプ	AB	1	②-2	既設	安重	—	B/—	—	—	
3076	その他再処理設備の附属施設	その他の主要な事項	分析設備	—	—	分析残液受槽濃縮工程移送ポンプ	ポンプ	AB	1	②-2	既設	安重	—	B/—	—	—	
3077	その他再処理設備の附属施設	その他の主要な事項	分析設備	—	—	分析清澄液受槽ポンプ	ポンプ	AB	1	②-2	既設	安重	—	B/—	—	—	
3078	その他再処理設備の附属施設	その他の主要な事項	分析設備	—	—	濃縮液受槽ポンプ	ポンプ	AB	1	②-2	既設	安重	—	B/—	—	—	
3079	その他再処理設備の附属施設	その他の主要な事項	分析設備	—	—	濃縮液供給槽ポンプ	ポンプ	AB	1	②-2	既設	安重	—	B/—	—	—	
3080	その他再処理設備の附属施設	その他の主要な事項	分析設備	—	—	抽出残液受槽濃縮工程移送ポンプ	ポンプ	AB	1	②-2	既設	安重	—	B/—	—	—	

設工認申請対象機器の技術基準への適合性に係る整理

番号	施設区分		設備区分			機器名称	機種 （注16）	設置場所	数量	申請回	変更区分	ＤＢ区分	ＳＡ区分	耐震設計	兼用 （主従）	共用 （主従）	備考
3018	その他再処理設備の附属施設	給水施設及び蒸気供給施設	冷却水設備	代替安全冷却水系	—	主配管（冷却コイル等通水系）	主配管	AC	一式	②-2	新設	—	常設SA	—/(S)，1.2Ss	—	—	流体：汽水
3019	その他再処理設備の附属施設	給水施設及び蒸気供給施設	冷却水設備	代替安全冷却水系	—	可搬型建屋内ホース	主配管	AC	一式	②-2	新設	—	可搬型SA	—/—	—	—	保管場所：精製建屋,外部保管エリア 流体：低レベル廃液
3020	その他再処理設備の附属施設	給水施設及び蒸気供給施設	冷却水設備	代替安全冷却水系	—	代替安全冷却水用20m可搬型建屋内ホース	主配管	CA	一式	②-2	新設	—	可搬型SA	—/—	—	—	流体：冷却水 保管場所：CA建屋内
3021	その他再処理設備の附属施設	給水施設及び蒸気供給施設	冷却水設備	代替安全冷却水系	—	主配管（内部ループ通水系）	主配管	CA	一式	②-2	新設	—	常設SA	—/(S)，1.2Ss	—	—	流体：冷却水
3022	その他再処理設備の附属施設	給水施設及び蒸気供給施設	冷却水設備	代替安全冷却水系	—	主配管（冷却コイル等通水系）	主配管	CA	一式	②-2	新設	—	常設SA	—/(S)，1.2Ss	—	—	流体：冷却水
3023	その他再処理設備の附属施設	給水施設及び蒸気供給施設	冷却水設備	代替安全冷却水系	—	主配管（凝縮器通水系）	主配管	CA	一式	②-2	新設	—	常設SA	—/(S)，1.2Ss	—	—	流体：冷却水
3024	その他再処理設備の附属施設	給水施設及び蒸気供給施設	冷却水設備	代替安全冷却水系	—	主配管（貯槽等注水系）	主配管	CA	一式	②-2	新設	—	常設SA	—/(S)，1.2Ss	—	—	流体：冷却水
3025	その他再処理設備の附属施設	給水施設及び蒸気供給施設	冷却水設備	代替安全冷却水系	—	主配管（内部ループ通水系）	主配管	KA	一式	②-2	新設	—	常設SA	—/(S)，1.2Ss	—	—	流体：汽水
3026	その他再処理設備の附属施設	給水施設及び蒸気供給施設	冷却水設備	代替安全冷却水系	—	主配管（内部ループ通水系）	主配管	KA	一式	②-2	既設/改造	—	常設SA	—/(S)，1.2Ss	—	—	流体1：冷却水 流体2：汽水)
3027	その他再処理設備の附属施設	給水施設及び蒸気供給施設	冷却水設備	代替安全冷却水系	—	主配管（内部ループ通水系,冷却コイル等通水系）	主配管	KA	一式	②-2	新設	—	常設SA	—/(S)，1.2Ss	—	—	流体：汽水
3028	その他再処理設備の附属施設	給水施設及び蒸気供給施設	冷却水設備	代替安全冷却水系	—	主配管（冷却コイル等通水系）	主配管	KA	一式	②-2	新設	—	常設SA	—/(S)，1.2Ss	—	—	流体：汽水
3029	その他再処理設備の附属施設	給水施設及び蒸気供給施設	冷却水設備	代替安全冷却水系	—	主配管（貯槽等注水系）	主配管	KA	一式	②-2	既設/改造	—	常設SA	—/(S)，1.2Ss	—	—	流体：汽水
3030	その他再処理設備の附属施設	給水施設及び蒸気供給施設	冷却水設備	代替安全冷却水系	—	主配管（貯槽等注水系）	主配管	KA	一式	②-2	新設	—	常設SA	—/(S)，1.2Ss	—	—	流体：汽水
3031	その他再処理設備の附属施設	給水施設及び蒸気供給施設	冷却水設備	代替安全冷却水系	—	主配管（凝縮器通水系）	主配管	KA	一式	②-2	新設	—	常設SA	—/(S)，1.2Ss	—	—	流体：汽水
3032	その他再処理設備の附属施設	給水施設及び蒸気供給施設	冷却水設備	代替安全冷却水系	—	可搬型建屋内ホース	主配管	KA	一式	②-2	新設	—	可搬型SA	—/—	—	—	保管場所：高レベル廃液ガラス固化建屋,外部保管エリア 流体：汽水
3033	その他再処理設備の附属施設	給水施設及び蒸気供給施設	冷却水設備	代替安全冷却水系	—	可搬型配管	主配管	KA	一式	②-2	新設	—	可搬型SA	—/—	—	—	保管場所：高レベル廃液ガラス固化建屋,外部保管エリア 流体：汽水
3034	その他再処理設備の附属施設	給水施設及び蒸気供給施設	冷却水設備	代替安全冷却水系	—	可搬型建屋外ホース	主配管	屋外	一式	②-2	新設	—	可搬型SA	—/—	—	—	流体：汽水
3035	その他再処理設備の附属施設	給水施設及び蒸気供給施設	冷却水設備	代替安全冷却水系	—	ホース展張車	—	屋外	5	②-2	新設	—	可搬型SA	—/—	主：代替安全冷却水系 従：水供給設備	MOX(再処理主)	
3036	その他再処理設備の附属施設	給水施設及び蒸気供給施設	冷却水設備	代替安全冷却水系	—	運搬車	—	屋外	5	②-2	新設	—	可搬型SA	—/—	主：代替安全冷却水系 従：抑制設備 従：水供給設備	—	
3037	その他再処理設備の附属施設	給水施設及び蒸気供給施設	冷却水設備	代替安全冷却水系	—	可搬型中型移送ポンプ運搬車	—	屋外	5	②-2	新設	—	可搬型SA	—/—	—	MOX(再処理主)	
3038	その他再処理設備の附属施設	給水施設及び蒸気供給施設	蒸気供給設備	一般蒸気系	—	ボイラ	—	GB	5	②-2	既設	非安重	—	C/—	—	E(再処理主)	5台中3台がE施設と共用
3039	その他再処理設備の附属施設	給水施設及び蒸気供給施設	蒸気供給設備	一般蒸気系	—	燃料貯蔵設備	—	屋外	一式	②-2	既設	非安重	—	C/—	—	E,MOX(再処理主)	
3040	その他再処理設備の附属施設	給水施設及び蒸気供給施設	蒸気供給設備	安全蒸気系	—	LPGボンベユニット	容器	AA	2	②-2	既設	安重	—	S/—	—	—	
3041	その他再処理設備の附属施設	給水施設及び蒸気供給施設	蒸気供給設備	安全蒸気系	—	ボイラ供給水槽	容器	AA	1	②-2	既設	安重	—	S/—	—	—	
3042	その他再処理設備の附属施設	給水施設及び蒸気供給施設	蒸気供給設備	安全蒸気系	—	安全蒸気ボイラ	熱交換器	AA	2	②-2	既設	安重	—	S/—	—	—	
3043	その他再処理設備の附属施設	給水施設及び蒸気供給施設	蒸気供給設備	安全蒸気系	—	安全弁[redacted]	安全弁及び逃し弁	AA	2	②-2	既設	安重	—	S/—	—	—	
3044	その他再処理設備の附属施設	給水施設及び蒸気供給施設	蒸気供給設備	安全蒸気系	—	主配管（漏えい液回収系）	主配管	AA	一式	②-2	既設	安重	—	S/—	—	—	流体：蒸気
3045	その他再処理設備の附属施設	給水施設及び蒸気供給施設	蒸気供給設備	安全蒸気系	—	主配管（漏えい液回収系）	主配管	AB	一式	②-2	既設	安重	—	S/—	—	—	流体：蒸気
3046	その他再処理設備の附属施設	給水施設及び蒸気供給施設	蒸気供給設備	安全蒸気系	—	主配管(漏えい液回収系)	主配管	AA,AB,KA	一式	②-2	既設	安重	—	S/—	—	—	流体:蒸気
3047	その他再処理設備の附属施設	給水施設及び蒸気供給施設	蒸気供給設備	安全蒸気系	—	主配管(漏えい液回収系)	主配管	AA	一式	②-2	既設	安重	—	S/—	—	—	流体:水
3048	その他再処理設備の附属施設	給水施設及び蒸気供給施設	蒸気供給設備	安全蒸気系	—	主配管(漏えい液回収系)	主配管	AA	一式	②-2	既設	安重	—	S/—	—	—	流体:燃料
3049	その他再処理設備の附属施設	給水施設及び蒸気供給施設	蒸気供給設備	安全蒸気系	—	主配管（漏えい液回収系）	主配管	KA	一式	②-2	既設	安重	—	S/—	—	—	流体：蒸気
3050	その他再処理設備の附属施設	その他の主要な事項	分析設備	—	—	キャスク内部水サンプリングフード	核物質等取扱ボックス	FA	1	①	既設	非安重	—	C/—	—	—	
3051	その他再処理設備の附属施設	その他の主要な事項	分析設備	—	—	廃樹脂貯槽デカント水出口・第1ろ過装置出口サンプリングフード	核物質等取扱ボックス	FA	1	①	既設	非安重	—	C/—	—	—	
3052	その他再処理設備の附属施設	その他の主要な事項	分析設備	—	—	低レベル濃縮廃液ポンプ出口サンプリングフード	核物質等取扱ボックス	FA	1	①	既設	非安重	—	C/—	—	—	
3053	その他再処理設備の附属施設	その他の主要な事項	分析設備	—	—	サンプリングベンチ第３セル漏えい液受皿	容器	AB	1	②-2	既設	非安重	—	B/—	—	—	流体１：ウラン及びプルトニウムを含む溶液 流体２：抽出廃液等
3054	その他再処理設備の附属施設	その他の主要な事項	分析設備	—	—	サンプリングベンチ第４セル漏えい液受皿	容器	AB	1	②-2	既設	非安重	—	B/—	—	—	流体１：ウラン及びプルトニウムを含む溶液 流体２：抽出廃液等
3055	その他再処理設備の附属施設	その他の主要な事項	分析設備	—	—	サンプリングベンチ第６セル漏えい液受皿	容器	AB	1	②-2	既設	非安重	—	B/—	—	—	流体１：ウラン及びプルトニウムを含む溶液 流体２：抽出廃液等
3056	その他再処理設備の附属施設	その他の主要な事項	分析設備	—	—	サンプリングベンチ第５セル漏えい液受皿	容器	AB	1	②-2	既設	非安重	—	B/—	—	—	流体１：ウラン及びプルトニウムを含む溶液 流体２：抽出廃液等
3057	その他再処理設備の附属施設	その他の主要な事項	分析設備	—	—	第３一時貯留処理槽ブレイクポット	容器	AB	2	②-2	既設	非安重	—	B/—	—	—	
3058	その他再処理設備の附属施設	その他の主要な事項	分析設備	—	—	ウラン系サンプリングベンチ第1セル漏えい液受皿	容器	AC	1	②-2	既設	非安重	—	B/—	—	—	
3059	その他再処理設備の附属施設	その他の主要な事項	分析設備	—	—	ウラン系サンプリングベンチ第２セル漏えい液受皿	容器	AC	1	②-2	既設	非安重	—	B/—	—	—	
3060	その他再処理設備の附属施設	その他の主要な事項	分析設備	—	—	ウラン系サンプリングベンチ第４セル漏えい液受皿	容器	AC	1	②-2	既設	非安重	—	B/—	—	—	
3061	その他再処理設備の附属施設	その他の主要な事項	分析設備	—	—	プルトニウム系サンプリングベンチ第3セル漏えい液受皿	容器	AC	1	②-2	既設	非安重	—	B/—	—	—	
3062	その他再処理設備の附属施設	その他の主要な事項	分析設備	—	—	プルトニウム系サンプリングベンチ第4セル漏えい液受皿	容器	AC	1	②-2	既設	非安重	—	B/—	—	—	
3063	その他再処理設備の附属施設	その他の主要な事項	分析設備	—	—	AT01/AT02/放射性配管第2セル配管収納容器1	容器	AT01,AT02	一式	②-2	既設	非安重	—	B/—	—	—	
3064	その他再処理設備の附属施設	その他の主要な事項	分析設備	—	—	AT01/放射性配管第2セル漏えい液受皿1	容器	AT01	一式	②-2	既設	非安重	—	B/—	—	—	
3065	その他再処理設備の附属施設	その他の主要な事項	分析設備	—	—	AT01/放射性配管第2セル 漏えい液受皿2	容器	AT01	一式	②-2	既設	非安重	—	C/—	—	—	
3066	その他再処理設備の附属施設	その他の主要な事項	分析設備	—	—	サンプリング配管第1セル漏えい液受皿	容器	KA	3	②-2	既設	非安重	—	B/—	—	—	
3067	その他再処理設備の附属施設	その他の主要な事項	分析設備	—	—	サンプリング配管第2セル漏えい液受皿	容器	KA	1	②-2	既設	非安重	—	B/—	—	—	
3068	その他再処理設備の附属施設	その他の主要な事項	分析設備	—	—	放射性配管第2セル漏えい液受皿	容器	KA	1	②-2	既設	非安重	—	B/—	—	—	
3069	その他再処理設備の附属施設	その他の主要な事項	分析設備	—	—	サンプリング配管セル漏えい液受皿	容器	AH	1	②-2	既設	非安重	—	B/—	—	—	
3070	その他再処理設備の附属施設	その他の主要な事項	分析設備	—	—	廃ガス洗浄塔セル漏えい液受皿	容器	AH	1	②-2	既設	非安重	—	B/—	—	—	
3071	その他再処理設備の附属施設	その他の主要な事項	分析設備	—	—	放射性配管第1セル漏えい液受皿1	容器	AH	1	②-2	既設	非安重	—	B/—	—	—	
3072	その他再処理設備の附属施設	その他の主要な事項	分析設備	—	—	放射性配管第1セル漏えい液受皿2	容器	AH	1	②-2	既設	非安重	—	B/—	—	—	
3073	その他再処理設備の附属施設	その他の主要な事項	分析設備	—	—	放射性配管第1セル漏えい液受皿3	容器	AH	1	②-2	既設	非安重	—	B/—	—	—	
3074	その他再処理設備の附属施設	その他の主要な事項	分析設備	—	—	分析残液受槽セル漏えい液受皿	容器	AH	1	②-2	既設	非安重	—	B/—	—	—	
3075	その他再処理設備の附属施設	その他の主要な事項	分析設備	—	—	回収槽セル漏えい液受皿	容器	AH	1	②-2	既設	非安重	—	B/—	—	—	
3076	その他再処理設備の附属施設	その他の主要な事項	分析設備	—	—	分析済溶液受槽セル漏えい液受皿	容器	AH	1	②-2	既設	非安重	—	B/—	—	—	
3077	その他再処理設備の附属施設	その他の主要な事項	分析設備	—	—	分析残液受槽	容器	AH	1	②-2	既設	安重	—	B/—	—	—	
3078	その他再処理設備の附属施設	その他の主要な事項	分析設備	—	—	分析残液希釈槽	容器	AH	1	②-2	既設	安重	—	B/—	—	—	
3079	その他再処理設備の附属施設	その他の主要な事項	分析設備	—	—	回収槽	容器	AH	1	②-2	既設	非安重	—	B/—	—	—	
3080	その他再処理設備の附属施設	その他の主要な事項	分析設備	—	—	分析済溶液受槽	容器	AH	1	②-2	既設	安重	—	B/—	—	—	
3081	その他再処理設備の附属施設	その他の主要な事項	分析設備	—	—	分析済溶液供給槽	容器	AH	1	②-2	既設	安重	—	B/—	—	—	
3082	その他再処理設備の附属施設	その他の主要な事項	分析設備	—	—	凝縮液受槽	容器	AH	1	②-2	既設	非安重	—	B/—	—	—	
3083	その他再処理設備の附属施設	その他の主要な事項	分析設備	—	—	濃縮液受槽	容器	AH	1	②-2	既設	安重	—	B/—	—	—	
3084	その他再処理設備の附属施設	その他の主要な事項	分析設備	—	—	濃縮液供給槽	容器	AH	1	②-2	既設	安重	—	B/—	—	—	
3085	その他再処理設備の附属施設	その他の主要な事項	分析設備	—	—	抽出残液受槽	容器	AH	1	②-2	既設	安重	—	B/—	—	—	
3086	その他再処理設備の附属施設	その他の主要な事項	分析設備	—	—	抽出液受槽	容器	AH	1	②-2	既設	安重	—	B/—	—	—	
3087	その他再処理設備の附属施設	その他の主要な事項	分析設備	—	—	回収操作ボックス漏えい液受皿	容器	AH	1	②-2	既設	非安重	—	B/—	—	—	
3088	その他再処理設備の附属施設	その他の主要な事項	分析設備	—	—	配管収納ボックス2漏えい液受皿	容器	AH	1	②-2	既設	非安重	—	B/—	—	—	
3089	その他再処理設備の附属施設	その他の主要な事項	分析設備	—	—	配管収納ボックス1漏えい液受皿	容器	AH	1	②-2	既設	非安重	—	B/—	—	—	
3090	その他再処理設備の附属施設	その他の主要な事項	分析設備	—	—	濃縮操作ボックス漏えい液受皿	容器	AH	1	②-2	既設	非安重	—	B/—	—	—	
3091	その他再処理設備の附属施設	その他の主要な事項	分析設備	—	—	抽出操作ボックス2漏えい液受皿	容器	AH	1	②-2	既設	非安重	—	B/—	—	—	
3092	その他再処理設備の附属施設	その他の主要な事項	分析設備	—	—	抽出操作ボックス1漏えい液受皿	容器	AH	1	②-2	既設	非安重	—	B/—	—	—	
3093	その他再処理設備の附属施設	その他の主要な事項	分析設備	—	—	分析残液受槽ポンプ	ポンプ	AH	1	②-2	既設	安重	—	B/—	—	—	
3094	その他再処理設備の附属施設	その他の主要な事項	分析設備	—	—	分析残液受槽濃縮工程移送ポンプ	ポンプ	AH	1	②-2	既設	安重	—	B/—	—	—	
3095	その他再処理設備の附属施設	その他の主要な事項	分析設備	—	—	分析済溶液受槽ポンプ	ポンプ	AH	1	②-2	既設	安重	—	B/—	—	—	
3096	その他再処理設備の附属施設	その他の主要な事項	分析設備	—	—	濃縮液受槽ポンプ	ポンプ	AH	1	②-2	既設	安重	—	B/—	—	—	
3097	その他再処理設備の附属施設	その他の主要な事項	分析設備	—	—	濃縮液供給槽ポンプ	ポンプ	AH	1	②-2	既設	安重	—	B/—	—	—	
3098	その他再処理設備の附属施設	その他の主要な事項	分析設備	—	—	抽出残液受槽濃縮工程移送ポンプ	ポンプ	AH	1	②-2	既設	安重	—	B/—	—	—	

番号	第二十三条第1項	第二十三条第2項	第二十三条第3項	第二十三条第4項	第二十三条第5項第一号	第二十三条第5項第二号	第二十四条第1項第一号	第二十四条第1項第二号	第二十四条第1項第三号	第二十四条第1項第四号	第二十四条第1項第五号	第二十五条第1項	第二十六条第1項	第二十六条第2項	第二十七条第1項	第二十七条第2項	第二十八条第1項第一号	第二十八条第1項第二号	第二十八条第1項第三号	第二十八条第1項第四号	第二十九条第1項	第二十九条第2項	第二十九条第3項第一号	第二十九条第3項第二号	第二十九条第4項	第二十九条第5項	第三十条第1項	第三十条第2項	第三十一条第1項	第三十一条第2項	第三十二条（注1）第1項第一号	第三十二条（注1）第1項第二号	第三十三条第1項第一号	第三十三条第1項第二号	第三十三条第2項	第三十四条（注2）第1項	第三十五条第1項	第三十五条第2項	第三十五条第3項	第三十五条第4項第一号	第三十五条第4項第二号
3018	—	—	—	—	—	—	—	—	—	—	—	—	—	—	—	—	—	—	—	—	—	—	—	—	—	—	—	—	—	—	—	—	○	—	—	—	—	—	—	—	—
3019	—	—	—	—	—	—	—	—	—	—	—	—	—	—	—	—	—	—	—	—	—	—	—	—	—	—	—	—	—	—	—	—	—	—	—	—	—	—	—	—	—
3020	—	—	—	—	—	—	—	—	—	—	—	—	—	—	—	—	—	—	—	—	—	—	—	—	—	—	—	—	—	—	—	—	—	—	—	—	—	—	—	—	—
3021	—	—	—	—	—	—	—	—	—	—	—	—	—	—	—	—	—	—	—	—	—	—	—	—	—	—	—	—	—	—	—	—	○	—	—	—	—	—	—	—	—
3022	—	—	—	—	—	—	—	—	—	—	—	—	—	—	—	—	—	—	—	—	—	—	—	—	—	—	—	—	—	—	—	—	○	—	—	—	—	—	—	—	—
3023	—	—	—	—	—	—	—	—	—	—	—	—	—	—	—	—	—	—	—	—	—	—	—	—	—	—	—	—	—	—	—	—	○	—	—	—	—	—	—	—	—
3024	—	—	—	—	—	—	—	—	—	—	—	—	—	—	—	—	—	—	—	—	—	—	—	—	—	—	—	—	—	—	—	—	○	—	—	—	—	—	—	—	—
3025	—	—	—	—	—	—	—	—	—	—	—	—	—	—	—	—	—	—	—	—	—	—	—	—	—	—	—	—	—	—	—	—	○	—	—	—	—	—	○	—	—
3026	—	—	—	—	—	—	—	—	—	—	—	—	—	—	—	—	—	—	—	—	—	—	—	—	—	—	—	—	—	—	—	—	○	—	—	—	—	—	○	—	—
3027	—	—	—	—	—	—	—	—	—	—	—	—	—	—	—	—	—	—	—	—	—	—	—	—	—	—	—	—	—	—	—	—	○	—	—	—	—	—	○	—	—
3028	—	—	—	—	—	—	—	—	—	—	—	—	—	—	—	—	—	—	—	—	—	—	—	—	—	—	—	—	—	—	—	—	○	—	—	—	—	—	○	—	—
3029	—	—	—	—	—	—	—	—	—	—	—	—	—	—	—	—	—	—	—	—	—	—	—	—	—	—	—	—	—	—	—	—	○	—	—	—	—	—	○	—	—
3030	—	—	—	—	—	—	—	—	—	—	—	—	—	—	—	—	—	—	—	—	—	—	—	—	—	—	—	—	—	—	—	—	○	—	—	—	—	—	○	—	—
3031	—	—	—	—	—	—	—	—	—	—	—	—	—	—	—	—	—	—	—	—	—	—	—	—	—	—	—	—	—	—	—	—	○	—	—	—	—	—	○	—	—
3032	—	—	—	—	—	—	—	—	—	—	—	—	—	—	—	—	—	—	—	—	—	—	—	—	—	—	—	—	—	—	—	—	—	—	—	—	—	—	○	—	—
3033	—	—	—	—	—	—	—	—	—	—	—	—	—	—	—	—	—	—	—	—	—	—	—	—	—	—	—	—	—	—	—	—	—	—	—	—	—	—	○	—	—
3034	—	—	—	—	—	—	—	—	—	—	—	—	—	—	—	—	—	—	—	—	—	—	—	—	—	—	—	—	—	—	—	—	—	—	—	—	—	—	—	—	—
3035	—	—	—	—	—	—	—	—	—	—	—	—	—	—	—	—	—	—	—	—	—	—	—	—	—	—	—	—	—	—	—	—	—	—	—	—	—	—	—	—	—
3036	—	—	—	—	—	—	—	—	—	—	—	—	—	—	—	—	—	—	—	—	—	—	—	—	—	—	—	—	—	—	—	—	—	—	—	—	—	—	—	—	—
3037	—	—	—	—	—	—	—	—	—	—	—	—	—	—	—	—	—	—	—	—	—	—	—	—	—	—	—	—	—	—	—	—	—	—	—	—	—	—	—	—	—
3038	—	—	—	—	—	—	—	—	—	—	—	—	—	—	—	—	—	—	—	—	—	—	—	—	—	—	—	—	—	—	—	—	—	—	—	—	—	—	—	—	—
3039	—	—	—	—	—	—	—	—	—	—	—	—	—	—	—	—	—	—	—	—	—	—	—	—	—	—	—	—	—	—	—	—	—	—	—	—	—	—	—	—	—
3040	—	—	—	—	—	—	—	—	—	—	—	—	—	—	—	—	—	—	—	—	—	—	—	—	—	—	—	—	—	—	—	—	—	—	—	—	—	—	—	—	—
3041	—	—	—	—	—	—	—	—	—	—	—	—	—	—	—	—	—	—	—	—	—	—	—	—	—	—	—	—	—	—	—	—	—	—	—	—	—	—	—	—	—
3042	—	—	—	—	—	—	—	—	—	—	—	—	—	—	—	—	—	—	—	—	—	—	—	—	—	—	—	—	—	—	—	—	—	—	—	—	—	—	—	—	—
3043	—	—	—	—	—	—	—	—	—	—	—	—	—	—	—	—	—	—	—	—	—	—	—	—	—	—	—	—	—	—	—	—	—	—	—	—	—	—	—	—	—
3044	—	—	—	—	—	—	—	—	—	—	—	—	—	—	—	—	—	—	—	—	—	—	—	—	—	—	—	—	—	—	—	—	—	—	—	—	—	—	—	—	—
3045	—	—	—	—	—	—	—	—	—	—	—	—	—	—	—	—	—	—	—	—	—	—	—	—	—	—	—	—	—	—	—	—	—	—	—	—	—	—	—	—	—
3046	—	—	—	—	—	—	—	—	—	—	—	—	—	—	—	—	—	—	—	—	—	—	—	—	—	—	—	—	—	—	—	—	—	—	—	—	—	—	—	—	—
3047	—	—	—	—	—	—	—	—	—	—	—	—	—	—	—	—	—	—	—	—	—	—	—	—	—	—	—	—	—	—	—	—	—	—	—	—	—	—	—	—	—
3048	—	—	—	—	—	—	—	—	—	—	—	—	—	—	—	—	—	—	—	—	—	—	—	—	—	—	—	—	—	—	—	—	—	—	—	—	—	—	—	—	—
3049	—	—	—	—	—	—	—	—	—	—	—	—	—	—	—	—	—	—	—	—	—	—	—	—	—	—	—	—	—	—	—	—	—	—	—	—	—	—	—	—	—
3050	—	—	—	—	—	—	—	—	—	—	—	—	—	—	—	—	—	—	—	—	—	—	—	—	—	—	—	—	—	—	—	—	—	—	—	—	—	—	—	—	—
3051	—	—	—	—	—	—	—	—	—	—	—	—	—	—	—	—	—	—	—	—	—	—	—	—	—	—	—	—	—	—	—	—	—	—	—	—	—	—	—	—	—
3052	—	—	—	—	—	—	—	—	—	—	—	—	—	—	—	—	—	—	—	—	—	—	—	—	—	—	—	—	—	—	—	—	—	—	—	—	—	—	—	—	—
3053	—	—	—	—	—	—	—	—	—	—	—	—	—	—	—	—	—	—	—	—	—	—	—	—	—	—	—	—	—	—	—	—	—	—	—	—	—	—	—	—	—
3054	—	—	—	—	—	—	—	—	—	—	—	—	—	—	—	—	—	—	—	—	—	—	—	—	—	—	—	—	—	—	—	—	—	—	—	—	—	—	—	—	—
3055	—	—	—	—	—	—	—	—	—	—	—	—	—	—	—	—	—	—	—	—	—	—	—	—	—	—	—	—	—	—	—	—	—	—	—	—	—	—	—	—	—
3056	—	—	—	—	—	—	—	—	—	—	—	—	—	—	—	—	—	—	—	—	—	—	—	—	—	—	—	—	—	—	—	—	—	—	—	—	—	—	—	—	—
3057	—	—	—	—	—	—	—	—	—	—	—	—	—	—	—	—	—	—	—	—	—	—	—	—	—	—	—	—	—	—	—	—	—	—	—	—	—	—	—	—	—
3058	—	—	—	—	—	—	—	—	—	—	—	—	—	—	—	—	—	—	—	—	—	—	—	—	—	—	—	—	—	—	—	—	—	—	—	—	—	—	—	—	—
3059	—	—	—	—	—	—	—	—	—	—	—	—	—	—	—	—	—	—	—	—	—	—	—	—	—	—	—	—	—	—	—	—	—	—	—	—	—	—	—	—	—
3060	—	—	—	—	—	—	—	—	—	—	—	—	—	—	—	—	—	—	—	—	—	—	—	—	—	—	—	—	—	—	—	—	—	—	—	—	—	—	—	—	—
3061	—	—	—	—	—	—	—	—	—	—	—	—	—	—	—	—	—	—	—	—	—	—	—	—	—	—	—	—	—	—	—	—	—	—	—	—	—	—	—	—	—
3062	—	—	—	—	—	—	—	—	—	—	—	—	—	—	—	—	—	—	—	—	—	—	—	—	—	—	—	—	—	—	—	—	—	—	—	—	—	—	—	—	—
3063	—	—	—	—	—	—	—	—	—	—	—	—	—	—	—	—	—	—	—	—	—	—	—	—	—	—	—	—	—	—	—	—	—	—	—	—	—	—	—	—	—
3064	—	—	—	—	—	—	—	—	—	—	—	—	—	—	—	—	—	—	—	—	—	—	—	—	—	—	—	—	—	—	—	—	—	—	—	—	—	—	—	—	—
3065	—	—	—	—	—	—	—	—	—	—	—	—	—	—	—	—	—	—	—	—	—	—	—	—	—	—	—	—	—	—	—	—	—	—	—	—	—	—	—	—	—
3066	—	—	—	—	—	—	—	—	—	—	—	—	—	—	—	—	—	—	—	—	—	—	—	—	—	—	—	—	—	—	—	—	—	—	—	—	—	—	—	—	—
3067	—	—	—	—	—	—	—	—	—	—	—	—	—	—	—	—	—	—	—	—	—	—	—	—	—	—	—	—	—	—	—	—	—	—	—	—	—	—	—	—	—
3068	—	—	—	—	—	—	—	—	—	—	—	—	—	—	—	—	—	—	—	—	—	—	—	—	—	—	—	—	—	—	—	—	—	—	—	—	—	—	—	—	—
3069	—	—	—	—	—	—	—	—	—	—	—	—	—	—	—	—	—	—	—	—	—	—	—	—	—	—	—	—	—	—	—	—	—	—	—	—	—	—	—	—	—
3070	—	—	—	—	—	—	—	—	—	—	—	—	—	—	—	—	—	—	—	—	—	—	—	—	—	—	—	—	—	—	—	—	—	—	—	—	—	—	—	—	—
3071	—	—	—	—	—	—	—	—	—	—	—	—	—	—	—	—	—	—	—	—	—	—	—	—	—	—	—	—	—	—	—	—	—	—	—	—	—	—	—	—	—
3072	—	—	—	—	—	—	—	—	—	—	—	—	—	—	—	—	—	—	—	—	—	—	—	—	—	—	—	—	—	—	—	—	—	—	—	—	—	—	—	—	—
3073	—	—	—	—	—	—	—	—	—	—	—	—	—	—	—	—	—	—	—	—	—	—	—	—	—	—	—	—	—	—	—	—	—	—	—	—	—	—	—	—	—
3074	—	—	—	—	—	—	—	—	—	—	—	—	—	—	—	—	—	—	—	—	—	—	—	—	—	—	—	—	—	—	—	—	—	—	—	—	—	—	—	—	—
3075	—	—	—	—	—	—	—	—	—	—	—	—	—	—	—	—	—	—	—	—	—	—	—	—	—	—	—	—	—	—	—	—	—	—	—	—	—	—	—	—	—
3076	—	—	—	—	—	—	—	—	—	—	—	—	—	—	—	—	—	—	—	—	—	—	—	—	—	—	—	—	—	—	—	—	—	—	—	—	—	—	—	—	—
3077	—	—	—	—	—	—	—	—	—	—	—	—	—	—	—	—	—	—	—	—	—	—	—	—	—	—	—	—	—	—	—	—	—	—	—	—	—	—	—	—	—
3078	—	—	—	—	—	—	—	—	—	—	—	—	—	—	—	—	—	—	—	—	—	—	—	—	—	—	—	—	—	—	—	—	—	—	—	—	—	—	—	—	—
3079	—	—	—	—	—	—	—	—	—	—	—	—	—	—	—	—	—	—	—	—	—	—	—	—	—	—	—	—	—	—	—	—	—	—	—	—	—	—	—	—	—
3080	—	—	—	—	—	—	—	—	—	—	—	—	—	—	—	—	—	—	—	—	—	—	—	—	—	—	—	—	—	—	—	—	—	—	—	—	—	—	—	—	—
3081	—	—	—	—	—	—	—	—	—	—	—	—	—	—	—	—	—	—	—	—	—	—	—	—	—	—	—	—	—	—	—	—	—	—	—	—	—	—	—	—	—
3082	—	—	—	—	—	—	—	—	—	—	—	—	—	—	—	—	—	—	—	—	—	—	—	—	—	—	—	—	—	—	—	—	—	—	—	—	—	—	—	—	—
3083	—	—	—	—	—	—	—	—	—	—	—	—	—	—	—	—	—	—	—	—	—	—	—	—	—	—	—	—	—	—	—	—	—	—	—	—	—	—	—	—	—
3084	—	—	—	—	—	—	—	—	—	—	—	—	—	—	—	—	—	—	—	—	—	—	—	—	—	—	—	—	—	—	—	—	—	—	—	—	—	—	—	—	—
3085	—	—	—	—	—	—	—	—	—	—	—	—	—	—	—	—	—	—	—	—	—	—	—	—	—	—	—	—	—	—	—	—	—	—	—	—	—	—	—	—	—
3086	—	—	—	—	—	—	—	—	—	—	—	—	—	—	—	—	—	—	—	—	—	—	—	—	—	—	—	—	—	—	—	—	—	—	—	—	—	—	—	—	—
3087	—	—	—	—	—	—	—	—	—	—	—	—	—	—	—	—	—	—	—	—	—	—	—	—	—	—	—	—	—	—	—	—	—	—	—	—	—	—	—	—	—
3088	—	—	—	—	—	—	—	—	—	—	—	—	—	—	—	—	—	—	—	—	—	—	—	—	—	—	—	—	—	—	—	—	—	—	—	—	—	—	—	—	—
3089	—	—	—	—	—	—	—	—	—	—	—	—	—	—	—	—	—	—	—	—	—	—	—	—	—	—	—	—	—	—	—	—	—	—	—	—	—	—	—	—	—
3090	—	—	—	—	—	—	—	—	—	—	—	—	—	—	—	—	—	—	—	—	—	—	—	—	—	—	—	—	—	—	—	—	—	—	—	—	—	—	—	—	—
3091	—	—	—	—	—	—	—	—	—	—	—	—	—	—	—	—	—	—	—	—	—	—	—	—	—	—	—	—	—	—	—	—	—	—	—	—	—	—	—	—	—
3092	—	—	—	—	—	—	—	—	—	—	—	—	—	—	—	—	—	—	—	—	—	—	—	—	—	—	—	—	—	—	—	—	—	—	—	—	—	—	—	—	—
3093	—	—	—	—	—	—	—	—	—	—	—	—	—	—	—	—	—	—	—	—	—	—	—	—	—	—	—	—	—	—	—	—	—	—	—	—	—	—	—	—	—
3094	—	—	—	—	—	—	—	—	—	—	—	—	—	—	—	—	—	—	—	—	—	—	—	—	—	—	—	—	—	—	—	—	—	—	—	—	—	—	—	—	—
3095	—	—	—	—	—	—	—	—	—	—	—	—	—	—	—	—	—	—	—	—	—	—	—	—	—	—	—	—	—	—	—	—	—	—	—	—	—	—	—	—	—
3096	—	—	—	—	—	—	—	—	—	—	—	—	—	—	—	—	—	—	—	—	—	—	—	—	—	—	—	—	—	—	—	—	—	—	—	—	—	—	—	—	—
3097	—	—	—	—	—	—	—	—	—	—	—	—	—	—	—	—	—	—	—	—	—	—	—	—	—	—	—	—	—	—	—	—	—	—	—	—	—	—	—	—	—
3098	—	—	—	—	—	—	—	—	—	—	—	—	—	—	—	—	—	—	—	—	—	—	—	—	—	—	—	—	—	—	—	—	—	—	—	—	—	—	—	—	—

番号	第三十六条第1項第一号	第三十六条第1項第二号	第三十六条第1項第三号	第三十六条第1項第四号	第三十六条第1項第五号	第三十六条第1項第六号	第三十六条第1項第七号	第三十六条第2項	第三十六条第3項第一号	第三十六条第3項第二号	第三十六条第3項第三号	第三十六条第3項第四号	第三十六条第3項第五号	第三十六条第3項第六号	第三十七条第1項第一号	第三十七条第1項第二号イ	第三十七条第1項第二号ロ	第三十七条第1項第二号ハ	第三十七条第1項第二号ニ	第三十七条第2項	第三十八条第1項第一号	第三十八条第1項第二号	第三十八条第1項第三号	第三十九条第1項第一号	第三十九条第1項第二号	第三十九条第1項第三号	第三十九条第1項第四号	第四十条第1項第一号	第四十条第1項第二号	第四十条第1項第三号	第四十条第1項第四号	第四十一条第1項第一号	第四十一条第1項第二号	第四十一条第1項第三号	第四十一条第1項第四号	第四十二条第1項	第四十二条第2項	第四十三条（注14）第1項第一号	第四十三条（注14）第1項第二号	第四十三条（注14）第1項第三号	第四十三条（注14）第1項第四号	第四十四条第1項
3018	○	○	—	○	○	○	○	○	—	—	—	—	—	—	○	—	—	—	—	○	—	—	—	—	○	—	—	—	—	—	—	—	—	—	—	—	—	—	—	—	—	—
3019	○	○	—	○	○	○	○	—	○	○	○	○	—	○	○	—	—	—	—	○	—	—	—	○	○	○	—	—	—	—	—	—	—	—	—	—	—	—	—	—	—	—
3020	○	○	—	○	○	○	○	—	○	○	○	○	—	○	○	—	—	—	—	○	—	—	—	○	○	○	—	—	—	—	—	—	—	—	—	—	—	—	—	—	—	—
3021	○	○	—	○	○	○	○	○	—	—	—	—	—	—	○	—	—	—	—	○	—	—	—	○	—	—	—	—	—	—	—	—	—	—	—	—	—	—	—	—	—	—
3022	○	○	—	○	○	○	○	○	—	—	—	—	—	—	○	—	—	—	—	○	—	—	—	—	○	—	—	—	—	—	—	—	—	—	—	—	—	—	—	—	—	—
3023	○	○	—	○	○	○	○	○	—	—	—	—	—	—	○	—	—	—	—	○	—	—	—	—	—	○	—	—	—	—	—	—	—	—	—	—	—	—	—	—	—	—
3024	○	○	—	○	○	○	○	○	—	—	—	—	—	—	○	○	○	○	○	○	—	—	—	—	○	—	—	—	—	—	—	—	—	—	—	—	—	—	—	—	—	—
3025	○	○	—	○	○	○	○	○	—	—	—	—	—	—	○	—	—	—	—	○	—	—	—	○	○	○	—	—	—	—	—	—	—	—	—	—	—	—	—	—	—	—
3026	○	○	—	○	○	○	○	○	—	—	—	—	—	—	○	—	—	—	—	○	—	—	—	○	○	○	—	—	—	—	—	—	—	—	—	—	—	—	—	—	—	—
3027	○	○	—	○	○	○	○	○	—	—	—	—	—	—	○	—	—	—	—	○	—	—	—	○	○	○	—	—	—	—	—	—	—	—	—	—	—	—	—	—	—	—
3028	○	○	—	○	○	○	○	○	—	—	—	—	—	—	○	—	—	—	—	○	—	—	—	○	○	○	—	—	—	—	—	—	—	—	—	—	—	—	—	—	—	—
3029	○	○	—	○	○	○	○	○	—	—	—	—	—	—	○	○	○	○	○	○	—	—	—	○	○	○	—	—	—	—	—	—	—	—	—	—	—	—	—	—	—	—
3030	○	○	—	○	○	○	○	○	—	—	—	—	—	—	○	—	—	—	—	○	—	—	—	○	○	○	—	—	—	—	—	—	—	—	—	—	—	—	—	—	—	—
3031	○	○	—	○	○	○	○	○	—	—	—	—	—	—	○	—	—	—	—	○	—	—	—	○	○	○	—	—	—	—	—	—	—	—	—	—	—	—	—	—	—	—
3032	○	○	—	○	○	○	○	—	○	○	○	○	—	○	○	—	—	—	—	○	—	—	—	○	○	○	—	—	—	—	—	—	—	—	—	—	—	—	—	—	—	—
3033	○	○	—	○	○	○	○	—	○	○	○	○	—	○	○	—	—	—	—	○	—	—	—	○	○	○	—	—	—	—	—	—	—	—	—	—	—	—	—	—	—	—
3034	○	○	—	○	—	○	○	—	—	—	○	○	—	○	○	—	—	—	—	○	—	—	—	○	○	○	—	—	—	—	—	—	—	—	—	—	—	—	—	—	—	—
3035	○	○	—	○	—	○	○	—	—	—	—	○	—	○	—	—	—	—	—	—	—	—	—	《○》			—	—	—	—	—	—	—	—	—	《○》		—	—	—	—	《○》
3036	○	○	—	○	—	○	○	—	—	—	—	○	—	○	—	—	—	—	—	—	—	—	—	《○》			—	—	—	—	—	—	—	—	—	《○》		—	—	—	—	《○》
3037	○	○	—	○	—	○	○	—	—	—	—	○	—	○	—	—	—	—	—	—	—	—	—	《○》			—	—	—	—	—	—	—	—	—	《○》		—	—	—	—	—
3038	—	—	—	—	—	—	—	—	—	—	—	—	—	—	—	—	—	—	—	—	—	—	—	—	—	—	—	—	—	—	—	—	—	—	—	—	—	—	—	—	—	—
3039	—	—	—	—	—	—	—	—	—	—	—	—	—	—	—	—	—	—	—	—	—	—	—	—	—	—	—	—	—	—	—	—	—	—	—	—	—	—	—	—	—	—
3040	—	—	—	—	—	—	—	—	—	—	—	—	—	—	—	—	—	—	—	—	—	—	—	—	—	—	—	—	—	—	—	—	—	—	—	—	—	—	—	—	—	—
3041	—	—	—	—	—	—	—	—	—	—	—	—	—	—	—	—	—	—	—	—	—	—	—	—	—	—	—	—	—	—	—	—	—	—	—	—	—	—	—	—	—	—
3042	—	—	—	—	—	—	—	—	—	—	—	—	—	—	—	—	—	—	—	—	—	—	—	—	—	—	—	—	—	—	—	—	—	—	—	—	—	—	—	—	—	—
3043	—	—	—	—	—	—	—	—	—	—	—	—	—	—	—	—	—	—	—	—	—	—	—	—	—	—	—	—	—	—	—	—	—	—	—	—	—	—	—	—	—	—
3044	—	—	—	—	—	—	—	—	—	—	—	—	—	—	—	—	—	—	—	—	—	—	—	—	—	—	—	—	—	—	—	—	—	—	—	—	—	—	—	—	—	—
3045	—	—	—	—	—	—	—	—	—	—	—	—	—	—	—	—	—	—	—	—	—	—	—	—	—	—	—	—	—	—	—	—	—	—	—	—	—	—	—	—	—	—
3046	—	—	—	—	—	—	—	—	—	—	—	—	—	—	—	—	—	—	—	—	—	—	—	—	—	—	—	—	—	—	—	—	—	—	—	—	—	—	—	—	—	—
3047	—	—	—	—	—	—	—	—	—	—	—	—	—	—	—	—	—	—	—	—	—	—	—	—	—	—	—	—	—	—	—	—	—	—	—	—	—	—	—	—	—	—
3048	—	—	—	—	—	—	—	—	—	—	—	—	—	—	—	—	—	—	—	—	—	—	—	—	—	—	—	—	—	—	—	—	—	—	—	—	—	—	—	—	—	—
3049	—	—	—	—	—	—	—	—	—	—	—	—	—	—	—	—	—	—	—	—	—	—	—	—	—	—	—	—	—	—	—	—	—	—	—	—	—	—	—	—	—	—
3050	—	—	—	—	—	—	—	—	—	—	—	—	—	—	—	—	—	—	—	—	—	—	—	—	—	—	—	—	—	—	—	—	—	—	—	—	—	—	—	—	—	—
3051	—	—	—	—	—	—	—	—	—	—	—	—	—	—	—	—	—	—	—	—	—	—	—	—	—	—	—	—	—	—	—	—	—	—	—	—	—	—	—	—	—	—
3052	—	—	—	—	—	—	—	—	—	—	—	—	—	—	—	—	—	—	—	—	—	—	—	—	—	—	—	—	—	—	—	—	—	—	—	—	—	—	—	—	—	—
3053	—	—	—	—	—	—	—	—	—	—	—	—	—	—	—	—	—	—	—	—	—	—	—	—	—	—	—	—	—	—	—	—	—	—	—	—	—	—	—	—	—	—
3054	—	—	—	—	—	—	—	—	—	—	—	—	—	—	—	—	—	—	—	—	—	—	—	—	—	—	—	—	—	—	—	—	—	—	—	—	—	—	—	—	—	—
3055	—	—	—	—	—	—	—	—	—	—	—	—	—	—	—	—	—	—	—	—	—	—	—	—	—	—	—	—	—	—	—	—	—	—	—	—	—	—	—	—	—	—
3056	—	—	—	—	—	—	—	—	—	—	—	—	—	—	—	—	—	—	—	—	—	—	—	—	—	—	—	—	—	—	—	—	—	—	—	—	—	—	—	—	—	—
3057	—	—	—	—	—	—	—	—	—	—	—	—	—	—	—	—	—	—	—	—	—	—	—	—	—	—	—	—	—	—	—	—	—	—	—	—	—	—	—	—	—	—
3058	—	—	—	—	—	—	—	—	—	—	—	—	—	—	—	—	—	—	—	—	—	—	—	—	—	—	—	—	—	—	—	—	—	—	—	—	—	—	—	—	—	—
3059	—	—	—	—	—	—	—	—	—	—	—	—	—	—	—	—	—	—	—	—	—	—	—	—	—	—	—	—	—	—	—	—	—	—	—	—	—	—	—	—	—	—
3060	—	—	—	—	—	—	—	—	—	—	—	—	—	—	—	—	—	—	—	—	—	—	—	—	—	—	—	—	—	—	—	—	—	—	—	—	—	—	—	—	—	—
3061	—	—	—	—	—	—	—	—	—	—	—	—	—	—	—	—	—	—	—	—	—	—	—	—	—	—	—	—	—	—	—	—	—	—	—	—	—	—	—	—	—	—
3062	—	—	—	—	—	—	—	—	—	—	—	—	—	—	—	—	—	—	—	—	—	—	—	—	—	—	—	—	—	—	—	—	—	—	—	—	—	—	—	—	—	—
3063	—	—	—	—	—	—	—	—	—	—	—	—	—	—	—	—	—	—	—	—	—	—	—	—	—	—	—	—	—	—	—	—	—	—	—	—	—	—	—	—	—	—
3064	—	—	—	—	—	—	—	—	—	—	—	—	—	—	—	—	—	—	—	—	—	—	—	—	—	—	—	—	—	—	—	—	—	—	—	—	—	—	—	—	—	—
3065	—	—	—	—	—	—	—	—	—	—	—	—	—	—	—	—	—	—	—	—	—	—	—	—	—	—	—	—	—	—	—	—	—	—	—	—	—	—	—	—	—	—
3066	—	—	—	—	—	—	—	—	—	—	—	—	—	—	—	—	—	—	—	—	—	—	—	—	—	—	—	—	—	—	—	—	—	—	—	—	—	—	—	—	—	—
3067	—	—	—	—	—	—	—	—	—	—	—	—	—	—	—	—	—	—	—	—	—	—	—	—	—	—	—	—	—	—	—	—	—	—	—	—	—	—	—	—	—	—
3068	—	—	—	—	—	—	—	—	—	—	—	—	—	—	—	—	—	—	—	—	—	—	—	—	—	—	—	—	—	—	—	—	—	—	—	—	—	—	—	—	—	—
3069	—	—	—	—	—	—	—	—	—	—	—	—	—	—	—	—	—	—	—	—	—	—	—	—	—	—	—	—	—	—	—	—	—	—	—	—	—	—	—	—	—	—
3070	—	—	—	—	—	—	—	—	—	—	—	—	—	—	—	—	—	—	—	—	—	—	—	—	—	—	—	—	—	—	—	—	—	—	—	—	—	—	—	—	—	—
3071	—	—	—	—	—	—	—	—	—	—	—	—	—	—	—	—	—	—	—	—	—	—	—	—	—	—	—	—	—	—	—	—	—	—	—	—	—	—	—	—	—	—
3072	—	—	—	—	—	—	—	—	—	—	—	—	—	—	—	—	—	—	—	—	—	—	—	—	—	—	—	—	—	—	—	—	—	—	—	—	—	—	—	—	—	—
3073	—	—	—	—	—	—	—	—	—	—	—	—	—	—	—	—	—	—	—	—	—	—	—	—	—	—	—	—	—	—	—	—	—	—	—	—	—	—	—	—	—	—
3074	—	—	—	—	—	—	—	—	—	—	—	—	—	—	—	—	—	—	—	—	—	—	—	—	—	—	—	—	—	—	—	—	—	—	—	—	—	—	—	—	—	—
3075	—	—	—	—	—	—	—	—	—	—	—	—	—	—	—	—	—	—	—	—	—	—	—	—	—	—	—	—	—	—	—	—	—	—	—	—	—	—	—	—	—	—
3076	—	—	—	—	—	—	—	—	—	—	—	—	—	—	—	—	—	—	—	—	—	—	—	—	—	—	—	—	—	—	—	—	—	—	—	—	—	—	—	—	—	—
3077	—	—	—	—	—	—	—	—	—	—	—	—	—	—	—	—	—	—	—	—	—	—	—	—	—	—	—	—	—	—	—	—	—	—	—	—	—	—	—	—	—	—
3078	—	—	—	—	—	—	—	—	—	—	—	—	—	—	—	—	—	—	—	—	—	—	—	—	—	—	—	—	—	—	—	—	—	—	—	—	—	—	—	—	—	—
3079	—	—	—	—	—	—	—	—	—	—	—	—	—	—	—	—	—	—	—	—	—	—	—	—	—	—	—	—	—	—	—	—	—	—	—	—	—	—	—	—	—	—
3080	—	—	—	—	—	—	—	—	—	—	—	—	—	—	—	—	—	—	—	—	—	—	—	—	—	—	—	—	—	—	—	—	—	—	—	—	—	—	—	—	—	—
3081	—	—	—	—	—	—	—	—	—	—	—	—	—	—	—	—	—	—	—	—	—	—	—	—	—	—	—	—	—	—	—	—	—	—	—	—	—	—	—	—	—	—
3082	—	—	—	—	—	—	—	—	—	—	—	—	—	—	—	—	—	—	—	—	—	—	—	—	—	—	—	—	—	—	—	—	—	—	—	—	—	—	—	—	—	—
3083	—	—	—	—	—	—	—	—	—	—	—	—	—	—	—	—	—	—	—	—	—	—	—	—	—	—	—	—	—	—	—	—	—	—	—	—	—	—	—	—	—	—
3084	—	—	—	—	—	—	—	—	—	—	—	—	—	—	—	—	—	—	—	—	—	—	—	—	—	—	—	—	—	—	—	—	—	—	—	—	—	—	—	—	—	—
3085	—	—	—	—	—	—	—	—	—	—	—	—	—	—	—	—	—	—	—	—	—	—	—	—	—	—	—	—	—	—	—	—	—	—	—	—	—	—	—	—	—	—
3086	—	—	—	—	—	—	—	—	—	—	—	—	—	—	—	—	—	—	—	—	—	—	—	—	—	—	—	—	—	—	—	—	—	—	—	—	—	—	—	—	—	—
3087	—	—	—	—	—	—	—	—	—	—	—	—	—	—	—	—	—	—	—	—	—	—	—	—	—	—	—	—	—	—	—	—	—	—	—	—	—	—	—	—	—	—
3088	—	—	—	—	—	—	—	—	—	—	—	—	—	—	—	—	—	—	—	—	—	—	—	—	—	—	—	—	—	—	—	—	—	—	—	—	—	—	—	—	—	—
3089	—	—	—	—	—	—	—	—	—	—	—	—	—	—	—	—	—	—	—	—	—	—	—	—	—	—	—	—	—	—	—	—	—	—	—	—	—	—	—	—	—	—
3090	—	—	—	—	—	—	—	—	—	—	—	—	—	—	—	—	—	—	—	—	—	—	—	—	—	—	—	—	—	—	—	—	—	—	—	—	—	—	—	—	—	—
3091	—	—	—	—	—	—	—	—	—	—	—	—	—	—	—	—	—	—	—	—	—	—	—	—	—	—	—	—	—	—	—	—	—	—	—	—	—	—	—	—	—	—
3092	—	—	—	—	—	—	—	—	—	—	—	—	—	—	—	—	—	—	—	—	—	—	—	—	—	—	—	—	—	—	—	—	—	—	—	—	—	—	—	—	—	—
3093	—	—	—	—	—	—	—	—	—	—	—	—	—	—	—	—	—	—	—	—	—	—	—	—	—	—	—	—	—	—	—	—	—	—	—	—	—	—	—	—	—	—
3094	—	—	—	—	—	—	—	—	—	—	—	—	—	—	—	—	—	—	—	—	—	—	—	—	—	—	—	—	—	—	—	—	—	—	—	—	—	—	—	—	—	—
3095	—	—	—	—	—	—	—	—	—	—	—	—	—	—	—	—	—	—	—	—	—	—	—	—	—	—	—	—	—	—	—	—	—	—	—	—	—	—	—	—	—	—
3096	—	—	—	—	—	—	—	—	—	—	—	—	—	—	—	—	—	—	—	—	—	—	—	—	—	—	—	—	—	—	—	—	—	—	—	—	—	—	—	—	—	—
3097	—	—	—	—	—	—	—	—	—	—	—	—	—	—	—	—	—	—	—	—	—	—	—	—	—	—	—	—	—	—	—	—	—	—	—	—	—	—	—	—	—	—
3098	—	—	—	—	—	—	—	—	—	—	—	—	—	—	—	—	—	—	—	—	—	—	—	—	—	—	—	—	—	—	—	—	—	—	—	—	—	—	—	—	—	—

番号	施設区分	設備区分			機器名称	機種（注1.6）	設置場所	数量	申請別	変更区分	DB区分	SA区分	耐震設計	兼用（主電）	共用（主電）	備考	第四十五条第1項	第四十六条第1項	第四十七条第1項	第四十七条第2項	第四十七条第3項	第四十八条第1項	第四十九条第1項	第四十九条第2項	第五十条第1項第一号	第五十条第1項第二号	第五十条第1項第三号	第五十条第2項	第五十条第1項
3001	その他再処理設備の附属施設	給水施設及び蒸気供給施設	冷却水設備	代替安全冷却水系	—	主配管（冷却コイル等通水系）	主配管	AC	一式	②-2	新設	—	常設SA	—/(S)，1.25s	—	—	流体：汽水	—	—	—	—	—	—	—	—	—	—	—	—	—
3002	その他再処理設備の附属施設	給水施設及び蒸気供給施設	冷却水設備	代替安全冷却水系	—	可動型準備内ホース	主配管	AC	一式	②-2	新設	—	可動型SA	—/—	—	—	保管場所：特製場所，外部保管エリア 流体：低レベル廃液	—	—	—	—	—	—	—	—	—	—	—	—	—
3003	その他再処理設備の附属施設	給水施設及び蒸気供給施設	冷却水設備	代替安全冷却水系	—	代替安全冷却水用20m可動型準備内ホース	主配管	CL	一式	**②-2**	**新設**	—	可動型SA	—/—	—	—	流体：冷却水 保管場所：CL準備内	—	—	—	—	—	—	—	—	—	—	—	—	—
3004	その他再処理設備の附属施設	給水施設及び蒸気供給施設	冷却水設備	代替安全冷却水系	—	主配管（内部ループ通水系）	主配管	CL	一式	**②-2**	**新設**	—	常設SA	—/(S)，1.25s	—	—	流体：冷却水	—	—	—	—	—	—	—	—	—	—	—	—	—
3005	その他再処理設備の附属施設	給水施設及び蒸気供給施設	冷却水設備	代替安全冷却水系	—	主配管（冷却コイル等通水系）	主配管	CL	一式	**②-2**	**新設**	—	常設SA	—/(S)，1.25s	—	—	流体：冷却水	—	—	—	—	—	—	—	—	—	—	—	—	—
3006	その他再処理設備の附属施設	給水施設及び蒸気供給施設	冷却水設備	代替安全冷却水系	—	主配管（凝縮器通水系）	主配管	CL	一式	**②-2**	**新設**	—	常設SA	—/(S)，1.25s	—	—	流体：冷却水	—	—	—	—	—	—	—	—	—	—	—	—	—
3007	その他再処理設備の附属施設	給水施設及び蒸気供給施設	冷却水設備	代替安全冷却水系	—	主配管（貯槽等注水系）	主配管	CL	一式	**②-2**	**新設**	—	常設SA	—/(S)，1.25s	—	—	流体：冷却水	—	—	—	—	—	—	—	—	—	—	—	—	—
3008	その他再処理設備の附属施設	給水施設及び蒸気供給施設	冷却水設備	代替安全冷却水系	—	主配管（内部ループ通水系）	主配管	KA	一式	②-2	新設	—	常設SA	—/(S)，1.25s	—	—	流体：汽水	—	—	—	—	—	—	—	—	—	—	—	—	—
3009	その他再処理設備の附属施設	給水施設及び蒸気供給施設	冷却水設備	代替安全冷却水系	—	主配管（内部ループ通水系）	主配管	KA	一式	②-2	既設/改造	—	常設SA	—/(S)，1.25s	—	—	流体1：冷却水 流体2：汽水）	—	—	—	—	—	—	—	—	—	—	—	—	—
3010	その他再処理設備の附属施設	給水施設及び蒸気供給施設	冷却水設備	代替安全冷却水系	—	主配管（内部ループ通水系，冷却コイル等通水系）	主配管	KA	一式	②-2	新設	—	常設SA	—/(S)，1.25s	—	—	流体：汽水	—	—	—	—	—	—	—	—	—	—	—	—	—
3011	その他再処理設備の附属施設	給水施設及び蒸気供給施設	冷却水設備	代替安全冷却水系	—	主配管（冷却コイル等通水系）	主配管	KA	一式	②-2	新設	—	常設SA	—/(S)，1.25s	—	—	流体：汽水	—	—	—	—	—	—	—	—	—	—	—	—	—
3012	その他再処理設備の附属施設	給水施設及び蒸気供給施設	冷却水設備	代替安全冷却水系	—	主配管（貯槽等注水系）	主配管	KA	一式	②-2	既設/改造	—	常設SA	—/(S)，1.25s	—	—	流体：汽水	—	—	—	—	—	—	—	—	—	—	—	—	—
3013	その他再処理設備の附属施設	給水施設及び蒸気供給施設	冷却水設備	代替安全冷却水系	—	主配管（貯槽等注水系）	主配管	KA	一式	②-2	新設	—	常設SA	—/(S)，1.25s	—	—	流体：汽水	—	—	—	—	—	—	—	—	—	—	—	—	—
3014	その他再処理設備の附属施設	給水施設及び蒸気供給施設	冷却水設備	代替安全冷却水系	—	主配管（凝縮器通水系）	主配管	KA	一式	②-2	新設	—	常設SA	—/(S)，1.25s	—	—	流体：汽水	—	—	—	—	—	—	—	—	—	—	—	—	—
3015	その他再処理設備の附属施設	給水施設及び蒸気供給施設	冷却水設備	代替安全冷却水系	—	可動型準備内ホース	主配管	KA	一式	②-2	新設	—	可動型SA	—/—	—	—	保管場所：高レベル廃液ガラス固化建屋，外部保管エリア 流体：汽水	—	—	—	—	—	—	—	—	—	—	—	—	—
3016	その他再処理設備の附属施設	給水施設及び蒸気供給施設	冷却水設備	代替安全冷却水系	—	可動型配管	主配管	KA	一式	②-2	新設	—	可動型SA	—/—	—	—	保管場所：高レベル廃液ガラス固化建屋，外部保管エリア 流体：汽水	—	—	—	—	—	—	—	—	—	—	—	—	—
3017	その他再処理設備の附属施設	給水施設及び蒸気供給施設	冷却水設備	代替安全冷却水系	—	可動型準備内ホース	主配管	屋外	一式	②-2	新設	—	可動型SA	—/—	—	—	流体：汽水	—	—	—	—	—	—	—	—	—	—	—	—	—
3018	その他再処理設備の附属施設	給水施設及び蒸気供給施設	冷却水設備	代替安全冷却水系	—	ホース展開車	—	屋外	5	②-2	新設	—	可動型SA	—/—	主：代替安全冷却水系 従：水供給設備	W01(再処理主)		(C)	—	—	—	—	—	—	—	—	—	—	—	—
3019	その他再処理設備の附属施設	給水施設及び蒸気供給施設	冷却水設備	代替安全冷却水系	—	運搬車	—	屋外	5	②-2	新設	—	可動型SA	—/—	主：代替安全冷却水系 従：初期設備 従：水供給設備	—		(C)	(C)	—	—	—	—	—	—	—	—	—	—	—
3020	その他再処理設備の附属施設	給水施設及び蒸気供給施設	冷却水設備	代替安全冷却水系	—	可動型中型移送ポンプ運搬車	—	屋外	5	②-2	新設	—	可動型SA	—/—	—	W01(再処理主)		—	—	—	—	—	—	—	—	—	—	—	—	—
3021	その他再処理設備の附属施設	給水施設及び蒸気供給施設	蒸気供給設備	一般蒸気系	—	ボイラ	—	GB	5	②-2	既設	非安重	—	C/—	—	E(再処理主)	5台中3台同従施設と共用	—	—	—	—	—	—	—	—	—	—	—	—	—
3022	その他再処理設備の附属施設	給水施設及び蒸気供給施設	蒸気供給設備	一般蒸気系	—	燃料貯蔵設備	—	屋外	一式	②-2	既設	非安重	—	C/—	—	E,W01(再処理主)		—	—	—	—	—	—	—	—	—	—	—	—	—
3023	その他再処理設備の附属施設	給水施設及び蒸気供給施設	蒸気供給設備	安全蒸気系	—	LPGボンベユニット	容器	AA	2	②-2	既設	安重	—	S/—	—	—		—	—	—	—	—	—	—	—	—	—	—	—	—
3024	その他再処理設備の附属施設	給水施設及び蒸気供給施設	蒸気供給設備	安全蒸気系	—	ボイラ供給水槽	容器	AA	1	②-2	既設	安重	—	S/—	—	—		—	—	—	—	—	—	—	—	—	—	—	—	—
3025	その他再処理設備の附属施設	給水施設及び蒸気供給施設	蒸気供給設備	安全蒸気系	—	安全蒸気ボイラ	熱交換器	AA	2	②-2	既設	安重	—	S/—	—	—		—	—	—	—	—	—	—	—	—	—	—	—	—
3026	その他再処理設備の附属施設	給水施設及び蒸気供給施設	蒸気供給設備	安全蒸気系	—	安全[redacted]	安全中及び通し中	AA	2	②-2	既設	安重	—	S/—	—	—		—	—	—	—	—	—	—	—	—	—	—	—	—
3027	その他再処理設備の附属施設	給水施設及び蒸気供給施設	蒸気供給設備	安全蒸気系	—	主配管（蒸えい波回収系）	主配管	AA	一式	②-2	既設	安重	—	S/—	—	—	流体：蒸気	—	—	—	—	—	—	—	—	—	—	—	—	—
3028	その他再処理設備の附属施設	給水施設及び蒸気供給施設	蒸気供給設備	安全蒸気系	—	主配管（蒸えい波回収系）	主配管	AB	一式	②-2	既設	安重	—	S/—	—	—	流体：蒸気	—	—	—	—	—	—	—	—	—	—	—	—	—
3029	その他再処理設備の附属施設	給水施設及び蒸気供給施設	蒸気供給設備	安全蒸気系	—	主配管（蒸えい波回収系）	主配管	AA, AB, KA	一式	②-2	既設	安重	—	S/—	—	—	流体：蒸気	—	—	—	—	—	—	—	—	—	—	—	—	—
3030	その他再処理設備の附属施設	給水施設及び蒸気供給施設	蒸気供給設備	安全蒸気系	—	主配管（蒸えい波回収系）	主配管	AA	一式	②-2	既設	安重	—	S/—	—	—	流体：水	—	—	—	—	—	—	—	—	—	—	—	—	—
3031	その他再処理設備の附属施設	給水施設及び蒸気供給施設	蒸気供給設備	安全蒸気系	—	主配管（蒸えい波回収系）	主配管	AA	一式	②-2	既設	安重	—	S/—	—	—	流体：燃料	—	—	—	—	—	—	—	—	—	—	—	—	—
3032	その他再処理設備の附属施設	給水施設及び蒸気供給施設	蒸気供給設備	安全蒸気系	—	主配管（蒸えい波回収系）	主配管	KA	一式	②-2	既設	安重	—	S/—	—	—	流体：蒸気	—	—	—	—	—	—	—	—	—	—	—	—	—
3033	その他再処理設備の附属施設	その他の主要な事項	分析設備	—	—	キャスク内部水サンプリングフード	特物質等取扱ボックス	FA	1	①	既設	非安重	—	C/—	—	—		—	—	—	—	—	—	—	—	—	—	—	—	—
3034	その他再処理設備の附属施設	その他の主要な事項	分析設備	—	—	複雑物貯槽ヴロント水出口・第1ろ通路出口サンプリングフード	特物質等取扱ボックス	FA	1	①	既設	非安重	—	C/—	—	—		—	—	—	—	—	—	—	—	—	—	—	—	—
3035	その他再処理設備の附属施設	その他の主要な事項	分析設備	—	—	低レベル濃縮廃液ポンプ出口サンプリングフード	特物質等取扱ボックス	FA	1	①	既設	非安重	—	C/—	—	—		—	—	—	—	—	—	—	—	—	—	—	—	—
3036	その他再処理設備の附属施設	その他の主要な事項	分析設備	—	—	サンプリングベンチ第3セル漏えい波受皿	容器	AB	1	②-2	既設	非安重	—	B/—	—	—	流体1：ウラン及びプルトニウムを含む溶液 流体2：抽出廃液等	—	—	—	—	—	—	—	—	—	—	—	—	—
3037	その他再処理設備の附属施設	その他の主要な事項	分析設備	—	—	サンプリングベンチ第4セル漏えい波受皿	容器	AB	1	②-2	既設	非安重	—	B/—	—	—	流体1：ウラン及びプルトニウムを含む溶液 流体2：抽出廃液等	—	—	—	—	—	—	—	—	—	—	—	—	—
3038	その他再処理設備の附属施設	その他の主要な事項	分析設備	—	—	サンプリングベンチ第5セル漏えい波受皿	容器	AB	1	②-2	既設	非安重	—	B/—	—	—	流体1：ウラン及びプルトニウムを含む溶液 流体2：抽出廃液等	—	—	—	—	—	—	—	—	—	—	—	—	—
3039	その他再処理設備の附属施設	その他の主要な事項	分析設備	—	—	サンプリングベンチ第6セル漏えい波受皿	容器	AB	1	②-2	既設	非安重	—	B/—	—	—	流体1：ウラン及びプルトニウムを含む溶液 流体2：抽出廃液等	—	—	—	—	—	—	—	—	—	—	—	—	—
3040	その他再処理設備の附属施設	その他の主要な事項	分析設備	—	—	第3一時貯留処理槽ブレイクポット	容器	AB	2	②-2	既設	非安重	—	B/—	—	—		—	—	—	—	—	—	—	—	—	—	—	—	—
3041	その他再処理設備の附属施設	その他の主要な事項	分析設備	—	—	ウランポサンプリングベンチ第1セル漏えい波受皿	容器	AC	1	②-2	既設	非安重	—	B/—	—	—		—	—	—	—	—	—	—	—	—	—	—	—	—
3042	その他再処理設備の附属施設	その他の主要な事項	分析設備	—	—	ウランポサンプリングベンチ第2セル漏えい波受皿	容器	AC	1	②-2	既設	非安重	—	B/—	—	—		—	—	—	—	—	—	—	—	—	—	—	—	—
3043	その他再処理設備の附属施設	その他の主要な事項	分析設備	—	—	ウランポサンプリングベンチ第4セル漏えい波受皿	容器	AC	1	②-2	既設	非安重	—	B/—	—	—		—	—	—	—	—	—	—	—	—	—	—	—	—
3044	その他再処理設備の附属施設	その他の主要な事項	分析設備	—	—	プルトニウム系サンプリングベンチ第3セル漏えい波受皿	容器	AC	1	②-2	既設	非安重	—	B/—	—	—		—	—	—	—	—	—	—	—	—	—	—	—	—
3045	その他再処理設備の附属施設	その他の主要な事項	分析設備	—	—	プルトニウム系サンプリングベンチ第4セル漏えい波受皿	容器	AC	1	②-2	既設	非安重	—	B/—	—	—		—	—	—	—	—	—	—	—	—	—	—	—	—
3046	その他再処理設備の附属施設	その他の主要な事項	分析設備	—	—	A701/A702/放射性配管第2セル配管収納容器1	容器	A701, A702	一式	②-2	既設	非安重	—	B/—	—	—		—	—	—	—	—	—	—	—	—	—	—	—	—
3047	その他再処理設備の附属施設	その他の主要な事項	分析設備	—	—	A701/放射性配管第2セル漏えい波受皿1	容器	A701	一式	②-2	既設	非安重	—	B/—	—	—		—	—	—	—	—	—	—	—	—	—	—	—	—
3048	その他再処理設備の附属施設	その他の主要な事項	分析設備	—	—	A701/放射性配管第2セル漏えい波受皿2	容器	A701	一式	②-2	既設	非安重	—	C/—	—	—		—	—	—	—	—	—	—	—	—	—	—	—	—
3049	その他再処理設備の附属施設	その他の主要な事項	分析設備	—	—	サンプリング配管第1セル漏えい波受皿	容器	KA	3	②-2	既設	非安重	—	B/—	—	—		—	—	—	—	—	—	—	—	—	—	—	—	—
3050	その他再処理設備の附属施設	その他の主要な事項	分析設備	—	—	サンプリング配管第2セル漏えい波受皿	容器	KA	1	②-2	既設	非安重	—	B/—	—	—		—	—	—	—	—	—	—	—	—	—	—	—	—
3051	その他再処理設備の附属施設	その他の主要な事項	分析設備	—	—	放射性配管第2セル漏えい波受皿	容器	KA	1	②-2	既設	非安重	—	B/—	—	—		—	—	—	—	—	—	—	—	—	—	—	—	—
3052	その他再処理設備の附属施設	その他の主要な事項	分析設備	—	—	サンプリング配管セル漏えい波受皿	容器	AB	1	②-2	既設	非安重	—	B/—	—	—		—	—	—	—	—	—	—	—	—	—	—	—	—
3053	その他再処理設備の附属施設	その他の主要な事項	分析設備	—	—	電ガス洗浄塔セル漏えい波受皿	容器	AB	1	②-2	既設	非安重	—	B/—	—	—		—	—	—	—	—	—	—	—	—	—	—	—	—
3054	その他再処理設備の附属施設	その他の主要な事項	分析設備	—	—	放射性配管第1セル漏えい波受皿1	容器	AB	1	②-2	既設	非安重	—	B/—	—	—		—	—	—	—	—	—	—	—	—	—	—	—	—
3055	その他再処理設備の附属施設	その他の主要な事項	分析設備	—	—	放射性配管第1セル漏えい波受皿2	容器	AB	1	②-2	既設	非安重	—	B/—	—	—		—	—	—	—	—	—	—	—	—	—	—	—	—
3056	その他再処理設備の附属施設	その他の主要な事項	分析設備	—	—	放射性配管第1セル漏えい波受皿3	容器	AB	1	②-2	既設	非安重	—	B/—	—	—		—	—	—	—	—	—	—	—	—	—	—	—	—
3057	その他再処理設備の附属施設	その他の主要な事項	分析設備	—	—	分析残液受槽セル漏えい波受皿	容器	AB	1	②-2	既設	非安重	—	B/—	—	—		—	—	—	—	—	—	—	—	—	—	—	—	—
3058	その他再処理設備の附属施設	その他の主要な事項	分析設備	—	—	回収槽セル漏えい波受皿	容器	AB	1	②-2	既設	非安重	—	B/—	—	—		—	—	—	—	—	—	—	—	—	—	—	—	—
3059	その他再処理設備の附属施設	その他の主要な事項	分析設備	—	—	分析済溶液受槽セル漏えい波受皿	容器	AB	1	②-2	既設	非安重	—	B/—	—	—		—	—	—	—	—	—	—	—	—	—	—	—	—
3060	その他再処理設備の附属施設	その他の主要な事項	分析設備	—	—	分析残液受槽	容器	AB	1	②-2	既設	安重	—	B/—	—	—		—	—	—	—	—	—	—	—	—	—	—	—	—
3061	その他再処理設備の附属施設	その他の主要な事項	分析設備	—	—	分析残液希釈槽	容器	AB	1	②-2	既設	安重	—	B/—	—	—		—	—	—	—	—	—	—	—	—	—	—	—	—
3062	その他再処理設備の附属施設	その他の主要な事項	分析設備	—	—	回収槽	容器	AB	1	②-2	既設	非安重	—	B/—	—	—		—	—	—	—	—	—	—	—	—	—	—	—	—
3063	その他再処理設備の附属施設	その他の主要な事項	分析設備	—	—	分析済溶液受槽	容器	AB	1	②-2	既設	安重	—	B/—	—	—		—	—	—	—	—	—	—	—	—	—	—	—	—
3064	その他再処理設備の附属施設	その他の主要な事項	分析設備	—	—	分析済溶液供給槽	容器	AB	1	②-2	既設	安重	—	B/—	—	—		—	—	—	—	—	—	—	—	—	—	—	—	—
3065	その他再処理設備の附属施設	その他の主要な事項	分析設備	—	—	凝縮液受槽	容器	AB	1	②-2	既設	非安重	—	B/—	—	—		—	—	—	—	—	—	—	—	—	—	—	—	—
3066	その他再処理設備の附属施設	その他の主要な事項	分析設備	—	—	濃縮液受槽	容器	AB	1	②-2	既設	安重	—	B/—	—	—		—	—	—	—	—	—	—	—	—	—	—	—	—
3067	その他再処理設備の附属施設	その他の主要な事項	分析設備	—	—	濃縮液供給槽	容器	AB	1	②-2	既設	安重	—	B/—	—	—		—	—	—	—	—	—	—	—	—	—	—	—	—
3068	その他再処理設備の附属施設	その他の主要な事項	分析設備	—	—	抽出残液受槽	容器	AB	1	②-2	既設	安重	—	B/—	—	—		—	—	—	—	—	—	—	—	—	—	—	—	—
3069	その他再処理設備の附属施設	その他の主要な事項	分析設備	—	—	抽出液受槽	容器	AB	1	②-2	既設	安重	—	B/—	—	—		—	—	—	—	—	—	—	—	—	—	—	—	—
3070	その他再処理設備の附属施設	その他の主要な事項	分析設備	—	—	回収操作ボックス漏えい波受皿	容器	AB	1	②-2	既設	非安重	—	B/—	—	—		—	—	—	—	—	—	—	—	—	—	—	—	—
3071	その他再処理設備の附属施設	その他の主要な事項	分析設備	—	—	配管収納ボックス漏えい波受皿	容器	AB	1	②-2	既設	非安重	—	B/—	—	—		—	—	—	—	—	—	—	—	—	—	—	—	—
3072	その他再処理設備の附属施設	その他の主要な事項	分析設備	—	—	配管収納ボックス漏えい波受皿	容器	AB	1	②-2	既設	非安重	—	B/—	—	—		—	—	—	—	—	—	—	—	—	—	—	—	—
3073	その他再処理設備の附属施設	その他の主要な事項	分析設備	—	—	濃縮操作ボックス漏えい波受皿	容器	AB	1	②-2	既設	非安重	—	B/—	—	—		—	—	—	—	—	—	—	—	—	—	—	—	—
3074	その他再処理設備の附属施設	その他の主要な事項	分析設備	—	—	抽出操作ボックス漏えい波受皿	容器	AB	1	②-2	既設	非安重	—	B/—	—	—		—	—	—	—	—	—	—	—	—	—	—	—	—
3075	その他再処理設備の附属施設	その他の主要な事項	分析設備	—	—	抽出操作ボックス漏えい波受皿	容器	AB	1	②-2	既設	非安重	—	B/—	—	—		—	—	—	—	—	—	—	—	—	—	—	—	—
3076	その他再処理設備の附属施設	その他の主要な事項	分析設備	—	—	分析残液受槽ポンプ	ポンプ	AB	1	②-2	既設	安重	—	B/—	—	—		—	—	—	—	—	—	—	—	—	—	—	—	—
3077	その他再処理設備の附属施設	その他の主要な事項	分析設備	—	—	分析残液受槽濃縮工程移送ポンプ	ポンプ	AB	1	②-2	既設	安重	—	B/—	—	—		—	—	—	—	—	—	—	—	—	—	—	—	—
3078	その他再処理設備の附属施設	その他の主要な事項	分析設備	—	—	分析済溶液受槽ポンプ	ポンプ	AB	1	②-2	既設	安重	—	B/—	—	—		—	—	—	—	—	—	—	—	—	—	—	—	—
3079	その他再処理設備の附属施設	その他の主要な事項	分析設備	—	—	濃縮液受槽ポンプ	ポンプ	AB	1	②-2	既設	安重	—	B/—	—	—		—	—	—	—	—	—	—	—	—	—	—	—	—
3080	その他再処理設備の附属施設	その他の主要な事項	分析設備	—	—	濃縮液供給槽ポンプ	ポンプ	AB	1	②-2	既設	安重	—	B/—	—	—		—	—	—	—	—	—	—	—	—	—	—	—	—
3081	その他再処理設備の附属施設	その他の主要な事項	分析設備	—	—	抽出残液受槽濃縮工程移送ポンプ	ポンプ	AB	1	②-2	既設	安重	—	B/—	—	—		—	—	—	—	—	—	—	—	—	—	—	—	—

設工認申請対象機器の技術基準への適合性に係る整理

番号	施設区分		設備区分			機器名称	機種（注16）	設置場所	数量	申請回	変更区分	ＤＢ区分	ＳＡ区分	耐震設計	兼用（主従）	共用（主従）	備考	第四条第1項	第四条第2項	第四条第3項	第五条第1項（注1）	第六条第1項	第六条第2項	第六条第3項	第七条第1項（注2）	第八条第1項（注3）	第八条第2項（注3）	第八条第3項（注3）	第九条第1項	第十条第1項	第十条第1項第一号	第十条第1項第二号	第十条第1項第三号	第十条第1項第四号	第十条第1項第五号	第十条第1項第六号	第十条第1項第七号	第十条第1項第八号	第十条第1項第九号イ	第十条第1項第九号ロ	第十条第1項第九号ハ	第十一条第1項	第十一条第2項	第十一条第3項	第十一条第4項	第十一条第5項	第十一条第6項	第十一条第7項	第十一条第8項	第十一条第9項	第十一条第10項	第十一条第11項	第十一条第12項	第十二条第1項	第十三条第1項	第十四条第1項第一号	第十四条第1項第二号	第十四条第1項第三号	第十五条第1項	第十六条第1項	第十六条第2項	第十六条第3項	第十六条第4項	第十六条第5項	第十七条第1項第一号	第十七条第1項第二号イ	第十七条第1項第二号ロ	第十七条第1項第二号ハ	第十七条第1項第三号イ	第十七条第1項第三号ロ	第十七条第1項第三号ハ	第十七条第1項第三号ニ	第十七条第2項	第十八条第1項第一号	第十八条第1項第二号	第十八条第1項第三号	第十九条第1項第一号	第十九条第1項第二号イ	第十九条第1項第二号ロ	第十九条第1項第二号ハ	第十九条第2項	第二十条第1項	第二十条第1項第一号	第二十条第1項第二号	第二十条第1項第三号	第二十条第1項第四号	第二十条第1項第五号	第二十条第2項	第二十一条第1項第一号	第二十一条第1項第二号	第二十一条第1項第三号	第二十一条第1項第四号	第二十一条第1項第五号	第二十二条第1項	第二十二条第2項第一号	第二十二条第2項第二号	第二十二条第2項第三号	第二十二条第2項第四号	第二十二条第2項第五号	第二十二条第2項第六号
3099	その他再処理設備の附属施設	その他の主要な事項	分析設備	—	—	抽出液受槽かくはんポンプ	ポンプ	AH	1	②-2	既設	安重	—	B/—	—	—		△	—	—	—	△	—	—	—	—	—	—	—	—	—	—	—	—	—	—	—	—	—	—	—	—	—	—	—	—	—	—	—	—	—	—	—	—	—	—	—	—	—	—	—	—	—	—	—	—	—	—	—	—	—	—	—	—	—	—	—	—	—	—	—	—	—	—	—	—	—	—	—	—	—	—
3100	その他再処理設備の附属施設	その他の主要な事項	分析設備	—	—	分析残液希釈槽ポンプ	ポンプ	AH	1	②-2	既設	非安重	—	B/—	—	—		△	—	—	—	△	—	—	—	—	—	—	—	—	—	—	—	—	—	—	—	—	—	—	—	—	—	—	—	—	—	—	—	—	—	—	—	—	—	—	—	—	—	—	—	—	—	—	—	—	—	—	—	—	—	—	—	—	—	—	—	—	—	—	—	—	—	—	—	—	—	—	—	—	—	—
3101	その他再処理設備の附属施設	その他の主要な事項	分析設備	—	—	抽出液受槽ポンプ	ポンプ	AH	1	②-2	既設	非安重	—	B/—	—	—		△	—	—	—	△	—	—	—	—	—	—	—	—	—	—	—	—	—	—	—	—	—	—	—	—	—	—	—	—	—	—	—	—	—	—	—	—	—	—	—	—	—	—	—	—	—	—	—	—	—	—	—	—	—	—	—	—	—	—	—	—	—	—	—	—	—	—	—	—	—	—	—	—	—	—
3102	その他再処理設備の附属施設	その他の主要な事項	分析設備	—	—	凝縮液受槽ポンプ	ポンプ	AH	1	②-2	既設	非安重	—	B/—	—	—		△	—	—	—	△	—	—	—	—	—	—	—	—	—	—	—	—	—	—	—	—	—	—	—	—	—	—	—	—	—	—	—	—	—	—	—	—	—	—	—	—	—	—	—	—	—	—	—	—	—	—	—	—	—	—	—	—	—	—	—	—	—	—	—	—	—	—	—	—	—	—	—	—	—	—
3103	その他再処理設備の附属施設	その他の主要な事項	分析設備	—	—	主配管（建屋換気系）	主配管	AA	一式	②-2	既設	非安重	—	B/—	—	—	流体：GB内空気	—	—	—	—	△	—	—	—	—	—	—	—	△	—	—	—	—	—	—	—	△	—	—	—	—	—	—	—	—	—	—	—	—	—	—	—	—	—	—	—	—	—	—	—	—	—	—	—	—	—	—	—	—	—	—	—	—	—	—	—	—	—	—	—	—	—	—	—	—	—	—	—	—	—	—	—	—
3104	その他再処理設備の附属施設	その他の主要な事項	分析設備	—	—	主配管（溶液保持系）	主配管	AB	一式	②-2	既設	安重/非安重	—	B/— S/—	—	—	流体１：ウラン及びプルトニウムを含む溶液 流体２：抽出廃液等	—	—	—	—	○	○	—	—	—	—	—	—	△	—	—	—	—	—	—	—	—	—	—	—	—	—	—	—	—	—	—	—	—	—	—	—	—	—	—	—	—	—	△	△	—	△	△	△	△	△	△	—	—	—	—	—	—	—	—	—	—	—	—	—	—	—	—	—	—	—	—	—	—	—	—	—	—
3105	その他再処理設備の附属施設	その他の主要な事項	分析設備	—	—	主配管（漏えい拡大防止系）	主配管	AB	一式	②-2	既設	非安重	—	B/—	—	—	流体１：ウラン及びプルトニウムを含む溶液 流体２：抽出廃液等	—	—	—	—	△	—	—	—	—	—	—	—	—	—	—	△	—	—	—	—	—	—	—	—	—	—	—	—	—	—	—	—	—	—	—	—	—	—	—	—	—	—	△	△	—	△	△	△	△	△	△	—	—	—	—	—	—	—	—	—	—	—	—	—	—	—	—	—	—	—	—	—	—	—	—	—	—
3106	その他再処理設備の附属施設	その他の主要な事項	分析設備	—	—	主配管（溶液保持系）	主配管	AC	一式	②-2	既設	安重/非安重	—	S，B，C，1.2Ss/—	—	—	流体：プルトニウム溶液	—	—	—	—	○	○	—	—	—	—	—	—	△	—	—	—	—	—	—	—	—	—	—	—	—	—	—	—	—	—	—	—	—	—	—	—	—	—	—	—	—	—	△	△	—	△	△	△	△	△	△	—	—	—	—	—	—	—	—	—	—	—	—	—	—	—	—	—	—	—	—	—	—	—	—	—	—
3107	その他再処理設備の附属施設	その他の主要な事項	分析設備	—	—	主配管（漏えい拡大防止系）	主配管	AC	一式	②-2	既設	非安重	—	B/—	—	—	流体：ウラン溶液等	—	—	—	—	△	—	—	—	—	—	—	—	—	—	—	△	—	—	—	—	—	—	—	—	—	—	—	—	—	—	—	—	—	—	—	—	—	—	—	—	—	—	—	—	—	—	—	—	—	—	—	—	—	—	—	—	—	—	—	—	—	—	—	—	—	—	—	—	—	—	—	—	—	—	—
3108	その他再処理設備の附属施設	その他の主要な事項	分析設備	—	—	主配管（漏えい拡大防止系）	主配管	KA	一式	②-2	既設	非安重	—	B/—	—	—	流体：放射性廃液	—	—	—	—	△	—	—	—	—	—	—	—	△	—	—	△	—	—	—	—	—	—	—	—	—	—	—	—	—	—	—	—	—	—	—	—	—	—	—	—	—	—	—	—	—	—	—	—	—	—	—	—	—	—	—	—	—	—	—	—	—	—	—	—	—	—	—	—	—	—	—	—	—	—	—
3109	その他再処理設備の附属施設	その他の主要な事項	分析設備	—	—	主配管（建屋換気系）	主配管	AH	一式	②-2	既設	非安重	—	B/—	—	—	流体：GB内空気	—	—	—	—	△	—	—	—	—	—	—	—	△	—	—	—	—	—	—	—	—	—	—	—	—	—	—	—	—	—	—	—	—	—	—	—	—	—	—	—	—	—	—	—	—	—	—	—	—	—	—	—	—	—	—	—	—	—	—	—	—	—	—	—	—	—	—	—	—	—	—	—	—	—	—
3110	その他再処理設備の附属施設	その他の主要な事項	分析設備	—	—	主配管（漏えい拡大防止系）	主配管	AH	一式	②-2	既設	非安重	—	B，C/—	—	—	流体：ウラン及びプルトニウムを含む溶液	—	—	—	—	△	—	—	—	—	—	—	—	△	—	—	△	—	—	△	—	—	—	—	—	—	—	—	—	—	—	—	—	—	—	—	—	—	—	—	—	—	—	△	△	—	△	△	△	△	△	△	—	—	—	—	—	—	—	—	—	—	—	—	—	—	—	—	—	—	—	—	—	—	—	—	—	—
3111	その他再処理設備の附属施設	その他の主要な事項	分析設備	—	—	主配管（溶液保持系）	主配管	AH	一式	②-2	既設	非安重	—	B/—	—	—	流体：ウラン及びプルトニウムを含む溶液	—	—	—	—	△	—	—	—	—	—	—	—	△	—	—	—	—	—	—	—	—	—	—	—	—	—	—	—	—	—	—	—	—	—	—	—	—	—	—	—	—	—	△	△	—	△	△	△	△	△	△	—	—	—	—	—	—	—	—	—	—	—	—	—	—	—	—	—	—	—	—	—	—	—	—	—	—
3112	その他再処理設備の附属施設	その他の主要な事項	分析設備	—	—	サンプリンググローブボックス	核物質等取扱ボックス	AA	2	②-2	既設	非安重	—	B/—	—	—		—	—	—	—	△	—	—	—	—	—	—	—	△	—	—	—	—	—	△	—	—	—	—	—	—	—	—	—	—	—	—	—	—	—	—	—	—	—	—	—	—	—	—	—	—	—	—	—	—	—	—	—	—	—	—	—	—	—	—	—	—	—	—	—	—	—	—	—	—	—	—	—	—	—	—
3113	その他再処理設備の附属施設	その他の主要な事項	分析設備	—	—	溶解液供給槽ゲデオンサンプリングフード	核物質等取扱ボックス	AB	2	②-2	既設	非安重	—	C/—	—	—		—	—	—	—	△	—	—	—	—	—	—	—	—	—	—	—	—	—	—	△	—	—	—	—	—	—	—	—	—	—	—	—	—	—	—	—	—	—	—	—	—	—	—	—	—	—	—	—	—	—	—	—	—	—	—	—	—	—	—	—	—	—	—	—	—	—	—	—	—	—	—	—	—	—	—
3114	その他再処理設備の附属施設	その他の主要な事項	分析設備	—	—	硝酸ウラニルサンプリングフード	核物質等取扱ボックス	AC	1	②-2	既設	非安重	—	C/—	—	—		—	—	—	—	△	—	—	—	—	—	—	—	—	—	—	—	—	—	—	△	—	—	—	—	—	—	—	—	—	—	—	—	—	—	—	—	—	—	—	—	—	—	—	—	—	—	—	—	—	—	—	—	—	—	—	—	—	—	—	—	—	—	—	—	—	—	—	—	—	—	—	—	—	—	—
3115	その他再処理設備の附属施設	その他の主要な事項	分析設備	—	—	混合槽サンプリングフード	核物質等取扱ボックス	AC	1	②-2	既設	非安重	—	C/—	—	—		—	—	—	—	△	—	—	—	—	—	—	—	—	—	—	—	—	—	—	△	—	—	—	—	—	—	—	—	—	—	—	—	—	—	—	—	—	—	—	—	—	—	—	—	—	—	—	—	—	—	—	—	—	—	—	—	—	—	—	—	—	—	—	—	—	—	—	—	—	—	—	—	—	—	—
3116	その他再処理設備の附属施設	その他の主要な事項	分析設備	—	—	硝酸ウラニル供給槽サンプリングフード	核物質等取扱ボックス	BA	1	②-2	既設	非安重	—	C/—	—	—		—	—	—	—	△	—	—	—	—	—	—	—	—	—	—	—	—	—	—	△	—	—	—	—	—	—	—	—	—	—	—	—	—	—	—	—	—	—	—	—	—	—	—	—	—	—	—	—	—	—	—	—	—	—	—	—	—	—	—	—	—	—	—	—	—	—	—	—	—	—	—	—	—	—	—
3117	その他再処理設備の附属施設	その他の主要な事項	分析設備	—	—	送受信装置フード	核物質等取扱ボックス	BA	1	②-2	既設	非安重	—	C/—	—	—		—	—	—	—	△	—	—	—	—	—	—	—	—	—	—	—	—	—	—	△	—	—	—	—	—	—	—	—	—	—	—	—	—	—	—	—	—	—	—	—	—	—	—	—	—	—	—	—	—	—	—	—	—	—	—	—	—	—	—	—	—	—	—	—	—	—	—	—	—	—	—	—	—	—	—
3118	その他再処理設備の附属施設	その他の主要な事項	分析設備	—	—	機器調整用グローブボックス	核物質等取扱ボックス	CA	1	②-2	既設	非安重	—	B/—	—	—		—	—	—	—	△	—	—	—	—	—	—	—	△	—	—	—	—	—	—	—	—	—	—	—	—	—	—	—	—	—	—	—	—	—	—	—	—	—	—	—	—	—	—	—	—	—	—	—	—	—	—	—	—	—	—	—	—	—	—	—	—	—	—	—	—	—	—	—	—	—	—	—	—	—	—
3119	その他再処理設備の附属施設	その他の主要な事項	分析設備	—	—	低レベル廃液サンプリングフード	核物質等取扱ボックス	DA	1	②-2	既設	非安重	—	C/—	—	—		—	—	—	—	△	—	—	—	—	—	—	—	—	—	—	—	—	—	—	△	—	—	—	—	—	—	—	—	—	—	—	—	—	—	—	—	—	—	—	—	—	—	—	—	—	—	—	—	—	—	—	—	—	—	—	—	—	—	—	—	—	—	—	—	—	—	—	—	—	—	—	—	—	—	—
3120	その他再処理設備の附属施設	その他の主要な事項	分析設備	—	—	廃ガス洗浄塔廃液サンプリングフード	核物質等取扱ボックス	DA	1	②-2	既設	非安重	—	C/—	—	—		—	—	—	—	△	—	—	—	—	—	—	—	—	—	—	—	—	—	—	△	—	—	—	—	—	—	—	—	—	—	—	—	—	—	—	—	—	—	—	—	—	—	—	—	—	—	—	—	—	—	—	—	—	—	—	—	—	—	—	—	—	—	—	—	—	—	—	—	—	—	—	—	—	—	—
3121	その他再処理設備の附属施設	その他の主要な事項	分析設備	—	—	廃有機溶媒サンプリングフード	核物質等取扱ボックス	DA	1	②-2	既設	非安重	—	C/—	—	—		—	—	—	—	△	—	—	—	—	—	—	—	—	—	—	—	—	—	—	△	—	—	—	—	—	—	—	—	—	—	—	—	—	—	—	—	—	—	—	—	—	—	—	—	—	—	—	—	—	—	—	—	—	—	—	—	—	—	—	—	—	—	—	—	—	—	—	—	—	—	—	—	—	—	—
3122	その他再処理設備の附属施設	その他の主要な事項	分析設備	—	—	パルセータ隔離グローブボックス	核物質等取扱ボックス	AH	1	②-2	既設	非安重	—	B/—	—	—		—	—	—	—	△	—	—	—	—	—	—	—	△	—	—	—	—	—	△	—	—	—	—	—	—	—	—	—	—	—	—	—	—	—	—	—	—	—	—	—	—	—	—	—	—	—	—	—	—	—	—	—	—	—	—	—	—	—	—	—	—	—	—	—	—	—	—	—	—	—	—	—	—	—	—
3123	その他再処理設備の附属施設	その他の主要な事項	分析設備	—	—	回収操作ボックス	核物質等取扱ボックス	AH	1	②-2	既設	非安重	—	B/—	—	—		—	—	—	—	△	—	—	—	—	—	—	—	△	—	—	—	—	—	△	—	—	—	—	—	—	—	—	—	—	—	—	—	—	—	—	—	—	—	—	—	—	—	—	—	—	—	—	—	—	—	—	—	—	—	—	—	—	—	—	—	—	—	—	—	—	—	—	—	—	—	—	—	—	—	—
3124	その他再処理設備の附属施設	その他の主要な事項	分析設備	—	—	濃縮操作ボックス	核物質等取扱ボックス	AH	1	②-2	既設	非安重	—	B/—	—	—		△	—	—	—	△	—	—	—	—	—	—	—	△	—	—	—	—	—	△	—	—	—	—	—	—	—	—	—	—	—	—	—	—	—	—	—	—	—	—	—	《△》					—	—	—	—	—	—	—	—	—	—	—	—	—	—	—	—	—	—	—	—	—	—	—	—	—	—	—	—	—	—	—	—	—	—	—	—
3125	その他再処理設備の附属施設	その他の主要な事項	分析設備	—	—	抽出操作ボックス	核物質等取扱ボックス	AH	2	②-2	既設	非安重	—	B/—	—	—		△	—	—	—	△	—	—	—	—	—	—	—	△	—	—	—	—	—	△	—	—	—	—	—	—	—	—	—	—	—	—	—	—	—	—	—	—	—	—	—	《△》					—	—	—	—	—	—	—	—	—	—	—	—	—	—	—	—	—	—	—	—	—	—	—	—	—	—	—	—	—	—	—	—	—	—	—	—
3126	その他再処理設備の附属施設	その他の主要な事項	分析設備	—	—	工程管理用分析セル[redacted]	核物質等取扱ボックス	AH	1	②-2	既設	非安重	—	B/—	—	—		—	—	—	—	△	—	—	—	—	—	—	—	△	—	—	—	—	—	△	—	—	—	—	—	—	—	—	—	—	—	—	—	—	—	—	—	—	—	—	—	—	—	—	—	—	—	—	—	—	—	—	—	—	—	—	—	—	—	—	—	—	—	—	—	—	—	—	—	—	—	—	—	—	—	—
3127	その他再処理設備の附属施設	その他の主要な事項	分析設備	—	—	工程管理用分析セル[redacted]	核物質等取扱ボックス	AH	1	②-2	既設	非安重	—	B/—	—	—		—	—	—	—	△	—	—	—	—	—	—	—	△	—	—	—	—	—	△	—	—	—	—	—	—	—	—	—	—	—	—	—	—	—	—	—	—	—	—	—	—	—	—	—	—	—	—	—	—	—	—	—	—	—	—	—	—	—	—	—	—	—	—	—	—	—	—	—	—	—	—	—	—	—	—
3128	その他再処理設備の附属施設	その他の主要な事項	分析設備	—	—	工程管理用分析セル[redacted]	核物質等取扱ボックス	AH	1	②-2	既設	非安重	—	B/—	—	—		—	—	—	—	△	—	—	—	—	—	—	—	△	—	—	—	—	—	△	—	—	—	—	—	—	—	—	—	—	—	—	—	—	—	—	—	—	—	—	—	—	—	—	—	—	—	—	—	—	—	—	—	—	—	—	—	—	—	—	—	—	—	—	—	—	—	—	—	—	—	—	—	—	—	—
3129	その他再処理設備の附属施設	その他の主要な事項	分析設備	—	—	工程管理用分析セル[redacted]	核物質等取扱ボックス	AH	1	②-2	既設	非安重	—	B/—	—	—		—	—	—	—	△	—	—	—	—	—	—	—	△	—	—	—	—	—	△	—	—	—	—	—	—	—	—	—	—	—	—	—	—	—	—	—	—	—	—	—	—	—	—	—	—	—	—	—	—	—	—	—	—	—	—	—	—	—	—	—	—	—	—	—	—	—	—	—	—	—	—	—	—	—	—
3130	その他再処理設備の附属施設	その他の主要な事項	分析設備	—	—	工程管理用分析セル[redacted]	核物質等取扱ボックス	AH	1	②-2	既設	非安重	—	B/—	—	—		—	—	—	—	△	—	—	—	—	—	—	—	△	—	—	—	—	—	△	—	—	—	—	—	—	—	—	—	—	—	—	—	—	—	—	—	—	—	—	—	—	—	—	—	—	—	—	—	—	—	—	—	—	—	—	—	—	—	—	—	—	—	—	—	—	—	—	—	—	—	—	—	—	—	—
3131	その他再処理設備の附属施設	その他の主要な事項	分析設備	—	—	工程管理用分析セル[redacted]	核物質等取扱ボックス	AH	1	②-2	既設	非安重	—	B/—	—	—		—	—	—	—	△	—	—	—	—	—	—	—	△	—	—	—	—	—	△	—	—	—	—	—	—	—	—	—	—	—	—	—	—	—	—	—	—	—	—	—	—	—	—	—	—	—	—	—	—	—	—	—	—	—	—	—	—	—	—	—	—	—	—	—	—	—	—	—	—	—	—	—	—	—	—
3132	その他再処理設備の附属施設	その他の主要な事項	分析設備	—	—	工程管理用分析セル[redacted]	核物質等取扱ボックス	AH	1	②-2	既設	非安重	—	B/—	—	—		—	—	—	—	△	—	—	—	—	—	—	—	△	—	—	—	—	—	△	—	—	—	—	—	—	—	—	—	—	—	—	—	—	—	—	—	—	—	—	—	—	—	—	—	—	—	—	—	—	—	—	—	—	—	—	—	—	—	—	—	—	—	—	—	—	—	—	—	—	—	—	—	—	—	—
3133	その他再処理設備の附属施設	その他の主要な事項	分析設備	—	—	工程管理用分析セル[redacted]	核物質等取扱ボックス	AH	1	②-2	既設	非安重	—	B/—	—	—		—	—	—	—	△	—	—	—	—	—	—	—	△	—	—	—	—	—	△	—	—	—	—	—	—	—	—	—	—	—	—	—	—	—	—	—	—	—	—	—	—	—	—	—	—	—	—	—	—	—	—	—	—	—	—	—	—	—	—	—	—	—	—	—	—	—	—	—	—	—	—	—	—	—	—
3134	その他再処理設備の附属施設	その他の主要な事項	分析設備	—	—	工程管理用分析セル[redacted]	核物質等取扱ボックス	AH	1	②-2	既設	非安重	—	B/—	—	—		—	—	—	—	△	—	—	—	—	—	—	—	△	—	—	—	—	—	△	—	—	—	—	—	—	—	—	—	—	—	—	—	—	—	—	—	—	—	—	—	—	—	—	—	—	—	—	—	—	—	—	—	—	—	—	—	—	—	—	—	—	—	—	—	—	—	—	—	—	—	—	—	—	—	—
3135	その他再処理設備の附属施設	その他の主要な事項	分析設備	—	—	工程管理用分析セル[redacted]	核物質等取扱ボックス	AH	1	②-2	既設	非安重	—	B/—	—	—		—	—	—	—	△	—	—	—	—	—	—	—	△	—	—	—	—	—	△	—	—	—	—	—	—	—	—	—	—	—	—	—	—	—	—	—	—	—	—	—	—	—	—	—	—	—	—	—	—	—	—	—	—	—	—	—	—	—	—	—	—	—	—	—	—	—	—	—	—	—	—	—	—	—	—
3136	その他再処理設備の附属施設	その他の主要な事項	分析設備	—	—	工程管理用グローブボックス[redacted]	核物質等取扱ボックス	AH	1	②-2	既設	非安重	—	B/—	—	—		—	—	—	—	△	—	—	—	—	—	—	—	△	—	—	—	—	—	△	—	—	—	—	—	—	—	—	—	—	—	—	—	—	—	—	—	—	—	—	—	—	—	—	—	—	—	—	—	—	—	—	—	—	—	—	—	—	—	—	—	—	—	—	—	—	—	—	—	—	—	—	—	—	—	—
3137	その他再処理設備の附属施設	その他の主要な事項	分析設備	—	—	工程管理用分析セル[redacted]	核物質等取扱ボックス	AH	1	②-2	既設	非安重	—	B/—	—	—		—	—	—	—	△	—	—	—	—	—	—	—	△	—	—	—	—	—	△	—	—	—	—	—	—	—	—	—	—	—	—	—	—	—	—	—	—	—	—	—	—	—	—	—	—	—	—	—	—	—	—	—	—	—	—	—	—	—	—	—	—	—	—	—	—	—	—	—	—	—	—	—	—	—	—
3138	その他再処理設備の附属施設	その他の主要な事項	分析設備	—	—	工程管理用グローブボックス[redacted]	核物質等取扱ボックス	AH	1	②-2	既設	非安重	—	B/—	—	—		—	—	—	—	△	—	—	—	—	—	—	—	△	—	—	—	—	—	△	—	—	—	—	—	—	—	—	—	—	—	—	—	—	—	—	—	—	—	—	—	—	—	—	—	—	—	—	—	—	—	—	—	—	—	—	—	—	—	—	—	—	—	—	—	—	—	—	—	—	—	—	—	—	—	—
3139	その他再処理設備の附属施設	その他の主要な事項	分析設備	—	—	工程管理用分析セル[redacted]	核物質等取扱ボックス	AH	1	②-2	既設	非安重	—	B/—	—	—		—	—	—	—	△	—	—	—	—	—	—	—	△	—	—	—	—	—	△	—	—	—	—	—	—	—	—	—	—	—	—	—	—	—	—	—	—	—	—	—	—	—	—	—	—	—	—	—	—	—	—	—	—	—	—	—	—	—	—	—	—	—	—	—	—	—	—	—	—	—	—	—	—	—	—
3140	その他再処理設備の附属施設	その他の主要な事項	分析設備	—	—	工程管理用分析セル[redacted]	核物質等取扱ボックス	AH	1	②-2	既設	非安重	—	B/—	—	—		—	—	—	—	△	—	—	—	—	—	—	—	△	—	—	—	—	—	△	—	—	—	—	—	—	—	—	—	—	—	—	—	—	—	—	—	—	—	—	—	—	—	—	—	—	—	—	—	—	—	—	—	—	—	—	—	—	—	—	—	—	—	—	—	—	—	—	—	—	—	—	—	—	—	—
3141	その他再処理設備の附属施設	その他の主要な事項	分析設備	—	—	工程管理用分析セル[redacted]	核物質等取扱ボックス	AH	1	②-2	既設	非安重	—	B/—	—	—		—	—	—	—	△	—	—	—	—	—	—	—	△	—	—	—	—	—	△	—	—	—	—	—	—	—	—	—	—	—	—	—	—	—	—	—	—	—	—	—	—	—	—	—	—	—	—	—	—	—	—	—	—	—	—	—	—	—	—	—	—	—	—	—	—	—	—	—	—	—	—	—	—	—	—
3142	その他再処理設備の附属施設	その他の主要な事項	分析設備	—	—	工程管理用分析セル[redacted]	核物質等取扱ボックス	AH	1	②-2	既設	非安重	—	B/—	—	—		—	—	—	—	△	—	—	—	—	—	—	—	△	—	—	—	—	—	△	—	—	—	—	—	—	—	—	—	—	—	—	—	—	—	—	—	—	—	—	—	—	—	—	—	—	—	—	—	—	—	—	—	—	—	—	—	—	—	—	—	—	—	—	—	—	—	—	—	—	—	—	—	—	—	—
3143	その他再処理設備の附属施設	その他の主要な事項	分析設備	—	—	工程管理用分析セル[redacted]	核物質等取扱ボックス	AH	1	②-2	既設	非安重	—	B/—	—	—		—	—	—	—	△	—	—	—	—	—	—	—	△	—	—	—	—	—	△	—	—	—	—	—	—	—	—	—	—	—	—	—	—	—	—	—	—	—	—	—	—	—	—	—	—	—	—	—	—	—	—	—	—	—	—	—	—	—	—	—	—	—	—	—	—	—	—	—	—	—	—	—	—	—	—
3144	その他再処理設備の附属施設	その他の主要な事項	分析設備	—	—	工程管理用グローブボックス[redacted]	核物質等取扱ボックス	AH	1	②-2	既設	非安重	—	B/—	—	—		—	—	—	—	△	—	—	—	—	—	—	—	△	—	—	—	—	—	△	—	—	—	—	—	—	—	—	—	—	—	—	—	—	—	—	—	—	—	—	—	—	—	—	—	—	—	—	—	—	—	—	—	—	—	—	—	—	—	—	—	—	—	—	—	—	—	—	—	—	—	—	—	—	—	—
3145	その他再処理設備の附属施設	その他の主要な事項	分析設備	—	—	工程管理用分析セル[redacted]	核物質等取扱ボックス	AH	1	②-2	既設	非安重	—	B/—	—	—		—	—	—	—	△	—	—	—	—	—	—	—	△	—	—	—	—	—	△	—	—	—	—	—	—	—	—	—	—	—	—	—	—	—	—	—	—	—	—	—	—	—	—	—	—	—	—	—	—	—	—	—	—	—	—	—	—	—	—	—	—	—	—	—	—	—	—	—	—	—	—	—	—	—	—
3146	その他再処理設備の附属施設	その他の主要な事項	分析設備	—	—	工程管理用分析セル[redacted]	核物質等取扱ボックス	AH	1	②-2	既設	非安重	—	B/—	—	—		—	—	—	—	△	—	—	—	—	—	—	—	△	—	—	—	—	—	△	—	—	—	—	—	—	—	—	—	—	—	—	—	—	—	—	—	—	—	—	—	—	—	—	—	—	—	—	—	—	—	—	—	—	—	—	—	—	—	—	—	—	—	—	—	—	—	—	—	—	—	—	—	—	—	—
3147	その他再処理設備の附属施設	その他の主要な事項	分析設備	—	—	工程管理用分析セル[redacted]	核物質等取扱ボックス	AH	1	②-2	既設	非安重	—	B/—	—	—		—	—	—	—	△	—	—	—	—	—	—	—	△	—	—	—	—	—	△	—	—	—	—	—	—	—	—	—	—	—	—	—	—	—	—	—	—	—	—	—	—	—	—	—	—	—	—	—	—	—	—	—	—	—	—	—	—	—	—	—	—	—	—	—	—	—	—	—	—	—	—	—	—	—	—
3148	その他再処理設備の附属施設	その他の主要な事項	分析設備	—	—	工程管理用分析セル[redacted]	核物質等取扱ボックス	AH	1	②-2	既設	非安重	—	B/—	—	—		—	—	—	—	△	—	—	—	—	—	—	—	△	—	—	—	—	—	△	—	—	—	—	—	—	—	—	—	—	—	—	—	—	—	—	—	—	—	—	—	—	—	—	—	—	—	—	—	—	—	—	—	—	—	—	—	—	—	—	—	—	—	—	—	—	—	—	—	—	—	—	—	—	—	—
3149	その他再処理設備の附属施設	その他の主要な事項	分析設備	—	—	工程管理用分析セル[redacted]	核物質等取扱ボックス	AH	1	②-2	既設	非安重	—	B/—	—	—		—	—	—	—	△	—	—	—	—	—	—	—	△	—	—	—	—	—	△	—	—	—	—	—	—	—	—	—	—	—	—	—	—	—	—	—	—	—	—	—	—	—	—	—	—	—	—	—	—	—	—	—	—	—	—	—	—	—	—	—	—	—	—	—	—	—	—	—	—	—	—	—	—	—	—
3150	その他再処理設備の附属施設	その他の主要な事項	分析設備	—	—	工程管理用分析セル[redacted]	核物質等取扱ボックス	AH	1	②-2	既設	非安重	—	B/—	—	—		—	—	—	—	△	—	—	—	—	—	—	—	△	—	—	—	—	—	△	—	—	—	—	—	—	—	—	—	—	—	—	—	—	—	—	—	—	—	—	—	—	—	—	—	—	—	—	—	—	—	—	—	—	—	—	—	—	—	—	—	—	—	—	—	—	—	—	—	—	—	—	—	—	—	—
3151	その他再処理設備の附属施設	その他の主要な事項	分析設備	—	—	工程管理用分析セル[redacted]	核物質等取扱ボックス	AH	1	②-2	既設	非安重	—	B/—	—	—		—	—	—	—	△	—	—	—	—	—	—	—	△	—	—	—	—	—	△	—	—	—	—	—	—	—	—	—	—	—	—	—	—	—	—	—	—	—	—	—	—	—	—	—	—	—	—	—	—	—	—	—	—	—	—	—	—	—	—	—	—	—	—	—	—	—	—	—	—	—	—	—	—	—	—
3152	その他再処理設備の附属施設	その他の主要な事項	分析設備	—	—	工程管理用分析セル[redacted]	核物質等取扱ボックス	AH	1	②-2	既設	非安重	—	B/—	—	—		—	—	—	—	△	—	—	—	—	—	—	—	△	—	—	—	—	—	△	—	—	—	—	—	—	—	—	—	—	—	—	—	—	—	—	—	—	—	—	—	—	—	—	—	—	—	—	—	—	—	—	—	—	—	—	—	—	—	—	—	—	—	—	—	—	—	—	—	—	—	—	—	—	—	—
3153	その他再処理設備の附属施設	その他の主要な事項	分析設備	—	—	工程管理用分析セル[redacted]	核物質等取扱ボックス	AH	1	②-2	既設	非安重	—	B/—	—	—		—	—	—	—	△	—	—	—	—	—	—	—	△	—	—	—	—	—	△	—	—	—	—	—	—	—	—	—	—	—	—	—	—	—	—	—	—	—	—	—	—	—	—	—	—	—	—	—	—	—	—	—	—	—	—	—	—	—	—	—	—	—	—	—	—	—	—	—	—	—	—	—	—	—	—
3154	その他再処理設備の附属施設	その他の主要な事項	分析設備	—	—	工程管理用分析セル[redacted]	核物質等取扱ボックス	AH	1	②-2	既設	非安重	—	B/—	—	—		—	—	—	—	△	—	—	—	—	—	—	—	△	—	—	—	—	—	△	—	—	—	—	—	—	—	—	—	—	—	—	—	—	—	—	—	—	—	—	—	—	—	—	—	—	—	—	—	—	—	—	—	—	—	—	—	—	—	—	—	—	—	—	—	—	—	—	—	—	—	—	—	—	—	—
3155	その他再処理設備の附属施設	その他の主要な事項	分析設備	—	—	工程管理用分析セル[redacted]	核物質等取扱ボックス	AH	1	②-2	既設	非安重	—	B/—	—	—		—	—	—	—	△	—	—	—	—	—	—	—	△	—	—	—	—	—	△	—	—	—	—	—	—	—	—	—	—	—	—	—	—	—	—	—	—	—	—	—	—	—	—	—	—	—	—	—	—	—	—	—	—	—	—	—	—	—	—	—	—	—	—	—	—	—	—	—	—	—	—	—	—	—	—
3156	その他再処理設備の附属施設	その他の主要な事項	分析設備	—	—	工程管理用分析セル[redacted]	核物質等取扱ボックス	AH	1	②-2	既設	非安重	—	B/—	—	—		—	—	—	—	△	—	—	—	—	—	—	—	△	—	—	—	—	—	△	—	—	—	—	—	—	—	—	—	—	—	—	—	—	—	—	—	—	—	—	—	—	—	—	—	—	—	—	—	—	—	—	—	—	—	—	—	—	—	—	—	—	—	—	—	—	—	—	—	—	—	—	—	—	—	—
3157	その他再処理設備の附属施設	その他の主要な事項	分析設備	—	—	工程管理用分析セル[redacted]	核物質等取扱ボックス	AH	1	②-2	既設	非安重	—	B/—	—	—		—	—	—	—	△	—	—	—	—	—	—	—	△	—	—	—	—	—	△	—	—	—	—	—	—	—	—	—	—	—	—	—	—	—	—	—	—	—	—	—	—	—	—	—	—	—	—	—	—	—	—	—	—	—	—	—	—	—	—	—	—	—	—	—	—	—	—	—	—	—	—	—	—	—	—
3158	その他再処理設備の附属施設	その他の主要な事項	分析設備	—	—	工程管理用分析セル[redacted]	核物質等取扱ボックス	AH	1	②-2	既設	非安重	—	B/—	—	—		—	—	—	—	△	—	—	—	—	—	—	—	△	—	—	—	—	—	△	—	—	—	—	—	—	—	—	—	—	—	—	—	—	—	—	—	—	—	—	—	—	—	—	—	—	—	—	—	—	—	—	—	—	—	—	—	—	—	—	—	—	—	—	—	—	—	—	—	—	—	—	—	—	—	—
3159	その他再処理設備の附属施設	その他の主要な事項	分析設備	—	—	工程管理用分析セル[redacted]	核物質等取扱ボックス	AH	1	②-2	既設	非安重	—	B/—	—	—		—	—	—	—	△	—	—	—	—	—	—	—	△	—	—	—	—	—	△	—	—	—	—	—	—	—	—	—	—	—	—	—	—	—	—	—	—	—	—	—	—	—	—	—	—	—	—	—	—	—	—	—	—	—	—	—	—	—	—	—	—	—	—	—	—	—	—	—	—	—	—	—	—	—	—
3160	その他再処理設備の附属施設	その他の主要な事項	分析設備	—	—	工程管理用分析セル[redacted]	核物質等取扱ボックス	AH	1	②-2	既設	非安重	—	B/—	—	—		—	—	—	—	△	—	—	—	—	—	—	—	△	—	—	—	—	—	△	—	—	—	—	—	—	—	—	—	—	—	—	—	—	—	—	—	—	—	—	—	—	—	—	—	—	—	—	—	—	—	—	—	—	—	—	—	—	—	—	—	—	—	—	—	—	—	—	—	—	—	—	—	—	—	—
3161	その他再処理設備の附属施設	その他の主要な事項	分析設備	—	—	工程管理用分析セル[redacted]	核物質等取扱ボックス	AH	1	②-2	既設	非安重	—	B/—	—	—		—	—	—	—	△	—	—	—	—	—	—	—	△	—	—	—	—	—	△	—	—	—	—	—	—	—	—	—	—	—	—	—	—	—	—	—	—	—	—	—	—	—	—	—	—	—	—	—	—	—	—	—	—	—	—	—	—	—	—	—	—	—	—	—	—	—	—	—	—	—	—	—	—	—	—
3162	その他再処理設備の附属施設	その他の主要な事項	分析設備	—	—	工程管理用分析セル[redacted]	核物質等取扱ボックス	AH	1	②-2	既設	非安重	—	B/—	—	—		—	—	—	—	△	—	—	—	—	—	—	—	△	—	—	—	—	—	△	—	—	—	—	—	—	—	—	—	—	—	—	—	—	—	—	—	—	—	—	—	—	—	—	—	—	—	—	—	—	—	—	—	—	—	—	—	—	—	—	—	—	—	—	—	—	—	—	—	—	—	—	—	—	—	—
3163	その他再処理設備の附属施設	その他の主要な事項	分析設備	—	—	工程管理用分析セル[redacted]	核物質等取扱ボックス	AH	1	②-2	既設	非安重	—	B/—	—	—		—	—	—	—	△	—	—	—	—	—	—	—	△	—	—	—	—	—	△	—	—	—	—	—	—	—	—	—	—	—	—	—	—	—	—	—	—	—	—	—	—	—	—	—	—	—	—	—	—	—	—	—	—	—	—	—	—	—	—	—	—	—	—	—	—	—	—	—	—	—	—	—	—	—	—
3164	その他再処理設備の附属施設	その他の主要な事項	分析設備	—	—	計量管理及び製品管理用分析セル[redacted]	核物質等取扱ボックス	AH	1	②-2	既設	非安重	—	B/—	—	—		—	—	—	—	△	—	—	—	—	—	—	—	△	—	—	—	—	—	△	—	—	—	—	—	—	—	—	—	—	—	—	—	—	—	—	—	—	—	—	—	—	—	—	—	—	—	—	—	—	—	—	—	—	—	—	—	—	—	—	—	—	—	—	—	—	—	—	—	—	—	—	—	—	—	—
3165	その他再処理設備の附属施設	その他の主要な事項	分析設備	—	—	計量管理及び製品管理用分析セル[redacted]	核物質等取扱ボックス	AH	1	②-2	既設	非安重	—	B/—	—	—		—	—	—	—	△	—	—	—	—	—	—	—	△	—	—	—	—	—	△	—	—	—	—	—	—	—	—	—	—	—	—	—	—	—	—	—	—	—	—	—	—	—	—	—	—	—	—	—	—	—	—	—	—	—	—	—	—	—	—	—	—	—	—	—	—	—	—	—	—	—	—	—	—	—	—
3166	その他再処理設備の附属施設	その他の主要な事項	分析設備	—	—	計量管理及び製品管理用分析セル[redacted]	核物質等取扱ボックス	AH	1	②-2	既設	非安重	—	B/—	—	—		—	—	—	—	△	—	—	—	—	—	—	—	△	—	—	—	—	—	△	—	—	—	—	—	—	—	—	—	—	—	—	—	—	—	—	—	—	—	—	—	—	—	—	—	—	—	—	—	—	—	—	—	—	—	—	—	—	—	—	—	—	—	—	—	—	—	—	—	—	—	—	—	—	—	—
3167	その他再処理設備の附属施設	その他の主要な事項	分析設備	—	—	計量管理及び製品管理用分析セル[redacted]	核物質等取扱ボックス	AH	1	②-2	既設	非安重	—	B/—	—	—		—	—	—	—	△	—	—	—	—	—	—	—	△	—	—	—	—	—	△	—	—	—	—	—	—	—	—	—	—	—	—	—	—	—	—	—	—	—	—	—	—	—	—	—	—	—	—	—	—	—	—	—	—	—	—	—	—	—	—	—	—	—	—	—	—	—	—	—	—	—	—	—	—	—	—
3168	その他再処理設備の附属施設	その他の主要な事項	分析設備	—	—	計量管理及び製品管理用分析セル[redacted]	核物質等取扱ボックス	AH	1	②-2	既設	非安重	—	B/—	—	—		—	—	—	—	△	—	—	—	—	—	—	—	△	—	—	—	—	—	△	—	—	—	—	—	—	—	—	—	—	—	—	—	—	—	—	—	—	—	—	—	—	—	—	—	—	—	—	—	—	—	—	—	—	—	—	—	—	—	—	—	—	—	—	—	—	—	—	—	—	—	—	—	—	—	—
3169	その他再処理設備の附属施設	その他の主要な事項	分析設備	—	—	計量管理及び製品管理用分析セル[redacted]	核物質等取扱ボックス	AH	1	②-2	既設	非安重	—	B/—	—	—		—	—	—	—	△	—	—	—	—	—	—	—	△	—	—	—	—	—	△	—	—	—	—	—	—	—	—	—	—	—	—	—	—	—	—	—	—	—	—	—	—	—	—	—	—	—	—	—	—	—	—	—	—	—	—	—	—	—	—	—	—	—	—	—	—	—	—	—	—	—	—	—	—	—	—
3170	その他再処理設備の附属施設	その他の主要な事項	分析設備	—	—	計量管理及び製品管理用分析セル[redacted]	核物質等取扱ボックス	AH	1	②-2	既設	非安重	—	B/—	—	—		—	—	—	—	△	—	—	—	—	—	—	—	△	—	—	—	—	—	△	—	—	—	—	—	—	—	—	—	—	—	—	—	—	—	—	—	—	—	—	—	—	—	—	—	—	—	—	—	—	—	—	—	—	—	—	—	—	—	—	—	—	—	—	—	—	—	—	—	—	—	—	—	—	—	—
3171	その他再処理設備の附属施設	その他の主要な事項	分析設備	—	—	計量管理及び製品管理用分析セル[redacted]	核物質等取扱ボックス	AH	1	②-2	既設	非安重	—	B/—	—	—		—	—	—	—	△	—	—	—	—	—	—	—	△	—	—	—	—	—	△	—	—	—	—	—	—	—	—	—	—	—	—	—	—	—	—	—	—	—	—	—	—	—	—	—	—	—	—	—	—	—	—	—	—	—	—	—	—	—	—	—	—	—	—	—	—	—	—	—	—	—	—	—	—	—	—
3172	その他再処理設備の附属施設	その他の主要な事項	分析設備	—	—	計量管理及び製品管理用分析セル[redacted]	核物質等取扱ボックス	AH	1	②-2	既設	非安重	—	B/—	—	—		—	—	—	—	△	—	—	—	—	—	—	—	△	—	—	—	—	—	△	—	—	—	—	—	—	—	—	—	—	—	—	—	—	—	—	—	—	—	—	—	—	—	—	—	—	—	—	—	—	—	—	—	—	—	—	—	—	—	—	—	—	—	—	—	—	—	—	—	—	—	—	—	—	—	—
3173	その他再処理設備の附属施設	その他の主要な事項	分析設備	—	—	計量管理及び製品管理用分析セル[redacted]	核物質等取扱ボックス	AH	1	②-2	既設	非安重	—	B/—	—	—		—	—	—	—	△	—	—	—	—	—	—	—	△	—	—	—	—	—	△	—	—	—	—	—	—	—	—	—	—	—	—	—	—	—	—	—	—	—	—	—	—	—	—	—	—	—	—	—	—	—	—	—	—	—	—	—	—	—	—	—	—	—	—	—	—	—	—	—	—	—	—	—	—	—	—
3174	その他再処理設備の附属施設	その他の主要な事項	分析設備	—	—	計量管理及び製品管理用分析セル[redacted]	核物質等取扱ボックス	AH	1	②-2	既設	非安重	—	B/—	—	—		—	—	—	—	△	—	—	—	—	—	—	—	△	—	—	—	—	—	△	—	—	—	—	—	—	—	—	—	—	—	—	—	—	—	—	—	—	—	—	—	—	—	—	—	—	—	—	—	—	—	—	—	—	—	—	—	—	—	—	—	—	—	—	—	—	—	—	—	—	—	—	—	—	—	—
3175	その他再処理設備の附属施設	その他の主要な事項	分析設備	—	—	計量管理及び製品管理用分析セル[redacted]	核物質等取扱ボックス	AH	1	②-2	既設	非安重	—	B/—	—	—		—	—	—	—	△	—	—	—	—	—	—	—	△	—	—	—	—	—	△	—	—	—	—	—	—	—	—	—	—	—	—	—	—	—	—	—	—	—	—	—	—	—	—	—	—	—	—	—	—	—	—	—	—	—	—	—	—	—	—	—	—	—	—	—	—	—	—	—	—	—	—	—	—	—	—
3176	その他再処理設備の附属施設	その他の主要な事項	分析設備	—	—	計量管理及び製品管理用グローブボックス[redacted]	核物質等取扱ボックス	AH	1	②-2	既設	非安重	—	B/—	—	—		—	—	—	—	△	—	—	—	—	—	—	—	△	—	—	—	—	—	△	—	—	—	—	—	—	—	—	—	—	—	—	—	—	—	—	—	—	—	—	—	—	—	—	—	—	—	—	—	—	—	—	—	—	—	—	—	—	—	—	—	—	—	—	—	—	—	—	—	—	—	—	—	—	—	—
3177	その他再処理設備の附属施設	その他の主要な事項	分析設備	—	—	計量管理及び製品管理用分析セル[redacted]	核物質等取扱ボックス	AH	1	②-2	既設	非安重	—	B/—	—	—		—	—	—	—	△	—	—	—	—	—	—	—	△	—	—	—	—	—	△	—	—	—	—	—	—	—	—	—	—	—	—	—	—	—	—	—	—	—	—	—	—	—	—	—	—	—	—	—	—	—	—	—	—	—	—	—	—	—	—	—	—	—	—	—	—	—	—	—	—	—	—	—	—	—	—
3178	その他再処理設備の附属施設	その他の主要な事項	分析設備	—	—	計量管理及び製品管理用分析セル[redacted]	核物質等取扱ボックス	AH	1	②-2	既設	非安重	—	B/—	—	—		—	—	—	—	△	—	—	—	—	—	—	—	△	—	—	—	—	—	△	—	—	—	—	—	—	—	—	—	—	—	—	—	—	—	—	—	—	—	—	—	—	—	—	—	—	—	—	—	—	—	—	—	—	—	—	—	—	—	—	—	—	—	—	—	—	—	—	—	—	—	—	—	—	—	—

設工認申請対象機器の技術基準への適合性に係る整理

番号	施設区分		設備区分			機器名称	機種（注16）	設置場所	数量	申請回	変更区分	ＤＢ区分	ＳＡ区分	耐震設計	兼用（主従）	共用（主従）	備考
3099	その他再処理設備の附属施設	その他の主要な事項	分析設備	—	—	抽出液受槽かくはんポンプ	ポンプ	AH	1	②-2	既設	安重	—	B/—	—	—	
3100	その他再処理設備の附属施設	その他の主要な事項	分析設備	—	—	分析残液希釈槽ポンプ	ポンプ	AH	1	②-2	既設	非安重	—	B/—	—	—	
3101	その他再処理設備の附属施設	その他の主要な事項	分析設備	—	—	抽出液受槽ポンプ	ポンプ	AH	1	②-2	既設	非安重	—	B/—	—	—	
3102	その他再処理設備の附属施設	その他の主要な事項	分析設備	—	—	凝縮液受槽ポンプ	ポンプ	AH	1	②-2	既設	非安重	—	B/—	—	—	
3103	その他再処理設備の附属施設	その他の主要な事項	分析設備	—	—	主配管（建屋換気系）	主配管	AA	一式	②-2	既設	非安重	—	B/—	—	—	流体：GB内空気
3104	その他再処理設備の附属施設	その他の主要な事項	分析設備	—	—	主配管（溶液保持系）	主配管	AB	一式	②-2	既設	安重/非安重	—	B/— S/—	—	—	流体１：ウラン及びプルトニウムを含む溶液 流体２：抽出廃液等
3105	その他再処理設備の附属施設	その他の主要な事項	分析設備	—	—	主配管（漏えい拡大防止系）	主配管	AB	一式	②-2	既設	非安重	—	B/—	—	—	流体１：ウラン及びプルトニウムを含む溶液 流体２：抽出廃液等
3106	その他再処理設備の附属施設	その他の主要な事項	分析設備	—	—	主配管（溶液保持系）	主配管	AC	一式	②-2	既設	安重/非安重	—	S，B，C，1.2Ss/—	—	—	流体：プルトニウム溶液
3107	その他再処理設備の附属施設	その他の主要な事項	分析設備	—	—	主配管（漏えい拡大防止系）	主配管	AC	一式	②-2	既設	非安重	—	B/—	—	—	流体：ウラン溶液等
3108	その他再処理設備の附属施設	その他の主要な事項	分析設備	—	—	主配管（漏えい拡大防止系）	主配管	KA	一式	②-2	既設	非安重	—	B/—	—	—	流体：放射性廃液
3109	その他再処理設備の附属施設	その他の主要な事項	分析設備	—	—	主配管(建屋換気系)	主配管	AH	一式	②-2	既設	非安重	—	B/—	—	—	流体：GB内空気
3110	その他再処理設備の附属施設	その他の主要な事項	分析設備	—	—	主配管(漏えい拡大防止系)	主配管	AH	一式	②-2	既設	非安重	—	B,C/—	—	—	流体：ウラン及びプルトニウムを含む溶液
3111	その他再処理設備の附属施設	その他の主要な事項	分析設備	—	—	主配管(溶液保持系)	主配管	AH	一式	②-2	既設	非安重	—	B/—	—	—	流体：ウラン及びプルトニウムを含む溶液
3112	その他再処理設備の附属施設	その他の主要な事項	分析設備	—	—	サンプリンググローブボックス	核物質等取扱ボックス	AA	2	②-2	既設	非安重	—	B/—	—	—	
3113	その他再処理設備の附属施設	その他の主要な事項	分析設備	—	—	溶解液供給槽ゲデオンサンプリングフード	核物質等取扱ボックス	AB	2	②-2	既設	非安重	—	C/—	—	—	
3114	その他再処理設備の附属施設	その他の主要な事項	分析設備	—	—	硝酸ウラニルサンプリングフード	核物質等取扱ボックス	AC	1	②-2	既設	非安重	—	C/—	—	—	
3115	その他再処理設備の附属施設	その他の主要な事項	分析設備	—	—	混合槽サンプリングフード	核物質等取扱ボックス	AC	1	②-2	既設	非安重	—	C/—	—	—	
3116	その他再処理設備の附属施設	その他の主要な事項	分析設備	—	—	硝酸ウラニル供給槽サンプリングフード	核物質等取扱ボックス	BA	1	②-2	既設	非安重	—	C/—	—	—	
3117	その他再処理設備の附属施設	その他の主要な事項	分析設備	—	—	送受信装置フード	核物質等取扱ボックス	BA	1	②-2	既設	非安重	—	C/—	—	—	
3118	その他再処理設備の附属施設	その他の主要な事項	分析設備	—	—	機器調整用グローブボックス	核物質等取扱ボックス	CA	1	②-2	既設	非安重	—	B/—	—	—	
3119	その他再処理設備の附属施設	その他の主要な事項	分析設備	—	—	低レベル廃液サンプリングフード	核物質等取扱ボックス	DA	1	②-2	既設	非安重	—	C/—	—	—	
3120	その他再処理設備の附属施設	その他の主要な事項	分析設備	—	—	廃ガス洗浄塔廃液サンプリングフード	核物質等取扱ボックス	DA	1	②-2	既設	非安重	—	C/—	—	—	
3121	その他再処理設備の附属施設	その他の主要な事項	分析設備	—	—	廃有機溶媒サンプリングフード	核物質等取扱ボックス	DA	1	②-2	既設	非安重	—	C/—	—	—	
3122	その他再処理設備の附属施設	その他の主要な事項	分析設備	—	—	パルセータ隔離グローブボックス	核物質等取扱ボックス	AH	1	②-2	既設	非安重	—	B/—	—	—	
3123	その他再処理設備の附属施設	その他の主要な事項	分析設備	—	—	回収操作ボックス	核物質等取扱ボックス	AH	1	②-2	既設	非安重	—	B/—	—	—	
3124	その他再処理設備の附属施設	その他の主要な事項	分析設備	—	—	濃縮操作ボックス	核物質等取扱ボックス	AH	1	②-2	既設	非安重	—	B/—	—	—	
3125	その他再処理設備の附属施設	その他の主要な事項	分析設備	—	—	抽出操作ボックス	核物質等取扱ボックス	AH	2	②-2	既設	非安重	—	B/—	—	—	
3126	その他再処理設備の附属施設	その他の主要な事項	分析設備	—	—	工程管理用分析セル[redacted]	核物質等取扱ボックス	AH	1	②-2	既設	非安重	—	B/—	—	—	
3127	その他再処理設備の附属施設	その他の主要な事項	分析設備	—	—	工程管理用分析セル[redacted]	核物質等取扱ボックス	AH	1	②-2	既設	非安重	—	B/—	—	—	
3128	その他再処理設備の附属施設	その他の主要な事項	分析設備	—	—	工程管理用分析セル[redacted]	核物質等取扱ボックス	AH	1	②-2	既設	非安重	—	B/—	—	—	
3129	その他再処理設備の附属施設	その他の主要な事項	分析設備	—	—	工程管理用分析セル[redacted]	核物質等取扱ボックス	AH	1	②-2	既設	非安重	—	B/—	—	—	
3130	その他再処理設備の附属施設	その他の主要な事項	分析設備	—	—	工程管理用分析セル[redacted]	核物質等取扱ボックス	AH	1	②-2	既設	非安重	—	B/—	—	—	
3131	その他再処理設備の附属施設	その他の主要な事項	分析設備	—	—	工程管理用分析セル[redacted]	核物質等取扱ボックス	AH	1	②-2	既設	非安重	—	B/—	—	—	
3132	その他再処理設備の附属施設	その他の主要な事項	分析設備	—	—	工程管理用分析セル[redacted]	核物質等取扱ボックス	AH	1	②-2	既設	非安重	—	B/—	—	—	
3133	その他再処理設備の附属施設	その他の主要な事項	分析設備	—	—	工程管理用分析セル[redacted]	核物質等取扱ボックス	AH	1	②-2	既設	非安重	—	B/—	—	—	
3134	その他再処理設備の附属施設	その他の主要な事項	分析設備	—	—	工程管理用分析セル[redacted]	核物質等取扱ボックス	AH	1	②-2	既設	非安重	—	B/—	—	—	
3135	その他再処理設備の附属施設	その他の主要な事項	分析設備	—	—	工程管理用分析セル[redacted]	核物質等取扱ボックス	AH	1	②-2	既設	非安重	—	B/—	—	—	
3136	その他再処理設備の附属施設	その他の主要な事項	分析設備	—	—	工程管理用グローブボックス[redacted]	核物質等取扱ボックス	AH	1	②-2	既設	非安重	—	B/—	—	—	
3137	その他再処理設備の附属施設	その他の主要な事項	分析設備	—	—	工程管理用分析セル[redacted]	核物質等取扱ボックス	AH	1	②-2	既設	非安重	—	B/—	—	—	
3138	その他再処理設備の附属施設	その他の主要な事項	分析設備	—	—	工程管理用グローブボックス[redacted]	核物質等取扱ボックス	AH	1	②-2	既設	非安重	—	B/—	—	—	
3139	その他再処理設備の附属施設	その他の主要な事項	分析設備	—	—	工程管理用分析セル[redacted]	核物質等取扱ボックス	AH	1	②-2	既設	非安重	—	B/—	—	—	
3140	その他再処理設備の附属施設	その他の主要な事項	分析設備	—	—	工程管理用分析セル[redacted]	核物質等取扱ボックス	AH	1	②-2	既設	非安重	—	B/—	—	—	
3141	その他再処理設備の附属施設	その他の主要な事項	分析設備	—	—	工程管理用分析セル[redacted]	核物質等取扱ボックス	AH	1	②-2	既設	非安重	—	B/—	—	—	
3142	その他再処理設備の附属施設	その他の主要な事項	分析設備	—	—	工程管理用分析セル[redacted]	核物質等取扱ボックス	AH	1	②-2	既設	非安重	—	B/—	—	—	
3143	その他再処理設備の附属施設	その他の主要な事項	分析設備	—	—	工程管理用分析セル[redacted]	核物質等取扱ボックス	AH	1	②-2	既設	非安重	—	B/—	—	—	
3144	その他再処理設備の附属施設	その他の主要な事項	分析設備	—	—	工程管理用グローブボックス[redacted]	核物質等取扱ボックス	AH	1	②-2	既設	非安重	—	B/—	—	—	
3145	その他再処理設備の附属施設	その他の主要な事項	分析設備	—	—	工程管理用分析セル[redacted]	核物質等取扱ボックス	AH	1	②-2	既設	非安重	—	B/—	—	—	
3146	その他再処理設備の附属施設	その他の主要な事項	分析設備	—	—	工程管理用分析セル[redacted]	核物質等取扱ボックス	AH	1	②-2	既設	非安重	—	B/—	—	—	
3147	その他再処理設備の附属施設	その他の主要な事項	分析設備	—	—	工程管理用分析セル[redacted]	核物質等取扱ボックス	AH	1	②-2	既設	非安重	—	B/—	—	—	
3148	その他再処理設備の附属施設	その他の主要な事項	分析設備	—	—	工程管理用分析セル[redacted]	核物質等取扱ボックス	AH	1	②-2	既設	非安重	—	B/—	—	—	
3149	その他再処理設備の附属施設	その他の主要な事項	分析設備	—	—	工程管理用分析セル[redacted]	核物質等取扱ボックス	AH	1	②-2	既設	非安重	—	B/—	—	—	
3150	その他再処理設備の附属施設	その他の主要な事項	分析設備	—	—	工程管理用分析セル[redacted]	核物質等取扱ボックス	AH	1	②-2	既設	非安重	—	B/—	—	—	
3151	その他再処理設備の附属施設	その他の主要な事項	分析設備	—	—	工程管理用分析セル[redacted]	核物質等取扱ボックス	AH	1	②-2	既設	非安重	—	B/—	—	—	
3152	その他再処理設備の附属施設	その他の主要な事項	分析設備	—	—	工程管理用分析セル[redacted]	核物質等取扱ボックス	AH	1	②-2	既設	非安重	—	B/—	—	—	
3153	その他再処理設備の附属施設	その他の主要な事項	分析設備	—	—	工程管理用分析セル[redacted]	核物質等取扱ボックス	AH	1	②-2	既設	非安重	—	B/—	—	—	
3154	その他再処理設備の附属施設	その他の主要な事項	分析設備	—	—	工程管理用分析セル[redacted]	核物質等取扱ボックス	AH	1	②-2	既設	非安重	—	B/—	—	—	
3155	その他再処理設備の附属施設	その他の主要な事項	分析設備	—	—	工程管理用分析セル[redacted]	核物質等取扱ボックス	AH	1	②-2	既設	非安重	—	B/—	—	—	
3156	その他再処理設備の附属施設	その他の主要な事項	分析設備	—	—	工程管理用分析セル[redacted]	核物質等取扱ボックス	AH	1	②-2	既設	非安重	—	B/—	—	—	
3157	その他再処理設備の附属施設	その他の主要な事項	分析設備	—	—	工程管理用分析セル[redacted]	核物質等取扱ボックス	AH	1	②-2	既設	非安重	—	B/—	—	—	
3158	その他再処理設備の附属施設	その他の主要な事項	分析設備	—	—	工程管理用分析セル[redacted]	核物質等取扱ボックス	AH	1	②-2	既設	非安重	—	B/—	—	—	
3159	その他再処理設備の附属施設	その他の主要な事項	分析設備	—	—	工程管理用分析セル[redacted]	核物質等取扱ボックス	AH	1	②-2	既設	非安重	—	B/—	—	—	
3160	その他再処理設備の附属施設	その他の主要な事項	分析設備	—	—	工程管理用分析セル[redacted]	核物質等取扱ボックス	AH	1	②-2	既設	非安重	—	B/—	—	—	
3161	その他再処理設備の附属施設	その他の主要な事項	分析設備	—	—	工程管理用分析セル[redacted]	核物質等取扱ボックス	AH	1	②-2	既設	非安重	—	B/—	—	—	
3162	その他再処理設備の附属施設	その他の主要な事項	分析設備	—	—	工程管理用分析セル[redacted]	核物質等取扱ボックス	AH	1	②-2	既設	非安重	—	B/—	—	—	
3163	その他再処理設備の附属施設	その他の主要な事項	分析設備	—	—	工程管理用分析セル[redacted]	核物質等取扱ボックス	AH	1	②-2	既設	非安重	—	B/—	—	—	
3164	その他再処理設備の附属施設	その他の主要な事項	分析設備	—	—	計量管理及び製品管理用分析セル[redacted]	核物質等取扱ボックス	AH	1	②-2	既設	非安重	—	B/—	—	—	
3165	その他再処理設備の附属施設	その他の主要な事項	分析設備	—	—	計量管理及び製品管理用分析セル[redacted]	核物質等取扱ボックス	AH	1	②-2	既設	非安重	—	B/—	—	—	
3166	その他再処理設備の附属施設	その他の主要な事項	分析設備	—	—	計量管理及び製品管理用分析セル[redacted]	核物質等取扱ボックス	AH	1	②-2	既設	非安重	—	B/—	—	—	
3167	その他再処理設備の附属施設	その他の主要な事項	分析設備	—	—	計量管理及び製品管理用分析セル[redacted]	核物質等取扱ボックス	AH	1	②-2	既設	非安重	—	B/—	—	—	
3168	その他再処理設備の附属施設	その他の主要な事項	分析設備	—	—	計量管理及び製品管理用分析セル[redacted]	核物質等取扱ボックス	AH	1	②-2	既設	非安重	—	B/—	—	—	
3169	その他再処理設備の附属施設	その他の主要な事項	分析設備	—	—	計量管理及び製品管理用分析セル[redacted]	核物質等取扱ボックス	AH	1	②-2	既設	非安重	—	B/—	—	—	
3170	その他再処理設備の附属施設	その他の主要な事項	分析設備	—	—	計量管理及び製品管理用分析セル[redacted]	核物質等取扱ボックス	AH	1	②-2	既設	非安重	—	B/—	—	—	
3171	その他再処理設備の附属施設	その他の主要な事項	分析設備	—	—	計量管理及び製品管理用分析セル[redacted]	核物質等取扱ボックス	AH	1	②-2	既設	非安重	—	B/—	—	—	
3172	その他再処理設備の附属施設	その他の主要な事項	分析設備	—	—	計量管理及び製品管理用分析セル[redacted]	核物質等取扱ボックス	AH	1	②-2	既設	非安重	—	B/—	—	—	
3173	その他再処理設備の附属施設	その他の主要な事項	分析設備	—	—	計量管理及び製品管理用分析セル[redacted]	核物質等取扱ボックス	AH	1	②-2	既設	非安重	—	B/—	—	—	
3174	その他再処理設備の附属施設	その他の主要な事項	分析設備	—	—	計量管理及び製品管理用分析セル[redacted]	核物質等取扱ボックス	AH	1	②-2	既設	非安重	—	B/—	—	—	
3175	その他再処理設備の附属施設	その他の主要な事項	分析設備	—	—	計量管理及び製品管理用分析セル[redacted]	核物質等取扱ボックス	AH	1	②-2	既設	非安重	—	B/—	—	—	
3176	その他再処理設備の附属施設	その他の主要な事項	分析設備	—	—	計量管理及び製品管理用グローブボックス[redacted]	核物質等取扱ボックス	AH	1	②-2	既設	非安重	—	B/—	—	—	
3177	その他再処理設備の附属施設	その他の主要な事項	分析設備	—	—	計量管理及び製品管理用分析セル[redacted]	核物質等取扱ボックス	AH	1	②-2	既設	非安重	—	B/—	—	—	
3178	その他再処理設備の附属施設	その他の主要な事項	分析設備	—	—	計量管理及び製品管理用分析セル[redacted]	核物質等取扱ボックス	AH	1	②-2	既設	非安重	—	B/—	—	—	

番号	第二十三条第1項	第二十三条第2項	第二十三条第3項	第二十三条第4項	第二十三条第5項第一号	第二十三条第5項第二号	第二十四条第1項第一号	第二十四条第1項第二号	第二十四条第1項第三号	第二十四条第1項第四号	第二十四条第1項第五号	第二十五条第1項	第二十六条第1項	第二十六条第2項	第二十七条第1項	第二十七条第2項	第二十八条第1項第一号	第二十八条第1項第二号	第二十八条第1項第三号	第二十八条第1項第四号	第二十九条第1項	第二十九条第2項	第二十九条第3項第一号	第二十九条第3項第二号	第二十九条第4項	第二十九条第5項	第三十条第1項	第三十条第2項	第三十一条第1項	第三十一条第2項	第三十二条第1項第一号（注1）	第三十二条第1項第二号（注1）	第三十三条第1項第一号	第三十三条第1項第二号	第三十三条第2項	第三十四条第1項（注2）	第三十五条第1項	第三十五条第2項	第三十五条第3項	第三十五条第4項第一号	第三十五条第4項第二号
3099	—	—	—	—	—	—	—	—	—	—	—	—	—	—	—	—	—	—	—	—	—	—	—	—	—	—	—	—	—	—	—	—	—	—	—	—	—	—	—	—	—
3100	—	—	—	—	—	—	—	—	—	—	—	—	—	—	—	—	—	—	—	—	—	—	—	—	—	—	—	—	—	—	—	—	—	—	—	—	—	—	—	—	—
3101	—	—	—	—	—	—	—	—	—	—	—	—	—	—	—	—	—	—	—	—	—	—	—	—	—	—	—	—	—	—	—	—	—	—	—	—	—	—	—	—	—
3102	—	—	—	—	—	—	—	—	—	—	—	—	—	—	—	—	—	—	—	—	—	—	—	—	—	—	—	—	—	—	—	—	—	—	—	—	—	—	—	—	—
3103	—	—	—	—	—	—	—	—	—	—	—	—	—	—	—	—	—	—	—	—	—	—	—	—	—	—	—	—	—	—	—	—	—	—	—	—	—	—	—	—	—
3104	—	—	—	—	—	—	—	—	—	—	—	—	—	—	—	—	—	—	—	—	—	—	—	—	—	—	—	—	—	—	—	—	—	—	—	—	—	—	—	—	—
3105	—	—	—	—	—	—	—	—	—	—	—	—	—	—	—	—	—	—	—	—	—	—	—	—	—	—	—	—	—	—	—	—	—	—	—	—	—	—	—	—	—
3106	—	—	—	—	—	—	—	—	—	—	—	—	—	—	—	—	—	—	—	—	—	—	—	—	—	—	—	—	—	—	—	—	—	—	—	—	—	—	—	—	—
3107	—	—	—	—	—	—	—	—	—	—	—	—	—	—	—	—	—	—	—	—	—	—	—	—	—	—	—	—	—	—	—	—	—	—	—	—	—	—	—	—	—
3108	—	—	—	—	—	—	—	—	—	—	—	—	—	—	—	—	—	—	—	—	—	—	—	—	—	—	—	—	—	—	—	—	—	—	—	—	—	—	—	—	—
3109	—	—	—	—	—	—	△	△	△	—	—	—	—	—	—	—	—	—	—	—	—	—	—	—	—	—	—	—	—	—	—	—	—	—	—	—	—	—	—	—	—
3110	—	—	—	—	—	—	—	—	—	—	—	—	—	—	—	—	—	—	—	—	—	—	—	—	—	—	—	—	—	—	—	—	—	—	—	—	—	—	—	—	—
3111	—	—	—	—	—	—	—	—	—	—	—	—	—	—	—	—	—	—	—	—	—	—	—	—	—	—	—	—	—	—	—	—	—	—	—	—	—	—	—	—	—
3112	—	—	—	—	—	—	—	—	—	—	—	—	—	—	—	—	—	—	—	—	—	—	—	—	—	—	—	—	—	—	—	—	—	—	—	—	—	—	—	—	—
3113	—	—	—	—	—	—	—	—	—	—	—	—	—	—	—	—	—	—	—	—	—	—	—	—	—	—	—	—	—	—	—	—	—	—	—	—	—	—	—	—	—
3114	—	—	—	—	—	—	—	—	—	—	—	—	—	—	—	—	—	—	—	—	—	—	—	—	—	—	—	—	—	—	—	—	—	—	—	—	—	—	—	—	—
3115	—	—	—	—	—	—	—	—	—	—	—	—	—	—	—	—	—	—	—	—	—	—	—	—	—	—	—	—	—	—	—	—	—	—	—	—	—	—	—	—	—
3116	—	—	—	—	—	—	—	—	—	—	—	—	—	—	—	—	—	—	—	—	—	—	—	—	—	—	—	—	—	—	—	—	—	—	—	—	—	—	—	—	—
3117	—	—	—	—	—	—	—	—	—	—	—	—	—	—	—	—	—	—	—	—	—	—	—	—	—	—	—	—	—	—	—	—	—	—	—	—	—	—	—	—	—
3118	—	—	—	—	—	—	—	—	—	—	—	—	—	—	—	—	—	—	—	—	—	—	—	—	—	—	—	—	—	—	—	—	—	—	—	—	—	—	—	—	—
3119	—	—	—	—	—	—	—	—	—	—	—	—	—	—	—	—	—	—	—	—	—	—	—	—	—	—	—	—	—	—	—	—	—	—	—	—	—	—	—	—	—
3120	—	—	—	—	—	—	—	—	—	—	—	—	—	—	—	—	—	—	—	—	—	—	—	—	—	—	—	—	—	—	—	—	—	—	—	—	—	—	—	—	—
3121	—	—	—	—	—	—	—	—	—	—	—	—	—	—	—	—	—	—	—	—	—	—	—	—	—	—	—	—	—	—	—	—	—	—	—	—	—	—	—	—	—
3122	—	—	—	—	—	—	—	—	—	—	—	—	—	—	—	—	—	—	—	—	—	—	—	—	—	—	—	—	—	—	—	—	—	—	—	—	—	—	—	—	—
3123	—	—	—	—	—	—	—	—	—	—	—	—	—	—	—	△	—	—	—	—	—	—	—	—	—	—	—	—	—	—	—	—	—	—	—	—	—	—	—	—	—
3124	—	—	—	—	—	—	—	—	—	—	—	—	—	—	—	△	—	—	—	—	—	—	—	—	—	—	—	—	—	—	—	—	—	—	—	—	—	—	—	—	—
3125	—	—	—	—	—	—	—	—	—	—	—	—	—	—	—	△	—	—	—	—	—	—	—	—	—	—	—	—	—	—	—	—	—	—	—	—	—	—	—	—	—
3126	—	—	—	—	—	—	—	—	—	—	—	—	—	—	—	—	—	—	—	—	—	—	—	—	—	—	—	—	—	—	—	—	—	—	—	—	—	—	—	—	—
3127	—	—	—	—	—	—	—	—	—	—	—	—	—	—	—	—	—	—	—	—	—	—	—	—	—	—	—	—	—	—	—	—	—	—	—	—	—	—	—	—	—
3128	—	—	—	—	—	—	—	—	—	—	—	—	—	—	—	—	—	—	—	—	—	—	—	—	—	—	—	—	—	—	—	—	—	—	—	—	—	—	—	—	—
3129	—	—	—	—	—	—	—	—	—	—	—	—	—	—	—	—	—	—	—	—	—	—	—	—	—	—	—	—	—	—	—	—	—	—	—	—	—	—	—	—	—
3130	—	—	—	—	—	—	—	—	—	—	—	—	—	—	—	—	—	—	—	—	—	—	—	—	—	—	—	—	—	—	—	—	—	—	—	—	—	—	—	—	—
3131	—	—	—	—	—	—	—	—	—	—	—	—	—	—	—	—	—	—	—	—	—	—	—	—	—	—	—	—	—	—	—	—	—	—	—	—	—	—	—	—	—
3132	—	—	—	—	—	—	—	—	—	—	—	—	—	—	—	—	—	—	—	—	—	—	—	—	—	—	—	—	—	—	—	—	—	—	—	—	—	—	—	—	—
3133	—	—	—	—	—	—	—	—	—	—	—	—	—	—	—	—	—	—	—	—	—	—	—	—	—	—	—	—	—	—	—	—	—	—	—	—	—	—	—	—	—
3134	—	—	—	—	—	—	—	—	—	—	—	—	—	—	—	—	—	—	—	—	—	—	—	—	—	—	—	—	—	—	—	—	—	—	—	—	—	—	—	—	—
3135	—	—	—	—	—	—	—	—	—	—	—	—	—	—	—	—	—	—	—	—	—	—	—	—	—	—	—	—	—	—	—	—	—	—	—	—	—	—	—	—	—
3136	—	—	—	—	—	—	—	—	—	—	—	—	—	—	—	—	—	—	—	—	—	—	—	—	—	—	—	—	—	—	—	—	—	—	—	—	—	—	—	—	—
3137	—	—	—	—	—	—	—	—	—	—	—	—	—	—	—	—	—	—	—	—	—	—	—	—	—	—	—	—	—	—	—	—	—	—	—	—	—	—	—	—	—
3138	—	—	—	—	—	—	—	—	—	—	—	—	—	—	—	—	—	—	—	—	—	—	—	—	—	—	—	—	—	—	—	—	—	—	—	—	—	—	—	—	—
3139	—	—	—	—	—	—	—	—	—	—	—	—	—	—	—	—	—	—	—	—	—	—	—	—	—	—	—	—	—	—	—	—	—	—	—	—	—	—	—	—	—
3140	—	—	—	—	—	—	—	—	—	—	—	—	—	—	—	—	—	—	—	—	—	—	—	—	—	—	—	—	—	—	—	—	—	—	—	—	—	—	—	—	—
3141	—	—	—	—	—	—	—	—	—	—	—	—	—	—	—	—	—	—	—	—	—	—	—	—	—	—	—	—	—	—	—	—	—	—	—	—	—	—	—	—	—
3142	—	—	—	—	—	—	—	—	—	—	—	—	—	—	—	—	—	—	—	—	—	—	—	—	—	—	—	—	—	—	—	—	—	—	—	—	—	—	—	—	—
3143	—	—	—	—	—	—	—	—	—	—	—	—	—	—	—	—	—	—	—	—	—	—	—	—	—	—	—	—	—	—	—	—	—	—	—	—	—	—	—	—	—
3144	—	—	—	—	—	—	—	—	—	—	—	—	—	—	—	—	—	—	—	—	—	—	—	—	—	—	—	—	—	—	—	—	—	—	—	—	—	—	—	—	—
3145	—	—	—	—	—	—	—	—	—	—	—	—	—	—	—	—	—	—	—	—	—	—	—	—	—	—	—	—	—	—	—	—	—	—	—	—	—	—	—	—	—
3146	—	—	—	—	—	—	—	—	—	—	—	—	—	—	—	—	—	—	—	—	—	—	—	—	—	—	—	—	—	—	—	—	—	—	—	—	—	—	—	—	—
3147	—	—	—	—	—	—	—	—	—	—	—	—	—	—	—	—	—	—	—	—	—	—	—	—	—	—	—	—	—	—	—	—	—	—	—	—	—	—	—	—	—
3148	—	—	—	—	—	—	—	—	—	—	—	—	—	—	—	—	—	—	—	—	—	—	—	—	—	—	—	—	—	—	—	—	—	—	—	—	—	—	—	—	—
3149	—	—	—	—	—	—	—	—	—	—	—	—	—	—	—	—	—	—	—	—	—	—	—	—	—	—	—	—	—	—	—	—	—	—	—	—	—	—	—	—	—
3150	—	—	—	—	—	—	—	—	—	—	—	—	—	—	—	—	—	—	—	—	—	—	—	—	—	—	—	—	—	—	—	—	—	—	—	—	—	—	—	—	—
3151	—	—	—	—	—	—	—	—	—	—	—	—	—	—	—	—	—	—	—	—	—	—	—	—	—	—	—	—	—	—	—	—	—	—	—	—	—	—	—	—	—
3152	—	—	—	—	—	—	—	—	—	—	—	—	—	—	—	—	—	—	—	—	—	—	—	—	—	—	—	—	—	—	—	—	—	—	—	—	—	—	—	—	—
3153	—	—	—	—	—	—	—	—	—	—	—	—	—	—	—	—	—	—	—	—	—	—	—	—	—	—	—	—	—	—	—	—	—	—	—	—	—	—	—	—	—
3154	—	—	—	—	—	—	—	—	—	—	—	—	—	—	—	—	—	—	—	—	—	—	—	—	—	—	—	—	—	—	—	—	—	—	—	—	—	—	—	—	—
3155	—	—	—	—	—	—	—	—	—	—	—	—	—	—	—	—	—	—	—	—	—	—	—	—	—	—	—	—	—	—	—	—	—	—	—	—	—	—	—	—	—
3156	—	—	—	—	—	—	—	—	—	—	—	—	—	—	—	—	—	—	—	—	—	—	—	—	—	—	—	—	—	—	—	—	—	—	—	—	—	—	—	—	—
3157	—	—	—	—	—	—	—	—	—	—	—	—	—	—	—	—	—	—	—	—	—	—	—	—	—	—	—	—	—	—	—	—	—	—	—	—	—	—	—	—	—
3158	—	—	—	—	—	—	—	—	—	—	—	—	—	—	—	—	—	—	—	—	—	—	—	—	—	—	—	—	—	—	—	—	—	—	—	—	—	—	—	—	—
3159	—	—	—	—	—	—	—	—	—	—	—	—	—	—	—	—	—	—	—	—	—	—	—	—	—	—	—	—	—	—	—	—	—	—	—	—	—	—	—	—	—
3160	—	—	—	—	—	—	—	—	—	—	—	—	—	—	—	—	—	—	—	—	—	—	—	—	—	—	—	—	—	—	—	—	—	—	—	—	—	—	—	—	—
3161	—	—	—	—	—	—	—	—	—	—	—	—	—	—	—	—	—	—	—	—	—	—	—	—	—	—	—	—	—	—	—	—	—	—	—	—	—	—	—	—	—
3162	—	—	—	—	—	—	—	—	—	—	—	—	—	—	—	—	—	—	—	—	—	—	—	—	—	—	—	—	—	—	—	—	—	—	—	—	—	—	—	—	—
3163	—	—	—	—	—	—	—	—	—	—	—	—	—	—	—	—	—	—	—	—	—	—	—	—	—	—	—	—	—	—	—	—	—	—	—	—	—	—	—	—	—
3164	—	—	—	—	—	—	—	—	—	—	—	—	—	—	—	—	—	—	—	—	—	—	—	—	—	—	—	—	—	—	—	—	—	—	—	—	—	—	—	—	—
3165	—	—	—	—	—	—	—	—	—	—	—	—	—	—	—	—	—	—	—	—	—	—	—	—	—	—	—	—	—	—	—	—	—	—	—	—	—	—	—	—	—
3166	—	—	—	—	—	—	—	—	—	—	—	—	—	—	—	—	—	—	—	—	—	—	—	—	—	—	—	—	—	—	—	—	—	—	—	—	—	—	—	—	—
3167	—	—	—	—	—	—	—	—	—	—	—	—	—	—	—	—	—	—	—	—	—	—	—	—	—	—	—	—	—	—	—	—	—	—	—	—	—	—	—	—	—
3168	—	—	—	—	—	—	—	—	—	—	—	—	—	—	—	—	—	—	—	—	—	—	—	—	—	—	—	—	—	—	—	—	—	—	—	—	—	—	—	—	—
3169	—	—	—	—	—	—	—	—	—	—	—	—	—	—	—	—	—	—	—	—	—	—	—	—	—	—	—	—	—	—	—	—	—	—	—	—	—	—	—	—	—
3170	—	—	—	—	—	—	—	—	—	—	—	—	—	—	—	—	—	—	—	—	—	—	—	—	—	—	—	—	—	—	—	—	—	—	—	—	—	—	—	—	—
3171	—	—	—	—	—	—	—	—	—	—	—	—	—	—	—	—	—	—	—	—	—	—	—	—	—	—	—	—	—	—	—	—	—	—	—	—	—	—	—	—	—
3172	—	—	—	—	—	—	—	—	—	—	—	—	—	—	—	—	—	—	—	—	—	—	—	—	—	—	—	—	—	—	—	—	—	—	—	—	—	—	—	—	—
3173	—	—	—	—	—	—	—	—	—	—	—	—	—	—	—	—	—	—	—	—	—	—	—	—	—	—	—	—	—	—	—	—	—	—	—	—	—	—	—	—	—
3174	—	—	—	—	—	—	—	—	—	—	—	—	—	—	—	—	—	—	—	—	—	—	—	—	—	—	—	—	—	—	—	—	—	—	—	—	—	—	—	—	—
3175	—	—	—	—	—	—	—	—	—	—	—	—	—	—	—	—	—	—	—	—	—	—	—	—	—	—	—	—	—	—	—	—	—	—	—	—	—	—	—	—	—
3176	—	—	—	—	—	—	—	—	—	—	—	—	—	—	—	—	—	—	—	—	—	—	—	—	—	—	—	—	—	—	—	—	—	—	—	—	—	—	—	—	—
3177	—	—	—	—	—	—	—	—	—	—	—	—	—	—	—	—	—	—	—	—	—	—	—	—	—	—	—	—	—	—	—	—	—	—	—	—	—	—	—	—	—
3178	—	—	—	—	—	—	—	—	—	—	—	—	—	—	—	—	—	—	—	—	—	—	—	—	—	—	—	—	—	—	—	—	—	—	—	—	—	—	—	—	—

番号	第三十六条第1項第一号	第三十六条第1項第二号	第三十六条第1項第三号	第三十六条第1項第四号	第三十六条第1項第五号	第三十六条第1項第六号	第三十六条第1項第七号	第三十六条第2項	第三十六条第3項第一号	第三十六条第3項第二号	第三十六条第3項第三号	第三十六条第3項第四号	第三十六条第3項第五号	第三十六条第3項第六号	第三十七条第1項第一号	第三十七条第1項第二号イ	第三十七条第1項第二号ロ	第三十七条第1項第二号ハ	第三十七条第1項第二号ニ	第三十七条第2項	第三十八条第1項第一号	第三十八条第1項第二号	第三十八条第1項第三号	第三十九条第1項第一号	第三十九条第1項第二号	第三十九条第1項第三号	第三十九条第1項第四号	第四十条第1項第一号	第四十条第1項第二号	第四十条第1項第三号	第四十条第1項第四号	第四十一条第1項第一号	第四十一条第1項第二号	第四十一条第1項第三号	第四十一条第1項第四号	第四十二条第1項	第四十二条第2項	第四十三条第1項第一号（注14）	第四十三条第1項第二号（注14）	第四十三条第1項第三号（注14）	第四十三条第1項第四号（注14）	第四十四条第1項
3099	—	—	—	—	—	—	—	—	—	—	—	—	—	—	—	—	—	—	—	—	—	—	—	—	—	—	—	—	—	—	—	—	—	—	—	—	—	—	—	—	—	—
3100	—	—	—	—	—	—	—	—	—	—	—	—	—	—	—	—	—	—	—	—	—	—	—	—	—	—	—	—	—	—	—	—	—	—	—	—	—	—	—	—	—	—
3101	—	—	—	—	—	—	—	—	—	—	—	—	—	—	—	—	—	—	—	—	—	—	—	—	—	—	—	—	—	—	—	—	—	—	—	—	—	—	—	—	—	—
3102	—	—	—	—	—	—	—	—	—	—	—	—	—	—	—	—	—	—	—	—	—	—	—	—	—	—	—	—	—	—	—	—	—	—	—	—	—	—	—	—	—	—
3103	—	—	—	—	—	—	—	—	—	—	—	—	—	—	—	—	—	—	—	—	—	—	—	—	—	—	—	—	—	—	—	—	—	—	—	—	—	—	—	—	—	—
3104	—	—	—	—	—	—	—	—	—	—	—	—	—	—	—	—	—	—	—	—	—	—	—	—	—	—	—	—	—	—	—	—	—	—	—	—	—	—	—	—	—	—
3105	—	—	—	—	—	—	—	—	—	—	—	—	—	—	—	—	—	—	—	—	—	—	—	—	—	—	—	—	—	—	—	—	—	—	—	—	—	—	—	—	—	—
3106	(○)														—	—	—	—	—	—	—	—	—	—	—	—	—	—	—	—	—	—	—	—	—	—	—	—	—	—	—	—
3107	—	—	—	—	—	—	—	—	—	—	—	—	—	—	—	—	—	—	—	—	—	—	—	—	—	—	—	—	—	—	—	—	—	—	—	—	—	—	—	—	—	—
3108	—	—	—	—	—	—	—	—	—	—	—	—	—	—	—	—	—	—	—	—	—	—	—	—	—	—	—	—	—	—	—	—	—	—	—	—	—	—	—	—	—	—
3109	—	—	—	—	—	—	—	—	—	—	—	—	—	—	—	—	—	—	—	—	—	—	—	—	—	—	—	—	—	—	—	—	—	—	—	—	—	—	—	—	—	—
3110	—	—	—	—	—	—	—	—	—	—	—	—	—	—	—	—	—	—	—	—	—	—	—	—	—	—	—	—	—	—	—	—	—	—	—	—	—	—	—	—	—	—
3111	—	—	—	—	—	—	—	—	—	—	—	—	—	—	—	—	—	—	—	—	—	—	—	—	—	—	—	—	—	—	—	—	—	—	—	—	—	—	—	—	—	—
3112	—	—	—	—	—	—	—	—	—	—	—	—	—	—	—	—	—	—	—	—	—	—	—	—	—	—	—	—	—	—	—	—	—	—	—	—	—	—	—	—	—	—
3113	—	—	—	—	—	—	—	—	—	—	—	—	—	—	—	—	—	—	—	—	—	—	—	—	—	—	—	—	—	—	—	—	—	—	—	—	—	—	—	—	—	—
3114	—	—	—	—	—	—	—	—	—	—	—	—	—	—	—	—	—	—	—	—	—	—	—	—	—	—	—	—	—	—	—	—	—	—	—	—	—	—	—	—	—	—
3115	—	—	—	—	—	—	—	—	—	—	—	—	—	—	—	—	—	—	—	—	—	—	—	—	—	—	—	—	—	—	—	—	—	—	—	—	—	—	—	—	—	—
3116	—	—	—	—	—	—	—	—	—	—	—	—	—	—	—	—	—	—	—	—	—	—	—	—	—	—	—	—	—	—	—	—	—	—	—	—	—	—	—	—	—	—
3117	—	—	—	—	—	—	—	—	—	—	—	—	—	—	—	—	—	—	—	—	—	—	—	—	—	—	—	—	—	—	—	—	—	—	—	—	—	—	—	—	—	—
3118	—	—	—	—	—	—	—	—	—	—	—	—	—	—	—	—	—	—	—	—	—	—	—	—	—	—	—	—	—	—	—	—	—	—	—	—	—	—	—	—	—	—
3119	—	—	—	—	—	—	—	—	—	—	—	—	—	—	—	—	—	—	—	—	—	—	—	—	—	—	—	—	—	—	—	—	—	—	—	—	—	—	—	—	—	—
3120	—	—	—	—	—	—	—	—	—	—	—	—	—	—	—	—	—	—	—	—	—	—	—	—	—	—	—	—	—	—	—	—	—	—	—	—	—	—	—	—	—	—
3121	—	—	—	—	—	—	—	—	—	—	—	—	—	—	—	—	—	—	—	—	—	—	—	—	—	—	—	—	—	—	—	—	—	—	—	—	—	—	—	—	—	—
3122	—	—	—	—	—	—	—	—	—	—	—	—	—	—	—	—	—	—	—	—	—	—	—	—	—	—	—	—	—	—	—	—	—	—	—	—	—	—	—	—	—	—
3123	—	—	—	—	—	—	—	—	—	—	—	—	—	—	—	—	—	—	—	—	—	—	—	—	—	—	—	—	—	—	—	—	—	—	—	—	—	—	—	—	—	—
3124	—	—	—	—	—	—	—	—	—	—	—	—	—	—	—	—	—	—	—	—	—	—	—	—	—	—	—	—	—	—	—	—	—	—	—	—	—	—	—	—	—	—
3125	—	—	—	—	—	—	—	—	—	—	—	—	—	—	—	—	—	—	—	—	—	—	—	—	—	—	—	—	—	—	—	—	—	—	—	—	—	—	—	—	—	—
3126	—	—	—	—	—	—	—	—	—	—	—	—	—	—	—	—	—	—	—	—	—	—	—	—	—	—	—	—	—	—	—	—	—	—	—	—	—	—	—	—	—	—
3127	—	—	—	—	—	—	—	—	—	—	—	—	—	—	—	—	—	—	—	—	—	—	—	—	—	—	—	—	—	—	—	—	—	—	—	—	—	—	—	—	—	—
3128	—	—	—	—	—	—	—	—	—	—	—	—	—	—	—	—	—	—	—	—	—	—	—	—	—	—	—	—	—	—	—	—	—	—	—	—	—	—	—	—	—	—
3129	—	—	—	—	—	—	—	—	—	—	—	—	—	—	—	—	—	—	—	—	—	—	—	—	—	—	—	—	—	—	—	—	—	—	—	—	—	—	—	—	—	—
3130	—	—	—	—	—	—	—	—	—	—	—	—	—	—	—	—	—	—	—	—	—	—	—	—	—	—	—	—	—	—	—	—	—	—	—	—	—	—	—	—	—	—
3131	—	—	—	—	—	—	—	—	—	—	—	—	—	—	—	—	—	—	—	—	—	—	—	—	—	—	—	—	—	—	—	—	—	—	—	—	—	—	—	—	—	—
3132	—	—	—	—	—	—	—	—	—	—	—	—	—	—	—	—	—	—	—	—	—	—	—	—	—	—	—	—	—	—	—	—	—	—	—	—	—	—	—	—	—	—
3133	—	—	—	—	—	—	—	—	—	—	—	—	—	—	—	—	—	—	—	—	—	—	—	—	—	—	—	—	—	—	—	—	—	—	—	—	—	—	—	—	—	—
3134	—	—	—	—	—	—	—	—	—	—	—	—	—	—	—	—	—	—	—	—	—	—	—	—	—	—	—	—	—	—	—	—	—	—	—	—	—	—	—	—	—	—
3135	—	—	—	—	—	—	—	—	—	—	—	—	—	—	—	—	—	—	—	—	—	—	—	—	—	—	—	—	—	—	—	—	—	—	—	—	—	—	—	—	—	—
3136	—	—	—	—	—	—	—	—	—	—	—	—	—	—	—	—	—	—	—	—	—	—	—	—	—	—	—	—	—	—	—	—	—	—	—	—	—	—	—	—	—	—
3137	—	—	—	—	—	—	—	—	—	—	—	—	—	—	—	—	—	—	—	—	—	—	—	—	—	—	—	—	—	—	—	—	—	—	—	—	—	—	—	—	—	—
3138	—	—	—	—	—	—	—	—	—	—	—	—	—	—	—	—	—	—	—	—	—	—	—	—	—	—	—	—	—	—	—	—	—	—	—	—	—	—	—	—	—	—
3139	—	—	—	—	—	—	—	—	—	—	—	—	—	—	—	—	—	—	—	—	—	—	—	—	—	—	—	—	—	—	—	—	—	—	—	—	—	—	—	—	—	—
3140	—	—	—	—	—	—	—	—	—	—	—	—	—	—	—	—	—	—	—	—	—	—	—	—	—	—	—	—	—	—	—	—	—	—	—	—	—	—	—	—	—	—
3141	—	—	—	—	—	—	—	—	—	—	—	—	—	—	—	—	—	—	—	—	—	—	—	—	—	—	—	—	—	—	—	—	—	—	—	—	—	—	—	—	—	—
3142	—	—	—	—	—	—	—	—	—	—	—	—	—	—	—	—	—	—	—	—	—	—	—	—	—	—	—	—	—	—	—	—	—	—	—	—	—	—	—	—	—	—
3143	—	—	—	—	—	—	—	—	—	—	—	—	—	—	—	—	—	—	—	—	—	—	—	—	—	—	—	—	—	—	—	—	—	—	—	—	—	—	—	—	—	—
3144	—	—	—	—	—	—	—	—	—	—	—	—	—	—	—	—	—	—	—	—	—	—	—	—	—	—	—	—	—	—	—	—	—	—	—	—	—	—	—	—	—	—
3145	—	—	—	—	—	—	—	—	—	—	—	—	—	—	—	—	—	—	—	—	—	—	—	—	—	—	—	—	—	—	—	—	—	—	—	—	—	—	—	—	—	—
3146	—	—	—	—	—	—	—	—	—	—	—	—	—	—	—	—	—	—	—	—	—	—	—	—	—	—	—	—	—	—	—	—	—	—	—	—	—	—	—	—	—	—
3147	—	—	—	—	—	—	—	—	—	—	—	—	—	—	—	—	—	—	—	—	—	—	—	—	—	—	—	—	—	—	—	—	—	—	—	—	—	—	—	—	—	—
3148	—	—	—	—	—	—	—	—	—	—	—	—	—	—	—	—	—	—	—	—	—	—	—	—	—	—	—	—	—	—	—	—	—	—	—	—	—	—	—	—	—	—
3149	—	—	—	—	—	—	—	—	—	—	—	—	—	—	—	—	—	—	—	—	—	—	—	—	—	—	—	—	—	—	—	—	—	—	—	—	—	—	—	—	—	—
3150	—	—	—	—	—	—	—	—	—	—	—	—	—	—	—	—	—	—	—	—	—	—	—	—	—	—	—	—	—	—	—	—	—	—	—	—	—	—	—	—	—	—
3151	—	—	—	—	—	—	—	—	—	—	—	—	—	—	—	—	—	—	—	—	—	—	—	—	—	—	—	—	—	—	—	—	—	—	—	—	—	—	—	—	—	—
3152	—	—	—	—	—	—	—	—	—	—	—	—	—	—	—	—	—	—	—	—	—	—	—	—	—	—	—	—	—	—	—	—	—	—	—	—	—	—	—	—	—	—
3153	—	—	—	—	—	—	—	—	—	—	—	—	—	—	—	—	—	—	—	—	—	—	—	—	—	—	—	—	—	—	—	—	—	—	—	—	—	—	—	—	—	—
3154	—	—	—	—	—	—	—	—	—	—	—	—	—	—	—	—	—	—	—	—	—	—	—	—	—	—	—	—	—	—	—	—	—	—	—	—	—	—	—	—	—	—
3155	—	—	—	—	—	—	—	—	—	—	—	—	—	—	—	—	—	—	—	—	—	—	—	—	—	—	—	—	—	—	—	—	—	—	—	—	—	—	—	—	—	—
3156	—	—	—	—	—	—	—	—	—	—	—	—	—	—	—	—	—	—	—	—	—	—	—	—	—	—	—	—	—	—	—	—	—	—	—	—	—	—	—	—	—	—
3157	—	—	—	—	—	—	—	—	—	—	—	—	—	—	—	—	—	—	—	—	—	—	—	—	—	—	—	—	—	—	—	—	—	—	—	—	—	—	—	—	—	—
3158	—	—	—	—	—	—	—	—	—	—	—	—	—	—	—	—	—	—	—	—	—	—	—	—	—	—	—	—	—	—	—	—	—	—	—	—	—	—	—	—	—	—
3159	—	—	—	—	—	—	—	—	—	—	—	—	—	—	—	—	—	—	—	—	—	—	—	—	—	—	—	—	—	—	—	—	—	—	—	—	—	—	—	—	—	—
3160	—	—	—	—	—	—	—	—	—	—	—	—	—	—	—	—	—	—	—	—	—	—	—	—	—	—	—	—	—	—	—	—	—	—	—	—	—	—	—	—	—	—
3161	—	—	—	—	—	—	—	—	—	—	—	—	—	—	—	—	—	—	—	—	—	—	—	—	—	—	—	—	—	—	—	—	—	—	—	—	—	—	—	—	—	—
3162	—	—	—	—	—	—	—	—	—	—	—	—	—	—	—	—	—	—	—	—	—	—	—	—	—	—	—	—	—	—	—	—	—	—	—	—	—	—	—	—	—	—
3163	—	—	—	—	—	—	—	—	—	—	—	—	—	—	—	—	—	—	—	—	—	—	—	—	—	—	—	—	—	—	—	—	—	—	—	—	—	—	—	—	—	—
3164	—	—	—	—	—	—	—	—	—	—	—	—	—	—	—	—	—	—	—	—	—	—	—	—	—	—	—	—	—	—	—	—	—	—	—	—	—	—	—	—	—	—
3165	—	—	—	—	—	—	—	—	—	—	—	—	—	—	—	—	—	—	—	—	—	—	—	—	—	—	—	—	—	—	—	—	—	—	—	—	—	—	—	—	—	—
3166	—	—	—	—	—	—	—	—	—	—	—	—	—	—	—	—	—	—	—	—	—	—	—	—	—	—	—	—	—	—	—	—	—	—	—	—	—	—	—	—	—	—
3167	—	—	—	—	—	—	—	—	—	—	—	—	—	—	—	—	—	—	—	—	—	—	—	—	—	—	—	—	—	—	—	—	—	—	—	—	—	—	—	—	—	—
3168	—	—	—	—	—	—	—	—	—	—	—	—	—	—	—	—	—	—	—	—	—	—	—	—	—	—	—	—	—	—	—	—	—	—	—	—	—	—	—	—	—	—
3169	—	—	—	—	—	—	—	—	—	—	—	—	—	—	—	—	—	—	—	—	—	—	—	—	—	—	—	—	—	—	—	—	—	—	—	—	—	—	—	—	—	—
3170	—	—	—	—	—	—	—	—	—	—	—	—	—	—	—	—	—	—	—	—	—	—	—	—	—	—	—	—	—	—	—	—	—	—	—	—	—	—	—	—	—	—
3171	—	—	—	—	—	—	—	—	—	—	—	—	—	—	—	—	—	—	—	—	—	—	—	—	—	—	—	—	—	—	—	—	—	—	—	—	—	—	—	—	—	—
3172	—	—	—	—	—	—	—	—	—	—	—	—	—	—	—	—	—	—	—	—	—	—	—	—	—	—	—	—	—	—	—	—	—	—	—	—	—	—	—	—	—	—
3173	—	—	—	—	—	—	—	—	—	—	—	—	—	—	—	—	—	—	—	—	—	—	—	—	—	—	—	—	—	—	—	—	—	—	—	—	—	—	—	—	—	—
3174	—	—	—	—	—	—	—	—	—	—	—	—	—	—	—	—	—	—	—	—	—	—	—	—	—	—	—	—	—	—	—	—	—	—	—	—	—	—	—	—	—	—
3175	—	—	—	—	—	—	—	—	—	—	—	—	—	—	—	—	—	—	—	—	—	—	—	—	—	—	—	—	—	—	—	—	—	—	—	—	—	—	—	—	—	—
3176	—	—	—	—	—	—	—	—	—	—	—	—	—	—	—	—	—	—	—	—	—	—	—	—	—	—	—	—	—	—	—	—	—	—	—	—	—	—	—	—	—	—
3177	—	—	—	—	—	—	—	—	—	—	—	—	—	—	—	—	—	—	—	—	—	—	—	—	—	—	—	—	—	—	—	—	—	—	—	—	—	—	—	—	—	—
3178	—	—	—	—	—	—	—	—	—	—	—	—	—	—	—	—	—	—	—	—	—	—	—	—	—	—	—	—	—	—	—	—	—	—	—	—	—	—	—	—	—	—

番号	施設区分		設備区分			機器名称	機種（ITM）	設置場所	数量	申請回	変更区分	DB区分	SA区分	耐震設計	兼用（主電）	共用（主電）	備考	第四十六条第1項	第四十七条第1項	第四十七条第2項	第四十七条第3項	第四十八条第1項	第四十九条第1項	第四十九条第2項	第五十条第1項第一号	第五十条第1項第二号	第五十条第1項第三号	第五十条第2項	第五十一条第1項
3009	その他再処理設備の附属施設	その他の主要な事項	分析設備	—	—	抽出液受槽かくはんポンプ	ポンプ	AR	1	②-2	既設	安重	—	B/—	—	—		—	—	—	—	—	—	—	—	—	—	—	—
3310	その他再処理設備の附属施設	その他の主要な事項	分析設備	—	—	分析残液希釈槽ポンプ	ポンプ	AR	1	②-2	既設	非安重	—	B/—	—	—		—	—	—	—	—	—	—	—	—	—	—	—
3311	その他再処理設備の附属施設	その他の主要な事項	分析設備	—	—	抽出液受槽ポンプ	ポンプ	AR	1	②-2	既設	非安重	—	B/—	—	—		—	—	—	—	—	—	—	—	—	—	—	—
3312	その他再処理設備の附属施設	その他の主要な事項	分析設備	—	—	凝縮液受槽ポンプ	ポンプ	AR	1	②-2	既設	非安重	—	B/—	—	—		—	—	—	—	—	—	—	—	—	—	—	—
3313	その他再処理設備の附属施設	その他の主要な事項	分析設備	—	—	主配管（建屋換気系）	主配管	AA	一式	②-2	既設	非安重	—	B/—	—	—	流体：GB内空気	—	—	—	—	—	—	—	—	—	—	—	—
3314	その他再処理設備の附属施設	その他の主要な事項	分析設備	—	—	主配管（溶液保持系）	主配管	AB	一式	②-2	既設	安重/非安重	—	B/— S/—	—	—	流体1：クラン及びプルトニウムを含む溶液 流体2：抽出廃液等	—	—	—	—	—	—	—	—	—	—	—	—
3315	その他再処理設備の附属施設	その他の主要な事項	分析設備	—	—	主配管（蒸えい拡大防止系）	主配管	AB	一式	②-2	既設	非安重	—	B/—	—	—	流体1：クラン及びプルトニウムを含む溶液 流体2：抽出廃液等	—	—	—	—	—	—	—	—	—	—	—	—
3316	その他再処理設備の附属施設	その他の主要な事項	分析設備	—	—	主配管（溶液保持系）	主配管	AC	一式	②-2	既設	安重/非安重	—	S, B, C, 1.2Sd/—	—	—	流体：プルトニウム溶液	—	—	—	—	—	—	—	—	—	—	—	—
3317	その他再処理設備の附属施設	その他の主要な事項	分析設備	—	—	主配管（蒸えい拡大防止系）	主配管	AC	一式	②-2	既設	非安重	—	B/—	—	—	流体：クラン溶液等	—	—	—	—	—	—	—	—	—	—	—	—
3318	その他再処理設備の附属施設	その他の主要な事項	分析設備	—	—	主配管（蒸えい拡大防止系）	主配管	KA	一式	②-2	既設	非安重	—	B/—	—	—	流体：放射性廃液	—	—	—	—	—	—	—	—	—	—	—	—
3319	その他再処理設備の附属施設	その他の主要な事項	分析設備	—	—	主配管（建屋換気系）	主配管	AR	一式	②-2	既設	非安重	—	B/—	—	—	流体：GB内空気	—	—	—	—	—	—	—	—	—	—	—	—
3320	その他再処理設備の附属施設	その他の主要な事項	分析設備	—	—	主配管（蒸えい拡大防止系）	主配管	AR	一式	②-2	既設	非安重	—	B, C/—	—	—	流体：クラン及びプルトニウムを含む溶液	—	—	—	—	—	—	—	—	—	—	—	—
3321	その他再処理設備の附属施設	その他の主要な事項	分析設備	—	—	主配管（溶液保持系）	主配管	AR	一式	②-2	既設	非安重	—	B/—	—	—	流体：クラン及びプルトニウムを含む溶液	—	—	—	—	—	—	—	—	—	—	—	—
3322	その他再処理設備の附属施設	その他の主要な事項	分析設備	—	—	サンプリンググローブボックス	排物質等取扱ボックス	AA	2	②-2	既設	非安重	—	B/—	—	—		—	—	—	—	—	—	—	—	—	—	—	—
3323	その他再処理設備の附属施設	その他の主要な事項	分析設備	—	—	溶解液供給槽ダブオンサンプリングフード	排物質等取扱ボックス	AB	2	②-2	既設	非安重	—	C/—	—	—		—	—	—	—	—	—	—	—	—	—	—	—
3324	その他再処理設備の附属施設	その他の主要な事項	分析設備	—	—	硝酸クラニルサンプリングフード	排物質等取扱ボックス	AC	1	②-2	既設	非安重	—	C/—	—	—		—	—	—	—	—	—	—	—	—	—	—	—
3325	その他再処理設備の附属施設	その他の主要な事項	分析設備	—	—	混合槽サンプリングフード	排物質等取扱ボックス	AC	1	②-2	既設	非安重	—	C/—	—	—		—	—	—	—	—	—	—	—	—	—	—	—
3326	その他再処理設備の附属施設	その他の主要な事項	分析設備	—	—	硝酸クラニル供給槽サンプリングフード	排物質等取扱ボックス	BA	1	②-2	既設	非安重	—	C/—	—	—		—	—	—	—	—	—	—	—	—	—	—	—
3327	その他再処理設備の附属施設	その他の主要な事項	分析設備	—	—	送受信装置フード	排物質等取扱ボックス	BA	1	②-2	既設	非安重	—	C/—	—	—		—	—	—	—	—	—	—	—	—	—	—	—
3328	その他再処理設備の附属施設	その他の主要な事項	分析設備	—	—	梅毒調整用グローブボックス	排物質等取扱ボックス	CA	1	②-2	既設	非安重	—	B/—	—	—		—	—	—	—	—	—	—	—	—	—	—	—
3329	その他再処理設備の附属施設	その他の主要な事項	分析設備	—	—	低レベル廃液サンプリングフード	排物質等取扱ボックス	BA	1	②-2	既設	非安重	—	C/—	—	—		—	—	—	—	—	—	—	—	—	—	—	—
3330	その他再処理設備の附属施設	その他の主要な事項	分析設備	—	—	廃ガス洗浄塔廃液サンプリングフード	排物質等取扱ボックス	BA	1	②-2	既設	非安重	—	C/—	—	—		—	—	—	—	—	—	—	—	—	—	—	—
3331	その他再処理設備の附属施設	その他の主要な事項	分析設備	—	—	廃有機溶媒サンプリングフード	排物質等取扱ボックス	BA	1	②-2	既設	非安重	—	C/—	—	—		—	—	—	—	—	—	—	—	—	—	—	—
3332	その他再処理設備の附属施設	その他の主要な事項	分析設備	—	—	バルセーク誘導グローブボックス	排物質等取扱ボックス	AR	1	②-2	既設	非安重	—	B/—	—	—		—	—	—	—	—	—	—	—	—	—	—	—
3333	その他再処理設備の附属施設	その他の主要な事項	分析設備	—	—	回収操作ボックス	排物質等取扱ボックス	AR	1	②-2	既設	非安重	—	B/—	—	—		—	—	—	—	—	—	—	—	—	—	—	—
3334	その他再処理設備の附属施設	その他の主要な事項	分析設備	—	—	濃縮操作ボックス	排物質等取扱ボックス	AR	1	②-2	既設	非安重	—	B/—	—	—		—	—	—	—	—	—	—	—	—	—	—	—
3335	その他再処理設備の附属施設	その他の主要な事項	分析設備	—	—	抽出操作ボックス	排物質等取扱ボックス	AR	2	②-2	既設	非安重	—	B/—	—	—		—	—	—	—	—	—	—	—	—	—	—	—
3336	その他再処理設備の附属施設	その他の主要な事項	分析設備	—	—	工程管理用分析セル[redacted]	排物質等取扱ボックス	AR	1	②-2	既設	非安重	—	B/—	—	—		—	—	—	—	—	—	—	—	—	—	—	—
3337	その他再処理設備の附属施設	その他の主要な事項	分析設備	—	—	工程管理用分析セル[redacted]	排物質等取扱ボックス	AR	1	②-2	既設	非安重	—	B/—	—	—		—	—	—	—	—	—	—	—	—	—	—	—
3338	その他再処理設備の附属施設	その他の主要な事項	分析設備	—	—	工程管理用分析セル[redacted]	排物質等取扱ボックス	AR	1	②-2	既設	非安重	—	B/—	—	—		—	—	—	—	—	—	—	—	—	—	—	—
3339	その他再処理設備の附属施設	その他の主要な事項	分析設備	—	—	工程管理用分析セル[redacted]	排物質等取扱ボックス	AR	1	②-2	既設	非安重	—	B/—	—	—		—	—	—	—	—	—	—	—	—	—	—	—
3340	その他再処理設備の附属施設	その他の主要な事項	分析設備	—	—	工程管理用分析セル[redacted]	排物質等取扱ボックス	AR	1	②-2	既設	非安重	—	B/—	—	—		—	—	—	—	—	—	—	—	—	—	—	—
3341	その他再処理設備の附属施設	その他の主要な事項	分析設備	—	—	工程管理用分析セル[redacted]	排物質等取扱ボックス	AR	1	②-2	既設	非安重	—	B/—	—	—		—	—	—	—	—	—	—	—	—	—	—	—
3342	その他再処理設備の附属施設	その他の主要な事項	分析設備	—	—	工程管理用分析セル[redacted]	排物質等取扱ボックス	AR	1	②-2	既設	非安重	—	B/—	—	—		—	—	—	—	—	—	—	—	—	—	—	—
3343	その他再処理設備の附属施設	その他の主要な事項	分析設備	—	—	工程管理用分析セル[redacted]	排物質等取扱ボックス	AR	1	②-2	既設	非安重	—	B/—	—	—		—	—	—	—	—	—	—	—	—	—	—	—
3344	その他再処理設備の附属施設	その他の主要な事項	分析設備	—	—	工程管理用グローブボックス[redacted]	排物質等取扱ボックス	AR	1	②-2	既設	非安重	—	B/—	—	—		—	—	—	—	—	—	—	—	—	—	—	—
3345	その他再処理設備の附属施設	その他の主要な事項	分析設備	—	—	工程管理用分析セル[redacted]	排物質等取扱ボックス	AR	1	②-2	既設	非安重	—	B/—	—	—		—	—	—	—	—	—	—	—	—	—	—	—
3346	その他再処理設備の附属施設	その他の主要な事項	分析設備	—	—	工程管理用分析セル[redacted]	排物質等取扱ボックス	AR	1	②-2	既設	非安重	—	B/—	—	—		—	—	—	—	—	—	—	—	—	—	—	—
3347	その他再処理設備の附属施設	その他の主要な事項	分析設備	—	—	工程管理用分析セル[redacted]	排物質等取扱ボックス	AR	1	②-2	既設	非安重	—	B/—	—	—		—	—	—	—	—	—	—	—	—	—	—	—
3348	その他再処理設備の附属施設	その他の主要な事項	分析設備	—	—	工程管理用分析セル[redacted]	排物質等取扱ボックス	AR	1	②-2	既設	非安重	—	B/—	—	—		—	—	—	—	—	—	—	—	—	—	—	—
3349	その他再処理設備の附属施設	その他の主要な事項	分析設備	—	—	工程管理用分析セル[redacted]	排物質等取扱ボックス	AR	1	②-2	既設	非安重	—	B/—	—	—		—	—	—	—	—	—	—	—	—	—	—	—
3350	その他再処理設備の附属施設	その他の主要な事項	分析設備	—	—	工程管理用分析セル[redacted]	排物質等取扱ボックス	AR	1	②-2	既設	非安重	—	B/—	—	—		—	—	—	—	—	—	—	—	—	—	—	—
3351	その他再処理設備の附属施設	その他の主要な事項	分析設備	—	—	工程管理用分析セル[redacted]	排物質等取扱ボックス	AR	1	②-2	既設	非安重	—	B/—	—	—		—	—	—	—	—	—	—	—	—	—	—	—
3352	その他再処理設備の附属施設	その他の主要な事項	分析設備	—	—	工程管理用分析セル[redacted]	排物質等取扱ボックス	AR	1	②-2	既設	非安重	—	B/—	—	—		—	—	—	—	—	—	—	—	—	—	—	—
3353	その他再処理設備の附属施設	その他の主要な事項	分析設備	—	—	工程管理用分析セル[redacted]	排物質等取扱ボックス	AR	1	②-2	既設	非安重	—	B/—	—	—		—	—	—	—	—	—	—	—	—	—	—	—
3354	その他再処理設備の附属施設	その他の主要な事項	分析設備	—	—	工程管理用分析セル[redacted]	排物質等取扱ボックス	AR	1	②-2	既設	非安重	—	B/—	—	—		—	—	—	—	—	—	—	—	—	—	—	—
3355	その他再処理設備の附属施設	その他の主要な事項	分析設備	—	—	工程管理用分析セル[redacted]	排物質等取扱ボックス	AR	1	②-2	既設	非安重	—	B/—	—	—		—	—	—	—	—	—	—	—	—	—	—	—
3356	その他再処理設備の附属施設	その他の主要な事項	分析設備	—	—	工程管理用分析セル[redacted]	排物質等取扱ボックス	AR	1	②-2	既設	非安重	—	B/—	—	—		—	—	—	—	—	—	—	—	—	—	—	—
3357	その他再処理設備の附属施設	その他の主要な事項	分析設備	—	—	工程管理用分析セル[redacted]	排物質等取扱ボックス	AR	1	②-2	既設	非安重	—	B/—	—	—		—	—	—	—	—	—	—	—	—	—	—	—
3358	その他再処理設備の附属施設	その他の主要な事項	分析設備	—	—	工程管理用分析セル[redacted]	排物質等取扱ボックス	AR	1	②-2	既設	非安重	—	B/—	—	—		—	—	—	—	—	—	—	—	—	—	—	—
3359	その他再処理設備の附属施設	その他の主要な事項	分析設備	—	—	工程管理用分析セル[redacted]	排物質等取扱ボックス	AR	1	②-2	既設	非安重	—	B/—	—	—		—	—	—	—	—	—	—	—	—	—	—	—
3360	その他再処理設備の附属施設	その他の主要な事項	分析設備	—	—	工程管理用分析セル[redacted]	排物質等取扱ボックス	AR	1	②-2	既設	非安重	—	B/—	—	—		—	—	—	—	—	—	—	—	—	—	—	—
3361	その他再処理設備の附属施設	その他の主要な事項	分析設備	—	—	工程管理用分析セル[redacted]	排物質等取扱ボックス	AR	1	②-2	既設	非安重	—	B/—	—	—		—	—	—	—	—	—	—	—	—	—	—	—
3362	その他再処理設備の附属施設	その他の主要な事項	分析設備	—	—	工程管理用分析セル[redacted]	排物質等取扱ボックス	AR	1	②-2	既設	非安重	—	B/—	—	—		—	—	—	—	—	—	—	—	—	—	—	—
3363	その他再処理設備の附属施設	その他の主要な事項	分析設備	—	—	工程管理用分析セル[redacted]	排物質等取扱ボックス	AR	1	②-2	既設	非安重	—	B/—	—	—		—	—	—	—	—	—	—	—	—	—	—	—
3364	その他再処理設備の附属施設	その他の主要な事項	分析設備	—	—	計量管理及び製品管理用分析セル[redacted]	排物質等取扱ボックス	AR	1	②-2	既設	非安重	—	B/—	—	—		—	—	—	—	—	—	—	—	—	—	—	—
3365	その他再処理設備の附属施設	その他の主要な事項	分析設備	—	—	計量管理及び製品管理用分析セル[redacted]	排物質等取扱ボックス	AR	1	②-2	既設	非安重	—	B/—	—	—		—	—	—	—	—	—	—	—	—	—	—	—
3366	その他再処理設備の附属施設	その他の主要な事項	分析設備	—	—	計量管理及び製品管理用分析セル[redacted]	排物質等取扱ボックス	AR	1	②-2	既設	非安重	—	B/—	—	—		—	—	—	—	—	—	—	—	—	—	—	—
3367	その他再処理設備の附属施設	その他の主要な事項	分析設備	—	—	計量管理及び製品管理用分析セル[redacted]	排物質等取扱ボックス	AR	1	②-2	既設	非安重	—	B/—	—	—		—	—	—	—	—	—	—	—	—	—	—	—
3368	その他再処理設備の附属施設	その他の主要な事項	分析設備	—	—	計量管理及び製品管理用分析セル[redacted]	排物質等取扱ボックス	AR	1	②-2	既設	非安重	—	B/—	—	—		—	—	—	—	—	—	—	—	—	—	—	—
3369	その他再処理設備の附属施設	その他の主要な事項	分析設備	—	—	計量管理及び製品管理用グローブボックス[redacted]	排物質等取扱ボックス	AR	1	②-2	既設	非安重	—	B/—	—	—		—	—	—	—	—	—	—	—	—	—	—	—
3370	その他再処理設備の附属施設	その他の主要な事項	分析設備	—	—	計量管理及び製品管理用分析セル[redacted]	排物質等取扱ボックス	AR	1	②-2	既設	非安重	—	B/—	—	—		—	—	—	—	—	—	—	—	—	—	—	—
3371	その他再処理設備の附属施設	その他の主要な事項	分析設備	—	—	計量管理及び製品管理用分析セル[redacted]	排物質等取扱ボックス	AR	1	②-2	既設	非安重	—	B/—	—	—		—	—	—	—	—	—	—	—	—	—	—	—
3372	その他再処理設備の附属施設	その他の主要な事項	分析設備	—	—	計量管理及び製品管理用分析セル[redacted]	排物質等取扱ボックス	AR	1	②-2	既設	非安重	—	B/—	—	—		—	—	—	—	—	—	—	—	—	—	—	—
3373	その他再処理設備の附属施設	その他の主要な事項	分析設備	—	—	計量管理及び製品管理用分析セル[redacted]	排物質等取扱ボックス	AR	1	②-2	既設	非安重	—	B/—	—	—		—	—	—	—	—	—	—	—	—	—	—	—
3374	その他再処理設備の附属施設	その他の主要な事項	分析設備	—	—	計量管理及び製品管理用分析セル[redacted]	排物質等取扱ボックス	AR	1	②-2	既設	非安重	—	B/—	—	—		—	—	—	—	—	—	—	—	—	—	—	—
3375	その他再処理設備の附属施設	その他の主要な事項	分析設備	—	—	計量管理及び製品管理用分析セル[redacted]	排物質等取扱ボックス	AR	1	②-2	既設	非安重	—	B/—	—	—		—	—	—	—	—	—	—	—	—	—	—	—
3376	その他再処理設備の附属施設	その他の主要な事項	分析設備	—	—	計量管理及び製品管理用グローブボックス[redacted]	排物質等取扱ボックス	AR	1	②-2	既設	非安重	—	B/—	—	—		—	—	—	—	—	—	—	—	—	—	—	—
3377	その他再処理設備の附属施設	その他の主要な事項	分析設備	—	—	計量管理及び製品管理用分析セル[redacted]	排物質等取扱ボックス	AR	1	②-2	既設	非安重	—	B/—	—	—		—	—	—	—	—	—	—	—	—	—	—	—
3378	その他再処理設備の附属施設	その他の主要な事項	分析設備	—	—	計量管理及び製品管理用分析セル[redacted]	排物質等取扱ボックス	AR	1	②-2	既設	非安重	—	B/—	—	—		—	—	—	—	—	—	—	—	—	—	—	—

設工認申請対象機器の技術基準への適合性に係る整理

| 番号 | 施設区分 | | 設備区分 | | 機器名称 | 種類（主な形） | 設置場所 | 数量 | 申請区 | 変更区分 | D B区分 | S A区分 | 耐震設計 | 兼用（主従） | 共用（主従） | 備考 | 第四十四条第一項 | 第四十四条第二項 | 第四十四条第三項 | 第四十五条第一項 | 第四十六条第一項 | 第四十六条第二項 | 第四十七条第一項 | 第四十八条第一項第一号 | 第四十八条第一項第二号 | 第四十八条第一項第三号 | 第四十八条第一項第四号 | 第四十八条第一項第五号 | 第四十八条第一項第六号 | 第四十八条第一項第七号 | 第四十八条第一項第八号 | 第四十八条第一項第九号 | 第四十八条第一項第十号 | 第四十八条第一項第十一号 | 第四十八条第一項第十二号 | 第四十八条第一項第十三号 | 第四十八条第一項第十四号 | 第四十八条第一項第十五号 | 第四十八条第一項第十六号 | 第四十八条第一項第十七号 | 第四十八条第一項第十八号 | 第四十八条第一項第十九号 | 第四十八条第一項第二十号 | 第四十八条第一項第二十一号 | 第四十八条第一項第二十二号 | 第四十八条第一項第二十三号 | 第四十八条第一項第二十四号 | 第四十八条第一項第二十五号 | 第四十八条第一項第二十六号 | 第四十八条第一項第二十七号 | 第四十八条第一項第二十八号 | 第四十八条第一項第二十九号 | 第四十八条第一項第三十号 | 第四十八条第一項第三十一号 | 第四十八条第一項第三十二号 | 第四十八条第一項第三十三号 | 第四十八条第一項第三十四号 | 第四十八条第一項第三十五号 | 第四十八条第一項第三十六号 | 第四十八条第一項第三十七号 | 第四十八条第一項第三十八号 | 第四十八条第一項第三十九号 | 第四十八条第一項第四十号 | 第四十八条第一項第四十一号 | 第四十八条第一項第四十二号 | 第四十八条第一項第四十三号 | 第四十八条第一項第四十四号 | 第四十八条第一項第四十五号 | 第四十八条第一項第四十六号 | 第四十八条第一項第四十七号 | 第四十八条第一項第四十八号 | 第四十八条第一項第四十九号 | 第四十八条第一項第五十号 | 第四十八条第一項第五十一号 | 第四十八条第一項第五十二号 | 第四十八条第一項第五十三号 | 第四十八条第一項第五十四号 | 第四十八条第一項第五十五号 | 第四十八条第一項第五十六号 | 第四十八条第一項第五十七号 | 第四十八条第一項第五十八号 | 第四十八条第一項第五十九号 | 第四十八条第一項第六十号 | 第四十八条第一項第六十一号 | 第四十八条第一項第六十二号 | 第四十八条第一項第六十三号 | 第四十八条第一項第六十四号 | 第四十八条第一項第六十五号 | 第四十八条第一項第六十六号 | 第四十八条第一項第六十七号 | 第四十八条第一項第六十八号 | 第四十八条第一項第六十九号 | 第四十八条第一項第七十号 | 第四十八条第一項第七十一号 | 第四十八条第一項第七十二号 | 第四十八条第一項第七十三号 | 第四十八条第一項第七十四号 | 第四十八条第一項第七十五号 | 第四十八条第一項第七十六号 | 第四十八条第一項第七十七号 | 第四十八条第一項第七十八号 | 第四十八条第一項第七十九号 | 第四十八条第一項第八十号 | 第四十八条第一項第八十一号 | 第四十八条第一項第八十二号 | 第四十八条第一項第八十三号 | 第四十八条第一項第八十四号 | 第四十八条第一項第八十五号 | 第四十八条第一項第八十六号 | 第四十八条第一項第八十七号 | 第四十八条第一項第八十八号 | 第四十八条第一項第八十九号 | 第四十八条第一項第九十号 | 第四十八条第一項第九十一号 | 第四十八条第一項第九十二号 | 第四十八条第一項第九十三号 | 第四十八条第一項第九十四号 | 第四十八条第一項第九十五号 | 第四十八条第一項第九十六号 | 第四十八条第一項第九十七号 | 第四十八条第一項第九十八号 | 第四十八条第一項第九十九号 | 第四十八条第一項第百号 | 第四十八条第一項第百一号 | 第四十八条第一項第百二号 | 第四十八条第一項第百三号 | 第四十八条第一項第百四号 | 第四十八条第一項第百五号 | 第四十八条第一項第百六号 | 第四十八条第一項第百七号 | 第四十八条第一項第百八号 | 第四十八条第一項第百九号 | 第四十八条第一項第百十号 | 第四十八条第一項第百十一号 | 第四十八条第一項第百十二号 | 第四十八条第一項第百十三号 | 第四十八条第一項第百十四号 | 第四十八条第一項第百十五号 | 第四十八条第一項第百十六号 | 第四十八条第一項第百十七号 | 第四十八条第一項第百十八号 | 第四十八条第一項第百十九号 | 第四十八条第一項第百二十号 | 第四十八条第一項第百二十一号 | 第四十八条第一項第百二十二号 | 第四十八条第一項第百二十三号 | 第四十八条第一項第百二十四号 | 第四十八条第一項第百二十五号 | 第四十八条第一項第百二十六号 | 第四十八条第一項第百二十七号 | 第四十八条第一項第百二十八号 | 第四十八条第一項第百二十九号 | 第四十八条第一項第百三十号 | 第四十八条第一項第百三十一号 | 第四十八条第一項第百三十二号 | 第四十八条第一項第百三十三号 | 第四十八条第一項第百三十四号 | 第四十八条第一項第百三十五号 | 第四十八条第一項第百三十六号 | 第四十八条第一項第百三十七号 | 第四十八条第一項第百三十八号 | 第四十八条第一項第百三十九号 | 第四十八条第一項第百四十号 | 第四十八条第一項第百四十一号 | 第四十八条第一項第百四十二号 | 第四十八条第一項第百四十三号 | 第四十八条第一項第百四十四号 | 第四十八条第一項第百四十五号 | 第四十八条第一項第百四十六号 | 第四十八条第一項第百四十七号 | 第四十八条第一項第百四十八号 | 第四十八条第一項第百四十九号 | 第四十八条第一項第百五十号 | 第四十八条第一項第百五十一号 | 第四十八条第一項第百五十二号 | 第四十八条第一項第百五十三号 | 第四十八条第一項第百五十四号 | 第四十八条第一項第百五十五号 | 第四十八条第一項第百五十六号 | 第四十八条第一項第百五十七号 | 第四十八条第一項第百五十八号 | 第四十八条第一項第百五十九号 | 第四十八条第一項第百六十号 | 第四十八条第一項第百六十一号 | 第四十八条第一項第百六十二号 | 第四十八条第一項第百六十三号 | 第四十八条第一項第百六十四号 | 第四十八条第一項第百六十五号 | 第四十八条第一項第百六十六号 | 第四十八条第一項第百六十七号 | 第四十八条第一項第百六十八号 | 第四十八条第一項第百六十九号 | 第四十八条第一項第百七十号 | 第四十八条第一項第百七十一号 | 第四十八条第一項第百七十二号 | 第四十八条第一項第百七十三号 | 第四十八条第一項第百七十四号 | 第四十八条第一項第百七十五号 | 第四十八条第一項第百七十六号 | 第四十八条第一項第百七十七号 | 第四十八条第一項第百七十八号 | 第四十八条第一項第百七十九号 | 第四十八条第一項第百八十号 | 第四十八条第一項第百八十一号 | 第四十八条第一項第百八十二号 | 第四十八条第一項第百八十三号 | 第四十八条第一項第百八十四号 | 第四十八条第一項第百八十五号 | 第四十八条第一項第百八十六号 | 第四十八条第一項第百八十七号 | 第四十八条第一項第百八十八号 | 第四十八条第一項第百八十九号 | 第四十八条第一項第百九十号 | 第四十八条第一項第百九十一号 | 第四十八条第一項第百九十二号 | 第四十八条第一項第百九十三号 | 第四十八条第一項第百九十四号 | 第四十八条第一項第百九十五号 | 第四十八条第一項第百九十六号 | 第四十八条第一項第百九十七号 | 第四十八条第一項第百九十八号 | 第四十八条第一項第百九十九号 | 第四十八条第一項第二百号 | 第四十八条第一項第二百一号 | 第四十八条第一項第二百二号 | 第四十八条第一項第二百三号 | 第四十八条第一項第二百四号 | 第四十八条第一項第二百五号 | 第四十八条第一項第二百六号 | 第四十八条第一項第二百七号 | 第四十八条第一項第二百八号 | 第四十八条第一項第二百九号 | 第四十八条第一項第二百十号 | 第四十八条第一項第二百十一号 | 第四十八条第一項第二百十二号 | 第四十八条第一項第二百十三号 | 第四十八条第一項第二百十四号 | 第四十八条第一項第二百十五号 | 第四十八条第一項第二百十六号 | 第四十八条第一項第二百十七号 | 第四十八条第一項第二百十八号 | 第四十八条第一項第二百十九号 | 第四十八条第一項第二百二十号 | 第四十八条第一項第二百二十一号 | 第四十八条第一項第二百二十二号 | 第四十八条第一項第二百二十三号 | 第四十八条第一項第二百二十四号 | 第四十八条第一項第二百二十五号 | 第四十八条第一項第二百二十六号 | 第四十八条第一項第二百二十七号 | 第四十八条第一項第二百二十八号 | 第四十八条第一項第二百二十九号 | 第四十八条第一項第二百三十号 | 第四十八条第一項第二百三十一号 | 第四十八条第一項第二百三十二号 | 第四十八条第一項第二百三十三号 | 第四十八条第一項第二百三十四号 | 第四十八条第一項第二百三十五号 | 第四十八条第一項第二百三十六号 | 第四十八条第一項第二百三十七号 | 第四十八条第一項第二百三十八号 | 第四十八条第一項第二百三十九号 | 第四十八条第一項第二百四十号 | 第四十八条第一項第二百四十一号 | 第四十八条第一項第二百四十二号 | 第四十八条第一項第二百四十三号 | 第四十八条第一項第二百四十四号 | 第四十八条第一項第二百四十五号 | 第四十八条第一項第二百四十六号 | 第四十八条第一項第二百四十七号 | 第四十八条第一項第二百四十八号 | 第四十八条第一項第二百四十九号 | 第四十八条第一項第二百五十号 | 第四十八条第一項第二百五十一号 | 第四十八条第一項第二百五十二号 | 第四十八条第一項第二百五十三号 | 第四十八条第一項第二百五十四号 | 第四十八条第一項第二百五十五号 | 第四十八条第一項第二百五十六号 | 第四十八条第一項第二百五十七号 | 第四十八条第一項第二百五十八号 | 第四十八条第一項第二百五十九号 | 第四十八条第一項第二百六十号 | 第四十八条第一項第二百六十一号 | 第四十八条第一項第二百六十二号 | 第四十八条第一項第二百六十三号 | 第四十八条第一項第二百六十四号 | 第四十八条第一項第二百六十五号 | 第四十八条第一項第二百六十六号 | 第四十八条第一項第二百六十七号 | 第四十八条第一項第二百六十八号 | 第四十八条第一項第二百六十九号 | 第四十八条第一項第二百七十号 | 第四十八条第一項第二百七十一号 | 第四十八条第一項第二百七十二号 | 第四十八条第一項第二百七十三号 | 第四十八条第一項第二百七十四号 | 第四十八条第一項第二百七十五号 | 第四十八条第一項第二百七十六号 | 第四十八条第一項第二百七十七号 | 第四十八条第一項第二百七十八号 | 第四十八条第一項第二百七十九号 | 第四十八条第一項第二百八十号 | 第四十八条第一項第二百八十一号 | 第四十八条第一項第二百八十二号 | 第四十八条第一項第二百八十三号 | 第四十八条第一項第二百八十四号 | 第四十八条第一項第二百八十五号 | 第四十八条第一項第二百八十六号 | 第四十八条第一項第二百八十七号 | 第四十八条第一項第二百八十八号 | 第四十八条第一項第二百八十九号 | 第四十八条第一項第二百九十号 | 第四十八条第一項第二百九十一号 | 第四十八条第一項第二百九十二号 | 第四十八条第一項第二百九十三号 | 第四十八条第一項第二百九十四号 | 第四十八条第一項第二百九十五号 | 第四十八条第一項第二百九十六号 | 第四十八条第一項第二百九十七号 | 第四十八条第一項第二百九十八号 | 第四十八条第一項第二百九十九号 | 第四十八条第一項第三百号 | 第四十八条第一項第三百一号 | 第四十八条第一項第三百二号 | 第四十八条第一項第三百三号 | 第四十八条第一項第三百四号 | 第四十八条第一項第三百五号 | 第四十八条第一項第三百六号 | 第四十八条第一項第三百七号 | 第四十八条第一項第三百八号 | 第四十八条第一項第三百九号 | 第四十八条第一項第三百十号 | 第四十八条第一項第三百十一号 | 第四十八条第一項第三百十二号 | 第四十八条第一項第三百十三号 | 第四十八条第一項第三百十四号 | 第四十八条第一項第三百十五号 | 第四十八条第一項第三百十六号 | 第四十八条第一項第三百十七号 | 第四十八条第一項第三百十八号 | 第四十八条第一項第三百十九号 | 第四十八条第一項第三百二十号 | 第四十八条第一項第三百二十一号 | 第四十八条第一項第三百二十二号 | 第四十八条第一項第三百二十三号 | 第四十八条第一項第三百二十四号 | 第四十八条第一項第三百二十五号 | 第四十八条第一項第三百二十六号 | 第四十八条第一項第三百二十七号 | 第四十八条第一項第三百二十八号 | 第四十八条第一項第三百二十九号 | 第四十八条第一項第三百三十号 | 第四十八条第一項第三百三十一号 | 第四十八条第一項第三百三十二号 | 第四十八条第一項第三百三十三号 | 第四十八条第一項第三百三十四号 | 第四十八条第一項第三百三十五号 | 第四十八条第一項第三百三十六号 | 第四十八条第一項第三百三十七号 | 第四十八条第一項第三百三十八号 | 第四十八条第一項第三百三十九号 | 第四十八条第一項第三百四十号 | 第四十八条第一項第三百四十一号 | 第四十八条第一項第三百四十二号 | 第四十八条第一項第三百四十三号 | 第四十八条第一項第三百四十四号 | 第四十八条第一項第三百四十五号 | 第四十八条第一項第三百四十六号 | 第四十八条第一項第三百四十七号 | 第四十八条第一項第三百四十八号 | 第四十八条第一項第三百四十九号 | 第四十八条第一項第三百五十号 | 第四十八条第一項第三百五十一号 | 第四十八条第一項第三百五十二号 | 第四十八条第一項第三百五十三号 | 第四十八条第一項第三百五十四号 | 第四十八条第一項第三百五十五号 | 第四十八条第一項第三百五十六号 | 第四十八条第一項第三百五十七号 | 第四十八条第一項第三百五十八号 | 第四十八条第一項第三百五十九号 | 第四十八条第一項第三百六十号 | 第四十八条第一項第三百六十一号 | 第四十八条第一項第三百六十二号 | 第四十八条第一項第三百六十三号 | 第四十八条第一項第三百六十四号 | 第四十八条第一項第三百六十五号 | 第四十八条第一項第三百六十六号 | 第四十八条第一項第三百六十七号 | 第四十八条第一項第三百六十八号 | 第四十八条第一項第三百六十九号 | 第四十八条第一項第三百七十号 | 第四十八条第一項第三百七十一号 | 第四十八条第一項第三百七十二号 | 第四十八条第一項第三百七十三号 | 第四十八条第一項第三百七十四号 | 第四十八条第一項第三百七十五号 | 第四十八条第一項第三百七十六号 | 第四十八条第一項第三百七十七号 | 第四十八条第一項第三百七十八号 | 第四十八条第一項第三百七十九号 | 第四十八条第一項第三百八十号 | 第四十八条第一項第三百八十一号 | 第四十八条第一項第三百八十二号 | 第四十八条第一項第三百八十三号 | 第四十八条第一項第三百八十四号 | 第四十八条第一項第三百八十五号 | 第四十八条第一項第三百八十六号 | 第四十八条第一項第三百八十七号 | 第四十八条第一項第三百八十八号 | 第四十八条第一項第三百八十九号 | 第四十八条第一項第三百九十号 | 第四十八条第一項第三百九十一号 | 第四十八条第一項第三百九十二号 | 第四十八条第一項第三百九十三号 | 第四十八条第一項第三百九十四号 | 第四十八条第一項第三百九十五号 | 第四十八条第一項第三百九十六号 | 第四十八条第一項第三百九十七号 | 第四十八条第一項第三百九十八号 | 第四十八条第一項第三百九十九号 | 第四十八条第一項第四百号 | 第四十八条第一項第四百一号 | 第四十八条第一項第四百二号 | 第四十八条第一項第四百三号 | 第四十八条第一項第四百四号 | 第四十八条第一項第四百五号 | 第四十八条第一項第四百六号 | 第四十八条第一項第四百七号 | 第四十八条第一項第四百八号 | 第四十八条第一項第四百九号 | 第四十八条第一項第四百十号 | 第四十八条第一項第四百十一号 | 第四十八条第一項第四百十二号 | 第四十八条第一項第四百十三号 | 第四十八条第一項第四百十四号 | 第四十八条第一項第四百十五号 | 第四十八条第一項第四百十六号 | 第四十八条第一項第四百十七号 | 第四十八条第一項第四百十八号 | 第四十八条第一項第四百十九号 | 第四十八条第一項第四百二十号 | 第四十八条第一項第四百二十一号 | 第四十八条第一項第四百二十二号 | 第四十八条第一項第四百二十三号 | 第四十八条第一項第四百二十四号 | 第四十八条第一項第四百二十五号 | 第四十八条第一項第四百二十六号 | 第四十八条第一項第四百二十七号 | 第四十八条第一項第四百二十八号 | 第四十八条第一項第四百二十九号 | 第四十八条第一項第四百三十号 | 第四十八条第一項第四百三十一号 | 第四十八条第一項第四百三十二号 | 第四十八条第一項第四百三十三号 | 第四十八条第一項第四百三十四号 | 第四十八条第一項第四百三十五号 | 第四十八条第一項第四百三十六号 | 第四十八条第一項第四百三十七号 | 第四十八条第一項第四百三十八号 | 第四十八条第一項第四百三十九号 | 第四十八条第一項第四百四十号 | 第四十八条第一項第四百四十一号 | 第四十八条第一項第四百四十二号 | 第四十八条第一項第四百四十三号 | 第四十八条第一項第四百四十四号 | 第四十八条第一項第四百四十五号 | 第四十八条第一項第四百四十六号 | 第四十八条第一項第四百四十七号 | 第四十八条第一項第四百四十八号 | 第四十八条第一項第四百四十九号 | 第四十八条第一項第四百五十号 | 第四十八条第一項第四百五十一号 | 第四十八条第一項第四百五十二号 | 第四十八条第一項第四百五十三号 | 第四十八条第一項第四百五十四号 | 第四十八条第一項第四百五十五号 | 第四十八条第一項第四百五十六号 | 第四十八条第一項第四百五十七号 | 第四十八条第一項第四百五十八号 | 第四十八条第一項第四百五十九号 | 第四十八条第一項第四百六十号 | 第四十八条第一項第四百六十一号 | 第四十八条第一項第四百六十二号 | 第四十八条第一項第四百六十三号 | 第四十八条第一項第四百六十四号 | 第四十八条第一項第四百六十五号 | 第四十八条第一項第四百六十六号 | 第四十八条第一項第四百六十七号 | 第四十八条第一項第四百六十八号 | 第四十八条第一項第四百六十九号 | 第四十八条第一項第四百七十号 | 第四十八条第一項第四百七十一号 | 第四十八条第一項第四百七十二号 | 第四十八条第一項第四百七十三号 | 第四十八条第一項第四百七十四号 | 第四十八条第一項第四百七十五号 | 第四十八条第一項第四百七十六号 | 第四十八条第一項第四百七十七号 | 第四十八条第一項第四百七十八号 | 第四十八条第一項第四百七十九号 | 第四十八条第一項第四百八十号 | 第四十八条第一項第四百八十一号 | 第四十八条第一項第四百八十二号 | 第四十八条第一項第四百八十三号 | 第四十八条第一項第四百八十四号 | 第四十八条第一項第四百八十五号 | 第四十八条第一項第四百八十六号 | 第四十八条第一項第四百八十七号 | 第四十八条第一項第四百八十八号 | 第四十八条第一項第四百八十九号 | 第四十八条第一項第四百九十号 | 第四十八条第一項第四百九十一号 | 第四十八条第一項第四百九十二号 | 第四十八条第一項第四百九十三号 | 第四十八条第一項第四百九十四号 | 第四十八条第一項第四百九十五号 | 第四十八条第一項第四百九十六号 | 第四十八条第一項第四百九十七号 | 第四十八条第一項第四百九十八号 | 第四十八条第一項第四百九十九号 | 第四十八条第一項第五百号 | 第四十八条第一項第五百一号 | 第四十八条第一項第五百二号 | 第四十八条第一項第五百三号 | 第四十八条第一項第五百四号 | 第四十八条第一項第五百五号 | 第四十八条第一項第五百六号 | 第四十八条第一項第五百七号 | 第四十八条第一項第五百八号 | 第四十八条第一項第五百九号 | 第四十八条第一項第五百十号 | 第四十八条第一項第五百十一号 | 第四十八条第一項第五百十二号 | 第四十八条第一項第五百十三号 | 第四十八条第一項第五百十四号 | 第四十八条第一項第五百十五号 | 第四十八条第一項第五百十六号 | 第四十八条第一項第五百十七号 | 第四十八条第一項第五百十八号 | 第四十八条第一項第五百十九号 | 第四十八条第一項第五百二十号 | 第四十八条第一項第五百二十一号 | 第四十八条第一項第五百二十二号 | 第四十八条第一項第五百二十三号 | 第四十八条第一項第五百二十四号 | 第四十八条第一項第五百二十五号 | 第四十八条第一項第五百二十六号 | 第四十八条第一項第五百二十七号 | 第四十八条第一項第五百二十八号 | 第四十八条第一項第五百二十九号 | 第四十八条第一項第五百三十号 | 第四十八条第一項第五百三十一号 | 第四十八条第一項第五百三十二号 | 第四十八条第一項第五百三十三号 | 第四十八条第一項第五百三十四号 | 第四十八条第一項第五百三十五号 | 第四十八条第一項第五百三十六号 | 第四十八条第一項第五百三十七号 | 第四十八条第一項第五百三十八号 | 第四十八条第一項第五百三十九号 | 第四十八条第一項第五百四十号 | 第四十八条第一項第五百四十一号 | 第四十八条第一項第五百四十二号 | 第四十八条第一項第五百四十三号 | 第四十八条第一項第五百四十四号 | 第四十八条第一項第五百四十五号 | 第四十八条第一項第五百四十六号 | 第四十八条第一項第五百四十七号 | 第四十八条第一項第五百四十八号 | 第四十八条第一項第五百四十九号 | 第四十八条第一項第五百五十号 | 第四十八条第一項第五百五十一号 | 第四十八条第一項第五百五十二号 | 第四十八条第一項第五百五十三号 | 第四十八条第一項第五百五十四号 | 第四十八条第一項第五百五十五号 | 第四十八条第一項第五百五十六号 | 第四十八条第一項第五百五十七号 | 第四十八条第一項第五百五十八号 | 第四十八条第一項第五百五十九号 | 第四十八条第一項第五百六十号 | 第四十八条第一項第五百六十一号 | 第四十八条第一項第五百六十二号 | 第四十八条第一項第五百六十三号 | 第四十八条第一項第五百六十四号 | 第四十八条第一項第五百六十五号 | 第四十八条第一項第五百六十六号 | 第四十八条第一項第五百六十七号 | 第四十八条第一項第五百六十八号 | 第四十八条第一項第五百六十九号 | 第四十八条第一項第五百七十号 | 第四十八条第一項第五百七十一号 | 第四十八条第一項第五百七十二号 | 第四十八条第一項第五百七十三号 | 第四十八条第一項第五百七十四号 | 第四十八条第一項第五百七十五号 | 第四十八条第一項第五百七十六号 | 第四十八条第一項第五百七十七号 | 第四十八条第一項第五百七十八号 | 第四十八条第一項第五百七十九号 | 第四十八条第一項第五百八十号 | 第四十八条第一項第五百八十一号 | 第四十八条第一項第五百八十二号 | 第四十八条第一項第五百八十三号 | 第四十八条第一項第五百八十四号 | 第四十八条第一項第五百八十五号 | 第四十八条第一項第五百八十六号 | 第四十八条第一項第五百八十七号 | 第四十八条第一項第五百八十八号 | 第四十八条第一項第五百八十九号 | 第四十八条第一項第五百九十号 | 第四十八条第一項第五百九十一号 | 第四十八条第一項第五百九十二号 | 第四十八条第一項第五百九十三号 | 第四十八条第一項第五百九十四号 | 第四十八条第一項第五百九十五号 | 第四十八条第一項第五百九十六号 | 第四十八条第一項第五百九十七号 | 第四十八条第一項第五百九十八号 | 第四十八条第一項第五百九十九号 | 第四十八条第一項第六百号 | 第四十八条第一項第六百一号 | 第四十八条第一項第六百二号 | 第四十八条第一項第六百三号 | 第四十八条第一項第六百四号 | 第四十八条第一項第六百五号 | 第四十八条第一項第六百六号 | 第四十八条第一項第六百七号 | 第四十八条第一項第六百八号 | 第四十八条第一項第六百九号 | 第四十八条第一項第六百十号 | 第四十八条第一項第六百十一号 | 第四十八条第一項第六百十二号 | 第四十八条第一項第六百十三号 | 第四十八条第一項第六百十四号 | 第四十八条第一項第六百十五号 | 第四十八条第一項第六百十六号 | 第四十八条第一項第六百十七号 | 第四十八条第一項第六百十八号 | 第四十八条第一項第六百十九号 | 第四十八条第一項第六百二十号 | 第四十八条第一項第六百二十一号 | 第四十八条第一項第六百二十二号 | 第四十八条第一項第六百二十三号 | 第四十八条第一項第六百二十四号 | 第四十八条第一項第六百二十五号 | 第四十八条第一項第六百二十六号 | 第四十八条第一項第六百二十七号 | 第四十八条第一項第六百二十八号 | 第四十八条第一項第六百二十九号 | 第四十八条第一項第六百三十号 | 第四十八条第一項第六百三十一号 | 第四十八条第一項第六百三十二号 | 第四十八条第一項第六百三十三号 | 第四十八条第一項第六百三十四号 | 第四十八条第一項第六百三十五号 | 第四十八条第一項第六百三十六号 | 第四十八条第一項第六百三十七号 | 第四十八条第一項第六百三十八号 | 第四十八条第一項第六百三十九号 | 第四十八条第一項第六百四十号 | 第四十八条第一項第六百四十一号 | 第四十八条第一項第六百四十二号 | 第四十八条第一項第六百四十三号 | 第四十八条第一項第六百四十四号 | 第四十八条第一項第六百四十五号 | 第四十八条第一項第六百四十六号 | 第四十八条第一項第六百四十七号 | 第四十八条第一項第六百四十八号 | 第四十八条第一項第六百四十九号 | 第四十八条第一項第六百五十号 | 第四十八条第一項第六百五十一号 | 第四十八条第一項第六百五十二号 | 第四十八条第一項第六百五十三号 | 第四十八条第一項第六百五十四号 | 第四十八条第一項第六百五十五号 | 第四十八条第一項第六百五十六号 | 第四十八条第一項第六百五十七号 | 第四十八条第一項第六百五十八号 | 第四十八条第一項第六百五十九号 | 第四十八条第一項第六百六十号 | 第四十八条第一項第六百六十一号 | 第四十八条第一項第六百六十二号 | 第四十八条第一項第六百六十三号 | 第四十八条第一項第六百六十四号 | 第四十八条第一項第六百六十五号 | 第四十八条第一項第六百六十六号 | 第四十八条第一項第六百六十七号 | 第四十八条第一項第六百六十八号 | 第四十八条第一項第六百六十九号 | 第四十八条第一項第六百七十号 | 第四十八条第一項第六百七十一号 | 第四十八条第一項第六百七十二号 | 第四十八条第一項第六百七十三号 | 第四十八条第一項第六百七十四号 | 第四十八条第一項第六百七十五号 | 第四十八条第一項第六百七十六号 | 第四十八条第一項第六百七十七号 | 第四十八条第一項第六百七十八号 | 第四十八条第一項第六百七十九号 | 第四十八条第一項第六百八十号 | 第四十八条第一項第六百八十一号 | 第四十八条第一項第六百八十二号 | 第四十八条第一項第六百八十三号 | 第四十八条第一項第六百八十四号 | 第四十八条第一項第六百八十五号 | 第四十八条第一項第六百八十六号 | 第四十八条第一項第六百八十七号 | 第四十八条第一項第六百八十八号 | 第四十八条第一項第六百八十九号 | 第四十八条第一項第六百九十号 | 第四十八条第一項第六百九十一号 | 第四十八条第一項第六百九十二号 | 第四十八条第一項第六百九十三号 | 第四十八条第一項第六百九十四号 | 第四十八条第一項第六百九十五号 | 第四十八条第一項第六百九十六号 | 第四十八条第一項第六百九十七号 | 第四十八条第一項第六百九十八号 | 第四十八条第一項第六百九十九号 | 第四十八条第一項第七百号 | 第四十八条第一項第七百一号 | 第四十八条第一項第七百二号 | 第四十八条第一項第七百三号 | 第四十八条第一項第七百四号 | 第四十八条第一項第七百五号 | 第四十八条第一項第七百六号 | 第四十八条第一項第七百七号 | 第四十八条第一項第七百八号 | 第四十八条第一項第七百九号 | 第四十八条第一項第七百十号 | 第四十八条第一項第七百十一号 | 第四十八条第一項第七百十二号 | 第四十八条第一項第七百十三号 | 第四十八条第一項第七百十四号 | 第四十八条第一項第七百十五号 | 第四十八条第一項第七百十六号 | 第四十八条第一項第七百十七号 | 第四十八条第一項第七百十八号 | 第四十八条第一項第七百十九号 | 第四十八条第一項第七百二十号 | 第四十八条第一項第七百二十一号 | 第四十八条第一項第七百二十二号 | 第四十八条第一項第七百二十三号 | 第四十八条第一項第七百二十四号 | 第四十八条第一項第七百二十五号 | 第四十八条第一項第七百二十六号 | 第四十八条第一項第七百二十七号 | 第四十八条第一項第七百二十八号 | 第四十八条第一項第七百二十九号 | 第四十八条第一項第七百三十号 | 第四十八条第一項第七百三十一号 | 第四十八条第一項第七百三十二号 | 第四十八条第一項第七百三十三号 | 第四十八条第一項第七百三十四号 | 第四十八条第一項第七百三十五号 | 第四十八条第一項第七百三十六号 | 第四十八条第一項第七百三十七号 | 第四十八条第一項第七百三十八号 | 第四十八条第一項第七百三十九号 | 第四十八条第一項第七百四十号 | 第四十八条第一項第七百四十一号 | 第四十八条第一項第七百四十二号 | 第四十八条第一項第七百四十三号 | 第四十八条第一項第七百四十四号 | 第四十八条第一項第七百四十五号 | 第四十八条第一項第七百四十六号 | 第四十八条第一項第七百四十七号 | 第四十八条第一項第七百四十八号 | 第四十八条第一項第七百四十九号 | 第四十八条第一項第七百五十号 | 第四十八条第一項第七百五十一号 | 第四十八条第一項第七百五十二号 | 第四十八条第一項第七百五十三号 | 第四十八条第一項第七百五十四号 | 第四十八条第一項第七百五十五号 | 第四十八条第一項第七百五十六号 | 第四十八条第一項第七百五十七号 | 第四十八条第一項第七百五十八号 | 第四十八条第一項第七百五十九号 | 第四十八条第一項第七百六十号 | 第四十八条第一項第七百六十一号 | 第四十八条第一項第七百六十二号 | 第四十八条第一項第七百六十三号 | 第四十八条第一項第七百六十四号 | 第四十八条第一項第七百六十五号 | 第四十八条第一項第七百六十六号 | 第四十八条第一項第七百六十七号 | 第四十八条第一項第七百六十八号 | 第四十八条第一項第七百六十九号 | 第四十八条第一項第七百七十号 | 第四十八条第一項第七百七十一号 | 第四十八条第一項第七百七十二号 | 第四十八条第一項第七百七十三号 | 第四十八条第一項第七百七十四号 | 第四十八条第一項第七百七十五号 | 第四十八条第一項第七百七十六号 | 第四十八条第一項第七百七十七号 | 第四十八条第一項第七百七十八号 | 第四十八条第一項第七百七十九号 | 第四十八条第一項第七百八十号 | 第四十八条第一項第七百八十一号 | 第四十八条第一項第七百八十二号 | 第四十八条第一項第七百八十三号 | 第四十八条第一項第七百八十四号 | 第四十八条第一項第七百八十五号 | 第四十八条第一項第七百八十六号 | 第四十八条第一項第七百八十七号 | 第四十八条第一項第七百八十八号 | 第四十八条第一項第七百八十九号 | 第四十八条第一項第七百九十号 | 第四十八条第一項第七百九十一号 | 第四十八条第一項第七百九十二号 | 第四十八条第一項第七百九十三号 | 第四十八条第一項第七百九十四号 | 第四十八条第一項第七百九十五号 | 第四十八条第一項第七百九十六号 | 第四十八条第一項第七百九十七号 | 第四十八条第一項第七百九十八号 | 第四十八条第一項第七百九十九号 | 第四十八条第一項第八百号 | 第四十八条第一項第八百一号 | 第四十八条第一項第八百二号 | 第四十八条第一項第八百三号 | 第四十八条第一項第八百四号 | 第四十八条第一項第八百五号 | 第四十八条第一項第八百六号 | 第四十八条第一項第八百七号 | 第四十八条第一項第八百八号 | 第四十八条第一項第八百九号 | 第四十八条第一項第八百十号 | 第四十八条第一項第八百十一号 | 第四十八条第一項第八百十二号 | 第四十八条第一項第八百十三号 | 第四十八条第一項第八百十四号 | 第四十八条第一項第八百十五号 | 第四十八条第一項第八百十六号 | 第四十八条第一項第八百十七号 | 第四十八条第一項第八百十八号 | 第四十八条第一項第八百十九号 | 第四十八条第一項第八百二十号 | 第四十八条第一項第八百二十一号 | 第四十八条第一項第八百二十二号 | 第四十八条第一項第八百二十三号 | 第四十八条第一項第八百二十四号 | 第四十八条第一項第八百二十五号 | 第四十八条第一項第八百二十六号 | 第四十八条第一項第八百二十七号 | 第四十八条第一項第八百二十八号 | 第四十八条第一項第八百二十九号 | 第四十八条第一項第八百三十号 | 第四十八条第一項第八百三十一号 | 第四十八条第一項第八百三十二号 | 第四十八条第一項第八百三十三号 | 第四十八条第一項第八百三十四号 | 第四十八条第一項第八百三十五号 | 第四十八条第一項第八百三十六号 | 第四十八条第一項第八百三十七号 | 第四十八条第一項第八百三十八号 | 第四十八条第一項第八百三十九号 | 第四十八条第一項第八百四十号 | 第四十八条第一項第八百四十一号 | 第四十八条第一項第八百四十二号 | 第四十八条第一項第八百四十三号 | 第四十八条第一項第八百四十四号 | 第四十八条第一項第八百四十五号 | 第四十八条第一項第八百四十六号 | 第四十八条第一項第八百四十七号 | 第四十八条第一項第八百四十八号 | 第四十八条第一項第八百四十九号 | 第四十八条第一項第八百五十号 | 第四十八条第一項第八百五十一号 | 第四十八条第一項第八百五十二号 | 第四十八条第一項第八百五十三号 | 第四十八条第一項第八百五十四号 | 第四十八条第一項第八百五十五号 | 第四十八条第一項第八百五十六号 | 第四十八条第一項第八百五十七号 | 第四十八条第一項第八百五十八号 | 第四十八条第一項第八百五十九号 | 第四十八条第一項第八百六十号 | 第四十八条第一項第八百六十一号 | 第四十八条第一項第八百六十二号 | 第四十八条第一項第八百六十三号 | 第四十八条第一項第八百六十四号 | 第四十八条第一項第八百六十五号 | 第四十八条第一項第八百六十六号 | 第四十八条第一項第八百六十七号 | 第四十八条第一項第八百六十八号 | 第四十八条第一項第八百六十九号 | 第四十八条第一項第八百七十号 | 第四十八条第一項第八百七十一号 | 第四十八条第一項第八百七十二号 | 第四十八条第一項第八百七十三号 | 第四十八条第一項第八百七十四号 | 第四十八条第一項第八百七十五号 | 第四十八条第一項第八百七十六号 | 第四十八条第一項第八百七十七号 | 第四十八条第一項第八百七十八号 | 第四十八条第一項第八百七十九号 | 第四十八条第一項第八百八十号 | 第四十八条第一項第八百八十一号 | 第四十八条第一項第八百八十二号 | 第四十八条第一項第八百八十三号 | 第四十八条第一項第八百八十四号 | 第四十八条第一項第八百八十五号 | 第四十八条第一項第八百八十六号 | 第四十八条第一項第八百八十七号 | 第四十八条第一項第八百八十八号 | 第四十八条第一項第八百八十九号 | 第四十八条第一項第八百九十号 | 第四十八条第一項第八百九十一号 | 第四十八条第一項第八百九十二号 | 第四十八条第一項第八百九十三号 | 第四十八条第一項第八百九十四号 | 第四十八条第一項第八百九十五号 | 第四十八条第一項第八百九十六号 | 第四十八条第一項第八百九十七号 | 第四十八条第一項第八百九十八号 | 第四十八条第一項第八百九十九号 | 第四十八条第一項第九百号 | 第四十八条第一項第九百一号 | 第四十八条第一項第九百二号 | 第四十八条第一項第九百三号 | 第四十八条第一項第九百四号 | 第四十八条第一項第九百五号 | 第四十八条第一項第九百六号 | 第四十八条第一項第九百七号 | 第四十八条第一項第九百八号 | 第四十八条第一項第九百九号 | 第四十八条第一項第九百十号 | 第四十八条第一項第九百十一号 | 第四十八条第一項第九百十二号 | 第四十八条第一項第九百十三号 | 第四十八条第一項第九百十四号 | 第四十八条第一項第九百十五号 | 第四十八

設工認申請対象機器の技術基準への適合性に係る整理

番号	施設区分		設備区分			機器名称	機種（注16）	設置場所	数量	申請回	変更区分	DB区分	SA区分	耐震設計	兼用（主従）	共用（主従）	備考	第二十三条第1項	第二十三条第2項	第二十三条第3項	第二十三条第4項	第二十三条第5項第一号	第二十三条第5項第二号	第二十四条第1項第一号	第二十四条第1項第二号	第二十四条第1項第三号	第二十四条第1項第四号	第二十四条第1項第五号	第二十五条第1項	第二十六条第1項	第二十六条第2項	第二十七条第1項	第二十七条第2項	第二十八条第1項第一号	第二十八条第1項第二号	第二十八条第1項第三号	第二十八条第1項第四号	第二十九条第1項	第二十九条第2項	第二十九条第3項第一号	第二十九条第3項第二号	第二十九条第4項	第二十九条第5項	第三十条第1項	第三十条第2項	第三十一条第1項	第三十一条第2項	第三十二条第1項第一号（注1）	第三十二条第1項第二号（注1）	第三十三条第1項第一号	第三十三条第1項第二号	第三十三条第2項	第三十四条第1項（注2）	第三十五条第1項	第三十五条第2項	第三十五条第3項	第三十五条第4項第一号	第三十五条第4項第二号	第三十六条第1項第一号	第三十六条第1項第二号	第三十六条第1項第三号	第三十六条第1項第四号	第三十六条第1項第五号	第三十六条第1項第六号	第三十六条第1項第七号	第三十六条第2項	第三十六条第3項第一号	第三十六条第3項第二号	第三十六条第3項第三号	第三十六条第3項第四号	第三十六条第3項第五号	第三十六条第3項第六号	第三十七条第1項第一号	第三十七条第1項第二号イ	第三十七条第1項第二号ロ	第三十七条第1項第二号ハ	第三十七条第1項第二号ニ	第三十七条第2項	第三十八条第1項第一号	第三十八条第1項第二号	第三十八条第1項第三号	第三十九条第1項第一号	第三十九条第1項第二号	第三十九条第1項第三号	第三十九条第1項第四号	第四十条第1項第一号	第四十条第1項第二号	第四十条第1項第三号	第四十条第1項第四号	第四十一条第1項第一号	第四十一条第1項第二号	第四十一条第1項第三号	第四十一条第1項第四号	第四十二条第1項	第四十二条第2項	第四十三条第1項第一号（注14）	第四十三条第1項第二号（注14）	第四十三条第1項第三号（注14）	第四十三条第1項第四号（注14）	第四十四条第1項
3179	その他再処理設備の附属施設	その他の主要な事項	分析設備	—	—	計量管理及び製品管理用分析セル[redacted]	核物質等取扱ボックス	AH	1	②-2	既設	非安重	—	B/—	—	—		—	—	—	—	—	—	—	—	—	—	—	—	—	—	—	—	—	—	—	—	—	—	—	—	—	—	—	—	—	—	—	—	—	—	—	—	—	—	—	—	—	—	—	—	—	—	—	—	—	—	—	—	—	—	—	—	—	—	—	—	—	—	—	—	—	—	—	—	—	—	—	—	—	—	—
3180	その他再処理設備の附属施設	その他の主要な事項	分析設備	—	—	計量管理及び製品管理用分析セル[redacted]	核物質等取扱ボックス	AH	1	②-2	既設	非安重	—	B/—	—	—		—	—	—	—	—	—	—	—	—	—	—	—	—	—	—	—	—	—	—	—	—	—	—	—	—	—	—	—	—	—	—	—	—	—	—	—	—	—	—	—	—	—	—	—	—	—	—	—	—	—	—	—	—	—	—	—	—	—	—	—	—	—	—	—	—	—	—	—	—	—	—	—	—	—	—
3181	その他再処理設備の附属施設	その他の主要な事項	分析設備	—	—	計量管理及び製品管理用分析セル[redacted]	核物質等取扱ボックス	AH	1	②-2	既設	非安重	—	B/—	—	—		—	—	—	—	—	—	—	—	—	—	—	—	—	—	—	—	—	—	—	—	—	—	—	—	—	—	—	—	—	—	—	—	—	—	—	—	—	—	—	—	—	—	—	—	—	—	—	—	—	—	—	—	—	—	—	—	—	—	—	—	—	—	—	—	—	—	—	—	—	—	—	—	—	—	—
3182	その他再処理設備の附属施設	その他の主要な事項	分析設備	—	—	計量管理及び製品管理用分析セル[redacted]	核物質等取扱ボックス	AH	1	②-2	既設	非安重	—	B/—	—	—		—	—	—	—	—	—	—	—	—	—	—	—	—	—	—	—	—	—	—	—	—	—	—	—	—	—	—	—	—	—	—	—	—	—	—	—	—	—	—	—	—	—	—	—	—	—	—	—	—	—	—	—	—	—	—	—	—	—	—	—	—	—	—	—	—	—	—	—	—	—	—	—	—	—	—
3183	その他再処理設備の附属施設	その他の主要な事項	分析設備	—	—	計量管理及び製品管理用分析セル[redacted]	核物質等取扱ボックス	AH	1	②-2	既設	非安重	—	B/—	—	—		—	—	—	—	—	—	—	—	—	—	—	—	—	—	—	—	—	—	—	—	—	—	—	—	—	—	—	—	—	—	—	—	—	—	—	—	—	—	—	—	—	—	—	—	—	—	—	—	—	—	—	—	—	—	—	—	—	—	—	—	—	—	—	—	—	—	—	—	—	—	—	—	—	—	—
3184	その他再処理設備の附属施設	その他の主要な事項	分析設備	—	—	計量管理及び製品管理用分析セル[redacted]	核物質等取扱ボックス	AH	1	②-2	既設	非安重	—	B/—	—	—		—	—	—	—	—	—	—	—	—	—	—	—	—	—	—	—	—	—	—	—	—	—	—	—	—	—	—	—	—	—	—	—	—	—	—	—	—	—	—	—	—	—	—	—	—	—	—	—	—	—	—	—	—	—	—	—	—	—	—	—	—	—	—	—	—	—	—	—	—	—	—	—	—	—	—
3185	その他再処理設備の附属施設	その他の主要な事項	分析設備	—	—	計量管理及び製品管理用分析セル[redacted]	核物質等取扱ボックス	AH	1	②-2	既設	非安重	—	B/—	—	—		—	—	—	—	—	—	—	—	—	—	—	—	—	—	—	—	—	—	—	—	—	—	—	—	—	—	—	—	—	—	—	—	—	—	—	—	—	—	—	—	—	—	—	—	—	—	—	—	—	—	—	—	—	—	—	—	—	—	—	—	—	—	—	—	—	—	—	—	—	—	—	—	—	—	—
3186	その他再処理設備の附属施設	その他の主要な事項	分析設備	—	—	計量管理及び製品管理用分析セル[redacted]	核物質等取扱ボックス	AH	1	②-2	既設	非安重	—	B/—	—	—		—	—	—	—	—	—	—	—	—	—	—	—	—	—	—	—	—	—	—	—	—	—	—	—	—	—	—	—	—	—	—	—	—	—	—	—	—	—	—	—	—	—	—	—	—	—	—	—	—	—	—	—	—	—	—	—	—	—	—	—	—	—	—	—	—	—	—	—	—	—	—	—	—	—	—
3187	その他再処理設備の附属施設	その他の主要な事項	分析設備	—	—	計量管理及び製品管理用分析セル[redacted]	核物質等取扱ボックス	AH	1	②-2	既設	非安重	—	B/—	—	—		—	—	—	—	—	—	—	—	—	—	—	—	—	—	—	—	—	—	—	—	—	—	—	—	—	—	—	—	—	—	—	—	—	—	—	—	—	—	—	—	—	—	—	—	—	—	—	—	—	—	—	—	—	—	—	—	—	—	—	—	—	—	—	—	—	—	—	—	—	—	—	—	—	—	—
3188	その他再処理設備の附属施設	その他の主要な事項	分析設備	—	—	計量管理及び製品管理用分析セル[redacted]	核物質等取扱ボックス	AH	1	②-2	既設	非安重	—	B/—	—	—		—	—	—	—	—	—	—	—	—	—	—	—	—	—	—	—	—	—	—	—	—	—	—	—	—	—	—	—	—	—	—	—	—	—	—	—	—	—	—	—	—	—	—	—	—	—	—	—	—	—	—	—	—	—	—	—	—	—	—	—	—	—	—	—	—	—	—	—	—	—	—	—	—	—	—
3189	その他再処理設備の附属施設	その他の主要な事項	分析設備	—	—	計量管理及び製品管理用分析セル[redacted]	核物質等取扱ボックス	AH	1	②-2	既設	非安重	—	B/—	—	—		—	—	—	—	—	—	—	—	—	—	—	—	—	—	—	—	—	—	—	—	—	—	—	—	—	—	—	—	—	—	—	—	—	—	—	—	—	—	—	—	—	—	—	—	—	—	—	—	—	—	—	—	—	—	—	—	—	—	—	—	—	—	—	—	—	—	—	—	—	—	—	—	—	—	—
3190	その他再処理設備の附属施設	その他の主要な事項	分析設備	—	—	計量管理及び製品管理用分析セル[redacted]	核物質等取扱ボックス	AH	1	②-2	既設	非安重	—	B/—	—	—		—	—	—	—	—	—	—	—	—	—	—	—	—	—	—	—	—	—	—	—	—	—	—	—	—	—	—	—	—	—	—	—	—	—	—	—	—	—	—	—	—	—	—	—	—	—	—	—	—	—	—	—	—	—	—	—	—	—	—	—	—	—	—	—	—	—	—	—	—	—	—	—	—	—	—
3191	その他再処理設備の附属施設	その他の主要な事項	分析設備	—	—	計量管理及び製品管理用分析セル[redacted]	核物質等取扱ボックス	AH	1	②-2	既設	非安重	—	B/—	—	—		—	—	—	—	—	—	—	—	—	—	—	—	—	—	—	—	—	—	—	—	—	—	—	—	—	—	—	—	—	—	—	—	—	—	—	—	—	—	—	—	—	—	—	—	—	—	—	—	—	—	—	—	—	—	—	—	—	—	—	—	—	—	—	—	—	—	—	—	—	—	—	—	—	—	—
3192	その他再処理設備の附属施設	その他の主要な事項	分析設備	—	—	計量管理及び製品管理用グローブボックス[redacted]	核物質等取扱ボックス	AH	1	②-2	既設	非安重	—	B/—	—	—		—	—	—	—	—	—	—	—	—	—	—	—	—	—	—	—	—	—	—	—	—	—	—	—	—	—	—	—	—	—	—	—	—	—	—	—	—	—	—	—	—	—	—	—	—	—	—	—	—	—	—	—	—	—	—	—	—	—	—	—	—	—	—	—	—	—	—	—	—	—	—	—	—	—	—
3193	その他再処理設備の附属施設	その他の主要な事項	分析設備	—	—	計量管理及び製品管理用グローブボックス[redacted]	核物質等取扱ボックス	AH	1	②-2	既設	非安重	—	B/—	—	—		—	—	—	—	—	—	—	—	—	—	—	—	—	—	—	—	—	—	—	—	—	—	—	—	—	—	—	—	—	—	—	—	—	—	—	—	—	—	—	—	—	—	—	—	—	—	—	—	—	—	—	—	—	—	—	—	—	—	—	—	—	—	—	—	—	—	—	—	—	—	—	—	—	—	—
3194	その他再処理設備の附属施設	その他の主要な事項	分析設備	—	—	計量管理及び製品管理用グローブボックス[redacted]	核物質等取扱ボックス	AH	1	②-2	既設	非安重	—	B/—	—	—		—	—	—	—	—	—	—	—	—	—	—	—	—	—	—	—	—	—	—	—	—	—	—	—	—	—	—	—	—	—	—	—	—	—	—	—	—	—	—	—	—	—	—	—	—	—	—	—	—	—	—	—	—	—	—	—	—	—	—	—	—	—	—	—	—	—	—	—	—	—	—	—	—	—	—
3195	その他再処理設備の附属施設	その他の主要な事項	分析設備	—	—	計量管理及び製品管理用グローブボックス[redacted]	核物質等取扱ボックス	AH	1	②-2	既設	非安重	—	B/—	—	—		—	—	—	—	—	—	—	—	—	—	—	—	—	—	—	—	—	—	—	—	—	—	—	—	—	—	—	—	—	—	—	—	—	—	—	—	—	—	—	—	—	—	—	—	—	—	—	—	—	—	—	—	—	—	—	—	—	—	—	—	—	—	—	—	—	—	—	—	—	—	—	—	—	—	—
3196	その他再処理設備の附属施設	その他の主要な事項	分析設備	—	—	計量管理及び製品管理用グローブボックス[redacted]	核物質等取扱ボックス	AH	1	②-2	既設	非安重	—	B/—	—	—		—	—	—	—	—	—	—	—	—	—	—	—	—	—	—	—	—	—	—	—	—	—	—	—	—	—	—	—	—	—	—	—	—	—	—	—	—	—	—	—	—	—	—	—	—	—	—	—	—	—	—	—	—	—	—	—	—	—	—	—	—	—	—	—	—	—	—	—	—	—	—	—	—	—	—
3197	その他再処理設備の附属施設	その他の主要な事項	分析設備	—	—	計量管理及び製品管理用分析セル[redacted]	核物質等取扱ボックス	AH	1	②-2	既設	非安重	—	B/—	—	—		—	—	—	—	—	—	—	—	—	—	—	—	—	—	—	—	—	—	—	—	—	—	—	—	—	—	—	—	—	—	—	—	—	—	—	—	—	—	—	—	—	—	—	—	—	—	—	—	—	—	—	—	—	—	—	—	—	—	—	—	—	—	—	—	—	—	—	—	—	—	—	—	—	—	—
3198	その他再処理設備の附属施設	その他の主要な事項	分析設備	—	—	計量管理及び製品管理用分析セル[redacted]	核物質等取扱ボックス	AH	1	②-2	既設	非安重	—	B/—	—	—		—	—	—	—	—	—	—	—	—	—	—	—	—	—	—	—	—	—	—	—	—	—	—	—	—	—	—	—	—	—	—	—	—	—	—	—	—	—	—	—	—	—	—	—	—	—	—	—	—	—	—	—	—	—	—	—	—	—	—	—	—	—	—	—	—	—	—	—	—	—	—	—	—	—	—
3199	その他再処理設備の附属施設	その他の主要な事項	分析設備	—	—	特殊分析用分析セル[redacted]	核物質等取扱ボックス	AH	1	②-2	既設	非安重	—	B/—	—	—		—	—	—	—	—	—	—	—	—	—	—	—	—	—	—	—	—	—	—	—	—	—	—	—	—	—	—	—	—	—	—	—	—	—	—	—	—	—	—	—	—	—	—	—	—	—	—	—	—	—	—	—	—	—	—	—	—	—	—	—	—	—	—	—	—	—	—	—	—	—	—	—	—	—	—
3200	その他再処理設備の附属施設	その他の主要な事項	分析設備	—	—	特殊分析用分析セル[redacted]	核物質等取扱ボックス	AH	1	②-2	既設	非安重	—	B/—	—	—		—	—	—	—	—	—	—	—	—	—	—	—	—	—	—	—	—	—	—	—	—	—	—	—	—	—	—	—	—	—	—	—	—	—	—	—	—	—	—	—	—	—	—	—	—	—	—	—	—	—	—	—	—	—	—	—	—	—	—	—	—	—	—	—	—	—	—	—	—	—	—	—	—	—	—
3201	その他再処理設備の附属施設	その他の主要な事項	分析設備	—	—	特殊分析用分析セル[redacted]	核物質等取扱ボックス	AH	1	②-2	既設	非安重	—	B/—	—	—		—	—	—	—	—	—	—	—	—	—	—	—	—	—	—	—	—	—	—	—	—	—	—	—	—	—	—	—	—	—	—	—	—	—	—	—	—	—	—	—	—	—	—	—	—	—	—	—	—	—	—	—	—	—	—	—	—	—	—	—	—	—	—	—	—	—	—	—	—	—	—	—	—	—	—
3202	その他再処理設備の附属施設	その他の主要な事項	分析設備	—	—	特殊分析用グローブボックス[redacted]	核物質等取扱ボックス	AH	1	②-2	既設	非安重	—	B/—	—	—		—	—	—	—	—	—	—	—	—	—	—	—	—	—	—	—	—	—	—	—	—	—	—	—	—	—	—	—	—	—	—	—	—	—	—	—	—	—	—	—	—	—	—	—	—	—	—	—	—	—	—	—	—	—	—	—	—	—	—	—	—	—	—	—	—	—	—	—	—	—	—	—	—	—	—
3203	その他再処理設備の附属施設	その他の主要な事項	分析設備	—	—	特殊分析用分析セル[redacted]	核物質等取扱ボックス	AH	1	②-2	既設	非安重	—	B/—	—	—		—	—	—	—	—	—	—	—	—	—	—	—	—	—	—	—	—	—	—	—	—	—	—	—	—	—	—	—	—	—	—	—	—	—	—	—	—	—	—	—	—	—	—	—	—	—	—	—	—	—	—	—	—	—	—	—	—	—	—	—	—	—	—	—	—	—	—	—	—	—	—	—	—	—	—
3204	その他再処理設備の附属施設	その他の主要な事項	分析設備	—	—	特殊分析用分析セル[redacted]	核物質等取扱ボックス	AH	1	②-2	既設	非安重	—	B/—	—	—		—	—	—	—	—	—	—	—	—	—	—	—	—	—	—	—	—	—	—	—	—	—	—	—	—	—	—	—	—	—	—	—	—	—	—	—	—	—	—	—	—	—	—	—	—	—	—	—	—	—	—	—	—	—	—	—	—	—	—	—	—	—	—	—	—	—	—	—	—	—	—	—	—	—	—
3205	その他再処理設備の附属施設	その他の主要な事項	分析設備	—	—	特殊分析用分析セル[redacted]	核物質等取扱ボックス	AH	1	②-2	既設	非安重	—	B/—	—	—		—	—	—	—	—	—	—	—	—	—	—	—	—	—	—	—	—	—	—	—	—	—	—	—	—	—	—	—	—	—	—	—	—	—	—	—	—	—	—	—	—	—	—	—	—	—	—	—	—	—	—	—	—	—	—	—	—	—	—	—	—	—	—	—	—	—	—	—	—	—	—	—	—	—	—
3206	その他再処理設備の附属施設	その他の主要な事項	分析設備	—	—	特殊分析用分析セル[redacted]	核物質等取扱ボックス	AH	1	②-2	既設	非安重	—	B/—	—	—		—	—	—	—	—	—	—	—	—	—	—	—	—	—	—	—	—	—	—	—	—	—	—	—	—	—	—	—	—	—	—	—	—	—	—	—	—	—	—	—	—	—	—	—	—	—	—	—	—	—	—	—	—	—	—	—	—	—	—	—	—	—	—	—	—	—	—	—	—	—	—	—	—	—	—
3207	その他再処理設備の附属施設	その他の主要な事項	分析設備	—	—	工程管理用グローブボックス[redacted]	核物質等取扱ボックス	AH	1	②-2	既設	非安重	—	B/—	—	—		—	—	—	—	—	—	—	—	—	—	—	—	—	—	—	—	—	—	—	—	—	—	—	—	—	—	—	—	—	—	—	—	—	—	—	—	—	—	—	—	—	—	—	—	—	—	—	—	—	—	—	—	—	—	—	—	—	—	—	—	—	—	—	—	—	—	—	—	—	—	—	—	—	—	—
3208	その他再処理設備の附属施設	その他の主要な事項	分析設備	—	—	工程管理用グローブボックス[redacted]	核物質等取扱ボックス	AH	1	②-2	既設	非安重	—	B/—	—	—		—	—	—	—	—	—	—	—	—	—	—	—	—	—	—	—	—	—	—	—	—	—	—	—	—	—	—	—	—	—	—	—	—	—	—	—	—	—	—	—	—	—	—	—	—	—	—	—	—	—	—	—	—	—	—	—	—	—	—	—	—	—	—	—	—	—	—	—	—	—	—	—	—	—	—
3209	その他再処理設備の附属施設	その他の主要な事項	分析設備	—	—	工程管理用グローブボックス[redacted]	核物質等取扱ボックス	AH	1	②-2	既設	非安重	—	B/—	—	—		—	—	—	—	—	—	—	—	—	—	—	—	—	—	—	—	—	—	—	—	—	—	—	—	—	—	—	—	—	—	—	—	—	—	—	—	—	—	—	—	—	—	—	—	—	—	—	—	—	—	—	—	—	—	—	—	—	—	—	—	—	—	—	—	—	—	—	—	—	—	—	—	—	—	—
3210	その他再処理設備の附属施設	その他の主要な事項	分析設備	—	—	工程管理用グローブボックス[redacted]	核物質等取扱ボックス	AH	1	②-2	既設	非安重	—	B/—	—	—		—	—	—	—	—	—	—	—	—	—	—	—	—	—	—	—	—	—	—	—	—	—	—	—	—	—	—	—	—	—	—	—	—	—	—	—	—	—	—	—	—	—	—	—	—	—	—	—	—	—	—	—	—	—	—	—	—	—	—	—	—	—	—	—	—	—	—	—	—	—	—	—	—	—	—
3211	その他再処理設備の附属施設	その他の主要な事項	分析設備	—	—	工程管理用グローブボックス[redacted]	核物質等取扱ボックス	AH	1	②-2	既設	非安重	—	B/—	—	—		—	—	—	—	—	—	—	—	—	—	—	—	—	—	—	—	—	—	—	—	—	—	—	—	—	—	—	—	—	—	—	—	—	—	—	—	—	—	—	—	—	—	—	—	—	—	—	—	—	—	—	—	—	—	—	—	—	—	—	—	—	—	—	—	—	—	—	—	—	—	—	—	—	—	—
3212	その他再処理設備の附属施設	その他の主要な事項	分析設備	—	—	工程管理用グローブボックス[redacted]	核物質等取扱ボックス	AH	1	②-2	既設	非安重	—	B/—	—	—		—	—	—	—	—	—	—	—	—	—	—	—	—	—	—	—	—	—	—	—	—	—	—	—	—	—	—	—	—	—	—	—	—	—	—	—	—	—	—	—	—	—	—	—	—	—	—	—	—	—	—	—	—	—	—	—	—	—	—	—	—	—	—	—	—	—	—	—	—	—	—	—	—	—	—
3213	その他再処理設備の附属施設	その他の主要な事項	分析設備	—	—	工程管理用グローブボックス[redacted]	核物質等取扱ボックス	AH	1	②-2	既設	非安重	—	B/—	—	—		—	—	—	—	—	—	—	—	—	—	—	—	—	—	—	—	—	—	—	—	—	—	—	—	—	—	—	—	—	—	—	—	—	—	—	—	—	—	—	—	—	—	—	—	—	—	—	—	—	—	—	—	—	—	—	—	—	—	—	—	—	—	—	—	—	—	—	—	—	—	—	—	—	—	—
3214	その他再処理設備の附属施設	その他の主要な事項	分析設備	—	—	工程管理用グローブボックス[redacted]	核物質等取扱ボックス	AH	1	②-2	既設	非安重	—	B/—	—	—		—	—	—	—	—	—	—	—	—	—	—	—	—	—	—	—	—	—	—	—	—	—	—	—	—	—	—	—	—	—	—	—	—	—	—	—	—	—	—	—	—	—	—	—	—	—	—	—	—	—	—	—	—	—	—	—	—	—	—	—	—	—	—	—	—	—	—	—	—	—	—	—	—	—	—
3215	その他再処理設備の附属施設	その他の主要な事項	分析設備	—	—	工程管理用グローブボックス[redacted]	核物質等取扱ボックス	AH	1	②-2	既設	非安重	—	B/—	—	—		—	—	—	—	—	—	—	—	—	—	—	—	—	—	—	—	—	—	—	—	—	—	—	—	—	—	—	—	—	—	—	—	—	—	—	—	—	—	—	—	—	—	—	—	—	—	—	—	—	—	—	—	—	—	—	—	—	—	—	—	—	—	—	—	—	—	—	—	—	—	—	—	—	—	—
3216	その他再処理設備の附属施設	その他の主要な事項	分析設備	—	—	工程管理用グローブボックス[redacted]	核物質等取扱ボックス	AH	1	②-2	既設	非安重	—	B/—	—	—		—	—	—	—	—	—	—	—	—	—	—	—	—	—	—	—	—	—	—	—	—	—	—	—	—	—	—	—	—	—	—	—	—	—	—	—	—	—	—	—	—	—	—	—	—	—	—	—	—	—	—	—	—	—	—	—	—	—	—	—	—	—	—	—	—	—	—	—	—	—	—	—	—	—	—
3217	その他再処理設備の附属施設	その他の主要な事項	分析設備	—	—	工程管理用グローブボックス[redacted]	核物質等取扱ボックス	AH	1	②-2	既設	非安重	—	B/—	—	—		—	—	—	—	—	—	—	—	—	—	—	—	—	—	—	—	—	—	—	—	—	—	—	—	—	—	—	—	—	—	—	—	—	—	—	—	—	—	—	—	—	—	—	—	—	—	—	—	—	—	—	—	—	—	—	—	—	—	—	—	—	—	—	—	—	—	—	—	—	—	—	—	—	—	—
3218	その他再処理設備の附属施設	その他の主要な事項	分析設備	—	—	工程管理用グローブボックス[redacted]	核物質等取扱ボックス	AH	1	②-2	既設	非安重	—	B/—	—	—		—	—	—	—	—	—	—	—	—	—	—	—	—	—	—	—	—	—	—	—	—	—	—	—	—	—	—	—	—	—	—	—	—	—	—	—	—	—	—	—	—	—	—	—	—	—	—	—	—	—	—	—	—	—	—	—	—	—	—	—	—	—	—	—	—	—	—	—	—	—	—	—	—	—	—
3219	その他再処理設備の附属施設	その他の主要な事項	分析設備	—	—	工程管理用グローブボックス[redacted]	核物質等取扱ボックス	AH	1	②-2	既設	非安重	—	B/—	—	—		—	—	—	—	—	—	—	—	—	—	—	—	—	—	—	—	—	—	—	—	—	—	—	—	—	—	—	—	—	—	—	—	—	—	—	—	—	—	—	—	—	—	—	—	—	—	—	—	—	—	—	—	—	—	—	—	—	—	—	—	—	—	—	—	—	—	—	—	—	—	—	—	—	—	—
3220	その他再処理設備の附属施設	その他の主要な事項	分析設備	—	—	工程管理用グローブボックス[redacted]	核物質等取扱ボックス	AH	1	②-2	既設	非安重	—	B/—	—	—		—	—	—	—	—	—	—	—	—	—	—	—	—	—	—	—	—	—	—	—	—	—	—	—	—	—	—	—	—	—	—	—	—	—	—	—	—	—	—	—	—	—	—	—	—	—	—	—	—	—	—	—	—	—	—	—	—	—	—	—	—	—	—	—	—	—	—	—	—	—	—	—	—	—	—
3221	その他再処理設備の附属施設	その他の主要な事項	分析設備	—	—	計量管理及び製品管理用グローブボックス[redacted]	核物質等取扱ボックス	AH	1	②-2	既設	非安重	—	B/—	—	—		—	—	—	—	—	—	—	—	—	—	—	—	—	—	—	—	—	—	—	—	—	—	—	—	—	—	—	—	—	—	—	—	—	—	—	—	—	—	—	—	—	—	—	—	—	—	—	—	—	—	—	—	—	—	—	—	—	—	—	—	—	—	—	—	—	—	—	—	—	—	—	—	—	—	—
3222	その他再処理設備の附属施設	その他の主要な事項	分析設備	—	—	計量管理及び製品管理用グローブボックス[redacted]	核物質等取扱ボックス	AH	1	②-2	既設	非安重	—	B/—	—	—		—	—	—	—	—	—	—	—	—	—	—	—	—	—	—	—	—	—	—	—	—	—	—	—	—	—	—	—	—	—	—	—	—	—	—	—	—	—	—	—	—	—	—	—	—	—	—	—	—	—	—	—	—	—	—	—	—	—	—	—	—	—	—	—	—	—	—	—	—	—	—	—	—	—	—
3223	その他再処理設備の附属施設	その他の主要な事項	分析設備	—	—	計量管理及び製品管理用グローブボックス[redacted]	核物質等取扱ボックス	AH	1	②-2	既設	非安重	—	B/—	—	—		—	—	—	—	—	—	—	—	—	—	—	—	—	—	—	—	—	—	—	—	—	—	—	—	—	—	—	—	—	—	—	—	—	—	—	—	—	—	—	—	—	—	—	—	—	—	—	—	—	—	—	—	—	—	—	—	—	—	—	—	—	—	—	—	—	—	—	—	—	—	—	—	—	—	—
3224	その他再処理設備の附属施設	その他の主要な事項	分析設備	—	—	計量管理及び製品管理用グローブボックス[redacted]	核物質等取扱ボックス	AH	1	②-2	既設	非安重	—	B/—	—	—		—	—	—	—	—	—	—	—	—	—	—	—	—	—	—	—	—	—	—	—	—	—	—	—	—	—	—	—	—	—	—	—	—	—	—	—	—	—	—	—	—	—	—	—	—	—	—	—	—	—	—	—	—	—	—	—	—	—	—	—	—	—	—	—	—	—	—	—	—	—	—	—	—	—	—
3225	その他再処理設備の附属施設	その他の主要な事項	分析設備	—	—	計量管理及び製品管理用グローブボックス[redacted]	核物質等取扱ボックス	AH	1	②-2	既設	非安重	—	B/—	—	—		—	—	—	—	—	—	—	—	—	—	—	—	—	—	—	—	—	—	—	—	—	—	—	—	—	—	—	—	—	—	—	—	—	—	—	—	—	—	—	—	—	—	—	—	—	—	—	—	—	—	—	—	—	—	—	—	—	—	—	—	—	—	—	—	—	—	—	—	—	—	—	—	—	—	—
3226	その他再処理設備の附属施設	その他の主要な事項	分析設備	—	—	計量管理及び製品管理用グローブボックス[redacted]	核物質等取扱ボックス	AH	1	②-2	既設	非安重	—	B/—	—	—		—	—	—	—	—	—	—	—	—	—	—	—	—	—	—	—	—	—	—	—	—	—	—	—	—	—	—	—	—	—	—	—	—	—	—	—	—	—	—	—	—	—	—	—	—	—	—	—	—	—	—	—	—	—	—	—	—	—	—	—	—	—	—	—	—	—	—	—	—	—	—	—	—	—	—
3227	その他再処理設備の附属施設	その他の主要な事項	分析設備	—	—	計量管理及び製品管理用グローブボックス[redacted]	核物質等取扱ボックス	AH	1	②-2	既設	非安重	—	B/—	—	—		—	—	—	—	—	—	—	—	—	—	—	—	—	—	—	—	—	—	—	—	—	—	—	—	—	—	—	—	—	—	—	—	—	—	—	—	—	—	—	—	—	—	—	—	—	—	—	—	—	—	—	—	—	—	—	—	—	—	—	—	—	—	—	—	—	—	—	—	—	—	—	—	—	—	—
3228	その他再処理設備の附属施設	その他の主要な事項	分析設備	—	—	計量管理及び製品管理用グローブボックス[redacted]	核物質等取扱ボックス	AH	1	②-2	既設	非安重	—	B/—	—	—		—	—	—	—	—	—	—	—	—	—	—	—	—	—	—	—	—	—	—	—	—	—	—	—	—	—	—	—	—	—	—	—	—	—	—	—	—	—	—	—	—	—	—	—	—	—	—	—	—	—	—	—	—	—	—	—	—	—	—	—	—	—	—	—	—	—	—	—	—	—	—	—	—	—	—
3229	その他再処理設備の附属施設	その他の主要な事項	分析設備	—	—	計量管理及び製品管理用グローブボックス[redacted]	核物質等取扱ボックス	AH	1	②-2	既設	非安重	—	B/—	—	—		—	—	—	—	—	—	—	—	—	—	—	—	—	—	—	—	—	—	—	—	—	—	—	—	—	—	—	—	—	—	—	—	—	—	—	—	—	—	—	—	—	—	—	—	—	—	—	—	—	—	—	—	—	—	—	—	—	—	—	—	—	—	—	—	—	—	—	—	—	—	—	—	—	—	—
3230	その他再処理設備の附属施設	その他の主要な事項	分析設備	—	—	計量管理及び製品管理用グローブボックス[redacted]	核物質等取扱ボックス	AH	1	②-2	既設	非安重	—	B/—	—	—		—	—	—	—	—	—	—	—	—	—	—	—	—	—	—	—	—	—	—	—	—	—	—	—	—	—	—	—	—	—	—	—	—	—	—	—	—	—	—	—	—	—	—	—	—	—	—	—	—	—	—	—	—	—	—	—	—	—	—	—	—	—	—	—	—	—	—	—	—	—	—	—	—	—	—
3231	その他再処理設備の附属施設	その他の主要な事項	分析設備	—	—	計量管理及び製品管理用グローブボックス[redacted]	核物質等取扱ボックス	AH	1	②-2	既設	非安重	—	B/—	—	—		—	—	—	—	—	—	—	—	—	—	—	—	—	—	—	—	—	—	—	—	—	—	—	—	—	—	—	—	—	—	—	—	—	—	—	—	—	—	—	—	—	—	—	—	—	—	—	—	—	—	—	—	—	—	—	—	—	—	—	—	—	—	—	—	—	—	—	—	—	—	—	—	—	—	—
3232	その他再処理設備の附属施設	その他の主要な事項	分析設備	—	—	計量管理及び製品管理用グローブボックス[redacted]	核物質等取扱ボックス	AH	1	②-2	既設	非安重	—	B/—	—	—		—	—	—	—	—	—	—	—	—	—	—	—	—	—	—	—	—	—	—	—	—	—	—	—	—	—	—	—	—	—	—	—	—	—	—	—	—	—	—	—	—	—	—	—	—	—	—	—	—	—	—	—	—	—	—	—	—	—	—	—	—	—	—	—	—	—	—	—	—	—	—	—	—	—	—
3233	その他再処理設備の附属施設	その他の主要な事項	分析設備	—	—	計量管理及び製品管理用グローブボックス[redacted]	核物質等取扱ボックス	AH	1	②-2	既設	非安重	—	B/—	—	—		—	—	—	—	—	—	—	—	—	—	—	—	—	—	—	—	—	—	—	—	—	—	—	—	—	—	—	—	—	—	—	—	—	—	—	—	—	—	—	—	—	—	—	—	—	—	—	—	—	—	—	—	—	—	—	—	—	—	—	—	—	—	—	—	—	—	—	—	—	—	—	—	—	—	—
3234	その他再処理設備の附属施設	その他の主要な事項	分析設備	—	—	計量管理及び製品管理用グローブボックス[redacted]	核物質等取扱ボックス	AH	1	②-2	既設	非安重	—	B/—	—	—		—	—	—	—	—	—	—	—	—	—	—	—	—	—	—	—	—	—	—	—	—	—	—	—	—	—	—	—	—	—	—	—	—	—	—	—	—	—	—	—	—	—	—	—	—	—	—	—	—	—	—	—	—	—	—	—	—	—	—	—	—	—	—	—	—	—	—	—	—	—	—	—	—	—	—
3235	その他再処理設備の附属施設	その他の主要な事項	分析設備	—	—	計量管理及び製品管理用グローブボックス[redacted]	核物質等取扱ボックス	AH	1	②-2	既設	非安重	—	B/—	—	—		—	—	—	—	—	—	—	—	—	—	—	—	—	—	—	—	—	—	—	—	—	—	—	—	—	—	—	—	—	—	—	—	—	—	—	—	—	—	—	—	—	—	—	—	—	—	—	—	—	—	—	—	—	—	—	—	—	—	—	—	—	—	—	—	—	—	—	—	—	—	—	—	—	—	—
3236	その他再処理設備の附属施設	その他の主要な事項	分析設備	—	—	計量管理及び製品管理用グローブボックス[redacted]	核物質等取扱ボックス	AH	1	②-2	既設	非安重	—	B/—	—	—		—	—	—	—	—	—	—	—	—	—	—	—	—	—	—	—	—	—	—	—	—	—	—	—	—	—	—	—	—	—	—	—	—	—	—	—	—	—	—	—	—	—	—	—	—	—	—	—	—	—	—	—	—	—	—	—	—	—	—	—	—	—	—	—	—	—	—	—	—	—	—	—	—	—	—
3237	その他再処理設備の附属施設	その他の主要な事項	分析設備	—	—	計量管理及び製品管理用グローブボックス[redacted]	核物質等取扱ボックス	AH	1	②-2	既設	非安重	—	B/—	—	—		—	—	—	—	—	—	—	—	—	—	—	—	—	—	—	—	—	—	—	—	—	—	—	—	—	—	—	—	—	—	—	—	—	—	—	—	—	—	—	—	—	—	—	—	—	—	—	—	—	—	—	—	—	—	—	—	—	—	—	—	—	—	—	—	—	—	—	—	—	—	—	—	—	—	—
3238	その他再処理設備の附属施設	その他の主要な事項	分析設備	—	—	計量管理及び製品管理用グローブボックス[redacted]	核物質等取扱ボックス	AH	1	②-2	既設	非安重	—	B/—	—	—		—	—	—	—	—	—	—	—	—	—	—	—	—	—	—	—	—	—	—	—	—	—	—	—	—	—	—	—	—	—	—	—	—	—	—	—	—	—	—	—	—	—	—	—	—	—	—	—	—	—	—	—	—	—	—	—	—	—	—	—	—	—	—	—	—	—	—	—	—	—	—	—	—	—	—
3239	その他再処理設備の附属施設	その他の主要な事項	分析設備	—	—	計量管理及び製品管理用グローブボックス[redacted]	核物質等取扱ボックス	AH	1	②-2	既設	非安重	—	B/—	—	—		—	—	—	—	—	—	—	—	—	—	—	—	—	—	—	—	—	—	—	—	—	—	—	—	—	—	—	—	—	—	—	—	—	—	—	—	—	—	—	—	—	—	—	—	—	—	—	—	—	—	—	—	—	—	—	—	—	—	—	—	—	—	—	—	—	—	—	—	—	—	—	—	—	—	—
3240	その他再処理設備の附属施設	その他の主要な事項	分析設備	—	—	計量管理及び製品管理用グローブボックス[redacted]	核物質等取扱ボックス	AH	1	②-2	既設	非安重	—	B/—	—	—		—	—	—	—	—	—	—	—	—	—	—	—	—	—	—	—	—	—	—	—	—	—	—	—	—	—	—	—	—	—	—	—	—	—	—	—	—	—	—	—	—	—	—	—	—	—	—	—	—	—	—	—	—	—	—	—	—	—	—	—	—	—	—	—	—	—	—	—	—	—	—	—	—	—	—
3241	その他再処理設備の附属施設	その他の主要な事項	分析設備	—	—	計量管理及び製品管理用グローブボックス[redacted]	核物質等取扱ボックス	AH	1	②-2	既設	非安重	—	B/—	—	—		—	—	—	—	—	—	—	—	—	—	—	—	—	—	—	—	—	—	—	—	—	—	—	—	—	—	—	—	—	—	—	—	—	—	—	—	—	—	—	—	—	—	—	—	—	—	—	—	—	—	—	—	—	—	—	—	—	—	—	—	—	—	—	—	—	—	—	—	—	—	—	—	—	—	—

番号	施設区分		設備区分			機器名称	機種（注16）	設置場所	数量	申請回	変更区分	DB区分	SA区分	耐震設計	兼用（主電）	共用（主電）	備考	第四十六条第1項	第四十六条第1項	第四十七条第1項	第四十七条第2項	第四十七条第3項	第四十八条第1項	第四十九条第1項	第四十九条第2項	第五十条第1項第一号	第五十条第1項第二号	第五十条第1項第三号	第五十条第2項	第五十一条第1項
3179	その他再処理設備の附属施設	その他の主要な事項	分析設備	—	—	計量管理及び製品管理用分析セル[redacted]	排物質等取扱ボックス	AR	1	②-2	既設	非安重	—	B/—	—	—	—	—	—	—	—	—	—	—	—	—	—	—	—	—
3180	その他再処理設備の附属施設	その他の主要な事項	分析設備	—	—	計量管理及び製品管理用分析セル[redacted]	排物質等取扱ボックス	AR	1	②-2	既設	非安重	—	B/—	—	—	—	—	—	—	—	—	—	—	—	—	—	—	—	—
3181	その他再処理設備の附属施設	その他の主要な事項	分析設備	—	—	計量管理及び製品管理用分析セル[redacted]	排物質等取扱ボックス	AR	1	②-2	既設	非安重	—	B/—	—	—	—	—	—	—	—	—	—	—	—	—	—	—	—	—
3182	その他再処理設備の附属施設	その他の主要な事項	分析設備	—	—	計量管理及び製品管理用分析セル[redacted]	排物質等取扱ボックス	AR	1	②-2	既設	非安重	—	B/—	—	—	—	—	—	—	—	—	—	—	—	—	—	—	—	—
3183	その他再処理設備の附属施設	その他の主要な事項	分析設備	—	—	計量管理及び製品管理用分析セル[redacted]	排物質等取扱ボックス	AR	1	②-2	既設	非安重	—	B/—	—	—	—	—	—	—	—	—	—	—	—	—	—	—	—	—
3184	その他再処理設備の附属施設	その他の主要な事項	分析設備	—	—	計量管理及び製品管理用分析セル[redacted]	排物質等取扱ボックス	AR	1	②-2	既設	非安重	—	B/—	—	—	—	—	—	—	—	—	—	—	—	—	—	—	—	—
3185	その他再処理設備の附属施設	その他の主要な事項	分析設備	—	—	計量管理及び製品管理用分析セル[redacted]	排物質等取扱ボックス	AR	1	②-2	既設	非安重	—	B/—	—	—	—	—	—	—	—	—	—	—	—	—	—	—	—	—
3186	その他再処理設備の附属施設	その他の主要な事項	分析設備	—	—	計量管理及び製品管理用分析セル[redacted]	排物質等取扱ボックス	AR	1	②-2	既設	非安重	—	B/—	—	—	—	—	—	—	—	—	—	—	—	—	—	—	—	—
3187	その他再処理設備の附属施設	その他の主要な事項	分析設備	—	—	計量管理及び製品管理用分析セル[redacted]	排物質等取扱ボックス	AR	1	②-2	既設	非安重	—	B/—	—	—	—	—	—	—	—	—	—	—	—	—	—	—	—	—
3188	その他再処理設備の附属施設	その他の主要な事項	分析設備	—	—	計量管理及び製品管理用分析セル[redacted]	排物質等取扱ボックス	AR	1	②-2	既設	非安重	—	B/—	—	—	—	—	—	—	—	—	—	—	—	—	—	—	—	—
3189	その他再処理設備の附属施設	その他の主要な事項	分析設備	—	—	計量管理及び製品管理用分析セル[redacted]	排物質等取扱ボックス	AR	1	②-2	既設	非安重	—	B/—	—	—	—	—	—	—	—	—	—	—	—	—	—	—	—	—
3190	その他再処理設備の附属施設	その他の主要な事項	分析設備	—	—	計量管理及び製品管理用分析セル[redacted]	排物質等取扱ボックス	AR	1	②-2	既設	非安重	—	B/—	—	—	—	—	—	—	—	—	—	—	—	—	—	—	—	—
3191	その他再処理設備の附属施設	その他の主要な事項	分析設備	—	—	計量管理及び製品管理用分析セル[redacted]	排物質等取扱ボックス	AR	1	②-2	既設	非安重	—	B/—	—	—	—	—	—	—	—	—	—	—	—	—	—	—	—	—
3192	その他再処理設備の附属施設	その他の主要な事項	分析設備	—	—	計量管理及び製品管理用グローブボックス[redacted]	排物質等取扱ボックス	AR	1	②-2	既設	非安重	—	B/—	—	—	—	—	—	—	—	—	—	—	—	—	—	—	—	—
3193	その他再処理設備の附属施設	その他の主要な事項	分析設備	—	—	計量管理及び製品管理用グローブボックス[redacted]	排物質等取扱ボックス	AR	1	②-2	既設	非安重	—	B/—	—	—	—	—	—	—	—	—	—	—	—	—	—	—	—	—
3194	その他再処理設備の附属施設	その他の主要な事項	分析設備	—	—	計量管理及び製品管理用グローブボックス[redacted]	排物質等取扱ボックス	AR	1	②-2	既設	非安重	—	B/—	—	—	—	—	—	—	—	—	—	—	—	—	—	—	—	—
3195	その他再処理設備の附属施設	その他の主要な事項	分析設備	—	—	計量管理及び製品管理用グローブボックス[redacted]	排物質等取扱ボックス	AR	1	②-2	既設	非安重	—	B/—	—	—	—	—	—	—	—	—	—	—	—	—	—	—	—	—
3196	その他再処理設備の附属施設	その他の主要な事項	分析設備	—	—	計量管理及び製品管理用グローブボックス[redacted]	排物質等取扱ボックス	AR	1	②-2	既設	非安重	—	B/—	—	—	—	—	—	—	—	—	—	—	—	—	—	—	—	—
3197	その他再処理設備の附属施設	その他の主要な事項	分析設備	—	—	計量管理及び製品管理用分析セル[redacted]	排物質等取扱ボックス	AR	1	②-2	既設	非安重	—	B/—	—	—	—	—	—	—	—	—	—	—	—	—	—	—	—	—
3198	その他再処理設備の附属施設	その他の主要な事項	分析設備	—	—	計量管理及び製品管理用分析セル[redacted]	排物質等取扱ボックス	AR	1	②-2	既設	非安重	—	B/—	—	—	—	—	—	—	—	—	—	—	—	—	—	—	—	—
3199	その他再処理設備の附属施設	その他の主要な事項	分析設備	—	—	特殊分析用分析セル[redacted]	排物質等取扱ボックス	AR	1	②-2	既設	非安重	—	B/—	—	—	—	—	—	—	—	—	—	—	—	—	—	—	—	—
3200	その他再処理設備の附属施設	その他の主要な事項	分析設備	—	—	特殊分析用分析セル[redacted]	排物質等取扱ボックス	AR	1	②-2	既設	非安重	—	B/—	—	—	—	—	—	—	—	—	—	—	—	—	—	—	—	—
3201	その他再処理設備の附属施設	その他の主要な事項	分析設備	—	—	特殊分析用分析セル[redacted]	排物質等取扱ボックス	AR	1	②-2	既設	非安重	—	B/—	—	—	—	—	—	—	—	—	—	—	—	—	—	—	—	—
3202	その他再処理設備の附属施設	その他の主要な事項	分析設備	—	—	特殊分析用グローブボックス[redacted]	排物質等取扱ボックス	AR	1	②-2	既設	非安重	—	B/—	—	—	—	—	—	—	—	—	—	—	—	—	—	—	—	—
3203	その他再処理設備の附属施設	その他の主要な事項	分析設備	—	—	特殊分析用分析セル[redacted]	排物質等取扱ボックス	AR	1	②-2	既設	非安重	—	B/—	—	—	—	—	—	—	—	—	—	—	—	—	—	—	—	—
3204	その他再処理設備の附属施設	その他の主要な事項	分析設備	—	—	特殊分析用分析セル[redacted]	排物質等取扱ボックス	AR	1	②-2	既設	非安重	—	B/—	—	—	—	—	—	—	—	—	—	—	—	—	—	—	—	—
3205	その他再処理設備の附属施設	その他の主要な事項	分析設備	—	—	特殊分析用分析セル[redacted]	排物質等取扱ボックス	AR	1	②-2	既設	非安重	—	B/—	—	—	—	—	—	—	—	—	—	—	—	—	—	—	—	—
3206	その他再処理設備の附属施設	その他の主要な事項	分析設備	—	—	特殊分析用分析セル[redacted]	排物質等取扱ボックス	AR	1	②-2	既設	非安重	—	B/—	—	—	—	—	—	—	—	—	—	—	—	—	—	—	—	—
3207	その他再処理設備の附属施設	その他の主要な事項	分析設備	—	—	工程管理用グローブボックス[redacted]	排物質等取扱ボックス	AR	1	②-2	既設	非安重	—	B/—	—	—	—	—	—	—	—	—	—	—	—	—	—	—	—	—
3208	その他再処理設備の附属施設	その他の主要な事項	分析設備	—	—	工程管理用グローブボックス[redacted]	排物質等取扱ボックス	AR	1	②-2	既設	非安重	—	B/—	—	—	—	—	—	—	—	—	—	—	—	—	—	—	—	—
3209	その他再処理設備の附属施設	その他の主要な事項	分析設備	—	—	工程管理用グローブボックス[redacted]	排物質等取扱ボックス	AR	1	②-2	既設	非安重	—	B/—	—	—	—	—	—	—	—	—	—	—	—	—	—	—	—	—
3210	その他再処理設備の附属施設	その他の主要な事項	分析設備	—	—	工程管理用グローブボックス[redacted]	排物質等取扱ボックス	AR	1	②-2	既設	非安重	—	B/—	—	—	—	—	—	—	—	—	—	—	—	—	—	—	—	—
3211	その他再処理設備の附属施設	その他の主要な事項	分析設備	—	—	工程管理用グローブボックス[redacted]	排物質等取扱ボックス	AR	1	②-2	既設	非安重	—	B/—	—	—	—	—	—	—	—	—	—	—	—	—	—	—	—	—
3212	その他再処理設備の附属施設	その他の主要な事項	分析設備	—	—	工程管理用グローブボックス[redacted]	排物質等取扱ボックス	AR	1	②-2	既設	非安重	—	B/—	—	—	—	—	—	—	—	—	—	—	—	—	—	—	—	—
3213	その他再処理設備の附属施設	その他の主要な事項	分析設備	—	—	工程管理用グローブボックス[redacted]	排物質等取扱ボックス	AR	1	②-2	既設	非安重	—	B/—	—	—	—	—	—	—	—	—	—	—	—	—	—	—	—	—
3214	その他再処理設備の附属施設	その他の主要な事項	分析設備	—	—	工程管理用グローブボックス[redacted]	排物質等取扱ボックス	AR	1	②-2	既設	非安重	—	B/—	—	—	—	—	—	—	—	—	—	—	—	—	—	—	—	—
3215	その他再処理設備の附属施設	その他の主要な事項	分析設備	—	—	工程管理用グローブボックス[redacted]	排物質等取扱ボックス	AR	1	②-2	既設	非安重	—	B/—	—	—	—	—	—	—	—	—	—	—	—	—	—	—	—	—
3216	その他再処理設備の附属施設	その他の主要な事項	分析設備	—	—	工程管理用グローブボックス[redacted]	排物質等取扱ボックス	AR	1	②-2	既設	非安重	—	B/—	—	—	—	—	—	—	—	—	—	—	—	—	—	—	—	—
3217	その他再処理設備の附属施設	その他の主要な事項	分析設備	—	—	工程管理用グローブボックス[redacted]	排物質等取扱ボックス	AR	1	②-2	既設	非安重	—	B/—	—	—	—	—	—	—	—	—	—	—	—	—	—	—	—	—
3218	その他再処理設備の附属施設	その他の主要な事項	分析設備	—	—	工程管理用グローブボックス[redacted]	排物質等取扱ボックス	AR	1	②-2	既設	非安重	—	B/—	—	—	—	—	—	—	—	—	—	—	—	—	—	—	—	—
3219	その他再処理設備の附属施設	その他の主要な事項	分析設備	—	—	工程管理用グローブボックス[redacted]	排物質等取扱ボックス	AR	1	②-2	既設	非安重	—	B/—	—	—	—	—	—	—	—	—	—	—	—	—	—	—	—	—
3220	その他再処理設備の附属施設	その他の主要な事項	分析設備	—	—	工程管理用グローブボックス[redacted]	排物質等取扱ボックス	AR	1	②-2	既設	非安重	—	B/—	—	—	—	—	—	—	—	—	—	—	—	—	—	—	—	—
3221	その他再処理設備の附属施設	その他の主要な事項	分析設備	—	—	計量管理及び製品管理用グローブボックス[redacted]	排物質等取扱ボックス	AR	1	②-2	既設	非安重	—	B/—	—	—	—	—	—	—	—	—	—	—	—	—	—	—	—	—
3222	その他再処理設備の附属施設	その他の主要な事項	分析設備	—	—	計量管理及び製品管理用グローブボックス[redacted]	排物質等取扱ボックス	AR	1	②-2	既設	非安重	—	B/—	—	—	—	—	—	—	—	—	—	—	—	—	—	—	—	—
3223	その他再処理設備の附属施設	その他の主要な事項	分析設備	—	—	計量管理及び製品管理用グローブボックス[redacted]	排物質等取扱ボックス	AR	1	②-2	既設	非安重	—	B/—	—	—	—	—	—	—	—	—	—	—	—	—	—	—	—	—
3224	その他再処理設備の附属施設	その他の主要な事項	分析設備	—	—	計量管理及び製品管理用グローブボックス[redacted]	排物質等取扱ボックス	AR	1	②-2	既設	非安重	—	B/—	—	—	—	—	—	—	—	—	—	—	—	—	—	—	—	—
3225	その他再処理設備の附属施設	その他の主要な事項	分析設備	—	—	計量管理及び製品管理用グローブボックス[redacted]	排物質等取扱ボックス	AR	1	②-2	既設	非安重	—	B/—	—	—	—	—	—	—	—	—	—	—	—	—	—	—	—	—
3226	その他再処理設備の附属施設	その他の主要な事項	分析設備	—	—	計量管理及び製品管理用グローブボックス[redacted]	排物質等取扱ボックス	AR	1	②-2	既設	非安重	—	B/—	—	—	—	—	—	—	—	—	—	—	—	—	—	—	—	—
3227	その他再処理設備の附属施設	その他の主要な事項	分析設備	—	—	計量管理及び製品管理用グローブボックス[redacted]	排物質等取扱ボックス	AR	1	②-2	既設	非安重	—	B/—	—	—	—	—	—	—	—	—	—	—	—	—	—	—	—	—
3228	その他再処理設備の附属施設	その他の主要な事項	分析設備	—	—	計量管理及び製品管理用グローブボックス[redacted]	排物質等取扱ボックス	AR	1	②-2	既設	非安重	—	B/—	—	—	—	—	—	—	—	—	—	—	—	—	—	—	—	—
3229	その他再処理設備の附属施設	その他の主要な事項	分析設備	—	—	計量管理及び製品管理用グローブボックス[redacted]	排物質等取扱ボックス	AR	1	②-2	既設	非安重	—	B/—	—	—	—	—	—	—	—	—	—	—	—	—	—	—	—	—
3230	その他再処理設備の附属施設	その他の主要な事項	分析設備	—	—	計量管理及び製品管理用グローブボックス[redacted]	排物質等取扱ボックス	AR	1	②-2	既設	非安重	—	B/—	—	—	—	—	—	—	—	—	—	—	—	—	—	—	—	—
3231	その他再処理設備の附属施設	その他の主要な事項	分析設備	—	—	計量管理及び製品管理用グローブボックス[redacted]	排物質等取扱ボックス	AR	1	②-2	既設	非安重	—	B/—	—	—	—	—	—	—	—	—	—	—	—	—	—	—	—	—
3232	その他再処理設備の附属施設	その他の主要な事項	分析設備	—	—	計量管理及び製品管理用グローブボックス[redacted]	排物質等取扱ボックス	AR	1	②-2	既設	非安重	—	B/—	—	—	—	—	—	—	—	—	—	—	—	—	—	—	—	—
3233	その他再処理設備の附属施設	その他の主要な事項	分析設備	—	—	計量管理及び製品管理用グローブボックス[redacted]	排物質等取扱ボックス	AR	1	②-2	既設	非安重	—	B/—	—	—	—	—	—	—	—	—	—	—	—	—	—	—	—	—
3234	その他再処理設備の附属施設	その他の主要な事項	分析設備	—	—	計量管理及び製品管理用グローブボックス[redacted]	排物質等取扱ボックス	AR	1	②-2	既設	非安重	—	B/—	—	—	—	—	—	—	—	—	—	—	—	—	—	—	—	—
3235	その他再処理設備の附属施設	その他の主要な事項	分析設備	—	—	計量管理及び製品管理用グローブボックス[redacted]	排物質等取扱ボックス	AR	1	②-2	既設	非安重	—	B/—	—	—	—	—	—	—	—	—	—	—	—	—	—	—	—	—
3236	その他再処理設備の附属施設	その他の主要な事項	分析設備	—	—	計量管理及び製品管理用グローブボックス[redacted]	排物質等取扱ボックス	AR	1	②-2	既設	非安重	—	B/—	—	—	—	—	—	—	—	—	—	—	—	—	—	—	—	—
3237	その他再処理設備の附属施設	その他の主要な事項	分析設備	—	—	計量管理及び製品管理用グローブボックス[redacted]	排物質等取扱ボックス	AR	1	②-2	既設	非安重	—	B/—	—	—	—	—	—	—	—	—	—	—	—	—	—	—	—	—
3238	その他再処理設備の附属施設	その他の主要な事項	分析設備	—	—	計量管理及び製品管理用グローブボックス[redacted]	排物質等取扱ボックス	AR	1	②-2	既設	非安重	—	B/—	—	—	—	—	—	—	—	—	—	—	—	—	—	—	—	—
3239	その他再処理設備の附属施設	その他の主要な事項	分析設備	—	—	計量管理及び製品管理用グローブボックス[redacted]	排物質等取扱ボックス	AR	1	②-2	既設	非安重	—	B/—	—	—	—	—	—	—	—	—	—	—	—	—	—	—	—	—
3240	その他再処理設備の附属施設	その他の主要な事項	分析設備	—	—	計量管理及び製品管理用グローブボックス[redacted]	排物質等取扱ボックス	AR	1	②-2	既設	非安重	—	B/—	—	—	—	—	—	—	—	—	—	—	—	—	—	—	—	—
3241	その他再処理設備の附属施設	その他の主要な事項	分析設備	—	—	計量管理及び製品管理用グローブボックス[redacted]	排物質等取扱ボックス	AR	1	②-2	既設	非安重	—	B/—	—	—	—	—	—	—	—	—	—	—	—	—	—	—	—	—

設工認申請対象機器の技術基準への適合性に係る整理

番号	施設区分		設備区分		機器名称	機種（型式）	設置場所	数量	申請区	変更区分	DB区分	SA区分	耐震設計	兼用（主従）	兵用（主従）	備考
3242	その他再処理設備の附属施設	その他の主要な事項	分析設備	—	秤量管理及び製品管理用グローブボックス[redacted]	grove box	AB	1	Q-2	既設	非安重	—	B/—	—	—	—
3243	その他再処理設備の附属施設	その他の主要な事項	分析設備	—	秤量管理及び製品管理用グローブボックス[redacted]	grove box	AB	1	Q-2	既設	非安重	—	B/—	—	—	—
3244	その他再処理設備の附属施設	その他の主要な事項	分析設備	—	秤量管理及び製品管理用グローブボックス[redacted]	grove box	AB	1	Q-2	既設	非安重	—	B/—	—	—	—
3245	その他再処理設備の附属施設	その他の主要な事項	分析設備	—	秤量管理及び製品管理用グローブボックス[redacted]	grove box	AB	1	Q-2	既設	非安重	—	B/—	—	—	—
3246	その他再処理設備の附属施設	その他の主要な事項	分析設備	—	秤量管理及び製品管理用グローブボックス[redacted]	grove box	AB	1	Q-2	既設	非安重	—	B/—	—	—	—
3247	その他再処理設備の附属施設	その他の主要な事項	分析設備	—	秤量管理及び製品管理用グローブボックス[redacted]	grove box	AB	1	Q-2	既設	非安重	—	B/—	—	—	—
3248	その他再処理設備の附属施設	その他の主要な事項	分析設備	—	秤量管理及び製品管理用グローブボックス[redacted]	grove box	AB	1	Q-2	既設	非安重	—	B/—	—	—	—
3249	その他再処理設備の附属施設	その他の主要な事項	分析設備	—	秤量管理及び製品管理用グローブボックス[redacted]	grove box	AB	1	Q-2	既設	非安重	—	B/—	—	—	—
3250	その他再処理設備の附属施設	その他の主要な事項	分析設備	—	秤量管理及び製品管理用グローブボックス[redacted]	grove box	AB	1	Q-2	既設	非安重	—	B/—	—	—	—
3251	その他再処理設備の附属施設	その他の主要な事項	分析設備	—	秤量管理及び製品管理用グローブボックス[redacted]	grove box	AB	1	Q-2	既設	非安重	—	B/—	—	—	—
3252	その他再処理設備の附属施設	その他の主要な事項	分析設備	—	秤量管理及び製品管理用グローブボックス[redacted]	grove box	AB	1	Q-2	既設	非安重	—	B/—	—	—	—
3253	その他再処理設備の附属施設	その他の主要な事項	分析設備	—	秤量管理及び製品管理用グローブボックス[redacted]	grove box	AB	1	Q-2	既設	非安重	—	B/—	—	—	—
3254	その他再処理設備の附属施設	その他の主要な事項	分析設備	—	秤量管理及び製品管理用グローブボックス[redacted]	grove box	AB	1	Q-2	既設	非安重	—	B/—	—	—	—
3255	その他再処理設備の附属施設	その他の主要な事項	分析設備	—	秤量管理及び製品管理用グローブボックス[redacted]	grove box	AB	1	Q-2	既設	非安重	—	B/—	—	—	—
3256	その他再処理設備の附属施設	その他の主要な事項	分析設備	—	秤量管理及び製品管理用グローブボックス[redacted]	grove box	AB	1	Q-2	既設	非安重	—	B/—	—	—	—
3257	その他再処理設備の附属施設	その他の主要な事項	分析設備	—	抽射能分析用グローブボックス[redacted]	抽射能分析用grove box	抽射能管理取扱ボックス	AB	1	Q-2	既設	非安重	B/—	—	—	—
3258	その他再処理設備の附属施設	その他の主要な事項	分析設備	—	抽射能分析用グローブボックス[redacted]	抽射能分析用grove box	抽射能管理取扱ボックス	AB	1	Q-2	既設	非安重	B/—	—	—	—
3259	その他再処理設備の附属施設	その他の主要な事項	分析設備	—	抽射能分析用グローブボックス[redacted]	抽射能分析用grove box	抽射能管理取扱ボックス	AB	1	Q-2	既設	非安重	B/—	—	—	—
3260	その他再処理設備の附属施設	その他の主要な事項	分析設備	—	抽射能分析用グローブボックス[redacted]	抽射能分析用grove box	抽射能管理取扱ボックス	AB	1	Q-2	既設	非安重	B/—	—	—	—
3261	その他再処理設備の附属施設	その他の主要な事項	分析設備	—	抽射能分析用グローブボックス[redacted]	抽射能分析用grove box	抽射能管理取扱ボックス	AB	1	Q-2	既設	非安重	B/—	—	—	—
3262	その他再処理設備の附属施設	その他の主要な事項	分析設備	—	抽射能分析用グローブボックス[redacted]	抽射能分析用grove box	抽射能管理取扱ボックス	AB	1	Q-2	既設	非安重	B/—	—	—	—
3263	その他再処理設備の附属施設	その他の主要な事項	分析設備	—	抽射能分析用グローブボックス[redacted]	抽射能分析用grove box	抽射能管理取扱ボックス	AB	1	Q-2	既設	非安重	B/—	—	—	—
3264	その他再処理設備の附属施設	その他の主要な事項	分析設備	—	抽射能分析用グローブボックス[redacted]	抽射能分析用grove box	抽射能管理取扱ボックス	AB	1	Q-2	既設	非安重	B/—	—	—	—
3265	その他再処理設備の附属施設	その他の主要な事項	分析設備	—	抽射能分析用グローブボックス[redacted]	抽射能分析用grove box	抽射能管理取扱ボックス	AB	1	Q-2	既設	非安重	B/—	—	—	—
3266	その他再処理設備の附属施設	その他の主要な事項	分析設備	—	抽射能分析用グローブボックス[redacted]	抽射能分析用grove box	抽射能管理取扱ボックス	AB	1	Q-2	既設	非安重	B/—	—	—	—
3267	その他再処理設備の附属施設	その他の主要な事項	分析設備	—	抽射能分析用グローブボックス[redacted]	抽射能分析用grove box	抽射能管理取扱ボックス	AB	1	Q-2	既設	非安重	B/—	—	—	—
3268	その他再処理設備の附属施設	その他の主要な事項	分析設備	—	抽射能分析用グローブボックス[redacted]	抽射能分析用grove box	抽射能管理取扱ボックス	AB	1	Q-2	既設	非安重	B/—	—	—	—
3269	その他再処理設備の附属施設	その他の主要な事項	分析設備	—	抽射能分析用グローブボックス[redacted]	抽射能分析用grove box	抽射能管理取扱ボックス	AB	1	Q-2	既設	非安重	B/—	—	—	—
3270	その他再処理設備の附属施設	その他の主要な事項	分析設備	—	抽射能分析用グローブボックス[redacted]	抽射能分析用grove box	抽射能管理取扱ボックス	AB	1	Q-2	既設	非安重	B/—	—	—	—
3271	その他再処理設備の附属施設	その他の主要な事項	分析設備	—	抽射能分析用グローブボックス[redacted]	抽射能分析用grove box	抽射能管理取扱ボックス	AB	1	Q-2	既設	非安重	B/—	—	—	—
3272	その他再処理設備の附属施設	その他の主要な事項	分析設備	—	抽射能分析用グローブボックス[redacted]	抽射能分析用grove box	抽射能管理取扱ボックス	AB	1	Q-2	既設	非安重	B/—	—	—	—
3273	その他再処理設備の附属施設	その他の主要な事項	分析設備	—	抽射能分析用グローブボックス[redacted]	抽射能分析用grove box	抽射能管理取扱ボックス	AB	1	Q-2	既設	非安重	B/—	—	—	—
3274	その他再処理設備の附属施設	その他の主要な事項	分析設備	—	抽射能分析用グローブボックス[redacted]	抽射能分析用grove box	抽射能管理取扱ボックス	AB	1	Q-2	既設	非安重	B/—	—	—	—
3275	その他再処理設備の附属施設	その他の主要な事項	分析設備	—	抽射能分析用グローブボックス[redacted]	抽射能分析用grove box	抽射能管理取扱ボックス	AB	1	Q-2	既設	非安重	B/—	—	—	—
3276	その他再処理設備の附属施設	その他の主要な事項	分析設備	—	抽射能分析用グローブボックス[redacted]	抽射能分析用grove box	抽射能管理取扱ボックス	AB	1	Q-2	既設	非安重	B/—	—	—	—
3277	その他再処理設備の附属施設	その他の主要な事項	分析設備	—	抽射能分析用グローブボックス[redacted]	抽射能分析用grove box	抽射能管理取扱ボックス	AB	1	Q-2	既設	非安重	B/—	—	—	—
3278	その他再処理設備の附属施設	その他の主要な事項	分析設備	—	抽射能分析用グローブボックス[redacted]	抽射能分析用grove box	抽射能管理取扱ボックス	AB	1	Q-2	既設	非安重	B/—	—	—	—
3279	その他再処理設備の附属施設	その他の主要な事項	分析設備	—	抽射能分析用グローブボックス[redacted]	抽射能分析用grove box	抽射能管理取扱ボックス	AB	1	Q-2	既設	非安重	B/—	—	—	—
3280	その他再処理設備の附属施設	その他の主要な事項	分析設備	—	抽射能分析用グローブボックス[redacted]	抽射能分析用grove box	抽射能管理取扱ボックス	AB	1	Q-2	既設	非安重	B/—	—	—	—
3281	その他再処理設備の附属施設	その他の主要な事項	分析設備	—	抽射能分析用グローブボックス[redacted]	抽射能分析用grove box	抽射能管理取扱ボックス	AB	1	Q-2	既設	非安重	B/—	—	—	—
3282	その他再処理設備の附属施設	その他の主要な事項	分析設備	—	抽射能分析用グローブボックス[redacted]	抽射能分析用grove box	抽射能管理取扱ボックス	AB	1	Q-2	既設	非安重	B/—	—	—	—
3283	その他再処理設備の附属施設	その他の主要な事項	分析設備	—	抽射能分析用グローブボックス[redacted]	抽射能分析用grove box	抽射能管理取扱ボックス	AB	1	Q-2	既設	非安重	B/—	—	—	—
3284	その他再処理設備の附属施設	その他の主要な事項	分析設備	—	抽射能分析用グローブボックス[redacted]	抽射能分析用grove box	抽射能管理取扱ボックス	AB	1	Q-2	既設	非安重	B/—	—	—	—
3285	その他再処理設備の附属施設	その他の主要な事項	分析設備	—	抽射能分析用グローブボックス[redacted]	抽射能分析用grove box	抽射能管理取扱ボックス	AB	1	Q-2	既設	非安重	B/—	—	—	—
3286	その他再処理設備の附属施設	その他の主要な事項	分析設備	—	抽射能分析用グローブボックス[redacted]	抽射能分析用grove box	抽射能管理取扱ボックス	AB	1	Q-2	既設	非安重	B/—	—	—	—
3287	その他再処理設備の附属施設	その他の主要な事項	分析設備	—	抽射能分析用グローブボックス[redacted]	抽射能分析用grove box	抽射能管理取扱ボックス	AB	1	Q-2	既設	非安重	B/—	—	—	—
3288	その他再処理設備の附属施設	その他の主要な事項	分析設備	—	抽射能分析用グローブボックス[redacted]	抽射能分析用grove box	抽射能管理取扱ボックス	AB	1	Q-2	既設	非安重	B/—	—	—	—
3289	その他再処理設備の附属施設	その他の主要な事項	分析設備	—	抽射能分析用グローブボックス[redacted]	抽射能分析用grove box	抽射能管理取扱ボックス	AB	1	Q-2	既設	非安重	B/—	—	—	—
3290	その他再処理設備の附属施設	その他の主要な事項	分析設備	—	抽射能分析用グローブボックス[redacted]	抽射能分析用grove box	抽射能管理取扱ボックス	AB	1	Q-2	既設	非安重	B/—	—	—	—
3291	その他再処理設備の附属施設	その他の主要な事項	分析設備	—	抽射能分析用グローブボックス[redacted]	抽射能分析用grove box	抽射能管理取扱ボックス	AB	1	Q-2	既設	非安重	B/—	—	—	—
3292	その他再処理設備の附属施設	その他の主要な事項	分析設備	—	抽射能分析用グローブボックス[redacted]	抽射能分析用grove box	抽射能管理取扱ボックス	AB	1	Q-2	既設	非安重	B/—	—	—	—
3293	その他再処理設備の附属施設	その他の主要な事項	分析設備	—	抽射能分析用グローブボックス[redacted]	抽射能分析用grove box	抽射能管理取扱ボックス	AB	1	Q-2	既設	非安重	B/—	—	—	—
3294	その他再処理設備の附属施設	その他の主要な事項	分析設備	—	抽射能分析用グローブボックス[redacted]	抽射能分析用grove box	抽射能管理取扱ボックス	AB	1	Q-2	既設	非安重	B/—	—	—	—
3295	その他再処理設備の附属施設	その他の主要な事項	分析設備	—	秤量管理及び製品管理用グローブボックス[redacted]	抽射能分析用grove box	抽射能管理取扱ボックス	AB	1	Q-2	既設	非安重	B/—	—	—	—
3296	その他再処理設備の附属施設	その他の主要な事項	分析設備	—	秤量管理及び製品管理用グローブボックス[redacted]	抽射能分析用grove box	抽射能管理取扱ボックス	AB	1	Q-2	既設	非安重	B/—	—	—	—
3297	その他再処理設備の附属施設	その他の主要な事項	分析設備	—	秤量管理及び製品管理用グローブボックス[redacted]	抽射能分析用grove box	抽射能管理取扱ボックス	AB	1	Q-2	既設	非安重	B/—	—	—	—
3298	その他再処理設備の附属施設	その他の主要な事項	分析設備	—	工程管理用フード[redacted]	fume hood	抽射能管理取扱ボックス	AB	1	Q-2	既設	非安重	C/—	—	—	—
3299	その他再処理設備の附属施設	その他の主要な事項	分析設備	—	除染用フード[redacted]	fume hood	抽射能管理取扱ボックス	AB	1	Q-2	既設	非安重	C/—	—	—	—
3300	その他再処理設備の附属施設	その他の主要な事項	分析設備	—	除染用フード[redacted]	fume hood	抽射能管理取扱ボックス	AB	1	Q-2	既設	非安重	C/—	—	—	—
3301	その他再処理設備の附属施設	その他の主要な事項	分析設備	—	除染用フード[redacted]	fume hood	抽射能管理取扱ボックス	AB	1	Q-2	既設	非安重	C/—	—	—	—
3302	その他再処理設備の附属施設	その他の主要な事項	分析設備	—	抽射線測定用フード[redacted]	fume hood	抽射能管理取扱ボックス	AB	1	Q-2	既設	非安重	C/—	—	—	—
3303	その他再処理設備の附属施設	その他の主要な事項	分析設備	—	抽射線測定用フード[redacted]	fume hood	抽射能管理取扱ボックス	AB	1	Q-2	既設	非安重	C/—	—	—	—
3304	その他再処理設備の附属施設	その他の主要な事項	分析設備	—	工程管理用フード[redacted]	fume hood	抽射能管理取扱ボックス	AB	1	Q-2	既設	非安重	C/—	—	—	—
3305	その他再処理設備の附属施設	その他の主要な事項	分析設備	—	工程管理用フード[redacted]	fume hood	抽射能管理取扱ボックス	AB	1	Q-2	既設	非安重	C/—	—	—	—
3306	その他再処理設備の附属施設	その他の主要な事項	分析設備	—	工程管理用フード[redacted]	fume hood	抽射能管理取扱ボックス	AB	1	Q-2	既設	非安重	C/—	—	—	—
3307	その他再処理設備の附属施設	その他の主要な事項	分析設備	—	工程管理用フード[redacted]	fume hood	抽射能管理取扱ボックス	AB	1	Q-2	既設	非安重	C/—	—	—	—
3308	その他再処理設備の附属施設	その他の主要な事項	分析設備	—	工程管理用フード[redacted]	fume hood	抽射能管理取扱ボックス	AB	1	Q-2	既設	非安重	C/—	—	—	—
3309	その他再処理設備の附属施設	その他の主要な事項	分析設備	—	抽射能分析用フード[redacted]	fume hood	抽射能管理取扱ボックス	AB	1	Q-2	既設	非安重	C/—	—	—	—
3310	その他再処理設備の附属施設	その他の主要な事項	分析設備	—	抽射能分析用フード[redacted]	fume hood	抽射能管理取扱ボックス	AB	1	Q-2	既設	非安重	C/—	—	—	—
3311	その他再処理設備の附属施設	その他の主要な事項	分析設備	—	抽射能分析用フード[redacted]	fume hood	抽射能管理取扱ボックス	AB	1	Q-2	既設	非安重	C/—	—	—	—
3312	その他再処理設備の附属施設	その他の主要な事項	分析設備	—	抽射能分析用フード[redacted]	fume hood	抽射能管理取扱ボックス	AB	1	Q-2	既設	非安重	C/—	—	—	—
3313	その他再処理設備の附属施設	その他の主要な事項	分析設備	—	抽射能分析用フード[redacted]	fume hood	抽射能管理取扱ボックス	AB	1	Q-2	既設	非安重	C/—	—	—	—
3314	その他再処理設備の附属施設	その他の主要な事項	分析設備	—	抽射能分析用フード[redacted]	fume hood	抽射能管理取扱ボックス	AB	1	Q-2	既設	非安重	C/—	—	—	—
3315	その他再処理設備の附属施設	その他の主要な事項	分析設備	—	粉末サンプル気送グローブボックス	grove box	抽射能管理取扱ボックス	CA	1	Q-2	既設	非安重	B-1/—	—	—	—
3316	その他再処理設備の附属施設	その他の主要な事項	分析設備	—	粉末サンプル移動グローブボックス	grove box	抽射能管理取扱ボックス	CA	1	Q-2	既設	非安重	B/—	—	—	—
3317	その他再処理設備の附属施設	その他の主要な事項	分析設備	—	粉末残サンプル保管グローブボックス	grove box	抽射能管理取扱ボックス	CA	1	Q-2	既設	非安重	B-1/—	—	—	—
3318	その他再処理設備の附属施設	その他の主要な事項	分析設備	—	粉末密度測定グローブボックス	grove box	抽射能管理取扱ボックス	CA	1	Q-2	既設	非安重	B-1/—	—	—	—
3319	その他再処理設備の附属施設	その他の主要な事項	分析設備	—	粉末水分測定グローブボックス	grove box	抽射能管理取扱ボックス	CA	1	Q-2	既設	非安重	B-1/—	—	—	—
3320	その他再処理設備の附属施設	その他の主要な事項	分析設備	—	粉末Pu加熱定前処理グローブボックス	grove box	抽射能管理取扱ボックス	CA	1	Q-2	既設	非安重	B-1/—	—	—	—
3321	その他再処理設備の附属施設	その他の主要な事項	分析設備	—	粉末Pu加測定グローブボックス	grove box	抽射能管理取扱ボックス	CA	1	Q-2	既設	非安重	B-1/—	—	—	—
3322	その他再処理設備の附属施設	その他の主要な事項	分析設備	—	粉末粒径測定グローブボックス	grove box	抽射能管理取扱ボックス	CA	1	Q-2	既設	非安重	B-1/—	—	—	—
3323	その他再処理設備の附属施設	その他の主要な事項	分析設備	—	比表面積測定グローブボックス	grove box	抽射能管理取扱ボックス	CA	1	Q-2	既設	非安重	B-1/—	—	—	—
3324	その他再処理設備の附属施設	その他の主要な事項	分析設備	—	固溶サンプル気送グローブボックス	grove box	抽射能管理取扱ボックス	CA	1	Q-2	既設	非安重	B-1/—	—	—	—
3325	その他再処理設備の附属施設	その他の主要な事項	分析装置	—	分析装置	—	AB	一式	Q-2	既設	非安重	—	C/—	—	—	—
3326	その他再処理設備の附属施設	その他の主要な事項	分析設備	—	分析試料移送装置	—	AA, AB, AC, BA, CA, BA, BB, BC	一式	Q-2	既設	非安重	—	C/—	—	—	—
3327	その他再処理設備の附属施設	その他の主要な事項	分析設備	—	分析試料採取装置	—	AA, AB, AC, AB	一式	Q-2	既設	非安重	—	B/—	—	—	—
3328	その他再処理設備の附属施設	その他の主要な事項	分析設備	分析建屋	分析建屋の遮蔽設備（外壁、セル壁等）	建物・構築物	AB	一式	Q-2	既設	非安重	—	B/—	—	—	—
3329	その他再処理設備の附属施設	その他の主要な事項	分析設備	分析建屋	分析建屋	建物・構築物	屋外	1	Q-2	既設	非安重	—	B/—	—	—	0.6(再処理主)
3330	その他再処理設備の附属施設	その他の主要な事項	化学薬品貯蔵供給設備	化学薬品貯蔵供給系	硝酸受入れ貯槽	—	AB	1	Q-2	既設	非安重	—	C/—	—	—	—
3331	その他再処理設備の附属施設	その他の主要な事項	化学薬品貯蔵供給設備	化学薬品貯蔵供給系	水酸化ナトリウム受入れ貯槽	—	AB	1	Q-2	既設	非安重	—	C/—	—	—	—
3332	その他再処理設備の附属施設	その他の主要な事項	化学薬品貯蔵供給設備	化学薬品貯蔵供給系	TBP受入れ貯槽	—	AB	1	Q-2	改造	非安重	—	C/—	—	—	—
3333	その他再処理設備の附属施設	その他の主要な事項	化学薬品貯蔵供給設備	化学薬品貯蔵供給系	ヒドラジン受入れ貯槽	—	AB	1	Q-2	改造	非安重	—	C/—	—	—	—
3334	その他再処理設備の附属施設	その他の主要な事項	化学薬品貯蔵供給設備	化学薬品貯蔵供給系	硝酸ヒドラジン受入れ貯槽	—	AB	1	Q-2	改造	非安重	—	C/—	—	—	—

| 第四条第一項 | 第四条第二項 | 第四条第三項 | 第五条第一項 | 第六条第一項 | 第六条第二項 | 第七条第一項 | 第八条第一項 | 第八条第二項第三号及び第四号 | 第八条第三項 | 第九条第一項 | 第十条第一項 | 第十条第二項 | 第十一条第一項第一号 | 第十一条第一項第二号 | 第十一条第一項第三号 | 第十一条第一項第四号 | 第十一条第一項第五号 | 第十一条第一項第六号 | 第十一条第一項第七号 | 第十一条第一項第八号 | 第十一条第一項第九号 | 第十一条第一項第十号 | 第十一条第一項第十一号 | 第十一条第一項第十二号 | 第十一条第二項 | 第十二条第一項 | 第十二条第二項 | 第十三条第一項 | 第十四条第一項第一号 | 第十四条第一項第二号 | 第十四条第一項第三号 | 第十五条第一項 | 第十六条第一項 | 第十六条第二項 | 第十七条第一項第一号イ | 第十七条第一項第一号ロ | 第十七条第一項第一号ハ | 第十七条第一項第一号ニ | 第十七条第一項第一号ホ | 第十七条第一項第一号ヘ | 第十七条第一項第一号ト | 第十七条第一項第一号チ | 第十七条第一項第一号リ | 第十七条第一項第一号ヌ | 第十七条第一項第一号ル | 第十七条第一項第一号ヲ | 第十七条第一項第一号ワ | 第十七条第一項第一号カ | 第十七条第一項第一号ヨ | 第十七条第一項第一号タ | 第十七条第一項第一号レ | 第十七条第一項第一号ソ | 第十七条第一項第一号ツ | 第十七条第一項第一号ネ | 第十七条第一項第一号ナ | 第十七条第一項第一号ラ | 第十七条第一項第一号ム | 第十七条第一項第一号ウ | 第十七条第一項第一号ヰ | 第十七条第一項第一号ノ | 第十七条第一項第一号オ | 第十七条第一項第一号ク | 第十七条第一項第一号ヤ | 第十七条第一項第一号マ | 第十七条第一項第一号ケ | 第十七条第一項第一号フ | 第十七条第一項第一号コ | 第十七条第一項第一号エ | 第十七条第一項第一号テ | 第十七条第一項第一号ア | 第十七条第一項第一号サ | 第十七条第一項第一号キ | 第十七条第一項第一号ユ | 第十七条第一項第一号メ | 第十七条第一項第一号ミ | 第十七条第一項第一号シ | 第十七条第一項第一号ヱ | 第十七条第一項第一号ヒ | 第十七条第一項第一号モ | 第十七条第一項第一号セ | 第十七条第一項第一号ス | 第十七条第一項第一号ン | 第十七条第一項第一号ゴ | 第十七条第一項第一号ベ | 第十七条第一項第一号ガ | 第十七条第一項第一号ギ | 第十七条第一項第一号グ | 第十七条第一項第一号ゲ | 第十七条第一項第一号ゾ | 第十七条第一項第一号ジ | 第十七条第一項第一号ズ | 第十七条第一項第一号ゼ | 第十七条第一項第一号ダ | 第十七条第一項第一号ヂ | 第十七条第一項第一号ヅ | 第十七条第一項第一号デ | 第十七条第一項第一号ド | 第十七条第一項第一号バ | 第十七条第一項第一号ビ | 第十七条第一項第一号ブ | 第十七条第一項第一号ボ | 第十七条第一項第一号パ | 第十七条第一項第一号ピ | 第十七条第一項第一号プ | 第十七条第一項第一号ポ | 第十七条第一項第一号ヴ | 第十七条第一項第一号ヷ | 第十七条第一項第一号ヸ | 第十七条第一項第一号ヹ | 第十七条第一項第一号ヺ | 第十七条第一項第一号ー | 第十七条第一項第一号ヽ | 第十七条第一項第一号ヾ | 第十七条第一項第一号ヿ | 第十七条第一項第一号ㇰ | 第十七条第一項第一号ㇱ | 第十七条第一項第一号ㇲ | 第十七条第一項第一号ㇳ | 第十七条第一項第一号ㇴ | 第十七条第一項第一号ㇵ | 第十七条第一項第一号ㇶ | 第十七条第一項第一号ㇷ | 第十七条第一項第一号ㇸ | 第十七条第一項第一号ㇹ | 第十七条第一項第一号ㇺ | 第十七条第一項第一号ㇻ | 第十七条第一項第一号ㇼ | 第十七条第一項第一号ㇽ | 第十七条第一項第一号ㇾ | 第十七条第一項第一号ㇿ | 第十七条第一項第一号㇀ | 第十七条第一項第一号㇁ | 第十七条第一項第一号㇂ | 第十七条第一項第一号㇃ | 第十七条第一項第一号㇄ | 第十七条第一項第一号㇅ | 第十七条第一項第一号㇆ | 第十七条第一項第一号㇇ | 第十七条第一項第一号㇈ | 第十七条第一項第一号㇉ | 第十七条第一項第一号㇊ | 第十七条第一項第一号㇋ | 第十七条第一項第一号㇌ | 第十七条第一項第一号㇍ | 第十七条第一項第一号㇎ | 第十七条第一項第一号㇏ | 第十七条第一項第一号㇐ | 第十七条第一項第一号㇑ | 第十七条第一項第一号㇒ | 第十七条第一項第一号㇓ | 第十七条第一項第一号㇔ | 第十七条第一項第一号㇕ | 第十七条第一項第一号㇖ | 第十七条第一項第一号㇗ | 第十七条第一項第一号㇘ | 第十七条第一項第一号㇙ | 第十七条第一項第一号㇚ | 第十七条第一項第一号㇛ | 第十七条第一項第一号㇜ | 第十七条第一項第一号㇝ | 第十七条第一項第一号㇞ | 第十七条第一項第一号㇟ | 第十七条第一項第一号㇠ | 第十七条第一項第一号㇡ | 第十七条第一項第一号㇢ | 第十七条第一項第一号㇣ | 第十七条第一項第一号㇤ | 第十七条第一項第一号㇥ | 第十七条第一項第一号㇦ | 第十七条第一項第一号㇧ | 第十七条第一項第一号㇨ | 第十七条第一項第一号㇩ | 第十七条第一項第一号㇪ | 第十七条第一項第一号㇫ | 第十七条第一項第一号㇬ | 第十七条第一項第一号㇭ | 第十七条第一項第一号㇮ | 第十七条第一項第一号㇯ | 第十七条第一項第一号ㇰ | 第十七条第一項第一号ㇱ | 第十七条第一項第一号ㇲ | 第十七条第一項第一号ㇳ | 第十七条第一項第一号ㇴ | 第十七条第一項第一号ㇵ | 第十七条第一項第一号ㇶ | 第十七条第一項第一号ㇷ | 第十七条第一項第一号ㇸ | 第十七条第一項第一号ㇹ | 第十七条第一項第一号ㇺ | 第十七条第一項第一号ㇻ | 第十七条第一項第一号ㇼ | 第十七条第一項第一号ㇽ | 第十七条第一項第一号ㇾ | 第十七条第一項第一号ㇿ | 第十七条第一項第一号㈀ | 第十七条第一項第一号㈁ | 第十七条第一項第一号㈂ | 第十七条第一項第一号㈃ | 第十七条第一項第一号㈄ | 第十七条第一項第一号㈅ | 第十七条第一項第一号㈆ | 第十七条第一項第一号㈇ | 第十七条第一項第一号㈈ | 第十七条第一項第一号㈉ | 第十七条第一項第一号㈊ | 第十七条第一項第一号㈋ | 第十七条第一項第一号㈌ | 第十七条第一項第一号㈍ | 第十七条第一項第一号㈎ | 第十七条第一項第一号㈏ | 第十七条第一項第一号㈐ | 第十七条第一項第一号㈑ | 第十七条第一項第一号㈒ | 第十七条第一項第一号㈓ | 第十七条第一項第一号㈔ | 第十七条第一項第一号㈕ | 第十七条第一項第一号㈖ | 第十七条第一項第一号㈗ | 第十七条第一項第一号㈘ | 第十七条第一項第一号㈙ | 第十七条第一項第一号㈚ | 第十七条第一項第一号㈛ | 第十七条第一項第一号㈜ | 第十七条第一項第一号㈝ | 第十七条第一項第一号㈞ | 第十七条第一項第一号㈟ | 第十七条第一項第一号㈠ | 第十七条第一項第一号㈡ | 第十七条第一項第一号㈢ | 第十七条第一項第一号㈣ | 第十七条第一項第一号㈤ | 第十七条第一項第一号㈥ | 第十七条第一項第一号㈦ | 第十七条第一項第一号㈧ | 第十七条第一項第一号㈨ | 第十七条第一項第一号㈩ | 第十七条第一項第一号㈪ | 第十七条第一項第一号㈫ | 第十七条第一項第一号㈬ | 第十七条第一項第一号㈭ | 第十七条第一項第一号㈮ | 第十七条第一項第一号㈯ | 第十七条第一項第一号㈰ | 第十七条第一項第一号㈱ | 第十七条第一項第一号㈲ | 第十七条第一項第一号㈳ | 第十七条第一項第一号㈴ | 第十七条第一項第一号㈵ | 第十七条第一項第一号㈶ | 第十七条第一項第一号㈷ | 第十七条第一項第一号㈸ | 第十七条第一項第一号㈹ | 第十七条第一項第一号㈺ | 第十七条第一項第一号㈻ | 第十七条第一項第一号㈼ | 第十七条第一項第一号㈽ | 第十七条第一項第一号㈾ | 第十七条第一項第一号㈿ | 第十七条第一項第一号㉀ | 第十七条第一項第一号㉁ | 第十七条第一項第一号㉂ | 第十七条第一項第一号㉃ | 第十七条第一項第一号㉄ | 第十七条第一項第一号㉅ | 第十七条第一項第一号㉆ | 第十七条第一項第一号㉇ | 第十七条第一項第一号㉈ | 第十七条第一項第一号㉉ | 第十七条第一項第一号㉊ | 第十七条第一項第一号㉋ | 第十七条第一項第一号㉌ | 第十七条第一項第一号㉍ | 第十七条第一項第一号㉎ | 第十七条第一項第一号㉏ | 第十七条第一項第一号㉐ | 第十七条第一項第一号㉑ | 第十七条第一項第一号㉒ | 第十七条第一項第一号㉓ | 第十七条第一項第一号㉔ | 第十七条第一項第一号㉕ | 第十七条第一項第一号㉖ | 第十七条第一項第一号㉗ | 第十七条第一項第一号㉘ | 第十七条第一項第一号㉙ | 第十七条第一項第一号㉚ | 第十七条第一項第一号㉛ | 第十七条第一項第一号㉜ | 第十七条第一項第一号㉝ | 第十七条第一項第一号㉞ | 第十七条第一項第一号㉟ | 第十七条第一項第一号㊱ | 第十七条第一項第一号㊲ | 第十七条第一項第一号㊳ | 第十七条第一項第一号㊴ | 第十七条第一項第一号㊵ | 第十七条第一項第一号㊶ | 第十七条第一項第一号㊷ | 第十七条第一項第一号㊸ | 第十七条第一項第一号㊹ | 第十七条第一項第一号㊺ | 第十七条第一項第一号㊻ | 第十七条第一項第一号㊼ | 第十七条第一項第一号㊽ | 第十七条第一項第一号㊾ | 第十七条第一項第一号㊿ | 第十七条第二項第一号 | 第十七条第二項第二号 | 第十七条第二項第三号 | 第十七条第二項第四号 | 第十七条第二項第五号 | 第十七条第二項第六号 | 第十七条第二項第七号 | 第十七条第二項第八号 | 第十七条第二項第九号 | 第十七条第二項第十号 | 第十七条第二項第十一号 | 第十七条第二項第十二号 | 第十七条第二項第十三号 | 第十七条第二項第十四号 | 第十七条第二項第十五号 | 第十七条第二項第十六号 | 第十七条第二項第十七号 | 第十七条第二項第十八号 | 第十七条第二項第十九号 | 第十七条第二項第二十号 | 第十七条第二項第二十一号 | 第十七条第二項第二十二号 | 第十七条第二項第二十三号 | 第十七条第二項第二十四号 | 第十七条第二項第二十五号 | 第十七条第二項第二十六号 | 第十七条第二項第二十七号 | 第十七条第二項第二十八号 | 第十七条第二項第二十九号 | 第十七条第二項第三十号 | 第十七条第二項第三十一号 | 第十七条第二項第三十二号 | 第十七条第二項第三十三号 | 第十七条第二項第三十四号 | 第十七条第二項第三十五号 | 第十七条第二項第三十六号 | 第十七条第二項第三十七号 | 第十

設工認申請対象機器の技術基準への適合性に係る整理

番号	施設区分		設備区分			機器名称	種類（主GR）	設置場所	数量	申請区分	変更区分	DB区分	SA区分	耐震設計	兼用（主従）	兵用（主従）	備考
3242	その他再処理設備の附属施設	その他の主要な事項	分析設備	—	—	計量管理及び製品管理用グローブボックス[redacted]	核物質取扱ボックス	AB	1	Q-2	既設	非安重	—	B/—	—	—	—
3243	その他再処理設備の附属施設	その他の主要な事項	分析設備	—	—	計量管理及び製品管理用グローブボックス[redacted]	核物質取扱ボックス	AB	1	Q-2	既設	非安重	—	B/—	—	—	—
3244	その他再処理設備の附属施設	その他の主要な事項	分析設備	—	—	計量管理及び製品管理用グローブボックス[redacted]	核物質取扱ボックス	AB	1	Q-2	既設	非安重	—	B/—	—	—	—
3245	その他再処理設備の附属施設	その他の主要な事項	分析設備	—	—	計量管理及び製品管理用グローブボックス[redacted]	核物質取扱ボックス	AB	1	Q-2	既設	非安重	—	B/—	—	—	—
3246	その他再処理設備の附属施設	その他の主要な事項	分析設備	—	—	計量管理及び製品管理用グローブボックス[redacted]	核物質取扱ボックス	AB	1	Q-2	既設	非安重	—	B/—	—	—	—
3247	その他再処理設備の附属施設	その他の主要な事項	分析設備	—	—	計量管理及び製品管理用グローブボックス[redacted]	核物質取扱ボックス	AB	1	Q-2	既設	非安重	—	B/—	—	—	—
3248	その他再処理設備の附属施設	その他の主要な事項	分析設備	—	—	計量管理及び製品管理用グローブボックス[redacted]	核物質取扱ボックス	AB	1	Q-2	既設	非安重	—	B/—	—	—	—
3249	その他再処理設備の附属施設	その他の主要な事項	分析設備	—	—	計量管理及び製品管理用グローブボックス[redacted]	核物質取扱ボックス	AB	1	Q-2	既設	非安重	—	B/—	—	—	—
3250	その他再処理設備の附属施設	その他の主要な事項	分析設備	—	—	計量管理及び製品管理用グローブボックス[redacted]	核物質取扱ボックス	AB	1	Q-2	既設	非安重	—	B/—	—	—	—
3251	その他再処理設備の附属施設	その他の主要な事項	分析設備	—	—	計量管理及び製品管理用グローブボックス[redacted]	核物質取扱ボックス	AB	1	Q-2	既設	非安重	—	B/—	—	—	—
3252	その他再処理設備の附属施設	その他の主要な事項	分析設備	—	—	計量管理及び製品管理用グローブボックス[redacted]	核物質取扱ボックス	AB	1	Q-2	既設	非安重	—	B/—	—	—	—
3253	その他再処理設備の附属施設	その他の主要な事項	分析設備	—	—	計量管理及び製品管理用グローブボックス[redacted]	核物質取扱ボックス	AB	1	Q-2	既設	非安重	—	B/—	—	—	—
3254	その他再処理設備の附属施設	その他の主要な事項	分析設備	—	—	計量管理及び製品管理用グローブボックス[redacted]	核物質取扱ボックス	AB	1	Q-2	既設	非安重	—	B/—	—	—	—
3255	その他再処理設備の附属施設	その他の主要な事項	分析設備	—	—	計量管理及び製品管理用グローブボックス[redacted]	核物質取扱ボックス	AB	1	Q-2	既設	非安重	—	B/—	—	—	—
3256	その他再処理設備の附属施設	その他の主要な事項	分析設備	—	—	抽出廃液分析用グローブボックス[redacted]	核物質取扱ボックス	AB	1	Q-2	既設	非安重	—	B/—	—	—	—
3257	その他再処理設備の附属施設	その他の主要な事項	分析設備	—	—	抽出廃液分析用グローブボックス[redacted]	核物質取扱ボックス	AB	1	Q-2	既設	非安重	—	B/—	—	—	—
3258	その他再処理設備の附属施設	その他の主要な事項	分析設備	—	—	抽出廃液分析用グローブボックス[redacted]	核物質取扱ボックス	AB	1	Q-2	既設	非安重	—	B/—	—	—	—
3259	その他再処理設備の附属施設	その他の主要な事項	分析設備	—	—	抽出廃液分析用グローブボックス[redacted]	核物質取扱ボックス	AB	1	Q-2	既設	非安重	—	B/—	—	—	—
3260	その他再処理設備の附属施設	その他の主要な事項	分析設備	—	—	抽出廃液分析用グローブボックス[redacted]	核物質取扱ボックス	AB	1	Q-2	既設	非安重	—	B/—	—	—	—
3261	その他再処理設備の附属施設	その他の主要な事項	分析設備	—	—	抽出廃液分析用グローブボックス[redacted]	核物質取扱ボックス	AB	1	Q-2	既設	非安重	—	B/—	—	—	—
3262	その他再処理設備の附属施設	その他の主要な事項	分析設備	—	—	抽出廃液分析用グローブボックス[redacted]	核物質取扱ボックス	AB	1	Q-2	既設	非安重	—	B/—	—	—	—
3263	その他再処理設備の附属施設	その他の主要な事項	分析設備	—	—	抽出廃液分析用グローブボックス[redacted]	核物質取扱ボックス	AB	1	Q-2	既設	非安重	—	B/—	—	—	—
3264	その他再処理設備の附属施設	その他の主要な事項	分析設備	—	—	抽出廃液分析用グローブボックス[redacted]	核物質取扱ボックス	AB	1	Q-2	既設	非安重	—	B/—	—	—	—
3265	その他再処理設備の附属施設	その他の主要な事項	分析設備	—	—	抽出廃液分析用グローブボックス[redacted]	核物質取扱ボックス	AB	1	Q-2	既設	非安重	—	B/—	—	—	—
3266	その他再処理設備の附属施設	その他の主要な事項	分析設備	—	—	抽出廃液分析用グローブボックス[redacted]	核物質取扱ボックス	AB	1	Q-2	既設	非安重	—	B/—	—	—	—
3267	その他再処理設備の附属施設	その他の主要な事項	分析設備	—	—	抽出廃液分析用グローブボックス[redacted]	核物質取扱ボックス	AB	1	Q-2	既設	非安重	—	B/—	—	—	—
3268	その他再処理設備の附属施設	その他の主要な事項	分析設備	—	—	抽出廃液分析用グローブボックス[redacted]	核物質取扱ボックス	AB	1	Q-2	既設	非安重	—	B/—	—	—	—
3269	その他再処理設備の附属施設	その他の主要な事項	分析設備	—	—	抽出廃液分析用グローブボックス[redacted]	核物質取扱ボックス	AB	1	Q-2	既設	非安重	—	B/—	—	—	—
3270	その他再処理設備の附属施設	その他の主要な事項	分析設備	—	—	抽出廃液分析用グローブボックス[redacted]	核物質取扱ボックス	AB	1	Q-2	既設	非安重	—	B/—	—	—	—
3271	その他再処理設備の附属施設	その他の主要な事項	分析設備	—	—	抽出廃液分析用グローブボックス[redacted]	核物質取扱ボックス	AB	1	Q-2	既設	非安重	—	B/—	—	—	—
3272	その他再処理設備の附属施設	その他の主要な事項	分析設備	—	—	抽出廃液分析用グローブボックス[redacted]	核物質取扱ボックス	AB	1	Q-2	既設	非安重	—	B/—	—	—	—
3273	その他再処理設備の附属施設	その他の主要な事項	分析設備	—	—	抽出廃液分析用グローブボックス[redacted]	核物質取扱ボックス	AB	1	Q-2	既設	非安重	—	B/—	—	—	—
3274	その他再処理設備の附属施設	その他の主要な事項	分析設備	—	—	抽出廃液分析用グローブボックス[redacted]	核物質取扱ボックス	AB	1	Q-2	既設	非安重	—	B/—	—	—	—
3275	その他再処理設備の附属施設	その他の主要な事項	分析設備	—	—	抽出廃液分析用グローブボックス[redacted]	核物質取扱ボックス	AB	1	Q-2	既設	非安重	—	B/—	—	—	—
3276	その他再処理設備の附属施設	その他の主要な事項	分析設備	—	—	抽出廃液分析用グローブボックス[redacted]	核物質取扱ボックス	AB	1	Q-2	既設	非安重	—	B/—	—	—	—
3277	その他再処理設備の附属施設	その他の主要な事項	分析設備	—	—	工程管理用ファ[redacted]	核物質取扱ボックス	AB	1	Q-2	既設	非安重	—	C/—	—	—	—
3278	その他再処理設備の附属施設	その他の主要な事項	分析設備	—	—	除染用ファ[redacted]	核物質取扱ボックス	AB	1	Q-2	既設	非安重	—	C/—	—	—	—
3279	その他再処理設備の附属施設	その他の主要な事項	分析設備	—	—	除染用ファ[redacted]	核物質取扱ボックス	AB	1	Q-2	既設	非安重	—	C/—	—	—	—
3280	その他再処理設備の附属施設	その他の主要な事項	分析設備	—	—	除染用ファ[redacted]	核物質取扱ボックス	AB	1	Q-2	既設	非安重	—	C/—	—	—	—
3281	その他再処理設備の附属施設	その他の主要な事項	分析設備	—	—	除染用ファ[redacted]	核物質取扱ボックス	AB	1	Q-2	既設	非安重	—	C/—	—	—	—
3282	その他再処理設備の附属施設	その他の主要な事項	分析設備	—	—	放射線測定用ファ[redacted]	核物質取扱ボックス	AB	1	Q-2	既設	非安重	—	C/—	—	—	—
3283	その他再処理設備の附属施設	その他の主要な事項	分析設備	—	—	放射線測定用ファ[redacted]	核物質取扱ボックス	AB	1	Q-2	既設	非安重	—	C/—	—	—	—
3284	その他再処理設備の附属施設	その他の主要な事項	分析設備	—	—	工程管理用ファ[redacted]	核物質取扱ボックス	AB	1	Q-2	既設	非安重	—	C/—	—	—	—
3285	その他再処理設備の附属施設	その他の主要な事項	分析設備	—	—	工程管理用ファ[redacted]	核物質取扱ボックス	AB	1	Q-2	既設	非安重	—	C/—	—	—	—
3286	その他再処理設備の附属施設	その他の主要な事項	分析設備	—	—	工程管理用ファ[redacted]	核物質取扱ボックス	AB	1	Q-2	既設	非安重	—	C/—	—	—	—
3287	その他再処理設備の附属施設	その他の主要な事項	分析設備	—	—	工程管理用ファ[redacted]	核物質取扱ボックス	AB	1	Q-2	既設	非安重	—	C/—	—	—	—
3288	その他再処理設備の附属施設	その他の主要な事項	分析設備	—	—	工程管理用ファ[redacted]	核物質取扱ボックス	AB	1	Q-2	既設	非安重	—	C/—	—	—	—
3289	その他再処理設備の附属施設	その他の主要な事項	分析設備	—	—	工程管理用ファ[redacted]	核物質取扱ボックス	AB	1	Q-2	既設	非安重	—	C/—	—	—	—
3290	その他再処理設備の附属施設	その他の主要な事項	分析設備	—	—	放射能分析用ファ[redacted]	核物質取扱ボックス	AB	1	Q-2	既設	非安重	—	C/—	—	—	—
3291	その他再処理設備の附属施設	その他の主要な事項	分析設備	—	—	放射能分析用ファ[redacted]	核物質取扱ボックス	AB	1	Q-2	既設	非安重	—	C/—	—	—	—
3292	その他再処理設備の附属施設	その他の主要な事項	分析設備	—	—	放射能分析用ファ[redacted]	核物質取扱ボックス	AB	1	Q-2	既設	非安重	—	C/—	—	—	—
3293	その他再処理設備の附属施設	その他の主要な事項	分析設備	—	—	放射能分析用ファ[redacted]	核物質取扱ボックス	AB	1	Q-2	既設	非安重	—	C/—	—	—	—
3294	その他再処理設備の附属施設	その他の主要な事項	分析設備	—	—	放射能分析用ファ[redacted]	核物質取扱ボックス	AB	1	Q-2	既設	非安重	—	C/—	—	—	—
3295	その他再処理設備の附属施設	その他の主要な事項	分析設備	—	—	粉末サンプル気送グローブボックス	核物質取扱ボックス	CA	1	Q-2	既設	非安重	—	B-1/—	—	—	—
3296	その他再処理設備の附属施設	その他の主要な事項	分析設備	—	—	粉末サンプル移動グローブボックス	核物質取扱ボックス	CA	1	Q-2	既設	非安重	—	B/—	—	—	—
3297	その他再処理設備の附属施設	その他の主要な事項	分析設備	—	—	粉末残サンプル保管グローブボックス	核物質取扱ボックス	CA	1	Q-2	既設	非安重	—	B-1/—	—	—	—
3298	その他再処理設備の附属施設	その他の主要な事項	分析設備	—	—	粉末密度測定グローブボックス	核物質取扱ボックス	CA	1	Q-2	既設	非安重	—	B-1/—	—	—	—
3299	その他再処理設備の附属施設	その他の主要な事項	分析設備	—	—	粉末水分測定グローブボックス	核物質取扱ボックス	CA	1	Q-2	既設	非安重	—	B-1/—	—	—	—
3300	その他再処理設備の附属施設	その他の主要な事項	分析設備	—	—	粉末Pu加熱定前処理グローブボックス	核物質取扱ボックス	CA	1	Q-2	既設	非安重	—	B-1/—	—	—	—
3301	その他再処理設備の附属施設	その他の主要な事項	分析設備	—	—	粉末Pu加熱定グローブボックス	核物質取扱ボックス	CA	1	Q-2	既設	非安重	—	B-1/—	—	—	—
3302	その他再処理設備の附属施設	その他の主要な事項	分析設備	—	—	粉末粒径測定グローブボックス	核物質取扱ボックス	CA	1	Q-2	既設	非安重	—	B-1/—	—	—	—
3303	その他再処理設備の附属施設	その他の主要な事項	分析設備	—	—	比表面積測定グローブボックス	核物質取扱ボックス	CA	1	Q-2	既設	非安重	—	B-1/—	—	—	—
3304	その他再処理設備の附属施設	その他の主要な事項	分析設備	—	—	固溶サンプル気送グローブボックス	核物質取扱ボックス	CA	1	Q-2	既設	非安重	—	B-1/—	—	—	—
3305	その他再処理設備の附属施設	その他の主要な事項	分析設備	—	—	分析装置	—	AB	一式	Q-2	既設	非安重	—	C/—	—	—	—
3306	その他再処理設備の附属施設	その他の主要な事項	分析設備	—	—	分析試料移送装置	—	AA, AB, AC, BA, CA, BA, BB, BC	一式	Q-2	既設	非安重	—	C/—	—	—	—
3307	その他再処理設備の附属施設	その他の主要な事項	分析設備	—	—	分析試料採取装置	—	AA, AB, AC, AB	一式	Q-2	既設	非安重	—	B/—	—	—	—
3308	その他再処理設備の附属施設	その他の主要な事項	分析設備	分析建屋	—	分析建屋の遮蔽設備（外壁、セル壁等）	建物・構築物	AB	一式	Q-2	既設	非安重	—	B/—	—	—	—
3309	その他再処理設備の附属施設	その他の主要な事項	分析設備	分析建屋	—	分析建屋	建物・構築物	屋外	1	Q-2	既設	非安重	—	B/—	—	—	0.6(再処理主)
3310	その他再処理設備の附属施設	その他の主要な事項	化学薬品貯蔵供給設備	化学薬品貯蔵供給系	—	硝酸受入れ貯槽	—	AB	1	Q-2	既設	非安重	—	C/—	—	—	—
3311	その他再処理設備の附属施設	その他の主要な事項	化学薬品貯蔵供給設備	化学薬品貯蔵供給系	—	水酸化ナトリウム受入れ貯槽	—	AB	1	Q-2	既設	非安重	—	C/—	—	—	—
3312	その他再処理設備の附属施設	その他の主要な事項	化学薬品貯蔵供給設備	化学薬品貯蔵供給系	—	TBP受入れ貯槽	—	AB	1	Q-2	改造	非安重	—	C/—	—	—	—
3313	その他再処理設備の附属施設	その他の主要な事項	化学薬品貯蔵供給設備	化学薬品貯蔵供給系	—	ヘドデカン受入れ貯槽	—	AB	1	Q-2	改造	非安重	—	C/—	—	—	—
3314	その他再処理設備の附属施設	その他の主要な事項	化学薬品貯蔵供給設備	化学薬品貯蔵供給系	—	硝酸ヒドラジン受入れ貯槽	—	AB	1	Q-2	改造	非安重	—	C/—	—	—	—

番号	施設区分		設備区分			機器名称	機種（注14）	設置場所	数量	申請回	変更区分	DB区分	SA区分	耐震設計	兼用（主項）	共用（主項）	備考	第四十六条第1項	第四十六条第1項	第四十七条第1項	第四十七条第2項	第四十七条第3項	第四十八条第1項	第四十九条第1項	第四十九条第2項	第五十条第1項第一号	第五十条第1項第二号	第五十条第1項第三号	第五十条第2項	第五十一条第1項
3242	その他再処理設備の附属施設	その他の主要な事項	分析設備	—	—	計量管理及び製品管理用グローブボックス[redacted]	核物質等取扱ボックス	AR	1	Q-2	既設	非安重	—	B/—	—	—		—	—	—	—	—	—	—	—	—	—	—	—	—
3243	その他再処理設備の附属施設	その他の主要な事項	分析設備	—	—	計量管理及び製品管理用グローブボックス[redacted]	核物質等取扱ボックス	AR	1	Q-2	既設	非安重	—	B/—	—	—		—	—	—	—	—	—	—	—	—	—	—	—	—
3244	その他再処理設備の附属施設	その他の主要な事項	分析設備	—	—	計量管理及び製品管理用グローブボックス[redacted]	核物質等取扱ボックス	AR	1	Q-2	既設	非安重	—	B/—	—	—		—	—	—	—	—	—	—	—	—	—	—	—	—
3245	その他再処理設備の附属施設	その他の主要な事項	分析設備	—	—	計量管理及び製品管理用グローブボックス[redacted]	核物質等取扱ボックス	AR	1	Q-2	既設	非安重	—	B/—	—	—		—	—	—	—	—	—	—	—	—	—	—	—	—
3246	その他再処理設備の附属施設	その他の主要な事項	分析設備	—	—	計量管理及び製品管理用グローブボックス[redacted]	核物質等取扱ボックス	AR	1	Q-2	既設	非安重	—	B/—	—	—		—	—	—	—	—	—	—	—	—	—	—	—	—
3247	その他再処理設備の附属施設	その他の主要な事項	分析設備	—	—	計量管理及び製品管理用グローブボックス[redacted]	核物質等取扱ボックス	AR	1	Q-2	既設	非安重	—	B/—	—	—		—	—	—	—	—	—	—	—	—	—	—	—	—
3248	その他再処理設備の附属施設	その他の主要な事項	分析設備	—	—	計量管理及び製品管理用グローブボックス[redacted]	核物質等取扱ボックス	AR	1	Q-2	既設	非安重	—	B/—	—	—		—	—	—	—	—	—	—	—	—	—	—	—	—
3249	その他再処理設備の附属施設	その他の主要な事項	分析設備	—	—	計量管理及び製品管理用グローブボックス[redacted]	核物質等取扱ボックス	AR	1	Q-2	既設	非安重	—	B/—	—	—		—	—	—	—	—	—	—	—	—	—	—	—	—
3250	その他再処理設備の附属施設	その他の主要な事項	分析設備	—	—	計量管理及び製品管理用グローブボックス[redacted]	核物質等取扱ボックス	AR	1	Q-2	既設	非安重	—	B/—	—	—		—	—	—	—	—	—	—	—	—	—	—	—	—
3251	その他再処理設備の附属施設	その他の主要な事項	分析設備	—	—	計量管理及び製品管理用グローブボックス[redacted]	核物質等取扱ボックス	AR	1	Q-2	既設	非安重	—	B/—	—	—		—	—	—	—	—	—	—	—	—	—	—	—	—
3252	その他再処理設備の附属施設	その他の主要な事項	分析設備	—	—	計量管理及び製品管理用グローブボックス[redacted]	核物質等取扱ボックス	AR	1	Q-2	既設	非安重	—	B/—	—	—		—	—	—	—	—	—	—	—	—	—	—	—	—
3253	その他再処理設備の附属施設	その他の主要な事項	分析設備	—	—	計量管理及び製品管理用グローブボックス[redacted]	核物質等取扱ボックス	AR	1	Q-2	既設	非安重	—	B/—	—	—		—	—	—	—	—	—	—	—	—	—	—	—	—
3254	その他再処理設備の附属施設	その他の主要な事項	分析設備	—	—	計量管理及び製品管理用グローブボックス[redacted]	核物質等取扱ボックス	AR	1	Q-2	既設	非安重	—	B/—	—	—		—	—	—	—	—	—	—	—	—	—	—	—	—
3255	その他再処理設備の附属施設	その他の主要な事項	分析設備	—	—	計量管理及び製品管理用グローブボックス[redacted]	核物質等取扱ボックス	AR	1	Q-2	既設	非安重	—	B/—	—	—		—	—	—	—	—	—	—	—	—	—	—	—	—
3256	その他再処理設備の附属施設	その他の主要な事項	分析設備	—	—	計量管理及び製品管理用グローブボックス[redacted]	核物質等取扱ボックス	AR	1	Q-2	既設	非安重	—	B/—	—	—		—	—	—	—	—	—	—	—	—	—	—	—	—
3257	その他再処理設備の附属施設	その他の主要な事項	分析設備	—	—	抽射能分析用グローブボックス[redacted]	核物質等取扱ボックス	AR	1	Q-2	既設	非安重	—	B/—	—	—		—	—	—	—	—	—	—	—	—	—	—	—	—
3258	その他再処理設備の附属施設	その他の主要な事項	分析設備	—	—	抽射能分析用グローブボックス[redacted]	核物質等取扱ボックス	AR	1	Q-2	既設	非安重	—	B/—	—	—		—	—	—	—	—	—	—	—	—	—	—	—	—
3259	その他再処理設備の附属施設	その他の主要な事項	分析設備	—	—	抽射能分析用グローブボックス[redacted]	核物質等取扱ボックス	AR	1	Q-2	既設	非安重	—	B/—	—	—		—	—	—	—	—	—	—	—	—	—	—	—	—
3260	その他再処理設備の附属施設	その他の主要な事項	分析設備	—	—	抽射能分析用グローブボックス[redacted]	核物質等取扱ボックス	AR	1	Q-2	既設	非安重	—	B/—	—	—		—	—	—	—	—	—	—	—	—	—	—	—	—
3261	その他再処理設備の附属施設	その他の主要な事項	分析設備	—	—	抽射能分析用グローブボックス[redacted]	核物質等取扱ボックス	AR	1	Q-2	既設	非安重	—	B/—	—	—		—	—	—	—	—	—	—	—	—	—	—	—	—
3262	その他再処理設備の附属施設	その他の主要な事項	分析設備	—	—	抽射能分析用グローブボックス[redacted]	核物質等取扱ボックス	AR	1	Q-2	既設	非安重	—	B/—	—	—		—	—	—	—	—	—	—	—	—	—	—	—	—
3263	その他再処理設備の附属施設	その他の主要な事項	分析設備	—	—	抽射能分析用グローブボックス[redacted]	核物質等取扱ボックス	AR	1	Q-2	既設	非安重	—	B/—	—	—		—	—	—	—	—	—	—	—	—	—	—	—	—
3264	その他再処理設備の附属施設	その他の主要な事項	分析設備	—	—	抽射能分析用グローブボックス[redacted]	核物質等取扱ボックス	AR	1	Q-2	既設	非安重	—	B/—	—	—		—	—	—	—	—	—	—	—	—	—	—	—	—
3265	その他再処理設備の附属施設	その他の主要な事項	分析設備	—	—	抽射能分析用グローブボックス[redacted]	核物質等取扱ボックス	AR	1	Q-2	既設	非安重	—	B/—	—	—		—	—	—	—	—	—	—	—	—	—	—	—	—
3266	その他再処理設備の附属施設	その他の主要な事項	分析設備	—	—	抽射能分析用グローブボックス[redacted]	核物質等取扱ボックス	AR	1	Q-2	既設	非安重	—	B/—	—	—		—	—	—	—	—	—	—	—	—	—	—	—	—
3267	その他再処理設備の附属施設	その他の主要な事項	分析設備	—	—	抽射能分析用グローブボックス[redacted]	核物質等取扱ボックス	AR	1	Q-2	既設	非安重	—	B/—	—	—		—	—	—	—	—	—	—	—	—	—	—	—	—
3268	その他再処理設備の附属施設	その他の主要な事項	分析設備	—	—	抽射能分析用グローブボックス[redacted]	核物質等取扱ボックス	AR	1	Q-2	既設	非安重	—	B/—	—	—		—	—	—	—	—	—	—	—	—	—	—	—	—
3269	その他再処理設備の附属施設	その他の主要な事項	分析設備	—	—	抽射能分析用グローブボックス[redacted]	核物質等取扱ボックス	AR	1	Q-2	既設	非安重	—	B/—	—	—		—	—	—	—	—	—	—	—	—	—	—	—	—
3270	その他再処理設備の附属施設	その他の主要な事項	分析設備	—	—	抽射能分析用グローブボックス[redacted]	核物質等取扱ボックス	AR	1	Q-2	既設	非安重	—	B/—	—	—		—	—	—	—	—	—	—	—	—	—	—	—	—
3271	その他再処理設備の附属施設	その他の主要な事項	分析設備	—	—	抽射能分析用グローブボックス[redacted]	核物質等取扱ボックス	AR	1	Q-2	既設	非安重	—	B/—	—	—		—	—	—	—	—	—	—	—	—	—	—	—	—
3272	その他再処理設備の附属施設	その他の主要な事項	分析設備	—	—	抽射能分析用グローブボックス[redacted]	核物質等取扱ボックス	AR	1	Q-2	既設	非安重	—	B/—	—	—		—	—	—	—	—	—	—	—	—	—	—	—	—
3273	その他再処理設備の附属施設	その他の主要な事項	分析設備	—	—	抽射能分析用グローブボックス[redacted]	核物質等取扱ボックス	AR	1	Q-2	既設	非安重	—	B/—	—	—		—	—	—	—	—	—	—	—	—	—	—	—	—
3274	その他再処理設備の附属施設	その他の主要な事項	分析設備	—	—	抽射能分析用グローブボックス[redacted]	核物質等取扱ボックス	AR	1	Q-2	既設	非安重	—	B/—	—	—		—	—	—	—	—	—	—	—	—	—	—	—	—
3275	その他再処理設備の附属施設	その他の主要な事項	分析設備	—	—	抽射能分析用グローブボックス[redacted]	核物質等取扱ボックス	AR	1	Q-2	既設	非安重	—	B/—	—	—		—	—	—	—	—	—	—	—	—	—	—	—	—
3276	その他再処理設備の附属施設	その他の主要な事項	分析設備	—	—	抽射能分析用グローブボックス[redacted]	核物質等取扱ボックス	AR	1	Q-2	既設	非安重	—	B/—	—	—		—	—	—	—	—	—	—	—	—	—	—	—	—
3277	その他再処理設備の附属施設	その他の主要な事項	分析設備	—	—	工程管理用ブース[redacted]	核物質等取扱ボックス	AR	1	Q-2	既設	非安重	—	C/—	—	—		—	—	—	—	—	—	—	—	—	—	—	—	—
3278	その他再処理設備の附属施設	その他の主要な事項	分析設備	—	—	除染用ブース[redacted]	核物質等取扱ボックス	AR	1	Q-2	既設	非安重	—	C/—	—	—		—	—	—	—	—	—	—	—	—	—	—	—	—
3279	その他再処理設備の附属施設	その他の主要な事項	分析設備	—	—	除染用ブース[redacted]	核物質等取扱ボックス	AR	1	Q-2	既設	非安重	—	C/—	—	—		—	—	—	—	—	—	—	—	—	—	—	—	—
3280	その他再処理設備の附属施設	その他の主要な事項	分析設備	—	—	除染用ブース[redacted]	核物質等取扱ボックス	AR	1	Q-2	既設	非安重	—	C/—	—	—		—	—	—	—	—	—	—	—	—	—	—	—	—
3281	その他再処理設備の附属施設	その他の主要な事項	分析設備	—	—	除染用ブース[redacted]	核物質等取扱ボックス	AR	1	Q-2	既設	非安重	—	C/—	—	—		—	—	—	—	—	—	—	—	—	—	—	—	—
3282	その他再処理設備の附属施設	その他の主要な事項	分析設備	—	—	抽射線測定用ブース[redacted]	核物質等取扱ボックス	AR	1	Q-2	既設	非安重	—	C/—	—	—		—	—	—	—	—	—	—	—	—	—	—	—	—
3283	その他再処理設備の附属施設	その他の主要な事項	分析設備	—	—	抽射線測定用ブース[redacted]	核物質等取扱ボックス	AR	1	Q-2	既設	非安重	—	C/—	—	—		—	—	—	—	—	—	—	—	—	—	—	—	—
3284	その他再処理設備の附属施設	その他の主要な事項	分析設備	—	—	工程管理用ブース[redacted]	核物質等取扱ボックス	AR	1	Q-2	既設	非安重	—	C/—	—	—		—	—	—	—	—	—	—	—	—	—	—	—	—
3285	その他再処理設備の附属施設	その他の主要な事項	分析設備	—	—	工程管理用ブース[redacted]	核物質等取扱ボックス	AR	1	Q-2	既設	非安重	—	C/—	—	—		—	—	—	—	—	—	—	—	—	—	—	—	—
3286	その他再処理設備の附属施設	その他の主要な事項	分析設備	—	—	工程管理用ブース[redacted]	核物質等取扱ボックス	AR	1	Q-2	既設	非安重	—	C/—	—	—		—	—	—	—	—	—	—	—	—	—	—	—	—
3287	その他再処理設備の附属施設	その他の主要な事項	分析設備	—	—	工程管理用ブース[redacted]	核物質等取扱ボックス	AR	1	Q-2	既設	非安重	—	C/—	—	—		—	—	—	—	—	—	—	—	—	—	—	—	—
3288	その他再処理設備の附属施設	その他の主要な事項	分析設備	—	—	工程管理用ブース[redacted]	核物質等取扱ボックス	AR	1	Q-2	既設	非安重	—	C/—	—	—		—	—	—	—	—	—	—	—	—	—	—	—	—
3289	その他再処理設備の附属施設	その他の主要な事項	分析設備	—	—	工程管理用ブース[redacted]	核物質等取扱ボックス	AR	1	Q-2	既設	非安重	—	C/—	—	—		—	—	—	—	—	—	—	—	—	—	—	—	—
3290	その他再処理設備の附属施設	その他の主要な事項	分析設備	—	—	工程管理用ブース[redacted]	核物質等取扱ボックス	AR	1	Q-2	既設	非安重	—	C/—	—	—		—	—	—	—	—	—	—	—	—	—	—	—	—
3291	その他再処理設備の附属施設	その他の主要な事項	分析設備	—	—	抽射能分析用ブース[redacted]	核物質等取扱ボックス	AR	1	Q-2	既設	非安重	—	C/—	—	—		—	—	—	—	—	—	—	—	—	—	—	—	—
3292	その他再処理設備の附属施設	その他の主要な事項	分析設備	—	—	抽射能分析用ブース[redacted]	核物質等取扱ボックス	AR	1	Q-2	既設	非安重	—	C/—	—	—		—	—	—	—	—	—	—	—	—	—	—	—	—
3293	その他再処理設備の附属施設	その他の主要な事項	分析設備	—	—	抽射能分析用ブース[redacted]	核物質等取扱ボックス	AR	1	Q-2	既設	非安重	—	C/—	—	—		—	—	—	—	—	—	—	—	—	—	—	—	—
3294	その他再処理設備の附属施設	その他の主要な事項	分析設備	—	—	抽射能分析用ブース[redacted]	核物質等取扱ボックス	AR	1	Q-2	既設	非安重	—	C/—	—	—		—	—	—	—	—	—	—	—	—	—	—	—	—
3295	その他再処理設備の附属施設	その他の主要な事項	分析設備	—	—	抽射能分析用ブース[redacted]	核物質等取扱ボックス	AR	1	Q-2	既設	非安重	—	C/—	—	—		—	—	—	—	—	—	—	—	—	—	—	—	—
3296	その他再処理設備の附属施設	その他の主要な事項	分析設備	—	—	抽射能分析用ブース[redacted]	核物質等取扱ボックス	AR	1	Q-2	既設	非安重	—	C/—	—	—		—	—	—	—	—	—	—	—	—	—	—	—	—
3297	その他再処理設備の附属施設	その他の主要な事項	分析設備	—	—	抽射能分析用ブース[redacted]	核物質等取扱ボックス	AR	1	Q-2	既設	非安重	—	C/—	—	—		—	—	—	—	—	—	—	—	—	—	—	—	—
3298	その他再処理設備の附属施設	その他の主要な事項	分析設備	—	—	粉末サンプル気送グローブボックス	核物質等取扱ボックス	CL	1	Q-2	既設	非安重	—	B-1/—	—	—		—	—	—	—	—	—	—	—	—	—	—	—	—
3299	その他再処理設備の附属施設	その他の主要な事項	分析設備	—	—	粉末サンプル移動グローブボックス	核物質等取扱ボックス	CL	1	Q-2	既設	非安重	—	B/—	—	—		—	—	—	—	—	—	—	—	—	—	—	—	—
3300	その他再処理設備の附属施設	その他の主要な事項	分析設備	—	—	粉末残サンプル保管グローブボックス	核物質等取扱ボックス	CL	1	Q-2	既設	非安重	—	B-1/—	—	—		—	—	—	—	—	—	—	—	—	—	—	—	—
3301	その他再処理設備の附属施設	その他の主要な事項	分析設備	—	—	粉末密度測定グローブボックス	核物質等取扱ボックス	CL	1	Q-2	既設	非安重	—	B-1/—	—	—		—	—	—	—	—	—	—	—	—	—	—	—	—
3302	その他再処理設備の附属施設	その他の主要な事項	分析設備	—	—	粉末水分測定グローブボックス	核物質等取扱ボックス	CL	1	Q-2	既設	非安重	—	B-1/—	—	—		—	—	—	—	—	—	—	—	—	—	—	—	—
3303	その他再処理設備の附属施設	その他の主要な事項	分析設備	—	—	粉末Ｍｏ測定前処理グローブボックス	核物質等取扱ボックス	CL	1	Q-2	既設	非安重	—	B-1/—	—	—		—	—	—	—	—	—	—	—	—	—	—	—	—
3304	その他再処理設備の附属施設	その他の主要な事項	分析設備	—	—	粉末Ｍｏ測定グローブボックス	核物質等取扱ボックス	CL	1	Q-2	既設	非安重	—	B-1/—	—	—		—	—	—	—	—	—	—	—	—	—	—	—	—
3305	その他再処理設備の附属施設	その他の主要な事項	分析設備	—	—	粉末粒径測定グローブボックス	核物質等取扱ボックス	CL	1	Q-2	既設	非安重	—	B-1/—	—	—		—	—	—	—	—	—	—	—	—	—	—	—	—
3306	その他再処理設備の附属施設	その他の主要な事項	分析設備	—	—	比表面積測定グローブボックス	核物質等取扱ボックス	CL	1	Q-2	既設	非安重	—	B-1/—	—	—		—	—	—	—	—	—	—	—	—	—	—	—	—
3307	その他再処理設備の附属施設	その他の主要な事項	分析設備	—	—	溶液サンプル気送グローブボックス	核物質等取扱ボックス	CL	1	Q-2	既設	非安重	—	B-1/—	—	—		—	—	—	—	—	—	—	—	—	—	—	—	—
3308	その他再処理設備の附属施設	その他の主要な事項	分析設備	—	—	分析装置	—	AR	一式	Q-2	既設	非安重	—	C/—	—	—		—	—	—	—	—	—	—	—	—	—	—	—	—
3309	その他再処理設備の附属施設	その他の主要な事項	分析設備	—	—	分析試料移送装置	—	AA, AB, AC, BA, CA, AE, BB, AF	一式	Q-2	既設	非安重	—	C/—	—	—		—	—	—	—	—	—	—	—	—	—	—	—	—
3310	その他再処理設備の附属施設	その他の主要な事項	分析設備	—	—	分析試料採取装置	—	AA, AB, AC, AD	一式	Q-2	既設	非安重	—	B/—	—	—		—	—	—	—	—	—	—	—	—	—	—	—	—
3311	その他再処理設備の附属施設	その他の主要な事項	分析設備	分析建屋	—	分析建屋の遮蔽設備（外壁、セル壁等）	建物・構築物	AR	一式	Q-2	既設	非安重	—	B/—	—	—		—	—	—	—	—	—	—	—	—	—	—	—	—
3312	その他再処理設備の附属施設	その他の主要な事項	分析設備	分析建屋	—	分析建屋	建物・構築物	屋外	1	Q-2	既設	非安重	—	B/—	—	0SL(再処理主)		—	—	—	—	—	—	—	—	—	—	—	—	—
3313	その他再処理設備の附属施設	その他の主要な事項	化学薬品貯蔵供給設備	化学薬品貯蔵供給系	—	硝酸受入れ貯槽	—	AR	1	Q-2	既設	非安重	—	C/—	—	—		—	—	—	—	—	—	—	—	—	—	—	—	—
3314	その他再処理設備の附属施設	その他の主要な事項	化学薬品貯蔵供給設備	化学薬品貯蔵供給系	—	水酸化ナトラウム受入れ貯槽	—	AR	1	Q-2	既設	非安重	—	C/—	—	—		—	—	—	—	—	—	—	—	—	—	—	—	—
3315	その他再処理設備の附属施設	その他の主要な事項	化学薬品貯蔵供給設備	化学薬品貯蔵供給系	—	TBP受入れ貯槽	—	AR	1	Q-2	改造	非安重	—	C/—	—	—		—	—	—	—	—	—	—	—	—	—	—	—	—
3316	その他再処理設備の附属施設	その他の主要な事項	化学薬品貯蔵供給設備	化学薬品貯蔵供給系	—	ｎ-ドデカン受入れ貯槽	—	AR	1	Q-2	改造	非安重	—	C/—	—	—		—	—	—	—	—	—	—	—	—	—	—	—	—
3317	その他再処理設備の附属施設	その他の主要な事項	化学薬品貯蔵供給設備	化学薬品貯蔵供給系	—	硝酸ヒドラジン受入れ貯槽	—	AR	1	Q-2	改造	非安重	—	C/—	—	—		—	—	—	—	—	—	—	—	—	—	—	—	—

設工認申請対象機器の技術基準への適合性に係る整理

| 番号 | 施設区分 | | 設備区分 | | 機器名称 | 種別（主GI） | 設置場所 | 数量 | 申請回 | 変更区分 | D B区分 | S A区分 | 耐震設計 | 兼用（主端） | 共用（主端） | 備考 | 第四十条第一項 | 第四十条第二項 | 第四十条第三項 | 第五十三条第一項 | 第六十五条第二項 | 第八条第一項 | 第八条第二項 | 第八条第三項 | 第七条第一項 | 第七条第二項 | 第八条第一項第一号 | 第八条第一項第二号 | 第八条第一項第三号 | 第八条第一項第四号 | 第八条第一項第五号 | 第九条第一項 | 第九条第二項 | 第九条第三項 | 第十条第一項 | 第十条第二項 | 第十条第三項 | 第十条第四項 | 第十条第五項 | 第十条第六項 | 第十条第七項 | 第十条第八項 | 第十条第九項 | 第十条第十項 | 第十一条第一項 | 第十一条第二項 | 第十一条第三項 | 第十二条第一項 | 第十二条第二項 | 第十三条第一項 | 第十三条第二項 | 第十四条第一項第一号 | 第十四条第一項第二号 | 第十四条第一項第三号 | 第十四条第一項第四号 | 第十四条第一項第五号 | 第十四条第一項第六号 | 第十四条第一項第七号 | 第十四条第一項第八号 | 第十四条第一項第九号 | 第十四条第一項第十号 | 第十四条第一項第十一号 | 第十四条第一項第十二号 | 第十四条第一項第十三号 | 第十四条第一項第十四号 | 第十四条第一項第十五号 | 第十四条第一項第十六号 | 第十四条第一項第十七号 | 第十四条第一項第十八号 | 第十四条第一項第十九号 | 第十四条第一項第二十号 | 第十四条第一項第二十一号 | 第十四条第一項第二十二号 | 第十四条第一項第二十三号 | 第十四条第一項第二十四号 | 第十四条第一項第二十五号 | 第十四条第一項第二十六号 | 第十四条第一項第二十七号 | 第十四条第一項第二十八号 | 第十四条第一項第二十九号 | 第十四条第一項第三十号 | 第十四条第一項第三十一号 | 第十四条第一項第三十二号 | 第十四条第一項第三十三号 | 第十四条第一項第三十四号 | 第十四条第一項第三十五号 | 第十四条第一項第三十六号 | 第十四条第一項第三十七号 | 第十四条第一項第三十八号 | 第十四条第一項第三十九号 | 第十四条第一項第四十号 | 第十四条第一項第四十一号 | 第十四条第一項第四十二号 | 第十四条第一項第四十三号 | 第十四条第一項第四十四号 | 第十四条第一項第四十五号 | 第十四条第一項第四十六号 | 第十四条第一項第四十七号 | 第十四条第一項第四十八号 | 第十四条第一項第四十九号 | 第十四条第一項第五十号 | 第十四条第一項第五十一号 | 第十四条第一項第五十二号 | 第十四条第一項第五十三号 | 第十四条第一項第五十四号 | 第十四条第一項第五十五号 | 第十四条第一項第五十六号 | 第十四条第一項第五十七号 | 第十四条第一項第五十八号 | 第十四条第一項第五十九号 | 第十四条第一項第六十号 | 第十四条第一項第六十一号 | 第十四条第一項第六十二号 | 第十四条第一項第六十三号 | 第十四条第一項第六十四号 | 第十四条第一項第六十五号 | 第十四条第一項第六十六号 | 第十四条第一項第六十七号 | 第十四条第一項第六十八号 | 第十四条第一項第六十九号 | 第十四条第一項第七十号 | 第十四条第一項第七十一号 | 第十四条第一項第七十二号 | 第十四条第一項第七十三号 | 第十四条第一項第七十四号 | 第十四条第一項第七十五号 | 第十四条第一項第七十六号 | 第十四条第一項第七十七号 | 第十四条第一項第七十八号 | 第十四条第一項第七十九号 | 第十四条第一項第八十号 | 第十四条第一項第八十一号 | 第十四条第一項第八十二号 | 第十四条第一項第八十三号 | 第十四条第一項第八十四号 | 第十四条第一項第八十五号 | 第十四条第一項第八十六号 | 第十四条第一項第八十七号 | 第十四条第一項第八十八号 | 第十四条第一項第八十九号 | 第十四条第一項第九十号 | 第十四条第一項第九十一号 | 第十四条第一項第九十二号 | 第十四条第一項第九十三号 | 第十四条第一項第九十四号 | 第十四条第一項第九十五号 | 第十四条第一項第九十六号 | 第十四条第一項第九十七号 | 第十四条第一項第九十八号 | 第十四条第一項第九十九号 | 第十四条第一項第百号 | 第十四条第一項第百一号 | 第十四条第一項第百二号 | 第十四条第一項第百三号 | 第十四条第一項第百四号 | 第十四条第一項第百五号 | 第十四条第一項第百六号 | 第十四条第一項第百七号 | 第十四条第一項第百八号 | 第十四条第一項第百九号 | 第十四条第一項第百十号 | 第十四条第一項第百十一号 | 第十四条第一項第百十二号 | 第十四条第一項第百十三号 | 第十四条第一項第百十四号 | 第十四条第一項第百十五号 | 第十四条第一項第百十六号 | 第十四条第一項第百十七号 | 第十四条第一項第百十八号 | 第十四条第一項第百十九号 | 第十四条第一項第百二十号 | 第十四条第一項第百二十一号 | 第十四条第一項第百二十二号 | 第十四条第一項第百二十三号 | 第十四条第一項第百二十四号 | 第十四条第一項第百二十五号 | 第十四条第一項第百二十六号 | 第十四条第一項第百二十七号 | 第十四条第一項第百二十八号 | 第十四条第一項第百二十九号 | 第十四条第一項第百三十号 | 第十四条第一項第百三十一号 | 第十四条第一項第百三十二号 | 第十四条第一項第百三十三号 | 第十四条第一項第百三十四号 | 第十四条第一項第百三十五号 | 第十四条第一項第百三十六号 | 第十四条第一項第百三十七号 | 第十四条第一項第百三十八号 | 第十四条第一項第百三十九号 | 第十四条第一項第百四十号 | 第十四条第一項第百四十一号 | 第十四条第一項第百四十二号 | 第十四条第一項第百四十三号 | 第十四条第一項第百四十四号 | 第十四条第一項第百四十五号 | 第十四条第一項第百四十六号 | 第十四条第一項第百四十七号 | 第十四条第一項第百四十八号 | 第十四条第一項第百四十九号 | 第十四条第一項第百五十号 | 第十四条第一項第百五十一号 | 第十四条第一項第百五十二号 | 第十四条第一項第百五十三号 | 第十四条第一項第百五十四号 | 第十四条第一項第百五十五号 | 第十四条第一項第百五十六号 | 第十四条第一項第百五十七号 | 第十四条第一項第百五十八号 | 第十四条第一項第百五十九号 | 第十四条第一項第百六十号 | 第十四条第一項第百六十一号 | 第十四条第一項第百六十二号 | 第十四条第一項第百六十三号 | 第十四条第一項第百六十四号 | 第十四条第一項第百六十五号 | 第十四条第一項第百六十六号 | 第十四条第一項第百六十七号 | 第十四条第一項第百六十八号 | 第十四条第一項第百六十九号 | 第十四条第一項第百七十号 | 第十四条第一項第百七十一号 | 第十四条第一項第百七十二号 | 第十四条第一項第百七十三号 | 第十四条第一項第百七十四号 | 第十四条第一項第百七十五号 | 第十四条第一項第百七十六号 | 第十四条第一項第百七十七号 | 第十四条第一項第百七十八号 | 第十四条第一項第百七十九号 | 第十四条第一項第百八十号 | 第十四条第一項第百八十一号 | 第十四条第一項第百八十二号 | 第十四条第一項第百八十三号 | 第十四条第一項第百八十四号 | 第十四条第一項第百八十五号 | 第十四条第一項第百八十六号 | 第十四条第一項第百八十七号 | 第十四条第一項第百八十八号 | 第十四条第一項第百八十九号 | 第十四条第一項第百九十号 | 第十四条第一項第百九十一号 | 第十四条第一項第百九十二号 | 第十四条第一項第百九十三号 | 第十四条第一項第百九十四号 | 第十四条第一項第百九十五号 | 第十四条第一項第百九十六号 | 第十四条第一項第百九十七号 | 第十四条第一項第百九十八号 | 第十四条第一項第百九十九号 | 第十四条第一項第二百号 | 第十四条第一項第二百一号 | 第十四条第一項第二百二号 | 第十四条第一項第二百三号 | 第十四条第一項第二百四号 | 第十四条第一項第二百五号 | 第十四条第一項第二百六号 | 第十四条第一項第二百七号 | 第十四条第一項第二百八号 | 第十四条第一項第二百九号 | 第十四条第一項第二百十号 | 第十四条第一項第二百十一号 | 第十四条第一項第二百十二号 | 第十四条第一項第二百十三号 | 第十四条第一項第二百十四号 | 第十四条第一項第二百十五号 | 第十四条第一項第二百十六号 | 第十四条第一項第二百十七号 | 第十四条第一項第二百十八号 | 第十四条第一項第二百十九号 | 第十四条第一項第二百二十号 | 第十四条第一項第二百二十一号 | 第十四条第一項第二百二十二号 | 第十四条第一項第二百二十三号 | 第十四条第一項第二百二十四号 | 第十四条第一項第二百二十五号 | 第十四条第一項第二百二十六号 | 第十四条第一項第二百二十七号 | 第十四条第一項第二百二十八号 | 第十四条第一項第二百二十九号 | 第十四条第一項第二百三十号 | 第十四条第一項第二百三十一号 | 第十四条第一項第二百三十二号 | 第十四条第一項第二百三十三号 | 第十四条第一項第二百三十四号 | 第十四条第一項第二百三十五号 | 第十四条第一項第二百三十六号 | 第十四条第一項第二百三十七号 | 第十四条第一項第二百三十八号 | 第十四条第一項第二百三十九号 | 第十四条第一項第二百四十号 | 第十四条第一項第二百四十一号 | 第十四条第一項第二百四十二号 | 第十四条第一項第二百四十三号 | 第十四条第一項第二百四十四号 | 第十四条第一項第二百四十五号 | 第十四条第一項第二百四十六号 | 第十四条第一項第二百四十七号 | 第十四条第一項第二百四十八号 | 第十四条第一項第二百四十九号 | 第十四条第一項第二百五十号 | 第十四条第一項第二百五十一号 | 第十四条第一項第二百五十二号 | 第十四条第一項第二百五十三号 | 第十四条第一項第二百五十四号 | 第十四条第一項第二百五十五号 | 第十四条第一項第二百五十六号 | 第十四条第一項第二百五十七号 | 第十四条第一項第二百五十八号 | 第十四条第一項第二百五十九号 | 第十四条第一項第二百六十号 | 第十四条第一項第二百六十一号 | 第十四条第一項第二百六十二号 | 第十四条第一項第二百六十三号 | 第十四条第一項第二百六十四号 | 第十四条第一項第二百六十五号 | 第十四条第一項第二百六十六号 | 第十四条第一項第二百六十七号 | 第十四条第一項第二百六十八号 | 第十四条第一項第二百六十九号 | 第十四条第一項第二百七十号 | 第十四条第一項第二百七十一号 | 第十四条第一項第二百七十二号 | 第十四条第一項第二百七十三号 | 第十四条第一項第二百七十四号 | 第十四条第一項第二百七十五号 | 第十四条第一項第二百七十六号 | 第十四条第一項第二百七十七号 | 第十四条第一項第二百七十八号 | 第十四条第一項第二百七十九号 | 第十四条第一項第二百八十号 | 第十四条第一項第二百八十一号 | 第十四条第一項第二百八十二号 | 第十四条第一項第二百八十三号 | 第十四条第一項第二百八十四号 | 第十四条第一項第二百八十五号 | 第十四条第一項第二百八十六号 | 第十四条第一項第二百八十七号 | 第十四条第一項第二百八十八号 | 第十四条第一項第二百八十九号 | 第十四条第一項第二百九十号 | 第十四条第一項第二百九十一号 | 第十四条第一項第二百九十二号 | 第十四条第一項第二百九十三号 | 第十四条第一項第二百九十四号 | 第十四条第一項第二百九十五号 | 第十四条第一項第二百九十六号 | 第十四条第一項第二百九十七号 | 第十四条第一項第二百九十八号 | 第十四条第一項第二百九十九号 | 第十四条第一項第三百号 | 第十四条第一項第三百一号 | 第十四条第一項第三百二号 | 第十四条第一項第三百三号 | 第十四条第一項第三百四号 | 第十四条第一項第三百五号 | 第十四条第一項第三百六号 | 第十四条第一項第三百七号 | 第十四条第一項第三百八号 | 第十四条第一項第三百九号 | 第十四条第一項第三百十号 | 第十四条第一項第三百十一号 | 第十四条第一項第三百十二号 | 第十四条第一項第三百十三号 | 第十四条第一項第三百十四号 | 第十四条第一項第三百十五号 | 第十四条第一項第三百十六号 | 第十四条第一項第三百十七号 | 第十四条第一項第三百十八号 | 第十四条第一項第三百十九号 | 第十四条第一項第三百二十号 | 第十四条第一項第三百二十一号 | 第十四条第一項第三百二十二号 | 第十四条第一項第三百二十三号 | 第十四条第一項第三百二十四号 | 第十四条第一項第三百二十五号 | 第十四条第一項第三百二十六号 | 第十四条第一項第三百二十七号 | 第十四条第一項第三百二十八号 | 第十四条第一項第三百二十九号 | 第十四条第一項第三百三十号 | 第十四条第一項第三百三十一号 | 第十四条第一項第三百三十二号 | 第十四条第一項第三百三十三号 | 第十四条第一項第三百三十四号 | 第十四条第一項第三百三十五号 | 第十四条第一項第三百三十六号 | 第十四条第一項第三百三十七号 | 第十四条第一項第三百三十八号 | 第十四条第一項第三百三十九号 | 第十四条第一項第三百四十号 | 第十四条第一項第三百四十一号 | 第十四条第一項第三百四十二号 | 第十四条第一項第三百四十三号 | 第十四条第一項第三百四十四号 | 第十四条第一項第三百四十五号 | 第十四条第一項第三百四十六号 | 第十四条第一項第三百四十七号 | 第十四条第一項第三百四十八号 | 第十四条第一項第三百四十九号 | 第十四条第一項第三百五十号 | 第十四条第一項第三百五十一号 | 第十四条第一項第三百五十二号 | 第十四条第一項第三百五十三号 | 第十四条第一項第三百五十四号 | 第十四条第一項第三百五十五号 | 第十四条第一項第三百五十六号 | 第十四条第一項第三百五十七号 | 第十四条第一項第三百五十八号 | 第十四条第一項第三百五十九号 | 第十四条第一項第三百六十号 | 第十四条第一項第三百六十一号 | 第十四条第一項第三百六十二号 | 第十四条第一項第三百六十三号 | 第十四条第一項第三百六十四号 | 第十四条第一項第三百六十五号 | 第十四条第一項第三百六十六号 | 第十四条第一項第三百六十七号 | 第十四条第一項第三百六十八号 | 第十四条第一項第三百六十九号 | 第十四条第一項第三百七十号 | 第十四条第一項第三百七十一号 | 第十四条第一項第三百七十二号 | 第十四条第一項第三百七十三号 | 第十四条第一項第三百七十四号 | 第十四条第一項第三百七十五号 | 第十四条第一項第三百七十六号 | 第十四条第一項第三百七十七号 | 第十四条第一項第三百七十八号 | 第十四条第一項第三百七十九号 | 第十四条第一項第三百八十号 | 第十四条第一項第三百八十一号 | 第十四条第一項第三百八十二号 | 第十四条第一項第三百八十三号 | 第十四条第一項第三百八十四号 | 第十四条第一項第三百八十五号 | 第十四条第一項第三百八十六号 | 第十四条第一項第三百八十七号 | 第十四条第一項第三百八十八号 | 第十四条第一項第三百八十九号 | 第十四条第一項第三百九十号 | 第十四条第一項第三百九十一号 | 第十四条第一項第三百九十二号 | 第十四条第一項第三百九十三号 | 第十四条第一項第三百九十四号 | 第十四条第一項第三百九十五号 | 第十四条第一項第三百九十六号 | 第十四条第一項第三百九十七号 | 第十四条第一項第三百九十八号 | 第十四条第一項第三百九十九号 | 第十四条第一項第四百号 | 第十四条第一項第四百一号 | 第十四条第一項第四百二号 | 第十四条第一項第四百三号 | 第十四条第一項第四百四号 | 第十四条第一項第四百五号 | 第十四条第一項第四百六号 | 第十四条第一項第四百七号 | 第十四条第一項第四百八号 | 第十四条第一項第四百九号 | 第十四条第一項第四百十号 | 第十四条第一項第四百十一号 | 第十四条第一項第四百十二号 | 第十四条第一項第四百十三号 | 第十四条第一項第四百十四号 | 第十四条第一項第四百十五号 | 第十四条第一項第四百十六号 | 第十四条第一項第四百十七号 | 第十四条第一項第四百十八号 | 第十四条第一項第四百十九号 | 第十四条第一項第四百二十号 | 第十四条第一項第四百二十一号 | 第十四条第一項第四百二十二号 | 第十四条第一項第四百二十三号 | 第十四条第一項第四百二十四号 | 第十四条第一項第四百二十五号 | 第十四条第一項第四百二十六号 | 第十四条第一項第四百二十七号 | 第十四条第一項第四百二十八号 | 第十四条第一項第四百二十九号 | 第十四条第一項第四百三十号 | 第十四条第一項第四百三十一号 | 第十四条第一項第四百三十二号 | 第十四条第一項第四百三十三号 | 第十四条第一項第四百三十四号 | 第十四条第一項第四百三十五号 | 第十四条第一項第四百三十六号 | 第十四条第一項第四百三十七号 | 第十四条第一項第四百三十八号 | 第十四条第一項第四百三十九号 | 第十四条第一項第四百四十号 | 第十四条第一項第四百四十一号 | 第十四条第一項第四百四十二号 | 第十四条第一項第四百四十三号 | 第十四条第一項第四百四十四号 | 第十四条第一項第四百四十五号 | 第十四条第一項第四百四十六号 | 第十四条第一項第四百四十七号 | 第十四条第一項第四百四十八号 | 第十四条第一項第四百四十九号 | 第十四条第一項第四百五十号 | 第十四条第一項第四百五十一号 | 第十四条第一項第四百五十二号 | 第十四条第一項第四百五十三号 | 第十四条第一項第四百五十四号 | 第十四条第一項第四百五十五号 | 第十四条第一項第四百五十六号 | 第十四条第一項第四百五十七号 | 第十四条第一項第四百五十八号 | 第十四条第一項第四百五十九号 | 第十四条第一項第四百六十号 | 第十四条第一項第四百六十一号 | 第十四条第一項第四百六十二号 | 第十四条第一項第四百六十三号 | 第十四条第一項第四百六十四号 | 第十四条第一項第四百六十五号 | 第十四条第一項第四百六十六号 | 第十四条第一項第四百六十七号 | 第十四条第一項第四百六十八号 | 第十四条第一項第四百六十九号 | 第十四条第一項第四百七十号 | 第十四条第一項第四百七十一号 | 第十四条第一項第四百七十二号 | 第十四条第一項第四百七十三号 | 第十四条第一項第四百七十四号 | 第十四条第一項第四百七十五号 | 第十四条第一項第四百七十六号 | 第十四条第一項第四百七十七号 | 第十四条第一項第四百七十八号 | 第十四条第一項第四百七十九号 | 第十四条第一項第四百八十号 | 第十四条第一項第四百八十一号 | 第十四条第一項第四百八十二号 | 第十四条第一項第四百八十三号 | 第十四条第一項第四百八十四号 | 第十四条第一項第四百八十五号 | 第十四条第一項第四百八十六号 | 第十四条第一項第四百八十七号 | 第十四条第一項第四百八十八号 | 第十四条第一項第四百八十九号 | 第十四条第一項第四百九十号 | 第十四条第一項第四百九十一号 | 第十四条第一項第四百九十二号 | 第十四条第一項第四百九十三号 | 第十四条第一項第四百九十四号 | 第十四条第一項第四百九十五号 | 第十四条第一項第四百九十六号 | 第十四条第一項第四百九十七号 | 第十四条第一項第四百九十八号 | 第十四条第一項第四百九十九号 | 第十四条第一項第五百号 | 第十四条第一項第五百一号 | 第十四条第一項第五百二号 | 第十四条第一項第五百三号 | 第十四条第一項第五百四号 | 第十四条第一項第五百五号 | 第十四条第一項第五百六号 | 第十四条第一項第五百七号 | 第十四条第一項第五百八号 | 第十四条第一項第五百九号 | 第十四条第一項第五百十号 | 第十四条第一項第五百十一号 | 第十四条第一項第五百十二号 | 第十四条第一項第五百十三号 | 第十四条第一項第五百十四号 | 第十四条第一項第五百十五号 | 第十四条第一項第五百十六号 | 第十四条第一項第五百十七号 | 第十四条第一項第五百十八号 | 第十四条第一項第五百十九号 | 第十四条第一項第五百二十号 | 第十四条第一項第五百二十一号 | 第十四条第一項第五百二十二号 | 第十四条第一項第五百二十三号 | 第十四条第一項第五百二十四号 | 第十四条第一項第五百二十五号 | 第十四条第一項第五百二十六号 | 第十四条第一項第五百二十七号 | 第十四条第一項第五百二十八号 | 第十四条第一項第五百二十九号 | 第十四条第一項第五百三十号 | 第十四条第一項第五百三十一号 | 第十四条第一項第五百三十二号 | 第十四条第一項第五百三十三号 | 第十四条第一項第五百三十四号 | 第十四条第一項第五百三十五号 | 第十四条第一項第五百三十六号 | 第十四条第一項第五百三十七号 | 第十四条第一項第五百三十八号 | 第十四条第一項第五百三十九号 | 第十四条第一項第五百四十号 | 第十四条第一項第五百四十一号 | 第十四条第一項第五百四十二号 | 第十四条第一項第五百四十三号 | 第十四条第一項第五百四十四号 | 第十四条第一項第五百四十五号 | 第十四条第一項第五百四十六号 | 第十四条第一項第五百四十七号 | 第十四条第一項第五百四十八号 | 第十四条第一項第五百四十九号 | 第十四条第一項第五百五十号 | 第十四条第一項第五百五十一号 | 第十四条第一項第五百五十二号 | 第十四条第一項第五百五十三号 | 第十四条第一項第五百五十四号 | 第十四条第一項第五百五十五号 | 第十四条第一項第五百五十六号 | 第十四条第一項第五百五十七号 | 第十四条第一項第五百五十八号 | 第十四条第一項第五百五十九号 | 第十四条第一項第五百六十号 | 第十四条第一項第五百六十一号 | 第十四条第一項第五百六十二号 | 第十四条第一項第五百六十三号 | 第十四条第一項第五百六十四号 | 第十四条第一項第五百六十五号 | 第十四条第一項第五百六十六号 | 第十四条第一項第五百六十七号 | 第十四条第一項第五百六十八号 | 第十四条第一項第五百六十九号 | 第十四条第一項第五百七十号 | 第十四条第一項第五百七十一号 | 第十四条第一項第五百七十二号 | 第十四条第一項第五百七十三号 | 第十四条第一項第五百七十四号 | 第十四条第一項第五百七十五号 | 第十四条第一項第五百七十六号 | 第十四条第一項第五百七十七号 | 第十四条第一項第五百七十八号 | 第十四条第一項第五百七十九号 | 第十四条第一項第五百八十号 | 第十四条第一項第五百八十一号 | 第十四条第一項第五百八十二号 | 第十四条第一項第五百八十三号 | 第十四条第一項第五百八十四号 | 第十四条第一項第五百八十五号 | 第十四条第一項第五百八十六号 | 第十四条第一項第五百八十七号 | 第十四条第一項第五百八十八号 | 第十四条第一項第五百八十九号 | 第十四条第一項第五百九十号 | 第十四条第一項第五百九十一号 | 第十四条第一項第五百九十二号 | 第十四条第一項第五百九十三号 | 第十四条第一項第五百九十四号 | 第十四条第一項第五百九十五号 | 第十四条第一項第五百九十六号 | 第十四条第一項第五百九十七号 | 第十四条第一項第五百九十八号 | 第十四条第一項第五百九十九号 | 第十四条第一項第六百号 | 第十四条第一項第六百一号 | 第十四条第一項第六百二号 | 第十四条第一項第六百三号 | 第十四条第一項第六百四号 | 第十四条第一項第六百五号 | 第十四条第一項第六百六号 | 第十四条第一項第六百七号 | 第十四条第一項第六百八号 | 第十四条第一項第六百九号 | 第十四条第一項第六百十号 | 第十四条第一項第六百十一号 | 第十四条第一項第六百十二号 | 第十四条第一項第六百十三号 | 第十四条第一項第六百十四号 | 第十四条第一項第六百十五号 | 第十四条第一項第六百十六号 | 第十四条第一項第六百十七号 | 第十四条第一項第六百十八号 | 第十四条第一項第六百十九号 | 第十四条第一項第六百二十号 | 第十四条第一項第六百二十一号 | 第十四条第一項第六百二十二号 | 第十四条第一項第六百二十三号 | 第十四条第一項第六百二十四号 | 第十四条第一項第六百二十五号 | 第十四条第一項第六百二十六号 | 第十四条第一項第六百二十七号 | 第十四条第一項第六百二十八号 | 第十四条第一項第六百二十九号 | 第十四条第一項第六百三十号 | 第十四条第一項第六百三十一号 | 第十四条第一項第六百三十二号 | 第十四条第一項第六百三十三号 | 第十四条第一項第六百三十四号 | 第十四条第一項第六百三十五号 | 第十四条第一項第六百三十六号 | 第十四条第一項第六百三十七号 | 第十四条第一項第六百三十八号 | 第十四条第一項第六百三十九号 | 第十四条第一項第六百四十号 | 第十四条第一項第六百四十一号 | 第十四条第一項第六百四十二号 | 第十四条第一項第六百四十三号 | 第十四条第一項第六百四十四号 | 第十四条第一項第六百四十五号 | 第十四条第一項第六百四十六号 | 第十四条第一項第六百四十七号 | 第十四条第一項第六百四十八号 | 第十四条第一項第六百四十九号 | 第十四条第一項第六百五十号 | 第十四条第一項第六百五十一号 | 第十四条第一項第六百五十二号 | 第十四条第一項第六百五十三号 | 第十四条第一項第六百五十四号 | 第十四条第一項第六百五十五号 | 第十四条第一項第六百五十六号 | 第十四条第一項第六百五十七号 | 第十四条第一項第六百五十八号 | 第十四条第一項第六百五十九号 | 第十四条第一項第六百六十号 | 第十四条第一項第六百六十一号 | 第十四条第一項第六百六十二号 | 第十四条第一項第六百六十三号 | 第十四条第一項第六百六十四号 | 第十四条第一項第六百六十五号 | 第十四条第一項第六百六十六号 | 第十四条第一項第六百六十七号 | 第十四条第一項第六百六十八号 | 第十四条第一項第六百六十九号 | 第十四条第一項第六百七十号 | 第十四条第一項第六百七十一号 | 第十四条第一項第六百七十二号 | 第十四条第一項第六百七十三号 | 第十四条第一項第六百七十四号 | 第十四条第一項第六百七十五号 | 第十四条第一項第六百七十六号 | 第十四条第一項第六百七十七号 | 第十四条第一項第六百七十八号 | 第十四条第一項第六百七十九号 | 第十四条第一項第六百八十号 | 第十四条第一項第六百八十一号 | 第十四条第一項第六百八十二号 | 第十四条第一項第六百八十三号 | 第十四条第一項第六百八十四号 | 第十四条第一項第六百八十五号 | 第十四条第一項第六百八十六号 | 第十四条第一項第六百八十七号 | 第十四条第一項第六百八十八号 | 第十四条第一項第六百八十九号 | 第十四条第一項第六百九十号 | 第十四条第一項第六百九十一号 | 第十四条第一項第六百九十二号 | 第十四条第一項第六百九十三号 | 第十四条第一項第六百九十四号 | 第十四条第一項第六百九十五号 | 第十四条第一項第六百九十六号 | 第十四条第一項第六百九十七号 | 第十四条第一項第六百九十八号 | 第十四条第一項第六百九十九号 | 第十四条第一項第七百号 | 第十四条第一項第七百一号 | 第十四条第一項第七百二号 | 第十四条第一項第七百三号 | 第十四条第一項第七百四号 | 第十四条第一項第七百五号 | 第十四条第一項第七百六号 | 第十四条第一項第七百七号 | 第十四条第一項第七百八号 | 第十四条第一項第七百九号 | 第十四条第一項第七百十号 | 第十四条第一項第七百十一号 | 第十四条第一項第七百十二号 | 第十四条第一項第七百十三号 | 第十四条第一項第七百十四号 | 第十四条第一項第七百十五号 | 第十四条第一項第七百十六号 | 第十四条第一項第七百十七号 | 第十四条第一項第七百十八号 | 第十四条第一項第七百十九号 | 第十四条第一項第七百二十号 | 第十四条第一項第七百二十一号 | 第十四条第一項第七百二十二号 | 第十四条第一項第七百二十三号 | 第十四条第一項第七百二十四号 | 第十四条第一項第七百二十五号 | 第十四条第一項第七百二十六号 | 第十四条第一項第七百二十七号 | 第十四条第一項第七百二十八号 | 第十四条第一項第七百二十九号 | 第十四条第一項第七百三十号 | 第十四条第一項第七百三十一号 | 第十四条第一項第七百三十二号 | 第十四条第一項第七百三十三号 | 第十四条第一項第七百三十四号 | 第十四条第一項第七百三十五号 | 第十四条第一項第七百三十六号 | 第十四条第一項第七百三十七号 | 第十四条第一項第七百三十八号 | 第十四条第一項第七百三十九号 | 第十四条第一項第七百四十号 | 第十四条第一項第七百四十一号 | 第十四条第一項第七百四十二号 | 第十四条第一項第七百四十三号 | 第十四条第一項第七百四十四号 | 第十四条第一項第七百四十五号 | 第十四条第一項第七百四十六号 | 第十四条第一項第七百四十七号 | 第十四条第一項第七百四十八号 | 第十四条第一項第七百四十九号 | 第十四条第一項第七百五十号 | 第十四条第一項第七百五十一号 | 第十四条第一項第七百五十二号 | 第十四条第一項第七百五十三号 | 第十四条第一項第七百五十四号 | 第十四条第一項第七百五十五号 | 第十四条第一項第七百五十六号 | 第十四条第一項第七百五十七号 | 第十四条第一項第七百五十八号 | 第十四条第一項第七百五十九号 | 第十四条第一項第七百六十号 | 第十四条第一項第七百六十一号 | 第十四条第一項第七百六十二号 | 第十四条第一項第七百六十三号 | 第十四条第一項第七百六十四号 | 第十四条第一項第七百六十五号 | 第十四条第一項第七百六十六号 | 第十四条第一項第七百六十七号 | 第十四条第一項第七百六十八号 | 第十四条第一項第七百六十九号 | 第十四条第一項第七百七十号 | 第十四条第一項第七百七十一号 | 第十四条第一項第七百七十二号 | 第十四条第一項第七百七十三号 | 第十四条第一項第七百七十四号 | 第十四条第一項第七百七十五号 | 第十四条第一項第七百七十六号 | 第十四条第一項第七百七十七号 | 第十四条第一項第七百七十八号 | 第十四条第一項第七百七十九号 | 第十四条第一項第七百八十号 | 第十四条第一項第七百八十一号 | 第十四条第一項第七百八十二号 | 第十四条第一項第七百八十三号 | 第十四条第一項第七百八十四号 | 第十四条第一項第七百八十五号 | 第十四条第一項第七百八十六号 | 第十四条第一項第七百八十七号 | 第十四条第一項第七百八十八号 | 第十四条第一項第七百八十九号 | 第十四条第一項第七百九十号 | 第十四条第一項第七百九十一号 | 第十四条第一項第七百九十二号 | 第十四条第一項第七百九十三号 | 第十四条第一項第七百九十四号 | 第十四条第一項第七百九十五号 | 第十四条第一項第七百九十六号 | 第十四条第一項第七百九十七号 | 第十四条第一項第七百九十八号 | 第十四条第一項第七百九十九号 | 第十四条第一項第八百号 | 第十四条第一項第八百一号 | 第十四条第一項第八百二号 | 第十四条第一項第八百三号 | 第十四条第一項第八百四号 | 第十四条第一項第八百五号 | 第十四条第一項第八百六号 | 第十四条第一項第八百七号 | 第十四条第一項第八百八号 | 第十四条第一項第八百九号 | 第十四条第一項第八百十号 | 第十四条第一項第八百十一号 | 第十四条第一項第八百十二号 | 第十四条第一項第八百十三号 | 第十四条第一項第八百十四号 | 第十四条第一項第八百十五号 | 第十四条第一項第八百十六号 | 第十四条第一項第八百十七号 | 第十四条第一項第八百十八号 | 第十四条第一項第八百十九号 | 第十四条第一項第八百二十号 | 第十四条第一項第八百二十一号 | 第十四条第一項第八百二十二号 | 第十四条第一項第八百二十三号 | 第十四条第一項第八百二十四号 | 第十四条第一項第八百二十五号 | 第十四条第一項第八百二十六号 | 第十四条第一項第八百二十七号 | 第十四条第一項第八百二十八号 | 第十四条第一項第八百二十九号 | 第十四条第一項第八百三十号 | 第十四条第一項第八百三十一号 | 第十四条第一項第八百三十二号 | 第十四条第一項第八百三十三号 | 第十四条第一項第八百三十四号 | 第十四条第一項第八百三十五号 | 第十四条第一項第八百三十六号 | 第十四条第一項第八百三十七号 | 第十四条第一項第八百三十八号 | 第十四条第一項第八百三十九号 | 第十四条第一項第八百四十号 | 第十四条第一項第八百四十一号 | 第十四条第一項第八百四十二号 | 第十四条第一項第八百四十三号 | 第十四条第一項第八百四十四号 | 第十四条第一項第八百四十五号 | 第十四条第一項第八百四十六号 | 第十四条第一項第八百四十七号 | 第十四条第一項第八百四十八号 | 第十四条第一項第八百四十九号 | 第十四条第一項第八百五十号 | 第十四条第一項第八百五十一号 | 第十四条第一項第八百五十二号 | 第十四条第一項第八百五十三号 | 第十四条第一項第八百五十四号 | 第十四条第一項第八百五十五号 | 第十四条第一項第八百五十六号 | 第十四条第一項第八百五十七号 | 第十四条第一項第八百五十八号 | 第十四条第一項第八百五十九号 | 第十四条第一項第八百六十号 | 第十四条第一項第八百六十一号 | 第十四条第一項第八百六十二号 | 第十四条第一項第八百六十三号 | 第十四条第一項第八百六十四号 | 第十四条第一項第八百六十五号 | 第十四条第一項第八百六十六号 | 第十四条第一項第八百六十七号 | 第十四条第一項第八百六十八号 | 第十四条第一項第八百六十九号 | 第十四条第一項第八百七十号 | 第十四条第一項第八百七十一号 | 第十四条第一項第八百七十二号 | 第十四条第一項第八百七十三号 | 第十四条第一項第八百七十四号 | 第十四条第一項第八百七十五号 | 第十四条第一項第八百七十六号 | 第十四条第一項第八百七十七号 | 第十四条第一項第八百七十八号 | 第十四条第一項第八百七十九号 | 第十四条第一項第八百八十号 | 第十四条第一項第八百八十一号 | 第十四条第一項第八百八十二号 | 第十四条第一項第八百八十三号 | 第十四条第一項第八百八十四号 | 第十四条第一項第八百八十五号 | 第十四条第一項第八百八十六号 | 第十四条第一項第八百八十七号 | 第十四条第一項第八百八十八号 | 第十四条第一項第八百八十九号 | 第十四条第一項第八百九十号 | 第十四条第一項第八百九十一号 | 第十四条第一項第八百九十二号 | 第十四条第一項第八百九十三号 | 第十四条第一項第八百九十四号 | 第十四条第一項第八百九十五号 | 第十四条第一項第八百九十六号 | 第十四条第一項第八百九十七号 | 第十四条第一項第八百九十八号 | 第十四条第一項第八百九十九号 | 第十四条第一項第九百号 | 第十四条第一項第九百一号 | 第十四条第一項第九百二号 | 第十四条第一項第九百三号 | 第十四条第一項第九百四号 | 第十四条第一項第九百五号 | 第十四条第一項第九百六号 | 第十四条第一項第九百七号 | 第十四条第一項第九百八号 | 第十四条第一項第九百九号 | 第十四条第一項第九百十号 | 第十四条第一項第九百十一号 | 第十四条第一項第九百十二号 | 第十四条第一項第九百十三号 | 第十四条第一項第九百十四号 | 第十四条第一項第九百十五号 | 第十四条第一項第九百十六号 | 第十四条第一項第九百十七号 | 第十四条第一項第九百十八号 | 第十四条第一項第九百十九号 | 第十四条第一項第九百二十号 | 第十四条第一項第九百二十一号 | 第十四条第一項第九百二十二号 | 第十四条第一項第九百二十三号 | 第十四条第一項第九百二十四号 | 第十四条第一項第九百二十五号 | 第十四条第一項第九百二十六号 | 第十四条第一項第九百二十七号 | 第十四条第一項第九百二十八号 | 第十四条第一項第九百二十九号 | 第十四条第一項第九百三十号 | 第十四条第一項第九百三十一号 | 第十四条第一項第九百三十二号 | 第十四条第一項第九百三十三号 | 第十四条第一項第九百三十四号 | 第十四条第一項第九百三十五号 | 第十四条第一項第九百三十六号 | 第十四条第一項第九百三十七号 | 第十四条第一項第九百三十八号 | 第十四条第一項第九百三十九号 | 第十四条第一項第九百四十号 | 第十四条第一項第九百四十一号 | 第十四条第一項第九百四十二号 | 第十四条第一項第九百四十三号 | 第十四条第一項第九百四十四号 | 第十四条第一項第九百四十五号 | 第十四条第一項第九百四十六号 | 第十四条第一項第九百四十七号 | 第十四条第一項第九百四十八号 | 第十四条第一項第九百四十九号 | 第十四条第一項第九百五十号 | 第十四条第一項第九百五十一号 | 第十四条第一項第九百五十二号 | 第十四条第一項第九百五十三号 | 第十四条第一項第九百五十四号

設工認申請対象機器の技術基準への適合性に係る整理

番号	施設区分		設備区分			機器名称	機種（注16）	設置場所	数量	申請回	変更区分	DB区分	SA区分	耐震設計	兼用（主従）	共用（主従）	備考
3318	その他再処理設備の附属施設	その他の主要な事項	化学薬品貯蔵供給設備	化学薬品貯蔵供給系	—	硝酸ヒドロキシルアミン受入れ貯槽	—	AR	1	②-2	既設	非安重	—	C/—	—	—	
3319	その他再処理設備の附属施設	その他の主要な事項	化学薬品貯蔵供給設備	化学薬品貯蔵供給系	—	炭酸ナトリウム貯槽	—	AR	1	②-2	既設	非安重	—	C/—	—	—	
3320	その他再処理設備の附属施設	その他の主要な事項	化学薬品貯蔵供給設備	窒素ガス製造供給系	—	窒素ガス製造設備	—	GC	一式	②-2	既設	非安重	—	C/—	—	—	
3321	その他再処理設備の附属施設	その他の主要な事項	化学薬品貯蔵供給設備	酸素ガス製造供給系	—	酸素ガス製造設備	—	GC	一式	②-2	既設	非安重	—	C/—	—	—	
3322	その他再処理設備の附属施設	その他の主要な事項	火災防護設備	—	—	ケーブルトレイ消火設備	容器	FA	一式	①	新設	非安重	—	C-2/—	—	—	FK-5-1-12貯蔵容器
3323	その他再処理設備の附属施設	その他の主要な事項	火災防護設備	—	—	ケーブルトレイ消火設備	容器	屋外	一式	①	新設	非安重	—	C-2/—	—	—	FK-5-1-12貯蔵容器
3324	その他再処理設備の附属施設	その他の主要な事項	火災防護設備	—	—	ケーブルトレイ消火設備	容器	TY81,TY82	一式	①	新設	非安重	—	C-2/—	—	—	FK-5-1-12貯蔵容器
3325	その他再処理設備の附属施設	その他の主要な事項	火災防護設備	—	—	ハロゲン化物消火設備（床下消火設備（手動））	容器	FA	一式	①	新設	非安重	—	C-2/—	—	—	ハロン1301貯蔵容器
3326	その他再処理設備の附属施設	その他の主要な事項	火災防護設備	—	—	ハロゲン化物消火設備	容器	FA	一式	①	新設	非安重	—	C-2/—	—	—	ハロン1301貯蔵容器
3327	その他再処理設備の附属施設	その他の主要な事項	火災防護設備	—	—	二酸化炭素消火設備	容器	FA	一式	①	既設	非安重	—	C-2/—	—	—	二酸化炭素貯蔵容器
3328	その他再処理設備の附属施設	その他の主要な事項	火災防護設備	—	—	主配管（消火ガス供給系）	主配管	FA	一式	①	新設	非安重	—	C-2/—	—	—	気体：ハロゲン化物消火剤
3329	その他再処理設備の附属施設	その他の主要な事項	火災防護設備	—	—	主配管（消火ガス供給系）	主配管	屋外,TY83	一式	①	新設	非安重	—	C-2/—	—	—	気体：ハロゲン化物消火剤
3330	その他再処理設備の附属施設	その他の主要な事項	火災防護設備	—	—	主配管（消火ガス供給系）	主配管	TY81,TY82	一式	①	新設	非安重	—	C-2/—	—	—	気体：ハロゲン化物消火剤
3331	その他再処理設備の附属施設	その他の主要な事項	火災防護設備	—	—	主配管（消火ガス供給系）	主配管	FA	一式	①	新設	非安重	—	C-2/—	—	—	気体：ハロゲン化物消火剤（床下消火設備（手動））
3332	その他再処理設備の附属施設	その他の主要な事項	火災防護設備	—	—	主配管（消火ガス供給系）	主配管	FA	一式	①	新設	非安重	—	C-2/—	—	—	気体：ハロゲン化物消火剤
3333	その他再処理設備の附属施設	その他の主要な事項	火災防護設備	—	—	主配管（消火ガス供給系）	主配管	FA	一式	①	既設	非安重	—	C-2/—	—	—	気体：二酸化炭素
3334	その他再処理設備の附属施設	その他の主要な事項	火災防護設備	—	—	火災区域構造物及び火災区画構造物（使用済燃料輸送容器管理建屋－使用済燃料受入れ・貯蔵建屋/使用済燃料輸送容器管理建屋間洞道－使用済燃料受入れ・貯蔵管理建屋／使用済燃料輸送容器管理建屋地下通路－使用済燃料受入れ・貯蔵管理建屋／使用済燃料輸送容器管理建屋（トレーラエリア・除染エリア）間地下連絡通路）	建物・構築物	FC,AT09,屋外	一式	①	改造	非安重	—	C/—	—	—	
3335	その他再処理設備の附属施設	その他の主要な事項	火災防護設備	—	—	火災区域構造物及び火災区画構造物（使用済燃料受入れ・貯蔵建屋）	建物・構築物	FA	一式	①	改造	非安重	—	C/（C）	—	—	
3336	その他再処理設備の附属施設	その他の主要な事項	火災防護設備	—	—	火災区域構造物及び火災区画構造物（使用済燃料受入れ・貯蔵管理建屋）	建物・構築物	FB	一式	①	改造	非安重	—	C/—	—	—	
3337	その他再処理設備の附属施設	その他の主要な事項	火災防護設備	—	—	火災区域構造物及び火災区画構造物（第1低レベル廃棄物貯蔵建屋）	建物・構築物	FD	一式	①	改造	非安重	—	C/—	—	—	
3338	その他再処理設備の附属施設	その他の主要な事項	火災防護設備	—	—	火災区域構造物及び火災区画構造物（第4低レベル廃棄物貯蔵建屋）	建物・構築物	FD2	一式	①	改造	非安重	—	C/—	—	—	
3339	その他再処理設備の附属施設	その他の主要な事項	火災防護設備	—	—	火災区域構造物及び火災区画構造物（第１非常用ディーゼル発電設備重油タンク室）	建物・構築物	屋外	一式	①	改造	非安重	—	C/—	—	—	
3340	その他再処理設備の附属施設	その他の主要な事項	火災防護設備	—	—	火災区域構造物及び火災区画構造物（使用済燃料受入れ・貯蔵建屋/使用済燃料受入れ施設及び貯蔵施設用　安全冷却水系冷却塔A基礎間洞道－使用済燃料受入れ施設及び貯蔵施設用　安全冷却水系冷却塔A基礎－使用済燃料受入れ施設及び貯蔵施設用　安全冷却水系冷却塔A基礎/第1低レベル廃棄物貯蔵建屋間洞道）	建物・構築物	屋外,TY83	一式	①	改造	非安重	—	C/—	—	—	
3341	その他再処理設備の附属施設	その他の主要な事項	火災防護設備	—	—	火災区域構造物及び火災区画構造物（使用済燃料受入れ施設及び貯蔵施設用安全冷却水系冷却塔B基礎－使用済燃料受入れ・貯蔵建屋/使用済燃料受入れ施設及び貯蔵施設用　安全冷却水系冷却塔B基礎間洞道）	建物・構築物	屋外,TY81,TY82	一式	①	改造	非安重	—	C/—	—	—	
3342	その他再処理設備の附属施設	その他の主要な事項	火災防護設備	—	—	火災区域構造物及び火災区画構造物（低レベル廃棄物処理建屋－低レベル廃棄物処理建屋/第2低レベル廃棄物貯蔵建屋間洞道－第2低レベル廃棄物貯蔵建屋）	建物・構築物	DA,AT53,AT54,DB	一式	①	既設	非安重	—	C/—	—	—	
3343	その他再処理設備の附属施設	その他の主要な事項	火災防護設備	—	—	火災区域構造物及び火災区画構造物（北換気筒管理建屋）	建物・構築物	AQ	一式	①	改造	非安重	—	C/（C）	—	—	
3344	その他再処理設備の附属施設	その他の主要な事項	火災防護設備	—	—	炎感知器(赤外線式(防水型,防爆型))	—	屋外	一式	①	新設	非安重	—	C-2/—	—	—	
3345	その他再処理設備の附属施設	その他の主要な事項	火災防護設備	—	—	炎感知器	—	屋外	一式	①	新設	非安重	—	C-2/—	—	—	
3346	その他再処理設備の附属施設	その他の主要な事項	火災防護設備	—	—	炎感知器	—	FA	一式	①	新設	非安重	—	C-2/—	—	—	
3347	その他再処理設備の附属施設	その他の主要な事項	火災防護設備	—	—	煙感知器	—	屋外,TY83	一式	①	新設	非安重	—	C-2/—	—	—	
3348	その他再処理設備の附属施設	その他の主要な事項	火災防護設備	—	—	煙感知器	—	屋外,TY81,TY82	一式	①	新設	非安重	—	C-2/—	—	—	
3349	その他再処理設備の附属施設	その他の主要な事項	火災防護設備	—	—	煙感知器	—	FA	一式	①	新設	非安重	—	C-2/—	—	—	
3350	その他再処理設備の附属施設	その他の主要な事項	火災防護設備	—	—	屋内消火栓設備	—	屋外,TY81,TY82	一式	①	既設	非安重	—	C/—	—	—	
3351	その他再処理設備の附属施設	その他の主要な事項	火災防護設備	—	—	屋内消火栓設備	—	FA	一式	①	既設	非安重	—	C/—	—	—	
3352	その他再処理設備の附属施設	その他の主要な事項	火災防護設備	—	—	屋内消火栓設備	—	FB	一式	①	既設	非安重	—	C/—	—	—	
3353	その他再処理設備の附属施設	その他の主要な事項	火災防護設備	—	—	屋内消火栓設備	—	FC	一式	①	既設	非安重	—	C/—	—	—	
3354	その他再処理設備の附属施設	その他の主要な事項	火災防護設備	—	—	屋内消火栓設備	—	FD2	一式	①	既設	非安重	—	C/—	—	—	
3355	その他再処理設備の附属施設	その他の主要な事項	火災防護設備	—	—	屋内消火栓設備	—	FD	一式	①	既設	非安重	—	C/—	—	—	
3356	その他再処理設備の附属施設	その他の主要な事項	火災防護設備	—	—	火災受信器盤（火災監視盤）	—	FA	一式	①	新設	非安重	—	C-2/—	—	—	
3357	その他再処理設備の附属施設	その他の主要な事項	火災防護設備	—	—	高感度煙感知器	—	FA	一式	①	新設	非安重	—	C-2/—	—	—	
3358	その他再処理設備の附属施設	その他の主要な事項	火災防護設備	—	—	水素漏えい検知器（蓄電池用）	—	FA	一式	①	新設	非安重	—	C/—	—	—	
3359	その他再処理設備の附属施設	その他の主要な事項	火災防護設備	—	—	水素漏えい検知器（蓄電池用）	—	FC	一式	①	新設	非安重	—	C/—	—	—	
3360	その他再処理設備の附属施設	その他の主要な事項	火災防護設備	—	—	蓄電池内蔵型照明	—	屋外	一式	①	改造	非安重	—	C/—	—	—	
3361	その他再処理設備の附属施設	その他の主要な事項	火災防護設備	—	—	蓄電池内蔵型照明	—	FA	一式	①	改造	非安重	—	C/—	—	—	
3362	その他再処理設備の附属施設	その他の主要な事項	火災防護設備	—	—	蓄電池内蔵型照明	—	FB	一式	①	改造	非安重	—	C/—	—	—	
3363	その他再処理設備の附属施設	その他の主要な事項	火災防護設備	—	—	蓄電池内蔵型照明	—	FC	一式	①	改造	非安重	—	C/—	—	—	
3364	その他再処理設備の附属施設	その他の主要な事項	火災防護設備	—	—	蓄電池内蔵型照明	—	FD2	一式	①	改造	非安重	—	C/—	—	—	
3365	その他再処理設備の附属施設	その他の主要な事項	火災防護設備	—	—	蓄電池内蔵型照明	—	FD	一式	①	改造	非安重	—	C/—	—	—	
3366	その他再処理設備の附属施設	その他の主要な事項	火災防護設備	—	—	二酸化炭素消火器	—	FA	一式	①	既設	非安重	—	—/—	—	—	
3367	その他再処理設備の附属施設	その他の主要な事項	火災防護設備	—	—	熱感知カメラ（サーモカメラ）	—	屋外	一式	①	新設	非安重	—	C-2/—	—	—	
3368	その他再処理設備の附属施設	その他の主要な事項	火災防護設備	—	—	熱感知器（熱電対（防爆型））	—	屋外	一式	①	新設	非安重	—	C-2/—	—	—	
3369	その他再処理設備の附属施設	その他の主要な事項	火災防護設備	—	—	熱感知器	—	屋外,TY83	一式	①	新設	非安重	—	C-2/—	—	—	
3370	その他再処理設備の附属施設	その他の主要な事項	火災防護設備	—	—	熱感知器	—	屋外,TY81,TY82	一式	①	新設	非安重	—	C-2/—	—	—	
3371	その他再処理設備の附属施設	その他の主要な事項	火災防護設備	—	—	熱感知器	—	FA	一式	①	新設	非安重	—	C-2/—	—	—	
3372	その他再処理設備の附属施設	その他の主要な事項	火災防護設備	—	—	粉末消火器	—	屋外,TY83	一式	①	既設	非安重	—	—/—	—	—	
3373	その他再処理設備の附属施設	その他の主要な事項	火災防護設備	—	—	粉末消火器	—	屋外,TY81,82	一式	①	既設	非安重	—	—/—	—	—	
3374	その他再処理設備の附属施設	その他の主要な事項	火災防護設備	—	—	粉末消火器	—	FA	一式	①	既設	非安重	—	—/—	—	—	
3375	その他再処理設備の附属施設	その他の主要な事項	火災防護設備	—	—	粉末消火器	—	FB	一式	①	既設	非安重	—	—/—	—	—	
3376	その他再処理設備の附属施設	その他の主要な事項	火災防護設備	—	—	粉末消火器	—	FC	一式	①	既設	非安重	—	—/—	—	—	
3377	その他再処理設備の附属施設	その他の主要な事項	火災防護設備	—	—	粉末消火器	—	FD2	一式	①	既設	非安重	—	—/—	—	—	
3378	その他再処理設備の附属施設	その他の主要な事項	火災防護設備	—	—	粉末消火器	—	FD	一式	①	既設	非安重	—	—/—	—	—	
3379	その他再処理設備の附属施設	その他の主要な事項	火災防護設備	—	—	排煙設備	—	FA	一式	①	既設	非安重	—	C/—	—	—	
3380	その他再処理設備の附属施設	その他の主要な事項	火災防護設備	—	—	防火ダンパ	—	FA	一式	①	改造	非安重	—	C/—	—	—	
3381	その他再処理設備の附属施設	その他の主要な事項	火災防護設備	—	—	防火ダンパ	—	FA	一式	①	改造	非安重	—	C/—	—	—	
3382	その他再処理設備の附属施設	その他の主要な事項	火災防護設備	—	—	防火ダンパ	—	FA	一式	①	改造	非安重	—	C/—	—	—	
3383	その他再処理設備の附属施設	その他の主要な事項	火災防護設備	—	—	屋内消火栓設備	—	DB	一式	①	既設	非安重	—	C/—	—	E(再処理主)	
3384	その他再処理設備の附属施設	その他の主要な事項	火災防護設備	—	—	蓄電池内蔵型照明	—	DB	一式	①	改造	非安重	—	C/—	—	—	
3385	その他再処理設備の附属施設	その他の主要な事項	火災防護設備	—	—	二酸化炭素消火器	—	DB	一式	①	既設	非安重	—	—/—	—	—	
3386	その他再処理設備の附属施設	その他の主要な事項	火災防護設備	—	—	粉末消火器	—	DB	一式	①	既設	非安重	—	—/—	—	E(再処理主)	
3387	その他再処理設備の附属施設	その他の主要な事項	火災防護設備	—	—	二酸化炭素消火器	—	AQ	一式	①	既設	非安重	—	—/—	—	—	
3388	その他再処理設備の附属施設	その他の主要な事項	火災防護設備	—	—	粉末消火器	—	AQ	一式	①	既設	非安重	—	—/—	—	—	
3389	その他再処理設備の附属施設	その他の主要な事項	火災防護設備	—	—	消火用水貯槽	容器	GC	1	①/②-2	既設	非安重	—	C/—	—	E,MOX(再処理主)	
3390	その他再処理設備の附属施設	その他の主要な事項	火災防護設備	—	—	ろ過水貯槽	容器	屋外	1	①/②-2	既設	非安重	—	C/—	主：火災防護設備 従：給水処理設備	E,MOX(再処理主)	
3391	その他再処理設備の附属施設	その他の主要な事項	火災防護設備	—	—	電動機駆動消火ポンプ	ポンプ	GC	1	①/②-2	既設	非安重	—	C/—	—	E,MOX(再処理主)	
3392	その他再処理設備の附属施設	その他の主要な事項	火災防護設備	—	—	ディーゼル駆動消火ポンプ	ポンプ	GC	1	①/②-2	既設	非安重	—	C/—	—	E,MOX(再処理主)	

番号	第二十三条第1項	第二十三条第2項	第二十三条第3項	第二十三条第4項	第二十三条第5項第一号	第二十三条第5項第二号	第二十四条第1項第一号	第二十四条第1項第二号	第二十四条第1項第三号	第二十四条第1項第四号	第二十四条第1項第五号	第二十五条第1項	第二十六条第1項	第二十六条第2項	第二十七条第1項	第二十七条第2項	第二十八条第1項第一号	第二十八条第1項第二号	第二十八条第1項第三号	第二十八条第1項第四号	第二十九条第1項	第二十九条第2項	第二十九条第3項第一号	第二十九条第3項第二号	第二十九条第4項	第二十九条第5項	第三十条第1項	第三十条第2項	第三十一条第1項	第三十一条第2項	第三十二条第1項第一号（注1）	第三十二条第1項第二号（注1）	第三十三条第1項第一号	第三十三条第1項第二号	第三十三条第2項	第三十四条第1項（注2）	第三十五条第1項	第三十五条第2項	第三十五条第3項	第三十五条第4項第一号	第三十五条第4項第二号
3318	—	—	—	—	—	—	—	—	—	—	—	—	—	—	—	—	—	—	—	—	—	—	—	—	—	—	—	—	—	—	—	—	—	—	—	—	—	—	—	—	—
3319	—	—	—	—	—	—	—	—	—	—	—	—	—	—	—	—	—	—	—	—	—	—	—	—	—	—	—	—	—	—	—	—	—	—	—	—	—	—	—	—	—
3320	—	—	—	—	—	—	—	—	—	—	—	—	—	—	—	—	—	—	—	—	—	—	—	—	—	—	—	—	—	—	—	—	—	—	—	—	—	—	—	—	—
3321	—	—	—	—	—	—	—	—	—	—	—	—	—	—	—	—	—	—	—	—	—	—	—	—	—	—	—	—	—	—	—	—	—	—	—	—	—	—	—	—	—
3322	—	—	—	—	—	—	—	—	—	—	—	—	—	—	—	—	—	—	—	—	—	—	—	—	—	—	—	—	—	—	—	—	—	—	—	—	—	—	—	—	—
3323	—	—	—	—	—	—	—	—	—	—	—	—	—	—	—	—	—	—	—	—	—	—	—	—	—	—	—	—	—	—	—	—	—	—	—	—	—	—	—	—	—
3324	—	—	—	—	—	—	—	—	—	—	—	—	—	—	—	—	—	—	—	—	—	—	—	—	—	—	—	—	—	—	—	—	—	—	—	—	—	—	—	—	—
3325	—	—	—	—	—	—	—	—	—	—	—	—	—	—	—	—	—	—	—	—	—	—	—	—	—	—	—	—	—	—	—	—	—	—	—	—	—	—	—	—	—
3326	—	—	—	—	—	—	—	—	—	—	—	—	—	—	—	—	—	—	—	—	—	—	—	—	—	—	—	—	—	—	—	—	—	—	—	—	—	—	—	—	—
3327	—	—	—	—	—	—	—	—	—	—	—	—	—	—	—	—	—	—	—	—	—	—	—	—	—	—	—	—	—	—	—	—	—	—	—	—	—	—	—	—	—
3328	—	—	—	—	—	—	—	—	—	—	—	—	—	—	—	—	—	—	—	—	—	—	—	—	—	—	—	—	—	—	—	—	—	—	—	—	—	—	—	—	—
3329	—	—	—	—	—	—	—	—	—	—	—	—	—	—	—	—	—	—	—	—	—	—	—	—	—	—	—	—	—	—	—	—	—	—	—	—	—	—	—	—	—
3330	—	—	—	—	—	—	—	—	—	—	—	—	—	—	—	—	—	—	—	—	—	—	—	—	—	—	—	—	—	—	—	—	—	—	—	—	—	—	—	—	—
3331	—	—	—	—	—	—	—	—	—	—	—	—	—	—	—	—	—	—	—	—	—	—	—	—	—	—	—	—	—	—	—	—	—	—	—	—	—	—	—	—	—
3332	—	—	—	—	—	—	—	—	—	—	—	—	—	—	—	—	—	—	—	—	—	—	—	—	—	—	—	—	—	—	—	—	—	—	—	—	—	—	—	—	—
3333	—	—	—	—	—	—	—	—	—	—	—	—	—	—	—	—	—	—	—	—	—	—	—	—	—	—	—	—	—	—	—	—	—	—	—	—	—	—	—	—	—
3334	—	—	—	—	—	—	—	—	—	—	—	—	—	—	—	—	—	—	—	—	—	—	—	—	—	—	—	—	—	—	—	—	—	—	—	—	—	—	—	—	—
3335	—	—	—	—	—	—	—	—	—	—	—	—	—	—	—	—	—	—	—	—	—	—	—	—	—	—	—	—	—	—	—	—	○	○	—	—	—	—	○	—	—
3336	—	—	—	—	—	—	—	—	—	—	—	—	—	—	—	—	—	—	—	—	—	—	—	—	—	—	—	—	—	—	—	—	—	—	—	—	—	—	—	—	—
3337	—	—	—	—	—	—	—	—	—	—	—	—	—	—	—	—	—	—	—	—	—	—	—	—	—	—	—	—	—	—	—	—	—	—	—	—	—	—	—	—	—
3338	—	—	—	—	—	—	—	—	—	—	—	—	—	—	—	—	—	—	—	—	—	—	—	—	—	—	—	—	—	—	—	—	—	—	—	—	—	—	—	—	—
3339	—	—	—	—	—	—	—	—	—	—	—	—	—	—	—	—	—	—	—	—	—	—	—	—	—	—	—	—	—	—	—	—	—	—	—	—	—	—	—	—	—
3340	—	—	—	—	—	—	—	—	—	—	—	—	—	—	—	—	—	—	—	—	—	—	—	—	—	—	—	—	—	—	—	—	—	—	—	—	—	—	—	—	—
3341	—	—	—	—	—	—	—	—	—	—	—	—	—	—	—	—	—	—	—	—	—	—	—	—	—	—	—	—	—	—	—	—	—	—	—	—	—	—	—	—	—
3342	—	—	—	—	—	—	—	—	—	—	—	—	—	—	—	—	—	—	—	—	—	—	—	—	—	—	—	—	—	—	—	—	—	—	—	—	—	—	—	—	—
3343	—	—	—	—	—	—	—	—	—	—	—	—	—	—	—	—	—	—	—	—	—	—	—	—	—	—	—	—	—	—	—	—	—	○	—	—	—	—	○	—	—
3344	—	—	—	—	—	—	—	—	—	—	—	—	—	—	—	—	—	—	—	—	—	—	—	—	—	—	—	—	—	—	—	—	—	—	—	—	—	—	—	—	—
3345	—	—	—	—	—	—	—	—	—	—	—	—	—	—	—	—	—	—	—	—	—	—	—	—	—	—	—	—	—	—	—	—	—	—	—	—	—	—	—	—	—
3346	—	—	—	—	—	—	—	—	—	—	—	—	—	—	—	—	—	—	—	—	—	—	—	—	—	—	—	—	—	—	—	—	—	—	—	—	○	○	—	—	—
3347	—	—	—	—	—	—	—	—	—	—	—	—	—	—	—	—	—	—	—	—	—	—	—	—	—	—	—	—	—	—	—	—	—	—	—	—	—	—	—	—	—
3348	—	—	—	—	—	—	—	—	—	—	—	—	—	—	—	—	—	—	—	—	—	—	—	—	—	—	—	—	—	—	—	—	—	—	—	—	—	—	—	—	—
3349	—	—	—	—	—	—	—	—	—	—	—	—	—	—	—	—	—	—	—	—	—	—	—	—	—	—	—	—	—	—	—	—	—	—	—	—	○	○	—	—	—
3350	—	—	—	—	—	—	—	—	—	—	—	—	—	—	—	—	—	—	—	—	—	—	—	—	—	—	—	—	—	—	—	—	—	—	—	—	—	—	—	—	—
3351	—	—	—	—	—	—	—	—	—	—	—	—	—	—	—	—	—	—	—	—	—	—	—	—	—	—	—	—	—	—	—	—	—	—	—	—	—	—	—	—	—
3352	—	—	—	—	—	—	—	—	—	—	—	—	—	—	—	—	—	—	—	—	—	—	—	—	—	—	—	—	—	—	—	—	—	—	—	—	—	—	—	—	—
3353	—	—	—	—	—	—	—	—	—	—	—	—	—	—	—	—	—	—	—	—	—	—	—	—	—	—	—	—	—	—	—	—	—	—	—	—	—	—	—	—	—
3354	—	—	—	—	—	—	—	—	—	—	—	—	—	—	—	—	—	—	—	—	—	—	—	—	—	—	—	—	—	—	—	—	—	—	—	—	—	—	—	—	—
3355	—	—	—	—	—	—	—	—	—	—	—	—	—	—	—	—	—	—	—	—	—	—	—	—	—	—	—	—	—	—	—	—	—	—	—	—	—	—	—	—	—
3356	—	—	—	—	—	—	—	—	—	—	—	—	—	—	—	—	—	—	—	—	—	—	—	—	—	—	—	—	—	—	—	—	—	—	—	—	○	○	—	—	—
3357	—	—	—	—	—	—	—	—	—	—	—	—	—	—	—	—	—	—	—	—	—	—	—	—	—	—	—	—	—	—	—	—	—	—	—	—	—	—	—	—	—
3358	—	—	—	—	—	—	—	—	—	—	—	—	—	—	—	—	—	—	—	—	—	—	—	—	—	—	—	—	—	—	—	—	—	—	—	—	—	—	—	—	—
3359	—	—	—	—	—	—	—	—	—	—	—	—	—	—	—	—	—	—	—	—	—	—	—	—	—	—	—	—	—	—	—	—	—	—	—	—	—	—	—	—	—
3360	—	—	—	—	—	—	—	—	—	—	—	—	—	—	—	—	—	—	—	—	—	—	—	—	—	—	—	—	—	—	—	—	—	—	—	—	—	—	—	—	—
3361	—	—	—	—	—	—	—	—	—	—	—	—	—	—	—	—	—	—	—	—	—	—	—	—	—	—	—	—	—	—	—	—	—	—	—	—	—	—	—	—	—
3362	—	—	—	—	—	—	—	—	—	—	—	—	—	—	—	—	—	—	—	—	—	—	—	—	—	—	—	—	—	—	—	—	—	—	—	—	—	—	—	—	—
3363	—	—	—	—	—	—	—	—	—	—	—	—	—	—	—	—	—	—	—	—	—	—	—	—	—	—	—	—	—	—	—	—	—	—	—	—	—	—	—	—	—
3364	—	—	—	—	—	—	—	—	—	—	—	—	—	—	—	—	—	—	—	—	—	—	—	—	—	—	—	—	—	—	—	—	—	—	—	—	—	—	—	—	—
3365	—	—	—	—	—	—	—	—	—	—	—	—	—	—	—	—	—	—	—	—	—	—	—	—	—	—	—	—	—	—	—	—	—	—	—	—	—	—	—	—	—
3366	—	—	—	—	—	—	—	—	—	—	—	—	—	—	—	—	—	—	—	—	—	—	—	—	—	—	—	—	—	—	—	—	—	—	—	—	—	—	—	—	—
3367	—	—	—	—	—	—	—	—	—	—	—	—	—	—	—	—	—	—	—	—	—	—	—	—	—	—	—	—	—	—	—	—	—	—	—	—	—	—	—	—	—
3368	—	—	—	—	—	—	—	—	—	—	—	—	—	—	—	—	—	—	—	—	—	—	—	—	—	—	—	—	—	—	—	—	—	—	—	—	—	—	—	—	—
3369	—	—	—	—	—	—	—	—	—	—	—	—	—	—	—	—	—	—	—	—	—	—	—	—	—	—	—	—	—	—	—	—	—	—	—	—	—	—	—	—	—
3370	—	—	—	—	—	—	—	—	—	—	—	—	—	—	—	—	—	—	—	—	—	—	—	—	—	—	—	—	—	—	—	—	—	—	—	—	—	—	—	—	—
3371	—	—	—	—	—	—	—	—	—	—	—	—	—	—	—	—	—	—	—	—	—	—	—	—	—	—	—	—	—	—	—	—	—	—	—	—	—	—	—	—	—
3372	—	—	—	—	—	—	—	—	—	—	—	—	—	—	—	—	—	—	—	—	—	—	—	—	—	—	—	—	—	—	—	—	—	—	—	—	—	—	—	—	—
3373	—	—	—	—	—	—	—	—	—	—	—	—	—	—	—	—	—	—	—	—	—	—	—	—	—	—	—	—	—	—	—	—	—	—	—	—	—	—	—	—	—
3374	—	—	—	—	—	—	—	—	—	—	—	—	—	—	—	—	—	—	—	—	—	—	—	—	—	—	—	—	—	—	—	—	—	—	—	—	—	—	—	—	—
3375	—	—	—	—	—	—	—	—	—	—	—	—	—	—	—	—	—	—	—	—	—	—	—	—	—	—	—	—	—	—	—	—	—	—	—	—	—	—	—	—	—
3376	—	—	—	—	—	—	—	—	—	—	—	—	—	—	—	—	—	—	—	—	—	—	—	—	—	—	—	—	—	—	—	—	—	—	—	—	—	—	—	—	—
3377	—	—	—	—	—	—	—	—	—	—	—	—	—	—	—	—	—	—	—	—	—	—	—	—	—	—	—	—	—	—	—	—	—	—	—	—	—	—	—	—	—
3378	—	—	—	—	—	—	—	—	—	—	—	—	—	—	—	—	—	—	—	—	—	—	—	—	—	—	—	—	—	—	—	—	—	—	—	—	—	—	—	—	—
3379	—	—	—	—	—	—	—	—	—	—	—	—	—	—	—	—	—	—	—	—	—	—	—	—	—	—	—	—	—	—	—	—	—	—	—	—	—	—	—	—	—
3380	—	—	—	—	—	—	—	—	—	—	—	—	—	—	—	—	—	—	—	—	—	—	—	—	—	—	—	—	—	—	—	—	—	—	—	—	—	—	—	—	—
3381	—	—	—	—	—	—	—	—	—	—	—	—	—	—	—	—	—	—	—	—	—	—	—	—	—	—	—	—	—	—	—	—	—	—	—	—	—	—	—	—	—
3382	—	—	—	—	—	—	—	—	—	—	—	—	—	—	—	—	—	—	—	—	—	—	—	—	—	—	—	—	—	—	—	—	—	—	—	—	—	—	—	—	—
3383	—	—	—	—	—	—	—	—	—	—	—	—	—	—	—	—	—	—	—	—	—	—	—	—	—	—	—	—	—	—	—	—	—	—	—	—	—	—	—	—	—
3384	—	—	—	—	—	—	—	—	—	—	—	—	—	—	—	—	—	—	—	—	—	—	—	—	—	—	—	—	—	—	—	—	—	—	—	—	—	—	—	—	—
3385	—	—	—	—	—	—	—	—	—	—	—	—	—	—	—	—	—	—	—	—	—	—	—	—	—	—	—	—	—	—	—	—	—	—	—	—	—	—	—	—	—
3386	—	—	—	—	—	—	—	—	—	—	—	—	—	—	—	—	—	—	—	—	—	—	—	—	—	—	—	—	—	—	—	—	—	—	—	—	—	—	—	—	—
3387	—	—	—	—	—	—	—	—	—	—	—	—	—	—	—	—	—	—	—	—	—	—	—	—	—	—	—	—	—	—	—	—	—	—	—	—	—	—	—	—	—
3388	—	—	—	—	—	—	—	—	—	—	—	—	—	—	—	—	—	—	—	—	—	—	—	—	—	—	—	—	—	—	—	—	—	—	—	—	—	—	—	—	—
3389	—	—	—	—	—	—	—	—	—	—	—	—	—	—	—	—	—	—	—	—	—	—	—	—	—	—	—	—	—	—	—	—	—	—	—	—	—	—	—	—	—
3390	—	—	—	—	—	—	—	—	—	—	—	—	—	—	—	—	—	—	—	—	—	—	—	—	—	—	—	—	—	—	—	—	—	—	—	—	—	—	—	—	—
3391	—	—	—	—	—	—	—	—	—	—	—	—	—	—	—	—	—	—	—	—	—	—	—	—	—	—	—	—	—	—	—	—	—	—	—	—	—	—	—	—	—
3392	—	—	—	—	—	—	—	—	—	—	—	—	—	—	—	—	—	—	—	—	—	—	—	—	—	—	—	—	—	—	—	—	—	—	—	—	—	—	—	—	—

番号	第三十六条第1項第一号	第三十六条第1項第二号	第三十六条第1項第三号	第三十六条第1項第四号	第三十六条第1項第五号	第三十六条第1項第六号	第三十六条第1項第七号	第三十六条第2項	第三十六条第3項第一号	第三十六条第3項第二号	第三十六条第3項第三号	第三十六条第3項第四号	第三十六条第3項第五号	第三十六条第3項第六号	第三十七条第1項第一号	第三十七条第1項第二号イ	第三十七条第1項第二号ロ	第三十七条第1項第二号ハ	第三十七条第1項第二号ニ	第三十七条第2項	第三十八条第1項第一号	第三十八条第1項第二号	第三十八条第1項第三号	第三十九条第1項第一号	第三十九条第1項第二号	第三十九条第1項第三号	第三十九条第1項第四号	第四十条第1項第一号	第四十条第1項第二号	第四十条第1項第三号	第四十条第1項第四号	第四十一条第1項第一号	第四十一条第1項第二号	第四十一条第1項第三号	第四十一条第1項第四号	第四十二条第1項	第四十二条第2項	第四十三条第1項第一号（注14）	第四十三条第1項第二号（注14）	第四十三条第1項第三号（注14）	第四十三条第1項第四号（注14）	第四十四条第1項
3318	—	—	—	—	—	—	—	—	—	—	—	—	—	—	—	—	—	—	—	—	—	—	—	—	—	—	—	—	—	—	—	—	—	—	—	—	—	—	—	—	—	—
3319	—	—	—	—	—	—	—	—	—	—	—	—	—	—	—	—	—	—	—	—	—	—	—	—	—	—	—	—	—	—	—	—	—	—	—	—	—	—	—	—	—	—
3320	—	—	—	—	—	—	—	—	—	—	—	—	—	—	—	—	—	—	—	—	—	—	—	—	—	—	—	—	—	—	—	—	—	—	—	—	—	—	—	—	—	—
3321	—	—	—	—	—	—	—	—	—	—	—	—	—	—	—	—	—	—	—	—	—	—	—	—	—	—	—	—	—	—	—	—	—	—	—	—	—	—	—	—	—	—
3322	—	—	—	—	—	—	—	—	—	—	—	—	—	—	—	—	—	—	—	—	—	—	—	—	—	—	—	—	—	—	—	—	—	—	—	—	—	—	—	—	—	—
3323	—	—	—	—	—	—	—	—	—	—	—	—	—	—	—	—	—	—	—	—	—	—	—	—	—	—	—	—	—	—	—	—	—	—	—	—	—	—	—	—	—	—
3324	—	—	—	—	—	—	—	—	—	—	—	—	—	—	—	—	—	—	—	—	—	—	—	—	—	—	—	—	—	—	—	—	—	—	—	—	—	—	—	—	—	—
3325	—	—	—	—	—	—	—	—	—	—	—	—	—	—	—	—	—	—	—	—	—	—	—	—	—	—	—	—	—	—	—	—	—	—	—	—	—	—	—	—	—	—
3326	—	—	—	—	—	—	—	—	—	—	—	—	—	—	—	—	—	—	—	—	—	—	—	—	—	—	—	—	—	—	—	—	—	—	—	—	—	—	—	—	—	—
3327	—	—	—	—	—	—	—	—	—	—	—	—	—	—	—	—	—	—	—	—	—	—	—	—	—	—	—	—	—	—	—	—	—	—	—	—	—	—	—	—	—	—
3328	—	—	—	—	—	—	—	—	—	—	—	—	—	—	—	—	—	—	—	—	—	—	—	—	—	—	—	—	—	—	—	—	—	—	—	—	—	—	—	—	—	—
3329	—	—	—	—	—	—	—	—	—	—	—	—	—	—	—	—	—	—	—	—	—	—	—	—	—	—	—	—	—	—	—	—	—	—	—	—	—	—	—	—	—	—
3330	—	—	—	—	—	—	—	—	—	—	—	—	—	—	—	—	—	—	—	—	—	—	—	—	—	—	—	—	—	—	—	—	—	—	—	—	—	—	—	—	—	—
3331	—	—	—	—	—	—	—	—	—	—	—	—	—	—	—	—	—	—	—	—	—	—	—	—	—	—	—	—	—	—	—	—	—	—	—	—	—	—	—	—	—	—
3332	—	—	—	—	—	—	—	—	—	—	—	—	—	—	—	—	—	—	—	—	—	—	—	—	—	—	—	—	—	—	—	—	—	—	—	—	—	—	—	—	—	—
3333	—	—	—	—	—	—	—	—	—	—	—	—	—	—	—	—	—	—	—	—	—	—	—	—	—	—	—	—	—	—	—	—	—	—	—	—	—	—	—	—	—	—
3334	—	—	—	—	—	—	—	—	—	—	—	—	—	—	—	—	—	—	—	—	—	—	—	—	—	—	—	—	—	—	—	—	—	—	—	—	—	—	—	—	—	—
3335	《○》														—	—	—	—	—	—	—	—	—	—	—	—	—	—	—	—	—	—	—	—	—	—	—	—	—	—	—	—
3336	—	—	—	—	—	—	—	—	—	—	—	—	—	—	—	—	—	—	—	—	—	—	—	—	—	—	—	—	—	—	—	—	—	—	—	—	—	—	—	—	—	—
3337	—	—	—	—	—	—	—	—	—	—	—	—	—	—	—	—	—	—	—	—	—	—	—	—	—	—	—	—	—	—	—	—	—	—	—	—	—	—	—	—	—	—
3338	—	—	—	—	—	—	—	—	—	—	—	—	—	—	—	—	—	—	—	—	—	—	—	—	—	—	—	—	—	—	—	—	—	—	—	—	—	—	—	—	—	—
3339	—	—	—	—	—	—	—	—	—	—	—	—	—	—	—	—	—	—	—	—	—	—	—	—	—	—	—	—	—	—	—	—	—	—	—	—	—	—	—	—	—	—
3340	—	—	—	—	—	—	—	—	—	—	—	—	—	—	—	—	—	—	—	—	—	—	—	—	—	—	—	—	—	—	—	—	—	—	—	—	—	—	—	—	—	—
3341	—	—	—	—	—	—	—	—	—	—	—	—	—	—	—	—	—	—	—	—	—	—	—	—	—	—	—	—	—	—	—	—	—	—	—	—	—	—	—	—	—	—
3342	—	—	—	—	—	—	—	—	—	—	—	—	—	—	—	—	—	—	—	—	—	—	—	—	—	—	—	—	—	—	—	—	—	—	—	—	—	—	—	—	—	—
3343	《○》														—	—	—	—	—	—	—	—	—	—	—	—	—	—	—	—	—	—	—	—	—	—	—	—	—	—	—	—
3344	—	—	—	—	—	—	—	—	—	—	—	—	—	—	—	—	—	—	—	—	—	—	—	—	—	—	—	—	—	—	—	—	—	—	—	—	—	—	—	—	—	—
3345	—	—	—	—	—	—	—	—	—	—	—	—	—	—	—	—	—	—	—	—	—	—	—	—	—	—	—	—	—	—	—	—	—	—	—	—	—	—	—	—	—	—
3346	—	—	—	—	—	—	—	—	—	—	—	—	—	—	—	—	—	—	—	—	—	—	—	—	—	—	—	—	—	—	—	—	—	—	—	—	—	—	—	—	—	—
3347	—	—	—	—	—	—	—	—	—	—	—	—	—	—	—	—	—	—	—	—	—	—	—	—	—	—	—	—	—	—	—	—	—	—	—	—	—	—	—	—	—	—
3348	—	—	—	—	—	—	—	—	—	—	—	—	—	—	—	—	—	—	—	—	—	—	—	—	—	—	—	—	—	—	—	—	—	—	—	—	—	—	—	—	—	—
3349	—	—	—	—	—	—	—	—	—	—	—	—	—	—	—	—	—	—	—	—	—	—	—	—	—	—	—	—	—	—	—	—	—	—	—	—	—	—	—	—	—	—
3350	—	—	—	—	—	—	—	—	—	—	—	—	—	—	—	—	—	—	—	—	—	—	—	—	—	—	—	—	—	—	—	—	—	—	—	—	—	—	—	—	—	—
3351	—	—	—	—	—	—	—	—	—	—	—	—	—	—	—	—	—	—	—	—	—	—	—	—	—	—	—	—	—	—	—	—	—	—	—	—	—	—	—	—	—	—
3352	—	—	—	—	—	—	—	—	—	—	—	—	—	—	—	—	—	—	—	—	—	—	—	—	—	—	—	—	—	—	—	—	—	—	—	—	—	—	—	—	—	—
3353	—	—	—	—	—	—	—	—	—	—	—	—	—	—	—	—	—	—	—	—	—	—	—	—	—	—	—	—	—	—	—	—	—	—	—	—	—	—	—	—	—	—
3354	—	—	—	—	—	—	—	—	—	—	—	—	—	—	—	—	—	—	—	—	—	—	—	—	—	—	—	—	—	—	—	—	—	—	—	—	—	—	—	—	—	—
3355	—	—	—	—	—	—	—	—	—	—	—	—	—	—	—	—	—	—	—	—	—	—	—	—	—	—	—	—	—	—	—	—	—	—	—	—	—	—	—	—	—	—
3356	—	—	—	—	—	—	—	—	—	—	—	—	—	—	—	—	—	—	—	—	—	—	—	—	—	—	—	—	—	—	—	—	—	—	—	—	—	—	—	—	—	—
3357	—	—	—	—	—	—	—	—	—	—	—	—	—	—	—	—	—	—	—	—	—	—	—	—	—	—	—	—	—	—	—	—	—	—	—	—	—	—	—	—	—	—
3358	—	—	—	—	—	—	—	—	—	—	—	—	—	—	—	—	—	—	—	—	—	—	—	—	—	—	—	—	—	—	—	—	—	—	—	—	—	—	—	—	—	—
3359	—	—	—	—	—	—	—	—	—	—	—	—	—	—	—	—	—	—	—	—	—	—	—	—	—	—	—	—	—	—	—	—	—	—	—	—	—	—	—	—	—	—
3360	—	—	—	—	—	—	—	—	—	—	—	—	—	—	—	—	—	—	—	—	—	—	—	—	—	—	—	—	—	—	—	—	—	—	—	—	—	—	—	—	—	—
3361	—	—	—	—	—	—	—	—	—	—	—	—	—	—	—	—	—	—	—	—	—	—	—	—	—	—	—	—	—	—	—	—	—	—	—	—	—	—	—	—	—	—
3362	—	—	—	—	—	—	—	—	—	—	—	—	—	—	—	—	—	—	—	—	—	—	—	—	—	—	—	—	—	—	—	—	—	—	—	—	—	—	—	—	—	—
3363	—	—	—	—	—	—	—	—	—	—	—	—	—	—	—	—	—	—	—	—	—	—	—	—	—	—	—	—	—	—	—	—	—	—	—	—	—	—	—	—	—	—
3364	—	—	—	—	—	—	—	—	—	—	—	—	—	—	—	—	—	—	—	—	—	—	—	—	—	—	—	—	—	—	—	—	—	—	—	—	—	—	—	—	—	—
3365	—	—	—	—	—	—	—	—	—	—	—	—	—	—	—	—	—	—	—	—	—	—	—	—	—	—	—	—	—	—	—	—	—	—	—	—	—	—	—	—	—	—
3366	—	—	—	—	—	—	—	—	—	—	—	—	—	—	—	—	—	—	—	—	—	—	—	—	—	—	—	—	—	—	—	—	—	—	—	—	—	—	—	—	—	—
3367	—	—	—	—	—	—	—	—	—	—	—	—	—	—	—	—	—	—	—	—	—	—	—	—	—	—	—	—	—	—	—	—	—	—	—	—	—	—	—	—	—	—
3368	—	—	—	—	—	—	—	—	—	—	—	—	—	—	—	—	—	—	—	—	—	—	—	—	—	—	—	—	—	—	—	—	—	—	—	—	—	—	—	—	—	—
3369	—	—	—	—	—	—	—	—	—	—	—	—	—	—	—	—	—	—	—	—	—	—	—	—	—	—	—	—	—	—	—	—	—	—	—	—	—	—	—	—	—	—
3370	—	—	—	—	—	—	—	—	—	—	—	—	—	—	—	—	—	—	—	—	—	—	—	—	—	—	—	—	—	—	—	—	—	—	—	—	—	—	—	—	—	—
3371	—	—	—	—	—	—	—	—	—	—	—	—	—	—	—	—	—	—	—	—	—	—	—	—	—	—	—	—	—	—	—	—	—	—	—	—	—	—	—	—	—	—
3372	—	—	—	—	—	—	—	—	—	—	—	—	—	—	—	—	—	—	—	—	—	—	—	—	—	—	—	—	—	—	—	—	—	—	—	—	—	—	—	—	—	—
3373	—	—	—	—	—	—	—	—	—	—	—	—	—	—	—	—	—	—	—	—	—	—	—	—	—	—	—	—	—	—	—	—	—	—	—	—	—	—	—	—	—	—
3374	—	—	—	—	—	—	—	—	—	—	—	—	—	—	—	—	—	—	—	—	—	—	—	—	—	—	—	—	—	—	—	—	—	—	—	—	—	—	—	—	—	—
3375	—	—	—	—	—	—	—	—	—	—	—	—	—	—	—	—	—	—	—	—	—	—	—	—	—	—	—	—	—	—	—	—	—	—	—	—	—	—	—	—	—	—
3376	—	—	—	—	—	—	—	—	—	—	—	—	—	—	—	—	—	—	—	—	—	—	—	—	—	—	—	—	—	—	—	—	—	—	—	—	—	—	—	—	—	—
3377	—	—	—	—	—	—	—	—	—	—	—	—	—	—	—	—	—	—	—	—	—	—	—	—	—	—	—	—	—	—	—	—	—	—	—	—	—	—	—	—	—	—
3378	—	—	—	—	—	—	—	—	—	—	—	—	—	—	—	—	—	—	—	—	—	—	—	—	—	—	—	—	—	—	—	—	—	—	—	—	—	—	—	—	—	—
3379	—	—	—	—	—	—	—	—	—	—	—	—	—	—	—	—	—	—	—	—	—	—	—	—	—	—	—	—	—	—	—	—	—	—	—	—	—	—	—	—	—	—
3380	—	—	—	—	—	—	—	—	—	—	—	—	—	—	—	—	—	—	—	—	—	—	—	—	—	—	—	—	—	—	—	—	—	—	—	—	—	—	—	—	—	—
3381	—	—	—	—	—	—	—	—	—	—	—	—	—	—	—	—	—	—	—	—	—	—	—	—	—	—	—	—	—	—	—	—	—	—	—	—	—	—	—	—	—	—
3382	—	—	—	—	—	—	—	—	—	—	—	—	—	—	—	—	—	—	—	—	—	—	—	—	—	—	—	—	—	—	—	—	—	—	—	—	—	—	—	—	—	—
3383	—	—	—	—	—	—	—	—	—	—	—	—	—	—	—	—	—	—	—	—	—	—	—	—	—	—	—	—	—	—	—	—	—	—	—	—	—	—	—	—	—	—
3384	—	—	—	—	—	—	—	—	—	—	—	—	—	—	—	—	—	—	—	—	—	—	—	—	—	—	—	—	—	—	—	—	—	—	—	—	—	—	—	—	—	—
3385	—	—	—	—	—	—	—	—	—	—	—	—	—	—	—	—	—	—	—	—	—	—	—	—	—	—	—	—	—	—	—	—	—	—	—	—	—	—	—	—	—	—
3386	—	—	—	—	—	—	—	—	—	—	—	—	—	—	—	—	—	—	—	—	—	—	—	—	—	—	—	—	—	—	—	—	—	—	—	—	—	—	—	—	—	—
3387	—	—	—	—	—	—	—	—	—	—	—	—	—	—	—	—	—	—	—	—	—	—	—	—	—	—	—	—	—	—	—	—	—	—	—	—	—	—	—	—	—	—
3388	—	—	—	—	—	—	—	—	—	—	—	—	—	—	—	—	—	—	—	—	—	—	—	—	—	—	—	—	—	—	—	—	—	—	—	—	—	—	—	—	—	—
3389	—	—	—	—	—	—	—	—	—	—	—	—	—	—	—	—	—	—	—	—	—	—	—	—	—	—	—	—	—	—	—	—	—	—	—	—	—	—	—	—	—	—
3390	—	—	—	—	—	—	—	—	—	—	—	—	—	—	—	—	—	—	—	—	—	—	—	—	—	—	—	—	—	—	—	—	—	—	—	—	—	—	—	—	—	—
3391	—	—	—	—	—	—	—	—	—	—	—	—	—	—	—	—	—	—	—	—	—	—	—	—	—	—	—	—	—	—	—	—	—	—	—	—	—	—	—	—	—	—
3392	—	—	—	—	—	—	—	—	—	—	—	—	—	—	—	—	—	—	—	—	—	—	—	—	—	—	—	—	—	—	—	—	—	—	—	—	—	—	—	—	—	—

設工認申請対象機器の技術基準への適合性に係る整理

番号	施設区分		設備区分			機器名称	種類（主な）	設置場所	数量	申請区分	変更区分	DB区分	SA区分	耐震設計	兼用（主従）	共用（主従）	備考	第四十五条第一項	第四十六条第一項	第四十七条第一項	第四十八条第一項	第四十九条第一項	第五十条第一項	第五十条第一項第一号	第五十条第一項第二号	第五十条第一項第三号	第五十一条第一項	第五十一条第二項	第五十一条第一項
3247	その他再処理設備の附属施設	その他の主要な事項	化学薬品貯蔵供給設備	化学薬品貯蔵供給系	—	硝酸ヒドロキシルアミン受入れ貯槽	—	AR	1	Q-2	既設	非安重	—	C-2/—	—	—		—	—	—	—	—	—	—	—	—	—	—	—
3248	その他再処理設備の附属施設	その他の主要な事項	化学薬品貯蔵供給設備	化学薬品貯蔵供給系	—	硝酸ナトリウム貯槽	—	AR	1	Q-2	既設	非安重	—	C/—	—	—		—	—	—	—	—	—	—	—	—	—	—	—
3249	その他再処理設備の附属施設	その他の主要な事項	化学薬品貯蔵供給設備	重油ガス製造供給系	—	重油ガス製造設備	—	GC	一式	Q-2	既設	非安重	—	C/—	—	—		—	—	—	—	—	—	—	—	—	—	—	—
3250	その他再処理設備の附属施設	その他の主要な事項	化学薬品貯蔵供給設備	酸素ガス製造供給系	—	酸素ガス製造設備	—	GC	一式	Q-2	既設	非安重	—	C/—	—	—		—	—	—	—	—	—	—	—	—	—	—	—
3251	その他再処理設備の附属施設	その他の主要な事項	火災訓護設備	—	—	ケーブルトレイ消火設備	容器	FA	一式	①	新設	非安重	—	C-2/—	—	—	作-5-1-1(2)貯蔵容器	—	—	—	—	—	—	—	—	—	—	—	—
3252	その他再処理設備の附属施設	その他の主要な事項	火災訓護設備	—	—	ケーブルトレイ消火設備	容器	屋外	一式	①	新設	非安重	—	C-2/—	—	—	作-5-1-1(2)貯蔵容器	—	—	—	—	—	—	—	—	—	—	—	—
3253	その他再処理設備の附属施設	その他の主要な事項	火災訓護設備	—	—	ケーブルトレイ消火設備	容器	TY91, TY92	一式	①	新設	非安重	—	C-2/—	—	—	作-5-1-1(2)貯蔵容器	—	—	—	—	—	—	—	—	—	—	—	—
3254	その他再処理設備の附属施設	その他の主要な事項	火災訓護設備	—	—	ハロゲン化物消火設備（床下消火設備（手動））	容器	FA	一式	①	新設	非安重	—	C-2/—	—	—	ハロン1301貯蔵容器	—	—	—	—	—	—	—	—	—	—	—	—
3255	その他再処理設備の附属施設	その他の主要な事項	火災訓護設備	—	—	ハロゲン化物消火設備	容器	FA	一式	①	新設	非安重	—	C-2/—	—	—	ハロン1301貯蔵容器	—	—	—	—	—	—	—	—	—	—	—	—
3256	その他再処理設備の附属施設	その他の主要な事項	火災訓護設備	—	—	二酸化炭素消火設備	容器	FA	一式	①	既設	非安重	—	C-2/—	—	—	二酸化炭素貯蔵容器	—	—	—	—	—	—	—	—	—	—	—	—
3257	その他再処理設備の附属施設	その他の主要な事項	火災訓護設備	—	—	主配管（消火ガス供給系）	主配管	FA	一式	①	新設	非安重	—	C-2/—	—	—	気体：ハロゲン化物消火剤	—	—	—	—	—	—	—	—	—	—	—	—
3258	その他再処理設備の附属施設	その他の主要な事項	火災訓護設備	—	—	主配管（消火ガス供給系）	主配管	屋外, TY93	一式	①	新設	非安重	—	C-2/—	—	—	気体：ハロゲン化物消火剤	—	—	—	—	—	—	—	—	—	—	—	—
3259	その他再処理設備の附属施設	その他の主要な事項	火災訓護設備	—	—	主配管（消火ガス供給系）	主配管	TY91, TY92	一式	①	新設	非安重	—	C-2/—	—	—	気体：ハロゲン化物消火剤	—	—	—	—	—	—	—	—	—	—	—	—
3260	その他再処理設備の附属施設	その他の主要な事項	火災訓護設備	—	—	主配管（消火ガス供給系）	主配管	FA	一式	①	新設	非安重	—	C-2/—	—	—	気体：ハロゲン化物消火剤（手動））	—	—	—	—	—	—	—	—	—	—	—	—
3261	その他再処理設備の附属施設	その他の主要な事項	火災訓護設備	—	—	主配管（消火ガス供給系）	主配管	FA	一式	①	新設	非安重	—	C-2/—	—	—	気体：ハロゲン化物消火剤	—	—	—	—	—	—	—	—	—	—	—	—
3262	その他再処理設備の附属施設	その他の主要な事項	火災訓護設備	—	—	主配管（消火ガス供給系）	主配管	FA	一式	①	既設	非安重	—	C-2/—	—	—	気体：二酸化炭素	—	—	—	—	—	—	—	—	—	—	—	—
3263	その他再処理設備の附属施設	その他の主要な事項	火災訓護設備	—	—	火災区域構造物及び火災区画構造物（使用済燃料輸送容器管理建屋一使用済燃料受入れ・貯蔵建屋/使用済燃料輸送容器管理建屋間保護一使用済燃料受入れ・貯蔵管理建屋/使用済燃料輸送容器管理建屋地下連絡一使用済燃料受入れ・貯蔵管理建屋/ウラン・プルトニウム混合酸化物燃料加工施設（トレンチ）ケーブル・制御ハコ）関地下連絡通路）	建物・構築物	FC, AT06, 屋外	一式	①	改造	非安重	—	C/—	—	—		—	—	—	—	—	—	—	—	—	—	—	—	—
3264	その他再処理設備の附属施設	その他の主要な事項	火災訓護設備	—	—	火災区域構造物及び火災区画構造物（使用済燃料受入れ・貯蔵建屋）	建物・構築物	FA	一式	①	改造	非安重	—	C/（C）	—	—		—	—	—	—	—	—	—	—	—	—	—	—
3265	その他再処理設備の附属施設	その他の主要な事項	火災訓護設備	—	—	火災区域構造物及び火災区画構造物（使用済燃料受入れ・貯蔵管理建屋）	建物・構築物	FB	一式	①	改造	非安重	—	C/—	—	—		—	—	—	—	—	—	—	—	—	—	—	—
3266	その他再処理設備の附属施設	その他の主要な事項	火災訓護設備	—	—	火災区域構造物及び火災区画構造物（第1低レベル廃棄物貯蔵建屋）	建物・構築物	FB	一式	①	改造	非安重	—	C/—	—	—		—	—	—	—	—	—	—	—	—	—	—	—
3267	その他再処理設備の附属施設	その他の主要な事項	火災訓護設備	—	—	火災区域構造物及び火災区画構造物（第1低レベル廃棄物貯蔵建屋）	建物・構築物	FB2	一式	①	改造	非安重	—	C/—	—	—		—	—	—	—	—	—	—	—	—	—	—	—
3268	その他再処理設備の附属施設	その他の主要な事項	火災訓護設備	—	—	火災区域構造物及び火災区画構造物（第1非常用ディーゼル発電設備基礎ダンプ等）	建物・構築物	屋外	一式	①	改造	非安重	—	C/—	—	—		—	—	—	—	—	—	—	—	—	—	—	—
3269	その他再処理設備の附属施設	その他の主要な事項	火災訓護設備	—	—	火災区域構造物及び火災区画構造物（使用済燃料受入れ施設及び貯蔵施設用　安全冷却水系冷却塔基礎/使用済燃料受入れ施設及び貯蔵施設用　安全冷却水系冷却塔1基礎/使用済燃料受入れ施設及び貯蔵施設用　安全冷却水系冷却塔2基礎/第1低レベル廃棄物貯蔵建屋開発室）	建物・構築物	屋外, TY93	一式	①	改造	非安重	—	C/—	—	—		—	—	—	—	—	—	—	—	—	—	—	—	—
3270	その他再処理設備の附属施設	その他の主要な事項	火災訓護設備	—	—	火災区域構造物及び火災区画構造物（使用済燃料受入れ施設及び貯蔵施設用　安全冷却水系冷却塔基礎/使用済燃料受入れ・貯蔵建屋/使用済燃料受入れ施設及び貯蔵施設用　安全冷却水系冷却塔）	建物・構築物	屋外, TY91, TY92	一式	①	改造	非安重	—	C/—	—	—		—	—	—	—	—	—	—	—	—	—	—	—	—
3271	その他再処理設備の附属施設	その他の主要な事項	火災訓護設備	—	—	火災区域構造物及び火災区画構造物（低レベル廃棄物処理建屋一低レベル廃棄物処理建屋/第2低レベル廃棄物貯蔵建屋間保護一第2低レベル廃棄物貯蔵建屋）	建物・構築物	DA, AT03, AT04, LB	一式	①	既設	非安重	—	C/—	—	—		—	—	—	—	—	—	—	—	—	—	—	—	—
3272	その他再処理設備の附属施設	その他の主要な事項	火災訓護設備	—	—	火災区域構造物及び火災区画構造物（化学処理管理建屋）	建物・構築物	AQ	一式	①	改造	非安重	—	C/（C）	—	—		—	—	—	—	—	—	—	—	—	—	—	—
3273	その他再処理設備の附属施設	その他の主要な事項	火災訓護設備	—	—	炎感知器（赤外線式(防水型), 防爆型））	—	屋外	一式	①	新設	非安重	—	C-2/—	—	—		—	—	—	—	—	—	—	—	—	—	—	—
3274	その他再処理設備の附属施設	その他の主要な事項	火災訓護設備	—	—	炎感知器	—	屋外	一式	①	新設	非安重	—	C-2/—	—	—		—	—	—	—	—	—	—	—	—	—	—	—
3275	その他再処理設備の附属施設	その他の主要な事項	火災訓護設備	—	—	炎感知器	—	FA	一式	①	新設	非安重	—	C-2/—	—	—		—	—	—	—	—	—	—	—	—	—	—	—
3276	その他再処理設備の附属施設	その他の主要な事項	火災訓護設備	—	—	煙感知器	—	屋外, TY93	一式	①	新設	非安重	—	C-2/—	—	—		—	—	—	—	—	—	—	—	—	—	—	—
3277	その他再処理設備の附属施設	その他の主要な事項	火災訓護設備	—	—	煙感知器	—	TY91, TY92	一式	①	新設	非安重	—	C-2/—	—	—		—	—	—	—	—	—	—	—	—	—	—	—
3278	その他再処理設備の附属施設	その他の主要な事項	火災訓護設備	—	—	煙感知器	—	FA	一式	①	新設	非安重	—	C-2/—	—	—		—	—	—	—	—	—	—	—	—	—	—	—
3279	その他再処理設備の附属施設	その他の主要な事項	火災訓護設備	—	—	屋内消火栓設備	—	屋外, TY91, TY92	一式	①	既設	非安重	—	C/—	—	—		—	—	—	—	—	—	—	—	—	—	—	—
3280	その他再処理設備の附属施設	その他の主要な事項	火災訓護設備	—	—	屋内消火栓設備	—	FA	一式	①	既設	非安重	—	C/—	—	—		—	—	—	—	—	—	—	—	—	—	—	—
3281	その他再処理設備の附属施設	その他の主要な事項	火災訓護設備	—	—	屋内消火栓設備	—	FB	一式	①	既設	非安重	—	C/—	—	—		—	—	—	—	—	—	—	—	—	—	—	—
3282	その他再処理設備の附属施設	その他の主要な事項	火災訓護設備	—	—	屋内消火栓設備	—	FC	一式	①	既設	非安重	—	C/—	—	—		—	—	—	—	—	—	—	—	—	—	—	—
3283	その他再処理設備の附属施設	その他の主要な事項	火災訓護設備	—	—	屋内消火栓設備	—	FD2	一式	①	既設	非安重	—	C/—	—	—		—	—	—	—	—	—	—	—	—	—	—	—
3284	その他再処理設備の附属施設	その他の主要な事項	火災訓護設備	—	—	屋内消火栓設備	—	FD	一式	①	既設	非安重	—	C/—	—	—		—	—	—	—	—	—	—	—	—	—	—	—
3285	その他再処理設備の附属施設	その他の主要な事項	火災訓護設備	—	—	火災受信器盤（火災監視盤）	—	FA	一式	①	新設	非安重	—	C-2/—	—	—		—	—	—	—	—	—	—	—	—	—	—	—
3286	その他再処理設備の附属施設	その他の主要な事項	火災訓護設備	—	—	高感度煙感知器	—	FA	一式	①	新設	非安重	—	C-2/—	—	—		—	—	—	—	—	—	—	—	—	—	—	—
3287	その他再処理設備の附属施設	その他の主要な事項	火災訓護設備	—	—	炎非属よい検知器（蓄電池用）	—	FA	一式	①	新設	非安重	—	C/—	—	—		—	—	—	—	—	—	—	—	—	—	—	—
3288	その他再処理設備の附属施設	その他の主要な事項	火災訓護設備	—	—	炎非属よい検知器（蓄電池用）	—	FC	一式	①	新設	非安重	—	C/—	—	—		—	—	—	—	—	—	—	—	—	—	—	—
3289	その他再処理設備の附属施設	その他の主要な事項	火災訓護設備	—	—	蓄電池内蔵型照明	—	屋外	一式	①	改造	非安重	—	C/—	—	—		—	—	—	—	—	—	—	—	—	—	—	—
3290	その他再処理設備の附属施設	その他の主要な事項	火災訓護設備	—	—	蓄電池内蔵型照明	—	FA	一式	①	改造	非安重	—	C/—	—	—		—	—	—	—	—	—	—	—	—	—	—	—
3291	その他再処理設備の附属施設	その他の主要な事項	火災訓護設備	—	—	蓄電池内蔵型照明	—	FB	一式	①	改造	非安重	—	C/—	—	—		—	—	—	—	—	—	—	—	—	—	—	—
3292	その他再処理設備の附属施設	その他の主要な事項	火災訓護設備	—	—	蓄電池内蔵型照明	—	FC	一式	①	改造	非安重	—	C/—	—	—		—	—	—	—	—	—	—	—	—	—	—	—
3293	その他再処理設備の附属施設	その他の主要な事項	火災訓護設備	—	—	蓄電池内蔵型照明	—	FD2	一式	①	改造	非安重	—	C/—	—	—		—	—	—	—	—	—	—	—	—	—	—	—
3294	その他再処理設備の附属施設	その他の主要な事項	火災訓護設備	—	—	蓄電池内蔵型照明	—	FD	一式	①	改造	非安重	—	C/—	—	—		—	—	—	—	—	—	—	—	—	—	—	—
3295	その他再処理設備の附属施設	その他の主要な事項	火災訓護設備	—	—	二酸化炭素消火器	—	FA	一式	①	既設	非安重	—	—/—	—	—		—	—	—	—	—	—	—	—	—	—	—	—
3296	その他再処理設備の附属施設	その他の主要な事項	火災訓護設備	—	—	熱感知カメラ（サーモカメラ）	—	屋外	一式	①	新設	非安重	—	C-2/—	—	—		—	—	—	—	—	—	—	—	—	—	—	—
3297	その他再処理設備の附属施設	その他の主要な事項	火災訓護設備	—	—	熱感知器（熱電対（防爆型））	—	屋外	一式	①	新設	非安重	—	C-2/—	—	—		—	—	—	—	—	—	—	—	—	—	—	—
3298	その他再処理設備の附属施設	その他の主要な事項	火災訓護設備	—	—	熱感知器	—	屋外, TY93	一式	①	新設	非安重	—	C-2/—	—	—		—	—	—	—	—	—	—	—	—	—	—	—
3299	その他再処理設備の附属施設	その他の主要な事項	火災訓護設備	—	—	熱感知器	—	屋外, TY91, TY92	一式	①	新設	非安重	—	C-2/—	—	—		—	—	—	—	—	—	—	—	—	—	—	—
3300	その他再処理設備の附属施設	その他の主要な事項	火災訓護設備	—	—	熱感知器	—	FA	一式	①	新設	非安重	—	C-2/—	—	—		—	—	—	—	—	—	—	—	—	—	—	—
3301	その他再処理設備の附属施設	その他の主要な事項	火災訓護設備	—	—	粉末消火器	—	屋外, TY93	一式	①	既設	非安重	—	—/—	—	—		—	—	—	—	—	—	—	—	—	—	—	—
3302	その他再処理設備の附属施設	その他の主要な事項	火災訓護設備	—	—	粉末消火器	—	TY91, TY92	一式	①	既設	非安重	—	—/—	—	—		—	—	—	—	—	—	—	—	—	—	—	—
3303	その他再処理設備の附属施設	その他の主要な事項	火災訓護設備	—	—	粉末消火器	—	FA	一式	①	既設	非安重	—	—/—	—	—		—	—	—	—	—	—	—	—	—	—	—	—
3304	その他再処理設備の附属施設	その他の主要な事項	火災訓護設備	—	—	粉末消火器	—	FB	一式	①	既設	非安重	—	—/—	—	—		—	—	—	—	—	—	—	—	—	—	—	—
3305	その他再処理設備の附属施設	その他の主要な事項	火災訓護設備	—	—	粉末消火器	—	FC	一式	①	既設	非安重	—	—/—	—	—		—	—	—	—	—	—	—	—	—	—	—	—
3306	その他再処理設備の附属施設	その他の主要な事項	火災訓護設備	—	—	粉末消火器	—	FD2	一式	①	既設	非安重	—	—/—	—	—		—	—	—	—	—	—	—	—	—	—	—	—
3307	その他再処理設備の附属施設	その他の主要な事項	火災訓護設備	—	—	粉末消火器	—	FD	一式	①	既設	非安重	—	—/—	—	—		—	—	—	—	—	—	—	—	—	—	—	—
3308	その他再処理設備の附属施設	その他の主要な事項	火災訓護設備	—	—	排煙設備	—	FA	一式	①	既設	非安重	—	C/—	—	—		—	—	—	—	—	—	—	—	—	—	—	—
3309	その他再処理設備の附属施設	その他の主要な事項	火災訓護設備	—	—	防火ダンパ	—	FA	一式	①	改造	非安重	—	C/—	—	—		—	—	—	—	—	—	—	—	—	—	—	—
3310	その他再処理設備の附属施設	その他の主要な事項	火災訓護設備	—	—	防火ダンパ	—	FA	一式	①	改造	非安重	—	C/—	—	—		—	—	—	—	—	—	—	—	—	—	—	—
3311	その他再処理設備の附属施設	その他の主要な事項	火災訓護設備	—	—	防火ダンパ	—	FA	一式	①	改造	非安重	—	C/—	—	—		—	—	—	—	—	—	—	—	—	—	—	—
3312	その他再処理設備の附属施設	その他の主要な事項	火災訓護設備	—	—	屋内消火栓設備	—	DB	一式	①	既設	非安重	—	C/—	—	—	E（再処理主）	—	—	—	—	—	—	—	—	—	—	—	—	—
3313	その他再処理設備の附属施設	その他の主要な事項	火災訓護設備	—	—	蓄電池内蔵型照明	—	DB	一式	①	改造	非安重	—	C/—	—	—		—	—	—	—	—	—	—	—	—	—	—	—	—
3314	その他再処理設備の附属施設	その他の主要な事項	火災訓護設備	—	—	二酸化炭素消火器	—	DB	一式	①	既設	非安重	—	—/—	—	—		—	—	—	—	—	—	—	—	—	—	—	—	—
3315	その他再処理設備の附属施設	その他の主要な事項	火災訓護設備	—	—	粉末消火器	—	DB	一式	①	既設	非安重	—	—/—	—	—	E（再処理主）	—	—	—	—	—	—	—	—	—	—	—	—	—
3316	その他再処理設備の附属施設	その他の主要な事項	火災訓護設備	—	—	二酸化炭素消火器	—	AQ	一式	①	既設	非安重	—	—/—	—	—		—	—	—	—	—	—	—	—	—	—	—	—	—
3317	その他再処理設備の附属施設	その他の主要な事項	火災訓護設備	—	—	粉末消火器	—	AQ	一式	①	既設	非安重	—	—/—	—	—		—	—	—	—	—	—	—	—	—	—	—	—	—
3318	その他再処理設備の附属施設	その他の主要な事項	火災訓護設備	—	—	消火用水貯槽	容器	GC	1	①-2, ①-2	既設	非安重	—	C/—	—	E, MS1（再処理主）		—	—	—	—	—	—	—	—	—	—	—	—	—
3319	その他再処理設備の附属施設	その他の主要な事項	火災訓護設備	—	—	ろ過水貯槽	容器	屋外	1	①-2, ①-2	既設	非安重	—	C/—	主：火災訓護設備 従：給水処理設備	E, MS1（再処理主）		—	—	—	—	—	—	—	—	—	—	—	—	—
3320	その他再処理設備の附属施設	その他の主要な事項	火災訓護設備	—	—	電動機駆動消火ポンプ	ポンプ	GC	1	①-2, ①-2	既設	非安重	—	C/—	—	E, MS1（再処理主）		—	—	—	—	—	—	—	—	—	—	—	—	—
3321	その他再処理設備の附属施設	その他の主要な事項	火災訓護設備	—	—	ディーゼル駆動消火ポンプ	ポンプ	GC	1	①-2, ①-2	既設	非安重	—	C/—	—	E, MS1（再処理主）		—	—	—	—	—	—	—	—	—	—	—	—	—

設工認申請対象機器の技術基準への適合性に係る整理

番号	施設区分		設備区分			機器名称	機種(注16)	設置場所	数量	申請回	変更区分	DB区分	SA区分	耐震設計	兼用(主従)	共用(主従)	備考
3393	その他再処理設備の附属施設	その他の主要な事項	火災防護設備	—	—	主配管(ろ過水貯槽側)	主配管	屋外	一式	①/②-2	既設	非安重	—	C/—	主：火災防護設備 従：給水処理設備	E,MOX(再処理主)	流体:水
3394	その他再処理設備の附属施設	その他の主要な事項	火災防護設備	—	—	主配管(消火水供給系)	主配管	AA,AB,AC,AD,AE,AG,AH,AK,BA,CA,CB,DA,DB,DC,EA,FA,FB,FC,FD,FD2,GA,GC,KA,GB,屋外	一式	①/②-2	既設/改造	非安重	—	C/—	—	E,MOX(再処理主)	流体:水
3395	その他再処理設備の附属施設	その他の主要な事項	火災防護設備	—	—	圧力調整用消火ポンプ	—	GC	2	①/②-2	既設	非安重	—	C/—	—	E,MOX(再処理主)	
3396	その他再処理設備の附属施設	その他の主要な事項	火災防護設備	—	—	熱感知カメラ(サーモカメラ)	—	GA,屋外	一式	②-1/②-2	新設	非安重	—	C-2/—	—	—	
3397	その他再処理設備の附属施設	その他の主要な事項	火災防護設備	—	—	炎感知器	—	AG,GA,屋外	一式	②-1/②-2	新設	非安重	—	C-2/—	—	—	
3398	その他再処理設備の附属施設	その他の主要な事項	火災防護設備	—	—	ケーブルトレイ消火設備	容器	AA	一式	②-2	新設	非安重	—	C-2/—	—	—	FK-5-1-12貯蔵容器
3399	その他再処理設備の附属施設	その他の主要な事項	火災防護設備	—	—	ハロゲン化物消火設備（局所）	容器	AA	一式	②-2	新設	非安重	—	C-2/—	—	—	ハロン1301貯蔵容器
3400	その他再処理設備の附属施設	その他の主要な事項	火災防護設備	—	—	ハロゲン化物消火設備	容器	AA	一式	②-2	新設	非安重	—	C-2/—	—	—	ハロン1301貯蔵容器
3401	その他再処理設備の附属施設	その他の主要な事項	火災防護設備	—	—	電源盤・制御盤消火設備	容器	AA	一式	②-2	新設	非安重	—	C-2/—	—	—	FK-5-1-12貯蔵容器
3402	その他再処理設備の附属施設	その他の主要な事項	火災防護設備	—	—	ハロゲン化物消火設備	容器	AB	一式	②-2	新設	非安重	—	C-2/—	—	—	ハロン1301貯蔵容器
3403	その他再処理設備の附属施設	その他の主要な事項	火災防護設備	—	—	ケーブルトレイ消火設備	容器	AB	一式	②-2	新設	非安重	—	C-2/—	—	—	FK-5-1-12貯蔵容器
3404	その他再処理設備の附属施設	その他の主要な事項	火災防護設備	—	—	電源盤・制御盤消火設備	容器	AB	一式	②-2	新設	非安重	—	C-2/—	—	—	FK-5-1-12貯蔵容器
3405	その他再処理設備の附属施設	その他の主要な事項	火災防護設備	—	—	二酸化炭素消火設備	容器	AB	26	②-2	既設	非安重	—	C/—	—	—	二酸化炭素貯蔵容器
3406	その他再処理設備の附属施設	その他の主要な事項	火災防護設備	—	—	ハロゲン化物消火設備	容器	AC	一式	②-2	新設	非安重	—	C-2/—	—	—	ハロン1301貯蔵容器
3407	その他再処理設備の附属施設	その他の主要な事項	火災防護設備	—	—	ハロゲン化物消火設備（局所）	容器	AC	一式	②-2	新設	非安重	—	C-2/—	—	—	ハロン1301貯蔵容器
3408	その他再処理設備の附属施設	その他の主要な事項	火災防護設備	—	—	ケーブルトレイ消火設備	容器	AC	一式	②-2	新設	非安重	—	C-2/—	—	—	FK-5-1-12貯蔵容器
3409	その他再処理設備の附属施設	その他の主要な事項	火災防護設備	—	—	電源盤・制御盤消火設備	容器	AC	一式	②-2	新設	非安重	—	C-2/—	—	—	FK-5-1-12貯蔵容器
3410	その他再処理設備の附属施設	その他の主要な事項	火災防護設備	—	—	二酸化炭素消火設備	容器	AC	213	②-2	既設	非安重	—	C/—	—	—	二酸化炭素貯蔵容器
3411	その他再処理設備の附属施設	その他の主要な事項	火災防護設備	—	—	二酸化炭素消火設備	容器	CA	一式	②-2	既設	非安重	—	C/—	—	—	二酸化炭素貯蔵容器
3412	その他再処理設備の附属施設	その他の主要な事項	火災防護設備	—	—	ハロゲン化物消火設備	容器	BA	一式	②-2	新設	非安重	—	C/—	—	—	ハロン1301貯蔵容器
3413	その他再処理設備の附属施設	その他の主要な事項	火災防護設備	—	—	ハロゲン化物消火設備	容器	CA	一式	②-2	新設	非安重	—	C/—	—	—	ハロン1301貯蔵容器
3414	その他再処理設備の附属施設	その他の主要な事項	火災防護設備	—	—	ハロゲン化物消火設備	容器	CB	一式	②-2	新設	非安重	—	C/—	—	—	ハロン1301貯蔵容器
3415	その他再処理設備の附属施設	その他の主要な事項	火災防護設備	—	—	ケーブルトレイ消火設備	容器	CA	一式	②-2	新設	非安重	—	C/—	—	—	FK-5-1-12貯蔵容器
3416	その他再処理設備の附属施設	その他の主要な事項	火災防護設備	—	—	電源盤・制御盤消火設備	容器	CA	一式	②-2	新設	非安重	—	C/—	—	—	FK-5-1-12貯蔵容器
3417	その他再処理設備の附属施設	その他の主要な事項	火災防護設備	—	—	二酸化炭素消火設備（全域）	容器	GA	一式	②-2	改造	非安重	—	C-2/—	—	—	二酸化炭素貯蔵容器
3418	その他再処理設備の附属施設	その他の主要な事項	火災防護設備	—	—	ハロゲン化物消火設備(全域)	容器	AG,GA	一式	②-2	新設	非安重	—	C-2/—	—	—	ハロン1301貯蔵容器
3419	その他再処理設備の附属施設	その他の主要な事項	火災防護設備	—	—	ハロゲン化物消火設備(全域:制御室床下)	容器	AG	一式	②-2	新設	非安重	—	C-2/—	—	—	ハロン1301貯蔵容器
3420	その他再処理設備の附属施設	その他の主要な事項	火災防護設備	—	—	ケーブルトレイ消火設備	容器	AG,TX40S,TX51,TX51-AB,TX60,TY10E,TY20,屋外	一式	②-2	新設	非安重	—	C-2/—	—	—	FK-5-1-12貯蔵容器
3421	その他再処理設備の附属施設	その他の主要な事項	火災防護設備	—	—	ケーブルトレイ消火設備	容器	KA	一式	②-2	新設	非安重	—	C-2/—	—	—	FK-5-1-12貯蔵容器
3422	その他再処理設備の附属施設	その他の主要な事項	火災防護設備	—	—	ハロゲン化物消火設備（局所）	容器	KA	一式	②-2	新設	非安重	—	C-2/—	—	—	ハロン1301貯蔵容器
3423	その他再処理設備の附属施設	その他の主要な事項	火災防護設備	—	—	ハロゲン化物消火設備	容器	KA	一式	②-2	新設	非安重	—	C-2/—	—	—	ハロン1301貯蔵容器
3424	その他再処理設備の附属施設	その他の主要な事項	火災防護設備	—	—	電源盤・制御盤消火設備	容器	KA	一式	②-2	新設	非安重	—	C-2/—	—	—	FK-5-1-12貯蔵容器
3425	その他再処理設備の附属施設	その他の主要な事項	火災防護設備	—	—	ハロゲン化物消火設備	容器	AP	一式	②-2	新設	非安重	—	C-2/—	—	—	ハロン1301貯蔵容器
3426	その他再処理設備の附属施設	その他の主要な事項	火災防護設備	—	—	ハロゲン化物消火設備	容器	AZ	28	②-2	新設	非安重	—	C-2/—	—	MOX(再処理主)	ハロン1301貯蔵容器
3427	その他再処理設備の附属施設	その他の主要な事項	火災防護設備	—	—	消火水槽(緊急時対策建屋用)	容器	AZ	1	②-2	新設	非安重	—	C/—	—	MOX(再処理主)	
3428	その他再処理設備の附属施設	その他の主要な事項	火災防護設備	—	—	防火水槽(緊急時対策建屋用)	容器	屋外	1	②-2	新設	非安重	—	C/—	—	MOX(再処理主)	
3429	その他再処理設備の附属施設	その他の主要な事項	火災防護設備	—	—	電動駆動消火ポンプ(緊急時対策建屋用)	ポンプ	AZ	2	②-2	新設	非安重	—	C/—	—	MOX(再処理主)	
3430	その他再処理設備の附属施設	その他の主要な事項	火災防護設備	—	—	主配管(消火ガス供給系)	主配管	AA	一式	②-2	新設	非安重	—	C-2/—	—	—	気体：ハロゲン化物消火剤
3431	その他再処理設備の附属施設	その他の主要な事項	火災防護設備	—	—	主配管(消火ガス供給系)	主配管	AA	一式	②-2	新設	非安重	—	C-2/—	—	—	気体：ハロゲン化物消火剤
3432	その他再処理設備の附属施設	その他の主要な事項	火災防護設備	—	—	主配管(消火ガス供給系)	主配管	AA	一式	②-2	新設	非安重	—	C-2/—	—	—	気体：ハロゲン化物消火剤
3433	その他再処理設備の附属施設	その他の主要な事項	火災防護設備	—	—	主配管(消火ガス供給系)	主配管	AA	一式	②-2	新設	非安重	—	C-2/—	—	—	気体：ハロゲン化物消火剤
3434	その他再処理設備の附属施設	その他の主要な事項	火災防護設備	—	—	主配管（消火ガス供給系）	主配管	AB	一式	②-2	新設	非安重	—	C-2/—	—	—	気体：ハロゲン化物消火剤
3435	その他再処理設備の附属施設	その他の主要な事項	火災防護設備	—	—	主配管（消火ガス供給系）	主配管	AB	一式	②-2	新設	非安重	—	C-2/—	—	—	気体：ハロゲン化物消火剤
3436	その他再処理設備の附属施設	その他の主要な事項	火災防護設備	—	—	主配管（消火ガス供給系）	主配管	AB	一式	②-2	新設	非安重	—	C-2/—	—	—	気体：ハロゲン化物消火剤
3437	その他再処理設備の附属施設	その他の主要な事項	火災防護設備	—	—	主配管（消火ガス供給系）	主配管	AB	一式	②-2	既設	非安重	—	C/—	—	—	気体：二酸化炭素消火剤
3438	その他再処理設備の附属施設	その他の主要な事項	火災防護設備	—	—	主配管（消火ガス供給系）	主配管	AC	一式	②-2	新設	非安重	—	C-2/—	—	—	気体：ハロゲン化物消火剤
3439	その他再処理設備の附属施設	その他の主要な事項	火災防護設備	—	—	主配管（消火ガス供給系）	主配管	AC	一式	②-2	新設	非安重	—	C-2/—	—	—	気体：ハロゲン化物消火剤
3440	その他再処理設備の附属施設	その他の主要な事項	火災防護設備	—	—	主配管（消火ガス供給系）	主配管	AC	一式	②-2	新設	非安重	—	C-2/—	—	—	気体：ハロゲン化物消火剤
3441	その他再処理設備の附属施設	その他の主要な事項	火災防護設備	—	—	主配管（消火ガス供給系）	主配管	AC	一式	②-2	新設	非安重	—	C-2/—	—	—	気体：ハロゲン化物消火剤
3442	その他再処理設備の附属施設	その他の主要な事項	火災防護設備	—	—	主配管（消火ガス供給系）	主配管	AC	一式	②-2	既設	非安重	—	C/—	—	—	気体：二酸化炭素
3443	その他再処理設備の附属施設	その他の主要な事項	火災防護設備	—	—	主配管（消火ガス供給系）	主配管	CA	一式	②-2	既設	非安重	—	C/—	—	—	流体：二酸化炭素
3444	その他再処理設備の附属施設	その他の主要な事項	火災防護設備	—	—	主配管（消火ガス供給系）	主配管	BA	一式	②-2	新設	非安重	—	C/—	—	—	気体：ハロゲン化物消火剤
3445	その他再処理設備の附属施設	その他の主要な事項	火災防護設備	—	—	主配管（消火ガス供給系）	主配管	CA	一式	②-2	新設	非安重	—	C/—	—	—	気体：ハロゲン化物消火剤
3446	その他再処理設備の附属施設	その他の主要な事項	火災防護設備	—	—	主配管（消火ガス供給系）	主配管	CB	一式	②-2	新設	非安重	—	C/—	—	—	気体：ハロゲン化物消火剤
3447	その他再処理設備の附属施設	その他の主要な事項	火災防護設備	—	—	主配管（消火ガス供給系）	主配管	CA	一式	②-2	新設	非安重	—	C/—	—	—	気体：ハロゲン化物消火剤
3448	その他再処理設備の附属施設	その他の主要な事項	火災防護設備	—	—	主配管（消火ガス供給系）	主配管	CA	一式	②-2	新設	非安重	—	C/—	—	—	電源盤・制御盤消火設備
3449	その他再処理設備の附属施設	その他の主要な事項	火災防護設備	—	—	主配管(消火ガス供給系)	主配管	GA	一式	②-2	既設/改造	非安重	—	C-2/—	—	—	流体:二酸化炭素
3450	その他再処理設備の附属施設	その他の主要な事項	火災防護設備	—	—	主配管(消火ガス供給系)	主配管	AG	一式	②-2	新設	非安重	—	C-2/—	—	—	
3451	その他再処理設備の附属施設	その他の主要な事項	火災防護設備	—	—	主配管(消火ガス供給系)	主配管	GA	一式	②-2	新設	非安重	—	C-2/—	—	—	
3452	その他再処理設備の附属施設	その他の主要な事項	火災防護設備	—	—	主配管(消火ガス供給系)	主配管	AG	一式	②-2	新設	非安重	—	C-2/—	—	—	
3453	その他再処理設備の附属施設	その他の主要な事項	火災防護設備	—	—	主配管(消火ガス供給系)	主配管	AG	一式	②-2	新設	非安重	—	C-2/—	—	—	
3454	その他再処理設備の附属施設	その他の主要な事項	火災防護設備	—	—	主配管(消火ガス供給系)	主配管	TX40S,TX51,TX51-AB,TX60,TY10E,TY20,屋外	一式	②-2	新設	非安重	—	C-2/—	—	—	
3455	その他再処理設備の附属施設	その他の主要な事項	火災防護設備	—	—	主配管（消火ガス供給系）	主配管	KA	一式	②-2	新設	非安重	—	C-2/—	—	—	気体：ハロゲン化物消火剤
3456	その他再処理設備の附属施設	その他の主要な事項	火災防護設備	—	—	主配管（消火ガス供給系）	主配管	KA	一式	②-2	新設	非安重	—	C-2/—	—	—	気体：ハロゲン化物消火剤
3457	その他再処理設備の附属施設	その他の主要な事項	火災防護設備	—	—	主配管（消火ガス供給系）	主配管	KA	一式	②-2	新設	非安重	—	C-2/—	—	—	気体：ハロゲン化物消火剤
3458	その他再処理設備の附属施設	その他の主要な事項	火災防護設備	—	—	主配管（消火ガス供給系）	主配管	KA	一式	②-2	新設	非安重	—	C-2/—	—	—	気体：ハロゲン化物消火剤
3459	その他再処理設備の附属施設	その他の主要な事項	火災防護設備	—	—	主配管(消火ガス供給系)	主配管	AP	一式	②-2	新設	非安重	—	C-2/—	—	—	流体：ハロゲン化物消火剤
3460	その他再処理設備の附属施設	その他の主要な事項	火災防護設備	—	—	主配管(消火ガス供給系)	主配管	AZ	一式	②-2	新設	非安重	—	C-2/—	—	MOX(再処理主)	
3461	その他再処理設備の附属施設	その他の主要な事項	火災防護設備	—	—	主配管(消火水供給設備系)	主配管	AZ	一式	②-2	新設	非安重	—	C/—	—	MOX(再処理主)	
3462	その他再処理設備の附属施設	その他の主要な事項	火災防護設備	—	—	火災区域構造物及び火災区画構造物（前処理建屋）	建物・構築物	AA	一式	②-2	既設	非安重	—	C/（C）	—	—	
3463	その他再処理設備の附属施設	その他の主要な事項	火災防護設備	—	—	火災区域構造物及び火災区画構造物（ハル・エンドピース貯蔵建屋）	建物・構築物	AE	一式	②-2	既設	非安重	—	C/—	—	—	
3464	その他再処理設備の附属施設	その他の主要な事項	火災防護設備	—	—	火災区域構造物及び火災区画構造物（分離建屋）	建物・構築物	AB	一式	②-2	改造	非安重	—	C/（C）	—	—	
3465	その他再処理設備の附属施設	その他の主要な事項	火災防護設備	—	—	火災区域構造物及び火災区画構造物（精製建屋）	建物・構築物	AC	一式	②-2	改造	非安重	—	C/(C)	—	—	
3466	その他再処理設備の附属施設	その他の主要な事項	火災防護設備	—	—	火災区域構造物及び火災区画構造物（低レベル廃液処理建屋）	建物・構築物	AD	一式	②-2	改造	非安重	—	C/—	—	—	
3467	その他再処理設備の附属施設	その他の主要な事項	火災防護設備	—	—	火災区域構造物及び火災区画構造物（ウラン脱硝建屋/ウラン脱硝建屋-ウラン酸化物貯蔵建屋間洞道）	建物・構築物	AT51	1	②-2	既設	非安重	—	C/—	—	—	
3468	その他再処理設備の附属施設	その他の主要な事項	火災防護設備	—	—	火災区域構造物及び火災区画構造物（ウラン酸化物貯蔵建屋）	建物・構築物	BB	1	②-2	既設	非安重	—	C/—	—	—	
3469	その他再処理設備の附属施設	その他の主要な事項	火災防護設備	—	—	火災区域構造物及び火災区画構造物（ウラン・プルトニウム混合脱硝建屋）	建物・構築物	CA	1	②-2	既設	非安重	—	C/（C）	—	—	
3470	その他再処理設備の附属施設	その他の主要な事項	火災防護設備	—	—	火災区域構造物及び火災区画構造物（ウラン・プルトニウム混合酸化物貯蔵建屋）	建物・構築物	CB	1	②-2	既設	非安重	—	C/—	—	—	

番号	第四条第1項	第四条第2項	第四条第3項	第五条(注1)第1項	第六条第1項	第六条第2項	第六条第3項	第七条(注2)第1項	第八条(注3)第1項	第八条(注3)第2項	第八条(注3)第3項	第九条第1項	第十条第1項	第十条第1項第一号	第十条第1項第二号	第十条第1項第三号	第十条第1項第四号	第十条第1項第五号	第十条第1項第六号	第十条第1項第七号	第十条第1項第八号	第十条第1項第九号イ	第十条第1項第九号ロ	第十条第1項第九号ハ	第十一条第1項	第十一条第2項	第十一条第3項	第十一条第4項	第十一条第5項	第十一条第6項	第十一条第7項	第十一条第8項	第十一条第9項	第十一条第10項	第十一条第11項	第十一条第12項	第十二条第1項	第十三条第1項	第十四条第1項第一号	第十四条第1項第二号	第十四条第1項第三号	第十五条第1項	第十六条第1項	第十六条第2項	第十六条第3項	第十六条第4項	第十六条第5項	第十七条第1項第一号	第十七条第1項第二号イ	第十七条第1項第二号ロ	第十七条第1項第二号ハ	第十七条第1項第三号イ	第十七条第1項第三号ロ	第十七条第1項第三号ハ	第十七条第1項第三号ニ	第十七条第2項	第十八条第1項第一号	第十八条第1項第二号	第十八条第1項第三号	第十九条第1項第一号	第十九条第1項第二号イ	第十九条第1項第二号ロ	第十九条第1項第二号ハ	第十九条第2項	第二十条第1項	第二十条第1項第一号	第二十条第1項第二号	第二十条第1項第三号	第二十条第1項第四号	第二十条第1項第五号	第二十条第2項	第二十一条第1項第一号	第二十一条第1項第二号	第二十一条第1項第三号	第二十一条第1項第四号	第二十一条第1項第五号	第二十二条第1項	第二十二条第2項第一号	第二十二条第2項第二号	第二十二条第2項第三号	第二十二条第2項第四号	第二十二条第2項第五号	第二十二条第2項第六号
3393	—	—	—	—	△	—	—	—	—	—	—	—	—	—	—	—	—	—	—	—	—	—	—	—	○	○	—	—	—	—	—	—	—	—	—	—	—	—	—	—	—	—	—	—	—	—	○	—	—	—	—	—	—	—	—	—	—	—	—	—	—	—	—	—	—	—	—	—	—	—	—	—	—	—	—	—	—	—	—	—	—	—	—
3394	—	—	—	—	△	—	—	—	—	—	—	—	—	—	—	—	—	—	—	—	—	—	—	—	○	○	—	—	—	—	—	—	—	—	—	—	—	—	—	—	—	—	—	—	—	—	○	—	—	—	—	—	—	—	—	—	—	—	—	—	—	—	—	—	—	—	—	—	—	—	—	—	—	—	—	—	—	—	—	—	—	—	—
3395	—	—	—	—	△	—	—	—	—	—	—	—	—	—	—	—	—	—	—	—	—	—	—	—	○	○	—	—	—	—	—	—	—	—	—	—	—	—	—	—	—	—	—	—	—	—	△	—	—	—	—	—	—	—	—	—	—	—	—	—	—	—	—	—	—	—	—	—	—	—	—	—	—	—	—	—	—	—	—	—	—	—	—
3396	—	—	—	—	○	—	—	—	—	—	—	—	—	—	—	—	—	—	—	—	—	—	—	—	○	○	—	—	—	—	—	—	—	—	—	—	—	—	—	—	—	—	—	—	—	—	—	—	—	—	—	—	—	—	—	—	—	—	—	—	—	—	—	—	—	—	—	—	—	—	—	—	—	—	—	—	—	—	—	—	—	—	—
3397	—	—	—	—	○	—	—	—	—	—	—	—	—	—	—	—	—	—	—	—	—	—	—	—	○	○	—	—	—	—	—	—	—	—	—	—	—	—	—	—	—	—	—	—	—	—	—	—	—	—	—	—	—	—	—	—	—	—	—	—	—	—	—	—	—	—	—	—	—	—	—	—	—	—	—	—	—	—	—	—	—	—	—
3398	—	—	—	—	○	—	—	—	—	—	—	—	—	—	—	—	—	—	—	—	—	—	—	—	○	○	—	—	—	—	—	—	—	—	—	—	—	—	—	—	—	—	—	—	—	—	—	—	—	—	—	—	—	—	—	—	—	—	—	—	—	—	—	—	—	—	—	—	—	—	—	—	—	—	—	—	—	—	—	—	—	—	—
3399	—	—	—	—	○	—	—	—	—	—	—	—	—	—	—	—	—	—	—	—	—	—	—	—	○	○	—	—	—	—	—	—	—	—	—	—	—	—	—	—	—	—	—	—	—	—	—	—	—	—	—	—	—	—	—	—	—	—	—	—	—	—	—	—	—	—	—	—	—	—	—	—	—	—	—	—	—	—	—	—	—	—	—
3400	—	—	—	—	○	—	—	—	—	—	—	—	—	—	—	—	—	—	—	—	—	—	—	—	○	○	—	—	—	—	—	—	—	—	—	—	—	—	—	—	—	—	—	—	—	—	—	—	—	—	—	—	—	—	—	—	—	—	—	—	—	—	—	—	—	—	—	—	—	—	—	—	—	—	—	—	—	—	—	—	—	—	—
3401	—	—	—	—	○	—	—	—	—	—	—	—	—	—	—	—	—	—	—	—	—	—	—	—	○	○	—	—	—	—	—	—	—	—	—	—	—	—	—	—	—	—	—	—	—	—	—	—	—	—	—	—	—	—	—	—	—	—	—	—	—	—	—	—	—	—	—	—	—	—	—	—	—	—	—	—	—	—	—	—	—	—	—
3402	—	—	—	—	○	—	—	—	—	—	—	—	—	—	—	—	—	—	—	—	—	—	—	—	○	○	—	—	—	—	—	—	—	—	—	—	—	—	—	—	—	—	—	—	—	—	—	—	—	—	—	—	—	—	—	—	—	—	—	—	—	—	—	—	—	—	—	—	—	—	—	—	—	—	—	—	—	—	—	—	—	—	—
3403	—	—	—	—	○	—	—	—	—	—	—	—	—	—	—	—	—	—	—	—	—	—	—	—	○	○	—	—	—	—	—	—	—	—	—	—	—	—	—	—	—	—	—	—	—	—	—	—	—	—	—	—	—	—	—	—	—	—	—	—	—	—	—	—	—	—	—	—	—	—	—	—	—	—	—	—	—	—	—	—	—	—	—
3404	—	—	—	—	○	—	—	—	—	—	—	—	—	—	—	—	—	—	—	—	—	—	—	—	○	○	—	—	—	—	—	—	—	—	—	—	—	—	—	—	—	—	—	—	—	—	—	—	—	—	—	—	—	—	—	—	—	—	—	—	—	—	—	—	—	—	—	—	—	—	—	—	—	—	—	—	—	—	—	—	—	—	—
3405	—	—	—	—	△	—	—	—	—	—	—	—	—	—	—	—	—	—	—	—	—	—	—	—	○	○	—	—	—	—	—	—	—	—	—	—	—	—	—	—	—	—	—	—	—	—	—	—	—	—	—	—	—	—	—	—	—	—	—	—	—	—	—	—	—	—	—	—	—	—	—	—	—	—	—	—	—	—	—	—	—	—	—
3406	—	—	—	—	○	—	—	—	—	—	—	—	—	—	—	—	—	—	—	—	—	—	—	—	○	○	—	—	—	—	—	—	—	—	—	—	—	—	—	—	—	—	—	—	—	—	—	—	—	—	—	—	—	—	—	—	—	—	—	—	—	—	—	—	—	—	—	—	—	—	—	—	—	—	—	—	—	—	—	—	—	—	—
3407	—	—	—	—	○	—	—	—	—	—	—	—	—	—	—	—	—	—	—	—	—	—	—	—	○	○	—	—	—	—	—	—	—	—	—	—	—	—	—	—	—	—	—	—	—	—	—	—	—	—	—	—	—	—	—	—	—	—	—	—	—	—	—	—	—	—	—	—	—	—	—	—	—	—	—	—	—	—	—	—	—	—	—
3408	—	—	—	—	○	—	—	—	—	—	—	—	—	—	—	—	—	—	—	—	—	—	—	—	○	○	—	—	—	—	—	—	—	—	—	—	—	—	—	—	—	—	—	—	—	—	—	—	—	—	—	—	—	—	—	—	—	—	—	—	—	—	—	—	—	—	—	—	—	—	—	—	—	—	—	—	—	—	—	—	—	—	—
3409	—	—	—	—	○	—	—	—	—	—	—	—	—	—	—	—	—	—	—	—	—	—	—	—	○	○	—	—	—	—	—	—	—	—	—	—	—	—	—	—	—	—	—	—	—	—	—	—	—	—	—	—	—	—	—	—	—	—	—	—	—	—	—	—	—	—	—	—	—	—	—	—	—	—	—	—	—	—	—	—	—	—	—
3410	—	—	—	—	△	—	—	—	—	—	—	—	—	—	—	—	—	—	—	—	—	—	—	—	○	○	—	—	—	—	—	—	—	—	—	—	—	—	—	—	—	—	—	—	—	—	—	—	—	—	—	—	—	—	—	—	—	—	—	—	—	—	—	—	—	—	—	—	—	—	—	—	—	—	—	—	—	—	—	—	—	—	—
3411	—	—	—	—	△	—	—	—	—	—	—	—	—	—	—	—	—	—	—	—	—	—	—	—	○	○	—	—	—	—	—	—	—	—	—	—	—	—	—	—	—	—	—	—	—	—	—	—	—	—	—	—	—	—	—	—	—	—	—	—	—	—	—	—	—	—	—	—	—	—	—	—	—	—	—	—	—	—	—	—	—	—	—
3412	—	—	—	—	△	—	—	—	—	—	—	—	—	—	—	—	—	—	—	—	—	—	—	—	○	○	—	—	—	—	—	—	—	—	—	—	—	—	—	—	—	—	—	—	—	—	—	—	—	—	—	—	—	—	—	—	—	—	—	—	—	—	—	—	—	—	—	—	—	—	—	—	—	—	—	—	—	—	—	—	—	—	—
3413	—	—	—	—	○	—	—	—	—	—	—	—	—	—	—	—	—	—	—	—	—	—	—	—	○	○	—	—	—	—	—	—	—	—	—	—	—	—	—	—	—	—	—	—	—	—	—	—	—	—	—	—	—	—	—	—	—	—	—	—	—	—	—	—	—	—	—	—	—	—	—	—	—	—	—	—	—	—	—	—	—	—	—
3414	—	—	—	—	○	—	—	—	—	—	—	—	—	—	—	—	—	—	—	—	—	—	—	—	○	○	—	—	—	—	—	—	—	—	—	—	—	—	—	—	—	—	—	—	—	—	—	—	—	—	—	—	—	—	—	—	—	—	—	—	—	—	—	—	—	—	—	—	—	—	—	—	—	—	—	—	—	—	—	—	—	—	—
3415	—	—	—	—	○	—	—	—	—	—	—	—	—	—	—	—	—	—	—	—	—	—	—	—	○	○	—	—	—	—	—	—	—	—	—	—	—	—	—	—	—	—	—	—	—	—	—	—	—	—	—	—	—	—	—	—	—	—	—	—	—	—	—	—	—	—	—	—	—	—	—	—	—	—	—	—	—	—	—	—	—	—	—
3416	—	—	—	—	○	—	—	—	—	—	—	—	—	—	—	—	—	—	—	—	—	—	—	—	○	○	—	—	—	—	—	—	—	—	—	—	—	—	—	—	—	—	—	—	—	—	—	—	—	—	—	—	—	—	—	—	—	—	—	—	—	—	—	—	—	—	—	—	—	—	—	—	—	—	—	—	—	—	—	—	—	—	—
3417	—	—	—	—	○	—	—	—	—	—	—	—	—	—	—	—	—	—	—	—	—	—	—	—	○	○	—	—	—	—	—	—	—	—	—	—	—	—	—	—	—	—	—	—	—	—	—	—	—	—	—	—	—	—	—	—	—	—	—	—	—	—	—	—	—	—	—	—	—	—	—	—	—	—	—	—	—	—	—	—	—	—	—
3418	—	—	—	—	○	—	—	—	—	—	—	—	—	—	—	—	—	—	—	—	—	—	—	—	○	○	—	—	—	—	—	—	—	—	—	—	—	—	—	—	—	—	—	—	—	—	—	—	—	—	—	—	—	—	—	—	—	—	—	—	—	—	—	—	—	—	—	—	—	—	—	—	—	—	—	—	—	—	—	—	—	—	—
3419	—	—	—	—	○	—	—	—	—	—	—	—	—	—	—	—	—	—	—	—	—	—	—	—	○	○	—	—	—	—	—	—	—	—	—	—	—	—	—	—	—	—	—	—	—	—	—	—	—	—	—	—	—	—	—	—	—	—	—	—	—	—	—	—	—	—	—	—	—	—	—	—	—	—	—	—	—	—	—	—	—	—	—
3420	—	—	—	—	○	—	—	—	—	—	—	—	—	—	—	—	—	—	—	—	—	—	—	—	○	○	—	—	—	—	—	—	—	—	—	—	—	—	—	—	—	—	—	—	—	—	—	—	—	—	—	—	—	—	—	—	—	—	—	—	—	—	—	—	—	—	—	—	—	—	—	—	—	—	—	—	—	—	—	—	—	—	—
3421	—	—	—	—	○	—	—	—	—	—	—	—	—	—	—	—	—	—	—	—	—	—	—	—	○	○	—	—	—	—	—	—	—	—	—	—	—	—	—	—	—	—	—	—	—	—	—	—	—	—	—	—	—	—	—	—	—	—	—	—	—	—	—	—	—	—	—	—	—	—	—	—	—	—	—	—	—	—	—	—	—	—	—
3422	—	—	—	—	○	—	—	—	—	—	—	—	—	—	—	—	—	—	—	—	—	—	—	—	○	○	—	—	—	—	—	—	—	—	—	—	—	—	—	—	—	—	—	—	—	—	—	—	—	—	—	—	—	—	—	—	—	—	—	—	—	—	—	—	—	—	—	—	—	—	—	—	—	—	—	—	—	—	—	—	—	—	—
3423	—	—	—	—	○	—	—	—	—	—	—	—	—	—	—	—	—	—	—	—	—	—	—	—	○	○	—	—	—	—	—	—	—	—	—	—	—	—	—	—	—	—	—	—	—	—	—	—	—	—	—	—	—	—	—	—	—	—	—	—	—	—	—	—	—	—	—	—	—	—	—	—	—	—	—	—	—	—	—	—	—	—	—
3424	—	—	—	—	○	—	—	—	—	—	—	—	—	—	—	—	—	—	—	—	—	—	—	—	○	○	—	—	—	—	—	—	—	—	—	—	—	—	—	—	—	—	—	—	—	—	—	—	—	—	—	—	—	—	—	—	—	—	—	—	—	—	—	—	—	—	—	—	—	—	—	—	—	—	—	—	—	—	—	—	—	—	—
3425	—	—	—	—	○	—	—	—	—	—	—	—	—	—	—	—	—	—	—	—	—	—	—	—	○	○	—	—	—	—	—	—	—	—	—	—	—	—	—	—	—	—	—	—	—	—	—	—	—	—	—	—	—	—	—	—	—	—	—	—	—	—	—	—	—	—	—	—	—	—	—	—	—	—	—	—	—	—	—	—	—	—	—
3426	—	—	—	—	○	—	—	—	—	—	—	—	—	—	—	—	—	—	—	—	—	—	—	—	○	—	—	—	—	—	—	—	—	—	—	—	—	—	—	—	—	—	—	—	—	—	○	—	—	—	—	—	—	—	—	—	—	—	—	—	—	—	—	—	—	—	—	—	—	—	—	—	—	—	—	—	—	—	—	—	—	—	—
3427	—	—	—	—	○	—	—	—	—	—	—	—	—	—	—	—	—	—	—	—	—	—	—	—	○	—	—	—	—	—	—	—	—	—	—	—	—	—	—	—	—	—	—	—	—	—	○	—	—	—	—	—	—	—	—	—	—	—	—	—	—	—	—	—	—	—	—	—	—	—	—	—	—	—	—	—	—	—	—	—	—	—	—
3428	—	—	—	—	○	—	—	—	—	—	—	—	—	—	—	—	—	—	—	—	—	—	—	—	○	—	—	—	—	—	—	—	—	—	—	—	—	—	—	—	—	—	—	—	—	—	○	—	—	—	—	—	—	—	—	—	—	—	—	—	—	—	—	—	—	—	—	—	—	—	—	—	—	—	—	—	—	—	—	—	—	—	—
3429	—	—	—	—	○	—	—	—	—	—	—	—	—	—	—	—	—	—	—	—	—	—	—	—	○	—	—	—	—	—	—	—	—	—	—	—	—	—	—	—	—	—	—	—	—	—	○	—	—	—	—	—	—	—	—	—	—	—	—	—	—	—	—	—	—	—	—	—	—	—	—	—	—	—	—	—	—	—	—	—	—	—	—
3430	—	—	—	—	○	—	—	—	—	—	—	—	—	—	—	—	—	—	—	—	—	—	—	—	○	○	—	—	—	—	—	—	—	—	—	—	—	—	—	—	—	—	—	—	—	—	—	—	—	—	—	—	—	—	—	—	—	—	—	—	—	—	—	—	—	—	—	—	—	—	—	—	—	—	—	—	—	—	—	—	—	—	—
3431	—	—	—	—	○	—	—	—	—	—	—	—	—	—	—	—	—	—	—	—	—	—	—	—	○	○	—	—	—	—	—	—	—	—	—	—	—	—	—	—	—	—	—	—	—	—	—	—	—	—	—	—	—	—	—	—	—	—	—	—	—	—	—	—	—	—	—	—	—	—	—	—	—	—	—	—	—	—	—	—	—	—	—
3432	—	—	—	—	○	—	—	—	—	—	—	—	—	—	—	—	—	—	—	—	—	—	—	—	○	○	—	—	—	—	—	—	—	—	—	—	—	—	—	—	—	—	—	—	—	—	—	—	—	—	—	—	—	—	—	—	—	—	—	—	—	—	—	—	—	—	—	—	—	—	—	—	—	—	—	—	—	—	—	—	—	—	—
3433	—	—	—	—	○	—	—	—	—	—	—	—	—	—	—	—	—	—	—	—	—	—	—	—	○	○	—	—	—	—	—	—	—	—	—	—	—	—	—	—	—	—	—	—	—	—	—	—	—	—	—	—	—	—	—	—	—	—	—	—	—	—	—	—	—	—	—	—	—	—	—	—	—	—	—	—	—	—	—	—	—	—	—
3434	—	—	—	—	○	—	—	—	—	—	—	—	—	—	—	—	—	—	—	—	—	—	—	—	○	○	—	—	—	—	—	—	—	—	—	—	—	—	—	—	—	—	—	—	—	—	—	—	—	—	—	—	—	—	—	—	—	—	—	—	—	—	—	—	—	—	—	—	—	—	—	—	—	—	—	—	—	—	—	—	—	—	—
3435	—	—	—	—	○	—	—	—	—	—	—	—	—	—	—	—	—	—	—	—	—	—	—	—	○	○	—	—	—	—	—	—	—	—	—	—	—	—	—	—	—	—	—	—	—	—	—	—	—	—	—	—	—	—	—	—	—	—	—	—	—	—	—	—	—	—	—	—	—	—	—	—	—	—	—	—	—	—	—	—	—	—	—
3436	—	—	—	—	○	—	—	—	—	—	—	—	—	—	—	—	—	—	—	—	—	—	—	—	○	○	—	—	—	—	—	—	—	—	—	—	—	—	—	—	—	—	—	—	—	—	—	—	—	—	—	—	—	—	—	—	—	—	—	—	—	—	—	—	—	—	—	—	—	—	—	—	—	—	—	—	—	—	—	—	—	—	—
3437	—	—	—	—	△	—	—	—	—	—	—	—	—	—	—	—	—	—	—	—	—	—	—	—	○	○	—	—	—	—	—	—	—	—	—	—	—	—	—	—	—	—	—	—	—	—	—	—	—	—	—	—	—	—	—	—	—	—	—	—	—	—	—	—	—	—	—	—	—	—	—	—	—	—	—	—	—	—	—	—	—	—	—
3438	—	—	—	—	○	—	—	—	—	—	—	—	—	—	—	—	—	—	—	—	—	—	—	—	○	○	—	—	—	—	—	—	—	—	—	—	—	—	—	—	—	—	—	—	—	—	—	—	—	—	—	—	—	—	—	—	—	—	—	—	—	—	—	—	—	—	—	—	—	—	—	—	—	—	—	—	—	—	—	—	—	—	—
3439	—	—	—	—	○	—	—	—	—	—	—	—	—	—	—	—	—	—	—	—	—	—	—	—	○	○	—	—	—	—	—	—	—	—	—	—	—	—	—	—	—	—	—	—	—	—	—	—	—	—	—	—	—	—	—	—	—	—	—	—	—	—	—	—	—	—	—	—	—	—	—	—	—	—	—	—	—	—	—	—	—	—	—
3440	—	—	—	—	○	—	—	—	—	—	—	—	—	—	—	—	—	—	—	—	—	—	—	—	○	○	—	—	—	—	—	—	—	—	—	—	—	—	—	—	—	—	—	—	—	—	—	—	—	—	—	—	—	—	—	—	—	—	—	—	—	—	—	—	—	—	—	—	—	—	—	—	—	—	—	—	—	—	—	—	—	—	—
3441	—	—	—	—	○	—	—	—	—	—	—	—	—	—	—	—	—	—	—	—	—	—	—	—	○	○	—	—	—	—	—	—	—	—	—	—	—	—	—	—	—	—	—	—	—	—	—	—	—	—	—	—	—	—	—	—	—	—	—	—	—	—	—	—	—	—	—	—	—	—	—	—	—	—	—	—	—	—	—	—	—	—	—
3442	—	—	—	—	△	—	—	—	—	—	—	—	—	—	—	—	—	—	—	—	—	—	—	—	○	○	—	—	—	—	—	—	—	—	—	—	—	—	—	—	—	—	—	—	—	—	—	—	—	—	—	—	—	—	—	—	—	—	—	—	—	—	—	—	—	—	—	—	—	—	—	—	—	—	—	—	—	—	—	—	—	—	—
3443	—	—	—	—	△	—	—	—	—	—	—	—	—	—	—	—	—	—	—	—	—	—	—	—	○	○	—	—	—	—	—	—	—	—	—	—	—	—	—	—	—	—	—	—	—	—	—	—	—	—	—	—	—	—	—	—	—	—	—	—	—	—	—	—	—	—	—	—	—	—	—	—	—	—	—	—	—	—	—	—	—	—	—
3444	—	—	—	—	△	—	—	—	—	—	—	—	—	—	—	—	—	—	—	—	—	—	—	—	○	○	—	—	—	—	—	—	—	—	—	—	—	—	—	—	—	—	—	—	—	—	—	—	—	—	—	—	—	—	—	—	—	—	—	—	—	—	—	—	—	—	—	—	—	—	—	—	—	—	—	—	—	—	—	—	—	—	—
3445	—	—	—	—	○	—	—	—	—	—	—	—	—	—	—	—	—	—	—	—	—	—	—	—	○	○	—	—	—	—	—	—	—	—	—	—	—	—	—	—	—	—	—	—	—	—	—	—	—	—	—	—	—	—	—	—	—	—	—	—	—	—	—	—	—	—	—	—	—	—	—	—	—	—	—	—	—	—	—	—	—	—	—
3446	—	—	—	—	○	—	—	—	—	—	—	—	—	—	—	—	—	—	—	—	—	—	—	—	○	○	—	—	—	—	—	—	—	—	—	—	—	—	—	—	—	—	—	—	—	—	—	—	—	—	—	—	—	—	—	—	—	—	—	—	—	—	—	—	—	—	—	—	—	—	—	—	—	—	—	—	—	—	—	—	—	—	—
3447	—	—	—	—	○	—	—	—	—	—	—	—	—	—	—	—	—	—	—	—	—	—	—	—	○	○	—	—	—	—	—	—	—	—	—	—	—	—	—	—	—	—	—	—	—	—	—	—	—	—	—	—	—	—	—	—	—	—	—	—	—	—	—	—	—	—	—	—	—	—	—	—	—	—	—	—	—	—	—	—	—	—	—
3448	—	—	—	—	○	—	—	—	—	—	—	—	—	—	—	—	—	—	—	—	—	—	—	—	○	○	—	—	—	—	—	—	—	—	—	—	—	—	—	—	—	—	—	—	—	—	—	—	—	—	—	—	—	—	—	—	—	—	—	—	—	—	—	—	—	—	—	—	—	—	—	—	—	—	—	—	—	—	—	—	—	—	—
3449	—	—	—	—	○	—	—	—	—	—	—	—	—	—	—	—	—	—	—	—	—	—	—	—	○	○	—	—	—	—	—	—	—	—	—	—	—	—	—	—	—	—	—	—	—	—	—	—	—	—	—	—	—	—	—	—	—	—	—	—	—	—	—	—	—	—	—	—	—	—	—	—	—	—	—	—	—	—	—	—	—	—	—
3450	—	—	—	—	○	—	—	—	—	—	—	—	—	—	—	—	—	—	—	—	—	—	—	—	○	○	—	—	—	—	—	—	—	—	—	—	—	—	—	—	—	—	—	—	—	—	—	—	—	—	—	—	—	—	—	—	—	—	—	—	—	—	—	—	—	—	—	—	—	—	—	—	—	—	—	—	—	—	—	—	—	—	—
3451	—	—	—	—	○	—	—	—	—	—	—	—	—	—	—	—	—	—	—	—	—	—	—	—	○	○	—	—	—	—	—	—	—	—	—	—	—	—	—	—	—	—	—	—	—	—	—	—	—	—	—	—	—	—	—	—	—	—	—	—	—	—	—	—	—	—	—	—	—	—	—	—	—	—	—	—	—	—	—	—	—	—	—
3452	—	—	—	—	○	—	—	—	—	—	—	—	—	—	—	—	—	—	—	—	—	—	—	—	○	○	—	—	—	—	—	—	—	—	—	—	—	—	—	—	—	—	—	—	—	—	—	—	—	—	—	—	—	—	—	—	—	—	—	—	—	—	—	—	—	—	—	—	—	—	—	—	—	—	—	—	—	—	—	—	—	—	—
3453	—	—	—	—	○	—	—	—	—	—	—	—	—	—	—	—	—	—	—	—	—	—	—	—	○	○	—	—	—	—	—	—	—	—	—	—	—	—	—	—	—	—	—	—	—	—	—	—	—	—	—	—	—	—	—	—	—	—	—	—	—	—	—	—	—	—	—	—	—	—	—	—	—	—	—	—	—	—	—	—	—	—	—
3454	—	—	—	—	○	—	—	—	—	—	—	—	—	—	—	—	—	—	—	—	—	—	—	—	○	○	—	—	—	—	—	—	—	—	—	—	—	—	—	—	—	—	—	—	—	—	—	—	—	—	—	—	—	—	—	—	—	—	—	—	—	—	—	—	—	—	—	—	—	—	—	—	—	—	—	—	—	—	—	—	—	—	—
3455	—	—	—	—	○	—	—	—	—	—	—	—	—	—	—	—	—	—	—	—	—	—	—	—	○	○	—	—	—	—	—	—	—	—	—	—	—	—	—	—	—	—	—	—	—	—	—	—	—	—	—	—	—	—	—	—	—	—	—	—	—	—	—	—	—	—	—	—	—	—	—	—	—	—	—	—	—	—	—	—	—	—	—
3456	—	—	—	—	○	—	—	—	—	—	—	—	—	—	—	—	—	—	—	—	—	—	—	—	○	○	—	—	—	—	—	—	—	—	—	—	—	—	—	—	—	—	—	—	—	—	—	—	—	—	—	—	—	—	—	—	—	—	—	—	—	—	—	—	—	—	—	—	—	—	—	—	—	—	—	—	—	—	—	—	—	—	—
3457	—	—	—	—	○	—	—	—	—	—	—	—	—	—	—	—	—	—	—	—	—	—	—	—	○	○	—	—	—	—	—	—	—	—	—	—	—	—	—	—	—	—	—	—	—	—	—	—	—	—	—	—	—	—	—	—	—	—	—	—	—	—	—	—	—	—	—	—	—	—	—	—	—	—	—	—	—	—	—	—	—	—	—
3458	—	—	—	—	○	—	—	—	—	—	—	—	—	—	—	—	—	—	—	—	—	—	—	—	○	○	—	—	—	—	—	—	—	—	—	—	—	—	—	—	—	—	—	—	—	—	—	—	—	—	—	—	—	—	—	—	—	—	—	—	—	—	—	—	—	—	—	—	—	—	—	—	—	—	—	—	—	—	—	—	—	—	—
3459	—	—	—	—	○	—	—	—	—	—	—	—	—	—	—	—	—	—	—	—	—	—	—	—	○	○	—	—	—	—	—	—	—	—	—	—	—	—	—	—	—	—	—	—	—	—	—	—	—	—	—	—	—	—	—	—	—	—	—	—	—	—	—	—	—	—	—	—	—	—	—	—	—	—	—	—	—	—	—	—	—	—	—
3460	—	—	—	—	○	—	—	—	—	—	—	—	—	—	—	—	—	—	—	—	—	—	—	—	○	—	—	—	—	—	—	—	—	—	—	—	—	—	—	—	—	—	—	—	—	—	○	—	—	—	—	—	—	—	—	—	—	—	—	—	—	—	—	—	—	—	—	—	—	—	—	—	—	—	—	—	—	—	—	—	—	—	—
3461	—	—	—	—	○	—	—	—	—	—	—	—	—	—	—	—	—	—	—	—	—	—	—	—	○	—	—	—	—	—	—	—	—	—	—	—	—	—	—	—	—	—	—	—	—	—	○	—	—	—	—	—	—	—	—	—	—	—	—	—	—	—	—	—	—	—	—	—	—	—	—	—	—	—	—	—	—	—	—	—	—	—	—
3462	—	—	—	—	△	—	—	—	—	—	—	—	—	—	—	—	—	—	—	—	—	—	—	—	—	—	○	—	—	—	—	—	—	—	—	—	—	—	—	—	—	—	—	—	—	—	—	—	—	—	—	—	—	—	—	—	—	—	—	—	—	—	—	—	—	—	—	—	—	—	—	—	—	—	—	—	—	—	—	—	—	—	—
3463	—	—	—	—	△	—	—	—	—	—	—	—	—	—	—	—	—	—	—	—	—	—	—	—	—	—	○	—	—	—	—	—	—	—	—	—	—	—	—	—	—	—	—	—	—	—	—	—	—	—	—	—	—	—	—	—	—	—	—	—	—	—	—	—	—	—	—	—	—	—	—	—	—	—	—	—	—	—	—	—	—	—	—
3464	—	—	—	—	△	—	—	—	—	—	—	—	—	—	—	—	—	—	—	—	—	—	—	—	—	—	○	—	—	—	—	—	—	—	—	—	—	—	—	—	—	—	—	—	—	—	—	—	—	—	—	—	—	—	—	—	—	—	—	—	—	—	—	—	—	—	—	—	—	—	—	—	—	—	—	—	—	—	—	—	—	—	—
3465	—	—	—	—	△	—	—	—	—	—	—	—	—	—	—	—	—	—	—	—	—	—	—	—	—	—	○	—	—	—	—	—	—	—	—	—	—	—	—	—	—	—	—	—	—	—	—	—	—	—	—	—	—	—	—	—	—	—	—	—	—	—	—	—	—	—	—	—	—	—	—	—	—	—	—	—	—	—	—	—	—	—	—	—
3466	—	—	—	—	△	—	—	—	—	—	—	—	—	—	—	—	—	—	—	—	—	—	—	—	—	—	○	—	—	—	—	—	—	—	—	—	—	—	—	—	—	—	—	—	—	—	—	—	—	—	—	—	—	—	—	—	—	—	—	—	—	—	—	—	—	—	—	—	—	—	—	—	—	—	—	—	—	—	—	—	—	—	—	—
3467	—	—	—	—	△	—	—	—	—	—	—	—	—	—	—	—	—	—	—	—	—	—	—	—	—	—	○	—	—	—	—	—	—	—	—	—	—	—	—	—	—	—	—	—	—	—	—	—	—	—	—	—	—	—	—	—	—	—	—	—	—	—	—	—	—	—	—	—	—	—	—	—	—	—	—	—	—	—	—	—	—	—	—	—
3468	—	—	—	—	△	—	—	—	—	—	—	—	—	—	—	—	—	—	—	—	—	—	—	—	—	—	○	—	—	—	—	—	—	—	—	—	—	—	—	—	—	—	—	—	—	—	—	—	—	—	—	—	—	—	—	—	—	—	—	—	—	—	—	—	—	—	—	—	—	—	—	—	—	—	—	—	—	—	—	—	—	—	—	—
3469	—	—	—	—	△	—	—	—	—	—	—	—	—	—	—	—	—	—	—	—	—	—	—	—	—	—	○	—	—	—	—	—	—	—	—	—	—	—	—	—	—	—	—	—	—	—	—	—	—	—	—	—	—	—	—	—	—	—	—	—	—	—	—	—	—	—	—	—	—	—	—	—	—	—	—	—	—	—	—	—	—	—	—	—
3470	—	—	—	—	△	—	—	—	—	—	—	—	—	—	—	—	—	—	—	—	—	—	—	—	—	—	○	—	—	—	—	—	—	—	—	—	—	—	—	—	—	—	—	—	—	—	—	—	—	—	—	—	—	—	—	—	—	—	—	—	—	—	—	—	—	—	—	—	—	—	—	—	—	—	—	—	—	—	—	—	—	—	—	—

設工認申請対象機器の技術基準への適合性に係る整理

番号	施設区分		設備区分		機器名称	種類(主)(従)	設置場所	数量	申請区分	変更区分	D B区分	S A区分	耐震設計	兼用(主従)	共用(主従)	備考
3204	その他再処理設備の附属施設	その他の主要な事項	火災防護設備	—	—	主配管（消火ガス供給系）	主配管	屋外	一式	①-②-2	既設	非安重	—	C-/—	主：火災防護設備 従：給水処理設備	主_WH(再処理主)	流体：水
3205	その他再処理設備の附属施設	その他の主要な事項	火災防護設備	—	—	主配管（消火水供給系）	主配管	AA, AE, AF, AG, AI, AL, GA, HB, HE, HG, HL, HM, HN, HO, HP, HQ, HR, HS, HT, HU, HV, HW, HX, HY, HZ, IA, IB, IC, IE, IF, IG, IH, II, IJ, IK, IL, IM, IN, IO, IP, IQ, IR, IS, IT, IU, IV, IW, IX, IY, IZ, JA, JB, JC, JD, JE, JF, JG, JH, JI, JJ, JK, JL, JM, JN, JO, JP, JQ, JR, JS, JT, JU, JV, JW, JX, JY, JZ, KA, KB, KC, KD, KE, KF, KG, KH, KI, KJ, KK, KL, KM, KN, KO, KP, KQ, KR, KS, KT, KU, KV, KW, KX, KY, KZ, LA, LB, LC, LD, LE, LF, LG, LH, LI, LJ, LK, LL, LM, LN, LO, LP, LQ, LR, LS, LT, LU, LV, LW, LX, LY, LZ, MA, MB, MC, MD, ME, MF, MG, MH, MI, MJ, MK, ML, MM, MN, MO, MP, MQ, MR, MS, MT, MU, MV, MW, MX, MY, MZ, NA, NB, NC, ND, NE, NF, NG, NH, NI, NJ, NK, NL, NM, NN, NO, NP, NQ, NR, NS, NT, NU, NV, NW, NX, NY, NZ, OA, OB, OC, OD, OE, OF, OG, OH, OI, OJ, OK, OL, OM, ON, OO, OP, OQ, OR, OS, OT, OU, OV, OW, OX, OY, OZ, PA, PB, PC, PD, PE, PF, PG, PH, PI, PJ, PK, PL, PM, PN, PO, PP, PQ, PR, PS, PT, PU, PV, PW, PX, PY, PZ, QA, QB, QC, QD, QE, QF, QG, QH, QI, QJ, QK, QL, QM, QN, QO, QP, QQ, QR, QS, QT, QU, QV, QW, QX, QY, QZ, RA, RB, RC, RD, RE, RF, RG, RH, RI, RJ, RK, RL, RM, RN, RO, RP, RQ, RR, RS, RT, RU, RV, RW, RX, RY, RZ, SA, SB, SC, SD, SE, SF, SG, SH, SI, SJ, SK, SL, SM, SN, SO, SP, SQ, SR, SS, ST, SU, SV, SW, SX, SY, SZ, TA, TB, TC, TD, TE, TF, TG, TH, TI, TJ, TK, TL, TM, TN, TO, TP, TQ, TR, TS, TT, TU, TV, TW, TX, TY, TZ, UA, UB, UC, UD, UE, UF, UG, UH, UI, UJ, UK, UL, UM, UN, UO, UP, UQ, UR, US, UT, UU, UV, UW, UX, UY, UZ, VA, VB, VC, VD, VE, VF, VG, VH, VI, VJ, VK, VL, VM, VN, VO, VP, VQ, VR, VS, VT, VU, VV, VW, VX, VY, VZ, WA, WB, WC, WD, WE, WF, WG, WH, WI, WJ, WK, WL, WM, WN, WO, WP, WQ, WR, WS, WT, WU, WV, WW, WX, WY, WZ, XA, XB, XC, XD, XE, XF, XG, XH, XI, XJ, XK, XL, XM, XN, XO, XP, XQ, XR, XS, XT, XU, XV, XW, XX, XY, XZ, YA, YB, YC, YD, YE, YF, YG, YH, YI, YJ, YK, YL, YM, YN, YO, YP, YQ, YR, YS, YT, YU, YV, YW, YX, YY, YZ, ZA, ZB, ZC, ZD, ZE, ZF, ZG, ZH, ZI, ZJ, ZK, ZL, ZM, ZN, ZO, ZP, ZQ, ZR, ZS, ZT, ZU, ZV, ZW, ZX, ZY, ZZ, 屋外	1	①-②-2	既設(改造)	非安重	—	C-/—	—	—	主_WH(再処理主)	流体：水
3206	その他再処理設備の附属施設	その他の主要な事項	火災防護設備	—	—	圧力調整用消火ボンベ	ボンベ	GC	2	①-②-2	既設	非安重	—	C-/—	—	主_WH(再処理主)	
3207	その他再処理設備の附属施設	その他の主要な事項	火災防護設備	—	—	熱感知カメラ(サーモカメラ)	—	GA, 屋外	一式	2-①-①-2-2	新設	非安重	—	C-2/—	—	—	
3208	その他再処理設備の附属施設	その他の主要な事項	火災防護設備	—	—	炎感知器	—	AG, GA, 屋外	一式	2-①-①-2-2	新設	非安重	—	C-2/—	—	—	
3209	その他再処理設備の附属施設	その他の主要な事項	火災防護設備	—	—	ケーブルトレイ消火設備	容器	AA	一式	②-2	新設	非安重	—	C-2/—	—	—	窒-5-1-1-2貯蔵容器
3210	その他再処理設備の附属施設	その他の主要な事項	火災防護設備	—	—	ハロゲン化物消火設備（局所）	容器	AA	一式	②-2	新設	非安重	—	C-2/—	—	—	ハロン1301貯蔵容器
3211	その他再処理設備の附属施設	その他の主要な事項	火災防護設備	—	—	ハロゲン化物消火設備	容器	AA	一式	②-2	新設	非安重	—	C-2/—	—	—	ハロン1301貯蔵容器
3212	その他再処理設備の附属施設	その他の主要な事項	火災防護設備	—	—	電源盤・制御盤消火設備	容器	AA	一式	②-2	新設	非安重	—	C-2/—	—	—	窒-5-1-1-2貯蔵容器
3213	その他再処理設備の附属施設	その他の主要な事項	火災防護設備	—	—	ハロゲン化物消火設備	容器	AB	一式	②-2	新設	非安重	—	C-2/—	—	—	ハロン1301貯蔵容器
3214	その他再処理設備の附属施設	その他の主要な事項	火災防護設備	—	—	ケーブルトレイ消火設備	容器	AB	一式	②-2	新設	非安重	—	C-2/—	—	—	窒-5-1-1-2貯蔵容器
3215	その他再処理設備の附属施設	その他の主要な事項	火災防護設備	—	—	電源盤・制御盤消火設備	容器	AB	一式	②-2	新設	非安重	—	C-2/—	—	—	窒-5-1-1-2貯蔵容器
3216	その他再処理設備の附属施設	その他の主要な事項	火災防護設備	—	—	二酸化炭素消火設備	容器	AB	26	②-2	既設	非安重	—	C-/—	—	—	二酸化炭素貯蔵容器
3217	その他再処理設備の附属施設	その他の主要な事項	火災防護設備	—	—	ハロゲン化物消火設備	容器	AC	一式	②-2	新設	非安重	—	C-2/—	—	—	ハロン1301貯蔵容器
3218	その他再処理設備の附属施設	その他の主要な事項	火災防護設備	—	—	ハロゲン化物消火設備（局所）	容器	AC	一式	②-2	新設	非安重	—	C-2/—	—	—	ハロン1301貯蔵容器
3219	その他再処理設備の附属施設	その他の主要な事項	火災防護設備	—	—	ケーブルトレイ消火設備	容器	AC	一式	②-2	新設	非安重	—	C-2/—	—	—	窒-5-1-1-2貯蔵容器
3220	その他再処理設備の附属施設	その他の主要な事項	火災防護設備	—	—	電源盤・制御盤消火設備	容器	AC	一式	②-2	新設	非安重	—	C-2/—	—	—	窒-5-1-1-2貯蔵容器
3221	その他再処理設備の附属施設	その他の主要な事項	火災防護設備	—	—	二酸化炭素消火設備	容器	AC	213	②-2	既設	非安重	—	C-/—	—	—	二酸化炭素貯蔵容器
3222	その他再処理設備の附属施設	その他の主要な事項	火災防護設備	—	—	二酸化炭素消火設備	容器	CA	一式	②-2	既設	非安重	—	C-/—	—	—	二酸化炭素貯蔵容器
3223	その他再処理設備の附属施設	その他の主要な事項	火災防護設備	—	—	ハロゲン化物消火設備	容器	BA	一式	②-2	新設	非安重	—	C-/—	—	—	ハロン1301貯蔵容器
3224	その他再処理設備の附属施設	その他の主要な事項	火災防護設備	—	—	ハロゲン化物消火設備	容器	CA	一式	②-2	新設	非安重	—	C-/—	—	—	ハロン1301貯蔵容器
3225	その他再処理設備の附属施設	その他の主要な事項	火災防護設備	—	—	ハロゲン化物消火設備	容器	CB	一式	②-2	新設	非安重	—	C-/—	—	—	ハロン1301貯蔵容器
3226	その他再処理設備の附属施設	その他の主要な事項	火災防護設備	—	—	ケーブルトレイ消火設備	容器	CA	一式	②-2	新設	非安重	—	C-/—	—	—	窒-5-1-1-2貯蔵容器
3227	その他再処理設備の附属施設	その他の主要な事項	火災防護設備	—	—	電源盤・制御盤消火設備	容器	CA	一式	②-2	新設	非安重	—	C-/—	—	—	窒-5-1-1-2貯蔵容器
3228	その他再処理設備の附属施設	その他の主要な事項	火災防護設備	—	—	二酸化炭素消火設備（全域）	容器	GA	一式	②-2	改造	非安重	—	C-2/—	—	—	二酸化炭素貯蔵容器
3229	その他再処理設備の附属施設	その他の主要な事項	火災防護設備	—	—	ハロゲン化物消火設備（全域）	容器	AG, GA	一式	②-2	新設	非安重	—	C-2/—	—	—	ハロン1301貯蔵容器
3230	その他再処理設備の附属施設	その他の主要な事項	火災防護設備	—	—	ハロゲン化物消火設備（全域・制御室床下）	容器	AG	一式	②-2	新設	非安重	—	C-2/—	—	—	ハロン1301貯蔵容器
3231	その他再処理設備の附属施設	その他の主要な事項	火災防護設備	—	—	ケーブルトレイ消火設備	容器	AG, TA405, TA511, TA512, TA513, TA514, TA515, TA516, TA517, TA518, TA519, TA520, 屋外	一式	②-2	新設	非安重	—	C-2/—	—	—	窒-5-1-1-2貯蔵容器
3232	その他再処理設備の附属施設	その他の主要な事項	火災防護設備	—	—	ケーブルトレイ消火設備	容器	AA	一式	②-2	新設	非安重	—	C-2/—	—	—	窒-5-1-1-2貯蔵容器
3233	その他再処理設備の附属施設	その他の主要な事項	火災防護設備	—	—	ハロゲン化物消火設備（局所）	容器	AA	一式	②-2	新設	非安重	—	C-2/—	—	—	ハロン1301貯蔵容器
3234	その他再処理設備の附属施設	その他の主要な事項	火災防護設備	—	—	ハロゲン化物消火設備	容器	AA	一式	②-2	新設	非安重	—	C-2/—	—	—	ハロン1301貯蔵容器
3235	その他再処理設備の附属施設	その他の主要な事項	火災防護設備	—	—	電源盤・制御盤消火設備	容器	AA	一式	②-2	新設	非安重	—	C-2/—	—	—	窒-5-1-1-2貯蔵容器
3236	その他再処理設備の附属施設	その他の主要な事項	火災防護設備	—	—	ハロゲン化物消火設備	容器	AP	一式	②-2	新設	非安重	—	C-2/—	—	—	ハロン1301貯蔵容器
3237	その他再処理設備の附属施設	その他の主要な事項	火災防護設備	—	—	ハロゲン化物消火設備	容器	AZ	28	②-2	新設	非安重	—	C-2/—	—	WH(再処理主)	ハロン1301貯蔵容器
3238	その他再処理設備の附属施設	その他の主要な事項	火災防護設備	—	—	消火水槽(緊急時対策建屋用)	容器	AZ	1	②-2	新設	非安重	—	C-/—	—	WH(再処理主)	
3239	その他再処理設備の附属施設	その他の主要な事項	火災防護設備	—	—	防火水槽(緊急時対策建屋用)	容器	屋外	1	②-2	新設	非安重	—	C-/—	—	WH(再処理主)	
3240	その他再処理設備の附属施設	その他の主要な事項	火災防護設備	—	—	電動駆動消火ポンプ(緊急時対策建屋用)	ポンプ	AZ	2	②-2	新設	非安重	—	C-/—	—	WH(再処理主)	
3241	その他再処理設備の附属施設	その他の主要な事項	火災防護設備	—	—	主配管（消火ガス供給系）	主配管	AA	一式	②-2	新設	非安重	—	C-2/—	—	—	気体：ハロゲン化物消火剤
3242	その他再処理設備の附属施設	その他の主要な事項	火災防護設備	—	—	主配管（消火ガス供給系）	主配管	AA	一式	②-2	新設	非安重	—	C-2/—	—	—	気体：ハロゲン化物消火剤
3243	その他再処理設備の附属施設	その他の主要な事項	火災防護設備	—	—	主配管（消火ガス供給系）	主配管	AA	一式	②-2	新設	非安重	—	C-2/—	—	—	気体：ハロゲン化物消火剤
3244	その他再処理設備の附属施設	その他の主要な事項	火災防護設備	—	—	主配管（消火ガス供給系）	主配管	AB	一式	②-2	新設	非安重	—	C-2/—	—	—	気体：ハロゲン化物消火剤
3245	その他再処理設備の附属施設	その他の主要な事項	火災防護設備	—	—	主配管（消火ガス供給系）	主配管	AB	一式	②-2	新設	非安重	—	C-2/—	—	—	気体：ハロゲン化物消火剤
3246	その他再処理設備の附属施設	その他の主要な事項	火災防護設備	—	—	主配管（消火ガス供給系）	主配管	AB	一式	②-2	新設	非安重	—	C-2/—	—	—	気体：ハロゲン化物消火剤
3247	その他再処理設備の附属施設	その他の主要な事項	火災防護設備	—	—	主配管（消火ガス供給系）	主配管	AB	一式	②-2	新設	非安重	—	C-/—	—	—	気体：二酸化炭素
3248	その他再処理設備の附属施設	その他の主要な事項	火災防護設備	—	—	主配管（消火ガス供給系）	主配管	AC	一式	②-2	新設	非安重	—	C-2/—	—	—	気体：ハロゲン化物消火剤
3249	その他再処理設備の附属施設	その他の主要な事項	火災防護設備	—	—	主配管（消火ガス供給系）	主配管	AC	一式	②-2	新設	非安重	—	C-2/—	—	—	気体：ハロゲン化物消火剤
3250	その他再処理設備の附属施設	その他の主要な事項	火災防護設備	—	—	主配管（消火ガス供給系）	主配管	AC	一式	②-2	新設	非安重	—	C-2/—	—	—	気体：ハロゲン化物消火剤
3251	その他再処理設備の附属施設	その他の主要な事項	火災防護設備	—	—	主配管（消火ガス供給系）	主配管	AC	一式	②-2	新設	非安重	—	C-2/—	—	—	気体：ハロゲン化物消火剤
3252	その他再処理設備の附属施設	その他の主要な事項	火災防護設備	—	—	主配管（消火ガス供給系）	主配管	CA	一式	②-2	既設	非安重	—	C-/—	—	—	流体：二酸化炭素
3253	その他再処理設備の附属施設	その他の主要な事項	火災防護設備	—	—	主配管（消火ガス供給系）	主配管	BA	一式	②-2	新設	非安重	—	C-/—	—	—	気体：ハロゲン化物消火剤
3254	その他再処理設備の附属施設	その他の主要な事項	火災防護設備	—	—	主配管（消火ガス供給系）	主配管	CA	一式	②-2	新設	非安重	—	C-/—	—	—	気体：ハロゲン化物消火剤
3255	その他再処理設備の附属施設	その他の主要な事項	火災防護設備	—	—	主配管（消火ガス供給系）	主配管	CB	一式	②-2	新設	非安重	—	C-/—	—	—	気体：ハロゲン化物消火剤
3256	その他再処理設備の附属施設	その他の主要な事項	火災防護設備	—	—	主配管（消火ガス供給系）	主配管	CA	一式	②-2	新設	非安重	—	C-/—	—	—	気体：ハロゲン化物消火剤
3257	その他再処理設備の附属施設	その他の主要な事項	火災防護設備	—	—	主配管（消火ガス供給系）	主配管	CA	一式	②-2	新設	非安重	—	C-/—	—	—	電源盤・制御盤消火設備
3258	その他再処理設備の附属施設	その他の主要な事項	火災防護設備	—	—	主配管（消火ガス供給系）	主配管	GA	一式	②-2	既設(改造)	非安重	—	C-2/—	—	—	流体：二酸化炭素
3259	その他再処理設備の附属施設	その他の主要な事項	火災防護設備	—	—	主配管（消火ガス供給系）	主配管	AG	一式	②-2	新設	非安重	—	C-2/—	—	—	
3260	その他再処理設備の附属施設	その他の主要な事項	火災防護設備	—	—	主配管（消火ガス供給系）	主配管	GA	一式	②-2	新設	非安重	—	C-2/—	—	—	
3261	その他再処理設備の附属施設	その他の主要な事項	火災防護設備	—	—	主配管（消火ガス供給系）	主配管	AG	一式	②-2	新設	非安重	—	C-2/—	—	—	
3262	その他再処理設備の附属施設	その他の主要な事項	火災防護設備	—	—	主配管（消火ガス供給系）	主配管	AG	一式	②-2	新設	非安重	—	C-2/—	—	—	
3263	その他再処理設備の附属施設	その他の主要な事項	火災防護設備	—	—	主配管（消火ガス供給系）	主配管	TA405, TA511, TA512, TA513, TA514, TA515, TA516, TA517, TA518, TA519, TA520, 屋外	一式	②-2	新設	非安重	—	C-2/—	—	—	
3264	その他再処理設備の附属施設	その他の主要な事項	火災防護設備	—	—	主配管（消火ガス供給系）	主配管	KA	一式	②-2	新設	非安重	—	C-2/—	—	—	気体：ハロゲン化物消火剤
3265	その他再処理設備の附属施設	その他の主要な事項	火災防護設備	—	—	主配管（消火ガス供給系）	主配管	KA	一式	②-2	新設	非安重	—	C-2/—	—	—	気体：ハロゲン化物消火剤
3266	その他再処理設備の附属施設	その他の主要な事項	火災防護設備	—	—	主配管（消火ガス供給系）	主配管	KA	一式	②-2	新設	非安重	—	C-2/—	—	—	気体：ハロゲン化物消火剤
3267	その他再処理設備の附属施設	その他の主要な事項	火災防護設備	—	—	主配管（消火ガス供給系）	主配管	KA	一式	②-2	新設	非安重	—	C-2/—	—	—	気体：ハロゲン化物消火剤
3268	その他再処理設備の附属施設	その他の主要な事項	火災防護設備	—	—	主配管（消火ガス供給系）	主配管	AP	一式	②-2	新設	非安重	—	C-2/—	—	—	流体：ハロゲン化物消火剤
3269	その他再処理設備の附属施設	その他の主要な事項	火災防護設備	—	—	主配管（消火ガス供給系）	主配管	AZ	一式	②-2	新設	非安重	—	C-2/—	—	WH(再処理主)	
3270	その他再処理設備の附属施設	その他の主要な事項	火災防護設備	—	—	主配管（消火水供給設備系）	主配管	AZ	一式	②-2	新設	非安重	—	C-/—	—	WH(再処理主)	
3271	その他再処理設備の附属施設	その他の主要な事項	火災防護設備	—	—	火災区域構造物及び火災区画構造物（前処理建屋）	建物・構築物	AA	一式	②-2	既設	非安重	—	C/（C）	—	—	
3272	その他再処理設備の附属施設	その他の主要な事項	火災防護設備	—	—	火災区域構造物及び火災区画構造物（ハル・エンドピース貯蔵建屋）	建物・構築物	AE	一式	②-2	既設	非安重	—	C-/—	—	—	
3273	その他再処理設備の附属施設	その他の主要な事項	火災防護設備	—	—	火災区域構造物及び火災区画構造物（分離建屋）	建物・構築物	AB	一式	②-2	改造	非安重	—	C/（C）	—	—	
3274	その他再処理設備の附属施設	その他の主要な事項	火災防護設備	—	—	火災区域構造物及び火災区画構造物（精製建屋）	建物・構築物	AC	一式	②-2	改造	非安重	—	C/（C）	—	—	
3275	その他再処理設備の附属施設	その他の主要な事項	火災防護設備	—	—	火災区域構造物及び火災区画構造物（低レベル廃液処理建屋）	建物・構築物	AD	一式	②-2	改造	非安重	—	C-/—	—	—	
3276	その他再処理設備の附属施設	その他の主要な事項	火災防護設備	—	—	火災区域構造物及び火災区画構造物（ウラン脱硝建屋/ウラン脱硝建屋・ウラン酸化物貯蔵建屋間渡廊）	建物・構築物	ATI-i	1	②-2	既設	非安重	—	C-/—	—	—	
3277	その他再処理設備の附属施設	その他の主要な事項	火災防護設備	—	—	火災区域構造物及び火災区画構造物（ウラン酸化物貯蔵建屋）	建物・構築物	BB	1	②-2	既設	非安重	—	C-/—	—	—	
3278	その他再処理設備の附属施設	その他の主要な事項	火災防護設備	—	—	火災区域構造物及び火災区画構造物（ウラン・プルトニウム混合脱硝建屋）	建物・構築物	CA	1	②-2	既設	非安重	—	C/（C）	—	—	
3279	その他再処理設備の附属施設	その他の主要な事項	火災防護設備	—	—	火災区域構造物及び火災区画構造物（ウラン・プルトニウム混合脱化物貯蔵建屋）	建物・構築物	CB	1	②-2	既設	非安重	—	C-/—	—	—	

設工認申請対象機器の技術基準への適合性に係る整理

番号	施設区分		設備区分			機器名称	種別（主な）	設置場所	数量	申請区分	変更区分	D B区分	S A区分	耐震設計	兼用（主な）	共用（主な）	備考	第四十五条第一項	第四十八条第一項	第四十七条第一項	第四十九条第一項	第四十八条第一項	第四十九条第一項	第五十条第一項第一号	第五十条第一項第二号	第五十条第一項第三号	第五八条第二項	第五十一条第一項
3329	その他再処理設備の附属施設	その他の主要な事項	火災防護設備	—	—	主配管（入通水貯槽側）	主配管	屋外	一式	①/②-2	既設	非安重	—	C/—	—	E_W01（再処理主）	通常：水	—	—	—	—	—	—	—	—	—	—
3330	その他再処理設備の附属施設	その他の主要な事項	火災防護設備	—	—	主配管（消火水供給系）	主配管	AA, AB, AC, AD, AE, AF, AG, AH, AI, AJ, AK, AL, AM, AN, BA, CA, CB, DA, DB, EA, EB, FA, FB, FC, FD, FE, FF, GA, GB, GC, HA, HB, 屋外	一式	①/②-2	既設/改造	非安重	—	C/—	—	E_W01（再処理主）	通常：水	—	—	—	—	—	—	—	—	—	—
3331	その他再処理設備の附属施設	その他の主要な事項	火災防護設備	—	—	圧力調整用消火ポンプ	—	GC	2	①/②-2	既設	非安重	—	C/—	—	E_W01（再処理主）		—	—	—	—	—	—	—	—	—	—
3332	その他再処理設備の附属施設	その他の主要な事項	火災防護設備	—	—	熱感知カメラ（サーモカメラ）	—	GA, 屋外	一式	②-1/②-2	新設	非安重	—	C-2/—	—	—		—	—	—	—	—	—	—	—	—	—
3333	その他再処理設備の附属施設	その他の主要な事項	火災防護設備	—	—	炎感知器	—	AC, GA, 屋外	一式	②-1/②-2	新設	非安重	—	C-2/—	—	—		—	—	—	—	—	—	—	—	—	—
3334	その他再処理設備の附属施設	その他の主要な事項	火災防護設備	—	—	ケーブルトレイ消火設備	容器	AA	一式	②-2	新設	非安重	—	C-2/—	—	—	炭ホ-ト-1-1貯蔵容器	—	—	—	—	—	—	—	—	—	—
3335	その他再処理設備の附属施設	その他の主要な事項	火災防護設備	—	—	ハロゲン化物消火設備（局所）	容器	AA	一式	②-2	新設	非安重	—	C-2/—	—	—	ハロン1301貯蔵容器	—	—	—	—	—	—	—	—	—	—
3336	その他再処理設備の附属施設	その他の主要な事項	火災防護設備	—	—	ハロゲン化物消火設備	容器	AA	一式	②-2	新設	非安重	—	C-2/—	—	—	ハロン1301貯蔵容器	—	—	—	—	—	—	—	—	—	—
3337	その他再処理設備の附属施設	その他の主要な事項	火災防護設備	—	—	電源盤・制御盤消火設備	容器	AA	一式	②-2	新設	非安重	—	C-2/—	—	—	炭ホ-ト-1-1貯蔵容器	—	—	—	—	—	—	—	—	—	—
3338	その他再処理設備の附属施設	その他の主要な事項	火災防護設備	—	—	ハロゲン化物消火設備	容器	AB	一式	②-2	新設	非安重	—	C-2/—	—	—	ハロン1301貯蔵容器	—	—	—	—	—	—	—	—	—	—
3339	その他再処理設備の附属施設	その他の主要な事項	火災防護設備	—	—	ケーブルトレイ消火設備	容器	AB	一式	②-2	新設	非安重	—	C-2/—	—	—	炭ホ-ト-1-2貯蔵容器	—	—	—	—	—	—	—	—	—	—
3340	その他再処理設備の附属施設	その他の主要な事項	火災防護設備	—	—	電源盤・制御盤消火設備	容器	AB	一式	②-2	新設	非安重	—	C-2/—	—	—	炭ホ-ト-1-2貯蔵容器	—	—	—	—	—	—	—	—	—	—
3341	その他再処理設備の附属施設	その他の主要な事項	火災防護設備	—	—	二酸化炭素消火設備	容器	AB	26	②-2	既設	非安重	—	C/—	—	—	二酸化炭素貯蔵容器	—	—	—	—	—	—	—	—	—	—
3342	その他再処理設備の附属施設	その他の主要な事項	火災防護設備	—	—	ハロゲン化物消火設備	容器	AC	一式	②-2	新設	非安重	—	C-2/—	—	—	ハロン1301貯蔵容器	—	—	—	—	—	—	—	—	—	—
3343	その他再処理設備の附属施設	その他の主要な事項	火災防護設備	—	—	ハロゲン化物消火設備（局所）	容器	AC	一式	②-2	新設	非安重	—	C-2/—	—	—	ハロン1301貯蔵容器	—	—	—	—	—	—	—	—	—	—
3344	その他再処理設備の附属施設	その他の主要な事項	火災防護設備	—	—	ケーブルトレイ消火設備	容器	AC	一式	②-2	新設	非安重	—	C-2/—	—	—	炭ホ-ト-1-2貯蔵容器	—	—	—	—	—	—	—	—	—	—
3345	その他再処理設備の附属施設	その他の主要な事項	火災防護設備	—	—	電源盤・制御盤消火設備	容器	AC	一式	②-2	新設	非安重	—	C-2/—	—	—	炭ホ-ト-1-2貯蔵容器	—	—	—	—	—	—	—	—	—	—
3346	その他再処理設備の附属施設	その他の主要な事項	火災防護設備	—	—	二酸化炭素消火設備	容器	AD	213	②-2	既設	非安重	—	C/—	—	—	二酸化炭素貯蔵容器	—	—	—	—	—	—	—	—	—	—
3347	その他再処理設備の附属施設	その他の主要な事項	火災防護設備	—	—	二酸化炭素消火設備	容器	CA	一式	**②-2**	**既設**	非安重	—	C/—	—	—	二酸化炭素貯蔵容器	—	—	—	—	—	—	—	—	—	—
3348	その他再処理設備の附属施設	その他の主要な事項	火災防護設備	—	—	ハロゲン化物消火設備	容器	BA	一式	**②-2**	**新設**	非安重	—	C/—	—	—	ハロン1301貯蔵容器	—	—	—	—	—	—	—	—	—	—
3349	その他再処理設備の附属施設	その他の主要な事項	火災防護設備	—	—	ハロゲン化物消火設備	容器	CA	一式	**②-2**	**新設**	非安重	—	C/—	—	—	ハロン1301貯蔵容器	—	—	—	—	—	—	—	—	—	—
3350	その他再処理設備の附属施設	その他の主要な事項	火災防護設備	—	—	ハロゲン化物消火設備	容器	CB	一式	**②-2**	**新設**	非安重	—	C/—	—	—	ハロン1301貯蔵容器	—	—	—	—	—	—	—	—	—	—
3351	その他再処理設備の附属施設	その他の主要な事項	火災防護設備	—	—	ケーブルトレイ消火設備	容器	CA	一式	**②-2**	**新設**	非安重	—	C/—	—	—	炭ホ-ト-1-2貯蔵容器	—	—	—	—	—	—	—	—	—	—
3352	その他再処理設備の附属施設	その他の主要な事項	火災防護設備	—	—	電源盤・制御盤消火設備	容器	CA	一式	**②-2**	**新設**	非安重	—	C/—	—	—	炭ホ-ト-1-2貯蔵容器	—	—	—	—	—	—	—	—	—	—
3353	その他再処理設備の附属施設	その他の主要な事項	火災防護設備	—	—	二酸化炭素消火設備（全域）	容器	GA	一式	②-2	改造	非安重	—	C-2/—	—	—	二酸化炭素貯蔵容器	—	—	—	—	—	—	—	—	—	—
3354	その他再処理設備の附属施設	その他の主要な事項	火災防護設備	—	—	ハロゲン化物消火設備（全域）	容器	AG, GA	一式	②-2	新設	非安重	—	C-2/—	—	—	ハロン1301貯蔵容器	—	—	—	—	—	—	—	—	—	—
3355	その他再処理設備の附属施設	その他の主要な事項	火災防護設備	—	—	ハロゲン化物消火設備（全域・制御室床下）	容器	AG	一式	②-2	新設	非安重	—	C-2/—	—	—	ハロン1301貯蔵容器	—	—	—	—	—	—	—	—	—	—
3356	その他再処理設備の附属施設	その他の主要な事項	火災防護設備	—	—	ケーブルトレイ消火設備	容器	AK, TE405, TE51, TE56, TE58, TE59, TE61, TE120, TE121, 屋外	一式	②-2	新設	非安重	—	C-2/—	—	—	炭ホ-ト-1-2貯蔵容器	—	—	—	—	—	—	—	—	—	—
3357	その他再処理設備の附属施設	その他の主要な事項	火災防護設備	—	—	ケーブルトレイ消火設備	容器	KA	一式	②-2	新設	非安重	—	C-2/—	—	—	炭ホ-ト-1-2貯蔵容器	—	—	—	—	—	—	—	—	—	—
3358	その他再処理設備の附属施設	その他の主要な事項	火災防護設備	—	—	ハロゲン化物消火設備（局所）	容器	KA	一式	②-2	新設	非安重	—	C-2/—	—	—	ハロン1301貯蔵容器	—	—	—	—	—	—	—	—	—	—
3359	その他再処理設備の附属施設	その他の主要な事項	火災防護設備	—	—	ハロゲン化物消火設備	容器	KA	一式	②-2	新設	非安重	—	C-2/—	—	—	ハロン1301貯蔵容器	—	—	—	—	—	—	—	—	—	—
3360	その他再処理設備の附属施設	その他の主要な事項	火災防護設備	—	—	電源盤・制御盤消火設備	容器	KA	一式	②-2	新設	非安重	—	C-2/—	—	—	炭ホ-ト-1-2貯蔵容器	—	—	—	—	—	—	—	—	—	—
3361	その他再処理設備の附属施設	その他の主要な事項	火災防護設備	—	—	ハロゲン化物消火設備	容器	AP	一式	②-2	新設	非安重	—	C-2/—	—	—	ハロン1301貯蔵容器	—	—	—	—	—	—	—	—	—	—
3362	その他再処理設備の附属施設	その他の主要な事項	火災防護設備	—	—	ハロゲン化物消火設備	容器	AZ	28	②-2	新設	非安重	—	C-2/—	—	W01（再処理主）	ハロン1301貯蔵容器	—	—	—	—	—	—	—	—	—	—
3363	その他再処理設備の附属施設	その他の主要な事項	火災防護設備	—	—	消火水槽（緊急時対策建屋用）	容器	AZ	1	②-2	新設	非安重	—	C/—	—	W01（再処理主）		—	—	—	—	—	—	—	—	—	—
3364	その他再処理設備の附属施設	その他の主要な事項	火災防護設備	—	—	防火水槽（緊急時対策建屋用）	容器	屋外	1	②-2	新設	非安重	—	C/—	—	W01（再処理主）		—	—	—	—	—	—	—	—	—	—
3365	その他再処理設備の附属施設	その他の主要な事項	火災防護設備	—	—	電動駆動消火ポンプ（緊急時対策建屋用）	ポンプ	AZ	2	②-2	新設	非安重	—	C/—	—	W01（再処理主）		—	—	—	—	—	—	—	—	—	—
3366	その他再処理設備の附属施設	その他の主要な事項	火災防護設備	—	—	主配管（消火ガス供給系）	主配管	AA	一式	②-2	新設	非安重	—	C-2/—	—	—	気体：ハロゲン化物消火剤	—	—	—	—	—	—	—	—	—	—
3367	その他再処理設備の附属施設	その他の主要な事項	火災防護設備	—	—	主配管（消火ガス供給系）	主配管	AA	一式	②-2	新設	非安重	—	C-2/—	—	—	気体：ハロゲン化物消火剤	—	—	—	—	—	—	—	—	—	—
3368	その他再処理設備の附属施設	その他の主要な事項	火災防護設備	—	—	主配管（消火ガス供給系）	主配管	AA	一式	②-2	新設	非安重	—	C-2/—	—	—	気体：ハロゲン化物消火剤	—	—	—	—	—	—	—	—	—	—
3369	その他再処理設備の附属施設	その他の主要な事項	火災防護設備	—	—	主配管（消火ガス供給系）	主配管	AA	一式	②-2	新設	非安重	—	C-2/—	—	—	気体：ハロゲン化物消火剤	—	—	—	—	—	—	—	—	—	—
3370	その他再処理設備の附属施設	その他の主要な事項	火災防護設備	—	—	主配管（消火ガス供給系）	主配管	AB	一式	②-2	新設	非安重	—	C-2/—	—	—	気体：ハロゲン化物消火剤	—	—	—	—	—	—	—	—	—	—
3371	その他再処理設備の附属施設	その他の主要な事項	火災防護設備	—	—	主配管（消火ガス供給系）	主配管	AB	一式	②-2	新設	非安重	—	C-2/—	—	—	気体：ハロゲン化物消火剤	—	—	—	—	—	—	—	—	—	—
3372	その他再処理設備の附属施設	その他の主要な事項	火災防護設備	—	—	主配管（消火ガス供給系）	主配管	AB	一式	②-2	新設	非安重	—	C-2/—	—	—	気体：ハロゲン化物消火剤	—	—	—	—	—	—	—	—	—	—
3373	その他再処理設備の附属施設	その他の主要な事項	火災防護設備	—	—	主配管（消火ガス供給系）	主配管	AB	一式	②-2	新設	非安重	—	C-2/—	—	—	気体：ハロゲン化物消火剤	—	—	—	—	—	—	—	—	—	—
3374	その他再処理設備の附属施設	その他の主要な事項	火災防護設備	—	—	主配管（消火ガス供給系）	主配管	AC	一式	②-2	新設	非安重	—	C-2/—	—	—	気体：ハロゲン化物消火剤	—	—	—	—	—	—	—	—	—	—
3375	その他再処理設備の附属施設	その他の主要な事項	火災防護設備	—	—	主配管（消火ガス供給系）	主配管	AC	一式	②-2	新設	非安重	—	C-2/—	—	—	気体：ハロゲン化物消火剤	—	—	—	—	—	—	—	—	—	—
3376	その他再処理設備の附属施設	その他の主要な事項	火災防護設備	—	—	主配管（消火ガス供給系）	主配管	AC	一式	②-2	新設	非安重	—	C-2/—	—	—	気体：ハロゲン化物消火剤	—	—	—	—	—	—	—	—	—	—
3377	その他再処理設備の附属施設	その他の主要な事項	火災防護設備	—	—	主配管（消火ガス供給系）	主配管	AC	一式	②-2	新設	非安重	—	C-2/—	—	—	気体：ハロゲン化物消火剤	—	—	—	—	—	—	—	—	—	—
3378	その他再処理設備の附属施設	その他の主要な事項	火災防護設備	—	—	主配管（消火ガス供給系）	主配管	AC	一式	②-2	新設	非安重	—	C-2/—	—	—	気体：ハロゲン化物消火剤	—	—	—	—	—	—	—	—	—	—
3379	その他再処理設備の附属施設	その他の主要な事項	火災防護設備	—	—	主配管（消火ガス供給系）	主配管	AC	一式	②-2	新設	非安重	—	C-2/—	—	—	気体：ハロゲン化物消火剤	—	—	—	—	—	—	—	—	—	—
3380	その他再処理設備の附属施設	その他の主要な事項	火災防護設備	—	—	主配管（消火ガス供給系）	主配管	AD	一式	②-2	新設	非安重	—	C-2/—	—	—	気体：ハロゲン化物消火剤	—	—	—	—	—	—	—	—	—	—
3381	その他再処理設備の附属施設	その他の主要な事項	火災防護設備	—	—	主配管（消火ガス供給系）	主配管	AD	一式	②-2	新設	非安重	—	C-2/—	—	—	気体：ハロゲン化物消火剤	—	—	—	—	—	—	—	—	—	—
3382	その他再処理設備の附属施設	その他の主要な事項	火災防護設備	—	—	主配管（消火ガス供給系）	主配管	AE	一式	②-2	新設	非安重	—	C-2/—	—	—	気体：ハロゲン化物消火剤	—	—	—	—	—	—	—	—	—	—
3383	その他再処理設備の附属施設	その他の主要な事項	火災防護設備	—	—	主配管（消火ガス供給系）	主配管	AE	一式	②-2	新設	非安重	—	C-2/—	—	—	気体：ハロゲン化物消火剤	—	—	—	—	—	—	—	—	—	—
3384	その他再処理設備の附属施設	その他の主要な事項	火災防護設備	—	—	主配管（消火ガス供給系）	主配管	AF	一式	②-2	新設	非安重	—	C-2/—	—	—	気体：ハロゲン化物消火剤	—	—	—	—	—	—	—	—	—	—
3385	その他再処理設備の附属施設	その他の主要な事項	火災防護設備	—	—	主配管（消火ガス供給系）	主配管	AF	一式	②-2	新設	非安重	—	C-2/—	—	—	気体：ハロゲン化物消火剤	—	—	—	—	—	—	—	—	—	—
3386	その他再処理設備の附属施設	その他の主要な事項	火災防護設備	—	—	主配管（消火ガス供給系）	主配管	AG	一式	②-2	新設	非安重	—	C-2/—	—	—	気体：ハロゲン化物消火剤	—	—	—	—	—	—	—	—	—	—
3387	その他再処理設備の附属施設	その他の主要な事項	火災防護設備	—	—	主配管（消火ガス供給系）	主配管	AG	一式	②-2	新設	非安重	—	C-2/—	—	—	気体：ハロゲン化物消火剤	—	—	—	—	—	—	—	—	—	—
3388	その他再処理設備の附属施設	その他の主要な事項	火災防護設備	—	—	主配管（消火ガス供給系）	主配管	AG	一式	②-2	新設	非安重	—	C-2/—	—	—	気体：ハロゲン化物消火剤	—	—	—	—	—	—	—	—	—	—
3389	その他再処理設備の附属施設	その他の主要な事項	火災防護設備	—	—	主配管（消火ガス供給系）	主配管	AG	一式	②-2	新設	非安重	—	C-2/—	—	—	気体：ハロゲン化物消火剤	—	—	—	—	—	—	—	—	—	—
3390	その他再処理設備の附属施設	その他の主要な事項	火災防護設備	—	—	主配管（消火ガス供給系）	主配管	TE405, TE51, TE52～55, TE60, TE108, TE110, TE120, 屋外	一式	②-2	新設	非安重	—	C-2/—	—	—		—	—	—	—	—	—	—	—	—	—
3391	その他再処理設備の附属施設	その他の主要な事項	火災防護設備	—	—	主配管（消火ガス供給系）	主配管	KA	一式	②-2	新設	非安重	—	C-2/—	—	—	気体：ハロゲン化物消火剤	—	—	—	—	—	—	—	—	—	—
3392	その他再処理設備の附属施設	その他の主要な事項	火災防護設備	—	—	主配管（消火ガス供給系）	主配管	KA	一式	②-2	新設	非安重	—	C-2/—	—	—	気体：ハロゲン化物消火剤	—	—	—	—	—	—	—	—	—	—
3393	その他再処理設備の附属施設	その他の主要な事項	火災防護設備	—	—	主配管（消火ガス供給系）	主配管	KA	一式	②-2	新設	非安重	—	C-2/—	—	—	気体：ハロゲン化物消火剤	—	—	—	—	—	—	—	—	—	—
3394	その他再処理設備の附属施設	その他の主要な事項	火災防護設備	—	—	主配管（消火ガス供給系）	主配管	AP	一式	②-2	新設	非安重	—	C-2/—	—	—	通常：ハロゲン化物消火剤	—	—	—	—	—	—	—	—	—	—
3395	その他再処理設備の附属施設	その他の主要な事項	火災防護設備	—	—	主配管（消火ガス供給系）	主配管	AZ	一式	②-2	新設	非安重	—	C-2/—	—	W01（再処理主）		—	—	—	—	—	—	—	—	—	—
3396	その他再処理設備の附属施設	その他の主要な事項	火災防護設備	—	—	主配管（消火水供給設備系）	主配管	AZ	一式	②-2	新設	非安重	—	C/—	—	W01（再処理主）		—	—	—	—	—	—	—	—	—	—
3397	その他再処理設備の附属施設	その他の主要な事項	火災防護設備	—	—	火災区域構造物及び火災区画構造物（岩盤境界）	建物・構築物	AA	一式	②-2	既設	非安重	—	C/（C）	—	—		—	—	—	—	—	—	—	—	—	—
3398	その他再処理設備の附属施設	その他の主要な事項	火災防護設備	—	—	火災区域構造物及び火災区画構造物（ハル・エンドピース貯蔵建屋）	建物・構築物	AE	一式	②-2	既設	非安重	—	C/—	—	—		—	—	—	—	—	—	—	—	—	—
3399	その他再処理設備の附属施設	その他の主要な事項	火災防護設備	—	—	火災区域構造物及び火災区画構造物（分離建屋）	建物・構築物	AB	一式	②-2	改造	非安重	—	C/（C）	—	—		—	—	—	—	—	—	—	—	—	—
3400	その他再処理設備の附属施設	その他の主要な事項	火災防護設備	—	—	火災区域構造物及び火災区画構造物（精製建屋）	建物・構築物	AC	一式	②-2	改造	非安重	—	C/（C）	—	—		—	—	—	—	—	—	—	—	—	—
3401	その他再処理設備の附属施設	その他の主要な事項	火災防護設備	—	—	火災区域構造物及び火災区画構造物（低レベル廃液処理建屋）	建物・構築物	AD	一式	②-2	改造	非安重	—	C/—	—	—		—	—	—	—	—	—	—	—	—	—
3402	その他再処理設備の附属施設	その他の主要な事項	火災防護設備	—	—	火災区域構造物及び火災区画構造物（クランプ脱硝建屋/クランプ脱硝建屋・クランプ酸化物貯蔵建屋間渡廊）	建物・構築物	ATI1	1	**②-2**	**既設**	非安重	—	C/—	—	—		—	—	—	—	—	—	—	—	—	—
3403	その他再処理設備の附属施設	その他の主要な事項	火災防護設備	—	—	火災区域構造物及び火災区画構造物（クランプ酸化物貯蔵建屋）	建物・構築物	BB	1	**②-2**	**既設**	非安重	—	C/—	—	—		—	—	—	—	—	—	—	—	—	—
3404	その他再処理設備の附属施設	その他の主要な事項	火災防護設備	—	—	火災区域構造物及び火災区画構造物（クランプ・プルトニウム混合脱硝建屋）	建物・構築物	CA	1	**②-2**	**既設**	非安重	—	C/（C）	—	—		—	—	—	—	—	—	—	—	—	—
3405	その他再処理設備の附属施設	その他の主要な事項	火災防護設備	—	—	火災区域構造物及び火災区画構造物（クランプ・プルトニウム混合酸化物貯蔵建屋）	建物・構築物	CB	1	**②-2**	**既設**	非安重	—	C/—	—	—		—	—	—	—	—	—	—	—	—	—

設工認申請対象機器の技術基準への適合性に係る整理

番号	施設区分		設備区分			機器名称	機種(注16)	設置場所	数量	申請回	変更区分	DB区分	SA区分	耐震設計	兼用(主従)	共用(主従)	備考
3471	その他再処理設備の附属施設	その他の主要な事項	火災防護設備	—	—	火災区域構造物及び火災区画構造物(制御建屋)	建物・構築物	AG	一式	②-2	既設/改造	非安重	—	C/(C)	—	—	
3472	その他再処理設備の附属施設	その他の主要な事項	火災防護設備	—	—	火災区域構造物及び火災区画構造物(前処理建屋/分離建屋/精製建屋/高レベル廃液ガラス固化建屋/ウラン・プルトニウム混合脱硝建屋/制御建屋/非常用電源建屋/冷却水設備の安全冷却水系/主排気筒/主排気筒管理建屋間洞道-前処理建屋-分離建屋-精製建屋-高レベル廃液ガラス固化建屋-ウラン・プルトニウム混合脱硝建屋-制御建屋-非常用電源建屋-冷却水設備の安全冷却水系-主排気筒-主排気筒管理建屋)	建物・構築物	AA, AB, AC, KA, CA, AG, GA, A4, A1, AP, TX40S, TX51, TX60, TY10E, TY20, TY25, 屋外	一式	②-2	既設	非安重	—	C/(C)	—	—	
3473	その他再処理設備の附属施設	その他の主要な事項	火災防護設備	—	—	火災区域構造物及び火災区画構造物(分離建屋/精製建屋/ウラン脱硝建屋/ウラン・プルトニウム混合脱硝建屋/低レベル廃液処理建屋/低レベル廃棄物処理建屋/分析建屋間洞道-分離建屋-精製建屋-ウラン脱硝建屋-ウラン・プルトニウム混合脱硝建屋-低レベル廃液処理建屋-低レベル廃棄物処理建屋-分析建屋)	建物・構築物	AB, AC, CA, AD, DA, AH, AT01, AT02, AT02N, AT05	一式	②-2	既設	非安重	—	C/—	—	—	
3474	その他再処理設備の附属施設	その他の主要な事項	火災防護設備	—	—	火災区域構造物及び火災区画構造物(分離建屋/高レベル廃液ガラス固化建屋間洞道-分離建屋-高レベル廃液ガラス固化建屋)	建物・構築物	AB, KA, AT06	一式	②-2	既設	非安重	—	C/—	—	—	
3475	その他再処理設備の附属施設	その他の主要な事項	火災防護設備	—	—	火災区域構造物及び火災区画構造物(精製建屋/ウラン・プルトニウム混合脱硝建屋間洞道-精製建屋-ウラン・プルトニウム混合脱硝建屋)	建物・構築物	AC, CA, AT04	一式	②-2	既設	非安重	—	C/—	—	—	
3476	その他再処理設備の附属施設	その他の主要な事項	火災防護設備	—	—	火災区域構造物及び火災区画構造物(精製建屋/ウラン脱硝建屋間洞道-精製建屋-ウラン脱硝建屋)	建物・構築物	AC, BA, AT03	一式	②-2	既設	非安重	—	C/—	—	—	
3477	その他再処理設備の附属施設	その他の主要な事項	火災防護設備	—	—	火災区域構造物及び火災区画構造物(非常用電源建屋)	建物・構築物	GA	一式	②-2	既設/改造	非安重	—	C/—	—	—	
3478	その他再処理設備の附属施設	その他の主要な事項	火災防護設備	—	—	火災区域構造物及び火災区画構造物(出入管理建屋)	建物・構築物	AK	一式	②-2	既設/改造	非安重	—	C/—	—	—	
3479	その他再処理設備の附属施設	その他の主要な事項	火災防護設備	—	—	火災区域構造物及び火災区画構造物(チャンネルボックス・バーナブルポイズン処理建屋)	建物・構築物	DC	一式	②-2	既設	非安重	—	C/—	—	—	
3480	その他再処理設備の附属施設	その他の主要な事項	火災防護設備	—	—	火災区域構造物及び火災区画構造物(高レベル廃液ガラス固化建屋)	建物・構築物	KA	一式	②-2	既設/改造	非安重	—	C/(C)	—	—	
3481	その他再処理設備の附属施設	その他の主要な事項	火災防護設備	—	—	火災区域構造物及び火災区画構造物(第1ガラス固化体貯蔵建屋東棟－高レベル廃液ガラス固化建屋/第1ガラス固化体貯蔵建屋間洞道－高レベル廃液ガラス固化建屋)	建物・構築物	KBE	一式	②-2	既設	非安重	—	C/—	—	—	
3482	その他再処理設備の附属施設	その他の主要な事項	火災防護設備	—	—	火災区域構造物及び火災区画構造物（主排気筒管理建屋)	建物・構築物	AP	一式	②-2	改造	非安重	—	C/(C)	—	—	
3483	その他再処理設備の附属施設	その他の主要な事項	火災防護設備	—	—	火災区域構造物及び火災区画構造物（第1保管庫・貯水所)	建物・構築物	G13	一式	②-2	新設	非安重	—	—/ (C)	—	MOX(再処理主)	
3484	その他再処理設備の附属施設	その他の主要な事項	火災防護設備	—	—	火災区域構造物及び火災区画構造物（第2軽油貯槽)	建物・構築物	屋外	一式	②-2	新設	非安重	—	—/ (C)	—	MOX(再処理主)	
3485	その他再処理設備の附属施設	その他の主要な事項	火災防護設備	—	—	火災区域構造物及び火災区画構造物（第2保管庫・貯水所)	建物・構築物	G14	一式	②-2	新設	非安重	—	—/ (C)	—	MOX(再処理主)	
3486	その他再処理設備の附属施設	その他の主要な事項	火災防護設備	—	—	火災区域構造物及び火災区画構造物（第1軽油貯槽)	建物・構築物	屋外	一式	②-2	新設	非安重	—	—/ (C)	—	MOX(再処理主)	
3487	その他再処理設備の附属施設	その他の主要な事項	火災防護設備	—	—	火災区域構造物及び火災区画構造物(緊急時対策建屋)	建物・構築物	AZ	一式	②-2	新設	非安重	—	C/ (C)	—	MOX(再処理主)	
3488	その他再処理設備の附属施設	その他の主要な事項	火災防護設備	—	—	火災区域構造物及び火災区画構造物(重油貯槽)	建物・構築物	屋外	一式	②-2	新設	非安重	—	C/ (C)	—	MOX(再処理主)	
3489	その他再処理設備の附属施設	その他の主要な事項	火災防護設備	—	—	火災区域構造物及び火災区画構造物(分析建屋)	建物・構築物	AH	一式	②-2	既設	非安重	—	C/ (C)	—	—	
3490	その他再処理設備の附属施設	その他の主要な事項	火災防護設備	—	—	1時間耐火隔壁	—	AA	一式	②-2	新設	非安重	—	C-1/—	—	—	
3491	その他再処理設備の附属施設	その他の主要な事項	火災防護設備	—	—	炎感知器	—	AA	一式	②-2	新設	非安重	—	C-2/—	—	—	
3492	その他再処理設備の附属施設	その他の主要な事項	火災防護設備	—	—	煙感知器	—	AA	一式	②-2	新設	非安重	—	C-2/—	—	—	
3493	その他再処理設備の附属施設	その他の主要な事項	火災防護設備	—	—	屋内消火栓設備	—	AA	一式	②-2	既設	非安重	—	C/—	—	—	
3494	その他再処理設備の附属施設	その他の主要な事項	火災防護設備	—	—	水素漏えい検知器（蓄電池用)	—	AA	一式	②-2	新設	非安重	—	C/—	—	—	
3495	その他再処理設備の附属施設	その他の主要な事項	火災防護設備	—	—	蓄電池内蔵型照明	—	AA	一式	②-2	新設	非安重	—	C/—	—	—	
3496	その他再処理設備の附属施設	その他の主要な事項	火災防護設備	—	—	二酸化炭素消火器	—	AA	一式	②-2	既設	非安重	—	C/—	—	—	
3497	その他再処理設備の附属施設	その他の主要な事項	火災防護設備	—	—	熱感知器	—	AA	一式	②-2	新設	非安重	—	C-2/—	—	—	
3498	その他再処理設備の附属施設	その他の主要な事項	火災防護設備	—	—	粉末消火器	—	AA	一式	②-2	既設	非安重	—	C/—	—	—	
3499	その他再処理設備の附属施設	その他の主要な事項	火災防護設備	—	—	水素漏えい検知器(蓄電池用)	—	AE	一式	②-2	新設	非安重	—	C/—	—	—	
3500	その他再処理設備の附属施設	その他の主要な事項	火災防護設備	—	—	二酸化炭素消火器	—	AE	一式	②-2	既設	非安重	—	C/—	—	—	
3501	その他再処理設備の附属施設	その他の主要な事項	火災防護設備	—	—	粉末消火器	—	AE	一式	②-2	既設	非安重	—	C/—	—	—	
3502	その他再処理設備の附属施設	その他の主要な事項	火災防護設備	—	—	屋内消火栓設備	—	AE	一式	②-2	既設	非安重	—	C/—	—	—	
3503	その他再処理設備の附属施設	その他の主要な事項	火災防護設備	—	—	蓄電池内蔵型照明	—	AE	一式	②-2	新設	非安重	—	C/—	—	—	
3504	その他再処理設備の附属施設	その他の主要な事項	火災防護設備	—	—	防火ダンパ	—	AA	一式	②-2	改造	非安重	—	C/—	—	—	建屋給気系，建屋排気系
3505	その他再処理設備の附属施設	その他の主要な事項	火災防護設備	—	—	水素漏えい検知器（蓄電池用)	—	AB	一式	②-2	新設	非安重	—	C/—	—	—	
3506	その他再処理設備の附属施設	その他の主要な事項	火災防護設備	—	—	防火ダンパ	—	AB	一式	②-2	改造	非安重	—	C/—	—	—	
3507	その他再処理設備の附属施設	その他の主要な事項	火災防護設備	—	—	煙感知器	—	AB	一式	②-2	新設	非安重	—	C-2/—	—	—	
3508	その他再処理設備の附属施設	その他の主要な事項	火災防護設備	—	—	熱感知器	—	AB	一式	②-2	新設	非安重	—	C-2/—	—	—	
3509	その他再処理設備の附属施設	その他の主要な事項	火災防護設備	—	—	炎感知器	—	AB	一式	②-2	新設	非安重	—	C-2/—	—	—	
3510	その他再処理設備の附属施設	その他の主要な事項	火災防護設備	—	—	熱感知器（熱電対)	—	AB	一式	②-2	既設	非安重	—	C/—	—	—	
3511	その他再処理設備の附属施設	その他の主要な事項	火災防護設備	—	—	1時間耐火隔壁	—	AB	一式	②-2	新設	非安重	—	C-1/—	—	—	
3512	その他再処理設備の附属施設	その他の主要な事項	火災防護設備	—	—	二酸化炭素消火器	—	AB	一式	②-2	既設	非安重	—	—/—	—	—	
3513	その他再処理設備の附属施設	その他の主要な事項	火災防護設備	—	—	粉末消火器	—	AB	一式	②-2	既設	非安重	—	—/—	—	—	
3514	その他再処理設備の附属施設	その他の主要な事項	火災防護設備	—	—	強化液消火器	—	AB	一式	②-2	既設	非安重	—	—/—	—	—	
3515	その他再処理設備の附属施設	その他の主要な事項	火災防護設備	—	—	屋内消火栓設備	—	AB	一式	②-2	既設	非安重	—	C/—	—	—	
3516	その他再処理設備の附属施設	その他の主要な事項	火災防護設備	—	—	蓄電池内蔵型照明	—	AB	一式	②-2	新設	非安重	—	C/—	—	—	
3517	その他再処理設備の附属施設	その他の主要な事項	火災防護設備	—	—	防火ダンパ	—	AC	一式	②-2	改造	非安重	—	C/—	—	—	
3518	その他再処理設備の附属施設	その他の主要な事項	火災防護設備	—	—	水素漏えい検知器 （ウラン精製設備(ウラナス製造器))	—	AC	一式	②-2	既設	非安重	—	C/—	—	—	
3519	その他再処理設備の附属施設	その他の主要な事項	火災防護設備	—	—	水素漏えい検知器（蓄電池用)	—	AC	一式	②-2	新設	非安重	—	C/—	—	—	
3520	その他再処理設備の附属施設	その他の主要な事項	火災防護設備	—	—	水素漏えい検知器（蓄電池用)	—	AD	一式	②-2	新設	非安重	—	C/—	—	—	
3521	その他再処理設備の附属施設	その他の主要な事項	火災防護設備	—	—	煙感知器	—	AC	一式	②-2	新設	非安重	—	C-2/—	—	—	
3522	その他再処理設備の附属施設	その他の主要な事項	火災防護設備	—	—	熱感知器	—	AC	一式	②-2	新設	非安重	—	C-2/—	—	—	
3523	その他再処理設備の附属施設	その他の主要な事項	火災防護設備	—	—	熱感知器（熱電対)	—	AC	一式	②-2	既設	非安重	—	C/—	—	—	
3524	その他再処理設備の附属施設	その他の主要な事項	火災防護設備	—	—	炎感知器	—	AC	一式	②-2	新設	非安重	—	C-2/—	—	—	
3525	その他再処理設備の附属施設	その他の主要な事項	火災防護設備	—	—	1時間耐火隔壁	—	AC	一式	②-2	新設	非安重	—	C-1/—	—	—	
3526	その他再処理設備の附属施設	その他の主要な事項	火災防護設備	—	—	二酸化炭素消火器	—	AC	一式	②-2	既設	非安重	—	C/—	—	—	
3527	その他再処理設備の附属施設	その他の主要な事項	火災防護設備	—	—	粉末消火器	—	AC	一式	②-2	既設	非安重	—	C/—	—	—	
3528	その他再処理設備の附属施設	その他の主要な事項	火災防護設備	—	—	強化液消火器	—	AC	一式	②-2	既設	非安重	—	C/—	—	—	
3529	その他再処理設備の附属施設	その他の主要な事項	火災防護設備	—	—	屋内消火栓設備	—	AC	一式	②-2	既設	非安重	—	C/—	—	—	
3530	その他再処理設備の附属施設	その他の主要な事項	火災防護設備	—	—	屋内消火栓設備	—	AD	一式	②-2	既設	非安重	—	C/—	—	—	
3531	その他再処理設備の附属施設	その他の主要な事項	火災防護設備	—	—	蓄電池内蔵型照明	—	AC	一式	②-2	新設	非安重	—	C/—	—	—	
3532	その他再処理設備の附属施設	その他の主要な事項	火災防護設備	—	—	蓄電池内蔵型照明	—	AD	一式	②-2	新設	非安重	—	C/—	—	—	
3533	その他再処理設備の附属施設	その他の主要な事項	火災防護設備	—	—	水素漏えい検知器（蓄電池用)	—	BA, CA, CB	一式	②-2	新設	非安重	—	C/—	—	—	
3534	その他再処理設備の附属施設	その他の主要な事項	火災防護設備	—	—	熱感知器	—	BA, CA	一式	②-2	既設	非安重	—	C/—	—	—	
3535	その他再処理設備の附属施設	その他の主要な事項	火災防護設備	—	—	熱感知器	—	BA, CA. CB	一式	②-2	新設	非安重	—	C/—	—	—	
3536	その他再処理設備の附属施設	その他の主要な事項	火災防護設備	—	—	煙感知器	—	BA, CA, CB	一式	②-2	既設	非安重	—	C/—	—	—	
3537	その他再処理設備の附属施設	その他の主要な事項	火災防護設備	—	—	煙感知器	—	CA, CB	一式	②-2	新設	非安重	—	C/—	—	—	
3538	その他再処理設備の附属施設	その他の主要な事項	火災防護設備	—	—	炎感知器	—	BA, CB	一式	②-2	新設	非安重	—	C/—	—	—	
3539	その他再処理設備の附属施設	その他の主要な事項	火災防護設備	—	—	屋内消火栓設備	—	BA, BB, CA, CB	一式	②-2	既設	非安重	—	C/—	—	—	
3540	その他再処理設備の附属施設	その他の主要な事項	火災防護設備	—	—	粉末消火器	—	BA, BB, CA, CB	一式	②-2	既設	非安重	—	C/—	—	—	
3541	その他再処理設備の附属施設	その他の主要な事項	火災防護設備	—	—	二酸化炭素消火器	—	BA, BB, CA, CB	一式	②-2	既設	非安重	—	C/—	—	—	

番号	第四条第1項	第四条第2項	第四条第3項	第五条第1項(注1)	第六条第1項	第六条第2項	第六条第3項	第七条第1項(注2)	第八条第1項(注3)	第八条第2項(注3)	第八条第3項(注3)	第九条第1項	第十条第1項	第十条第1項第一号	第十条第1項第二号	第十条第1項第三号	第十条第1項第四号	第十条第1項第五号	第十条第1項第六号	第十条第1項第七号	第十条第1項第八号	第十条第1項第九号イ	第十条第1項第九号ロ	第十条第1項第九号ハ	第十一条第1項	第十一条第2項	第十一条第3項	第十一条第4項	第十一条第5項	第十一条第6項	第十一条第7項	第十一条第8項	第十一条第9項	第十一条第10項	第十一条第11項	第十一条第12項	第十二条第1項	第十三条第1項	第十四条第1項第一号	第十四条第1項第二号	第十四条第1項第三号
3471	—	—	—	—	△	—	—	—	—	—	—	—	—	—	—	—	—	—	—	—	—	—	—	—	—	—	○	—	—	—	—	—	—	—	—	—	—	—	—	—	—
3472	—	—	—	—	△	—	—	—	—	—	—	—	—	—	—	—	—	—	—	—	—	—	—	—	—	—	○	—	—	—	—	—	—	—	—	—	—	—	—	—	—
3473	—	—	—	—	△	—	—	—	—	—	—	—	—	—	—	—	—	—	—	—	—	—	—	—	—	—	○	—	—	—	—	—	—	—	—	—	—	—	—	—	—
3474	—	—	—	—	△	—	—	—	—	—	—	—	—	—	—	—	—	—	—	—	—	—	—	—	—	—	○	—	—	—	—	—	—	—	—	—	—	—	—	—	—
3475	—	—	—	—	△	—	—	—	—	—	—	—	—	—	—	—	—	—	—	—	—	—	—	—	—	—	○	—	—	—	—	—	—	—	—	—	—	—	—	—	—
3476	—	—	—	—	△	—	—	—	—	—	—	—	—	—	—	—	—	—	—	—	—	—	—	—	—	—	○	—	—	—	—	—	—	—	—	—	—	—	—	—	—
3477	—	—	—	—	△	—	—	—	—	—	—	—	—	—	—	—	—	—	—	—	—	—	—	—	—	—	○	—	—	—	—	—	—	—	—	—	—	—	—	—	—
3478	—	—	—	—	△	—	—	—	—	—	—	—	—	—	—	—	—	—	—	—	—	—	—	—	—	—	○	—	—	—	—	—	—	—	—	—	—	—	—	—	—
3479	—	—	—	—	△	—	—	—	—	—	—	—	—	—	—	—	—	—	—	—	—	—	—	—	—	—	○	—	—	—	—	—	—	—	—	—	—	—	—	—	—
3480	—	—	—	—	△	—	—	—	—	—	—	—	—	—	—	—	—	—	—	—	—	—	—	—	—	—	○	—	—	—	—	—	—	—	—	—	—	—	—	—	—
3481	—	—	—	—	△	—	—	—	—	—	—	—	—	—	—	—	—	—	—	—	—	—	—	—	—	—	○	—	—	—	—	—	—	—	—	—	—	—	—	—	—
3482	—	—	—	—	△	—	—	—	—	—	—	—	—	—	—	—	—	—	—	—	—	—	—	—	—	—	○	—	—	—	—	—	—	—	—	—	—	—	—	—	—
3483	—	—	—	—	—	—	—	—	—	—	—	—	—	—	—	—	—	—	—	—	—	—	—	—	—	—	—	—	—	—	—	—	—	—	—	—	—	—	—	—	—
3484	—	—	—	—	—	—	—	—	—	—	—	—	—	—	—	—	—	—	—	—	—	—	—	—	—	—	—	—	—	—	—	—	—	—	—	—	—	—	—	—	—
3485	—	—	—	—	—	—	—	—	—	—	—	—	—	—	—	—	—	—	—	—	—	—	—	—	—	—	—	—	—	—	—	—	—	—	—	—	—	—	—	—	—
3486	—	—	—	—	—	—	—	—	—	—	—	—	—	—	—	—	—	—	—	—	—	—	—	—	—	—	—	—	—	—	—	—	—	—	—	—	—	—	—	—	—
3487	—	—	—	—	○	—	—	—	—	—	—	—	—	—	—	—	—	—	—	—	—	—	—	—	—	—	○	—	—	—	—	—	—	—	—	—	—	—	—	—	—
3488	—	—	—	—	○	—	—	—	—	—	—	—	—	—	—	—	—	—	—	—	—	—	—	—	—	—	○	—	—	—	—	—	—	—	—	—	—	—	—	—	—
3489	—	—	—	—	△	—	—	—	—	—	—	—	—	—	—	—	—	—	—	—	—	—	—	—	—	—	○	—	—	—	—	—	—	—	—	—	—	—	—	—	—
3490	—	—	—	—	○	—	—	—	—	—	—	—	—	—	—	—	—	—	—	—	—	—	—	—	—	—	○	—	—	—	—	—	—	—	—	—	—	—	—	—	—
3491	—	—	—	—	○	—	—	—	—	—	—	—	—	—	—	—	—	—	—	—	—	—	—	—	○	○	—	—	—	—	—	—	—	—	—	—	—	—	—	—	—
3492	—	—	—	—	○	—	—	—	—	—	—	—	—	—	—	—	—	—	—	—	—	—	—	—	○	○	—	—	—	—	—	—	—	—	—	—	—	—	—	—	—
3493	—	—	—	—	△	—	—	—	—	—	—	—	—	—	—	—	—	—	—	—	—	—	—	—	○	○	—	—	—	—	—	—	—	—	—	—	—	—	—	—	—
3494	—	—	—	—	△	—	—	—	—	—	—	—	—	—	—	—	—	—	—	—	—	—	—	—	—	—	○	—	—	—	—	—	—	—	—	—	—	—	—	—	—
3495	—	—	—	—	△	—	—	—	—	—	—	—	—	—	—	—	—	—	—	—	—	—	—	—	○	○	—	—	—	—	—	—	—	—	—	—	—	—	—	—	—
3496	—	—	—	—	△	—	—	—	—	—	—	—	—	—	—	—	—	—	—	—	—	—	—	—	○	○	—	—	—	—	—	—	—	—	—	—	—	—	—	—	—
3497	—	—	—	—	○	—	—	—	—	—	—	—	—	—	—	—	—	—	—	—	—	—	—	—	○	○	—	—	—	—	—	—	—	—	—	—	—	—	—	—	—
3498	—	—	—	—	△	—	—	—	—	—	—	—	—	—	—	—	—	—	—	—	—	—	—	—	○	○	—	—	—	—	—	—	—	—	—	—	—	—	—	—	—
3499	—	—	—	—	△	—	—	—	—	—	—	—	—	—	—	—	—	—	—	—	—	—	—	—	—	—	○	—	—	—	—	—	—	—	—	—	—	—	—	—	—
3500	—	—	—	—	△	—	—	—	—	—	—	—	—	—	—	—	—	—	—	—	—	—	—	—	○	○	—	—	—	—	—	—	—	—	—	—	—	—	—	—	—
3501	—	—	—	—	△	—	—	—	—	—	—	—	—	—	—	—	—	—	—	—	—	—	—	—	○	○	—	—	—	—	—	—	—	—	—	—	—	—	—	—	—
3502	—	—	—	—	△	—	—	—	—	—	—	—	—	—	—	—	—	—	—	—	—	—	—	—	○	○	—	—	—	—	—	—	—	—	—	—	—	—	—	—	—
3503	—	—	—	—	△	—	—	—	—	—	—	—	—	—	—	—	—	—	—	—	—	—	—	—	○	○	—	—	—	—	—	—	—	—	—	—	—	—	—	—	—
3504	—	—	—	—	△	—	—	—	—	—	—	—	—	—	—	—	—	—	—	—	—	—	—	—	—	—	○	—	—	—	—	—	—	—	—	—	—	—	—	—	—
3505	—	—	—	—	△	—	—	—	—	—	—	—	—	—	—	—	—	—	—	—	—	—	—	—	—	—	○	—	—	—	—	—	—	—	—	—	—	—	—	—	—
3506	—	—	—	—	△	—	—	—	—	—	—	—	—	—	—	—	—	—	—	—	—	—	—	—	—	—	○	—	—	—	—	—	—	—	△	—	—	—	—	—	—
3507	—	—	—	—	○	—	—	—	—	—	—	—	—	—	—	—	—	—	—	—	—	—	—	—	○	○	—	—	—	—	—	—	—	—	—	—	—	—	—	—	—
3508	—	—	—	—	○	—	—	—	—	—	—	—	—	—	—	—	—	—	—	—	—	—	—	—	○	○	—	—	—	—	—	—	—	—	—	—	—	—	—	—	—
3509	—	—	—	—	○	—	—	—	—	—	—	—	—	—	—	—	—	—	—	—	—	—	—	—	○	○	—	—	—	—	—	—	—	—	—	—	—	—	—	—	—
3510	—	—	—	—	△	—	—	—	—	—	—	—	—	—	—	—	—	—	—	—	—	—	—	—	△	△	—	—	—	—	—	—	—	—	—	—	—	—	—	—	—
3511	—	—	—	—	○	—	—	—	—	—	—	—	—	—	—	—	—	—	—	—	—	—	—	—	—	—	○	—	—	—	—	—	—	—	—	—	—	—	—	—	—
3512	—	—	—	—	△	—	—	—	—	—	—	—	—	—	—	—	—	—	—	—	—	—	—	—	○	○	—	—	—	—	—	—	—	—	—	—	—	—	—	—	—
3513	—	—	—	—	△	—	—	—	—	—	—	—	—	—	—	—	—	—	—	—	—	—	—	—	○	○	—	—	—	—	—	—	—	—	—	—	—	—	—	—	—
3514	—	—	—	—	△	—	—	—	—	—	—	—	—	—	—	—	—	—	—	—	—	—	—	—	○	○	—	—	—	—	—	—	—	—	—	—	—	—	—	—	—
3515	—	—	—	—	△	—	—	—	—	—	—	—	—	—	—	—	—	—	—	—	—	—	—	—	○	○	—	—	—	—	—	—	—	—	—	—	—	—	—	—	—
3516	—	—	—	—	△	—	—	—	—	—	—	—	—	—	—	—	—	—	—	—	—	—	—	—	○	○	—	—	—	—	—	—	—	—	—	—	—	—	—	—	—
3517	—	—	—	—	△	—	—	—	—	—	—	—	—	—	—	—	—	—	—	—	—	—	—	—	—	—	○	—	—	—	—	—	—	—	—	—	—	—	—	—	—
3518	—	—	—	—	△	—	—	—	—	—	—	—	—	—	—	—	—	—	—	—	—	—	—	—	—	—	○	—	—	—	—	—	—	—	△	—	—	—	—	—	—
3519	—	—	—	—	△	—	—	—	—	—	—	—	—	—	—	—	—	—	—	—	—	—	—	—	—	—	○	—	—	—	—	—	—	—	—	—	—	—	—	—	—
3520	—	—	—	—	△	—	—	—	—	—	—	—	—	—	—	—	—	—	—	—	—	—	—	—	—	—	○	—	—	—	—	—	—	—	—	—	—	—	—	—	—
3521	—	—	—	—	○	—	—	—	—	—	—	—	—	—	—	—	—	—	—	—	—	—	—	—	○	○	—	—	—	—	—	—	—	—	—	—	—	—	—	—	—
3522	—	—	—	—	○	—	—	—	—	—	—	—	—	—	—	—	—	—	—	—	—	—	—	—	○	○	—	—	—	—	—	—	—	—	—	—	—	—	—	—	—
3523	—	—	—	—	△	—	—	—	—	—	—	—	—	—	—	—	—	—	—	—	—	—	—	—	△	△	—	—	—	—	—	—	—	—	—	—	—	—	—	—	—
3524	—	—	—	—	○	—	—	—	—	—	—	—	—	—	—	—	—	—	—	—	—	—	—	—	○	○	—	—	—	—	—	—	—	—	—	—	—	—	—	—	—
3525	—	—	—	—	○	—	—	—	—	—	—	—	—	—	—	—	—	—	—	—	—	—	—	—	—	—	○	—	—	—	—	—	—	—	—	—	—	—	—	—	—
3526	—	—	—	—	△	—	—	—	—	—	—	—	—	—	—	—	—	—	—	—	—	—	—	—	○	○	—	—	—	—	—	—	—	—	—	—	—	—	—	—	—
3527	—	—	—	—	△	—	—	—	—	—	—	—	—	—	—	—	—	—	—	—	—	—	—	—	○	○	—	—	—	—	—	—	—	—	—	—	—	—	—	—	—
3528	—	—	—	—	△	—	—	—	—	—	—	—	—	—	—	—	—	—	—	—	—	—	—	—	○	○	—	—	—	—	—	—	—	—	—	—	—	—	—	—	—
3529	—	—	—	—	△	—	—	—	—	—	—	—	—	—	—	—	—	—	—	—	—	—	—	—	○	○	—	—	—	—	—	—	—	—	—	—	—	—	—	—	—
3530	—	—	—	—	△	—	—	—	—	—	—	—	—	—	—	—	—	—	—	—	—	—	—	—	○	○	—	—	—	—	—	—	—	—	—	—	—	—	—	—	—
3531	—	—	—	—	△	—	—	—	—	—	—	—	—	—	—	—	—	—	—	—	—	—	—	—	○	○	—	—	—	—	—	—	—	—	—	—	—	—	—	—	—
3532	—	—	—	—	△	—	—	—	—	—	—	—	—	—	—	—	—	—	—	—	—	—	—	—	○	○	—	—	—	—	—	—	—	—	—	—	—	—	—	—	—
3533	—	—	—	—	△	—	—	—	—	—	—	—	—	—	—	—	—	—	—	—	—	—	—	—	—	—	○	—	—	—	—	—	—	—	—	—	—	—	—	—	—
3534	—	—	—	—	△	—	—	—	—	—	—	—	—	—	—	—	—	—	—	—	—	—	—	—	○	○	—	—	—	—	—	—	—	—	—	—	—	—	—	—	—
3535	—	—	—	—	○	—	—	—	—	—	—	—	—	—	—	—	—	—	—	—	—	—	—	—	○	○	—	—	—	—	—	—	—	—	—	—	—	—	—	—	—
3536	—	—	—	—	△	—	—	—	—	—	—	—	—	—	—	—	—	—	—	—	—	—	—	—	○	○	—	—	—	—	—	—	—	—	—	—	—	—	—	—	—
3537	—	—	—	—	○	—	—	—	—	—	—	—	—	—	—	—	—	—	—	—	—	—	—	—	○	○	—	—	—	—	—	—	—	—	—	—	—	—	—	—	—
3538	—	—	—	—	○	—	—	—	—	—	—	—	—	—	—	—	—	—	—	—	—	—	—	—	○	○	—	—	—	—	—	—	—	—	—	—	—	—	—	—	—
3539	—	—	—	—	△	—	—	—	—	—	—	—	—	—	—	—	—	—	—	—	—	—	—	—	○	○	—	—	—	—	—	—	—	—	—	—	—	—	—	—	—
3540	—	—	—	—	△	—	—	—	—	—	—	—	—	—	—	—	—	—	—	—	—	—	—	—	○	○	—	—	—	—	—	—	—	—	—	—	—	—	—	—	—
3541	—	—	—	—	△	—	—	—	—	—	—	—	—	—	—	—	—	—	—	—	—	—	—	—	○	○	—	—	—	—	—	—	—	—	—	—	—	—	—	—	—

番号	第十五条第1項	第十六条第1項	第十六条第2項	第十六条第3項	第十六条第4項	第十六条第5項	第十七条第1項第一号	第十七条第1項第二号イ	第十七条第1項第二号ロ	第十七条第1項第二号ハ	第十七条第1項第三号イ	第十七条第1項第三号ロ	第十七条第1項第三号ハ	第十七条第1項第三号ニ	第十七条第2項	第十八条第1項第一号	第十八条第1項第二号	第十八条第1項第三号	第十九条第1項第一号	第十九条第1項第二号イ	第十九条第1項第二号ロ	第十九条第1項第二号ハ	第十九条第2項	第二十条第1項	第二十条第1項第一号	第二十条第1項第二号	第二十条第1項第三号	第二十条第1項第四号	第二十条第1項第五号	第二十条第2項	第二十一条第1項第一号	第二十一条第1項第二号	第二十一条第1項第三号	第二十一条第1項第四号	第二十一条第1項第五号	第二十二条第1項	第二十二条第2項第一号	第二十二条第2項第二号	第二十二条第2項第三号	第二十二条第2項第四号	第二十二条第2項第五号	第二十二条第2項第六号
3471	—	—	—	—	—	—	—	—	—	—	—	—	—	—	—	—	—	—	—	—	—	—	—	—	—	—	—	—	—	—	—	—	—	—	—	—	—	—	—	—	—	—
3472	—	—	—	—	—	—	—	—	—	—	—	—	—	—	—	—	—	—	—	—	—	—	—	—	—	—	—	—	—	—	—	—	—	—	—	—	—	—	—	—	—	—
3473	—	—	—	—	—	—	—	—	—	—	—	—	—	—	—	—	—	—	—	—	—	—	—	—	—	—	—	—	—	—	—	—	—	—	—	—	—	—	—	—	—	—
3474	—	—	—	—	—	—	—	—	—	—	—	—	—	—	—	—	—	—	—	—	—	—	—	—	—	—	—	—	—	—	—	—	—	—	—	—	—	—	—	—	—	—
3475	—	—	—	—	—	—	—	—	—	—	—	—	—	—	—	—	—	—	—	—	—	—	—	—	—	—	—	—	—	—	—	—	—	—	—	—	—	—	—	—	—	—
3476	—	—	—	—	—	—	—	—	—	—	—	—	—	—	—	—	—	—	—	—	—	—	—	—	—	—	—	—	—	—	—	—	—	—	—	—	—	—	—	—	—	—
3477	—	—	—	—	—	—	—	—	—	—	—	—	—	—	—	—	—	—	—	—	—	—	—	—	—	—	—	—	—	—	—	—	—	—	—	—	—	—	—	—	—	—
3478	—	—	—	—	—	—	—	—	—	—	—	—	—	—	—	—	—	—	—	—	—	—	—	—	—	—	—	—	—	—	—	—	—	—	—	—	—	—	—	—	—	—
3479	—	—	—	—	—	—	—	—	—	—	—	—	—	—	—	—	—	—	—	—	—	—	—	—	—	—	—	—	—	—	—	—	—	—	—	—	—	—	—	—	—	—
3480	—	—	—	—	—	—	—	—	—	—	—	—	—	—	—	—	—	—	—	—	—	—	—	—	—	—	—	—	—	—	—	—	—	—	—	—	—	—	—	—	—	—
3481	—	—	—	—	—	—	—	—	—	—	—	—	—	—	—	—	—	—	—	—	—	—	—	—	—	—	—	—	—	—	—	—	—	—	—	—	—	—	—	—	—	—
3482	—	—	—	—	—	—	—	—	—	—	—	—	—	—	—	—	—	—	—	—	—	—	—	—	—	—	—	—	—	—	—	—	—	—	—	—	—	—	—	—	—	—
3483	—	—	—	—	—	—	—	—	—	—	—	—	—	—	—	—	—	—	—	—	—	—	—	—	—	—	—	—	—	—	—	—	—	—	—	—	—	—	—	—	—	—
3484	—	—	—	—	—	—	—	—	—	—	—	—	—	—	—	—	—	—	—	—	—	—	—	—	—	—	—	—	—	—	—	—	—	—	—	—	—	—	—	—	—	—
3485	—	—	—	—	—	—	—	—	—	—	—	—	—	—	—	—	—	—	—	—	—	—	—	—	—	—	—	—	—	—	—	—	—	—	—	—	—	—	—	—	—	—
3486	—	—	—	—	—	—	—	—	—	—	—	—	—	—	—	—	—	—	—	—	—	—	—	—	—	—	—	—	—	—	—	—	—	—	—	—	—	—	—	—	—	—
3487	—	—	—	—	—	○	—	—	—	—	—	—	—	—	—	—	—	—	—	—	—	—	—	—	—	—	—	—	—	—	—	—	—	—	—	—	—	—	—	—	—	—
3488	—	—	—	—	—	○	—	—	—	—	—	—	—	—	—	—	—	—	—	—	—	—	—	—	—	—	—	—	—	—	—	—	—	—	—	—	—	—	—	—	—	—
3489	—	—	—	—	—	—	—	—	—	—	—	—	—	—	—	—	—	—	—	—	—	—	—	—	—	—	—	—	—	—	—	—	—	—	—	—	—	—	—	—	—	—
3490	—	—	—	—	—	—	—	—	—	—	—	—	—	—	—	—	—	—	—	—	—	—	—	—	—	—	—	—	—	—	—	—	—	—	—	—	—	—	—	—	—	—
3491	—	—	—	—	—	—	—	—	—	—	—	—	—	—	—	—	—	—	—	—	—	—	—	—	—	—	—	—	—	—	—	—	—	—	—	—	—	—	—	—	—	—
3492	—	—	—	—	—	—	—	—	—	—	—	—	—	—	—	—	—	—	—	—	—	—	—	—	—	—	—	—	—	—	—	—	—	—	—	—	—	—	—	—	—	—
3493	—	—	—	—	—	—	—	—	—	—	—	—	—	—	—	—	—	—	—	—	—	—	—	—	—	—	—	—	—	—	—	—	—	—	—	—	—	—	—	—	—	—
3494	—	—	—	—	—	—	—	—	—	—	—	—	—	—	—	—	—	—	—	—	—	—	—	—	—	—	—	—	—	—	—	—	—	—	—	—	—	—	—	—	—	—
3495	—	—	—	—	—	—	—	—	—	—	—	—	—	—	—	—	—	—	—	—	—	—	—	—	—	—	—	—	—	—	—	—	—	—	—	—	—	—	—	—	—	—
3496	—	—	—	—	—	—	—	—	—	—	—	—	—	—	—	—	—	—	—	—	—	—	—	—	—	—	—	—	—	—	—	—	—	—	—	—	—	—	—	—	—	—
3497	—	—	—	—	—	—	—	—	—	—	—	—	—	—	—	—	—	—	—	—	—	—	—	—	—	—	—	—	—	—	—	—	—	—	—	—	—	—	—	—	—	—
3498	—	—	—	—	—	—	—	—	—	—	—	—	—	—	—	—	—	—	—	—	—	—	—	—	—	—	—	—	—	—	—	—	—	—	—	—	—	—	—	—	—	—
3499	—	—	—	—	—	—	—	—	—	—	—	—	—	—	—	—	—	—	—	—	—	—	—	—	—	—	—	—	—	—	—	—	—	—	—	—	—	—	—	—	—	—
3500	—	—	—	—	—	—	—	—	—	—	—	—	—	—	—	—	—	—	—	—	—	—	—	—	—	—	—	—	—	—	—	—	—	—	—	—	—	—	—	—	—	—
3501	—	—	—	—	—	—	—	—	—	—	—	—	—	—	—	—	—	—	—	—	—	—	—	—	—	—	—	—	—	—	—	—	—	—	—	—	—	—	—	—	—	—
3502	—	—	—	—	—	—	—	—	—	—	—	—	—	—	—	—	—	—	—	—	—	—	—	—	—	—	—	—	—	—	—	—	—	—	—	—	—	—	—	—	—	—
3503	—	—	—	—	—	—	—	—	—	—	—	—	—	—	—	—	—	—	—	—	—	—	—	—	—	—	—	—	—	—	—	—	—	—	—	—	—	—	—	—	—	—
3504	—	—	—	—	—	—	—	—	—	—	—	—	—	—	—	—	—	—	—	—	—	—	—	—	—	—	—	—	—	—	—	—	—	—	—	—	—	—	—	—	—	—
3505	—	—	—	—	—	—	—	—	—	—	—	—	—	—	—	—	—	—	—	—	—	—	—	—	—	—	—	—	—	—	—	—	—	—	—	—	—	—	—	—	—	—
3506	—	—	—	—	—	—	—	—	—	—	—	—	—	—	—	—	—	—	—	—	—	—	—	—	—	—	—	—	—	—	—	—	—	—	—	—	—	—	—	—	—	—
3507	—	—	—	—	—	—	—	—	—	—	—	—	—	—	—	—	—	—	—	—	—	—	—	—	—	—	—	—	—	—	—	—	—	—	—	—	—	—	—	—	—	—
3508	—	—	—	—	—	—	—	—	—	—	—	—	—	—	—	—	—	—	—	—	—	—	—	—	—	—	—	—	—	—	—	—	—	—	—	—	—	—	—	—	—	—
3509	—	—	—	—	—	—	—	—	—	—	—	—	—	—	—	—	—	—	—	—	—	—	—	—	—	—	—	—	—	—	—	—	—	—	—	—	—	—	—	—	—	—
3510	—	—	—	—	—	—	—	—	—	—	—	—	—	—	—	—	—	—	—	—	—	—	—	—	—	—	—	—	—	—	—	—	—	—	—	—	—	—	—	—	—	—
3511	—	—	—	—	—	—	—	—	—	—	—	—	—	—	—	—	—	—	—	—	—	—	—	—	—	—	—	—	—	—	—	—	—	—	—	—	—	—	—	—	—	—
3512	—	—	—	—	—	—	—	—	—	—	—	—	—	—	—	—	—	—	—	—	—	—	—	—	—	—	—	—	—	—	—	—	—	—	—	—	—	—	—	—	—	—
3513	—	—	—	—	—	—	—	—	—	—	—	—	—	—	—	—	—	—	—	—	—	—	—	—	—	—	—	—	—	—	—	—	—	—	—	—	—	—	—	—	—	—
3514	—	—	—	—	—	—	—	—	—	—	—	—	—	—	—	—	—	—	—	—	—	—	—	—	—	—	—	—	—	—	—	—	—	—	—	—	—	—	—	—	—	—
3515	—	—	—	—	—	—	—	—	—	—	—	—	—	—	—	—	—	—	—	—	—	—	—	—	—	—	—	—	—	—	—	—	—	—	—	—	—	—	—	—	—	—
3516	—	—	—	—	—	—	—	—	—	—	—	—	—	—	—	—	—	—	—	—	—	—	—	—	—	—	—	—	—	—	—	—	—	—	—	—	—	—	—	—	—	—
3517	—	—	—	—	—	—	—	—	—	—	—	—	—	—	—	—	—	—	—	—	—	—	—	—	—	—	—	—	—	—	—	—	—	—	—	—	—	—	—	—	—	—
3518	—	—	—	—	—	—	—	—	—	—	—	—	—	—	—	—	—	—	—	—	—	—	—	—	—	—	—	—	—	—	—	—	—	—	—	—	—	—	—	—	—	—
3519	—	—	—	—	—	—	—	—	—	—	—	—	—	—	—	—	—	—	—	—	—	—	—	—	—	—	—	—	—	—	—	—	—	—	—	—	—	—	—	—	—	—
3520	—	—	—	—	—	—	—	—	—	—	—	—	—	—	—	—	—	—	—	—	—	—	—	—	—	—	—	—	—	—	—	—	—	—	—	—	—	—	—	—	—	—
3521	—	—	—	—	—	—	—	—	—	—	—	—	—	—	—	—	—	—	—	—	—	—	—	—	—	—	—	—	—	—	—	—	—	—	—	—	—	—	—	—	—	—
3522	—	—	—	—	—	—	—	—	—	—	—	—	—	—	—	—	—	—	—	—	—	—	—	—	—	—	—	—	—	—	—	—	—	—	—	—	—	—	—	—	—	—
3523	—	—	—	—	—	—	—	—	—	—	—	—	—	—	—	—	—	—	—	—	—	—	—	—	—	—	—	—	—	—	—	—	—	—	—	—	—	—	—	—	—	—
3524	—	—	—	—	—	—	—	—	—	—	—	—	—	—	—	—	—	—	—	—	—	—	—	—	—	—	—	—	—	—	—	—	—	—	—	—	—	—	—	—	—	—
3525	—	—	—	—	—	—	—	—	—	—	—	—	—	—	—	—	—	—	—	—	—	—	—	—	—	—	—	—	—	—	—	—	—	—	—	—	—	—	—	—	—	—
3526	—	—	—	—	—	—	—	—	—	—	—	—	—	—	—	—	—	—	—	—	—	—	—	—	—	—	—	—	—	—	—	—	—	—	—	—	—	—	—	—	—	—
3527	—	—	—	—	—	—	—	—	—	—	—	—	—	—	—	—	—	—	—	—	—	—	—	—	—	—	—	—	—	—	—	—	—	—	—	—	—	—	—	—	—	—
3528	—	—	—	—	—	—	—	—	—	—	—	—	—	—	—	—	—	—	—	—	—	—	—	—	—	—	—	—	—	—	—	—	—	—	—	—	—	—	—	—	—	—
3529	—	—	—	—	—	—	—	—	—	—	—	—	—	—	—	—	—	—	—	—	—	—	—	—	—	—	—	—	—	—	—	—	—	—	—	—	—	—	—	—	—	—
3530	—	—	—	—	—	—	—	—	—	—	—	—	—	—	—	—	—	—	—	—	—	—	—	—	—	—	—	—	—	—	—	—	—	—	—	—	—	—	—	—	—	—
3531	—	—	—	—	—	—	—	—	—	—	—	—	—	—	—	—	—	—	—	—	—	—	—	—	—	—	—	—	—	—	—	—	—	—	—	—	—	—	—	—	—	—
3532	—	—	—	—	—	—	—	—	—	—	—	—	—	—	—	—	—	—	—	—	—	—	—	—	—	—	—	—	—	—	—	—	—	—	—	—	—	—	—	—	—	—
3533	—	—	—	—	—	—	—	—	—	—	—	—	—	—	—	—	—	—	—	—	—	—	—	—	—	—	—	—	—	—	—	—	—	—	—	—	—	—	—	—	—	—
3534	—	—	—	—	—	—	—	—	—	—	—	—	—	—	—	—	—	—	—	—	—	—	—	—	—	—	—	—	—	—	—	—	—	—	—	—	—	—	—	—	—	—
3535	—	—	—	—	—	—	—	—	—	—	—	—	—	—	—	—	—	—	—	—	—	—	—	—	—	—	—	—	—	—	—	—	—	—	—	—	—	—	—	—	—	—
3536	—	—	—	—	—	—	—	—	—	—	—	—	—	—	—	—	—	—	—	—	—	—	—	—	—	—	—	—	—	—	—	—	—	—	—	—	—	—	—	—	—	—
3537	—	—	—	—	—	—	—	—	—	—	—	—	—	—	—	—	—	—	—	—	—	—	—	—	—	—	—	—	—	—	—	—	—	—	—	—	—	—	—	—	—	—
3538	—	—	—	—	—	—	—	—	—	—	—	—	—	—	—	—	—	—	—	—	—	—	—	—	—	—	—	—	—	—	—	—	—	—	—	—	—	—	—	—	—	—
3539	—	—	—	—	—	—	—	—	—	—	—	—	—	—	—	—	—	—	—	—	—	—	—	—	—	—	—	—	—	—	—	—	—	—	—	—	—	—	—	—	—	—
3540	—	—	—	—	—	—	—	—	—	—	—	—	—	—	—	—	—	—	—	—	—	—	—	—	—	—	—	—	—	—	—	—	—	—	—	—	—	—	—	—	—	—
3541	—	—	—	—	—	—	—	—	—	—	—	—	—	—	—	—	—	—	—	—	—	—	—	—	—	—	—	—	—	—	—	—	—	—	—	—	—	—	—	—	—	—

設工認申請対象機器の技術基準への適合性に係る整理

番号	施設区分		設備区分			機器名称	機種（注16）	設置場所	数量	申請回	変更区分	ＤＢ区分	ＳＡ区分	耐震設計	兼用（主従）	共用（主従）	備考
3471	その他再処理設備の附属施設	その他の主要な事項	火災防護設備	—	—	火災区域構造物及び火災区画構造物（制御建屋）	建物・構築物	AG	一式	②-2	既設/改造	非安重	—	C/(C)	—	—	
3472	その他再処理設備の附属施設	その他の主要な事項	火災防護設備	—	—	火災区域構造物及び火災区画構造物（前処理建屋/分離建屋/精製建屋/高レベル廃液ガラス固化建屋/ウラン・プルトニウム混合脱硝建屋/制御建屋/非常用電源建屋/冷却水設備の安全冷却水系/主排気筒/主排気筒管理建屋間洞道-前処理建屋-分離建屋-精製建屋-高レベル廃液ガラス固化建屋-ウラン・プルトニウム混合脱硝建屋-制御建屋-非常用電源建屋-冷却水設備の安全冷却水系-主排気筒-主排気筒管理建屋）	建物・構築物	AA, AB, AC, KA, CA, AG, GA, A4, A1, AP, TX40S, TX51, TX60, TY10E, TY20, TY25, 屋外	一式	②-2	既設	非安重	—	C/(C)	—	—	
3473	その他再処理設備の附属施設	その他の主要な事項	火災防護設備	—	—	火災区域構造物及び火災区画構造物（分離建屋/精製建屋/ウラン脱硝建屋/ウラン・プルトニウム混合脱硝建屋/低レベル廃液処理建屋/低レベル廃棄物処理建屋/分析建屋間洞道-分離建屋-精製建屋-ウラン脱硝建屋-ウラン・プルトニウム混合脱硝建屋-低レベル廃液処理建屋-低レベル廃棄物処理建屋-分析建屋）	建物・構築物	AB, AC, CA, AD, DA, AH, AT01, AT01E, AT02, AT02N, AT05	一式	②-2	既設	非安重	—	C/—	—	—	
3474	その他再処理設備の附属施設	その他の主要な事項	火災防護設備	—	—	火災区域構造物及び火災区画構造物（分離建屋/高レベル廃液ガラス固化建屋間洞道-分離建屋-高レベル廃液ガラス固化建屋）	建物・構築物	AB, KA, AT06	一式	②-2	既設	非安重	—	C/—	—	—	
3475	その他再処理設備の附属施設	その他の主要な事項	火災防護設備	—	—	火災区域構造物及び火災区画構造物（精製建屋/ウラン・プルトニウム混合脱硝建屋間洞道-精製建屋-ウラン・プルトニウム混合脱硝建屋）	建物・構築物	AC, CA, AT04	一式	②-2	既設	非安重	—	C/—	—	—	
3476	その他再処理設備の附属施設	その他の主要な事項	火災防護設備	—	—	火災区域構造物及び火災区画構造物（精製建屋/ウラン脱硝建屋間洞道-精製建屋-ウラン脱硝建屋）	建物・構築物	AC, BA, AT03	一式	②-2	既設	非安重	—	C/—	—	—	
3477	その他再処理設備の附属施設	その他の主要な事項	火災防護設備	—	—	火災区域構造物及び火災区画構造物（非常用電源建屋）	建物・構築物	GA	一式	②-2	既設/改造	非安重	—	C/—	—	—	
3478	その他再処理設備の附属施設	その他の主要な事項	火災防護設備	—	—	火災区域構造物及び火災区画構造物（出入管理建屋）	建物・構築物	AK	一式	②-2	既設/改造	非安重	—	C/—	—	—	
3479	その他再処理設備の附属施設	その他の主要な事項	火災防護設備	—	—	火災区域構造物及び火災区画構造物（チャンネルボックス・バーナブルポイズン処理建屋）	建物・構築物	DC	一式	②-2	既設	非安重	—	C/—	—	—	
3480	その他再処理設備の附属施設	その他の主要な事項	火災防護設備	—	—	火災区域構造物及び火災区画構造物（高レベル廃液ガラス固化建屋）	建物・構築物	KA	一式	②-2	既設/改造	非安重	—	C/(C)	—	—	
3481	その他再処理設備の附属施設	その他の主要な事項	火災防護設備	—	—	火災区域構造物及び火災区画構造物（第1ガラス固化体貯蔵建屋東棟－高レベル廃液ガラス固化建屋/第1ガラス固化体貯蔵建屋間洞道－高レベル廃液ガラス固化建屋）	建物・構築物	KBE	一式	②-2	既設	非安重	—	C/—	—	—	
3482	その他再処理設備の附属施設	その他の主要な事項	火災防護設備	—	—	火災区域構造物及び火災区画構造物（主排気筒管理建屋）	建物・構築物	AP	一式	②-2	改造	非安重	—	C/(C)	—	—	
3483	その他再処理設備の附属施設	その他の主要な事項	火災防護設備	—	—	火災区域構造物及び火災区画構造物（第1保管庫・貯水所）	建物・構築物	G13	一式	②-2	新設	非安重	—	—/(C)	—	MOX(再処理主)	
3484	その他再処理設備の附属施設	その他の主要な事項	火災防護設備	—	—	火災区域構造物及び火災区画構造物（第2軽油貯槽）	建物・構築物	屋外	一式	②-2	新設	非安重	—	—/(C)	—	MOX(再処理主)	
3485	その他再処理設備の附属施設	その他の主要な事項	火災防護設備	—	—	火災区域構造物及び火災区画構造物（第2保管庫・貯水所）	建物・構築物	G14	一式	②-2	新設	非安重	—	—/(C)	—	MOX(再処理主)	
3486	その他再処理設備の附属施設	その他の主要な事項	火災防護設備	—	—	火災区域構造物及び火災区画構造物（第1軽油貯槽）	建物・構築物	屋外	一式	②-2	新設	非安重	—	—/(C)	—	MOX(再処理主)	
3487	その他再処理設備の附属施設	その他の主要な事項	火災防護設備	—	—	火災区域構造物及び火災区画構造物（緊急時対策建屋）	建物・構築物	AZ	一式	②-2	新設	非安重	—	C/(C)	—	MOX(再処理主)	
3488	その他再処理設備の附属施設	その他の主要な事項	火災防護設備	—	—	火災区域構造物及び火災区画構造物（重油貯槽）	建物・構築物	屋外	一式	②-2	新設	非安重	—	C/(C)	—	MOX(再処理主)	
3489	その他再処理設備の附属施設	その他の主要な事項	火災防護設備	—	—	火災区域構造物及び火災区画構造物（分析建屋）	建物・構築物	AH	一式	②-2	既設	非安重	—	C/(C)	—	—	
3490	その他再処理設備の附属施設	その他の主要な事項	火災防護設備	—	—	1時間耐火隔壁	—	AA	一式	②-2	新設	非安重	—	C-1/—	—	—	
3491	その他再処理設備の附属施設	その他の主要な事項	火災防護設備	—	—	炎感知器	—	AA	一式	②-2	新設	非安重	—	C-2/—	—	—	
3492	その他再処理設備の附属施設	その他の主要な事項	火災防護設備	—	—	煙感知器	—	AA	一式	②-2	新設	非安重	—	C-2/—	—	—	
3493	その他再処理設備の附属施設	その他の主要な事項	火災防護設備	—	—	屋内消火栓設備	—	AA	一式	②-2	既設	非安重	—	C/—	—	—	
3494	その他再処理設備の附属施設	その他の主要な事項	火災防護設備	—	—	水素漏えい検知器（蓄電池用）	—	AA	一式	②-2	新設	非安重	—	C/—	—	—	
3495	その他再処理設備の附属施設	その他の主要な事項	火災防護設備	—	—	蓄電池内蔵型照明	—	AA	一式	②-2	新設	非安重	—	C/—	—	—	
3496	その他再処理設備の附属施設	その他の主要な事項	火災防護設備	—	—	二酸化炭素消火器	—	AA	一式	②-2	既設	非安重	—	C/—	—	—	
3497	その他再処理設備の附属施設	その他の主要な事項	火災防護設備	—	—	熱感知器	—	AA	一式	②-2	新設	非安重	—	C-2/—	—	—	
3498	その他再処理設備の附属施設	その他の主要な事項	火災防護設備	—	—	粉末消火器	—	AA	一式	②-2	既設	非安重	—	C/—	—	—	
3499	その他再処理設備の附属施設	その他の主要な事項	火災防護設備	—	—	水素漏えい検知器（蓄電池用）	—	AE	一式	②-2	新設	非安重	—	C/—	—	—	
3500	その他再処理設備の附属施設	その他の主要な事項	火災防護設備	—	—	二酸化炭素消火器	—	AE	一式	②-2	既設	非安重	—	C/—	—	—	
3501	その他再処理設備の附属施設	その他の主要な事項	火災防護設備	—	—	粉末消火器	—	AE	一式	②-2	既設	非安重	—	C/—	—	—	
3502	その他再処理設備の附属施設	その他の主要な事項	火災防護設備	—	—	屋内消火栓設備	—	AE	一式	②-2	既設	非安重	—	C/—	—	—	
3503	その他再処理設備の附属施設	その他の主要な事項	火災防護設備	—	—	蓄電池内蔵型照明	—	AE	一式	②-2	新設	非安重	—	C/—	—	—	
3504	その他再処理設備の附属施設	その他の主要な事項	火災防護設備	—	—	防火ダンパ	—	AA	一式	②-2	改造	非安重	—	C/—	—	—	建屋給気系，建屋排気系
3505	その他再処理設備の附属施設	その他の主要な事項	火災防護設備	—	—	水素漏えい検知器（蓄電池用）	—	AB	一式	②-2	新設	非安重	—	C/—	—	—	
3506	その他再処理設備の附属施設	その他の主要な事項	火災防護設備	—	—	防火ダンパ	—	AB	一式	②-2	改造	非安重	—	C/—	—	—	
3507	その他再処理設備の附属施設	その他の主要な事項	火災防護設備	—	—	煙感知器	—	AB	一式	②-2	新設	非安重	—	C-2/—	—	—	
3508	その他再処理設備の附属施設	その他の主要な事項	火災防護設備	—	—	熱感知器	—	AB	一式	②-2	新設	非安重	—	C-2/—	—	—	
3509	その他再処理設備の附属施設	その他の主要な事項	火災防護設備	—	—	炎感知器	—	AB	一式	②-2	新設	非安重	—	C-2/—	—	—	
3510	その他再処理設備の附属施設	その他の主要な事項	火災防護設備	—	—	熱感知器（熱電対）	—	AB	一式	②-2	既設	非安重	—	C/—	—	—	
3511	その他再処理設備の附属施設	その他の主要な事項	火災防護設備	—	—	1時間耐火隔壁	—	AB	一式	②-2	新設	非安重	—	C-1/—	—	—	
3512	その他再処理設備の附属施設	その他の主要な事項	火災防護設備	—	—	二酸化炭素消火器	—	AB	一式	②-2	既設	非安重	—	—/—	—	—	
3513	その他再処理設備の附属施設	その他の主要な事項	火災防護設備	—	—	粉末消火器	—	AB	一式	②-2	既設	非安重	—	—/—	—	—	
3514	その他再処理設備の附属施設	その他の主要な事項	火災防護設備	—	—	強化液消火器	—	AB	一式	②-2	既設	非安重	—	—/—	—	—	
3515	その他再処理設備の附属施設	その他の主要な事項	火災防護設備	—	—	屋内消火栓設備	—	AB	一式	②-2	既設	非安重	—	C/—	—	—	
3516	その他再処理設備の附属施設	その他の主要な事項	火災防護設備	—	—	蓄電池内蔵型照明	—	AB	一式	②-2	新設	非安重	—	C/—	—	—	
3517	その他再処理設備の附属施設	その他の主要な事項	火災防護設備	—	—	防火ダンパ	—	AC	一式	②-2	改造	非安重	—	C/—	—	—	
3518	その他再処理設備の附属施設	その他の主要な事項	火災防護設備	—	—	水素漏えい検知器（ウラン精製設備（ウラナス製造器））	—	AC	一式	②-2	既設	非安重	—	C/—	—	—	
3519	その他再処理設備の附属施設	その他の主要な事項	火災防護設備	—	—	水素漏えい検知器（蓄電池用）	—	AC	一式	②-2	新設	非安重	—	C/—	—	—	
3520	その他再処理設備の附属施設	その他の主要な事項	火災防護設備	—	—	水素漏えい検知器（蓄電池用）	—	AD	一式	②-2	新設	非安重	—	C/—	—	—	
3521	その他再処理設備の附属施設	その他の主要な事項	火災防護設備	—	—	煙感知器	—	AC	一式	②-2	新設	非安重	—	C-2/—	—	—	
3522	その他再処理設備の附属施設	その他の主要な事項	火災防護設備	—	—	熱感知器	—	AC	一式	②-2	新設	非安重	—	C-2/—	—	—	
3523	その他再処理設備の附属施設	その他の主要な事項	火災防護設備	—	—	熱感知器（熱電対）	—	AC	一式	②-2	既設	非安重	—	C/—	—	—	
3524	その他再処理設備の附属施設	その他の主要な事項	火災防護設備	—	—	炎感知器	—	AC	一式	②-2	新設	非安重	—	C-2/—	—	—	
3525	その他再処理設備の附属施設	その他の主要な事項	火災防護設備	—	—	1時間耐火隔壁	—	AC	一式	②-2	新設	非安重	—	C-1/—	—	—	
3526	その他再処理設備の附属施設	その他の主要な事項	火災防護設備	—	—	二酸化炭素消火器	—	AC	一式	②-2	既設	非安重	—	C/—	—	—	
3527	その他再処理設備の附属施設	その他の主要な事項	火災防護設備	—	—	粉末消火器	—	AC	一式	②-2	既設	非安重	—	C/—	—	—	
3528	その他再処理設備の附属施設	その他の主要な事項	火災防護設備	—	—	強化液消火器	—	AC	一式	②-2	既設	非安重	—	C/—	—	—	
3529	その他再処理設備の附属施設	その他の主要な事項	火災防護設備	—	—	屋内消火栓設備	—	AC	一式	②-2	既設	非安重	—	C/—	—	—	
3530	その他再処理設備の附属施設	その他の主要な事項	火災防護設備	—	—	屋内消火栓設備	—	AD	一式	②-2	既設	非安重	—	C/—	—	—	
3531	その他再処理設備の附属施設	その他の主要な事項	火災防護設備	—	—	蓄電池内蔵型照明	—	AC	一式	②-2	新設	非安重	—	C/—	—	—	
3532	その他再処理設備の附属施設	その他の主要な事項	火災防護設備	—	—	蓄電池内蔵型照明	—	AD	一式	②-2	新設	非安重	—	C/—	—	—	
3533	その他再処理設備の附属施設	その他の主要な事項	火災防護設備	—	—	水素漏えい検知器（蓄電池用）	—	BA, CA, CB	一式	②-2	新設	非安重	—	C/—	—	—	
3534	その他再処理設備の附属施設	その他の主要な事項	火災防護設備	—	—	熱感知器	—	BA, CA	一式	②-2	既設	非安重	—	C/—	—	—	
3535	その他再処理設備の附属施設	その他の主要な事項	火災防護設備	—	—	熱感知器	—	BA, CA, CB	一式	②-2	新設	非安重	—	C/—	—	—	
3536	その他再処理設備の附属施設	その他の主要な事項	火災防護設備	—	—	煙感知器	—	BA, CA, CB	一式	②-2	既設	非安重	—	C/—	—	—	
3537	その他再処理設備の附属施設	その他の主要な事項	火災防護設備	—	—	煙感知器	—	CA, CB	一式	②-2	新設	非安重	—	C/—	—	—	
3538	その他再処理設備の附属施設	その他の主要な事項	火災防護設備	—	—	炎感知器	—	BA, CB	一式	②-2	新設	非安重	—	C/—	—	—	
3539	その他再処理設備の附属施設	その他の主要な事項	火災防護設備	—	—	屋内消火栓設備	—	BA, BB, CA, CB	一式	②-2	既設	非安重	—	C/—	—	—	
3540	その他再処理設備の附属施設	その他の主要な事項	火災防護設備	—	—	粉末消火器	—	BA, BB, CA, CB	一式	②-2	既設	非安重	—	C/—	—	—	
3541	その他再処理設備の附属施設	その他の主要な事項	火災防護設備	—	—	二酸化炭素消火器	—	BA, BB, CA, CB	一式	②-2	既設	非安重	—	C/—	—	—	

番号	第二十三条第1項	第二十三条第2項	第二十三条第3項	第二十三条第4項	第二十三条第5項第一号	第二十三条第5項第二号	第二十四条第1項第一号	第二十四条第1項第二号	第二十四条第1項第三号	第二十四条第1項第四号	第二十四条第1項第五号	第二十五条第1項	第二十六条第1項	第二十六条第2項	第二十七条第1項	第二十七条第2項	第二十八条第1項第一号	第二十八条第1項第二号	第二十八条第1項第三号	第二十八条第1項第四号	第二十九条第1項	第二十九条第2項	第二十九条第3項第一号	第二十九条第3項第二号	第二十九条第4項	第二十九条第5項	第三十条第1項	第三十条第2項	第三十一条第1項	第三十一条第2項	第三十二条第1項第一号（注1）	第三十二条第1項第二号（注1）	第三十三条第1項第一号	第三十三条第1項第二号	第三十三条第2項	第三十四条第1項（注2）	第三十五条第1項	第三十五条第2項	第三十五条第3項	第三十五条第4項第一号	第三十五条第4項第二号	第三十六条第1項第一号	第三十六条第1項第二号	第三十六条第1項第三号	第三十六条第1項第四号	第三十六条第1項第五号	第三十六条第1項第六号	第三十六条第1項第七号	第三十六条第2項	第三十六条第3項第一号	第三十六条第3項第二号	第三十六条第3項第三号	第三十六条第3項第四号	第三十六条第3項第五号	第三十六条第3項第六号	第三十七条第1項第一号	第三十七条第1項第二号イ	第三十七条第1項第二号ロ	第三十七条第1項第二号ハ	第三十七条第1項第二号ニ	第三十七条第2項	第三十八条第1項第一号	第三十八条第1項第二号	第三十八条第1項第三号	第三十九条第1項第一号	第三十九条第1項第二号	第三十九条第1項第三号	第三十九条第1項第四号	第四十条第1項第一号	第四十条第1項第二号	第四十条第1項第三号	第四十条第1項第四号	第四十一条第1項第一号	第四十一条第1項第二号	第四十一条第1項第三号	第四十一条第1項第四号	第四十二条第1項	第四十二条第2項	第四十三条第1項第一号（注14）	第四十三条第1項第二号（注14）	第四十三条第1項第三号（注14）	第四十三条第1項第四号（注14）	第四十四条第1項
3471	—	—	—	—	—	—	—	—	—	—	—	—	—	—	—	—	—	—	—	—	—	—	—	—	—	—	—	—	—	—	—	—	○	○	—	—	—	—	○	—	—	《○》														—	—	—	—	—	—	—	—	—	—	—	—	—	—	—	—	—	—	—	—	—	—	—	—	—	—	—	—
3472	—	—	—	—	—	—	—	—	—	—	—	—	—	—	—	—	—	—	—	—	—	—	—	—	—	—	—	—	—	—	—	—	○	○	—	—	—	—	○	—	—	《○》														—	—	—	—	—	—	—	—	—	—	—	—	—	—	—	—	—	—	—	—	—	—	—	—	—	—	—	—
3473	—	—	—	—	—	—	—	—	—	—	—	—	—	—	—	—	—	—	—	—	—	—	—	—	—	—	—	—	—	—	—	—	—	—	—	—	—	—	—	—	—	—	—	—	—	—	—	—	—	—	—	—	—	—	—	—	—	—	—	—	—	—	—	—	—	—	—	—	—	—	—	—	—	—	—	—	—	—	—	—	—	—	—
3474	—	—	—	—	—	—	—	—	—	—	—	—	—	—	—	—	—	—	—	—	—	—	—	—	—	—	—	—	—	—	—	—	—	—	—	—	—	—	—	—	—	—	—	—	—	—	—	—	—	—	—	—	—	—	—	—	—	—	—	—	—	—	—	—	—	—	—	—	—	—	—	—	—	—	—	—	—	—	—	—	—	—	—
3475	—	—	—	—	—	—	—	—	—	—	—	—	—	—	—	—	—	—	—	—	—	—	—	—	—	—	—	—	—	—	—	—	—	—	—	—	—	—	—	—	—	—	—	—	—	—	—	—	—	—	—	—	—	—	—	—	—	—	—	—	—	—	—	—	—	—	—	—	—	—	—	—	—	—	—	—	—	—	—	—	—	—	—
3476	—	—	—	—	—	—	—	—	—	—	—	—	—	—	—	—	—	—	—	—	—	—	—	—	—	—	—	—	—	—	—	—	—	—	—	—	—	—	—	—	—	—	—	—	—	—	—	—	—	—	—	—	—	—	—	—	—	—	—	—	—	—	—	—	—	—	—	—	—	—	—	—	—	—	—	—	—	—	—	—	—	—	—
3477	—	—	—	—	—	—	—	—	—	—	—	—	—	—	—	—	—	—	—	—	—	—	—	—	—	—	—	—	—	—	—	—	—	—	—	—	—	—	—	—	—	—	—	—	—	—	—	—	—	—	—	—	—	—	—	—	—	—	—	—	—	—	—	—	—	—	—	—	—	—	—	—	—	—	—	—	—	—	—	—	—	—	—
3478	—	—	—	—	—	—	—	—	—	—	—	—	—	—	—	—	—	—	—	—	—	—	—	—	—	—	—	—	—	—	—	—	—	—	—	—	—	—	—	—	—	—	—	—	—	—	—	—	—	—	—	—	—	—	—	—	—	—	—	—	—	—	—	—	—	—	—	—	—	—	—	—	—	—	—	—	—	—	—	—	—	—	—
3479	—	—	—	—	—	—	—	—	—	—	—	—	—	—	—	—	—	—	—	—	—	—	—	—	—	—	—	—	—	—	—	—	—	—	—	—	—	—	—	—	—	—	—	—	—	—	—	—	—	—	—	—	—	—	—	—	—	—	—	—	—	—	—	—	—	—	—	—	—	—	—	—	—	—	—	—	—	—	—	—	—	—	—
3480	—	—	—	—	—	—	—	—	—	—	—	—	—	—	—	—	—	—	—	—	—	—	—	—	—	—	—	—	—	—	—	—	○	○	—	—	—	—	○	—	—	《○》														—	—	—	—	—	—	—	—	—	—	—	—	—	—	—	—	—	—	—	—	—	—	—	—	—	—	—	—
3481	—	—	—	—	—	—	—	—	—	—	—	—	—	—	—	—	—	—	—	—	—	—	—	—	—	—	—	—	—	—	—	—	—	—	—	—	—	—	—	—	—	—	—	—	—	—	—	—	—	—	—	—	—	—	—	—	—	—	—	—	—	—	—	—	—	—	—	—	—	—	—	—	—	—	—	—	—	—	—	—	—	—	—
3482	—	—	—	—	—	—	—	—	—	—	—	—	—	—	—	—	—	—	—	—	—	—	—	—	—	—	—	—	—	—	—	—	○	—	—	—	—	—	○	—	—	《○》														—	—	—	—	—	—	—	—	—	—	—	—	—	—	—	—	—	—	—	—	—	—	—	—	—	—	—	—
3483	—	—	—	—	—	—	—	—	—	—	—	—	—	—	—	—	—	—	—	—	—	—	—	—	—	—	—	—	—	—	—	—	○	—	—	—	—	—	○	—	—	《○》														—	—	—	—	—	—	—	—	—	—	—	—	—	—	—	—	—	—	—	—	—	—	—	—	—	—	—	—
3484	—	—	—	—	—	—	—	—	—	—	—	—	—	—	—	—	—	—	—	—	—	—	—	—	—	—	—	—	—	—	—	—	○	—	—	—	—	—	○	—	—	《○》														—	—	—	—	—	—	—	—	—	—	—	—	—	—	—	—	—	—	—	—	—	—	—	—	—	—	—	—
3485	—	—	—	—	—	—	—	—	—	—	—	—	—	—	—	—	—	—	—	—	—	—	—	—	—	—	—	—	—	—	—	—	○	—	—	—	—	—	○	—	—	《○》														—	—	—	—	—	—	—	—	—	—	—	—	—	—	—	—	—	—	—	—	—	—	—	—	—	—	—	—
3486	—	—	—	—	—	—	—	—	—	—	—	—	—	—	—	—	—	—	—	—	—	—	—	—	—	—	—	—	—	—	—	—	○	—	—	—	—	—	○	—	—	《○》														—	—	—	—	—	—	—	—	—	—	—	—	—	—	—	—	—	—	—	—	—	—	—	—	—	—	—	—
3487	—	—	—	—	—	—	—	—	—	—	—	—	—	—	—	—	—	—	—	—	—	—	—	—	—	—	—	—	—	—	—	—	○	○	—	—	—	—	○	—	—	《○》														—	—	—	—	—	—	—	—	—	—	—	—	—	—	—	—	—	—	—	—	—	—	—	—	—	—	—	—
3488	—	—	—	—	—	—	—	—	—	—	—	—	—	—	—	—	—	—	—	—	—	—	—	—	—	—	—	—	—	—	—	—	○	—	—	—	—	—	○	—	—	《○》														—	—	—	—	—	—	—	—	—	—	—	—	—	—	—	—	—	—	—	—	—	—	—	—	—	—	—	—
3489	—	—	—	—	—	—	—	—	—	—	—	—	—	—	—	—	—	—	—	—	—	—	—	—	—	—	—	—	—	—	—	—	—	○	—	—	—	—	○	—	—	《○》														—	—	—	—	—	—	—	—	—	—	—	—	—	—	—	—	—	—	—	—	—	—	—	—	—	—	—	—
3490	—	—	—	—	—	—	—	—	—	—	—	—	—	—	—	—	—	—	—	—	—	—	—	—	—	—	—	—	—	—	—	—	—	—	—	—	—	—	—	—	—	—	—	—	—	—	—	—	—	—	—	—	—	—	—	—	—	—	—	—	—	—	—	—	—	—	—	—	—	—	—	—	—	—	—	—	—	—	—	—	—	—	—
3491	—	—	—	—	—	—	—	—	—	—	—	—	—	—	—	—	—	—	—	—	—	—	—	—	—	—	—	—	—	—	—	—	—	—	—	—	○	○	—	—	—	—	—	—	—	—	—	—	—	—	—	—	—	—	—	—	—	—	—	—	—	—	—	—	—	—	—	—	—	—	—	—	—	—	—	—	—	—	—	—	—	—	—
3492	—	—	—	—	—	—	—	—	—	—	—	—	—	—	—	—	—	—	—	—	—	—	—	—	—	—	—	—	—	—	—	—	—	—	—	—	○	○	—	—	—	—	—	—	—	—	—	—	—	—	—	—	—	—	—	—	—	—	—	—	—	—	—	—	—	—	—	—	—	—	—	—	—	—	—	—	—	—	—	—	—	—	—
3493	—	—	—	—	—	—	—	—	—	—	—	—	—	—	—	—	—	—	—	—	—	—	—	—	—	—	—	—	—	—	—	—	—	—	—	—	○	○	—	—	—	—	—	—	—	—	—	—	—	—	—	—	—	—	—	—	—	—	—	—	—	—	—	—	—	—	—	—	—	—	—	—	—	—	—	—	—	—	—	—	—	—	—
3494	—	—	—	—	—	—	—	—	—	—	—	—	—	—	—	—	—	—	—	—	—	—	—	—	—	—	—	—	—	—	—	—	—	—	—	—	—	—	—	—	—	—	—	—	—	—	—	—	—	—	—	—	—	—	—	—	—	—	—	—	—	—	—	—	—	—	—	—	—	—	—	—	—	—	—	—	—	—	—	—	—	—	—
3495	—	—	—	—	—	—	—	—	—	—	—	—	—	—	—	—	—	—	—	—	—	—	—	—	—	—	—	—	—	—	—	—	—	—	—	—	○	○	—	—	—	—	—	—	—	—	—	—	—	—	—	—	—	—	—	—	—	—	—	—	—	—	—	—	—	—	—	—	—	—	—	—	—	—	—	—	—	—	—	—	—	—	—
3496	—	—	—	—	—	—	—	—	—	—	—	—	—	—	—	—	—	—	—	—	—	—	—	—	—	—	—	—	—	—	—	—	—	—	—	—	○	○	—	—	—	—	—	—	—	—	—	—	—	—	—	—	—	—	—	—	—	—	—	—	—	—	—	—	—	—	—	—	—	—	—	—	—	—	—	—	—	—	—	—	—	—	—
3497	—	—	—	—	—	—	—	—	—	—	—	—	—	—	—	—	—	—	—	—	—	—	—	—	—	—	—	—	—	—	—	—	—	—	—	—	○	○	—	—	—	—	—	—	—	—	—	—	—	—	—	—	—	—	—	—	—	—	—	—	—	—	—	—	—	—	—	—	—	—	—	—	—	—	—	—	—	—	—	—	—	—	—
3498	—	—	—	—	—	—	—	—	—	—	—	—	—	—	—	—	—	—	—	—	—	—	—	—	—	—	—	—	—	—	—	—	—	—	—	—	○	○	—	—	—	—	—	—	—	—	—	—	—	—	—	—	—	—	—	—	—	—	—	—	—	—	—	—	—	—	—	—	—	—	—	—	—	—	—	—	—	—	—	—	—	—	—
3499	—	—	—	—	—	—	—	—	—	—	—	—	—	—	—	—	—	—	—	—	—	—	—	—	—	—	—	—	—	—	—	—	—	—	—	—	—	—	—	—	—	—	—	—	—	—	—	—	—	—	—	—	—	—	—	—	—	—	—	—	—	—	—	—	—	—	—	—	—	—	—	—	—	—	—	—	—	—	—	—	—	—	—
3500	—	—	—	—	—	—	—	—	—	—	—	—	—	—	—	—	—	—	—	—	—	—	—	—	—	—	—	—	—	—	—	—	—	—	—	—	—	—	—	—	—	—	—	—	—	—	—	—	—	—	—	—	—	—	—	—	—	—	—	—	—	—	—	—	—	—	—	—	—	—	—	—	—	—	—	—	—	—	—	—	—	—	—
3501	—	—	—	—	—	—	—	—	—	—	—	—	—	—	—	—	—	—	—	—	—	—	—	—	—	—	—	—	—	—	—	—	—	—	—	—	—	—	—	—	—	—	—	—	—	—	—	—	—	—	—	—	—	—	—	—	—	—	—	—	—	—	—	—	—	—	—	—	—	—	—	—	—	—	—	—	—	—	—	—	—	—	—
3502	—	—	—	—	—	—	—	—	—	—	—	—	—	—	—	—	—	—	—	—	—	—	—	—	—	—	—	—	—	—	—	—	—	—	—	—	—	—	—	—	—	—	—	—	—	—	—	—	—	—	—	—	—	—	—	—	—	—	—	—	—	—	—	—	—	—	—	—	—	—	—	—	—	—	—	—	—	—	—	—	—	—	—
3503	—	—	—	—	—	—	—	—	—	—	—	—	—	—	—	—	—	—	—	—	—	—	—	—	—	—	—	—	—	—	—	—	—	—	—	—	—	—	—	—	—	—	—	—	—	—	—	—	—	—	—	—	—	—	—	—	—	—	—	—	—	—	—	—	—	—	—	—	—	—	—	—	—	—	—	—	—	—	—	—	—	—	—
3504	—	—	—	—	—	—	—	—	—	—	—	—	—	—	—	—	—	—	—	—	—	—	—	—	—	—	—	—	—	—	—	—	—	—	—	—	—	—	—	—	—	—	—	—	—	—	—	—	—	—	—	—	—	—	—	—	—	—	—	—	—	—	—	—	—	—	—	—	—	—	—	—	—	—	—	—	—	—	—	—	—	—	—
3505	—	—	—	—	—	—	—	—	—	—	—	—	—	—	—	—	—	—	—	—	—	—	—	—	—	—	—	—	—	—	—	—	—	—	—	—	—	—	—	—	—	—	—	—	—	—	—	—	—	—	—	—	—	—	—	—	—	—	—	—	—	—	—	—	—	—	—	—	—	—	—	—	—	—	—	—	—	—	—	—	—	—	—
3506	—	—	—	—	—	—	—	—	—	—	—	—	—	—	—	—	—	—	—	—	—	—	—	—	—	—	—	—	—	—	—	—	—	—	—	—	—	—	—	—	—	—	—	—	—	—	—	—	—	—	—	—	—	—	—	—	—	—	—	—	—	—	—	—	—	—	—	—	—	—	—	—	—	—	—	—	—	—	—	—	—	—	—
3507	—	—	—	—	—	—	—	—	—	—	—	—	—	—	—	—	—	—	—	—	—	—	—	—	—	—	—	—	—	—	—	—	—	—	—	—	○	○	—	—	—	—	—	—	—	—	—	—	—	—	—	—	—	—	—	—	—	—	—	—	—	—	—	—	—	—	—	—	—	—	—	—	—	—	—	—	—	—	—	—	—	—	—
3508	—	—	—	—	—	—	—	—	—	—	—	—	—	—	—	—	—	—	—	—	—	—	—	—	—	—	—	—	—	—	—	—	—	—	—	—	○	○	—	—	—	—	—	—	—	—	—	—	—	—	—	—	—	—	—	—	—	—	—	—	—	—	—	—	—	—	—	—	—	—	—	—	—	—	—	—	—	—	—	—	—	—	—
3509	—	—	—	—	—	—	—	—	—	—	—	—	—	—	—	—	—	—	—	—	—	—	—	—	—	—	—	—	—	—	—	—	—	—	—	—	○	○	—	—	—	—	—	—	—	—	—	—	—	—	—	—	—	—	—	—	—	—	—	—	—	—	—	—	—	—	—	—	—	—	—	—	—	—	—	—	—	—	—	—	—	—	—
3510	—	—	—	—	—	—	—	—	—	—	—	—	—	—	—	—	—	—	—	—	—	—	—	—	—	—	—	—	—	—	—	—	—	—	—	—	○	○	—	—	—	—	—	—	—	—	—	—	—	—	—	—	—	—	—	—	—	—	—	—	—	—	—	—	—	—	—	—	—	—	—	—	—	—	—	—	—	—	—	—	—	—	—
3511	—	—	—	—	—	—	—	—	—	—	—	—	—	—	—	—	—	—	—	—	—	—	—	—	—	—	—	—	—	—	—	—	—	—	—	—	—	—	—	—	—	—	—	—	—	—	—	—	—	—	—	—	—	—	—	—	—	—	—	—	—	—	—	—	—	—	—	—	—	—	—	—	—	—	—	—	—	—	—	—	—	—	—
3512	—	—	—	—	—	—	—	—	—	—	—	—	—	—	—	—	—	—	—	—	—	—	—	—	—	—	—	—	—	—	—	—	—	—	—	—	○	○	—	—	—	—	—	—	—	—	—	—	—	—	—	—	—	—	—	—	—	—	—	—	—	—	—	—	—	—	—	—	—	—	—	—	—	—	—	—	—	—	—	—	—	—	—
3513	—	—	—	—	—	—	—	—	—	—	—	—	—	—	—	—	—	—	—	—	—	—	—	—	—	—	—	—	—	—	—	—	—	—	—	—	○	○	—	—	—	—	—	—	—	—	—	—	—	—	—	—	—	—	—	—	—	—	—	—	—	—	—	—	—	—	—	—	—	—	—	—	—	—	—	—	—	—	—	—	—	—	—
3514	—	—	—	—	—	—	—	—	—	—	—	—	—	—	—	—	—	—	—	—	—	—	—	—	—	—	—	—	—	—	—	—	—	—	—	—	○	○	—	—	—	—	—	—	—	—	—	—	—	—	—	—	—	—	—	—	—	—	—	—	—	—	—	—	—	—	—	—	—	—	—	—	—	—	—	—	—	—	—	—	—	—	—
3515	—	—	—	—	—	—	—	—	—	—	—	—	—	—	—	—	—	—	—	—	—	—	—	—	—	—	—	—	—	—	—	—	—	—	—	—	○	○	—	—	—	—	—	—	—	—	—	—	—	—	—	—	—	—	—	—	—	—	—	—	—	—	—	—	—	—	—	—	—	—	—	—	—	—	—	—	—	—	—	—	—	—	—
3516	—	—	—	—	—	—	—	—	—	—	—	—	—	—	—	—	—	—	—	—	—	—	—	—	—	—	—	—	—	—	—	—	—	—	—	—	○	○	—	—	—	—	—	—	—	—	—	—	—	—	—	—	—	—	—	—	—	—	—	—	—	—	—	—	—	—	—	—	—	—	—	—	—	—	—	—	—	—	—	—	—	—	—
3517	—	—	—	—	—	—	—	—	—	—	—	—	—	—	—	—	—	—	—	—	—	—	—	—	—	—	—	—	—	—	—	—	—	—	—	—	—	—	—	—	—	—	—	—	—	—	—	—	—	—	—	—	—	—	—	—	—	—	—	—	—	—	—	—	—	—	—	—	—	—	—	—	—	—	—	—	—	—	—	—	—	—	—
3518	—	—	—	—	—	—	—	—	—	—	—	—	—	—	—	—	—	—	—	—	—	—	—	—	—	—	—	—	—	—	—	—	—	—	—	—	—	—	—	—	—	—	—	—	—	—	—	—	—	—	—	—	—	—	—	—	—	—	—	—	—	—	—	—	—	—	—	—	—	—	—	—	—	—	—	—	—	—	—	—	—	—	—
3519	—	—	—	—	—	—	—	—	—	—	—	—	—	—	—	—	—	—	—	—	—	—	—	—	—	—	—	—	—	—	—	—	—	—	—	—	—	—	—	—	—	—	—	—	—	—	—	—	—	—	—	—	—	—	—	—	—	—	—	—	—	—	—	—	—	—	—	—	—	—	—	—	—	—	—	—	—	—	—	—	—	—	—
3520	—	—	—	—	—	—	—	—	—	—	—	—	—	—	—	—	—	—	—	—	—	—	—	—	—	—	—	—	—	—	—	—	—	—	—	—	—	—	—	—	—	—	—	—	—	—	—	—	—	—	—	—	—	—	—	—	—	—	—	—	—	—	—	—	—	—	—	—	—	—	—	—	—	—	—	—	—	—	—	—	—	—	—
3521	—	—	—	—	—	—	—	—	—	—	—	—	—	—	—	—	—	—	—	—	—	—	—	—	—	—	—	—	—	—	—	—	—	—	—	—	○	○	—	—	—	—	—	—	—	—	—	—	—	—	—	—	—	—	—	—	—	—	—	—	—	—	—	—	—	—	—	—	—	—	—	—	—	—	—	—	—	—	—	—	—	—	—
3522	—	—	—	—	—	—	—	—	—	—	—	—	—	—	—	—	—	—	—	—	—	—	—	—	—	—	—	—	—	—	—	—	—	—	—	—	○	○	—	—	—	—	—	—	—	—	—	—	—	—	—	—	—	—	—	—	—	—	—	—	—	—	—	—	—	—	—	—	—	—	—	—	—	—	—	—	—	—	—	—	—	—	—
3523	—	—	—	—	—	—	—	—	—	—	—	—	—	—	—	—	—	—	—	—	—	—	—	—	—	—	—	—	—	—	—	—	—	—	—	—	—	—	—	—	—	—	—	—	—	—	—	—	—	—	—	—	—	—	—	—	—	—	—	—	—	—	—	—	—	—	—	—	—	—	—	—	—	—	—	—	—	—	—	—	—	—	—
3524	—	—	—	—	—	—	—	—	—	—	—	—	—	—	—	—	—	—	—	—	—	—	—	—	—	—	—	—	—	—	—	—	—	—	—	—	○	○	—	—	—	—	—	—	—	—	—	—	—	—	—	—	—	—	—	—	—	—	—	—	—	—	—	—	—	—	—	—	—	—	—	—	—	—	—	—	—	—	—	—	—	—	—
3525	—	—	—	—	—	—	—	—	—	—	—	—	—	—	—	—	—	—	—	—	—	—	—	—	—	—	—	—	—	—	—	—	—	—	—	—	—	—	—	—	—	—	—	—	—	—	—	—	—	—	—	—	—	—	—	—	—	—	—	—	—	—	—	—	—	—	—	—	—	—	—	—	—	—	—	—	—	—	—	—	—	—	—
3526	—	—	—	—	—	—	—	—	—	—	—	—	—	—	—	—	—	—	—	—	—	—	—	—	—	—	—	—	—	—	—	—	—	—	—	—	○	○	—	—	—	—	—	—	—	—	—	—	—	—	—	—	—	—	—	—	—	—	—	—	—	—	—	—	—	—	—	—	—	—	—	—	—	—	—	—	—	—	—	—	—	—	—
3527	—	—	—	—	—	—	—	—	—	—	—	—	—	—	—	—	—	—	—	—	—	—	—	—	—	—	—	—	—	—	—	—	—	—	—	—	○	○	—	—	—	—	—	—	—	—	—	—	—	—	—	—	—	—	—	—	—	—	—	—	—	—	—	—	—	—	—	—	—	—	—	—	—	—	—	—	—	—	—	—	—	—	—
3528	—	—	—	—	—	—	—	—	—	—	—	—	—	—	—	—	—	—	—	—	—	—	—	—	—	—	—	—	—	—	—	—	—	—	—	—	—	—	—	—	—	—	—	—	—	—	—	—	—	—	—	—	—	—	—	—	—	—	—	—	—	—	—	—	—	—	—	—	—	—	—	—	—	—	—	—	—	—	—	—	—	—	—
3529	—	—	—	—	—	—	—	—	—	—	—	—	—	—	—	—	—	—	—	—	—	—	—	—	—	—	—	—	—	—	—	—	—	—	—	—	○	○	—	—	—	—	—	—	—	—	—	—	—	—	—	—	—	—	—	—	—	—	—	—	—	—	—	—	—	—	—	—	—	—	—	—	—	—	—	—	—	—	—	—	—	—	—
3530	—	—	—	—	—	—	—	—	—	—	—	—	—	—	—	—	—	—	—	—	—	—	—	—	—	—	—	—	—	—	—	—	—	—	—	—	—	—	—	—	—	—	—	—	—	—	—	—	—	—	—	—	—	—	—	—	—	—	—	—	—	—	—	—	—	—	—	—	—	—	—	—	—	—	—	—	—	—	—	—	—	—	—
3531	—	—	—	—	—	—	—	—	—	—	—	—	—	—	—	—	—	—	—	—	—	—	—	—	—	—	—	—	—	—	—	—	—	—	—	—	○	○	—	—	—	—	—	—	—	—	—	—	—	—	—	—	—	—	—	—	—	—	—	—	—	—	—	—	—	—	—	—	—	—	—	—	—	—	—	—	—	—	—	—	—	—	—
3532	—	—	—	—	—	—	—	—	—	—	—	—	—	—	—	—	—	—	—	—	—	—	—	—	—	—	—	—	—	—	—	—	—	—	—	—	—	—	—	—	—	—	—	—	—	—	—	—	—	—	—	—	—	—	—	—	—	—	—	—	—	—	—	—	—	—	—	—	—	—	—	—	—	—	—	—	—	—	—	—	—	—	—
3533	—	—	—	—	—	—	—	—	—	—	—	—	—	—	—	—	—	—	—	—	—	—	—	—	—	—	—	—	—	—	—	—	—	—	—	—	—	—	—	—	—	—	—	—	—	—	—	—	—	—	—	—	—	—	—	—	—	—	—	—	—	—	—	—	—	—	—	—	—	—	—	—	—	—	—	—	—	—	—	—	—	—	—
3534	—	—	—	—	—	—	—	—	—	—	—	—	—	—	—	—	—	—	—	—	—	—	—	—	—	—	—	—	—	—	—	—	—	—	—	—	○	○	—	—	—	—	—	—	—	—	—	—	—	—	—	—	—	—	—	—	—	—	—	—	—	—	—	—	—	—	—	—	—	—	—	—	—	—	—	—	—	—	—	—	—	—	—
3535	—	—	—	—	—	—	—	—	—	—	—	—	—	—	—	—	—	—	—	—	—	—	—	—	—	—	—	—	—	—	—	—	—	—	—	—	○	○	—	—	—	—	—	—	—	—	—	—	—	—	—	—	—	—	—	—	—	—	—	—	—	—	—	—	—	—	—	—	—	—	—	—	—	—	—	—	—	—	—	—	—	—	—
3536	—	—	—	—	—	—	—	—	—	—	—	—	—	—	—	—	—	—	—	—	—	—	—	—	—	—	—	—	—	—	—	—	—	—	—	—	○	○	—	—	—	—	—	—	—	—	—	—	—	—	—	—	—	—	—	—	—	—	—	—	—	—	—	—	—	—	—	—	—	—	—	—	—	—	—	—	—	—	—	—	—	—	—
3537	—	—	—	—	—	—	—	—	—	—	—	—	—	—	—	—	—	—	—	—	—	—	—	—	—	—	—	—	—	—	—	—	—	—	—	—	○	○	—	—	—	—	—	—	—	—	—	—	—	—	—	—	—	—	—	—	—	—	—	—	—	—	—	—	—	—	—	—	—	—	—	—	—	—	—	—	—	—	—	—	—	—	—
3538	—	—	—	—	—	—	—	—	—	—	—	—	—	—	—	—	—	—	—	—	—	—	—	—	—	—	—	—	—	—	—	—	—	—	—	—	—	—	—	—	—	—	—	—	—	—	—	—	—	—	—	—	—	—	—	—	—	—	—	—	—	—	—	—	—	—	—	—	—	—	—	—	—	—	—	—	—	—	—	—	—	—	—
3539	—	—	—	—	—	—	—	—	—	—	—	—	—	—	—	—	—	—	—	—	—	—	—	—	—	—	—	—	—	—	—	—	—	—	—	—	○	○	—	—	—	—	—	—	—	—	—	—	—	—	—	—	—	—	—	—	—	—	—	—	—	—	—	—	—	—	—	—	—	—	—	—	—	—	—	—	—	—	—	—	—	—	—
3540	—	—	—	—	—	—	—	—	—	—	—	—	—	—	—	—	—	—	—	—	—	—	—	—	—	—	—	—	—	—	—	—	—	—	—	—	○	○	—	—	—	—	—	—	—	—	—	—	—	—	—	—	—	—	—	—	—	—	—	—	—	—	—	—	—	—	—	—	—	—	—	—	—	—	—	—	—	—	—	—	—	—	—
3541	—	—	—	—	—	—	—	—	—	—	—	—	—	—	—	—	—	—	—	—	—	—	—	—	—	—	—	—	—	—	—	—	—	—	—	—	—	—	—	—	—	—	—	—	—	—	—	—	—	—	—	—	—	—	—	—	—	—	—	—	—	—	—	—	—	—	—	—	—	—	—	—	—	—	—	—	—	—	—	—	—	—	—

番号	施設区分		設備区分			機器名称	機種(注16)	設置場所	数量	申請回	変更区分	DB区分	SA区分	耐震設計	兼用(主従)	共用(主従)	備考	第四十五条第1項	第四十六条第1項	第四十七条第1項	第四十七条第2項	第四十七条第3項	第四十八条第1項	第四十九条第1項	第四十九条第2項	第五十条第1項第一号	第五十条第1項第二号	第五十条第1項第三号	第五十条第2項	第五十一条第1項
3471	その他再処理設備の附属施設	その他の主要な事項	火災防護設備	—	—	火災区域構造物及び火災区画構造物(制御建屋)	建物・構築物	AG	一式	②-2	既設/改造	非安重	—	C/(C)	—	—		—	—	—	—	—	—	—	—	—	—	—	—	—
3472	その他再処理設備の附属施設	その他の主要な事項	火災防護設備	—	—	火災区域構造物及び火災区画構造物(前処理建屋/分離建屋/精製建屋/高レベル廃液ガラス固化建屋/ウラン・プルトニウム混合脱硝建屋/制御建屋/非常用電源建屋/冷却水設備の安全冷却水系/主排気筒/主排気筒管理建屋間洞道-前処理建屋-分離建屋-精製建屋-高レベル廃液ガラス固化建屋-ウラン・プルトニウム混合脱硝建屋-制御建屋-非常用電源建屋-冷却水設備の安全冷却水系-主排気筒-主排気筒管理建屋)	建物・構築物	AA, AB, AC, KA, CA, AG, GA, A4, A1, AP, TX40S, TX51, TX60, TY10E, TY20, TY25, 屋外	一式	②-2	既設	非安重	—	C/(C)	—	—		—	—	—	—	—	—	—	—	—	—	—	—	—
3473	その他再処理設備の附属施設	その他の主要な事項	火災防護設備	—	—	火災区域構造物及び火災区画構造物(分離建屋/精製建屋/ウラン脱硝建屋/ウラン・プルトニウム混合脱硝建屋/低レベル廃液処理建屋/低レベル廃棄物処理建屋/分析建屋間洞道-分離建屋-精製建屋-ウラン脱硝建屋-ウラン・プルトニウム混合脱硝建屋-低レベル廃液処理建屋-低レベル廃棄物処理建屋-分析建屋)	建物・構築物	AB, AC, CA, AD, DA, AH, AT01, AT01E, AT02, AT02N, AT05	一式	②-2	既設	非安重	—	C/—	—	—		—	—	—	—	—	—	—	—	—	—	—	—	—
3474	その他再処理設備の附属施設	その他の主要な事項	火災防護設備	—	—	火災区域構造物及び火災区画構造物(分離建屋/高レベル廃液ガラス固化建屋間洞道-分離建屋-高レベル廃液ガラス固化建屋)	建物・構築物	AB, KA, AT06	一式	②-2	既設	非安重	—	C/—	—	—		—	—	—	—	—	—	—	—	—	—	—	—	—
3475	その他再処理設備の附属施設	その他の主要な事項	火災防護設備	—	—	火災区域構造物及び火災区画構造物(精製建屋/ウラン・プルトニウム混合脱硝建屋間洞道-精製建屋-ウラン・プルトニウム混合脱硝建屋)	建物・構築物	AC, CA, AT04	一式	②-2	既設	非安重	—	C/—	—	—		—	—	—	—	—	—	—	—	—	—	—	—	—
3476	その他再処理設備の附属施設	その他の主要な事項	火災防護設備	—	—	火災区域構造物及び火災区画構造物(精製建屋/ウラン脱硝建屋間洞道-精製建屋-ウラン脱硝建屋)	建物・構築物	AC, BA, AT03	一式	②-2	既設	非安重	—	C/—	—	—		—	—	—	—	—	—	—	—	—	—	—	—	—
3477	その他再処理設備の附属施設	その他の主要な事項	火災防護設備	—	—	火災区域構造物及び火災区画構造物(非常用電源建屋)	建物・構築物	GA	一式	②-2	既設/改造	非安重	—	C/—	—	—		—	—	—	—	—	—	—	—	—	—	—	—	—
3478	その他再処理設備の附属施設	その他の主要な事項	火災防護設備	—	—	火災区域構造物及び火災区画構造物(出入管理建屋)	建物・構築物	AK	一式	②-2	既設/改造	非安重	—	C/—	—	—		—	—	—	—	—	—	—	—	—	—	—	—	—
3479	その他再処理設備の附属施設	その他の主要な事項	火災防護設備	—	—	火災区域構造物及び火災区画構造物(チャンネルボックス・バーナブルポイズン処理建屋)	建物・構築物	DC	一式	②-2	既設	非安重	—	C/—	—	—		—	—	—	—	—	—	—	—	—	—	—	—	—
3480	その他再処理設備の附属施設	その他の主要な事項	火災防護設備	—	—	火災区域構造物及び火災区画構造物(高レベル廃液ガラス固化建屋)	建物・構築物	KA	一式	②-2	既設/改造	非安重	—	C/(C)	—	—		—	—	—	—	—	—	—	—	—	—	—	—	—
3481	その他再処理設備の附属施設	その他の主要な事項	火災防護設備	—	—	火災区域構造物及び火災区画構造物(第1ガラス固化体貯蔵建屋東棟－高レベル廃液ガラス固化建屋/第1ガラス固化体貯蔵建屋間洞道－高レベル廃液ガラス固化建屋)	建物・構築物	KBE	一式	②-2	既設	非安重	—	C/—	—	—		—	—	—	—	—	—	—	—	—	—	—	—	—
3482	その他再処理設備の附属施設	その他の主要な事項	火災防護設備	—	—	火災区域構造物及び火災区画構造物（主排気筒管理建屋)	建物・構築物	AP	一式	②-2	改造	非安重	—	C/(C)	—	—		—	—	—	—	—	—	—	—	—	—	—	—	—
3483	その他再処理設備の附属施設	その他の主要な事項	火災防護設備	—	—	火災区域構造物及び火災区画構造物（第1保管庫・貯水所)	建物・構築物	G13	一式	②-2	新設	非安重	—	—/(C)	—	MOX(再処理主)		—	—	—	—	—	—	—	—	—	—	—	—	—
3484	その他再処理設備の附属施設	その他の主要な事項	火災防護設備	—	—	火災区域構造物及び火災区画構造物（第2軽油貯槽)	建物・構築物	屋外	一式	②-2	新設	非安重	—	—/(C)	—	MOX(再処理主)		—	—	—	—	—	—	—	—	—	—	—	—	—
3485	その他再処理設備の附属施設	その他の主要な事項	火災防護設備	—	—	火災区域構造物及び火災区画構造物（第2保管庫・貯水所)	建物・構築物	G14	一式	②-2	新設	非安重	—	—/(C)	—	MOX(再処理主)		—	—	—	—	—	—	—	—	—	—	—	—	—
3486	その他再処理設備の附属施設	その他の主要な事項	火災防護設備	—	—	火災区域構造物及び火災区画構造物（第1軽油貯槽)	建物・構築物	屋外	一式	②-2	新設	非安重	—	—/(C)	—	MOX(再処理主)		—	—	—	—	—	—	—	—	—	—	—	—	—
3487	その他再処理設備の附属施設	その他の主要な事項	火災防護設備	—	—	火災区域構造物及び火災区画構造物(緊急時対策建屋)	建物・構築物	AZ	一式	②-2	新設	非安重	—	C/(C)	—	MOX(再処理主)		—	—	—	—	—	—	—	—	—	—	—	—	—
3488	その他再処理設備の附属施設	その他の主要な事項	火災防護設備	—	—	火災区域構造物及び火災区画構造物(重油貯槽)	建物・構築物	屋外	一式	②-2	新設	非安重	—	C/(C)	—	MOX(再処理主)		—	—	—	—	—	—	—	—	—	—	—	—	—
3489	その他再処理設備の附属施設	その他の主要な事項	火災防護設備	—	—	火災区域構造物及び火災区画構造物(分析建屋)	建物・構築物	AH	一式	②-2	既設	非安重	—	C/(C)	—	—		—	—	—	—	—	—	—	—	—	—	—	—	—
3490	その他再処理設備の附属施設	その他の主要な事項	火災防護設備	—	—	1時間耐火隔壁	—	AA	一式	②-2	新設	非安重	—	C-1/—	—	—		—	—	—	—	—	—	—	—	—	—	—	—	—
3491	その他再処理設備の附属施設	その他の主要な事項	火災防護設備	—	—	炎感知器	—	AA	一式	②-2	新設	非安重	—	C-2/—	—	—		—	—	—	—	—	—	—	—	—	—	—	—	—
3492	その他再処理設備の附属施設	その他の主要な事項	火災防護設備	—	—	煙感知器	—	AA	一式	②-2	新設	非安重	—	C-2/—	—	—		—	—	—	—	—	—	—	—	—	—	—	—	—
3493	その他再処理設備の附属施設	その他の主要な事項	火災防護設備	—	—	屋内消火栓設備	—	AA	一式	②-2	既設	非安重	—	C/—	—	—		—	—	—	—	—	—	—	—	—	—	—	—	—
3494	その他再処理設備の附属施設	その他の主要な事項	火災防護設備	—	—	水素漏えい検知器（蓄電池用)	—	AA	一式	②-2	新設	非安重	—	C/—	—	—		—	—	—	—	—	—	—	—	—	—	—	—	—
3495	その他再処理設備の附属施設	その他の主要な事項	火災防護設備	—	—	蓄電池内蔵型照明	—	AA	一式	②-2	新設	非安重	—	C/—	—	—		—	—	—	—	—	—	—	—	—	—	—	—	—
3496	その他再処理設備の附属施設	その他の主要な事項	火災防護設備	—	—	二酸化炭素消火器	—	AA	一式	②-2	既設	非安重	—	C/—	—	—		—	—	—	—	—	—	—	—	—	—	—	—	—
3497	その他再処理設備の附属施設	その他の主要な事項	火災防護設備	—	—	熱感知器	—	AA	一式	②-2	新設	非安重	—	C-2/—	—	—		—	—	—	—	—	—	—	—	—	—	—	—	—
3498	その他再処理設備の附属施設	その他の主要な事項	火災防護設備	—	—	粉末消火器	—	AA	一式	②-2	既設	非安重	—	C/—	—	—		—	—	—	—	—	—	—	—	—	—	—	—	—
3499	その他再処理設備の附属施設	その他の主要な事項	火災防護設備	—	—	水素漏えい検知器(蓄電池用)	—	AE	一式	②-2	新設	非安重	—	C/—	—	—		—	—	—	—	—	—	—	—	—	—	—	—	—
3500	その他再処理設備の附属施設	その他の主要な事項	火災防護設備	—	—	二酸化炭素消火器	—	AE	一式	②-2	既設	非安重	—	C/—	—	—		—	—	—	—	—	—	—	—	—	—	—	—	—
3501	その他再処理設備の附属施設	その他の主要な事項	火災防護設備	—	—	粉末消火器	—	AE	一式	②-2	既設	非安重	—	C/—	—	—		—	—	—	—	—	—	—	—	—	—	—	—	—
3502	その他再処理設備の附属施設	その他の主要な事項	火災防護設備	—	—	屋内消火栓設備	—	AE	一式	②-2	既設	非安重	—	C/—	—	—		—	—	—	—	—	—	—	—	—	—	—	—	—
3503	その他再処理設備の附属施設	その他の主要な事項	火災防護設備	—	—	蓄電池内蔵型照明	—	AE	一式	②-2	新設	非安重	—	C/—	—	—		—	—	—	—	—	—	—	—	—	—	—	—	—
3504	その他再処理設備の附属施設	その他の主要な事項	火災防護設備	—	—	防火ダンパ	—	AA	一式	②-2	改造	非安重	—	C/—	—	—	建屋給気系, 建屋排気系	—	—	—	—	—	—	—	—	—	—	—	—	—
3505	その他再処理設備の附属施設	その他の主要な事項	火災防護設備	—	—	水素漏えい検知器（蓄電池用)	—	AB	一式	②-2	新設	非安重	—	C/—	—	—		—	—	—	—	—	—	—	—	—	—	—	—	—
3506	その他再処理設備の附属施設	その他の主要な事項	火災防護設備	—	—	防火ダンパ	—	AB	一式	②-2	改造	非安重	—	C/—	—	—		—	—	—	—	—	—	—	—	—	—	—	—	—
3507	その他再処理設備の附属施設	その他の主要な事項	火災防護設備	—	—	煙感知器	—	AB	一式	②-2	新設	非安重	—	C-2/—	—	—		—	—	—	—	—	—	—	—	—	—	—	—	—
3508	その他再処理設備の附属施設	その他の主要な事項	火災防護設備	—	—	熱感知器	—	AB	一式	②-2	新設	非安重	—	C-2/—	—	—		—	—	—	—	—	—	—	—	—	—	—	—	—
3509	その他再処理設備の附属施設	その他の主要な事項	火災防護設備	—	—	炎感知器	—	AB	一式	②-2	新設	非安重	—	C-2/—	—	—		—	—	—	—	—	—	—	—	—	—	—	—	—
3510	その他再処理設備の附属施設	その他の主要な事項	火災防護設備	—	—	熱感知器（熱電対)	—	AB	一式	②-2	既設	非安重	—	C/—	—	—		—	—	—	—	—	—	—	—	—	—	—	—	—
3511	その他再処理設備の附属施設	その他の主要な事項	火災防護設備	—	—	1時間耐火隔壁	—	AB	一式	②-2	新設	非安重	—	C-1/—	—	—		—	—	—	—	—	—	—	—	—	—	—	—	—
3512	その他再処理設備の附属施設	その他の主要な事項	火災防護設備	—	—	二酸化炭素消火器	—	AB	一式	②-2	既設	非安重	—	—/—	—	—		—	—	—	—	—	—	—	—	—	—	—	—	—
3513	その他再処理設備の附属施設	その他の主要な事項	火災防護設備	—	—	粉末消火器	—	AB	一式	②-2	既設	非安重	—	—/—	—	—		—	—	—	—	—	—	—	—	—	—	—	—	—
3514	その他再処理設備の附属施設	その他の主要な事項	火災防護設備	—	—	強化液消火器	—	AB	一式	②-2	既設	非安重	—	—/—	—	—		—	—	—	—	—	—	—	—	—	—	—	—	—
3515	その他再処理設備の附属施設	その他の主要な事項	火災防護設備	—	—	屋内消火栓設備	—	AB	一式	②-2	既設	非安重	—	C/—	—	—		—	—	—	—	—	—	—	—	—	—	—	—	—
3516	その他再処理設備の附属施設	その他の主要な事項	火災防護設備	—	—	蓄電池内蔵型照明	—	AB	一式	②-2	新設	非安重	—	C/—	—	—		—	—	—	—	—	—	—	—	—	—	—	—	—
3517	その他再処理設備の附属施設	その他の主要な事項	火災防護設備	—	—	防火ダンパ	—	AC	一式	②-2	改造	非安重	—	C/—	—	—		—	—	—	—	—	—	—	—	—	—	—	—	—
3518	その他再処理設備の附属施設	その他の主要な事項	火災防護設備	—	—	水素漏えい検知器 （ウラン精製設備(ウラナス製造器))	—	AC	一式	②-2	既設	非安重	—	C/—	—	—		—	—	—	—	—	—	—	—	—	—	—	—	—
3519	その他再処理設備の附属施設	その他の主要な事項	火災防護設備	—	—	水素漏えい検知器（蓄電池用)	—	AC	一式	②-2	新設	非安重	—	C/—	—	—		—	—	—	—	—	—	—	—	—	—	—	—	—
3520	その他再処理設備の附属施設	その他の主要な事項	火災防護設備	—	—	水素漏えい検知器（蓄電池用)	—	AD	一式	②-2	新設	非安重	—	C/—	—	—		—	—	—	—	—	—	—	—	—	—	—	—	—
3521	その他再処理設備の附属施設	その他の主要な事項	火災防護設備	—	—	煙感知器	—	AC	一式	②-2	新設	非安重	—	C-2/—	—	—		—	—	—	—	—	—	—	—	—	—	—	—	—
3522	その他再処理設備の附属施設	その他の主要な事項	火災防護設備	—	—	熱感知器	—	AC	一式	②-2	新設	非安重	—	C-2/—	—	—		—	—	—	—	—	—	—	—	—	—	—	—	—
3523	その他再処理設備の附属施設	その他の主要な事項	火災防護設備	—	—	熱感知器（熱電対)	—	AC	一式	②-2	既設	非安重	—	C/—	—	—		—	—	—	—	—	—	—	—	—	—	—	—	—
3524	その他再処理設備の附属施設	その他の主要な事項	火災防護設備	—	—	炎感知器	—	AC	一式	②-2	新設	非安重	—	C-2/—	—	—		—	—	—	—	—	—	—	—	—	—	—	—	—
3525	その他再処理設備の附属施設	その他の主要な事項	火災防護設備	—	—	1時間耐火隔壁	—	AC	一式	②-2	新設	非安重	—	C-1/—	—	—		—	—	—	—	—	—	—	—	—	—	—	—	—
3526	その他再処理設備の附属施設	その他の主要な事項	火災防護設備	—	—	二酸化炭素消火器	—	AC	一式	②-2	既設	非安重	—	C/—	—	—		—	—	—	—	—	—	—	—	—	—	—	—	—
3527	その他再処理設備の附属施設	その他の主要な事項	火災防護設備	—	—	粉末消火器	—	AC	一式	②-2	既設	非安重	—	C/—	—	—		—	—	—	—	—	—	—	—	—	—	—	—	—
3528	その他再処理設備の附属施設	その他の主要な事項	火災防護設備	—	—	強化液消火器	—	AC	一式	②-2	既設	非安重	—	C/—	—	—		—	—	—	—	—	—	—	—	—	—	—	—	—
3529	その他再処理設備の附属施設	その他の主要な事項	火災防護設備	—	—	屋内消火栓設備	—	AC	一式	②-2	既設	非安重	—	C/—	—	—		—	—	—	—	—	—	—	—	—	—	—	—	—
3530	その他再処理設備の附属施設	その他の主要な事項	火災防護設備	—	—	屋内消火栓設備	—	AD	一式	②-2	既設	非安重	—	C/—	—	—		—	—	—	—	—	—	—	—	—	—	—	—	—
3531	その他再処理設備の附属施設	その他の主要な事項	火災防護設備	—	—	蓄電池内蔵型照明	—	AC	一式	②-2	新設	非安重	—	C/—	—	—		—	—	—	—	—	—	—	—	—	—	—	—	—
3532	その他再処理設備の附属施設	その他の主要な事項	火災防護設備	—	—	蓄電池内蔵型照明	—	AD	一式	②-2	新設	非安重	—	C/—	—	—		—	—	—	—	—	—	—	—	—	—	—	—	—
3533	その他再処理設備の附属施設	その他の主要な事項	火災防護設備	—	—	水素漏えい検知器（蓄電池用)	—	BA, CA, CB	一式	②-2	新設	非安重	—	C/—	—	—		—	—	—	—	—	—	—	—	—	—	—	—	—
3534	その他再処理設備の附属施設	その他の主要な事項	火災防護設備	—	—	熱感知器	—	BA, CA	一式	②-2	既設	非安重	—	C/—	—	—		—	—	—	—	—	—	—	—	—	—	—	—	—
3535	その他再処理設備の附属施設	その他の主要な事項	火災防護設備	—	—	熱感知器	—	BA, CA. CB	一式	②-2	新設	非安重	—	C/—	—	—		—	—	—	—	—	—	—	—	—	—	—	—	—
3536	その他再処理設備の附属施設	その他の主要な事項	火災防護設備	—	—	煙感知器	—	BA, CA, CB	一式	②-2	既設	非安重	—	C/—	—	—		—	—	—	—	—	—	—	—	—	—	—	—	—
3537	その他再処理設備の附属施設	その他の主要な事項	火災防護設備	—	—	煙感知器	—	CA, CB	一式	②-2	新設	非安重	—	C/—	—	—		—	—	—	—	—	—	—	—	—	—	—	—	—
3538	その他再処理設備の附属施設	その他の主要な事項	火災防護設備	—	—	炎感知器	—	BA, CB	一式	②-2	新設	非安重	—	C/—	—	—		—	—	—	—	—	—	—	—	—	—	—	—	—
3539	その他再処理設備の附属施設	その他の主要な事項	火災防護設備	—	—	屋内消火栓設備	—	BA, BB, CA, CB	一式	②-2	既設	非安重	—	C/—	—	—		—	—	—	—	—	—	—	—	—	—	—	—	—
3540	その他再処理設備の附属施設	その他の主要な事項	火災防護設備	—	—	粉末消火器	—	BA, BB, CA, CB	一式	②-2	既設	非安重	—	C/—	—	—		—	—	—	—	—	—	—	—	—	—	—	—	—
3541	その他再処理設備の附属施設	その他の主要な事項	火災防護設備	—	—	二酸化炭素消火器	—	BA, BB, CA, CB	一式	②-2	既設	非安重	—	C/—	—	—		—	—	—	—	—	—	—	—	—	—	—	—	—

設工認申請対象機器の技術基準への適合性に係る整理

番号	施設区分		設備区分			機器名称	機種(注16)	設置場所	数量	申請回	変更区分	DB区分	SA区分	耐震設計	兼用(主従)	共用(主従)	備考	第四条第1項	第四条第2項	第四条第3項	第五条第1項(注1)	第六条第1項	第六条第2項	第六条第3項	第七条第1項(注2)	第八条第1項(注3)	第八条第2項(注3)	第八条第3項(注3)	第九条第1項	第十条第1項	第十条第1項第一号	第十条第1項第二号	第十条第1項第三号	第十条第1項第四号	第十条第1項第五号	第十条第1項第六号	第十条第1項第七号	第十条第1項第八号	第十条第1項第九号イ	第十条第1項第九号ロ	第十条第1項第九号ハ	第十一条第1項	第十一条第2項	第十一条第3項	第十一条第4項	第十一条第5項	第十一条第6項	第十一条第7項	第十一条第8項	第十一条第9項	第十一条第10項	第十一条第11項	第十一条第12項	第十二条第1項	第十三条第1項	第十四条第1項第一号	第十四条第1項第二号	第十四条第1項第三号	第十五条第1項	第十六条第1項	第十六条第2項	第十六条第3項	第十六条第4項	第十六条第5項	第十七条第1項第一号	第十七条第1項第二号イ	第十七条第1項第二号ロ	第十七条第1項第二号ハ	第十七条第1項第三号イ	第十七条第1項第三号ロ	第十七条第1項第三号ハ	第十七条第1項第三号ニ	第十七条第2項	第十八条第1項第一号	第十八条第1項第二号	第十八条第1項第三号	第十九条第1項第一号	第十九条第1項第二号イ	第十九条第1項第二号ロ	第十九条第1項第二号ハ	第十九条第2項	第二十条第1項	第二十条第1項第一号	第二十条第1項第二号	第二十条第1項第三号	第二十条第1項第四号	第二十条第1項第五号	第二十条第2項	第二十一条第1項第一号	第二十一条第1項第二号	第二十一条第1項第三号	第二十一条第1項第四号	第二十一条第1項第五号	第二十二条第1項	第二十二条第2項第一号	第二十二条第2項第二号	第二十二条第2項第三号	第二十二条第2項第四号	第二十二条第2項第五号	第二十二条第2項第六号
3542	その他再処理設備の附属施設	その他の主要な事項	火災防護設備	—	—	蓄電池内蔵型照明	—	BA,BB,CA,CB	一式	②-2	新設/改造	非安重	—	C/—	—	—		—	—	—	—	△	—	—	—	—	—	—	—	—	—	—	—	—	—	—	—	—	—	—	—	○	○	—	—	—	—	—	—	—	—	—	—	—	—	—	—	—	—	—	—	—	—	—	—	—	—	—	—	—	—	—	—	—	—	—	—	—	—	—	—	—	—	—	—	—	—	—	—	—	—	—	—	—	—	—	—	—	—
3543	その他再処理設備の附属施設	その他の主要な事項	火災防護設備	—	—	1時間耐火隔壁	—	CA	一式	②-2	新設	非安重	—	C/—	—	—		—	—	—	—	△	—	—	—	—	—	—	—	—	—	—	—	—	—	—	—	—	—	—	—	—	—	○	—	—	—	—	—	—	—	—	—	—	—	—	—	—	—	—	—	—	—	—	—	—	—	—	—	—	—	—	—	—	—	—	—	—	—	—	—	—	—	—	—	—	—	—	—	—	—	—	—	—	—	—	—	—	—
3544	その他再処理設備の附属施設	その他の主要な事項	火災防護設備	—	—	防火ダンパ	—	BA,CA,CB	一式	②-2	既設/改造/新設	非安重	—	C/—	—	—		—	—	—	—	△	—	—	—	—	—	—	—	—	—	—	—	—	—	—	—	—	—	—	—	—	—	○	—	—	—	—	—	—	—	—	—	—	—	—	—	—	—	—	—	—	—	—	—	—	—	—	—	—	—	—	—	—	—	—	—	—	—	—	—	—	—	—	—	—	—	—	—	—	—	—	—	—	—	—	—	—	—	—
3545	その他再処理設備の附属施設	その他の主要な事項	火災防護設備	—	—	屋外消火栓設備	—	屋外	一式	②-2	既設	非安重	—	C/—	—	—		—	—	—	—	△	—	—	—	—	—	—	—	—	—	—	—	—	—	—	—	—	—	—	—	○	○	—	—	—	—	—	—	—	—	—	—	—	—	—	—	—	—	—	—	—	—	—	—	—	—	—	—	—	—	—	—	—	—	—	—	—	—	—	—	—	—	—	—	—	—	—	—	—	—	—	—	—	—	—	—	—	—
3546	その他再処理設備の附属施設	その他の主要な事項	火災防護設備	—	—	屋内消火栓設備	—	AG,GA	一式	②-2	既設	非安重	—	C/—	—	—		—	—	—	—	△	—	—	—	—	—	—	—	—	—	—	—	—	—	—	—	—	—	—	—	○	○	—	—	—	—	—	—	—	—	—	—	—	—	—	—	—	—	—	—	—	—	—	—	—	—	—	—	—	—	—	—	—	—	—	—	—	—	—	—	—	—	—	—	—	—	—	—	—	—	—	—	—	—	—	—	—	—
3547	その他再処理設備の附属施設	その他の主要な事項	火災防護設備	—	—	粉末消火器	—	AG,GA,AK,TX40S,TX51,TY10E,TY20,屋外	一式	②-2	既設	非安重	—	C/—	—	—		—	—	—	—	△	—	—	—	—	—	—	—	—	—	—	—	—	—	—	—	—	—	—	—	○	○	—	—	—	—	—	—	—	—	—	—	—	—	—	—	—	—	—	—	—	—	—	—	—	—	—	—	—	—	—	—	—	—	—	—	—	—	—	—	—	—	—	—	—	—	—	—	—	—	—	—	—	—	—	—	—	—
3548	その他再処理設備の附属施設	その他の主要な事項	火災防護設備	—	—	二酸化炭素消火器	—	AG,GA	一式	②-2	既設	非安重	—	C/—	—	—		—	—	—	—	△	—	—	—	—	—	—	—	—	—	—	—	—	—	—	—	—	—	—	—	○	○	—	—	—	—	—	—	—	—	—	—	—	—	—	—	—	—	—	—	—	—	—	—	—	—	—	—	—	—	—	—	—	—	—	—	—	—	—	—	—	—	—	—	—	—	—	—	—	—	—	—	—	—	—	—	—	—
3549	その他再処理設備の附属施設	その他の主要な事項	火災防護設備	—	—	煙感知器	—	AG,GA,TX40S,TX51,TX60,TY10E,TY20,TY25,屋外	一式	②-2	新設	非安重	—	C-2/—	—	—		—	—	—	—	○	—	—	—	—	—	—	—	—	—	—	—	—	—	—	—	—	—	—	—	○	○	—	—	—	—	—	—	—	—	—	—	—	—	—	—	—	—	—	—	—	—	—	—	—	—	—	—	—	—	—	—	—	—	—	—	—	—	—	—	—	—	—	—	—	—	—	—	—	—	—	—	—	—	—	—	—	—
3550	その他再処理設備の附属施設	その他の主要な事項	火災防護設備	—	—	高感度煙感知器	—	AG	一式	②-2	新設	非安重	—	C/—	—	—		—	—	—	—	△	—	—	—	—	—	—	—	—	—	—	—	—	—	—	—	—	—	—	—	—	—	○	—	—	—	—	—	—	—	—	—	—	—	—	—	—	—	—	—	—	—	—	—	—	—	—	—	—	—	—	—	—	—	—	—	—	—	—	—	—	—	—	—	—	—	—	—	—	—	—	—	—	—	—	—	—	—	—
3551	その他再処理設備の附属施設	その他の主要な事項	火災防護設備	—	—	熱感知器	—	AG,GA	一式	②-2	新設	非安重	—	C-2/—	—	—		—	—	—	—	○	—	—	—	—	—	—	—	—	—	—	—	—	—	—	—	—	—	—	—	○	○	—	—	—	—	—	—	—	—	—	—	—	—	—	—	—	—	—	—	—	—	—	—	—	—	—	—	—	—	—	—	—	—	—	—	—	—	—	—	—	—	—	—	—	—	—	—	—	—	—	—	—	—	—	—	—	—
3552	その他再処理設備の附属施設	その他の主要な事項	火災防護設備	—	—	熱感知器(熱電対)	—	GA	一式	②-2	新設	非安重	—	C-2/—	—	—		—	—	—	—	○	—	—	—	—	—	—	—	—	—	—	—	—	—	—	—	—	—	—	—	○	○	—	—	—	—	—	—	—	—	—	—	—	—	—	—	—	—	—	—	—	—	—	—	—	—	—	—	—	—	—	—	—	—	—	—	—	—	—	—	—	—	—	—	—	—	—	—	—	—	—	—	—	—	—	—	—	—
3553	その他再処理設備の附属施設	その他の主要な事項	火災防護設備	—	—	熱感知器(光ファイバ温度監視装置)	—	TX40S,TX51,TX60,TY10E,TY20,TY25,屋外	一式	②-2	新設	非安重	—	C-2/—	—	—		—	—	—	—	○	—	—	—	—	—	—	—	—	—	—	—	—	—	—	—	—	—	—	—	○	○	—	—	—	—	—	—	—	—	—	—	—	—	—	—	—	—	—	—	—	—	—	—	—	—	—	—	—	—	—	—	—	—	—	—	—	—	—	—	—	—	—	—	—	—	—	—	—	—	—	—	—	—	—	—	—	—
3554	その他再処理設備の附属施設	その他の主要な事項	火災防護設備	—	—	火災受信器盤（火災監視盤）	—	AG	一式	②-2	既設	非安重	—	C-2/—	—	—		—	—	—	—	○	—	—	—	—	—	—	—	—	—	—	—	—	—	—	—	—	—	—	—	○	○	—	—	—	—	—	—	—	—	—	—	—	—	—	—	—	—	—	—	—	—	—	—	—	—	—	—	—	—	—	—	—	—	—	—	—	—	—	—	—	—	—	—	—	—	—	—	—	—	—	—	—	—	—	—	—	—
3555	その他再処理設備の附属施設	その他の主要な事項	火災防護設備	—	—	蓄電池内蔵型照明	—	AG,GA	一式	②-2	新設	非安重	—	C/—	—	—		—	—	—	—	△	—	—	—	—	—	—	—	—	—	—	—	—	—	—	—	—	—	—	—	○	○	—	—	—	—	—	—	—	—	—	—	—	—	—	—	—	—	—	—	—	—	—	—	—	—	—	—	—	—	—	—	—	—	—	—	—	—	—	—	—	—	—	—	—	—	—	—	—	—	—	—	—	—	—	—	—	—
3556	その他再処理設備の附属施設	その他の主要な事項	火災防護設備	—	—	水素漏えい検知器(蓄電池用)	—	AG,GA	一式	②-2	新設	非安重	—	C/—	—	—		—	—	—	—	△	—	—	—	—	—	—	—	—	—	—	—	—	—	—	—	—	—	—	—	—	—	○	—	—	—	—	—	—	—	—	—	—	—	—	—	—	—	—	—	—	—	—	—	—	—	—	—	—	—	—	—	—	—	—	—	—	—	—	—	—	—	—	—	—	—	—	—	—	—	—	—	—	—	—	—	—	—
3557	その他再処理設備の附属施設	その他の主要な事項	火災防護設備	—	—	防火ダンパ	—	AG,GA	一式	②-2	新設	非安重	—	C/—	—	—		—	—	—	—	△	—	—	—	—	—	—	—	—	—	—	—	—	—	—	—	—	—	—	—	—	—	○	—	—	—	—	—	—	—	—	—	—	—	—	—	—	—	—	—	—	—	—	—	—	—	—	—	—	—	—	—	—	—	—	—	—	—	—	—	—	—	—	—	—	—	—	—	—	—	—	—	—	—	—	—	—	—	—
3558	その他再処理設備の附属施設	その他の主要な事項	火災防護設備	—	—	排煙設備	—	AG	一式	②-2	既設	非安重	—	C/—	—	—		—	—	—	—	△	—	—	—	—	—	—	—	—	—	—	—	—	—	—	—	—	—	—	—	—	—	○	—	—	—	—	—	—	—	—	—	—	—	—	—	—	—	—	—	—	—	—	—	—	—	—	—	—	—	—	—	—	—	—	—	—	—	—	—	—	—	—	—	—	—	—	—	—	—	—	—	—	—	—	—	—	—	—
3559	その他再処理設備の附属施設	その他の主要な事項	火災防護設備	—	—	屋内消火栓設備	—	DA	一式	②-2	既設	非安重	—	C/—	—	—		—	—	—	—	△	—	—	—	—	—	—	—	—	—	—	—	—	—	—	—	—	—	—	—	○	○	—	—	—	—	—	—	—	—	—	—	—	—	—	—	—	—	—	—	—	—	—	—	—	—	—	—	—	—	—	—	—	—	—	—	—	—	—	—	—	—	—	—	—	—	—	—	—	—	—	—	—	—	—	—	—	—
3560	その他再処理設備の附属施設	その他の主要な事項	火災防護設備	—	—	屋内消火栓設備	—	DC	一式	②-2	既設	非安重	—	C/—	—	—		—	—	—	—	△	—	—	—	—	—	—	—	—	—	—	—	—	—	—	—	—	—	—	—	○	○	—	—	—	—	—	—	—	—	—	—	—	—	—	—	—	—	—	—	—	—	—	—	—	—	—	—	—	—	—	—	—	—	—	—	—	—	—	—	—	—	—	—	—	—	—	—	—	—	—	—	—	—	—	—	—	—
3561	その他再処理設備の附属施設	その他の主要な事項	火災防護設備	—	—	水素漏えい検知器（蓄電池用）	—	DA	一式	②-2	新設	非安重	—	C/—	—	—		—	—	—	—	△	—	—	—	—	—	—	—	—	—	—	—	—	—	—	—	—	—	—	—	—	—	○	—	—	—	—	—	—	—	—	—	—	—	—	—	—	—	—	—	—	—	—	—	—	—	—	—	—	—	—	—	—	—	—	—	—	—	—	—	—	—	—	—	—	—	—	—	—	—	—	—	—	—	—	—	—	—	—
3562	その他再処理設備の附属施設	その他の主要な事項	火災防護設備	—	—	水素漏えい検知器（蓄電池用）	—	DC	一式	②-2	新設	非安重	—	C/—	—	—		—	—	—	—	△	—	—	—	—	—	—	—	—	—	—	—	—	—	—	—	—	—	—	—	—	—	○	—	—	—	—	—	—	—	—	—	—	—	—	—	—	—	—	—	—	—	—	—	—	—	—	—	—	—	—	—	—	—	—	—	—	—	—	—	—	—	—	—	—	—	—	—	—	—	—	—	—	—	—	—	—	—	—
3563	その他再処理設備の附属施設	その他の主要な事項	火災防護設備	—	—	蓄電池内蔵型照明	—	DA	一式	②-2	改造	非安重	—	C/—	—	—		—	—	—	—	△	—	—	—	—	—	—	—	—	—	—	—	—	—	—	—	—	—	—	—	○	○	—	—	—	—	—	—	—	—	—	—	—	—	—	—	—	—	—	—	—	—	—	—	—	—	—	—	—	—	—	—	—	—	—	—	—	—	—	—	—	—	—	—	—	—	—	—	—	—	—	—	—	—	—	—	—	—
3564	その他再処理設備の附属施設	その他の主要な事項	火災防護設備	—	—	蓄電池内蔵型照明	—	DC	一式	②-2	改造	非安重	—	C/—	—	—		—	—	—	—	△	—	—	—	—	—	—	—	—	—	—	—	—	—	—	—	—	—	—	—	○	○	—	—	—	—	—	—	—	—	—	—	—	—	—	—	—	—	—	—	—	—	—	—	—	—	—	—	—	—	—	—	—	—	—	—	—	—	—	—	—	—	—	—	—	—	—	—	—	—	—	—	—	—	—	—	—	—
3565	その他再処理設備の附属施設	その他の主要な事項	火災防護設備	—	—	二酸化炭素消火器	—	DA	一式	②-2	既設	非安重	—	—/—	—	—		—	—	—	—	—	—	—	—	—	—	—	—	—	—	—	—	—	—	—	—	—	—	—	—	○	○	—	—	—	—	—	—	—	—	—	—	—	—	—	—	—	—	—	—	—	—	—	—	—	—	—	—	—	—	—	—	—	—	—	—	—	—	—	—	—	—	—	—	—	—	—	—	—	—	—	—	—	—	—	—	—	—
3566	その他再処理設備の附属施設	その他の主要な事項	火災防護設備	—	—	二酸化炭素消火器	—	DC	一式	②-2	既設	非安重	—	—/—	—	—		—	—	—	—	—	—	—	—	—	—	—	—	—	—	—	—	—	—	—	—	—	—	—	—	○	○	—	—	—	—	—	—	—	—	—	—	—	—	—	—	—	—	—	—	—	—	—	—	—	—	—	—	—	—	—	—	—	—	—	—	—	—	—	—	—	—	—	—	—	—	—	—	—	—	—	—	—	—	—	—	—	—
3567	その他再処理設備の附属施設	その他の主要な事項	火災防護設備	—	—	粉末消火器	—	DA	一式	②-2	既設	非安重	—	—/—	—	—		—	—	—	—	—	—	—	—	—	—	—	—	—	—	—	—	—	—	—	—	—	—	—	—	○	○	—	—	—	—	—	—	—	—	—	—	—	—	—	—	—	—	—	—	—	—	—	—	—	—	—	—	—	—	—	—	—	—	—	—	—	—	—	—	—	—	—	—	—	—	—	—	—	—	—	—	—	—	—	—	—	—
3568	その他再処理設備の附属施設	その他の主要な事項	火災防護設備	—	—	粉末消火器	—	DC	一式	②-2	既設	非安重	—	—/—	—	—		—	—	—	—	—	—	—	—	—	—	—	—	—	—	—	—	—	—	—	—	—	—	—	—	○	○	—	—	—	—	—	—	—	—	—	—	—	—	—	—	—	—	—	—	—	—	—	—	—	—	—	—	—	—	—	—	—	—	—	—	—	—	—	—	—	—	—	—	—	—	—	—	—	—	—	—	—	—	—	—	—	—
3569	その他再処理設備の附属施設	その他の主要な事項	火災防護設備	—	—	防火ダンパ	—	KA	一式	②-2	既設/改造/新設	非安重	—	C/—	—	—		—	—	—	—	△	—	—	—	—	—	—	—	—	—	—	—	—	—	—	—	—	—	—	—	—	—	○	—	—	—	—	—	—	—	—	—	—	—	—	—	—	—	—	—	—	—	—	—	—	—	—	—	—	—	—	—	—	—	—	—	—	—	—	—	—	—	—	—	—	—	—	—	—	—	—	—	—	—	—	—	—	—	—
3570	その他再処理設備の附属施設	その他の主要な事項	火災防護設備	—	—	防火ダンパ	—	KA	一式	②-2	既設/改造	非安重	—	C/—	—	—		—	—	—	—	△	—	—	—	—	—	—	—	—	—	—	—	—	—	—	—	—	—	—	—	—	—	○	—	—	—	—	—	—	—	—	—	—	—	—	—	—	—	—	—	—	—	—	—	—	—	—	—	—	—	—	—	—	—	—	—	—	—	—	—	—	—	—	—	—	—	—	—	—	—	—	—	—	—	—	—	—	—	—
3571	その他再処理設備の附属施設	その他の主要な事項	火災防護設備	—	—	1時間耐火隔壁	—	KA	一式	②-2	新設	非安重	—	C-1/—	—	—		—	—	—	—	○	—	—	—	—	—	—	—	—	—	—	—	—	—	—	—	—	—	—	—	—	—	○	—	—	—	—	—	—	—	—	—	—	—	—	—	—	—	—	—	—	—	—	—	—	—	—	—	—	—	—	—	—	—	—	—	—	—	—	—	—	—	—	—	—	—	—	—	—	—	—	—	—	—	—	—	—	—	—
3572	その他再処理設備の附属施設	その他の主要な事項	火災防護設備	—	—	炎感知器	—	KA	一式	②-2	新設	非安重	—	C-2/—	—	—		—	—	—	—	○	—	—	—	—	—	—	—	—	—	—	—	—	—	—	—	—	—	—	—	○	○	—	—	—	—	—	—	—	—	—	—	—	—	—	—	—	—	—	—	—	—	—	—	—	—	—	—	—	—	—	—	—	—	—	—	—	—	—	—	—	—	—	—	—	—	—	—	—	—	—	—	—	—	—	—	—	—
3573	その他再処理設備の附属施設	その他の主要な事項	火災防護設備	—	—	煙感知器	—	KA	一式	②-2	新設	非安重	—	C-2/—	—	—		—	—	—	—	○	—	—	—	—	—	—	—	—	—	—	—	—	—	—	—	—	—	—	—	○	○	—	—	—	—	—	—	—	—	—	—	—	—	—	—	—	—	—	—	—	—	—	—	—	—	—	—	—	—	—	—	—	—	—	—	—	—	—	—	—	—	—	—	—	—	—	—	—	—	—	—	—	—	—	—	—	—
3574	その他再処理設備の附属施設	その他の主要な事項	火災防護設備	—	—	屋内消火栓設備	—	KA	一式	②-2	既設	非安重	—	C/—	—	—		—	—	—	—	△	—	—	—	—	—	—	—	—	—	—	—	—	—	—	—	—	—	—	—	○	○	—	—	—	—	—	—	—	—	—	—	—	—	—	—	—	—	—	—	—	—	—	—	—	—	—	—	—	—	—	—	—	—	—	—	—	—	—	—	—	—	—	—	—	—	—	—	—	—	—	—	—	—	—	—	—	—
3575	その他再処理設備の附属施設	その他の主要な事項	火災防護設備	—	—	屋内消火栓設備	—	KBE	一式	②-2	既設	非安重	—	C/—	—	—		—	—	—	—	△	—	—	—	—	—	—	—	—	—	—	—	—	—	—	—	—	—	—	—	○	○	—	—	—	—	—	—	—	—	—	—	—	—	—	—	—	—	—	—	—	—	—	—	—	—	—	—	—	—	—	—	—	—	—	—	—	—	—	—	—	—	—	—	—	—	—	—	—	—	—	—	—	—	—	—	—	—
3576	その他再処理設備の附属施設	その他の主要な事項	火災防護設備	—	—	水素漏えい検知器（蓄電池用）	—	KA	一式	②-2	新設	非安重	—	C/—	—	—		—	—	—	—	△	—	—	—	—	—	—	—	—	—	—	—	—	—	—	—	—	—	—	—	—	—	○	—	—	—	—	—	—	—	—	—	—	—	—	—	—	—	—	—	—	—	—	—	—	—	—	—	—	—	—	—	—	—	—	—	—	—	—	—	—	—	—	—	—	—	—	—	—	—	—	—	—	—	—	—	—	—	—
3577	その他再処理設備の附属施設	その他の主要な事項	火災防護設備	—	—	水素漏えい検知器（蓄電池用）	—	KBE	一式	②-2	新設	非安重	—	C/—	—	—		—	—	—	—	△	—	—	—	—	—	—	—	—	—	—	—	—	—	—	—	—	—	—	—	—	—	○	—	—	—	—	—	—	—	—	—	—	—	—	—	—	—	—	—	—	—	—	—	—	—	—	—	—	—	—	—	—	—	—	—	—	—	—	—	—	—	—	—	—	—	—	—	—	—	—	—	—	—	—	—	—	—	—
3578	その他再処理設備の附属施設	その他の主要な事項	火災防護設備	—	—	蓄電池内蔵型照明	—	KA	一式	②-2	改造/新設	非安重	—	C/—	—	—		—	—	—	—	△	—	—	—	—	—	—	—	—	—	—	—	—	—	—	—	—	—	—	—	○	○	—	—	—	—	—	—	—	—	—	—	—	—	—	—	—	—	—	—	—	—	—	—	—	—	—	—	—	—	—	—	—	—	—	—	—	—	—	—	—	—	—	—	—	—	—	—	—	—	—	—	—	—	—	—	—	—
3579	その他再処理設備の附属施設	その他の主要な事項	火災防護設備	—	—	蓄電池内蔵型照明	—	KBE	一式	②-2	改造/新設	非安重	—	C/—	—	—		—	—	—	—	△	—	—	—	—	—	—	—	—	—	—	—	—	—	—	—	—	—	—	—	○	○	—	—	—	—	—	—	—	—	—	—	—	—	—	—	—	—	—	—	—	—	—	—	—	—	—	—	—	—	—	—	—	—	—	—	—	—	—	—	—	—	—	—	—	—	—	—	—	—	—	—	—	—	—	—	—	—
3580	その他再処理設備の附属施設	その他の主要な事項	火災防護設備	—	—	二酸化炭素消火器	—	KA	一式	②-2	既設	非安重	—	—/—	—	—		—	—	—	—	△	—	—	—	—	—	—	—	—	—	—	—	—	—	—	—	—	—	—	—	○	○	—	—	—	—	—	—	—	—	—	—	—	—	—	—	—	—	—	—	—	—	—	—	—	—	—	—	—	—	—	—	—	—	—	—	—	—	—	—	—	—	—	—	—	—	—	—	—	—	—	—	—	—	—	—	—	—
3581	その他再処理設備の附属施設	その他の主要な事項	火災防護設備	—	—	二酸化炭素消火器	—	KBE	一式	②-2	既設	非安重	—	—/—	—	—		—	—	—	—	△	—	—	—	—	—	—	—	—	—	—	—	—	—	—	—	—	—	—	—	○	○	—	—	—	—	—	—	—	—	—	—	—	—	—	—	—	—	—	—	—	—	—	—	—	—	—	—	—	—	—	—	—	—	—	—	—	—	—	—	—	—	—	—	—	—	—	—	—	—	—	—	—	—	—	—	—	—
3582	その他再処理設備の附属施設	その他の主要な事項	火災防護設備	—	—	熱感知器（熱電対）	—	KA	一式	②-2	新設	非安重	—	C-2/—	—	—		—	—	—	—	○	—	—	—	—	—	—	—	—	—	—	—	—	—	—	—	—	—	—	—	○	○	—	—	—	—	—	—	—	—	—	—	—	—	—	—	—	—	—	—	—	—	—	—	—	—	—	—	—	—	—	—	—	—	—	—	—	—	—	—	—	—	—	—	—	—	—	—	—	—	—	—	—	—	—	—	—	—
3583	その他再処理設備の附属施設	その他の主要な事項	火災防護設備	—	—	熱感知器	—	KA	一式	②-2	新設	非安重	—	C-2/—	—	—		—	—	—	—	○	—	—	—	—	—	—	—	—	—	—	—	—	—	—	—	—	—	—	—	○	○	—	—	—	—	—	—	—	—	—	—	—	—	—	—	—	—	—	—	—	—	—	—	—	—	—	—	—	—	—	—	—	—	—	—	—	—	—	—	—	—	—	—	—	—	—	—	—	—	—	—	—	—	—	—	—	—
3584	その他再処理設備の附属施設	その他の主要な事項	火災防護設備	—	—	粉末消火器	—	KA	一式	②-2	既設	非安重	—	—/—	—	—		—	—	—	—	△	—	—	—	—	—	—	—	—	—	—	—	—	—	—	—	—	—	—	—	○	○	—	—	—	—	—	—	—	—	—	—	—	—	—	—	—	—	—	—	—	—	—	—	—	—	—	—	—	—	—	—	—	—	—	—	—	—	—	—	—	—	—	—	—	—	—	—	—	—	—	—	—	—	—	—	—	—
3585	その他再処理設備の附属施設	その他の主要な事項	火災防護設備	—	—	粉末消火器	—	KBE	一式	②-2	既設	非安重	—	—/—	—	—		—	—	—	—	△	—	—	—	—	—	—	—	—	—	—	—	—	—	—	—	—	—	—	—	○	○	—	—	—	—	—	—	—	—	—	—	—	—	—	—	—	—	—	—	—	—	—	—	—	—	—	—	—	—	—	—	—	—	—	—	—	—	—	—	—	—	—	—	—	—	—	—	—	—	—	—	—	—	—	—	—	—
3586	その他再処理設備の附属施設	その他の主要な事項	火災防護設備	—	—	煙感知器	—	AP	一式	②-2	新設	非安重	—	C-2/—	—	—		—	—	—	—	○	—	—	—	—	—	—	—	—	—	—	—	—	—	—	—	—	—	—	—	○	○	—	—	—	—	—	—	—	—	—	—	—	—	—	—	—	—	—	—	—	—	—	—	—	—	—	—	—	—	—	—	—	—	—	—	—	—	—	—	—	—	—	—	—	—	—	—	—	—	—	—	—	—	—	—	—	—
3587	その他再処理設備の附属施設	その他の主要な事項	火災防護設備	—	—	熱感知器	—	AP	一式	②-2	新設	非安重	—	C-2/—	—	—		—	—	—	—	○	—	—	—	—	—	—	—	—	—	—	—	—	—	—	—	—	—	—	—	○	○	—	—	—	—	—	—	—	—	—	—	—	—	—	—	—	—	—	—	—	—	—	—	—	—	—	—	—	—	—	—	—	—	—	—	—	—	—	—	—	—	—	—	—	—	—	—	—	—	—	—	—	—	—	—	—	—
3588	その他再処理設備の附属施設	その他の主要な事項	火災防護設備	—	—	蓄電池内蔵型照明	—	AP	一式	②-2	新設	非安重	—	C/—	—	—		—	—	—	—	△	—	—	—	—	—	—	—	—	—	—	—	—	—	—	—	—	—	—	—	○	○	—	—	—	—	—	—	—	—	—	—	—	—	—	—	—	—	—	—	—	—	—	—	—	—	—	—	—	—	—	—	—	—	—	—	—	—	—	—	—	—	—	—	—	—	—	—	—	—	—	—	—	—	—	—	—	—
3589	その他再処理設備の附属施設	その他の主要な事項	火災防護設備	—	—	粉末消火器	—	AP	一式	②-2	既設	非安重	—	C/—	—	—		—	—	—	—	△	—	—	—	—	—	—	—	—	—	—	—	—	—	—	—	—	—	—	—	○	○	—	—	—	—	—	—	—	—	—	—	—	—	—	—	—	—	—	—	—	—	—	—	—	—	—	—	—	—	—	—	—	—	—	—	—	—	—	—	—	—	—	—	—	—	—	—	—	—	—	—	—	—	—	—	—	—
3590	その他再処理設備の附属施設	その他の主要な事項	火災防護設備	—	—	炎感知器(赤外線式(防水型,防爆型))	—	屋外	一式	②-2	新設	非安重	—	—/C-2	—	MOX(再処理主)		—	—	—	—	—	—	—	—	—	—	—	—	—	—	—	—	—	—	—	—	—	—	—	—	—	—	—	—	—	—	—	—	—	—	—	—	—	—	—	—	—	—	—	—	—	—	—	—	—	—	—	—	—	—	—	—	—	—	—	—	—	—	—	—	—	—	—	—	—	—	—	—	—	—	—	—	—	—	—	—	—	—	—	—
3591	その他再処理設備の附属施設	その他の主要な事項	火災防護設備	—	—	熱感知器（熱電対（防爆型））	—	屋外	一式	②-2	新設	非安重	—	—/C-2	—	MOX(再処理主)		—	—	—	—	—	—	—	—	—	—	—	—	—	—	—	—	—	—	—	—	—	—	—	—	—	—	—	—	—	—	—	—	—	—	—	—	—	—	—	—	—	—	—	—	—	—	—	—	—	—	—	—	—	—	—	—	—	—	—	—	—	—	—	—	—	—	—	—	—	—	—	—	—	—	—	—	—	—	—	—	—	—	—	—
3592	その他再処理設備の附属施設	その他の主要な事項	火災防護設備	—	—	粉末消火器	—	屋外	一式	②-2	新設	非安重	—	—/—	—	MOX(再処理主)		—	—	—	—	—	—	—	—	—	—	—	—	—	—	—	—	—	—	—	—	—	—	—	—	—	—	—	—	—	—	—	—	—	—	—	—	—	—	—	—	—	—	—	—	—	—	—	—	—	—	—	—	—	—	—	—	—	—	—	—	—	—	—	—	—	—	—	—	—	—	—	—	—	—	—	—	—	—	—	—	—	—	—	—
3593	その他再処理設備の附属施設	その他の主要な事項	火災防護設備	—	—	煙感知器	—	AZ	一式	②-2	新設	非安重	—	C-2/—	—	MOX(再処理主)		—	—	—	—	○	—	—	—	—	—	—	—	—	—	—	—	—	—	—	—	—	—	—	—	○	—	—	—	—	—	—	—	—	—	—	—	—	—	—	—	—	—	—	—	○	—	—	—	—	—	—	—	—	—	—	—	—	—	—	—	—	—	—	—	—	—	—	—	—	—	—	—	—	—	—	—	—	—	—	—	—	—
3594	その他再処理設備の附属施設	その他の主要な事項	火災防護設備	—	—	屋内消火栓設備	—	AZ	一式	②-2	新設	非安重	—	C/—	—	MOX(再処理主)		—	—	—	—	○	—	—	—	—	—	—	—	—	—	—	—	—	—	—	—	—	—	—	—	○	—	—	—	—	—	—	—	—	—	—	—	—	—	—	—	—	—	—	—	○	—	—	—	—	—	—	—	—	—	—	—	—	—	—	—	—	—	—	—	—	—	—	—	—	—	—	—	—	—	—	—	—	—	—	—	—	—
3595	その他再処理設備の附属施設	その他の主要な事項	火災防護設備	—	—	火災受信器盤（火災監視盤）	—	AZ	一式	②-2	新設	非安重	—	C-2/—	—	MOX(再処理主)		—	—	—	—	○	—	—	—	—	—	—	—	—	—	—	—	—	—	—	—	—	—	—	—	○	—	—	—	—	—	—	—	—	—	—	—	—	—	—	—	—	—	—	—	○	—	—	—	—	—	—	—	—	—	—	—	—	—	—	—	—	—	—	—	—	—	—	—	—	—	—	—	—	—	—	—	—	—	—	—	—	—
3596	その他再処理設備の附属施設	その他の主要な事項	火災防護設備	—	—	水素漏えい検知器（蓄電池用）	—	AZ	一式	②-2	新設	非安重	—	C/—	—	MOX(再処理主)		—	—	—	—	○	—	—	—	—	—	—	—	—	—	—	—	—	—	—	—	—	—	—	—	—	—	○	—	—	—	—	—	—	—	—	—	—	—	—	—	—	—	—	—	○	—	—	—	—	—	—	—	—	—	—	—	—	—	—	—	—	—	—	—	—	—	—	—	—	—	—	—	—	—	—	—	—	—	—	—	—	—
3597	その他再処理設備の附属施設	その他の主要な事項	火災防護設備	—	—	蓄電池内蔵型照明	—	AZ	一式	②-2	新設	非安重	—	C/—	—	MOX(再処理主)		—	—	—	—	○	—	—	—	—	—	—	—	—	—	—	—	—	—	—	—	—	—	—	—	○	—	—	—	—	—	—	—	—	—	—	—	—	—	—	—	—	—	—	—	○	—	—	—	—	—	—	—	—	—	—	—	—	—	—	—	—	—	—	—	—	—	—	—	—	—	—	—	—	—	—	—	—	—	—	—	—	—
3598	その他再処理設備の附属施設	その他の主要な事項	火災防護設備	—	—	二酸化炭素消火器	—	AZ	一式	②-2	新設	非安重	—	—/—	—	MOX(再処理主)		—	—	—	—	○	—	—	—	—	—	—	—	—	—	—	—	—	—	—	—	—	—	—	—	○	—	—	—	—	—	—	—	—	—	—	—	—	—	—	—	—	—	—	—	○	—	—	—	—	—	—	—	—	—	—	—	—	—	—	—	—	—	—	—	—	—	—	—	—	—	—	—	—	—	—	—	—	—	—	—	—	—
3599	その他再処理設備の附属施設	その他の主要な事項	火災防護設備	—	—	炎感知器	—	AZ,屋外	一式	②-2	新設	非安重	—	C-2/—	—	MOX(再処理主)		—	—	—	—	○	—	—	—	—	—	—	—	—	—	—	—	—	—	—	—	—	—	—	—	○	—	—	—	—	—	—	—	—	—	—	—	—	—	—	—	—	—	—	—	○	—	—	—	—	—	—	—	—	—	—	—	—	—	—	—	—	—	—	—	—	—	—	—	—	—	—	—	—	—	—	—	—	—	—	—	—	—
3600	その他再処理設備の附属施設	その他の主要な事項	火災防護設備	—	—	熱感知器（熱電対（防爆型））	—	屋外	一式	②-2	新設	非安重	—	—/C-2	—	MOX(再処理主)		—	—	—	—	—	—	—	—	—	—	—	—	—	—	—	—	—	—	—	—	—	—	—	—	—	—	—	—	—	—	—	—	—	—	—	—	—	—	—	—	—	—	—	—	—	—	—	—	—	—	—	—	—	—	—	—	—	—	—	—	—	—	—	—	—	—	—	—	—	—	—	—	—	—	—	—	—	—	—	—	—	—	—	—
3601	その他再処理設備の附属施設	その他の主要な事項	火災防護設備	—	—	熱感知器	—	AZ	一式	②-2	新設	非安重	—	C-2/—	—	MOX(再処理主)		—	—	—	—	○	—	—	—	—	—	—	—	—	—	—	—	—	—	—	—	—	—	—	—	○	—	—	—	—	—	—	—	—	—	—	—	—	—	—	—	—	—	—	—	○	—	—	—	—	—	—	—	—	—	—	—	—	—	—	—	—	—	—	—	—	—	—	—	—	—	—	—	—	—	—	—	—	—	—	—	—	—
3602	その他再処理設備の附属施設	その他の主要な事項	火災防護設備	—	—	粉末消火器	—	AZ,屋外	一式	②-2	新設	非安重	—	—/—	—	MOX(再処理主)		—	—	—	—	○	—	—	—	—	—	—	—	—	—	—	—	—	—	—	—	—	—	—	—	○	—	—	—	—	—	—	—	—	—	—	—	—	—	—	—	—	—	—	—	○	—	—	—	—	—	—	—	—	—	—	—	—	—	—	—	—	—	—	—	—	—	—	—	—	—	—	—	—	—	—	—	—	—	—	—	—	—
3603	その他再処理設備の附属施設	その他の主要な事項	火災防護設備	—	—	屋内消火栓設備	—	AH	一式	②-2	既設	非安重	—	C/—	—	—		—	—	—	—	△	—	—	—	—	—	—	—	—	—	—	—	—	—	—	—	—	—	—	—	○	○	—	—	—	—	—	—	—	—	—	—	—	—	—	—	—	—	—	—	—	—	—	—	—	—	—	—	—	—	—	—	—	—	—	—	—	—	—	—	—	—	—	—	—	—	—	—	—	—	—	—	—	—	—	—	—	—
3604	その他再処理設備の附属施設	その他の主要な事項	火災防護設備	—	—	蓄電池内蔵型照明	—	AH	一式	②-2	新設	非安重	—	C/—	—	—		—	—	—	—	△	—	—	—	—	—	—	—	—	—	—	—	—	—	—	—	—	—	—	—	○	○	—	—	—	—	—	—	—	—	—	—	—	—	—	—	—	—	—	—	—	—	—	—	—	—	—	—	—	—	—	—	—	—	—	—	—	—	—	—	—	—	—	—	—	—	—	—	—	—	—	—	—	—	—	—	—	—
3605	その他再処理設備の附属施設	その他の主要な事項	火災防護設備	—	—	粉末消火器	—	AH	一式	②-2	既設	非安重	—	—/—	—	—		—	—	—	—	△	—	—	—	—	—	—	—	—	—	—	—	—	—	—	—	—	—	—	—	○	○	—	—	—	—	—	—	—	—	—	—	—	—	—	—	—	—	—	—	—	—	—	—	—	—	—	—	—	—	—	—	—	—	—	—	—	—	—	—	—	—	—	—	—	—	—	—	—	—	—	—	—	—	—	—	—	—
3606	その他再処理設備の附属施設	その他の主要な事項	火災防護設備	—	—	二酸化炭素消火器	—	AH	一式	②-2	既設	非安重	—	—/—	—	—		—	—	—	—	△	—	—	—	—	—	—	—	—	—	—	—	—	—	—	—	—	—	—	—	○	○	—	—	—	—	—	—	—	—	—	—	—	—	—	—	—	—	—	—	—	—	—	—	—	—	—	—	—	—	—	—	—	—	—	—	—	—	—	—	—	—	—	—	—	—	—	—	—	—	—	—	—	—	—	—	—	—
3607	その他再処理設備の附属施設	その他の主要な事項	竜巻防護対策設備	—	—	飛来物防護ネット（使用済燃料の受入れ施設及び貯蔵施設用　安全冷却水系冷却塔A,B）	建物・構築物	屋外	2	①	新設	非安重	—	C-1/—	—	—		—	—	—	—	○	—	—	—	○	○	—	—	—	—	—	—	—	—	—	—	—	—	—	—	—	—	—	—	—	—	—	—	—	—	—	—	—	—	—	—	—	—	—	—	—	—	—	—	—	—	—	—	—	—	—	—	—	—	—	—	—	—	—	—	—	—	—	—	—	—	—	—	—	—	—	—	—	—	—	—	—	—	—	—	—
3608	その他再処理設備の附属施設	その他の主要な事項	竜巻防護対策設備	—	—	飛来物防護ネット(再処理設備本体用 安全冷却水系冷却塔B)	建物・構築物	屋外	一式	②-1	新設	非安重	—	C-1/—	—	—		—	—	—	—	○	—	—	—	○ 別シート図書リストNo.3	○	—	—	—	—	—	—	—	—	—	—	—	—	—	—	—	—	—	—	—	—	—	—	—	—	—	—	—	—	—	—	—	—	—	—	—	—	—	—	—	—	—	—	—	—	—	—	—	—	—	—	—	—	—	—	—	—	—	—	—	—	—	—	—	—	—	—	—	—	—	—	—	—	—	—
3609	その他再処理設備の附属施設	その他の主要な事項	竜巻防護対策設備	—	—	飛来物防護ネット(再処理設備本体用 安全冷却水系冷却塔A)	建物・構築物	屋外	一式	②-2	新設	非安重	—	C-1/—	—	—		—	—	—	—	○	—	—	—	○ 別シート図書リストNo.4	○	—	—	—	—	—	—	—	—	—	—	—	—	—	—	—	—	—	—	—	—	—	—	—	—	—	—	—	—	—	—	—	—	—	—	—	—	—	—	—	—	—	—	—	—	—	—	—	—	—	—	—	—	—	—	—	—	—	—	—	—	—	—	—	—	—	—	—	—	—	—	—	—	—	—
3610	その他再処理設備の附属施設	その他の主要な事項	竜巻防護対策設備	—	—	飛来物防護ネット(第2非常用ディーゼル発電機用 安全冷却水系冷却塔A,B)	建物・構築物	屋外	一式	②-2	新設	非安重	—	C-1/—	—	—		—	—	—	—	○	—	—	—	○ 別シート図書リストNo.5	○	—	—	—	—	—	—	—	—	—	—	—	—	—	—	—	—	—	—	—	—	—	—	—	—	—	—	—	—	—	—	—	—	—	—	—	—	—	—	—	—	—	—	—	—	—	—	—	—	—	—	—	—	—	—	—	—	—	—	—	—	—	—	—	—	—	—	—	—	—	—	—	—	—	—
3611	その他再処理設備の附属施設	その他の主要な事項	竜巻防護対策設備	—	—	飛来物防護板(主排気筒接続用 屋外配管及び屋外ダクト 主排気筒周り)	建物・構築物	屋外	一式	②-2	新設	非安重	—	C-1/—	—	—		—	—	—	—	○	—	—	—	○ 別シート図書リストNo.6	○	—	—	—	—	—	—	—	—	—	—	—	—	—	—	—	—	—	—	—	—	—	—	—	—	—	—	—	—	—	—	—	—	—	—	—	—	—	—	—	—	—	—	—	—	—	—	—	—	—	—	—	—	—	—	—	—	—	—	—	—	—	—	—	—	—	—	—	—	—	—	—	—	—	—
3612	その他再処理設備の附属施設	その他の主要な事項	竜巻防護対策設備	—	—	飛来物防護板(主排気筒接続用 屋外配管及び屋外ダクト 分離建屋屋外)	建物・構築物	屋外	一式	②-2	新設	非安重	—	C-1/—	—	—		—	—	—	—	○	—	—	—	○ 別シート図書リストNo.7	○	—	—	—	—	—	—	—	—	—	—	—	—	—	—	—	—	—	—	—	—	—	—	—	—	—	—	—	—	—	—	—	—	—	—	—	—	—	—	—	—	—	—	—	—	—	—	—	—	—	—	—	—	—	—	—	—	—	—	—	—	—	—	—	—	—	—	—	—	—	—	—	—	—	—
3613	その他再処理設備の附属施設	その他の主要な事項	竜巻防護対策設備	—	—	飛来物防護板(主排気筒接続用 屋外配管及び屋外ダクト 精製建屋屋外)	建物・構築物	屋外	一式	②-2	新設	非安重	—	C-1/—	—	—		—	—	—	—	○	—	—	—	○ 別シート図書リストNo.8	○	—	—	—	—	—	—	—	—	—	—	—	—	—	—	—	—	—	—	—	—	—	—	—	—	—	—	—	—	—	—	—	—	—	—	—	—	—	—	—	—	—	—	—	—	—	—	—	—	—	—	—	—	—	—	—	—	—	—	—	—	—	—	—	—	—	—	—	—	—	—	—	—	—	—
3614	その他再処理設備の附属施設	その他の主要な事項	竜巻防護対策設備	—	—	飛来物防護板(主排気筒接続用 屋外配管及び屋外ダクト 高レベル廃液ガラス固化建屋屋外)	建物・構築物	屋外	一式	②-2	新設	非安重	—	C-1/—	—	—		—	—	—	—	○	—	—	—	○ 別シート図書リストNo.9	○	—	—	—	—	—	—	—	—	—	—	—	—	—	—	—	—	—	—	—	—	—	—	—	—	—	—	—	—	—	—	—	—	—	—	—	—	—	—	—	—	—	—	—	—	—	—	—	—	—	—	—	—	—	—	—	—	—	—	—	—	—	—	—	—	—	—	—	—	—	—	—	—	—	—
3615	その他再処理設備の附属施設	その他の主要な事項	竜巻防護対策設備	—	—	飛来物防護板（前処理建屋の安全蒸気系設置室）	建物・構築物	屋外	1	②-2	新設	非安重	—	C/—	—	—		—	—	—	—	○	—	—	—	○	—	—	—	—	—	—	—	—	—	—	—	—	—	—	—	—	—	—	—	—	—	—	—	—	—	—	—	—	—	—	—	—	—	—	—	—	—	—	—	—	—	—	—	—	—	—	—	—	—	—	—	—	—	—	—	—	—	—	—	—	—	—	—	—	—	—	—	—	—	—	—	—	—	—	—	—
3616	その他再処理設備の附属施設	その他の主要な事項	竜巻防護対策設備	—	—	飛来物防護板（精製建屋　非常用所内電源系統及び計測制御系統施設設置室A,B）	建物・構築物	屋外	1	②-2	新設	非安重	—	C/—	—	—		—	—	—	—	○	—	—	—	○	—	—	—	—	—	—	—	—	—	—	—	—	—	—	—	—	—	—	—	—	—	—	—	—	—	—	—	—	—	—	—	—	—	—	—	—	—	—	—	—	—	—	—	—	—	—	—	—	—	—	—	—	—	—	—	—	—	—	—	—	—	—	—	—	—	—	—	—	—	—	—	—	—	—	—	—
3617	その他再処理設備の附属施設	その他の主要な事項	竜巻防護対策設備	—	—	飛来物防護板（制御建屋　中央制御室換気設備設置室）	建物・構築物	屋外	1	②-2	新設	非安重	—	C/—	—	—		—	—	—	—	○	—	—	—	○	—	—	—	—	—	—	—	—	—	—	—	—	—	—	—	—	—	—	—	—	—	—	—	—	—	—	—	—	—	—	—	—	—	—	—	—	—	—	—	—	—	—	—	—	—	—	—	—	—	—	—	—	—	—	—	—	—	—	—	—	—	—	—	—	—	—	—	—	—	—	—	—	—	—	—	—

設工認申請対象機器の技術基準への適合性に係る整理

| 番号 | 施設区分 | | 設備区分 | | 機器名称 | 種別（主）(1) | 種別（従） | 数量 | 申請区分 | 変更区分 | D B区分 | S A区分 | 耐震設計 | 兼用（主従） | 兵用（主従） | 備考 | 第十一条 第一項 | 第十一条 第二項 | 第十一条 第三項 | 第十一条 第四項 | 第二十五条 第一項 | 第二十五条 第二項 第一号 | 第二十五条 第二項 第二号 | 第二十五条 第二項 第三号 | 第二十五条 第二項 第四号 | 第二十五条 第二項 第五号 | 第二十五条 第二項 第六号 | 第二十五条 第二項 第七号 | 第二十五条 第二項 第八号 | 第二十五条 第二項 第九号 | 第二十五条 第二項 第十号 | 第二十五条 第二項 第十一号 | 第二十五条 第二項 第十二号 | 第二十五条 第二項 第十三号 | 第二十五条 第二項 第十四号 | 第二十五条 第二項 第十五号 | 第二十五条 第二項 第十六号 | 第二十五条 第二項 第十七号 | 第二十五条 第二項 第十八号 | 第二十五条 第二項 第十九号 | 第二十五条 第二項 第二十号 | 第二十五条 第二項 第二十一号 | 第二十五条 第二項 第二十二号 | 第二十五条 第二項 第二十三号 | 第二十五条 第二項 第二十四号 | 第二十五条 第二項 第二十五号 | 第二十五条 第三項 | 第二十五条 第四項 | 第二十五条 第五項 | 第二十五条 第六項 | 第二十五条 第七項 | 第二十五条 第八項 | 第二十五条 第九項 | 第二十五条 第十項 | 第二十五条 第十一項 | 第二十五条 第十二項 | 第二十五条 第十三項 | 第二十五条 第十四項 | 第二十五条 第十五項 | 第二十五条 第十六項 | 第二十五条 第十七項 | 第二十五条 第十八項 | 第二十五条 第十九項 | 第二十五条 第二十項 | 第二十五条 第二十一項 | 第二十五条 第二十二項 | 第二十五条 第二十三項 | 第二十五条 第二十四項 | 第二十五条 第二十五項 | 第二十五条 第二十六項 | 第二十五条 第二十七項 | 第二十五条 第二十八項 | 第二十五条 第二十九項 | 第二十五条 第三十項 | 第二十五条 第三十一項 | 第二十五条 第三十二項 | 第二十五条 第三十三項 | 第二十五条 第三十四項 | 第二十五条 第三十五項 | 第二十五条 第三十六項 | 第二十五条 第三十七項 | 第二十五条 第三十八項 | 第二十五条 第三十九項 | 第二十五条 第四十項 | 第二十五条 第四十一項 | 第二十五条 第四十二項 | 第二十五条 第四十三項 | 第二十五条 第四十四項 | 第二十五条 第四十五項 | 第二十五条 第四十六項 | 第二十五条 第四十七項 | 第二十五条 第四十八項 | 第二十五条 第四十九項 | 第二十五条 第五十項 | 第二十五条 第五十一項 | 第二十五条 第五十二項 | 第二十五条 第五十三項 | 第二十五条 第五十四項 | 第二十五条 第五十五項 | 第二十五条 第五十六項 | 第二十五条 第五十七項 | 第二十五条 第五十八項 | 第二十五条 第五十九項 | 第二十五条 第六十項 | 第二十五条 第六十一項 | 第二十五条 第六十二項 | 第二十五条 第六十三項 | 第二十五条 第六十四項 | 第二十五条 第六十五項 | 第二十五条 第六十六項 | 第二十五条 第六十七項 | 第二十五条 第六十八項 | 第二十五条 第六十九項 | 第二十五条 第七十項 | 第二十五条 第七十一項 | 第二十五条 第七十二項 | 第二十五条 第七十三項 | 第二十五条 第七十四項 | 第二十五条 第七十五項 | 第二十五条 第七十六項 | 第二十五条 第七十七項 | 第二十五条 第七十八項 | 第二十五条 第七十九項 | 第二十五条 第八十項 | 第二十五条 第八十一項 | 第二十五条 第八十二項 | 第二十五条 第八十三項 | 第二十五条 第八十四項 | 第二十五条 第八十五項 | 第二十五条 第八十六項 | 第二十五条 第八十七項 | 第二十五条 第八十八項 | 第二十五条 第八十九項 | 第二十五条 第九十項 | 第二十五条 第九十一項 | 第二十五条 第九十二項 | 第二十五条 第九十三項 | 第二十五条 第九十四項 | 第二十五条 第九十五項 | 第二十五条 第九十六項 | 第二十五条 第九十七項 | 第二十五条 第九十八項 | 第二十五条 第九十九項 | 第二十五条 第百項 | 第二十五条 第百一項 | 第二十五条 第百二項 | 第二十五条 第百三項 | 第二十五条 第百四項 | 第二十五条 第百五項 | 第二十五条 第百六項 | 第二十五条 第百七項 | 第二十五条 第百八項 | 第二十五条 第百九項 | 第二十五条 第百十項 | 第二十五条 第百十一項 | 第二十五条 第百十二項 | 第二十五条 第百十三項 | 第二十五条 第百十四項 | 第二十五条 第百十五項 | 第二十五条 第百十六項 | 第二十五条 第百十七項 | 第二十五条 第百十八項 | 第二十五条 第百十九項 | 第二十五条 第百二十項 | 第二十五条 第百二十一項 | 第二十五条 第百二十二項 | 第二十五条 第百二十三項 | 第二十五条 第百二十四項 | 第二十五条 第百二十五項 | 第二十五条 第百二十六項 | 第二十五条 第百二十七項 | 第二十五条 第百二十八項 | 第二十五条 第百二十九項 | 第二十五条 第百三十項 | 第二十五条 第百三十一項 | 第二十五条 第百三十二項 | 第二十五条 第百三十三項 | 第二十五条 第百三十四項 | 第二十五条 第百三十五項 | 第二十五条 第百三十六項 | 第二十五条 第百三十七項 | 第二十五条 第百三十八項 | 第二十五条 第百三十九項 | 第二十五条 第百四十項 | 第二十五条 第百四十一項 | 第二十五条 第百四十二項 | 第二十五条 第百四十三項 | 第二十五条 第百四十四項 | 第二十五条 第百四十五項 | 第二十五条 第百四十六項 | 第二十五条 第百四十七項 | 第二十五条 第百四十八項 | 第二十五条 第百四十九項 | 第二十五条 第百五十項 | 第二十五条 第百五十一項 | 第二十五条 第百五十二項 | 第二十五条 第百五十三項 | 第二十五条 第百五十四項 | 第二十五条 第百五十五項 | 第二十五条 第百五十六項 | 第二十五条 第百五十七項 | 第二十五条 第百五十八項 | 第二十五条 第百五十九項 | 第二十五条 第百六十項 | 第二十五条 第百六十一項 | 第二十五条 第百六十二項 | 第二十五条 第百六十三項 | 第二十五条 第百六十四項 | 第二十五条 第百六十五項 | 第二十五条 第百六十六項 | 第二十五条 第百六十七項 | 第二十五条 第百六十八項 | 第二十五条 第百六十九項 | 第二十五条 第百七十項 | 第二十五条 第百七十一項 | 第二十五条 第百七十二項 | 第二十五条 第百七十三項 | 第二十五条 第百七十四項 | 第二十五条 第百七十五項 | 第二十五条 第百七十六項 | 第二十五条 第百七十七項 | 第二十五条 第百七十八項 | 第二十五条 第百七十九項 | 第二十五条 第百八十項 | 第二十五条 第百八十一項 | 第二十五条 第百八十二項 | 第二十五条 第百八十三項 | 第二十五条 第百八十四項 | 第二十五条 第百八十五項 | 第二十五条 第百八十六項 | 第二十五条 第百八十七項 | 第二十五条 第百八十八項 | 第二十五条 第百八十九項 | 第二十五条 第百九十項 | 第二十五条 第百九十一項 | 第二十五条 第百九十二項 | 第二十五条 第百九十三項 | 第二十五条 第百九十四項 | 第二十五条 第百九十五項 | 第二十五条 第百九十六項 | 第二十五条 第百九十七項 | 第二十五条 第百九十八項 | 第二十五条 第百九十九項 | 第二十五条 第二百項 | 第二十五条 第二百一項 | 第二十五条 第二百二項 | 第二十五条 第二百三項 | 第二十五条 第二百四項 | 第二十五条 第二百五項 | 第二十五条 第二百六項 | 第二十五条 第二百七項 | 第二十五条 第二百八項 | 第二十五条 第二百九項 | 第二十五条 第二百十項 | 第二十五条 第二百十一項 | 第二十五条 第二百十二項 | 第二十五条 第二百十三項 | 第二十五条 第二百十四項 | 第二十五条 第二百十五項 | 第二十五条 第二百十六項 | 第二十五条 第二百十七項 | 第二十五条 第二百十八項 | 第二十五条 第二百十九項 | 第二十五条 第二百二十項 | 第二十五条 第二百二十一項 | 第二十五条 第二百二十二項 | 第二十五条 第二百二十三項 | 第二十五条 第二百二十四項 | 第二十五条 第二百二十五項 | 第二十五条 第二百二十六項 | 第二十五条 第二百二十七項 | 第二十五条 第二百二十八項 | 第二十五条 第二百二十九項 | 第二十五条 第二百三十項 | 第二十五条 第二百三十一項 | 第二十五条 第二百三十二項 | 第二十五条 第二百三十三項 | 第二十五条 第二百三十四項 | 第二十五条 第二百三十五項 | 第二十五条 第二百三十六項 | 第二十五条 第二百三十七項 | 第二十五条 第二百三十八項 | 第二十五条 第二百三十九項 | 第二十五条 第二百四十項 | 第二十五条 第二百四十一項 | 第二十五条 第二百四十二項 | 第二十五条 第二百四十三項 | 第二十五条 第二百四十四項 | 第二十五条 第二百四十五項 | 第二十五条 第二百四十六項 | 第二十五条 第二百四十七項 | 第二十五条 第二百四十八項 | 第二十五条 第二百四十九項 | 第二十五条 第二百五十項 | 第二十五条 第二百五十一項 | 第二十五条 第二百五十二項 | 第二十五条 第二百五十三項 | 第二十五条 第二百五十四項 | 第二十五条 第二百五十五項 | 第二十五条 第二百五十六項 | 第二十五条 第二百五十七項 | 第二十五条 第二百五十八項 | 第二十五条 第二百五十九項 | 第二十五条 第二百六十項 | 第二十五条 第二百六十一項 | 第二十五条 第二百六十二項 | 第二十五条 第二百六十三項 | 第二十五条 第二百六十四項 | 第二十五条 第二百六十五項 | 第二十五条 第二百六十六項 | 第二十五条 第二百六十七項 | 第二十五条 第二百六十八項 | 第二十五条 第二百六十九項 | 第二十五条 第二百七十項 | 第二十五条 第二百七十一項 | 第二十五条 第二百七十二項 | 第二十五条 第二百七十三項 | 第二十五条 第二百七十四項 | 第二十五条 第二百七十五項 | 第二十五条 第二百七十六項 | 第二十五条 第二百七十七項 | 第二十五条 第二百七十八項 | 第二十五条 第二百七十九項 | 第二十五条 第二百八十項 | 第二十五条 第二百八十一項 | 第二十五条 第二百八十二項 | 第二十五条 第二百八十三項 | 第二十五条 第二百八十四項 | 第二十五条 第二百八十五項 | 第二十五条 第二百八十六項 | 第二十五条 第二百八十七項 | 第二十五条 第二百八十八項 | 第二十五条 第二百八十九項 | 第二十五条 第二百九十項 | 第二十五条 第二百九十一項 | 第二十五条 第二百九十二項 | 第二十五条 第二百九十三項 | 第二十五条 第二百九十四項 | 第二十五条 第二百九十五項 | 第二十五条 第二百九十六項 | 第二十五条 第二百九十七項 | 第二十五条 第二百九十八項 | 第二十五条 第二百九十九項 | 第二十五条 第三百項 | 第二十五条 第三百一項 | 第二十五条 第三百二項 | 第二十五条 第三百三項 | 第二十五条 第三百四項 | 第二十五条 第三百五項 | 第二十五条 第三百六項 | 第二十五条 第三百七項 | 第二十五条 第三百八項 | 第二十五条 第三百九項 | 第二十五条 第三百十項 | 第二十五条 第三百十一項 | 第二十五条 第三百十二項 | 第二十五条 第三百十三項 | 第二十五条 第三百十四項 | 第二十五条 第三百十五項 | 第二十五条 第三百十六項 | 第二十五条 第三百十七項 | 第二十五条 第三百十八項 | 第二十五条 第三百十九項 | 第二十五条 第三百二十項 | 第二十五条 第三百二十一項 | 第二十五条 第三百二十二項 | 第二十五条 第三百二十三項 | 第二十五条 第三百二十四項 | 第二十五条 第三百二十五項 | 第二十五条 第三百二十六項 | 第二十五条 第三百二十七項 | 第二十五条 第三百二十八項 | 第二十五条 第三百二十九項 | 第二十五条 第三百三十項 | 第二十五条 第三百三十一項 | 第二十五条 第三百三十二項 | 第二十五条 第三百三十三項 | 第二十五条 第三百三十四項 | 第二十五条 第三百三十五項 | 第二十五条 第三百三十六項 | 第二十五条 第三百三十七項 | 第二十五条 第三百三十八項 | 第二十五条 第三百三十九項 | 第二十五条 第三百四十項 | 第二十五条 第三百四十一項 | 第二十五条 第三百四十二項 | 第二十五条 第三百四十三項 | 第二十五条 第三百四十四項 | 第二十五条 第三百四十五項 | 第二十五条 第三百四十六項 | 第二十五条 第三百四十七項 | 第二十五条 第三百四十八項 | 第二十五条 第三百四十九項 | 第二十五条 第三百五十項 | 第二十五条 第三百五十一項 | 第二十五条 第三百五十二項 | 第二十五条 第三百五十三項 | 第二十五条 第三百五十四項 | 第二十五条 第三百五十五項 | 第二十五条 第三百五十六項 | 第二十五条 第三百五十七項 | 第二十五条 第三百五十八項 | 第二十五条 第三百五十九項 | 第二十五条 第三百六十項 | 第二十五条 第三百六十一項 | 第二十五条 第三百六十二項 | 第二十五条 第三百六十三項 | 第二十五条 第三百六十四項 | 第二十五条 第三百六十五項 | 第二十五条 第三百六十六項 | 第二十五条 第三百六十七項 | 第二十五条 第三百六十八項 | 第二十五条 第三百六十九項 | 第二十五条 第三百七十項 | 第二十五条 第三百七十一項 | 第二十五条 第三百七十二項 | 第二十五条 第三百七十三項 | 第二十五条 第三百七十四項 | 第二十五条 第三百七十五項 | 第二十五条 第三百七十六項 | 第二十五条 第三百七十七項 | 第二十五条 第三百七十八項 | 第二十五条 第三百七十九項 | 第二十五条 第三百八十項 | 第二十五条 第三百八十一項 | 第二十五条 第三百八十二項 | 第二十五条 第三百八十三項 | 第二十五条 第三百八十四項 | 第二十五条 第三百八十五項 | 第二十五条 第三百八十六項 | 第二十五条 第三百八十七項 | 第二十五条 第三百八十八項 | 第二十五条 第三百八十九項 | 第二十五条 第三百九十項 | 第二十五条 第三百九十一項 | 第二十五条 第三百九十二項 | 第二十五条 第三百九十三項 | 第二十五条 第三百九十四項 | 第二十五条 第三百九十五項 | 第二十五条 第三百九十六項 | 第二十五条 第三百九十七項 | 第二十五条 第三百九十八項 | 第二十五条 第三百九十九項 | 第二十五条 第四百項 | 第二十五条 第四百一項 | 第二十五条 第四百二項 | 第二十五条 第四百三項 | 第二十五条 第四百四項 | 第二十五条 第四百五項 | 第二十五条 第四百六項 | 第二十五条 第四百七項 | 第二十五条 第四百八項 | 第二十五条 第四百九項 | 第二十五条 第四百十項 | 第二十五条 第四百十一項 | 第二十五条 第四百十二項 | 第二十五条 第四百十三項 | 第二十五条 第四百十四項 | 第二十五条 第四百十五項 | 第二十五条 第四百十六項 | 第二十五条 第四百十七項 | 第二十五条 第四百十八項 | 第二十五条 第四百十九項 | 第二十五条 第四百二十項 | 第二十五条 第四百二十一項 | 第二十五条 第四百二十二項 | 第二十五条 第四百二十三項 | 第二十五条 第四百二十四項 | 第二十五条 第四百二十五項 | 第二十五条 第四百二十六項 | 第二十五条 第四百二十七項 | 第二十五条 第四百二十八項 | 第二十五条 第四百二十九項 | 第二十五条 第四百三十項 | 第二十五条 第四百三十一項 | 第二十五条 第四百三十二項 | 第二十五条 第四百三十三項 | 第二十五条 第四百三十四項 | 第二十五条 第四百三十五項 | 第二十五条 第四百三十六項 | 第二十五条 第四百三十七項 | 第二十五条 第四百三十八項 | 第二十五条 第四百三十九項 | 第二十五条 第四百四十項 | 第二十五条 第四百四十一項 | 第二十五条 第四百四十二項 | 第二十五条 第四百四十三項 | 第二十五条 第四百四十四項 | 第二十五条 第四百四十五項 | 第二十五条 第四百四十六項 | 第二十五条 第四百四十七項 | 第二十五条 第四百四十八項 | 第二十五条 第四百四十九項 | 第二十五条 第四百五十項 | 第二十五条 第四百五十一項 | 第二十五条 第四百五十二項 | 第二十五条 第四百五十三項 | 第二十五条 第四百五十四項 | 第二十五条 第四百五十五項 | 第二十五条 第四百五十六項 | 第二十五条 第四百五十七項 | 第二十五条 第四百五十八項 | 第二十五条 第四百五十九項 | 第二十五条 第四百六十項 | 第二十五条 第四百六十一項 | 第二十五条 第四百六十二項 | 第二十五条 第四百六十三項 | 第二十五条 第四百六十四項 | 第二十五条 第四百六十五項 | 第二十五条 第四百六十六項 | 第二十五条 第四百六十七項 | 第二十五条 第四百六十八項 | 第二十五条 第四百六十九項 | 第二十五条 第四百七十項 | 第二十五条 第四百七十一項 | 第二十五条 第四百七十二項 | 第二十五条 第四百七十三項 | 第二十五条 第四百七十四項 | 第二十五条 第四百七十五項 | 第二十五条 第四百七十六項 | 第二十五条 第四百七十七項 | 第二十五条 第四百七十八項 | 第二十五条 第四百七十九項 | 第二十五条 第四百八十項 | 第二十五条 第四百八十一項 | 第二十五条 第四百八十二項 | 第二十五条 第四百八十三項 | 第二十五条 第四百八十四項 | 第二十五条 第四百八十五項 | 第二十五条 第四百八十六項 | 第二十五条 第四百八十七項 | 第二十五条 第四百八十八項 | 第二十五条 第四百八十九項 | 第二十五条 第四百九十項 | 第二十五条 第四百九十一項 | 第二十五条 第四百九十二項 | 第二十五条 第四百九十三項 | 第二十五条 第四百九十四項 | 第二十五条 第四百九十五項 | 第二十五条 第四百九十六項 | 第二十五条 第四百九十七項 | 第二十五条 第四百九十八項 | 第二十五条 第四百九十九項 | 第二十五条 第五百項 | 第二十五条 第五百一項 | 第二十五条 第五百二項 | 第二十五条 第五百三項 | 第二十五条 第五百四項 | 第二十五条 第五百五項 | 第二十五条 第五百六項 | 第二十五条 第五百七項 | 第二十五条 第五百八項 | 第二十五条 第五百九項 | 第二十五条 第五百十項 | 第二十五条 第五百十一項 | 第二十五条 第五百十二項 | 第二十五条 第五百十三項 | 第二十五条 第五百十四項 | 第二十五条 第五百十五項 | 第二十五条 第五百十六項 | 第二十五条 第五百十七項 | 第二十五条 第五百十八項 | 第二十五条 第五百十九項 | 第二十五条 第五百二十項 | 第二十五条 第五百二十一項 | 第二十五条 第五百二十二項 | 第二十五条 第五百二十三項 | 第二十五条 第五百二十四項 | 第二十五条 第五百二十五項 | 第二十五条 第五百二十六項 | 第二十五条 第五百二十七項 | 第二十五条 第五百二十八項 | 第二十五条 第五百二十九項 | 第二十五条 第五百三十項 | 第二十五条 第五百三十一項 | 第二十五条 第五百三十二項 | 第二十五条 第五百三十三項 | 第二十五条 第五百三十四項 | 第二十五条 第五百三十五項 | 第二十五条 第五百三十六項 | 第二十五条 第五百三十七項 | 第二十五条 第五百三十八項 | 第二十五条 第五百三十九項 | 第二十五条 第五百四十項 | 第二十五条 第五百四十一項 | 第二十五条 第五百四十二項 | 第二十五条 第五百四十三項 | 第二十五条 第五百四十四項 | 第二十五条 第五百四十五項 | 第二十五条 第五百四十六項 | 第二十五条 第五百四十七項 | 第二十五条 第五百四十八項 | 第二十五条 第五百四十九項 | 第二十五条 第五百五十項 | 第二十五条 第五百五十一項 | 第二十五条 第五百五十二項 | 第二十五条 第五百五十三項 | 第二十五条 第五百五十四項 | 第二十五条 第五百五十五項 | 第二十五条 第五百五十六項 | 第二十五条 第五百五十七項 | 第二十五条 第五百五十八項 | 第二十五条 第五百五十九項 | 第二十五条 第五百六十項 | 第二十五条 第五百六十一項 | 第二十五条 第五百六十二項 | 第二十五条 第五百六十三項 | 第二十五条 第五百六十四項 | 第二十五条 第五百六十五項 | 第二十五条 第五百六十六項 | 第二十五条 第五百六十七項 | 第二十五条 第五百六十八項 | 第二十五条 第五百六十九項 | 第二十五条 第五百七十項 | 第二十五条 第五百七十一項 | 第二十五条 第五百七十二項 | 第二十五条 第五百七十三項 | 第二十五条 第五百七十四項 | 第二十五条 第五百七十五項 | 第二十五条 第五百七十六項 | 第二十五条 第五百七十七項 | 第二十五条 第五百七十八項 | 第二十五条 第五百七十九項 | 第二十五条 第五百八十項 | 第二十五条 第五百八十一項 | 第二十五条 第五百八十二項 | 第二十五条 第五百八十三項 | 第二十五条 第五百八十四項 | 第二十五条 第五百八十五項 | 第二十五条 第五百八十六項 | 第二十五条 第五百八十七項 | 第二十五条 第五百八十八項 | 第二十五条 第五百八十九項 | 第二十五条 第五百九十項 | 第二十五条 第五百九十一項 | 第二十五条 第五百九十二項 | 第二十五条 第五百九十三項 | 第二十五条 第五百九十四項 | 第二十五条 第五百九十五項 | 第二十五条 第五百九十六項 | 第二十五条 第五百九十七項 | 第二十五条 第五百九十八項 | 第二十五条 第五百九十九項 | 第二十五条 第六百項 | 第二十五条 第六百一項 | 第二十五条 第六百二項 | 第二十五条 第六百三項 | 第二十五条 第六百四項 | 第二十五条 第六百五項 | 第二十五条 第六百六項 | 第二十五条 第六百七項 | 第二十五条 第六百八項 | 第二十五条 第六百九項 | 第二十五条 第六百十項 | 第二十五条 第六百十一項 | 第二十五条 第六百十二項 | 第二十五条 第六百十三項 | 第二十五条 第六百十四項 | 第二十五条 第六百十五項 | 第二十五条 第六百十六項 | 第二十五条 第六百十七項 | 第二十五条 第六百十八項 | 第二十五条 第六百十九項 | 第二十五条 第六百二十項 | 第二十五条 第六百二十一項 | 第二十五条 第六百二十二項 | 第二十五条 第六百二十三項 | 第二十五条 第六百二十四項 | 第二十五条 第六百二十五項 | 第二十五条 第六百二十六項 | 第二十五条 第六百二十七項 | 第二十五条 第六百二十八項 | 第二十五条 第六百二十九項 | 第二十五条 第六百三十項 | 第二十五条 第六百三十一項 | 第二十五条 第六百三十二項 | 第二十五条 第六百三十三項 | 第二十五条 第六百三十四項 | 第二十五条 第六百三十五項 | 第二十五条 第六百三十六項 | 第二十五条 第六百三十七項 | 第二十五条 第六百三十八項 | 第二十五条 第六百三十九項 | 第二十五条 第六百四十項 | 第二十五条 第六百四十一項 | 第二十五条 第六百四十二項 | 第二十五条 第六百四十三項 | 第二十五条 第六百四十四項 | 第二十五条 第六百四十五項 | 第二十五条 第六百四十六項 | 第二十五条 第六百四十七項 | 第二十五条 第六百四十八項 | 第二十五条 第六百四十九項 | 第二十五条 第六百五十項 | 第二十五条 第六百五十一項 | 第二十五条 第六百五十二項 | 第二十五条 第六百五十三項 | 第二十五条 第六百五十四項 | 第二十五条 第六百五十五項 | 第二十五条 第六百五十六項 | 第二十五条 第六百五十七項 | 第二十五条 第六百五十八項 | 第二十五条 第六百五十九項 | 第二十五条 第六百六十項 | 第二十五条 第六百六十一項 | 第二十五条 第六百六十二項 | 第二十五条 第六百六十三項 | 第二十五条 第六百六十四項 | 第二十五条 第六百六十五項 | 第二十五条 第六百六十六項 | 第二十五条 第六百六十七項 | 第二十五条 第六百六十八項 | 第二十五条 第六百六十九項 | 第二十五条 第六百七十項 | 第二十五条 第六百七十一項 | 第二十五条 第六百七十二項 | 第二十五条 第六百七十三項 | 第二十五条 第六百七十四項 | 第二十五条 第六百七十五項 | 第二十五条 第六百七十六項 | 第二十五条 第六百七十七項 | 第二十五条 第六百七十八項 | 第二十五条 第六百七十九項 | 第二十五条 第六百八十項 | 第二十五条 第六百八十一項 | 第二十五条 第六百八十二項 | 第二十五条 第六百八十三項 | 第二十五条 第六百八十四項 | 第二十五条 第六百八十五項 | 第二十五条 第六百八十六項 | 第二十五条 第六百八十七項 | 第二十五条 第六百八十八項 | 第二十五条 第六百八十九項 | 第二十五条 第六百九十項 | 第二十五条 第六百九十一項 | 第二十五条 第六百九十二項 | 第二十五条 第六百九十三項 | 第二十五条 第六百九十四項 | 第二十五条 第六百九十五項 | 第二十五条 第六百九十六項 | 第二十五条 第六百九十七項 | 第二十五条 第六百九十八項 | 第二十五条 第六百九十九項 | 第二十五条 第七百項 | 第二十五条 第七百一項 | 第二十五条 第七百二項 | 第二十五条 第七百三項 | 第二十五条 第七百四項 | 第二十五条 第七百五項 | 第二十五条 第七百六項 | 第二十五条 第七百七項 | 第二十五条 第七百八項 | 第二十五条 第七百九項 | 第二十五条 第七百十項 | 第二十五条 第七百十一項 | 第二十五条 第七百十二項 | 第二十五条 第七百十三項 | 第二十五条 第七百十四項 | 第二十五条 第七百十五項 | 第二十五条 第七百十六項 | 第二十五条 第七百十七項 | 第二十五条 第七百十八項 | 第二十五条 第七百十九項 | 第二十五条 第七百二十項 | 第二十五条 第七百二十一項 | 第二十五条 第七百二十二項 | 第二十五条 第七百二十三項 | 第二十五条 第七百二十四項 | 第二十五条 第七百二十五項 | 第二十五条 第七百二十六項 | 第二十五条 第七百二十七項 | 第二十五条 第七百二十八項 | 第二十五条 第七百二十九項 | 第二十五条 第七百三十項 | 第二十五条 第七百三十一項 | 第二十五条 第七百三十二項 | 第二十五条 第七百三十三項 | 第二十五条 第七百三十四項 | 第二十五条 第七百三十五項 | 第二十五条 第七百三十六項 | 第二十五条 第七百三十七項 | 第二十五条 第七百三十八項 | 第二十五条 第七百三十九項 | 第二十五条 第七百四十項 | 第二十五条 第七百四十一項 | 第二十五条 第七百四十二項 | 第二十五条 第七百四十三項 | 第二十五条 第七百四十四項 | 第二十五条 第七百四十五項 | 第二十五条 第七百四十六項 | 第二十五条 第七百四十七項 | 第二十五条 第七百四十八項 | 第二十五条 第七百四十九項 | 第二十五条 第七百五十項 | 第二十五条 第七百五十一項 | 第二十五条 第七百五十二項 | 第二十五条 第七百五十三項 | 第二十五条 第七百五十四項 | 第二十五条 第七百五十五項 | 第二十五条 第七百五十六項 | 第二十五条 第七百五十七項 | 第二十五条 第七百五十八項 | 第二十五条 第七百五十九項 | 第二十五条 第七百六十項 | 第二十五条 第七百六十一項 | 第二十五条 第七百六十二項 | 第二十五条 第七百六十三項 | 第二十五条 第七百六十四項 | 第二十五条 第七百六十五項 | 第二十五条 第七百六十六項 | 第二十五条 第七百六十七項 | 第二十五条 第七百六十八項 | 第二十五条 第七百六十九項 | 第二十五条 第七百七十項 | 第二十五条 第七百七十一項 | 第二十五条 第七百七十二項 | 第二十五条 第七百七十三項 | 第二十五条 第七百七十四項 | 第二十五条 第七百七十五項 | 第二十五条 第七百七十六項 | 第二十五条 第七百七十七項 | 第二十五条 第七百七十八項 | 第二十五条 第七百七十九項 | 第二十五条 第七百八十項 | 第二十五条 第七百八十一項 | 第二十五条 第七百八十二項 | 第二十五条 第七百八十三項 | 第二十五条 第七百八十四項 | 第二十五条 第七百八十五項 | 第二十五条 第七百八十六項 | 第二十五条 第七百八十七項 | 第二十五条 第七百八十八項 | 第二十五条 第七百八十九項 | 第二十五条 第七百九十項 | 第二十五条 第七百九十一項 | 第二十五条 第七百九十二項 | 第二十五条 第七百九十三項 | 第二十五条 第七百九十四項 | 第二十五条 第七百九十五項 | 第二十五条 第七百九十六項 | 第二十五条 第七百九十七項 | 第二十五条 第七百九十八項 | 第二十五条 第七百九十九項 | 第二十五条 第八百項 | 第二十五条 第八百一項 | 第二十五条 第八百二項 | 第二十五条 第八百三項 | 第二十五条 第八百四項 | 第二十五条 第八百五項 | 第二十五条 第八百六項 | 第二十五条 第八百七項 | 第二十五条 第八百八項 | 第二十五条 第八百九項 | 第二十五条 第八百十項 | 第二十五条 第八百十一項 | 第二十五条 第八百十二項 | 第二十五条 第八百十三項 | 第二十五条 第八百十四項 | 第二十五条 第八百十五項 | 第二十五条 第八百十六項 | 第二十五条 第八百十七項 | 第二十五条 第八百十八項 | 第二十五条 第八百十九項 | 第二十五条 第八百二十項 | 第二十五条 第八百二十一項 | 第二十五条 第八百二十二項 | 第二十五条 第八百二十三項 | 第二十五条 第八百二十四項 | 第二十五条 第八百二十五項 | 第二十五条 第八百二十六項 | 第二十五条 第八百二十七項 | 第二十五条 第八百二十八項 | 第二十五条 第八百二十九項 | 第二十五条 第八百三十項 | 第二十五条 第八百三十一項 | 第二十五条 第八百三十二項 | 第二十五条 第八百三十三項 | 第二十五条 第八百三十四項 | 第二十五条 第八百三十五項 | 第二十五条 第八百三十六項 | 第二十五条 第八百三十七項 | 第二十五条 第八百三十八項 | 第二十五条 第八百三十九項 | 第二十五条 第八百四十項 | 第二十五条 第八百四十一項 | 第二十五条 第八百四十二項 | 第二十五条 第八百四十三項 | 第二十五条 第八百四十四項 | 第二十五条 第八百四十五項 | 第二十五条 第八百四十六項 | 第二十五条 第八百四十七項 | 第二十五条 第八百四十八項 | 第二十五条 第八百四十九項 | 第二十五条 第八百五十項 | 第二十五条 第八百五十一項 | 第二十五条 第八百五十二項 | 第二十五条 第八百五十三項 | 第二十五条 第八百五十四項 | 第二十五条 第八百五十五項 | 第二十五条 第八百五十六項 | 第二十五条 第八百五十七項 | 第二十五条 第八百五十八項 | 第二十五条 第八百五十九項 | 第二十五条 第八百六十項 | 第二十五条 第八百六十一項 | 第二十五条 第八百六十二項 | 第二十五条 第八百六十三項 | 第二十五条 第八百六十四項 | 第二十五条 第八百六十五項 | 第二十五条 第八百六十六項 | 第二十五条 第八百六十七項 | 第二十五条 第八百六十八項 | 第二十五条 第八百六十九項 | 第二十五条 第八百七十項 | 第二十五条 第八百七十一項 | 第二十五条 第八百七十二項 | 第二十五条 第八百七十三項 | 第二十五条 第八百七十四項 | 第二十五条 第八百七十五項 | 第二十五条 第八百七十六項 | 第二十五条 第八百七十七項 | 第二十五条 第八百七十八項 | 第二十五条 第八百七十九項 | 第二十五条 第八百八十項 | 第二十五条 第八百八十一項 | 第二十五条 第八百八十二項 | 第二十五条 第八百八十三項 | 第二十五条 第八百八十四項 | 第二十五条 第八百八十五項 | 第二十五条 第八百八十六項 | 第二十五条 第八百八十七項 | 第二十五条 第八百八十八項 | 第二十五条 第八百八十九項 | 第二十五条 第八百九十項 | 第二十五条 第八百九十一項 | 第二十五条 第八百九十二項 | 第二十五条 第八百九十三項 | 第二十五条 第八百九十四項 | 第二十五条 第八百九十五項 | 第二十五条 第八百九十六項 | 第二十五条 第八百九十七項 | 第二十五条 第八百九十八項 | 第二十五条 第八百九十九項 | 第二十五条 第九百項 | 第二十五条 第九百一項 | 第二十五条 第九百二項 | 第二十五条 第九百三項 | 第二十五条 第九百四項 | 第二十五条 第九百五項 | 第二十五条 第九百六項 | 第二十五条 第九百七項 | 第二十五条 第九百八項 | 第二十五条 第九百九項 | 第二十五条 第九百十項 | 第二十五条 第九百十一項 | 第二十五条 第九百十二項 | 第二十五条 第九百十三項 | 第二十五条 第九百十四項 | 第二十五条 第九百十五項 | 第二十五条 第九百十六項 | 第二十五条 第九百十七項 | 第二十五条 第九百十八項 | 第二十五条 第九百十九項 | 第二十五条 第九百二十項 | 第二十五条 第九百二十一項 | 第二十五条 第九百二十二項 | 第二十五条 第九百二十三項 | 第二十五条 第九百二十四項 | 第二十五条 第九百二十五項 | 第二十五条 第九百二十六項 | 第二十五条 第九百二十七項 | 第二十五条 第九百二十八項 | 第二十五条 第九百二十九項 | 第二十五条 第九百三十項 | 第二十五条 第九百三十一項 | 第二十五条 第九百三十二項 | 第二十五条 第九百三十三項 | 第二十五条 第九百三十四項 | 第二十五条 第九百三十五項 | 第二十五条 第九百三十六項 | 第二十五条 第九百三十七項 | 第二十五条 第九百三十八項 | 第二十五条 第九百三十九項 | 第二十五条 第九百四十項 | 第二十五条 第九百四十一項 | 第二十五条 第九百四十二項 | 第二十五条 第九百四十三項 | 第二十五条 第九百四十四項 | 第二十五条 第九百四十五項 | 第二十五条 第九百四十六項 | 第二十五条 第九百四十七項 | 第二十五条 第九百四十八項 | 第二十五条 第九百四十九項 | 第二十五条 第九百五十項 | 第二十五条 第九百五十一項 | 第二十五条 第九百五十二項 | 第二十五条 第九百五十三項 | 第二十五条 第九百五十四項 | 第二十五条 第九百五十五項 | 第二十五条 第九百五十六項 | 第二十五条 第九百五十七項 | 第二十五条 第九百五十八項 | 第二十五条 第九百五十九項 | 第二十五条 第九百六十項 | 第二十五条 第九百六十一項 | 第二十五条 第九百六十二項 | 第二十五条 第九百六十三項 | 第二十五条 第九百六十四項 | 第二十五条 第九百六十五項 | 第二十五条 第九百六十六項 | 第二十五条 第九百六十七項 | 第二十五条 第九百六十八項 | 第二十五条 第九百六十九項 | 第二十五条 第九百七十項 | 第二十五条 第九百七十一項 | 第二十五条 第九百七十二項 | 第二十五条 第九百七十三項 | 第二十五条 第九百七十四項 | 第二十五条 第九百七十五項 | 第二十五条 第九百七十六項 | 第二十五条 第九百七十七項 | 第二十五条 第九百七十八項 | 第二十五条 第九百七十九項 | 第二十五条 第九百八十項 | 第二十五条 第九百八十一項 | 第二十五条 第九百八十二項 | 第二十五条 第九百八十三項 | 第二十五条 第九百八十四項 | 第二十五条 第九百八十五項 | 第二十五条 第九百八十六項 | 第二十五条 第九百八十七項 | 第二十五条 第九百八十八項 | 第二十五条 第九百八十九項 | 第二十五条 第九百九十項 | 第二十五条 第九百九十一項 | 第二十五条 第九百九十二項 | 第二十五条 第九百九十三項 | 第二十五条 第九百九十四項 | 第二十五条 第九百九十五項 | 第二十五条 第九百九十六項 | 第二十五条 第九百九十七項 | 第二十五条 第九百九十八項 | 第二十五条 第九百九十九項 | 第二十五条 第千項 | 第二十五条 第千一項 | 第二十五条 第千二項 | 第二十五条 第千三項 | 第二十五条 第千四項 | 第二十五条 第千五項 | 第二十五条 第千六項 | 第二十五条 第千七項 | 第二十五条 第千八項 | 第二十五条 第千

番号	施設区分		設備区分			機器名称	機種（注1.6）	設置場所	数量	申請日	変更区分	D B区分	S A区分	耐震設計	兼用（主電）	共用（主電）	備考	第四十五条第1項	第四十六条第1項	第四十七条第1項	第四十七条第2項	第四十七条第3項	第四十八条第1項	第四十九条第1項	第四十九条第2項	第五十条第1項第一号	第五十条第1項第二号	第五十条第1項第三号	第五十条第2項	第五十一条第1項
3542	その他再処理設備の附属施設	その他の主要な事項	火災防護設備	—	—	蓄電池内蔵型照明	—	BA, BB, CA, CB	一式	2-2	新設/改造	非安重	—	C/—	—	—	—	—	—	—	—	—	—	—	—	—	—	—	—	—
3543	その他再処理設備の附属施設	その他の主要な事項	火災防護設備	—	—	1時間耐火隔壁	—	CA	一式	2-2	新設	非安重	—	C/—	—	—	—	—	—	—	—	—	—	—	—	—	—	—	—	—
3544	その他再処理設備の附属施設	その他の主要な事項	火災防護設備	—	—	防火ダンパ	—	BA, CA, CB	一式	2-2	既設/改造/新設	非安重	—	C/—	—	—	—	—	—	—	—	—	—	—	—	—	—	—	—	—
3545	その他再処理設備の附属施設	その他の主要な事項	火災防護設備	—	—	屋外消火栓設備	—	屋外	一式	2-2	既設	非安重	—	C/—	—	—	—	—	—	—	—	—	—	—	—	—	—	—	—	—
3546	その他再処理設備の附属施設	その他の主要な事項	火災防護設備	—	—	屋内消火栓設備	—	AG, GA	一式	2-2	既設	非安重	—	C/—	—	—	—	—	—	—	—	—	—	—	—	—	—	—	—	—
3547	その他再処理設備の附属施設	その他の主要な事項	火災防護設備	—	—	粉末消火器	—	AG, GA, AA, TI405, TI551, TI191, TI205, 屋外	一式	2-2	既設	非安重	—	C/—	—	—	—	—	—	—	—	—	—	—	—	—	—	—	—	—
3548	その他再処理設備の附属施設	その他の主要な事項	火災防護設備	—	—	二酸化炭素消火器	—	AG, GA	一式	2-2	既設	非安重	—	C/—	—	—	—	—	—	—	—	—	—	—	—	—	—	—	—	—
3549	その他再処理設備の附属施設	その他の主要な事項	火災防護設備	—	—	煙感知器	—	AG, GA, TI405, TI551, TI60, TI191, TI205, 屋外	一式	2-2	新設	非安重	—	C-2/—	—	—	—	—	—	—	—	—	—	—	—	—	—	—	—	—
3550	その他再処理設備の附属施設	その他の主要な事項	火災防護設備	—	—	高感度煙感知器	—	AG	一式	2-2	新設	非安重	—	C/—	—	—	—	—	—	—	—	—	—	—	—	—	—	—	—	—
3551	その他再処理設備の附属施設	その他の主要な事項	火災防護設備	—	—	熱感知器	—	AG, GA	一式	2-2	新設	非安重	—	C-2/—	—	—	—	—	—	—	—	—	—	—	—	—	—	—	—	—
3552	その他再処理設備の附属施設	その他の主要な事項	火災防護設備	—	—	熱感知器(熱電対)	—	GA	一式	2-2	新設	非安重	—	C-2/—	—	—	—	—	—	—	—	—	—	—	—	—	—	—	—	—
3553	その他再処理設備の附属施設	その他の主要な事項	火災防護設備	—	—	熱感知器(光ファイバ温度監視装置)	—	TI405, TI51, TI60, TI191, TI205, TI205, 屋外	一式	2-2	新設	非安重	—	C-2/—	—	—	—	—	—	—	—	—	—	—	—	—	—	—	—	—
3554	その他再処理設備の附属施設	その他の主要な事項	火災防護設備	—	—	火災受信器盤（火災監視盤）	—	AG	一式	2-2	既設	非安重	—	C-2/—	—	—	—	—	—	—	—	—	—	—	—	—	—	—	—	—
3555	その他再処理設備の附属施設	その他の主要な事項	火災防護設備	—	—	蓄電池内蔵型照明	—	AG, GA	一式	2-2	新設	非安重	—	C/—	—	—	—	—	—	—	—	—	—	—	—	—	—	—	—	—
3556	その他再処理設備の附属施設	その他の主要な事項	火災防護設備	—	—	水素漏えい検知器(蓄電池用)	—	AG, GA	一式	2-2	新設	非安重	—	C/—	—	—	—	—	—	—	—	—	—	—	—	—	—	—	—	—
3557	その他再処理設備の附属施設	その他の主要な事項	火災防護設備	—	—	防火ダンパ	—	AG, GA	一式	2-2	新設	非安重	—	C/—	—	—	—	—	—	—	—	—	—	—	—	—	—	—	—	—
3558	その他再処理設備の附属施設	その他の主要な事項	火災防護設備	—	—	排煙設備	—	AG	一式	2-2	既設	非安重	—	C/—	—	—	—	—	—	—	—	—	—	—	—	—	—	—	—	—
3559	その他再処理設備の附属施設	その他の主要な事項	火災防護設備	—	—	屋内消火栓設備	—	DA	一式	2-2	既設	非安重	—	C/—	—	—	—	—	—	—	—	—	—	—	—	—	—	—	—	—
3560	その他再処理設備の附属施設	その他の主要な事項	火災防護設備	—	—	屋内消火栓設備	—	DC	一式	2-2	既設	非安重	—	C/—	—	—	—	—	—	—	—	—	—	—	—	—	—	—	—	—
3561	その他再処理設備の附属施設	その他の主要な事項	火災防護設備	—	—	水素漏えい検知器（蓄電池用）	—	DA	一式	2-2	新設	非安重	—	C/—	—	—	—	—	—	—	—	—	—	—	—	—	—	—	—	—
3562	その他再処理設備の附属施設	その他の主要な事項	火災防護設備	—	—	水素漏えい検知器（蓄電池用）	—	DC	一式	2-2	新設	非安重	—	C/—	—	—	—	—	—	—	—	—	—	—	—	—	—	—	—	—
3563	その他再処理設備の附属施設	その他の主要な事項	火災防護設備	—	—	蓄電池内蔵型照明	—	DA	一式	2-2	改造	非安重	—	C/—	—	—	—	—	—	—	—	—	—	—	—	—	—	—	—	—
3564	その他再処理設備の附属施設	その他の主要な事項	火災防護設備	—	—	蓄電池内蔵型照明	—	DC	一式	2-2	改造	非安重	—	C/—	—	—	—	—	—	—	—	—	—	—	—	—	—	—	—	—
3565	その他再処理設備の附属施設	その他の主要な事項	火災防護設備	—	—	二酸化炭素消火器	—	DA	一式	2-2	既設	非安重	—	—/—	—	—	—	—	—	—	—	—	—	—	—	—	—	—	—	—
3566	その他再処理設備の附属施設	その他の主要な事項	火災防護設備	—	—	二酸化炭素消火器	—	DC	一式	2-2	既設	非安重	—	—/—	—	—	—	—	—	—	—	—	—	—	—	—	—	—	—	—
3567	その他再処理設備の附属施設	その他の主要な事項	火災防護設備	—	—	粉末消火器	—	DA	一式	2-2	既設	非安重	—	—/—	—	—	—	—	—	—	—	—	—	—	—	—	—	—	—	—
3568	その他再処理設備の附属施設	その他の主要な事項	火災防護設備	—	—	粉末消火器	—	DC	一式	2-2	既設	非安重	—	—/—	—	—	—	—	—	—	—	—	—	—	—	—	—	—	—	—
3569	その他再処理設備の附属施設	その他の主要な事項	火災防護設備	—	—	防火ダンパ	—	KA	一式	2-2	既設/改造/新設	非安重	—	C/—	—	—	—	—	—	—	—	—	—	—	—	—	—	—	—	—
3570	その他再処理設備の附属施設	その他の主要な事項	火災防護設備	—	—	防火ダンパ	—	KA	一式	2-2	既設/改造	非安重	—	C/—	—	—	—	—	—	—	—	—	—	—	—	—	—	—	—	—
3571	その他再処理設備の附属施設	その他の主要な事項	火災防護設備	—	—	1時間耐火隔壁	—	KA	一式	2-2	新設	非安重	—	C-1/—	—	—	—	—	—	—	—	—	—	—	—	—	—	—	—	—
3572	その他再処理設備の附属施設	その他の主要な事項	火災防護設備	—	—	炎感知器	—	KA	一式	2-2	新設	非安重	—	C-2/—	—	—	—	—	—	—	—	—	—	—	—	—	—	—	—	—
3573	その他再処理設備の附属施設	その他の主要な事項	火災防護設備	—	—	煙感知器	—	KA	一式	2-2	新設	非安重	—	C-2/—	—	—	—	—	—	—	—	—	—	—	—	—	—	—	—	—
3574	その他再処理設備の附属施設	その他の主要な事項	火災防護設備	—	—	屋内消火栓設備	—	KA	一式	2-2	既設	非安重	—	C/—	—	—	—	—	—	—	—	—	—	—	—	—	—	—	—	—
3575	その他再処理設備の附属施設	その他の主要な事項	火災防護設備	—	—	屋内消火栓設備	—	KBE	一式	2-2	既設	非安重	—	C/—	—	—	—	—	—	—	—	—	—	—	—	—	—	—	—	—
3576	その他再処理設備の附属施設	その他の主要な事項	火災防護設備	—	—	水素漏えい検知器（蓄電池用）	—	KA	一式	2-2	新設	非安重	—	C/—	—	—	—	—	—	—	—	—	—	—	—	—	—	—	—	—
3577	その他再処理設備の附属施設	その他の主要な事項	火災防護設備	—	—	水素漏えい検知器（蓄電池用）	—	KBE	一式	2-2	新設	非安重	—	C/—	—	—	—	—	—	—	—	—	—	—	—	—	—	—	—	—
3578	その他再処理設備の附属施設	その他の主要な事項	火災防護設備	—	—	蓄電池内蔵型照明	—	KA	一式	2-2	改造/新設	非安重	—	C/—	—	—	—	—	—	—	—	—	—	—	—	—	—	—	—	—
3579	その他再処理設備の附属施設	その他の主要な事項	火災防護設備	—	—	蓄電池内蔵型照明	—	KBE	一式	2-2	改造/新設	非安重	—	C/—	—	—	—	—	—	—	—	—	—	—	—	—	—	—	—	—
3580	その他再処理設備の附属施設	その他の主要な事項	火災防護設備	—	—	二酸化炭素消火器	—	KA	一式	2-2	既設	非安重	—	—/—	—	—	—	—	—	—	—	—	—	—	—	—	—	—	—	—
3581	その他再処理設備の附属施設	その他の主要な事項	火災防護設備	—	—	二酸化炭素消火器	—	KBE	一式	2-2	既設	非安重	—	—/—	—	—	—	—	—	—	—	—	—	—	—	—	—	—	—	—
3582	その他再処理設備の附属施設	その他の主要な事項	火災防護設備	—	—	熱感知器（熱電対）	—	KA	一式	2-2	新設	非安重	—	C-2/—	—	—	—	—	—	—	—	—	—	—	—	—	—	—	—	—
3583	その他再処理設備の附属施設	その他の主要な事項	火災防護設備	—	—	熱感知器	—	KA	一式	2-2	新設	非安重	—	C-2/—	—	—	—	—	—	—	—	—	—	—	—	—	—	—	—	—
3584	その他再処理設備の附属施設	その他の主要な事項	火災防護設備	—	—	粉末消火器	—	KA	一式	2-2	既設	非安重	—	—/—	—	—	—	—	—	—	—	—	—	—	—	—	—	—	—	—
3585	その他再処理設備の附属施設	その他の主要な事項	火災防護設備	—	—	粉末消火器	—	KBE	一式	2-2	既設	非安重	—	—/—	—	—	—	—	—	—	—	—	—	—	—	—	—	—	—	—
3586	その他再処理設備の附属施設	その他の主要な事項	火災防護設備	—	—	煙感知器	—	AP	一式	2-2	新設	非安重	—	C-2/—	—	—	—	—	—	—	—	—	—	—	—	—	—	—	—	—
3587	その他再処理設備の附属施設	その他の主要な事項	火災防護設備	—	—	熱感知器	—	AP	一式	2-2	新設	非安重	—	C-2/—	—	—	—	—	—	—	—	—	—	—	—	—	—	—	—	—
3588	その他再処理設備の附属施設	その他の主要な事項	火災防護設備	—	—	蓄電池内蔵型照明	—	AP	一式	2-2	新設	非安重	—	C/—	—	—	—	—	—	—	—	—	—	—	—	—	—	—	—	—
3589	その他再処理設備の附属施設	その他の主要な事項	火災防護設備	—	—	粉末消火器	—	AP	一式	2-2	既設	非安重	—	C/—	—	—	—	—	—	—	—	—	—	—	—	—	—	—	—	—
3590	その他再処理設備の附属施設	その他の主要な事項	火災防護設備	—	—	炎感知器(赤外線式(防水型,防爆型))	—	屋外	一式	2-2	新設	非安重	—	—/C-2	—	WG(再処理主)	—	—	—	—	—	—	—	—	—	—	—	—	—	—
3591	その他再処理設備の附属施設	その他の主要な事項	火災防護設備	—	—	熱感知器（熱電対（防爆型））	—	屋外	一式	2-2	新設	非安重	—	—/C-2	—	WG(再処理主)	—	—	—	—	—	—	—	—	—	—	—	—	—	—
3592	その他再処理設備の附属施設	その他の主要な事項	火災防護設備	—	—	粉末消火器	—	屋外	一式	2-2	新設	非安重	—	—/—	—	WG(再処理主)	—	—	—	—	—	—	—	—	—	—	—	—	—	—
3593	その他再処理設備の附属施設	その他の主要な事項	火災防護設備	—	—	煙感知器	—	AZ	一式	2-2	新設	非安重	—	C-2/—	—	WG(再処理主)	—	—	—	—	—	—	—	—	—	—	—	—	—	—
3594	その他再処理設備の附属施設	その他の主要な事項	火災防護設備	—	—	屋内消火栓設備	—	AZ	一式	2-2	新設	非安重	—	C/—	—	WG(再処理主)	—	—	—	—	—	—	—	—	—	—	—	—	—	—
3595	その他再処理設備の附属施設	その他の主要な事項	火災防護設備	—	—	火災受信器盤（火災監視盤）	—	AZ	一式	2-2	新設	非安重	—	C-2/—	—	WG(再処理主)	—	—	—	—	—	—	—	—	—	—	—	—	—	—
3596	その他再処理設備の附属施設	その他の主要な事項	火災防護設備	—	—	水素漏えい検知器（蓄電池用）	—	AZ	一式	2-2	新設	非安重	—	C/—	—	WG(再処理主)	—	—	—	—	—	—	—	—	—	—	—	—	—	—
3597	その他再処理設備の附属施設	その他の主要な事項	火災防護設備	—	—	蓄電池内蔵型照明	—	AZ	一式	2-2	新設	非安重	—	C/—	—	WG(再処理主)	—	—	—	—	—	—	—	—	—	—	—	—	—	—
3598	その他再処理設備の附属施設	その他の主要な事項	火災防護設備	—	—	二酸化炭素消火器	—	AZ	一式	2-2	新設	非安重	—	—/—	—	WG(再処理主)	—	—	—	—	—	—	—	—	—	—	—	—	—	—
3599	その他再処理設備の附属施設	その他の主要な事項	火災防護設備	—	—	炎感知器	—	AZ, 屋外	一式	2-2	新設	非安重	—	C-2/—	—	WG(再処理主)	—	—	—	—	—	—	—	—	—	—	—	—	—	—
3600	その他再処理設備の附属施設	その他の主要な事項	火災防護設備	—	—	熱感知器（熱電対（防爆型））	—	屋外	一式	2-2	新設	非安重	—	—/C-2	—	WG(再処理主)	—	—	—	—	—	—	—	—	—	—	—	—	—	—
3601	その他再処理設備の附属施設	その他の主要な事項	火災防護設備	—	—	熱感知器	—	AZ	一式	2-2	新設	非安重	—	C-2/—	—	WG(再処理主)	—	—	—	—	—	—	—	—	—	—	—	—	—	—
3602	その他再処理設備の附属施設	その他の主要な事項	火災防護設備	—	—	粉末消火器	—	AZ, 屋外	一式	2-2	新設	非安重	—	—/—	—	WG(再処理主)	—	—	—	—	—	—	—	—	—	—	—	—	—	—
3603	その他再処理設備の附属施設	その他の主要な事項	火災防護設備	—	—	屋内消火栓設備	—	AH	一式	2-2	既設	非安重	—	C/—	—	—	—	—	—	—	—	—	—	—	—	—	—	—	—	—
3604	その他再処理設備の附属施設	その他の主要な事項	火災防護設備	—	—	蓄電池内蔵型照明	—	AH	一式	2-2	新設	非安重	—	C/—	—	—	—	—	—	—	—	—	—	—	—	—	—	—	—	—
3605	その他再処理設備の附属施設	その他の主要な事項	火災防護設備	—	—	粉末消火器	—	AH	一式	2-2	既設	非安重	—	—/—	—	—	—	—	—	—	—	—	—	—	—	—	—	—	—	—
3606	その他再処理設備の附属施設	その他の主要な事項	火災防護設備	—	—	二酸化炭素消火器	—	AH	一式	2-2	既設	非安重	—	—/—	—	—	—	—	—	—	—	—	—	—	—	—	—	—	—	—
3607	その他再処理設備の附属施設	その他の主要な事項	竜巻防護対策設備	—	—	竜巻物防護ネット（使用済燃料の受入れ施設及び貯蔵施設用　安全冷却水系冷却塔入り）	建物・構築物	屋外	2	①	新設	非安重	—	C-1/—	—	—	—	—	—	—	—	—	—	—	—	—	—	—	—	—
3608	その他再処理設備の附属施設	その他の主要な事項	竜巻防護対策設備	—	—	竜巻物防護ネット(再処理設備本体用　安全冷却水系冷却塔)	建物・構築物	屋外	一式	2-1	新設	非安重	—	C-1/—	—	—	—	—	—	—	—	—	—	—	—	—	—	—	—	—
3609	その他再処理設備の附属施設	その他の主要な事項	竜巻防護対策設備	—	—	竜巻物防護ネット(再処理設備本体用　安全冷却水系冷却塔)	建物・構築物	屋外	一式	2-2	新設	非安重	—	C-1/—	—	—	—	—	—	—	—	—	—	—	—	—	—	—	—	—
3610	その他再処理設備の附属施設	その他の主要な事項	竜巻防護対策設備	—	—	竜巻物防護ネット(第2非常用ディーゼル発電機用　安全冷却水系冷却塔入り)	建物・構築物	屋外	一式	2-2	新設	非安重	—	C-1/—	—	—	—	—	—	—	—	—	—	—	—	—	—	—	—	—
3611	その他再処理設備の附属施設	その他の主要な事項	竜巻防護対策設備	—	—	竜巻物防護板(主排気筒接続用　屋外配管及び屋外ダクト　主排気筒周り)	建物・構築物	屋外	一式	2-2	新設	非安重	—	C-1/—	—	—	—	—	—	—	—	—	—	—	—	—	—	—	—	—
3612	その他再処理設備の附属施設	その他の主要な事項	竜巻防護対策設備	—	—	竜巻物防護板(主排気筒接続用　屋外配管及び屋外ダクト　分離建屋屋外)	建物・構築物	屋外	一式	2-2	新設	非安重	—	C-1/—	—	—	—	—	—	—	—	—	—	—	—	—	—	—	—	—
3613	その他再処理設備の附属施設	その他の主要な事項	竜巻防護対策設備	—	—	竜巻物防護板(主排気筒接続用　屋外配管及び屋外ダクト　精製建屋屋外)	建物・構築物	屋外	一式	2-2	新設	非安重	—	C-1/—	—	—	—	—	—	—	—	—	—	—	—	—	—	—	—	—
3614	その他再処理設備の附属施設	その他の主要な事項	竜巻防護対策設備	—	—	竜巻物防護板(主排気筒接続用　屋外配管及び屋外ダクト　高レベル廃液ガラス固化建屋屋外)	建物・構築物	屋外	一式	2-2	新設	非安重	—	C-1/—	—	—	—	—	—	—	—	—	—	—	—	—	—	—	—	—
3615	その他再処理設備の附属施設	その他の主要な事項	竜巻防護対策設備	—	—	竜巻物防護板（前処理建屋の安全蒸気系設置室）	建物・構築物	屋外	1	2-2	新設	非安重	—	C/—	—	—	—	—	—	—	—	—	—	—	—	—	—	—	—	—
3616	その他再処理設備の附属施設	その他の主要な事項	竜巻防護対策設備	—	—	竜巻物防護板（精製建屋　非常用所内電源系統及び計測制御系統施設設置室入り）	建物・構築物	屋外	1	2-2	新設	非安重	—	C/—	—	—	—	—	—	—	—	—	—	—	—	—	—	—	—	—
3617	その他再処理設備の附属施設	その他の主要な事項	竜巻防護対策設備	—	—	竜巻物防護板（制御建屋　中央制御室換気設備設置室）	建物・構築物	屋外	1	2-2	新設	非安重	—	C/—	—	—	—	—	—	—	—	—	—	—	—	—	—	—	—	—

設工認申請対象機器の技術基準への適合性に係る整理

番号	施設区分		設備区分			機器名称	機種 （注16）	設置場所	数量	申請回	変更区分	ＤＢ区分	ＳＡ区分	耐震設計	兼用 （主従）	共用 （主従）	備考
3618	その他再処理設備の附属施設	その他の主要な事項	竜巻防護対策設備	—	—	飛来物防護板（第１ガラス固化体貯蔵建屋　床面走行クレーン　遮蔽容器設置室）	建物・構築物	屋外	1	②-2	新設	非安重	—	C/—	—	—	
3619	その他再処理設備の附属施設	その他の主要な事項	竜巻防護対策設備	—	—	飛来物防護板（非常用電源建屋　第２非常用ディーゼル発電機及び非常用所内電源系 統設置室　A　北ブロック,A　南　ブロック,B　北ブロック,B　南ブロック）	建物・構築物	屋外	1	②-2	新設	非安重	—	C/—	—	—	
3620	その他再処理設備の附属施設	その他の主要な事項	竜巻防護対策設備	—	—	飛来物防護板（冷却塔接続　屋外設備）	建物・構築物	屋外	1	②-2	新設	非安重	—	C/—	—	—	
3621	その他再処理設備の附属施設	その他の主要な事項	溢水防護設備	—	—	溢水区画構造物：堰	建物・構築物	FA,屋外	12	①	新設	非安重	—	C-2/—	—	—	
3622	その他再処理設備の附属施設	その他の主要な事項	溢水防護設備	—	—	溢水区画構造物：蓋	建物・構築物	FA	一式	①	新設	非安重	常設SA	—/—	主：溢水防護設備 従：漏えい抑制設備	—	
3623	その他再処理設備の附属施設	その他の主要な事項	溢水防護設備	—	—	溢水区画構造物：止水板	建物・構築物	FA	一式	①	新設	非安重	常設SA	C-1, C-2/(S), 1.2Ss	主：溢水防護設備 従：漏えい抑制設備	—	
3624	その他再処理設備の附属施設	その他の主要な事項	溢水防護設備	—	—	溢水区画構造物：水密扉(水密ハッチ含む)	建物・構築物	FA,屋外	3	①	新設	非安重	—	C-2/—	—	—	
3625	その他再処理設備の附属施設	その他の主要な事項	溢水防護設備	—	—	溢水区画構造物：防水扉	建物・構築物	FA	2	①	新設	非安重	—	C-2/—	—	—	
3626	その他再処理設備の附属施設	その他の主要な事項	溢水防護設備	—	—	緊急遮断弁	—	FA,屋外	一式	①	新設	非安重	—	C-2/(C-2)	—	—	
3627	その他再処理設備の附属施設	その他の主要な事項	溢水防護設備	—	—	自動検知・遠隔隔離システム	—	FB	一式	①	新設	非安重	—	C	—	—	
3628	その他再処理設備の附属施設	その他の主要な事項	溢水防護設備	—	—	溢水防護板	—	FA	一式	①	新設	非安重	—	C-2/—	—	—	
3629	その他再処理設備の附属施設	その他の主要な事項	溢水防護設備	—	—	床ドレン逆止弁	—	FA,屋外	一式	①	新設	非安重	—	C-2/—	—	—	
3630	その他再処理設備の附属施設	その他の主要な事項	溢水防護設備	—	—	床ドレン逆止弁	—	AB	一式	①	新設	非安重	—	C-2/—	—	—	
3631	その他再処理設備の附属施設	その他の主要な事項	溢水防護設備	—	—	床ドレン逆止弁	—	KA	一式	①	新設	非安重	—	C-2/—	—	—	
3632	その他再処理設備の附属施設	その他の主要な事項	溢水防護設備	—	—	溢水区画構造物：堰	建物・構築物	AA	31	②-2	新設	非安重	—	C-2/—	—	—	
3633	その他再処理設備の附属施設	その他の主要な事項	溢水防護設備	—	—	溢水区画構造物：防水扉	建物・構築物	AA	6	②-2	新設	非安重	—	C-2/—	—	—	
3634	その他再処理設備の附属施設	その他の主要な事項	溢水防護設備	—	—	溢水区画構造物：防水扉	建物・構築物	AB	2	②-2	新設	非安重	—	C-2/—	—	—	
3635	その他再処理設備の附属施設	その他の主要な事項	溢水防護設備	—	—	溢水区画構造物：堰	建物・構築物	AC	9	②-2	新設	非安重	—	C-2/—	—	—	
3636	その他再処理設備の附属施設	その他の主要な事項	溢水防護設備	—	—	溢水区画構造物：防水扉	建物・構築物	AC	4	②-2	新設	非安重	—	C-2/—	—	—	
3637	その他再処理設備の附属施設	その他の主要な事項	溢水防護設備	—	—	溢水区画構造物：堰	建物・構築物	CA,CB	36	②-2	新設	非安重	—	C-2,1.2Ss/— C-2/—	—	—	CA建屋のMOX粉末を扱うグローブボックスを設置する部屋の堰は1.2Ssを考慮する。
3638	その他再処理設備の附属施設	その他の主要な事項	溢水防護設備	—	—	溢水区画構造物:堰	建物・構築物	AG	10	②-2	新設	非安重	—	C-2/—	—	—	
3639	その他再処理設備の附属施設	その他の主要な事項	溢水防護設備	—	—	溢水区画構造物:防水扉	建物・構築物	AG	4	②-2	新設	非安重	—	C-2/—	—	—	
3640	その他再処理設備の附属施設	その他の主要な事項	溢水防護設備	—	—	溢水区画構造物：堰	建物・構築物	KA	2	②-2	新設	非安重	—	C-2/—	—	—	
3641	その他再処理設備の附属施設	その他の主要な事項	溢水防護設備	—	—	溢水区画構造物：水密扉(水密ハッチ含む)	建物・構築物	KA	1	②-2	新設	非安重	—	C-2/—	—	—	
3642	その他再処理設備の附属施設	その他の主要な事項	溢水防護設備	—	—	溢水区画構造物：水密扉(水密ハッチ含む)	建物・構築物	KBE	1	②-2	新設	非安重	—	C-2/—	—	—	
3643	その他再処理設備の附属施設	その他の主要な事項	溢水防護設備	—	—	緊急遮断弁	—	AA	一式	②-2	新設	非安重	—	C-2/(C-2)	—	—	
3644	その他再処理設備の附属施設	その他の主要な事項	溢水防護設備	—	—	自動検知・遠隔隔離システム	—	AA	一式	②-2	新設	非安重	—	C	—	—	
3645	その他再処理設備の附属施設	その他の主要な事項	溢水防護設備	—	—	溢水防護板	—	AA	一式	②-2	新設	非安重	—	C-2/—	—	—	
3646	その他再処理設備の附属施設	その他の主要な事項	溢水防護設備	—	—	床ドレン逆止弁	—	AA	一式	②-2	新設	非安重	—	C-2/—	—	—	
3647	その他再処理設備の附属施設	その他の主要な事項	溢水防護設備	—	—	緊急遮断弁	—	AB	一式	②-2	新設	非安重	—	C-2/(C-2)	—	—	
3648	その他再処理設備の附属施設	その他の主要な事項	溢水防護設備	—	—	自動検知・遠隔隔離システム	—	TY20	一式	②-2	新設	非安重	—	C	—	—	
3649	その他再処理設備の附属施設	その他の主要な事項	溢水防護設備	—	—	緊急遮断弁	—	AC	一式	②-2	新設	非安重	—	C-2/(C-2)	—	—	
3650	その他再処理設備の附属施設	その他の主要な事項	溢水防護設備	—	—	自動検知・遠隔隔離システム	—	AC	一式	②-2	新設	非安重	—	C	—	—	
3651	その他再処理設備の附属施設	その他の主要な事項	溢水防護設備	—	—	溢水防護板	—	AC	一式	②-2	新設	非安重	—	C-2/—	—	—	
3652	その他再処理設備の附属施設	その他の主要な事項	溢水防護設備	—	—	床ドレン逆止弁	—	AC	一式	②-2	新設	非安重	—	C-2/—	—	—	
3653	その他再処理設備の附属施設	その他の主要な事項	溢水防護設備	—	—	緊急遮断弁	—	CA	一式	②-2	新設	非安重	—	C−2/（C−2）	—	—	
3654	その他再処理設備の附属施設	その他の主要な事項	溢水防護設備	—	—	自動検知・遠隔隔離システム	—	屋外	一式	②-2	新設	非安重	—	C	—	—	
3655	その他再処理設備の附属施設	その他の主要な事項	溢水防護設備	—	—	床ドレン逆止弁	—	CA	一式	②-2	新設	非安重	—	C-2/—	—	—	
3656	その他再処理設備の附属施設	その他の主要な事項	溢水防護設備	—	—	緊急遮断弁 （没水防護対策用）	—	TX60,TY10E,TY20	一式	②-2	新設	非安重	—	C-2/(C-2)	—	—	
3657	その他再処理設備の附属施設	その他の主要な事項	溢水防護設備	—	—	自動検知・遠隔隔離システム	—	TY10E,TX60,TY20	一式	②-2	新設	非安重	—	C	—	—	
3658	その他再処理設備の附属施設	その他の主要な事項	溢水防護設備	—	—	溢水防護板	—	AG	一式	②-2	新設	非安重	—	C-2/—	—	—	
3659	その他再処理設備の附属施設	その他の主要な事項	溢水防護設備	—	—	床ドレン逆止弁	—	AG	一式	②-2	新設	非安重	—	C-2/—	—	—	
3660	その他再処理設備の附属施設	その他の主要な事項	溢水防護設備	—	—	緊急遮断弁	—	KA	一式	②-2	新設	非安重	—	C-2/(C-2)	—	—	
3661	その他再処理設備の附属施設	その他の主要な事項	溢水防護設備	—	—	自動検知・遠隔隔離システム	—	KA	一式	②-2	新設	非安重	—	C	—	—	
3662	その他再処理設備の附属施設	その他の主要な事項	溢水防護設備	—	—	緊急遮断弁	—	G13	一式	②-2	新設	非安重	—	—/(C-2)	—	MOX(再処理主)	
3663	その他再処理設備の附属施設	その他の主要な事項	溢水防護設備	—	—	緊急遮断弁	—	G14	一式	②-2	新設	非安重	—	—/(C-2)	—	MOX(再処理主)	
3664	その他再処理設備の附属施設	その他の主要な事項	溢水防護設備	—	—	緊急遮断弁	—	AZ	一式	②-2	新設	非安重	—	C-2/(C-2)	—	MOX(再処理主)	
3665	その他再処理設備の附属施設	その他の主要な事項	化学薬品防護設備	—	—	薬品防護板	—	TY10E	一式	②-2	新設	非安重	—	C-2/—	—	—	
3666	その他再処理設備の附属施設	その他の主要な事項	放出抑制設備	放水設備	—	大型移送ポンプ車	ポンプ	屋外	17	②-2	新設	—	可搬型SA	—/—	主：放水設備 従：注水設備 従：水供給設備	MOX(再処理主)	
3667	その他再処理設備の附属施設	その他の主要な事項	放出抑制設備	放水設備	—	可搬型建屋外ホース	主配管	屋外	一式	②-2	新設	—	可搬型SA	—/—	主：放水設備 従：注水設備	MOX(再処理主)	流体：汽水
3668	その他再処理設備の附属施設	その他の主要な事項	放出抑制設備	放水設備	—	可搬型放水砲	主配管	屋外	14	②-2	新設	—	可搬型SA	—/—	—	MOX(再処理主)	流体：汽水
3669	その他再処理設備の附属施設	その他の主要な事項	放出抑制設備	放水設備	—	ホイールローダ	—	屋外	7	②-2	新設	—	可搬型SA	—/—	—	MOX(再処理主)	
3670	その他再処理設備の附属施設	その他の主要な事項	放出抑制設備	注水設備	—	記載内容は兼用設備の主側（スプレイ設備，放水設備）を参照											
3671	その他再処理設備の附属施設	その他の主要な事項	放出抑制設備	抑制設備	—	運搬車	—	屋外	2	②-2	新設	—	可搬型SA	—/—	主：抑制設備 従：代替安全冷却水系	MOX(再処理主)	
3672	その他再処理設備の附属施設	その他の主要な事項	放出抑制設備	抑制設備	—	可搬型汚濁水拡散防止フェンス	—	屋外	一式	②-2	新設	—	可搬型SA	—/—	—	MOX(再処理主)	
3673	その他再処理設備の附属施設	その他の主要な事項	放出抑制設備	抑制設備	—	小型船舶	—	G13, G14	3	②-2	新設	—	可搬型SA	—/—	—	MOX(再処理主)	
3674	その他再処理設備の附属施設	その他の主要な事項	放出抑制設備	抑制設備	—	放射性物質吸着材	—	屋外	一式	②-2	新設	—	可搬型SA	—/—	—	MOX(再処理主)	
3675	その他再処理設備の附属施設	その他の主要な事項	水供給設備	—	—	第１貯水槽	容器	G13	1	②-2	新設	—	常設SA	—/(S), 1.2Ss	—	MOX(再処理主)	
3676	その他再処理設備の附属施設	その他の主要な事項	水供給設備	—	—	第２貯水槽	容器	G14	1	②-2	新設	—	常設SA	—/(S), 1.2Ss	—	MOX(再処理主)	
3677	その他再処理設備の附属施設	その他の主要な事項	水供給設備	—	—	大型移送ポンプ車	ポンプ	屋外	8	②-2	新設	—	可搬型SA	—/—	主：放水設備 従：水供給設備	MOX(再処理主)	
3678	その他再処理設備の附属施設	その他の主要な事項	水供給設備	—	—	可搬型建屋外ホース	主配管	屋外	一式	②-2	新設	—	可搬型SA	—/—	—	MOX(再処理主)	流体：汽水
3679	その他再処理設備の附属施設	その他の主要な事項	水供給設備	—	—	ホース展張車	—	屋外	8	②-2	新設	—	可搬型SA	—/—	主：水供給設備 従：代替安全冷却水系	MOX(再処理主)	
3680	その他再処理設備の附属施設	その他の主要な事項	水供給設備	—	—	運搬車	—	屋外	8	②-2	新設	—	可搬型SA	—/—	主：水供給設備 従：代替安全冷却水系	MOX(再処理主)	
3681	その他再処理設備の附属施設	その他の主要な事項	緊急時対策所	緊急時対策建屋	—	緊急時対策建屋の遮蔽設備（外壁、セル壁等）	建物・構築物	AZ	一式	②-2	新設	—	常設SA	—/S	—	MOX(再処理主)	
3682	その他再処理設備の附属施設	その他の主要な事項	緊急時対策所	緊急時対策建屋	—	緊急時対策建屋	建物・構築物	屋外	一式	②-2	新設	非安重	常設SA	C/(S)	DB・SA兼用	MOX(再処理主)	
3683	その他再処理設備の附属施設	その他の主要な事項	緊急時対策所	緊急時対策建屋	—	地下水排水設備 (緊急時対策建屋周り)	地下水排水設備	屋外	1	②-2	新設	—	常設SA	C-3/1.2Ss C-3/（C-3）	—	MOX(再処理主)	
3684	その他再処理設備の附属施設	その他の主要な事項	緊急時対策所	緊急時対策建屋換気設備	—	緊急時対策建屋加圧ユニット	容器	AZ	824	②-2	新設	—	常設SA	—/S	—	MOX(再処理主)	
3685	その他再処理設備の附属施設	その他の主要な事項	緊急時対策所	緊急時対策建屋換気設備	—	緊急時対策建屋送風機	ファン	AZ	4	②-2	新設	非安重	常設SA	C/S	DB・SA兼用	MOX(再処理主)	
3686	その他再処理設備の附属施設	その他の主要な事項	緊急時対策所	緊急時対策建屋換気設備	—	緊急時対策建屋フィルタユニット	フィルタ	AZ	6	②-2	新設	—	常設SA	—/S	—	MOX(再処理主)	
3687	その他再処理設備の附属施設	その他の主要な事項	緊急時対策所	緊急時対策建屋換気設備	—	主要弁（2146- W9201,W9202,W9203,W9204）	主要弁	AZ	4	②-2	新設	—	常設SA	—/S	—	MOX(再処理主)	
3688	その他再処理設備の附属施設	その他の主要な事項	緊急時対策所	緊急時対策建屋換気設備	—	主配管(待機室加圧系)	主配管	AZ	一式	②-2	新設	—	常設SA	—/S	—	MOX(再処理主)	
3689	その他再処理設備の附属施設	その他の主要な事項	緊急時対策所	緊急時対策建屋換気設備	—	主配管（緊対所換気系）	主配管	AZ	一式	②-2	新設	非安重	常設SA	C/S	DB・SA兼用	MOX(再処理主)	
3690	その他再処理設備の附属施設	その他の主要な事項	緊急時対策所	緊急時対策建屋換気設備	—	対策本部室差圧計	計装/放管設備	AZ	1	②-2	新設	—	常設SA	—/S	—	MOX(再処理主)	
3691	その他再処理設備の附属施設	その他の主要な事項	緊急時対策所	緊急時対策建屋換気設備	—	待機室差圧計	計装/放管設備	AZ	1	②-2	新設	—	常設SA	—/S	—	MOX(再処理主)	
3692	その他再処理設備の附属施設	その他の主要な事項	緊急時対策所	緊急時対策建屋換気設備	—	緊急時対策建屋排風機	—	AZ	4	②-2	新設	—	常設SA	—/S	—	MOX(再処理主)	
3693	その他再処理設備の附属施設	その他の主要な事項	緊急時対策所	緊急時対策建屋換気設備	—	監視制御盤	—	AZ	1	②-2	新設	非安重	常設SA	C/S	DB・SA兼用	MOX(再処理主)	
3694	その他再処理設備の附属施設	その他の主要な事項	緊急時対策所	緊急時対策建屋環境測定設備	—	可搬型酸素濃度計	—	AZ	3	②-2	新設	非安重	可搬型SA	—/—	DB・SA兼用	MOX(再処理主)	
3695	その他再処理設備の附属施設	その他の主要な事項	緊急時対策所	緊急時対策建屋環境測定設備	—	可搬型窒素酸化物濃度計	—	AZ	3	②-2	新設	非安重	可搬型SA	—/—	DB・SA兼用	MOX(再処理主)	
3696	その他再処理設備の附属施設	その他の主要な事項	緊急時対策所	緊急時対策建屋環境測定設備	—	可搬型二酸化炭素濃度計	—	AZ	3	②-2	新設	非安重	可搬型SA	—/—	DB・SA兼用	MOX(再処理主)	
3697	その他再処理設備の附属施設	その他の主要な事項	緊急時対策所	緊急時対策建屋放射線計測設備	—	可搬型発電機	発電機	屋外	3	②-2	新設	—	可搬型SA	—/—	—	MOX(再処理主)	
3698	その他再処理設備の附属施設	その他の主要な事項	緊急時対策所	緊急時対策建屋放射線計測設備	—	アルファ・ベータ線用サーベイメータ	計装/放管設備	AZ	2	②-2	新設	—	可搬型SA	—/—	—	MOX(再処理主)	
3699	その他再処理設備の附属施設	その他の主要な事項	緊急時対策所	緊急時対策建屋放射線計測設備	—	可搬型エリアモニタ	計装/放管設備	AZ	2	②-2	新設	—	可搬型SA	—/—	—	MOX(再処理主)	

番号	第四条第1項	第四条第2項	第四条第3項	第五条第1項（注1）	第六条第1項	第六条第2項	第六条第3項	第七条第1項（注2）	第八条第1項（注3）	第八条第2項（注3）	第八条第3項（注3）	第九条第1項	第十条第1項	第十条第1項第一号	第十条第1項第二号	第十条第1項第三号	第十条第1項第四号	第十条第1項第五号	第十条第1項第六号	第十条第1項第七号	第十条第1項第八号	第十条第1項第九号イ	第十条第1項第九号ロ	第十条第1項第九号ハ	第十一条第1項	第十一条第2項	第十一条第3項	第十一条第4項	第十一条第5項	第十一条第6項	第十一条第7項	第十一条第8項	第十一条第9項	第十一条第10項	第十一条第11項	第十一条第12項	第十二条第1項	第十三条第1項	第十四条第1項第一号	第十四条第1項第二号	第十四条第1項第三号	第十五条第1項	第十六条第1項	第十六条第2項	第十六条第3項	第十六条第4項	第十六条第5項	第十七条第1項第一号	第十七条第1項第二号イ	第十七条第1項第二号ロ	第十七条第1項第二号ハ	第十七条第1項第三号イ	第十七条第1項第三号ロ	第十七条第1項第三号ハ	第十七条第1項第三号ニ	第十七条第2項	第十八条第1項第一号	第十八条第1項第二号	第十八条第1項第三号	第十九条第1項第一号	第十九条第1項第二号イ	第十九条第1項第二号ロ	第十九条第1項第二号ハ	第十九条第2項	第二十条第1項	第二十条第1項第一号	第二十条第1項第二号	第二十条第1項第三号	第二十条第1項第四号	第二十条第1項第五号	第二十条第2項	第二十一条第1項第一号	第二十一条第1項第二号	第二十一条第1項第三号	第二十一条第1項第四号	第二十一条第1項第五号	第二十二条第1項	第二十二条第2項第一号	第二十二条第2項第二号	第二十二条第2項第三号	第二十二条第2項第四号	第二十二条第2項第五号	第二十二条第2項第六号
3618	—	—	—	—	○	—	—	—	○	—	—	—	—	—	—	—	—	—	—	—	—	—	—	—	—	—	—	—	—	—	—	—	—	—	—	—	—	—	—	—	—	—	—	—	—	—	—	—	—	—	—	—	—	—	—	—	—	—	—	—	—	—	—	—	—	—	—	—	—	—	—	—	—	—	—	—	—	—	—	—	—	—	—
3619	—	—	—	—	○	—	—	—	○	—	—	—	—	—	—	—	—	—	—	—	—	—	—	—	—	—	—	—	—	—	—	—	—	—	—	—	—	—	—	—	—	—	—	—	—	—	—	—	—	—	—	—	—	—	—	—	—	—	—	—	—	—	—	—	—	—	—	—	—	—	—	—	—	—	—	—	—	—	—	—	—	—	—
3620	—	—	—	—	○	—	—	—	○	—	—	—	—	—	—	—	—	—	—	—	—	—	—	—	—	—	—	—	—	—	—	—	—	—	—	—	—	—	—	—	—	—	—	—	—	—	—	—	—	—	—	—	—	—	—	—	—	—	—	—	—	—	—	—	—	—	—	—	—	—	—	—	—	—	—	—	—	—	—	—	—	—	—
3621	—	—	—	—	○	—	—	—	—	—	—	—	—	—	—	—	—	—	—	—	—	—	—	—	—	—	—	—	—	—	—	—	—	—	—	—	○	—	—	—	—	—	—	—	—	—	—	—	—	—	—	—	—	—	—	—	—	—	—	—	—	—	—	—	—	—	—	—	—	—	—	—	—	—	—	—	—	—	—	—	—	—	—
3622	—	—	—	—	—	—	—	—	—	—	—	—	—	—	—	—	—	—	—	—	—	—	—	—	—	—	—	—	—	—	—	—	—	—	—	—	○	—	—	—	—	—	—	—	—	—	—	—	—	—	—	—	—	—	—	—	—	—	—	—	—	—	—	—	—	—	—	—	—	—	—	—	—	—	—	—	—	—	—	—	—	—	—
3623	—	—	—	—	○	—	—	—	—	—	—	—	—	—	—	—	—	—	—	—	—	—	—	—	—	—	—	—	—	—	—	—	—	—	—	—	○	—	—	—	—	—	—	—	—	—	—	—	—	—	—	—	—	—	—	—	—	—	—	—	—	—	—	—	—	—	—	—	—	—	—	—	—	—	—	—	—	—	—	—	—	—	—
3624	—	—	—	—	○	—	—	—	—	—	—	—	—	—	—	—	—	—	—	—	—	—	—	—	—	—	—	—	—	—	—	—	—	—	—	—	○	—	—	—	—	—	—	—	—	—	—	—	—	—	—	—	—	—	—	—	—	—	—	—	—	—	—	—	—	—	—	—	—	—	—	—	—	—	—	—	—	—	—	—	—	—	—
3625	—	—	—	—	○	—	—	—	—	—	—	—	—	—	—	—	—	—	—	—	—	—	—	—	—	—	—	—	—	—	—	—	—	—	—	—	○	—	—	—	—	—	—	—	—	—	—	—	—	—	—	—	—	—	—	—	—	—	—	—	—	—	—	—	—	—	—	—	—	—	—	—	—	—	—	—	—	—	—	—	—	—	—
3626	—	—	—	—	○	—	—	—	—	—	—	—	—	—	—	—	—	—	—	—	—	—	—	—	—	—	—	—	—	—	—	—	—	—	—	—	○	—	—	—	—	—	—	—	—	—	—	○	○	—	○	—	—	—	—	○	—	—	—	—	—	—	—	—	—	—	—	—	—	—	—	—	—	—	—	—	—	—	—	—	—	—	—
3627	—	—	—	—	○	—	—	—	—	—	—	—	—	—	—	—	—	—	—	—	—	—	—	—	—	—	—	—	—	—	—	—	—	—	—	—	○	—	—	—	—	—	—	—	—	—	—	—	—	—	—	—	—	—	—	—	—	—	—	—	—	—	—	—	—	—	—	—	—	—	—	—	—	—	—	—	—	—	—	—	—	—	—
3628	—	—	—	—	○	—	—	—	—	—	—	—	—	—	—	—	—	—	—	—	—	—	—	—	—	—	—	—	—	—	—	—	—	—	—	—	○	—	—	—	—	—	—	—	—	—	—	—	—	—	—	—	—	—	—	—	—	—	—	—	—	—	—	—	—	—	—	—	—	—	—	—	—	—	—	—	—	—	—	—	—	—	—
3629	—	—	—	—	○	—	—	—	—	—	—	—	—	—	—	—	—	—	—	—	—	—	—	—	—	—	—	—	—	—	—	—	—	—	—	—	○	—	—	—	—	—	—	—	—	—	—	—	—	—	—	—	—	—	—	—	—	—	—	—	—	—	—	—	—	—	—	—	—	—	—	—	—	—	—	—	—	—	—	—	—	—	—
3630	—	—	—	—	○	—	—	—	—	—	—	—	—	—	—	—	—	—	—	—	—	—	—	—	—	—	—	—	—	—	—	—	—	—	—	—	○	—	—	—	—	—	—	—	—	—	—	—	—	—	—	—	—	—	—	—	—	—	—	—	—	—	—	—	—	—	—	—	—	—	—	—	—	—	—	—	—	—	—	—	—	—	—
3631	—	—	—	—	○	—	—	—	—	—	—	—	—	—	—	—	—	—	—	—	—	—	—	—	—	—	—	—	—	—	—	—	—	—	—	—	○	—	—	—	—	—	—	—	—	—	—	—	—	—	—	—	—	—	—	—	—	—	—	—	—	—	—	—	—	—	—	—	—	—	—	—	—	—	—	—	—	—	—	—	—	—	—
3632	—	—	—	—	○	—	—	—	—	—	—	—	—	—	—	—	—	—	—	—	—	—	—	—	—	—	—	—	—	—	—	—	—	—	—	—	○	—	—	—	—	—	—	—	—	—	—	—	—	—	—	—	—	—	—	—	—	—	—	—	—	—	—	—	—	—	—	—	—	—	—	—	—	—	—	—	—	—	—	—	—	—	—
3633	—	—	—	—	○	—	—	—	—	—	—	—	—	—	—	—	—	—	—	—	—	—	—	—	—	—	—	—	—	—	—	—	—	—	—	—	○	—	—	—	—	—	—	—	—	—	—	—	—	—	—	—	—	—	—	—	—	—	—	—	—	—	—	—	—	—	—	—	—	—	—	—	—	—	—	—	—	—	—	—	—	—	—
3634	—	—	—	—	○	—	—	—	—	—	—	—	—	—	—	—	—	—	—	—	—	—	—	—	—	—	—	—	—	—	—	—	—	—	—	—	○	—	—	—	—	—	—	—	—	—	—	—	—	—	—	—	—	—	—	—	—	—	—	—	—	—	—	—	—	—	—	—	—	—	—	—	—	—	—	—	—	—	—	—	—	—	—
3635	—	—	—	—	○	—	—	—	—	—	—	—	—	—	—	—	—	—	—	—	—	—	—	—	—	—	—	—	—	—	—	—	—	—	—	—	○	—	—	—	—	—	—	—	—	—	—	—	—	—	—	—	—	—	—	—	—	—	—	—	—	—	—	—	—	—	—	—	—	—	—	—	—	—	—	—	—	—	—	—	—	—	—
3636	—	—	—	—	○	—	—	—	—	—	—	—	—	—	—	—	—	—	—	—	—	—	—	—	—	—	—	—	—	—	—	—	—	—	—	—	○	—	—	—	—	—	—	—	—	—	—	—	—	—	—	—	—	—	—	—	—	—	—	—	—	—	—	—	—	—	—	—	—	—	—	—	—	—	—	—	—	—	—	—	—	—	—
3637	—	—	—	—	○	—	—	—	—	—	—	—	—	—	—	—	—	—	—	—	—	—	—	—	—	—	—	—	—	—	—	—	—	—	—	—	○	—	—	—	—	—	—	—	—	—	—	—	—	—	—	—	—	—	—	—	—	—	—	—	—	—	—	—	—	—	—	—	—	—	—	—	—	—	—	—	—	—	—	—	—	—	—
3638	—	—	—	—	○	—	—	—	—	—	—	—	—	—	—	—	—	—	—	—	—	—	—	—	—	—	—	—	—	—	—	—	—	—	—	—	○	—	—	—	—	—	—	—	—	—	—	—	—	—	—	—	—	—	—	—	—	—	—	—	—	—	—	—	—	—	—	—	—	—	—	—	—	—	—	—	—	—	—	—	—	—	—
3639	—	—	—	—	○	—	—	—	—	—	—	—	—	—	—	—	—	—	—	—	—	—	—	—	—	—	—	—	—	—	—	—	—	—	—	—	○	—	—	—	—	—	—	—	—	—	—	—	—	—	—	—	—	—	—	—	—	—	—	—	—	—	—	—	—	—	—	—	—	—	—	—	—	—	—	—	—	—	—	—	—	—	—
3640	—	—	—	—	○	—	—	—	—	—	—	—	—	—	—	—	—	—	—	—	—	—	—	—	—	—	—	—	—	—	—	—	—	—	—	—	○	—	—	—	—	—	—	—	—	—	—	—	—	—	—	—	—	—	—	—	—	—	—	—	—	—	—	—	—	—	—	—	—	—	—	—	—	—	—	—	—	—	—	—	—	—	—
3641	—	—	—	—	○	—	—	—	—	—	—	—	—	—	—	—	—	—	—	—	—	—	—	—	—	—	—	—	—	—	—	—	—	—	—	—	○	—	—	—	—	—	—	—	—	—	—	—	—	—	—	—	—	—	—	—	—	—	—	—	—	—	—	—	—	—	—	—	—	—	—	—	—	—	—	—	—	—	—	—	—	—	—
3642	—	—	—	—	○	—	—	—	—	—	—	—	—	—	—	—	—	—	—	—	—	—	—	—	—	—	—	—	—	—	—	—	—	—	—	—	○	—	—	—	—	—	—	—	—	—	—	—	—	—	—	—	—	—	—	—	—	—	—	—	—	—	—	—	—	—	—	—	—	—	—	—	—	—	—	—	—	—	—	—	—	—	—
3643	—	—	—	—	○	—	—	—	—	—	—	—	—	—	—	—	—	—	—	—	—	—	—	—	—	—	—	—	—	—	—	—	—	—	—	—	○	—	—	—	—	—	—	—	—	—	—	○	○	—	○	—	—	—	—	○	—	—	—	—	—	—	—	—	—	—	—	—	—	—	—	—	—	—	—	—	—	—	—	—	—	—	—
3644	—	—	—	—	○	—	—	—	—	—	—	—	—	—	—	—	—	—	—	—	—	—	—	—	—	—	—	—	—	—	—	—	—	—	—	—	○	—	—	—	—	—	—	—	—	—	—	—	—	—	—	—	—	—	—	—	—	—	—	—	—	—	—	—	—	—	—	—	—	—	—	—	—	—	—	—	—	—	—	—	—	—	—
3645	—	—	—	—	○	—	—	—	—	—	—	—	—	—	—	—	—	—	—	—	—	—	—	—	—	—	—	—	—	—	—	—	—	—	—	—	○	—	—	—	—	—	—	—	—	—	—	—	—	—	—	—	—	—	—	—	—	—	—	—	—	—	—	—	—	—	—	—	—	—	—	—	—	—	—	—	—	—	—	—	—	—	—
3646	—	—	—	—	○	—	—	—	—	—	—	—	—	—	—	—	—	—	—	—	—	—	—	—	—	—	—	—	—	—	—	—	—	—	—	—	○	—	—	—	—	—	—	—	—	—	—	—	—	—	—	—	—	—	—	—	—	—	—	—	—	—	—	—	—	—	—	—	—	—	—	—	—	—	—	—	—	—	—	—	—	—	—
3647	—	—	—	—	○	—	—	—	—	—	—	—	—	—	—	—	—	—	—	—	—	—	—	—	—	—	—	—	—	—	—	—	—	—	—	—	○	—	—	—	—	—	—	—	—	—	—	○	○	—	○	—	—	—	—	○	—	—	—	—	—	—	—	—	—	—	—	—	—	—	—	—	—	—	—	—	—	—	—	—	—	—	—
3648	—	—	—	—	○	—	—	—	—	—	—	—	—	—	—	—	—	—	—	—	—	—	—	—	—	—	—	—	—	—	—	—	—	—	—	—	○	—	—	—	—	—	—	—	—	—	—	—	—	—	—	—	—	—	—	—	—	—	—	—	—	—	—	—	—	—	—	—	—	—	—	—	—	—	—	—	—	—	—	—	—	—	—
3649	—	—	—	—	○	—	—	—	—	—	—	—	—	—	—	—	—	—	—	—	—	—	—	—	—	—	—	—	—	—	—	—	—	—	—	—	○	—	—	—	—	—	—	—	—	—	—	○	○	—	○	—	—	—	—	○	—	—	—	—	—	—	—	—	—	—	—	—	—	—	—	—	—	—	—	—	—	—	—	—	—	—	—
3650	—	—	—	—	○	—	—	—	—	—	—	—	—	—	—	—	—	—	—	—	—	—	—	—	—	—	—	—	—	—	—	—	—	—	—	—	○	—	—	—	—	—	—	—	—	—	—	—	—	—	—	—	—	—	—	—	—	—	—	—	—	—	—	—	—	—	—	—	—	—	—	—	—	—	—	—	—	—	—	—	—	—	—
3651	—	—	—	—	○	—	—	—	—	—	—	—	—	—	—	—	—	—	—	—	—	—	—	—	—	—	—	—	—	—	—	—	—	—	—	—	○	—	—	—	—	—	—	—	—	—	—	—	—	—	—	—	—	—	—	—	—	—	—	—	—	—	—	—	—	—	—	—	—	—	—	—	—	—	—	—	—	—	—	—	—	—	—
3652	—	—	—	—	○	—	—	—	—	—	—	—	—	—	—	—	—	—	—	—	—	—	—	—	—	—	—	—	—	—	—	—	—	—	—	—	○	—	—	—	—	—	—	—	—	—	—	—	—	—	—	—	—	—	—	—	—	—	—	—	—	—	—	—	—	—	—	—	—	—	—	—	—	—	—	—	—	—	—	—	—	—	—
3653	—	—	—	—	○	—	—	—	—	—	—	—	—	—	—	—	—	—	—	—	—	—	—	—	—	—	—	—	—	—	—	—	—	—	—	—	○	—	—	—	—	—	—	—	—	—	—	○	○	—	○	—	—	—	—	○	—	—	—	—	—	—	—	—	—	—	—	—	—	—	—	—	—	—	—	—	—	—	—	—	—	—	—
3654	—	—	—	—	○	—	—	—	—	—	—	—	—	—	—	—	—	—	—	—	—	—	—	—	—	—	—	—	—	—	—	—	—	—	—	—	○	—	—	—	—	—	—	—	—	—	—	—	—	—	—	—	—	—	—	—	—	—	—	—	—	—	—	—	—	—	—	—	—	—	—	—	—	—	—	—	—	—	—	—	—	—	—
3655	—	—	—	—	○	—	—	—	—	—	—	—	—	—	—	—	—	—	—	—	—	—	—	—	—	—	—	—	—	—	—	—	—	—	—	—	○	—	—	—	—	—	—	—	—	—	—	—	—	—	—	—	—	—	—	—	—	—	—	—	—	—	—	—	—	—	—	—	—	—	—	—	—	—	—	—	—	—	—	—	—	—	—
3656	—	—	—	—	○	—	—	—	—	—	—	—	—	—	—	—	—	—	—	—	—	—	—	—	—	—	—	—	—	—	—	—	—	—	—	—	○	—	—	—	—	—	—	—	—	—	—	○	○	—	○	—	—	—	—	○	—	—	—	—	—	—	—	—	—	—	—	—	—	—	—	—	—	—	—	—	—	—	—	—	—	—	—
3657	—	—	—	—	○	—	—	—	—	—	—	—	—	—	—	—	—	—	—	—	—	—	—	—	—	—	—	—	—	—	—	—	—	—	—	—	○	—	—	—	—	—	—	—	—	—	—	—	—	—	—	—	—	—	—	—	—	—	—	—	—	—	—	—	—	—	—	—	—	—	—	—	—	—	—	—	—	—	—	—	—	—	—
3658	—	—	—	—	○	—	—	—	—	—	—	—	—	—	—	—	—	—	—	—	—	—	—	—	—	—	—	—	—	—	—	—	—	—	—	—	○	—	—	—	—	—	—	—	—	—	—	—	—	—	—	—	—	—	—	—	—	—	—	—	—	—	—	—	—	—	—	—	—	—	—	—	—	—	—	—	—	—	—	—	—	—	—
3659	—	—	—	—	○	—	—	—	—	—	—	—	—	—	—	—	—	—	—	—	—	—	—	—	—	—	—	—	—	—	—	—	—	—	—	—	○	—	—	—	—	—	—	—	—	—	—	—	—	—	—	—	—	—	—	—	—	—	—	—	—	—	—	—	—	—	—	—	—	—	—	—	—	—	—	—	—	—	—	—	—	—	—
3660	—	—	—	—	○	—	—	—	—	—	—	—	—	—	—	—	—	—	—	—	—	—	—	—	—	—	—	—	—	—	—	—	—	—	—	—	○	—	—	—	—	—	—	—	—	—	—	○	○	—	○	—	—	—	—	○	—	—	—	—	—	—	—	—	—	—	—	—	—	—	—	—	—	—	—	—	—	—	—	—	—	—	—
3661	—	—	—	—	○	—	—	—	—	—	—	—	—	—	—	—	—	—	—	—	—	—	—	—	—	—	—	—	—	—	—	—	—	—	—	—	○	—	—	—	—	—	—	—	—	—	—	—	—	—	—	—	—	—	—	—	—	—	—	—	—	—	—	—	—	—	—	—	—	—	—	—	—	—	—	—	—	—	—	—	—	—	—
3662	—	—	—	—	—	—	—	—	—	—	—	—	—	—	—	—	—	—	—	—	—	—	—	—	—	—	—	—	—	—	—	—	—	—	—	—	—	—	—	—	—	—	—	—	—	—	—	—	—	—	—	—	—	—	—	—	—	—	—	—	—	—	—	—	—	—	—	—	—	—	—	—	—	—	—	—	—	—	—	—	—	—	—
3663	—	—	—	—	—	—	—	—	—	—	—	—	—	—	—	—	—	—	—	—	—	—	—	—	—	—	—	—	—	—	—	—	—	—	—	—	—	—	—	—	—	—	—	—	—	—	—	—	—	—	—	—	—	—	—	—	—	—	—	—	—	—	—	—	—	—	—	—	—	—	—	—	—	—	—	—	—	—	—	—	—	—	—
3664	—	—	—	—	○	—	—	—	—	—	—	—	—	—	—	—	—	—	—	—	—	—	—	—	—	—	—	—	—	—	—	—	—	—	—	—	○	—	—	—	—	—	—	—	—	—	—	○	○	—	○	—	—	—	—	○	—	—	—	—	—	—	—	—	—	—	—	—	—	—	—	—	—	—	—	—	—	—	—	—	—	—	—
3665	—	—	—	—	○	—	—	—	—	—	—	—	—	—	—	—	—	—	—	—	—	—	—	—	—	—	—	—	—	—	—	—	—	—	—	—	—	○	—	—	—	—	—	—	—	—	—	—	—	—	—	—	—	—	—	—	—	—	—	—	—	—	—	—	—	—	—	—	—	—	—	—	—	—	—	—	—	—	—	—	—	—	—
3666	—	—	—	—	—	—	—	—	—	—	—	—	—	—	—	—	—	—	—	—	—	—	—	—	—	—	—	—	—	—	—	—	—	—	—	—	—	—	—	—	—	—	—	—	—	—	—	—	—	—	—	—	—	—	—	—	—	—	—	—	—	—	—	—	—	—	—	—	—	—	—	—	—	—	—	—	—	—	—	—	—	—	—
3667	—	—	—	—	—	—	—	—	—	—	—	—	—	—	—	—	—	—	—	—	—	—	—	—	—	—	—	—	—	—	—	—	—	—	—	—	—	—	—	—	—	—	—	—	—	—	—	—	—	—	—	—	—	—	—	—	—	—	—	—	—	—	—	—	—	—	—	—	—	—	—	—	—	—	—	—	—	—	—	—	—	—	—
3668	—	—	—	—	—	—	—	—	—	—	—	—	—	—	—	—	—	—	—	—	—	—	—	—	—	—	—	—	—	—	—	—	—	—	—	—	—	—	—	—	—	—	—	—	—	—	—	—	—	—	—	—	—	—	—	—	—	—	—	—	—	—	—	—	—	—	—	—	—	—	—	—	—	—	—	—	—	—	—	—	—	—	—
3669	—	—	—	—	—	—	—	—	—	—	—	—	—	—	—	—	—	—	—	—	—	—	—	—	—	—	—	—	—	—	—	—	—	—	—	—	—	—	—	—	—	—	—	—	—	—	—	—	—	—	—	—	—	—	—	—	—	—	—	—	—	—	—	—	—	—	—	—	—	—	—	—	—	—	—	—	—	—	—	—	—	—	—
3670	記載内容は兼用設備の主側（スプレイ設備，放水設備）を参照																																																																																				
3671	—	—	—	—	—	—	—	—	—	—	—	—	—	—	—	—	—	—	—	—	—	—	—	—	—	—	—	—	—	—	—	—	—	—	—	—	—	—	—	—	—	—	—	—	—	—	—	—	—	—	—	—	—	—	—	—	—	—	—	—	—	—	—	—	—	—	—	—	—	—	—	—	—	—	—	—	—	—	—	—	—	—	—
3672	—	—	—	—	—	—	—	—	—	—	—	—	—	—	—	—	—	—	—	—	—	—	—	—	—	—	—	—	—	—	—	—	—	—	—	—	—	—	—	—	—	—	—	—	—	—	—	—	—	—	—	—	—	—	—	—	—	—	—	—	—	—	—	—	—	—	—	—	—	—	—	—	—	—	—	—	—	—	—	—	—	—	—
3673	—	—	—	—	—	—	—	—	—	—	—	—	—	—	—	—	—	—	—	—	—	—	—	—	—	—	—	—	—	—	—	—	—	—	—	—	—	—	—	—	—	—	—	—	—	—	—	—	—	—	—	—	—	—	—	—	—	—	—	—	—	—	—	—	—	—	—	—	—	—	—	—	—	—	—	—	—	—	—	—	—	—	—
3674	—	—	—	—	—	—	—	—	—	—	—	—	—	—	—	—	—	—	—	—	—	—	—	—	—	—	—	—	—	—	—	—	—	—	—	—	—	—	—	—	—	—	—	—	—	—	—	—	—	—	—	—	—	—	—	—	—	—	—	—	—	—	—	—	—	—	—	—	—	—	—	—	—	—	—	—	—	—	—	—	—	—	—
3675	—	—	—	—	—	—	—	—	—	—	—	—	—	—	—	—	—	—	—	—	—	—	—	—	—	—	—	—	—	—	—	—	—	—	—	—	—	—	—	—	—	—	—	—	—	—	—	—	—	—	—	—	—	—	—	—	—	—	—	—	—	—	—	—	—	—	—	—	—	—	—	—	—	—	—	—	—	—	—	—	—	—	—
3676	—	—	—	—	—	—	—	—	—	—	—	—	—	—	—	—	—	—	—	—	—	—	—	—	—	—	—	—	—	—	—	—	—	—	—	—	—	—	—	—	—	—	—	—	—	—	—	—	—	—	—	—	—	—	—	—	—	—	—	—	—	—	—	—	—	—	—	—	—	—	—	—	—	—	—	—	—	—	—	—	—	—	—
3677	—	—	—	—	—	—	—	—	—	—	—	—	—	—	—	—	—	—	—	—	—	—	—	—	—	—	—	—	—	—	—	—	—	—	—	—	—	—	—	—	—	—	—	—	—	—	—	—	—	—	—	—	—	—	—	—	—	—	—	—	—	—	—	—	—	—	—	—	—	—	—	—	—	—	—	—	—	—	—	—	—	—	—
3678	—	—	—	—	—	—	—	—	—	—	—	—	—	—	—	—	—	—	—	—	—	—	—	—	—	—	—	—	—	—	—	—	—	—	—	—	—	—	—	—	—	—	—	—	—	—	—	—	—	—	—	—	—	—	—	—	—	—	—	—	—	—	—	—	—	—	—	—	—	—	—	—	—	—	—	—	—	—	—	—	—	—	—
3679	—	—	—	—	—	—	—	—	—	—	—	—	—	—	—	—	—	—	—	—	—	—	—	—	—	—	—	—	—	—	—	—	—	—	—	—	—	—	—	—	—	—	—	—	—	—	—	—	—	—	—	—	—	—	—	—	—	—	—	—	—	—	—	—	—	—	—	—	—	—	—	—	—	—	—	—	—	—	—	—	—	—	—
3680	—	—	—	—	—	—	—	—	—	—	—	—	—	—	—	—	—	—	—	—	—	—	—	—	—	—	—	—	—	—	—	—	—	—	—	—	—	—	—	—	—	—	—	—	—	—	—	—	—	—	—	—	—	—	—	—	—	—	—	—	—	—	—	—	—	—	—	—	—	—	—	—	—	—	—	—	—	—	—	—	—	—	—
3681	—	—	—	—	—	—	—	—	—	—	—	—	—	—	—	—	—	—	—	—	—	—	—	—	—	—	—	—	—	—	—	—	—	—	—	—	—	—	—	—	—	—	—	—	—	—	—	—	—	—	—	—	—	—	—	—	—	—	—	—	—	—	—	—	—	—	—	—	—	—	—	—	—	—	—	—	—	—	—	—	—	—	—
3682	—	—	—	—	○	—	—	—	—	—	—	—	—	—	—	—	—	—	—	—	—	—	—	—	—	—	—	—	—	—	—	—	—	—	—	—	○	○	—	—	—	—	—	—	—	—	○	—	—	—	—	—	—	—	—	—	—	—	—	—	—	—	—	—	—	—	—	—	—	—	—	—	—	—	—	—	—	—	—	—	—	—	—
3683	—	—	—	—	○	○	—	—	—	—	—	—	—	—	—	—	—	—	—	—	—	—	—	—	—	—	—	—	—	—	—	—	—	—	—	—	—	—	—	—	—	—	○	○	○	—	—	—	—	—	—	—	—	—	—	—	—	—	—	—	—	—	—	—	—	—	—	—	—	—	—	—	—	—	—	—	—	—	—	—	—	—	—
3684	—	—	—	—	—	—	—	—	—	—	—	—	—	—	—	—	—	—	—	—	—	—	—	—	—	—	—	—	—	—	—	—	—	—	—	—	—	—	—	—	—	—	—	—	—	—	—	—	—	—	—	—	—	—	—	—	—	—	—	—	—	—	—	—	—	—	—	—	—	—	—	—	—	—	—	—	—	—	—	—	—	—	—
3685	—	—	—	—	○	—	—	—	—	—	—	—	—	—	—	—	—	—	—	—	—	—	—	—	—	—	—	—	—	—	—	—	—	—	—	—	—	—	—	—	—	—	—	—	—	—	—	—	—	—	—	—	—	—	—	—	—	—	—	—	—	—	—	—	—	—	—	—	—	—	—	—	—	—	—	—	—	—	—	—	—	—	—
3686	—	—	—	—	—	—	—	—	—	—	—	—	—	—	—	—	—	—	—	—	—	—	—	—	—	—	—	—	—	—	—	—	—	—	—	—	—	—	—	—	—	—	—	—	—	—	—	—	—	—	—	—	—	—	—	—	—	—	—	—	—	—	—	—	—	—	—	—	—	—	—	—	—	—	—	—	—	—	—	—	—	—	—
3687	—	—	—	—	—	—	—	—	—	—	—	—	—	—	—	—	—	—	—	—	—	—	—	—	—	—	—	—	—	—	—	—	—	—	—	—	—	—	—	—	—	—	—	—	—	—	—	—	—	—	—	—	—	—	—	—	—	—	—	—	—	—	—	—	—	—	—	—	—	—	—	—	—	—	—	—	—	—	—	—	—	—	—
3688	—	—	—	—	—	—	—	—	—	—	—	—	—	—	—	—	—	—	—	—	—	—	—	—	—	—	—	—	—	—	—	—	—	—	—	—	—	—	—	—	—	—	—	—	—	—	—	—	—	—	—	—	—	—	—	—	—	—	—	—	—	—	—	—	—	—	—	—	—	—	—	—	—	—	—	—	—	—	—	—	—	—	—
3689	—	—	—	—	○	—	—	—	—	—	—	—	—	—	—	—	—	—	—	—	—	—	—	—	—	—	—	—	—	—	—	—	—	—	—	—	—	—	—	—	—	—	—	—	—	—	—	—	—	—	—	—	—	—	—	—	—	—	—	—	—	—	—	—	—	—	—	—	—	—	—	—	—	—	—	—	—	—	—	—	—	—	—
3690	—	—	—	—	—	—	—	—	—	—	—	—	—	—	—	—	—	—	—	—	—	—	—	—	—	—	—	—	—	—	—	—	—	—	—	—	—	—	—	—	—	—	—	—	—	—	—	—	—	—	—	—	—	—	—	—	—	—	—	—	—	—	—	—	—	—	—	—	—	—	—	—	—	—	—	—	—	—	—	—	—	—	—
3691	—	—	—	—	—	—	—	—	—	—	—	—	—	—	—	—	—	—	—	—	—	—	—	—	—	—	—	—	—	—	—	—	—	—	—	—	—	—	—	—	—	—	—	—	—	—	—	—	—	—	—	—	—	—	—	—	—	—	—	—	—	—	—	—	—	—	—	—	—	—	—	—	—	—	—	—	—	—	—	—	—	—	—
3692	—	—	—	—	—	—	—	—	—	—	—	—	—	—	—	—	—	—	—	—	—	—	—	—	—	—	—	—	—	—	—	—	—	—	—	—	—	—	—	—	—	—	—	—	—	—	—	—	—	—	—	—	—	—	—	—	—	—	—	—	—	—	—	—	—	—	—	—	—	—	—	—	—	—	—	—	—	—	—	—	—	—	—
3693	—	—	—	—	○	—	—	—	—	—	—	—	—	—	—	—	—	—	—	—	—	—	—	—	—	—	—	—	—	—	—	—	—	—	—	—	—	—	—	—	—	—	—	—	—	—	—	—	—	—	—	—	—	—	—	—	—	—	—	—	—	—	—	—	—	—	—	—	—	—	—	—	—	—	—	—	—	—	—	—	—	—	—
3694	—	—	—	—	—	—	—	—	—	—	—	—	—	—	—	—	—	—	—	—	—	—	—	—	—	—	—	—	—	—	—	—	—	—	—	—	—	—	—	—	—	—	—	—	—	—	○	—	—	—	—	—	—	—	—	—	—	—	—	—	—	—	—	—	—	—	—	—	—	—	—	—	—	—	—	—	—	—	—	—	—	—	—
3695	—	—	—	—	—	—	—	—	—	—	—	—	—	—	—	—	—	—	—	—	—	—	—	—	—	—	—	—	—	—	—	—	—	—	—	—	—	—	—	—	—	—	—	—	—	—	○	—	—	—	—	—	—	—	—	—	—	—	—	—	—	—	—	—	—	—	—	—	—	—	—	—	—	—	—	—	—	—	—	—	—	—	—
3696	—	—	—	—	—	—	—	—	—	—	—	—	—	—	—	—	—	—	—	—	—	—	—	—	—	—	—	—	—	—	—	—	—	—	—	—	—	—	—	—	—	—	—	—	—	—	○	—	—	—	—	—	—	—	—	—	—	—	—	—	—	—	—	—	—	—	—	—	—	—	—	—	—	—	—	—	—	—	—	—	—	—	—
3697	—	—	—	—	—	—	—	—	—	—	—	—	—	—	—	—	—	—	—	—	—	—	—	—	—	—	—	—	—	—	—	—	—	—	—	—	—	—	—	—	—	—	—	—	—	—	—	—	—	—	—	—	—	—	—	—	—	—	—	—	—	—	—	—	—	—	—	—	—	—	—	—	—	—	—	—	—	—	—	—	—	—	—
3698	—	—	—	—	—	—	—	—	—	—	—	—	—	—	—	—	—	—	—	—	—	—	—	—	—	—	—	—	—	—	—	—	—	—	—	—	—	—	—	—	—	—	—	—	—	—	—	—	—	—	—	—	—	—	—	—	—	—	—	—	—	—	—	—	—	—	—	—	—	—	—	—	—	—	—	—	—	—	—	—	—	—	—
3699	—	—	—	—	—	—	—	—	—	—	—	—	—	—	—	—	—	—	—	—	—	—	—	—	—	—	—	—	—	—	—	—	—	—	—	—	—	—	—	—	—	—	—	—	—	—	—	—	—	—	—	—	—	—	—	—	—	—	—	—	—	—	—	—	—	—	—	—	—	—	—	—	—	—	—	—	—	—	—	—	—	—	—

設工認申請対象機器の技術基準への適合性に係る整理

番号	施設区分		設備区分		機器名称	種類（主な））	設置場所	数量	申請区	変更区分	D B区分	S A区分	耐震設計	兼用（主な）	共用（主な）	備考
360	その他再処理設備の附属施設	その他の主要な事項	竜巻防護対策設備	—	—	竜巻防護対策設備（第１ガラス固化体貯蔵建屋　床面走行クレーン　逆転容器設置室）	建物・構築物	屋外	1	②-2	新設	非安重	—	C/—	—	—
361	その他再処理設備の附属施設	その他の主要な事項	竜巻防護対策設備	—	—	竜巻防護対策設備（非常用電源建屋　第２非常用ディーゼル発電機及び非常用内燃機関　燃料貯蔵室　A　北プロットA　南　プロットA　B　北プロットB　南プロットB）	建物・構築物	屋外	1	②-2	新設	非安重	—	C/—	—	—
362	その他再処理設備の附属施設	その他の主要な事項	竜巻防護対策設備	—	—	竜巻防護板（冷却塔接続　屋外設備）	建物・構築物	屋外	1	②-2	新設	非安重	—	C/—	—	—
363	その他再処理設備の附属施設	その他の主要な事項	溢水防護設備	—	—	溢水区画構造物：堰	建物・構築物	FA, 屋外	12	①	新設	非安重	—	C-2/—	—	—
364	その他再処理設備の附属施設	その他の主要な事項	溢水防護設備	—	—	溢水区画構造物：蓋	建物・構築物	FA	一式	①	新設	非安重	常設SA	—/—	主：溢水防護設備 従：高い初期設備	—
365	その他再処理設備の附属施設	その他の主要な事項	溢水防護設備	—	—	溢水区画構造物：止水板	建物・構築物	FA	一式	①	新設	非安重	常設SA	(一), (-2/ (1), 1.25s	主：溢水防護設備 従：高い初期設備	—
367	その他再処理設備の附属施設	その他の主要な事項	溢水防護設備	—	—	溢水区画構造物：水密扉（水密ハッチ含む）	建物・構築物	FA, 屋外	3	①	新設	非安重	—	C-2/—	—	—
368	その他再処理設備の附属施設	その他の主要な事項	溢水防護設備	—	—	溢水区画構造物：防水扉	建物・構築物	FA	2	①	新設	非安重	—	C-2/—	—	—
369	その他再処理設備の附属施設	その他の主要な事項	緊急避難弁	—	—	緊急避難弁	—	FA, 屋外	一式	①	新設	非安重	—	(-2/(-2)	—	—
370	その他再処理設備の附属施設	その他の主要な事項	溢水防護設備	—	—	自動検知・遮隔隔離システム	—	FB	一式	①	新設	非安重	—	C	—	—
371	その他再処理設備の附属施設	その他の主要な事項	溢水防護設備	—	—	溢水防護板	—	FA	一式	①	新設	非安重	—	C-2/—	—	—
372	その他再処理設備の附属施設	その他の主要な事項	溢水防護設備	—	—	床ドレン逆止弁	—	FA, 屋外	一式	①	新設	非安重	—	C-2/—	—	—
373	その他再処理設備の附属施設	その他の主要な事項	溢水防護設備	—	—	床ドレン逆止弁	—	AB	一式	①	新設	非安重	—	C-2/—	—	—
374	その他再処理設備の附属施設	その他の主要な事項	溢水防護設備	—	—	床ドレン逆止弁	—	KA	一式	①	新設	非安重	—	C-2/—	—	—
375	その他再処理設備の附属施設	その他の主要な事項	溢水防護設備	—	—	溢水区画構造物：堰	建物・構築物	AA	31	②-2	新設	非安重	—	C-2/—	—	—
376	その他再処理設備の附属施設	その他の主要な事項	溢水防護設備	—	—	溢水区画構造物：防水扉	建物・構築物	AA	6	②-2	新設	非安重	—	C-2/—	—	—
377	その他再処理設備の附属施設	その他の主要な事項	溢水防護設備	—	—	溢水区画構造物：防水扉	建物・構築物	AB	2	②-2	新設	非安重	—	C-2/—	—	—
378	その他再処理設備の附属施設	その他の主要な事項	溢水防護設備	—	—	溢水区画構造物：堰	建物・構築物	AC	9	②-2	新設	非安重	—	C-2/—	—	—
379	その他再処理設備の附属施設	その他の主要な事項	溢水防護設備	—	—	溢水区画構造物：防水扉	建物・構築物	AC	4	②-2	新設	非安重	—	C-2/—	—	—
380	その他再処理設備の附属施設	その他の主要な事項	溢水防護設備	—	—	溢水区画構造物：堰	建物・構築物	CA, CB	36	②-2	新設	非安重	—	C-2, 1, 25s/— (-2)/—	—	入域場の確保を考慮したグローブボックスを設置する部屋の堰は、当該を考慮する。
381	その他再処理設備の附属施設	その他の主要な事項	溢水防護設備	—	—	溢水区画構造物：堰	建物・構築物	AG	10	②-2	新設	非安重	—	C-2/—	—	—
382	その他再処理設備の附属施設	その他の主要な事項	溢水防護設備	—	—	溢水区画構造物：防水扉	建物・構築物	AG	4	②-2	新設	非安重	—	C-2/—	—	—
383	その他再処理設備の附属施設	その他の主要な事項	溢水防護設備	—	—	溢水区画構造物：堰	建物・構築物	KA	2	②-2	新設	非安重	—	C-2/—	—	—
384	その他再処理設備の附属施設	その他の主要な事項	溢水防護設備	—	—	溢水区画構造物：水密扉（水密ハッチ含む）	建物・構築物	KA	1	②-2	新設	非安重	—	C-2/—	—	—
385	その他再処理設備の附属施設	その他の主要な事項	溢水防護設備	—	—	溢水区画構造物：水密扉（水密ハッチ含む）	建物・構築物	KBE	1	②-2	新設	非安重	—	C-2/—	—	—
386	その他再処理設備の附属施設	その他の主要な事項	溢水防護設備	—	—	緊急避難弁	—	AA	一式	②-2	新設	非安重	—	(-2)/(-2)	—	—
387	その他再処理設備の附属施設	その他の主要な事項	溢水防護設備	—	—	自動検知・遮隔隔離システム	—	AA	一式	②-2	新設	非安重	—	C	—	—
388	その他再処理設備の附属施設	その他の主要な事項	溢水防護設備	—	—	溢水防護板	—	AA	一式	②-2	新設	非安重	—	C-2/—	—	—
389	その他再処理設備の附属施設	その他の主要な事項	溢水防護設備	—	—	床ドレン逆止弁	—	AA	一式	②-2	新設	非安重	—	C-2/—	—	—
390	その他再処理設備の附属施設	その他の主要な事項	溢水防護設備	—	—	緊急避難弁	—	AB	一式	②-2	新設	非安重	—	(-2)/(-2)	—	—
391	その他再処理設備の附属施設	その他の主要な事項	溢水防護設備	—	—	自動検知・遮隔隔離システム	—	TV20	一式	②-2	新設	非安重	—	C	—	—
392	その他再処理設備の附属施設	その他の主要な事項	溢水防護設備	—	—	緊急避難弁	—	AC	一式	②-2	新設	非安重	—	(-2)/(-2)	—	—
393	その他再処理設備の附属施設	その他の主要な事項	溢水防護設備	—	—	自動検知・遮隔隔離システム	—	AC	一式	②-2	新設	非安重	—	C	—	—
394	その他再処理設備の附属施設	その他の主要な事項	溢水防護設備	—	—	溢水防護板	—	AC	一式	②-2	新設	非安重	—	C-2/—	—	—
395	その他再処理設備の附属施設	その他の主要な事項	溢水防護設備	—	—	床ドレン逆止弁	—	AC	一式	②-2	新設	非安重	—	C-2/—	—	—
396	その他再処理設備の附属施設	その他の主要な事項	緊急避難弁	—	—	緊急避難弁	—	CA	一式	②-2	新設	非安重	—	(—2/ (C—2)	—	—
397	その他再処理設備の附属施設	その他の主要な事項	溢水防護設備	—	—	自動検知・遮隔隔離システム	—	屋外	一式	②-2	新設	非安重	—	C	—	—
398	その他再処理設備の附属施設	その他の主要な事項	溢水防護設備	—	—	床ドレン逆止弁	—	CA	一式	②-2	新設	非安重	—	C-2/—	—	—
399	その他再処理設備の附属施設	その他の主要な事項	緊急避難弁	—	—	緊急避難弁	—	TW6, T11	一式	②-2	新設	非安重	—	C-2/(C-2)	—	—
400	その他再処理設備の附属施設	その他の主要な事項	注水設備	—	—											記載内容は兼用設備の主側（スプレイ設備、放水設備）を参照
401	その他再処理設備の附属施設	その他の主要な事項	放出抑制設備	消火設備	—	連絡弁	—	屋外	2	②-2	新設	—	可搬型SA	—/—	主：消火設備 従：代替安全冷却水系	記載内容は兼用設備の主側（スプレイ設備、放水設備）を参照
402	その他再処理設備の附属施設	その他の主要な事項	放出抑制設備	消火設備	—	可搬型汚濁水拡散防止フェンス	—	屋外	一式	②-2	新設	—	可搬型SA	—/—	—	変更(再処理主)
403	その他再処理設備の附属施設	その他の主要な事項	放出抑制設備	消火設備	—	小型船舶	—	G13, G14	3	②-2	新設	—	可搬型SA	—/—	—	変更(再処理主)
404	その他再処理設備の附属施設	その他の主要な事項	放出抑制設備	消火設備	—	放射性物質吸着材	—	屋外	一式	②-2	新設	—	可搬型SA	—/—	—	変更(再処理主)
405	その他再処理設備の附属施設	その他の主要な事項	水供給設備	—	—	第１貯水槽	容器	G13	1	②-2	新設	—	常設SA	—/(1), 1.25s	—	変更(再処理主)
406	その他再処理設備の附属施設	その他の主要な事項	水供給設備	—	—	第２貯水槽	容器	G14	1	②-2	新設	—	常設SA	—/(1), 1.25s	—	変更(再処理主)
407	その他再処理設備の附属施設	その他の主要な事項	水供給設備	—	—	大型移送ポンプ車	ポンプ	屋外	8	②-2	新設	—	可搬型SA	—/—	主：放水設備 従：水供給設備	変更(再処理主)
408	その他再処理設備の附属施設	その他の主要な事項	水供給設備	—	—	可搬型建屋外ホース	主配管	屋外	一式	②-2	新設	—	可搬型SA	—/—	—	変更(再処理主) 流体：汽水
409	その他再処理設備の附属施設	その他の主要な事項	水供給設備	—	—	ホース展張車	—	屋外	8	②-2	新設	—	可搬型SA	—/—	主：水供給設備 従：代替安全冷却水系	変更(再処理主)
410	その他再処理設備の附属施設	その他の主要な事項	水供給設備	—	—	運搬車	—	屋外	8	②-2	新設	—	可搬型SA	—/—	主：水供給設備 従：代替安全冷却水系	変更(再処理主)
411	その他再処理設備の附属施設	その他の主要な事項	緊急時対策所	緊急時対策建屋	—	緊急時対策建屋の遮蔽設備（外壁、セル壁等）	建物・構築物	AZ	一式	②-2	新設	—	常設SA	—/S	—	変更(再処理主)
412	その他再処理設備の附属施設	その他の主要な事項	緊急時対策所	緊急時対策建屋	—	緊急時対策建屋	建物・構築物	屋外	一式	②-2	新設	非安重	常設SA	C/(S)	DB・SA兼用	変更(再処理主)
413	その他再処理設備の附属施設	その他の主要な事項	緊急時対策所	緊急時対策建屋	—	地下水排水設備（緊急時対策建屋用ｳ）	地下水排水設備	屋外	1	②-2	新設	—	常設SA	C-3/1, 25s C-3/— (C-3/—	—	変更(再処理主)
414	その他再処理設備の附属施設	その他の主要な事項	緊急時対策所	緊急時対策建屋換気設備	—	緊急時対策建屋加圧ユニット	容器	AZ	824	②-2	新設	—	常設SA	—/S	—	変更(再処理主)
415	その他再処理設備の附属施設	その他の主要な事項	緊急時対策所	緊急時対策建屋換気設備	—	緊急時対策建屋送風機	ファン	AZ	4	②-2	新設	非安重	常設SA	C/S	DB・SA兼用	変更(再処理主)
416	その他再処理設備の附属施設	その他の主要な事項	緊急時対策所	緊急時対策建屋換気設備	—	緊急時対策建屋フィルタユニット	フィルタ	AZ	6	②-2	新設	—	常設SA	—/S	—	変更(再処理主)
417	その他再処理設備の附属施設	その他の主要な事項	緊急時対策所	緊急時対策建屋換気設備	—	主要弁（Q116-W020, W0202, W0203, W0204）	主要弁	AZ	4	②-2	新設	—	常設SA	—/S	—	変更(再処理主)
418	その他再処理設備の附属施設	その他の主要な事項	緊急時対策所	緊急時対策建屋換気設備	—	主配管（待機室加圧系）	主配管	AZ	一式	②-2	新設	—	常設SA	—/S	—	変更(再処理主)
419	その他再処理設備の附属施設	その他の主要な事項	緊急時対策所	緊急時対策建屋換気設備	—	主配管（緊対所換気系）	主配管	AZ	一式	②-2	新設	非安重	常設SA	C/S	DB・SA兼用	変更(再処理主)
420	その他再処理設備の附属施設	その他の主要な事項	緊急時対策所	緊急時対策建屋換気設備	—	対策本部室差圧計	計装/管理設備	AZ	1	②-2	新設	—	常設SA	—/S	—	変更(再処理主)
421	その他再処理設備の附属施設	その他の主要な事項	緊急時対策所	緊急時対策建屋換気設備	—	待機室差圧計	計装/管理設備	AZ	1	②-2	新設	—	常設SA	—/S	—	変更(再処理主)
422	その他再処理設備の附属施設	その他の主要な事項	緊急時対策所	緊急時対策建屋換気設備	—	緊急時対策建屋排風機	—	AZ	4	②-2	新設	—	常設SA	—/S	—	変更(再処理主)
423	その他再処理設備の附属施設	その他の主要な事項	緊急時対策所	緊急時対策建屋換気設備	—	監視制御盤	—	AZ	1	②-2	新設	非安重	常設SA	C/S	DB・SA兼用	変更(再処理主)
424	その他再処理設備の附属施設	その他の主要な事項	緊急時対策所	緊急時対策建屋環境測定設備	—	可搬型酸素濃度計	—	AZ	3	②-2	新設	非安重	可搬型SA	—/—	DB・SA兼用	変更(再処理主)
425	その他再処理設備の附属施設	その他の主要な事項	緊急時対策所	緊急時対策建屋環境測定設備	—	可搬型窒素酸化物濃度計	—	AZ	3	②-2	新設	非安重	可搬型SA	—/—	DB・SA兼用	変更(再処理主)
426	その他再処理設備の附属施設	その他の主要な事項	緊急時対策所	緊急時対策建屋環境測定設備	—	可搬型二酸化炭素濃度計	—	AZ	3	②-2	新設	非安重	可搬型SA	—/—	DB・SA兼用	変更(再処理主)
427	その他再処理設備の附属施設	その他の主要な事項	緊急時対策所	緊急時対策建屋放射線計測設備	—	可搬型発電機	発電機	屋外	3	②-2	新設	—	可搬型SA	—/—	—	変更(再処理主)
428	その他再処理設備の附属施設	その他の主要な事項	緊急時対策所	緊急時対策建屋放射線計測設備	—	アルファ・ベータ線用サーベイメータ	計装/管理設備	AZ	2	②-2	新設	—	可搬型SA	—/—	—	変更(再処理主)
429	その他再処理設備の附属施設	その他の主要な事項	緊急時対策所	緊急時対策建屋放射線計測設備	—	可搬型ルテオセシタ	計装/管理設備	AZ	2	②-2	新設	—	可搬型SA	—/—	—	変更(再処理主)

番号	施設区分		設備区分		機器名称	種類（主な仕様）	設置場所	数量	申請区分	変更区分	DB区分	SA区分	耐震設計	兼用（主従）	共用（主従）	備考	第四十五条第一項	第四十八条第一項	第四十七条第一項	第四十五条第一項	第四十八条第一項	第四十九条第一項	第四十九条第二項	第五十条第一項第一号	第五十条第一項第二号	第五十条第一項第三号	第五十八条第二項	第五十一条第一項
3642	その他再処理設備の附属施設	その他の主要な事項	竜巻防護対策設備	—	—	飛来物防護板（第１ガラス防化飛行機運搬　床面走行クレーン　遮蔽容器設置）	建物・構築物	屋外	1	②-2	新設	非安重	—	C/—	—	—	—	—	—	—	—	—	—	—	—	—
3643	その他再処理設備の附属施設	その他の主要な事項	竜巻防護対策設備	—	—	飛来物防護板（非常用電源建屋　第２非常用ディーゼル発電機及び非常用所内電源系　給油配管　ａ　北プロッケ入　南　プロッケ入ｂ　北プロッケ上　南プロッケ）	建物・構築物	屋外	1	②-2	新設	非安重	—	C/—	—	—	—	—	—	—	—	—	—	—	—	—	—
3644	その他再処理設備の附属施設	その他の主要な事項	竜巻防護対策設備	—	—	飛来物防護板（冷却塔接続　屋外設備）	建物・構築物	屋外	1	②-2	新設	非安重	—	C/—	—	—	—	—	—	—	—	—	—	—	—	—	—
3645	その他再処理設備の附属施設	その他の主要な事項	溢水防護設備	—	—	溢水区画構造物：堰	建物・構築物	FA, 屋外	12	①	新設	非安重	—	C-2/—	—	—	—	—	—	—	—	—	—	—	—	—	—
3646	その他再処理設備の附属施設	その他の主要な事項	溢水防護設備	—	—	溢水区画構造物：蓋	建物・構築物	FA	一式	①	新設	非安重	常設SA	—/—	—	主：溢水防護設備 従：扉より防護設備	—	—	—	—	—	—	—	—	—	—	—	—
3647	その他再処理設備の附属施設	その他の主要な事項	溢水防護設備	—	—	溢水区画構造物：止水板	建物・構築物	FA	一式	①	新設	非安重	常設SA	(一), (-2/ (1), (-2)s	—	主：溢水防護設備 従：扉より防護設備	—	—	—	—	—	—	—	—	—	—	—	—
3648	その他再処理設備の附属施設	その他の主要な事項	溢水防護設備	—	—	溢水区画構造物：水密扉（水密ハッチ含む）	建物・構築物	FA, 屋外	3	①	新設	非安重	—	C-2/—	—	—	—	—	—	—	—	—	—	—	—	—	—
3649	その他再処理設備の附属施設	その他の主要な事項	溢水防護設備	—	—	溢水区画構造物：防水扉	建物・構築物	FA	2	①	新設	非安重	—	C-2/—	—	—	—	—	—	—	—	—	—	—	—	—	—
3650	その他再処理設備の附属施設	その他の主要な事項	溢水防護設備	—	—	緊急遮断弁	—	FA, 屋外	一式	①	新設	非安重	—	C-2/(C-2)	—	—	—	—	—	—	—	—	—	—	—	—	—
3651	その他再処理設備の附属施設	その他の主要な事項	溢水防護設備	—	—	自動検知・遠隔隔離システム	—	FB	一式	①	新設	非安重	—	C	—	—	—	—	—	—	—	—	—	—	—	—	—
3652	その他再処理設備の附属施設	その他の主要な事項	溢水防護設備	—	—	溢水防護板	—	FA	一式	①	新設	非安重	—	C-2/—	—	—	—	—	—	—	—	—	—	—	—	—	—
3653	その他再処理設備の附属施設	その他の主要な事項	溢水防護設備	—	—	床ドレン逆止弁	—	FA, 屋外	一式	①	新設	非安重	—	C-2/—	—	—	—	—	—	—	—	—	—	—	—	—	—
3654	その他再処理設備の附属施設	その他の主要な事項	溢水防護設備	—	—	床ドレン逆止弁	—	AB	一式	①	新設	非安重	—	C-2/—	—	—	—	—	—	—	—	—	—	—	—	—	—
3655	その他再処理設備の附属施設	その他の主要な事項	溢水防護設備	—	—	床ドレン逆止弁	—	KA	一式	①	新設	非安重	—	C-2/—	—	—	—	—	—	—	—	—	—	—	—	—	—
3656	その他再処理設備の附属施設	その他の主要な事項	溢水防護設備	—	—	溢水区画構造物：堰	建物・構築物	AA	31	②-2	新設	非安重	—	C-2/—	—	—	—	—	—	—	—	—	—	—	—	—	—
3657	その他再処理設備の附属施設	その他の主要な事項	溢水防護設備	—	—	溢水区画構造物：防水扉	建物・構築物	AA	6	②-2	新設	非安重	—	C-2/—	—	—	—	—	—	—	—	—	—	—	—	—	—
3658	その他再処理設備の附属施設	その他の主要な事項	溢水防護設備	—	—	溢水区画構造物：防水扉	建物・構築物	AB	2	②-2	新設	非安重	—	C-2/—	—	—	—	—	—	—	—	—	—	—	—	—	—
3659	その他再処理設備の附属施設	その他の主要な事項	溢水防護設備	—	—	溢水区画構造物：堰	建物・構築物	AC	9	②-2	新設	非安重	—	C-2/—	—	—	—	—	—	—	—	—	—	—	—	—	—
3660	その他再処理設備の附属施設	その他の主要な事項	溢水防護設備	—	—	溢水区画構造物：防水扉	建物・構築物	AC	4	②-2	新設	非安重	—	C-2/—	—	—	—	—	—	—	—	—	—	—	—	—	—
3661	その他再処理設備の附属施設	その他の主要な事項	溢水防護設備	—	—	溢水区画構造物：堰	建物・構築物	CA, CB	36	②-2	新設	非安重	—	C-2, 1, 2)s/— C-2/—	—	—	入域場の床出形状を設うグレーブボックスを設置する部屋の扉は、当ヒを考慮する。	—	—	—	—	—	—	—	—	—	—	—
3662	その他再処理設備の附属施設	その他の主要な事項	溢水防護設備	—	—	溢水区画構造物：堰	建物・構築物	AG	10	②-2	新設	非安重	—	C-2/—	—	—	—	—	—	—	—	—	—	—	—	—	—
3663	その他再処理設備の附属施設	その他の主要な事項	溢水防護設備	—	—	溢水区画構造物：防水扉	建物・構築物	AG	4	②-2	新設	非安重	—	C-2/—	—	—	—	—	—	—	—	—	—	—	—	—	—
3664	その他再処理設備の附属施設	その他の主要な事項	溢水防護設備	—	—	溢水区画構造物：堰	建物・構築物	KA	2	②-2	新設	非安重	—	C-2/—	—	—	—	—	—	—	—	—	—	—	—	—	—
3665	その他再処理設備の附属施設	その他の主要な事項	溢水防護設備	—	—	溢水区画構造物：水密扉（水密ハッチ含む）	建物・構築物	KA	1	②-2	新設	非安重	—	C-2/—	—	—	—	—	—	—	—	—	—	—	—	—	—
3666	その他再処理設備の附属施設	その他の主要な事項	溢水防護設備	—	—	溢水区画構造物：水密扉（水密ハッチ含む）	建物・構築物	KBE	1	②-2	新設	非安重	—	C-2/—	—	—	—	—	—	—	—	—	—	—	—	—	—
3667	その他再処理設備の附属施設	その他の主要な事項	溢水防護設備	—	—	緊急遮断弁	—	AA	一式	②-2	新設	非安重	—	C-2/(C-2)	—	—	—	—	—	—	—	—	—	—	—	—	—
3668	その他再処理設備の附属施設	その他の主要な事項	溢水防護設備	—	—	自動検知・遠隔隔離システム	—	AA	一式	②-2	新設	非安重	—	C	—	—	—	—	—	—	—	—	—	—	—	—	—
3669	その他再処理設備の附属施設	その他の主要な事項	溢水防護設備	—	—	溢水防護板	—	AA	一式	②-2	新設	非安重	—	C-2/—	—	—	—	—	—	—	—	—	—	—	—	—	—
3670	その他再処理設備の附属施設	その他の主要な事項	溢水防護設備	—	—	床ドレン逆止弁	—	AA	一式	②-2	新設	非安重	—	C-2/—	—	—	—	—	—	—	—	—	—	—	—	—	—
3671	その他再処理設備の附属施設	その他の主要な事項	溢水防護設備	—	—	緊急遮断弁	—	AB	一式	②-2	新設	非安重	—	C-2/(C-2)	—	—	—	—	—	—	—	—	—	—	—	—	—
3672	その他再処理設備の附属施設	その他の主要な事項	溢水防護設備	—	—	自動検知・遠隔隔離システム	—	TI20	一式	②-2	新設	非安重	—	C	—	—	—	—	—	—	—	—	—	—	—	—	—
3673	その他再処理設備の附属施設	その他の主要な事項	溢水防護設備	—	—	緊急遮断弁	—	AC	一式	②-2	新設	非安重	—	C-2/(C-2)	—	—	—	—	—	—	—	—	—	—	—	—	—
3674	その他再処理設備の附属施設	その他の主要な事項	溢水防護設備	—	—	自動検知・遠隔隔離システム	—	AC	一式	②-2	新設	非安重	—	C	—	—	—	—	—	—	—	—	—	—	—	—	—
3675	その他再処理設備の附属施設	その他の主要な事項	溢水防護設備	—	—	溢水防護板	—	AC	一式	②-2	新設	非安重	—	C-2/—	—	—	—	—	—	—	—	—	—	—	—	—	—
3676	その他再処理設備の附属施設	その他の主要な事項	溢水防護設備	—	—	床ドレン逆止弁	—	AC	一式	②-2	新設	非安重	—	C-2/—	—	—	—	—	—	—	—	—	—	—	—	—	—
3677	その他再処理設備の附属施設	その他の主要な事項	溢水防護設備	—	—	緊急遮断弁	—	CA	一式	②-2	新設	非安重	—	(—2/ (C—2)	—	—	—	—	—	—	—	—	—	—	—	—	—
3678	その他再処理設備の附属施設	その他の主要な事項	溢水防護設備	—	—	自動検知・遠隔隔離システム	—	屋外	一式	②-2	新設	非安重	—	C	—	—	—	—	—	—	—	—	—	—	—	—	—
3679	その他再処理設備の附属施設	その他の主要な事項	溢水防護設備	—	—	床ドレン逆止弁	—	CA	一式	②-2	新設	非安重	—	C-2/—	—	—	—	—	—	—	—	—	—	—	—	—	—
3680	その他再処理設備の附属施設	その他の主要な事項	溢水防護設備	—	—	緊急遮断弁 （冷却塔接続）	—	TI00, TI10	一式	②-2	新設	非安重	—	C-2/(C-2)	—	—	—	—	—	—	—	—	—	—	—	—	—
3681	その他再処理設備の附属施設	その他の主要な事項	溢水防護設備	—	—	緊急遮断弁 （冷却塔接続）	—	TI00, TI10	一式	②-2	新設	非安重	—	C-2/(C-2)	—	—	—	—	—	—	—	—	—	—	—	—	—
3682	その他再処理設備の附属施設	その他の主要な事項	溢水防護設備	—	—	緊急遮断弁	—	CA	一式	②-2	新設	非安重	—	(—2/ (C—2)	—	—	—	—	—	—	—	—	—	—	—	—	—
3683	その他再処理設備の附属施設	その他の主要な事項	溢水防護設備	—	—	自動検知・遠隔隔離システム	—	CA	一式	②-2	新設	非安重	—	C	—	—	—	—	—	—	—	—	—	—	—	—	—
3684	その他再処理設備の附属施設	その他の主要な事項	溢水防護設備	—	—	床ドレン逆止弁	—	CA	一式	②-2	新設	非安重	—	C-2/—	—	—	—	—	—	—	—	—	—	—	—	—	—
3685	その他再処理設備の附属施設	その他の主要な事項	溢水防護設備	—	—	緊急遮断弁 （冷却塔接続）	—	TI00, TI10	一式	②-2	新設	非安重	—	C-2/(C-2)	—	—	—	—	—	—	—	—	—	—	—	—	—
3686	その他再処理設備の附属施設	その他の主要な事項	溢水防護設備	—	—	緊急遮断弁 （冷却塔接続）	—	TI00, TI10	一式	②-2	新設	非安重	—	C-2/(C-2)	—	—	—	—	—	—	—	—	—	—	—	—	—
3687	その他再処理設備の附属施設	その他の主要な事項	溢水防護設備	—	—	緊急遮断弁	—	CA	一式	②-2	新設	非安重	—	C-2/(C-2)	—	—	—	—	—	—	—	—	—	—	—	—	—
3688	その他再処理設備の附属施設	その他の主要な事項	溢水防護設備	—	—	緊急遮断弁	—	CA	一式	②-2	新設	非安重	—	(—2/ (C—2)	—	—	—	—	—	—	—	—	—	—	—	—	—
3689	その他再処理設備の附属施設	その他の主要な事項	溢水防護設備	—	—	自動検知・遠隔隔離システム	—	屋外	一式	②-2	新設	非安重	—	C	—	—	—	—	—	—	—	—	—	—	—	—	—
3690	その他再処理設備の附属施設	その他の主要な事項	溢水防護設備	—	—	床ドレン逆止弁	—	CA	一式	②-2	新設	非安重	—	C-2/—	—	—	—	—	—	—	—	—	—	—	—	—	—
3691	その他再処理設備の附属施設	その他の主要な事項	溢水防護設備	—	—	緊急遮断弁 （冷却塔接続）	—	TI00, TI10	一式	②-2	新設	非安重	—	C-2/(C-2)	—	—	—	—	—	—	—	—	—	—	—	—	—
3692	その他再処理設備の附属施設	その他の主要な事項	溢水防護設備	—	—	緊急遮断弁 （冷却塔接続）	—	TI00, TI10	一式	②-2	新設	非安重	—	C-2/(C-2)	—	—	—	—	—	—	—	—	—	—	—	—	—
3693	その他再処理設備の附属施設	その他の主要な事項	溢水防護設備	—	—	緊急遮断弁	—	CA	一式	②-2	新設	非安重	—	C-2/(C-2)	—	—	—	—	—	—	—	—	—	—	—	—	—
3694	その他再処理設備の附属施設	その他の主要な事項	溢水防護設備	—	—	緊急遮断弁	—	CA	一式	②-2	新設	非安重	—	(—2/ (C—2)	—	—	—	—	—	—	—	—	—	—	—	—	—
3695	その他再処理設備の附属施設	その他の主要な事項	溢水防護設備	—	—	自動検知・遠隔隔離システム	—	屋外	一式	②-2	新設	非安重	—	C	—	—	—	—	—	—	—	—	—	—	—	—	—
3696	その他再処理設備の附属施設	その他の主要な事項	溢水防護設備	—	—	床ドレン逆止弁	—	CA	一式	②-2	新設	非安重	—	C-2/—	—	—	—	—	—	—	—	—	—	—	—	—	—
3697	その他再処理設備の附属施設	その他の主要な事項	溢水防護設備	—	—	緊急遮断弁 （冷却塔接続）	—	TI00, TI10	一式	②-2	新設	非安重	—	C-2/(C-2)	—	—	—	—	—	—	—	—	—	—	—	—	—
3698	その他再処理設備の附属施設	その他の主要な事項	溢水防護設備	—	—	緊急遮断弁 （冷却塔接続）	—	TI00, TI10	一式	②-2	新設	非安重	—	C-2/(C-2)	—	—	—	—	—	—	—	—	—	—	—	—	—
3699	その他再処理設備の附属施設	その他の主要な事項	溢水防護設備	—	—	緊急遮断弁 （冷却塔接続）	—	TI00, TI10	一式	②-2	新設	非安重	—	C-2/(C-2)	—	—	—	—	—	—	—	—	—	—	—	—	—
3700	その他再処理設備の附属施設	その他の主要な事項	溢水防護設備	—	—	緊急遮断弁 （冷却塔接続）	—	TI00, TI10	一式	②-2	新設	非安重	—	C-2/(C-2)	—	—	—	—	—	—	—	—	—	—	—	—	—
3701	その他再処理設備の附属施設	その他の主要な事項	溢水防護設備	—	—	緊急遮断弁 （冷却塔接続）	—	TI00, TI10	一式	②-2	新設	非安重	—	C-2/(C-2)	—	—	—	—	—	—	—	—	—	—	—	—	—
3702	その他再処理設備の附属施設	その他の主要な事項	溢水防護設備	—	—	緊急遮断弁 （冷却塔接続）	—	TI00, TI10	一式	②-2	新設	非安重	—	C-2/(C-2)	—	—	—	—	—	—	—	—	—	—	—	—	—
3703	その他再処理設備の附属施設	その他の主要な事項	溢水防護設備	—	—	緊急遮断弁 （冷却塔接続）	—	TI00, TI10	一式	②-2	新設	非安重	—	C-2/(C-2)	—	—	—	—	—	—	—	—	—	—	—	—	—
3704	その他再処理設備の附属施設	その他の主要な事項	溢水防護設備	—	—	緊急遮断弁 （冷却塔接続）	—	TI00, TI10	一式	②-2	新設	非安重	—	C-2/(C-2)	—	—	—	—	—	—	—	—	—	—	—	—	—
3705	その他再処理設備の附属施設	その他の主要な事項	溢水防護設備	—	—	緊急遮断弁 （冷却塔接続）	—	TI00, TI10	一式	②-2	新設	非安重	—	C-2/(C-2)	—	—	—	—	—	—	—	—	—	—	—	—	—
3706	その他再処理設備の附属施設	その他の主要な事項	溢水防護設備	—	—	緊急遮断弁 （冷却塔接続）	—	TI00, TI10	一式	②-2	新設	非安重	—	C-2/(C-2)	—	—	—	—	—	—	—	—	—	—	—	—	—
3707	その他再処理設備の附属施設	その他の主要な事項	溢水防護設備	—	—	緊急遮断弁 （冷却塔接続）	—	TI00, TI10	一式	②-2	新設	非安重	—	C-2/(C-2)	—	—	—	—	—	—	—	—	—	—	—	—	—
3708	その他再処理設備の附属施設	その他の主要な事項	溢水防護設備	—	—	緊急遮断弁 （冷却塔接続）	—	TI00, TI10	一式	②-2	新設	非安重	—	C-2/(C-2)	—	—	—	—	—	—	—	—	—	—	—	—	—
3709	その他再処理設備の附属施設	その他の主要な事項	溢水防護設備	—	—	緊急遮断弁 （冷却塔接続）	—	TI00, TI10	一式	②-2	新設	非安重	—	C-2/(C-2)	—	—	—	—	—	—	—	—	—	—	—	—	—
3710	その他再処理設備の附属施設	その他の主要な事項	溢水防護設備	—	—	緊急遮断弁 （冷却塔接続）	—	TI00, TI10	一式	②-2	新設	非安重	—	C-2/(C-2)	—	—	—	—	—	—	—	—	—	—	—	—	—
3711	その他再処理設備の附属施設	その他の主要な事項	溢水防護設備	—	—	緊急遮断弁 （冷却塔接続）	—	TI00, TI10	一式	②-2	新設	非安重	—	C-2/(C-2)	—	—	—	—	—	—	—	—	—	—	—	—	—
3712	その他再処理設備の附属施設	その他の主要な事項	溢水防護設備	—	—	緊急遮断弁 （冷却塔接続）	—	TI00, TI10	一式	②-2	新設	非安重	—	C-2/(C-2)	—	—	—	—	—	—	—	—	—	—	—	—	—
3713	その他再処理設備の附属施設	その他の主要な事項	溢水防護設備	—	—	緊急遮断弁 （冷却塔接続）	—	TI00, TI10	一式	②-2	新設	非安重	—	C-2/(C-2)	—	—	—	—	—	—	—	—	—	—	—	—	—
3714	その他再処理設備の附属施設	その他の主要な事項	溢水防護設備	—	—	緊急遮断弁 （冷却塔接続）	—	TI00, TI10	一式	②-2	新設	非安重	—	C-2/(C-2)	—	—	—	—	—	—	—	—	—	—	—	—	—
3715	その他再処理設備の附属施設	その他の主要な事項	溢水防護設備	—	—	緊急遮断弁 （冷却塔接続）	—	TI00, TI10	一式	②-2	新設	非安重	—	C-2/(C-2)	—	—	—	—	—	—	—	—	—	—	—	—	—
3716	その他再処理設備の附属施設	その他の主要な事項	溢水防護設備	—	—	緊急遮断弁 （冷却塔接続）	—	TI00, TI10	一式	②-2	新設	非安重	—	C-2/(C-2)	—	—	—	—	—	—	—	—	—	—	—	—	—
3717	その他再処理設備の附属施設	その他の主要な事項	溢水防護設備	—	—	緊急遮断弁 （冷却塔接続）	—	TI00, TI10	一式	②-2	新設	非安重	—	C-2/(C-2)	—	—	—	—	—	—	—	—	—	—	—	—	—
3718	その他再処理設備の附属施設	その他の主要な事項	溢水防護設備	—	—	緊急遮断弁 （冷却塔接続）	—	TI00, TI10	一式	②-2	新設	非安重	—	C-2/(C-2)	—	—	—	—	—	—	—	—	—	—	—	—	—
3719	その他再処理設備の附属施設	その他の主要な事項	溢水防護設備	—	—	緊急遮断弁 （冷却塔接続）	—	TI00, TI10	一式	②-2	新設	非安重	—	C-2/(C-2)	—	—	—	—	—	—	—	—	—	—	—	—	—
3720	その他再処理設備の附属施設	その他の主要な事項	溢水防護設備	—	—	緊急遮断弁 （冷却塔接続）	—	TI00, TI10	一式	②-2	新設	非安重	—	C-2/(C-2)	—	—	—	—	—	—	—	—	—	—	—	—	—
3721	その他再処理設備の附属施設	その他の主要な事項	溢水防護設備	—	—	緊急遮断弁 （冷却塔接続）	—	TI00, TI10	一式	②-2	新設	非安重	—	C-2/(C-2)	—	—	—	—	—	—	—	—	—	—	—	—	—
3722	その他再処理設備の附属施設	その他の主要な事項	溢水防護設備	—	—	緊急遮断弁 （冷却塔接続）	—	TI00, TI10	一式	②-2	新設	非安重	—	C-2/(C-2)	—	—	—	—	—	—	—	—	—	—	—	—	—
3723	その他再処理設備の附属施設	その他の主要な事項	溢水防護設備	—	—	緊急遮断弁 （冷却塔接続）	—	TI00, TI10	一式	②-2	新設	非安重	—	C-2/(C-2)	—	—	—	—	—	—	—	—	—	—	—	—	—
3724	その他再処理設備の附属施設	その他の主要な事項	溢水防護設備	—	—	緊急遮断弁 （冷却塔接続）	—	TI00, TI10	一式	②-2	新設	非安重	—	C-2/(C-2)	—	—	—	—	—	—	—	—	—	—	—	—	—
3725	その他再処理設備の附属施設	その他の主要な事項	溢水防護設備	—	—	緊急遮断弁 （冷却塔接続）	—	TI00, TI10	一式	②-2	新設	非安重	—	C-2/(C-2)	—	—	—	—	—	—	—	—	—	—	—	—	—
3726	その他再処理設備の附属施設	その他の主要な事項	溢水防護設備	—	—	緊急遮断弁 （冷却塔接続）	—	TI00, TI10	一式	②-2	新設	非安重	—	C-2/(C-2)	—	—	—	—	—	—	—	—	—	—	—	—	—
3727	その他再処理設備の附属施設	その他の主要な事項	溢水防護設備	—	—	緊急遮断弁 （冷却塔接続）	—	TI00, TI10	一式	②-2	新設	非安重	—	C-2/(C-2)	—	—	—	—	—	—	—	—	—	—	—	—	—
3728	その他再処理設備の附属施設	その他の主要な事項	溢水防護設備	—	—	緊急遮断弁 （冷却塔接続）	—	TI00, TI10	一式	②-2	新設	非安重	—	C-2/(C-2)	—	—	—	—	—	—	—	—	—	—	—	—	—
3729	その他再処理設備の附属施設	その他の主要な事項	溢水防護設備	—	—	緊急遮断弁 （冷却塔接続）	—	TI00, TI10	一式	②-2	新設	非安重	—	C-2/(C-2)	—	—	—	—	—	—	—	—	—	—	—	—	—
3730	その他再処理設備の附属施設	その他の主要な事項	溢水防護設備	—	—	緊急遮断弁 （冷却塔接続）	—	TI00, TI10	一式	②-2	新設	非安重	—	C-2/(C-2)	—	—	—	—	—	—	—	—	—	—	—	—	—
3731	その他再処理設備の附属施設	その他の主要な事項	溢水防護設備	—	—	緊急遮断弁 （冷却塔接続）	—	TI00, TI10	一式	②-2	新設	非安重	—	C-2/(C-2)	—	—	—	—	—	—	—	—	—	—	—	—	—
3732	その他再処理設備の附属施設	その他の主要な事項	溢水防護設備	—	—	緊急遮断弁 （冷却塔接続）	—	TI00, TI10	一式	②-2	新設	非安重	—	C-2/(C-2)	—	—	—	—	—	—	—	—	—	—	—	—	—
3733	その他再処理設備の附属施設	その他の主要な事項	溢水防護設備	—	—	緊急遮断弁 （冷却塔接続）	—	TI00, TI10	一式	②-2	新設	非安重	—	C-2/(C-2)	—	—	—	—	—	—	—	—	—	—	—	—	—
3734	その他再処理設備の附属施設	その他の主要な事項	溢水防護設備	—	—	緊急遮断弁 （冷却塔接続）	—	TI00, TI10	一式	②-2	新設	非安重	—	C-2/(C-2)	—	—	—	—	—	—	—	—	—	—	—	—	—
3735	その他再処理設備の附属施設	その他の主要な事項	溢水防護設備	—	—	緊急遮断弁 （冷却塔接続）	—	TI00, TI10	一式	②-2	新設	非安重	—	C-2/(C-2)	—	—	—	—	—	—	—	—	—	—	—	—	—
3736	その他再処理設備の附属施設	その他の主要な事項	溢水防護設備	—	—	緊急遮断弁 （冷却塔接続）	—	TI00, TI10	一式	②-2	新設	非安重	—	C-2/(C-2)	—	—	—	—	—	—	—	—	—	—	—	—	—
3737	その他再処理設備の附属施設	その他の主要な事項	溢水防護設備	—	—	緊急遮断弁 （冷却塔接続）	—	TI00, TI10	一式	②-2	新設	非安重	—	C-2/(C-2)	—	—	—	—	—	—	—	—	—	—	—	—	—
3738	その他再処理設備の附属施設	その他の主要な事項	溢水防護設備	—	—	緊急遮断弁 （冷却塔接続）	—	TI00, TI10	一式	②-2	新設	非安重	—	C-2/(C-2)	—	—	—	—	—	—	—	—	—	—	—	—	—
3739	その他再処理設備の附属施設	その他の主要な事項	溢水防護設備	—	—	緊急遮断弁 （冷却塔接続）	—	TI00, TI10	一式	②-2	新設	非安重	—	C-2/(C-2)	—	—	—	—	—	—	—	—	—	—	—	—	—
3740	その他再処理設備の附属施設	その他の主要な事項	溢水防護設備	—	—	緊急遮断弁 （冷却塔接続）	—	TI00, TI10	一式	②-2	新設	非安重	—	C-2/(C-2)	—	—	—	—	—	—	—	—	—	—	—	—	—
3741	その他再処理設備の附属施設	その他の主要な事項	溢水防護設備	—	—	緊急遮断弁 （冷却塔接続）	—	TI00, TI10	一式	②-2	新設	非安重	—	C-2/(C-2)	—	—	—	—	—	—	—	—	—	—	—	—	—
3742	その他再処理設備の附属施設	その他の主要な事項	溢水防護設備	—	—	緊急遮断弁 （冷却塔接続）	—	TI00, TI10	一式	②-2	新設	非安重	—	C-2/(C-2)	—	—	—	—	—	—	—	—	—	—	—	—	—
3743	その他再処理設備の附属施設	その他の主要な事項	溢水防護設備	—	—	緊急遮断弁 （冷却塔接続）	—	TI00, TI10	一式	②-2	新設	非安重	—	C-2/(C-2)	—	—	—	—	—	—	—	—	—	—	—	—	—
3744	その他再処理設備の附属施設	その他の主要な事項	溢水防護設備	—	—	緊急遮断弁 （冷却塔接続）	—	TI00, TI10	一式	②-2	新設	非安重	—	C-2/(C-2)	—	—	—	—	—	—	—	—	—	—	—	—	—
3745	その他再処理設備の附属施設	その他の主要な事項	溢水防護設備	—	—	緊急遮断弁 （冷却塔接続）	—	TI00, TI10	一式	②-2	新設	非安重	—	C-2/(C-2)	—	—	—	—	—	—	—	—	—	—	—	—	—
3746	その他再処理設備の附属施設	その他の主要な事項	溢水防護設備	—	—	緊急遮断弁 （冷却塔接続）	—	TI00, TI10	一式	②-2	新設	非安重	—	C-2/(C-2)	—	—	—	—	—	—	—	—	—	—	—	—	—
3747	その他再処理設備の附属施設	その他の主要な事項	溢水防護設備	—	—	緊急遮断弁 （冷却塔接続）	—	TI00, TI10	一式	②-2	新設	非安重	—	C-2/(C-2)	—	—	—	—	—	—	—	—	—	—	—	—	—
3748	その他再処理設備の附属施設	その他の主要な事項	溢水防護設備	—	—	緊急遮断弁 （冷却塔接続）	—	TI00, TI10	一式	②-2	新設	非安重	—	C-2/(C-2)	—	—	—	—	—	—	—	—	—	—	—	—	—
3749	その他再処理設備の附属施設	その他の主要な事項	溢水防護設備	—	—	緊急遮断弁 （冷却塔接続）	—	TI00, TI10	一式	②-2	新設	非安重	—	C-2/(C-2)	—	—	—	—	—	—	—	—	—	—	—	—	—
3750	その他再処理設備の附属施設	その他の主要な事項	溢水防護設備	—	—	緊急遮断弁 （冷却塔接続）	—	TI00, TI10	一式	②-2	新設	非安重	—	C-2/(C-2)	—	—	—	—	—	—	—	—	—	—	—	—	—
3751	その他再処理設備の附属施設	その他の主要な事項	溢水防護設備	—	—	緊急遮断弁 （冷却塔接続）	—	TI00, TI10	一式	②-2	新設	非安重	—	C-2/(C-2)	—	—	—	—	—	—	—	—	—	—	—	—	—
3752	その他再処理設備の附属施設	その他の主要な事項	溢水防護設備	—	—	緊急遮断弁 （冷却塔接続）	—	TI00, TI10	一式	②-2	新設	非安重	—	C-2/(C-2)	—	—	—	—	—	—	—	—	—	—	—	—	—
3753	その他再処理設備の附属施設	その他の主要な事項	溢水防護設備	—	—	緊急遮断弁 （冷却塔接続）	—	TI00, TI10	一式	②-2	新設	非安重	—	C-2/(C-2)	—	—	—	—	—	—	—	—	—	—	—	—	—
3754	その他再処理設備の附属施設	その他の主要な事項	溢水防護設備	—	—	緊急遮断弁 （冷却塔接続）	—	TI00, TI10	一式	②-2	新設	非安重	—	C-2/(C-2)	—	—	—	—	—	—	—	—	—	—	—	—	—
3755	その他再処理設備の附属施設	その他の主要な事項	溢水防護設備	—	—	緊急遮断弁 （冷却塔接続）	—	TI00, TI10	一式	②-2	新設	非安重	—	C-2/(C-2)	—	—	—	—	—	—	—	—	—	—	—	—	—
3756	その他再処理設備の附属施設	その他の主要な事項	溢水防護設備	—	—	緊急遮断弁 （冷却塔接続）	—	TI00, TI10	一式	②-2	新設	非安重	—	C-2/(C-2)	—	—	—	—	—	—	—	—	—	—	—	—	—
3757	その他再処理設備の附属施設	その他の主要な事項	溢水防護設備	—	—	緊急遮断弁 （冷却塔接続）	—	TI00, TI10	一式	②-2	新設	非安重	—	C-2/(C-2)	—	—	—	—	—	—	—	—	—	—	—	—	—
3758	その他再処理設備の附属施設	その他の主要な事項	溢水防護設備	—	—	緊急遮断弁 （冷却塔接続）	—	TI00, TI10	一式	②-2	新設	非安重	—	C-2/(C-2)	—	—	—	—	—	—	—	—	—	—

設工認申請対象機器の技術基準への適合性に係る整理

番号	施設区分		設備区分			機器名称	機種（注16）	設置場所	数量	申請回	変更区分	DB区分	SA区分	耐震設計	兼用（主従）	共用（主従）	備考
3700	その他再処理設備の附属施設	その他の主要な事項	緊急時対策所	緊急時対策建屋放射線計測設備	—	可搬型ダストモニタ	計装/放管設備	屋外	2	②-2	新設	—	可搬型SA	—/—	—	MOX(再処理主)	
3701	その他再処理設備の附属施設	その他の主要な事項	緊急時対策所	緊急時対策建屋放射線計測設備	—	可搬型線量率計	計装/放管設備	屋外	2	②-2	新設	—	可搬型SA	—/—	—	MOX(再処理主)	
3702	その他再処理設備の附属施設	その他の主要な事項	緊急時対策所	緊急時対策建屋放射線計測設備	—	可搬型ダストサンプラ	—	AZ	2	②-2	新設	—	可搬型SA	—/—	—	MOX(再処理主)	
3703	その他再処理設備の附属施設	その他の主要な事項	緊急時対策所	緊急時対策建屋放射線計測設備	—	可搬型データ伝送装置	—	屋外	2	②-2	新設	—	可搬型SA	—/—	—	MOX(再処理主)	
3704	その他再処理設備の附属施設	その他の主要な事項	緊急時対策所	緊急時対策建屋情報把握設備	—	緊急時データ収集装置（ＤＢ）盤	—	AZ	2	②-2	新設	非安重	常設SA	C/—	—	—	
3705	その他再処理設備の附属施設	その他の主要な事項	緊急時対策所	緊急時対策建屋情報把握設備	—	データ表示装置 ERDS端末（ＤＢ）	—	AZ	2	②-2	新設	非安重	常設SA	C/—	—	—	
3706	その他再処理設備の附属施設	その他の主要な事項	緊急時対策所	緊急時対策建屋情報把握設備	—	緊急時データ収集装置（ＳＡ）盤	—	AZ	4	②-2	新設	—	常設SA	—/S	—	MOX(再処理主)	
3707	その他再処理設備の附属施設	その他の主要な事項	緊急時対策所	緊急時対策建屋情報把握設備	—	情報表示装置 ERDS端末（ＳＡ）	—	AZ	2	②-2	新設	—	常設SA	—/S	—	MOX(再処理主)	
3708	その他再処理設備の附属施設	その他の主要な事項	緊急時対策所	緊急時対策建屋電源設備	—	重油貯槽	容器	屋外	2	②-2	新設	—	常設SA	—/S	—	MOX(再処理主)	
3709	その他再処理設備の附属施設	その他の主要な事項	緊急時対策所	緊急時対策建屋電源設備	—	燃料油サービスタンク	容器	AZ	2	②-2	新設	—	常設SA	—/S	—	MOX(再処理主)	
3710	その他再処理設備の附属施設	その他の主要な事項	緊急時対策所	緊急時対策建屋電源設備	—	燃料油移送ポンプ	ポンプ	AZ	4	②-2	新設	—	常設SA	—/S	—	MOX(再処理主)	
3711	その他再処理設備の附属施設	その他の主要な事項	緊急時対策所	緊急時対策建屋電源設備	—	発電機室送風機	ファン	AZ	2	②-2	新設	—	常設SA	—/S	—	MOX(再処理主)	
3712	その他再処理設備の附属施設	その他の主要な事項	緊急時対策所	緊急時対策建屋電源設備	—	主配管（緊対所燃料補給設備系）	主配管	AZ，屋外	一式	②-2	新設	—	常設SA	—/S	—	MOX(再処理主)	
3713	その他再処理設備の附属施設	その他の主要な事項	緊急時対策所	緊急時対策建屋電源設備	—	主配管（緊対所発電機室系）	主配管	AZ	一式	②-2	新設	—	常設SA	—/S	—	MOX(再処理主)	
3714	その他再処理設備の附属施設	その他の主要な事項	緊急時対策所	緊急時対策建屋電源設備	—	緊急時対策建屋用発電機	発電機	AZ	2	②-2	新設	—	常設SA	—/S	—	MOX(再処理主)	
3715	その他再処理設備の附属施設	その他の主要な事項	緊急時対策所	緊急時対策建屋電源設備	—	6.9kVメタクラ	電源盤	AZ	2	②-2	新設	—	常設SA	—/S	—	MOX(再処理主)	
3716	その他再処理設備の附属施設	その他の主要な事項	緊急時対策所	緊急時対策建屋電源設備	—	460Vパワーセンタ	電源盤	AZ	4	②-2	新設	—	常設SA	—/S	—	MOX(再処理主)	
3717	その他再処理設備の附属施設	その他の主要な事項	緊急時対策所	緊急時対策建屋電源設備	—	105V対策本部室分電盤	電源盤	AZ	1	②-2	新設	—	常設SA	—/C	—	MOX(再処理主)	
3718	その他再処理設備の附属施設	その他の主要な事項	緊急時対策所	緊急時対策建屋電源設備	—	460Vコントロールセンタ	電源盤	AZ	4	②-2	新設	—	常設SA	—/S	—	MOX(再処理主)	
3719	その他再処理設備の附属施設	その他の主要な事項	緊急時対策所	緊急時対策建屋電源設備	—	105V無停電電源装置	無停電電源装置	AZ	2	②-2	新設	—	常設SA	—/S	—	MOX(再処理主)	
3720	その他再処理設備の附属施設	その他の主要な事項	緊急時対策所	緊急時対策建屋電源設備	—	105V無停電分電盤	無停電電源装置	AZ	2	②-2	新設	—	常設SA	—/S	—	MOX(再処理主)	
3721	その他再処理設備の附属施設	その他の主要な事項	緊急時対策所	緊急時対策建屋電源設備	—	110V充電器盤	電力貯蔵装置	AZ	2	②-2	新設	—	常設SA	—/S	—	MOX(再処理主)	
3722	その他再処理設備の附属施設	その他の主要な事項	緊急時対策所	緊急時対策建屋電源設備	—	110V蓄電池	電力貯蔵装置	AZ	2	②-2	新設	—	常設SA	—/S	—	MOX(再処理主)	
3723	その他再処理設備の附属施設	その他の主要な事項	緊急時対策所	緊急時対策建屋電源設備	—	DG始動用充電器盤	電力貯蔵装置	AZ	2	②-2	新設	—	常設SA	—/S	—	MOX(再処理主)	
3724	その他再処理設備の附属施設	その他の主要な事項	緊急時対策所	緊急時対策建屋電源設備	—	DG始動用蓄電池	電力貯蔵装置	AZ	2	②-2	新設	—	常設SA	—/S	—	MOX(再処理主)	
3725	その他再処理設備の附属施設	その他の主要な事項	緊急時対策所	緊急時対策建屋電源設備	—	105Vサーバ室分電盤	—	AZ	1	②-2	新設	—	常設SA	—/C	—	MOX(再処理主)	
3726	その他再処理設備の附属施設	その他の主要な事項	緊急時対策所	緊急時対策建屋電源設備	—	105V居室系分電盤	—	AZ	1	②-2	新設	—	常設SA	—/C	—	MOX(再処理主)	
3727	その他再処理設備の附属施設	その他の主要な事項	緊急時対策所	緊急時対策建屋電源設備	—	105V計測交流電源盤	—	AZ	2	②-2	新設	—	常設SA	—/C	—	MOX(再処理主)	
3728	その他再処理設備の附属施設	その他の主要な事項	緊急時対策所	緊急時対策建屋電源設備	—	105V無停電交流分電盤	—	AZ	1	②-2	新設	—	常設SA	—/C	—	MOX(再処理主)	
3729	その他再処理設備の附属施設	その他の主要な事項	緊急時対策所	緊急時対策建屋電源設備	—	105V無停電電源装置（データ収集装置用）	—	AZ	1	②-2	新設	—	常設SA	—/C	—	MOX(再処理主)	
3730	その他再処理設備の附属施設	その他の主要な事項	緊急時対策所	緊急時対策建屋電源設備	—	360V蓄電池	—	AZ	1	②-2	新設	—	常設SA	—/C	—	MOX(再処理主)	
3731	その他再処理設備の附属施設	その他の主要な事項	通信連絡設備	通信連絡設備	所内通信連絡設備	ファクシミリ	—	AG FA	一式	②-2	新設	非安重	常設SA	C/（C）	主：所内通信連絡設備 従：通信連絡設備	—	
3732	その他再処理設備の附属施設	その他の主要な事項	通信連絡設備	通信連絡設備	所内通信連絡設備	ページング装置	—	AA AB AC AD AE AG AK AZ BA CA DA FB GC KA KB EA	一式	②-2	新設	非安重	常設SA	C/（C）	主：所内通信連絡設備 従：通信連絡設備	MOX（再処理主） 再処理（E主）	
3733	その他再処理設備の附属施設	その他の主要な事項	通信連絡設備	通信連絡設備	所内通信連絡設備	一般加入電話	—	AG FA	一式	②-2	新設	非安重	常設SA	C/（C）	主：所内通信連絡設備 従：通信連絡設備	—	
3734	その他再処理設備の附属施設	その他の主要な事項	通信連絡設備	通信連絡設備	所内通信連絡設備	所内携帯電話	—	AG DA GC	一式	②-2	新設	非安重	常設SA	C/（C）	主：所内通信連絡設備 従：通信連絡設備	E，MOX(再処理主)	
3735	その他再処理設備の附属施設	その他の主要な事項	通信連絡設備	通信連絡設備	所内通信連絡設備	専用回線電話	—	AG AZ FA	一式	②-2	新設	非安重	常設SA	C/（C）	主：所内通信連絡設備 従：通信連絡設備	—	
3736	その他再処理設備の附属施設	その他の主要な事項	通信連絡設備	通信連絡設備	所内データ伝送設備	プロセスデータ伝送サーバ	—	AG	一式	②-2	新設	非安重	常設SA	C/（C）	主：所内データ伝送設備 従：通信連絡設備	—	
3737	その他再処理設備の附属施設	その他の主要な事項	通信連絡設備	通信連絡設備	所内データ伝送設備	総合防災盤	—	AG	一式	②-2	新設	非安重	常設SA	C/（C）	主：所内データ伝送設備 従：通信連絡設備	—	
3738	その他再処理設備の附属施設	その他の主要な事項	通信連絡設備	通信連絡設備	所内データ伝送設備	環境中継サーバ	—	AZ	1	②-2	新設	非安重	常設SA	C/（C）	主：通信連絡設備 従：代替通信連絡設備	MOX(再処理主)	
3739	その他再処理設備の附属施設	その他の主要な事項	通信連絡設備	通信連絡設備	所内データ伝送設備	放射線管理用計算機	—	AG	1	②-2	既設	非安重	常設SA	C/（C）	主：通信連絡設備 従：代替通信連絡設備	—	
3740	その他再処理設備の附属施設	その他の主要な事項	通信連絡設備	通信連絡設備	所外通信連絡設備	ファクシミリ	—	AZ	一式	②-2	既設	非安重	常設SA	C/（C）	主：所外通信連絡設備 従：通信連絡設備	MOX(再処理主)	
3741	その他再処理設備の附属施設	その他の主要な事項	通信連絡設備	通信連絡設備	所外通信連絡設備	一般加入電話	—	AZ	一式	②-2	既設	非安重	常設SA	C/（C）	主：所外通信連絡設備 従：通信連絡設備	MOX(再処理主)	
3742	その他再処理設備の附属施設	その他の主要な事項	通信連絡設備	通信連絡設備	所外通信連絡設備	一般携帯電話	—	AZ	一式	②-2	新設	非安重	常設SA	C/（C）	主：所外通信連絡設備 従：通信連絡設備	MOX(再処理主)	
3743	その他再処理設備の附属施設	その他の主要な事項	通信連絡設備	通信連絡設備	所外通信連絡設備	衛星携帯電話	—	AG AZ	一式	②-2	新設	非安重	常設SA	C/（C）	主：所外通信連絡設備 従：通信連絡設備	MOX(再処理主)	
3744	その他再処理設備の附属施設	その他の主要な事項	通信連絡設備	通信連絡設備	所外通信連絡設備	統合原子力防災ネットワークＩＰ－ＦＡＸ	—	AZ	一式	②-2	新設	非安重	常設SA	C/（S）	主：所外通信連絡設備 従：代替通信連絡設備	MOX(再処理主)	
3745	その他再処理設備の附属施設	その他の主要な事項	通信連絡設備	通信連絡設備	所外通信連絡設備	統合原子力防災ネットワークＩＰ電話	—	AZ	一式	②-2	新設	非安重	常設SA	C/（S）	主：所外通信連絡設備 従：代替通信連絡設備	MOX(再処理主)	
3746	その他再処理設備の附属施設	その他の主要な事項	通信連絡設備	通信連絡設備	所外通信連絡設備	統合原子力防災ネットワークＴＶ会議システム	—	AZ	一式	②-2	新設	非安重	常設SA	C/（S）	主：所外通信連絡設備 従：代替通信連絡設備	MOX(再処理主)	
3747	その他再処理設備の附属施設	その他の主要な事項	通信連絡設備	通信連絡設備	所外データ伝送設備	データ伝送設備	—	AZ	一式	②-2	新設	非安重	常設SA	C/（S）	主：所外データ伝送設備 従：代替通信連絡設備	—	
3748	その他再処理設備の附属施設	その他の主要な事項	通信連絡設備	代替通信連絡設備	—	可搬型トランシーバ（屋外用）	—	AG，FA，AZ，G13	一式	②-2	新設	—	可搬型SA	—/—	—	—	
3749	その他再処理設備の附属施設	その他の主要な事項	通信連絡設備	代替通信連絡設備	—	可搬型トランシーバ（屋内用）	—	AG，FA，AZ，G13	一式	②-2	新設	—	可搬型SA	—/—	—	—	
3750	その他再処理設備の附属施設	その他の主要な事項	通信連絡設備	代替通信連絡設備	—	可搬型衛星電話（屋外用）	—	AG，FA，AZ，G13	一式	②-2	新設	—	可搬型SA	—/—	—	MOX(再処理主)	
3751	その他再処理設備の附属施設	その他の主要な事項	通信連絡設備	代替通信連絡設備	—	可搬型衛星電話（屋内用）	—	AG，FA，AZ，G13	一式	②-2	新設	—	可搬型SA	—/—	—	MOX(再処理主)	
3752	その他再処理設備の附属施設	その他の主要な事項	通信連絡設備	代替通信連絡設備	—	可搬型通話装置	—	AG，G13	一式	②-2	新設	—	可搬型SA	—/—	—	—	
3753	その他再処理設備の附属施設	その他の主要な事項	通信連絡設備	代替通信連絡設備	—	代替通話系統	—	AA AB AC CA KA	一式	②-2	新設	—	常設SA	—/（C），1.2Ss	—	—	
3754	施設共通	—	—	—	—	基本設計方針	—	—	—	①/②-1/②-2/別設工認①/別設工認②	—	—	—	—	—	—	—

番号	第四条第1項	第四条第2項	第四条第3項	第五条第1項（注1）	第六条第1項	第六条第2項	第六条第3項	第七条第1項（注2）	第八条第1項（注3）	第八条第2項（注3）	第八条第3項（注3）	第九条第1項	第十条第1項	第十条第1項第一号	第十条第1項第二号	第十条第1項第三号	第十条第1項第四号	第十条第1項第五号	第十条第1項第六号	第十条第1項第七号	第十条第1項第八号	第十条第1項第九号イ	第十条第1項第九号ロ	第十条第1項第九号ハ	第十一条第1項	第十一条第2項	第十一条第3項	第十一条第4項	第十一条第5項	第十一条第6項	第十一条第7項	第十一条第8項	第十一条第9項	第十一条第10項	第十一条第11項	第十一条第12項	第十二条第1項	第十三条第1項	第十四条第1項第一号	第十四条第1項第二号	第十四条第1項第三号
3700	—	—	—	—	—	—	—	—	—	—	—	—	—	—	—	—	—	—	—	—	—	—	—	—	—	—	—	—	—	—	—	—	—	—	—	—	—	—	—	—	—
3701	—	—	—	—	—	—	—	—	—	—	—	—	—	—	—	—	—	—	—	—	—	—	—	—	—	—	—	—	—	—	—	—	—	—	—	—	—	—	—	—	—
3702	—	—	—	—	—	—	—	—	—	—	—	—	—	—	—	—	—	—	—	—	—	—	—	—	—	—	—	—	—	—	—	—	—	—	—	—	—	—	—	—	—
3703	—	—	—	—	—	—	—	—	—	—	—	—	—	—	—	—	—	—	—	—	—	—	—	—	—	—	—	—	—	—	—	—	—	—	—	—	—	—	—	—	—
3704	—	—	—	—	○	—	—	—	—	—	—	—	—	—	—	—	—	—	—	—	—	—	—	—	—	—	—	—	—	—	—	—	—	—	—	—	—	—	—	—	—
3705	—	—	—	—	○	—	—	—	—	—	—	—	—	—	—	—	—	—	—	—	—	—	—	—	—	—	—	—	—	—	—	—	—	—	—	—	—	—	—	—	—
3706	—	—	—	—	—	—	—	—	—	—	—	—	—	—	—	—	—	—	—	—	—	—	—	—	—	—	—	—	—	—	—	—	—	—	—	—	—	—	—	—	—
3707	—	—	—	—	—	—	—	—	—	—	—	—	—	—	—	—	—	—	—	—	—	—	—	—	—	—	—	—	—	—	—	—	—	—	—	—	—	—	—	—	—
3708	—	—	—	—	—	—	—	—	—	—	—	—	—	—	—	—	—	—	—	—	—	—	—	—	—	—	—	—	—	—	—	—	—	—	—	—	—	—	—	—	—
3709	—	—	—	—	—	—	—	—	—	—	—	—	—	—	—	—	—	—	—	—	—	—	—	—	—	—	—	—	—	—	—	—	—	—	—	—	—	—	—	—	—
3710	—	—	—	—	—	—	—	—	—	—	—	—	—	—	—	—	—	—	—	—	—	—	—	—	—	—	—	—	—	—	—	—	—	—	—	—	—	—	—	—	—
3711	—	—	—	—	—	—	—	—	—	—	—	—	—	—	—	—	—	—	—	—	—	—	—	—	—	—	—	—	—	—	—	—	—	—	—	—	—	—	—	—	—
3712	—	—	—	—	—	—	—	—	—	—	—	—	—	—	—	—	—	—	—	—	—	—	—	—	—	—	—	—	—	—	—	—	—	—	—	—	—	—	—	—	—
3713	—	—	—	—	—	—	—	—	—	—	—	—	—	—	—	—	—	—	—	—	—	—	—	—	—	—	—	—	—	—	—	—	—	—	—	—	—	—	—	—	—
3714	—	—	—	—	—	—	—	—	—	—	—	—	—	—	—	—	—	—	—	—	—	—	—	—	—	—	—	—	—	—	—	—	—	—	—	—	—	—	—	—	—
3715	—	—	—	—	—	—	—	—	—	—	—	—	—	—	—	—	—	—	—	—	—	—	—	—	—	—	—	—	—	—	—	—	—	—	—	—	—	—	—	—	—
3716	—	—	—	—	—	—	—	—	—	—	—	—	—	—	—	—	—	—	—	—	—	—	—	—	—	—	—	—	—	—	—	—	—	—	—	—	—	—	—	—	—
3717	—	—	—	—	—	—	—	—	—	—	—	—	—	—	—	—	—	—	—	—	—	—	—	—	—	—	—	—	—	—	—	—	—	—	—	—	—	—	—	—	—
3718	—	—	—	—	—	—	—	—	—	—	—	—	—	—	—	—	—	—	—	—	—	—	—	—	—	—	—	—	—	—	—	—	—	—	—	—	—	—	—	—	—
3719	—	—	—	—	—	—	—	—	—	—	—	—	—	—	—	—	—	—	—	—	—	—	—	—	—	—	—	—	—	—	—	—	—	—	—	—	—	—	—	—	—
3720	—	—	—	—	—	—	—	—	—	—	—	—	—	—	—	—	—	—	—	—	—	—	—	—	—	—	—	—	—	—	—	—	—	—	—	—	—	—	—	—	—
3721	—	—	—	—	—	—	—	—	—	—	—	—	—	—	—	—	—	—	—	—	—	—	—	—	—	—	—	—	—	—	—	—	—	—	—	—	—	—	—	—	—
3722	—	—	—	—	—	—	—	—	—	—	—	—	—	—	—	—	—	—	—	—	—	—	—	—	—	—	—	—	—	—	—	—	—	—	—	—	—	—	—	—	—
3723	—	—	—	—	—	—	—	—	—	—	—	—	—	—	—	—	—	—	—	—	—	—	—	—	—	—	—	—	—	—	—	—	—	—	—	—	—	—	—	—	—
3724	—	—	—	—	—	—	—	—	—	—	—	—	—	—	—	—	—	—	—	—	—	—	—	—	—	—	—	—	—	—	—	—	—	—	—	—	—	—	—	—	—
3725	—	—	—	—	—	—	—	—	—	—	—	—	—	—	—	—	—	—	—	—	—	—	—	—	—	—	—	—	—	—	—	—	—	—	—	—	—	—	—	—	—
3726	—	—	—	—	—	—	—	—	—	—	—	—	—	—	—	—	—	—	—	—	—	—	—	—	—	—	—	—	—	—	—	—	—	—	—	—	—	—	—	—	—
3727	—	—	—	—	—	—	—	—	—	—	—	—	—	—	—	—	—	—	—	—	—	—	—	—	—	—	—	—	—	—	—	—	—	—	—	—	—	—	—	—	—
3728	—	—	—	—	—	—	—	—	—	—	—	—	—	—	—	—	—	—	—	—	—	—	—	—	—	—	—	—	—	—	—	—	—	—	—	—	—	—	—	—	—
3729	—	—	—	—	—	—	—	—	—	—	—	—	—	—	—	—	—	—	—	—	—	—	—	—	—	—	—	—	—	—	—	—	—	—	—	—	—	—	—	—	—
3730	—	—	—	—	—	—	—	—	—	—	—	—	—	—	—	—	—	—	—	—	—	—	—	—	—	—	—	—	—	—	—	—	—	—	—	—	—	—	—	—	—
3731	—	—	—	—	△	—	—	—	—	—	—	—	—	—	—	—	—	—	—	—	—	—	—	—	—	—	—	—	—	—	—	—	—	—	—	—	—	—	—	—	—
3732	—	—	—	—	△	—	—	—	—	—	—	—	—	—	—	—	—	—	—	—	—	—	—	—	—	—	—	—	—	—	—	—	—	—	—	—	—	—	—	—	—
3733	—	—	—	—	△	—	—	—	—	—	—	—	—	—	—	—	—	—	—	—	—	—	—	—	—	—	—	—	—	—	—	—	—	—	—	—	—	—	—	—	—
3734	—	—	—	—	△	—	—	—	—	—	—	—	—	—	—	—	—	—	—	—	—	—	—	—	—	—	—	—	—	—	—	—	—	—	—	—	—	—	—	—	—
3735	—	—	—	—	△	—	—	—	—	—	—	—	—	—	—	—	—	—	—	—	—	—	—	—	—	—	—	—	—	—	—	—	—	—	—	—	—	—	—	—	—
3736	—	—	—	—	△	—	—	—	—	—	—	—	—	—	—	—	—	—	—	—	—	—	—	—	—	—	—	—	—	—	—	—	—	—	—	—	—	—	—	—	—
3737	—	—	—	—	△	—	—	—	—	—	—	—	—	—	—	—	—	—	—	—	—	—	—	—	—	—	—	—	—	—	—	—	—	—	—	—	—	—	—	—	—
3738	—	—	—	—	○	—	—	—	—	—	—	—	—	—	—	—	—	—	—	—	—	—	—	—	—	—	—	—	—	—	—	—	—	—	—	—	—	—	—	—	—
3739	—	—	—	—	△	—	—	—	—	—	—	—	—	—	—	—	—	—	—	—	—	—	—	—	—	—	—	—	—	—	—	—	—	—	—	—	—	—	—	—	—
3740	—	—	—	—	△	—	—	—	—	—	—	—	—	—	—	—	—	—	—	—	—	—	—	—	—	—	—	—	—	—	—	—	—	—	—	—	—	—	—	—	—
3741	—	—	—	—	△	—	—	—	—	—	—	—	—	—	—	—	—	—	—	—	—	—	—	—	—	—	—	—	—	—	—	—	—	—	—	—	—	—	—	—	—
3742	—	—	—	—	△	—	—	—	—	—	—	—	—	—	—	—	—	—	—	—	—	—	—	—	—	—	—	—	—	—	—	—	—	—	—	—	—	—	—	—	—
3743	—	—	—	—	△	—	—	—	—	—	—	—	—	—	—	—	—	—	—	—	—	—	—	—	—	—	—	—	—	—	—	—	—	—	—	—	—	—	—	—	—
3744	—	—	—	—	△	—	—	—	—	—	—	—	—	—	—	—	—	—	—	—	—	—	—	—	—	—	—	—	—	—	—	—	—	—	—	—	—	—	—	—	—
3745	—	—	—	—	△	—	—	—	—	—	—	—	—	—	—	—	—	—	—	—	—	—	—	—	—	—	—	—	—	—	—	—	—	—	—	—	—	—	—	—	—
3746	—	—	—	—	△	—	—	—	—	—	—	—	—	—	—	—	—	—	—	—	—	—	—	—	—	—	—	—	—	—	—	—	—	—	—	—	—	—	—	—	—
3747	—	—	—	—	△	—	—	—	—	—	—	—	—	—	—	—	—	—	—	—	—	—	—	—	—	—	—	—	—	—	—	—	—	—	—	—	—	—	—	—	—
3748	—	—	—	—	—	—	—	—	—	—	—	—	—	—	—	—	—	—	—	—	—	—	—	—	—	—	—	—	—	—	—	—	—	—	—	—	—	—	—	—	—
3749	—	—	—	—	—	—	—	—	—	—	—	—	—	—	—	—	—	—	—	—	—	—	—	—	—	—	—	—	—	—	—	—	—	—	—	—	—	—	—	—	—
3750	—	—	—	—	—	—	—	—	—	—	—	—	—	—	—	—	—	—	—	—	—	—	—	—	—	—	—	—	—	—	—	—	—	—	—	—	—	—	—	—	—
3751	—	—	—	—	—	—	—	—	—	—	—	—	—	—	—	—	—	—	—	—	—	—	—	—	—	—	—	—	—	—	—	—	—	—	—	—	—	—	—	—	—
3752	—	—	—	—	—	—	—	—	—	—	—	—	—	—	—	—	—	—	—	—	—	—	—	—	—	—	—	—	—	—	—	—	—	—	—	—	—	—	—	—	—
3753	—	—	—	—	—	—	—	—	—	—	—	—	—	—	—	—	—	—	—	—	—	—	—	—	—	—	—	—	—	—	—	—	—	—	—	—	—	—	—	—	—
3754	△	—	—	○	○	○	—	○	○	○	○	○ 注4	△	△	—	△	△	—	—	—	—	△	—	△	○ 注5					—	—	—	—	—	—	—	○	○	○ 注6	—	○ 注7

番号	第十五条第1項	第十六条第1項	第十六条第2項	第十六条第3項	第十六条第4項	第十六条第5項	第十七条第1項第一号	第十七条第1項第二号イ	第十七条第1項第二号ロ	第十七条第1項第二号ハ	第十七条第1項第三号イ	第十七条第1項第三号ロ	第十七条第1項第三号ハ	第十七条第1項第三号ニ	第十七条第2項	第十八条第1項第一号	第十八条第1項第二号	第十八条第1項第三号	第十九条第1項第一号	第十九条第1項第二号イ	第十九条第1項第二号ロ	第十九条第1項第二号ハ	第十九条第2項	第二十条第1項	第二十条第1項第一号	第二十条第1項第二号	第二十条第1項第三号	第二十条第1項第四号	第二十条第1項第五号	第二十条第2項	第二十一条第1項第一号	第二十一条第1項第二号	第二十一条第1項第三号	第二十一条第1項第四号	第二十一条第1項第五号	第二十二条第1項	第二十二条第2項第一号	第二十二条第2項第二号	第二十二条第2項第三号	第二十二条第2項第四号	第二十二条第2項第五号	第二十二条第2項第六号
3700	—	—	—	—	—	—	—	—	—	—	—	—	—	—	—	—	—	—	—	—	—	—	—	—	—	—	—	—	—	—	—	—	—	—	—	—	—	—	—	—	—	—
3701	—	—	—	—	—	—	—	—	—	—	—	—	—	—	—	—	—	—	—	—	—	—	—	—	—	—	—	—	—	—	—	—	—	—	—	—	—	—	—	—	—	—
3702	—	—	—	—	—	—	—	—	—	—	—	—	—	—	—	—	—	—	—	—	—	—	—	—	—	—	—	—	—	—	—	—	—	—	—	—	—	—	—	—	—	—
3703	—	—	—	—	—	—	—	—	—	—	—	—	—	—	—	—	—	—	—	—	—	—	—	—	—	—	—	—	—	—	—	—	—	—	—	—	—	—	—	—	—	—
3704	—	—	—	—	—	—	—	—	—	—	—	—	—	—	—	—	—	—	—	—	—	—	—	—	—	—	—	—	—	—	—	—	—	—	—	—	—	—	—	—	—	—
3705	—	—	—	—	—	—	—	—	—	—	—	—	—	—	—	—	—	—	—	—	—	—	—	—	—	—	—	—	—	—	—	—	—	—	—	—	—	—	—	—	—	—
3706	—	—	—	—	—	—	—	—	—	—	—	—	—	—	—	—	—	—	—	—	—	—	—	—	—	—	—	—	—	—	—	—	—	—	—	—	—	—	—	—	—	—
3707	—	—	—	—	—	—	—	—	—	—	—	—	—	—	—	—	—	—	—	—	—	—	—	—	—	—	—	—	—	—	—	—	—	—	—	—	—	—	—	—	—	—
3708	—	—	—	—	—	—	—	—	—	—	—	—	—	—	—	—	—	—	—	—	—	—	—	—	—	—	—	—	—	—	—	—	—	—	—	—	—	—	—	—	—	—
3709	—	—	—	—	—	—	—	—	—	—	—	—	—	—	—	—	—	—	—	—	—	—	—	—	—	—	—	—	—	—	—	—	—	—	—	—	—	—	—	—	—	—
3710	—	—	—	—	—	—	—	—	—	—	—	—	—	—	—	—	—	—	—	—	—	—	—	—	—	—	—	—	—	—	—	—	—	—	—	—	—	—	—	—	—	—
3711	—	—	—	—	—	—	—	—	—	—	—	—	—	—	—	—	—	—	—	—	—	—	—	—	—	—	—	—	—	—	—	—	—	—	—	—	—	—	—	—	—	—
3712	—	—	—	—	—	—	—	—	—	—	—	—	—	—	—	—	—	—	—	—	—	—	—	—	—	—	—	—	—	—	—	—	—	—	—	—	—	—	—	—	—	—
3713	—	—	—	—	—	—	—	—	—	—	—	—	—	—	—	—	—	—	—	—	—	—	—	—	—	—	—	—	—	—	—	—	—	—	—	—	—	—	—	—	—	—
3714	—	—	—	—	—	—	—	—	—	—	—	—	—	—	—	—	—	—	—	—	—	—	—	—	—	—	—	—	—	—	—	—	—	—	—	—	—	—	—	—	—	—
3715	—	—	—	—	—	—	—	—	—	—	—	—	—	—	—	—	—	—	—	—	—	—	—	—	—	—	—	—	—	—	—	—	—	—	—	—	—	—	—	—	—	—
3716	—	—	—	—	—	—	—	—	—	—	—	—	—	—	—	—	—	—	—	—	—	—	—	—	—	—	—	—	—	—	—	—	—	—	—	—	—	—	—	—	—	—
3717	—	—	—	—	—	—	—	—	—	—	—	—	—	—	—	—	—	—	—	—	—	—	—	—	—	—	—	—	—	—	—	—	—	—	—	—	—	—	—	—	—	—
3718	—	—	—	—	—	—	—	—	—	—	—	—	—	—	—	—	—	—	—	—	—	—	—	—	—	—	—	—	—	—	—	—	—	—	—	—	—	—	—	—	—	—
3719	—	—	—	—	—	—	—	—	—	—	—	—	—	—	—	—	—	—	—	—	—	—	—	—	—	—	—	—	—	—	—	—	—	—	—	—	—	—	—	—	—	—
3720	—	—	—	—	—	—	—	—	—	—	—	—	—	—	—	—	—	—	—	—	—	—	—	—	—	—	—	—	—	—	—	—	—	—	—	—	—	—	—	—	—	—
3721	—	—	—	—	—	—	—	—	—	—	—	—	—	—	—	—	—	—	—	—	—	—	—	—	—	—	—	—	—	—	—	—	—	—	—	—	—	—	—	—	—	—
3722	—	—	—	—	—	—	—	—	—	—	—	—	—	—	—	—	—	—	—	—	—	—	—	—	—	—	—	—	—	—	—	—	—	—	—	—	—	—	—	—	—	—
3723	—	—	—	—	—	—	—	—	—	—	—	—	—	—	—	—	—	—	—	—	—	—	—	—	—	—	—	—	—	—	—	—	—	—	—	—	—	—	—	—	—	—
3724	—	—	—	—	—	—	—	—	—	—	—	—	—	—	—	—	—	—	—	—	—	—	—	—	—	—	—	—	—	—	—	—	—	—	—	—	—	—	—	—	—	—
3725	—	—	—	—	—	—	—	—	—	—	—	—	—	—	—	—	—	—	—	—	—	—	—	—	—	—	—	—	—	—	—	—	—	—	—	—	—	—	—	—	—	—
3726	—	—	—	—	—	—	—	—	—	—	—	—	—	—	—	—	—	—	—	—	—	—	—	—	—	—	—	—	—	—	—	—	—	—	—	—	—	—	—	—	—	—
3727	—	—	—	—	—	—	—	—	—	—	—	—	—	—	—	—	—	—	—	—	—	—	—	—	—	—	—	—	—	—	—	—	—	—	—	—	—	—	—	—	—	—
3728	—	—	—	—	—	—	—	—	—	—	—	—	—	—	—	—	—	—	—	—	—	—	—	—	—	—	—	—	—	—	—	—	—	—	—	—	—	—	—	—	—	—
3729	—	—	—	—	—	—	—	—	—	—	—	—	—	—	—	—	—	—	—	—	—	—	—	—	—	—	—	—	—	—	—	—	—	—	—	—	—	—	—	—	—	—
3730	—	—	—	—	—	—	—	—	—	—	—	—	—	—	—	—	—	—	—	—	—	—	—	—	—	—	—	—	—	—	—	—	—	—	—	—	—	—	—	—	—	—
3731	—	—	—	—	—	—	—	—	—	—	—	—	—	—	—	—	—	—	—	—	—	—	—	—	—	—	—	—	—	—	—	—	—	—	—	—	—	—	—	—	—	—
3732	—	—	—	—	—	○	—	—	—	—	—	—	—	—	—	—	—	—	—	—	—	—	—	—	—	—	—	—	—	—	—	—	—	—	—	—	—	—	—	—	—	—
3733	—	—	—	—	—	—	—	—	—	—	—	—	—	—	—	—	—	—	—	—	—	—	—	—	—	—	—	—	—	—	—	—	—	—	—	—	—	—	—	—	—	—
3734	—	—	—	—	—	○	—	—	—	—	—	—	—	—	—	—	—	—	—	—	—	—	—	—	—	—	—	—	—	—	—	—	—	—	—	—	—	—	—	—	—	—
3735	—	—	—	—	—	—	—	—	—	—	—	—	—	—	—	—	—	—	—	—	—	—	—	—	—	—	—	—	—	—	—	—	—	—	—	—	—	—	—	—	—	—
3736	—	—	—	—	—	—	—	—	—	—	—	—	—	—	—	—	—	—	—	—	—	—	—	—	—	—	—	—	—	—	—	—	—	—	—	—	—	—	—	—	—	—
3737	—	—	—	—	—	—	—	—	—	—	—	—	—	—	—	—	—	—	—	—	—	—	—	—	—	—	—	—	—	—	—	—	—	—	—	—	—	—	—	—	—	—
3738	—	—	—	—	—	○	—	—	—	—	—	—	—	—	—	—	—	—	—	—	—	—	—	—	—	—	—	—	—	—	—	—	—	—	—	—	—	—	—	—	—	—
3739	—	—	—	—	—	—	—	—	—	—	—	—	—	—	—	—	—	—	—	—	—	—	—	—	—	—	—	—	—	—	—	—	—	—	—	—	—	—	—	—	—	—
3740	—	—	—	—	—	○	—	—	—	—	—	—	—	—	—	—	—	—	—	—	—	—	—	—	—	—	—	—	—	—	—	—	—	—	—	—	—	—	—	—	—	—
3741	—	—	—	—	—	○	—	—	—	—	—	—	—	—	—	—	—	—	—	—	—	—	—	—	—	—	—	—	—	—	—	—	—	—	—	—	—	—	—	—	—	—
3742	—	—	—	—	—	○	—	—	—	—	—	—	—	—	—	—	—	—	—	—	—	—	—	—	—	—	—	—	—	—	—	—	—	—	—	—	—	—	—	—	—	—
3743	—	—	—	—	—	○	—	—	—	—	—	—	—	—	—	—	—	—	—	—	—	—	—	—	—	—	—	—	—	—	—	—	—	—	—	—	—	—	—	—	—	—
3744	—	—	—	—	—	○	—	—	—	—	—	—	—	—	—	—	—	—	—	—	—	—	—	—	—	—	—	—	—	—	—	—	—	—	—	—	—	—	—	—	—	—
3745	—	—	—	—	—	○	—	—	—	—	—	—	—	—	—	—	—	—	—	—	—	—	—	—	—	—	—	—	—	—	—	—	—	—	—	—	—	—	—	—	—	—
3746	—	—	—	—	—	○	—	—	—	—	—	—	—	—	—	—	—	—	—	—	—	—	—	—	—	—	—	—	—	—	—	—	—	—	—	—	—	—	—	—	—	—
3747	—	—	—	—	—	—	—	—	—	—	—	—	—	—	—	—	—	—	—	—	—	—	—	—	—	—	—	—	—	—	—	—	—	—	—	—	—	—	—	—	—	—
3748	—	—	—	—	—	—	—	—	—	—	—	—	—	—	—	—	—	—	—	—	—	—	—	—	—	—	—	—	—	—	—	—	—	—	—	—	—	—	—	—	—	—
3749	—	—	—	—	—	—	—	—	—	—	—	—	—	—	—	—	—	—	—	—	—	—	—	—	—	—	—	—	—	—	—	—	—	—	—	—	—	—	—	—	—	—
3750	—	—	—	—	—	—	—	—	—	—	—	—	—	—	—	—	—	—	—	—	—	—	—	—	—	—	—	—	—	—	—	—	—	—	—	—	—	—	—	—	—	—
3751	—	—	—	—	—	—	—	—	—	—	—	—	—	—	—	—	—	—	—	—	—	—	—	—	—	—	—	—	—	—	—	—	—	—	—	—	—	—	—	—	—	—
3752	—	—	—	—	—	—	—	—	—	—	—	—	—	—	—	—	—	—	—	—	—	—	—	—	—	—	—	—	—	—	—	—	—	—	—	—	—	—	—	—	—	—
3753	—	—	—	—	—	—	—	—	—	—	—	—	—	—	—	—	—	—	—	—	—	—	—	—	—	—	—	—	—	—	—	—	—	—	—	—	—	—	—	—	—	—
3754	△	○ 注8，注9，注10					—	—	—	—	—	—	—	—	—	—	—	—	—	—	—	—	—	—	—	—	—	—	—	—	△					—	—	—	—	—	△	—

設工認申請対象機器の技術基準への適合性に係る整理

番号	施設区分		設備区分		機器名称	種種（注1,6）	設置場所	数量	申請区	変更区分	D B区分	S A区分	耐震設計	兼用（主従）	共用（主従）	備考
3369	その他再処理設備の附属施設	その他の主要な事項	通信連絡設備	警報装置	可燃性ガス濃度検知器	一式	屋内	1	Q-2	新設	非安重	常設SA	C（C）	—	—	—
3370	その他再処理設備の附属施設	その他の主要な事項	通信連絡設備	警報装置	可燃性ガス濃度検知器	一式	屋外	1	Q-2	新設	非安重	常設SA	C（C）	—	—	—
3371	その他再処理設備の附属施設	その他の主要な事項	通信連絡設備	警報装置	可燃性ガス濃度検知器	一式	屋内	1	Q-2	新設	非安重	常設SA	C（C）	—	—	—
3372	その他再処理設備の附属施設	その他の主要な事項	通信連絡設備	警報装置	可燃性ガス濃度検知器	一式	屋外	1	Q-2	新設	非安重	常設SA	C（C）	—	—	—
3373	その他再処理設備の附属施設	その他の主要な事項	通信連絡設備	警報装置	可燃性ガス濃度検知器	一式	屋内	1	Q-2	新設	非安重	常設SA	C（C）	—	—	—
3374	その他再処理設備の附属施設	その他の主要な事項	通信連絡設備	警報装置	可燃性ガス濃度検知器	一式	屋外	1	Q-2	新設	非安重	常設SA	C（C）	—	—	—
3375	その他再処理設備の附属施設	その他の主要な事項	通信連絡設備	警報装置	可燃性ガス濃度検知器	一式	屋内	1	Q-2	新設	非安重	常設SA	C（C）	—	—	—
3376	その他再処理設備の附属施設	その他の主要な事項	通信連絡設備	警報装置	可燃性ガス濃度検知器	一式	屋外	1	Q-2	新設	非安重	常設SA	C（C）	—	—	—
3377	その他再処理設備の附属施設	その他の主要な事項	通信連絡設備	警報装置	可燃性ガス濃度検知器	一式	屋内	1	Q-2	新設	非安重	常設SA	C（C）	—	—	—
3378	その他再処理設備の附属施設	その他の主要な事項	通信連絡設備	警報装置	可燃性ガス濃度検知器	一式	屋外	1	Q-2	新設	非安重	常設SA	C（C）	—	—	—
3379	その他再処理設備の附属施設	その他の主要な事項	通信連絡設備	警報装置	可燃性ガス濃度検知器	一式	屋内	1	Q-2	新設	非安重	常設SA	C（C）	—	—	—
3380	その他再処理設備の附属施設	その他の主要な事項	通信連絡設備	警報装置	可燃性ガス濃度検知器	一式	屋外	1	Q-2	新設	非安重	常設SA	C（C）	—	—	—
3381	その他再処理設備の附属施設	その他の主要な事項	通信連絡設備	警報装置	可燃性ガス濃度検知器	一式	屋内	1	Q-2	新設	非安重	常設SA	C（C）	—	—	—
3382	その他再処理設備の附属施設	その他の主要な事項	通信連絡設備	警報装置	可燃性ガス濃度検知器	一式	屋外	1	Q-2	新設	非安重	常設SA	C（C）	—	—	—
3383	その他再処理設備の附属施設	その他の主要な事項	通信連絡設備	警報装置	可燃性ガス濃度検知器	一式	屋内	1	Q-2	新設	非安重	常設SA	C（C）	—	—	—
3384	その他再処理設備の附属施設	その他の主要な事項	通信連絡設備	警報装置	可燃性ガス濃度検知器	一式	屋外	1	Q-2	新設	非安重	常設SA	C（C）	—	—	—
3385	その他再処理設備の附属施設	その他の主要な事項	通信連絡設備	警報装置	可燃性ガス濃度検知器	一式	屋内	1	Q-2	新設	非安重	常設SA	C（C）	—	—	—
3386	その他再処理設備の附属施設	その他の主要な事項	通信連絡設備	警報装置	可燃性ガス濃度検知器	一式	屋外	1	Q-2	新設	非安重	常設SA	C（C）	—	—	—
3387	その他再処理設備の附属施設	その他の主要な事項	通信連絡設備	警報装置	可燃性ガス濃度検知器	一式	屋内	1	Q-2	新設	非安重	常設SA	C（C）	—	—	—
3388	その他再処理設備の附属施設	その他の主要な事項	通信連絡設備	警報装置	可燃性ガス濃度検知器	一式	屋外	1	Q-2	新設	非安重	常設SA	C（C）	—	—	—
3389	その他再処理設備の附属施設	その他の主要な事項	通信連絡設備	警報装置	可燃性ガス濃度検知器	一式	屋内	1	Q-2	新設	非安重	常設SA	C（C）	—	—	—
3390	その他再処理設備の附属施設	その他の主要な事項	通信連絡設備	警報装置	可燃性ガス濃度検知器	一式	屋外	1	Q-2	新設	非安重	常設SA	C（C）	—	—	—
3391	その他再処理設備の附属施設	その他の主要な事項	通信連絡設備	警報装置	可燃性ガス濃度検知器	一式	屋内	1	Q-2	新設	非安重	常設SA	C（C）	—	—	—
3392	その他再処理設備の附属施設	その他の主要な事項	通信連絡設備	警報装置	可燃性ガス濃度検知器	一式	屋外	1	Q-2	新設	非安重	常設SA	C（C）	—	—	—
3393	その他再処理設備の附属施設	その他の主要な事項	通信連絡設備	警報装置	可燃性ガス濃度検知器	一式	屋内	1	Q-2	新設	非安重	常設SA	C（C）	—	—	—
3394	その他再処理設備の附属施設	その他の主要な事項	通信連絡設備	警報装置	可燃性ガス濃度検知器	一式	屋外	1	Q-2	新設	非安重	常設SA	C（C）	—	—	—
3395	その他再処理設備の附属施設	その他の主要な事項	通信連絡設備	警報装置	可燃性ガス濃度検知器	一式	屋内	1	Q-2	新設	非安重	常設SA	C（C）	—	—	—
3396	その他再処理設備の附属施設	その他の主要な事項	通信連絡設備	警報装置	可燃性ガス濃度検知器	一式	屋外	1	Q-2	新設	非安重	常設SA	C（C）	—	—	—
3397	その他再処理設備の附属施設	その他の主要な事項	通信連絡設備	警報装置	可燃性ガス濃度検知器	一式	屋内	1	Q-2	新設	非安重	常設SA	C（C）	—	—	—
3398	その他再処理設備の附属施設	その他の主要な事項	通信連絡設備	警報装置	可燃性ガス濃度検知器	一式	屋外	1	Q-2	新設	非安重	常設SA	C（C）	—	—	—
3399	その他再処理設備の附属施設	その他の主要な事項	通信連絡設備	警報装置	可燃性ガス濃度検知器	一式	屋内	1	Q-2	新設	非安重	常設SA	C（C）	—	—	—
3400	その他再処理設備の附属施設	その他の主要な事項	通信連絡設備	警報装置	可燃性ガス濃度検知器	一式	屋外	1	Q-2	新設	非安重	常設SA	C（C）	—	—	—
3401	その他再処理設備の附属施設	その他の主要な事項	通信連絡設備	警報装置	可燃性ガス濃度検知器	一式	屋内	1	Q-2	新設	非安重	常設SA	C（C）	—	—	—
3402	その他再処理設備の附属施設	その他の主要な事項	通信連絡設備	警報装置	可燃性ガス濃度検知器	一式	屋外	1	Q-2	新設	非安重	常設SA	C（C）	—	—	—
3403	その他再処理設備の附属施設	その他の主要な事項	通信連絡設備	警報装置	可燃性ガス濃度検知器	一式	屋内	1	Q-2	新設	非安重	常設SA	C（C）	—	—	—
3404	その他再処理設備の附属施設	その他の主要な事項	通信連絡設備	警報装置	可燃性ガス濃度検知器	一式	屋外	1	Q-2	新設	非安重	常設SA	C（C）	—	—	—
3405	その他再処理設備の附属施設	その他の主要な事項	通信連絡設備	警報装置	可燃性ガス濃度検知器	一式	屋内	1	Q-2	新設	非安重	常設SA	C（C）	—	—	—
3406	その他再処理設備の附属施設	その他の主要な事項	通信連絡設備	警報装置	可燃性ガス濃度検知器	一式	屋外	1	Q-2	新設	非安重	常設SA	C（C）	—	—	—
3407	その他再処理設備の附属施設	その他の主要な事項	通信連絡設備	警報装置	可燃性ガス濃度検知器	一式	屋内	1	Q-2	新設	非安重	常設SA	C（C）	—	—	—
3408	その他再処理設備の附属施設	その他の主要な事項	通信連絡設備	警報装置	可燃性ガス濃度検知器	一式	屋外	1	Q-2	新設	非安重	常設SA	C（C）	—	—	—
3409	その他再処理設備の附属施設	その他の主要な事項	通信連絡設備	警報装置	可燃性ガス濃度検知器	一式	屋内	1	Q-2	新設	非安重	常設SA	C（C）	—	—	—
3410	その他再処理設備の附属施設	その他の主要な事項	通信連絡設備	警報装置	可燃性ガス濃度検知器	一式	屋外	1	Q-2	新設	非安重	常設SA	C（C）	—	—	—
3411	その他再処理設備の附属施設	その他の主要な事項	通信連絡設備	警報装置	可燃性ガス濃度検知器	一式	屋内	1	Q-2	新設	非安重	常設SA	C（C）	—	—	—
3412	その他再処理設備の附属施設	その他の主要な事項	通信連絡設備	警報装置	可燃性ガス濃度検知器	一式	屋外	1	Q-2	新設	非安重	常設SA	C（C）	—	—	—
3413	その他再処理設備の附属施設	その他の主要な事項	通信連絡設備	警報装置	可燃性ガス濃度検知器	一式	屋内	1	Q-2	新設	非安重	常設SA	C（C）	—	—	—
3414	その他再処理設備の附属施設	その他の主要な事項	通信連絡設備	警報装置	可燃性ガス濃度検知器	一式	屋外	1	Q-2	新設	非安重	常設SA	C（C）	—	—	—
3415	その他再処理設備の附属施設	その他の主要な事項	通信連絡設備	警報装置	可燃性ガス濃度検知器	一式	屋内	1	Q-2	新設	非安重	常設SA	C（C）	—	—	—
3416	その他再処理設備の附属施設	その他の主要な事項	通信連絡設備	警報装置	可燃性ガス濃度検知器	一式	屋外	1	Q-2	新設	非安重	常設SA	C（C）	—	—	—
3417	その他再処理設備の附属施設	その他の主要な事項	通信連絡設備	警報装置	可燃性ガス濃度検知器	一式	屋内	1	Q-2	新設	非安重	常設SA	C（C）	—	—	—
3418	その他再処理設備の附属施設	その他の主要な事項	通信連絡設備	警報装置	可燃性ガス濃度検知器	一式	屋外	1	Q-2	新設	非安重	常設SA	C（C）	—	—	—
3419	その他再処理設備の附属施設	その他の主要な事項	通信連絡設備	警報装置	可燃性ガス濃度検知器	一式	屋内	1	Q-2	新設	非安重	常設SA	C（C）	—	—	—
3420	その他再処理設備の附属施設	その他の主要な事項	通信連絡設備	警報装置	可燃性ガス濃度検知器	一式	屋外	1	Q-2	新設	非安重	常設SA	C（C）	—	—	—
3421	その他再処理設備の附属施設	その他の主要な事項	通信連絡設備	通信連絡設備	所内通信連絡設備	ファクシミリ	一式	AG,FA	Q-2	新設	非安重	常設SA	C（C）	主：所内通信連絡設備 従：通信連絡設備	—
3422	その他再処理設備の附属施設	その他の主要な事項	通信連絡設備	通信連絡設備	所内通信連絡設備	ページング装置	一式	AG,FA,AJ,AK,AL,AM,AN,AO,AP,AQ,AR,AS,AT,AU,AV,AW,AX,AY,AZ,BA,BB,BC,BD,BE,BF,BG,BH,BI,BJ,BK,BL,BM,BN,BO,BP,BQ,BR,BS,BT,BU,BV,BW,BX,BY,BZ,CA,CB,CC,CD,CE,CF,CG,CH,CI,CJ,CK,CL,CM,CN,CO,CP,CQ,CR,CS,CT,CU,CV,CW,CX,CY,CZ,DA,DB,DC,DD,DE,DF,DG,DH,DI,DJ,DK,DL,DM,DN,DO,DP,DQ,DR,DS,DT,DU,DV,DW,DX,DY,DZ,EA,EB,EC,ED,EE,EF,EG,EH,EI,EJ,EK,EL,EM,EN,EO,EP,EQ,ER,ES,ET,EU,EV,EW,EX,EY,EZ,FA,FB,FC,FD,FE,FF,FG,FH,FI,FJ,FK,FL,FM,FN,FO,FP,FQ,FR,FS,FT,FU,FV,FW,FX,FY,FZ,GA,GB,GC,GD,GE,GF,GG,GH,GI,GJ,GK,GL,GM,GN,GO,GP,GQ,GR,GS,GT,GU,GV,GW,GX,GY,GZ,HA,HB,HC,HD,HE,HF,HG,HH,HI,HJ,HK,HL,HM,HN,HO,HP,HQ,HR,HS,HT,HU,HV,HW,HX,HY,HZ,IA,IB,IC,ID,IE,IF,IG,IH,II,IJ,IK,IL,IM,IN,IO,IP,IQ,IR,IS,IT,IU,IV,IW,IX,IY,IZ,JA,JB,JC,JD,JE,JF,JG,JH,JI,JJ,JK,JL,JM,JN,JO,JP,JQ,JR,JS,JT,JU,JV,JW,JX,JY,JZ,KA,KB,KC,KD,KE,KF,KG,KH,KI,KJ,KK,KL,KM,KN,KO,KP,KQ,KR,KS,KT,KU,KV,KW,KX,KY,KZ,LA,LB,LC,LD,LE,LF,LG,LH,LI,LJ,LK,LL,LM,LN,LO,LP,LQ,LR,LS,LT,LU,LV,LW,LX,LY,LZ,MA,MB,MC,MD,ME,MF,MG,MH,MI,MJ,MK,ML,MM,MN,MO,MP,MQ,MR,MS,MT,MU,MV,MW,MX,MY,MZ,NA,NB,NC,ND,NE,NF,NG,NH,NI,NJ,NK,NL,NM,NN,NO,NP,NQ,NR,NS,NT,NU,NV,NW,NX,NY,NZ,OA,OB,OC,OD,OE,OF,OG,OH,OI,OJ,OK,OL,OM,ON,OO,OP,OQ,OR,OS,OT,OU,OV,OW,OX,OY,OZ,PA,PB,PC,PD,PE,PF,PG,PH,PI,PJ,PK,PL,PM,PN,PO,PP,PQ,PR,PS,PT,PU,PV,PW,PX,PY,PZ,QA,QB,QC,QD,QE,QF,QG,QH,QI,QJ,QK,QL,QM,QN,QO,QP,QQ,QR,QS,QT,QU,QV,QW,QX,QY,QZ,RA,RB,RC,RD,RE,RF,RG,RH,RI,RJ,RK,RL,RM,RN,RO,RP,RQ,RR,RS,RT,RU,RV,RW,RX,RY,RZ,SA,SB,SC,SD,SE,SF,SG,SH,SI,SJ,SK,SL,SM,SN,SO,SP,SQ,SR,SS,ST,SU,SV,SW,SX,SY,SZ,TA,TB,TC,TD,TE,TF,TG,TH,TI,TJ,TK,TL,TM,TN,TO,TP,TQ,TR,TS,TT,TU,TV,TW,TX,TY,TZ,UA,UB,UC,UD,UE,UF,UG,UH,UI,UJ,UK,UL,UM,UN,UO,UP,UQ,UR,US,UT,UU,UV,UW,UX,UY,UZ,VA,VB,VC,VD,VE,VF,VG,VH,VI,VJ,VK,VL,VM,VN,VO,VP,VQ,VR,VS,VT,VU,VV,VW,VX,VY,VZ,WA,WB,WC,WD,WE,WF,WG,WH,WI,WJ,WK,WL,WM,WN,WO,WP,WQ,WR,WS,WT,WU,WV,WW,WX,WY,WZ,XA,XB,XC,XD,XE,XF,XG,XH,XI,XJ,XK,XL,XM,XN,XO,XP,XQ,XR,XS,XT,XU,XV,XW,XX,XY,XZ,YA,YB,YC,YD,YE,YF,YG,YH,YI,YJ,YK,YL,YM,YN,YO,YP,YQ,YR,YS,YT,YU,YV,YW,YX,YY,YZ,ZA,ZB,ZC,ZD,ZE,ZF,ZG,ZH,ZI,ZJ,ZK,ZL,ZM,ZN,ZO,ZP,ZQ,ZR,ZS,ZT,ZU,ZV,ZW,ZX,ZY,ZZ	C（C）	主：所内通信連絡設備 従：通信連絡設備	9G5（再処理主） 再処理（主）
3423	その他再処理設備の附属施設	その他の主要な事項	通信連絡設備	通信連絡設備	所内通信連絡設備	一般加入電話	一式	AG,FA	Q-2	新設	非安重	常設SA	C（C）	主：所内通信連絡設備 従：通信連絡設備	—
3424	その他再処理設備の附属施設	その他の主要な事項	通信連絡設備	通信連絡設備	所内携帯電話	一般携帯電話	一式	AG,FA,AJ,AK,AL,AM,AN,AO,AP,AQ,AR,AS,AT,AU,AV,AW,AX,AY,AZ,BA,BB,BC,BD,BE,BF,BG,BH,BI,BJ,BK,BL,BM,BN,BO,BP,BQ,BR,BS,BT,BU,BV,BW,BX,BY,BZ,CA,CB,CC,CD,CE,CF,CG,CH,CI,CJ,CK,CL,CM,CN,CO,CP,CQ,CR,CS,CT,CU,CV,CW,CX,CY,CZ,DA,DB,DC,DD,DE,DF,DG,DH,DI,DJ,DK,DL,DM,DN,DO,DP,DQ,DR,DS,DT,DU,DV,DW,DX,DY,DZ,EA,EB,EC,ED,EE,EF,EG,EH,EI,EJ,EK,EL,EM,EN,EO,EP,EQ,ER,ES,ET,EU,EV,EW,EX,EY,EZ,FA,FB,FC,FD,FE,FF,FG,FH,FI,FJ,FK,FL,FM,FN,FO,FP,FQ,FR,FS,FT,FU,FV,FW,FX,FY,FZ,GA,GB,GC,GD,GE,GF,GG,GH,GI,GJ,GK,GL,GM,GN,GO,GP,GQ,GR,GS,GT,GU,GV,GW,GX,GY,GZ,HA,HB,HC,HD,HE,HF,HG,HH,HI,HJ,HK,HL,HM,HN,HO,HP,HQ,HR,HS,HT,HU,HV,HW,HX,HY,HZ,IA,IB,IC,ID,IE,IF,IG,IH,II,IJ,IK,IL,IM,IN,IO,IP,IQ,IR,IS,IT,IU,IV,IW,IX,IY,IZ,JA,JB,JC,JD,JE,JF,JG,JH,JI,JJ,JK,JL,JM,JN,JO,JP,JQ,JR,JS,JT,JU,JV,JW,JX,JY,JZ,KA,KB,KC,KD,KE,KF,KG,KH,KI,KJ,KK,KL,KM,KN,KO,KP,KQ,KR,KS,KT,KU,KV,KW,KX,KY,KZ,LA,LB,LC,LD,LE,LF,LG,LH,LI,LJ,LK,LL,LM,LN,LO,LP,LQ,LR,LS,LT,LU,LV,LW,LX,LY,LZ,MA,MB,MC,MD,ME,MF,MG,MH,MI,MJ,MK,ML,MM,MN,MO,MP,MQ,MR,MS,MT,MU,MV,MW,MX,MY,MZ,NA,NB,NC,ND,NE,NF,NG,NH,NI,NJ,NK,NL,NM,NN,NO,NP,NQ,NR,NS,NT,NU,NV,NW,NX,NY,NZ,OA,OB,OC,OD,OE,OF,OG,OH,OI,OJ,OK,OL,OM,ON,OO,OP,OQ,OR,OS,OT,OU,OV,OW,OX,OY,OZ,PA,PB,PC,PD,PE,PF,PG,PH,PI,PJ,PK,PL,PM,PN,PO,PP,PQ,PR,PS,PT,PU,PV,PW,PX,PY,PZ,QA,QB,QC,QD,QE,QF,QG,QH,QI,QJ,QK,QL,QM,QN,QO,QP,QQ,QR,QS,QT,QU,QV,QW,QX,QY,QZ,RA,RB,RC,RD,RE,RF,RG,RH,RI,RJ,RK,RL,RM,RN,RO,RP,RQ,RR,RS,RT,RU,RV,RW,RX,RY,RZ,SA,SB,SC,SD,SE,SF,SG,SH,SI,SJ,SK,SL,SM,SN,SO,SP,SQ,SR,SS,ST,SU,SV,SW,SX,SY,SZ,TA,TB,TC,TD,TE,TF,TG,TH,TI,TJ,TK,TL,TM,TN,TO,TP,TQ,TR,TS,TT,TU,TV,TW,TX,TY,TZ,UA,UB,UC,UD,UE,UF,UG,UH,UI,UJ,UK,UL,UM,UN,UO,UP,UQ,UR,US,UT,UU,UV,UW,UX,UY,UZ,VA,VB,VC,VD,VE,VF,VG,VH,VI,VJ,VK,VL,VM,VN,VO,VP,VQ,VR,VS,VT,VU,VV,VW,VX,VY,VZ,WA,WB,WC,WD,WE,WF,WG,WH,WI,WJ,WK,WL,WM,WN,WO,WP,WQ,WR,WS,WT,WU,WV,WW,WX,WY,WZ,XA,XB,XC,XD,XE,XF,XG,XH,XI,XJ,XK,XL,XM,XN,XO,XP,XQ,XR,XS,XT,XU,XV,XW,XX,XY,XZ,YA,YB,YC,YD,YE,YF,YG,YH,YI,YJ,YK,YL,YM,YN,YO,YP,YQ,YR,YS,YT,YU,YV,YW,YX,YY,YZ,ZA,ZB,ZC,ZD,ZE,ZF,ZG,ZH,ZI,ZJ,ZK,ZL,ZM,ZN,ZO,ZP,ZQ,ZR,ZS,ZT,ZU,ZV,ZW,ZX,ZY,ZZ	C（C）	主：所内通信連絡設備 従：通信連絡設備	E,WS（再処理主）
3425	その他再処理設備の附属施設	その他の主要な事項	通信連絡設備	通信連絡設備	所内通信連絡設備	専用回線電話	一式	AG,FA,AJ,AK,AL,AM,AN,AO,AP,AQ,AR,AS,AT,AU,AV,AW,AX,AY,AZ,BA,BB,BC,BD,BE,BF,BG,BH,BI,BJ,BK,BL,BM,BN,BO,BP,BQ,BR,BS,BT,BU,BV,BW,BX,BY,BZ,CA,CB,CC,CD,CE,CF,CG,CH,CI,CJ,CK,CL,CM,CN,CO,CP,CQ,CR,CS,CT,CU,CV,CW,CX,CY,CZ,DA,DB,DC,DD,DE,DF,DG,DH,DI,DJ,DK,DL,DM,DN,DO,DP,DQ,DR,DS,DT,DU,DV,DW,DX,DY,DZ,EA,EB,EC,ED,EE,EF,EG,EH,EI,EJ,EK,EL,EM,EN,EO,EP,EQ,ER,ES,ET,EU,EV,EW,EX,EY,EZ,FA,FB,FC,FD,FE,FF,FG,FH,FI,FJ,FK,FL,FM,FN,FO,FP,FQ,FR,FS,FT,FU,FV,FW,FX,FY,FZ,GA,GB,GC,GD,GE,GF,GG,GH,GI,GJ,GK,GL,GM,GN,GO,GP,GQ,GR,GS,GT,GU,GV,GW,GX,GY,GZ,HA,HB,HC,HD,HE,HF,HG,HH,HI,HJ,HK,HL,HM,HN,HO,HP,HQ,HR,HS,HT,HU,HV,HW,HX,HY,HZ,IA,IB,IC,ID,IE,IF,IG,IH,II,IJ,IK,IL,IM,IN,IO,IP,IQ,IR,IS,IT,IU,IV,IW,IX,IY,IZ,JA,JB,JC,JD,JE,JF,JG,JH,JI,JJ,JK,JL,JM,JN,JO,JP,JQ,JR,JS,JT,JU,JV,JW,JX,JY,JZ,KA,KB,KC,KD,KE,KF,KG,KH,KI,KJ,KK,KL,KM,KN,KO,KP,KQ,KR,KS,KT,KU,KV,KW,KX,KY,KZ,LA,LB,LC,LD,LE,LF,LG,LH,LI,LJ,LK,LL,LM,LN,LO,LP,LQ,LR,LS,LT,LU,LV,LW,LX,LY,LZ,MA,MB,MC,MD,ME,MF,MG,MH,MI,MJ,MK,ML,MM,MN,MO,MP,MQ,MR,MS,MT,MU,MV,MW,MX,MY,MZ,NA,NB,NC,ND,NE,NF,NG,NH,NI,NJ,NK,NL,NM,NN,NO,NP,NQ,NR,NS,NT,NU,NV,NW,NX,NY,NZ,OA,OB,OC,OD,OE,OF,OG,OH,OI,OJ,OK,OL,OM,ON,OO,OP,OQ,OR,OS,OT,OU,OV,OW,OX,OY,OZ,PA,PB,PC,PD,PE,PF,PG,PH,PI,PJ,PK,PL,PM,PN,PO,PP,PQ,PR,PS,PT,PU,PV,PW,PX,PY,PZ,QA,QB,QC,QD,QE,QF,QG,QH,QI,QJ,QK,QL,QM,QN,QO,QP,QQ,QR,QS,QT,QU,QV,QW,QX,QY,QZ,RA,RB,RC,RD,RE,RF,RG,RH,RI,RJ,RK,RL,RM,RN,RO,RP,RQ,RR,RS,RT,RU,RV,RW,RX,RY,RZ,SA,SB,SC,SD,SE,SF,SG,SH,SI,SJ,SK,SL,SM,SN,SO,SP,SQ,SR,SS,ST,SU,SV,SW,SX,SY,SZ,TA,TB,TC,TD,TE,TF,TG,TH,TI,TJ,TK,TL,TM,TN,TO,TP,TQ,TR,TS,TT,TU,TV,TW,TX,TY,TZ,UA,UB,UC,UD,UE,UF,UG,UH,UI,UJ,UK,UL,UM,UN,UO,UP,UQ,UR,US,UT,UU,UV,UW,UX,UY,UZ,VA,VB,VC,VD,VE,VF,VG,VH,VI,VJ,VK,VL,VM,VN,VO,VP,VQ,VR,VS,VT,VU,VV,VW,VX,VY,VZ,WA,WB,WC,WD,WE,WF,WG,WH,WI,WJ,WK,WL,WM,WN,WO,WP,WQ,WR,WS,WT,WU,WV,WW,WX,WY,WZ,XA,XB,XC,XD,XE,XF,XG,XH,XI,XJ,XK,XL,XM,XN,XO,XP,XQ,XR,XS,XT,XU,XV,XW,XX,XY,XZ,YA,YB,YC,YD,YE,YF,YG,YH,YI,YJ,YK,YL,YM,YN,YO,YP,YQ,YR,YS,YT,YU,YV,YW,YX,YY,YZ,ZA,ZB,ZC,ZD,ZE,ZF,ZG,ZH,ZI,ZJ,ZK,ZL,ZM,ZN,ZO,ZP,ZQ,ZR,ZS,ZT,ZU,ZV,ZW,ZX,ZY,ZZ	C（C）	主：所内通信連絡設備 従：通信連絡設備	—
3426	その他再処理設備の附属施設	その他の主要な事項	通信連絡設備	通信連絡設備	所内データ伝送設備	プロセスデータ伝送サーバ	一式	AG	Q-2	新設	非安重	常設SA	C（C）	主：所内データ伝送設備 従：通信連絡設備	—
3427	その他再処理設備の附属施設	その他の主要な事項	通信連絡設備	通信連絡設備	所内データ伝送設備	総合防火盤	一式	AG	Q-2	新設	非安重	常設SA	C（C）	主：所内データ伝送設備 従：通信連絡設備	—
3428	その他再処理設備の附属施設	その他の主要な事項	通信連絡設備	通信連絡設備	所内データ伝送設備	機能予備サーバ	一式	AZ	1	Q-2	新設	非安重	常設SA	C（C）	主：通信連絡設備 従：代替通信連絡設備	9G5（再処理主）
3429	その他再処理設備の附属施設	その他の主要な事項	通信連絡設備	通信連絡設備	所内データ伝送設備	放射線管理用計算機	一式	AG	1	Q-2	既設	非安重	常設SA	C（C）	主：通信連絡設備 従：代替通信連絡設備	—
3430	その他再処理設備の附属施設	その他の主要な事項	通信連絡設備	通信連絡設備	所外通信連絡設備	ファクシミリ	一式	AZ	Q-2	既設	非安重	常設SA	C（C）	主：所外通信連絡設備 従：代替通信連絡設備	9G5（再処理主）
3431	その他再処理設備の附属施設	その他の主要な事項	通信連絡設備	通信連絡設備	所外通信連絡設備	一般加入電話	一式	AZ	Q-2	既設	非安重	常設SA	C（C）	主：所外通信連絡設備 従：通信連絡設備	9G5（再処理主）
3432	その他再処理設備の附属施設	その他の主要な事項	通信連絡設備	通信連絡設備	所外通信連絡設備	一般携帯電話	一式	AZ	Q-2	新設	非安重	常設SA	C（C）	主：所外通信連絡設備 従：通信連絡設備	9G5（再処理主）
3433	その他再処理設備の附属施設	その他の主要な事項	通信連絡設備	通信連絡設備	所外通信連絡設備	衛星携帯電話	一式	AG,AZ	Q-2	新設	非安重	常設SA	C（C）	主：所外通信連絡設備 従：通信連絡設備	9G5（再処理主）
3434	その他再処理設備の附属施設	その他の主要な事項	通信連絡設備	通信連絡設備	所外通信連絡設備	総合型子力防災ネットワークＩＰ－ＦＡＸ	一式	AZ	Q-2	新設	非安重	常設SA	C（S）	主：所外通信連絡設備 従：代替通信連絡設備	9G5（再処理主）
3435	その他再処理設備の附属施設	その他の主要な事項	通信連絡設備	通信連絡設備	所外通信連絡設備	総合型子力防災ネットワークＩＰ電話	一式	AZ	Q-2	新設	非安重	常設SA	C（S）	主：所外通信連絡設備 従：代替通信連絡設備	9G5（再処理主）
3436	その他再処理設備の附属施設	その他の主要な事項	通信連絡設備	通信連絡設備	所外通信連絡設備	総合型子力防災ネットワークＴＶ会議システム	一式	AZ	Q-2	新設	非安重	常設SA	C（S）	主：所外通信連絡設備 従：代替通信連絡設備	9G5（再処理主）
3437	その他再処理設備の附属施設	その他の主要な事項	通信連絡設備	通信連絡設備	所外データ伝送設備	データ伝送設備	一式	AZ	Q-2	新設	非安重	常設SA	C（S）	主：所外データ伝送設備 従：代替通信連絡設備	—
3438	その他再処理設備の附属施設	その他の主要な事項	通信連絡設備	代替通信連絡設備	—	可搬型トランシーバ（屋外用）	一式	AG,FA,AZ,G13	Q-2	新設	—	可搬型SA	—/—	—	—
3439	その他再処理設備の附属施設	その他の主要な事項	通信連絡設備	代替通信連絡設備	—	可搬型トランシーバ（屋内用）	一式	AG,FA,AZ,G13	Q-2	新設	—	可搬型SA	—/—	—	—
3440	その他再処理設備の附属施設	その他の主要な事項	通信連絡設備	代替通信連絡設備	—	可搬型衛星電話（屋外用）	一式	AG,FA,AZ,G13	Q-2	新設	—	可搬型SA	—/—	—	9G5（再処理主）
3441	その他再処理設備の附属施設	その他の主要な事項	通信連絡設備	代替通信連絡設備	—	可搬型衛星電話（屋内用）	一式	AG,FA,AZ,G13	Q-2	新設	—	可搬型SA	—/—	—	9G5（再処理主）
3442	その他再処理設備の附属施設	その他の主要な事項	通信連絡設備	代替通信連絡設備	—	可搬型通話装置	一式	AG,G13	Q-2	新設	—	可搬型SA	—/—	—	—
3443	その他再処理設備の附属施設	その他の主要な事項	通信連絡設備	代替通信連絡設備	—	代替通話系統	一式	AZ,AB,AC,CA,KA	Q-2	新設	—	常設SA	—/（C）、1.25s	—	—
3444	施設共通	—	—	—	—	基本設計方針	—	—	—	1）-2）-1）-2）-2）別表1添付/別紙2,別紙3	—	—	—	—	—	—

| 第十一条第一項 | 第十一条第二項 | 第十一条第三項 | 第十一条第四項 | 第十一条第五項 | 第十一条第六項 | 第十一条第七項 | 第十一条第八項 | 第十一条第九項 | 第十一条第十項 | 第十一条第十一項 | 第十一条第十二項 | 第十一条第十三項 | 第十一条第十四項 | 第十一条第十五項 | 第十一条第十六項 | 第十一条第十七項 | 第十一条第十八項 | 第十一条第十九項 | 第十一条第二十項 | 第十一条第二十一項 | 第十一条第二十二項 | 第十一条第二十三項 | 第十一条第二十四項 | 第十一条第二十五項 | 第十一条第二十六項 | 第十一条第二十七項 | 第十一条第二十八項 | 第十一条第二十九項 | 第十一条第三十項 | 第十一条第三十一項 | 第十一条第三十二項 | 第十一条第三十三項 | 第十一条第三十四項 | 第十一条第三十五項 | 第十一条第三十

設工認申請対象機器の技術基準への適合性に係る整理

番号	施設区分		設備区分			機器名称	種種（注1,6）	設置場所	数量	申請区	変更区分	D B区分	S A区分	耐震設計	兼用（主従）	共用（主従）	備考	第四十五条第一項	第四十六条第一項	第四十七条第一項	第四十八条第一項	第四十九条第一項	第五十条第一項	第五十条第一項第一号	第五十条第一項第二号	第五十条第一項第三号	第五十一条第一項	第五十一条第二項
3295	その他再処理設備の附属施設	その他の主要な事項	緊急時対策所	緊急時対策建屋放射線計測設備	—	可搬型ダストモニタ	計装/設管設備	屋外	2	Q-2	新設	—	可搬型SA	—/—	—	—	—	—	—	—	—	—	○	—	—	—	—
3296	その他再処理設備の附属施設	その他の主要な事項	緊急時対策所	緊急時対策建屋放射線計測設備	—	可搬型線量率計	計装/設管設備	屋外	2	Q-2	新設	—	可搬型SA	—/—	—	—	—	—	—	—	—	—	○	—	—	—	—
3297	その他再処理設備の附属施設	その他の主要な事項	緊急時対策所	緊急時対策建屋放射線計測設備	—	可搬型ダストサンプラ	—	AZ	2	Q-2	新設	—	可搬型SA	—/—	—	—	—	—	—	—	—	—	○	—	—	—	—
3298	その他再処理設備の附属施設	その他の主要な事項	緊急時対策所	緊急時対策建屋放射線計測設備	—	可搬型データ伝送装置	—	屋外	2	Q-2	新設	—	可搬型SA	—/—	—	—	—	—	—	—	—	—	○	—	—	—	—
3299	その他再処理設備の附属施設	その他の主要な事項	緊急時対策所	緊急時対策建屋情報把握設備	—	緊急時データ収集装置（D B）盤	—	AZ	2	Q-2	新設	非安重	常設SA	C/—	—	—	—	—	—	—	—	—	—	○	—	—	—
3300	その他再処理設備の附属施設	その他の主要な事項	緊急時対策所	緊急時対策建屋情報把握設備	—	データ表示装置（SPDS端末（D B））盤	—	AZ	2	Q-2	新設	非安重	常設SA	C/—	—	—	—	—	—	—	—	—	—	○	—	—	—
3301	その他再処理設備の附属施設	その他の主要な事項	緊急時対策所	緊急時対策建屋情報把握設備	—	緊急時データ収集装置（S A）盤	—	AZ	4	Q-2	新設	—	常設SA	—/S	—	第85条第1項	—	—	—	—	—	—	—	○	—	—	—
3302	その他再処理設備の附属施設	その他の主要な事項	緊急時対策所	緊急時対策建屋情報把握設備	—	情報表示装置（SPDS端末（S A））	—	AZ	2	Q-2	新設	—	常設SA	—/S	—	第85条第1項	—	—	—	—	—	—	—	○	—	—	—
3303	その他再処理設備の附属施設	その他の主要な事項	緊急時対策所	緊急時対策建屋電源設備	—	重油貯槽	容器	屋外	2	Q-2	新設	—	常設SA	—/S	—	第85条第1項	—	—	—	—	—	—	—	○	—	—	—	—
3304	その他再処理設備の附属施設	その他の主要な事項	緊急時対策所	緊急時対策建屋電源設備	—	燃料油サービスタンク	容器	AZ	2	Q-2	新設	—	常設SA	—/S	—	第85条第1項	—	—	—	—	—	—	—	○	—	—	—	—
3310	その他再処理設備の附属施設	その他の主要な事項	緊急時対策所	緊急時対策建屋電源設備	—	燃料油移送ポンプ	ポンプ	AZ	4	Q-2	新設	—	常設SA	—/S	—	第85条第1項	—	—	—	—	—	—	—	○	—	—	—	—
3311	その他再処理設備の附属施設	その他の主要な事項	緊急時対策所	緊急時対策建屋電源設備	—	発電機室送風機	ファン	AZ	2	Q-2	新設	—	常設SA	—/S	—	第85条第1項	—	—	—	—	—	—	—	○	—	—	—	—
3312	その他再処理設備の附属施設	その他の主要な事項	緊急時対策所	緊急時対策建屋電源設備	—	主配管（緊対所燃料補給設備系）	主配管	AZ, 屋外	一式	Q-2	新設	—	常設SA	—/S	—	第85条第1項	—	—	—	—	—	—	—	○	—	—	—	—
3313	その他再処理設備の附属施設	その他の主要な事項	緊急時対策所	緊急時対策建屋電源設備	—	主配管（緊対所発電機系）	主配管	AZ	一式	Q-2	新設	—	常設SA	—/S	—	第85条第1項	—	—	—	—	—	—	—	○	—	—	—	—
3314	その他再処理設備の附属施設	その他の主要な事項	緊急時対策所	緊急時対策建屋電源設備	—	発電機	発電機	AZ	2	Q-2	新設	—	常設SA	—/S	—	第85条第1項	—	—	—	—	—	—	—	○	—	—	—	—
3315	その他再処理設備の附属施設	その他の主要な事項	緊急時対策所	緊急時対策建屋電源設備	—	6.9kV メタクラ	電源盤	AZ	2	Q-2	新設	—	常設SA	—/S	—	第85条第1項	—	—	—	—	—	—	—	○	—	—	—	—
3316	その他再処理設備の附属施設	その他の主要な事項	緊急時対策所	緊急時対策建屋電源設備	—	460Vパワーセンタ	電源盤	AZ	4	Q-2	新設	—	常設SA	—/S	—	第85条第1項	—	—	—	—	—	—	—	○	—	—	—	—
3317	その他再処理設備の附属施設	その他の主要な事項	緊急時対策所	緊急時対策建屋電源設備	—	105V 対策本部電分電盤	電源盤	AZ	1	Q-2	新設	—	常設SA	—/C	—	第85条第1項	—	—	—	—	—	—	—	○	—	—	—	—
3318	その他再処理設備の附属施設	その他の主要な事項	緊急時対策所	緊急時対策建屋電源設備	—	460V コントロールセンタ	電源盤	AZ	4	Q-2	新設	—	常設SA	—/S	—	第85条第1項	—	—	—	—	—	—	—	○	—	—	—	—
3319	その他再処理設備の附属施設	その他の主要な事項	緊急時対策所	緊急時対策建屋電源設備	—	105V 無停電電源装置	無停電電源装置	AZ	2	Q-2	新設	—	常設SA	—/S	—	第85条第1項	—	—	—	—	—	—	—	○	—	—	—	—
3320	その他再処理設備の附属施設	その他の主要な事項	緊急時対策所	緊急時対策建屋電源設備	—	105V 無停電分電盤	無停電電源装置	AZ	2	Q-2	新設	—	常設SA	—/S	—	第85条第1項	—	—	—	—	—	—	—	○	—	—	—	—
3321	その他再処理設備の附属施設	その他の主要な事項	緊急時対策所	緊急時対策建屋電源設備	—	110V 充電器盤	電力貯蔵装置	AZ	2	Q-2	新設	—	常設SA	—/S	—	第85条第1項	—	—	—	—	—	—	—	○	—	—	—	—
3322	その他再処理設備の附属施設	その他の主要な事項	緊急時対策所	緊急時対策建屋電源設備	—	110V蓄電池	電力貯蔵装置	AZ	2	Q-2	新設	—	常設SA	—/S	—	第85条第1項	—	—	—	—	—	—	—	○	—	—	—	—
3323	その他再処理設備の附属施設	その他の主要な事項	緊急時対策所	緊急時対策建屋電源設備	—	5kVA動荷充電器盤	電力貯蔵装置	AZ	2	Q-2	新設	—	常設SA	—/S	—	第85条第1項	—	—	—	—	—	—	—	○	—	—	—	—
3324	その他再処理設備の附属施設	その他の主要な事項	緊急時対策所	緊急時対策建屋電源設備	—	5kVA動荷蓄電池	電力貯蔵装置	AZ	2	Q-2	新設	—	常設SA	—/S	—	第85条第1項	—	—	—	—	—	—	—	○	—	—	—	—
3325	その他再処理設備の附属施設	その他の主要な事項	緊急時対策所	緊急時対策建屋電源設備	—	105V サーバ室分電盤	—	AZ	1	Q-2	新設	—	常設SA	—/C	—	第85条第1項	—	—	—	—	—	—	—	○	—	—	—	—
3326	その他再処理設備の附属施設	その他の主要な事項	緊急時対策所	緊急時対策建屋電源設備	—	105V 居室系分電盤	—	AZ	1	Q-2	新設	—	常設SA	—/C	—	第85条第1項	—	—	—	—	—	—	—	○	—	—	—	—
3327	その他再処理設備の附属施設	その他の主要な事項	緊急時対策所	緊急時対策建屋電源設備	—	105V 計測交流電源盤	—	AZ	2	Q-2	新設	—	常設SA	—/C	—	第85条第1項	—	—	—	—	—	—	—	○	—	—	—	—
3328	その他再処理設備の附属施設	その他の主要な事項	緊急時対策所	緊急時対策建屋電源設備	—	105V 無停電交流分電盤	—	AZ	1	Q-2	新設	—	常設SA	—/C	—	第85条第1項	—	—	—	—	—	—	—	○	—	—	—	—
3329	その他再処理設備の附属施設	その他の主要な事項	緊急時対策所	緊急時対策建屋電源設備	—	105V 無停電電源装置（データ収集装置用）	—	AZ	1	Q-2	新設	—	常設SA	—/C	—	第85条第1項	—	—	—	—	—	—	—	○	—	—	—	—
3330	その他再処理設備の附属施設	その他の主要な事項	緊急時対策所	緊急時対策建屋電源設備	—	360V蓄電池	—	AZ	1	Q-2	新設	—	常設SA	—/C	—	第85条第1項	—	—	—	—	—	—	—	○	—	—	—	—
3331	その他再処理設備の附属施設	その他の主要な事項	通信連絡設備	通信連絡設備	所内通信連絡設備	ファクシミリ	—	AF, FA, AA, AB, AD, AE, AG, AH, AJ, BA, BB, 予備, 保守, 試験	一式	Q-2	新設	非安重	常設SA	C/ (C)	主：所内通信連絡設備 従：通信連絡設備	—		—	—	—	○	—	—	○	—	—	—	○
3332	その他再処理設備の附属施設	その他の主要な事項	通信連絡設備	通信連絡設備	所内通信連絡設備	ページング装置	—	AF, AA, AB, AD, AE, AG, AH, BA, BB, 予備, 保守, 試験	一式	Q-2	新設	非安重	常設SA	C/ (C)	主：所内通信連絡設備 従：通信連絡設備	第85条（再処理主） 再処理（主）		—	—	—	○	—	—	○	—	—	—	○
3333	その他再処理設備の附属施設	その他の主要な事項	通信連絡設備	通信連絡設備	所内通信連絡設備	一般加入電話	—	AF, FA	一式	Q-2	新設	非安重	常設SA	C/ (C)	主：所内通信連絡設備 従：通信連絡設備	—		—	—	—	○	—	—	○	—	—	—	○
3334	その他再処理設備の附属施設	その他の主要な事項	通信連絡設備	通信連絡設備	所内通信連絡設備	所内携帯電話	—	AF, BA, BB, 保守, 試験	一式	Q-2	新設	非安重	常設SA	C/ (C)	主：所内通信連絡設備 従：通信連絡設備	6, 第85(再処理主)		—	—	—	○	—	—	○	—	—	—	○
3335	その他再処理設備の附属施設	その他の主要な事項	通信連絡設備	通信連絡設備	所内通信連絡設備	専用回線電話	—	AF, FA	一式	Q-2	新設	非安重	常設SA	C/ (C)	主：所内通信連絡設備 従：通信連絡設備	—		—	—	—	○	—	—	○	—	○	—	○
3336	その他再処理設備の附属施設	その他の主要な事項	通信連絡設備	通信連絡設備	所内データ伝送設備	プロセスデータ伝送サーバ	—	AG	一式	Q-2	新設	非安重	常設SA	C/ (C)	主：所内データ伝送設備 従：通信連絡設備	—		—	—	—	○	—	—	○	—	—	—	○
3337	その他再処理設備の附属施設	その他の主要な事項	通信連絡設備	通信連絡設備	所内データ伝送設備	総合印刷盤	—	AG	一式	Q-2	新設	非安重	常設SA	C/ (C)	主：所内データ伝送設備 従：通信連絡設備	—		—	—	—	—	—	—	—	—	—	—	○
3338	その他再処理設備の附属施設	その他の主要な事項	通信連絡設備	通信連絡設備	所内データ伝送設備	環境中継サーバ	—	AZ	1	Q-2	新設	非安重	常設SA	C/ (C)	主：通信連絡設備 従：代替通信連絡設備	第85(再処理主)		—	—	—	—	○	○	—	—	—	—	○
3339	その他再処理設備の附属施設	その他の主要な事項	通信連絡設備	通信連絡設備	所内データ伝送設備	放射線管理用計算機	—	AG	1	Q-2	既設	非安重	常設SA	C/ (C)	主：通信連絡設備 従：代替通信連絡設備	—		—	—	—	—	○	—	—	—	—	—	○
3340	その他再処理設備の附属施設	その他の主要な事項	通信連絡設備	通信連絡設備	所外通信連絡設備	ファクシミリ	—	AZ	一式	Q-2	既設	非安重	常設SA	C/ (C)	主：所外通信連絡設備 従：通信連絡設備	第85(再処理主)		—	—	—	—	—	—	—	—	○	—	○
3341	その他再処理設備の附属施設	その他の主要な事項	通信連絡設備	通信連絡設備	所外通信連絡設備	一般加入電話	—	AZ	一式	Q-2	既設	非安重	常設SA	C/ (C)	主：所外通信連絡設備 従：通信連絡設備	第85(再処理主)		—	—	—	—	○	—	—	—	○	—	○
3342	その他再処理設備の附属施設	その他の主要な事項	通信連絡設備	通信連絡設備	所外通信連絡設備	一般携帯電話	—	AZ	一式	Q-2	新設	非安重	常設SA	C/ (C)	主：所外通信連絡設備 従：通信連絡設備	第85(再処理主)		—	—	—	—	○	—	—	—	○	—	○
3343	その他再処理設備の附属施設	その他の主要な事項	通信連絡設備	通信連絡設備	所外通信連絡設備	衛星携帯電話	—	AG, AZ	一式	Q-2	新設	非安重	常設SA	C/ (C)	主：所外通信連絡設備 従：通信連絡設備	第85(再処理主)		—	—	—	—	○	—	—	—	○	—	○
3344	その他再処理設備の附属施設	その他の主要な事項	通信連絡設備	通信連絡設備	所外通信連絡設備	総合型テレビ会議システム	—	AZ	一式	Q-2	新設	非安重	常設SA	C/ (S)	主：所外通信連絡設備 従：代替通信連絡設備	第85(再処理主)		—	—	—	—	—	—	—	—	○	—	○
3345	その他再処理設備の附属施設	その他の主要な事項	通信連絡設備	通信連絡設備	所外通信連絡設備	総合型テレビ会議システム	—	AZ	一式	Q-2	新設	非安重	常設SA	C/ (S)	主：所外通信連絡設備 従：代替通信連絡設備	第85(再処理主)		—	—	—	—	—	—	—	—	○	—	○
3346	その他再処理設備の附属施設	その他の主要な事項	通信連絡設備	通信連絡設備	所外通信連絡設備	総合型テレビ会議システム	—	AZ	一式	Q-2	新設	非安重	常設SA	C/ (S)	主：所外通信連絡設備 従：代替通信連絡設備	第85(再処理主)		—	—	—	—	—	—	—	—	○	—	○
3347	その他再処理設備の附属施設	その他の主要な事項	通信連絡設備	通信連絡設備	所外データ伝送設備	データ伝送設備	—	AZ	一式	Q-2	新設	非安重	常設SA	C/ (S)	主：所外データ伝送設備 従：代替通信連絡設備	—		—	—	—	—	—	—	—	—	—	—	○
3348	その他再処理設備の附属施設	その他の主要な事項	通信連絡設備	代替通信連絡設備	—	可搬型トランシーバ（屋外用）	—	AG, FA, AZ, , G13	一式	Q-2	新設	—	可搬型SA	—/—	—	—		—	—	—	—	○	—	—	○	—	○	○
3349	その他再処理設備の附属施設	その他の主要な事項	通信連絡設備	代替通信連絡設備	—	可搬型トランシーバ（屋内用）	—	AG, FA, AZ, , G13	一式	Q-2	新設	—	可搬型SA	—/—	—	—		—	—	—	—	○	—	—	○	—	○	○
3350	その他再処理設備の附属施設	その他の主要な事項	通信連絡設備	代替通信連絡設備	—	可搬型衛星電話（屋外用）	—	AG, FA, AZ, , G13	一式	Q-2	新設	—	可搬型SA	—/—	—	—		—	—	—	—	○	—	—	○	—	○	○
3351	その他再処理設備の附属施設	その他の主要な事項	通信連絡設備	代替通信連絡設備	—	可搬型衛星電話（屋内用）	—	AG, FA, AZ, , G13	一式	Q-2	新設	—	可搬型SA	—/—	—	—		—	—	—	—	○	—	—	○	—	○	○
3352	その他再処理設備の附属施設	その他の主要な事項	通信連絡設備	代替通信連絡設備	—	可搬型通話装置	—	AG, G13	一式	Q-2	新設	—	可搬型SA	—/—	—	—		—	—	—	—	○	—	—	○	—	—	○
3353	その他再処理設備の附属施設	その他の主要な事項	通信連絡設備	代替通信連絡設備	—	代替通話系統	—	AA, AB, AD, AE, AG, AH, AJ, BA, BB, 予備, 保守, 試験	一式	Q-2	新設	—	常設SA	—/ (C)、1.25s	—	—		—	—	—	—	—	—	—	—	—	—	○
3354	施設共通		—	—	—	—	基本設計方針	—	—	—	2-（2）-1（2）-2-5）別表1,2及び別添2/別添2	—	—	—	—	—	—	—	○	○	—	—	○	—	○			○	○

設工認申請対象機器の技術基準への適合性に係る整理

凡例：

申請時期及び申請回次

①	第2回申請（1項変更）
②-1	第1回申請（2項変更）
②-2	第2回申請（2項変更）
別設工認①	第2ユーティリティ建屋（GC2）に係る施設
別設工認②	海洋放出管の切り離し工事

変更区分

既設	既存の建物・構築物又は設備・機器で改造に該当しないもの。
新設	建物・構築物又は設備・機器を新たに設置するもの。
増設	構造及び機能が既存と同一の建物・構築物又は設備・機器の台数を増やすもの。
改造	既存の建物・構築物又は設備・機器の仕様又は構造を変更するもの等。
撤去	建物・構築物又は設備・機器を撤去するもの。

ＤＢ区分

安重	技術基準規則第一条第２項第九号の定義に該当するもの。
非安重	安重以外のもの。
―	ＳＡ専用設備等。

ＳＡ区分

常設ＳＡ	技術基準規則第一条第２項第十一号の定義に該当する重大事故等対処設備のうち，常設のもの。（建物・構築物については，常設SA設備を収納する建屋も「常設」とする）
可搬型ＳＡ	技術基準規則第一条第２項第十一号の定義に該当する重大事故等対処設備のうち，可搬型のもの。
―	安全機能を有する施設。

耐震設計

①耐震設計（ＤＢ），②1.2Ssの有無（起因系）/③耐震設計（ＳＡ），④1.2Ssの有無（対処系）

耐震設計（ＤＢ）

Ｓ	耐震重要度分類におけるＳクラス施設
Ｂ	耐震重要度分類におけるＢクラス施設
Ｂ－１	耐震重要度分類におけるＢクラス施設のうち，共振のおそれがあるため，弾性設計用地震動Ｓｄに２分の１を乗じたものによる地震力に対して耐震性を保持できる設計とするもの
Ｂ－２	耐震重要度分類におけるＢクラス施設のうち，波及的影響によって，耐震重要施設がその安全機能を損なわないように設計するもの
Ｃ	耐震重要度分類におけるＣクラス施設
Ｃ－１	耐震重要度分類におけるＣクラス施設のうち，波及的影響によって，耐震重要施設がその安全機能を損なわないように設計するもの
Ｃ－２	耐震重要度分類におけるＣクラス施設のうち，基準地震動Ｓｓによる地震力に対して火災感知及び消火の機能並びに溢水・薬品を防護する機能を保持できる設計とするもの
Ｃ－３	耐震重要度分類におけるＣクラス施設のうち，基準地震動Ｓｓによる地震力に対して地下水の排水機能を保持できる設計とするもの
―	上記以外（当該施設において安全機能を有する施設として使用しないものを含む）

耐震設計（ＳＡ）

1.2Ｓｓ	重大事故等の状態で施設に作用する荷重等を考慮し，基準地震動Ｓｓの1.2倍の地震力に対して必要な機能が損なわれるおそれがないもの ・事業(変更)許可における重大事故の発生を仮定する際の条件の設定及び重大事故の発生を仮定する機器の特定において，基準地震動の1.2倍の地震動を考慮した際に機能維持できる設計とした設備 ・地震を要因として発生する重大事故等に対処する重大事故等対処設備
Ｓ，Ｂ，Ｃ （Ｓ），（Ｂ），（Ｃ）等	代替する機能を有する安全機能を有する施設が属する耐震重要度分類のクラスに適用される地震力に十分に耐えることができるように設計するもの [() 内は，設計基準対象の設備を兼ねる設備及びその耐震重要度分類（耐震設計（DB）の区分を記載する）]
―	上記以外

条項との対応

○	技術基準の適合性確認を実施するもの。
△	技術基準の適合性について，既認可から変更がないもの。
《○》	事業許可の整合性のみの観点で機能を確認するもの。
《△》	事業許可の整合性のみの観点について既認可から変更がないもの。
－	上記対象外

凡例：

注記

注1	第五条第１項及び第三十二条第１項の要求のうち，各建屋，緊急時対策建屋，第１保管庫・貯水所及び第２保管庫・貯水所の建物に収納される設備の適合性は，その設置される建物にて説明する。
注2	第七条第１項のうち，各建屋に収納する耐震重要施設に関する適合性は，収納される建屋の申請にて説明するため，「―」とする。なお，耐震重要施設に含まれない安全機能を有する施設は，「施設共通　基本設計方針」にて説明する。 第三十四条第１項のうち，常設耐震重要重大事故等対処設備が設置される重大事故等対処施設に収納される重大事故等対処設備は，設置する建物・構築物の申請にて説明するため，「―」とする。建物・構築物に収納されない重大事故等対処設備は，「施設共通　基本設計方針」にて説明する。
注3	第八条第１項，第２項及び第３項については，外部からの衝撃を防護する建屋，竜巻防護対策設備，屋外に設置する安重機器等を対象とする。なお，防護対象設備のうち，外気を取り入れる設備等の個別に評価・対策を実施する設備についても対象とする。
注4	第九条第１項の要求は，「人の不法な侵入の防止に係る措置」，「不正に爆発性又は易燃性を有する物件その他人に危害を与え，又は他の物件を損傷するおそれがある物件の持込防止に係る措置」，「不正アクセス行為の防止に係る措置」，「関係機関との通信及び連絡に係る措置」，「核物質防護上の体制整備，手順整備等に係る措置」の施設共通基本設計方針により技術基準適合性を示す。
注5	第十一条第３項の要求のうち，不燃性又は難燃性の材料の使用は，「主要な構造材に対する不燃性材料の使用」，「パッキン類に対する金属で覆われた狭隘部への設置」，「金属に覆われたポンプ及び弁の駆動部の潤滑油並びに金属に覆われた機器内部のケーブル」，「保温材に対する不燃性材料の使用」，「建屋内装材の不燃性材料の使用」，「建屋内装材の塗装(難燃性)」，「カーペット(防炎物品)」，「火災防護上重要な機器等のケーブルに対する難燃性材料の使用」，「火災防護上重要な機器等の非難燃性ケーブルへの措置」，「換気設備のフィルタに対する難燃性材料の使用」，「絶縁油を内包しない変圧器及び遮断器の使用」，の施設共通基本設計方針により技術基準適合性を示す。
注6	第十四条第１項の要求のうち，安全避難通路は，「安全避難通路」の施設共通基本設計方針により技術基準適合性を示す。
注7	第十四条第３項の要求のうち，可搬型照明は，「可搬型照明」の施設共通基本設計方針により技術基準適合性を示す。
注8	第十六条第１項の要求は，「安全機能を有する施設の環境圧力等に対する考慮」，「安全機能を有する施設の電磁的障害に対する考慮」，「安全機能を有する施設の周辺機器等からの悪影響に対する考慮」，「安全機能を有する施設の操作場所の環境条件に対する考慮」，「安全機能を有する施設に対する誤操作防止」，「安全機能を有する施設の維持管理」の施設共通基本設計方針により技術基準適合性を示す。
注9	第十六条第２項及び第３項の要求は，「安全機能を有する施設の試験，検査性等に対する考慮」の施設共通基本設計方針により技術基準適合性を示す。
注10	第十六条第４項の要求は，「安全上重要な施設以外の安全機能を有する施設の内部発生飛散物に対する運用上の措置」，「重量物の落下による飛散物，回転機器の損壊による飛散物を考慮した発生防止設計」の施設共通基本設計方針により技術基準適合性を示す。
注11	第三十五条第３項の要求のうち，不燃性又は難燃性の材料の使用は，「主要な構造材に対する不燃性材料の使用」，「パッキン類に対する金属で覆われた狭隘部への設置」，「金属に覆われたポンプ及び弁の駆動部の潤滑油並びに金属に覆われた機器内部のケーブル」，「保温材に対する不燃性材料の使用」，「建屋内装材の不燃性材料の使用」，「建屋内装材の塗装(難燃性)」，「カーペット(防炎物品)」，「重大事故等対処施設のケーブルに対する難燃性材料の使用」，「重大事故等対処施設の非難燃ケーブルへの措置」，「換気設備のフィルタに対する難燃性材料の使用」，「絶縁油を内包しない変圧器及び遮断器の使用」の施設共通基本設計方針により技術基準適合性を示す。
注12	第三十六条第１項の要求のうち，操作の確実性は，「作業空間の確保並びに防護具及び可搬型照明の配備」，「工具の保管場所及び可搬型重大事故等対処設備の固定」，「現場操作時のスイッチの操作性及び電源操作時の充電部への近接防止」，「重大事故等対処設備の識別管理」，「中央制御室での迅速な操作及び制御盤の操作性」，「動的機器の重大事故等対処設備の作動状態の確認」の施設共通基本設計方針により技術基準適合性を示す。
注13	第三十六条第３項の要求のうち，可搬型重大事故等対処設備の運搬等に係るアクセスルートの確保は，「溢水及び降水を考慮した屋外アクセスルートの設定」，「津波に対する屋外アクセスルートの運用」，「屋外アクセスルートの復旧」，「凍結及び積雪に対する屋外アクセスルートの確保」，「屋外アクセスルートにおける薬品防護具の着用」，「消防車による初期消火活動」，「屋内アクセスルートにおける薬品防護具の着用」，「アクセスルート上の資機材の落下防止，転倒防止対策」，「アクセスルートにおける放射線防護具の配備及び可搬型照明の配備」，「屋内アクセスルートの設定」の施設共通基本設計方針により技術基準適合性を示す。
注14	第四十三条第１項については，再処理施設において系統又は機器からの放射性物質の漏えいの発生は想定されないことから，対象となる設備はない。なお，対象となる設備がないことを添付書類等にて説明する。
注15	重大事故等対処設備を防護するために必要な設備として技術基準に適合する設計であることを示す。
注16	機種を設定している機器が仕様表対象である。

精製 A

Ⅰ　核燃料物質の臨界防止に関する説明書

目　　次

Ⅰ－１　安全機能を有する施設の臨界防止に関する説明書

Ⅰ－２　臨界事故の拡大を防止するための設備に関する説明書

精製 A

精製 A

Ⅰ－１　安全機能を有する施設の臨界防止に関する説明書

目　次

ページ

1. 概要 ····· 1

2. 基本的な考え方 ····· 1

3. 再処理施設で取り扱う核燃料物質····· 1

4. 単一ユニットの臨界安全設計····· 2

5. 複数ユニットの臨界安全設計····· 3

6. その他の臨界安全設計····· 4

7. 主要施設の臨界安全設計····· 6
7.1 使用済燃料の受入れ施設及び貯蔵施設····· 6
7.1.1 使用済燃料の受入れ施設····· 6
7.1.2 使用済燃料の貯蔵施設····· 6
7.2 せん断処理施設····· 8
7.3 溶解施設 ····· 9
7.4 分離施設 ····· 11
7.5 精製施設 ····· 14
7.6 脱硝施設 ····· 16
7.7 製品貯蔵施設 ····· 19
7.8 その他の再処理設備の附属施設····· 21

8. 参考文献 ····· 22

精製 A

1.　概要

本資料は，「再処理施設の技術基準に関する規則」（以下「技術基準規則」という。）第四条に基づき，再処理施設が臨界安全設計されていることを説明するものである。

2.　基本的な考え方

安全機能を有する施設は，再処理施設の運転中及び停止中において想定される，系統及び機器（ここでいう機器は，配管を含み，以下「機器」という。）の単一故障若しくはその誤動作又は運転員の単一の誤操作を想定した場合において，核燃料物質が臨界に達するおそれがないようにするとともに，臨界管理上重要な施設に対しては，臨界が発生した場合にも，その影響を緩和できる設計とする。

3.　再処理施設で取り扱う核燃料物質

再処理施設において臨界安全設計に使用する核燃料物質及びこれらのウラン・プルトニウム同位体組成に関する設計に変更はないことから，以下の認可を受けたものに同じである。

・平成５年12月27日付け５安（核規）第534号にて認可を受けた第２回申請の設工認申請書の「Ⅰ　核燃料物質の臨界防止に関する説明書」の「Ⅰ－１　臨界安全設計の基本方針」

精製 A

4.　単一ユニットの臨界安全設計

核燃料物質の取扱い上の一つの単位（以下「単一ユニット」という。）については，形状寸法管理，濃度管理，質量管理，同位体組成管理及び中性子吸収材管理並びにこれらの組合せにより，臨界を防止する設計とする。

単一ユニットの臨界安全設計に当たり，これらの管理に対して適切な核的制限値（臨界管理を行う体系の未臨界確保のために設定する値）を設定する。

核的制限値の設定に当たっては，取り扱う核燃料物質の物理的・化学的性状，カドミウムとほう素及びガドリニウムの中性子の吸収効果，酸化物中の水分濃度，溶解槽中のペレット間隔，エンドピース酸洗浄槽中のペレット間隔及び水の密度による減速条件並びにセル壁構造材及び機器構造材の反射条件に関し，工程，ユニットの設置環境及び使用済燃料の仕様も含めて，それぞれの想定される状態の変動の範囲において，中性子増倍率が最も大きくなる場合を仮定し，計算コードの計算誤差も含めて，十分な安全余裕を見込んで設定する。

核的制限値は，未臨界であることを保証できる値以下に設定し，その設定に当たっては，核的制限値に対応する単一ユニットとしての実効増倍率が，ＪＡＣＳ，ＬＥＯＰＡＲＤ等[(1)(2)(3)]の十分に検証された計算コードシステムで0.95以下[(1)]となる設計とする。

濃度管理，質量管理及び可溶性中性子吸収材による臨界管理を行う系統及び機器は，その単一故障若しくは誤動作又は運転員の単一誤操作を想定しても，臨界にならない設計とするとともに，臨界管理されている系統及び機器から単一故障若しくは誤動作又は運転員の単一誤操作によって，臨界管理されていない系統及び機器へ核燃料物質が流入することがない設計とする。

なお，原則として，プルトニウム溶液を内包する機器は，液体の核燃料物質を内包する機器において濃度に制限値を設定する必要がないように設計する形状寸法管理（以下「全濃度安全形状寸法管理」という。）及び必要に応じて中性子吸収材を併用した設計とする。

精製 A

5.　複数ユニットの臨界安全設計

二つ以上の単一ユニットが存在する場合（以下「複数ユニット」という。）については，単一ユニット相互間の適切な配置の維持及び単一ユニット相互間への中性子吸収材の使用並びにこれらの組合せにより臨界を防止する設計とする。

複数ユニットの臨界安全設計に当たり，単一ユニット相互間の中性子相互干渉を考慮し，直接的に計量可能な単一ユニット相互間の配置，間接的に管理可能な単一ユニット相互間の配置，中性子吸収材の配置及び形状寸法について適切な核的制限値を設定する。

核的制限値の設定に当たっては，単一ユニット相互間の中性子の吸収効果，減速条件及び反射条件に関し，核燃料物質移動時の核燃料物質の落下，転倒及び接近の可能性も踏まえ，それぞれの想定される変動の範囲において，反応度が最も大きくなる場合を仮定し，計算コードの計算誤差を含めて，十分な安全余裕を見込んで設定する。

核的制限値に対応する複数ユニットとしての実効増倍率が，ＪＡＣＳ，ＬＥＯＰＡＲＤ等[(1)(2)(3)]の十分に検証された計算コードシステムで0.95以下[(1)]となる設計とする。

複数ユニットの核的制限値の維持については，通常時に作用している荷重に対して発生する変形が過大とならないように，十分な構造強度をもつ構造材を用いて固定する設計とする。なお，固定することが困難な設備・機器の場合は，設備・機器の周囲にユニット相互間の間隔を維持するための剛構造物を取り付ける又は移動範囲を制限する設計とする。

精製 A

6.　その他の臨界安全設計

臨界安全管理を行う機器から臨界安全管理対象外の機器への溶液の移送については，溶液の移送に係る誤操作を防止するための施錠管理を行った上で，濃度分析を伴う回分操作により管理する設計とする。

分析を伴う回分操作で臨界安全管理を行う場合のウラン及びプルトニウムの同位体分析並びにウラン及びプルトニウムの濃度分析は，標準試料と逐次並行分析を行い，複数回の測定を実施する分析管理とする。

臨界安全管理を行う機器から臨界安全管理対象外の機器へ溶液を連続的に移送する場合は，計測制御系統施設の放射線検出器により核燃料物質濃度が有意量以下であることを監視する設計とする。

中性子吸収材として使用するほう素入りコンクリートについては，十分なほう素濃度を有するものを使用する設計とする。また，外側をステンレス鋼で保護する設計とする。

中性子吸収材として使用するほう素入りコンクリートのほう素濃度及び外側をステンレス鋼で保護する設計に変更はないことから，以下の認可を受けたものに同じである。

・平成10年６月９日付け９安（核規）第596号にて認可を受けた第６回申請の設工認申請書の「Ⅰ　核燃料物質の臨界防止に関する説明書」の「Ⅰ－２　各施設の臨界防止に関する計算書」の「Ⅰ－２－２　再処理設備本体等に係る臨界防止に関する計算書」の「Ⅰ－２－２－１　分離施設の臨界防止に関する計算書」

・平成12年10月24日付け12安（核規）第556号にて変更の認可を受けた設工認申請書第６回申請の「Ⅰ　核燃料物質の臨界防止に関する説明書」の「Ⅰ－２　各施設の臨界防止に関する計算書」の「Ⅰ－２－２　再処理設備本体等に係る臨界防止に関する計算書」の「Ⅰ－２－２－１　分離施設の臨界防止に関する計算書」

・平成14年11月29日付け平成14・08・06原第12号にて変更の認可を受けた設工認申請書第６回申請の「Ⅰ　核燃料物質の臨界防止に関する説明書」の「Ⅰ－２　各施設の臨界防止に関する計算書」の「Ⅰ－２－２　再処理設備本体等に係る臨界防止に関する計算書」の「Ⅰ－２－２－１　分離施設の臨界防止に関する計算書」

安全機能を有する施設は，臨界事故を防止するため技術的に見て想定されるいかなる場合でも臨界とならない設計とする。また，臨界が発生する可能性は極めて低いと考えられるが，臨界事故を想定しても，公衆及び従事者の被ばくの影響を最小限に抑えるため，必要に応じて臨界警報装置及び可溶性中性子吸収材を注入する設備を設置する設計とする。

設計基準事故として臨界を想定している溶解施設の溶解槽並びに臨界事故を想定した場合に，従事者に著しい放射線被ばくをもたらすおそれのあるセル及び室の周辺には，臨界の発生を直ちに検知するため臨界警報装置を設置する設計とする。

臨界管理上重要な施設である溶解施設の溶解槽は，万一，臨界が発生した場合において

精製 A

も，可溶性中性子吸収材緊急供給回路及び可溶性中性子吸収材緊急供給系により，自動で中性子吸収材の注入による未臨界措置が講じられる設計とする。

プルトニウムを含む溶液を移送する配管を収納する配管収納容器は，万一収納する配管からプルトニウムを含む溶液が漏えいした場合，漏えいした液を重力流で臨界管理された回収先に回収できる設計とすることにより，臨界を防止できる設計とする。

液体状又は固体状の放射性物質を移送する容器は，内蔵する放射性物質の性状，量及び濃度に応じて臨界防止対策を講ずる設計とする。

精製 A

7.　主要施設の臨界安全設計

主要施設の臨界安全設計の概要方針は，次のとおりである。

7.1　使用済燃料の受入れ施設及び貯蔵施設

使用済燃料の受入れ施設及び貯蔵施設は，使用済燃料集合体の燃焼度及び使用済燃料集合体平均濃縮度（以下「平均濃縮度」という。）に応じて適切な燃料間隔をとることによる臨界安全設計とする。

また，燃料取出し装置及び燃料取扱装置は，使用済燃料集合体を１台当たり一時に１体ずつ取り扱う設計とする。

使用済燃料の受入れ施設及び貯蔵施設は，容量いっぱいに使用済燃料集合体を収納した場合でも通常時はもとより，技術的に見て想定されるいかなる場合でも未臨界を維持できる設計とする。

7.1.1　使用済燃料の受入れ施設

(1)　使用済燃料受入れ設備

燃料仮置きラックは，適切なラック間隔を取ることにより，最大容量まで使用済燃料集合体を収納した場合でも，通常時及び燃料間距離がラック内で最小となるような厳しい状態等，技術的に見て想定されるいかなる場合でも未臨界を保つ設計とする。

また，実効増倍率の計算に当たっては，燃料の燃焼により生成するプルトニウムの寄与を考慮するとともに，使用済燃料の受入れ施設及び貯蔵施設で受け入れるＢＷＲ燃料集合体，ＰＷＲ燃料集合体の中でそれぞれ最も厳しい構造を持つ燃料集合体の冷却期間を０年とする。

7.1.2　使用済燃料の貯蔵施設

(1)　使用済燃料貯蔵設備

燃料貯蔵ラックは，適切な燃料間隔をとることにより，最大容量まで使用済燃料集合体を収納した場合に，通常時及び燃料間距離がラック内で最小となるような厳しい状態等，技術的に見て想定されるいかなる場合でも未臨界に保つ設計とする。

また，実効増倍率の計算に当たっては，燃料の燃焼により生成するプルトニウムの寄与を考慮するとともに，使用済燃料の受入れ施設及び貯蔵施設で受け入れるＢＷＲ燃料集合体，ＰＷＲ燃料集合体の中でそれぞれ最も厳しい構造を持つ燃料集合体の冷却期間を０年とする。

精製 A

(2)　燃料送出し設備

バスケット及びバスケット仮置き架台は，適切な燃料間隔をとることにより，最大容量まで使用済燃料集合体を収納した場合に，通常時及び燃料間距離がラック内で最小となるような厳しい状態等，技術的に見て想定されるいかなる場合でも未臨界に保つ設計とする。

また，実効増倍率の計算に当たっては，燃料の燃焼により生成するプルトニウムの寄与を考慮するとともに，使用済燃料の受入れ施設及び貯蔵施設で受け入れるＢＷＲ燃料集合体，ＰＷＲ燃料集合体の中でそれぞれ最も厳しい構造を持つ燃料集合体の冷却期間を０年とする。

使用済燃料の受入れ施設及び貯蔵施設の臨界管理対象機器，その臨界管理方法及び核的制限値，臨界計算の入力条件である核燃料物質の計算条件，計算モデル条件，減速条件及び反射条件の具体的な設定，使用する臨界計算コード，臨界安全設計の妥当性の評価方法及び評価結果については，当該施設の臨界安全設計として認可を受けたものから設計に変更はないことから，以下の認可を受けたものに同じである。

・平成５年12月27日付け５安（核規）第534号にて認可を受けた第２回申請の設工認申請書の「Ⅰ　核燃料物質の臨界防止に関する説明書」の「Ⅰ－２　各施設の臨界防止に関する計算書」の「Ⅰ－２－１　使用済燃料の受入れ及び貯蔵に必要な施設に係る臨界防止に関する計算書」の「Ⅰ－２－１－１　使用済燃料の受入れ施設及び貯蔵施設の臨界防止に関する計算書」

・平成６年７月22日付け６安（核規）第220号にて認可を受けた第３回申請の設工認申請書の「Ⅰ　核燃料物質の臨界防止に関する説明書」の「Ⅰ－２　各施設の臨界防止に関する計算書」の「Ⅰ－２－１　使用済燃料の受入れ及び貯蔵に必要な施設に係る臨界防止に関する計算書」の「Ⅰ－２－１－１　使用済燃料の受入れ施設及び貯蔵施設の臨界防止に関する計算書」

・平成６年７月22日付け６安（核規）第220号にて認可を受けた第３回申請の設工認申請書の「Ⅰ　核燃料物質の臨界防止に関する説明書」の「Ⅰ－２　各施設の臨界防止に関する計算書」の「Ⅰ－２－２　再処理設備本体等に係る臨界防止に関する計算書」の「Ⅰ－２－２－１　使用済燃料の受入れ施設及び貯蔵施設の臨界防止に関する計算書」

精製 A

7.2　せん断処理施設

(1)　燃料供給設備

燃料供給設備の燃料横転クレーンは，使用済燃料集合体を1体ずつしかつり上げられない構造とし，せん断機へ2体以上同時に供給しない設計とする。

(2)　せん断処理設備

せん断処理設備のせん断機は，使用済燃料集合体を１台当たり一時に１体ずつ取り扱う設計とする。

また，せん断機は，溶解槽への使用済燃料の過剰装荷の防止及びエンドピース酸洗浄槽への有意量の核燃料物質の流入を防止するために，せん断停止系を設ける設計とする。

せん断中にはせん断機の燃料供給口が閉じて新たな使用済燃料集合体が供給できない構造となる設計とする。

なお，せん断機のせん断刃ホルダは，燃料せん断片の長さが，約5cm以下に制限される構造となる設計とする。

せん断処理施設の臨界管理対象機器，その臨界管理方法及び核的制限値，臨界計算の入力条件である核燃料物質の計算条件，計算モデル条件，減速条件及び反射条件の具体的な設定，使用する臨界計算コード，臨界安全設計の妥当性の評価方法及び評価結果については，当該施設の臨界安全設計として認可を受けたものから設計に変更はないことから，以下の認可を受けたものに同じである。

・平成７年９月26日付け７安（核規）第710号にて認可を受けた第４回申請の設工認申請書の「Ⅰ　核燃料物質の臨界防止に関する説明書」の「Ⅰ－２　各施設の臨界防止に関する計算書」の「Ⅰ－２－２　再処理設備本体等に係る臨界防止に関する計算書」の「Ⅰ－２－２－１　せん断処理施設の臨界防止に関する計算書」

・平成９年５月27日付け９安（核規）第245号にて認可を受けた第５回申請の設工認申請書の「Ⅰ　核燃料物質の臨界防止に関する説明書」の「Ⅰ－２　各施設の臨界防止に関する計算書」の「Ⅰ－２－２　再処理設備本体等に係る臨界防止に関する計算書」の「Ⅰ－２－２－１　せん断処理施設の臨界防止に関する計算書」

精製 A

7.3　溶解施設

(1)　溶解設備

溶解設備の臨界安全管理を要する機器は，濃度管理と形状寸法管理との組合せによる管理方法（以下「制限濃度安全形状寸法管理」という。），濃度管理，質量管理及び中性子吸収材管理並びにこれらの組合せにより，単一ユニットとして臨界を防止する設計とする。

また，各単一ユニットは，単一ユニット間の中性子相互干渉を無視し得る配置とすることにより，複数ユニットとして臨界を防止する設計とする。

a.　溶解槽

溶解槽は，制限濃度安全形状寸法管理，装荷量制限による質量管理及び初期濃縮度に応じた所定の燃焼度未満の使用済燃料集合体を溶解する場合は可溶性中性子吸収材の使用による臨界安全設計とする。なお，可溶性中性子吸収材を使用する場合は，下流の計量・調整槽及び計量補助槽までは可溶性中性子吸収材の存在を前提とした臨界安全設計とする。

万一，溶解槽で臨界になった場合に対処するために，可溶性中性子吸収材緊急供給回路の放射線検出器により直ちに臨界を検知し，可溶性中性子吸収材緊急供給槽から可溶性中性子吸収材を溶解槽に供給する可溶性中性子吸収材緊急供給系を設ける設計とする。

b.　第１よう素追出し槽等

第１よう素追出し槽，第２よう素追出し槽及び中間ポットは，濃度管理による臨界安全設計とする。

c.　エンドピース酸洗浄槽

エンドピース酸洗浄槽は，濃度管理による臨界安全設計とする。

d.　可溶性中性子吸収材緊急供給系

可溶性中性子吸収材緊急供給系は，可溶性中性子吸収材緊急供給槽，供給弁及び配管で構成し，万一溶解槽で臨界になった場合には供給弁を開けて，溶解槽に可溶性中性子吸収材を供給する設計とする。

可溶性中性子吸収材緊急供給槽は，万一溶解槽で臨界になった場合に供給するための可溶性中性子吸収材を貯留する設計とする。

(2)　清澄・計量設備

清澄・計量設備の臨界安全管理を要する機器は，濃度管理，同位体組成管理及び可溶性中性子吸収材管理並びにこれらの組合せにより単一ユニットとして臨界を防止する設計とする。

また，各単一ユニットは，無限体系の未臨界濃度で管理するため，複数ユニットは考慮しない設計とする。

精製 A

a.　中継槽等

中継槽，清澄機，リサイクル槽，計量前中間貯槽，計量・調整槽及び計量補助槽は，濃度管理による臨界安全設計とする。さらに，計量・調整槽において下流工程の臨界安全のために，調整後の溶解液のウラン及びプルトニウムの同位体組成及び濃度が核的制限値（ウラン－235≦1.6ｗｔ％，プルトニウム－240≧17ｗｔ％等）を満足することを分析により確認する設計とする。

b.　計量後中間貯槽

計量後中間貯槽は，濃度管理による臨界安全設計とする。

溶解施設の臨界管理対象機器，その臨界管理方法及び核的制限値，臨界計算の入力条件である核燃料物質の計算条件，計算モデル条件，減速条件及び反射条件の具体的な設定，使用する臨界計算コード，臨界安全設計の妥当性の評価方法及び評価結果については，当該施設の臨界安全設計として認可を受けたものから設計に変更はないことから，以下の認可を受けたものに同じである。

・平成７年９月26日付け７安（核規）第710号にて認可を受けた第４回申請の設工認申請書の「Ⅰ　核燃料物質の臨界防止に関する説明書」の「Ⅰ－２　各施設の臨界防止に関する計算書」の「Ⅰ－２－２　再処理設備本体等に係る臨界防止に関する計算書」の「Ⅰ－２－２－２　溶解施設の臨界防止に関する計算書」

・平成９年５月27日付け９安（核規）第245号にて認可を受けた第５回申請の設工認申請書の「Ⅰ　核燃料物質の臨界防止に関する説明書」の「Ⅰ－２　各施設の臨界防止に関する計算書」の「Ⅰ－２－２　再処理設備本体等に係る臨界防止に関する計算書」の「Ⅰ－２－２－２　溶解施設の臨界防止に関する計算書」

・平成14年６月20日付け平成14・04・30原第13号にて変更の認可を受けた設工認申請書第４回申請の「Ⅰ　核燃料物質の臨界防止に関する説明書」の「Ⅰ－２　各施設の臨界防止に関する計算書」の「Ⅰ－２－２　再処理設備本体等に係る臨界防止に関する計算書」の「Ⅰ－２－２－２　溶解施設の臨界防止に関する計算書」

精製 A

7.4　分離施設

分離施設は，ウラン及びプルトニウムの同位体組成について，ウラン－235が1.6ｗｔ％以下及びプルトニウム－240が17ｗｔ％以上であることを前提とした臨界安全設計とする。なお，ウラン－235の同位体組成比が1.6ｗｔ％以下のウラン硝酸溶液については，いかなるウラン濃度に対しても未臨界である。

(1)　分離設備

分離設備の臨界安全管理を要する機器は，全濃度安全形状寸法管理，制限濃度安全形状寸法管理，濃度管理，同位体組成管理及び中性子吸収材管理並びにこれらの組合せにより，単一ユニットとして臨界を防止する設計とする。

また，各単一ユニットは，適切に配置すること，又は中性子吸収材管理との組合せにより複数ユニットの臨界を防止する設計とする。

なお，無限体系の未臨界濃度以下で管理する単一ユニットについては，複数ユニットを考慮しない。

a.　抽出塔等

抽出塔，第１洗浄塔，第２洗浄塔及びＴＢＰ洗浄塔は，中性子吸収材を併用した全濃度安全形状寸法管理による臨界安全設計とする。

溶解液の移送配管に流量計を設置し，溶解液の流量を制御，監視する設計とする。また，抽出塔での溶解液の流量増加により，濃度管理を行う抽出廃液受槽及び抽出廃液中間貯槽に過度のプルトニウムが流出することを防止するために，溶解液の流量高により警報を発するとともに，溶解液の供給を自動的に停止する停止系を設ける設計とする。

酸及び溶媒の回収施設の溶媒回収設備から，抽出塔に供給する有機溶媒の移送配管には流量計を設置し，有機溶媒の流量を制御，監視する設計とする。また，抽出塔での有機溶媒の流量低下により，濃度管理を行う抽出廃液受槽及び抽出廃液中間貯槽に過度のプルトニウムが流出することを防止するために，有機溶媒の流量低により警報を発するとともに，TBP洗浄塔から抽出廃液受槽への抽出廃液の移送を自動的に停止する停止系を設ける設計とする。

第１洗浄塔から抽出塔への洗浄廃液の移送配管には密度計を設置し，洗浄廃液の密度を監視する設計とする。また，第１洗浄塔での洗浄用液の酸濃度低下により，濃度管理を行う抽出廃液受槽及び抽出廃液中間貯槽に過度のプルトニウムが流出することを防止するため，密度高により警報を発するとともに，TBP洗浄塔から抽出廃液受槽への抽出廃液の移送を自動的に停止する停止系を設ける設計とする。

第1洗浄塔は，抽出廃液中のプルトニウム濃度の上昇を監視するために，第１洗浄塔へ供給する洗浄用供給硝酸濃度計及び洗浄用供給硝酸流量計を監視する設計とする。

精製 A

b.　補助抽出器及びＴＢＰ洗浄器

補助抽出器及びＴＢＰ洗浄器は，中性子吸収材を併用した制限濃度安全形状寸法管理による臨界安全設計とする。

c.　溶解液中間貯槽等

溶解液中間貯槽，溶解液供給槽，抽出廃液受槽，補助抽出廃液受槽及び抽出廃液中間貯槽は，濃度管理による臨界安全設計とする。

(2)　分配設備

分配設備の臨界安全管理を要する機器は，全濃度安全形状寸法管理，濃度管理，同位体組成管理及び中性子吸収材管理並びにこれらの組合せにより，単一ユニットとして臨界を防止する設計とする。

また，各単一ユニットは，適切に配置すること，又は中性子吸収材管理との組合せ並びに単一ユニット間の中性子相互干渉を考慮しても未臨界を確保できる設計とすることにより，複数ユニットの臨界を防止する設計とする。

a.　プルトニウム分配塔等

プルトニウム分配塔，ウラン洗浄塔，プルトニウム溶液ＴＢＰ洗浄器，プルトニウム溶液受槽及びプルトニウム溶液中間貯槽は，中性子吸収材を併用した全濃度安全形状寸法管理による臨界安全設計とする。

プルトニウム分配塔は，プルトニウム分配塔垂直方向に中性子検出器を設置し，中性子検出器の計数率の分布からプルトニウムの濃度分布の傾向を監視し，プルトニウム分配塔での還元剤の流量低下等による濃度管理を行うプルトニウム洗浄器への過度のプルトニウムの流出を事前に検知する設計とする。

また，プルトニウム分配塔に供給するウラナス及びヒドラジンを含む硝酸溶液の流量を制御，監視し，流量低により警報を発する設計とする。

b.　プルトニウム洗浄器

プルトニウム洗浄器は，濃度管理による臨界安全設計とする。

プルトニウム洗浄器は，プルトニウム分配塔からの有機溶媒を受け入れる第１段の下部に中性子検出器を設置し，中性子の計数率を測定し，プルトニウム分配塔から受け入れる有機溶媒中に含まれるプルトニウム量を監視する設計とする。また，プルトニウム分配塔での還元剤の流量低下等により，濃度管理を行うプルトニウム洗浄器に過度のプルトニウムが流入することを防止するため，中性子検出器の計数率高により警報を発するとともに，プルトニウム分配塔からプルトニウム洗浄器への有機溶媒の移送を自動的に停止する停止系を設ける設計とする。更に，第５段の有機溶媒は，アルファ線検出器によってアルファ線の計数率を測定し，ウラン逆抽出器へ移送する有機溶媒中に含まれるプルトニウム量を監視するとともに，プルトニウム分配塔での還元剤の流量低下等により，ウラン逆抽出器に有意量のプルトニ

精製 A

ウムが流出することを防止するため，アルファ線検出器の計数率高により警報を発する設計とする。

(3)　分離建屋一時貯留処理設備

分離建屋一時貯留処理設備の臨界安全管理を要する機器は，全濃度安全形状寸法管理，濃度管理，同位体組成管理及び中性子吸収材管理並びにこれらの組合せにより単一ユニットとして臨界を防止する設計とする。

また，各単一ユニットは，単一ユニット間の中性子相互干渉を考慮しても未臨界を確保できる設計とすることにより，複数ユニットの臨界を防止する設計とする。

なお，無限体系の未臨界濃度以下で管理する単一ユニットについては，複数ユニットは考慮しない。

分離施設の臨界管理対象機器，その臨界管理方法及び核的制限値，臨界計算の入力条件である核燃料物質の計算条件，計算モデル条件，減速条件及び反射条件の具体的な設定，使用する臨界計算コード，臨界安全設計の妥当性の評価方法及び評価結果については，当該施設の臨界安全設計として認可を受けたものから設計に変更はないことから，以下の認可を受けたものに同じである。

・平成10年６月９日付け９安（核規）第596号にて認可を受けた第６回申請の設工認申請書の「Ⅰ　核燃料物質の臨界防止に関する説明書」の「Ⅰ－２　各施設の臨界防止に関する計算書」の「Ⅰ－２－２　再処理設備本体等に係る臨界防止に関する計算書」の「Ⅰ－２－２－１　分離施設の臨界防止に関する計算書」

・平成12年10月24日付け12安（核規）第556号にて変更の認可を受けた設工認申請書第６回申請の「Ⅰ　核燃料物質の臨界防止に関する説明書」の「Ⅰ－２　各施設の臨界防止に関する計算書」の「Ⅰ－２－２　再処理設備本体等に係る臨界防止に関する計算書」の「Ⅰ－２－２－１　分離施設の臨界防止に関する計算書」

・平成14年11月29日付け平成14・08・06原第12号にて変更の認可を受けた設工認申請書第６回申請の「Ⅰ　核燃料物質の臨界防止に関する説明書」の「Ⅰ－２　各施設の臨界防止に関する計算書」の「Ⅰ－２－２　再処理設備本体等に係る臨界防止に関する計算書」の「Ⅰ－２－２－１　分離施設の臨界防止に関する計算書」

精製 A

7.5　精製施設

精製施設は，ウラン及びプルトニウムの同位体組成について，ウラン－235が1.6ｗｔ％以下及びプルトニウム－240が17ｗｔ％以上であることを前提とした臨界安全設計とする。

(1)　プルトニウム精製設備

プルトニウム精製設備で臨界安全管理を要する機器は，技術的に見て想定されるいかなる場合でも全濃度安全形状寸法管理，濃度管理，同位体組成管理及び中性子吸収材管理並びにこれらの組合せにより，単一ユニットとして臨界を防止する設計とする。

また，各単一ユニットは，適切に配置すること，又は中性子吸収材管理との組合せ並びに単一ユニット間の中性子相互干渉を考慮しても未臨界を確保できる設計とすることにより，複数ユニットの臨界を防止できる設計とする。

a.　第１酸化塔等

第１酸化塔，第１脱ガス塔，ウラン洗浄塔，補助油水分離槽，第２酸化塔，第２脱ガス塔及びプルトニウム濃縮缶は，全濃度安全形状寸法管理による臨界安全設計とする。

b.　抽出塔等

抽出塔，核分裂生成物洗浄塔，ＴＢＰ洗浄塔，逆抽出塔，ＴＢＰ洗浄器，プルトニウム洗浄器及びプルトニウム溶液を内包する槽は，中性子吸収材を併用した全濃度安全形状寸法管理による臨界安全設計とする。

c.　低濃度プルトニウム溶液受槽

低濃度プルトニウム溶液受槽は，濃度管理による臨界安全設計とする。

d.　プルトニウム洗浄器

プルトニウム洗浄器は，アルファ線検出器によって第4段の有機溶媒のアルファ線の計数率を測定し，ウラン逆抽出器へ移送する有機溶媒中に含まれるプルトニウム量を監視するとともに，プルトニウム精製設備の逆抽出塔での還元剤の流量低下等によりウラン逆抽出器に有意量のプルトニウムが流出することを防止するため，アルファ線検出器の計数率高により警報を発する設計とする。

(2)　精製建屋一時貯留処理設備

精製建屋一時貯留処理設備の臨界安全管理を要する機器は，技術的に見て想定されるいかなる場合でも全濃度安全形状寸法管理，濃度管理，同位体組成管理及び中性子吸収材管理並びにこれらの組合せにより，単一ユニットとして臨界を防止する設計とする。

また，各単一ユニットは，単一ユニット間の中性子相互干渉を考慮しても未臨界を

精製 A

確保できる設計とすることにより，複数ユニットとして臨界を防止する設計とする。

なお，各単一ユニットを無限体系の未臨界濃度で管理する場合は，複数ユニットを考慮しない。

(3) 漏えい液受皿

プルトニウムの無限体系の未臨界濃度（8.2ｇ／Ｌ）以上のプルトニウムを内包する機器を収納するセルの漏えい液受皿は，セル内でプルトニウム濃度の最も高い溶液が，セル内で漏えい量が最大となる箇所から漏えいしたことを想定しても，臨界とならないよう液厚を制限する形状寸法管理による臨界安全設計とする。

無限体系の未臨界濃度以上のプルトニウムを内包する機器及び配管を収納するセルにおいて，連続移送の配管からの漏えいのおそれがあり，漏えい液の回収が重力流によらない場合は，漏えい検知装置を臨界安全管理の観点から多重化し，確実に漏えいを検知する設計とする。

精製施設の臨界管理対象機器，その臨界管理方法及び核的制限値，臨界計算の入力条件である核燃料物質の計算条件，計算モデル条件，減速条件及び反射条件の具体的な設定，使用する臨界計算コード，臨界安全設計の妥当性の評価方法及び評価結果については，当該施設の臨界安全設計として認可を受けたものから設計に変更はないことから，以下の認可を受けたものに同じである。

・平成10年６月９日付け９安（核規）第596号にて認可を受けた第６回申請の設工認申請書の「Ⅰ　核燃料物質の臨界防止に関する説明書」の「Ⅰ－２　各施設の臨界防止に関する計算書」の「Ⅰ－２－２　再処理設備本体等に係る臨界防止に関する計算書」の「Ⅰ－２－２－２　精製施設の臨界防止に関する計算書」

・平成12年10月24日付け12安（核規）第556号にて変更の認可を受けた設工認申請書第６回申請の「Ⅰ　核燃料物質の臨界防止に関する説明書」の「Ⅰ－２　各施設の臨界防止に関する計算書」の「Ⅰ－２－２　再処理設備本体等に係る臨界防止に関する計算書」の「Ⅰ－２－２－２　精製施設の臨界防止に関する計算書」

・平成15年４月15日付け平成14・12・06原第10号にて変更の認可を受けた設工認申請書第６回申請の「Ⅰ　核燃料物質の臨界防止に関する説明書」の「Ⅰ－２　各施設の臨界防止に関する計算書」の「Ⅰ－２－２　再処理設備本体等に係る臨界防止に関する計算書」の「Ⅰ－２－２－２　精製施設の臨界防止に関する計算書」

7.6　脱硝施設

脱硝施設は，ウラン及びプルトニウムの同位体組成について，ウラン－235が1.6ｗｔ％以下及びプルトニウム－240が17ｗｔ％以上であることを前提とした臨界安全設計とする。

(1)　ウラン脱硝設備

ウラン脱硝設備の臨界安全管理を要する機器は，技術的に見て想定されるいかなる場合でも形状寸法管理，質量管理及び同位体組成管理並びにこれらの組合せにより，単一ユニットとして臨界を防止できる設計とする。

また，各単一ユニットは，適切に配置することにより，複数ユニットとして臨界を防止できる設計とする。

a.　脱硝塔等

脱硝塔，シール槽，UO_3受槽，規格外製品受槽，規格外製品容器及びUO_3溶解槽は，形状寸法管理による臨界安全設計とする。ただし，脱硝塔は，塔内温度の管理により塔内のウラン酸化物（以下「UO_3」という。）粉末の含水率を低く抑える設計とする。

脱硝塔内のU03粉末の含水率を低く抑えるため，脱硝塔内温度が200℃以下に低下した場合には，硝酸ウラニル濃縮液供給停止系により，脱硝塔内への硝酸ウラニル濃縮液の供給を自動的に停止する設計とする。

b.　充てん台車及び貯蔵容器クレーン

充てん台車及び貯蔵容器クレーンは，ウラン酸化物貯蔵容器を一時に１本ずつ取り扱う設計とする。

ウラン脱硝設備の臨界管理対象機器，その臨界管理方法及び核的制限値，臨界計算の入力条件である核燃料物質の計算条件，計算モデル条件，減速条件及び反射条件の具体的な設定，使用する臨界計算コード，臨界安全設計の妥当性の評価方法及び評価結果については，当該設備の臨界安全設計として認可を受けたものから設計に変更はないことから，以下の認可を受けたものに同じである。

・平成11年１月29日付け10安（核規）第538号にて認可を受けた第７回申請の設工認申請書の「Ⅰ　核燃料物質の臨界防止に関する説明書」の「Ⅰ－２　各施設の臨界防止に関する計算書」の「Ⅰ－２－２　再処理施設本体等に係る臨界防止に関する計算書」の「Ⅰ－２－２－１　再処理施設本体の臨界防止に関する計算書」の「Ⅰ－２－２－１－１　ウラン脱硝設備の臨界防止に関する計算書」

・平成12年10月24日付け12安（核規）第556号にて変更の認可を受けた設工認申請書第７回申請の「Ⅰ　核燃料物質の臨界防止に関する説明書」の「Ⅰ－２　各施設の臨界防止に関する計算書」の「Ⅰ－２－２　再処理施設本体等に係る臨界防

精製 A

止に関する計算書」の「Ｉ－２－２－１　再処理施設本体の臨界防止に関する計算書」の「Ｉ－２－２－１－１　ウラン脱硝設備の臨界防止に関する計算書」

(2)　ウラン・プルトニウム混合脱硝設備

ウラン・プルトニウム混合脱硝設備の臨界安全管理を要する機器は，技術的に見て想定されるいかなる場合でも，形状寸法管理，濃度管理，質量管理，同位体組成管理及び中性子吸収材管理並びにこれらの組合せにより，単一ユニットとして臨界を防止できる設計とする。

また，各単一ユニットは，適切に配置することにより，複数ユニットとして臨界を防止できる設計とする。

a.　硝酸プルトニウム貯槽等

硝酸プルトニウム貯槽，混合槽，一時貯槽及び凝縮廃液受槽は，中性子吸収材を併用した全濃度安全形状寸法管理による臨界安全設計とする。さらに，混合槽において下流工程の臨界安全のために，混合調整後のウラン濃度に対するプルトニウム濃度の比（プルトニウム／ウラン）が1.5以下であることを分析により確認する設計とする。

b.　定量ポット等

定量ポット，中間ポット及び凝縮廃液ろ過器は，形状寸法管理による臨界安全設計とする。

c.　脱硝装置（脱硝皿）

脱硝皿は，脱硝皿へのウラン・プルトニウム混合溶液の注入量を，定量ポットで一定量に制限する質量管理を行い，脱硝の過程を考慮した形状寸法管理による臨界安全設計とする。

d.　脱硝皿取扱装置

脱硝皿取扱装置は，質量管理による臨界安全設計とし，脱硝皿を一時に最大５皿取り扱う設計とする。

e.　凝縮廃液貯槽

凝縮廃液貯槽は，濃度管理による臨界安全設計とする。

f.　焙焼炉等

焙焼炉，還元炉，固気分離器，粉末ホッパ，粉砕機，保管容器，混合機及び粉末充てん機は，形状寸法管理による臨界安全設計とする。

g.　保管ピット

保管ピットは保管容器の適切な配置による臨界安全設計とし，各ピットに保管容器を１本ずつ収納する設計とする。

h.　保管容器移動装置等

保管容器移動装置，保管昇降機，粉末缶払出装置，充てん台車及び搬送台車は，

精製 A

保管容器等を一時に１本ずつ取り扱う設計とする。

i.　漏えい液受皿

プルトニウムの無限体系の未臨界濃度（8.2ｇ／Ｌ）以上のプルトニウムを内包する機器を収納するセルの漏えい液受皿は，セル内でプルトニウム濃度の最も高い溶液が，セル内で漏えい量が最大となる箇所から漏えいしたことを想定しても，臨界とならないよう液厚を制限する形状寸法管理による臨界安全設計とする。

ウラン・プルトニウム混合脱硝設備の臨界管理対象機器，その臨界管理方法及び核的制限値，臨界計算の入力条件である核燃料物質の計算条件，計算モデル条件，減速条件及び反射条件の具体的な設定，使用する臨界計算コード，臨界安全設計の妥当性の評価方法及び評価結果については，当該設備の臨界安全設計として認可を受けたものから設計に変更はないことから，以下の認可を受けたものに同じである。

・平成11年１月29日付け10安（核規）第538号にて認可を受けた第７回申請の設工認申請書の「Ⅰ　核燃料物質の臨界防止に関する説明書」の「Ⅰ－２　各施設の臨界防止に関する計算書」の「Ⅰ－２－２　再処理施設本体等に係る臨界防止に関する計算書」の「Ⅰ－２－２－１　再処理施設本体の臨界防止に関する計算書」の「Ⅰ－２－２－１－２　ウラン・プルトニウム混合脱硝設備の臨界防止に関する計算書」

・平成11年７月５日付け11安（核規）第135号にて認可を受けた第８回申請の設工認申請書の「Ⅰ　核燃料物質の臨界防止に関する説明書」の「Ⅰ－２　各施設の臨界防止に関する計算書」の「Ⅰ－２－２　再処理設備本体等に係る臨界防止に関する計算書」の「Ⅰ－２－２－１　脱硝施設の臨界防止に関する計算書」の「Ⅰ－２－２－１－１　ウラン・プルトニウム混合脱硝設備の臨界防止に関する計算書（その２）」

・平成16年１月26日付け平成15・05・29原第１号にて変更の認可を受けた設工認申請書第８回申請の「Ⅰ　核燃料物質の臨界防止に関する説明書」の「Ⅰ－２　各施設の臨界防止に関する計算書」の「Ⅰ－２－２　再処理設備本体等に係る臨界防止に関する計算書」の「Ⅰ－２－２－１　脱硝施設の臨界防止に関する計算書」の「Ⅰ－２－２－１－１　ウラン・プルトニウム混合脱硝設備の臨界防止に関する計算書（その２）」

・平成16年９月28日付け平成16・07・09原第１号にて変更の認可を受けた設工認申請書第８回申請の「Ⅰ　核燃料物質の臨界防止に関する説明書」の「Ⅰ－２　各施設の臨界防止に関する計算書」の「Ⅰ－２－２　再処理設備本体等に係る臨界防止に関する計算書」の「Ⅰ－２－２－１　脱硝施設の臨界防止に関する計算書」の「Ⅰ－２－２－１－１　ウラン・プルトニウム混合脱硝設備の臨界防止に関する計算書（その２）」

精製 A

7.7　製品貯蔵施設

製品貯蔵施設は，ウラン及びプルトニウムの同位体組成について，ウラン－235が1.6ｗｔ％以下及びプルトニウム－240が17ｗｔ％以上であることを前提とした臨界安全設計とする。

(1)　ウラン酸化物貯蔵設備

ウラン酸化物貯蔵設備の臨界安全管理を要する機器は，技術的に見て想定されるいかなる場合でも，形状寸法管理，質量管理及び同位体組成管理並びにこれらの組合せにより，単一ユニットとして臨界を防止できる設計とする。

また，各単一ユニットは，中性子吸収材管理を組み合わせて適切に配置することにより，複数ユニットとして臨界を防止できる設計とする。

a.　貯蔵バスケット

貯蔵バスケットは，中性子吸収材を併用したウラン酸化物貯蔵容器の適切な配置による臨界安全設計とする。

b.　ウラン酸化物貯蔵容器

ウラン酸化物貯蔵容器は，形状寸法管理による臨界安全設計とする。

c.　貯蔵容器搬送台車及び移載クレーン

貯蔵容器搬送台車及び移載クレーンは，ウラン酸化物貯蔵容器を一時に１本ずつ取り扱う設計とする。

精製 A

ウラン酸化物貯蔵設備の臨界管理対象機器，その臨界管理方法及び核的制限値，臨界計算の入力条件である核燃料物質の計算条件，計算モデル条件，減速条件及び反射条件の具体的な設定，使用する臨界計算コード，臨界安全設計の妥当性の評価方法及び評価結果については，当該設備の臨界安全設計として認可を受けたものから設計に変更はないことから，以下の認可を受けたものに同じである。

・平成11年１月29日付け10安（核規）第538号にて認可を受けた第７回申請の設工認申請書の「Ⅰ　核燃料物質の臨界防止に関する説明書」の「Ⅰ－２　各施設の臨界防止に関する計算書」の「Ⅰ－２－２　再処理施設本体等に係る臨界防止に関する計算書」の「Ⅰ－２－２－２　製品貯蔵施設の臨界防止に関する計算書」の「Ⅰ－２－２－２－１　ウラン酸化物貯蔵設備の臨界防止に関する計算書」

・平成11年12月７日付け11安（核規）第980号にて認可を受けた第９回申請の設工認申請書の「Ⅰ　核燃料物質の臨界防止に関する説明書」の「Ⅰ－２　各施設の臨界防止に関する計算書」の「Ⅰ－２－２　再処理施設本体等に係る臨界防止に関する計算書」の「Ⅰ－２－２－１　製品貯蔵施設の臨界防止に関する計算書」の「Ⅰ－２－２－１－１　ウラン酸化物貯蔵設備の臨界防止に関する計算書」

(2)　ウラン・プルトニウム混合酸化物貯蔵設備

ウラン・プルトニウム混合酸化物貯蔵設備で臨界安全管理を要する機器は，技術的に見て想定されるいかなる場合でも，形状寸法管理，質量管理及び同位体組成管理並びにこれらの組合せにより，単一ユニットとして臨界を防止できる設計とする。

また，各単一ユニットは，適切に配置することにより，複数ユニットとして臨界を防止できる設計とする。

a.　粉末缶

粉末缶は，質量管理による臨界安全設計とする。

b.　混合酸化物貯蔵容器

混合酸化物貯蔵容器は，粉末缶を最大３缶収納する設計とするとともに形状寸法管理による臨界安全設計とする。

c.　貯蔵ホール

貯蔵ホールは混合酸化物貯蔵容器の適切な配置による臨界安全設計とし，各ホールに混合酸化物貯蔵容器を１本ずつ収納する設計とする。

d.　昇降機及び混合酸化物貯蔵容器用台車

昇降機及び混合酸化物貯蔵容器用台車は，混合酸化物貯蔵容器を一時に１本ずつ取り扱う設計とする。

精製 A

ウラン・プルトニウム混合酸化物貯蔵設備の臨界管理対象機器，その臨界管理方法及び核的制限値，臨界計算の入力条件である核燃料物質の計算条件，計算モデル条件，減速条件及び反射条件の具体的な設定，使用する臨界計算コード，臨界安全設計の妥当性の評価方法及び評価結果については，当該設備の臨界安全設計として認可を受けたものから設計に変更はないことから，以下の認可を受けたものに同じである。

・平成11年１月29日付け10安（核規）第538号にて認可を受けた第７回申請の設工認申請書の「Ⅰ　核燃料物質の臨界防止に関する説明書」の「Ⅰ－２　各施設の臨界防止に関する計算書」の「Ⅰ－２－２　再処理施設本体等に係る臨界防止に関する計算書」の「Ⅰ－２－２－２　製品貯蔵施設の臨界防止に関する計算書」の「Ⅰ－２－２－２－２　ウラン・プルトニウム混合酸化物貯蔵設備の臨界防止に関する計算書」

・平成11年12月７日付け11安（核規）第980号にて認可を受けた第９回申請の設工認申請書の「Ⅰ　核燃料物質の臨界防止に関する説明書」の「Ⅰ－２　各施設の臨界防止に関する計算書」の「Ⅰ－２－２　再処理施設本体等に係る臨界防止に関する計算書」の「Ⅰ－２－２－１　製品貯蔵施設の臨界防止に関する計算書」の「Ⅰ－２－２－１－２　ウラン・プルトニウム混合酸化物貯蔵設備の臨界防止に関する計算書」

7.8　その他の再処理設備の附属施設

(1)　分析設備

分析済溶液処理系の臨界安全管理を要する機器は，技術的に見て想定されるいかなる場合でも，全濃度安全形状寸法管理，濃度管理，質量管理，同位体組成管理及び中性子吸収材管理並びにこれらの組合せにより，単一ユニットとして臨界を防止する設計とする。また，各単一ユニットは，適切に配置することにより，複数ユニットの臨界を防止できる設計とする。

分析設備の臨界管理対象機器，その臨界管理方法及び核的制限値，臨界計算の入力条件である核燃料物質の計算条件，計算モデル条件，減速条件及び反射条件の具体的な設定，使用する臨界計算コード，臨界安全設計の妥当性の評価方法及び評価結果については，当該設備の臨界安全設計として認可を受けたものから設計に変更はないことから，以下の認可を受けたもの及び届け出たものに同じである。

・平成11年１月29日付け10安（核規）第538号にて認可を受けた第７回申請の設工認申請書の「Ⅰ　核燃料物質の臨界防止に関する説明書」の「Ⅰ　核燃料物質の臨界防止に関する説明書」の「Ⅰ－２　各施設の臨界防止に関する計算書」の「Ⅰ－２－２　再処理施設本体等に係る臨界防止に関する計算書」の「Ⅰ－２－２－３　その他再処理設備の付属施設の臨界防止に関する計算書」の「Ⅰ－２－２－３－１　分析済溶液処理系の臨界防止に関する計算書」

・平成12年５月31日付け六再事発第88号にて届け出た設工認申請書第７回申請の「Ⅰ　核燃料物質の臨界防止に関する説明書」の「Ⅰ－２　各施設の臨界防止に関する計算書」の「Ⅰ－２－２　再処理施設本体等に係る臨界防止に関する計算書」の「Ⅰ－２－２－３　その他再処理設備の付属施設の臨界防止に関する計算書」の「Ⅰ－２－２－３－１　分析済溶液処理系の臨界防止に関する計算書」

精製 A

8. 参考文献

(1) 「臨界安全ハンドブック」, 科学技術庁原子力安全局核燃料規制課編, にっかん書房, 1988年

(2) 「再処理施設ＢＷＲ燃料貯蔵ラック等の臨界安全設計について」, HLR-044 訂１, 株式会社　日立製作所（平成３年７月）

(3) 「再処理施設ＰＷＲ燃料貯蔵ラック等の臨界安全設計について」, MAPI-3007 改１, 三菱原子力工業株式会社（平成３年７月）

精製 A

重ＧＡ

Ⅰ－２
臨界事故の拡大を防止するための設備に関する説明書

目　　次

ページ

1.　臨界事故の拡大を防止するための設備の基本方針 1
1.1　概要 1
1.2　基本設計方針 1
1.3　臨界事故発生時の環境条件等について 2
2.　代替可溶性中性子吸収材緊急供給系の基本方針 4
2.1　概要 4
2.2　基本設計方針 4
2.3　代替可溶性中性子吸収材緊急供給系及び関連設備の系統設計方針 4
3.　重大事故時可溶性中性子吸収材供給系の基本方針 6
3.1　概要 6
3.2　基本設計方針 6
3.3　重大事故時可溶性中性子吸収材供給系及び関連設備の系統設計方針 6
4.　代替可溶性中性子吸収材緊急供給回路の基本方針 8
4.1　概要 8
4.2　基本設計方針 8
4.3　代替可溶性中性子吸収材緊急供給回路及び関連設備の系統設計方針 8
5.　重大事故時可溶性中性子吸収材供給回路の基本方針 11
5.1　概要 11
5.2　基本設計方針 11
5.3　重大事故時可溶性中性子吸収材供給回路及び関連設備の系統設計方針 11
6.　臨界事故時水素掃気系の基本方針 14
6.1　概要 14
6.2　基本設計方針 14
6.3　臨界事故時水素掃気系及び関連設備の系統設計方針 14

1. 臨界事故の拡大を防止するための設備の基本方針

1.1 概要

本章は，臨界事故の拡大を防止するための設備の基本設計方針及び臨界発生時の内部流体の条件について説明するものである。

1.2 基本設計方針

セル内において核燃料物質が臨界に達することを防止するための機能を有する施設のうち，「臨界事故」の発生を仮定する機器には，重大事故の拡大を防止するために必要な次に掲げる重大事故等対処設備を設ける設計とする。

セル内において核燃料物質が臨界に達することを防止するための機能を有する施設のうち，「臨界事故」の発生を仮定する機器には，未臨界に移行し，及び未臨界を維持するとともに，臨界事故が発生した機器に接続する配管の流路を遮断し，換気系統の配管内が加圧状態になった場合にセル内に設置された配管の外部へ放射性物質を排出できるようにし，放射性物質の放出による影響を緩和するために必要な重大事故等対処設備を設ける設計とする。

臨界事故の拡大を防止するための設備は，代替可溶性中性子吸収材緊急供給系，重大事故時可溶性中性子吸収材供給系，代替可溶性中性子吸収材緊急供給回路，重大事故時可溶性中性子吸収材供給回路，廃ガス貯留設備及び臨界事故時水素掃気系で構成する。

「臨界事故」の発生を仮定する機器において，臨界事故が発生した場合，臨界事故が発生した機器に可溶性中性子吸収材を供給し，臨界事故が発生した機器を未臨界に移行するために必要な重大事故等対処設備として代替可溶性中性子吸収材緊急供給系及び重大事故時可溶性中性子吸収材供給系を設ける設計とする。

緊急停止系の操作によって速やかに固体状又は液体状の核燃料物質の移送を停止することで未臨界を維持するために必要な重大事故等対処設備として，代替可溶性中性子吸収材緊急供給回路及び重大事故時可溶性中性子吸収材供給回路を設ける設計とする。

「臨界事故」の発生を仮定する機器において，臨界事故が発生した場合，当該重大事故で発生した放射性物質を含む気体を貯留し，大気中への放射性物質の放出量を低減するために必要な重大事故等対処設備として廃ガス貯留設備を設ける設計とする。

「臨界事故」の発生を仮定する機器において，臨界事故が発生した場合，安全圧縮空気系及び一般圧縮空気系による水素掃気に加え，可搬型建屋内ホースを敷設し一般圧縮空気系から空気を機器等に供給し，水素掃気を実施することにより，機器の気相部における水素濃度をドライ換算８ｖｏｌ％未満に維持し，ドライ換算４ｖｏｌ％未満に移行するために必要な重大事故等対処設備として臨界事故時水素掃気系を設ける設計とする。

なお，臨界事故の拡大を防止するために使用する代替可溶性中性子吸収材緊急供給

系の設計については「2. 代替可溶性中性子吸収材緊急供給系の基本方針」に，重大事故時可溶性中性子吸収材供給系については「3. 重大事故時可溶性中性子吸収材供給系の基本方針」に，代替可溶性中性子吸収材緊急供給回路については「4. 代替可溶性中性子吸収材緊急供給回路の基本方針」に，重大事故時可溶性中性子吸収材供給回路については「5. 重大事故時可溶性中性子吸収材供給回路の基本方針」に，臨界事故時水素掃気系については「6. 臨界事故時水素掃気系の基本方針」に，廃ガス貯留設備については「Ⅵ－１－６－３　廃ガス貯留設備に関する説明書」示す。

1.3　臨界事故発生時の環境条件等について

1.3.1　内部流体の温度条件

「臨界事故」の発生を想定する対象機器へ可溶性中性子吸収材を供給する系統，「臨界事故」の発生を想定する対象機器から廃ガス貯留設備までの系統，「臨界事故」の発生を想定する対象機器の気相部へ水素掃気用に空気を供給する系統については，臨界事故による「臨界事故」の発生を想定する対象機器の内部に保持する溶液の沸騰を考慮し，安全側に110℃とする。機器外は，空調設備が起動しており，10～40℃に制御されていることを考慮し，安全側に40℃とする。

上記を基に臨界事故時時の各系統の温度条件を以下に示す。

・可溶性中性子吸収材の供給系統

機器内：110℃

機器外：40℃

・機器から廃ガス貯留槽までの系統：110℃

・機器に空気を供給するための系統

機器内：110℃

機器外：40℃

1.3.2　内部流体の圧力条件

臨界事故発生時において，「臨界事故」の発生を想定する対象機器の内部に保持する溶液の沸騰に伴い圧力が上昇するが，水封安全器からセルへ放出されることがない程度の圧力上昇であることから，水封安全器の水頭圧である3ｋＰａを安全側に設定する。この圧力を，可溶性中性子供給材の供給系統，「臨界事故」の発生を想定する対象機器から廃ガス貯留設備までの系統に適用する。

廃ガス貯留設備では，空気圧縮機により圧縮した状態の廃ガスを貯留することから，導出時の上限圧力として設定した0.5ＭＰａを廃ガス貯留設備の空気圧縮機から廃ガス貯留設備までの系統に適用する。

水素掃気用に「臨界事故」の発生を想定する対象機器の気相部へ供給される圧縮空気は，圧縮空気の圧力である0.69ＭＰａを設定する。

上記を基に臨界事故時の各系統の圧力条件を以下に示す。

・可溶性中性子吸収材の供給系統：３ｋＰａ

・機器から貯留設備の空気圧縮機までの系統：３ｋＰａ

・貯留設備の空気圧縮機から廃ガス貯留槽までの系統： 0.5ＭＰａ

・機器に空気を供給するための系統：0.69ＭＰａ

1.3.3　内部流体の湿度条件

内部流体の湿度は100％とする。

2. 代替可溶性中性子吸収材緊急供給系の基本方針

2.1 概要

本章は，代替可溶性中性子吸収材緊急供給系の基本設計方針並びに代替可溶性中性子吸収材緊急供給系及び関連設備の系統設計方針について説明するものである。

2.2 基本設計方針

溶解設備の溶解槽において臨界事故が発生した場合，溶解槽に可溶性中性子吸収材を供給し，溶解槽を未臨界に移行するために必要な重大事故等対処設備として代替可溶性中性子吸収材緊急供給系を設ける設計とする。

代替可溶性中性子吸収材緊急供給系は，代替可溶性中性子吸収材緊急供給槽，可溶性中性子吸収材の自動供給で使用する主要弁及び主配管等で構成する。また，設計基準対象の施設と兼用する圧縮空気設備の一部である安全圧縮空気系及び溶解設備の溶解槽を常設重大事故等対処設備として位置付け，未臨界に移行し，及び未臨界を維持できる設計とする。

2.3 代替可溶性中性子吸収材緊急供給系及び関連設備の系統設計方針

2.3.1 可溶性中性子吸収材の自動供給に使用する設備

核分裂反応に伴って放出されるガンマ線による線量当量率の上昇を臨界検知用放射線検出器により検知し，論理回路により，臨界事故の発生を判定する。臨界事故が発生したと判定した場合，直ちに自動で代替可溶性中性子吸収材緊急供給系により，臨界事故が発生している機器に，可溶性中性子吸収材の供給を開始する。この際の供給には重力流を用いる。可溶性中性子吸収材は，臨界事故の発生を判定した時点を起点として 10 分以内に，未臨界に移行するために必要な量を供給する。

また，中央制御室における緊急停止系の操作によって速やかに，臨界事故が発生した機器を収納する建屋に応じて固体状の核燃料物質の移送を停止する。

系統概要図を第 2-1 図に示す。

2.3.1.1 代替可溶性中性子吸収材緊急供給系

代替可溶性中性子吸収材緊急供給系は，代替可溶性中性子吸収材緊急供給回路の臨界検知用放射線検出器において臨界事故の発生を判定した場合に，溶解設備の溶解槽に対して可溶性中性子吸収材を自動で重力流により供給できる設計とする。

代替可溶性中性子吸収材緊急供給系の代替可溶性中性子吸収材緊急供給槽には，未臨界に移行するために必要な可溶性中性子吸収材を内包できる設計とする。

代替可溶性中性子吸収材緊急供給系は，代替可溶性中性子吸収材緊急供給回路

の臨界検知用放射線検出器により，臨界事故が発生した機器周辺の線量率の上昇を検知し，臨界事故が発生したと判定したことを条件とし，直ちに経路上の弁を開放することにより，自動で臨界事故が発生した機器に，重力流により可溶性中性子吸収材を供給し，10分以内に可溶性中性子吸収材の供給が完了できる設計とする。また，弁を多重化すること等により，臨界事故時に確実に可溶性中性子吸収材を供給できる設計とする。さらに，可溶性中性子吸収材の供給が自動で開始されたことを，中央制御室において確認できる設計とする。

代替可溶性中性子吸収材緊急供給系は，臨界事故が発生した場合における放射線の影響を考慮しても，確実に可溶性中性子吸収材が供給できるよう，代替可溶性中性子吸収材緊急供給系の弁は，駆動源の喪失又は系統の遮断が発生した場合には，フェイルセイフにより弁を開とする設計とする。

代替可溶性中性子吸収材緊急供給系の代替可溶性中性子吸収材緊急供給槽は，化学薬品を内包するため，化学薬品の漏えい源とならないよう設計することとし，具体的には適切な材料を選定し，耐震性を確保し及び誤操作による漏えいを防止できる設計とする。

主要な設備は，以下のとおりである。

(1) 常設重大事故等対処設備

・代替可溶性中性子吸収材緊急供給槽
・主要弁（代替可溶性中性子吸収材緊急供給弁）
・主配管等（代替可溶性中性子吸収材緊急供給系主配管・弁）
・安全圧縮空気系
・溶解槽

2.3.1.2 計測制御設備

可溶性中性子吸収材の自動供給の対処を実施する際に以下の計測で使用する。

・未臨界に移行したことを携行型のサーベイメータを用いてセル周辺の線量率により判断するため，貯槽の放射線レベルを計測する。

その設計方針については，「Ⅵ－１－４－１　計測装置の構成に関する説明並びに計測範囲及び警報動作範囲に関する説明書」に示す。

主要な設備は，以下のとおりである。

(1) 可搬型重大事故等対処設備

・ガンマ線用サーベイメータ
・中性子線用サーベイメータ

3. 重大事故時可溶性中性子吸収材供給系の基本方針

3.1 概要

本章は，重大事故時可溶性中性子吸収材供給系の基本設計方針並びに重大事故時可溶性中性子吸収材供給系及び関連設備の系統設計方針について説明するものである。

3.2 基本設計方針

「臨界事故」の発生を仮定する機器において，臨界事故が発生した場合，臨界事故が発生した機器に可溶性中性子吸収材を供給し，臨界事故が発生した機器を未臨界に移行するために必要な重大事故等対処設備として重大事故時可溶性中性子吸収材供給系を設ける設計とする。

重大事故時可溶性中性子吸収材供給系は，重大事故時可溶性中性子吸収材供給槽，可溶性中性子吸収材の自動供給で使用する主要弁及び主配管等で構成する。また，設計基準対象の施設と兼用する圧縮空気設備の一部である一般圧縮空気系及び安全圧縮空気系並びに「臨界事故」の発生を仮定する機器を常設重大事故等対処設備として位置付け，未臨界に移行し，及び未臨界を維持できる設計とする。

3.3 重大事故時可溶性中性子吸収材供給系及び関連設備の系統設計方針

3.3.1 可溶性中性子吸収材の自動供給に使用する設備

核分裂反応に伴って放出されるガンマ線による線量当量率の上昇を臨界検知用放射線検出器により検知し，論理回路により，臨界事故の発生を判定する。臨界事故が発生したと判定した場合，直ちに自動で重大事故時可溶性中性子吸収材供給系により，臨界事故が発生している機器に，可溶性中性子吸収材の供給を開始する。この際の供給には重力流を用いる。可溶性中性子吸収材は，臨界事故の発生を判定した時点を起点として 10 分以内に，未臨界に移行するために必要な量を供給する。

また，中央制御室における緊急停止系の操作によって速やかに，臨界事故が発生した機器を収納する建屋に応じて固体状又は液体状の核燃料物質の移送を停止する。

系統概要図を第 2-1 図及び第 4-1 図に示す。

3.3.1.1 重大事故時可溶性中性子吸収材供給系

重大事故時可溶性中性子吸収材供給系は，重大事故時可溶性中性子吸収材供給回路の臨界検知用放射線検出器において臨界事故の発生を判定した場合に，臨界事故が発生した機器に対して可溶性中性子吸収材を自動で重力流により供給できる設計とする。

重大事故時可溶性中性子吸収材供給系の重大事故時可溶性中性子吸収材供給槽には，未臨界に移行するために必要な可溶性中性子吸収材を内包できる設計とする。

重大事故時可溶性中性子吸収材供給系は，重大事故時可溶性中性子吸収材供給回路の臨界検知用放射線検出器により，臨界事故が発生した機器周辺の線量率の上昇を検知し，臨界事故が発生したと判定したことを条件とし，直ちに経路上の弁を開放することにより，自動で臨界事故が発生した機器に，重力流により可溶性中性子吸収材を供給し，10 分以内に可溶性中性子吸収材の供給が完了できる設計とする。また，弁を多重化すること等により，臨界事故時に確実に可溶性中性子吸収材を供給できる設計とする。さらに，可溶性中性子吸収材の供給が自動で開始されたことを，中央制御室において確認できる設計とする。

重大事故時可溶性中性子吸収材供給系は，臨界事故が発生した場合における放射線の影響を考慮しても，確実に可溶性中性子吸収材が供給できるよう，重大事故時可溶性中性子吸収材供給系の弁は，駆動源の喪失又は系統の遮断が発生した場合には，フェイルセイフにより弁を開とする設計とする。

重大事故時可溶性中性子吸収材供給系の重大事故時可溶性中性子吸収材供給槽は，化学薬品を内包するため，化学薬品の漏えい源とならないよう設計することとし，具体的には適切な材料を選定し，耐震性を確保し及び誤操作による漏えいを防止できる設計とする。

主要な設備は，以下のとおりである。

(1)　常設重大事故等対処設備

・重大事故時可溶性中性子吸収材供給槽
・主要弁（重大事故時可溶性中性子吸収材供給弁）
・主配管等（重大事故時可溶性中性子吸収材供給系 配管・弁）
・一般圧縮空気系
・安全圧縮空気系
・「臨界事故」の発生を仮定する機器（第3-1表）

3.3.1.2　計測制御設備

可溶性中性子吸収材の自動供給の対処を実施する際に以下の計測で使用する。

・未臨界に移行したことを携行型のサーベイメータを用いてセル周辺の線量率により判断するため，貯槽の放射線レベルを計測する。

その設計方針については，「Ⅵ－１－４－１　計測装置の構成に関する説明並びに計測範囲及び警報動作範囲に関する説明書」に示す。

主要な設備は，以下のとおりである。

(1)　可搬型重大事故等対処設備

・ガンマ線用サーベイメータ
・中性子線用サーベイメータ

4. 代替可溶性中性子吸収材緊急供給回路の基本方針

4.1 概要

本章は，代替可溶性中性子吸収材緊急供給回路の基本設計方針並びに代替可溶性中性子吸収材緊急供給回路及び関連設備の系統設計方針について説明するものである。

4.2 基本設計方針

溶解施設の溶解槽において臨界事故が発生した場合，溶解施設の溶解槽に可溶性中性子吸収材を供給し，溶解施設の溶解槽を未臨界に移行するために必要な重大事故等対処設備として代替可溶性中性子吸収材緊急供給回路を設ける設計とする。

緊急停止系の操作によって速やかに固体状の核燃料物質の移送を停止することで未臨界を維持するために必要な重大事故等対処設備として代替可溶性中性子吸収材緊急供給回路を設ける設計とする。

代替可溶性中性子吸収材緊急供給回路は，臨界検知用放射線検出器及び緊急停止系で構成する。

代替可溶性中性子吸収材緊急供給回路の緊急停止系は，緊急停止操作スイッチ及び設計基準対象の施設のせん断機を停止する回路で構成する。

代替可溶性中性子吸収材緊急供給回路の緊急停止系は，ハードワイヤードロジックで構成する。

4.3 代替可溶性中性子吸収材緊急供給回路及び関連設備の系統設計方針

4.3.1 可溶性中性子吸収材の自動供給に使用する設備

核分裂反応に伴って放出されるガンマ線による線量当量率の上昇を臨界検知用放射線検出器により検知し，論理回路により，臨界事故の発生を判定する。臨界事故が発生したと判定した場合，直ちに自動で代替可溶性中性子吸収材緊急供給系により，臨界事故が発生している機器に，可溶性中性子吸収材の供給を開始する。この際の供給には重力流を用いる。可溶性中性子吸収材は，臨界事故の発生を判定した時点を起点として 10 分以内に，未臨界に移行するために必要な量を供給する。

また，中央制御室における緊急停止系の操作によって速やかに，臨界事故が発生した機器を収納する建屋に応じて固体状の核燃料物質の移送を停止する。

系統概要図を第 2-1 図に示す。

4.3.1.1 代替可溶性中性子吸収材緊急供給回路

代替可溶性中性子吸収材緊急供給回路の臨界検知用放射線検出器は，臨界事故が発生した機器から放出される核分裂に伴う放射線を計測することで，臨界事故が発生した場合にその発生を即座に検知できる設計とする。

臨界検知用放射線検出器は，溶解施設の溶解槽１基当たり十分な台数を設ける設計とする。

臨界検知用放射線検出器の種類は，放射線の測定原理が単純であり，放射線計測分野で多く用いられているガンマ線用検出器とする。

臨界検知用放射線検出器は，高線量に曝露された場合でも窒息現象が生じにくい測定方式とする。

臨界検知用放射線検出器からの警報信号は臨界検知用放射線検出器の論理回路に入力し，論理回路により臨界事故の発生を判定する設計とする。

臨界事故の発生の判定には，臨界検知用放射線検出器の誤作動等を考慮して，臨界検知用放射線検出器からの警報の「２ out of ３」論理を用い，同時に２台以上の臨界検知用放射線検出器から警報が発せられた場合に臨界事故が発生したと判定する設計とする。

臨界検知用放射線検出器の論理回路は，臨界事故が発生したと判定した場合に，中央制御室に警報を発し，臨界事故への対処を促すとともに，代替可溶性中性子吸収材緊急供給系の主要弁の開信号，廃ガス貯留設備の隔離弁の開信号，廃ガス貯留設備の空気圧縮機の起動信号及び廃ガス貯留設備のせん断処理・溶解廃ガス処理設備の主要弁の閉信号を発することができる設計とする。

臨界検知用放射線検出器への給電は計測制御用交流電源設備からとし，外部電源の喪失等により電源が遮断され，誤警報を発することがない設計とする。

臨界検知用放射線検出器の配置は，臨界事故が発生した場合に線量率の上昇を検知しやすいよう，臨界事故が発生する機器に可能な限り近接させるとともに，遮蔽体を考慮しても臨界事故を確実に検知できる設計とする。

臨界検知用放射線検出器の測定範囲については，想定される臨界事故の規模（プラトー期における核分裂率が１×10^{15}ｆｉｓｓｉｏｎｓ／ｓ）に対し，核分裂率が一桁の上振れ又は下振れを生じた場合においても測定できる設計とする。

臨界検知用放射線検出器の警報設定値は，想定される臨界事故の規模（プラトー期における核分裂率が１×10^{15}ｆｉｓｓｉｏｎｓ／ｓ）の臨界事故が発生した場合に，線量率の上昇を検知して確実に警報を発するよう設定し，具体的には通常想定される線量率の変動を考慮するとともに，バックグラウンドレベルの 50 倍を目安に設定する。

臨界検知用放射線検出器の論理回路は，１系列当たり十分な台数を設ける多重化構成とし，臨界検知用放射線検出器の信号を分配して入力することに

より，片方の論理回路の機能が喪失した場合でも臨界事故の検知機能を喪失しない設計とする。

臨界検知用放射線検出器は，複数の検出器及び論理回路のいずれかにおいて故障を検知した場合に中央制御室に故障警報を発すること又は運転員による指示値の確認を行うことにより，速やかに異常を把握できる設計とする。

代替可溶性中性子吸収材緊急供給回路の緊急停止系は，臨界事故が発生した機器への固体状の核燃料物質の移送を停止することで，未臨界を維持できる設計とする。

代替可溶性中性子吸収材緊急供給回路の緊急停止系は，作動状態の確認が可能な設計とする。

主要な設備は，以下のとおりである。

(1) 常設重大事故等対処設備

・緊急停止系

・臨界検知用放射線検出器

5. 重大事故時可溶性中性子吸収材供給回路の基本方針

5.1 概要

本章は，重大事故時可溶性中性子吸収材供給回路の基本設計方針並びに重大事故時可溶性中性子吸収材供給回路及び関連設備の系統設計方針について説明するものである。

5.2 基本設計方針

「臨界事故」の発生を仮定する機器において，臨界事故が発生した場合，臨界事故が発生した機器に可溶性中性子吸収材を供給し，臨界事故が発生した機器を未臨界に移行するために必要な重大事故等対処設備として重大事故時可溶性中性子吸収材供給回路を設ける設計とする。

緊急停止系の操作によって速やかに固体状又は液体状の核燃料物質の移送を停止することで未臨界を維持するために必要な重大事故等対処設備として重大事故時可溶性中性子吸収材供給回路を設ける設計とする。

重大事故時可溶性中性子吸収材供給回路は，臨界検知用放射線検出器及び緊急停止系で構成する。

重大事故時可溶性中性子吸収材供給回路の緊急停止系は，緊急停止操作スイッチ及び設計基準対象の施設のせん断機を停止する回路及び主要弁で構成する。

重大事故時可溶性中性子吸収材供給回路の緊急停止系は，ハードワイヤードロジックで構成する。

5.3. 重大事故時可溶性中性子吸収材供給回路及び関連設備の系統設計方針

5.3.1 可溶性中性子吸収材の自動供給に使用する設備

核分裂反応に伴って放出されるガンマ線による線量当量率の上昇を臨界検知用放射線検出器により検知し，論理回路により，臨界事故の発生を判定する。臨界事故が発生したと判定した場合，直ちに自動で重大事故時可溶性中性子吸収材供給系により，臨界事故が発生している機器に，可溶性中性子吸収材の供給を開始する。この際の供給には重力流を用いる。可溶性中性子吸収材は，臨界事故の発生を判定した時点を起点として 10 分以内に，未臨界に移行するために必要な量を供給する。

また，中央制御室における緊急停止系の操作によって速やかに，臨界事故が発生した機器を収納する建屋に応じて固体状又は液体状の核燃料物質の移送を停止する。

対策の系統概要図を第 2-1 図及び第 4-1 図に示す。

5.3.1.1　重大事故時可溶性中性子吸収材供給回路

重大事故時可溶性中性子吸収材供給回路の臨界検知用放射線検出器は，臨界事故が発生した機器から放出される核分裂に伴う放射線を計測することで，臨界事故が発生した場合にその発生を即座に検知できる設計とする。

臨界検知用放射線検出器は，「臨界事故」の発生を仮定する機器１基当たり十分な台数を設ける設計とする。

臨界検知用放射線検出器の種類は，放射線の測定原理が単純であり，放射線計測分野で多く用いられているガンマ線用検出器とする。

臨界検知用放射線検出器は，高線量に曝露された場合でも窒息現象が生じにくい測定方式とする。

臨界検知用放射線検出器からの警報信号は臨界検知用放射線検出器の論理回路に入力し，論理回路により臨界事故の発生を判定する設計とする。

臨界事故の発生の判定には，臨界検知用放射線検出器の誤作動等を考慮して，臨界検知用放射線検出器からの警報の「２ out of ３」論理を用い，同時に２台以上の臨界検知用放射線検出器から警報が発せられた場合に臨界事故が発生したと判定する設計とする。

臨界検知用放射線検出器の論理回路は，臨界事故が発生したと判定した場合に，中央制御室に警報を発し，臨界事故への対処を促すとともに，重大事故時可溶性中性子吸収材供給系の主要弁の開信号，廃ガス貯留設備の隔離弁の開信号，廃ガス貯留設備の空気圧縮機の起動信号，廃ガス貯留設備のせん断処理・溶解廃ガス処理設備又は廃ガス貯留設備の精製建屋塔槽類廃ガス処理設備の塔槽類廃ガス処理系（プルトニウム系）の隔離弁の閉信号及び精製建屋塔槽類廃ガス処理設備の塔槽類廃ガス処理系（プルトニウム系）の排風機の停止信号を発することができる設計とする。

臨界検知用放射線検出器への給電は計測制御用交流電源設備からとし，外部電源の喪失等により電源が遮断され，誤警報を発することがない設計とする。

臨界検知用放射線検出器の配置は，臨界事故が発生した場合に線量率の上昇を検知しやすいよう，臨界事故が発生する機器に可能な限り近接させるとともに，遮蔽体を考慮しても臨界事故を確実に検知できる設計とする。

臨界検知用放射線検出器の測定範囲については，想定される臨界事故の規模（プラトー期における核分裂率が１×10^{15}ｆｉｓｓｉｏｎｓ／ｓ）に対し，核分裂率が一桁の上振れ又は下振れを生じた場合においても測定できる設計とする。

臨界検知用放射線検出器の警報設定値は，想定される臨界事故の規模（プラトー期における核分裂率が１×10^{15}ｆｉｓｓｉｏｎｓ／ｓ）の臨界事故が発生

した場合に，線量率の上昇を検知して確実に警報を発するよう設定し，具体的には通常想定される線量率の変動を考慮するとともに，バックグラウンドレベルの50倍を目安に設定する。

臨界検知用放射線検出器の論理回路は，１系列当たり十分な台数を設ける多重化構成とし，臨界検知用放射線検出器の信号を分配して入力することにより，片方の論理回路の機能が喪失した場合でも臨界事故の検知機能を喪失しない設計とする。

臨界検知用放射線検出器は，複数の検出器及び論理回路のいずれかにおいて故障を検知した場合に中央制御室に故障警報を発すること又は運転員による指示値の確認を行うことにより，速やかに異常を把握できる設計とする。

重大事故時可溶性中性子吸収材供給回路の緊急停止系は，臨界事故が発生した機器への固体状又は液体状の核燃料物質の移送を停止することで，未臨界を維持できる設計とする。

重大事故時可溶性中性子吸収材供給回路の緊急停止系は，作動状態の確認が可能な設計とする。

臨界事故は，同時又は連鎖して発生することはないことから，重大事故時可溶性中性子吸収材供給回路は，溶解施設又は精製施設の「臨界事故」の発生を仮定する機器間で兼用できる設計とする。

主要な設備は，以下のとおりである。

(1)　常設重大事故等対処設備

・緊急停止系

6. 臨界事故時水素掃気系の基本方針

6.1 概要

本章は，臨界事故時水素掃気系の基本設計方針並びに臨界事故時水素掃気系及び関連設備の系統設計方針について説明するものである。

6.2 基本設計方針

「臨界事故」の発生を仮定する機器において，臨界事故が発生した場合，安全圧縮空気系及び一般圧縮空気系による水素掃気に加え，可搬型建屋内ホースを敷設し一般圧縮空気系から空気を機器に供給し，水素掃気を実施することにより，機器の気相部における水素濃度をドライ換算８ｖｏｌ％未満に維持し，ドライ換算４ｖｏｌ％未満に移行するために必要な重大事故等対処設備として臨界事故時水素掃気系を設ける設計とする。

臨界事故時水素掃気系は，一般圧縮空気系，安全圧縮空気系，「臨界事故」の発生を仮定する機器への水素掃気で使用する主配管等及び可搬型建屋内ホースで構成する。また，設計基準対象の施設と兼用する圧縮空気設備の一部である一般圧縮空気系及び安全圧縮空気系，主配管等並びに「臨界事故」の発生を仮定する機器を常設重大事故等対処設備として位置付け，臨界事故が発生した場合において放射性物質の放出による影響を緩和できる設計とする。

6.3 臨界事故時水素掃気系及び関連設備の系統設計方針

6.3.1 臨界事故により発生する放射線分解水素の掃気に使用する設備

臨界事故が発生した機器の気相部における水素濃度がドライ換算８ｖｏｌ％に至ることを防止し，可燃限界濃度（ドライ換算４ｖｏｌ％）未満とし，これを維持するため，平常運転時から供給されている安全圧縮空気系の水素掃気用の圧縮空気並びに安全圧縮空気系及び一般圧縮空気系の計測制御用の圧縮空気による水素掃気に加え，一般圧縮空気系と主配管等（機器圧縮空気供給配管）を可搬型建屋内ホースにより接続し，一般圧縮空気系から臨界事故が発生した機器に空気を供給し，水素掃気を実施する。

主配管等（機器圧縮空気供給配管）は，溶解設備，精製建屋一時貯留処理設備及び計測制御設備の設計基準対象の設備の配管であり，平常運転時においては試薬等を供給するために使用する。

系統概要図を第 6-1 図に示す。

6.3.1.1 臨界事故時水素掃気系

代替可溶性中性子吸収材緊急供給回路又は重大事故時可溶性中性子吸収材供給回路により臨界事故の発生を判定した場合，安全圧縮空気系及び一般圧縮空

気系による水素掃気に加え，可搬型建屋内ホースを敷設し，一般圧縮空気系から空気を機器に供給し水素掃気を実施することにより，機器の気相部における水素濃度をドライ換算８ｖｏｌ％未満に維持し，ドライ換算４ｖｏｌ％未満に移行できる設計とする。

主要な設備は，以下のとおりである。

(1) 常設重大事故等対処設備

・一般圧縮空気系
・安全圧縮空気系
・主配管（機器圧縮空気供給配管・弁）
・「臨界事故」の発生を仮定する機器（第3-1表）

(2) 可搬型重大事故等対処設備

・主配管（可搬型建屋外ホース）

6.3.1.2 計測制御設備

臨界事故により発生する放射線分解水素の掃気の対処を実施する際に以下の計測で使用する。

・水素掃気成功判断のため，貯槽掃気圧縮空気の流量を計測する。

その設計方針については，「Ⅵ－１－４－１　計測装置の構成に関する説明並びに計測範囲及び警報動作範囲に関する説明書」に示す。

主要な設備は，以下のとおりである。

(1) 可搬型重大事故等対処設備

・可搬型貯槽掃気圧縮空気流量計

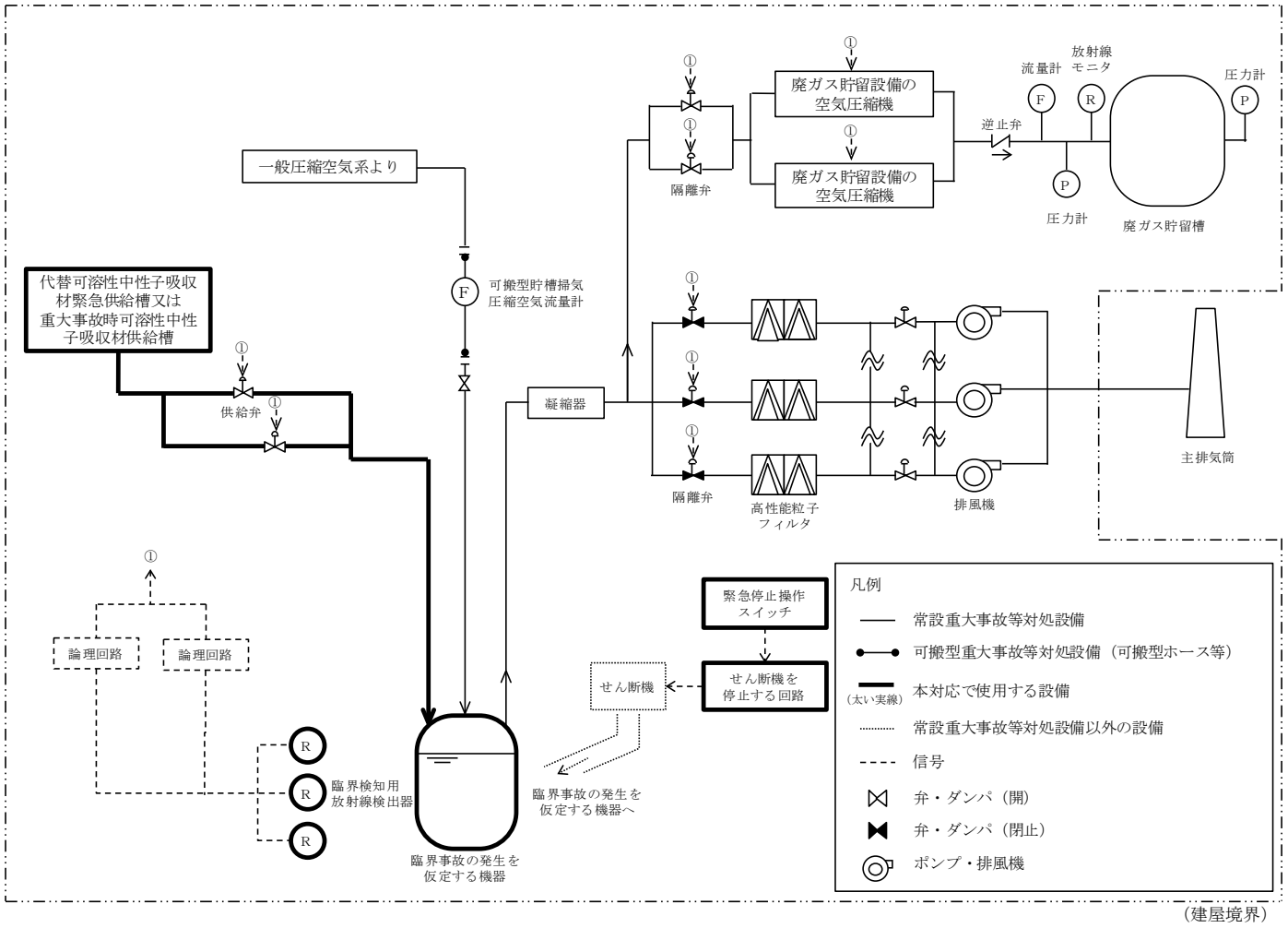

第 2-1 図　前処理建屋　臨界事故の拡大防止対策の系統概要図
（可溶性中性子吸収材の自動供給）（核燃料物質の移送停止）

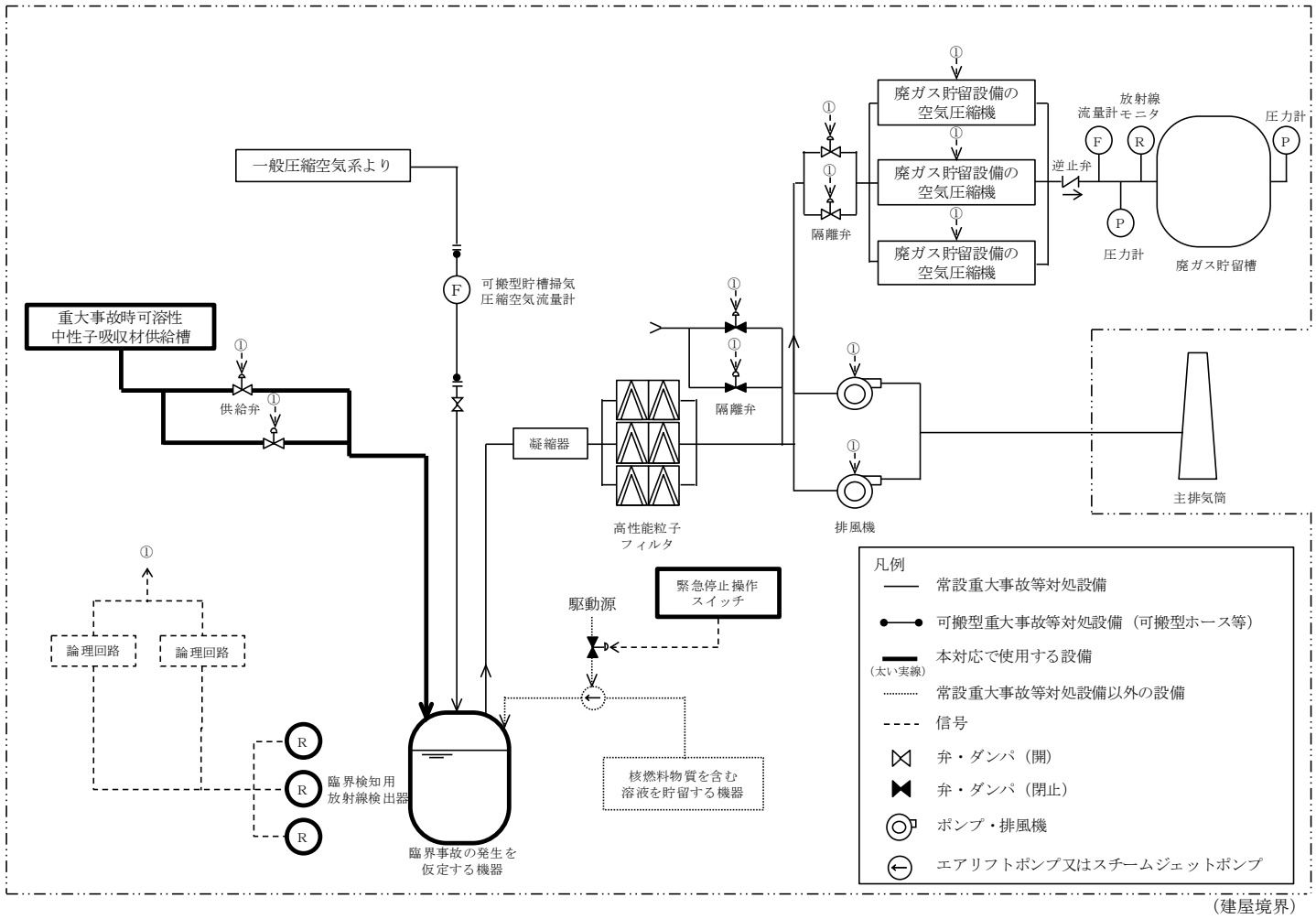

第 4-1 図　精製建屋　臨界事故の拡大防止対策の系統概要図
（可溶性中性子吸収材の自動供給）（核燃料物質の移送停止）

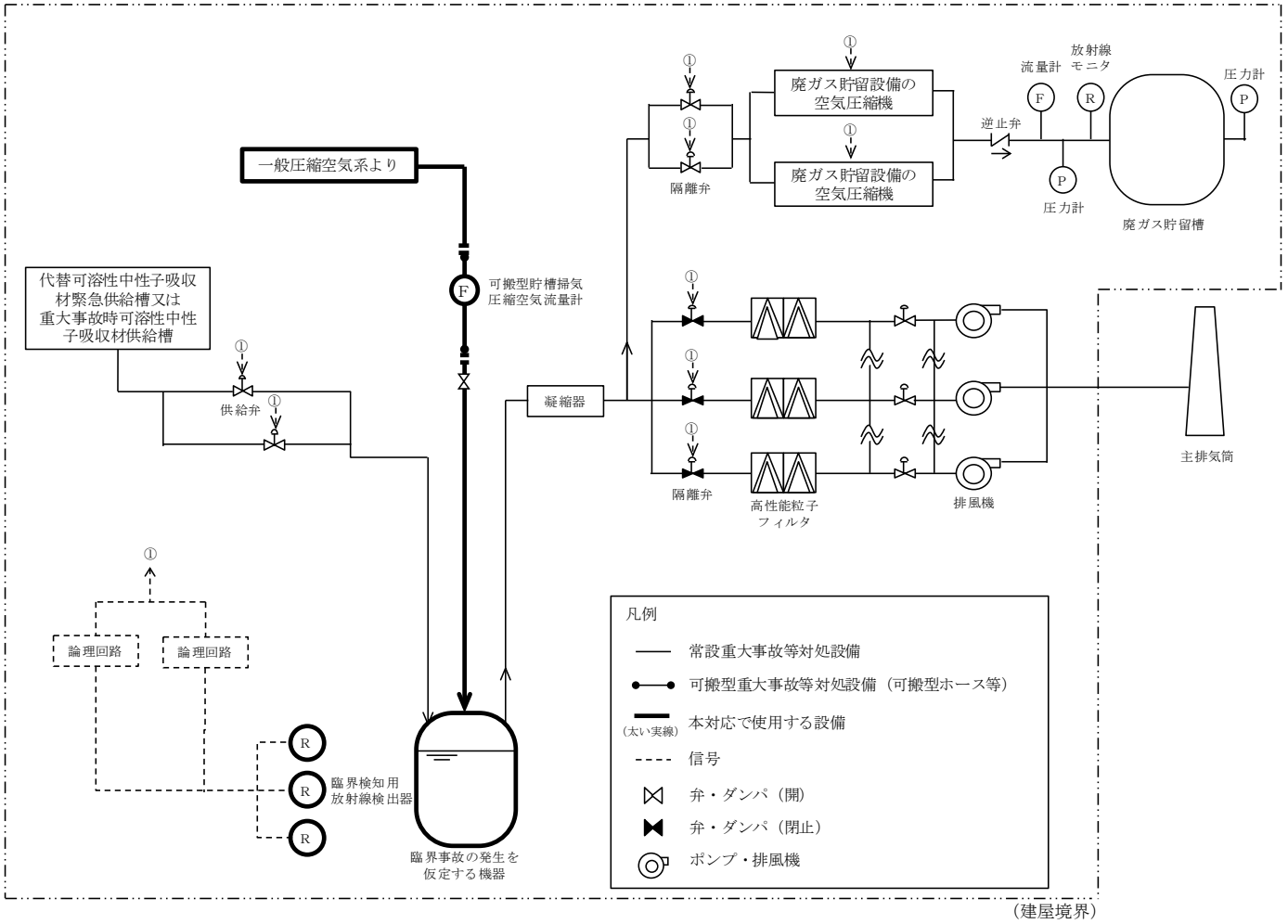

第 6-1 図(1)　前処理建屋　臨界事故の拡大防止対策の系統概要図

（臨界事故により発生する放射線分解水素の掃気）

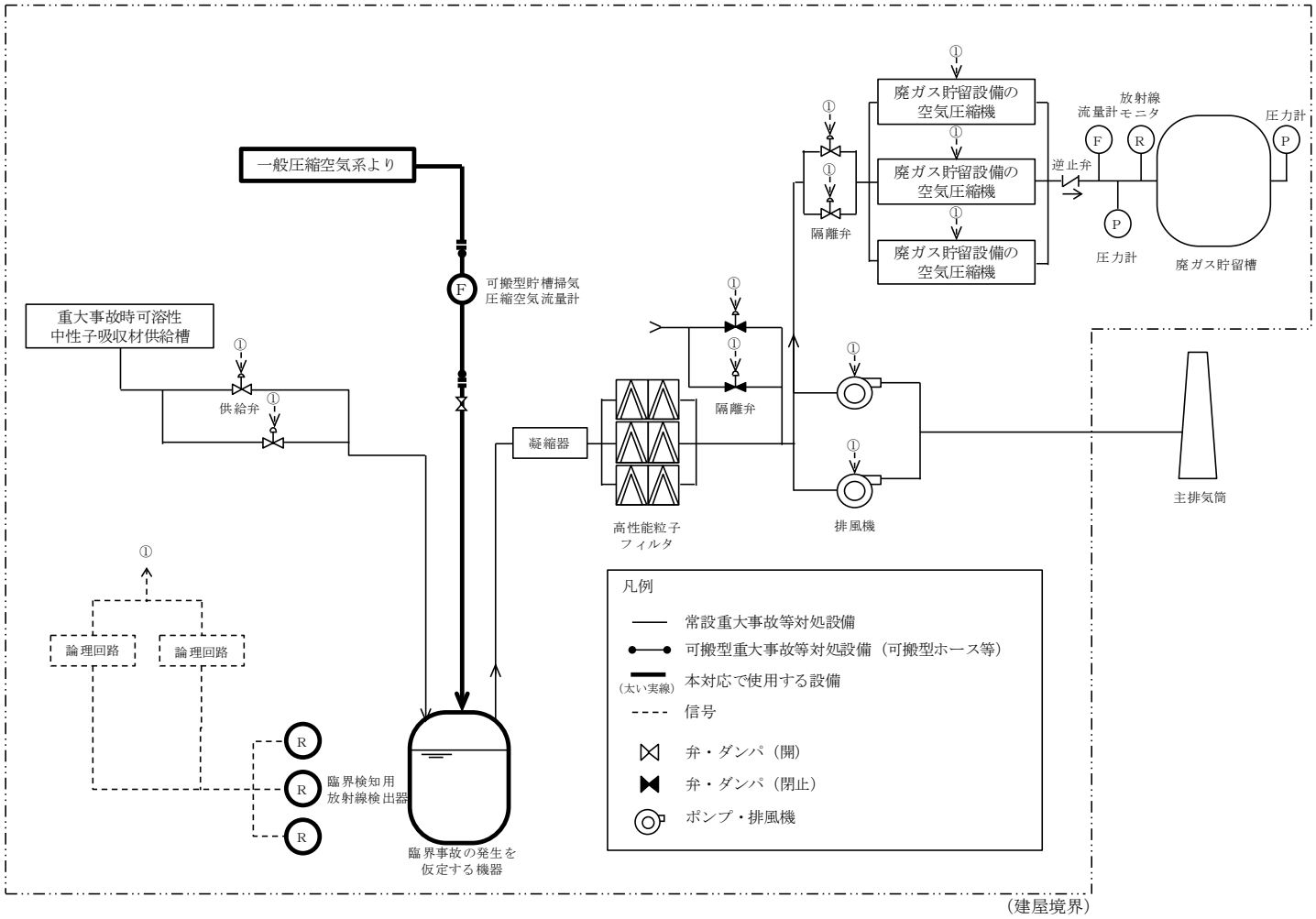

第 6-1 図(2)　精製建屋　臨界事故の拡大防止対策の系統概要図

（臨界事故により発生する放射線分解水素の掃気）

放施 A

Ⅱ
放射線による被ばくの防止に関する説明書

目　　次

Ⅱ－１　放射線による被ばくの防止に関する基本方針
Ⅱ－１－１　遮蔽設計に関する基本方針

Ⅱ－２　放射線による被ばくの防止に関する計算書
Ⅱ－２－１　平常時における直接線及びスカイシャインによる線量の評価
Ⅱ－２－１－２　再処理施設に係る建屋からの平常時における直接線及びスカイシャイン線による線量の評価

Ⅱ－１　放射線による被ばくの防止に関する基本方針

1.　放射線による被ばくの防止に関する基本方針

放射線による被ばくの防止に当たっては，「核原料物質，核燃料物質及び原子炉の規制に関する法律」及び「労働安全衛生法」を遵守し，再処理施設に起因する放射線被ばくから公衆及び放射線業務従事者を防護するため十分な放射線防護対策を講ずる。

具体的には，敷地周辺の公衆の被ばく線量及び放射線業務従事者の立入り場所における線量が，「核燃料物質又は核原料物質の製錬の事業に関する規則等の規定に基づく線量限度等を定める告示」（以下「線量告示」という。）に基づく線量限度を超えないことはもとより，合理的に達成できる限り低くなるようにする。

Ⅱ－１－1　遮蔽設計に関する基本方針

放施 B

目　　次

ページ

1.　概要 ····· 1

2.　遮蔽設計に関する基本方針 ····· 1
2.1　基本的な考え方 ····· 1
2.2　遮蔽設計の考え方 ····· 3

3.　遮蔽設計に係る設計方針 ····· 4
3.1　遮蔽設計の基準線量率 ····· 4
3.2　遮蔽の分類 ····· 5
3.3　開口部等からの放射線の漏えい防止の方針 ····· 6

4.　線量の評価方法 ····· 7
4.1　遮蔽設計に用いる線源 ····· 7
4.2　遮蔽計算に用いる計算コード及び核定数ライブラリ ····· 17
4.3　線量率換算係数 ····· 18
4.4　直接線及びスカイシャイン線による線量の評価方法 ····· 19
4.5　放射線業務従事者の立入り場所における線量の評価方法 ····· 22

5.　準拠規格及び参考文献 ····· 25
5.1　準拠規格 ····· 25
5.2　参考文献 ····· 25

1.　概要

本資料は，再処理施設の遮蔽設計が「再処理施設の技術基準に関する規則」（以下「技術基準規則」という。）第二十七条に適合することを説明するものである。

2.　遮蔽設計に関する基本方針

2.1　基本的な考え方

安全機能を有する施設は，周辺監視区域外の線量及び放射線業務従事者の被ばく線量が，線量告示に定められた線量限度を超えないことはもとより，公衆の被ばく線量及び放射線業務従事者が立ち入る場所における線量を合理的に達成できる限り低くするため，以下の遮蔽等の対策を講ずる設計とする。

(1)　安全機能を有する施設は，通常時の再処理施設からの直接線及びスカイシャイン線による周辺監視区域外の線量が，線量告示で定められた線量限度を超えないようにするとともに，合理的に達成できる限り低くなるよう，遮蔽その他適切な措置を講ずる設計とする。

(2)　安全機能を有する施設は，管理区域その他再処理施設内の人が立ち入る場所における外部被ばく及び内部被ばくによる線量を合理的に達成できる限り低減できるよう，遮蔽その他適切な措置を講ずる設計とする。

a.　遮蔽その他適切な措置としては，放射線業務従事者の作業性等を考慮して，遮蔽，機器の配置，遠隔操作，放射性物質の漏えい防止対策，換気等，所要の放射線防護上の措置を講ずる設計とする。

なお，遠隔操作の設計については，第２章　個別項目の「4.3　制御室」に示す。また，放射性物質の漏えい防止対策については，第１章　共通項目の「4.1　閉じ込め」に基づくものとし，換気の設計については，第２章　個別項目の「5.1.4　換気設備」に示す。

b.　安全機能を有する施設は，取り扱う放射性物質の種類，量及びその移動を考慮し，放射線の遮蔽効果のある機器，洞道，セル及び建屋の内部に放射性物質を収納し，これらを遮蔽設備として組み合わせる設計とする。

遮蔽設備はセル遮蔽，補助遮蔽及び外部遮蔽から構成する。

第２低レベル廃棄物貯蔵建屋の外部遮蔽は，廃棄物管理施設と共用する。共用する第２低レベル廃棄物貯蔵建屋の外部遮蔽は，廃棄物管理施設から受け入れる雑固体が再処理施設から発生する雑固体と表面線量当量率が同等であることを確認して保管廃棄する設計とすることで，共用によって再処理施設の安全性を損なわない設計とする。

c.　再処理施設内の遮蔽設計に当たっては，放射線業務従事者の立入り頻度及び立入り時間を考慮した遮蔽設計区分を設け，区分ごとに基準線量率を設定するとともに，管理区域を適切に区分し，区分ごとの基準線量率を満足するよう遮蔽

設備を設計する。

d. セル遮蔽及び外部遮蔽に開口部又は貫通部がある場合で，開口部又は貫通部により基準線量率を超えるおそれのある場合には，以下に示すような放射線漏えい防止措置を講じ，基準線量率を満足する設計とする。

(a) セル遮蔽及び外部遮蔽の開口部及び貫通部については，線源を直接見通さないような場所に設置する措置

(b) セル遮蔽及び外部遮蔽の開口部及び貫通部には，迷路構造，遮蔽材を設置する等の措置

e. 遮蔽設計に当たっては，遮蔽計算に用いる線源，遮蔽材の形状及び材質，計算誤差等を考慮し，十分な安全余裕を見込む。また，遮蔽計算においては，許認可において使用実績があり，信頼性のある計算コードを使用する。

2.2　遮蔽設計の考え方

再処理施設においては，取り扱う放射性物質の種類，量及びその移動を考慮し，放射線の遮蔽効果のある機器，洞道，セル及び建屋の内部に放射性物質を収納し，これらを遮蔽設備として組み合わせる設計とする。

また，放射線業務従事者の立入り頻度及び立入り時間を考慮した遮蔽設計区分を設け，区分ごとに基準線量率を設定するとともに，管理区域を適切に区分し，区分ごとの基準線量率を満足するように遮蔽設備の設置及び放射性物質を取り扱う機器の配置を行う。

上記の遮蔽設備の設置及び機器の配置に加え，放射性物質を取り扱う設備・機器の遠隔操作，放射性物質の漏えい防止対策及び換気による汚染拡大防止といった，所要の放射線防護上の措置を講ずる設計とすることにより，公衆の被ばく線量及び放射線業務従事者が立ち入る場所における線量を合理的に達成できる限り低くする。

以上について，周辺監視区域外における再処理施設からの直接線及びスカイシャイン線による実効線量の評価並びに基準線量率の設定に基づく室内の線源となる設備・機器からの線量率の評価により，遮蔽設計及び施設配置の妥当性を確認する。

3.　遮蔽設計に係る設計方針

3.1　遮蔽設計の基準線量率

建屋内の遮蔽設計に当たっては，放射線業務従事者の立入り頻度，立入り時間を考慮して5段階に遮蔽設計区分を設定するとともに，遮蔽設計区分ごとに放射線業務従事者の被ばく低減に留意した基準線量率を第3.1-1表に示すように定める。

遮蔽設計は，室外の線源となる機器，容器，配管，使用済燃料，ガラス固化体及び雑固体(以下「線源機器等」という。)からの線量率と室内の線源機器等からの線量率の合計が，第3.1-1表に示した当該区域の遮蔽設計区分の基準線量率を満足するように行う。

なお，第3.1-1表の区分は，原則として，人が通常接近する場所で高さが床上2mまでの空間であって，室内の線源機器等から1m(グローブボックスのような放射線業務従事者が通常接近して作業を行う機器については，当該機器の表面)以遠の空間を対象とする。

第3.1-1表　基準線量率

区分		基準線量率
管理区域外	I1：管理区域外	≦ 2.6μSv/h
管理区域内	I2：週48時間以内しか立ち入らないところ	≦ 10μSv/h
	I3：週10時間程度しか立ち入らないところ	≦ 50μSv/h
	I4：週１時間程度しか立ち入らないところ	≦ 500μSv/h
	I5：通常は立ち入らないところ	＞ 500μSv/h

（注）上表区分欄に示す時間は，毎週必ず立ち入る時間を示すものではなく，立入に対する制限は線量率，作業に要する時間及び個人の線量を考慮して決定する。

3.2　遮蔽の分類

再処理施設には，敷地周辺の公衆及び放射線業務従事者の被ばくを低減するため以下の遮蔽を設ける。

(1)　セル遮蔽

セル遮蔽は，セル，貯蔵室及び遮蔽設計区分がI5である室を構成する構築物であり，放射性物質を内蔵する線源機器等からの放射線を低減するためのもので，主要部はコンクリート壁及び鉄板の遮蔽材で構成する。

(2)　補助遮蔽

補助遮蔽は，設備，機器回りの遮蔽で放射性物質を内蔵する線源機器等からの放射線を低減するためのもので，コンクリート壁，水，鉛板，鉄板，ポリエチレン，鉛ガラス，ステンレス鋼，メタクリル樹脂の遮蔽材で構成する。

(3)　外部遮蔽

外部遮蔽は，建物外壁及び天井を構成する構築物であり，建物又は施設の外側及び周辺監視区域外への放射線を低減するためのもので，主要部はコンクリート壁の遮蔽材で構成する。

第２低レベル廃棄物貯蔵建屋の外部遮蔽は，廃棄物管理施設と共用する。共用する第２低レベル廃棄物貯蔵建屋の外部遮蔽は，廃棄物管理施設から受け入れる雑固体が再処理施設から発生する雑固体と表面線量当量率が同等であることを確認して保管廃棄する設計とすることで，共用によって再処理施設の安全性を損なわない設計とする。

3.3　開口部等からの放射線の漏えい防止の方針

セル遮蔽及び外部遮蔽に開口部又は配管その他の貫通部がある場合で，これらにより基準線量率を超えるおそれのある場合には，以下に示すような放射線の漏えいを防止するための措置を講じ，基準線量率を満足するよう設計する。

(1)　セル遮蔽及び外部遮蔽に開口部を設ける場合，人が容易に接近できないような場所(通路の行き止まり部，高所及び狭隘部)へ設置するか，線源を直接見通さないように迷路構造を設置する。

(2)　セル遮蔽及び外部遮蔽を貫通する配管，ダクト，電線管，ケーブルトレイ，機器(以下「配管等」)については，原則として，貫通部が線源を直接見通さないような場所に設置する。

さらに，配管等については，必要に応じて，屈曲構造又はスクリューダクト，補助的な遮蔽材を設置する措置を講ずる。

(3)　セル遮蔽及び外部遮蔽に設置する補助遮蔽である遮蔽扉，プラグ，遮蔽窓，遮蔽ハッチ，遮蔽スラブ及び遮蔽蓋については，コンクリート，水，鉛板，鉄板，ポリエチレン，鉛ガラス，ステンレス鋼，メタクリル樹脂の遮蔽材を用いる。また，躯体との間隙部分は原則として段付きの構造とし，さらに，必要に応じて補助的な遮蔽材を使用する。

4.　線量の評価方法

4.1　遮蔽設計に用いる線源[(1)(2)]

遮蔽計算に用いる線源の諸条件は，遮蔽設計上厳しい結果を与えるように以下のとおり設定する。

4.1.1　遮蔽設計用燃料仕様

(1)　設計用燃料仕様の領域区分

使用済燃料の受入れ施設及び貯蔵施設では，使用済燃料集合体を1体ごとに取り扱い，また，せん断処理施設から溶解施設の計量前中間貯槽までは，少数体の取扱量となることから1体領域とする。

計量・調整槽以降では，払い出す溶解液を1日当たり再処理する使用済燃料の平均燃焼度45,000MWd/t･U_{pr}(ここでいうt･U_{pr}は，照射前金属ウラン重量換算であり，以下「t･U_{pr}」という。)以下に混合，調整するので，計量・調整槽からは1日平均領域とする。

(2)　燃料仕様の設定

ガンマ線及び中性子線の影響が遮蔽設計上厳しくなる燃料仕様をそれぞれ設定する。

a.　ガンマ線

(a)　使用済燃料集合体燃焼度(以下「燃焼度」という。)

燃焼度の大きい燃料は，核分裂生成物（以下「FP」という。）の生成量が多く，遮蔽設計上厳しい結果を与えるため，1体領域は再処理を行う使用済燃料集合体最高燃焼度55,000MWd/t･U_{pr}，1日平均領域は1日当たり再処理する使用済燃料の平均燃焼度の最高値45,000MWd/t･U_{pr}を設定する。

(b)　照射前燃料濃縮度(以下「初期濃縮度」という。)

初期濃縮度が小さい燃料は，アクチノイド及び放射化生成物（以下「AP」という。）の生成量が多く，遮蔽設計上厳しい結果を与えるので，1体領域は，高燃焼度実証燃料のような特異な場合を想定して3.0wt％，1日平均領域は，高燃焼度燃料の下限としての初期濃縮度として3.5wt％を設定する。

(c)　比出力

比出力が大きい燃料は，炉心内での燃焼期間が短く，燃焼期間中のFP及びAPの減衰効果が小さくなり，遮蔽設計上厳しい結果を与えるので，1体領域及び1日平均領域ともBWR燃料は40MWd/t･U_{pr}，PWR燃料は60MWd/t･U_{pr}を設定する。なお，精製施設のプルトニウム精製設備以降は，プルトニウムの線源強度が大きく遮蔽設計上厳しい結果を与える比出力10MWd/t･U_{pr}を設定する。ただし，ウラン・プルトニウム混合酸化物貯蔵設備の精製されたプルトニウムは，プルトニウム-236の娘核種の寄与を考慮するため，プルトニウム-236の存在量の大きくなるPWR燃料の60MWd/t･U_{pr}を設定する。また，脱硝施設及び製品貯蔵施設で

取り扱う精製されたウランはウラン-232の娘核種の寄与を考慮するため，照射前金属ウラン単位重量当たりのウラン-232の存在量の大きい10MWd/t･U_{pr}を設定する。

(d)　使用済燃料最終取り出し前の原子炉停止時からの期間(以下「冷却期間」という。)

冷却期間が短い燃料は，FP及びAPの減衰効果が小さくなり，遮蔽設計上厳しい結果を与えるため，使用済燃料の受入れ施設及び貯蔵施設については冷却期間1年，せん断処理施設以降は冷却期間4年を設定する。また，脱硝施設及び製品貯蔵施設で取り扱う精製されたウランはウラン-232の娘核種の寄与を考慮するため，遮蔽設計上厳しい結果を与える冷却期間10年を設定する。

(e)　燃料形式

使用済燃料の受入れ施設から溶解槽までは，比出力の大きいPWR燃料を選定する。第１よう素追出し槽以降の設備で，FPの寄与が支配的な設備はPWR燃料を設定し，プルトニウムの寄与が支配的な設備はＢＷＲ燃料を設定する。

なお，脱硝施設及び製品貯蔵施設で取り扱う精製されたウランはウラン-232の娘核種の寄与を考慮するため，照射前金属ウラン単位重量当たりのウラン-232の存在量の大きいPWR燃料を設定する。

ハル・エンドピースの処理及び貯蔵に係る設備は，構造材の放射化量を考慮するため，照射前金属ウラン単位重量当たりの構造材重量の大きいBWR燃料を設定する。

b.　中性子線

(a)　燃焼度

燃焼度の大きい燃料は，プルトニウム単位重量当たりの中性子発生数が大きく，遮蔽設計上厳しい結果を与えるため，1体領域は再処理を行う使用済燃料集合体最高燃焼度55,000 MWd/t･U_{pr}，1日平均領域は1日当たり再処理する使用済燃料の平均燃焼度の最高値は45,000 MWd/t･U_{pr}を設定する。

(b)　初期濃縮度

初期濃縮度が小さい燃料は，プルトニウム単位重量当たりの中性子発生数が大きく，遮蔽設計上厳しい結果を与えるので，1体領域は，高燃焼度実証燃料のような特異な場合を想定して3.0 wt%，1日平均領域は，高燃焼度燃料の下限としての初期濃縮度として3.5 wt%を設定する。

(c)　比出力

プルトニウムの寄与が支配的な設備は，比出力の小さい燃料がプルトニウム単位重量当たりの中性子発生数が大きく，遮蔽設計上厳しくなる結果を与えるので10 MWd/t･U_{pr}を設定する。その他の設備については，全アクチノイドの寄与を考慮した場合に比出力の大きい燃料が遮蔽設計上厳しい結果を与え

るので，PWR燃料の60 MWd/t･U_{pr}を設定する。

(d) 冷却期間

冷却期間の短い燃料は，プルトニウム単位重量当たりの中性子発生数が大きく，遮蔽設計上厳しい結果を与えるので，使用済燃料の受入れ施設及び貯蔵施設については冷却期間1年，せん断処理施設以降は冷却期間4年を設定する。

(e) 燃料形式

プルトニウムの寄与が支配的な設備については，プルトニウム単位重量当たりの中性子発生数の大きいBWR燃料を設定する。

その他の設備については，照射前金属ウラン単位重量当たりの中性子発生数の大きいPWR燃料を設定する。

4.1.2 遮蔽設計に用いる線源強度及びエネルギスペクトル

(1)遮蔽設計用燃料仕様に基づく各工程の線源強度及び線源スペクトル

a. ガンマ線

ガンマ線の遮蔽設計に用いる線源強度及びエネルギスペクトルは，線源機器等の最大放射能量を考慮するとともに，遮蔽設計に用いる設計用燃料仕様に基づき，ORIGEN2コード[3]により算出される核種組成を基準に，工程内での組成変化，濃度変化を考慮し，遮蔽設計上厳しい評価結果を与えるように設定する。

第4.1.2-1図に核種組成の領域を，第4.1.2-1表に核種組成を示し，核種組成に対応するガンマ線エネルギスペクトルを第4.1.2-2表に示す。

b. 中性子線

中性子線の遮蔽設計に用いる線源強度は，線源機器等の最大放射能量を考慮するとともに，遮蔽設計に用いる設計用燃料仕様に基づき，ORIGEN2コードにより算出されるアクチノイド及びその娘核種の工程内での組成変化，濃度変化を考慮して中性子発生数を設定し，遮蔽設計上厳しい評価結果を与えるように設定する。

また，中性子線エネルギスペクトルは，工程内での中性子線放出核種のエネルギを考慮し，遮蔽設計上厳しい評価結果を与えるようにキュリウム-242による(α，n)反応で生成する中性子線のエネルギスペクトル[4]とする。ただし，プルトニウム精製設備からウラン・プルトニウム混合酸化物貯蔵設備までは，プルトニウム-239の(n，f)反応により生成する中性子線のエネルギスペクトル[5]とする。中性子線エネルギスペクトルを第4.1.2-3表に示す。

(2) 使用済燃料収納使用済燃料輸送容器(以下「実入りキャスク」という。)

実入りキャスクを取り扱う工程での遮蔽設計に用いる線源条件は，受けれる実入りキャスクが多種にわたること及び将来，高燃焼度燃料を輸送する場合も想定し，厳しい条件を設定する。

遮蔽計算で使用する線源強度は，実入りキャスク表面から1m離れた位置での線

量率が「核燃料物質等の工場又は事業所の外における運搬に関する規則」に定められた制限値である100μSv/hとなるように設定する。

線種及び線源スペクトルについては，実入りキャスクから放出される中性子線及び中性子線による二次ガンマ線を考慮した場合に，二次ガンマ線の最高エネルギに相当する7MeV単一ガンマ線のみによって100μSv/hの線量率を与えると仮定した場合に遮蔽設計上最も厳しい評価結果を与えることから，遮蔽計算に用いる線種には7MeVの単一ガンマ線を設定する。

(3) 原子炉施設から使用済燃料集合体とともに持ち込まれる腐食生成物質

原子炉施設から使用済燃料集合体とともに持ち込まれる腐食生成物質を取り扱う工程での遮蔽設計に用いる線源強度は，原子炉施設の実績及び文献[6][7]に基づいて設定する。また，エネルギスペクトルは，遮蔽設計上厳しい評価結果を与えるように，線源強度が大きい核種で最もガンマ線エネルギが高いコバルト-60を代表核種として設定する。

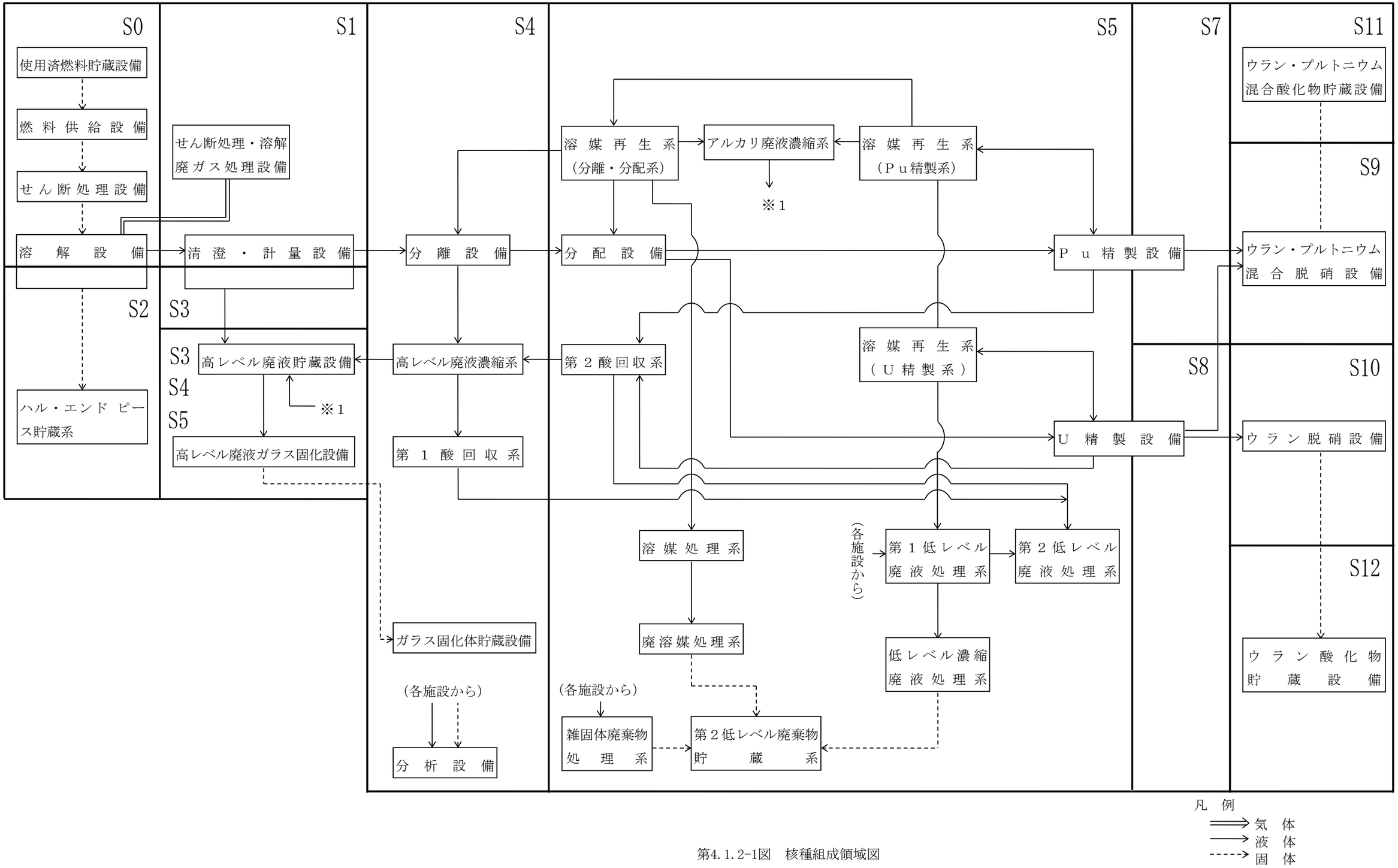

第4.1.2-1図　核種組成領域図

第4.1.2-1表　核種組成表

領　域	線　源　組　成　(注)
S0	FP＋AP＋アクチノイド
S1	FP＋アクチノイド
S2	AP＋0.5 %FP*1＋5.1%(Ru, Rh)
S3	構造材 2kg中のAP＋51%(Ru, Rh)
S4	FP（気体状のFPを除く）＋アクチノイド
S5	Ru, Rh
S7	Pu＋Pu１ｇ当たり4.44×10^{5}Bq(Ru, Rh) ＋5,000ppm ^{241}Am／Pu
S8	U＋(U １g当たりPu及びNpそれぞれ7,500 αdpm) ＋U 1g当たり1.85×10^{4}Bq(Ru, Rh)
S9	精製後1年を経過したPu*2 ＋Pu １ｇ当たり4.44×10^{5}Bq(Ru, Rh) ＋精製後1年を経過したＵ*3 ＋(U 1g当たりPu及びNpそれぞれ7,500 αdpm) ＋U 1g当たり1.85×10^{4}Bq(Ru, Rh)
S10	精製後1年を経過したU*3 ＋(U 1g当たりPu及びNpそれぞれ7,500 αdpm) ＋U 1g当たり1.85×10^{4}Bq(Ru, Rh)
S11	遮蔽設計上最も厳しくなる貯蔵期間を経過したＰｕ*2 ＋Pu 1g当たり4.44×10^{5}Bq(Ru, Rh) ＋遮蔽設計上最も厳しくなる貯蔵期間を経過したＵ*3 ＋(U 1g当たりPu及びNpそれぞれ7,500 αdpm) ＋U 1g当たり1.85×10^{4}Bq(Ru, Rh)
S12	遮蔽設計上最も厳しくなる貯蔵期間を経過したU*3 ＋(U 1g当たりPu及びNpそれぞれ7,500 αdpm) ＋U 1g当たり1.85×10^{4}Bq(Ru, Rh)

FP　：核分裂生成物質
AP　：放射化生成物質
FP*1　：核分裂生成物質のうちRu及びRhを除く
Pu*2　：Ｐｕ及びその核壊変によって生成した物質
U*3　：Ｕ及びその核壊変によって生成した物質
(注) 線源組成は，ORIGEN2コードにより求められた単位質量当たりの各核種の量を表中の分類に従って合成することにより得られる。

第4.1.2-2表　ガンマ線エネルギスペクトル（1/3）

群[*1]	上限エネルギ [MeV]	ガンマ線エネルギスペクトル（1体領域）			
		S0M[*2] [photons/s/Bq]	S1M[*2] [photons/s/Bq]	S2M[*2] [photons/s/Bq]	S3M[*2] [photons/s/Bq]
1	2.00×10^{-2}	1.8×10^{-1}	1.8×10^{-1}	1.8×10^{-1}	4.2×10^{-1}
2	3.00×10^{-2}	4.4×10^{-2}	4.3×10^{-2}	9.5×10^{-2}	9.2×10^{-2}
3	4.50×10^{-2}	4.5×10^{-2}	4.5×10^{-2}	4.3×10^{-2}	6.1×10^{-2}
4	7.00×10^{-2}	3.6×10^{-2}	3.7×10^{-2}	3.7×10^{-2}	9.2×10^{-2}
5	1.00×10^{-1}	2.5×10^{-2}	2.5×10^{-2}	2.4×10^{-2}	5.9×10^{-2}
6	1.50×10^{-1}	2.7×10^{-2}	2.7×10^{-2}	1.9×10^{-2}	4.1×10^{-2}
7	3.00×10^{-1}	2.1×10^{-2}	2.1×10^{-2}	2.7×10^{-2}	6.0×10^{-2}
8	4.50×10^{-1}	1.3×10^{-2}	1.3×10^{-2}	4.0×10^{-2}	3.2×10^{-2}
9	7.00×10^{-1}	2.8×10^{-1}	2.8×10^{-1}	1.6×10^{-1}	1.7×10^{-1}
10	1.00×10^{0}	9.2×10^{-2}	9.2×10^{-2}	2.7×10^{-2}	1.0×10^{-2}
11	1.50×10^{0}	2.1×10^{-2}	1.6×10^{-2}	5.3×10^{-1}	1.3×10^{-2}
12	2.00×10^{0}	6.6×10^{-4}	6.6×10^{-4}	8.4×10^{-4}	2.4×10^{-3}
13	2.50×10^{0}	4.5×10^{-4}	4.5×10^{-4}	3.0×10^{-4}	7.3×10^{-4}
14	3.00×10^{0}	1.6×10^{-5}	1.6×10^{-5}	3.4×10^{-5}	1.1×10^{-4}
15	4.00×10^{0}	2.0×10^{-6}	2.0×10^{-6}	4.5×10^{-6}	1.4×10^{-5}
16	6.00×10^{0}	2.6×10^{-9}	2.6×10^{-9}	5.7×10^{-22}	2.5×10^{-32}
17	8.00×10^{0}	3.0×10^{-10}	3.0×10^{-10}	3.7×10^{-23}	1.6×10^{-33}
18	1.10×10^{1}	3.4×10^{-11}	3.5×10^{-11}	2.4×10^{-24}	1.0×10^{-34}
計		7.9×10^{-1}	7.8×10^{-1}	1.2×10^{0}	1.1×10^{0}

*1：ガンマ線のエネルギ群分けは，ORIGEN2コードフォトンライブラリの群構造を用いる。

*2：Mは1体領域，Dは1日平均領域を示す。

第4.1.2-2表　ガンマ線エネルギスペクトル（2/3）

群[*1]	上限エネルギ［MeV］	ガンマ線エネルギスペクトル（1日平均領域）					
		S2D[*2]［photons／s／Bq］	S3D[*2]［photons／s／Bq］	S4D[*2]［photons／s／Bq］	S5D[*2]［photons／s／Bq］	S7D[*2]［photons／s／g･Pu］	S8D[*2]［photons／s／g･U］
1	2.00×10^{-2}	1.8×10^{-1}	4.2×10^{-1}	1.8×10^{-1}	4.2×10^{-1}	4.4×10^{9}	1.5×10^{5}
2	3.00×10^{-2}	9.5×10^{-2}	9.2×10^{-2}	4.3×10^{-2}	9.2×10^{-2}	1.6×10^{7}	6.4×10^{3}
3	4.50×10^{-2}	4.3×10^{-2}	6.1×10^{-2}	4.5×10^{-2}	6.2×10^{-2}	1.2×10^{7}	1.9×10^{3}
4	7.00×10^{-2}	3.7×10^{-2}	9.2×10^{-2}	3.7×10^{-2}	9.2×10^{-2}	2.4×10^{8}	5.9×10^{4}
5	1.00×10^{-1}	2.4×10^{-2}	5.9×10^{-2}	2.5×10^{-2}	5.9×10^{-2}	2.3×10^{6}	3.0×10^{4}
6	1.50×10^{-1}	1.9×10^{-2}	4.1×10^{-2}	2.7×10^{-2}	4.1×10^{-2}	3.9×10^{5}	5.2×10^{4}
7	3.00×10^{-1}	2.7×10^{-2}	6.0×10^{-2}	2.2×10^{-2}	6.1×10^{-2}	2.2×10^{5}	4.0×10^{4}
8	4.50×10^{-1}	4.0×10^{-2}	3.2×10^{-2}	1.3×10^{-2}	3.2×10^{-2}	9.5×10^{4}	3.0×10^{3}
9	7.00×10^{-1}	1.5×10^{-1}	1.7×10^{-1}	2.6×10^{-1}	1.7×10^{-1}	8.2×10^{4}	3.1×10^{3}
10	1.00×10^{0}	2.5×10^{-2}	1.0×10^{-2}	7.8×10^{-2}	1.0×10^{-2}	1.8×10^{4}	1.9×10^{2}
11	1.50×10^{0}	5.1×10^{-1}	1.3×10^{-2}	1.4×10^{-2}	1.3×10^{-2}	6.5×10^{3}	2.4×10^{2}
12	2.00×10^{0}	8.2×10^{-4}	2.4×10^{-3}	6.0×10^{-4}	2.4×10^{-3}	1.3×10^{3}	4.4×10^{1}
13	2.50×10^{0}	3.2×10^{-4}	7.3×10^{-4}	5.1×10^{-4}	7.4×10^{-4}	4.6×10^{2}	1.4×10^{1}
14	3.00×10^{0}	3.3×10^{-5}	1.1×10^{-4}	1.4×10^{-5}	1.1×10^{-4}	1.2×10^{2}	2.0×10^{0}
15	4.00×10^{0}	4.4×10^{-6}	1.4×10^{-5}	1.8×10^{-6}	1.4×10^{-5}	7.2×10^{1}	2.6×10^{-1}
16	6.00×10^{0}	6.3×10^{-22}	3.3×10^{-32}	1.0×10^{-9}	0.0	2.8×10^{1}	7.7×10^{-4}
17	8.00×10^{0}	4.1×10^{-23}	2.1×10^{-33}	1.2×10^{-10}	0.0	3.1×10^{0}	8.8×10^{-5}
18	1.10×10^{1}	2.6×10^{-24}	1.3×10^{-34}	1.4×10^{-11}	0.0	3.5×10^{-1}	1.0×10^{-5}
計		1.2×10^{0}	1.1×10^{0}	7.5×10^{-1}	1.1×10^{0}	4.7×10^{9}	3.4×10^{5}

*1：ガンマ線のエネルギ群分けは，ORIGEN2コードフォトンライブラリの群構造を用いる。

*2：Mは1体領域，Dは1日平均領域を示す。

第4.1.2-2表　ガンマ線エネルギスペクトル（3/3）

群*1	上限エネルギ［MeV］	ガンマ線スペクトル（1日平均領域）				
		S9D(Pu)*2［photons/s/g･Pu］	S9D(U)*2［photons/s/g･U］	S10D*2［photons/s/g･U］	S11D*2［photons/s/g･Pu+g･U］	S12D*2［photons/s/g･U］
1	2.00×10^{-2}	4.4×10^{9}	2.6×10^{4}	2.6×10^{4}	4.6×10^{9}	2.7×10^{4}
2	3.00×10^{-2}	1.9×10^{7}	3.2×10^{3}	3.2×10^{3}	2.4×10^{8}	3.3×10^{3}
3	4.50×10^{-2}	1.2×10^{7}	2.1×10^{3}	2.1×10^{3}	2.6×10^{7}	2.2×10^{3}
4	7.00×10^{-2}	2.8×10^{8}	3.6×10^{3}	3.6×10^{3}	3.6×10^{9}	3.8×10^{3}
5	1.00×10^{-1}	4.3×10^{6}	3.2×10^{3}	3.2×10^{3}	4.5×10^{6}	4.0×10^{3}
6	1.50×10^{-1}	3.9×10^{6}	1.4×10^{3}	1.4×10^{3}	4.0×10^{6}	1.5×10^{3}
7	3.00×10^{-1}	2.8×10^{6}	2.7×10^{3}	2.7×10^{3}	1.5×10^{6}	3.8×10^{3}
8	4.50×10^{-1}	2.5×10^{5}	9.5×10^{2}	9.5×10^{2}	3.0×10^{5}	1.0×10^{3}
9	7.00×10^{-1}	8.3×10^{4}	3.7×10^{3}	3.7×10^{3}	1.7×10^{5}	4.4×10^{3}
10	1.00×10^{0}	1.9×10^{4}	4.7×10^{2}	4.7×10^{2}	4.2×10^{4}	8.3×10^{2}
11	1.50×10^{0}	6.5×10^{3}	3.2×10^{2}	3.2×10^{2}	7.2×10^{3}	3.5×10^{2}
12	2.00×10^{0}	1.3×10^{3}	8.9×10^{1}	8.9×10^{1}	3.4×10^{3}	1.6×10^{2}
13	2.50×10^{0}	4.6×10^{2}	1.4×10^{1}	1.4×10^{1}	4.5×10^{2}	1.4×10^{1}
14	3.00×10^{0}	5.8×10^{2}	3.3×10^{2}	3.3×10^{2}	2.1×10^{4}	1.0×10^{3}
15	4.00×10^{0}	7.2×10^{1}	2.6×10^{-1}	2.6×10^{-1}	6.3×10^{1}	2.6×10^{-1}
16	6.00×10^{0}	2.8×10^{1}	7.7×10^{-4}	7.7×10^{-4}	2.4×10^{1}	7.7×10^{-4}
17	8.00×10^{0}	3.1×10^{0}	8.8×10^{-5}	8.8×10^{-5}	2.7×10^{0}	8.8×10^{-5}
18	1.10×10^{1}	3.5×10^{-1}	1.0×10^{-5}	1.0×10^{-5}	3.0×10^{-1}	1.0×10^{-5}
計		4.8×10^{9}	4.8×10^{4}	4.8×10^{4}	8.4×10^{9}	5.4×10^{4}

*1：ガンマ線のエネルギ群分けは，ORIGEN2コードフォトンライブラリの群構造を用いる。
*2：Mは1体領域，Dは1日平均領域を示す。

第4.1.2-3表　中性子線エネルギスペクトル

群*	上限エネルギ［MeV］	Cm-242(α, n)[4]	Pu-239(n, fission)[5]
1	1.50×10^{1}	0.0	8.8×10^{-4}
2	1.22×10^{1}	0.0	3.2×10^{-3}
3	1.00×10^{1}	0.0	8.6×10^{-3}
4	8.18×10^{0}	0.0	2.6×10^{-2}
5	6.36×10^{0}	0.0	4.9×10^{-2}
6	4.96×10^{0}	5.2×10^{-2}	5.9×10^{-2}
7	4.06×10^{0}	3.9×10^{-1}	1.2×10^{-1}
8	3.01×10^{0}	2.8×10^{-1}	9.0×10^{-2}
9	2.46×10^{0}	4.7×10^{-2}	2.2×10^{-2}
10	2.35×10^{0}	1.5×10^{-1}	1.2×10^{-1}
11	1.83×10^{0}	6.8×10^{-2}	2.0×10^{-1}
12	1.11×10^{0}	6.7×10^{-3}	1.8×10^{-1}
13	5.50×10^{-1}	1.1×10^{-3}	1.2×10^{-1}
14	1.11×10^{-1}	0.0	1.4×10^{-2}
15	3.35×10^{-3}	0.0	7.3×10^{-5}
16	5.83×10^{-4}	0.0	5.3×10^{-6}
17	1.01×10^{-4}	0.0	3.5×10^{-7}
18	2.90×10^{-5}	0.0	0.0
19	1.07×10^{-5}	0.0	0.0
20	3.06×10^{-6}	0.0	0.0
21	1.12×10^{-6}	0.0	0.0
22	4.14×10^{-7}	0.0	0.0
計		1.0	1.0
適用範囲		全施設共通	Pu取扱施設

＊：中性子線のエネルギ群分けは，DLC-23E群構造を用いる。

4.2　遮蔽計算に用いる計算コード及び核定数ライブラリ

建屋内の遮蔽計算においては，核燃料施設又は原子炉施設において使用実績を有し，十分信頼性のある点減衰核積分計算コード(QAD-CGGP2 又は QAD-CGGP2R[8][9])，輸送計算コード(ANISN[10]，DOT[11])を用いる。線源のモデル化に当たっては，線源機器等からの放射線を遮蔽設計上厳しく評価するように，各線源機器等の特徴に応じて点，球，円筒，直方体にモデル化し，線源となる物質を考慮して密度を適切に設定する。また，同一の線源が多数集合した状態である場合には均質化したモデルとする。

直接線及びスカイシャイン線による線量の計算では，線量の計算に用いる線源は，建屋内の配置，放射性物質量を考慮するとともに，その形状に応じて点，球，円筒，直方体にモデル化し，線源となる物質を考慮して適切に設定した密度を用いて評価する。線量の計算に当たっては，核燃料施設又は原子炉施設において使用実績を有し，十分信頼性のある点減衰核積分計算コード(QAD-CGGP2 又は QAD-CGGP2R)，一回散乱計算コード(G33-GP2 又は G33-GP2R[9][12])，輸送計算コード(ANISN，DOT)を適切に組み合わせて用いる。

また，中性子線の遮蔽計算に用いる核定数ライブラリとしては，DLC-23E を用いる。

4.3　線量率換算係数

実効線量の計算は，計算コードを使用して得られた放射線束に線量率換算係数を乗じて算出する。

ガンマ線については，ICRPのPublication74[13]の換算係数及び平成12年科学技術庁告示第５号の換算係数，若しくはICRPのPublication74の換算係数及び実効換算係数[14]を用いて計算地点における線量を計算する。この他，ガンマ線については，実効線量の値は実効線量当量の値を下回る[13]ことから，ICRPのPublication51[15]の換算係数及び実効換算係数[16][17]を用いて実効線量当量を計算し，実効線量当量の値を実効線量の値として扱う。

中性子線については，平成12年科学技術庁告示第5号の換算係数を用いて計算地点における線量を計算する。

4.4　直接線及びスカイシャイン線による線量の評価方法

直接線及びスカイシャイン線による線量の計算では，周辺監視区域外において各建屋及び洞道からの直接線及びスカイシャイン線による線量を合計し，その合計値が線量告示に定める公衆の線量限度を十分下回ることを示す。

4.4.1　計算地点

直接線及びスカイシャイン線による線量の計算に当たっては，線量の計算上厳しい評価結果を与える周辺監視区域境界について計算する。計算地点は，主排気筒を中心として16方位に分割した各方位の周辺監視区域境界とし，各建屋から最短となる地点とする。直接線及びスカイシャイン線による線量の評価方位を第4.4.1-1図に示す。

4.4.2　線源条件

評価に用いる線源は、内蔵される放射性物質について，再処理工程の特徴を考慮して厳しい結果を与えるように設定することとし，「4.1　遮蔽計算に用いる線源」で設定した線源の情報を用いる。

線量の評価にあたっては，建屋内の配置，放射性物質量を考慮して選択するとともに，実際の形状に応じて点，球，円筒，直方体にモデル化を行い，均質体系又は非均質体系を仮定して評価する。また，線源が地下に設置されていることにより，直接線が無視できるものについては，スカイシャイン線に起因する線量のみを評価する。

4.4.3　計算コード，核定数ライブラリ及び線量換算係数

遮蔽計算に用いる計算コード及び核定数ライブラリは，「4.2　遮蔽計算に用いる計算コード及び核定数ライブラリ」に示す計算コード及び核定数ライブラリを使用する。また、線量率換算係数については，「4.3　線量率換算係数」に示す線量率換算係数を用いる。

4.4.4　遮蔽材

遮蔽材は線源を取り囲むセル遮蔽及び補助遮蔽並びに外部遮蔽を考慮し，モデル化する。

4.4.5　実効線量の評価方法

各建屋における直接線及びスカイシャイン線による線量を方位ごとに計算し，方位内の各建屋からの線量を合計し，最大となる線量を再処理施設からの直接線及びスカイシャイン線による線量とする。なお，線源が地下に設置されていることにより，直接線が無視できるものについては，スカイシャイン線に起因する線量のみを評価する。

また，第2低レベル廃棄物貯蔵建屋を除く各建屋からの直接線及びスカイシャイン線による線量の評価については，遮蔽設備の設計及び評価条件に変更がないことから，以下の認可を受けたものに同じである。

・平成５年４月14日付け５安(核規)第24号にて認可を受けた第１回設工認申請書の「Ⅱ　放射線による被ばくの防止に関する説明書」の「Ⅱ－２　各施設の放射線による被ばくの防止に関する計算書」

・平成５年12月27日付け５安(核規)第534号にて認可を受けた第２回設工認申請書の「Ⅱ　放射線による被ばくの防止に関する説明書」の「Ⅱ－２　各施設の放射線による被ばくの防止に関する計算書」
・平成６年７月22日付け６安(核規)第220号にて認可を受けた第３回設工認申請書の「Ⅱ　放射線による被ばくの防止に関する説明書」の「Ⅱ－２　各施設の放射線による被ばくの防止に関する計算書」
・平成10年６月９日付け９安(核規)第596号にて認可を受けた第６回設工認申請書の「Ⅱ　放射線による被ばくの防止に関する説明書」の「Ⅱ－２　各施設の放射線による被ばくの防止に関する計算書」
・平成11年１月29日付け10安(核規)第538号にて認可を受けた第７回設工認申請書の「Ⅱ　放射線による被ばくの防止に関する説明書」の「Ⅱ－２　各施設の放射線による被ばくの防止に関する計算書」
・平成11年７月５日付け11安(核規)第135号にて認可を受けた第８回設工認申請書の「Ⅱ　放射線による被ばくの防止に関する説明書」の「Ⅱ－２　各施設の放射線による被ばくの防止に関する計算書」
・平成12年４月3日付け12安(核規)第89号にて認可を受けた再処理施設の変更に係る設工認申請書の「Ⅱ　放射線による被ばくの防止に関する説明書」の「Ⅱ－２　各施設の放射線による被ばくの防止に関する計算書」
・平成23年７月8日付け平成23・02・16原第9号にて認可を受けた再処理施設の変更に係る設工認申請書の「Ⅱ　放射線による被ばくの防止に関する説明書」の「Ⅱ－２　各施設の放射線による被ばくの防止に関する計算書」

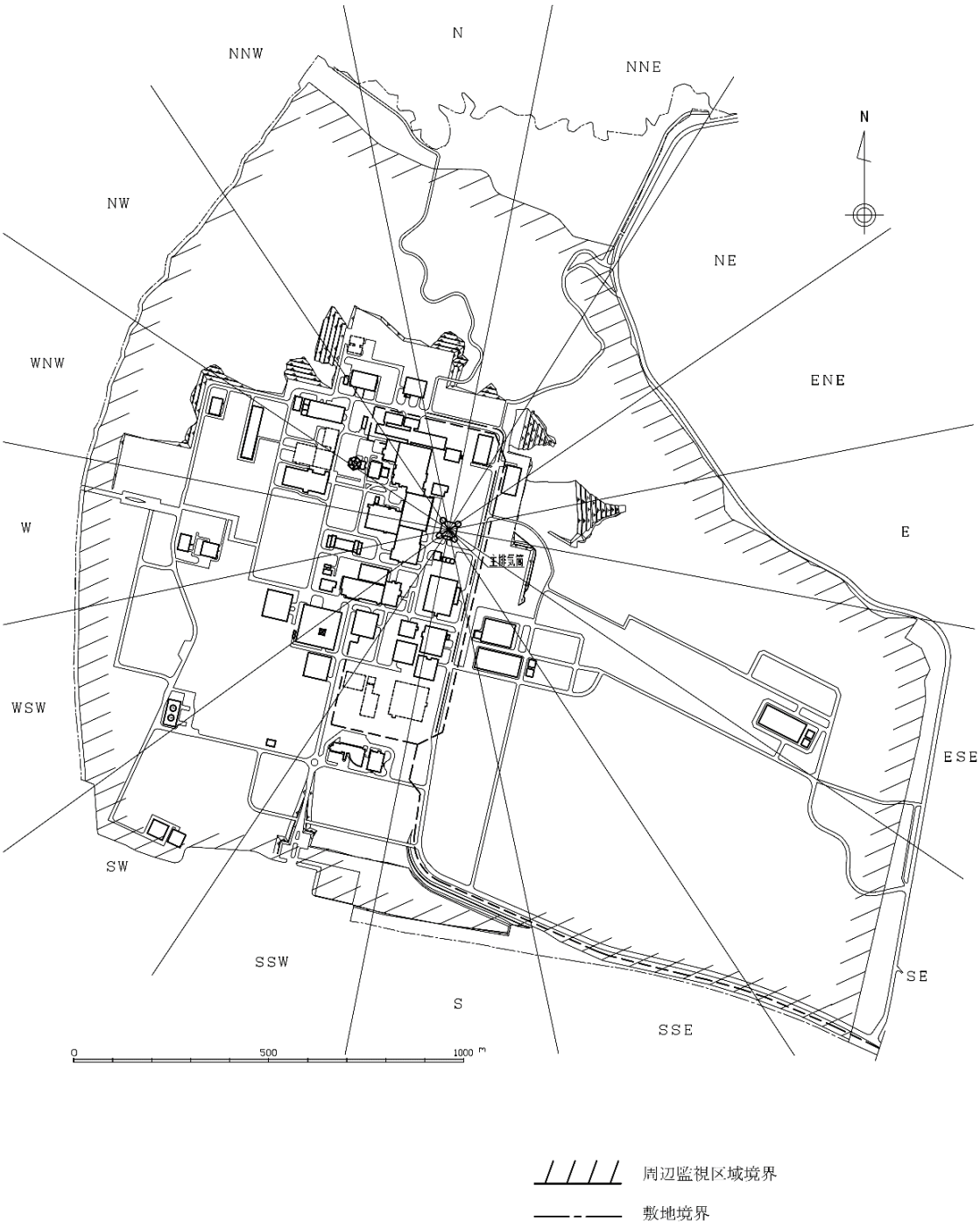

第4.4.1-1図　直接線及びスカイシャイン線による線量の評価方位

4.5　放射線業務従事者の立入り場所における線量の評価方法

4.5.1　線量率計算箇所及び遮蔽計算代表点

「3.1　遮蔽設計の基準となる線量率」で示す基準線量率ごとに，線源室に隣接する場所を線量率計算箇所候補とする。

線量率計算箇所候補の中から，遮蔽計算コードの計算モデルの違いを考慮して，遮蔽計算方法の妥当性を示すために線量率の計算方法と計算結果を示す箇所を遮蔽計算代表点(以下「P点」という。)として選定し，遮蔽計算方法の妥当性を示す。

さらに，P点以外の線量率計算候補箇所の中から，建屋各階のI1，I2，I3，I4区域の遮蔽計算上最も厳しい条件となる箇所において、それぞれの基準線量率を満足することを確認する線量率計算箇所(以下「A点」という。)として選定する。

4.5.2　線源条件

評価に用いる線源は、内蔵される放射性物質について，再処理工程の特徴を考慮して厳しい結果を与えるように設定する。

遮蔽計算に用いる線源は，「4.1　遮蔽計算に用いる線源」で設定した線源の情報を用いる。

線量の計算において用いる線源は，建屋内の配置，放射性物質量を考慮して選択するとともに，実際の形状に応じて点，球，円筒，直方体にモデル化を行い，均質体系又は非均質体系を仮定して評価する。

4.5.3　遮蔽計算に用いる計算コード及び核定数ライブラリ

遮蔽計算に用いる計算コード及び核定数ライブラリは，「4.2　遮蔽計算に用いる計算コード及び核定数ライブラリ」に示す計算コード及び核定数ライブラリを使用する。また、線量率換算係数については，「4.3　線量率換算係数」に示す線量率換算係数を用いる。

4.5.4　遮蔽材

遮蔽計算において考慮する遮蔽材については，公差を考慮し安全余裕を見込んだ厚さ及び密度を用いてモデル化する。

4.5.5　線量率の評価点

遮蔽計算における線量率の評価点は，以下のとおりとする。

建屋外壁の管理区域境界については，建屋外壁表面が最大の線量率となることが明らかなことから，建屋外壁表面を評価点とする。また，建屋屋上の管理区域境界については，建屋屋上の床面が最大の線量率となることが明らかなことから，建屋屋上の床面を評価点とする。

管理区域内の遮蔽計算において，室外の線源機器等に対する評価点は，側壁からの寄与を床上2mまでの範囲の壁表面，床からの寄与を床の表面，天井からの寄与を床上2mの位置とし，また，室内の線源機器等に対する評価点は室内の当該線源機器等から1m離れた位置(グローブボックスのような放射線業務従事者が通常接近して作業を行う機器については，当該機器の表面)とする。

なお，隣接する室に線源が存在しない場合には，壁，床及び天井を遮蔽計算の対象と

しない。

4.5.6　室内の線量率の評価方法

放射線業務従事者の立ち入る場所の線量率の評価に当たっては，側壁，床，天井についての線量率計算結果及び室内の線源機器等についての線量率計算結果を足し合わせ，その合計値が当該区域の遮蔽設計区分の基準線量率を満足することを示す。

また，第2低レベル廃棄物貯蔵建屋を除く放射線業務従事者の立入り場所における線量の評価については，遮蔽設備の設計及び評価条件に変更がないことから，以下の認可を受けたものに同じである。

・平成５年４月14日付け５安(核規)第24号にて認可を受けた第１回設工認申請書の「Ⅱ　放射線による被ばくの防止に関する説明書」の「Ⅱ－２　各施設の放射線による被ばくの防止に関する計算書」
・平成５年12月27日付け５安(核規)第534号にて認可を受けた第２回設工認申請書の「Ⅱ　放射線による被ばくの防止に関する説明書」の「Ⅱ－２　各施設の放射線による被ばくの防止に関する計算書」
・平成６年７月22日付け６安(核規)第220号にて認可を受けた第３回設工認申請書の「Ⅱ　放射線による被ばくの防止に関する説明書」の「Ⅱ－２　各施設の放射線による被ばくの防止に関する計算書」
・平成７年９月26日付け７安(核規)第710号にて認可を受けた第４回設工認申請書の「Ⅱ　放射線による被ばくの防止に関する説明書」の「Ⅱ－２　各施設の放射線による被ばくの防止に関する計算書」
・平成９年５月27日付け９安(核規)第245号にて認可を受けた第５回設工認申請書の「Ⅱ　放射線による被ばくの防止に関する説明書」の「Ⅱ－２　各施設の放射線による被ばくの防止に関する計算書」
・平成10年６月９日付け９安(核規)第596号にて認可を受けた第６回設工認申請書の「Ⅱ　放射線による被ばくの防止に関する説明書」の「Ⅱ－２　各施設の放射線による被ばくの防止に関する計算書」
・平成11年１月29日付け10安(核規)第538号にて認可を受けた第７回設工認申請書の「Ⅱ　放射線による被ばくの防止に関する説明書」の「Ⅱ－２　各施設の放射線による被ばくの防止に関する計算書」
・平成11年７月５日付け11安(核規)第135号にて認可を受けた第８回設工認申請書の「Ⅱ　放射線による被ばくの防止に関する説明書」の「Ⅱ－２　各施設の放射線による被ばくの防止に関する計算書」
・平成11年12月７日付け11安(核規)第980号にて認可を受けた第９回設工認申請書の「Ⅱ　放射線による被ばくの防止に関する説明書」の「Ⅱ－２　各施設の放射線による被ばくの防止に関する計算書」
・平成12年４月３日付け12安(核規)第89号にて認可を受けた再処理施設の変更に係る設工認申請書の「Ⅱ　放射線による被ばくの防止に関する説明書」の「Ⅱ－２　各施設の放射線による被ばくの防止に関する計算書」

・平成12年８月10日付け12安(核規)第502号にて認可を受けた再処理施設の変更に係る設工認申請書の「Ⅱ　放射線による被ばくの防止に関する説明書」の「Ⅱ－２　各施設の放射線による被ばくの防止に関する計算書」
・平成12年８月10日付け12安(核規)第504号にて認可を受けた再処理施設の変更に係る設工認申請書の「Ⅱ　放射線による被ばくの防止に関する説明書」の「Ⅱ－２　各施設の放射線による被ばくの防止に関する計算書」
・平成15年２月17日付け平成14・07・23原第２号にて認可を受けた再処理施設の変更に係る設工認申請書の「Ⅱ　放射線による被ばくの防止に関する説明書」の「Ⅱ－２　各施設の放射線による被ばくの防止に関する計算書」
・平成23年3月11日付け平成23・02・16原第７号にて認可を受けた再処理施設の変更に係る設工認申請書の「Ⅱ　放射線による被ばくの防止に関する説明書」の「Ⅱ－２　各施設の放射線による被ばくの防止に関する計算書」
・平成23年７月８日付け平成23・02・16原第９号にて認可を受けた再処理施設の変更に係る設工認申請書の「Ⅱ　放射線による被ばくの防止に関する説明書」の「Ⅱ－２　各施設の放射線による被ばくの防止に関する計算書」

5. 準拠規格及び参考文献

5.1 準拠規格

・核原料物質又は核燃料物質の製錬の事業に関する規則等の規定に基づく線量限度等を定める告示（平成27年8月31日原子力規制委員会告示第8号）

・放射線を放出する同位元素の数量等を定める件（平成12年10月23日　科学技術庁告示第５号）

・核燃料物質等の工場又は事業所の外における運搬に関する規則（昭和53年12月28日総理府令第57号）

5.2 参考文献

(1) 「再処理施設の設計用燃料条件のパラメータ検討について」, MAPI -3009 (1991), 三菱原子力工業株式会社

(2) 「脱硝及び製品貯蔵施設のしゃへい設計用燃料条件について」, MMC-9104(1992),三菱マテリアル株式会社

(3) A.G. Croff. "A User's Manual for the ORIGEN2 Computer Code", ORNL/TM-7175 (1980)

(4) S.J.Rimshaw,E.E.Ketch en,"CURIUM DATA SHEETS",ORNL-4357(1969)

(5) "SCALE:A Modular Code System for Performing Standardized Computer Analysesfor Licensing Evaluation", NUREG/CR-0200 ORNL/NUREG/CSD-2, Vol.1 (JuIy 1980)

(6) K.Aoki.T.Takaue,et al.,"Water Chemistry Experience at SHIMANE Nuclear Power Stasion Units No.1 and No.2",WATER CHEMISTRY'91 PROCEEDINGS,(AprIl 1991)

(7) "American National Standard",ANSI/ANS-57.9-1984

(8) R. E. Malenfant."QAD:A Series of Point Kernel General Purpose Shielding Programs",LA-3573(1967)

(9) Y.Sakamoto,S.Tanaka,"QAD-CGGP2 AND G33-GP2:REVISED VERSION OF QAD-CGGP AND G33-GP(CODES WITH THE CONVERSION FACTORS FROM EXPOSURE TO AMBIENT AND MAXIMUM DOSE EQUIVALENTS)",JAERI-M 90-110(1990)

(10) W.W.Engle,Jr.,"A Users Manual for ANISN:A One Dimensional Discrete Ordinates Transport Code with Anisotropic Scattering",K-1693(1967)

(11) W.A.Rhoades et al.,"The DOT Ⅲ Two-dimensional Discrete Ordinates Transport Code",ORNL-TM-4280(1973)

(12) M. L. Couchman and G. H. Anno,"G-33 CODE",NUS-TM-NA-42 (1965)

(13) “Conversion Coefficients for use in Radiological Protection Against External Radiation”, ICRP Publication74(1996)

(14) 「放射線施設のしゃへい計算実務マニュアル」(2000), 財団法人 原子力安全技術センター

(15) “Data for Use in Protection Against External Radiation”, ICRP Publication51(1987)

(16) 田中俊一，鈴木友雄，「放射線障害防止法の新技術基準に基づく光子の線量当量の計算方法(1)－遮蔽計算における空気吸収線量から線量当量への換算方法－」，Radioisotopes，38，90-100(1989)
(17) 「放射線施設のしゃへい計算実務マニュアル」(1989)，財団法人 原子力安全技術センター

放施 A

Ⅱ－２
放射線による被ばくの防止に関する計算書

放施 A

Ⅱ－２－１
平常時における直接線及びスカイシャインによる線量の評価

Ⅱ－２－１－２
再処理施設に係る建屋からの平常時における直接線及びスカイシャイン線による線量の評価

目　　次

ページ

1. 概要 ····· 1
2. 直接線及びスカイシャイン線による線量の評価方法 ····· 1
3. 再処理施設に係る建屋からの平常時における直接線及びスカイシャイン線による線量の評価のまとめ ····· 1

1. 概要

本評価は，再処理施設に係る建屋からの直接線及びスカイシャイン線に関する計算結果の合計が線量告示で定める周辺監視区域外における線量限度を満足していることを確認することにより，遮蔽設計及び施設配置の妥当性を示すものである。

2. 直接線及びスカイシャイン線による線量の評価方法

主排気筒を中心として16方位に分割した周辺監視区域境界において，方位毎に計算した各建屋中心から最短となる地点の線量を合計し，最大となる線量を再処理施設に係る建屋からの直接線及びスカイシャイン線による線量として評価する。

再処理施設に係る建屋からの平常時における直接線及びスカイシャイン線による線量の評価に当たっては，線量の計算上厳しい評価結果を与える周辺監視区域境界の線量を計算する。

3. 再処理施設に係る建屋からの平常時における直接線及びスカイシャイン線による線量の評価のまとめ

主排気筒を中心として16方位に分割した各方位の敷地境界外について，再処理施設に係る建屋からの直接線及びスカイシャイン線による線量の合計値を第3.-1表に示す。

再処理施設に係る建屋からの周辺監視区域外における直接線及びスカイシャイン線による線量の合計値が最大となるのは，主排気筒からNE方位で，その線量合計値は年間約2.9×10^{-3}mSvである。線量の評価地点を第3.-1図に示す。

これらは，線量告示で定める線量限度の年間1mSvを十分に下回っているとともに，再処理事業所 再処理事業許可変更申請書（令和４年９月29日許可）における平常時の直接線及びスカイシャイン線における公衆の線量評価結果を満足している。

第 3.－1 表　直接線及びスカイシャイン線による線量の計算結果（周辺監視区域外）

（単位：mSv/y）

主排気筒からの方位	今回申請に係る建屋[*1]（第 2 低レベル廃棄物貯蔵建屋）		再処理施設に係る建屋・洞道[*1]の合計	
	変更前[*2]	変更後[*3]	変更前[*4]	変更後
N	4.4×10^{-9}	5.8×10^{-9}	6.1×10^{-4}	6.1×10^{-4}
NNE	4.4×10^{-9}	5.8×10^{-9}	1.2×10^{-3}	1.2×10^{-3}
NE	7.3×10^{-9}	9.6×10^{-9}	2.9×10^{-3}	2.9×10^{-3}
ENE	7.3×10^{-9}	9.6×10^{-9}	2.9×10^{-3}	2.9×10^{-3}
E	5.3×10^{-9}	7.0×10^{-9}	1.1×10^{-3}	1.1×10^{-3}
ESE	6.4×10^{-10}	8.4×10^{-10}	4.2×10^{-5}	4.2×10^{-5}
SE	3.6×10^{-10}	4.8×10^{-10}	9.9×10^{-6}	9.9×10^{-6}
SSE	1.2×10^{-8}	1.5×10^{-8}	9.7×10^{-5}	9.7×10^{-5}
S	5.7×10^{-8}	7.4×10^{-8}	2.0×10^{-4}	2.0×10^{-4}
SSW	2.9×10^{-7}	3.0×10^{-7}	5.2×10^{-4}	5.2×10^{-4}
SW	3.2×10^{-7}	3.0×10^{-7}	4.7×10^{-4}	4.7×10^{-4}
WSW	7.0×10^{-7}	9.1×10^{-7}	5.6×10^{-4}	5.6×10^{-4}
W	7.0×10^{-7}	9.1×10^{-7}	1.1×10^{-3}	1.1×10^{-3}
WNW	2.7×10^{-7}	3.5×10^{-7}	1.1×10^{-3}	1.1×10^{-3}
NW	5.7×10^{-8}	7.4×10^{-8}	8.0×10^{-4}	8.0×10^{-4}
NNW	1.0×10^{-8}	1.4×10^{-8}	3.2×10^{-4}	3.2×10^{-4}

*1：本計算においては，施工厚さに対して施工誤差（-1 ㎝）を考慮し，評価している。

*2：本計算結果は「再処理施設に関する設計及び工事の方法の認可申請書」（平成 11 年 1 月 29 日付け　10 安(核規)第 538 にて認可）の値とする。

*3：本計算においては，「Ⅱ－１－１　遮蔽設計に関する基本方針」に従う。

*4：本計算結果は「再処理施設に関する設計及び工事の方法の認可申請書」（平成 23 年 7 月 8 日付け　平成 23・02・16 原第 9 号にて認可）の値とする。

7136

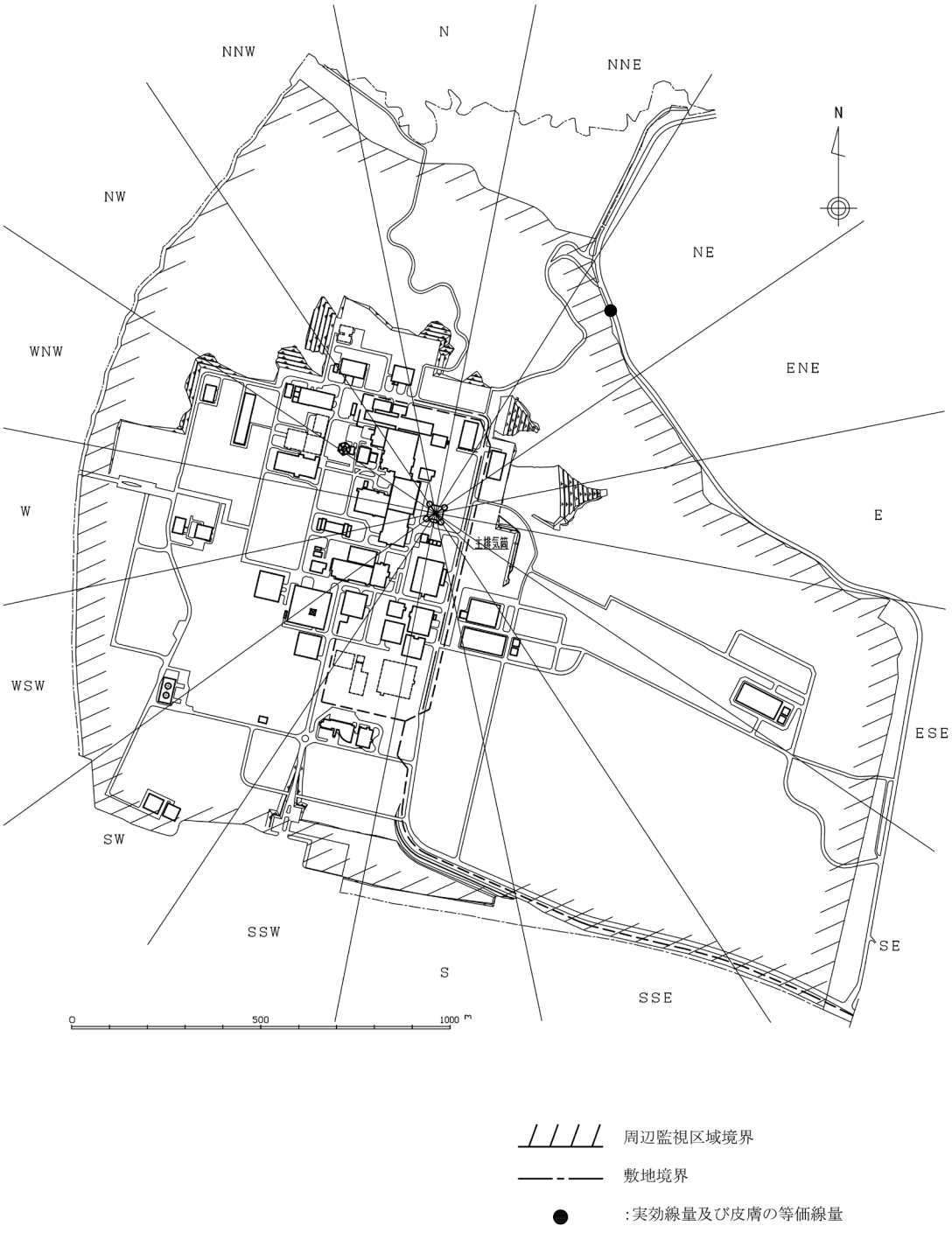

第 3.-1 図　再処理施設からの直接線及びスカイシャイン線による線量の評価地点

Ⅲ　火災及び爆発の防止に関する説明書

目　　次

Ⅲ－１　火災等による損傷の防止に関する説明書

Ⅲ－２　放射線分解により発生する水素による爆発に対処するための設備に関する説明書

Ⅲ－３　有機溶媒等による火災又は爆発に対処するための設備に関する説明書

Ⅲ－４　計算機プログラム(解析コード)の概要

7139

火ＧＡ

Ⅲ－１
火災等による損傷の防止に関する説明書

目　　次

Ⅲ－１－１　火災等による損傷の防止に関する説明書

Ⅲ－１－２　火災防護設備の耐震設計

Ⅲ－１－３　内部火災影響評価に関する方針

Ⅲ－１－４　内部火災影響の評価結果

Ⅲ－１－１
火災等による損傷の防止に関する説明書

火ＧＡ

令和４年 12 月 21 日付け原規規発第 2212213 号にて認可を受けた設工認申請書の「Ⅲ－１－１　火災等による損傷の防止に関する説明書」から，今回申請で追加又は変更する箇所を下線で示す。

目　　次

ページ

1.　概要 ····· 1

2.　火災防護の基本方針 ····· 1
2.1　火災及び爆発の発生防止 ····· 1
2.2　火災の感知及び消火 ····· 2
2.3　火災及び爆発の影響軽減 ····· 3

3.　火災防護の基本事項 ····· 4
3.1　火災防護対策を行う機器等の選定 ····· 4
3.2　火災区域及び火災区画の設定 ····· 6
3.3　準拠規格 ····· 7

4.　火災及び爆発の発生防止 ····· 85
4.1　施設特有の火災及び爆発の発生防止について ····· 85
4.2　再処理施設の火災及び爆発の発生防止について ····· 90
4.3　不燃性材料又は難燃性材料の使用 ····· 99
4.4　落雷，地震等の自然現象による火災及び爆発の発生防止 ····· 105

5.　火災の感知及び消火 ····· 117
5.1　火災感知設備について ····· 117
5.2　消火設備について ····· 128

6.　火災及び爆発の影響軽減対策 ····· 245
6.1　火災及び爆発の影響軽減対策が必要な火災区域の分離 ····· 245
6.2　火災及び爆発の影響軽減のうち火災防護上の最重要設備の系統分離 ····· 248
6.3　その他の影響軽減対 ····· 256

7.　再処理施設の安全確保について ····· 323
7.1　火災及び爆発に対する再処理施設の安全機能の確保対策 ····· 323
7.2　火災影響評価 ····· 324

8.　火災防護計画 ····· 324

7144

1. 概要

本資料は，「再処理施設の技術基準に関する規則」(以下「技術基準規則」という。)第十一条，第三十五条に基づき，火災又は爆発により再処理施設の安全性を損なわないよう，火災区域及び火災区画に対して，火災及び爆発の発生防止，火災の感知及び消火並びに火災及び爆発の影響軽減のそれぞれを考慮した火災防護対策を行うことを説明するものである。

なお，火災防護対策にあたっては，「実用発電用原子炉及びその附属施設の火災防護に係る審査基準」(平成25年6月19日原規技発第1306195号)を参考とする。

2. 火災防護の基本方針

安全機能を有する施設及び重大事故等対処施設は，火災又は爆発により再処理施設の安全性や重大事故に至るおそれがある事故(運転時の異常な過渡変化及び設計基準事故を除く。)若しくは重大事故(以下「重大事故等」という。)に対処するために必要な機能が損なわれないよう，安全機能を有する施設のうち，その機能の喪失により公衆に対し過度の放射線被ばくを及ぼすことがないよう，を損なわれないよう，安全機能を有する施設のうち，その機能の喪失により公衆に対し過度の放射線被ばくを及ぼすことがないよう，安全評価上その機能を期待する安全上重要な施設の建物・構築物，系統及び機器，放射性物質の貯蔵又は閉じ込め機能を有する建物・構築物，系統及び機器のうち安全上重要な施設を除いたもの(以下「放射性物質貯蔵等の機器等」という。) 並びに重大事故等対処施設を設置する火災区域及び火災区画に対して，以下に示す火災及び爆発の発生防止，火災の感知及び消火並びに火災及び爆発の影響軽減のそれぞれを考慮した火災防護対策を講ずる。

2.1 火災及び爆発の発生防止

再処理施設の火災及び爆発の発生を防止するため，再処理施設で取り扱う化学薬品等のうち，可燃性物質若しくは熱的に不安定な物質を使用又は生成する系統及び機器に対する着火源の排除，異常な温度上昇の防止対策，可燃性物質の漏えい防止対策及び可燃性又は熱的に不安定な物質の混入防止対策を講ずる設計とするとともに，熱的制限値及び化学的制限値を設ける設計とする。

また，上記に加え発火性物質又は引火性物質を内包する設備及びこれらの設備を設置する火災区域又は火災区画に対して火災及び爆発の発生防止対策を講ずるとともに，可燃性の蒸気又は可燃性の微粉に対する対策，静電気が溜まるおそれのある設備又は発火源に対する対策，水素に対する換気，漏えい検出対策及び接地対策，放射線分解により発生する水素の蓄積防止対策，電気系統の過電流による過熱及び焼損の防止対策等を講ずる設計とする。

安全上重要な施設，放射性物質貯蔵等の機器等及び重大事故等対処施設におけるに

おける主要な構造材，ケーブル，換気設備のフィルタ，保温材及び建屋内装材は，可能な限り不燃性材料又は難燃性材料を使用する設計とし，不燃性材料又は難燃性材料の使用が技術上困難な場合は，不燃性材料又は難燃性材料と同等以上の性能を有するもの(以下「代替材料」という。)を使用する設計とする。

放射性物質を内包するグローブボックス及びセルパネル(以下「グローブボックス等」という。)のうち，閉じ込め機能を喪失することで再処理施設の安全性を損なうおそれのあるものについては，不燃性材料又は難燃性材料を使用する設計とし，パネルに可燃性材料を使用する場合は，難燃性材料を設置することにより閉じ込め機能を損なわない設計とする。

安全上重要な施設，放射性物質貯蔵等の機器等及び重大事故等対処施設に使用するケーブルは，原則，UL1581(Fourth Edition)1080.VW-1垂直燃焼試験及びIEEE Std 383-1974垂直トレイ燃焼試験により，自己消火性及び耐延焼性を確認したケーブルを使用する設計とする。

建屋内の変圧器及び遮断器は，絶縁油を内包しないものを使用する設計とする。

再処理施設の安全上重要な施設及び放射性物質貯蔵等の機器等及び重大事故等対処施設は，自然現象のうち，火災及び爆発を発生させるおそれのある落雷，地震，竜巻(風(台風)を含む。)及び森林火災に対して，火災及び爆発が発生しないよう火災防護対策を講ずる設計とする。

2.2　火災の感知及び消火

火災の感知及び消火は，火災防護対策を行う安全上重要な施設，放射性物質貯蔵等の機器等及び重大事故等対処施設に対して，火災の影響を限定し，早期の火災感知及び消火を行う設計とする。

火災感知設備及び消火設備は，地震時に火災を考慮する場合においては，火災区域及び火災区画に設置した火災防護対策を行う安全上重要な施設，放射性物質貯蔵等の機器等の耐震重要度分類及び重大事故等対処施設の設備分類に応じて，機能を維持できる設計とする。

なお，セル内の有機溶媒内包機器等は，基準地震動Ｓｓによる地震力により損傷し，漏えいしないよう堅牢な構造としている。

万一，地震発生後に有機溶媒等の漏えいが発生した場合においても，漏えい液は回収装置により移送されるため，セル内に残留する漏えい液は僅かである。

また，セル内に残留する漏えい液が自己の崩壊熱による発火した場合を想定しても，セル給気口の防火ダンパを閉止することで消火は可能であることから，セル内の火災感知器及び消火設備は耐震Ｃクラスの設計とする。

自然現象により火災の感知及び消火の機能，性能が阻害された場合は，原因の除去又は早期の取替，復旧を図る設計とするが，必要に応じて監視の強化や，代替消火設備の

配置等を行い，必要な機能及び性能を維持する設計とする。

火災感知器は，環境条件や火災の性質を考慮し，固有の信号を発するアナログ式の煙感知器及び熱感知器(熱電対及び光ファイバー含む)並びに非アナログ式の炎感知器及び熱感知カメラから異なる種類を組み合わせて設置する設計とする。

火災感知設備は，外部電源喪失時又は全交流動力電源喪失時においても火災の感知が可能なように電源を確保し，中央制御室，使用済燃料の受入れ施設及び貯蔵施設の制御室並びに緊急時対策建屋の建屋管理室にて常時監視できる設計とする。

消火設備は，火災発生時の煙の充満又は放射線の影響を考慮して設置するとともに，消火設備の破損，誤作動又は誤操作によっても，火災防護対策を行う安全上重要な施設，放射性物質貯蔵等の機器等及び重大事故等対処施設に悪影響を及ぼさない設計とする。

消火設備は，消防法施行令第十一条，第十九条及び消防法施行規則第十九条，第二十条に基づく容量等を確保する設計とし，多重性又は多様性及び系統分離に応じた独立性を有する系統構成，外部電源喪失時又は全交流動力電源喪失時を想定した電源の確保等を考慮した設計とする。

2.3　火災及び爆発の影響軽減

再処理施設における安全上重要な施設のうち，火災時においても継続的に機能が必要となる設備の影響軽減対策は，互いに相違する系列間を，火災耐久試験によって3時間以上の耐火能力を有することを確認した隔壁等で分離する設計，系列間の水平距離が6m以上あり，かつ，火災感知設備及び自動消火設備を設置する設計又は火災耐久試験によって1時間の耐火能力を有することを確認した隔壁等で互いの系列間を分離し，かつ，火災感知設備及び自動消火設備を設置する設計とする。

中央制御室の制御盤及び中央制御室床下コンクリートピットに関しては，火災及び爆発の影響軽減のための措置を講ずる設計と同等の設計とする。

また，使用済燃料の受入れ施設及び貯蔵施設の制御室についても同等の設計とする。

再処理施設の影響軽減対策は，当該火災区域又は火災区画に設置される不燃性材料で構成される建物・構築物，系統及び機器を除く全機器の機能喪失を想定した設計並びに運転時の異常な過渡変化又は設計基準事故に対処するための機器に単一故障を想定した設計とする。

火災及び爆発の影響軽減対策により，再処理施設内の火災区域又は火災区画で火災及び爆発が発生し当該火災区域又は火災区画に設置される不燃性材料で構成される建物・構築物，系統及び機器を除く全機器の機能喪失を想定しても，安全上重要な施設の安全機能に影響を及ぼさないことを火災影響評価にて確認するとともに，再処理施設内の火災又は爆発によって運転時の異常な過渡変化又は設計基準事故に対処するために必要な機器の単一故障を想定しても異常状態を収束して再処理施設の安全機能が確保できることを確認する。

3.　火災防護の基本事項

再処理施設では，安全上重要な施設，放射性物質貯蔵等の機器等及び重大事故等対処施設が設置される火災区域又は火災区画に対して火災防護対策を実施することから，本項では，火災防護対策を行う機器等を選定し，火災区域及び火災区画の設定について説明する。

3.1　火災防護対策を行う機器等の選定

火災防護対策を行う機器等を，安全機能を有する施設及び重大事故等対処施設のそれぞれについて選定する。

(1)　安全機能を有する施設

再処理施設は，火災又は爆発によりその安全性が損なわれないように，適切な火災防護対策を講ずる設計とする。

火災防護対策を講ずる対象としては，安全機能を有する施設とする。

その上で，上記の中から安全評価上その機能を期待する建物・構築物，系統及び機器を漏れなく抽出する観点から，火災防護対策を行う安全上重要な施設を抽出するとともに，放射性物質貯蔵等の機器等を抽出する。

抽出された火災防護対策を行う安全上重要な施設及び放射性物質貯蔵等の機器等を火災防護上重要な機器等とする。

また，火災防護上重要な機器等は，火災及び爆発の発生防止，火災の感知及び消火並びに火災及び爆発の影響軽減の3つの深層防護の概念に基づき，必要な火災防護対策を講ずることを「8.火災防護計画」に定める。

a.　安全上重要な施設

再処理施設は，冷却，水素掃気，火災及び爆発の防止，臨界防止，遮蔽並びに閉じ込めに係る安全機能が火災又は爆発によって損なわれないよう，安全機能を有する施設のうち，その機能の喪失により公衆に対し過度の放射線被ばくを及ぼすことのないよう，安全評価上その機能を期待する建物・構築物，系統及び機器を漏れなく抽出する観点から，火災防護対策を行う安全上重要な施設を抽出し，火災及び爆発の発生防止，火災の感知及び消火並びに火災及び爆発の影響軽減のそれぞれを考慮した火災防護対策を講ずる設計とする。

(a)　安全上重要な施設の分類

イ．　プルトニウムを含む溶液又は粉末を内蔵する系統及び機器(溶解，分離，抽出，精製，製品貯蔵等の主工程において，プルトニウムを主な成分として内蔵する系統及び機器をいい，サンプリング系統等に内蔵される放射性物質量の非常に小

さいもの及び低レベル放射性液体廃棄物を内蔵する系統及び機器等，プルトニウム濃度の非常に低いものを含まない。）

ロ．　高レベル放射性液体廃棄物を内蔵する系統及び機器

ハ．　上記イ.及びロ.の系統及び機器の換気系統(逆止弁，ダクト，洗浄塔，フィルタ，排風機，主排気筒等を含む。以下同じ。)及びオフガス処理系統

ニ．　上記イ.及びロ.の系統及び機器並びにせん断工程を収納するコンクリートセル，グローブボックス及びこれらと同等の閉じ込めの機能を有する施設(以下「セル等」という。)

ホ．　上記ニ.の換気系統

ヘ．　上記ニ.のセル等を収納する建物・構築物及びその換気系統

ト．　ウランを非密封で大量に取り扱う系統及び機器の換気系統

チ．　非常用所内電源系統及び安全上重要な施設の機能の確保に必要な圧縮空気等の主要な動力源

リ．　熱的，化学的又は核的制限値を維持するための系統及び機器

ヌ．　使用済燃料を貯蔵するための施設

ル．　高レベル放射性固体廃棄物を保管廃棄するための施設

ヲ．　安全保護回路

ワ．　排気筒

カ．　制御室等及びその換気系統

ヨ．　その他上記各系統等の安全機能を維持するために必要な計測制御系統，冷却水系統等

(b)　火災防護対策を行う安全上重要な施設

火災防護対策を行う機器等を選定するために，「(a) 安全上重要な施設の分類」の中から，火災防護対策を行う安全上重要な施設の建物・構築物，系統及び機器を抽出した。(表3-1)

ただし，金属製の不燃性材料で構成される配管，手動弁，逆止弁，タンク及び熱交換器は，火災による影響を受けないことから対象外とする。

b.　放射性物質貯蔵等の機器等

安全機能を有する施設のうち，再処理施設において火災及び爆発が発生した場合，放射性物質の貯蔵又は閉じ込め機能を確保するための建物・構築物，系統及び機器のうち「安全上重要な施設」に示す安全上重要な施設を除いたものを「放射性物質貯蔵等の機器等」として選定する。(第 3-2 表)

ただし，金属製の不燃性材料で構成される配管，手動弁，逆止弁，タンク及び熱交換器は，火災による影響を受けないことから対象外とする。

(2)　重大事故等対処施設

重大事故等対処施設は，重大事故等に対処するために必要な機能が損なわれないよう，重大事故等対処施設を設置する区域を火災区域又は火災区画に設定し，火災及び爆発の発生防止，火災の感知及び消火のそれぞれを考慮した火災防護対策を講ずる設計とする。

火災防護対策を講ずる対象として，重大事故等対処施設のうち，火災又は爆発が発生した場合に，重大事故等に対処するために必要な機能に影響を及ぼす可能性のある建物・構築物，系統及び機器を選定する。具体的には，重大事故等対処施設のうち常設のものに対して火災区域及び火災区画を設定し，火災及び爆発の発生防止，火災の感知及び消火のそれぞれを考慮した火災防護対策を講ずる設計とする。

重大事故等対処施設を第 3-3 表に示す。

重大事故等対処設備の中で常設のもの（以下「常設重大事故等対処設備」という。）のうち，外部からの影響を受ける事象（以下「外的事象」という。）以外の動的機器の故障，及び静的機器の損傷等（以下「内的事象」という。）を要因とする重大事故等へ対処する常設重大事故等対処設備であり，必要に応じて関連する工程を停止することにより重大事故に至らずその機能を必要としないものについては，消防法，建築基準法，都市計画法及び日本電気協会電気技術規程・指針に基づき設備等に応じた火災防護対策を講ずる設計とする。

重大事故等対処施設は，火災発生防止，火災の感知及び消火に必要な火災防護対策を講じることを「8. 火災防護計画」に定める。また，可搬型重大事故等対処設備に対する火災防護対策についても，「8. 火災防護計画」に定める。

3.2　火災区域及び火災区画の設定

(1)　火災区域の設定

a.　屋内

火災防護上重要な機器等及び重大事故等対処施設を収納する建屋に，耐火壁(耐火隔壁，耐火シール，防火戸，防火ダンパ，防火シャッタ)，天井及び床(以下「耐火壁」という。)によって囲われた火災区域を設定する。建屋内の火災区域は，「3.1　火災防護対策を行う機器等の選定」において選定する機器等の配置も考慮して設定する。

火災及び爆発の影響軽減対策が必要な火災防護上重要な機器等を設置する火災区域は，3時間以上の耐火能力を有する耐火壁として，3時間耐火に設計上必要な150㎜以上の壁厚を有するコンクリート壁や火災耐久試験により3時間以上の耐火能力を有する耐火壁により隣接する他の火災区域と分離する。

b.　屋外

屋外の火災防護上重要な機器等及び重大事故等対処施設を設置する区域については，他の区域と分離して火災防護対策を実施するために，火災防護上重要な機器等と重大事故等対処施設の配置を考慮して周囲からの延焼防止のために火災区域を設定する。

屋外の火災区域の設定に当たっては，火災区域外への延焼防止を考慮し，資機材管理，火気作業管理，危険物管理，可燃物管理及び巡視を行う。本管理については，火災防護計画に定める。

(2)　火災区画の設定

火災区画は，建屋内及び屋外で設定した火災区域を，耐火壁，離隔距離，系統分離状況及び火災防護上重要な機器等と重大事故等対処施設の配置に応じて分割して設定する。

3.3　準拠規格

準拠する規格としては，既設計及び工事の計画で適用実績のある規格のほか，最新の規格基準についても技術的妥当性及び適用性を示したうえで当該規格に準拠する。

準拠する規格，基準，指針等を以下に示す。

・再処理施設の技術基準に関する規則(令和2年3月17日 原子力規制委員会規則第9号)
・実用発電用原子炉及びその附属施設の火災防護に係る審査基準(平成25年6月19日 原規技発第1306195号)
・原子力発電所の内部火災影響評価ガイド(平成25年6月19日 原規技発第13061914号 原子力規制委員会)
・使用済燃料の再処理の事業に関する規則(昭和46年3月27日 総理府令第10号)
・再処理施設の位置，構造及び設備の基準に関する規則(平成25年12月6日 原子力規制委員会規則第27号)
・再処理施設の位置，構造及び設備の基準に関する規則の解釈(平成25年11月27日 原管研発第1311275 号 原子力規制委員会決定)
・消防法(昭和23年7月24日 法律第186号)
・消防法施行令(昭和36年3月25日 政令第37号)
・消防法施行規則(昭和36年4月1日 自治省令第6号)
・危険物の規制に関する政令(昭和34年9月26日 政令第306号)
・危険物の規制に関する規則(昭和34年9月29日 総理府令第55号)
・高圧ガス保安法(昭和26年6月7日 法律第204号)

・高圧ガス保安法施行令(平成9年2月19日 政令第20号)
・建築基準法(昭和25年5月24日 法律第201号)
・建築基準法施行令(昭和25年11月16日 政令第338号)
・平成12年建設省告示第1400号(平成12年5月30日通産省告示)
・都市計画法(昭和43年6月15日 法律第100号)
・都市計画法施行令(昭和44年6月13日 政令第158号)
・電気事業法(昭和39年7月11日 法律第170号)
・電気設備に関する技術基準を定める省令(平成9年3月27日 通商産業省令第52号)
・再処理施設安全審査指針(平成22年12月20日改訂 原子力安全委員会)
・原子力発電所の火災防護規程(JEAC4626－2010)
・原子力発電所の火災防護指針(JEAG4607－2010)
・原子力発電所の耐雷指針(JEAG4608－2007)
・JIS A 4201－1992 建築物等の避雷設備(避雷針)
・JIS A 4201－2003 建築物等の雷保護
・工場電気設備防爆委員会「工場電気設備防爆指針」(ガス蒸気防爆2006)
・公益社団法人 日本空気清浄協会「空気清浄装置用ろ材燃焼性試験方法指針」(JACA No.11A－2003)
・社団法人電池工業会「蓄電池室に関する設計指針」(SBA G 0603－2001)
・"Fire Dynamics Tools(FDTs): Quantitative Fire Hazard Analysis Methods for the U.S. Nuclear Regulatory Commission Fire Protection Inspection Program, "NUREG-1805 December 2004
・IEEE 383－1974垂直トレイ燃焼試験
・IEEE 1202－1991 垂直トレイ燃焼試験
・IEEE 384－1992 ケーブルトレイ分離距離
・UL 1581(Fourth Edition)1080.VW－1 UL垂直燃焼試験
・原子力発電所耐震設計技術指針(JEAG4601－1987) 日本電気協会
・原子力発電所耐震設計技術指針 重要度分類・許容応力編(JEAG4601・補1984) 日本電気協会
・原子力発電所耐震設計技術指針(JEAG4601－1991追補版)日本電気協会
・UL 94(Six Edition) 50W 垂直燃焼試験
・JIS K 7201－2プラスチック－酸素指数による燃焼性の試験方法

第3-1表 火災防護対策を行う安全上重要な施設

使用済燃料受入れ・貯蔵建屋

安重分類	機器番号	機器名称	火災区域	火災区画
熱等の制限値を維持するための機器	FA-I-C210	燃焼度計測装置に附属する盤	FA-6	Y0245
	－	燃焼度計測装置	FA-6	Y0245
	FA-I-C260	燃焼度計測装置に附属する盤	FA-6	Y0245
	FA-I-C261	燃焼度計測装置に附属する盤	FA-6	Y0245
	FA-I-C262	燃焼度計測装置に附属する盤	FA-6	Y0245
	FA-I-C263	燃焼度計測装置に附属する盤	FA-6	Y0245
	7120A-RE-1301	燃焼度計測装置に附属する計器	FA-6	Y0245
	7120A-RE-1302	燃焼度計測装置に附属する計器	FA-6	Y0245
	FA-I-C220	燃焼度計測装置に附属する盤	FA-7	Y0246
	－	燃焼度計測装置	FA-7	Y0246
	FA-I-C270	燃焼度計測装置に附属する盤	FA-7	Y0246
	FA-I-C271	燃焼度計測装置に附属する盤	FA-7	Y0246
	FA-I-C272	燃焼度計測装置に附属する盤	FA-7	Y0246
	FA-I-C273	燃焼度計測装置に附属する盤	FA-7	Y0246
	7120B-RE-2301	燃焼度計測装置に附属する計器	FA-7	Y0246
	7120B-RE-2302	燃焼度計測装置に附属する計器	FA-7	Y0246
	FA-I-J162	燃焼度計測装置に附属する盤	－	Y0401
	FA-I-J172	燃焼度計測装置に附属する盤	－	Y0401
計測制御設備	7122-LT-01-1-A	補給水槽水位計	FA-2	Y0111
	7122-LT-01-2-B	補給水槽水位計	FA-2	Y0111
	7121-FT-21-3-A	キャスク冷却水入口流量計	－	Y0160
	7121-FT-21-3-B	キャスク冷却水入口流量計	－	Y0160
	7121-PS-901-1-A	プール水浄化系入口圧力計	－	Y0163
	7121-PS-901-2-B	プール水浄化系入口圧力計	－	Y0163
	7121-FT-21-2-A	プール水冷却系浄化系入口流量計	－	Y0164
	7121-FT-21-2-B	プール水冷却系浄化系入口流量計	－	Y0164
	FA-I-U200B	安全冷却水系膨張槽水位計に附属する盤	FA-8	W0413
	FA-I-U200A	安全冷却水系膨張槽水位計に附属する盤	FA-12	W0420
	FA-I-F108A	安全系監視制御盤	FA-14	W0502
	FA-I-F108B	安全系監視制御盤	FA-14	W0502
	FA-I-F109	安全系監視制御盤	FA-14	W0502
	FA-I-J-001A	補給水槽水位計，キャスク冷却水入口流量計，プール水浄化系入口圧力計，プール水冷却系浄化系入口流量計に附属する盤	FA-14	W0502

第3-1表 火災防護対策を行う安全上重要な施設

使用済燃料受入れ・貯蔵建屋

安重分類	機器番号	機器名称	火災区域	火災区画
計測制御設備	FA-I-J-001B	補給水槽水位計，キャスク冷却水入口流量計，プール水浄化系入口圧力計，プール水冷却系浄化系入口流量計に附属する盤	FA-14	W0502
	FA-I-J-002A	補給水槽水位計，キャスク冷却水入口流量計，プール水浄化系入口圧力計，プール水冷却系浄化系入口流量計に附属する盤	FA-14	W0502
	FA-I-J-002B	補給水槽水位計，キャスク冷却水入口流量計，プール水浄化系入口圧力計，プール水冷却系浄化系入口流量計に附属する盤	FA-14	W0502
崩壊熱除去機能	7122-P21	補給水設備ポンプ	FA-1	Y0110
	7122-P22	補給水設備ポンプ	FA-2	Y0111
	7121-P21	プール水冷却系ポンプ	FA-3	Y0126
	7121-P23	プール水冷却系ポンプ	FA-4	Y0127
	7121-P22	プール水冷却系ポンプ	FA-5	Y0128
	7122-W002	主要弁（7122-W002）	－	Y0210
	7183-W003	主配管（崩壊熱除去系：使用済燃料の受入れ施設及び貯蔵施設用，サポート用冷却水系：使用済燃料の受入れ施設及び貯蔵施設用）	－	Y0216
	7183-W004	主配管（崩壊熱除去系：使用済燃料の受入れ施設及び貯蔵施設用，サポート用冷却水系：使用済燃料の受入れ施設及び貯蔵施設用）	－	Y0216
	7183-W005	主配管（崩壊熱除去系：使用済燃料の受入れ施設及び貯蔵施設用，サポート用冷却水系：使用済燃料の受入れ施設及び貯蔵施設用）	－	Y0216
	7183-W006	主配管（崩壊熱除去系：使用済燃料の受入れ施設及び貯蔵施設用，サポート用冷却水系：使用済燃料の受入れ施設及び貯蔵施設用）	－	Y0216
	7183-W008	主要弁（7183-W008，W009，W014，W015）	－	Y0216
	7183-W009	主要弁（7183-W008，W009，W014，W015）	－	Y0216
	7183-W014	主要弁（7183-W008，W009，W014，W015）	－	Y0216
	7183-W015	主要弁（7183-W008，W009，W014，W015）	－	Y0216
	7121-W003	主配管（崩壊熱除去系，崩壊熱除去支援系）	－	Y0220
	7121-W004	主配管（崩壊熱除去系，崩壊熱除去支援系）	－	Y0220
	7121-W005	主配管（崩壊熱除去系，崩壊熱除去支援系）	－	Y0220
	7121-W007	主要弁（7121-W002，W007，W010，W015）	－	Y0220
	7121-W008	主配管（崩壊熱除去系，崩壊熱除去支援系）	－	Y0220
	7121-W009	主配管（崩壊熱除去系，崩壊熱除去支援系）	－	Y0220
	7121-W010	主要弁（7121-W002，W007，W010，W015）	－	Y0220
	7121-W011	主配管（崩壊熱除去系，崩壊熱除去支援系）	－	Y0220
	7121-W012	主配管（崩壊熱除去系，崩壊熱除去支援系）	－	Y0220
	7121-W013	主配管（崩壊熱除去系，崩壊熱除去支援系）	－	Y0220

第3-1表 火災防護対策を行う安全上重要な施設

使用済燃料受入れ・貯蔵建屋

安重分類	機器番号	機器名称	火災区域	火災区画
崩壊熱除去機能	7121-W015	主要弁（7121-W002,W007,W010,W015）	－	Y0109
	7121-W016	主配管（崩壊熱除去系,崩壊熱除去支援系）	－	Y0220
	7121-W017	主配管（崩壊熱除去系,崩壊熱除去支援系）	－	Y0220
	7121-W018	主配管（崩壊熱除去系,崩壊熱除去支援系）	－	Y0220
	7121-W019	主配管（崩壊熱除去系,崩壊熱除去支援系）	－	Y0220
	7121-W002	主要弁（7121-W002,W007,W010,W015）	－	Y0247
	7122-W005	主配管（補給水系,補給水支援系）	－	Y0329
	7122-W004	主配管（補給水系,補給水支援系）	－	Y0333
	7122-W003	主配管（補給水系,補給水支援系）	－	Y0337
	7183-W017	主配管（崩壊熱除去系：使用済燃料の受入れ施設及び貯蔵施設用,サポート用冷却水系：使用済燃料の受入れ施設及び貯蔵施設用）	FA-9	W0415
	7183-W018	主配管（崩壊熱除去系：使用済燃料の受入れ施設及び貯蔵施設用,サポート用冷却水系：使用済燃料の受入れ施設及び貯蔵施設用）	FA-9	W0415
	7183-W019	主配管（崩壊熱除去系：使用済燃料の受入れ施設及び貯蔵施設用,サポート用冷却水系：使用済燃料の受入れ施設及び貯蔵施設用）	FA-13	W0422
	7183-W020	主配管（崩壊熱除去系：使用済燃料の受入れ施設及び貯蔵施設用,サポート用冷却水系：使用済燃料の受入れ施設及び貯蔵施設用）	FA-13	W0422
非常用所内電源系統	FA-I-J160B	同期発電機に附属する盤	FA-8	W0413
	FA-I-J161B	同期発電機に附属する盤	FA-8	W0413
	FA-I-J162B	同期発電機に附属する盤	FA-8	W0413
	FA-I-J163B	同期発電機に附属する盤	FA-8	W0413
	FA-I-J164B	同期発電機に附属する盤	FA-8	W0413
	FA-I-J165B	同期発電機に附属する盤	FA-8	W0413
	FA-I-J166B	同期発電機に附属する盤	FA-8	W0413
	FA-M/C-B	6.9kV非常用メタルクラッドスイッチギヤ	FA-8	W0413
	FA-M/C-E	6.9kV非常用メタルクラッドスイッチギヤ	FA-8	W0413
	FA-MCC-B1	460V非常用モータコントロールセンタ	FA-8	W0413
	FA-MCC-B2	460V非常用モータコントロールセンタ	FA-8	W0413
	FA-MCC-B3	460V非常用モータコントロールセンタ	FA-8	W0413
	FA-MCC-B4	460V非常用モータコントロールセンタ	FA-8	W0413
	FA-MCC-E	460V非常用モータコントロールセンタ	FA-8	W0413
	FA-P/C-B	460V非常用パワーセンタ	FA-8	W0413
	FA-P/C-E	460V非常用パワーセンタ	FA-8	W0413

第3-1表 火災防護対策を行う安全上重要な施設

使用済燃料受入れ・貯蔵建屋

安重分類	機器番号	機器名称	火災区域	火災区画
非常用所内電源系統	7991B-M01	ディーゼル機関	FA-9	W0415
	7991B-M02	同期発電機	FA-9	W0415
	7991B-W001	主配管（起動空気系）	FA-9	W0415
	7991B-W002	主配管（起動空気系）	FA-9	W0415
	7991B-W003	主配管（起動空気系）	FA-9	W0415
	7991B-W004	主配管（起動空気系）	FA-9	W0415
	7991B-W005	主配管（起動空気系）	FA-9	W0415
	FA-I-U001B	同期発電機に附属する盤	FA-9	W0415
	FA-BAT-A	110V第1非常用蓄電池	FA-10	W0417
	FA-ACD-A	105V非常用計測交流分電盤	FA-11	W0419
	FA-ACS-A	105V非常用計測交流電源盤	FA-11	W0419
	FA-CHG-A	110V非常用充電器盤	FA-11	W0419
	FA-DCD-A	110V非常用直流主分電盤	FA-11	W0419
	FA-DCD-A1	110V非常用直流主分電盤に附属する盤	FA-11	W0419
	FA-DCD-E	110V非常用直流主分電盤	FA-11	W0419
	FA-UPD-A1	105V非常用無停電交流分電盤	FA-11	W0419
	FA-UPD-A2	105V非常用無停電交流分電盤	FA-11	W0419
	FA-UPS-A	105V非常用無停電電源装置	FA-11	W0419
	FA-I-J160A	同期発電機に附属する盤	FA-12	W0420
	FA-I-J161A	同期発電機に附属する盤	FA-12	W0420
	FA-I-J162A	同期発電機に附属する盤	FA-12	W0420
	FA-I-J163A	同期発電機に附属する盤	FA-12	W0420
	FA-I-J164A	同期発電機に附属する盤	FA-12	W0420
	FA-I-J165A	同期発電機に附属する盤	FA-12	W0420
	FA-I-J166A	同期発電機に附属する盤	FA-12	W0420
	FA-M/C-A	6.9kV非常用メタルクラッドスイッチギヤ	FA-12	W0420
	FA-MCC-A1	460V非常用モータコントロールセンタ	FA-12	W0420
	FA-MCC-A2	460V非常用モータコントロールセンタ	FA-12	W0420
	FA-MCC-A3	460V非常用モータコントロールセンタ	FA-12	W0420
	FA-MCC-A4	460V非常用モータコントロールセンタ	FA-12	W0420
	FA-P/C-A	460V非常用パワーセンタ	FA-12	W0420
	7991A-M01	ディーゼル機関	FA-13	W0422
	7991A-M02	同期発電機	FA-13	W0422

第3-1表 火災防護対策を行う安全上重要な施設

使用済燃料受入れ・貯蔵建屋

安重分類	機器番号	機器名称	火災区域	火災区画
非常用所内電源系統	7991A-W001	主配管（起動空気系）	FA-13	W0422
	7991A-W002	主配管（起動空気系）	FA-13	W0422
	7991A-W003	主配管（起動空気系）	FA-13	W0422
	7991A-W004	主配管（起動空気系）	FA-13	W0422
	7991A-W005	主配管（起動空気系）	FA-13	W0422
	FA-I-U001A	同期発電機に附属する盤	FA-13	W0422
	FA-BAT-B	110V第1非常用蓄電池	FA-15	W0509
	FA-ACD-B	105V非常用計測交流分電盤	FA-16	W0512
	FA-ACS-B	105V非常用計測交流電源盤	FA-16	W0512
	FA-CHG-B	110V非常用充電器盤	FA-16	W0512
	FA-CHG-E	110V非常用予備充電器盤	FA-16	W0512
	FA-DCD-B	110V非常用直流主分電盤	FA-16	W0512
	FA-DCD-B1	110V非常用直流主分電盤に附属する盤	FA-16	W0512
	FA-UPD-B1	105V非常用無停電交流分電盤	FA-16	W0512
	FA-UPD-B2	105V非常用無停電交流分電盤	FA-16	W0512
	FA-UPS-B	105V非常用無停電電源装置	FA-16	W0512
	FA-I-J107A	6.9kV非常用メタルクラッドスイッチギヤ・460V非常用パワーセンタに附属する盤	FA-14	W0502
	FA-I-J107B	6.9kV非常用メタルクラッドスイッチギヤ・460V非常用パワーセンタに附属する盤	FA-14	W0502
	FA-I-J107E	6.9kV非常用メタルクラッドスイッチギヤ・460V非常用パワーセンタに附属する盤	FA-14	W0502
－	－	ケーブル	FA-3	Y0126
	－	ケーブル	FA-5	Y0128
	－	ケーブル	－	Y0201
	－	ケーブル	－	Y0220
	－	ケーブル	－	Y0228
	－	ケーブル	－	Y0248
	－	ケーブル	－	Y0250
	－	ケーブル	－	Y0313
	－	ケーブル	－	Y0401
	－	ケーブル	－	Y0403
	－	ケーブル	－	W0412
	－	ケーブル	FA-8	W0413
	－	ケーブル	FA-9	W0415

第3-1表 火災防護対策を行う安全上重要な施設

使用済燃料受入れ・貯蔵建屋

安重分類	機器番号	機器名称	火災区域	火災区画
－	－	ケーブル	FA-11	W0419
	－	ケーブル	FA-12	W0420
	－	ケーブル	FA-13	W0422
	－	ケーブル	－	W0425
	－	ケーブル	FA-14	W0502
	－	ケーブル	FA-16	W0512
	－	ケーブル	－	W0520
	－	ケーブル	FA-14	W0502
	－	ケーブル	－	W0523
	－	ケーブル	－	W0524

第3-1表 火災防護対策を行う安全上重要な施設

使用済燃料受入れ・貯蔵施設用安全冷却水系冷却塔

安重分類	機器番号	機器名称	火災区域	火災区画
計測制御設備	7183-LT-01-1-A	安全冷却水系膨張槽水位計	F1-A	－
	7183-LT-01-2-A	安全冷却水系膨張槽水位計	F1-A	－
	7183-LT-02-1-B	安全冷却水系膨張槽水位計	F1-B	－
	7183-LT-02-2-B	安全冷却水系膨張槽水位計	F1-B	－
崩壊熱除去機能	7183-P24	安全冷却水系冷却水循環ポンプ	F1(B)-2	W0102
	7183-P26	安全冷却水系冷却水循環ポンプ	F1(B)-3	W0103
	7183-P25	安全冷却水系冷却水循環ポンプ	F1(B)-4	W0104
	7183-W001	主配管（崩壊熱除去系：使用済燃料の受入れ施設及び貯蔵施設用,サポート用冷却水系：使用済燃料の受入れ施設及び貯蔵施設用）	F1(B)-7	W0201
	7183-W002	主配管（崩壊熱除去系：使用済燃料の受入れ施設及び貯蔵施設用,サポート用冷却水系：使用済燃料の受入れ施設及び貯蔵施設用）	F1(B)-7	W0201
	7183-W010	主配管（崩壊熱除去系：使用済燃料の受入れ施設及び貯蔵施設用,サポート用冷却水系：使用済燃料の受入れ施設及び貯蔵施設用）	F1(B)-7	W0201
	7183-W011	主配管（崩壊熱除去系：使用済燃料の受入れ施設及び貯蔵施設用,サポート用冷却水系：使用済燃料の受入れ施設及び貯蔵施設用）	F1(B)-7	W0201
	7183-C74	安全冷却水系冷却塔	F1-A	－
	7183-K7401	安全冷却水系冷却塔に附属する機器	F1-A	－
	7183-K7402	安全冷却水系冷却塔に附属する機器	F1-A	－
	7183-K7403	安全冷却水系冷却塔に附属する機器	F1-A	－
	7183-K7404	安全冷却水系冷却塔に附属する機器	F1-A	－
	7183-K7405	安全冷却水系冷却塔に附属する機器	F1-A	－
	7183-K7406	安全冷却水系冷却塔に附属する機器	F1-A	－
	7183-K7407	安全冷却水系冷却塔に附属する機器	F1-A	－
	7183-K7408	安全冷却水系冷却塔に附属する機器	F1-A	－
	7183-K7409	安全冷却水系冷却塔に附属する機器	F1-A	－
	7183-K7410	安全冷却水系冷却塔に附属する機器	F1-A	－
	7183-K7411	安全冷却水系冷却塔に附属する機器	F1-A	－
	7183-K7412	安全冷却水系冷却塔に附属する機器	F1-A	－
	7183-K7413	安全冷却水系冷却塔に附属する機器	F1-A	－
	7183-K7414	安全冷却水系冷却塔に附属する機器	F1-A	－
	7183-K7415	安全冷却水系冷却塔に附属する機器	F1-A	－
	7183-K7416	安全冷却水系冷却塔に附属する機器	F1-A	－
	7183-K7417	安全冷却水系冷却塔に附属する機器	F1-A	－
	7183-K7418	安全冷却水系冷却塔に附属する機器	F1-A	－
	7183-K7419	安全冷却水系冷却塔に附属する機器	F1-A	－
	7183-K7420	安全冷却水系冷却塔に附属する機器	F1-A	－
	7183-C75	安全冷却水系冷却塔	F1-B	－
	7183-K7501	安全冷却水系冷却塔に附属する機器	F1-B	－

第3-1表 火災防護対策を行う安全上重要な施設

使用済燃料受入れ・貯蔵施設用安全冷却水系冷却塔

安重分類	機器番号	機器名称	火災区域	火災区画
崩壊熱除去機能	7183-K7502	安全冷却水系冷却塔に附属する機器	F1-B	－
	7183-K7503	安全冷却水系冷却塔に附属する機器	F1-B	－
	7183-K7504	安全冷却水系冷却塔に附属する機器	F1-B	－
	7183-K7505	安全冷却水系冷却塔に附属する機器	F1-B	－
	7183-K7506	安全冷却水系冷却塔に附属する機器	F1-B	－
	7183-K7507	安全冷却水系冷却塔に附属する機器	F1-B	－
	7183-K7508	安全冷却水系冷却塔に附属する機器	F1-B	－
	7183-K7509	安全冷却水系冷却塔に附属する機器	F1-B	－
	7183-K7510	安全冷却水系冷却塔に附属する機器	F1-B	－
	7183-K7511	安全冷却水系冷却塔に附属する機器	F1-B	－
	7183-K7512	安全冷却水系冷却塔に附属する機器	F1-B	－
	7183-K7513	安全冷却水系冷却塔に附属する機器	F1-B	－
	7183-K7514	安全冷却水系冷却塔に附属する機器	F1-B	－
	7183-K7515	安全冷却水系冷却塔に附属する機器	F1-B	－
	7183-K7516	安全冷却水系冷却塔に附属する機器	F1-B	－
	7183-K7517	安全冷却水系冷却塔に附属する機器	F1-B	－
	7183-K7518	安全冷却水系冷却塔に附属する機器	F1-B	－
	7183-K7519	安全冷却水系冷却塔に附属する機器	F1-B	－
	7183-K7520	安全冷却水系冷却塔に附属する機器	F1-B	－
非常用所内電源系統	7991-FO-W003	主配管（燃料油系）	F1(B)-5	W0105
	7991-FO-W004	主配管（燃料油系）	F1(B)-5	W0105
	7991B-P07	燃料移送ポンプ	F1(B)-5	W0105
	7991-FO-W001	主配管（燃料油系）	F1(B)-6	W0106
	7991-FO-W002	主配管（燃料油系）	F1(B)-6	W0106
	7991A-P07	燃料移送ポンプ	F1(B)-6	W0106
－	－	ケーブル	－	W0101
	－	ケーブル	F1(B)-7	W0201
	－	ケーブル	F1-A	－
	－	ケーブル	F1(B)-7	W0201

第3-1表 火災防護対策を行う安全上重要な施設

前処理建屋

安重分類	機器番号	機器名称	火災区域	火災区画
Pu・高レベル廃棄物の閉じ込め機能(オフガス系)	[redacted]	排風機	AA-13	[redacted]
		排風機	AA-14	
		排風機	AA-15	
		排風機	AA-34	
		排風機	AA-35	
気体廃棄物の廃棄施設の換気設備(建屋排気系)		建屋排風機	AA-11	
		建屋排風機	AA-11	
		建屋排風機	AA-11	
Pu・高レベル廃棄物の閉じ込め機能(セル換気系)		セル排風機	AA-11	
		セル排風機	AA-11	
Pu・高レベル廃棄物の閉じ込め機能(オフガス系),Pu・高レベル廃棄物の閉じ込め機能(セル換気系)		溶解槽セル排風機	AA-38	
		溶解槽セル排風機	AA-38	
		溶解槽セル排風機	AA-38	
		溶解槽セル排風機	AA-38	
非常用所内電源系統		建屋排風機に附属する機器付き盤	AA-17	
		溶解槽セル排風機に附属する機器付き盤	AA-17	
		溶解槽セル排風機に附属する機器付き盤	AA-17	
		セル排風機に附属する機器付き盤	AA-17	
		110V非常用充電器盤	AA-20	
		110V非常用予備充電器盤	AA-20	
		110V非常用直流主分電盤	AA-20	
		105V非常用無停電交流主分電盤	AA-20	
		105V非常用無停電電源装置	AA-20	
		110V第2非常用蓄電池	AA-21	
		110V非常用充電器盤	AA-22	
		110V非常用直流主分電盤	AA-22	
		105V非常用無停電交流主分電盤	AA-22	
		105V非常用無停電電源装置	AA-22	
		110V第2非常用蓄電池	AA-23	
		6.9kV非常用メタクラ	AA-24	
		460V非常用パワーセンタ	AA-24	
		460V非常用コントロールセンタ	AA-24	
		460V非常用コントロールセンタ	AA-24	

第3-1表 火災防護対策を行う安全上重要な施設

前処理建屋

安重分類	機器番号	機器名称	火災区域	火災区画
非常用所内電源系統	[redacted]	6.9kV非常用メタクラ	AA-25	[redacted]
		460V非常用パワーセンタ	AA-25	
		460V非常用コントロールセンタ	AA-25	
		460V非常用コントロールセンタ	AA-25	
		460V非常用コントロールセンタ	AA-25	
		建屋排風機に附属する機器付き盤	AA-25	
		溶解槽セル排風機に附属する機器付き盤	AA-25	
		溶解槽セル排風機に附属する機器付き盤	AA-25	
		セル排風機に附属する機器付き盤	AA-25	
安全蒸気系		安全蒸気ボイラ	AA-28	
		安全蒸気ボイラに附属する機器付き盤	AA-28	
		安全蒸気ボイラ	AA-29	
		安全蒸気ボイラに附属する機器付き盤	AA-29	
		LPGボンベユニット	AA-30	
		LPGボンベユニット	AA-31	
安全圧縮空気系（水素掃気機能）		安全空気脱湿装置	AA-4	
		安全空気圧縮装置	AA-5	
		安全空気圧縮装置	AA-6	
		安全空気圧縮装置	AA-7	
		安全空気脱湿装置	AA-10	
		安全空気圧縮装置に附属する機器付き盤	AA-7	
		安全空気脱湿装置に附属する機器付き盤	AA-10	
		安全空気圧縮装置に附属する機器付き盤	AA-5	
		安全空気脱湿装置に附属する機器付き盤	AA-4	
		安全空気圧縮装置に附属する機器付き盤	AA-6	
		安全空気圧縮装置に附属する機器付き盤	AA-6	
		安全空気圧縮装置に附属する機器付き盤	AA-6	
		安全空気圧縮装置に附属する機器付き盤	AA-6	
計測制御設備		硝酸供給槽温度計	－	
		硝酸供給槽温度計	－	
		第1回収酸6N貯槽密度計	AA-12	
		第1回収酸6N貯槽密度計	AA-12	
		ミストフィルタ入口ガス圧力計	AA-13	

第3-1表 火災防護対策を行う安全上重要な施設

前処理建屋

安重分類	機器番号	機器名称	火災区域	火災区画
計測制御設備	[redacted]	ミストフィルタ入口ガス圧力計に附属する機器付き盤	AA-13	[redacted]
		廃ガス加熱器出口温度計に附属する機器付き盤	AA-13	
		ミストフィルタ入口ガス圧力計	AA-14	
		ミストフィルタ入口ガス圧力計に附属する機器付き盤	AA-14	
		廃ガス加熱器出口温度計に附属する機器付き盤	AA-14	
		ミストフィルタ入口ガス圧力計	AA-15	
		ミストフィルタ入口ガス圧力計	AA-15	
		ミストフィルタ入口ガス圧力計に附属する機器付き盤	AA-15	
		廃ガス加熱器出口温度計に附属する機器付き盤	AA-15	
		ミストフィルタ入口ガス圧力計,廃ガス加熱器出口温度計に附属する機器付き盤	AA-15	
		水素掃気用空気貯槽圧力計	AA-16	
		水素掃気用空気貯槽圧力計	AA-16	
		計測制御用空気貯槽圧力計	AA-10	
		計測制御用空気貯槽圧力計	AA-10	
		硝酸供給槽温度計	—	
		硝酸供給槽温度計	—	
		硝酸供給槽密度計,硝酸供給槽温度計,第1回収酸6N貯槽密度計,せん断機　せん断刃位置,せん断機　燃料送り出し検出器,溶解槽セトラ部温度計,溶解槽密度計,溶解槽硝酸供給ゲデオン流量計,可溶性中性子吸収材緊急供給槽液位計,エンドピース酸洗浄槽密度計,エンドピース酸洗浄槽温度計,エンドピースシュートガス洗浄塔入口6N回収硝酸流量計,溶解槽放射線レベル計に附属する機器付き盤	AA-18	
		溶解槽放射線レベル計に附属する機器付き盤	AA-18	
		計測制御用空気貯槽圧力計,硝酸供給槽密度計,硝酸供給槽温度計,第1回収酸6N貯槽密度計,水素掃気用空気貯槽圧力計,溶解槽セトラ部温度計,溶解槽密度計,溶解槽硝酸供給ゲデオン流量計,可溶性中性子吸収材緊急供給槽液位計,第1よう素追出し槽密度計,第1よう素追出し槽温度計,第2よう素追出し槽密度計,第2よう素追出し槽温度計,エンドピース酸洗浄槽密度計,エンドピース酸洗浄槽温度計,エンドピースシュートガス洗浄塔入口6N回収硝酸流量計,放射性配管分岐第1セル漏えい液受皿1液位計,溶解槽セル漏えい検知ポット1液位計,溶解槽セル漏えい液受皿5液位計,超音波洗浄廃液受槽液位計,漏えい液希釈水供給槽水位計,溶解槽圧力計,廃ガス洗浄塔入口圧力計に附属する機器付き盤	AA-18	

第3-1表 火災防護対策を行う安全上重要な施設

前処理建屋

安重分類	機器番号	機器名称	火災区域	火災区画
計測制御設備	[redacted]	硝酸供給槽密度計,硝酸供給槽温度計,第1回収酸6N貯槽密度計,せん断機　せん断刃位置,せん断機　燃料送り出し検出器,溶解槽セトラ部温度計,溶解槽密度計,可溶性中性子吸収材緊急供給槽液位計,エンドピース酸洗浄槽密度計,エンドピース酸洗浄槽温度計,エンドピースシュートガス洗浄塔入口6N回収硝酸流量計,溶解槽放射線レベル計,溶解槽硝酸予熱ポット流量計測用スロット流量計,溶解槽硝酸予熱ポット温度計に附属する機器付き盤	AA-19	[redacted]
		溶解槽放射線レベル計に附属する機器付き盤	AA-19	
		超音波洗浄廃液受槽液位計,漏えい液希釈水供給槽水位計に附属する機器付き盤	AA-18	
		超音波洗浄廃液受槽液位計,漏えい液希釈水供給槽水位計に附属する機器付き盤	AA-19	
		清澄機セル漏えい液受皿液位計	AA-26	
		清澄機セル漏えい液受皿液位計	AA-26	
		中継槽セル漏えい液受皿液位計	AA-26	
		中継槽セル漏えい液受皿液位計	AA-26	
		清澄機セル漏えい液受皿液位計	AA-26	
		清澄機セル漏えい液受皿液位計	AA-26	
		中継槽セル漏えい液受皿液位計	AA-26	
		中継槽セル漏えい液受皿液位計	AA-26	
		放射性配管分岐第4セル漏えい液受皿液位計	AA-26	
		放射性配管分岐第4セル漏えい液受皿液位計	AA-26	
		計量・調整槽セル漏えい液受皿液位計	AA-26	
		計量・調整槽セル漏えい液受皿液位計	AA-26	
		計量後中間貯槽セル漏えい液受皿液位計	AA-26	
		計量後中間貯槽セル漏えい液受皿液位計	AA-26	
		超音波洗浄廃液受槽液位計	AA-27	
		超音波洗浄廃液受槽液位計	AA-27	
		漏えい液希釈水供給槽水位計	AA-32	
		漏えい液希釈水供給槽水位計	AA-32	
		廃ガス加熱器出口温度計	－	
		廃ガス加熱器出口温度計	－	
		廃ガス加熱器出口温度計	－	

第3-1表 火災防護対策を行う安全上重要な施設

前処理建屋

安重分類	機器番号	機器名称	火災区域	火災区画
計測制御設備	[redacted]	廃ガス加熱器出口温度計	－	[redacted]
		エンドピースシュートガス洗浄塔入口6N回収硝酸流量計	AA-33	
		エンドピースシュートガス洗浄塔入口6N回収硝酸流量計	AA-33	
		エンドピースシュートガス洗浄塔入口6N回収硝酸流量計	AA-36	
		エンドピースシュートガス洗浄塔入口6N回収硝酸流量計	AA-36	
		エンドピースシュートガス洗浄塔入口6N回収硝酸流量計	AA-36	
		エンドピースシュートガス洗浄塔入口6N回収硝酸流量計	AA-36	
		放射性配管分岐第1セル漏えい液受皿1液位計	AA-37	
		放射性配管分岐第1セル漏えい液受皿1液位計	AA-37	
		廃ガス洗浄塔入口圧力計	AA-37	
		廃ガス洗浄塔入口圧力計	AA-37	
		硝酸供給槽密度計	AA-37	
		硝酸供給槽密度計	AA-37	
		溶解槽硝酸供給ゲデオン流量計	AA-37	
		溶解槽硝酸予熱ポット流量計測用スロット流量計	AA-37	
		溶解槽硝酸供給ゲデオン流量計	AA-37	
		溶解槽硝酸予熱ポット流量計測用スロット流量計	AA-37	
		溶解槽セル漏えい検知ポット1液位計	AA-37	
		溶解槽セル漏えい検知ポット1液位計	AA-37	
		溶解槽セル漏えい液受皿5液位計	AA-37	
		溶解槽セル漏えい液受皿5液位計	AA-37	
		溶解槽圧力計	AA-37	
		溶解槽圧力計	AA-37	
		硝酸供給槽密度計	AA-37	
		硝酸供給槽密度計	AA-37	
		溶解槽硝酸供給ゲデオン流量計	AA-37	
		溶解槽硝酸予熱ポット流量計測用スロット流量計	AA-37	

第3-1表 火災防護対策を行う安全上重要な施設

前処理建屋

安重分類	機器番号	機器名称	火災区域	火災区画
計測制御設備	[redacted]	溶解槽硝酸供給ゲデオン流量計	AA-37	[redacted]
		溶解槽硝酸予熱ポット流量計測用スロット流量計	AA-37	
		溶解槽セル漏えい検知ポット1液位計	AA-37	
		溶解槽セル漏えい検知ポット1液位計	AA-37	
		溶解槽セル漏えい液受皿5液位計	AA-37	
		溶解槽セル漏えい液受皿5液位計	AA-37	
		溶解槽圧力計	AA-37	
		溶解槽圧力計	AA-37	
		可溶性中性子吸収材緊急供給槽液位計	AA-39	
		可溶性中性子吸収材緊急供給槽液位計	AA-39	
		可溶性中性子吸収材緊急供給槽液位計	AA-39	
		可溶性中性子吸収材緊急供給槽液位計	AA-39	
		ミストフィルタ入口ガス圧力計,廃ガス加熱器出口温度計に附属する機器付き盤	AA-40	
		ミストフィルタ入口ガス圧力計,廃ガス加熱器出口温度計に附属する機器付き盤	AA-40	
		ミストフィルタ入口ガス圧力計,廃ガス加熱器出口温度計に附属する機器付き盤	AA-40	
		清澄機セル漏えい液受皿液位計,中継槽セル漏えい液受皿液位計,放射性配管分岐第4セル漏えい液受皿液位計,計量・調整槽セル漏えい液受皿液位計,計量後中間貯槽セル漏えい液受皿液位計に附属する機器付き盤	AA-40	
		ミストフィルタ入口ガス圧力計,廃ガス加熱器出口温度計に附属する機器付き盤	AA-41	
		ミストフィルタ入口ガス圧力計,廃ガス加熱器出口温度計に附属する機器付き盤	AA-41	
		ミストフィルタ入口ガス圧力計,廃ガス加熱器出口温度計に附属する機器付き盤	AA-41	
		清澄機セル漏えい液受皿液位計,中継槽セル漏えい液受皿液位計,放射性配管分岐第4セル漏えい液受皿液位計,計量・調整槽セル漏えい液受皿液位計,計量後中間貯槽セル漏えい液受皿液位計に附属する機器付き盤	AA-41	
熱等の制限値を維持するための機器，計測制御設備		せん断機　燃料送り出し検出器に附属する機器付き盤	AA-18	
		せん断機　燃料送り出し検出器に附属する機器付き盤	AA-18	

第3-1表 火災防護対策を行う安全上重要な施設

前処理建屋

安重分類	機器番号	機器名称	火災区域	火災区画
熱等の制限値を維持するための機器，計測制御設備	[redacted]	計測制御用空気貯槽圧力計，硝酸供給槽密度計，硝酸供給槽温度計，第1回収酸6N貯槽密度計，水素掃気用空気貯槽圧力計，溶解槽セトラ部温度計，溶解槽密度計，溶解槽硝酸供給ゲデオン流量計，可溶性中性子吸収材緊急供給槽液位計，第1よう素追出し槽密度計，第1よう素追出し槽温度計，第2よう素追出し槽密度計，第2よう素追出し槽温度計，エンドピース酸洗浄槽密度計，エンドピース酸洗浄槽温度計，エンドピースシュートガス洗浄塔入口6N回収硝酸流量計，放射性配管分岐第1セル漏えい液受皿1液位計，溶解槽セル漏えい検知ポット1液位計，溶解槽セル漏えい液受皿5液位計，超音波洗浄廃液受槽液位計，漏えい液希釈水供給槽水位計，溶解槽圧力計，廃ガス洗浄塔入口圧力計に附属する機器付き盤	AA-18	[redacted]
		硝酸供給槽密度計，硝酸供給槽温度計，溶解槽セトラ部温度計，溶解槽密度計，溶解槽硝酸供給ゲデオン流量計，可溶性中性子吸収材緊急供給槽液位計，第1よう素追出し槽密度計，第1よう素追出し槽温度計，第2よう素追出し槽密度計，第2よう素追出し槽温度計，エンドピース酸洗浄槽密度計，エンドピース酸洗浄槽温度計，エンドピースシュートガス洗浄塔入口6N回収硝酸流量計，溶解槽セル漏えい検知ポット1液位計，溶解槽セル漏えい液受皿5液位計，溶解槽圧力計に附属する機器付き盤	AA-18	
		溶解槽放射線レベル計に附属する機器付き盤	AA-18	
		硝酸供給槽密度計，硝酸供給槽温度計，第1回収酸6N貯槽密度計，せん断機　せん断刃位置，せん断機　燃料送り出し検出器，溶解槽セトラ部温度計，溶解槽密度計，溶解槽硝酸供給ゲデオン流量計，可溶性中性子吸収材緊急供給槽液位計，エンドピース酸洗浄槽密度計，エンドピース酸洗浄槽温度計，エンドピースシュートガス洗浄塔入口6N回収硝酸流量計，溶解槽放射線レベル計に附属する機器付き盤	AA-18	
		計測制御用空気貯槽圧力計，硝酸供給槽密度計，硝酸供給槽温度計，第1回収酸6N貯槽密度計，水素掃気用空気貯槽圧力計，溶解槽セトラ部温度計，溶解槽密度計，溶解槽硝酸供給ゲデオン流量計，可溶性中性子吸収材緊急供給槽液位計，第1よう素追出し槽密度計，第1よう素追出し槽温度計，第2よう素追出し槽密度計，第2よう素追出し槽温度計，エンドピース酸洗浄槽密度計，エンドピース酸洗浄槽温度計，エンドピースシュートガス洗浄塔入口6N回収硝酸流量計，放射性配管分岐第1セル漏えい液受皿1液位計，溶解槽セル漏えい検知ポット1液位計，溶解槽セル漏えい液受皿5液位計，溶解槽放射線レベル計，漏えい液希釈水供給槽水位計，溶解槽圧力計，廃ガス洗浄塔入口圧力計に附属する機器付き盤	AA-18	
		計測制御用空気貯槽圧力計に附属する機器付き盤	AA-18	
		計測制御用空気貯槽圧力計に附属する機器付き盤	AA-18	
		硝酸供給槽密度計，硝酸供給槽温度計，溶解槽セトラ部温度計，溶解槽密度計，溶解槽硝酸供給ゲデオン流量計，可溶性中性子吸収材緊急供給槽液位計，第1よう素追出し槽密度計，第1よう素追出し槽温度計，第2よう素追出し槽密度計，第2よう素追出し槽温度計，エンドピース酸洗浄槽密度計，エンドピース酸洗浄槽温度計，エンドピースシュートガス洗浄塔入口6N回収硝酸流量計，溶解槽セル漏えい検知ポット1液位計，溶解槽セル漏えい液受皿5液位計，溶解槽圧力計に附属する機器付き盤	AA-18	

第3-1表 火災防護対策を行う安全上重要な施設

前処理建屋

安重分類	機器番号	機器名称	火災区域	火災区画
熱等の制限値を維持するための機器，計測制御設備	[redacted]	せん断機　燃料送り出し検出器に附属する機器付き盤	AA-18	[redacted]
		せん断機　燃料送り出し検出器に附属する機器付き盤	AA-19	
		せん断機　燃料送り出し検出器に附属する機器付き盤	AA-19	
		硝酸供給槽密度計，硝酸供給槽温度計，第1回収酸6N貯槽密度計，せん断機　せん断刃位置，せん断機　燃料送り出し検出器，溶解槽セトラ部温度計，溶解槽密度計，可溶性中性子吸収材緊急供給槽液位計，エンドピース酸洗浄槽密度計，エンドピース酸洗浄槽温度計，エンドピースシュートガス洗浄塔入口6N回収硝酸流量計，溶解槽放射線レベル計，溶解槽硝酸予熱ポット流量計測用スロット流量計，溶解槽硝酸予熱ポット温度計に附属する機器付き盤	AA-19	
		計測制御用空気貯槽圧力計，硝酸供給槽密度計，硝酸供給槽温度計，第1回収酸6N貯槽密度計，水素掃気用空気貯槽圧力計，溶解槽セトラ部温度計，溶解槽密度計，可溶性中性子吸収材緊急供給槽液位計，第1よう素追出し槽密度計，第1よう素追出し槽温度計，第2よう素追出し槽密度計，第2よう素追出し槽温度計，エンドピース酸洗浄槽密度計，エンドピース酸洗浄槽温度計，エンドピースシュートガス洗浄塔入口6N回収硝酸流量計，放射性配管分岐第1セル漏えい液受皿1液位計，溶解槽セル漏えい検知ポット1液位計，溶解槽セル漏えい液受皿5液位計，漏えい液希釈水供給槽水位計，溶解槽放射線レベル計，溶解槽圧力計，廃ガス洗浄塔入口圧力計，溶解槽硝酸予熱ポット流量計測用スロット流量計，溶解槽硝酸予熱ポット温度計に附属する機器付き盤	AA-19	
		計測制御用空気貯槽圧力計に附属する機器付き盤	AA-19	
		計測制御用空気貯槽圧力計，硝酸供給槽密度計，硝酸供給槽温度計，第1回収酸6N貯槽密度計，水素掃気用空気貯槽圧力計，溶解槽セトラ部温度計，溶解槽密度計，可溶性中性子吸収材緊急供給槽液位計，第1よう素追出し槽密度計，第1よう素追出し槽温度計，第2よう素追出し槽密度計，第2よう素追出し槽温度計，エンドピース酸洗浄槽密度計，エンドピース酸洗浄槽温度計，エンドピースシュートガス洗浄塔入口6N回収硝酸流量計，放射性配管分岐第1セル漏えい液受皿1液位計，溶解槽セル漏えい検知ポット1液位計，溶解槽セル漏えい液受皿5液位計，超音波洗浄廃液受槽液位計，漏えい液希釈水供給槽水位計，溶解槽圧力計，廃ガス洗浄塔入口圧力計，溶解槽硝酸予熱ポット流量 計測用スロット流量計，溶解槽硝酸予熱ポット温度計に附属する機器付き盤	AA-19	
		計測制御用空気貯槽圧力計に附属する機器付き盤	AA-19	
		硝酸供給槽密度計，硝酸供給槽温度計，溶解槽セトラ部温度計，溶解槽密度計，可溶性中性子吸収材緊急供給槽液位計，第1よう素追出し槽密度計，第1よう素追出し槽温度計，第2よう素追出し槽密度計，第2よう素追出し槽温度計，エンドピース酸洗浄槽密度計，エンドピース酸洗浄槽温度計，エンドピースシュートガス洗浄塔入口6N回収硝酸流量計，溶解槽セル漏えい検知ポット1液位計，溶解槽セル漏えい液受皿5液位計，溶解槽圧力計，溶解槽硝酸予熱ポット流量計測用スロット流量計，溶解槽硝酸予熱ポット温度計に附属する機器付き盤	AA-19	

第3-1表 火災防護対策を行う安全上重要な施設

前処理建屋

安重分類	機器番号	機器名称	火災区域	火災区画
熱等の制限値を維持するための機器，計測制御設備	[redacted]	計測制御用空気貯槽圧力計，硝酸供給槽密度計，硝酸供給槽温度計，第1回収酸6N貯槽密度計，水素掃気用空気貯槽圧力計，溶解槽セトラ部温度計，溶解槽密度計，可溶性中性子吸収材緊急供給槽液位計，第1よう素追出し槽密度計，第1よう素追出し槽温度計，第2よう素追出し槽密度計，第2よう素追出し槽温度計，エンドピース酸洗浄槽密度計，エンドピース酸洗浄槽温度計，エンドピースシュートガス洗浄塔入口6N回収硝酸流量計，放射性配管分岐第1セル漏えい液受皿1液位計，溶解槽セル漏えい検知ポット1液位計，溶解槽セル漏えい液受皿5液位計，超音波洗浄廃液受槽液位計，漏えい液希釈水供給槽水位計，溶解槽圧力計，廃ガス洗浄塔入口圧力計，溶解槽硝酸予熱ポット流量 計測用スロット流量計，溶解槽硝酸予熱ポット温度計に附属する機器付き盤	AA-19	[redacted]
		硝酸供給槽密度計，硝酸供給槽温度計，溶解槽セトラ部温度計，溶解槽密度計，可溶性中性子吸収材緊急供給槽液位計，第1よう素追出し槽密度計，第1よう素追出し槽温度計，第2よう素追出し槽密度計，第2よう素追出し槽温度計，エンドピース酸洗浄槽密度計，エンドピース酸洗浄槽温度計，エンドピースシュートガス洗浄塔入口6N回収硝酸流量計，溶解槽セル漏えい検知ポット1液位計，溶解槽セル漏えい液受皿5液位計，溶解槽圧力計，溶解槽硝酸予熱ポット流量計測用スロット流量計，溶解槽硝酸予熱ポット温度計に附属する機器付き盤	AA-19	
		溶解槽放射線レベル計に附属する機器付き盤	AA-19	
		せん断機　燃料送り出し検出器に附属する機器付き盤	AA-19	
		エンドピース酸洗浄槽温度計	－	
		エンドピース酸洗浄槽温度計	－	
		エンドピース酸洗浄槽温度計	－	
		エンドピース酸洗浄槽温度計	－	
		硝酸供給槽密度計，硝酸供給槽温度計，第1回収酸6N貯槽密度計，せん断機　せん断刃位置，せん断機　燃料送り出し検出器，溶解槽セトラ部温度計，溶解槽密度計，可溶性中性子吸収材緊急供給槽液位計，エンドピース酸洗浄槽密度計，エンドピース酸洗浄槽温度計，エンドピースシュートガス洗浄塔入口6N回収硝酸流量計，溶解槽放射線レベル計，溶解槽硝酸予熱ポット流量計測用スロット流量計，溶解槽硝酸予熱ポット温度計に附属する機器付き盤	AA-24	
		硝酸供給槽密度計，硝酸供給槽温度計，第1回収酸6N貯槽密度計，せん断機　せん断刃位置，せん断機　燃料送り出し検出器，溶解槽セトラ部温度計，溶解槽密度計，溶解槽硝酸供給ゲデオン流量計，可溶性中性子吸収材緊急供給槽液位計，エンドピース酸洗浄槽密度計，エンドピース酸洗浄槽温度計，エンドピースシュートガス洗浄塔入口6N回収硝酸流量計，溶解槽放射線レベル計に附属する機器付き盤	AA-25	
		溶解槽セトラ部温度計	－	
		溶解槽セトラ部温度計	－	

第3-1表 火災防護対策を行う安全上重要な施設

前処理建屋

安重分類	機器番号	機器名称	火災区域	火災区画
熱等の制限値を維持するための機器，計測制御設備	[redacted]	溶解槽セトラ部温度計	－	[redacted]
		第1よう素追出し槽温度計	－	
		第1よう素追出し槽温度計	－	
		第2よう素追出し槽温度計	－	
		第2よう素追出し槽温度計	－	
		溶解槽硝酸予熱ポット温度計	－	
		溶解槽硝酸予熱ポット温度計	－	
		溶解槽セトラ部温度計	－	
		溶解槽硝酸予熱ポット温度計	－	
		溶解槽硝酸予熱ポット温度計	－	
		第1よう素追出し槽温度計	－	
		第1よう素追出し槽温度計	－	
		第2よう素追出し槽温度計	－	
		第2よう素追出し槽温度計	－	
		せん断機　せん断刃位置	－	
		せん断機　せん断刃位置	－	
		せん断機　せん断刃位置	－	
		せん断機　せん断刃位置	－	
		せん断機　せん断刃位置	－	
		せん断機　せん断刃位置	－	
		せん断機　せん断刃位置	－	
		せん断機　せん断刃位置	－	
		せん断機　燃料送り出し検出器	－	
		せん断機　燃料送り出し検出器	－	
		せん断機　せん断刃位置	－	
		せん断機　せん断刃位置	－	
		せん断機　せん断刃位置	－	
		せん断機　せん断刃位置	－	
		せん断機　せん断刃位置	－	
		せん断機　せん断刃位置	－	
		せん断機　せん断刃位置	－	
		せん断機　せん断刃位置	－	

第3-1表 火災防護対策を行う安全上重要な施設

前処理建屋

安重分類	機器番号	機器名称	火災区域	火災区画
熱等の制限値を維持するための機器，計測制御設備	[redacted]	せん断機　燃料送り出し検出器	－	[redacted]
		せん断機　燃料送り出し検出器	－	
		溶解槽密度計	AA-37	
		溶解槽密度計	AA-37	
		第1よう素追出し槽密度計	AA-37	
		第1よう素追出し槽密度計	AA-37	
		第2よう素追出し槽密度計	AA-37	
		第2よう素追出し槽密度計	AA-37	
		エンドピース酸洗浄槽密度計	AA-37	
		エンドピース酸洗浄槽密度計	AA-37	
		溶解槽密度計	AA-37	
		溶解槽密度計	AA-37	
		第1よう素追出し槽密度計	AA-37	
		第1よう素追出し槽密度計	AA-37	
		第2よう素追出し槽密度計	AA-37	
		第2よう素追出し槽密度計	AA-37	
		エンドピース酸洗浄槽密度計	AA-37	
		エンドピース酸洗浄槽密度計	AA-37	
崩壊熱除去機能		安全冷却水ポンプ	AA-1	
		安全冷却水ポンプ	AA-1	
		安全冷却水ポンプ	AA-2	
		安全冷却水ポンプ	AA-2	
		安全冷却水ポンプ	AA-3	
		安全冷却水ポンプ	AA-3	
		安全冷却水循環ポンプ	AA-8	
		安全冷却水循環ポンプ	AA-8	
		安全冷却水循環ポンプ	AA-9	
		安全冷却水循環ポンプ	AA-9	
安全保護回路，計測制御設備		溶解槽放射線レベル計	－	
		溶解槽放射線レベル計	－	
		溶解槽放射線レベル計	－	
		溶解槽放射線レベル計	－	

第3-1表 火災防護対策を行う安全上重要な施設

前処理建屋

安重分類	機器番号	機器名称	火災区域	火災区画
安全保護回路により保護動作を行う機器	[redacted]	主要弁 [redacted]	－	[redacted]
		主要弁	－	
		主要弁	－	
		主要弁	－	
－	－	ケーブル	－	
	－	ケーブル	AA-2	
	－	ケーブル	AA-4	
	－	ケーブル	AA-5	
	－	ケーブル	AA-6	
	－	ケーブル	AA-7	
	－	ケーブル	－	
	－	ケーブル	AA-8	
	－	ケーブル	AA-9	
	－	ケーブル	AA-10	
	－	ケーブル	－	
	－	ケーブル	－	
	－	ケーブル	－	
	－	ケーブル	－	
	－	ケーブル	－	
	－	ケーブル	AA-13	
	－	ケーブル	－	
	－	ケーブル	AA-17	
	－	ケーブル	－	
	－	ケーブル	AA-18	
	－	ケーブル	AA-19	
	－	ケーブル	AA-20	
	－	ケーブル	AA-22	
	－	ケーブル	－	
	－	ケーブル	－	
	－	ケーブル	AA-24	
	－	ケーブル	AA-25	
	－	ケーブル	－	

第3-1表 火災防護対策を行う安全上重要な施設

前処理建屋

安重分類	機器番号	機器名称	火災区域	火災区画
－	－	ケーブル	－	[redacted]
	－	ケーブル	－	
	－	ケーブル	－	
	－	ケーブル	－	
	－	ケーブル	－	
	－	ケーブル	－	
	－	ケーブル	－	
	－	ケーブル	－	
	－	ケーブル	－	
	－	ケーブル	－	
	－	ケーブル	－	
	－	ケーブル	－	

第3-1表 火災防護対策を行う安全上重要な施設

分離建屋

安重分類	機器番号	機器名称	火災区域	火災区画
Pu・高レベル廃棄物の閉じ込め機能(オフガス系)	[redacted]	排風機	AB-13	[redacted]
		排風機	AB-13	
		排風機	AB-13	
		排風機	AB-13	
Pu・高レベル廃棄物の閉じ込め機能(セル換気系)		グローブボックス・セル排風機	AB-18	
		グローブボックス・セル排風機	AB-18	
		グローブボックス・セル排風機	AB-18	
気体廃棄物の廃棄施設の換気設備(建屋排気系)		建屋排風機	AB-18	
		建屋排風機	AB-18	
熱等の制限値を維持するための機器		プルトニウム洗浄器5段目アルファ線線量計	AB-8	
		プルトニウム洗浄器5段目アルファ線線量計	AB-8	
		ﾌﾟﾙﾄﾆｳﾑ洗浄器5段目ｱﾙﾌｧ線検出器の故障検知(ﾃﾞｨｽｸ回転,ﾄﾞﾗﾑ回転,しゃ断位置,測定位置,校正位置)	AB-8	
		ﾌﾟﾙﾄﾆｳﾑ洗浄器5段目ｱﾙﾌｧ線検出器の故障検知(ﾃﾞｨｽｸ回転,ﾄﾞﾗﾑ回転,しゃ断位置,測定位置,校正位置)	AB-8	
		ﾌﾟﾙﾄﾆｳﾑ洗浄器5段目ｱﾙﾌｧ線検出器の故障検知(ﾃﾞｨｽｸ回転,ﾄﾞﾗﾑ回転,しゃ断位置,測定位置,校正位置)	AB-8	
		ﾌﾟﾙﾄﾆｳﾑ洗浄器5段目ｱﾙﾌｧ線検出器の故障検知(ﾃﾞｨｽｸ回転,ﾄﾞﾗﾑ回転,しゃ断位置,測定位置,校正位置)	AB-8	
		ﾌﾟﾙﾄﾆｳﾑ洗浄器5段目ｱﾙﾌｧ線検出器の故障検知(ﾃﾞｨｽｸ回転,ﾄﾞﾗﾑ回転,しゃ断位置,測定位置,校正位置)	AB-8	
		ﾌﾟﾙﾄﾆｳﾑ洗浄器5段目ｱﾙﾌｧ線検出器の故障検知(ﾃﾞｨｽｸ回転,ﾄﾞﾗﾑ回転,しゃ断位置,測定位置,校正位置)	AB-8	
		ﾌﾟﾙﾄﾆｳﾑ洗浄器5段目ｱﾙﾌｧ線検出器の故障検知(ﾃﾞｨｽｸ回転,ﾄﾞﾗﾑ回転,しゃ断位置,測定位置,校正位置)	AB-8	
		ﾌﾟﾙﾄﾆｳﾑ洗浄器5段目ｱﾙﾌｧ線検出器の故障検知(ﾃﾞｨｽｸ回転,ﾄﾞﾗﾑ回転,しゃ断位置,測定位置,校正位置)	AB-8	
		ﾌﾟﾙﾄﾆｳﾑ洗浄器5段目ｱﾙﾌｧ線検出器の故障検知(ﾃﾞｨｽｸ回転,ﾄﾞﾗﾑ回転,しゃ断位置,測定位置,校正位置)	AB-8	
		ﾌﾟﾙﾄﾆｳﾑ洗浄器5段目ｱﾙﾌｧ線検出器の故障検知(ﾃﾞｨｽｸ回転,ﾄﾞﾗﾑ回転,しゃ断位置,測定位置,校正位置)	AB-8	
		第1アルファモニタ流量計測ポット流量計A	AB-12	
		第3アルファモニタ流量計測ポット流量計B	AB-12	
		プルトニウム洗浄器5段目アルファ線線量計,ﾌﾟﾙﾄﾆｳﾑ洗浄器5段目ｱﾙﾌｧ線検出器の故障検知(ﾃﾞｨｽｸ回転,ﾄﾞﾗﾑ回転,しゃ断位置,測定位置,校正位置)に付属する盤	AB-14	
		プルトニウム洗浄器5段目アルファ線線量計,ﾌﾟﾙﾄﾆｳﾑ洗浄器5段目ｱﾙﾌｧ線検出器の故障検知(ﾃﾞｨｽｸ回転,ﾄﾞﾗﾑ回転,しゃ断位置,測定位置,校正位置)に付属する盤	AB-15	
安全保護回路		高レベル廃液濃縮缶加熱蒸気温度計	AB-5	
		高レベル廃液濃縮缶加熱蒸気温度計	AB-5	

第3-1表 火災防護対策を行う安全上重要な施設

分離建屋

安重分類	機器番号	機器名称	火災区域	火災区画
安全保護回路	[redacted]	プルトニウム洗浄器1段目中性子線量計	－	[redacted]
		プルトニウム洗浄器1段目中性子線量計	－	
		ウラン濃縮缶加熱蒸気温度計	－	
		ウラン濃縮缶加熱蒸気温度計	－	
		高レベル廃液濃縮缶凝縮器出口廃ガス温度計	－	
		高レベル廃液濃縮缶凝縮器出口廃ガス温度計	－	
		高レベル廃液濃縮缶凝縮器出口廃ガス温度計	－	
		高レベル廃液濃縮缶凝縮器出口廃ガス温度計	－	
計測制御設備		プルトニウム洗浄器5段目アルファ線線量計	AB-8	
		プルトニウム洗浄器5段目アルファ線線量計	AB-8	
		抽出塔セル漏えい液受皿液位計	AB-9	
		抽出塔セル漏えい液受皿液位計	AB-9	
		抽出廃液受槽セル漏えい液受皿液位計	AB-9	
		抽出廃液受槽セル漏えい液受皿液位計	AB-9	
		抽出廃液供給槽セル漏えい液受皿液位計	AB-9	
		抽出廃液供給槽セル漏えい液受皿液位計	AB-9	
		分離建屋一時貯留処理槽第1セル漏えい液受皿液位計	AB-9	
		分離建屋一時貯留処理槽第1セル漏えい液受皿液位計	AB-9	
		分離建屋一時貯留処理槽第2セル漏えい液受皿液位計	AB-9	
		分離建屋一時貯留処理槽第2セル漏えい液受皿液位計	AB-9	
		廃ガス洗浄塔入口圧力計	AB-12	
		廃ガス洗浄塔入口圧力計	AB-12	
		溶解液中間貯槽セル漏えい液受皿3液位計	AB-12	
		溶解液中間貯槽セル漏えい液受皿3液位計	AB-12	
		溶解液供給槽セル漏えい液受皿液位計	AB-12	
		溶解液供給槽セル漏えい液受皿液位計	AB-12	
		プルトニウム洗浄器セル漏えい液受皿2液位計	AB-12	
		プルトニウム洗浄器セル漏えい液受皿2液位計	AB-12	
		放射性配管分岐第2セル漏えい液受皿2液位計	AB-16	

第3-1表 火災防護対策を行う安全上重要な施設

分離建屋

安重分類	機器番号	機器名称	火災区域	火災区画
計測制御設備	[redacted]	放射性配管分岐第2セル漏えい液受皿2液位計	AB-16	[redacted]
		高レベル廃液供給槽セル漏えい液受皿液位計	AB-16	
		高レベル廃液供給槽セル漏えい液受皿液位計	AB-16	
		漏えい液希釈溶液供給槽水位計	AB-17	
		漏えい液希釈溶液供給槽水位計	AB-17	
崩壊熱除去機能		冷却水循環ポンプ	AB-1	
		冷却水循環ポンプ	AB-1	
		主要弁 [redacted]	AB-1	
		主要弁 [redacted]	AB-1	
		冷却水循環ポンプ	AB-2	
		冷却水循環ポンプ	AB-2	
		安全冷却水ポンプ	AB-3	
		安全冷却水ポンプ	AB-3	
		安全冷却水ポンプ	AB-4	
		安全冷却水ポンプ	AB-4	
		安全冷却水ポンプ	AB-5	
		安全冷却水ポンプ	AB-5	
		主要弁 [redacted]	－	
		主要弁 [redacted]	－	
		主要弁 [redacted]	－	
		主要弁 [redacted]	－	
		主要弁 [redacted]	－	
		主要弁 [redacted]	－	
		主要弁 [redacted]	－	
		主要弁 [redacted]	－	
		主要弁 [redacted]	－	
		主要弁 [redacted]	－	
		主要弁 [redacted]	－	

第3-1表 火災防護対策を行う安全上重要な施設

分離建屋

安重分類	機器番号	機器名称	火災区域	火災区画
安全保護回路により保護動作を行う機器	[redacted]	主要弁[redacted]	－	[redacted]
		主要弁[redacted]	－	
		主要弁[redacted]	－	
		主要弁[redacted]	－	
		外部電源喪失による建屋給気閉止ダンパの閉止回路（分離建屋），グローブボックス・セル排風機，建屋排風機，主要弁[redacted]に附属する盤	AB-14	
		外部電源喪失による建屋給気閉止ダンパの閉止回路（分離建屋），グローブボックス・セル排風機，建屋排風機，主要弁[redacted]に附属する盤	AB-15	
閉じ込め機能支援設備		主要弁[redacted]	－	
		主要弁	－	
		主要弁	－	
		主要弁	－	
非常用所内電源系統		110V非常用充電器盤	AB-6	
		110V非常用予備充電器盤	AB-6	
		110V非常用直流主分電盤	AB-6	
		105V非常用無停電交流主分電盤	AB-6	
		105V非常用無停電交流主分電盤	AB-6	
		105V非常用無停電電源装置	AB-6	
		110V第2非常用蓄電池	AB-6	
		110V非常用充電器盤	AB-7	
		110V非常用直流主分電盤	AB-7	
		105V非常用無停電交流主分電盤	AB-7	
		105V非常用無停電交流主分電盤	AB-7	
		105V非常用無停電電源装置	AB-7	
		110V第2非常用蓄電池	AB-7	
		460V非常用コントロールセンタ	AB-10	
		460V非常用パワーセンタ	AB-10	
		460V非常用コントロールセンタ	AB-11	
		460V非常用パワーセンタ	AB-11	
非常用所内電源系統，計測制御設備		高レベル廃液濃縮缶加熱蒸気温度計，高レベル廃液濃縮缶凝縮器出口廃ガス温度計に付属する盤	AB-14	
		高レベル廃液濃縮缶加熱蒸気温度計，高レベル廃液濃縮缶凝縮器出口廃ガス温度計に付属する盤	AB-15	

第3-1表 火災防護対策を行う安全上重要な施設

分離建屋

安重分類	機器番号	機器名称	火災区域	火災区画
熱等の制限値を維持するための機器，安全保護回路	[redacted]	プルトニウム洗浄器1段目中性子線量計に付属する盤	AB-14	[redacted]
		プルトニウム洗浄器1段目中性子線量計に付属する盤	AB-15	
熱等の制限値を維持するための機器，安全保護回路，計測制御設備		プルトニウム洗浄器1段目中性子線量計に付属する盤	AB-8	
		プルトニウム洗浄器1段目中性子線量計に付属する盤	AB-8	
		高レベル廃液濃縮缶加熱蒸気温度計，プルトニウム洗浄器1段目中性子線量計，抽出塔セル漏えい液受皿液位計，抽出廃液受槽セル漏えい液受皿液位計，抽出廃液供給槽セル漏えい液受皿液位計，分離建屋一時貯留処理槽第1セル漏えい液受皿液位計，分離建屋一時貯留処理槽第2セル漏えい液受皿液位計，溶解液中間貯槽セル漏えい液受皿3液位計，溶解液供給槽セル漏えい液受皿液位計，第1アルファモニタ流量計測ポット流量計，プルトニウム洗浄器セル漏えい液受皿2液位計に付属する盤	AB-14	
		高レベル廃液濃縮缶加熱蒸気温度計，プルトニウム洗浄器1段目中性子線量計，抽出塔セル漏えい液受皿液位計，抽出廃液受槽セル漏えい液受皿液位計，抽出廃液供給槽セル漏えい液受皿液位計，分離建屋一時貯留処理槽第1セル漏えい液受皿液位計，分離建屋一時貯留処理槽第2セル漏えい液受皿液位計，溶解液中間貯槽セル漏えい液受皿3液位計，溶解液供給槽セル漏えい液受皿液位計，第1アルファモニタ流量計測ポット流量計，プルトニウム洗浄器セル漏えい液受皿2液位計に付属する盤	AB-14	
		高レベル廃液濃縮缶加熱蒸気温度計，プルトニウム洗浄器1段目中性子線量計，抽出塔セル漏えい液受皿液位計，抽出廃液受槽セル漏えい液受皿液位計，抽出廃液供給槽セル漏えい液受皿液位計，分離建屋一時貯留処理槽第1セル漏えい液受皿液位計，分離建屋一時貯留処理槽第2セル漏えい液受皿液位計，溶解液中間貯槽セル漏えい液受皿3液位計，溶解液供給槽セル漏えい液受皿液位計，第1アルファモニタ流量計測ポット流量計，プルトニウム洗浄器セル漏えい液受皿2液位計に付属する盤	AB-14	
		高レベル廃液濃縮缶加熱蒸気温度計，ウラン濃縮缶加熱蒸気温度計，高レベル廃液濃縮缶凝縮器出口廃ガス温度計，廃ガス洗浄塔入口圧力計，漏えい液希釈溶液供給槽水位計，高レベル廃液供給槽セル漏えい液受皿液位計，放射性配管分岐第2セル漏えい液受皿2液位計に付属する盤	AB-14	
		高レベル廃液濃縮缶加熱蒸気温度計，高レベル廃液濃縮缶凝縮器出口廃ガス温度計，高レベル廃液供給槽セル漏えい液受皿液位計に付属する盤	AB-14	
		高レベル廃液濃縮缶加熱蒸気温度計，プルトニウム洗浄器1段目中性子線量計，抽出塔セル漏えい液受皿液位計，抽出廃液受槽セル漏えい液受皿液位計，抽出廃液供給槽セル漏えい液受皿液位計，分離建屋一時貯留処理槽第1セル漏えい液受皿液位計，分離建屋一時貯留処理槽第2セル漏えい液受皿液位計，溶解液中間貯槽セル漏えい液受皿3液位計，溶解液供給槽セル漏えい液受皿液位計，第3アルファモニタ流量計測ポット流量計，プルトニウム洗浄器セル漏えい液受皿2液位計に付属する盤	AB-15	

第3-1表 火災防護対策を行う安全上重要な施設

分離建屋

安重分類	機器番号	機器名称	火災区域	火災区画
熱等の制限値を維持するための機器，安全保護回路，計測制御設備	[redacted]	高レベル廃液濃縮缶加熱蒸気温度計，プルトニウム洗浄器1段目中性子線量計，抽出塔セル漏えい液受皿液位計，抽出廃液受槽セル漏えい液受皿液位計，抽出廃液供給槽セル漏えい液受皿液位計，分離建屋一時貯留処理槽第1セル漏えい液受皿液位計，分離建屋一時貯留処理槽第2セル漏えい液受皿液位計，溶解液中間貯槽セル漏えい液受皿3液位計，溶解液供給槽セル漏えい液受皿液位計，第3アルファモニタ流量計測ポット流量計，プルトニウム洗浄器セル漏えい液受皿2液位計に付属する盤	AB-15	[redacted]
		高レベル廃液濃縮缶加熱蒸気温度計，プルトニウム洗浄器1段目中性子線量計，抽出塔セル漏えい液受皿液位計，抽出廃液受槽セル漏えい液受皿液位計，抽出廃液供給槽セル漏えい液受皿液位計，分離建屋一時貯留処理槽第1セル漏えい液受皿液位計，分離建屋一時貯留処理槽第2セル漏えい液受皿液位計，溶解液中間貯槽セル漏えい液受皿3液位計，溶解液供給槽セル漏えい液受皿液位計，第3アルファモニタ流量計測ポット流量計，プルトニウム洗浄器セル漏えい液受皿2液位計に付属する盤	AB-15	
		高レベル廃液濃縮缶加熱蒸気温度計，ウラン濃縮缶加熱蒸気温度計，高レベル廃液濃縮缶凝縮器出口廃ガス温度計，廃ガス洗浄塔入口圧力計，漏えい液希釈溶液供給槽水位計，高レベル廃液供給槽セル漏えい液受皿液位計，放射性配管分岐第2セル漏えい液受皿2液位計に付属する盤	AB-15	
		高レベル廃液濃縮缶加熱蒸気温度計，高レベル廃液濃縮缶凝縮器出口廃ガス温度計，高レベル廃液供給槽セル漏えい液受皿液位計に付属する盤	AB-15	
熱等の制限値を維持するための機器，安全保護回路により保護動作を行う機器		主要弁 [redacted]	AB-5	
		主要弁 [redacted]	－	
－	－	ケーブル	－	
	－	ケーブル	AB-1	
	－	ケーブル	－	
	－	ケーブル	AB-5	
	－	ケーブル	－	
	－	ケーブル	－	
	－	ケーブル	－	
	－	ケーブル	－	
	－	ケーブル	－	
	－	ケーブル	－	
	－	ケーブル	－	
	－	ケーブル	－	
	－	ケーブル	－	
	－	ケーブル	－	
	－	ケーブル	AB-10	
	－	ケーブル	－	
	－	ケーブル	AB-11	

第3-1表 火災防護対策を行う安全上重要な施設

分離建屋

安重分類	機器番号	機器名称	火災区域	火災区画
－	－	ケーブル	－	[redacted]
	－	ケーブル	－	
	－	ケーブル	－	
	－	ケーブル	－	
	－	ケーブル	－	
	－	ケーブル	AB-17	
	－	ケーブル	AB-18	
	－	ケーブル	－	

第3-1表 火災防護対策を行う安全上重要な施設

精製建屋

安重分類	機器番号	機器名称	火災区域	火災区画
Pu・高レベル廃棄物の閉じ込め機能(オフガス系)	[redacted]	排風機	AC-20	[redacted]
		排風機	AC-20	
		排風機	AC-20	
		排風機	AC-20	
Pu・高レベル廃棄物の閉じ込め機能(セル換気系)		グローブボックス・セル排風機	AC-17	
		グローブボックス・セル排風機	AC-17	
気体廃棄物の廃棄施設の換気設備(建屋排気系)		建屋排風機	AC-17	
		建屋排風機	AC-17	
熱等の制限値を維持するための機器		プルトニウム洗浄器4段目 アルファ線線量計	AC-7	
		プルトニウム洗浄器4段目 アルファ線線量計	AC-7	
		プルトニウム洗浄器4段目 アルファ線線量計	AC-7	
		プルトニウム洗浄器4段目 アルファ線線量計	AC-7	
		プルトニウム洗浄器4段目アルファ線検出器の故障検知(ディスク回転,ドラム回転,しゃ断位置,測定位置,校正位置)	AC-7	
		プルトニウム洗浄器4段目アルファ線検出器の故障検知(ディスク回転,ドラム回転,しゃ断位置,測定位置,校正位置)	AC-7	
		プルトニウム洗浄器4段目アルファ線検出器の故障検知(ディスク回転,ドラム回転,しゃ断位置,測定位置,校正位置)	AC-7	
		プルトニウム洗浄器4段目アルファ線検出器の故障検知(ディスク回転,ドラム回転,しゃ断位置,測定位置,校正位置)	AC-7	
		プルトニウム洗浄器4段目アルファ線検出器の故障検知(ディスク回転,ドラム回転,しゃ断位置,測定位置,校正位置)	AC-7	
		プルトニウム洗浄器4段目アルファ線検出器の故障検知(ディスク回転,ドラム回転,しゃ断位置,測定位置,校正位置)	AC-7	
		プルトニウム洗浄器4段目アルファ線検出器の故障検知(ディスク回転,ドラム回転,しゃ断位置,測定位置,校正位置)	AC-7	
		プルトニウム洗浄器4段目アルファ線検出器の故障検知(ディスク回転,ドラム回転,しゃ断位置,測定位置,校正位置)	AC-7	
		プルトニウム洗浄器4段目アルファ線検出器の故障検知(ディスク回転,ドラム回転,しゃ断位置,測定位置,校正位置)	AC-7	
		プルトニウム洗浄器4段目アルファ線検出器の故障検知(ディスク回転,ドラム回転,しゃ断位置,測定位置,校正位置)	AC-7	
		アルファモニタ流量計測ポット　流量計	AC-16	
		アルファモニタ流量計測ポット　流量計	AC-16	

第3-1表 火災防護対策を行う安全上重要な施設

精製建屋

安重分類	機器番号	機器名称	火災区域	火災区画
熱等の制限値を維持するための機器	[redacted]	プルトニウム洗浄器4段目 アルファ線線量計，プルトニウム洗浄器4段目アルファ線検出器の故障検知(ディスク回転,ドラム回転,しゃ断位置,測定位置,校正位置)に附属する盤	AC-18	[redacted]
		プルトニウム洗浄器4段目 アルファ線線量計，プルトニウム洗浄器4段目アルファ線検出器の故障検知(ディスク回転,ドラム回転,しゃ断位置,測定位置,校正位置)に附属する盤	AC-19	
安全保護回路		逆抽出塔溶液温度計	—	
		逆抽出塔溶液温度計	—	
		プルトニウム濃縮缶加熱蒸気温度計	—	
		プルトニウム濃縮缶加熱蒸気温度計	—	
		蒸発缶・精留塔加熱蒸気温度計	—	
		蒸発缶・精留塔加熱蒸気温度計	—	
計測制御設備		プルトニウム濃縮液受槽セル漏えい液受皿 液位計	AC-5	
		プルトニウム濃縮液受槽セル漏えい液受皿 液位計	AC-5	
		プルトニウム濃縮液一時貯槽セル漏えい液受皿 液位計	AC-5	
		プルトニウム濃縮液一時貯槽セル漏えい液受皿 液位計	AC-5	
		プルトニウム濃縮液計量槽セル漏えい液受皿 液位計	AC-5	
		プルトニウム濃縮液計量槽セル漏えい液受皿 液位計	AC-5	
		放射性配管分岐第1セル漏えい液受皿1液位計	AC-10	
		放射性配管分岐第1セル漏えい液受皿1液位計	AC-10	
		放射性配管分岐第1セル漏えい液受皿2液位計	AC-10	
		放射性配管分岐第1セル漏えい液受皿2液位計	AC-10	
		NOx廃ガス洗浄塔入口圧力計	AC-10	
		NOx廃ガス洗浄塔入口圧力計	AC-10	
		廃ガス洗浄塔入口圧力計	AC-10	
		廃ガス洗浄塔入口圧力計	AC-10	
		油水分離槽セル漏えい液受皿 液位計	AC-10	
		油水分離槽セル漏えい液受皿 液位計	AC-10	
		プルトニウム濃縮缶供給槽セル漏えい液受皿 液位計	AC-10	
		プルトニウム濃縮缶供給槽セル漏えい液受皿 液位計	AC-10	
		プルトニウム精製塔セル漏えい液受皿 液位計	AC-10	
		プルトニウム精製塔セル漏えい液受皿 液位計	AC-10	
崩壊熱除去機能		安全冷却水ポンプ	AC-2	
		安全冷却水ポンプ	AC-2	
		安全冷却水ポンプ	AC-3	
		安全冷却水ポンプ	AC-3	
		安全冷却水ポンプ	AC-4	
		安全冷却水ポンプ	AC-4	

第3-1表 火災防護対策を行う安全上重要な施設

精製建屋

安重分類	機器番号	機器名称	火災区域	火災区画
安全保護回路により保護動作を行う機器	[redacted]	主要弁	－	[redacted]
		主要弁	－	
		主要弁	－	
		主要弁	－	
		主要弁	－	
		主要弁	－	
		主要弁	－	
		主要弁	－	
		主要弁	－	
		主要弁	－	
閉じ込め機能支援設備		主要弁	－	
		主要弁	－	
		主要弁	－	
		主要弁	－	
Pu・高レベル廃棄物の閉じ込め機能(オフガス系)，熱等の制限値を維持するための機器，計測制御設備		プルトニウム濃縮液一時貯槽セル漏えい液受皿 液位計，プルトニウム濃縮液計量槽セル漏えい液受皿 液位計，プルトニウム濃縮液受槽セル漏えい液受皿 液位計，逆抽出塔溶液温度計，プルトニウム精製塔セル漏えい液受皿 液位計，プルトニウム濃縮缶供給槽セル漏えい液受皿 液位計，油水分離槽セル漏えい液受皿 液位計，アルファモニタ流量計測ポット 流量計に附属する機器付き盤	AC-18	
		プルトニウム濃縮液一時貯槽セル漏えい液受皿 液位計，プルトニウム濃縮液計量槽セル漏えい液受皿 液位計，プルトニウム濃縮液受槽セル漏えい液受皿 液位計，プルトニウム精製塔セル漏えい液受皿 液位計，プルトニウム濃縮缶供給槽セル漏えい液受皿 液位計，油水分離槽セル漏えい液受皿 液位計に附属する機器付き盤	AC-18	
		プルトニウム濃縮液一時貯槽セル漏えい液受皿 液位計，プルトニウム濃縮液計量槽セル漏えい液受皿 液位計，プルトニウム濃縮液受槽セル漏えい液受皿 液位計，逆抽出塔溶液温度計，プルトニウム精製塔セル漏えい液受皿 液位計，プルトニウム濃縮缶供給槽セル漏えい液受皿 液位計，油水分離槽セル漏えい液受皿 液位計，アルファモニタ流量計測ポット 流量計に附属する機器付き盤	AC-18	
		プルトニウム濃縮液一時貯槽セル漏えい液受皿 液位計，プルトニウム濃縮液計量槽セル漏えい液受皿 液位計，プルトニウム濃縮液受槽セル漏えい液受皿 液位計，逆抽出塔溶液温度計，プルトニウム精製塔セル漏えい液受皿 液位計，プルトニウム濃縮缶供給槽セル漏えい液受皿 液位計，油水分離槽セル漏えい液受皿 液位計，アルファモニタ流量計測ポット 流量計に附属する機器付き盤	AC-19	

第3-1表 火災防護対策を行う安全上重要な施設

精製建屋

安重分類	機器番号	機器名称	火災区域	火災区画
Pu・高レベル廃棄物の閉じ込め機能(オフガス系)，熱等の制限値を維持するための機器，計測制御設備	[redacted]	プルトニウム濃縮液一時貯槽セル漏えい液受皿 液位計，プルトニウム濃縮液計量槽セル漏えい液受皿 液位計，プルトニウム濃縮液受槽セル漏えい液受皿 液位計，プルトニウム精製塔セル漏えい液受皿 液位計，プルトニウム濃縮缶供給槽セル漏えい液受皿 液位計，油水分離槽セル漏えい液受皿 液位計に附属する機器付き盤	AC-19	[redacted]
		プルトニウム濃縮液一時貯槽セル漏えい液受皿 液位計，プルトニウム濃縮液計量槽セル漏えい液受皿 液位計，プルトニウム濃縮液受槽セル漏えい液受皿 液位計，逆抽出塔溶液温度計，プルトニウム精製塔セル漏えい液受皿 液位計，プルトニウム濃縮缶供給槽セル漏えい液受皿 液位計，油水分離槽セル漏えい液受皿 液位計，アルファモニタ流量計測ポット　流量計に附属する機器付き盤	AC-19	
Pu・高レベル廃棄物の閉じ込め機能(オフガス系)，熱等の制限値を維持するための機器，計測制御設備，崩壊熱除去機能		プルトニウム濃縮缶加熱蒸気温度計，蒸発缶･精留塔加熱蒸気温度計に附属する機器付き盤	AC-18	
		プルトニウム濃縮缶加熱蒸気温度計，蒸発缶･精留塔加熱蒸気温度計に附属する機器付き盤	AC-19	
Pu・高レベル廃棄物の閉じ込め機能(セル換気系)，気体廃棄物の廃棄施設の換気設備(建屋排気系)，安全保護回路		グローブボックス・セル排風機，建屋排風機，主要弁 [redacted]，460V非常用パワーセンタに附属する盤	AC-18	
		グローブボックス・セル排風機，建屋排風機，主要弁 [redacted]，460V非常用パワーセンタに附属する盤	AC-19	
非常用所内電源系統		460V非常用コントロールセンタ	AC-6	
		460V非常用パワーセンタ	AC-6	
		460V非常用コントロールセンタ	AC-8	
		460V非常用パワーセンタ	AC-8	
		105V非常用計測交流主分電盤	AC-9	
		105V非常用計測交流電源盤	AC-9	
		110V非常用充電器盤	AC-9	
		110V非常用予備充電器盤	AC-9	
		110V非常用直流主分電盤	AC-9	
		105V非常用無停電交流主分電盤	AC-9	
		105V非常用無停電電源装置	AC-9	
		460V非常用コントロールセンタ	AC-11	
		110V第2非常用蓄電池	AC-12	

第3-1表 火災防護対策を行う安全上重要な施設

精製建屋

安重分類	機器番号	機器名称	火災区域	火災区画
非常用所内電源系統	[redacted]	105V非常用計測交流主分電盤	AC-13	[redacted]
		105V非常用計測交流電源盤	AC-13	
		110V非常用充電器盤	AC-13	
		110V非常用直流主分電盤	AC-13	
		105V非常用無停電交流主分電盤	AC-13	
		105V非常用無停電電源装置	AC-13	
		110V第2非常用蓄電池	AC-14	
		460V非常用コントロールセンタ	AC-15	
		同期発電機に附属する盤	AC-18	
		同期発電機に附属する盤	AC-19	
熱等の制限値を維持するための機器，計測制御設備		プルトニウム濃縮缶加熱蒸気温度計，蒸発缶・精留塔加熱蒸気温度計，NOx廃ガス洗浄塔入口圧力計，廃ガス洗浄塔入口圧力計，放射性配管分岐第1セル漏えい液受皿1液位計，放射性配管分岐第1セル漏えい液受皿2液位計に附属する盤	AC-18	
		プルトニウム濃縮缶加熱蒸気温度計，蒸発缶・精留塔加熱蒸気温度計，NOx廃ガス洗浄塔入口圧力計，廃ガス洗浄塔入口圧力計，放射性配管分岐第1セル漏えい液受皿1液位計，放射性配管分岐第1セル漏えい液受皿2液位計に附属する盤	AC-19	
熱等の制限値を維持するための機器，漏えい液回収系統		プルトニウム濃縮液ポンプ	AC-1	
		プルトニウム濃縮液ポンプ	AC-1	
－	－	ケーブル	－	
	－	ケーブル	－	
	－	ケーブル	－	
	－	ケーブル	－	
	－	ケーブル	－	
	－	ケーブル	－	
	－	ケーブル	AC-6	
	－	ケーブル	AC-8	
	－	ケーブル	－	
	－	ケーブル	－	
	－	ケーブル	－	
	－	ケーブル	AC-9	
	－	ケーブル	AC-11	
	－	ケーブル	AC-13	
	－	ケーブル	AC-15	

第3-1表 火災防護対策を行う安全上重要な施設

精製建屋

安重分類	機器番号	機器名称	火災区域	火災区画
－	－	ケーブル	－	[redacted]
	－	ケーブル	－	
	－	ケーブル	－	
	－	ケーブル	－	
	－	ケーブル	AC-18	
	－	ケーブル	－	

第3-1表 火災防護対策を行う安全上重要な施設

ウラン脱硝建屋

安重分類	機器番号	機器名称	火災区域	火災区画
熱等の制限値を維持するための機器	3114-ZS-41-1-A	自動充てん装置　充てん定位置	BA-1	Y0101
	3114-ZS-41-2-B	自動充てん装置　充てん定位置	BA-1	Y0101
	3114-ZS-42-1-A	自動充てん装置　充てん定位置	BA-1	Y0102
	3114-ZS-42-2-B	自動充てん装置　充てん定位置	BA-1	Y0102
計測制御設備	BA-E-K107	自動充てん装置　充てん定位置に附属する機器付き盤	BA-2	W0231
	BA-E-K108	自動充てん装置　充てん定位置に附属する機器付き盤	BA-2	W0231
	BA-I-J031A	自動充てん装置　充てん定位置に附属する機器付き盤	BA-3	G0232
	BA-I-J032B	自動充てん装置　充てん定位置に附属する機器付き盤	BA-3	G0232
	3113-TY-21-8-A	脱硝塔(コーン部) 温度計	BA-3	G0232
	3113-TY-21-8-A1	脱硝塔(コーン部) 温度計	BA-3	G0232
	3113-TS-21-8-A	脱硝塔(コーン部) 温度計	BA-3	G0232
	3113-TY-22-8-A	脱硝塔(コーン部) 温度計	BA-3	G0232
	3113-TY-22-8-A1	脱硝塔(コーン部) 温度計	BA-3	G0232
	3113-TS-22-8-A	脱硝塔(コーン部) 温度計	BA-3	G0232
	3113-TY-21-9-B	脱硝塔(コーン部) 温度計	BA-3	G0232
	3113-TY-21-9-B1	脱硝塔(コーン部) 温度計	BA-3	G0232
	3113-TS-21-9-B	脱硝塔(コーン部) 温度計	BA-3	G0232
	3113-TY-22-9-B	脱硝塔(コーン部) 温度計	BA-3	G0232
	3113-TY-22-9-B1	脱硝塔(コーン部) 温度計	BA-3	G0232
	3113-TS-22-9-B	脱硝塔(コーン部) 温度計	BA-3	G0232
	3113-TE-21-8-A	脱硝塔(コーン部) 温度計	BA-4	Y0401
	3113-TE-21-9-B	脱硝塔(コーン部) 温度計	BA-4	Y0401
	3113-TE-22-8-A	脱硝塔(コーン部) 温度計	BA-5	Y0402
	3113-TE-22-9-B	脱硝塔(コーン部) 温度計	BA-5	Y0402

第3-1表 火災防護対策を行う安全上重要な施設

ウラン脱硝建屋

安重分類	機器番号	機器名称	火災区域	火災区画
計測制御設備に係る動作機器	3113-W3041	主要弁（3113-W3041,W3042,W4041,W4042）	BA-4	Y0401
	3113-W3042	主要弁（3113-W3041,W3042,W4041,W4042）	BA-4	Y0401
	3113-W4041	主要弁（3113-W3041,W3042,W4041,W4042）	BA-5	Y0402
	3113-W4042	主要弁（3113-W3041,W3042,W4041,W4042）	BA-5	Y0402

第3-1表 火災防護対策を行う安全上重要な施設

ウラン・プルトニウム混合脱硝建屋

安重分類	機器番号	機器名称	火災区域	火災区画
Pu・高レベル廃棄物の閉じ込め機能(オフガス系)	[redacted]	第2排風機	CA-5	[redacted]
		第2排風機	CA-5	
		第2排風機	CA-5	
		第1排風機	CA-25	
		第1排風機	CA-25	
Pu・高レベル廃棄物の閉じ込め機能(セル換気系)		グローブボックス・セル排風機	CA-1	
		グローブボックス・セル排風機	CA-1	
		グローブボックス・セル排風機	CA-1	
気体廃棄物の廃棄施設の換気設備(建屋排気系)		建屋排風機	CA-1	
		建屋排風機	CA-1	
熱等の制限値を維持するための機器		硝酸プルトニウム貯槽セル漏えい液受皿液位計	CA-26	
		硝酸プルトニウム貯槽セル漏えい液受皿液位計	CA-26	
計測制御設備		還元ガス受槽水素濃度計	CA-7	
		還元ガス受槽水素濃度計	CA-7	
		還元炉入口温度計	CA-11	
		還元炉入口温度計	CA-11	
		還元炉入口温度計	CA-11	
		還元炉入口温度計	CA-11	
		還元炉入口温度計	CA-11	
		還元炉入口温度計	CA-11	
		焙焼炉入口温度計	CA-12	
		焙焼炉入口温度計	CA-12	
		焙焼炉入口温度計	CA-12	
		焙焼炉入口温度計	CA-12	
		焙焼炉入口温度計	CA-12	
		焙焼炉入口温度計	CA-12	
		還元炉入口温度計	CA-13	
		還元炉入口温度計	CA-13	
		還元炉入口温度計	CA-13	
		還元炉入口温度計	CA-13	
		還元炉入口温度計	CA-13	
		焙焼炉入口温度計	CA-14	
		焙焼炉入口温度計	CA-14	
		焙焼炉入口温度計	CA-14	
		焙焼炉入口温度計	CA-14	
		焙焼炉入口温度計	CA-14	
		焙焼炉入口温度計	CA-14	
		脱硝装置内部照度計	CA-23	
		脱硝装置内部照度計	CA-23	
		脱硝装置内部照度計	CA-23	
		脱硝装置内部照度計	CA-23	

第3-1表 火災防護対策を行う安全上重要な施設

ウラン・プルトニウム混合脱硝建屋

安重分類	機器番号	機器名称	火災区域	火災区画
計測制御設備	[redacted]	混合廃ガス凝縮器入口圧力計	CA-26	[redacted]
		混合槽セル漏えい液受皿液位計	CA-26	
		混合槽セル漏えい液受皿液位計	CA-26	
		一時貯槽セル漏えい液受皿液位計	CA-26	
		混合廃ガス凝縮器入口圧力計	CA-26	
		混合槽セル漏えい液受皿液位計	CA-26	
		混合槽セル漏えい液受皿液位計	CA-26	
		一時貯槽セル漏えい液受皿液位計	CA-26	
		硝酸プルトニウム貯槽セル漏えい液受皿液位計，一時貯槽セル漏えい液受皿液位計，混合槽セル漏えい液受皿液位計，混合廃ガス凝縮器入口圧力計，脱硝装置内部照度計，漏えい液移送ポンプ，冷水移送ポンプに附属する盤	CA-27	
		硝酸プルトニウム貯槽セル漏えい液受皿液位計，一時貯槽セル漏えい液受皿液位計，混合槽セル漏えい液受皿液位計，混合廃ガス凝縮器入口圧力計，脱硝装置内部照度計，漏えい液移送ポンプ，冷水移送ポンプに附属する盤	CA-27	
		還元ガス受槽水素濃度計，還元炉入口温度計，焙焼炉入口温度計に附属する盤	CA-27	
		還元ガス受槽水素濃度計，還元炉入口温度計，焙焼炉入口温度計に附属する盤	CA-27	
		第1排風機，第2排風機，建屋排風機，グローブボックス・セル排風機に附属する盤	CA-27	
		第1排風機，第2排風機，建屋排風機，グローブボックス・セル排風機に附属する盤	CA-27	
崩壊熱除去機能		冷水移送ポンプ	CA-20	
		冷水移送ポンプ	CA-20	
		冷水移送ポンプ	CA-20	
		冷水移送ポンプ	CA-20	
計測制御設備に係る動作機器		主要弁 [redacted]	CA-11	
		主要弁	CA-11	
		主要弁	CA-13	
		主要弁	CA-13	
非常用所内電源系統		105V非常用計測交流主分電盤	CA-8	
		105V非常用計測交流電源盤	CA-8	
		110V非常用充電器盤	CA-8	
		110V非常用予備充電器盤	CA-8	
		110V非常用直流主分電盤	CA-8	
		105V非常用無停電交流主分電盤	CA-8	
		105V非常用無停電電源装置	CA-8	
		110V第2非常用蓄電池	CA-9	
		110V第2非常用蓄電池	CA-10	
		105V非常用計測交流主分電盤	CA-15	
		105V非常用計測交流電源盤	CA-15	
		110V非常用充電器盤	CA-15	

第3-1表 火災防護対策を行う安全上重要な施設

ウラン・プルトニウム混合脱硝建屋

安重分類	機器番号	機器名称	火災区域	火災区画
非常用所内電源系統	[redacted]	110V非常用直流主分電盤	CA-15	[redacted]
		105V非常用無停電交流主分電盤	CA-15	
		105V非常用無停電電源装置	CA-15	
		同期発電機に附属する盤	CA-22	
		6.9kV非常用メタクラ	CA-22	
		460V非常用コントロールセンタ	CA-22	
		460V非常用コントロールセンタ	CA-22	
		460V非常用パワーセンタ	CA-22	
		同期発電機に附属する盤	CA-24	
		6.9kV非常用メタクラ	CA-24	
		460V非常用コントロールセンタ	CA-24	
		460V非常用コントロールセンタ	CA-24	
		460V非常用パワーセンタ	CA-24	
熱等の制限値を維持するための機器，計測制御設備		粉砕粉末充てんノズル部保管容器充てん定位置	CA-2	
		粉砕粉末充てんノズル部保管容器充てん定位置	CA-2	
		リワーク粉砕粉末充てんノズル部保管容器充てん定位置	CA-2	
		リワーク粉砕粉末充てんノズル部保管容器充てん定位置	CA-2	
		粉砕粉末充てんノズル部保管容器充てん定位置	CA-3	
		粉砕粉末充てんノズル部保管容器充てん定位置	CA-3	
		リワーク粉砕粉末充てんノズル部保管容器充てん定位置	CA-3	
		リワーク粉砕粉末充てんノズル部保管容器充てん定位置	CA-3	
		粉末充てん第1秤量器重量計	CA-4	
		粉末充てん第2秤量器重量計	CA-4	
		粉末充てん第1秤量器重量計	CA-4	
		粉末充てん第2秤量器重量計	CA-4	
		混合粉末充てんノズル部粉末缶充てん定位置	CA-4	
		混合粉末充てんノズル部粉末缶充てん定位置	CA-4	
		脱硝装置脱硝物温度計	CA-23	
		脱硝装置脱硝物温度計	CA-23	
		紛体移送機秤量器重量計	CA-23	
		紛体移送機空気輸送検知計	CA-23	
		紛体移送機秤量器重量計	CA-23	
		紛体移送機空気輸送検知計	CA-23	
熱等の制限値を維持するための機器，漏えい液回収系統		漏えい液移送ポンプ	CA-6	
		漏えい液移送ポンプ	CA-6	

第3-1表 火災防護対策を行う安全上重要な施設

ウラン・プルトニウム混合脱硝建屋

安重分類	機器番号	機器名称	火災区域	火災区画
－	－	ケーブル	－	[redacted]
	－	ケーブル	CA-1	
	－	ケーブル	－	
	－	ケーブル	－	
	－	ケーブル	－	
	－	ケーブル	－	
	－	ケーブル	CA-8	
	－	ケーブル	CA-15	
	－	ケーブル	－	
	－	ケーブル	－	
	－	ケーブル	－	
	－	ケーブル	－	
	－	ケーブル	CA-22	
	－	ケーブル	CA-24	
	－	ケーブル	－	

第3-1表 火災防護対策を行う安全上重要な施設

ウラン・プルトニウム混合酸化物貯蔵建屋

安重分類	機器番号	機器名称	火災区域	火災区画
崩壊熱除去機能	[redacted]	貯蔵室排風機	CB-1	[redacted]
		貯蔵室排風機	CB-1	
		貯蔵室排風機	CB-2	
		貯蔵室排風機	CB-2	
非常用所内電源系統		同期発電機に附属する盤	CB-3	
		110V第2非常用蓄電池	CB-5	
		110V非常用充電器盤	CB-5	
		110V非常用直流主分電盤	CB-5	
		460V非常用パワーセンタ	CB-5	
		460V非常用コントロールセンタ	CB-5	
		105V非常用無停電電源装置	CB-5	
		同期発電機に附属する盤	CB-4	
		110V第2非常用蓄電池	CB-6	
		110V非常用充電器盤	CB-6	
		110V非常用予備充電器盤	CB-6	
		110V非常用直流主分電盤	CB-6	
		460V非常用パワーセンタ	CB-6	
		460V非常用コントロールセンタ	CB-6	
		105V非常用無停電電源装置	CB-6	
崩壊熱除去機能，非常用所内電源系統		貯蔵室排風機に附属する盤	CB-3	
		貯蔵室排風機に附属する盤	CB-4	
－	－	ケーブル	CB-1	
	－	ケーブル	―	
	－	ケーブル	CB-2	
	－	ケーブル	―	
	－	ケーブル	―	
	－	ケーブル	―	
	－	ケーブル	―	
	－	ケーブル	CB-3	
	－	ケーブル	CB-4	
	－	ケーブル	―	
	－	ケーブル	CB-5	
	－	ケーブル	CB-6	
	－	ケーブル	―	

第3-1表 火災防護対策を行う安全上重要な施設

制御建屋

安重分類	機器番号	機器名称	火災区域	火災区画
制御建屋中央制御室換気設備	2114-C32	主配管(制御室換気系)に附属する機器	－	W0119
	2114-C31	主配管(制御室換気系)に附属する機器	－	W0125
	2115-K015	中央制御室送風機	AG-7	W0201
	2115-K016	中央制御室送風機	AG-7	W0201
	2115-K021	中央制御室排風機	AG-10	W0506
	2115-K022	中央制御室排風機	AG-10	W0506
計測制御設備	AG-E-J100A	同期発電機に附属する盤	AG-8	W0206
	AG-E-J110B	同期発電機に附属する盤	AG-8	W0206
	AG-I-J120A	中央制御室送風機，中央制御室排風機に附属する盤	AG-8	W0206
	AG-I-J130B	中央制御室送風機，中央制御室排風機に附属する盤	AG-8	W0206
	AG-I-F201A	安全系監視制御盤	AG-9	W0302
	AG-I-F202B	安全系監視制御盤	AG-9	W0302
	AG-I-F207A	安全系監視制御盤	AG-9	W0302
	AG-I-F208B	安全系監視制御盤	AG-9	W0302
	AG-I-F291A	安全系監視制御盤	AG-9	W0302
	AG-I-F292B	安全系監視制御盤	AG-9	W0302
	AG-E-F293A	非常用所内電源盤	AG-9	W0302
	AG-E-F294B	非常用所内電源盤	AG-9	W0302
	AG-I-F203A	安全系監視制御盤	AG-9	W0302
	AG-I-F204B	安全系監視制御盤	AG-9	W0302
	AG-I-F205A	安全系監視制御盤	AG-9	W0302
	AG-I-F206B	安全系監視制御盤	AG-9	W0302
	AG-I-F211A	安全系監視制御盤	AG-9	W0302
	AG-I-F212B	安全系監視制御盤	AG-9	W0302
	AG-I-F213A	安全系監視制御盤	AG-9	W0302
	AG-I-F214B	安全系監視制御盤	AG-9	W0302
主排気筒ガスモニタ	AG-R-F001	放射線監視盤	AG-9	W0305
非常用所内電源系統	AG-BAT-A1	110V第2非常用蓄電池	AG-1	W0102
	AG-BAT-A2	220V第2非常用蓄電池	AG-1	W0102
	AG-CHG-A	110V非常用充電器盤	AG-2	W0103
	AG-CHG-E	110V非常用予備充電器盤	AG-2	W0103
	AG-DCD-A	110V非常用直流主分電盤	AG-2	W0103
	AG-UPS-A	105V非常用無停電電源装置	AG-2	W0103
	AG-UPD-A	105V非常用無停電交流主分電盤	AG-2	W0103
	AG-BAT-B1	110V第2非常用蓄電池	AG-3	W0106
	AG-BAT-B2	220V第2非常用蓄電池	AG-3	W0106

第3-1表 火災防護対策を行う安全上重要な施設

制御建屋

安重分類	機器番号	機器名称	火災区域	火災区画
非常用所内電源系統	AG-CHG-B	110V非常用充電器盤	AG-4	WO107
	AG-DCD-B	110V非常用直流主分電盤	AG-4	WO107
	AG-UPS-B	105V非常用無停電電源装置	AG-4	WO107
	AG-UPD-B	105V非常用無停電交流主分電盤	AG-4	WO107
	AG-M/C-A	6.9kV非常用メタクラ	AG-5	WO113
	AG-P/C-A	460V非常用パワーセンタ	AG-5	WO113
	AG-MCC-A1	460V非常用コントロールセンタ	AG-5	WO113
	AG-MCC-A2	460V非常用コントロールセンタ	AG-5	WO113
	AG-ACS-A	105V非常用計測交流電源盤	AG-5	WO113
	AG-ACD-A	105V非常用計測交流主分電盤	AG-5	WO113
	AG-M/C-B	6.9kV非常用メタクラ	AG-6	WO115
	AG-P/C-B	460V非常用パワーセンタ	AG-6	WO115
	AG-MCC-B1	460V非常用コントロールセンタ	AG-6	WO115
	AG-MCC-B2	460V非常用コントロールセンタ	AG-6	WO115
	AG-ACS-B	105V非常用計測交流電源盤	AG-6	WO115
	AG-ACD-B	105V非常用計測交流主分電盤	AG-6	WO115
—	—	ケーブル	AG-1	WO102
	—	ケーブル	AG-2	WO103
	—	ケーブル	AG-3	WO106
	—	ケーブル	AG-4	WO107
	—	ケーブル	AG-5	WO113
	—	ケーブル	AG-6	WO115
	—	ケーブル	—	WO117
	—	ケーブル	—	WO119
	—	ケーブル	—	WO122
	—	ケーブル	—	WO125
	—	ケーブル	AG-7	WO201
	—	ケーブル	—	WO202
	—	ケーブル	—	WO203
	—	ケーブル	—	WO207
	—	ケーブル	—	WO209
	—	ケーブル	—	WO212
	—	ケーブル	—	WO215

第3-1表 火災防護対策を行う安全上重要な施設

高レベル廃液ガラス固化建屋

安重分類	機器番号	機器名称	火災区域	火災区画
高レベル廃棄物内蔵機器	[redacted]	主配管（溶液保持系,廃ガス処理系）に附属する弁	KA-1	[redacted]
		主配管（溶液保持系,廃ガス処理系）に附属する弁	KA-1	
Pu・高レベル廃棄物の閉じ込め機能(オフガス系)		主配管（溶液保持系,廃ガス処理系）に附属する弁	KA-1	
		主配管（溶液保持系,廃ガス処理系）に附属する弁	KA-1	
		第1排風機	KA-2	
		第1排風機に附属する機器付き盤	KA-27	
		第2排風機	KA-2	
		第2排風機に附属する機器付き盤	KA-27	
		第1排風機	KA-3	
		第1排風機に附属する機器付き盤	KA-29	
		第2排風機	KA-3	
		第2排風機に附属する機器付き盤	KA-29	
		主配管（溶液保持系,廃ガス処理系）に附属する弁	KA-5	
		主配管（溶液保持系,廃ガス処理系）に附属する弁	KA-5	
		排風機	KA-22	
		排風機	KA-22	
		排風機	KA-23	
		排風機	KA-23	
Pu・高レベル廃棄物の閉じ込め機能(セル換気系)		主配管（溶液保持系,建屋換気系）に附属する弁	－	
		主配管（溶液保持系,建屋換気系）に附属する弁	－	
		主配管（溶液保持系,建屋換気系）に附属する弁	－	
		主配管（溶液保持系,建屋換気系）に附属する弁	－	
		固化セル換気系排風機	KA-2	
		固化セル換気系排風機に附属する機器付き盤	KA-27	
		固化セル換気系排風機	KA-3	
		固化セル換気系排風機に附属する機器付き盤	KA-29	
		主配管（溶液保持系,建屋換気系）に附属する弁	KA-5	
		主配管（溶液保持系,建屋換気系）に附属する弁	KA-5	
		セル排風機	KA-17	
		セル排風機	KA-17	
		主要ダクト（溶液保持系,建屋換気系）に附属する弁	KA-17	
		主要ダクト（溶液保持系,建屋換気系）に附属する弁	KA-17	
気体廃棄物の廃棄施設の換気設備(建屋排気系)		建屋排風機	KA-21	
		建屋排風機	KA-21	
		主配管（溶液保持系,建屋換気系）に附属する弁	KA-21	
		主配管（溶液保持系,建屋換気系）に附属する弁	KA-21	
非常用所内電源系統		460V非常用パワーセンタ	KA-27	
		460V非常用コントロールセンタ	KA-27	
		460V非常用コントロールセンタ	KA-27	

第3-1表 火災防護対策を行う安全上重要な施設

高レベル廃液ガラス固化建屋

安重分類	機器番号	機器名称	火災区域	火災区画
非常用所内電源系統	[redacted]	同期発電機に附属する盤	KA-27	[redacted]
		105V非常用無停電電源装置	KA-27	
		105V非常用無停電交流主分電盤	KA-27	
		110V非常用充電器盤	KA-27	
		110V非常用予備充電器盤	KA-27	
		110V非常用直流主分電盤	KA-27	
		105V非常用計測交流電源盤	KA-27	
		105V非常用計測交流主分電盤	KA-27	
		110V第2非常用蓄電池	KA-28	
		460V非常用パワーセンタ	KA-29	
		460V非常用コントロールセンタ	KA-29	
		460V非常用コントロールセンタ	KA-29	
		同期発電機に附属する盤	KA-29	
		105V非常用無停電電源装置	KA-29	
		105V非常用無停電交流主分電盤	KA-29	
		110V非常用充電器盤	KA-29	
		110V非常用直流主分電盤	KA-29	
		105V非常用計測交流電源盤	KA-29	
		105V非常用計測交流主分電盤	KA-29	
		110V第2非常用蓄電池	KA-30	
安全保護回路		固化セル圧力計	KA-8	
		固化セル圧力計	KA-8	
		固化セル圧力計	KA-8	
		固化セル圧力計	KA-8	
計測制御設備		固化セル温度計	KA-1	
		固化セル温度計	KA-1	
		固化セル温度計	KA-1	
		固化セル温度計	KA-1	
		固化セル温度計	KA-1	
		固化セル温度計	KA-1	
		固化セル温度計	KA-1	
		固化セル温度計	KA-1	

第3-1表 火災防護対策を行う安全上重要な施設

高レベル廃液ガラス固化建屋

安重分類	機器番号	機器名称	火災区域	火災区画
計測制御設備	[redacted]	固化セル温度計	KA-1	[redacted]
		固化セル温度計	KA-1	
		高レベル廃液混合槽第1セル漏えい液受皿液位計	KA-6	
		高レベル廃液混合槽第1セル漏えい液受皿液位計	KA-6	
		高レベル廃液混合槽第2セル漏えい液受皿液位計	KA-6	
		高レベル廃液混合槽第2セル漏えい液受皿液位計	KA-6	
		高レベル濃縮廃液貯槽第2セル漏えい液受皿液位計	KA-18	
		不溶解残渣廃液一時貯槽セル漏えい液受皿1液位計	KA-18	
		不溶解残渣廃液貯槽第1セル漏えい液受皿液位計	KA-18	
		不溶解残渣廃液貯槽第2セル漏えい液受皿液位計	KA-18	
		高レベル廃液共用貯槽セル漏えい液受皿液位計	KA-18	
		高レベル濃縮廃液廃ガス処理系廃ガス洗浄塔入口圧力計	KA-19	
		高レベル濃縮廃液廃ガス処理系廃ガス洗浄塔入口圧力計	KA-19	
		不溶解残渣廃液廃ガス処理系廃ガス洗浄塔入口圧力計	KA-19	
		不溶解残渣廃液廃ガス処理系廃ガス洗浄塔入口圧力計	KA-19	
		高レベル濃縮廃液貯槽第1セル漏えい液受皿液位計	KA-19	
		高レベル濃縮廃液貯槽第2セル漏えい液受皿液位計	KA-19	
		高レベル濃縮廃液一時貯槽セル漏えい液受皿液位計	KA-19	
		高レベル濃縮廃液貯槽第1セル漏えい液受皿液位計	KA-19	
		高レベル濃縮廃液一時貯槽セル漏えい液受皿液位計	KA-19	
		不溶解残渣廃液一時貯槽セル漏えい液受皿1液位計	KA-19	
		不溶解残渣廃液貯槽第1セル漏えい液受皿液位計	KA-19	
		不溶解残渣廃液貯槽第2セル漏えい液受皿液位計	KA-19	
		高レベル廃液共用貯槽セル漏えい液受皿液位計	KA-19	
		固化セル漏えい液受皿液位計	KA-19	
		固化セル漏えい液受皿液位計	KA-19	
		主要弁 [redacted]	KA-7	
		主要弁	KA-7	
		主要弁	KA-7	
		主要弁	KA-7	
		ガラス溶融炉炉内気相圧力計	KA-7	
		ガラス溶融炉炉内気相圧力計	KA-7	

第3-1表 火災防護対策を行う安全上重要な施設

高レベル廃液ガラス固化建屋

安重分類	機器番号	機器名称	火災区域	火災区画
計測制御設備	[redacted]	ガラス溶融炉炉内気相圧力計	KA-7	[redacted]
		ガラス溶融炉炉内気相圧力計	KA-7	
		結合装置内圧力計	KA-7	
		結合装置内圧力計	KA-7	
		結合装置内圧力計	KA-7	
		結合装置内圧力計	KA-7	
		流下ノズル冷却用空気槽圧力計	KA-7	
		流下ノズル冷却用空気槽圧力計	KA-7	
		流下ノズル冷却用空気槽圧力計	KA-7	
		流下ノズル冷却用空気槽圧力計	KA-7	
		固化セル温度計,純水中間貯槽水位計に附属する盤	KA-20	
		固化セル温度計,高レベル濃縮廃液貯槽第1セル漏えい液受皿液位計,高レベル濃縮廃液貯槽第2セル漏えい液受皿液位計,高レベル濃縮廃液一時貯槽セル漏えい液受皿液位計,不溶解残渣廃液一時貯槽セル漏えい液受皿1液位計,不溶解残渣廃液貯槽第1セル漏えい液受皿液位計,不溶解残渣廃液貯槽第2セル漏えい液受皿液位計,高レベル廃液共用貯槽セル漏えい液受皿液位計,高レベル廃液混合槽第1セル漏えい液受皿液位計,高レベル廃液混合槽第2セル漏えい液受皿液位計,流下ノズル冷却用空気槽圧力計,固化セル圧力計 ＊ガラス溶融炉ガラス固化体質量計,安全冷水膨張槽水位計に附属する盤	KA-20	
		固化セル温度計,高レベル濃縮廃液貯槽第1セル漏えい液受皿液位計,高レベル濃縮廃液貯槽第2セル漏えい液受皿液位計,高レベル濃縮廃液一時貯槽セル漏えい液受皿液位計,不溶解残渣廃液一時貯槽セル漏えい液受皿1液位計,不溶解残渣廃液貯槽第1セル漏えい液受皿液位計,不溶解残渣廃液貯槽第2セル漏えい液受皿液位計,高レベル廃液共用貯槽セル漏えい液受皿液位計,高レベル廃液混合槽第1セル漏えい液受皿液位計,高レベル廃液混合槽第2セル漏えい液受皿液位計,流下ノズル冷却用空気槽圧力計,固化セル圧力計 ＊ガラス溶融炉ガラス固化体質量計,安全冷水膨張槽水位計に附属する盤	KA-20	
		固化セル温度計,高レベル濃縮廃液貯槽第1セル漏えい液受皿液位計,高レベル濃縮廃液貯槽第2セル漏えい液受皿液位計,高レベル濃縮廃液一時貯槽セル漏えい液受皿液位計,不溶解残渣廃液一時貯槽セル漏えい液受皿1液位計,不溶解残渣廃液貯槽第1セル漏えい液受皿液位計,不溶解残渣廃液貯槽第2セル漏えい液受皿液位計,高レベル廃液共用貯槽セル漏えい液受皿液位計,高レベル廃液混合槽第1セル漏えい液受皿液位計,高レベル廃液混合槽第2セル漏えい液受皿液位計,流下ノズル冷却用空気槽圧力計,固化セル圧力計 ＊ガラス溶融炉ガラス固化体質量計,安全冷水膨張槽水位計に附属する盤	KA-20	
		安全冷水膨張槽水位計	KA-24	
		安全冷水膨張槽水位計	KA-24	
		安全冷水膨張槽水位計	KA-25	
		安全冷水膨張槽水位計	KA-25	
		固化セル温度計,純水中間貯槽水位計に附属する盤	KA-26	

第3-1表 火災防護対策を行う安全上重要な施設

高レベル廃液ガラス固化建屋

安重分類	機器番号	機器名称	火災区域	火災区画
計測制御設備	[redacted]	固化セル温度計,高レベル濃縮廃液貯槽第1セル漏えい液受皿液位計,高レベル濃縮廃液貯槽第2セル漏えい液受皿液位計,高レベル濃縮廃液一時貯槽セル漏えい液受皿液位計,不溶解残渣廃液一時貯槽セル漏えい液受皿1液位計,不溶解残渣廃液貯槽第1セル漏えい液受皿液位計,不溶解残渣廃液貯槽第2セル漏えい液受皿液位計,高レベル廃液共用貯槽セル漏えい液受皿液位計,高レベル廃液混合槽第1セル漏えい液受皿液位計,高レベル廃液混合槽第2セル漏えい液受皿液位計,流下ノズル冷却用空気槽圧力計,固化セル圧力計,ガラス溶融炉ガラス固化体質量計,安全冷水膨張槽水位計に附属する盤	KA-26	[redacted]
		固化セル温度計,高レベル濃縮廃液貯槽第1セル漏えい液受皿液位計,高レベル濃縮廃液貯槽第2セル漏えい液受皿液位計,高レベル濃縮廃液一時貯槽セル漏えい液受皿液位計,不溶解残渣廃液一時貯槽セル漏えい液受皿1液位計,不溶解残渣廃液貯槽第1セル漏えい液受皿液位計,不溶解残渣廃液貯槽第2セル漏えい液受皿液位計,高レベル廃液共用貯槽セル漏えい液受皿液位計,高レベル廃液混合槽第1セル漏えい液受皿液位計,高レベル廃液混合槽第2セル漏えい液受皿液位計,流下ノズル冷却用空気槽圧力計,固化セル圧力計,ガラス溶融炉ガラス固化体質量計,安全冷水膨張槽水位計に附属する盤	KA-26	
		固化セル温度計,高レベル濃縮廃液貯槽第1セル漏えい液受皿液位計,高レベル濃縮廃液貯槽第2セル漏えい液受皿液位計,高レベル濃縮廃液一時貯槽セル漏えい液受皿液位計,不溶解残渣廃液一時貯槽セル漏えい液受皿1液位計,不溶解残渣廃液貯槽第1セル漏えい液受皿液位計,不溶解残渣廃液貯槽第2セル漏えい液受皿液位計,高レベル廃液共用貯槽セル漏えい液受皿液位計,高レベル廃液混合槽第1セル漏えい液受皿液位計,高レベル廃液混合槽第2セル漏えい液受皿液位計,流下ノズル冷却用空気槽圧力計,固化セル圧力計,ガラス溶融炉ガラス固化体質量計,安全冷水膨張槽水位計に附属する盤	KA-26	
		純水中間貯槽水位計	KA-31	
		純水中間貯槽水位計	KA-31	
計測制御設備，安全保護回路		ガラス溶融炉ガラス固化体質量計	KA-1	
		ガラス溶融炉ガラス固化体質量計	KA-1	
		ガラス溶融炉ガラス固化体質量計	KA-1	
		ガラス溶融炉ガラス固化体質量計	KA-1	
		ガラス溶融炉ガラス固化体質量計	KA-1	
		ガラス溶融炉ガラス固化体質量計	KA-1	
		ガラス溶融炉ガラス固化体質量計	KA-1	
		ガラス溶融炉ガラス固化体質量計	KA-1	
		ガラス溶融炉ガラス固化体質量計	KA-1	
		ガラス溶融炉ガラス固化体質量計	KA-1	
		ガラス溶融炉ガラス固化体質量計	KA-1	
		ガラス溶融炉ガラス固化体質量計	KA-1	
		ガラス溶融炉ガラス固化体質量計	KA-1	
		ガラス溶融炉ガラス固化体質量計	KA-1	
		ガラス溶融炉ガラス固化体質量計	KA-1	
		ガラス溶融炉ガラス固化体質量計	KA-1	

第3-1表 火災防護対策を行う安全上重要な施設

高レベル廃液ガラス固化建屋

安重分類	機器番号	機器名称	火災区域	火災区画
計測制御設備，安全保護回路	[redacted]	ガラス溶融炉ガラス固化体質量計	KA-1	[redacted]
		ガラス溶融炉ガラス固化体質量計に附属する盤	KA-4	
		ガラス溶融炉ガラス固化体質量計に附属する盤	KA-5	
		固化セル温度計，高レベル濃縮廃液貯槽第1セル漏えい液受皿液位計，高レベル濃縮廃液貯槽第2セル漏えい液受皿液位計，高レベル濃縮廃液一時貯槽セル漏えい液受皿液位計，不溶解残渣廃液一時貯槽セル漏えい液受皿1液位計，不溶解残渣廃液貯槽第1セル漏えい液受皿液位計，不溶解残渣廃液貯槽第2セル漏えい液受皿液位計，高レベル廃液共用貯槽セル漏えい液受皿液位計，結合装置内圧力計，固化セル漏えい液受皿液位計，高レベル廃液混合槽第1セル漏えい液受皿液位計，高レベル廃液混合槽第2セル漏えい液受皿液位計，流下ノズル冷却用空気槽圧力計，固化セル圧力計，ガラス溶融炉ガラス固化体質量計，高レベル濃縮廃液廃ガス処理系廃ガス洗浄塔入口圧力計，不溶解残渣廃液廃ガス処理系廃ガス洗浄塔入口圧力計，ガラス溶融炉炉内気相圧力計，純水中間貯槽水位計，安全冷水膨張槽水位計に附属する盤	KA-20	
		固化セル温度計，高レベル濃縮廃液貯槽第1セル漏えい液受皿液位計，高レベル濃縮廃液貯槽第2セル漏えい液受皿液位計，高レベル濃縮廃液一時貯槽セル漏えい液受皿液位計，不溶解残渣廃液一時貯槽セル漏えい液受皿1液位計，不溶解残渣廃液貯槽第1セル漏えい液受皿液位計，不溶解残渣廃液貯槽第2セル漏えい液受皿液位計，高レベル廃液共用貯槽セル漏えい液受皿液位計，結合装置内圧力計，固化セル漏えい液受皿液位計，高レベル廃液混合槽第1セル漏えい液受皿液位計，高レベル廃液混合槽第2セル漏えい液受皿液位計，流下ノズル冷却用空気槽圧力計，固化セル圧力計，ガラス溶融炉ガラス固化体質量計，高レベル濃縮廃液廃ガス処理系廃ガス洗浄塔入口圧力計，不溶解残渣廃液廃ガス処理系廃ガス洗浄塔入口圧力計，ガラス溶融炉炉内気相圧力計，純水中間貯槽水位計，安全冷水膨張槽水位計に附属する盤	KA-20	
		固化セル温度計，高レベル濃縮廃液貯槽第1セル漏えい液受皿液位計，高レベル濃縮廃液貯槽第2セル漏えい液受皿液位計，高レベル濃縮廃液一時貯槽セル漏えい液受皿液位計，不溶解残渣廃液一時貯槽セル漏えい液受皿1液位計，不溶解残渣廃液貯槽第1セル漏えい液受皿液位計，不溶解残渣廃液貯槽第2セル漏えい液受皿液位計，高レベル廃液共用貯槽セル漏えい液受皿液位計，結合装置内圧力計，固化セル漏えい液受皿液位計，高レベル廃液混合槽第1セル漏えい液受皿液位計，高レベル廃液混合槽第2セル漏えい液受皿液位計，流下ノズル冷却用空気槽圧力計，固化セル圧力計，ガラス溶融炉ガラス固化体質量計，高レベル濃縮廃液廃ガス処理系廃ガス洗浄塔入口圧力計，不溶解残渣廃液廃ガス処理系廃ガス洗浄塔入口圧力計，ガラス溶融炉炉内気相圧力計，純水中間貯槽水位計，安全冷水膨張槽水位計に附属する盤	KA-20	

第3-1表 火災防護対策を行う安全上重要な施設

高レベル廃液ガラス固化建屋

安重分類	機器番号	機器名称	火災区域	火災区画
計測制御設備，安全保護回路	[redacted]	固化セル温度計，高レベル濃縮廃液貯槽第1セル漏えい液受皿液位計，高レベル濃縮廃液貯槽第2セル漏えい液受皿液位計，高レベル濃縮廃液一時貯槽セル漏えい液受皿液位計，不溶解残渣廃液一時貯槽セル漏えい液受皿1液位計，不溶解残渣廃液貯槽第1セル漏えい液受皿液位計，不溶解残渣廃液貯槽第2セル漏えい液受皿液位計，高レベル廃液共用貯槽セル漏えい液受皿液位計，結合装置内圧力計，固化セル漏えい液受皿液位計，高レベル廃液混合槽第1セル漏えい液受皿液位計，高レベル廃液混合槽第2セル漏えい液受皿液位計，流下ノズル冷却用空気槽圧力計，固化セル圧力計，ガラス溶融炉ガラス固化体質量計，高レベル濃縮廃液廃ガス処理系廃ガス洗浄塔入口圧力計，不溶解残渣廃液廃ガス処理系廃ガス洗浄塔入口圧力計，ガラス溶融炉炉内気相圧力計，純水中間貯槽水位計，安全冷水膨張槽水位計に附属する盤	KA-20	[redacted]
		固化セル温度計，高レベル濃縮廃液貯槽第1セル漏えい液受皿液位計，高レベル濃縮廃液貯槽第2セル漏えい液受皿液位計，高レベル濃縮廃液一時貯槽セル漏えい液受皿液位計，不溶解残渣廃液一時貯槽セル漏えい液受皿1液位計，不溶解残渣廃液貯槽第1セル漏えい液受皿液位計，不溶解残渣廃液貯槽第2セル漏えい液受皿液位計，高レベル廃液共用貯槽セル漏えい液受皿液位計，結合装置内圧力計，固化セル漏えい液受皿液位計，高レベル廃液混合槽第1セル漏えい液受皿液位計，高レベル廃液混合槽第2セル漏えい液受皿液位計，流下ノズル冷却用空気槽圧力計，固化セル圧力計，ガラス溶融炉ガラス固化体質量計，高レベル濃縮廃液廃ガス処理系廃ガス洗浄塔入口圧力計，不溶解残渣廃液廃ガス処理系廃ガス洗浄塔入口圧力計，ガラス溶融炉炉内気相圧力計，純水中間貯槽水位計，安全冷水膨張槽水位計に附属する盤	KA-20	
		固化セル温度計，高レベル濃縮廃液貯槽第1セル漏えい液受皿液位計，高レベル濃縮廃液貯槽第2セル漏えい液受皿液位計，高レベル濃縮廃液一時貯槽セル漏えい液受皿液位計，不溶解残渣廃液一時貯槽セル漏えい液受皿1液位計，不溶解残渣廃液貯槽第1セル漏えい液受皿液位計，不溶解残渣廃液貯槽第2セル漏えい液受皿液位計，高レベル廃液共用貯槽セル漏えい液受皿液位計，結合装置内圧力計，固化セル漏えい液受皿液位計，高レベル廃液混合槽第1セル漏えい液受皿液位計，高レベル廃液混合槽第2セル漏えい液受皿液位計，流下ノズル冷却用空気槽圧力計，固化セル圧力計，ガラス溶融炉ガラス固化体質量計，高レベル濃縮廃液廃ガス処理系廃ガス洗浄塔入口圧力計，不溶解残渣廃液廃ガス処理系廃ガス洗浄塔入口圧力計，ガラス溶融炉炉内気相圧力計，純水中間貯槽水位計，安全冷水膨張槽水位計に附属する盤	KA-20	
		固化セル温度計，高レベル濃縮廃液貯槽第1セル漏えい液受皿液位計，高レベル濃縮廃液貯槽第2セル漏えい液受皿液位計，高レベル濃縮廃液一時貯槽セル漏えい液受皿液位計，不溶解残渣廃液一時貯槽セル漏えい液受皿1液位計，不溶解残渣廃液貯槽第1セル漏えい液受皿液位計，不溶解残渣廃液貯槽第2セル漏えい液受皿液位計，高レベル廃液共用貯槽セル漏えい液受皿液位計，結合装置内圧力計，固化セル漏えい液受皿液位計，高レベル廃液混合槽第1セル漏えい液受皿液位計，高レベル廃液混合槽第2セル漏えい液受皿液位計，流下ノズル冷却用空気槽圧力計，固化セル圧力計，ガラス溶融炉ガラス固化体質量計，高レベル濃縮廃液廃ガス処理系廃ガス洗浄塔入口圧力計，不溶解残渣廃液廃ガス処理系廃ガス洗浄塔入口圧力計，ガラス溶融炉炉内気相圧力計，純水中間貯槽水位計，安全冷水膨張槽水位計に附属する盤	KA-20	

第3-1表 火災防護対策を行う安全上重要な施設

高レベル廃液ガラス固化建屋

安重分類	機器番号	機器名称	火災区域	火災区画
計測制御設備，安全保護回路	[redacted]	固化セル温度計,高レベル濃縮廃液貯槽第1セル漏えい液受皿液位計,高レベル濃縮廃液貯槽第2セル漏えい液受皿液位計,高レベル濃縮廃液一時貯槽セル漏えい液受皿液位計,不溶解残渣廃液一時貯槽セル漏えい液受皿1液位計,不溶解残渣廃液貯槽第1セル漏えい液受皿液位計,不溶解残渣廃液貯槽第2セル漏えい液受皿液位計,高レベル廃液共用貯槽セル漏えい液受皿液位計,結合装置内圧力計,固化セル漏えい液受皿液位計,高レベル廃液混合槽第1セル漏えい液受皿液位計,高レベル廃液混合槽第2セル漏えい液受皿液位計,流下ノズル冷却用空気槽圧力計,固化セル圧力計,ガラス溶融炉ガラス固化体質量計,高レベル濃縮廃液廃ガス処理系廃ガス洗浄塔入口圧力計,不溶解残渣廃液廃ガス処理系廃ガス洗浄塔入口圧力計,ガラス溶融炉炉内気相圧力計,純水中間貯槽水位計,安全冷水膨張槽水位計に附属する盤	KA-20	[redacted]
		固化セル温度計,高レベル濃縮廃液貯槽第1セル漏えい液受皿液位計,高レベル濃縮廃液貯槽第2セル漏えい液受皿液位計,高レベル濃縮廃液一時貯槽セル漏えい液受皿液位計,不溶解残渣廃液一時貯槽セル漏えい液受皿1液位計,不溶解残渣廃液貯槽第1セル漏えい液受皿液位計,不溶解残渣廃液貯槽第2セル漏えい液受皿液位計,高レベル廃液共用貯槽セル漏えい液受皿液位計,結合装置内圧力計,固化セル漏えい液受皿液位計,高レベル廃液混合槽第1セル漏えい液受皿液位計,高レベル廃液混合槽第2セル漏えい液受皿液位計,流下ノズル冷却用空気槽圧力計,固化セル圧力計,ガラス溶融炉ガラス固化体質量計,高レベル濃縮廃液廃ガス処理系廃ガス洗浄塔入口圧力計,不溶解残渣廃液廃ガス処理系廃ガス洗浄塔入口圧力計,ガラス溶融炉炉内気相圧力計,純水中間貯槽水位計,安全冷水膨張槽水位計に附属する盤	KA-26	
		固化セル温度計,高レベル濃縮廃液貯槽第1セル漏えい液受皿液位計,高レベル濃縮廃液貯槽第2セル漏えい液受皿液位計,高レベル濃縮廃液一時貯槽セル漏えい液受皿液位計,不溶解残渣廃液一時貯槽セル漏えい液受皿1液位計,不溶解残渣廃液貯槽第1セル漏えい液受皿液位計,不溶解残渣廃液貯槽第2セル漏えい液受皿液位計,高レベル廃液共用貯槽セル漏えい液受皿液位計,結合装置内圧力計,固化セル漏えい液受皿液位計,高レベル廃液混合槽第1セル漏えい液受皿液位計,高レベル廃液混合槽第2セル漏えい液受皿液位計,流下ノズル冷却用空気槽圧力計,固化セル圧力計,ガラス溶融炉ガラス固化体質量計,高レベル濃縮廃液廃ガス処理系廃ガス洗浄塔入口圧力計,不溶解残渣廃液廃ガス処理系廃ガス洗浄塔入口圧力計,ガラス溶融炉炉内気相圧力計,純水中間貯槽水位計,安全冷水膨張槽水位計に附属する盤	KA-26	
		固化セル温度計,高レベル濃縮廃液貯槽第1セル漏えい液受皿液位計,高レベル濃縮廃液貯槽第2セル漏えい液受皿液位計,高レベル濃縮廃液一時貯槽セル漏えい液受皿液位計,不溶解残渣廃液一時貯槽セル漏えい液受皿1液位計,不溶解残渣廃液貯槽第1セル漏えい液受皿液位計,不溶解残渣廃液貯槽第2セル漏えい液受皿液位計,高レベル廃液共用貯槽セル漏えい液受皿液位計,結合装置内圧力計,固化セル漏えい液受皿液位計,高レベル廃液混合槽第1セル漏えい液受皿液位計,高レベル廃液混合槽第2セル漏えい液受皿液位計,流下ノズル冷却用空気槽圧力計,固化セル圧力計,ガラス溶融炉ガラス固化体質量計,高レベル濃縮廃液廃ガス処理系廃ガス洗浄塔入口圧力計,不溶解残渣廃液廃ガス処理系廃ガス洗浄塔入口圧力計,ガラス溶融炉炉内気相圧力計,純水中間貯槽水位計,安全冷水膨張槽水位計に附属する盤	KA-26	

第3-1表 火災防護対策を行う安全上重要な施設

高レベル廃液ガラス固化建屋

安重分類	機器番号	機器名称	火災区域	火災区画
計測制御設備，安全保護回路	[redacted]	固化セル温度計,高レベル濃縮廃液貯槽第1セル漏えい液受皿液位計,高レベル濃縮廃液貯槽第2セル漏えい液受皿液位計,高レベル濃縮廃液一時貯槽セル漏えい液受皿液位計,不溶解残渣廃液一時貯槽セル漏えい液受皿1液位計,不溶解残渣廃液貯槽第1セル漏えい液受皿液位計,不溶解残渣廃液貯槽第2セル漏えい液受皿液位計,高レベル廃液共用貯槽セル漏えい液受皿液位計,結合装置内圧力計,固化セル漏えい液受皿液位計,高レベル廃液混合槽第1セル漏えい液受皿液位計,高レベル廃液混合槽第2セル漏えい液受皿液位計,流下ノズル冷却用空気槽圧力計,固化セル圧力計,ガラス溶融炉ガラス固化体質量計,高レベル濃縮廃液廃ガス処理系廃ガス洗浄塔入口圧力計,不溶解残渣廃液廃ガス処理系廃ガス洗浄塔入口圧力計,ガラス溶融炉炉内気相圧力計,純水中間貯槽水位計,安全冷水膨張槽水位計に附属する盤	KA-26	[redacted]
		固化セル温度計,高レベル濃縮廃液貯槽第1セル漏えい液受皿液位計,高レベル濃縮廃液貯槽第2セル漏えい液受皿液位計,高レベル濃縮廃液一時貯槽セル漏えい液受皿液位計,不溶解残渣廃液一時貯槽セル漏えい液受皿1液位計,不溶解残渣廃液貯槽第1セル漏えい液受皿液位計,不溶解残渣廃液貯槽第2セル漏えい液受皿液位計,高レベル廃液共用貯槽セル漏えい液受皿液位計,結合装置内圧力計,固化セル漏えい液受皿液位計,高レベル廃液混合槽第1セル漏えい液受皿液位計,高レベル廃液混合槽第2セル漏えい液受皿液位計,流下ノズル冷却用空気槽圧力計,固化セル圧力計,ガラス溶融炉ガラス固化体質量計,高レベル濃縮廃液廃ガス処理系廃ガス洗浄塔入口圧力計,不溶解残渣廃液廃ガス処理系廃ガス洗浄塔入口圧力計,ガラス溶融炉炉内気相圧力計,純水中間貯槽水位計,安全冷水膨張槽水位計に附属する盤	KA-26	
		固化セル温度計,高レベル濃縮廃液貯槽第1セル漏えい液受皿液位計,高レベル濃縮廃液貯槽第2セル漏えい液受皿液位計,高レベル濃縮廃液一時貯槽セル漏えい液受皿液位計,不溶解残渣廃液一時貯槽セル漏えい液受皿1液位計,不溶解残渣廃液貯槽第1セル漏えい液受皿液位計,不溶解残渣廃液貯槽第2セル漏えい液受皿液位計,高レベル廃液共用貯槽セル漏えい液受皿液位計,結合装置内圧力計,固化セル漏えい液受皿液位計,高レベル廃液混合槽第1セル漏えい液受皿液位計,高レベル廃液混合槽第2セル漏えい液受皿液位計,流下ノズル冷却用空気槽圧力計,固化セル圧力計,ガラス溶融炉ガラス固化体質量計,高レベル濃縮廃液廃ガス処理系廃ガス洗浄塔入口圧力計,不溶解残渣廃液廃ガス処理系廃ガス洗浄塔入口圧力計,ガラス溶融炉炉内気相圧力計,純水中間貯槽水位計,安全冷水膨張槽水位計に附属する盤	KA-26	
		固化セル温度計,高レベル濃縮廃液貯槽第1セル漏えい液受皿液位計,高レベル濃縮廃液貯槽第2セル漏えい液受皿液位計,高レベル濃縮廃液一時貯槽セル漏えい液受皿液位計,不溶解残渣廃液一時貯槽セル漏えい液受皿1液位計,不溶解残渣廃液貯槽第1セル漏えい液受皿液位計,不溶解残渣廃液貯槽第2セル漏えい液受皿液位計,高レベル廃液共用貯槽セル漏えい液受皿液位計,結合装置内圧力計,固化セル漏えい液受皿液位計,高レベル廃液混合槽第1セル漏えい液受皿液位計,高レベル廃液混合槽第2セル漏えい液受皿液位計,流下ノズル冷却用空気槽圧力計,固化セル圧力計,ガラス溶融炉ガラス固化体質量計,高レベル濃縮廃液廃ガス処理系廃ガス洗浄塔入口圧力計,不溶解残渣廃液廃ガス処理系廃ガス洗浄塔入口圧力計,ガラス溶融炉炉内気相圧力計,純水中間貯槽水位計,安全冷水膨張槽水位計に附属する盤	KA-26	

第3-1表 火災防護対策を行う安全上重要な施設

高レベル廃液ガラス固化建屋

安重分類	機器番号	機器名称	火災区域	火災区画
計測制御設備，安全保護回路	[redacted]	固化セル温度計,高レベル濃縮廃液貯槽第1セル漏えい液受皿液位計,高レベル濃縮廃液貯槽第2セル漏えい液受皿液位計,高レベル濃縮廃液一時貯槽セル漏えい液受皿液位計,不溶解残渣廃液一時貯槽セル漏えい液受皿1液位計,不溶解残渣廃液貯槽第1セル漏えい液受皿液位計,不溶解残渣廃液貯槽第2セル漏えい液受皿液位計,高レベル廃液共用貯槽セル漏えい液受皿液位計,結合装置内圧力計,固化セル漏えい液受皿液位計,高レベル廃液混合槽第1セル漏えい液受皿液位計,高レベル廃液混合槽第2セル漏えい液受皿液位計,流下ノズル冷却用空気槽圧力計,固化セル圧力計,ガラス溶融炉ガラス固化体質量計,高レベル濃縮廃液廃ガス処理系廃ガス洗浄塔入口圧力計,不溶解残渣廃液廃ガス処理系廃ガス洗浄塔入口圧力計,ガラス溶融炉炉内気相圧力計,純水中間貯槽水位計,安全冷水膨張槽水位計に附属する盤	KA-26	[redacted]
		結合装置内圧力計,流下ノズル冷却用空気槽圧力計,ガラス溶融炉ガラス固化体質量計に附属する盤	KA-27	
		結合装置内圧力計,流下ノズル冷却用空気槽圧力計,ガラス溶融炉ガラス固化体質量計に附属する盤	KA-29	
崩壊熱除去機能		高レベル廃液共用貯槽冷却水ポンプ	KA-9	
		高レベル廃液共用貯槽冷却水ポンプ	KA-9	
		高レベル廃液共用貯槽冷却水ポンプ	KA-10	
		高レベル廃液共用貯槽冷却水ポンプ	KA-10	
		第1,第2高レベル濃縮廃液貯槽冷却水ポンプ	KA-11	
		第1,第2高レベル濃縮廃液貯槽冷却水ポンプ	KA-11	
		第1,第2高レベル濃縮廃液貯槽冷却水ポンプ	KA-12	
		第1,第2高レベル濃縮廃液貯槽冷却水ポンプ	KA-12	
		第1,第2高レベル濃縮廃液貯槽冷却水ポンプ	KA-13	
		第1,第2高レベル濃縮廃液貯槽冷却水ポンプ	KA-13	
		第1,第2高レベル濃縮廃液貯槽冷却水ポンプ	KA-14	
		第1,第2高レベル濃縮廃液貯槽冷却水ポンプ	KA-14	
		安全冷却水ポンプ	KA-15	
		安全冷却水ポンプ	KA-15	
		安全冷却水ポンプ	KA-16	
		安全冷却水ポンプ	KA-16	
		安全冷却水ポンプ	KA-24	
		安全冷却水ポンプ	KA-24	
		主配管（サポート用冷却水系：再処理設備本体用）に附属する弁	KA-24	
		主配管（サポート用冷却水系：再処理設備本体用）に附属する弁	KA-24	

第3-1表 火災防護対策を行う安全上重要な施設

高レベル廃液ガラス固化建屋

安重分類	機器番号	機器名称	火災区域	火災区画
崩壊熱除去機能	[redacted]	主配管（サポート用冷却水系：再処理設備本体用）に附属する弁	KA-24	[redacted]
		主配管（サポート用冷却水系：再処理設備本体用）に附属する弁	KA-24	
		安全冷却水ポンプ	KA-25	
		安全冷却水ポンプ	KA-25	
		主配管（サポート用冷却水系：再処理設備本体用）に附属する弁	KA-25	
		主配管（サポート用冷却水系：再処理設備本体用）に附属する弁	KA-25	
		主配管（サポート用冷却水系：再処理設備本体用）に附属する弁	KA-25	
		主配管（サポート用冷却水系：再処理設備本体用）に附属する弁	KA-25	
		安全冷水冷凍機に附属する機器付き盤	KA-32	
		安全冷水冷凍機に附属する機器付き盤	KA-20	
		安全冷水冷凍機に附属する機器付き盤	KA-20	
		安全冷水冷凍機	KA-32	
		安全冷水冷凍機に附属する機器付き機器	KA-32	
		安全冷水冷凍機に附属する機器付き機器	KA-32	
		安全冷水冷凍機に附属する機器付き盤	KA-33	
		安全冷水冷凍機に附属する機器付き機器	KA-26	
		安全冷水冷凍機に附属する機器付き機器	KA-26	
		安全冷水冷凍機	KA-33	
		安全冷水冷凍機に附属する機器付き機器	KA-33	
		安全冷水冷凍機に附属する機器付き機器	KA-33	
漏えい液回収系統		主配管（漏えい液回収系）に附属する弁	－	
閉じ込め機能支援設備		セル内クーラ	KA-1	
		セル内クーラ	KA-1	
		セル内クーラ	KA-1	
		セル内クーラ	KA-1	
		セル内クーラ	KA-1	
		セル内クーラ	KA-1	
		セル内クーラ	KA-1	
		セル内クーラ	KA-1	

第3-1表 火災防護対策を行う安全上重要な施設

高レベル廃液ガラス固化建屋

安重分類	機器番号	機器名称	火災区域	火災区画
閉じ込め機能支援設備	[redacted]	セル内クーラ	KA-1	[redacted]
		セル内クーラ	KA-1	
		主要弁 [redacted]	KA-7	
		主要弁	KA-7	
		主要弁	KA-7	
		主要弁	KA-7	
		主要弁	KA-7	
		主要弁	KA-7	
		主要弁	KA-7	
		主要弁	KA-7	
		主要弁	KA-8	
		主要弁	KA-8	
		主要弁	KA-8	
		主要弁	KA-8	
		主配管（サポート用冷却水系：再処理設備本体用）に附属する弁	－	
		主配管（サポート用冷却水系：再処理設備本体用）に附属する弁	－	
		主配管（サポート用冷却水系：再処理設備本体用）に附属する弁	－	
		主配管（サポート用冷却水系：再処理設備本体用）に附属する弁	－	
		主配管（サポート用冷却水系：再処理設備本体用）に附属する弁	－	
		主配管（サポート用冷却水系：再処理設備本体用）に附属する弁	－	
		主配管（サポート用冷却水系：再処理設備本体用）に附属する弁	－	
		主配管（サポート用冷却水系：再処理設備本体用）に附属する弁	－	
		主配管（サポート用冷却水系：再処理設備本体用）に附属する弁	－	
		主配管（サポート用冷却水系：再処理設備本体用）に附属する弁	－	
		安全冷水ポンプ	KA-24	
		安全冷水ポンプ	KA-24	
		安全冷水ポンプ	KA-25	
		安全冷水ポンプ	KA-25	

第3-1表 火災防護対策を行う安全上重要な施設

高レベル廃液ガラス固化建屋

安重分類	機器番号	機器名称	火災区域	火災区画
－	－	ケーブル	－	[redacted]
	－	ケーブル	－	
	－	ケーブル	－	
	－	ケーブル	－	
	－	ケーブル	KA-4	
	－	ケーブル	KA-5	
	－	ケーブル	KA-6	
	－	ケーブル	－	
	－	ケーブル	－	
	－	ケーブル	－	
	－	ケーブル	KA-7	
	－	ケーブル	－	
	－	ケーブル	－	
	－	ケーブル	－	
	－	ケーブル	－	
	－	ケーブル	－	
	－	ケーブル	－	
	－	ケーブル	KA-20	
	－	ケーブル	－	
	－	ケーブル	－	
	－	ケーブル	－	
	－	ケーブル	－	
	－	ケーブル	－	
	－	ケーブル	KA-26	
	－	ケーブル	－	
	－	ケーブル	KA-27	
	－	ケーブル	KA-29	
	－	ケーブル	－	
	－	ケーブル	－	

第3-1表 火災防護対策を行う安全上重要な施設

主排気筒管理建屋

安重分類	機器番号	機器名称	火災区域	火災区画
主排気筒ガスモニタ	2562-RE-Ex101A	主排気筒ガスモニタ	AP-1	W0101
	2562-RY-Ex101A	主排気筒ガスモニタ	AP-1	W0101
	AP-R-N001A	排気サンプリング設備（主排気筒）	AP-1	W0101
	2562-RE-Ex102A	主排気筒ガスモニタ	AP-1	W0101
	2562-RY-Ex102A	主排気筒ガスモニタ	AP-1	W0101
	AP-R-N002A	排気サンプリング設備（主排気筒）	AP-1	W0101
	2562-RE-Ex103A	主排気筒ガスモニタ	AP-1	W0101
	2562-RY-Ex103A	主排気筒ガスモニタ	AP-1	W0101
	AP-R-N003A	排気サンプリング設備（主排気筒）	AP-1	W0101
	AP-R-N004A	排気サンプリング設備（主排気筒）	AP-1	W0101
	2562-RE-Ex101B	主排気筒ガスモニタ	AP-2	W0102
	2562-RY-Ex101B	主排気筒ガスモニタ	AP-2	W0102
	AP-R-N001B	排気サンプリング設備（主排気筒）	AP-2	W0102
	2562-RE-Ex102B	主排気筒ガスモニタ	AP-2	W0102
	2562-RY-Ex102B	主排気筒ガスモニタ	AP-2	W0102
	AP-R-N002B	排気サンプリング設備（主排気筒）	AP-2	W0102
	2562-RE-Ex103B	主排気筒ガスモニタ	AP-2	W0102
	2562-RY-Ex103B	主排気筒ガスモニタ	AP-2	W0102
	AP-R-N003B	排気サンプリング設備（主排気筒）	AP-2	W0102
	AP-R-N004B	排気サンプリング設備（主排気筒）	AP-2	W0102
	AP-XPD-A	主排気筒ガスモニタに附属する盤	AP-3	W0107
	AP-UPD-A	主排気筒ガスモニタに附属する盤	AP-3	W0107
	AP-R-U001A	主排気筒ガスモニタに附属する盤	AP-3	W0107
	AP-XPD-B	主排気筒ガスモニタに附属する盤	AP-4	W0108
	AP-UPD-B	主排気筒ガスモニタに附属する盤	AP-4	W0108
	AP-R-U001B	主排気筒ガスモニタに附属する盤	AP-4	W0108
－	－	ケーブル	AP-3	W0107
	－	ケーブル	AP-4	W0108

第3-1表 火災防護対策を行う安全上重要な施設

非常用電源建屋

安重分類	機器番号	機器名称	火災区域	火災区画
非常用所内電源系統	8111A-P4011	燃料油移送ポンプ	GA-1	W0101
	GA-BAT-A	110V第2非常用蓄電池	GA-2	W0103
	GA-CHG-A	110V非常用充電器盤	GA-3	W0104
	GA-DCD-A	110V非常用直流主分電盤	GA-3	W0104
	GA-CHG-E	110V非常用予備充電器盤	GA-3	W0104
	GA-E-K011A	同期発電機に附属する盤	GA-3	W0104
	GA-E-K012A	同期発電機に附属する盤	GA-3	W0104
	GA-BAT-B	110V第2非常用蓄電池	GA-4	W0105
	GA-CHG-B	110V非常用充電器盤	GA-5	W0106
	GA-DCD-B	110V非常用直流主分電盤	GA-5	W0106
	GA-E-K013B	同期発電機に附属する盤	GA-5	W0106
	GA-E-K014B	同期発電機に附属する盤	GA-5	W0106
	8111B-P4011	燃料油移送ポンプ	GA-6	W0108
	8111A-V40	燃料油貯蔵タンク	GA-7	W0109
	8111A-V41	燃料油貯蔵タンク	GA-7	W0110
	8111B-V40	燃料油貯蔵タンク	GA-8	W0111
	8111B-V41	燃料油貯蔵タンク	GA-8	W0112
	8111A-X10	ディーゼル機関	GA-1	W0201
	8111A-X11	同期発電機	GA-1	W0201
	GA-MCC-A	460V非常用コントロールセンタ	GA-3	W0203
	GA-M/C-A	6.9kV非常用メタクラ	GA-3	W0203
	GA-E-M011A	同期発電機に附属する機器付き盤	GA-3	W0203
	GA-PTR-A	非常用動力用変圧器	GA-3	W0203
	GA-MCC-B	460V非常用コントロールセンタ	GA-5	W0204
	GA-M/C-B	6.9kV非常用メタクラ	GA-5	W0204
	GA-E-M012B	同期発電機に附属する機器付き盤	GA-5	W0204
	GA-PTR-B	非常用動力用変圧器	GA-5	W0204
	8111B-X10	ディーゼル機関	GA-6	W0205
	8111B-X11	同期発電機	GA-6	W0205
	8111A-V42	燃料油サービスタンク	－	W0301

第3-1表 火災防護対策を行う安全上重要な施設

非常用電源建屋

安重分類	機器番号	機器名称	火災区域	火災区画
非常用所内電源系統	8111B-V42	燃料油サービスタンク	－	W0302
	GA-E-S011A	同期発電機に附属する機器付き盤	GA-1	W0201
	GA-E-S012B	同期発電機に附属する機器付き盤	GA-6	W0205
	GA-E-U011A	同期発電機に附属する機器付き盤	GA-1	W0101
	GA-E-U012B	同期発電機に附属する機器付き盤	GA-6	W0108
	8111A-P2010	冷却水循環ポンプ	GA-1	W0101
	GA-I-K011A	110V非常用直流主分電盤，安全系監視制御盤に附属する盤	GA-3	W0104
	GA-I-K012B	110V非常用直流主分電盤，安全系監視制御盤に附属する盤	GA-5	W0106
	8111B-P2010	冷却水循環ポンプ	GA-6	W0108
	8111A-C20	冷却塔	G10	G10
	8111B-C20	冷却塔	G10	G10
－	－	ケーブル	GA-1	W0101
	－	ケーブル	GA-2	W0103
	－	ケーブル	GA-3	W0104
	－	ケーブル	GA-4	W0105
	－	ケーブル	GA-5	W0106
	－	ケーブル	GA-6	W0108
	－	ケーブル	GA-1	W0201
	－	ケーブル	GA-3	W0203
	－	ケーブル	GA-5	W0204
	－	ケーブル	GA-6	W0205
	－	ケーブル	－	W0209
	－	ケーブル	－	W0210
	－	ケーブル	－	W0403
	－	ケーブル	－	W0404

第3-1表 火災防護対策を行う安全上重要な施設

安全冷却水冷却塔

安重分類	機器番号	機器名称	火災区域	火災区画
崩壊熱除去機能	[redacted]	安全冷却水系冷却塔	A4-A	－
		安全冷却水系冷却塔	A4-B	－

第３－２表　放射性物質貯蔵等の機器等リスト

建屋	機能	系統又は設備名称	機種	火災区域
使用済燃料受入れ・貯蔵管理建屋	・放射性物質の保持機能 ・室等の漏えい拡大防止 ・放射性液体廃棄物の処理及び廃棄	使用済燃料の受入れ施設及び貯蔵施設廃液処理系(洗濯廃液ろ過装置)	容器，主配管，主要弁，ポンプ	FB
		海洋放出管理系	容器，主配管，主要弁	
	・放射性物質の保持機能 ・放射性物質を保持する系統の負圧維持 ・放射性気体廃棄物の処理及び排気 ・換気設備による換気	使用済燃料受入れ・貯蔵建屋換気設備	ファン，主配管，フィルタ	
使用済燃料輸送容器管理建屋	・使用済燃料等を含む溶液の崩壊熱除去 ・使用済燃料の貯蔵（最大保管容量） ・使用済燃料収納使用済燃料輸送容器保管庫の崩壊熱除去	使用済燃料輸送容器受入れ・保管設備	使用済燃料輸送容器	FC
		使用済燃料輸送容器保守設備	使用済燃料輸送容器，主要弁	
	・放射性物質の保持機能 ・放射性物質を保持する系統の負圧維持 ・放射性気体廃棄物の処理及び排気 ・換気設備による換気	使用済燃料輸送容器管理建屋換気設備	ファン，主配管，フィルタ	
	・放射性物質の保持機能 ・室等の漏えい拡大防止 ・放射性液体廃棄物の処理及び廃棄	低レベル廃液処理設備	容器，主配管，主要弁，ポンプ	
第1低レベル廃棄物貯蔵建屋	・放射性固体廃棄物の貯蔵（最大貯蔵容量）	第1低レベル廃棄物貯蔵系	建物・構築物	FD
第4低レベル廃棄物貯蔵建屋	・放射性固体廃棄物の貯蔵（最大貯蔵容量）	第4低レベル廃棄物貯蔵系	建物・構築物	FD2
低レベル廃液処理建屋	・放射性物質の保持機能 ・室等の漏えい拡大防止 ・放射性液体廃棄物の処理及び廃棄	第1低レベル廃液処理系	容器，主配管，主要弁，ポンプ	AD
		第2低レベル廃液処理系	容器，主配管，主要弁，ポンプ	
		油分除去系	容器，主配管，主要弁，ポンプ	
		海洋放出管理系	容器，主配管，主要弁，ポンプ	
	・放射性物質の保持機能 ・室等の漏えい拡大防止 ・放射性物質を保持する系統の負圧維持 ・放射性気体廃棄物の処理及び排気	気体廃棄物の廃棄施設　低レベル廃液処理建屋塔槽類	容器，フィルタ，主配管，ファン，主要弁	
	・放射性物質の保持機能 ・放射性物質を保持する系統の負圧維持 ・放射性気体廃棄物の処理及び排気 ・換気設備による換気	低レベル廃液処理建屋換気設備	容器，フィルタ，主配管，ファン，主要弁	

第３－２表　放射性物質貯蔵等の機器等リスト

建屋	機能	系統又は設備名称	機種	火災区域
出入管理建屋	・放射性物質の保持機能 ・放射性物質を保持する系統の負圧維持 ・放射性気体廃棄物の処理及び排気 ・換気設備による換気	換気設備	主配管，ファン，主要弁	AK
低レベル廃棄物処理建屋	・放射性物質の保持機能 ・室等の漏えい拡大防止 ・放射性液体廃棄物の処理及び廃棄	低レベル固体廃棄物処理設備　低レベル濃縮廃液処理系	容器，熱交換器，ポンプ，主配管，機械装置	DA-DB
		低レベル固体廃棄物処理設備　廃溶媒処理系	容器，ポンプ，主要弁，主配管，機械装置	
	・放射性物質の保持機能 ・室等の漏えい拡大防止 ・放射性固体廃棄物の処理	低レベル固体廃棄物処理設備　雑固体廃棄物処理系	容器，ポンプ，主配管，フィルタ，機械装置	
	・放射性物質の保持機能 ・室等の漏えい拡大防止 ・放射性物質を保持する系統の負圧維持 ・放射性気体廃棄物の処理及び排気	低レベル廃棄物処理建屋塔槽類廃ガス処理設備 低レベル濃縮廃液処理廃ガス処理系	容器，熱交換器，ファン，主配管，フィルタ	
		低レベル廃棄物処理建屋塔槽類廃ガス処理設備 廃溶媒処理廃ガス処理系	容器，熱交換器，ファン，主配管，フィルタ	
		低レベル廃棄物処理建屋塔槽類廃ガス処理設備 雑固体廃棄物焼却処理廃ガス処理系	容器，ファン，主配管，フィルタ	
		低レベル廃棄物処理建屋塔槽類廃ガス処理設備 塔槽類廃ガス処理系	ファン，主配管，フィルタ	
	・放射性物質の保持機能 ・放射性物質を保持する系統の負圧維持 ・放射性気体廃棄物の処理及び排気 ・換気設備による換気	低レベル廃棄物処理建屋換気設備 低レベル廃棄物処理建屋排気系	ファン，主配管，フィルタ	
	・放射性物質の保持機能 ・室等の漏えい拡大防止 ・放射性液体廃棄物の処理及び廃棄	低レベル廃液処理設備 第１低レベル廃液処理系	容器，ポンプ，主配管	
第2低レベル廃棄物貯蔵建屋	・放射性固体廃棄物の貯蔵（最大貯蔵容量）	低レベル固体廃棄物処理設備　第２低レベル廃棄物貯蔵系 第１貯蔵系	建物・構築物	
	・放射性固体廃棄物の貯蔵（最大貯蔵容量）	低レベル固体廃棄物処理設備　第２低レベル廃棄物貯蔵系 第２貯蔵系	建物・構築物	

第3-3表　重大事故等対処施設の機器リスト

前処理建屋

系統機能	設備		火災区域	火災区画	備考
	設備名称	機器名称			
可搬型重大事故等対処設備による給電	代替所内電気設備	分電盤	－	[redacted]	
		分電盤	－		
		端子箱	－		
		端子箱	－		
		端子箱	－		
監視・記録設備	情報把握計装設備	情報把握計装設備用屋内伝送系統	－		
		情報把握計装設備用屋内伝送系統	－		
		情報把握計装設備用屋内伝送系統	－		
		情報把握計装設備用屋内伝送系統	－		
		情報把握計装設備用屋内伝送系統	－		
		情報把握計装設備用屋内伝送系統	－		
		情報把握計装設備用屋内伝送系統	－		
		情報把握計装設備用屋内伝送系統	－		
		情報把握計装設備用屋内伝送系統	－		
		情報把握計装設備用屋内伝送系統	－		
		情報把握計装設備用屋内伝送系統	－		
		情報把握計装設備用屋内伝送系統	－		
		情報把握計装設備用屋内伝送系統	－		
		情報把握計装設備用屋内伝送系統	－		
		情報把握計装設備用屋内伝送系統	－		
		情報把握計装設備用屋内伝送系統	－		
		情報把握計装設備用屋内伝送系統	－		
		情報把握計装設備用屋内伝送系統	－		
		情報把握計装設備用屋内伝送系統	－		
		情報把握計装設備用屋内伝送系統	－		
		情報把握計装設備用屋内伝送系統	－		
		情報把握計装設備用屋内伝送系統	－		
		情報把握計装設備用屋内伝送系統	－		
		情報把握計装設備用屋内伝送系統	－		
		情報把握計装設備用屋内伝送系統	－		
		情報把握計装設備用屋内伝送系統	－		
		情報把握計装設備用屋内伝送系統	－		
		情報把握計装設備用屋内伝送系統	－		
		情報把握計装設備用屋内伝送系統	－		
		情報把握計装設備用屋内伝送系統	－		
		情報把握計装設備用屋内伝送系統	－		
		情報把握計装設備用屋内伝送系統	－		
		情報把握計装設備用屋内伝送系統	－		
		情報把握計装設備用屋内伝送系統	－		
		情報把握計装設備用屋内伝送系統	－		
		情報把握計装設備用屋内伝送系統	－		
		情報把握計装設備用屋内伝送系統	－		
		情報把握計装設備用屋内伝送系統	－		
		情報把握計装設備用屋内伝送系統	－		
		情報把握計装設備用屋内伝送系統	－		
		情報把握計装設備用屋内伝送系統	－		
		情報把握計装設備用屋内伝送系統	－		
		情報把握計装設備用屋内伝送系統	－		
		情報把握計装設備用屋内伝送系統	－		
		情報把握計装設備用屋内伝送系統	－		
		情報把握計装設備用屋内伝送系統	－		
		情報把握計装設備用屋内伝送系統	－		
		情報把握計装設備用屋内伝送系統	－		
		情報把握計装設備用屋内伝送系統	－		

第3-3表　重大事故等対処施設の機器リスト

前処理建屋

系統機能	設備		火災区域	火災区画	備考
	設備名称	機器名称			
監視・記録設備	情報把握計装設備	情報把握計装設備用屋内伝送系統	－	[redacted]	
		情報把握計装設備用屋内伝送系統	－		
		情報把握計装設備用屋内伝送系統	AA-25		
		情報把握計装設備用屋内伝送系統	AA-25		
		建屋間伝送用無線装置	AA-25		
		情報把握計装設備用屋内伝送系統	－		
		情報把握計装設備用屋内伝送系統	－		
		情報把握計装設備用屋内伝送系統	AA-27		
		情報把握計装設備用屋内伝送系統	AA-27		
		情報把握計装設備用屋内伝送系統	AA-27		
		情報把握計装設備用屋内伝送系統	AA-27		
		情報把握計装設備用屋内伝送系統	－		
		情報把握計装設備用屋内伝送系統	－		
		情報把握計装設備用屋内伝送系統	AA-37		
		情報把握計装設備用屋内伝送系統	AA-37		
		情報把握計装設備用屋内伝送系統	－		
		情報把握計装設備用屋内伝送系統	－		
		建屋間伝送用無線装置	－	－	屋外(建屋屋上又は最上階外壁に設置)
		建屋間伝送用無線装置	－	－	
		建屋間伝送用無線装置	－	－	
		建屋間伝送用無線装置	－	－	
		建屋間伝送用無線装置	－	－	
		建屋間伝送用無線装置	－	－	

第3-3表　重大事故等対処施設の機器リスト

分離建屋

系統機能	設備		火災区域	火災区画	備考
	設備名称	機器名称			
可搬型重大事故等対処設備による給電	代替所内電気設備	接続プラグ盤	－	[redacted]	
		接続プラグ盤	－		
		重大事故対処用交流電源盤	AB-18		
		重大事故対処用交流電源盤	AB-18		
監視・記録設備	情報把握計装設備	情報把握計装設備用屋内伝送系統	－		
		情報把握計装設備用屋内伝送系統	－		
		情報把握計装設備用屋内伝送系統	－		
		情報把握計装設備用屋内伝送系統	－		
		情報把握計装設備用屋内伝送系統	－		
		情報把握計装設備用屋内伝送系統	－		
		情報把握計装設備用屋内伝送系統	－		
		情報把握計装設備用屋内伝送系統	－		
		情報把握計装設備用屋内伝送系統	－		
		情報把握計装設備用屋内伝送系統	－		
		情報把握計装設備用屋内伝送系統	－		
		情報把握計装設備用屋内伝送系統	－		
		情報把握計装設備用屋内伝送系統	－		
		情報把握計装設備用屋内伝送系統	－		
		情報把握計装設備用屋内伝送系統	－		
		情報把握計装設備用屋内伝送系統	－		
		情報把握計装設備用屋内伝送系統	－		
		情報把握計装設備用屋内伝送系統	－		
		情報把握計装設備用屋内伝送系統	－		
		情報把握計装設備用屋内伝送系統	－		
		情報把握計装設備用屋内伝送系統	－		
		情報把握計装設備用屋内伝送系統	－		
		情報把握計装設備用屋内伝送系統	－		
		情報把握計装設備用屋内伝送系統	－		
		情報把握計装設備用屋内伝送系統	－		
		情報把握計装設備用屋内伝送系統	－		
		情報把握計装設備用屋内伝送系統	－		
		情報把握計装設備用屋内伝送系統	－		
		建屋間伝送用無線装置	－		
		建屋間伝送用無線装置	－		
		情報把握計装設備用屋内伝送系統	－		
		情報把握計装設備用屋内伝送系統	－		

第3-3表　重大事故等対処施設の機器リスト

分離建屋

系統機能	設備		火災区域	火災区画	備考
	設備名称	機器名称			
監視・記録設備	情報把握計装設備	情報把握計装設備用屋内伝送系統	－	[redacted]	
		情報把握計装設備用屋内伝送系統	－		
		情報把握計装設備用屋内伝送系統	－		
		情報把握計装設備用屋内伝送系統	－		
		情報把握計装設備用屋内伝送系統	－		
		情報把握計装設備用屋内伝送系統	－		
		情報把握計装設備用屋内伝送系統	－		
		情報把握計装設備用屋内伝送系統	－		
		情報把握計装設備用屋内伝送系統	－		
		情報把握計装設備用屋内伝送系統	－		
		情報把握計装設備用屋内伝送系統	－		
		情報把握計装設備用屋内伝送系統	－		
		情報把握計装設備用屋内伝送系統	－		
		情報把握計装設備用屋内伝送系統	AB-16		
		情報把握計装設備用屋内伝送系統	AB-16		
		情報把握計装設備用屋内伝送系統	AB-18		
		情報把握計装設備用屋内伝送系統	AB-18		
		建屋間伝送用無線装置	－	－	屋外(建屋屋上又は最上階外壁に設置)
		建屋間伝送用無線装置	－	－	
		建屋間伝送用無線装置	－	－	
		建屋間伝送用無線装置	－	－	
		建屋間伝送用無線装置	－	－	
		建屋間伝送用無線装置	－	－	

第3-3表　重大事故等対処施設の機器リスト

精製建屋

系統機能	設備		火災区域	火災区画	備考
	設備名称	機器名称			
可搬型重大事故等対処設備による給電	代替所内電気設備	重大事故対処用母線常設分電盤	－	[redacted]	
		重大事故対処用母線常設分電盤	－		
		コネクタ盤	－		
		コネクタ盤	－		
		コネクタ盤	AC-17		
		コネクタ盤	AC-17		
監視・記録設備	情報把握計装設備	情報把握計装設備用屋内伝送系統	－		
		情報把握計装設備用屋内伝送系統	－		
		情報把握計装設備用屋内伝送系統	－		
		情報把握計装設備用屋内伝送系統	－		
		情報把握計装設備用屋内伝送系統	－		
		情報把握計装設備用屋内伝送系統	－		
		情報把握計装設備用屋内伝送系統	AC-17		
		情報把握計装設備用屋内伝送系統	AC-17		
		情報把握計装設備用屋内伝送系統	－		
		情報把握計装設備用屋内伝送系統	－		
		情報把握計装設備用屋内伝送系統	－		
		情報把握計装設備用屋内伝送系統	－		
		情報把握計装設備用屋内伝送系統	AC-10		
		情報把握計装設備用屋内伝送系統	AC-10		
		情報把握計装設備用屋内伝送系統	－		
		情報把握計装設備用屋内伝送系統	－		
		情報把握計装設備用屋内伝送系統	－		
		情報把握計装設備用屋内伝送系統	－		
		情報把握計装設備用屋内伝送系統	－		
		情報把握計装設備用屋内伝送系統	－		
		情報把握計装設備用屋内伝送系統	－		
		情報把握計装設備用屋内伝送系統	－		
		情報把握計装設備用屋内伝送系統	－		
		情報把握計装設備用屋内伝送系統	－		
		情報把握計装設備用屋内伝送系統	－		
		情報把握計装設備用屋内伝送系統	－		
		情報把握計装設備用屋内伝送系統	－		
		建屋間伝送用無線装置	－		
		建屋間伝送用無線装置	－		

7219

第3-3表　重大事故等対処施設の機器リスト

精製建屋

系統機能	設備		火災区域	火災区画	備考
	設備名称	機器名称			
監視・記録設備	情報把握計装設備	情報把握計装設備用屋内伝送系統	－	[redacted]	
		情報把握計装設備用屋内伝送系統	－		
		情報把握計装設備用屋内伝送系統	－		
		情報把握計装設備用屋内伝送系統	－		
		情報把握計装設備用屋内伝送系統	－		
		情報把握計装設備用屋内伝送系統	－		
		情報把握計装設備用屋内伝送系統	－		
		情報把握計装設備用屋内伝送系統	－		
		情報把握計装設備用屋内伝送系統	－		
		情報把握計装設備用屋内伝送系統	－		
		情報把握計装設備用屋内伝送系統	AC-5		
		情報把握計装設備用屋内伝送系統	AC-5		
		情報把握計装設備用屋内伝送系統	－		
		情報把握計装設備用屋内伝送系統	－		
		情報把握計装設備用屋内伝送系統	－		
		情報把握計装設備用屋内伝送系統	－		
		情報把握計装設備用屋内伝送系統	－		
		情報把握計装設備用屋内伝送系統	－		
		情報把握計装設備用屋内伝送系統	－		
		情報把握計装設備用屋内伝送系統	－		
		情報把握計装設備用屋内伝送系統	－		
		情報把握計装設備用屋内伝送系統	－		
		情報把握計装設備用屋内伝送系統	－		
		情報把握計装設備用屋内伝送系統	－		
		情報把握計装設備用屋内伝送系統	－		
		建屋間伝送用無線装置	－	－	屋外(建屋屋上又は最上階外壁に設置)
		建屋間伝送用無線装置	－	－	

第3-3表　重大事故等対処施設の機器リスト

ウラン・プルトニウム混合脱硝建屋

系統機能	設備		火災区域	火災区画	備考
	設備名称	機器名称			
可搬型重大事故等対処設備による給電	代替所内電気設備	コネクタ盤	CA-1	[redacted]	
		コネクタ盤	CA-1		
		恒設分電盤	－		
		恒設分電盤	－		
監視・記録設備	情報把握計装設備	情報把握計装設備用屋内伝送系統	CA-26		
		情報把握計装設備用屋内伝送系統	CA-26		
		情報把握計装設備用屋内伝送系統	CA-25		
		情報把握計装設備用屋内伝送系統	CA-25		
		情報把握計装設備用屋内伝送系統	－		
		情報把握計装設備用屋内伝送系統	－		
		情報把握計装設備用屋内伝送系統	－		
		情報把握計装設備用屋内伝送系統	－		
		情報把握計装設備用屋内伝送系統	－		
		情報把握計装設備用屋内伝送系統	－		
		情報把握計装設備用屋内伝送系統	－		
		情報把握計装設備用屋内伝送系統	－		
		情報把握計装設備用屋内伝送系統	－		
		情報把握計装設備用屋内伝送系統	－		
		情報把握計装設備用屋内伝送系統	－		
		情報把握計装設備用屋内伝送系統	－		
		情報把握計装設備用屋内伝送系統	－		
		情報把握計装設備用屋内伝送系統	－		
		情報把握計装設備用屋内伝送系統	－		
		情報把握計装設備用屋内伝送系統	－		
		情報把握計装設備用屋内伝送系統	－		
		建屋間伝送用無線装置	－	－	屋外(建屋屋上又は最上階外壁に設置)

第3-3表　重大事故等対処施設の機器リスト

高レベル廃液ガラス固化建屋

系統機能	設備		火災区域	火災区画	備考
	設備名称	機器名称			
可搬型重大事故等対処設備による給電	代替所内電気設備	コネクタ盤	－	[redacted]	
		コネクタ盤	－		
		コネクタ盤	－		
		分電盤	－		
監視・記録設備	情報把握計装設備	情報把握計装設備用屋内伝送系統	－		
		情報把握計装設備用屋内伝送系統	－		
		情報把握計装設備用屋内伝送系統	－		
		情報把握計装設備用屋内伝送系統	－		
		情報把握計装設備用屋内伝送系統	－		
		情報把握計装設備用屋内伝送系統	－		
		情報把握計装設備用屋内伝送系統	－		
		建屋間伝送用無線装置	－		
		建屋間伝送用無線装置	－		
		建屋間伝送用無線装置	KA-20		
		情報把握計装設備用屋内伝送系統	－		
		建屋間伝送用無線装置	－		
		情報把握計装設備用屋内伝送系統	－		
		情報把握計装設備用屋内伝送系統	－		
		情報把握計装設備用屋内伝送系統	－		
		情報把握計装設備用屋内伝送系統	－		
		情報把握計装設備用屋内伝送系統	－		
		情報把握計装設備用屋内伝送系統	－		
		情報把握計装設備用屋内伝送系統	－		
		情報把握計装設備用屋内伝送系統	－		
		情報把握計装設備用屋内伝送系統	－		
		情報把握計装設備用屋内伝送系統	－		
		情報把握計装設備用屋内伝送系統	－		
		情報把握計装設備用屋内伝送系統	－		
		情報把握計装設備用屋内伝送系統	－		
		情報把握計装設備用屋内伝送系統	－		
		情報把握計装設備用屋内伝送系統	－		
		情報把握計装設備用屋内伝送系統	－		
		情報把握計装設備用屋内伝送系統	－		
		情報把握計装設備用屋内伝送系統	－		
		情報把握計装設備用屋内伝送系統	－		
		情報把握計装設備用屋内伝送系統	KA-6		

第3-3表　重大事故等対処施設の機器リスト

高レベル廃液ガラス固化建屋

系統機能	設備		火災区域	火災区画	備考
	設備名称	機器名称			
監視・記録設備	情報把握計装設備	情報把握計装設備用屋内伝送系統	KA-6	[redacted]	
		情報把握計装設備用屋内伝送系統	－		
		情報把握計装設備用屋内伝送系統	－		
		情報把握計装設備用屋内伝送系統	－		
		建屋間伝送用無線装置	－	－	屋外(建屋屋上又は最上階外壁に設置)
		建屋間伝送用無線装置	－	－	
		建屋間伝送用無線装置	－	－	
		建屋間伝送用無線装置	－	－	
		建屋間伝送用無線装置	－	－	
		建屋間伝送用無線装置	－	－	

第3-3表　重大事故等対処施設の機器リスト

制御建屋

系統機能	設備		火災区域	火災区画	備考
	設備名称	機器名称			
監視・記録設備	情報把握計装設備	情報把握計装設備用屋内伝送系統	－	W0212	
		情報把握計装設備用屋内伝送系統	－	W0212	
		コネクタ盤	－	W0307	
		建屋間伝送用無線装置	－	W0307	
		建屋間伝送用無線装置	－	W0307	
		建屋間伝送用無線装置	－	W0307	
		建屋間伝送用無線装置	—	—	屋外(建屋屋上又は最上階外壁に設置)
		建屋間伝送用無線装置	—	—	
		建屋間伝送用無線装置	—	—	
		建屋間伝送用無線装置	—	—	
		建屋間伝送用無線装置	—	—	
		建屋間伝送用無線装置	—	—	
		建屋間伝送用無線装置	—	—	
		建屋間伝送用無線装置	—	—	
		建屋間伝送用無線装置	—	—	
		建屋間伝送用無線装置	—	—	
		建屋間伝送用無線装置	—	—	

第3-3表　重大事故等対処施設の機器リスト

使用済燃料受入れ・貯蔵建屋

系統機能	設備		火災区域	火災区画	備考
	設備名称	機器名称			
監視・記録設備	情報把握計装設備	情報把握計装設備用屋内伝送系統	－	Y0401	
		情報把握計装設備用屋内伝送系統	－	Y0401	
		情報把握計装設備用屋内伝送系統	－	Y0401	
		情報把握計装設備用屋内伝送系統	－	Y0401	
		情報把握計装設備用屋内伝送系統	－	Y0401	
		情報把握計装設備用屋内伝送系統	－	Y0403	
		情報把握計装設備用屋内伝送系統	－	Y0403	
		情報把握計装設備用屋内伝送系統	－	Y0403	
		情報把握計装設備用屋内伝送系統	－	Y0403	
		情報把握計装設備用屋内伝送系統	－	Y0403	
		情報把握計装設備用屋内伝送系統	－	Y0403	
		情報把握計装設備用屋内伝送系統	－	Y0403	
		建屋間伝送用無線装置	－	－	屋外(建屋屋上又は最上階外壁に設置)
		建屋間伝送用無線装置	－	－	
		建屋間伝送用無線装置	－	－	
		建屋間伝送用無線装置	－	－	
		建屋間伝送用無線装置	－	－	
		建屋間伝送用無線装置	－	－	
		建屋間伝送用無線装置	－	－	
		建屋間伝送用無線装置	－	－	

第3-3表　重大事故等対処施設の機器リスト

緊急時対策建屋

系統機能	設備		火災区域	火災区画	備考
	設備名称	機器名称(設備リスト名称)			
居住性を確保するための設備	緊急時対策建屋換気設備	緊急時対策建屋送風機	－	－	
		緊急時対策建屋送風機	－	－	
		緊急時対策建屋送風機	－	－	
		緊急時対策建屋送風機	－	－	
		緊急時対策建屋排風機	－	－	
		緊急時対策建屋排風機	－	－	
		緊急時対策建屋排風機	－	－	
		緊急時対策建屋排風機	－	－	
		対策本部室差圧計	－	－	
		待機室差圧計	－	－	
		監視制御盤	－	－	
必要な情報を把握できる設備	緊急時対策建屋情報把握設備	緊急時データ収集装置(SA)盤	－	－	
		緊急時データ収集装置(SA)盤	－	－	
		緊急時データ収集装置(SA)盤	－	－	
		緊急時データ収集装置(SA)盤	－	－	
		情報表示装置　ERDS端末(SA)	－	－	
		情報表示装置　ERDS端末(SA)	－	－	
		緊急時データ収集装置(DB)盤	－	－	
		緊急時データ収集装置(DB)盤	－	－	
		情報表示装置　ERDS端末(DB)	－	－	
		情報表示装置　ERDS端末(DB)	－	－	
再処理事業所外への通信連絡設備	再処理事業所外への通信連絡設備	統合原子力防災ネットワークIP電話	－	－	
		統合原子力防災ネットワークIP電話	－	－	
		統合原子力防災ネットワークIP－FAX	－	－	
		統合原子力防災ネットワークIP－FAX	－	－	
		統合原子力防災ネットワークTV会議システム	－	－	
		統合原子力防災ネットワークTV会議システム	－	－	
		統合原子力防災ネットワークTV会議システム	－	－	
		統合原子力防災ネットワークTV会議システム	－	－	

第3-3表　重大事故等対処施設の機器リスト

緊急時対策建屋

系統機能	設備		火災区域	火災区画	備考
	設備名称	機器名称(設備リスト名称)			
再処理事業所外への通信連絡設備	再処理事業所外への通信連絡設備	データ伝送設備	－	－	
		データ伝送設備	－	－	
		データ伝送設備	－	－	
		一般加入電話	－	－	
		一般加入電話	－	－	
		一般加入電話	－	－	
		一般加入電話	－	－	
		一般加入電話	－	－	
		ファクシミリ	－	－	
		データ伝送設備,衛星携帯電話	－	－	
		衛星携帯電話	－	－	
必要な指示及び通信連絡に関わる設備	再処理事業所内への通信連絡設備	ページング装置	－	－	
		ページング装置	－	－	
再処理事業所内の通信連絡	通信連絡設備	緊急時データ収集装置(DB)盤	－	－	
		緊急時データ収集装置(DB)盤	－	－	
必要な指示を行う要員がとどまることができる設備	緊急時対策建屋電源設備	6.9kVメタクラ	－	－	
		6.9kVメタクラ	－	－	
		460Vパワーセンタ	－	－	
		460Vパワーセンタ	－	－	
		460Vパワーセンタ	－	－	
		460Vパワーセンタ	－	－	
		緊急時対策建屋用発電機	－	－	
		緊急時対策建屋用発電機	－	－	
		DG始動用充電器盤	－	－	
		DG始動用充電器盤	－	－	
		DG始動用蓄電池	－	－	
		DG始動用蓄電池	－	－	
		燃料油移送ポンプ	－	－	
		燃料油移送ポンプ	－	－	
		燃料油移送ポンプ	－	－	

第3-3表　重大事故等対処施設の機器リスト

緊急時対策建屋

系統機能	設備		火災区域	火災区画	備考
	設備名称	機器名称(設備リスト名称)			
必要な指示を行う要員がとどまることができる設備	緊急時対策建屋電源設備	燃料油移送ポンプ	－	－	
		燃料油サービスタンク	－	－	
		燃料油サービスタンク	－	－	
		発電機室送風機	－	－	
		発電機室送風機	－	－	
		460Vコントロールセンタ	－	－	
		460Vコントロールセンタ	－	－	
		460Vコントロールセンタ	－	－	
		460Vコントロールセンタ	－	－	
		計測交流変圧器	－	－	
		計測交流変圧器	－	－	
		110V蓄電池	－	－	
		110V蓄電池	－	－	
		360V蓄電池	－	－	
		110V充電器盤	－	－	
		110V充電器盤	－	－	
		105V無停電電源装置	－	－	
		105V無停電電源装置	－	－	
		105V無停電電源装置(データ収集装置用)	－	－	
		105V無停電分電盤	－	－	
		105V無停電分電盤	－	－	
		105V無停電分電盤	－	－	
		105V無停電分電盤	－	－	
		105V無停電交流分電盤	－	－	
		105Vサーバ室分電盤	－	－	
		105V居室系分電盤	－	－	
		105V計測交流電源盤	－	－	
		105V通信・情報分電盤	－	－	
		105V通信・情報分電盤	－	－	

4.　火災及び爆発の発生防止

再処理施設は，火災及び爆発によりその安全性を損なわないよう，以下に示す対策を講ずる。

4.1項では，再処理施設で取り扱う化学薬品等の火災及び爆発の発生防止(以下「施設特有の火災及び爆発の発生防止」という。)として着火源の排除，異常な温度上昇の防止対策，可燃性物質の漏えい防止対策及び可燃性又は熱的に不安定な物質の混入防止対策を講ずる設計とするとともに，熱的制限値及び化学的制限値を設ける設計について説明する。

4.2項では，発火性物質又は引火性物質を内包する設備，可燃性の蒸気又は可燃性の微粉，発火源，水素並びに過電流による過熱に対する対策について説明するとともに，火災及び爆発の発生防止に係る個別留意事項についても説明する。

4.3項では，火災防護上重要な機器等及び重大事故等対処施設に対して，可能な限り不燃性材料及び難燃性材料を使用する設計であることを説明する。

4.4項では，落雷，地震等の自然現象に対しても，火災及び爆発の発生防止対策を講ずることを説明する。

4.1　施設特有の火災及び爆発の発生防止について

施設特有の火災及び爆発の発生を防止するための対策を以下に示す。

(1)　有機溶媒による火災及び爆発の発生防止

放射性物質を含む有機溶媒を内包する系統及び機器は，腐食し難い材料を使用するとともに，漏えいし難い構造とすることにより有機溶媒の漏えいを防止する設計とする。

放射性物質を含む有機溶媒を内包する機器で加温を行う機器は，化学的制限値(n-ドデカンの引火点74℃)を設定し，化学的制限値を超えて加温することがないように，溶液の温度を監視して，温度高により警報を発するとともに，自動で加温を停止する設計とする。

放射性物質を含む有機溶媒を内包する機器は，静電気により着火するおそれがないよう接地を施す設計とし，これらの機器を収納するセルには，着火源を有する機器は設置しない設計とする。

放射性物質を含む有機溶媒を内包する系統及び機器を内部に設置するセル，グローブボックス及び室については，気体廃棄物の廃棄施設の換気設備で換気を行う設計とする。

使用済有機溶媒の蒸発及び蒸留を行う機器は，有機溶媒へ着火するおそれのない可燃領域外で有機溶媒の処理を行う設計とするとともに，廃ガスには不活性ガス(窒素)を注入して排気する設計とし，蒸発缶を減圧するための系統の圧力を監視し，圧力高に

より警報を発するとともに自動で不活性ガス(窒素)を系内に注入し，有機溶媒の蒸発缶への供給及び加熱蒸気の供給を自動で停止する設計とする。

溶媒蒸留塔の圧力を監視し，圧力高により警報を発するとともに自動で不活性ガス(窒素)を系内に注入し，有機溶媒の蒸発缶への供給及び加熱蒸気の供給を自動で停止する設計とする。

なお，有機溶媒による火災及び爆発の発生防止の設計については，平成 10 年 6 月 9 日付け 9 安(核規)第 596 号及び平成 11 年 1 月 29 日付け 10 安(核規)第 538 号にて認可を受けた設工認申請書の「Ⅵ　設計及び工事の方法の技術基準への適合に関する説明書」において説明済みである。

(2)　廃溶媒及び廃溶媒の熱分解ガスによる火災及び爆発の発生防止

廃棄する有機溶媒(以下「廃溶媒」という。)を処理する熱分解装置は，不活性ガス(窒素)を供給することにより，廃溶媒を不活性な雰囲気下で熱分解する設計とし，外部ヒータを適切に制御するとともにその内部温度を測定し，運転状態を監視し，温度高により外部ヒータ加熱及び廃溶媒供給を停止する設計とする。

熱分解ガスを燃焼する装置は，その内部温度を測定し，燃焼状態を監視し，温度低により熱分解装置への廃溶媒供給を停止する設計とする。

また，可燃性ガスを取り扱う室に設置する電気接点を有する機器は，防爆構造とする設計とする。

なお，廃溶媒及び廃溶媒の熱分解ガスによる火災及び爆発の発生防止の設計については，平成 10 年 6 月 9 日付け 9 安(核規)第 596 号及び平成 11 年 1 月 29 日付け 10 安(核規)第 538 号にて認可を受けた設工認申請書の「Ⅵ　設計及び工事の方法の技術基準への適合に関する説明書」において説明済みである。

(3)　TBP等の錯体の急激な分解反応の発生防止

リン酸トリブチル(以下「TBP」という。)又はその分解生成物であるリン酸ジブチル，リン酸ブチル(以下「TBP 等」という。)と硝酸，硝酸ウラニル又は硝酸プルトニウムの錯体(以下「TBP 等の錯体」という。)の急激な分解反応を防止するため，硝酸を含む溶液を内包する濃縮缶及び蒸発缶(以下「濃縮缶等」という。)では TBP の混入防止対策として n-ドデカン(以下「希釈剤」という。)を用いて濃縮缶等に供給する溶液を洗浄し，TBP を除去する設計とする。

また，濃縮缶等での TBP 等の錯体の急激な分解反応を防止するため，TBP の混入防止対策として濃縮缶等に供給する溶液から有機溶媒を分離することができる設計とするとともに，溶液を濃縮缶等に供給する槽では水相を下部から抜き出す設計とする。

TBP 等の錯体の急激な分解反応のおそれのある機器には，熱的制限値(加熱蒸気の最高温度 135℃)を設定し，濃縮缶等の加熱部に供給する加熱蒸気の温度を加熱蒸気の圧

力により制御し，温度計により監視し，温度高により警報を発するとともに，加熱蒸気の温度が設定値を超えないように，蒸気発生器に供給する一次蒸気及び濃縮缶等の加熱部に供給する加熱蒸気を自動で遮断する設計とする。

なお，TBP 等の錯体の急激な分解反応の発生防止に係る設計については，平成 10 年 6 月 9 日付け 9 安(核規)第 596 号及び平成 11 年 1 月 29 日付け 10 安(核規)第 538 号にて認可を受けた設工認申請書の「Ⅵ　設計及び工事の方法の技術基準への適合に関する説明書」において説明済みである。

(4)　運転で使用する水素による爆発の発生防止

運転で水素ガスを使用する設備を設置するグローブボックス及び室は，当該設備から水素が漏えいした場合においても滞留しないよう気体廃棄物の廃棄施設の換気設備の排風機による排気を行うとともに，以下 a.項から c.項に示す設計とする。

なお，運転で水素ガスを使用する設備を設置するグローブボックス及び室の換気設備の設計については，平成 10 年 6 月 9 日付け 9 安(核規)第 596 号，平成 11 年 1 月 29 日付け 10 安(核規)第 538 号及び平成 11 年 7 月 5 日付け 11 安(核規)第 135 号にて認可を受けた設工認申請書の「Ⅵ　設計及び工事の方法の技術基準への適合に関する説明書」において説明済みである。

a.　ウラン・プルトニウム混合脱硝設備の還元ガスを使用する設備

運転で水素ガスを使用する脱硝施設のウラン・プルトニウム混合脱硝設備の還元炉は，化学的制限値(還元用窒素・水素混合ガス中の可燃限界濃度ドライ換算 6.4vol%)を設定し，還元炉へ供給する還元用窒素・水素混合ガス中の水素濃度を測定し，空気といかなる混合比においても可燃限界濃度未満となるように設計する。

万一，水素濃度が設定値を超える場合には，還元炉への還元用窒素・水素混合ガスの供給を自動で停止する設計とする。

なお，水素ガスを使用する脱硝施設のウラン・プルトニウム混合脱硝設備の還元ガスを使用する設備の設計については，平成 11 年 7 月 5 日付け 11 安(核規)第 135 号にて認可を受けた設工認申請書の「Ⅵ　設計及び工事の方法の技術基準への適合に関する説明書」において説明済みである。

b.　ウラン精製設備のウラナス製造器

運転で水素ガスを使用する設備のウラン精製設備のウラナス製造器は，水素の可燃領域外で運転する設計とする。

ウラン精製設備のウラナス製造器を設置する室の電気接点を有する機器は，防爆構造とし，万一の室内への水素の漏えいを早期に検知するため，水素漏えい検知器を設置し，中央制御室に警報を発する設計とする。

洗浄塔は，その他再処理設備の附属施設の圧縮空気設備の一般圧縮空気系から空気を供給し，廃ガス中の水素濃度を可燃限界濃度未満に抑制する設計とする。さらに，洗浄塔に供給する空気の流量を監視し，流量低により警報を発するとともに，自動で窒素ガスを洗浄塔に供給する設計とする。

第2気液分離槽は，窒素ガスを供給し，4価のウラン(以下「ウラナス」という。)を含む硝酸溶液中に溶存する水素を追い出すとともに，廃ガス中の水素を可燃限界濃度未満に抑制する設計とする。さらに，第2気液分離槽に供給する窒素ガスの流量を監視し，流量低により警報を発する設計とする。

なお，水素ガスを使用するウラン精製設備のウラナス製造器の設計については，平成10年6月9日付け9安(核規)第596号及び平成11年1月29日付け10安(核規)第538号にて認可を受けた設工認申請書の「VI　設計及び工事の方法の技術基準への適合に関する説明書」において説明済みである。

c.　静電気の発生のおそれのある水素を内包する機器

運転で水素ガスを使用する設備は接地を施す設計とする。

なお，静電気の発生のおそれのある水素を内包する機器の接地に係る設計については，平成10年6月9日付け9安(核規)第596号，平成11年1月29日付け10安(核規)第538号及び平成11年7月5日付け11安(核規)第135号にて認可を受けた設工認申請書の「VI　設計及び工事の方法の技術基準への適合に関する説明書」において説明済みである。

(5)　放射線分解により発生する水素による爆発の発生防止

溶液及び有機溶媒の放射線分解により発生する水素の濃度が可燃限界濃度に達するおそれのある機器は，塔槽類廃ガス処理設備等の排風機による排気を行う設計とする。

a.　放射線分解により発生する水素を内包する機器

その他再処理設備の附属施設の圧縮空気設備から空気を供給(水素掃気)する設計とする。

圧縮空気設備のうち，安全圧縮空気系の主な系統構成を以下に示す。

(a)　安全圧縮空気系は，3台の空気圧縮機及び水素掃気用，計測制御用，かくはん用の3基の空気貯槽，安全空気脱湿装置，水素掃気用安全圧縮空気系，かくはん用安全圧縮空気系，計測制御用安全圧縮空気系で構成し，各施設に圧縮空気を供給する設計とする。

水素掃気用安全圧縮空気系の圧縮空気は，溶液等の放射線分解により発生する水素を希釈することによる火災及び爆発の防止等の安全機能を維持するために供給する設計とする。水素掃気用安全圧縮空気系から圧縮空気を供給する主要機器

は，溶解施設の溶解設備のハル洗浄槽，分離施設の分離設備の溶解液中間貯槽，精製施設のプルトニウム精製設備のプルトニウム溶液供給槽等である。

なお，放射線分解により発生する水素による爆発の発生防止に係る設備の設計については，平成7年9月26日付け7安(核規)第710号，平成9年5月27日付け9安(核規)第245号，平成10年6月9日付け9安(核規)第596号，平成12年10月24日付け12安(核規)第556号，平成11年1月29日付け10安(核規)第538号，平成11年7月5日付け11安(核規)第135号及び平成11年12月7日付け11安(核規)第980号にて認可を受けた「Ⅲ　火災及び爆発の防止に関する説明書」並びに平成7年9月26日付け7安(核規)第710号，平成9年5月27日付け9安(核規)第245号，平成10年6月9日付け9安(核規)第596号，平成11年7月5日付け11安(核規)第135号にて認可を受けた設工認申請書の「Ⅵ　設計及び工事の方法の技術基準への適合に関する説明書」において説明済みである。

b.　静電気の発生のおそれのある放射線分解により発生する水素を内包する機器

溶液及び有機溶媒の放射線分解により発生する水素の濃度が可燃限界濃度に達するおそれのある機器は接地を施す設計とする。

なお，静電気の発生のおそれのある放射線分解により発生する水素を内包する機器の接地については，平成7年9月26日付け7安(核規)第710号，平成9年5月27日付け9安(核規)第245号，平成10年6月9日付け9安(核規)第596号，平成12年10月24日付け12安(核規)第556号，平成11年1月29日付け10安(核規)第538号，平成11年7月5日付け11安(核規)第135号及び平成11年12月7日付け11安(核規)第980号にて認可を受けた設工認申請書の「Ⅵ　設計及び工事の方法の技術基準への適合に関する説明書」において説明済みである。

(6)　ジルコニウム粉末及びその合金粉末による火災及び爆発の発生防止

ジルコニウム粉末及びその合金粉末を取り扱うせん断処理施設のせん断機は，窒素ガスを吹き込むことで不活性雰囲気とし，窒素ガスは，気体廃棄物の廃棄施設の排気筒等から排気する設計とする。

また，ジルコニウム粉末及びその合金粉末を保管廃棄する設備は，ドラム又はガラス固化体に収納し，そのうちドラムについては，水中で取り扱うことにより，火災及び爆発のおそれがないよう保管を行う設計とする。

なお，ジルコニウム粉末及びその合金粉末による火災及び爆発の発生防止に係る設計については，平成9年5月27日付け9安(核規)第245号及び平成11年1月29日付け10安(核規)第538号にて認可を受けた設工認申請書の「Ⅵ　設計及び工事の方法の技術基準への適合に関する説明書」において説明済みである。

(7)　硝酸ヒドラジンによる火災及び爆発の発生防止

硝酸ヒドラジンは，自己反応性物質であることから，爆発の発生を防止するため，消防法に基づき，貯蔵及び取扱い時の漏えい防止を講ずる設計とする。

(8)　分析試薬による火災及び爆発の発生防止

分析試薬については，少量ではあるが可燃性試薬及び引火性試薬を含む多種類の分析試薬を取り扱うため，保管及び取扱いに係る火災及び爆発の発生防止対策を講ずる設計とする。

また，加熱機器，裸火及び分析試薬の使用場所を制限することにより，可燃性分析試薬による火災及び爆発を防止する。

使用済みの可燃性分析試薬の貯槽は，接地し，着火源を適切に排除する設計とする。

4.2　再処理施設の火災及び爆発の発生防止について

(1)　発火性物質又は引火性物質に対する火災及び爆発の発生防止対策

発火性物質又は引火性物質を内包する設備又はこれらの設備を設置する火災区域又は火災区画には，以下の火災及び爆発の発生防止対策を講じる。

ここでいう発火性物質又は引火性物質は，消防法で定められる危険物又は少量危険物のうち潤滑油又は燃料油を内包する設備に加え，再処理施設で取り扱う物質として，TBP，n-ドデカン等(以下「有機溶媒等」という。)，及び硝酸ヒドラジン並びに高圧ガス保安法で高圧ガスとして定められる水素，窒素，二酸化炭素，アルゴン，NOx，プロパン及び酸素のうち，可燃性ガスである水素及びプロパン(以下「可燃性ガス」という。)並びに上記に含まれない分析試薬を対象とする。

なお，分析試薬については，「4.1　施設特有の火災及び爆発の発生防止について」に示す分析試薬に対する対策と同様の設計とする。

以下，a.項において，潤滑油，燃料油，有機溶媒等又は硝酸ヒドラジンを内包する設備に対する火災及び爆発の発生防止対策，b.項において，可燃性ガスを内包する設備に対する火災及び爆発の発生防止対策について説明する。

a.　潤滑油，燃料油，有機溶媒等又は硝酸ヒドラジンを内包する設備に対する火災及び爆発の発生防止対策

(a)　潤滑油，燃料油，有機溶媒等又は硝酸ヒドラジンの漏えい及び拡大防止対策

潤滑油，燃料油，有機溶媒等又は硝酸ヒドラジンを内包する設備(以下「油等内包設備」という。)は，溶接構造又はシール構造により漏えいを防止する。

油等内包設備は，漏えい液受皿，堰又はオイルパンを設置し，油等の漏えいの拡大を防止する。

なお，セル内に設置する有機溶媒等を内包する設備から有機溶媒等の漏えい拡

大防止として漏えい液受皿を設置し，漏えい検知装置により漏えいを検知するとともに，スチームジェットポンプ，ポンプ又は重力流により漏えいした液の化学的性状に応じて定めた移送先に移送する。

(b)　油等内包設備の配置上の考慮

火災区域内に設置する油等内包設備の火災又は爆発により，再処理施設の火災及び爆発の影響を受けるおそれのある火災防護上重要な機器等の安全機能及び重大事故等に対処する機能を損なわないよう，再処理施設の火災防護上重要な機器等及び重大事故等対処施設は，油等内包設備の火災による影響を軽減するために，耐火壁，隔壁の設置又は離隔による配置上の考慮を行う設計とする。

(c)　油等内包設備を設置する火災区域の換気

潤滑油，燃料油又は有機溶媒等は，引火点が油等内包設備を設置する室内温度よりも十分高く，機器運転時の温度よりも高い引火点の潤滑油，燃料油，有機溶媒等を使用する設計とする。

また，油等内包設備は，漏えいした場合に気体状の発火性又は引火性物質が可燃性蒸気となって爆発性雰囲気を形成しないよう，機械換気又は自然換気を行う設計とする。

再処理工程で使用する有機溶媒等を内包する設備のうち，放射性物質を含む設備は，塔槽類廃ガス処理設備等に接続し，機械換気を行う設計とする。

油等内包設備がある火災区域における換気を第 4-1 表に示す。

(d)　潤滑油，燃料油又は有機溶媒等の防爆対策

イ．　潤滑油，燃料油又は有機溶媒等は，(c)項に示すとおり， 設備の外部へ漏えいしても爆発性雰囲気は形成されない。

したがって，油等内包設備を設置する火災区域では，可燃性蒸気の着火源防止対策として用いる防爆型の電気品及び計装品の使用並びに防爆を目的とした電気設備の接地対策は不要とする設計とする。

ロ．　「工場電気設備防爆指針」における危険箇所には該当しないが，有機溶媒等を内包する設備の漏えいにより，環境条件が「電気設備に関する技術基準を定める省令」及び「工場電気設備防爆指針」で要求される爆発性雰囲気となるおそれのある廃溶媒処理系の熱分解装置等の廃溶媒を取り扱う機器の設計は，「4.1 施設特有の火災及び爆発の発生防止」，「(2) 廃溶媒及び廃溶媒の熱分解ガスによる火災及び爆発の発生防止」に示す。

(e)　潤滑油，燃料油，有機溶媒等又は硝酸ヒドラジンの貯蔵

潤滑油又は燃料油の貯蔵設備とは，供給設備へ潤滑油又は燃料油を補給するためにこれらを貯蔵する設備のことであり，非常用ディーゼル発電機へ補給するための非常用ディーゼル発電機の燃料油貯蔵タンク，重油タンク，燃料油サービスタンク及び燃料デイタンク，緊急時対策建屋用発電機へ燃料を補給するための重油貯槽及び燃料油サービスタンク並びに可搬型発電機等へ燃料を補給するための軽油貯槽がある。

また，有機溶媒等，硝酸ヒドラジンの貯蔵設備とは，再処理工程で用いる有機溶媒等，硝酸ヒドラジンを貯蔵する貯槽がある。

これらの設備は，以下のとおり，貯蔵量を運転に必要な量に留めて貯蔵する設計とする。

イ．　ディーゼル発電機へ供給する屋外の燃料油の貯蔵量は7日間の外部電源喪失に対してディーゼル発電機を連続運転するために必要な量を以下のとおり，貯蔵する設計とする。また，屋内の燃料油は，必要な量を消防法に基づき以下のとおり，貯蔵する設計とする。

(イ)　第2非常用ディーゼル発電機用の燃料油貯蔵タンクは，第2非常用ディーゼル発電機(2基)の7日間の運転に必要な量(2台合計で約624m^3(約312m^3/基))を貯蔵するため，屋外に約165m^3/基のタンクを4基(合計約660m^3)設置する。

(ロ)　第2非常用ディーゼル発電機用の燃料油サービスタンクは，タンク容量(約3m^3)に対して，第2非常用ディーゼル発電機を1.5時間連続運転するために必要な量(約2.6m^3)とし、この容量に補充時の運用を考慮した量にとどめて貯蔵することを火災防護計画に定め管理する。

(ハ)　第1非常用ディーゼル発電機用の重油タンクは，第1非常用ディーゼル発電機(2基)の7日間の運転に必要な量(2台合計で約420m^3(約210m^3/基))を貯蔵するため，屋外に約130m^3/基のタンクを4基(合計約520m^3)設置する。

(ニ)　第1非常用ディーゼル発電機用の燃料デイタンクは，タンク容量(約4m^3)に対して，第1非常用ディーゼル発電機を1.5時間連続運転するために必要な量(約4m^3)とし、この容量に補充時の運用を考慮した量にとどめて貯蔵することを火災防護計画に定め管理する。

(ホ)　緊急時対策建屋用発電機用の重油貯槽は，緊急時対策建屋用発電機(2基)の7日間の運転に必要な量(2台合計で約140m^3(約70m^3/基))を貯蔵するため，屋外に約75m^3/基のタンクを2基(合計約150m^3)設置する。

(ヘ)　緊急時対策建屋用発電機用の燃料油サービスタンクは，タンク容量(約0.65m^3)に対して，緊急時対策建屋用発電機を1.5時間連続運転するために

必要な量(約 0.65m³）とし、この容量に補充時の運用を考慮した量にとどめて貯蔵することを火災防護計画に定め管理する。

（ト） 可搬型発電機等へ燃料を補給するための第 1 軽油貯槽及び第 2 軽油貯槽は，可搬型設備を 7 日間連続運転するために必要な量（約 660m³）に対し，約 90m³/基のタンクを 8 基（8 基合計約 720m³）設置する設計とする。

ロ． 再処理工程で用いる有機溶媒等は，処理運転に必要な量3日分を分離，精製建屋内に貯蔵することを火災防護計画に定めて管理する。

ハ． 再処理工程で用いる硝酸ヒドラジンは，処理運転に必要な量のみを貯蔵することを火災防護計画に定めるとともに，自己反応性物質であることから，硝酸ヒドラジンによる爆発の発生を防止するため，消防法に基づき，貯蔵及び取扱い時の漏えい防止を講ずる設計とする。

b. 可燃性ガスを内包する設備に対する火災及び爆発の発生防止対策

(a) 可燃性ガスの漏えい及び拡大防止対策

水素又はプロパンを内包する設備(以下「可燃性ガス内包設備」という。)は，可燃性ガスの漏えいを考慮した溶接構造等とし，弁グランド部からの漏えいの可能性のある弁は，可燃性ガスの漏えいを考慮しベローズ等によって，可燃性ガスの漏えいを防止することで防爆の対策を行う設計とする。

安全蒸気ボイラに使用するプロパンボンベは，通常元弁を開放し，使用時に作業員が常時閉止されているガス供給系統の弁を開閉操作する運用とし，火災防護計画に定め管理することにより，プロパンの漏えい及び拡大防止対策を講じる。

(b) 水素の漏えい検出

火災及び爆発の発生防止における水素ガス漏えい検出は，蓄電池の上部及び運転で水素ガスを使用する機器を設置するウラン精製設備のウラナス製造器室に水素漏えい検知器を設置し，水素の燃焼限界濃度である4vol％の1/4以下で中央制御室，使用済燃料の受入れ施設及び貯蔵施設の制御室又は緊急時対策建屋の建屋管理室に警報を発する設計とする。

なお，ウラン・プルトニウム混合脱硝設備の還元炉に供給する還元用窒素・水素混合ガスは，漏えいした場合において，空気との混合を想定し，可燃限界濃度以下となるような組成とする設計とすることから，水素漏えい検知器を設置しない設計とする。

また，水素ボンベは，火災区域又は火災区画を設定している建屋とは違う建屋に設置し，自然換気により水素が滞留しないように設計することから，水素漏えい検

知器を設置しない設計とする。

(c) 可燃性ガス内包設備の配置上の考慮

可燃性ガス内包設備の火災又は爆発により，火災及び爆発の影響を受けるおそれのある火災防護上重要な機器等の安全機能及び重大事故等対処施設の重大事故等に対処するために必要な機能を損なわないよう耐火壁，隔壁の設置又は離隔による配置上の考慮を行う設計とする。

(d) 可燃性ガス内包設備がある火災区域又は火災区画の換気

水素を内包する設備である蓄電池，ウラン精製設備のウラナス製造器，ウラン・プルトニウム混合脱硝設備の還元炉，プロパンボンベを設置又は使用する火災区域又は火災区画は，火災及び爆発の発生を防止するために，以下に示す換気設備による機械換気により換気を行う設計とする。(第4-2表)

イ． 蓄電池

安全機能を有する蓄電池を設置する火災区域又は火災区画は，非常用電源から給電される排風機による機械換気を行うことにより，水素濃度を燃焼限界濃度以下とするよう設計する。

それ以外の蓄電池を設置する火災区域又は火災区画の換気設備は，常用電源から給電される建屋換気系，電気盤室，非管理区域等の排風機による機械換気又は建屋換気系の送風機による換気を行う設計とする。

重大事故等対処施設である蓄電池を設置する火災区域又は火災区画は，各建屋の可搬型発電機から給電される送風機又は排風機による機械換気を行う設計とする。

万一，上記の送風機及び排風機が異常により停止した場合は，中央制御室，使用済燃料の受入れ施設及び貯蔵施設の制御室並びに緊急時対策建屋の業務管理室に警報を発報する設計とし，運転員による現場での遮断器開放により，送風機及び排風機が復帰するまでの間は，蓄電池に充電しない運用とする。

通常の使用状態において水素が蓄電池外部へ放出されるおそれのある蓄電池室には，原則として直流開閉装置やインバータを収納しない設計とする。

ただし，蓄電池室に無停電電源装置等を設置する場合は，社団法人電池工業会「蓄電池室に関する設計指針」(SBA G 0603)に適合するよう，鋼板製筐体に収納し，水素ガス滞留を防止するため筐体内を機械換気により排気する設計又は通常の使用状態において水素が蓄電池外部へ放出するおそれのない設計とする。

ロ．　ウラン精製設備のウラナス製造器

ウラン精製設備のウラナス製造器に係る塔槽類の廃ガスは，建屋換気系の排風機による機械換気を行う設計とする。

ウラナス製造器等を設置するウラナス製造器室は非常用母線から給電する建屋換気設備の建屋排風機による機械換気を行い，室内に滞留した水素を換気できる設計とする。

ハ．　ウラン・プルトニウム混合脱硝設備の還元炉

還元炉はグローブボックス内に設置し，万一，還元用窒素・水素混合ガスが漏えいした場合においては，ウラン・プルトニウム混合脱硝建屋換気設備のグローブボックス・セル換気系の排風機による機械換気を行い水素が滞留しない設計とする。

ニ．　プロパンボンベ

前処理建屋のプロパンボンベは，送風機により屋内の空気を屋外に排気することにより，火災区域又は火災区画内にガスが滞留しない設計とする。

(e)　可燃性ガス内包設備を設置する火災区域又は火災区画の防爆対策

可燃性ガス内包設備は，本項の(a)項及び(d)項に示す漏えい及び拡大防止対策並びに換気を行うことにより，「電気設備に関する技術基準を定める省令」第六十九条及び「工場電気設備防爆指針」に示される爆発性雰囲気とならない設計とするとともに，「工場電気設備防爆指針」における危険箇所には該当しないが，万一の水素を内包する設備の漏えいにより，環境条件が「電気設備に関する技術基準を定める省令」及び「工場電気設備防爆指針」で要求される爆発性雰囲気となるおそれのあるウラン精製設備のウラナス製造器は，高濃度の水素を使用することから，ウラナス製造器等を設置するウラナス製造器室に設置する電気接点を有する機器は，防爆構造とする設計とする。

なお，静電気の発生のおそれのある機器は，「電気設備に関する技術基準を定める省令」第10条，第11条に基づく接地を施す設計とする。

(f)　可燃性ガスの貯蔵

火災区域に設置する可燃性ガスを貯蔵する機器は，再処理工程で用いる安全蒸気系のボイラ用のプロパンがある。

前処理建屋に設置する安全蒸気系のボイラ用プロパンボンベについては，蒸気供給に必要な量のみを貯蔵することを火災防護計画に定める。

なお，ウラン精製設備のウラナス製造器に供給する水素は，火災区域外に設置

する精製建屋ボンベ庫から供給する。

ウラン・プルトニウム混合脱硝設備の還元炉に使用する還元用窒素・水素混合ガスは，火災区域外に設置する還元ガス製造建屋の還元炉還元ガス供給系で製造し，還元炉へ供給する。

(2) 可燃性の蒸気又は可燃性の微粉の対策

火災区域における可燃性の蒸気又は可燃性の微粉を取り扱う設備については以下の設計とする。

a. 可燃性の蒸気

油等内包設備を設置する火災区域は，潤滑油，燃料油又は有機溶媒等が設備の外部へ漏えいしても，引火点が室内温度又は外気温度よりも十分高く，機器運転時の温度よりも高いため，可燃性蒸気は発生しない。

火災区域における現場作業において，有機溶剤を使用する場合は必要量以上持ち込まない運用とし，可燃性の蒸気が滞留するおそれがある場合は，使用する作業場所において，換気，通風，拡散の措置を行うとともに，建屋の送風機及び排風機による機械換気により滞留を防止する設計とする。

このため，引火点が室内温度及び機器運転時の温度よりも高い潤滑油，燃料油又は有機溶媒等を使用すること並びに火災区域における有機溶剤を使用する場合の滞留防止対策について，火災防護計画に定めて，管理する。

b. 可燃性の微粉が滞留するおそれがある機器

再処理施設において，「工場電気設備防爆指針」に該当するおそれのある物質は，使用済燃料集合体の被覆管及びチャンネルボックス等で使用しているジルカロイの切断に伴うジルカロイ粉末であり，ジルカロイ粉末が滞留するおそれがあるせん断処理施設のせん断機は，火災及び爆発の発生を防止するために以下に示す設計とする。

また，その他の設備が設置される火災区域及び火災区画は，火災及び爆発の発生防止のため，可燃性の蒸気又は可燃性の微粉を取り扱う設備を設置する火災区域には静電気が溜まるおそれがある設備を設置しないことを火災防護計画に定め管理する。

(a) せん断処理施設のせん断機

ジルカロイのせん断を行うせん断処理施設のせん断機は，空気雰囲気でせん断を行っても，せん断時に生じる燃料粉末によりジルコニウム粉末及びその合金粉末が希釈されることから火災及び爆発のおそれはないが，せん断機から溶解槽側へ窒素ガスを吹き込むことにより，せん断粉末の蓄積を防止し，かつ，不活性雰

囲気とする設計とする。

また，吹き込んだ窒素ガスは，せん断処理・溶解廃ガス処理設備の機械換気により，気体廃棄物として高所より排出する設計とする。

せん断時に生じたジルコニウム粉末及びその合金粉末は，溶解槽，清澄機，ハル洗浄槽等を経由し，燃料被覆管せん断片及び燃料集合体端末片(以下「ハル・エンドピース」という。)等を詰めたドラム又はガラス固化体に収納し，そのうちドラムについては，水中で取り扱うことから，火災及び爆発のおそれはないように保管する設計とする。

(b) 使用済燃料受入れ・貯蔵建屋の第１チャンネルボックス切断装置及びチャンネルボックス・バーナブルポイズン処理建屋の第２チャンネルボックス切断装置

使用済燃料から取り外したジルカロイのチャンネルボックスは，使用済燃料受入れ・貯蔵建屋の第１チャンネルボックス切断装置及びチャンネルボックス・バーナブルポイズン処理建屋の第２チャンネルボックス切断装置は，水中で取り扱うため，微粉が滞留することがないことから，火災及び爆発のおそれはない。

(3) 発火源への対策

火災区域又は火災区画は，火花の発生を伴う設備や高温となる設備，発火源となる設備を設置しない設計とし，設置する場合は，火災及び爆発の発生防止対策として運転制御や断熱材を設置することによって過熱を防止するとともに，可燃性物質を周囲に置かない管理を行う設計とする。

ａ． 火花の発生を伴う設備

(a) 溶接機 A，B(高レベル廃液ガラス固化建屋)

溶接機 A，B は TIG 自動溶接方式であり，固化セル内に設置し，周辺には可燃性物質を配置しないこととともに，溶接を行う際は複数の ITV カメラで溶接機の周囲を監視することで，火災の発生を防止する対策を火災防護計画に定めて，管理する。

(b) 第 1，2 チャンネルボックス切断装置（使用済燃料受入れ・貯蔵建屋，チャンネルボックス・バーナブルポイズン処理建屋）

第１チャンネルボックス切断装置及び第２チャンネルボックス切断装置は，溶断式であるが，水中で切断することにより，発火源とならない設計とする。

ｂ． 高温となる設備

(a) 脱硝装置，焙焼炉，還元炉(ウラン・プルトニウム混合脱硝建屋)

脱硝装置は，運転中は温度を監視するとともに，脱硝終了は温度計及び照度計により，MOX 粉体の白熱を検知してマイクロ波の照射を停止する設計としており，

加熱が不要に持続しない設計とする。

焙焼炉，還元炉の周囲には断熱材(酸化チタン，二酸化ケイ素）を設置することにより，温度上昇を防止する設計とする。

また，機器内部の温度が 890℃を超えた場合には，ヒータ加熱が自動で停止する設計とする。

(b)　ガラス溶融炉(高レベル廃液ガラス固化建屋)

ガラス溶融炉の炉内表面を耐火材(耐火レンガ)で覆い耐火材の耐久温度を超えて使用しない設計とすることで，過熱による損傷により内包する溶融ガラスが漏れない設計とし，周辺には可燃性物質を配置しない運用とすることで，発火源にならない設計とする。

(c)　焼却装置，燃焼装置，セラミックフィルタ，熱分解装置（低レベル廃棄物処理建屋）

雑固体廃棄物処理系の焼却装置及びセラミックフィルタ並びに廃溶媒処理系の燃焼装置は，耐火物を内張りし，機器外面における過度の温度上昇を防止する設計とするとともに，焼却装置は燃焼状態を監視する設計とすることで，発火源とはならない設計とする。

(4)　過電流による過熱防止対策

再処理施設内の電気系統に対する過電流による過熱及び焼損の防止対策として，電気系統は，機器の損壊，故障及びその他の異常を検知した場合には，遮断器により故障箇所を隔離することにより，故障の影響を局所化するとともに，他の安全機能への影響を限定できる設計とする。

(5)　放射線分解等により発生する水素の蓄積防止対策

再処理施設は，以下に示すとおり，放射線分解及び充電時の蓄電池から発生する水素の蓄積防止対策を行う設計とする。

a.　充電時の蓄電池から発生する水素については，「(1)b.(d)可燃性ガス内包設備がある火災区域又は火災区画の換気」に示す換気により，蓄積防止対策を行う設計とする。

b.　放射線分解により発生する水素及び静電気の発生のおそれのある放射線分解により発生する水素を内包する機器は，接地を施す設計については，「4.1　施設特有の火災及び爆発の発生防止」，「(5)　放射線分解により発生する水素による爆発の発生防止」に示す蓄積防止対策を行う設計とする。

また，これらの機器を収納するセルには，着火源を有する機器は設置しないことで火災及び爆発の発生防止対策を行う設計とする。

(6) 火災及び爆発の発生防止に係る個別留意事項

a. 放射性廃棄物の廃棄施設の火災及び爆発の発生防止対策

液体廃棄物の廃棄施設の低レベル廃液処理設備及び固体廃棄物の廃棄施設の高レベル廃液ガラス固化設備，ガラス固化体貯蔵設備，低レベル廃棄物処理設備及び低レベル固体廃棄物貯蔵設備等は，以下のとおりの設計とする。

放射性廃棄物処理設備及び放射性廃棄物貯蔵設備は，火災の発生防止を考慮し，放射性物質より発生する崩壊熱は冷却水又は空気による冷却を行うことにより，火災の発生防止を考慮した設計とする。

また，放射性物質を含んだ廃樹脂及び廃スラッジは，廃樹脂貯槽に貯蔵する設計とする。

さらに，放射性物質を含んだフィルタ類及びその他の雑固体は処理を行うまでの間，金属製容器に封入又は不燃シートに包んで保管することを火災防護計画に定め，管理する。

b. 放射性廃棄物の処理及び貯蔵設備の換気設備

再処理施設は火災時にも動的閉じ込めを維持することにより放射性物質を建屋に閉じ込める設計とする。このため，換気設備により，貯槽，セル等，建屋内の圧力を常時負圧に保ち，負圧は，建屋，セル等，貯槽の順に気圧が低くなるように管理する必要があることから，換気設備の隔離は行わないが，火災時の熱影響，ばい煙の発生等を考慮した場合においても環境への放射性物質の放出を防止するためにフィルタにより放射性物質を除去し周辺監視区域外の放射性物質濃度を十分に低減できる設計とする。

c. 電気室の目的外使用の禁止

電気室は，電源供給に火災影響を与えるような可燃性の資機材等を保管せず，電源供給のみに使用することを火災防護計画に定めて，管理する。

4.3 不燃性材料又は難燃性材料の使用

火災及び爆発の発生を防止するため，火災防護上重要な機器等及び重大事故等対処施設は，以下に示すとおり，可能な限り不燃性材料又は難燃性材料を使用する設計とする。

以下，(1)項において，不燃性材料又は難燃性材料を使用する場合の設計，(2)項において，不燃性材料又は難燃性材料を使用できない場合で不燃性材料又は難燃性材料と

同等以上の性能を有するもの(以下「代替材料」という。)を使用する設計，(3)項において，不燃性材料又は難燃性材料を使用できない場合で火災防護上重要な機器等及び重大事故等対処施設の機能を確保するために必要な代替材料の使用が技術的に困難な場合の設計について説明する。

(1) 不燃性材料又は難燃性材料の使用

a. 主要な構造材

火災防護上重要な機器等及び重大事故等対処施設のうち，機器，配管，ダクト，ケーブルトレイ，電線管及び盤の筐体並びにこれらの支持構造物の主要な構造材は，火災及び爆発の発生防止及び当該設備の強度確保等を考慮し，以下のいずれかを満たす不燃性材料を使用する設計とする。

(a) 建築基準法に基づき認定を受けた不燃性材料

(b) ステンレス鋼，低合金鋼，炭素鋼等の不燃性である金属材料

b. 保温材

火災区域又は火災区画に設置される火災防護上重要な機器等及び重大事故等対処施設に使用する保温材は，以下のいずれかを満たす不燃性材料を使用する設計とする。

(a) 平成12年建設省告示第1400号に定められた不燃性材料

(b) 建築基準法に基づき認定を受けた不燃性材料

c. 建屋内装材

火災区域又は火災区画に設置される火災防護上重要な機器等及び重大事故等対処施設を設置する建屋の建屋内装材は，以下の(a)項を満たす不燃性材料を使用する設計とし，中央制御室等のカーペットは，以下の(b)項を満たす防炎物品を使用する設計とする。

(a) 建築基準法に基づき認定を受けた不燃性材料

(b) 消防法に基づき認定を受けた防炎物品

d. 火災防護上重要な機器等及び重大事故等対処施設に使用するケーブル

火災区域又は火災区画に設置される火災防護上重要な機器等及び重大事故等対処施設に使用するケーブルには，以下の燃焼試験により自己消火性及び耐延焼性を確認した難燃ケーブルを使用する設計とする。

(a) 自己消火性

第 4-3 表に示すとおり，バーナによりケーブルを燃焼させ，残炎による燃焼が 60 秒を超えない等の判定基準にて自己消火性を確認する UL 1581(Fourth Edition)1080. VW－1 UL 垂直燃焼試験に定められる試験方法により燃焼試験を実施し，判定基準を満足することを確認する。

なお，火災防護上重要な機器等に使用しているケーブルのうち，製造中止の理由から現在入手することができないケーブルは，建設時の型式試験において，ICEA 垂直燃焼試験にてケーブルの絶縁体の燃焼試験を実施しているため，上記 UL 垂直燃焼試験にて同じ材料を使用しているシースにて試験を実施し，自己消火性を確認する。

(b) 耐延焼性

イ. ケーブル(光ファイバケーブルを除く)

第 4-4 表に示すとおり，バーナによりケーブルを燃焼させ，自己消火時のケーブルのシース及び絶縁体の最大損傷距離が 1,800mm 未満であること等の判定基準にて耐延焼性を確認する IEEE Std 383－1974 垂直トレイ燃焼試験に定められる試験方法により燃焼試験を実施し，判定基準を満足することを確認する。

ロ. 光ファイバケーブル

第 4-5 表に示すとおり，光ファイバケーブルについては，バーナによりケーブルを燃焼させ，自己消火時のケーブルのシース及び絶縁体の最大損傷距離が 1,500mm 未満であること等の判定基準にて耐延焼性を確認する IEEE Std 1202-1991 垂直トレイ燃焼試験に定められる試験方法により燃焼試験を実施し，判定基準を満足することを確認する。

e. 換気設備のフィルタ

火災区域又は火災区画に設置される火災防護上重要な機器等及び重大事故等対処施設のうち，換気設備のフィルタは，不燃性材料又は「JACA No.11A(空気清浄装置用ろ材燃焼性試験方法指針(公益社団法人日本空気清浄協会))」により難燃性を満足する難燃性材料を使用する設計とする。

f. 変圧器及び遮断器に対する絶縁油

火災区域又は火災区画に設置される火災防護上重要な機器等及び重大事故等対処施設のうち，建屋内に設置する変圧器及び遮断器は，可燃性物質である絶縁油を内包しない以下の変圧器及び遮断器を使用する設計とする。

(a)　乾式変圧器
(b)　ガス遮断器，真空遮断器，気中遮断器

g.　グローブボックス等

放射性物質を内包する機器を収納するグローブボックス等のうち，非密封で放射性物質を取り扱うグローブボックスで，万一の火災時に閉じ込め機能を損なうおそれのあるものについては，不燃性材料又は難燃性材料を使用する設計とする。

(2)　不燃性材料又は難燃性材料を使用できない場合の代替材料の使用

不燃性材料又は難燃性材料を使用できない場合で代替材料を使用する場合は，以下のa. 項及びb. 項に示す設計とする。

a.　保温材

火災区域又は火災区画に設置される火災防護上重要な機器等及び重大事故等対処施設に使用する保温材の材料について，不燃性材料が使用できない場合は，建築基準法に基づき認定を受けた不燃性材料と同等以上の性能を有する代替材料を使用する設計とする。

b.　建屋内装材

火災区域又は火災区画に設置される火災防護上重要な機器等及び重大事故等対処施設を設置する建屋の建屋内装材として不燃性材料が使用できない場合は，以下の(a)又は(b)項を満たす代替材料を使用する設計とする。

(a)　建築基準法に基づき認定を受けた不燃性材料と同等の性能を有することを試験により確認した材料
(b)　消防法に基づき認定を受けた防炎物品と同等以上であることを消防法施行令の防炎防火対象物の指定等の項に示される防炎試験により確認した材料

(3)　不燃性材料又は難燃性材料でないものを使用

不燃性材用又は難燃性材料を使用できない場合で代替材料の使用が技術上困難な場合は，以下の①項及び②項のいずれかを設計の基本方針とし，具体的な設計について以下のa. からc. 項に示す。

①　火災防護上重要な機器等の機能を確保するために必要な代替材料の使用が技術上困難な場合は，当該構築物，系統及び機器における火災に起因して他の火災防護上重要な機器等において火災及び爆発が発生することを防止するための措置を講

じる。

② 重大事故等対処施設の機能を確保するために必要な代替材料の使用が技術上困難な場合は，当該施設における火災に起因して他の重大事故等対処施設及び火災防護上重要な機器等において火災及び爆発が発生することを防止するための措置を講ずる。

a. 主要な構造材

(a) 配管のパッキン類

配管等のパッキン類は，その機能を確保するために必要な代替材料の使用が技術上困難であるため，金属で覆われた狭隘部に設置し直接火炎に晒されることなく，火災による安全機能への影響は限定的であること，また，他の火災防護上重要な機器等及び重大事故等対処施設に延焼するおそれがないことから，不燃性材料又は難燃性材料ではない材料を使用する設計とする。

(b) 金属材料内部の潤滑油

金属に覆われたポンプ及び弁の駆動部の潤滑油は，その機能を確保するために必要な代替材料の使用が技術上困難であり，発火した場合でも他の火災防護上重要な機器等及び重大事故対処施設に延焼しないことから，不燃性材料又は難燃性材料ではない材料を使用する設計とする。

(c) 金属材料内部の電気配線

不燃性材料である金属に覆われたポンプ，弁等の躯体内部に設置する駆動部の電気配線は，製造者等により機器本体と電気配線を含めて電気用品としての安全性及び健全性が確認されているため，その機能を確保するために必要な代替材料の使用が技術上困難であり，発火した場合でも他の火災防護上重要な機器等及び重大事故対処施設に延焼しないことから，不燃性材料又は難燃性材料ではない材料を使用する設計とする。

b. 建屋内装材

火災区域又は火災区画に設置される火災防護上重要な機器等及び重大事故等対処施設を設置する建屋の建屋内装材について，その機能を確保するために必要な代替材料の使用が技術上困難な場合は，当該構築物，系統及び機器における火災及び爆発に起因して他の火災防護上重要な機器等及び重大事故等対処施設において火災及び爆発が発生することを防止するための措置を講ずる設計とする。

火災区域又は火災区画に設置される火災防護上重要な機器等及び重大事故等対処施設を設置する建屋の内装材のうち，管理区域の床，壁に耐汚染性，除染性，耐摩耗

性及び耐腐食性を確保することを目的として塗布するコーティング剤については，使用箇所が不燃性材料であるコンクリート表面であること，建築基準法に基づき認定を受けた難燃性材料，又は消防法に基づき認定を受けた防炎物品と同等の性能を有することを試験により確認した塗料であること，加熱源を除去した場合はその燃焼部が広がらないこと，建屋内に設置する火災防護上重要な機器等及び重大事故等対処施設は不燃性材料又は難燃性材料を使用し，その周辺における可燃性物質を管理することから，難燃性材料を使用する設計とする。

c. 火災防護上重要な機器等及び重大事故等対処施設に使用するケーブル

非難燃ケーブルを使用する場合については，代替措置を施した上で，難燃ケーブルを使用した場合と同等以上の難燃性能（延焼性及び自己消火性）を有することを実証試験により確認し，使用する設計とすることにより，他の火災防護上重要な機器等及び重大事故等対処施設において火災及び爆発が発生することを防止する設計とする。

(a) 放射線測定器用のケーブル

燃焼度計測装置の一部に使用する放射線測定器用のケーブルは，微弱電流又は微弱パルスを取り扱う必要があり，耐ノイズ性を確保するために高い絶縁抵抗を有する同軸ケーブルを使用している。

このケーブルは，自己消火性を確認する UL 1581(Fourth Edition)1080. VW-1 UL 垂直燃焼試験，耐延焼性を確認する IEEE Std 383-1974 垂直トレイ燃焼試験を満足しない非難燃ケーブルである。

したがって，本ケーブルに対しては，火災を想定した場合にも延焼が発生しないように，専用電線管に収納するとともに，電線管の両端は，電線管外部からの酸素供給防止を目的とし，耐火性を有するシール材を処置するとともに，機器との接続部においては可動性を持たせる必要があることから当該部位のケーブルが露出しないように不燃性，遮炎性，耐久性及び被覆性を確認した防火シートで覆う等により，難燃ケーブルと同等以上の性能を確保する設計とする。

(b) 通信連絡設備の機器本体に使用する専用ケーブル

通信連絡設備の機器本体に使用する専用ケーブル等は，通信事業者の指定するケーブルを使用する必要がある場合や製造者等により機器本体とケーブルを含めて電気用品としての安全性が確認されている場合，又は電話コード等のように機器本体を移動して使用することを考慮して可とう性が求められる場合は，難燃ケーブルの使用が技術上困難である。

したがって，通信連絡設備の機器本体に使用する専用ケーブル等は，以下のいずれかを講ずることにより，他の火災防護上重要な機器等及び重大事故等対処施設において火災及び爆発が発生することを防止する設計とする。

イ．　金属製の筐体等に収納する措置
ロ．　延焼防止材*により保護する措置
ハ．　専用の電線管に敷設する措置

注記　＊IEEE Std 383-1974 垂直トレイ燃焼試験に合格するシートを保護対象へ巻き付け延焼を防止するものを示す。

d.　グローブボックス等

非密封で放射性物質を取り扱うグローブボックスのパネルに可燃性材料を使用する場合は，火災によるパネルの損傷を考慮しても収納する機器の閉じ込め機能を損なわないよう，難燃性材料であるパネルをグローブボックスのパネル外表面に難燃性材料を設置することにより，難燃性パネルと同等以上の難燃性能を有することについて，以下の燃焼試験により確認した材料を使用する設計とする。

(a)　UL94 垂直燃焼試験
(b)　JIS K 7201-2 酸素指数による燃焼性試験

4.4　落雷，地震等の自然現象による火災及び爆発の発生防止

再処理施設では，地震，津波，落雷，風(台風)，竜巻，凍結，高温，降水，積雪，火山の影響，生物学的事象，森林火災及び塩害の自然現象が想定される。

火災防護上重要な機器等及び重大事故等対処施設は，落雷，地震，竜巻(風(台風)を含む。)及び森林火災に伴う火災及び爆発により再処理施設の安全機能及び重大事故等に対処する機能を損なわないよう，これらの自然現象から防護を行う設計とする。

津波，凍結，高温，降水，積雪，生物学的事象及び塩害は，発火源となり得る自然現象ではなく，火山の影響についても，火山から再処理施設に到達するまでに降下火砕物が冷却されることを考慮すると，発火源となり得る自然現象ではない。

生物学的事象のうちネズミ等の小動物の影響については，侵入防止対策によって影響を受けないことから，火災が発生する自然現象ではない。

したがって，再処理施設で火災及び爆発を発生させるおそれのある落雷，地震，竜巻(風(台風))及び森林火災について考慮することとし，これらの自然現象によって火災及び爆発が発生しないように，以下のとおり火災防護対策を講ずる設計とする。

(1)　落雷による火災及び爆発の発生防止

火災防護上重要な機器等は，落雷による火災及び爆発の発生を防止するため，「原子力発電所の耐雷指針」(JEAG 4608-2007)，建築基準法及び消防法に基づき，日本産業規

格(JIS A 4201-1992 建築物等の避雷設備(避雷針), 2003 建築物等の雷保護)に準拠した避雷設備を設置する設計とする。安全上重要な施設は，建築基準法及び消防法の適用を受けないものであっても避雷設備を設置する設計とする。

各防護対象施設に設置する避雷設備は，構内接地系と連接することにより，接地抵抗の低減及び雷撃に伴う構内接地系の電位分布の平坦化を図る設計とする。

避雷設備設置箇所を以下に示す。

・使用済燃料輸送容器管理建屋
・使用済燃料受入れ・貯蔵建屋
・精製建屋
・ウラン脱硝建屋
・ウラン・プルトニウム混合脱硝建屋
・ウラン酸化物貯蔵建屋
・ウラン・プルトニウム混合酸化物貯蔵建屋
・第１ガラス固化体貯蔵建屋
・低レベル廃液処理建屋
・低レベル廃棄物処理建屋
・チャンネルボックス･バーナブルポイズン処理建屋
・ハル・エンドピース貯蔵建屋
・分析建屋
・制御建屋
・非常用電源建屋
・出入管理建屋
・主排気筒
・北換気筒
・低レベル廃棄物処理建屋換気筒
・使用済燃料の受入れ施設及び貯蔵施設用 安全冷却水系冷却塔Ａ※
・安全冷却水Ｂ冷却塔※
・第２非常用ディーゼル発電機用　安全冷却水系冷却塔Ａ※
・第２非常用ディーゼル発電機用　安全冷却水系冷却塔Ｂ※
※飛来物防護ネットに避雷設備を設置する。

(2)　地震による火災及び爆発の発生防止

a.　火災防護上重要な機器等は，耐震重要度分類に応じ十分な支持性能をもつ地盤に設置する設計とするとともに，「再処理施設の技術基準に関する規則」(令和2年原子力規制委員会規則第9号)第六条に従い，耐震重要度分類に応じた耐震設計とする。

b.　重大事故等対処施設は，設備分類に応じ十分な支持性能をもつ地盤に設置する設計とするとともに，「再処理施設の技術基準に関する規則」に従い，設備分類に応じた耐震設計とする。

(3)　森林火災による火災及び爆発の発生防止

屋外の火災防護上重要な機器等は，「Ⅵ－１－１－１－３－１　外部火災への配慮に関する基本方針」に基づき，評価し設置した防火帯による防護等により，火災及び爆発の発生防止を講じる設計とする。

屋外の重大事故等対処施設は，外部火災防護に関する基本方針に基づき評価し設置した防火帯により，火災及び爆発の発生防止を講ずる設計とする。

(4)　竜巻(風(台風))による火災及び爆発の発生防止

屋外の火災防護上重要な機器等は，「Ⅵ－１－１－１－２－１　竜巻への配慮に関する基本方針」に基づき，飛来物の衝突等を考慮した竜巻防護対策を行うことにより，火災及び爆発の発生防止を講ずる設計とする。

屋外の重大事故等対処施設に対する竜巻(風(台風) を含む。) の影響により火災及び爆発の発生が発生することがないように，竜巻防護対策を行う設計とする。

第4－1表　油等内包設備のある火災区域等の換気設備

油等内包設備が設置される火災区域等（建屋）	換気設備等
前処理建屋	非管理区域排気系 建屋排気系 セル排気系
分離建屋	非管理区域排気系 建屋排気系 グローブボックス・セル排気系
使用済燃料の受入れ施設及び貯蔵施設用安全冷却水系冷却塔B基礎	冷却水設備（B）換気設備
使用済燃料輸送容器管理建屋	建屋換気設備
使用済燃料受入れ・貯蔵建屋	建屋電気品室換気設備 建屋換気設備（FA・FBホット区画）
使用済燃料受入れ・貯蔵管理建屋	建屋換気設備（FA/FBサービス区画） 建屋換気設備（FA・FBホット区画）
高レベル廃液ガラス固化建屋	非管理区域給気系 非管理区域排気系 建屋排気系 セル排気系 固化セル排気系
精製建屋	建屋排気系
低レベル廃液処理建屋	建屋排気系 ローリエアロック室換気系
ハル・エンドピース貯蔵建屋	非管理区域排気系 建屋排気系
制御建屋	建屋換気系
分析建屋	建屋排気系 セル排気系
ウラン脱硝建屋	非管理区域排気系 建屋排気系
ウラン酸化物貯蔵建屋	建屋排気系
ウラン・プルトニウム混合脱硝建屋	非管理区域排気系 建屋排気系
ウラン・プルトニウム混合酸化物貯蔵建屋	非管理区域排気系 建屋排気系
低レベル廃棄物処理建屋	非管理区域排気系 建屋排気系（第2低レベル廃棄物貯蔵建屋のうち

第4－1表　油等内包設備のある火災区域等の換気設備

油等内包設備が設置される火災区域等（建屋）	換気設備等
	フィルタ貯蔵室は低レベル廃棄物処理建屋の建屋排気系）
第2低レベル廃棄物貯蔵建屋	建屋排気系
チャンネル ボックス・バーナブル ポイズン処理建屋	建屋排気系
非常用電源建屋	建屋換気系
第1ガラス固化体貯蔵建屋東棟	非管理区域給気系 非管理区域排気系 建屋排気系
緊急時対策建屋	発電機室送風機
第1保管庫・貯水所	建屋換気設備
第2保管庫・貯水所	建屋換気設備
安全冷却水A冷却塔(屋外)	自然換気
安全冷却水B冷却塔(屋外)	自然換気
使用済燃料の受入れ施設及び貯蔵施設用 安全冷却水系冷却塔A(屋外)	自然換気
使用済燃料の受入れ施設及び貯蔵施設用 安全冷却水系冷却塔B(屋外)	自然換気
第2非常用ディーゼル発電機用　安全冷却水系冷却塔A(屋外)	自然換気
第2非常用ディーゼル発電機用　安全冷却水系冷却塔B(屋外)	自然換気

第4－2表　可燃性ガス内包設備がある火災区域等の換気設備

可燃性ガスを内包する設備			換気設備等		
建屋	設備又は機器名称	耐震クラス	機器名称	供給電源	耐震クラス
前処理建屋	110V 蓄電池 N1 410V 蓄電池 N2	C	蓄電池室排風機	非常用	S
	110V 第 2 非常用蓄電池 A	S	蓄電池室排風機	非常用	S
	110V 第 2 非常用蓄電池 B	S	蓄電池室排風機	非常用	S
	LPG ボンベユニット A	S	W エリア送風機	非常用	S
	LPG ボンベユニット B	S	W エリア送風機	非常用	S
分離建屋	110V 第 2 非常用蓄電池 A	S	蓄電池室排風機	非常用	S
	110V 第 2 非常用蓄電池 B	S	蓄電池室排風機	非常用	S
	425V 蓄電池 N	C	蓄電池室排風機	非常用	S
精製建屋	460V 蓄電池 N1	C	建屋排風機	非常用	S
	110V 第 2 非常用蓄電池 A	S	建屋排風機	非常用	S
	110V 第 2 非常用蓄電池 B	S	建屋排風機	非常用	S
	ウラナス製造器	B	建屋排風機	非常用	S
	第 1 気液分離槽	B	建屋排風機	非常用	S
	洗浄塔	B	建屋排風機	非常用	S
	第 2 気液分離槽	B	建屋排風機	非常用	S
低レベル廃液処理建屋	110V 蓄電池 N1	C	電気品室送風機	常用	C
	110V 蓄電池 N2	C	電気品室送風機	常用	C
ハル・エンドピース貯蔵建屋	110V 蓄電池 N1 360V 蓄電池 N2	C	電気盤室排風機	常用	C
制御建屋	110V 第 2 非常用蓄電池 A1 220V 第 2 非常用蓄電池 A2	S	電気盤室排風機	非常用	S
	110V 第 2 非常用蓄電池 B1 220V 第 2 非常用蓄電池 B2	S	電気盤室排風機	非常用	S
	110V 蓄電池 N1 460V 蓄電池 N2 460V 蓄電池 N3 460V 蓄電池 N4 460V 蓄電池 N5	C	電気盤室排風機	非常用	S
	48V ページング用蓄電池	C	電気盤室排風機	非常用	C
出入管理建屋	360V 蓄電池 N	C	蓄電池室排風機	常用	C
	蓄電池盤	－	非管理区域排風機	常用	C

第 4－2 表　可燃性ガス内包設備がある火災区域等の換気設備

可燃性ガスを内包する設備			換気設備等		
建屋	設備又は機器名称	耐震クラス	機器名称	供給電源	耐震クラス
ウラン脱硝建屋	110V 蓄電池 N1 360V 蓄電池 N2	C	蓄電池排風機	常用	C
ウラン・プルトニウム混合脱硝建屋	110V 第 2 非常用蓄電池 A	S	蓄電池室非常用排風機	非常用	Ｓｓ機能維持
	110V 第 2 非常用蓄電池 B	S	蓄電池室非常用排風機	非常用	Ｓ ｓ 機能維持
	330V 蓄電池 N	C	蓄電池室非常用排風機	非常用	Ｓ ｓ 機能維持
	還元設備 A 還元設備 B	B	グローブボックス・セル排風機	非常用	S
	還元ガス受槽	C	建屋排風機	非常用	S
ウラン・プルトニウム混合酸化物貯蔵建屋	360V 蓄電池 N	C	蓄電池排風機	非常用	C
	110V 第 2 非常用蓄電池 A	S	蓄電池排風機	非常用	C
	110V 第 2 非常用蓄電池 B	S	蓄電池排風機	非常用	C
低レベル廃棄物処理建屋	110V 蓄電池 N1 460V 蓄電池 N2	C	計装電源室排風機	常用	C
	蓄電池設備	－	非管理区域建屋排風機	常用	C
チャンネルボックス・バーナブルポイズン処理建屋	330V 蓄電池 N	C	非管理区域送風機	常用	C
使用済燃料輸送容器管理建屋	110V 蓄電池 N	C	非管理区域排風機(A 系)	常用	C
			非管理区域排風機(B 系)	非常用	C
使用済燃料受入れ・貯蔵建屋	110V 第 1 非常用蓄電池 A	S	電気品室排風機	非常用	S
	110V 第 1 非常用蓄電池 B	S	電気品室排風機	非常用	S
	425V 常用蓄電池 N	C	電気品室排風機	非常用	S
非常用電源建屋	110V 第 2 非常用蓄電池 A	S	非常用蓄電池室 A 室排風機	非常用	S
	110V 第 2 非常用蓄電池 B	S	非常用蓄電池室 B 室排風機	非常用	S
高レベル廃液ガラス固化建屋	110V 第 2 非常用蓄電池 A	S	冷凍機室・蓄電池室排風機	非常用	S
	110V 第 2 非常用蓄電池 B	S	冷凍機室・蓄電池室排風機	非常用	S
	420V 蓄電池 N	C	常用電気盤室送風機	常用	S

第4－2表　可燃性ガス内包設備がある火災区域等の換気設備

可燃性ガスを内包する設備			換気設備等		
建屋	設備又は機器名称	耐震クラス	機器名称	供給電源	耐震クラス
第1ガラス固化体貯蔵建屋	420V 蓄電池 N1	C	第1ガラス固化体貯蔵建屋 東棟 非管理区域排風機	常用	C
緊急時対策建屋	110V 蓄電池 A1	常設耐震	緊急時対策建屋排風機	非常用	常設耐震
	110V 蓄電池 B1	常設耐震	緊急時対策建屋排風機	非常用	常設耐震
	110V 蓄電池 A	常設耐震	緊急時対策建屋排風機	非常用	常設耐震
	110V 蓄電池 B	常設耐震	緊急時対策建屋排風機	非常用	常設耐震
	360V 蓄電池	常設	緊急時対策建屋排風機	非常用	常設耐震
	DG 始動用蓄電池 A	常設耐震	緊急時対策建屋排風機	非常用	常設耐震
	DG 始動用蓄電池 B	常設耐震	緊急時対策建屋排風機	非常用	常設耐震

第 4-3 表　UL 垂直燃焼試験と ICEA 垂直燃焼試験の概要

試験名	UL 垂直燃焼試験	ICEA 垂直燃焼試験
試験装置	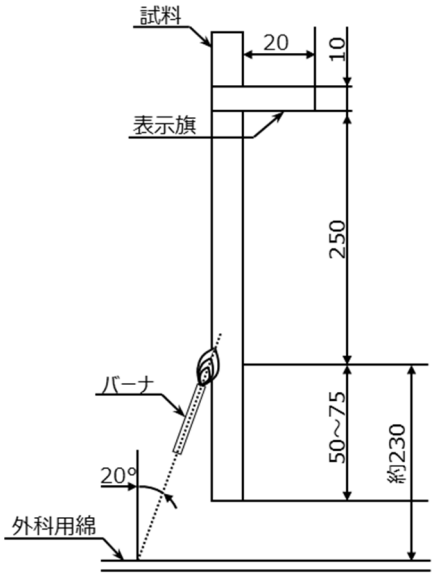	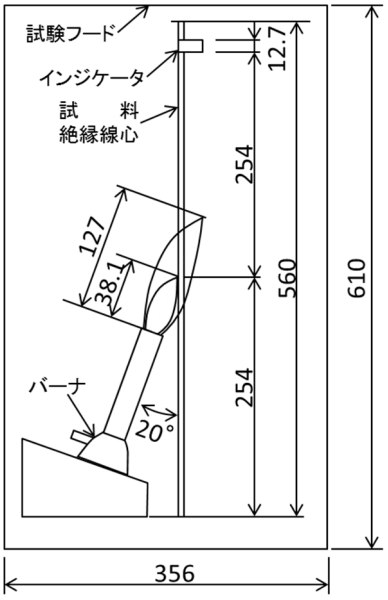 単位（mm）
試験内容	・試料を垂直に保持し，20 度の角度でバーナの炎をあてる。 ・15 秒着火，15 秒休止を 5 回繰り返し試料の燃焼の程度を調べる。	・ケーブルシースを取り除き，絶縁体にて自己消火性を確認する。 ・試料を垂直に保持し，20 度の角度でバーナの炎をあてる。 ・15 秒着火，15 秒休止を 5 回繰り返し試料の燃焼の程度を調べる。
燃焼源	・チリルバーナ	・チリルバーナ
バーナ熱量	・2.13MJ／h	・2.13MJ／h
使用燃料	・工業用メタンガス	・工業用メタンガス
判定基準	・残炎による燃焼が 60 秒を超えない。 ・表示旗が 25％以上焼損しない。 ・落下物によって下に設置した綿が燃焼しない。	・残炎による燃焼が 60 秒を超えない。 ・表示旗が 25％以上焼損しない。

第 4－4 表 IEEE383 Std 1974 垂直トレイ燃焼試験の概要

試験装置		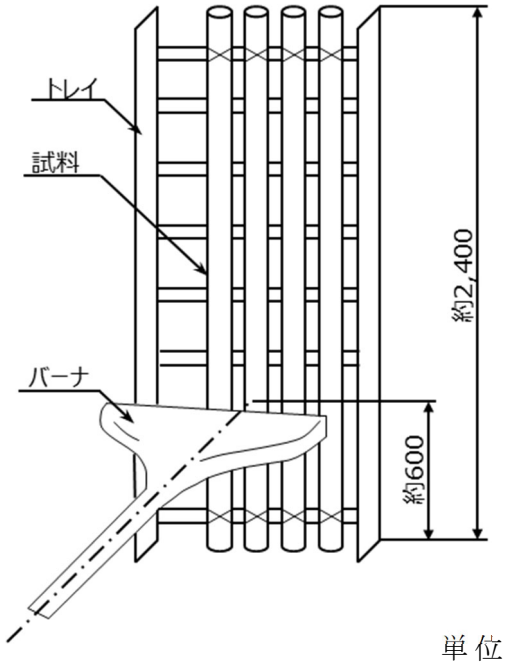 単位（mm）
試験内容		・バーナを点火し，20 分経過後バーナの燃焼を停止し，そのまま放置してケーブルの燃焼が自然に停止したならば試験を終了する。
燃焼源		・リボンバーナ
バーナ熱量		・70,000BTU／h（73.3MJ／h）
使用燃料		・天然ガス若しくはプロパンガス
火源	燃料ガス調質	・規定なし
	バーナ角度	・水平
試料	プレコンディショニング	・規定なし
判定基準		①ケーブルのシース及び絶縁体の最大損傷長が 1,800mm 以下であること。 ②3 回の試験いずれにおいても，上記を満たすこと。

第 4－5 表 IEEE1202 Std 1991 垂直トレイ燃焼試験の概要

試験装置概要		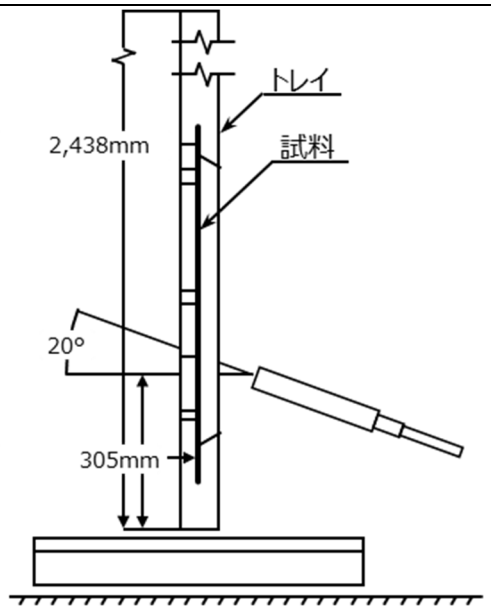
試験内容		・バーナを点火し，20 分経過後バーナの燃焼を停止し，そのまま放置してケーブルの燃焼が自然に停止したならば試験を終了する。
燃焼源		・リボンバーナ
バーナ熱量		・70,000BTU／h（73.3MJ／h）
使用燃料		・プロパンガス
火源	燃料ガス調質	・25±5℃　空気の露点温度：0℃以下
	バーナ角度	・20°上向き
試料	プレコンディショニング	・18℃以上，3 時間
判定基準	損傷距離	・1,500mm　以下

第4-1図　拡大防止対策の例

5.　火災の感知及び消火

火災感知設備及び消火設備は，火災防護上重要な機器等及び重大事故等対処施設に対して火災の影響を限定し，早期の火災感知及び消火を行う設計とする。

5.1項では，火災感知設備に関して，5.1.1項に要求機能及び性能目標，5.1.2項に機能設計及び5.1.3項に構造強度設計について説明する。

5.2項では，消火設備に関して，5.2.1項に要求機能及び性能目標，5.2.2項に機能設計，5.2.3項に構造強度設計について説明する。

5.1　火災感知設備について

火災感知設備は，火災防護上重要な機器等及び重大事故等対処施設に対して火災の影響を限定し，早期の火災の感知を行う設計とし，地震による火災を考慮する場合は，火災防護上重要な機器等の耐震重要度分類及び重大事故等対処施設の設備分類に応じて機能を保持できる設計とする。

火災感知設備の設計に当たっては，機能設計上の性能目標と構造強度上の性能目標を「5.1.1 要求機能及び性能目標」にて定め，これら性能目標を達成するための機能設計及び構造強度設計を「5.1.2 機能設計」及び「5.1.3 構造強度設計」において説明する。

5.1.1　要求機能及び性能目標

本項では，火災感知設備の設計に関する機能及び性能を保持するための要求機能を(1)項にて整理し，この要求機能を踏まえた機能設計上の性能目標及び構造強度上の性能目標を(2)項にて定める。

(1)　要求機能

火災感知設備は，火災区域又は火災区画の火災に対し早期の火災の感知を行うことが要求される。

火災感知設備は，地震等の自然現象によっても火災感知の機能を保持されることが要求され，地震については，火災区域又は火災区画の火災に対し，地震時及び地震後においても，火災防護上重要な機器等及び重大事故等対処施設への火災の影響を限定し，火災を早期に感知する機能を損なわないことが要求される。

(2)　性能目標

火災感知設備は，火災区域又は火災区画の火災に対し，火災防護上重要な機器等及び重大事故等対処施設に対する火災の影響を限定し，早期に火災を感知する機能を保持できることを性能目標とする。

火災感知設備は，火災防護上重要な機器等の耐震重要度分類及び重大事故等対

処施設の設備区分に応じて，地震時及び地震後においても，電源を確保するとともに，火災防護上重要な機器等及び重大事故等対処施設を設置する火災区域又は火災区画の火災を感知する機能を保持することを機能設計上の性能目標とする。

火災防護上重要な機器等の耐震重要度分類及び重大事故等対処施設の設備区分に応じた火災感知設備の機能設計を「5.1.2(4)　火災感知設備の自然現象に対する考慮」の a.項に示す。

火災感知設備のうち火災防護上重要な機器等及び重大事故等対処施設を設置する火災区域又は火災区画の火災感知設備は，火災防護上重要な機器等の耐震重要度分類及び重大事故等対処施設の設備区分に応じた地震力に対し，耐震性を有する安全冷却水 B 冷却塔等にボルト等で固定し，主要な構造部材が火災を早期に感知する機能を保持可能な構造強度を有する設計とし，火災防護上重要な機器等の耐震重要度分類及び重大事故等対処施設の設備区分に応じた地震力に対し，電気的機能を保持することを構造強度上の性能目標とする。

火災防護上重要な機器等及び緊急時対策建屋を除く重大事故等対処施設を設置するを設置する火災区域又は火災区画の火災を感知する火災感知設備の電源は，感知の対象とする設備の耐震重要度分類及び設備分類に応じて非常用母線又は各建屋の可搬型発電機等から給電する。

非常用電源の耐震計算の結果については，「Ⅳ　耐震性に関する説明書」のうち「Ⅳ－１－１-12　電気計測制御装置等の耐震支持方針」に示す。

また，各建屋の可搬型発電機の耐震計算の結果については，「Ⅳ　耐震性に関する説明書」のうち「Ⅳ－５－２－５　可搬型重大事故等対処設備等の耐震性に関する説明書」に示す。

緊急時対策建屋の火災区域又は火災区画の火災を感知する火災感知設備の電源は，緊急時対策建屋用発電機から給電する。

緊急時対策建屋用発電機の方法及び結果については，火災感知設備の申請回のⅣ「耐震性に関する説明書」のうち「Ⅳ-1-1-12　電気計測制御装置等の耐震支持方針」に示す。

5.1.2　機能設計

本項では，「5.1.1 要求機能及び性能目標」で設定している火災感知設備の機能設計上の性能目標を達成するために，火災感知設備の機能設計の方針を定める。

(1)　火災感知器

a.　設置条件

火災防護上重要な機器等及び重大事故等対処施設を設置する火災区域又は火災区画の火災感知器の型式は，早期に火災を感知するため，放射線，取付面高さ，

温度，湿度，空気流等の環境条件及び予想される火災の性質を考慮して選定する。

火災感知器の選定においては，設置場所に対応する適切な火災感知器の種類を以下，b.項に示す通り，消防法に準じて選定する設計とする。

また，火災感知器の取付方法，火災感知器の設置個数の考え方等の技術的な部分については，消防法に基づき設置する設計する。

環境条件から消防法上の火災感知器の設置が困難となり，感知器と同等の機能を有する機器を使用する場合においては，消防法施行規則において求める感知器の網羅性，及び火災報知設備の感知器及び発信機に係る技術上の規格を定める省令(昭和 56 年自治省令第 17 号)第十二条～第十八条までに定める感知性能と同等以上の方法により設置する設計とする。

ただし，火災防護上重要な機器等を設置する火災区域又は火災区画のうち，コンクリート製の構造物や金属製の配管，タンク等のみで構成する機器等を設置する火災区域又は火災区画は，火災の影響により機能を喪失するおそれがないことから，固有の信号を発する異なる種類の火災感知器の組合せは行わず，消防法に基づいた設計とする。

b. 火災感知器の種類

(a) 煙感知器及び熱感知器を設置する火災区域又は火災区画(第 5-1 表)

火災感知設備の火災感知器は，平常時の状況(温度，煙濃度)を監視し，火災現象(急激な温度や煙濃度の上昇)を把握することができるアナログ式の煙感知器及びアナログ式の熱感知器を異なる種類の感知器として組み合わせて火災を早期に感知することを基本として，火災区域又は火災区画に設置する設計とする。

また，異なる種類の火災感知器の設置に加え，盤内で火災が発生した場合に早期に火災発生を感知できるよう，「6.2.4 中央制御室及び使用済燃料の受入れ施設及び貯蔵施設の制御室の系統分離対策」の b.項及び「7.2(2) 単一故障を想定した設計に対する評価」の c.項に基づき，火災防護上重要な機器等及び重大事故等対処施設を有する中央制御室及び使用済み燃料受入れ貯蔵施設の制御室の制御盤内に火災の影響軽減設備として高感度煙感知器を設置する設計とする。

(b) (a)項以外の組合せで火災感知器を設置する火災区域又は火災区画(第 5-1 表)

火災感知器の取付条件によっては(a)項に示すアナログ式の火災感知器の設置が技術的に困難なものもある。

以下イ.項からニ.項に示す火災感知器は，(a)項に示す設計とは，異なる火災感知器の組合せによって設置し，これらの火災感知器を設置する火災区域又は火災区画を以下の c.(a)項から c.(d)項において説明する。

イ．　設置高さ及び気流の影響等を受ける火災区域又は火災区画(屋内)

屋内の火災区域又は火災区画のうち，設置高さが高く熱や煙が拡散しやすい場所の火災感知器は，炎が発する赤外線や紫外線を感知するため，煙や熱と比べて感知器に到達する時間遅れがなく，火災の早期感知の観点で優位性がある非アナログ式の炎感知器(赤外線式)を設置する。

なお，非アナログ式の炎感知器(赤外線式)は，誤動作防止対策のため，炎特有の性質を検出する「赤外線方式」を採用し，外光が当たらず，高温物体が近傍にない箇所に設置することで，アナログ式と同等の機能を有する。

また，環境条件等により，結露を考慮する必要がある場所の火災感知器は，結露による火災感知器の故障を考慮し，アナログ式の熱感知器(熱電対(防爆型))と非アナログ式の屋外仕様の炎感知器(赤外線式(防水型))を設置する。

なお，熱感知器(熱電対(防爆型))は，一局所の周囲の温度が一定の範囲内の温度になったときに当該温度に対応する火災情報信号を発信するものであり，感度は熱アナログ式スポット型感知器と同等であることを試験により確認していることから，アナログ式の感知器として扱うものとする。

ロ．　燃料が気化するおそれがある火災区域又は火災区画

燃料が気化するおそれがある地下タンク室上部の点検用マンホール内の火災感知器は，燃料が気化することを考慮し，アナログ式の熱感知器(熱電対(防爆型))に加え，非アナログ式の炎感知器(防爆型)を設置する。

非アナログ式の炎感知器(赤外線式(防爆型))は，燃料が気化した場合を考慮して，電気的接点構造を持たないものとするとともに誤動作防止対策のため，炎特有の性質を検出する「赤外線方式」を採用し，外光が当たらず，高温物体が近傍にない箇所に設置することで，アナログ式と同等の機能を有する。

熱感知器(熱電対(防爆型))は，一局所の周囲の温度が一定の範囲内の温度になったときに当該温度に対応する火災情報信号を発信するものであり，感度は熱アナログ式スポット型感知器と同等であることを試験により確認していることから，アナログ式の感知器として扱うものとする。

また，燃料貯蔵タンクマンホール内の地下埋設構造による閉鎖空間によって，直接風雨にさらされない環境に設置することにより，誤作動防止を図

る設計とする。さらに，アナログ式の熱感知器(熱電対(防爆型))は，重油及び軽油の引火点，当該タンクの最高使用温度を考慮した温度を作動値とすることで誤作動防止を図る設計とする。

ハ．　屋外の火災区域又は火災区画

屋外の火災区域又は火災区画は，火災による熱及び煙が周囲に拡散することからアナログ式の火災感知器(煙及び熱)の設置が適さないことから，非アナログ式の屋外仕様の炎感知器(赤外線式(防水型))及び非アナログ式の屋外仕様の熱感知カメラ(サーモカメラ)を設置する設計とする。

非アナログ式の炎感知器(赤外線式(防水型))及び非アナログ式の熱感知カメラ(サーモカメラ)を設置する場合においては，誤動作防止対策のため，屋外型を採用するとともに，必要に応じて太陽光の影響を防ぐ遮光板を設置する設計とする。

屋外仕様の炎感知器(赤外線式(防水型))は非アナログ式であるが，感知原理に「赤外線3波長式」を採用し，さらに太陽光の影響についても火災発生時の特有な波長帯のみを感知することで誤作動防止を図る設計とするため，アナログ式と同等の機能を有する。

屋外仕様の熱感知カメラ(サーモカメラ)は非アナログ式であるが，環境温度及び機器の運転温度を考慮し，警報を発報する温度を設定することにより誤動作防止を図る設計とするため，アナログ式と同等の機能を有する。

ニ．　トンネル状の地下洞道の火災区域又は火災区画

トンネル状の地下洞道となる火災区域又は火災区画は，トンネル状の洞道内にケーブルが敷設されている状況を考慮し，アナログ式の煙感知器に加え，長距離の火災感知に適しているアナログ式の熱感知器(光ファイバー)を組合せて設置する設計とする。

熱感知器(光ファイバー)は，定温式感知器と同様に，一局所の周囲の温度が一定の範囲内の温度になったときに当該温度に対応する火災情報信号を発信すること，及び熱アナログ式スポット型感知器と同等の連続応答性能を有することについて試験により確認していることから，アナログ式と同等の機能を有する。

c．　火災感知器の組合せ

(a)　設置高さ及び気流の影響等を考慮して，火災感知器を設置する火災区域又は火災区画

イ．　火災感知器

・アナログ式の煙感知器，アナログ式の煙感知器(光電式分離型)又はアナログ式の熱感知器(熱電対(防爆型))
・非アナログ式の炎感知器(赤外線式)又は非アナログ式の炎感知器(赤外線式(防水型))

ロ．　選定理由

第 5-2 表に示す火災区域又は火災区画は，天井が高く大空間となっており，火災による熱が周囲に拡散することから，熱感知器による感知は困難である。したがって，煙の拡散を考慮してアナログ式の煙感知器又はアナログ式の光電分離型煙感知器に加え，非アナログ式の炎感知器(赤外線式)を設置する設計とする。

また，第 5-3 表に示す火災区域又は火災区画は，環境条件等により，結露が発生することから，アナログ式の煙感知器及びアナログ式の熱感知器が故障し，火災の感知に影響を与える。したがって，アナログ式の熱感知器(熱電対(防爆型))に加え，非アナログ式の炎感知器(赤外線式(防水型))を設置する。

なお，早期感知の観点で優位性のある非アナログ式の炎感知器(赤外線式)及び非アナログ式の炎感知器(赤外線式(防水型))については，それぞれの監視範囲に火災の感知に影響を及ぼす死角がないように設置する設計とする。

ハ．　対象となる火災区域又は火災区画

対象となる火災区域又は火災区画については，第 5-2 表及び第 5-3 表に示す。

(b)　燃料が気化するおそれを考慮して，火災感知器を設置する火災区域又は火災区画

イ．　火災感知器

・アナログ式の熱感知器(熱電対(防爆型))
・非アナログ式の炎感知器(赤外線式(防爆型))

ロ．　選定理由

第 5-4 表に示す火災区域又は火災区画は，タンク室上部の点検用マンホールから地上までの空間において，燃料が気化して内部に充満する可能性が否定できない。したがって，万一気化した燃料による爆発リスクを低減す

る観点から点検用マンホール上部空間には電気的接点を持たないアナログ式の熱感知器(熱電対(防爆型))を設置する設計とする。

また，点検用マンホール上部を監視するため電気的接点を持たない非アナログ式の炎感知器(赤外線(防爆型))を設置する設計とする。

ハ．　対象となる火災区域又は火災区画

対象となる火災区域又は火災区画については，第 5-4 表に示す。

(c)　屋外環境を考慮して，火災感知器を設置する火災区域又は火災区画

イ．　火災感知器

・非アナログ式の屋外仕様の熱感知カメラ(サーモカメラ)

・非アナログ式の屋外仕様の炎感知器(赤外線式(防水型))

ロ．　選定理由

屋外エリアの火災感知器は，屋外における火災時の煙の拡散，降水等の影響を考慮し，屋外仕様の非アナログ式の炎感知器(赤外線式(防水型))及び屋外仕様の非アナログ式の熱感知カメラ(サーモカメラ)とする。

また，非アナログ式の熱感知カメラ(サーモカメラ)及び非アナログ式の炎感知器(赤外線式(防水型))については，監視範囲内に火災の感知に影響を及ぼす死角がないように設置する。

ハ．　対象となる火災区域又は火災区画

対象となる火災区域又は火災区画については，第 5-5 表に示す。

(d)　トンネル状の地下洞道であることを考慮して，火災感知器を設置する火災区域又は火災区画

イ．　火災感知器

・アナログ式の熱感知器(光ファイバー)

・アナログ式の煙感知器

ロ．　選定理由

トンネル状の地下洞道となる火災区域又は火災区画は，トンネル状の地下洞道内にケーブルトレイが敷設されている状況を考慮し，アナログ式の煙感知器に加え，長距離の火災感知器に適しているアナログ式の熱感知器(光ファイバー)を組合せて設置する設計とする。

洞道から建屋にケーブルトレイが接続される等の竪穴部については，火

災源となるケーブルトレイに沿わせて設置することにより，火災の早期感知ができる設計とする。

ハ．　対象となる火災区域又は火災区画

対象となる火災区域又は火災区画については，　第 5-6 表に示す。

d.　火災感知器を設置しない火災区域又は火災区画

火災感知器を設置しない火災区域又は火災区画について，以下に示す。

(a)　通常作業時に人の立入りがなく，可燃性物質がない火災区域又は火災区画

イ．　可燃性物質がないセル及び室(高線量区域)(第 5-7 表)

高レベル放射性廃液等を貯蔵するセル，又はセルではないが高線量により通常時に人の立ち入りの無い室のうち可燃性物質が設置されておらず，不要な可燃性物質を持ち込まない可燃性物質管理を行う場所は，通常運転時における火災の発生及び人による火災の発生のおそれがないことから，火災感知器を設置しない設計とする。

ロ．　可燃性物質がない室(第 5-8 表)

ダクトスペースやパイプスペースは高線量区域ではないが，可燃性物質が設置されておらず，不要な可燃性物質を持ち込まない可燃性物質管理を行う場所であり，また点検口は存在するが，通常時には人の入域は無く，人による火災の発生のおそれがないことから，火災感知器を設置しない設計とする。

また，使用済燃料プールや貯水槽内は，内部が水で満たされており，火災の発生の恐れはないことから，火災感知器を設置しない設計とする。

(b)　通常作業時に人の立入りがなく，少量の可燃性物質の取扱いはあるが，取扱いの状況を踏まえると火災のおそれがない区域(第 5-9 表)

本区域は以下のとおり，少量の可燃性物質の取扱いはあるが，可燃性物質の引火点に至らない設計としており，火災に至るおそれがない。

・　セル内に配置される放射線測定装置の減速材(ポリエチレン)，溶解槽の駆動部に塗布されるグリスなど，セル内には少量の可燃性物質が存在する。しかし，放射線測定装置の減速材が存在するセル内には加熱源は無く，漏えい液の沸騰を仮定しても，約 5mol/L の硝酸の沸点は約 105℃であり，ポリエチレンの引火点(約 330℃)に至らない。以上のとおり可燃性物質の過度な温度上昇を防止する設計とするため火災に至るおそれはないことから，火災感知器を設置しない設計とする。

・　少量の有機溶媒等を取扱うセルのうち，漏えいした有機溶媒等が自重により他のセルに移送されるセルは，有意な有機溶媒等がセル内に残らず，さらにセル換気設備により除熱されることから，発火点に至らない。以上のとおり可燃性物質の過度な温度上昇を防止する設計とするため火災に至るおそれはないことから，火災感知器を設置しない設計とする。

・　溶解槽セルにおいても一部蒸気配管が存在するが，当該セルで最も高温となる部位（(加熱ジャケット部(最高設計温度 170℃)）に接しても，グリスの引火点には至らない。以上のとおり可燃性物質の過度な温度上昇を防止する設計とするため火災に至るおそれはないことから，火災感知器を設置しない設計とする。

・　建屋屋上については，建屋間伝送用無線装置(アンテナ)が設置されているが，通常時においては給電されておらず，火災が発生するおそれはない。また，建屋屋上については，通常作業時に人の立入りがない。以上のとおり火災に至るおそれはないことから，火災感知器を設置しない設計とする。

(c)　可燃性物質の取扱いはあるが，火災感知器によらない設備により火災発生の前後において有効に火災等が検出できる区域(第 5-10 表)

高線量となるセル内等については，放射線による故障に伴う誤作動が生じる可能性があること，及び人の入域が不可能であるため，火災の発生が想定されるセル内等については，漏えい検知装置，火災検知器(熱電対)，耐放射線性の ITV カメラ等の計測制御設備等により，火災の発生前後において有効的に感知が可能となる設備について多様性を確保して設置する設計とすることから，多様化された火災感知器による火災感知を行わない設計とする。

(2)　火災受信器盤(火災監視盤)

a.　火災感知設備のうち火災受信器盤(火災監視盤)は，火災感知器の作動状況を中央制御室又は使用済燃料の受入れ施設及び貯蔵施設の制御室若しくは緊急時対策建屋の建屋管理室において常時監視できる設計としており，火災が発生していない平常時には，火災が発生していないこと及び火災感知設備に異常がないことを火災受信器盤(火災監視盤)で確認する。

b.　火災受信器盤(火災監視盤)は，以下の機能を有するように設計する。

(a)　アナログ式の火災感知器が接続可能であり，作動した火災感知器を１つずつ特定できる機能

(b)　アナログ式の熱感知器(熱電対(防爆型含む))が接続可能であり，作動した

火災感知器を1つずつ特定できる機能

(c)　アナログ式の熱感知器(光ファイバー)が接続可能であり，感知区域を特定できる機能

(d)　非アナログ式の炎感知器(赤外線式(防水型及び防爆型含む))が接続可能であり，作動した火災感知器を１つずつ特定できる機能

(e)　非アナログ式の屋外仕様の熱感知カメラ(サーモカメラ)が接続可能であり，感知区域を特定できる機能

c.　火災感知器は，以下のとおり点検を行うことができる設計とする。

(a)　自動試験機能又は遠隔試験機能により点検ができる設計とする。

(b)　自動試験機能又は遠隔試験機能を持たない火災感知器は，機能に異常がないことを確認するため，消防法施行規則に準じ，煙等の火災を模擬した試験を実施できる設計とする。

(3)　火災感知設備の電源確保

火災感知設備は，外部電源喪失時又は非常用ディーゼル発電機の多重故障(以下「全交流動力電源喪失時」という。)においても火災の感知が可能となるよう，蓄電池を設け，火災感知の機能を失わないよう電源を確保する設計とする。

また，火災防護上重要な機器等及び緊急時対策建屋を除く重大事故等対処施設を設置する火災区域又は火災区画の火災を早期に感知できるよう固有の信号を発する異なる感知方式の火災感知器設備については，感知の対象とする設備の耐震重要度分類及び設備分類に応じて非常用母線又は運転予備用母線若しくは各建屋の可搬型発電機等から給電する設計とする。

緊急時対策建屋の火災区域の火災を早期に感知できるよう固有の信号を発する異なる感知方式の火災感知設備については，外部電源喪失時又は全交流動力電源喪失時においても，火災の感知を可能とするため，緊急時対策建屋用発電機からの給電も可能な設計とする。

(4)　火災感知設備の自然現象に対する考慮

再処理施設において，設計上の考慮を必要とする自然現象として，地震，津波，落雷，風(台風)，竜巻，凍結，高温，降水，積雪，火山の影響，生物学的事象，森林火災及び塩害を抽出した。

これらの自然現象のうち，落雷については，「4.3(1)　落雷による火災及び爆発の発生防止」に示す対策により，機能を維持する設計とする。

地震については，以下a.項に示す対策により機能を維持する設計とする。

凍結については，以下b.項に示す対策により機能を維持する設計とする。

竜巻，風(台風)については，以下c.項に示す対策により機能を維持する設計とする。

上記以外の津波，凍結，高温，降水，積雪，火山の影響，生物学的事象，森林火災及び塩害については，c.項に示す対策により機能を維持する設計とする。

a. 火災感知設備は，第5-11表及び第5-12表に示すとおり，火災防護上重要な機器等に対する火災の影響を限定し，早期の火災の感知を行う設計とし，地震時に火災を考慮する場合は，火災防護上重要な機器等が保持すべき耐震重要度分類及び重大事故等対処施設の設備分類に応じて機能を保持できる設計とする。

火災感知設備は，火災区域又は火災区画の火災に対し，地震時及び地震後においても，電源を確保するとともに，火災防護上重要な機器等及び重大事故等対処施設に対する火災の影響を限定し，地震時に火災を考慮する場合は，火災防護上重要な機器等の保持すべき耐震重要度分類及び重大事故等対処施設の設備分類に応じて火災を早期に感知する機能を保持するために，以下の設計とする。

(a) 消防法の設置条件に準じ，「(1) 火災感知器」に示す範囲の環境条件を考慮して設置する火災感知器及び「(2) 火災受信器盤(火災監視盤)」に示す火災の監視等の機能を有する火災受信器盤(火災監視盤)等により構成する設計とする。

(b) 「(3) 火災感知設備の電源確保」に示すとおり，非常用母線又は運転予備用電源及び各建屋の可搬型発電機等又は緊急時対策建屋用発電機から受電可能な設計とし，電源喪失時においても火災の感知を可能とするために必要な容量を有した蓄電池を内蔵する設計とする。

(c) 地震時及び地震後においても，火災を早期に感知するための機能を保持する設計とする。具体的には，火災感知設備を取り付ける基礎ボルトの応力評価及び電気的機能を確認すための電気的機能保持評価を行う設計とする。耐震設計については，「5.1.3 構造強度計算」に示す。

b. 屋外に設置する火災感知器は，再処理施設が考慮している冬期最低気温-15.7℃を踏まえ，当該環境条件を満足する火災感知器を設置する設計とする。

c. 屋外の火災感知設備は，屋外仕様とするとともに火災感知器の予備を確保し，自然現象により感知の機能，性能が阻害された場合は，早期に火災感知器の取替えを行うことにより，当該設備の機能及び性能を復旧する設計とする。

5.1.3 構造強度設計

火災感知設備が構造強度上の性能目標を達成するよう，機能設計で設定した火災感知設備の機能を踏まえ，耐震設計の方針を以下のとおり設定する。

火災感知設備は，「5.1.1 要求機能及び性能目標」の「(2)性能目標」b.項で設定している構造強度上の性能目標を踏まえ，火災区域又は火災区画の火災に対し，火災防護上重要な機器等に対する火災の影響を限定し，早期に火災を感知する機能を保持する設計とする。

火災感知設備のうち耐震Ｓクラスの機器を設置する火災区域又は火災区画の火災感知設備は，基準地震動Ｓｓによる地震力に対し，耐震性を有する安全冷却水Ｂ冷却塔等にボルト等で固定し，主要な構造部材が火災を早期に感知する機能を保持可能な構造強度を有する設計とする。また，基準地震動Ｓｓに対し，電気的機能を保持する設計とする。

火災感知設備の耐震設計に係る方針を「Ⅲ－１－２　火災防護設備の耐震設計」に示す。

5.2　消火設備について

消火設備は，火災防護上重要な機器等及び重大事故等対処施設に対して火災の影響を限定し，早期の火災の消火を行う設計とし，地震時に火災を考慮する場合は，火災防護上重要な機器等が保持すべき耐震重要度分類及び重大事故等対処施設の設備分類に応じて機能を保持できる設計とする。

消火設備の設計に当たっては，機能設計上の性能目標と構造強度上の性能目標を「5.2.1 要求機能及び性能目標」にて定め，これら性能目標を達成するための機能設計及び構造強度設計を「5.2.2 機能設計」及び「5.2.3 構造強度設計」において説明する。

5.2.1　要求機能及び性能目標

本項では，消火設備の設計に関する機能及び性能を保持するための要求機能を(1)項にて整理し，この要求機能を踏まえた機能設計上の性能目標及び構造強度上の性能目標を(2)項にて定める。

(1)　要求機能

消火設備は，火災区域又は火災区画の火災に対し，早期の消火を行うことが要求される。

消火設備は，地震等の自然現象によっても消火の機能が保持されることが要求され，地震については，火災区域又は火災区画の火災に対し，地震時及び地震後においても，火災防護上重要な機器等及び重大事故等対処施設への火災の影響を限定し，火災を早期に消火する機能を損なわないことが要求される。

(2) 性能目標

消火設備は，火災区域又は火災区画の火災に対し，火災防護上重要な機器等及び重大事故等対処施設に対する火災の影響を限定し，早期に消火する機能を保持することを性能目標とする。

消火設備は，火災区域又は火災区画の火災に対し，地震時及び地震後においても電源を確保するとともに，煙の充満又は放射線の影響（以下「煙の充満等」という。）により消火活動が困難となる火災区域又は火災区画に設置する火災防護上重要な機器等及び重大事故等対処施設に対する火災の影響を限定し，地震による火災の発生を考慮する場合は，火災防護上重要な機器等が保持すべき耐震重要度分類及び重大事故等対処施設の設備区分に応じて火災を早期に消火する機能を保持することを機能設計上の性能目標とする。

火災防護上重要な機器等が保持すべき耐震重要度分類の設備分類及び重大事故等対処施設の設備区分に応じた消火設備の機能設計を「5.2.2(5)消火設備の設計」のf.項に示す。

火災区域又は火災区画に設置する消火設備は，火災防護上重要な機器等が保持すべき耐震重要度分類及び重大事故等対処施設の設備区分に応じた地震力に対し，耐震性を有する再処理施設の建屋等にボルト等で固定し，主要な構造部材が火災を早期に消火する機能を保持可能な構造強度を有する設計とし，火災防護上重要な機器等の耐震重要度分類及び重大事故等対処施設の設備区分に応じた地震力に対し，電気的及び動的機能を保持する設計とすることを構造強度上の性能目標とする。

火災防護上重要な機器等及び緊急時対策建屋を除く重大事故等対処施設を設置する火災区域又は火災区画の火災を消火するハロゲン化物消火設備，ハロゲン化物消火設備（局所），ハロゲン化物消火設備（床下），二酸化炭素消火設備及び電源盤・制御盤消火設備の電源は，火災防護上重要な機器等の耐震重要度分類及び重大事故等対処施設の設備区分に応じて，外部電源喪失時又は全交流動力電源喪失時においても消火が可能となるよう，非常用母線又は各建屋の可搬型発電機等から給電する。

非常用電源の耐震計算の結果については，「Ⅳ　耐震性に関する説明書」のうち「Ⅳ－１－１－12　電気計測制御装置等の耐震支持方針」に示す。

また，各建屋の可搬型発電機の耐震計算の結果については，「Ⅳ　耐震性に関する説明書」のうち「Ⅳ－５－２－５　可搬型重大事故等対処設備等の耐震性に関する説明書」に示す。

緊急時対策建屋の火災区域又は火災区画の火災を消火するハロゲン化物消火設備の電源は，緊急時対策建屋用発電機から給電する。

緊急時対策建屋用発電機の耐震計算の結果については，火災感知設備の申請回の

「Ⅳ 耐震性に関する説明書」のうち「Ⅳ-1-1-12 電気計測制御装置等の耐震支持方針」に示す。

また，消火設備の配管，容器類は，高圧ガス保安法及び消防法又は日本工業規格に基づき，適切な材料を使用し，十分な構造及び強度を有する設計とする。

5.2.2 機能設計

本項では，「5.2.1 要求機能及び性能目標」で設定している消火設備の機能設計上の性能目標を達成するために，消火設備の機能設計の方針を定める。

火災区域又は火災区画に設置する消火設備は，火災区域又は火災区画の火災を早期に消火するために，消防法又は実証試験に基づき設置する設計とする。（第5-13表）

消火設備の選定は，火災発生時の煙の充満等により消火活動が困難である火災区域又は火災区画と，消火活動が困難とならない火災区域又は火災区画それぞれに対して実施する。

以下，(1)項に示す火災発生時の煙の充満等により消火活動が困難である火災区域又は火災区画は，固定式消火設備であるハロゲン化物消火設備，二酸化炭素消火設備，ハロゲン化物消火設備(局所)，ハロゲン化物消火設備(床下)，ケーブルトレイ消火設備，又は電源盤・制御盤消火設備による消火を基本とする設計とする。

以下，(2)項に示す消火活動が困難とならない火災区域又は火災区画においては，消防法第二十一条の二第2項による型式適合検定に合格した消火器の設置又は消火栓による消火を行う設計とする。

「6.2 火災及び爆発の影響軽減のうち火災防護上の最重要設備の系統分離」に示す系統分離対策として自動消火設備が必要な火災区域又は火災区画は，自動起動するハロゲン化物消火設備を設置する設計とする。

火災の発生するおそれがない火災区域又は火災区画には，消火設備を設置しない設計とする。

(1) 火災発生時の煙の充満又は放射線の影響により消火活動が困難である火災区域又は火災区画

本項では，a.項において，火災発生時の煙の充満等により消火活動が困難となる火災区域又は火災区画の選定について，b.項において，選定した火災発生時の煙の充満等により消火活動が困難となる火災区域又は火災区画に設置する消火設備について説明する。

a. 火災発生時の煙の充満等により消火活動が困難となる火災区域又は火災区画の選定

建屋内の火災防護上重要な機器等及び重大事故等対処施設を設置する火災区域又は火災区画は，以下(2)項に示すものを除いて，以下(a)～(d)のように火災発生時に煙の充満等により消火活動が困難となるものとして選定する。(第5－14表)

(a)　多量の可燃物を取扱う火災区域又は火災区画

危険物の規制に関する政令に規定される著しく消火困難な製造所等に該当する場所は，引火性液体を取り扱うことから火災時の燃焼速度が速く，煙の発生により人が立ち入り消火活動を実施することが困難な区域となることから，固定式消火設備を設置する設計とする。

また，セル内において多量の有機溶媒等を取り扱う火災区域又は区画については，放射線の影響を考慮し，固定式消火設備を設置する設計とする。本エリアについては，取り扱う物質を考慮し，金属等の不燃性材料で構成される安重機能を有する機器等についても，万一の火災影響を想定し，固定式消火設備を設置する設計とする。

(b)　可燃物を取り扱い構造上消火活動が困難となる火災区域又は火災区画

イ．　制御室床下

中央制御室，使用済燃料の受入れ施設及び貯蔵施設の制御室並びに緊急時対策建屋の対策本部室の床下は，室内の火災感知器及び人による感知並びに消火が困難となるおそれを考慮し，床下に固定式消火設備を設置する設計とする。

ロ．　一般共同溝

一般共同溝内は，万一，ケーブル火災が発生した場合，煙の排出が可能なよう排気口を設ける構造としているが，自然換気であること及び一般共同溝の面積が広く消火活動まで時間を有することを考慮し，固定式消火設備を設置する設計とする。

(c)　等価火災時間が3時間を超える火災区域又は火災区画

等価火災時間が3時間を超える場合においては，固定式消火設備を設置する設計とする。

(d)　安全上重要な電気品室となる火災区域又は火災区画

電気品室は電気ケーブルが密集しており，万一の火災による煙の影響を考慮し，固定式消火設備を設置する設計とする。

b.　火災発生時の煙の充満等により消火活動が困難となる火災区域又は火災区画に設置する消火設備

火災発生時の煙の充満等により消火活動が困難となる火災区域又は火災区画は以下のいずれかの消火設備を設置する設計とする。

(a)　ハロゲン化物消火設備

イ.　消火対象

火災発生時の煙の充満等により消火活動が困難となる火災区域又は火災区画に対する消火設備，並びに火災防護に係る審査基準の「2.3 火災の影響軽減」に基づく火災防護対象機器の系統分離を目的とした自動消火設備の設置が必要な火災区域又は火災区画を対象とする。

なお，緊急時対策建屋の対策本部室の床下はハロゲン化物消火設備を使用し選択弁にて床下を選択して消火する設計としている。

ロ.　消火設備

第 5-1 図及び第 5-7 図に示す消火設備であるハロゲン化物消火設備を設置する設計とする。

ハ.　警報装置等

ハロゲン化物消火設備は，電源断等の故障警報を中央制御室又は使用済燃料の受入れ施設及び貯蔵施設の制御室若しくは緊急時対策建屋の建屋管理室に発する設計とする。また，消火能力を維持するための自動ダンパの設置又は空調設備の手動停止による消火剤の流出防止を行う設計とする。

ハロゲン化物消火設備を自動起動させるための消火設備用感知器は，煙感知器と熱感知器の AND 回路とすることで誤作動防止を図っており，火災時に本感知器が一つ以上動作した場合，中央制御室又は使用済燃料の受入れ施設及び貯蔵施設の制御室若しくは緊急時対策建屋の建屋管理室に警報を発する設計とする。

(b)　ハロゲン化物消火設備(局所)

イ.　消火対象

火災発生時の煙の充満等により消火活動が困難となる火災区域又は火災区画に対する消火設備，並びに火災防護に係る審査基準の「2.3 火災の影響軽減」に基づく火災防護対象機器の系統分離を目的とした自動消火設備の設置が必要な火災区域又は火災区画のうち建屋廊下部など，全域消火設備

の設置が適さない火災区域又は火災区画を対象とする。

ロ．　消火設備

再処理施設の建屋廊下部(建屋廊下以外の空間容積に対して消火対象が局所的な火災区域又は火災区画を含む)は，床面積が大きく，開口を多数有しているため，煙の充満を発生させるおそれのある可燃物(油等内包設備)に対して，第 5-2 図及び第 5-8 図に示す消火設備であるハロゲン化物消火設備(局所)を設置する設計とする。

ハ．　警報装置等

ハロゲン化物消火設備(局所)は，電源断等の故障警報を中央制御室又は使用済燃料の受入れ施設及び貯蔵施設の制御室若しくは緊急時対策建屋の建屋管理室に発する設計とする。

ハロゲン化物消火設備(局所)を自動起動させるための消火設備用感知器は,煙感知器と熱感知器の AND 回路とすることで誤作動防止を図っており，火災時に本感知器が一つ以上動作した場合，中央制御室又は使用済燃料の受入れ施設及び貯蔵施設の制御室若しくは緊急時対策建屋の建屋管理室に警報を発する設計とする。

(c)　ハロゲン化物消火設備(床下)

イ．　消火対象

火災発生時の煙の充満等により消火活動が困難となる火災区域又は火災区画に対する消火設備，並びに火災防護に係る審査基準の「2.3 火災の影響軽減」に基づく火災防護対象機器の系統分離を目的とした消火設備の設置が必要な火災区域又は火災区画のうち中央制御室の制御室又は使用済燃料の受入れ施設及び貯蔵施設の制御室床下コンクリートピット又は制御室床下フリーアクセスフロアを対象とする。

ロ．　消火設備

中央制御室の制御室又は使用済燃料の受入れ施設及び貯蔵施設の制御室床下コンクリートピット又は制御室床下フリーアクセスフロアに対して第 5-3 図及び第 5-9 図に示す消火設備であるハロゲン化物消火設備(床下)を設置する設計とする。

ハ．　警報装置等

ハロゲン化物消火設備(床下)は，電源断等の故障警報を中央制御室又は

使用済燃料の受入れ施設及び貯蔵施設の制御室に発する設計とする。

消火に当たっては，中央制御室の制御室又は使用済燃料の受入れ施設及び貯蔵施設の制御室床下コンクリートピット又は制御室床下フリーアクセスフロアの火災感知設備による火災感知後に常駐する運転員により速やかに手動起動により消火を行う設計とする。

(d) 二酸化炭素消火設備

イ． 消火対象

火災発生時の煙の充満等により消火活動が困難となる火災区域又は火災区画のうち，燃料油及び有機溶媒等を多量に貯蔵し，人が常駐する場所ではない火災区域又は火災区画を対象とする。

ロ． 消火設備

第 5-4 図及び第 5-10 図に示す二酸化炭素消火設備を設置する設計とする。

ハ． 警報装置等

セル以外の消火に当たっては，人身安全確保を考慮し，二酸化炭素を放出する室の退室を確認後に中央制御室又は使用済燃料の受入れ施設及び貯蔵施設の制御室から起動(制御室からの遠隔手動操作)する設計とする。起動に当たっては，作業員等へ回転灯及び音声による退避警報を吹鳴し，20 秒以上の時間遅れをもって二酸化炭素を放出する設計とする。

セル内の消火に当たっては，セル内負圧の確保を考慮し，セル内での火災の発生を運転員により確認後に中央制御室又は使用済燃料の受入れ施設及び貯蔵施設の制御室から起動(制御室からの遠隔手動操作)する設計とする。

二酸化炭素消火設備は，電源断等の故障警報を中央制御室又は使用済燃料の受入れ施設及び貯蔵施設の制御室に発する設計とする。また，消火能力を維持するための自動ダンパの設置又は空調設備の手動停止による消火剤の流出防止を行う設計とする。

(e) ケーブルトレイ消火設備

イ． 消火対象

火災発生時の煙の充満等により消火活動が困難となる火災区域又は火災区画に対する消火設備，並びに火災防護に係る審査基準の「2.3 火災の影響軽減」に基づく火災防護対象機器の系統分離を目的とした自動消火設備の設置が必要な火災区域又は火災区画を対象のうち建屋廊下部など，全域消

火設備の設置が適さない火災区域又は火災区画に設置される，防火シート又は鉄板で密閉空間としたケーブルトレイ内を対象とする。

ロ．　消火設備

第 5-5 図に及び第 5-11 図示す自動消火設備であるケーブルトレイ消火設備を設置する設計とする。

ハ．　警報装置等

ケーブルトレイ消火設備は，設備異常の故障警報を中央制御室又は使用済燃料の受入れ施設及び貯蔵施設の制御室に発する設計とする。

ケーブルトレイ消火設備を自動起動させるための感知器は，火災時に火災の熱で溶損する火災感知チューブで早期に感知し，中央制御室又は使用済燃料の受入れ施設及び貯蔵施設の制御室に警報を発する設計とする。

(f)　電源盤・制御盤消火設備

イ．　消火対象

火災発生時の煙の充満等により消火活動が困難となる火災区域又は火災区画に対する消火設備，並びに火災防護に係る審査基準の「2.3 火災の影響軽減」に基づく火災防護対象機器の系統分離を目的とした自動消火設備の設置が必要な火災区域又は火災区画を対象のうち建屋廊下部など，全域消火設備の設置が適さない火災区域又は火災区画に設置される，火災源となる恐れのある電源盤又は制御盤を対象とする。

ロ．　消火設備

第 5-6 図及び第 5-12 図に示す自動消火設備である電源盤・制御盤消火設備を設置する設計とする。

ハ．　警報装置等

電源盤・制御盤消火設備は，電源断等の故障警報を中央制御室又は使用済燃料の受入れ施設及び貯蔵施設の制御室に発する設計とする。

電源盤・制御盤消火設備を自動起動させるための消火設備用感知器は，煙感知器と熱感知器の AND 回路とすることで誤作動防止を図っており，火災時に本感知器が一つ以上動作した場合，中央制御室又は使用済燃料の受入れ施設及び貯蔵施設の制御室に警報を発する設計とする。

(2)　火災発生時の煙の充満等により消火活動が困難とならない火災区域又は火災区

画

本項では，a.項において，火災発生時の煙の充満等により消火活動が困難とならない火災区域又は火災区画の選定について，b.項において，選定した火災発生時の煙の充満等により消火活動が困難とならない火災区域又は火災区画に設置する消火設備について説明する。

a. 火災発生時の煙の充満等により消火活動が困難とならない火災区域又は火災区画の選定(第5-15表)

消火活動が困難とならない火災区域又は火災区画は，以下に示すとおり，取扱う可燃性物質の量が少ない火災区域又は火災区画，隣室からの消火が可能な火災区域又は火災区画，換気設備による排煙が可能であり有効に煙の除去又は煙が降下するまでの時間が確保できる火災区域又は火災区画及び煙が大気へ放出される火災区域又は火災区画とする。

(a) 取り扱う可燃性物質の量が小さい火災区域又は火災区画

取り扱う可燃性物質の量が少ない火災区域又は火災区画は，内包する可燃物量(油内包設備，電源盤，ケーブル等)について1,000MJ未満かつ等価火災時間0.1時間未満を基準として設け，煙が充満しにくく，手動消火活動が可能な火災区域又は火災区画と整理することから，煙に影響されず消火活動が可能な設計とする。

(b) 隣室からの消火が可能な火災区域又は火災区画

隣室より消火が可能な火災区域又は火災区画は，再処理施設内に設置される消火器又は消火栓の噴射距離を考慮した場合，当該区画内に進入せずに隣室から消火活動が可能であることから，火災発生室内の煙に影響されず消火活動が可能な設計とする。

(c) 換気設備による排煙が可能であり有効に煙の除去又は煙が降下するまでの時間が確保できる火災区域又は火災区画

イ. 換気設備の換気能力が排煙設備相当の火災区域及び火災区画

総務省令第 88 号及び国土交通省告示第 1007 号で定められる加圧防排煙設備の排煙量(1m3/min×床面積(m2))を満足する火災区域及び火災区画は，火災により発生した煙を排煙するのに十分な排煙能力を有していることから，煙に影響されず消火活動が可能な設計とする。

ロ. 火災により発生する煙量が排煙量よりも少ない火災区域及び火災区画

「建築物の煙制御計画指針」では，機械排煙における煙層高さが許容煙層高さ以下に降下しないための排煙量の計算例が定められており，許容煙層高さ1.8m以下に降下しない火災区域及び火災区画については，火災により発生した煙を排煙するのに十分な排煙能力を換気設備が有していることから，煙に影響されず消火活動が可能な設計とする。

ハ．　煙の降下前に消火活動が開始できる火災区域及び火災区画

「建設省告示第1441号 階避難安全検証法に関する算出方法」では，火災により生じた煙又はガスが避難上支障のある高さまで降下するために要する時間の算出式が定められており，火災防護上重要な機器等及び重大事故等対処施設を設置する火災区域及び火災区画のうち，許容煙層高さ1.8mまでの煙降下時間が，火災を感知してから自衛消防隊が火災発生現場まで駆けつける消火活動を開始する時間を考慮して15分以下となる火災区域及び火災区画は煙の影響を受けないことから，消火活動が可能な設計とする。

また，中央制御室，使用済燃料の受入れ施設及び貯蔵施設の制御室並びに緊急時対策建屋の全社対策室及び待機室は，運転員又は支援組織要員が常駐するため，早期の火災感知及び消火活動が可能であり，火災発生時において煙が充満する前に消火活動が可能な設計とする。

(d)　屋外の火災区域又は火災区画

イ．　屋外の火災区域又は火災区画に設置される安全冷却水 B 冷却塔は，火災が発生しても煙が大気へ放出される構造となることにより，消火活動が可能な設計とする。

ロ．　緊急時対策建屋の第1発電機室及び第2発電機室については，屋外から扉を開放することで屋外から直接消火活動が可能であることから，火災発生室内の煙に影響されず消火活動が可能な設計とする。

なお，緊急時対策建屋の第1発電機室及び第2発電機室の耐火壁は3時間以上の耐火能力を有しており，周囲への延焼を防止する設計とする。

b.　火災発生時の煙の充満等により消火活動が困難とならない火災区域又は火災区画に設置する消火設備

(2)a.項に示す消火活動が困難とならない火災区域又は火災区画は，消火班等による消火活動を行うために，消防法又は建築基準法に基づく消火器，消火栓に加え，移動式消火設備で消火する設計とする。

なお，消火活動においては，可搬式排煙機及びサーモグラフィにより煙の影響

を軽減する。

(3)　火災が発生するおそれのない火災区域又は火災区画に対する消火設備の設計方針

「5.1 火災感知設備について」の「5.1.2(1)b(c) 火災感知器を設置しない火災区域又は火災区画」イ及びロ項に示す火災区域又は火災区画については，火災の発生するおそれがないことから，消火設備を設置しない設計とする。

(4)　消火設備の破損，誤作動又は誤操作による安全機能又は重大事故等に対処するために必要な機能への影響評価

本項では，消火設備の破損，誤作動及び誤操作による安全機能又は重大事故等に対処するために必要な機能への影響について説明する。

消火設備の破損，誤作動又は誤操作により，安全上重要な施設の安全機能に対処するために必要な機能を損なわないよう以下の設計とする。

二酸化炭素は不活性であること，ハロゲン化物は電気絶縁性が大きく揮発性も高いことから，設備の破損，誤作動又は誤操作により消火剤が放出されても電気及び機械設備に影響を与えないため，火災区域又は火災区画に設置するガス消火設備には，ハロゲン化物消火設備，ハロゲン化物消火設備(局所)，ハロゲン化物消火設備(床下)，ケーブルトレイ消火設備，電源盤・制御盤消火設備又は二酸化炭素消火設備を選定する設計とする。

非常用ディーゼル発電機は，非常用ディーゼル発電機室に設置する二酸化炭素消火設備の破損，誤作動又は誤操作により消火剤の放出を考慮しても機能が喪失しないよう，燃焼用空気は外気から直接，給気する設計とする。

また，固定式消火設備を設置するセルのうち，形状寸法管理機器を収納するセルには，水を使用しない消火設備(二酸化炭素消火設備)を選定する。

消火設備の放水等による溢水は，技術基準規則第十二条及び第三十六条に基づき，安全上重要な施設の安全機能及び重大事故等に対処するために必要な機能への影響がない設計とし，当該設計については，「Ⅵ－１－１－６－１　溢水による損傷の防止に対する基本方針」に基づく設計とする。

(5)　消火設備の設計

本項では，消火設備の設計として，以下のa.項に消火設備の消火剤の容量，b.項に消火設備の系統構成，c.項に消火設備の電源確保，d.項に消火設備の配置上の考慮，e.項に消火設備の警報，f.項に地震等の自然現象に対する考慮について説明す

るとともに，g.項に消火設備の設計に係るその他の事項について説明する。

a.　消火設備の消火剤の容量

(a)　想定される火災の性状に応じた消火剤容量

消火設備に必要な消火剤の容量については，二酸化炭素消火設備は消防法施行規則第十九条，ハロゲン化物消火設備，ハロゲン化物消火設備(局所)，ハロゲン化物消火設備(床下)については消防法施行規則第二十条に基づき算出する。

また，ケーブルトレイ内及び電源盤・制御盤の消火に当たっては，実証試験により消火性能が確認された消火剤濃度以上となる容量以上を確保するように設計する。消火剤に水を使用する消火栓の容量は，「(b) 消火用水の最大放水量の確保」に示す。

消火剤の算出については第5-13表に示す。

(b)　消火用水の最大放水量の確保

イ．　再処理施設(緊急時対策建屋除く)に消火水を供給するための水源

消火用水供給系の水源であるろ過水貯槽及び消火用水貯槽は，消防法施行令第十一条，第十九条及び危険物の規制に関する規則第三十二条に基づき，屋内消火栓及び屋外消火栓を同時に使用する場合を想定した場合の水量に対し2時間の最大放水量を十分に確保する設計とする。

ロ．　緊急時対策建屋の消火水供給設備

緊急時対策建屋の消火用水供給系の水源である消火水槽は，消防法施行令第十一条に基づき，屋内消火栓から2時間放水可能な量を十分に確保する設計とする。

b.　消火設備の系統構成

(a)　消火用水供給系の多重性又は多様性の考慮

イ．　再処理施設の消火用水供給系

消火用水供給系の水源は，容量約2,500m^3のろ過水貯槽及び容量約900m^3の消火用水貯槽を設置し，双方からの消火水の供給を可能とすることで，多重性を有する設計とする。

消火用水供給系の消火ポンプは電動機駆動消火ポンプ(廃棄物管理施設，MOX燃料加工施設共用(以下同じ。))に加え，同等の能力を有する異なる駆動方式であるディーゼル駆動消火ポンプ(廃棄物管理施設，MOX燃料加工施設

共用(以下同じ。))を設置することで，多様性を有する設計とする。

なお，平常時に消火用水供給系の配管内圧力が低下しないよう，配管内圧力を維持するための圧力調整用消火ポンプを設置する設計とする。

ディーゼル駆動消火ポンプの駆動用燃料は，ディーゼル駆動消火ポンプ用燃料タンクに貯蔵する。

燃料タンクを含むディーゼル駆動消火ポンプの内燃機関は，内燃機関駆動による加圧送水装置等の構造及び性能基準(消防危第26号 平成4年3月25日)に適合する設計とする。

ロ． 緊急時対策建屋の消火水供給設備

緊急時対策建屋の消火水供給設備の水源は，容量約42.1m3の消火水槽，建屋近傍に容量約40m3の防火水槽を設置し，双方からの消火水の供給を可能とすることで多重性を有する設計とする。

消火水供給設備の消火ポンプは電動機駆動消火ポンプ(緊急時対策建屋用)を2台設置することで，多重性を有する設計とする。

(b) 系統分離に応じた独立性の考慮

再処理施設の火災防護上の最重要設備の系統分離を行うために設けられた火災区域又は火災区画に設置する消火に用いる消火設備は，消火設備の動的機器の単一故障によっても，以下のとおり，系統分離に応じた独立性を備えた設計とする。

・ 動的機器である選択弁等の単一故障を想定して選択弁等は多重化する設計とする。また，動的機器である容器弁の単一故障を想定して容器弁及びボンベも消火濃度を満足するために必要な本数以上のボンベを設置する設計とする。

・ 消火配管は静的機器であり，基準地震動Ssで損傷しない設計とする。なお，早期感知及び早期消火によって火災は収束するため，配管は多重化しない設計とする。

(c) 消火用水の優先供給

消火用水供給系は，他の系統と兼用する場合には，隔離弁を設置し遮断する措置により，消火用水の供給を優先する設計とする。

なお，消火用水供給系の消火用水貯槽及び緊急時対策建屋の消火用水供給系の消火水槽は他の系統と兼用しない設計とする。

c.　消火設備の電源確保

電動機駆動消火ポンプは運転予備用母線又は緊急時対策建屋用母線から受電する設計とし，ディーゼル駆動消火ポンプは外部電源喪失時でもディーゼル機関を起動できるように，専用の蓄電池により電源を確保する設計とする。

ハロゲン化物消火設備，ハロゲン化物消火設備(局所)，ハロゲン化物消火設備(床下)，二酸化炭素消火設備及び電源盤・制御盤消火設備は，外部電源喪失時又は全交流動力電源喪失時においても消火が可能となるよう，各建屋の可搬型発電機等，非常用母線又は緊急時対策建屋用発電機から給電するとともに，設備の作動に必要な電源を供給する蓄電池を設ける設計とする。

ケーブルトレイ消火設備は，火災の熱によって火災感知チューブが溶損することで，ボンベの容器弁を開放させ，消火剤が放出される機械的な構造であるため，作動には電源が不要な設計とする。

なお，地震時において固定式消火設備による消火活動を想定する必要のない火災区域又は火災区画に係る消火設備については運転予備用母線から給電する設計とする。

d.　消火設備の配置上の考慮

(a)　火災に対する二次的影響の考慮

イ．　ハロゲン化物消火設備及び二酸化炭素消火設備

ハロゲン化物消火設備及び二酸化炭素消火設備は，電気絶縁性の高いガスを採用し，火災が発生している火災区域又は火災区画からの火災の火炎及び熱による直接的な影響のみならず，煙，流出流体，断線，爆発等の二次的影響が，火災が発生していない火災防護上重要な機器等及び重大事故等対処施設に悪影響を及ばない設計とする。また，煙の二次的影響が火災防護上重要な機器等及び重大事故等対処施設に悪影響を及ぼす場合は，防火ダンパを設ける設計とする。

(イ)　ハロゲン化物消火設備及び二酸化炭素消火設備の消火ガスボンベ及び制御盤は，火災防護上重要な機器等及び重大事故等対処施設に悪影響を及ぼさないよう，消火対象となる機器が設置されている火災区域又は火災区画とは別の区画に設置する設計とする。

(ロ)　ハロゲン化物消火設備及び二酸化炭素消火設備の消火ガスボンベは，火災による熱の影響を受けても破損及び爆発が発生しないよう，消火ガスボンベに接続する安全弁により消火ガスボンベの過圧防止を図る設計

とする。

ロ．　ハロゲン化物消火設備(局所)，ハロゲン化物消火設備(床下)，ケーブルトレイ消火設備及び電源盤・制御盤消火設備

ハロゲン化物消火設備(局所)，ハロゲン化物消火設備(床下)，ケーブルトレイ消火設備及び電源盤・制御盤消火設備については，電気絶縁性の高いガスを採用し，火災が発生している火災区域又は火災区画からの火災の火炎及び熱による直接的な影響のみならず，煙，流出流体，断線，爆発等の二次的影響が，火災が発生していない火災防護上重要な機器等及び重大事故等対処施設に悪影響を及ばない設計とする。

(イ)　ハロゲン化物消火設備(局所)，ハロゲン化物消火設備(床下)，ケーブルトレイ消火設備及び電源盤・制御盤消火設備の消火ガスボンベ及び制御盤は，火災防護上重要な機器等及び重大事故等対処施設に悪影響を及ぼさないよう，消火対象と十分に離れた位置に消火ガスボンベ及び制御盤を設置する設計とする。

(ロ)　ハロゲン化物消火設備(局所)，ハロゲン化物消火設備(床下)，ケーブルトレイ消火設備及び電源盤・制御盤消火設備の消火ガスボンベは，火災による熱の影響を受けても破損及び爆発が発生しないよう，消火ガスボンベに接続する安全弁により消火ガスボンベの過圧防止を図る設計とする。

(ハ)　ケーブルトレイ消火設備については，消火剤の流出を防ぐためにケーブルトレイ内に消火剤を留める設計とする。

また，電源盤・制御盤に対する消火設備については，消火剤の流出を防ぐために盤内に消火剤を留める設計とする。ただし，一部の電源盤・制御盤は排気口等の小開口を有することから消火剤が漏れ出ることも考慮し，電気絶縁性が大きく揮発性も高い消火剤を採用する。

ハ．　その他の消火設備

再処理施設内の消火設備のうち，消火栓，消火器等を適切に配置することにより，火災防護上重要な機器等及び重大事故等対処施設に火災の二次的影響が及ばない設計とする。

(b)　管理区域からの放出消火剤の流出防止

管理区域内で放出した消火水は，管理区域外への流出を防止するため，管理

区域と管理区域外の境界に堰等を設置するとともに，各室の排水系統から低レベル廃液処理設備に回収し，処理する設計とする。

また，管理区域においてガス系消火剤による消火を行った場合においても，換気設備のフィルタ等により放射性物質を低減したのち，排気筒等から放出する設計とする。

(c) 消火栓の配置

火災区域又は火災区画に設置する屋内消火栓及び屋外消火栓は，火災区域内の消火活動(セルを除く)に対処できるよう，消防法施行令第十一条(屋内消火栓設備に関する基準)，第十九条(屋外消火栓設備に関する基準)及び都市計画法施行令第二十五条(開発許可の基準を適用するについて必要な技術的細目)に準拠し，屋内消火栓から水平距離が25m以下となるよう配置，屋外消火栓から防護対象物を半径40mの円で包括できるよう配置することにより，消火栓により消火を行う必要のあるすべての火災区域又は火災区画(セルを除く)における消火活動に対処できるように配置する。

e. 消火設備の警報

(a) 消火設備の故障警報

ハロゲン化物消火設備，ハロゲン化物消火設備(局所)，ハロゲン化物消火設備(床下)，二酸化炭素消火設備，ケーブルトレイ消火設備，電源盤・制御盤消火設備，電動機駆動消火ポンプ及びディーゼル駆動消火ポンプは，電源断等の故障警報を中央制御室，使用済燃料の受入れ施設及び貯蔵施設の制御室又は緊急時対策建屋の建屋管理室に吹鳴する設計とする。

消火設備の故障警報が発報した場合には，中央制御室，使用済燃料の受入れ施設及び貯蔵施設の制御室又は緊急時対策建屋の建屋管理室並びに必要な現場の制御盤の警報を確認するとともに，消火設備が故障している場合には，早期に必要な補修を行う。

(b) ハロゲン化物消火設備，ハロゲン化物消火設備(局所)，ハロゲン化物消火設備(床下)，二酸化炭素消火設備及び電源盤・制御盤消火設備の従事者退避警報

ハロゲン化物消火設備，ハロゲン化物消火設備(局所)，二酸化炭素消火設備及び電源盤・制御盤消火設備は，作動前に従事者等の退出ができるよう警報又は音声警報を吹鳴する設計とする。

また，二酸化炭素消火設備及びハロゲン化物消火設備の作動に当たっては，20秒以上の時間遅れをもって消火ガスを放出する設計とする。

ハロゲン化物消火設備(局所)，ハロゲン化物消火設備(床下)及び一部排気

口等の小開口を有する電源盤・制御盤消火設備は，消火剤の放出により従事者が酸欠になることはないが，消火時に生成されるフッ化水素が周囲に拡散することを踏まえ，作動前に退避警報を発する設計とする。

なお，ケーブルトレイ消火設備は，防火シート，又は金属製の筐体等による被覆内に局所的に放出する場合においては，消火剤が内部に留まり，外部に有意な影響を及ぼさないため，消火設備作動前に退避警報を発しない設計とする。

f. 消火設備の自然現象に対する考慮

再処理施設において，設計上の考慮を必要とする自然現象として，地震，津波，落雷，風(台風)，竜巻，凍結，高温，降水，積雪，火山の影響，生物学的事象，森林火災及び塩害を抽出した。

これらの自然現象のうち，落雷については，「4.3(1)　落雷による火災及び爆発の発生防止」に示す対策により，機能を維持する設計とする。

凍結については，以下「(a)　凍結防止対策」に示す対策により機能を維持する設計とする。

竜巻，風(台風)に対しては，「(b)　風水害対策」に示す対策により機能を維持する設計とする。

地震については，「(c)　想定すべき地震に対する対応」に示す対策により機能を維持する設計とする。

上記以外の津波，高温，降水，積雪，火山の影響，生物学的事象，森林火災，塩害については，「(b)　風水害対策」に示すその他の自然現象の対策により機能を維持する設計とする。

(a)　凍結防止対策

消火水供給設備の供給配管は冬季の凍結を考慮し，凍結深度(GL-60cm)を確保した埋設配管とするとともに，地上部に配置する場合には保温材を設置する設計とすることにより，凍結を防止する設計とする。

また，屋外消火栓は凍結により消火機能が損なわれることを防止するため，自動排水機構により消火栓内部に水が溜まらないような構造とする設計とする。

(b)　風水害対策

電動機駆動消火ポンプ及びディーゼル駆動消火ポンプは，建屋内(ユーティリティ建屋)に設置する設計とし，風水害によって性能を阻害されないように設置する設計とする。

また，緊急時対策建屋の電動機駆動消火ポンプは，緊急時対策建屋内に設置する設計とし，風水害によって性能を阻害されないように設置する設計とする。

ハロゲン化物消火設備，ハロゲン化物消火設備(局所)，ハロゲン化物消火設備(床下)，二酸化炭素消火設備，ケーブルトレイ消火設備及び電源盤・制御盤消火設備についても，風水害に対してその性能が著しく阻害されることがないよう，各建屋内又は洞道内に設置する設計とする。

屋外消火栓は風水害に対してその機能が著しく阻害されることがないよう，雨水の浸入等により動作機構が影響を受けない設計とする。

万一，風水害を含むその他の自然現象により消火の機能，性能が阻害された場合，代替消火設備の配備等を行い，必要な機能及び性能を保持する設計とする。

(c) 地盤変位対策

イ． 屋内消火栓設備は，地震時における地盤変位により，消火水を建屋へ供給する消火配管が破断した場合においても，消火活動を可能とするよう，大型化学高所放水車又は消防ポンプ付水槽車から消火水を供給できるよう建屋内に送水口を設置し，また，破断した配管から消火水を建屋外へ流出させないよう逆止弁を設置する設計とする。

建屋内に設置する送水口は，外部からのアクセス性が良い箇所に設置することで，迅速な対処を可能とする設計とする。

ロ． 消火水を建屋へ供給する消火配管が破断した場合でも，各建屋に消火用水を供給できるように消火用水系の主ループ回路を構成する設計とし，各建屋への消火用水の供給ラインには隔離弁を設置する設計とする。

(d) 地震対策

火災防護上重要な機器等及び重大事故等対処施設を設置する火災区域又は火災区画のハロゲン化物消火設備，ハロゲン化物消火設備(局所)，ハロゲン化物消火設備(床下)，二酸化炭素消火設備，ケーブルトレイ消火設備及び電源盤・制御盤消火設備は，地震時に火災を考慮する場合においては，第5-16表及び第5-17表に示すとおり，火災防護上重要な機器等が保持すべき耐震重要度分類及び重大事故等対処施設の設備区分に応じて機能を保持できる設計とする。

消火設備は，火災区域又は火災区画の火災に対し，地震時及び地震後においても，電源を確保するとともに，煙の充満等により消火活動が困難となる火災

区域又は火災区画に設置する火災防護上重要な機器等が保持すべき耐震重要度分類及び重大事故等対処施設の設備区分に応じて火災の影響を限定し，火災を早期に消火する機能を保持するため，以下の設計とする。

イ．「(5) 消火設備の設計」の a.項に示す消火剤の容量等，消防法の設置条件に準じて設置する設計とする。

ロ．「(5) 消火設備の設計」の c.項に示すとおり，非常用母線，各建屋の可搬型発電機又は緊急時対策建屋用発電機から受電可能な設計とする。

ハ．地震時及び地震後においても，火災を早期に消火する機能を保持可能な構造強度を有する設計とする。また，消火設備の電気的機能及び動的機能も保持する設計とする。

なお，具体的な設計内容については，「5.2.3 構造強度設計」に示す。

g. その他

(a) 移動式消火設備の配備

移動式消火設備は，「使用済燃料の再処理の事業に関する規則」第十二条に基づき，消火ホース等の資機材を備え付けている大型化学高所放水車(1 台)，消防ポンプ付水槽車(1 台)及び航空機落下による化学火災(燃料火災)時の対処のため化学粉末消防車(1 台)を配備する。

また，地盤変位対策で再処理施設の各建屋内に設置する送水口に大型化学高所放水車の給水口を取り付けることで，建屋内の消火栓への給水が可能となる設計とする。

移動式消火設備の仕様を第 5-18 表に示す。

(b) 消火用の照明器具

建築基準法第三十五条及び建築基準法施行令第百二十六条の5に準じ，屋内消火栓及び消火設備の現場盤操作等に必要な照明器具として，移動経路に加え，屋内消火栓設備及び消火設備の現場盤周辺に設置するものとし，現場への移動時間に加え，消防法の消火継続時間20分を考慮し，2時間以上の容量の蓄電池を内蔵する照明器具を設置する設計とする。

(c) ポンプ室

火災防護上重要な機器等及び重大事故等対処施設のポンプの設置場所のうち，

火災発生時の煙の充満により消火困難な場所には，迅速に消火できるように固定式消火設備を設置する設計とする。

上記以外のポンプを設置している部屋は，換気設備による排煙が可能であることから，煙が滞留し難い構造としており，人による消火が可能な設計とする。

(d) 使用済燃料貯蔵設備

使用済燃料貯蔵設備は，使用済燃料を水中に貯蔵するための設備であり，未臨界となるよう間隔を設けたラックに使用済燃料を貯蔵することから，消火活動により消火用水が放水されても未臨界を維持できる設計とする。

なお，使用済燃料輸送容器管理建屋に保管する使用済燃料輸送容器の内部は，未臨界となるよう間隔を確保すること，外部への中性子線を遮蔽する構造としていることから，使用済燃料輸送容器管理建屋の消火活動により消火用水が放水されても，未臨界を維持できる。

5.2.3 構造強度設計

消火設備が構造強度上の性能目標を達成するよう，機能設計で設定した消火設備の機能を踏まえ，耐震設計の方針を以下のとおり設定する。

消火設備は，「5.2.1 要求機能及び性能目標」の「(2) 性能目標」b.項で設定している構造強度上の性能目標を踏まえ，火災区域又は火災区画の火災に対し，火災防護上重要な機器等及び重大事故等対処施設に対する火災の影響を限定し，早期に消火する機能を保持する設計とする。

火災防護上重要な機器等のうち，地震時に火災の発生を考慮する耐震Ｓクラス機器及び重大事故等対処施設を設置する火災区域又は火災区画のハロゲン化物消火設備，ハロゲン化物消火設備(局所)，ハロゲン化物消火設備(床下)，二酸化炭素消火設備，ケーブルトレイ消火設備及び電源盤・制御盤消火設備は，基準地震動Ｓｓの地震動による地震力に対し，耐震性を有する再処理施設の建屋等にボルトで固定し，主要な構造部材が火災を早期に消火する機能を保持可能な構造強度を有する設計とする。また，基準地震動Ｓｓの地震動による地震力に対し，電気的及び動的機能を保持する設計とする。

耐震Ｂ，Ｃクラス機器を設置する火災区域又は火災区画の消火設備は，火災防護上重要な機器等が保持すべき耐震重要度分類及び重大事故等対処施設の設備区分に応じて機能を保持する設計とする。

消火設備の耐震設計に係る方針を「Ⅲ-1-2 火災防護設備の耐震設計」に示す。

第５－１表　火災感知器の型式ごとの設置状況について

設置対象の火災区域又は火災区画	具体的な火災区域又は火災区画	周囲の環境条件及び感知器の選定方針	感知器の種類
一般区域	通路部，部屋等	・消防法施行規則に則り煙感知器及び熱感知器を設置	アナログ式の煙感知器 アナログ式の熱感知器
設置高さ及び気流の影響等を受ける火災区域又は火災区画	通路部，部屋等のうち，天井高さが8m以上ある箇所	・消防法施行規則に則り煙感知器及び炎感知器を設置 ・炎感知器は非アナログ式であるが，炎が発する赤外線を感知するため，炎が生じた時点で感知することができ，火災の早期管理に有意性がある。	アナログ式の煙感知器 又は アナログ式の煙感知器 （光電式分離型） 非アナログ式の炎感知器 （赤外線式）
	煙の拡散や結露の発生の恐れがある場所 ・給気フィルタ室 ・地下ケーブルピット部等	・結露等による感知器の故障を考慮し，熱感知器（熱電対）を設置 ・炎感知器は非アナログ式であるが，炎が発する赤外線を感知するため，炎が生じた時点で感知することができ，火災の早期感知に有意性がある。	アナログ式の熱感知器＊ （熱電対（防爆型）） 非アナログ式の炎感知器 （赤外線式（防水型））
屋外の火災区域又は火災区画	安全冷却水冷却塔	・煙による火災感知が困難であるため，炎から放射される赤外線エネルギを感知する熱感知カメラ（サーモカメラ）を設置 ・炎から発生する赤外線の波長を感知する炎感知器を設置	非アナログ式の熱感知カメラ （サーモカメラ） 非アナログ式の炎感知器 （赤外線式（防水型））
燃料が気化するおそれのある火災区域又は火災区画	重油タンク，軽油タンク	・万が一の燃料気化により引火性又は発火性の雰囲気を形成する可能性を考慮し，熱感知器（熱電対（防爆型））及び炎感知器（赤外線式（防爆型））を設置	アナログ式の熱感知器＊ （熱電対（防爆型）） 非アナログ式の炎感知器 （赤外線式（防爆型））
トンネル状の地下洞道の火災区域又は火災区画	一般共同溝	・消防法施行規則に則り煙感知器を設置 ・施工性を考慮し，熱感知器（光ファイバー）を設置	アナログ式の煙感知器 アナログ式の熱感知器＊ （光ファイバー）

注記　＊：アナログ式の感知器と同等の性能を有することを試験により検証する。

第５－２表　設置高さの影響を考慮する火災区域又は火災区画(1/3)

建屋	部屋名称	火災感知器の組合わせ	
前処理建屋	清澄設備保守室	熱感知器 （アナログ式）	煙感知器 （アナログ式）
		煙感知器 （アナログ式）	炎感知器（赤外線式） （非アナログ式）
前処理建屋	溶解設備 A 保守室	熱感知器 （アナログ式）	煙感知器 （アナログ式）
		煙感知器 （アナログ式）	炎感知器（赤外線式） （非アナログ式）
前処理建屋	機器エアロック第 2 室	煙感知器 （アナログ式）	炎感知器（赤外線式） （非アナログ式）
前処理建屋	せん断設備 B 保守室	熱感知器 （アナログ式）	煙感知器 （アナログ式）
		煙感知器 （アナログ式）	炎感知器（赤外線式） （非アナログ式）
前処理建屋	補修用機器保管室	煙感知器 （アナログ式）	炎感知器（赤外線式） （非アナログ式）
前処理建屋	燃料供給設備 A・B 保守室	熱感知器 （アナログ式）	煙感知器 （アナログ式）
		煙感知器 （アナログ式）	炎感知器（赤外線式） （非アナログ式）
前処理建屋	せん断機・溶解槽 A 保守ｾﾙ保守室	熱感知器 （アナログ式）	煙感知器 （アナログ式）
		煙感知器 （アナログ式）	炎感知器（赤外線式） （非アナログ式）
前処理建屋	地上 3 階東西第 1 廊下	煙感知器 （アナログ式）	炎感知器（赤外線式） （非アナログ式）
前処理建屋	地上 4 階東西第 1 廊下	熱感知器 （アナログ式）	煙感知器 （アナログ式）
		煙感知器 （アナログ式）	炎感知器（赤外線式） （非アナログ式）
前処理建屋	機器エアロック第 4 室	煙感知器 （アナログ式）	炎感知器（赤外線式） （非アナログ式）

第５－２表　設置高さの影響を考慮する火災区域又は火災区画(2/3)

建屋	部屋名称	火災感知器の組合わせ	
精製建屋	アルファモニタ保守室	熱感知器 （アナログ式）	煙感知器 （アナログ式）
		煙感知器 （アナログ式）	炎感知器（赤外線式） （非アナログ式）
精製建屋	非常用出口第２室	熱感知器 （アナログ式）	煙感知器 （アナログ式）
		煙感知器 （アナログ式）	炎感知器（赤外線式） （非アナログ式）
精製建屋	南第５ダクト室	煙感知器 （アナログ式）	炎感知器（赤外線式） （非アナログ式）
制御建屋	非常用冷凍機室	熱感知器 （アナログ式）	煙感知器 （アナログ式）
		煙感知器 （アナログ式）	炎感知器（赤外線式） （非アナログ式）
制御建屋	ハッチ第３室	煙感知器 （アナログ式）	炎感知器（赤外線式） （非アナログ式）
ウラン脱硝建屋	製品充てん第１室	煙感知器（アナログ式）	炎感知器（赤外線式） （非アナログ式）
ウラン脱硝建屋	製品充てん第２室	煙感知器 （アナログ式）	炎感知器（赤外線式） （非アナログ式）
ウラン・プルトニウム混合酸化物貯蔵	排風機第１室	煙感知器 （アナログ式）	炎感知器（赤外線式） （非アナログ式）
高レベル廃液ガラス固化建屋	地下４階東西第１廊下， 東西第３廊下， 南北第１廊下， 南北第２廊下	熱感知器 （アナログ式）	煙感知器 （アナログ式）
		煙感知器 （アナログ式）	炎感知器（赤外線式） （非アナログ式）
高レベル廃液ガラス固化建屋	地下２階南北第１廊下， 地下３階東西第３廊下， 南北第１廊下， 南北第２廊下	熱感知器 （アナログ式）	煙感知器 （アナログ式）
		煙感知器 （アナログ式）	炎感知器（赤外線式） （非アナログ式）

第５－２表　設置高さの影響を考慮する火災区域又は火災区画(3/3)

建屋	部屋名称	火災感知器の組合わせ	
高レベル廃液ガラス固化建屋	ガラス原料搬送設備室	熱感知器（アナログ式）	煙感知器（アナログ式）
		煙感知器（アナログ式）	炎感知器（赤外線式）（非アナログ式）
高レベル廃液ガラス固化建屋	ケーブルトレイ第２室	熱感知器（アナログ式）	煙感知器（アナログ式）
		煙感知器（アナログ式）	炎感知器（赤外線式）（非アナログ式）
使用済燃料受入れ・貯蔵建屋	燃料受入れエリア	熱感知器（アナログ式）	煙感知器（アナログ式）
		煙感知器（アナログ式）	炎感知器（赤外線式）（非アナログ式）
使用済燃料受入れ・貯蔵	燃料貯蔵エリア	熱感知器（アナログ式）	煙感知器（アナログ式）
		煙感知器（アナログ式）	炎感知器（赤外線式）（非アナログ式）
使用済燃料受入れ・貯蔵	北第５階段室	熱感知器（アナログ式）	煙感知器（アナログ式）
		煙感知器（アナログ式）	炎感知器（赤外線式）（非アナログ式）
使用済燃料受入れ・貯蔵	計装用電気品Ｂ室	熱感知器（アナログ式）	煙感知器（アナログ式）
		煙感知器（アナログ式）	炎感知器（赤外線式）（非アナログ式）

第５－３表　環境条件等により，結露の発生の影響を考慮する火災区域又は火災区画

建屋	部屋名称	火災感知器の組合わせ	
高レベル廃液ガラス固化建屋	非管理区域給気フィルタ室	熱感知器（熱電対(防爆型)）（アナログ式）	炎感知器（赤外線式）（非アナログ式）
非常用電源建屋	ケーブルピットA	熱感知器（熱電対(防爆型)）（アナログ式）	炎感知器（赤外線式）（非アナログ式）
非常用電源建屋	ケーブルピットB	熱感知器（熱電対(防爆型)）（アナログ式）	炎感知器（赤外線式）（非アナログ式）

第５－４表　燃料が気化するおそれを考慮する火災区域又は火災区画(1/2)

建屋	部屋名称	火災感知器の組合わせ	
非常用電源建屋	燃料貯蔵タンクＡ第１室	熱感知器 (熱電対(防爆型)) (アナログ式)	炎感知器 (赤外線式(防爆型)) (非アナログ式)
非常用電源建屋	燃料貯蔵タンクＡ第２室	熱感知器 (熱電対(防爆型)) (アナログ式)	炎感知器 (赤外線式(防爆型)) (非アナログ式)
非常用電源建屋	燃料貯蔵タンクＢ第１室	熱感知器 (熱電対(防爆型)) (アナログ式)	炎感知器 (赤外線式(防爆型)) (非アナログ式)
非常用電源建屋	燃料貯蔵タンクＢ第２室	熱感知器 (熱電対(防爆型)) (アナログ式)	炎感知器 (赤外線式(防爆型)) (非アナログ式)
使用済燃料受入れ・貯蔵建屋	燃料受入れエリア	熱感知器 (熱電対(防爆型)) (アナログ式)	炎感知器 (赤外線式(防爆型)) (非アナログ式)
第１軽油貯蔵所	第１軽油貯槽 (マンホール)	熱感知器 (熱電対(防爆型)) (アナログ式)	炎感知器 (赤外線式(防爆型)) (非アナログ式)
第１軽油貯蔵所	第１軽油貯槽 (マンホール)	熱感知器 (熱電対(防爆型)) (アナログ式)	炎感知器 (赤外線式(防爆型)) (非アナログ式)
第１軽油貯蔵所	第１軽油貯槽 (マンホール)	熱感知器 (熱電対(防爆型)) (アナログ式)	炎感知器 (赤外線式(防爆型)) (非アナログ式)
第１軽油貯蔵所	第１軽油貯槽 (マンホール)	熱感知器 (熱電対(防爆型)) (アナログ式)	炎感知器 (赤外線式(防爆型)) (非アナログ式)
第２軽油貯蔵所	軽油タンク室 (マンホール)	熱感知器 (熱電対(防爆型)) (アナログ式)	炎感知器 (赤外線式(防爆型)) (非アナログ式)
第２軽油貯蔵所	軽油タンク室 (マンホール)	熱感知器 (熱電対(防爆型)) (アナログ式)	炎感知器 (赤外線式(防爆型)) (非アナログ式)

第５－４表　燃料が気化するおそれを考慮する火災区域又は火災区画(2/2)

建屋	部屋名称	火災感知器の組合わせ	
第２軽油貯蔵所	軽油タンク室 (マンホール)	熱感知器 (熱電対(防爆型)) (アナログ式)	炎感知器 (赤外線式(防爆型)) (非アナログ式)
第２軽油貯蔵所	第２軽油貯槽 (マンホール)	熱感知器 (熱電対(防爆型)) (アナログ式)	炎感知器 (赤外線式(防爆型)) (非アナログ式)
重油貯蔵所	重油貯槽 (マンホール)	熱感知器 (熱電対(防爆型)) (アナログ式)	炎感知器 (赤外線式(防爆型)) (非アナログ式)
重油貯蔵所	重油貯槽 (マンホール)	熱感知器 (熱電対(防爆型)) (アナログ式)	炎感知器 (赤外線式(防爆型)) (非アナログ式)

第５－５表　屋外環境を考慮する火災区域又は火災区画

建屋	対象となる火災区域又は区画	火災感知器の組合わせ	
再処理設備本体用安全冷却水系冷却塔 A	安全冷却水 A 冷却塔	熱感知カメラ (非アナログ式)	炎感知器（赤外線式） (非アナログ式)
再処理設備本体用安全冷却水系冷却塔 B	安全冷却水 B 冷却塔	熱感知カメラ (非アナログ式)	炎感知器（赤外線式） (非アナログ式)
非常用電源建屋	第２非常用ディーゼル発電機用 安全冷却水 A 冷却塔Ａ	熱感知カメラ (非アナログ式)	炎感知器（赤外線式） (非アナログ式)
非常用電源建屋	第２非常用ディーゼル発電機用 安全冷却水系冷却塔Ｂ	熱感知カメラ (非アナログ式)	炎感知器（赤外線式） (非アナログ式)
使用済燃料の受入れ・貯蔵施設用安全冷却水系冷却塔 A	使用済燃料の受入れ・貯蔵施設用安全冷却水系冷却塔 A	熱感知カメラ (非アナログ式)	炎感知器（赤外線式） (非アナログ式)
使用済燃料の受入れ・貯蔵施設用安全冷却水系冷却塔 B	使用済燃料の受入れ・貯蔵施設用安全冷却水系冷却塔 B	熱感知カメラ (非アナログ式)	炎感知器（赤外線式） (非アナログ式)

第５－６表　トンネル状の地下洞道の火災区域又は火災区画(1/2)

建屋	対象となる 火災区域又は火災区画	火災感知器の組合わせ	
一般共同溝	TY10E A系	煙感知器 (アナログ式)	熱感知器(光ファイバー) (非アナログ式)
一般共同溝	TY10E B系	煙感知器 (アナログ式)	熱感知器(光ファイバー) (非アナログ式)
一般共同溝	TY20 A系	煙感知器 (アナログ式)	熱感知器(光ファイバー) (非アナログ式)
一般共同溝	TY20 B系	煙感知器 (アナログ式)	熱感知器(光ファイバー) (非アナログ式)
一般共同溝	TY25 A系	煙感知器 (アナログ式)	熱感知器(光ファイバー) (非アナログ式)
一般共同溝	TY25 B系	煙感知器 (アナログ式)	熱感知器(光ファイバー) (非アナログ式)
一般共同溝	TX40S B系	煙感知器 (アナログ式)	熱感知器(光ファイバー) (非アナログ式)
一般共同溝	TX40S N系	煙感知器 (アナログ式)	熱感知器(光ファイバー) (非アナログ式)
一般共同溝	TX51 A系	煙感知器 (アナログ式)	熱感知器(光ファイバー) (非アナログ式)
一般共同溝	TX51 B系	煙感知器 (アナログ式)	熱感知器(光ファイバー) (非アナログ式)
一般共同溝	TX60 A系	煙感知器 (アナログ式)	熱感知器(光ファイバー) (非アナログ式)
一般共同溝	TX60 B系	煙感知器 (アナログ式)	熱感知器(光ファイバー) (非アナログ式)
一般共同溝	TY10 N系	煙感知器 (アナログ式)	熱感知器(光ファイバー) (非アナログ式)
一般共同溝	TY10 B系	煙感知器 (アナログ式)	熱感知器(光ファイバー) (非アナログ式)
一般共同溝	TX40	煙感知器 (アナログ式)	熱感知器(光ファイバー) (非アナログ式)
一般共同溝	TX50	煙感知器 (アナログ式)	熱感知器(光ファイバー) (非アナログ式)
一般共同溝	TX52	煙感知器	熱感知器(光ファイバー)

第５－６表　トンネル状の地下洞道の火災区域又は火災区画(2/2)

建屋	対象となる 火災区域又は火災区画	火災感知器の組合わせ	
		(アナログ式)	(非アナログ式)
一般共同溝	TY01	煙感知器(アナログ式)	熱感知器(光ファイバー)(非アナログ式)
一般共同溝	TX70	煙感知器 (アナログ式)	熱感知器(光ファイバー) (非アナログ式)
一般共同溝	TX60 A 系(上)	煙感知器 (アナログ式)	熱感知器(光ファイバー) (非アナログ式)
一般共同溝	TX51-AB	煙感知器 (アナログ式)	熱感知器(光ファイバー) (非アナログ式)
一般共同溝	TY20-GAa	煙感知器 (アナログ式)	熱感知器(光ファイバー) (非アナログ式)
一般共同溝	TY20-GAc	煙感知器 (アナログ式)	熱感知器(光ファイバー) (非アナログ式)
一般共同溝	TY20-AK	煙感知器 (アナログ式)	熱感知器(光ファイバー) (非アナログ式)
一般共同溝	TY10E-BA	煙感知器 (アナログ式)	熱感知器(光ファイバー) (非アナログ式)
一般共同溝	TY10-AD	煙感知器 (アナログ式)	熱感知器(光ファイバー) (非アナログ式)
一般共同溝	TX50-DAb	煙感知器 (アナログ式)	熱感知器(光ファイバー) (非アナログ式)
一般共同溝	TX50-DAa	煙感知器 (アナログ式)	熱感知器(光ファイバー) (非アナログ式)
一般共同溝	TX50-DC	煙感知器 (アナログ式)	熱感知器(光ファイバー) (非アナログ式)

第５－７表　可燃性物質がないセル及び室（高線量区域）(1/4)

前処理建屋

部屋名称	火災区域	火災区画
NOx 吸収塔第 2 セル	－	[redacted]
計量・調整槽セル	－	
放射性配管分岐第 4 セル	－	
計量後中間貯槽セル	－	
洗浄廃液受槽セル	－	
放射性配管分岐第 1 セル	－	
NOx 吸収塔第 1 セル	－	
清澄機 A セル	－	
放射性配管分岐第 2 セル	－	
清澄機 B セル	－	
サンプリング配管セル	－	
DOG ダンパセル	－	
放射性配管分岐第 3 セル	－	
中継槽 A セル	－	
中継槽 B セル	－	
せん断処理・溶解廃ガス処理第 1 セル	－	
せん断処理・溶解廃ガス処理第 2 セル	－	
せん断処理・溶解廃ガス処理第 3 セル	－	
塔槽類廃ガス処理セル	－	
塔槽類廃ガスよう素フィルタセル	－	
溶解槽セル B 排気前置フィルタ第 2 セル	－	
溶解槽セル B 排気前置フィルタ第 3 セル	－	
溶解槽セル A 排気前置フィルタ第 2 セル	－	

第５－７表　可燃性物質がないセル及び室（高線量区域）(2/4)

分離建屋

部屋名称	火災区域	火災区画
放射性配管分岐第２セル	－	[redacted]
高レベル廃液供給槽セル	－	
塔槽類廃ガス洗浄塔セル	－	
高レベル濃縮廃液分配器セル	－	
高レベル廃液ガラス固化建屋連絡用 放射性配管セル	－	
分離設備ウラン・プルトニウムモニタセル	－	
高レベル廃液濃縮缶第１セル	－	
高レベル廃液濃縮缶第２セル	－	
塔槽類廃ガス処理セル	－	
減衰器セル	－	
高レベル廃液濃縮缶凝縮器第１セル	－	
高レベル廃液濃縮缶凝縮器第２セル	－	

精製建屋

部屋名称	火災区域	火災区画
精製建屋一時貯留処理槽第２セル	－	[redacted]
抽出廃液中間貯槽セル	－	
プルトニウム濃縮液一時貯槽セル	－	
プルトニウム濃縮液計量槽セル	－	
プルトニウム溶液供給槽セル	－	
プルトニウム濃縮缶供給槽セル	－	
プルトニウム濃縮液受槽セル	－	
プルトニウム系塔槽類廃ガス洗浄塔セル	－	
放射性配管分岐第２セル	－	
プルトニウム溶液一時貯槽セル	－	
油水分離槽セル	－	
プルトニウム濃縮缶セル	－	
凝縮液受槽セル	－	
アルファモニタＢセル	－	
プルトニウム系塔槽類廃ガス処理第１セル	－	
プルトニウム系塔槽類廃ガス処理第２セル	－	
プルトニウム系塔槽類廃ガスよう素フィルタ室	－	

第５－７表　可燃性物質がないセル及び室（高線量区域）(3/4)

分析建屋

部屋名称	火災区域	火災区画
分析残液受槽セル	－	[redacted]
分析済溶液受槽セル	－	

ウラン酸化物貯蔵建屋

部屋名称	火災区域	火災区画
第１貯蔵室	－	R0101
第２貯蔵室	－	R0102
第３貯蔵室	－	R0103
第４貯蔵室	－	R0301
第５貯蔵室	－	R0302
第６貯蔵室	－	R0303

ウラン・プルトニウム混合脱硝建屋

部屋名称	火災区域	火災区画
第１貯蔵室	－	[redacted]
洗浄廃液受槽室	－	
凝縮廃液貯槽セル	－	
凝縮廃液受槽Ａセル	－	
凝縮廃液受槽Ｂセル	－	
一時貯槽セル	－	
硝酸プルトニウム貯槽セル	－	
第２予備室	－	
混合槽Ａセル	－	

第５－７表　可燃性物質がないセル及び室（高線量区域）(4/4)

高レベル廃液ガラス固化建屋

部屋名称	火災区域	火災区画
不溶解残渣廃液一時貯槽セル	－	[redacted]
不溶解残渣廃液貯蔵槽１セル	－	
不溶解残渣廃液貯槽第２セル	－	
高レベル廃液共用貯槽セル	－	
高レベル濃縮廃液貯槽第２セル	－	
高レベル濃縮廃液貯槽第１セル	－	
高レベル濃縮廃液一時貯槽セル	－	
アルカリ濃縮廃液中和槽セル	－	
高レベル廃液混合槽第１セル	－	
高レベル廃液混合槽第２セル	－	
貯蔵区域	－	
塔槽類廃ガス処理第１セル	－	
塔槽類廃ガス処理第２セル	－	
放射性配管分岐セル	－	
分配器セル	－	
供給槽第１セル	－	
供給槽第２セル	－	
廃ガス処理セル	－	
固化セル換気処理セル	－	
塔槽類廃ガス処理第３セル	－	
塔槽類廃ガス処理第４セル	－	
放射性配管第２セル	－	
塔槽類廃ガス処理第６セル	－	
塔槽類廃ガス処理設備加熱器セル	－	
サンプリングエアージェット室	－	
塔槽類廃ガス処理第５セル	－	

第５－8表　可燃性物質がない室（1/1）

非常用電源建屋

部屋名称	火災区域	火災区画
配管ピットＡ	－	W0207
配管ピットＢ	－	W0208
エアロックＡ室	－	W0405
エアロックＢ室	－	W0406
非常用ディーゼル発電機Ａ蓄熱室給気室	－	W0407
非常用ディーゼル発電機Ｂ蓄熱室給気室	－	W0408

第５－９表　通常作業時に人の立入りがなく，少量の可燃性物質の取扱いはあるが，取扱いの状況を踏まえると火災のおそれがない区域（1/1）

前処理建屋

部屋名称	火災区域	火災区画
溶解槽 B セル	－	[redacted]
溶解槽 A セル	－	
せん断機・溶解槽 B 保守セル	－	
せん断機・溶解槽 A 保守セル	－	

分離建屋

部屋名称	火災区域	火災区画
分離建屋一時貯留処理槽第 2 セル	－	[redacted]
プルトニウム溶液中間貯槽セル	－	
抽出廃液受槽セル	－	
抽出廃液供給槽セル	－	
溶解液中間貯槽セル	－	
溶解液供給槽セル	－	
分離設備ガンマモニタセル	－	
分配設備アルファモニタ第 2 セル	－	

第 5-10 表 可燃性物質の取扱いはあるが，火災感知器によらない設備により早期感知が可能な区域（1/2）

分離建屋

部屋名称	火災区域	火災区画	代替監視設備
抽出塔セル	－	[redacted]	・熱検知器(熱電対) ・漏えい検知器
分配塔セル	－		・熱検知器(熱電対) ・漏えい検知器
分離建屋一時貯留処理槽第 1 セル	－		・熱検知器(熱電対) ・漏えい検知器
分離建屋一時貯留処理槽第 3 セル	－		・熱検知器(熱電対) ・漏えい検知器
放射性配管分岐第 1 セル	－		・熱検知器(熱電対) ・漏えい検知器
プルトニウム洗浄器セル	－		・熱検知器(熱電対) ・漏えい検知器

精製建屋

部屋名称	火災区域	火災区画	代替監視設備
精製建屋一時貯留処理槽第 1 セル	－	[redacted]	・熱検知器(熱電対) ・漏えい検知器
プルトニウム精製塔セル	－		・熱検知器(熱電対) ・漏えい検知器
放射性配管分岐第 1 セル	－		・熱検知器(熱電対) ・漏えい検知器
放射性配管分岐第 1 セル	－		・熱検知器(熱電対) ・漏えい検知器
放射性配管分岐第 1 セル	－		・熱検知器(熱電対) ・漏えい検知器
プルトニウム洗浄器セル	－		・熱検知器(熱電対) ・漏えい検知器
溶媒洗浄器第 3 セル	－		・熱検知器(熱電対) ・漏えい検知器
アルファモニタⅠセル	－		・熱検知器(熱電対) ・漏えい検知器
アルファモニタＣセル	－		・熱検知器(熱電対) ・漏えい検知器

第 5-10 表 可燃性物質の取扱いはあるが，火災感知器によらない設備により早期感知が可能な区域（2/2）

高レベル廃液ガラス固化建屋

部屋名称	火災区域	火災区画	代替監視設備
固化セルエリア	KA-1	－	・耐放射線性の ITV カメラ ・固化セル温度計 ・漏えい検知装置

第５－11表　火災感知設備耐震評価対象機器（火災防護上重要な機器等）

No.	防護対象		火災感知設備		耐震設計の基本方針
	対象設備	耐震クラス	構成品	耐震クラス	
1	火災防護上重要な機器等のうち，耐震Ｓクラス機器	S	火災感知器*1 火災受信器盤	C	基準地震動Ｓｓによる地震力に対する機能維持
2	火災防護上重要な機器等のうち，耐震Ｂクラス機器	B	火災感知器*1 火災受信器盤	C	耐震Ｂクラス機器で考慮する地震力に対する機能維持
3	一般エリア	C	火災感知器*1 火災受信器盤	C	－*2

注記　＊1：アナログ式の煙感知器，アナログ式の熱感知器（熱電対，光ファイバ含む），非アナログ式の炎感知器，非アナログ式の熱感知カメラを示す。

＊2：耐震重要度分類に応じた静的地震力に対しておおむね弾性状態にとどまる範囲で耐えられる設計とする。

第５－12表　火災感知設備耐震評価対象機器（重大事故等対処施設）

No.	防護対象	火災感知設備		耐震設計の基本方針
	対象設備	構成品	耐震クラス	
1	火災防護対策を講じる常設耐震重要重大事故等対処設備	火災感知器*1 火災受信器盤	－	基準地震動Ｓｓによる地震力に対する機能維持。
2	火災防護対策を講じる常設耐震重要重大事故等対処設備以外の設備のうち，耐震Ｂクラス機器	火災感知器*1 火災受信器盤	－	耐震Ｂクラス機器で考慮する地震力に対する機能維持
3	火災防護対策を講じる常設耐震重要重大事故等対処設備以外の設備のうち，耐震Ｃクラス機器	火災感知器*1 火災受信器盤	－	－*2

注記　＊1：アナログ式の煙感知器，アナログ式の熱感知器（熱電対，光ファイバ含む），非アナログ式の炎感知器，非アナログ式の熱感知カメラを示す。

＊2：耐震重要度分類に応じた静的地震力に対しておおむね弾性状態にとどまる範囲で耐えられる設計とする。

第 5-13 表　火災防護上重要な機器等及び重大事故等対処施設が設置される
火災区域又は火災区画で使用する消火設備(1/3)

消火設備	消火剤	消火剤量	主な消火対象
ハロゲン化物消火設備	ハロン 1301	防護区画体積×0.32(kg/m^3)＋開口部面積×2.4 (kg/m^2) (消防法施行規則第二十条に基づき算出される量以上)	火災発生時の煙の充満等により消火活動が困難となる火災区域又は火災区画並びに火災の影響軽減のための対策が必要な火災区域又は火災区画
ハロゲン化物消火設備(局所)	ハロン 1301	防護区画体積※×1.25×(4－3× a / A)(kg/m^3) a：防護対象物の周囲に実際に設けられた壁の面積の合計(m^2) A：防護区画の壁の面積(壁のない部分にあっては，壁があると仮定した場合における当該部分の面積)の合計(m^2) ※ 防護対象のすべての部分から 0.6m 離れた部分によって囲まれた空間の部分(m^3) (消防法施行規則第 20 条に基づき算出される量以上)	火災発生時の煙の充満等により消火活動が困難となる火災区域又は火災区画並びに火災の影響軽減のための対策が必要な火災区域又は火災区画(建屋廊下部等の大空間部)
ハロゲン化物消火設備(床下)	ハロン 1301	防護区画体積×0.32(kg/m^3)＋開口部面積×2.4 (kg/m^2) (消防法施行規則第 20 条に基づき算出される量以上)	火災発生時の煙の充満等により消火活動が困難となる火災区域又は火災区画並びに火災の影響軽減のための対策が必要な火災区域又は火災区画(制御室の床下)

第 5-13 表　火災防護上重要な機器等及び重大事故等対処施設が設置される
火災区域又は火災区画で使用する消火設備(2/3)

消火設備	消火剤	消火剤量	主な消火対象
二酸化炭素消火設備	二酸化炭素	防護区画体積×A(kg/m^3)※ ＋開口部面積×5(kg/m^2) ※A：防護区画体積に応じた以下の値 1500m^3 以上では 0.75(kg/m^3), 150～1500m^3 では 0.80(kg/m^3), 50～150 m^3 では 0.90(kg/m^3), 50m^3 では 1.00(kg/m^3), (消防法施行規則第十九条に基づき算出される量以上)	火災発生時の煙の充満等により消火活動が困難となる火災区域 (非常用ディーゼル発電機室及び多量の有機溶媒等を内包する機器を設置するセル)
ケーブルトレイ消火設備	FK-5-1-12	必要消火剤量(kg)=基準消火剤量(kg) ＋開口補正消火剤量(kg)×A 基準消火剤量(kg)=防護区画容積(m^3) ×B(kg/m^3) 開口補正消火剤量(kg)=開口面積(m^2) ×C(kg/m^2) A：安全率 ケーブルトレイが水平トレイのみの場合:[redacted] ケーブルトレイが垂直トレイのみの場合:[redacted] B：消火剤係数 0.84(kg/m^3) C：開口部補正係数 [redacted](kg/m^2) (試験結果による)	火災発生時の煙の充満等により消火活動が困難となる火災区域又は火災区画並びに火災の影響軽減のための対策が必要な火災区域又は火災区画(建屋廊下部の防火シート又は鉄板で密閉空間としたケーブルトレイ内)

第 5-13 表　火災防護上重要な機器等及び重大事故等対処施設が設置される
火災区域又は火災区画で使用する消火設備(3/3)

消火設備	消火剤	消火剤量	主な消火対象
電源盤・制御盤消火設備	FK-5-1-12	①開口が無い盤 盤内体積(m^3)×A(kg/m^3)×[redacted](安全率) ②開口がある盤 (盤内体積(m^3)×A(kg/m^3)×[redacted](安全率)＋盤の開口面積(m^2)×B(kg/m^3))×[redacted](開口安全率) ③盤に換気がある場合 (盤内体積(m^3)×A(kg/m^3)×[redacted](安全率)＋盤の開口面積(m^2)×B(kg/m^3)＋換気風量(m^3/h)×消火剤放出時間(h)×B(kg/m3))×[redacted](開口安全率) A：消火剤係数 0.84(kg/m3) B：開口部補正係数 [redacted](kg/m2) (試験結果による)	火災発生時の煙の充満等により消火活動が困難となる火災区域又は火災区画並びに火災の影響軽減のための対策が必要な火災区域又は火災区画(建屋廊下部の電源盤・制御盤)
消火栓	水	屋内消火栓 ・130L/分以上(消防法施行令第十一条) ・260L/分以上(危険物の規制に関する規則第三十二条) 屋外消火栓 ・350L/分以上(消防法施行令第十九条) ・450L/分以上(危険物の規制に関する規則第三十二条) ・1000L/分以上(消防水利の基準第三条)	火災区域又は火災区画(セルを除く)
消火器	粉末 二酸化炭素 強化液	消防法施行規則第六条及び第七条に基づき算出される必要量	

第 5-14 表　消火活動が困難となる火災区域又は火災区画(1/32)

建屋名称：前処理建屋(1/6)

部屋番号	火災区域(火災区画)番号	部屋名	消火活動が困難となる理由				使用する消火設備
			(a) 多量の可燃性物質を取り扱う火災区域又は火災区画	(b) 可燃性物質を取り扱い構造上消火困難となる火災区域又は火災区画	(c)等価火災時間が 3 時間を超える火災区域又は火災区画	(d) 安全上重要な電気品室となる火災区域又は火災区画	
[redacted]	AA-4	安全掃気用空気貯槽室	－	○	－	－	ハロゲン化物消火設備
	[redacted]	地下 4 階南北第 2 廊下	－	○	－	－	ハロゲン化物消火設備(局所), ケーブルトレイ消火設備
	AA-8	安全冷却水 B 循環ポンプ室	－	○	－	－	ハロゲン化物消火設備
	AA-9	安全冷却水 A 循環ポンプ室	－	○	－	－	ハロゲン化物消火設備
	AA-10	計測制御用空気貯槽室	－	○	－	－	ハロゲン化物消火設備

第 5-14 表　消火活動が困難となる火災区域又は火災区画(2/32)

建屋名称：前処理建屋(2/6)

部屋番号	火災区域（火災区画）番号	部屋名	消火活動が困難となる理由				使用する消火設備
			(a)	(b)	(c)	(d)	
[redacted]	[redacted]	安全冷却水 B 補助冷却器室	－	○	－	－	ケーブルトレイ消火設備
		地下 3 階南北第 2 廊下	－	○	－	－	ケーブルトレイ消火設備
	AA-16	常用モータコントロールセンタ室空調機室	－	○	－	－	ハロゲン化物消火設備
	AA-17	安全系制御盤第 1 室	－	－	－	○	ハロゲン化物消火設備
	[redacted]	地下 1 階南北第 2 廊下	－	○	－	－	ケーブルトレイ消火設備
	AA-18	安全系 A 制御盤第 1 室	－	－	－	○	ハロゲン化物消火設備
	AA-19	安全系 B 制御盤第 1 室	－	－	－	○	ハロゲン化物消火設備
	AA-20	非常用 A 計装電源電気盤室	－	○	－	－	ハロゲン化物消火設備

第 5-14 表　消火活動が困難となる火災区域又は火災区画(3/32)

建屋名称：前処理建屋(3/6)

部屋番号	火災区域(火災区画)番号	部屋名	消火活動が困難となる理由				使用する消火設備
			(a)	(b)	(c)	(d)	
[redacted]	AA-21	非常用 A 蓄電池室	－	－	－	○	ハロゲン化物消火設備
	AA-22	非常用 B 計装電源電気盤室	－	○	－	－	ハロゲン化物消火設備
	AA-23	非常用 B 蓄電池室	－	－	－	○	ハロゲン化物消火設備
	AA-24	非常用 B 主電源設備室	－	－	－	○	ハロゲン化物消火設備
	[redacted]	地上 1 階南北第 5 廊下	－	○	－	－	ケーブルトレイ消火設備
	AA-25	非常用 A 主電源設備室	－	－	－	○	ハロゲン化物消火設備
	AA-29	安全蒸気 A 室	－	○	－	－	ハロゲン化物消火設備
	[redacted]	地上 2 階南北第 5 廊下	－	○	－	－	ケーブルトレイ消火設備

第 5-14 表　消火活動が困難となる火災区域又は火災区画(4/32)

建屋名称：前処理建屋(4/6)

部屋番号	火災区域(火災区画)番号	部屋名	消火活動が困難となる理由				使用する消火設備
			(a)	(b)	(c)	(d)	
[redacted]	AA-40	安全系 A 制御盤第 2 室	－	－	－	○	ハロゲン化物消火設備
	AA-41	安全系 B 制御盤第 2 室	－	－	－	○	ハロゲン化物消火設備
	[redacted]	冷水 1A・2 中間熱交換器室	－	○	－	－	ハロゲン化物消火設備
		清澄機セル A ポンプ保守室	－	○	－	－	ハロゲン化物消火設備
		計量・調整槽セルポンプ保守室	－	○	－	－	ハロゲン化物消火設備
		ハル・エンドピースドラムキャスクエアロック室	－	○	－	－	ハロゲン化物消火設備
		地上 1 階南北第 3 廊下	－	○	－	－	ケーブルトレイ消火設備，電源盤・制御盤消火設備
	AA-33	サンプリングベンチ第 2 保守室	－	○	－	－	ハロゲン化物消火設備

第 5-14 表　消火活動が困難となる火災区域又は火災区画(5/32)

建屋名称：前処理建屋(5/6)

部屋番号	火災区域(火災区画)番号	部屋名	消火活動が困難となる理由				使用する消火設備
			(a)	(b)	(c)	(d)	
[redacted]	[redacted]	DOG 冷却器室	－	○	－	－	ケーブルトレイ消火設備
		地下 1 階第 2 予備室	－	○	－	－	ハロゲン化物消火設備
		地下 1 階第 3 予備室	－	○	－	－	ハロゲン化物消火設備
		地上 1 階南北第 2 廊下	－	○	－	－	ケーブルトレイ消火設備
		溶解槽セル第 5 保守室	－	○	－	－	ハロゲン化物消火設備
		溶解設備 B 保守室	－	○	－	－	ハロゲン化物消火設備
		溶解設備 A 保守室	－	○	－	－	ハロゲン化物消火設備
	AA-26	計装ラック第 1 室	－	○	－	－	ハロゲン化物消火設備

第 5-14 表　消火活動が困難となる火災区域又は火災区画(6/32)

建屋名称：前処理建屋(6/6)

部屋番号	火災区域(火災区画)番号	部屋名	消火活動が困難となる理由				使用する消火設備
			(a)	(b)	(c)	(d)	
[redacted]	[redacted]	せん断設備 B 保守室	－	○	－	－	ハロゲン化物消火設備
	AA-32	南第 5 階段室	－	○	－	－	ハロゲン化物消火設備
	[redacted]	せん断設備 A・B 保守室	－	○	－	－	ハロゲン化物消火設備
	AA-37	計装ラック第 5 室	－	○	－	－	ハロゲン化物消火設備
	AA-39	燃料供給セル A・B 廃棄物搬送室	－	○	－	－	ハロゲン化物消火設備

第 5-14 表　消火活動が困難となる火災区域又は火災区画(7/32)

建屋名称：分離建屋(1/4)

部屋番号	火災区域（火災区画）番号	部屋名	消火活動が困難となる理由				使用する消火設備
			(a)	(b)	(c)	(d)	
[redacted]	[redacted]	安全系 A 計測制御電源設備室	－	○	－	－	ハロゲン化物消火設備
		非常用発電機盤・蓄電池 A 室	－	－	－	○	ハロゲン化物消火設備
		安全系 B 計測制御電源設備室	－	○	－	－	ハロゲン化物消火設備
		非常用発電機盤・蓄電池 B 室	－	－	－	○	ハロゲン化物消火設備
		地下 1 階南北第 2 廊下	－	○	－	－	ハロゲン化物消火設備
	AB-10	安全系 B 電気品室	－	－	－	○	ハロゲン化物消火設備
	[redacted]	生産系電気品室	－	－	－	○	ハロゲン化物消火設備
	AB-11	安全系 A 電気品室	－	－	－	○	ハロゲン化物消火設備
	AB-14	安全系 A 制御盤室	－	－	－	○	ハロゲン化物消火設備

第 5-14 表　消火活動が困難となる火災区域又は火災区画(8/32)

建屋名称：分離建屋(2/4)

部屋番号	火災区域（火災区画）番号	部屋名	消火活動が困難となる理由				使用する消火設備
			(a)	(b)	(c)	(d)	
[redacted]	AB-15	安全系 B 制御盤室	－	－	－	○	ハロゲン化物消火設備
	AB-1	高レベル廃液濃縮缶加熱・冷却設備中間熱交 A 室	－	○	－	－	ハロゲン化物消火設備
	AB-5	安全冷却水 2 中間熱交換器室	－	○	－	－	ハロゲン化物消火設備
	[redacted]	常用冷却水中間熱交換器室	－	○	－	－	ハロゲン化物消火設備
		冷却水配管弁室	－	○	－	－	ケーブルトレイ消火設備
		制御盤第 1 室	－	－	－	○	ハロゲン化物消火設備
		地上 2 階機器搬出入室	－	○	－	－	ハロゲン化物消火設備
		放管資材倉庫	－	○	－	－	ケーブルトレイ消火設備

第 5-14 表　消火活動が困難となる火災区域又は火災区画(9/32)

建屋名称：分離建屋(3/4)

部屋番号	火災区域(火災区画)番号	部屋名	消火活動が困難となる理由				使用する消火設備
			(a)	(b)	(c)	(d)	
[redacted]	[redacted]	第 10 予備室	－	○	－	－	ケーブルトレイ消火設備
	AB-17	地上 4 階南北第 1 廊下	－	○	－	－	ケーブルトレイ消火設備，電源盤・制御盤消火設備
	[redacted]	膨張槽室	－	○	－	－	ケーブルトレイ消火設備
	AB-9	計装ラック第 1 室	－	○	－	－	ケーブルトレイ消火設備
	AB-12	計装ラック第 3 室	－	○	－	－	ケーブルトレイ消火設備
	AB-16	計装ラック第 5 室	－	○	－	－	ケーブルトレイ消火設備
	[redacted]	抽出塔セル	○	－	－	－	二酸化炭素消火設備
		分配塔セル	○	－	－	－	二酸化炭素消火設備
		分離建屋一時貯留処理槽第 1 セル	○	－	－	－	二酸化炭素消火設備

第 5-14 表　消火活動が困難となる火災区域又は火災区画(10/32)

建屋名称：分離建屋(4/4)

部屋番号	火災区域(火災区画)番号	部屋名	消火活動が困難となる理由				使用する消火設備
			(a)	(b)	(c)	(d)	
[redacted]	[redacted]	分離建屋一時貯留処理槽第 4 セル	○	－	－	－	二酸化炭素消火設備
		再生溶媒受槽セル	○	－	－	－	二酸化炭素消火設備
		分離建屋一時貯留処理槽第 3 セル	○	－	－	－	二酸化炭素消火設備
		放射性配管分岐第 1 セル	○	－	－	－	二酸化炭素消火設備
		プルトニウム洗浄器セル	○	－	－	－	二酸化炭素消火設備
		溶媒洗浄器セル	○	－	－	－	二酸化炭素消火設備
		分離設備ガンマモニタセル	○	－	－	－	二酸化炭素消火設備
		分配設備アルファモニタ第 2 セル	○	－	－	－	二酸化炭素消火設備

第 5-14 表　消火活動が困難となる火災区域又は火災区画(11/32)

建屋名称：精製建屋(1/3)

部屋番号	火災区域（火災区画）番号	部屋名	消火活動が困難となる理由				使用する消火設備
			(a)	(b)	(c)	(d)	
[redacted]	[redacted]	非常用出口第 1 室	－	○	－	－	ハロゲン化物消火設備
	AC-6	非常用 B 電気品室	－	－	－	○	ハロゲン化物消火設備
	AC-8	非常用 A 電気品室	－	－	－	○	ハロゲン化物消火設備
	[redacted]	非常用出口第 2 室	－	○	－	－	ハロゲン化物消火設備
		エアロック第 3 室	－	○	－	－	ハロゲン化物消火設備
		地上 4 階東西第 4 廊下	－	○	－	－	ハロゲン化物消火設備
	AC-18	安全系 B 制御盤室	－	－	－	○	ハロゲン化物消火設備
	AC-19	安全系 A 制御盤室	－	－	－	○	ハロゲン化物消火設備
	[redacted]	南第 4 ダクト室	－	○	－	－	ハロゲン化物消火設備

第 5-14 表　消火活動が困難となる火災区域又は火災区画(12/32)

建屋名称：精製建屋(2/3)

部屋番号	火災区域（火災区画）番号	部屋名	消火活動が困難となる理由				使用する消火設備
			(a)	(b)	(c)	(d)	
[redacted]	AC-9	非常用 B 計装電源室	－	○	－	－	ハロゲン化物消火設備
	AC-11	非常用 B モータコントロールセンタ室	－	－	－	○	ハロゲン化物消火設備
	AC-12	非常用 A 蓄電池室	－	－	－	○	ハロゲン化物消火設備
	AC-13	非常用 A 計装電源室	－	○	－	－	ハロゲン化物消火設備
	AC-14	非常用 B 蓄電池室	－	－	－	○	ハロゲン化物消火設備
	AC-15	非常用 A モータコントロールセンタ室	－	－	－	○	ハロゲン化物消火設備
	[redacted]	南第 5 ダクト室	－	○	－	－	ハロゲン化物消火設備
	AC-1	プルトニウム濃縮液ポンプ B 用グローブボックス室	－	○	－	－	ハロゲン化物消火設備
	AC-5	計装ラック第 1 室	－	○	－	－	ハロゲン化物消火設備
	AC-7	アルファモニタ保守室	－	○	－	－	ハロゲン化物消火設備

第 5-14 表　消火活動が困難となる火災区域又は火災区画(13/32)

建屋名称：精製建屋(3/3)

部屋番号	火災区域(火災区画)番号	部屋名	消火活動が困難となる理由				使用する消火設備
			(a)	(b)	(c)	(d)	
[redacted]	AC-10	計装ラック第 3 室	－	○	－	－	ハロゲン化物消火設備
	AC-16	計装ラック第 6 室	－	○	－	－	ハロゲン化物消火設備
	[redacted]	精製建屋一時貯留処理槽第 1 セル	○	－	－	－	二酸化炭素消火設備
		プルトニウム精製塔セル	○	－	－	－	二酸化炭素消火設備
		放射性配管分岐第 1 セル	○	－	－	－	二酸化炭素消火設備
		放射性配管分岐第 1 セル	○	－	－	－	二酸化炭素消火設備
		放射性配管分岐第 1 セル	○	－	－	－	二酸化炭素消火設備
		プルトニウム洗浄器セル	○	－	－	－	二酸化炭素消火設備
		溶媒洗浄器第 3 セル	○	－	－	－	二酸化炭素消火設備

第 5-14 表　消火活動が困難となる火災区域又は火災区画(14/32)

建屋名称：制御建屋(1/2)

部屋番号	火災区域(火災区画)番号	部屋名	消火活動が困難となる理由				使用する消火設備
			(a)	(b)	(c)	(d)	
W0102	AG-1	非常用 A 蓄電池室	－	－	－	○	ハロゲン化物消火設備
W0103	AG-2	非常用 A 計装電源室	－	○	－	－	ハロゲン化物消火設備
W0106	AG-3	非常用 B 蓄電池室	－	－	－	○	ケーブルトレイ消火設備
W0107	AG-4	非常用 B 計装電源室	－	○	－	－	ハロゲン化物消火設備
W0113	AG-5	非常用 A 電気品室	－	－	－	○	ハロゲン化物消火設備
W0115	AG-6	非常用 B 電気品室	－	－	－	○	ハロゲン化物消火設備
W0117	(W0117)	地下 2 階廊下	－	○	－	－	ケーブルトレイ消火設備
W0119	(W0119)	換気設備用冷凍機 B 室	－	○	－	－	ハロゲン化物消火設備

第 5-14 表　消火活動が困難となる火災区域又は火災区画(15/32)

建屋名称：制御建屋(2/2)

部屋番号	火災区域（火災区画）番号	部屋名	消火活動が困難となる理由				使用する消火設備
			(a)	(b)	(c)	(d)	
W0122	(W0122)	換気設備用冷凍機室	－	○	－	－	ハロゲン化物消火設備
W0125	(W0125)	換気設備用冷凍機 A 室	－	○	－	－	ハロゲン化物消火設備
W0202	(W0202)	常用蓄電池室	－	－	－	○	ハロゲン化物消火設備
W0203	(W0203)	常用計装電源第 1 室	－	○	－	－	ハロゲン化物消火設備
W0206	AG-8	制御盤室	－	－	－	○	ハロゲン化物消火設備
W0302	(W0302)	中央制御室	－	－	－	○	ハロゲン化物消火設備（床下）

第 5-14 表　消火活動が困難となる火災区域又は火災区画(16/32)

建屋名称：主排気筒管理建屋(1/1)

部屋番号	火災区域(火災区画)番号	部屋名	消火活動が困難となる理由				使用する消火設備
			(a)	(b)	(c)	(d)	
W0107	AP-3	非常用 A 系電気盤室	－	－	－	○	ハロゲン化物消火設備
W0108	AP-4	非常用 B 系電気盤室	－	－	－	○	ハロゲン化物消火設備
G0101	AP-1	排気モニタ第 1 室	－	○	－	－	ハロゲン化物消火設備
G0102	AP-2	排気モニタ第 2 室	－	○	－	－	ハロゲン化物消火設備

第 5-14 表　消火活動が困難となる火災区域又は火災区画(17/32)

建屋名称：ウラン脱硝建屋(1/1)

部屋番号	火災区域(火災区画)番号	部屋名	消火活動が困難となる理由				使用する消火設備
			(a)	(b)	(c)	(d)	
W0231	BA-2	電気盤室	－	－	－	○	ハロゲン化物消火設備
G0232	BA-3	制御盤室	－	－	－	○	ハロゲン化物消火設備
Y0101	BA-1	製品充てん第 1 室	－	○	－	－	ハロゲン化物消火設備
Y0102	BA-1	製品充てん第 2 室	－	○	－	－	ハロゲン化物消火設備

第 5-14 表　消火活動が困難となる火災区域又は火災区画(18/32)

建屋名称：ウラン・プルトニウム混合脱硝建屋(1/2)

部屋番号	火災区域(火災区画)番号	部屋名	消火活動が困難となる理由				使用する消火設備
			(a)	(b)	(c)	(d)	
[redacted]	[redacted]	空調ユーティリティ機械第 2 室	－	○	－	－	ハロゲン化物消火設備
	CA-8	非常用 A 計装電源室	－	○	－	－	ハロゲン化物消火設備
	CA-9	非常用 A 蓄電池室	－	－	－	○	ハロゲン化物消火設備
	CA-10	非常用 B 蓄電池室	－	－	－	○	ハロゲン化物消火設備
	CA-15	非常用 B 計装電源室	－	○	－	－	ハロゲン化物消火設備
	CA-22	非常用 A 電気品室	－	－	－	○	ハロゲン化物消火設備
	CA-24	非常用 B 電気品室	－	－	－	○	ハロゲン化物消火設備
	CA-27	制御盤室	－	－	－	○	ハロゲン化物消火設備
	CA-2	粉砕第 1 室	－	○	－	－	二酸化炭素消火設備
	CA-3	粉砕第 2 室	－	○	－	－	二酸化炭素消火設備

第 5-14 表　消火活動が困難となる火災区域又は火災区画(19/32)

建屋名称：ウラン・プルトニウム混合脱硝建屋(2/2)

部屋番号	火災区域(火災区画)番号	部屋名	消火活動が困難となる理由				使用する消火設備
			(a)	(b)	(c)	(d)	
[redacted]	[redacted]	第 2 セル前室	－	○	－	－	ハロゲン化物消火設備
	CA-11	焙焼還元第 1 室	－	○	－	－	ハロゲン化物消火設備
	CA-12	焙焼還元第 2 室	－	○	－	－	二酸化炭素消火設備
	CA-13	焙焼還元第 3 室	－	○	－	－	ハロゲン化物消火設備
	CA-14	焙焼還元第 4 室	－	○	－	－	二酸化炭素消火設備
	[redacted]	ウラン・プルトニウム混合脱硝建屋－ウラン・プルトニウム混合酸化物貯蔵建屋間連絡通路	－	○	－	－	ハロゲン化物消火設備
		空調機械室	－	○	－	－	ハロゲン化物消火設備
	CA-23	脱硝室	－	○	－	－	二酸化炭素消火設備
	CA-26	計装ラック室	－	○	－	－	ハロゲン化物消火設備

第 5-14 表　消火活動が困難となる火災区域又は火災区画(20/32)

建屋名称：ウラン・プルトニウム混合酸化物貯蔵建屋(1/1)

部屋番号	火災区域(火災区画)番号	部屋名	消火活動が困難となる理由				使用する消火設備
			(a)	(b)	(c)	(d)	
[redacted]	[redacted]	電気盤室	－	－	－	○	ハロゲン化物消火設備
	CB-5	非常用電気盤第 1 室	－	－	－	○	ハロゲン化物消火設備
	CB-6	非常用電気盤第 2 室	－	－	－	○	ハロゲン化物消火設備
	[redacted]	地下 1 階第 1 点検通路	－	○	－	－	ハロゲン化物消火設備
	CB-3	安全系制御盤第 1 室	－	－	－	○	ハロゲン化物消火設備
	CB-4	安全系制御盤第 2 室	－	－	－	○	ハロゲン化物消火設備

第 5-14 表　消火活動が困難となる火災区域又は火災区画(21/32)

建屋名称：使用済燃料受入れ・貯蔵建屋(1/3)

部屋番号	火災区域(火災区画)番号	部屋名	消火活動が困難となる理由				使用する消火設備
			(a)	(b)	(c)	(d)	
W0412	(W0412)	地上 1 階東西第 1 廊下	－	○	－	－	ケーブルトレイ消火設備
W0413	FA-8	非常用電気品 B 室	－	－	－	○	ハロゲン化物消火設備
W0415	FA-9	第 1 非常用ディーゼル発電機 B 室	○	－	－	－	二酸化炭素消火設備
W0417	FA-10	非常用発電機盤・蓄電池 A 室	－	－	－	○	ハロゲン化物消火設備
W0419	FA-11	計装用電気品 A 室	－	－	－	○	ハロゲン化物消火設備
W0420	FA-12	非常用電気品 A 室	－	－	－	○	ハロゲン化物消火設備
W0422	FA-13	第 1 非常用ディーゼル発電機 A 室	○	－	－	－	二酸化炭素消火設備
W0425	(W0425)	地上 1 階東西第 2 廊下	－	○	－	－	ケーブルトレイ消火設備

第 5-14 表　消火活動が困難となる火災区域又は火災区画(22/32)

建屋名称：使用済燃料受入れ・貯蔵建屋(2/3)

部屋番号	火災区域(火災区画)番号	部屋名	消火活動が困難となる理由				使用する消火設備
			(a)	(b)	(c)	(d)	
W0502	FA-14	使用済燃料の受入れ施設及び貯蔵施設の制御室	－	－	－	○	ハロゲン化物消火設備(床下)
W0509	FA-15	非常用発電機盤・蓄電池 B 室	－	－	－	○	ハロゲン化物消火設備
W0512	FA-16	計装用電気品 B 室	－	－	－	○	ハロゲン化物消火設備
W0521	FA-14	補助盤室	－	－	－	○	ハロゲン化物消火設備(床下)
W0524	(W0524)	地上 2 階東西第 2 廊下	－	○	－	－	ケーブルトレイ消火設備
W0602	FA-17	第 1 非常用ディーゼル発電機デイタンク B 室	○	－	－	－	二酸化炭素消火設備
W0603	FA-18	第 1 非常用ディーゼル発電機デイタンク A 室	○	－	－	－	二酸化炭素消火設備
Y0126	FA-3	プール水冷却系ポンプ A 室	－	○	－	－	ハロゲン化物消火設備
Y0128	FA-5	プール水冷却系ポンプ B 室	－	○	－	－	ハロゲン化物消火設備

第 5-14 表　消火活動が困難となる火災区域又は火災区画(23/32)

建屋名称：使用済燃料受入れ・貯蔵建屋(3/3)

部屋番号	火災区域(火災区画)番号	部屋名	消火活動が困難となる理由				使用する消火設備
			(a)	(b)	(c)	(d)	
Y0228	(Y0228)	極低レベル廃液中和槽 A，B 室	－	○	－	－	ケーブルトレイ消火設備
Y0245	FA-6	燃焼度計測装置第 1 室	－	○	－	－	ハロゲン化物消火設備
Y0246	FA-7	燃焼度計測装置第 2 室	－	○	－	－	ハロゲン化物消火設備
Y0313	(Y0313)	第 5 低レベル廃液蒸発缶復水器室	－	○	－	－	ハロゲン化物消火設備

第 5-14 表　消火活動が困難となる火災区域又は火災区画(24/32)

建屋名称：使用済燃料の受入れ施設及び貯蔵施設用安全冷却水系冷却塔Ａ基礎(1/1)

部屋番号	火災区域（火災区画）番号	部屋名	消火活動が困難となる理由				使用する消火設備
			(a)	(b)	(c)	(d)	
—	F1(A)	使用済燃料の受入れ施設及び貯蔵施設用安全冷却水系冷却塔Ａ基礎	－	○	－	－	ケーブルトレイ消火設備

第 5-14 表　消火活動が困難となる火災区域又は火災区画(25/32)

建屋名称：非常用電源建屋(1/2)

部屋番号	火災区域（火災区画）番号	部屋名	消火活動が困難となる理由				使用する消火設備
			(a)	(b)	(c)	(d)	
W0101	(W0101)	非常用ディーゼル発電機 A 補機室	○	－	－	－	二酸化炭素消火設備
W0103	GA-2	非常用蓄電池 A 室	－	－	－	○	ハロゲン化物消火設備
W0104	(W0104)	地下階電気盤 A 室	－	－	－	○	ハロゲン化物消火設備
W0105	GA-4	非常用蓄電池 B 室	－	－	－	○	ハロゲン化物消火設備
W0106	(W0106)	地下階電気盤 B 室	－	－	－	○	ハロゲン化物消火設備
W0108	(W0108)	非常用ディーゼル発電機 B 補機室	○	－	－	－	二酸化炭素消火設備
W0201	(W0201)	非常用ディーゼル発電機 A 室	○	－	－	－	二酸化炭素消火設備
W0203	(W0203)	地上 1 階電気盤 A 室	－	－	－	○	ハロゲン化物消火設備

第 5-14 表　消火活動が困難となる火災区域又は火災区画(26/32)

建屋名称：非常用電源建屋(2/2)

部屋番号	火災区域(火災区画)番号	部屋名	消火活動が困難となる理由				使用する消火設備
			(a)	(b)	(c)	(d)	
W0204	(W0204)	地上 1 階電気盤 B 室	－	－	－	○	ハロゲン化物消火設備
W0205	(W0205)	非常用ディーゼル発電機 B 室	○	－	－	－	二酸化炭素消火設備
W0301	GA-9	サービスタンク A 室	○	－	－	－	二酸化炭素消火設備
W0302	GA-10	サービスタンク B 室	○	－	－	－	二酸化炭素消火設備

第 5-14 表　消火活動が困難となる火災区域又は火災区画(27/32)

建屋名称：TXTY(1/1)

部屋番号	火災区域(火災区画)番号	部屋名	消火活動が困難となる理由				使用する消火設備
			(a)	(b)	(c)	(d)	
－	－	TXTY	－	○	－	－	ケーブルトレイ消火設備

第 5-14 表　消火活動が困難となる火災区域又は火災区画(28/32)

建屋名称：高レベル廃液ガラス固化建屋(1/3)

部屋番号	火災区域(火災区画)番号	部屋名	消火活動が困難となる理由				使用する消火設備
			(a)	(b)	(c)	(d)	
[redacted]	KA-20	安全系制御盤第 1 室	－	－	－	○	ハロゲン化物消火設備
	[redacted]	地上 1 階東西第 2 廊下	－	○	－	－	ケーブルトレイ消火設備
	KA-26	安全系制御盤第 2 室	－	－	－	○	ハロゲン化物消火設備
	KA-27	非常用電気盤第 1 室	－	－	－	○	ハロゲン化物消火設備
	KA-28	非常用蓄電池第 1 室	－	－	－	○	ハロゲン化物消火設備
	KA-29	非常用電気盤第 2 室	－	－	－	○	ハロゲン化物消火設備
	KA-30	非常用蓄電池第 2 室	－	－	－	○	ハロゲン化物消火設備
	[redacted]	ケーブルトレイ第 2 室	－	－	○	－	ハロゲン化物消火設備
	[redacted]	地下 3 階東西第 1 廊下	－	○	－	－	ケーブルトレイ消火設備, 電源盤・制御盤消火設備

第 5-14 表　消火活動が困難となる火災区域又は火災区画(29/32)

建屋名称：高レベル廃液ガラス固化建屋(2/3)

部屋番号	火災区域(火災区画)番号	部屋名	消火活動が困難となる理由				使用する消火設備
			(a)	(b)	(c)	(d)	
[redacted]	[redacted]	ケーブルトレイ第 2 室	－	－	○	－	ハロゲン化物消火設備
		地下 3 階東西第 1 廊下	－	○	－	－	ケーブルトレイ消火設備，電源盤・制御盤消火設備
	KA-22	塔槽類廃ガス処理第 1 室	－	○	－	－	ハロゲン化物消火設備(局所)
	[redacted]	地上 1 階東西第 1 廊下	－	○	－	－	ハロゲン化物消火設備
		現場盤第 1 室	－	○	－	－	ハロゲン化物消火設備
		現場盤第 2 室	－	○	－	－	ハロゲン化物消火設備
		ケーブルトレイ第 1 室	－	○	－	－	ケーブルトレイ消火設備
		固化セル保守第 1 室	－	○	－	－	ハロゲン化物消火設備

第 5-14 表　消火活動が困難となる火災区域又は火災区画(30/32)

建屋名称：高レベル廃液ガラス固化建屋(3/3)

部屋番号	火災区域(火災区画)番号	部屋名	消火活動が困難となる理由				使用する消火設備
			(a)	(b)	(c)	(d)	
[redacted]	[redacted]	廃ガス処理第 3 室	－	○	－	－	ケーブルトレイ消火設備
	KA-4	固化セル保守第 2 室	－	○	－	－	ハロゲン化物消火設備
	KA-5	解体場保守室	－	○	－	－	ハロゲン化物消火設備
	KA-7	ガラス原料搬送設備室	－	○	－	－	ハロゲン化物消火設備
	KA-8	排気フィルタ第 1 室	－	○	－	－	電源盤・制御盤消火設備
	[redacted]	地下 2 階東西第 2 廊下	－	○	－	－	ケーブルトレイ消火設備

第 5-14 表　消火活動が困難となる火災区域又は火災区画(31/32)

建屋名称：緊急時対策建屋(1/2)

部屋番号	火災区域(火災区画)番号	部屋名	消火活動が困難となる理由				使用する消火設備
			(a)	(b)	(c)	(d)	
W0103	－	第 1 電気品室	－	－	－	○	ハロゲン化物消火設備
W0104	－	第 2 電気品室	－	－	－	○	ハロゲン化物消火設備
W0147	－	対策本部室	－	○	－	－	ハロゲン化物消火設備
W0150	－	第 1 計算機室	－	－	－	○	ハロゲン化物消火設備
W0151	－	第 2 計算機室	－	－	－	○	ハロゲン化物消火設備
W0303	－	第 4 電気品室	－	－	－	○	ハロゲン化物消火設備
W0304	－	第 5 電気品室	－	－	－	○	ハロゲン化物消火設備
W0321	－	第 1 制御盤室	－	－	－	○	ハロゲン化物消火設備

第 5-14 表　消火活動が困難となる火災区域又は火災区画(32/32)

建屋名称：緊急時対策建屋(2/2)

部屋番号	火災区域(火災区画)番号	部屋名	消火活動が困難となる理由				使用する消火設備
			(a)	(b)	(c)	(d)	
W0322	－	第 1 蓄電池室	－	－	－	○	ハロゲン化物消火設備
W0323	－	第 2 制御盤室	－	－	－	○	ハロゲン化物消火設備
W0324	－	第 2 蓄電池室	－	－	－	○	ハロゲン化物消火設備

第 5-15 表　消火活動が困難とならない火災区域又は火災区画(1/24)

建屋名称：前処理建屋(1/4)

部屋番号	火災区域(火災区画)番号	部屋名	消火活動が困難とならない理由				
			(a)取り扱う可燃性物質の量が小さい火災区域又は火災区画	(b)隣室より消火が可能な火災区域又は火災区画	(c)換気設備による排煙が可能であり有効に煙の除去又は煙が降下するまでの時間が確保できる火災区域又は火災区画		
					イ.換気設備の換気能力が排煙設備相当の火災区域又は火災区画	ロ.火災により発生する煙量は排煙量よりも小さい火災区域又は火災区画	ハ.煙の降下前に消火活動が開始できる火災区域又は火災区画
[redacted]	AA-5	安全圧縮空気第 1 室	－	－	○	－	－
	AA-6	安全圧縮空気第 2 室	－	－	○	－	－
	AA-7	安全圧縮空気第 3 室	－	－	○	－	－
	[redacted]	安全冷却水 A 補助冷却器室	－	○	－	－	－
	AA-28	安全蒸気 B 室	－	○	－	－	－
	[redacted]	空調設備室	－	－	－	－	○

第 5-15 表　消火活動が困難とならない火災区域又は火災区画(2/24)

建屋名称：前処理建屋(2/4)

部屋番号	火災区域(火災区画)番号	部屋名	消火活動が困難とならない理由				
			(a)	(b)	(c)		
					イ.	ロ.	ハ.
[redacted]	AA-1	安全冷却水 2 中間熱交換器室	○	－	－	－	－
	AA-2	安全冷却水 1B 中間熱交換器室	○	－	－	－	－
	AA-3	安全冷却水 1A 中間熱交換器室	○	－	－	－	－
	[redacted]	機器エアロック第 2 室	－	－	－	○	－
	AA-34	排風機 A 室	○	－	－	－	－
	AA-35	排風機 B 室	○	－	－	－	－

第 5-15 表　消火活動が困難とならない火災区域又は火災区画(3/24)

建屋名称：前処理建屋(3/4)

部屋番号	火災区域(火災区画)番号	部屋名	消火活動が困難とならない理由				
			(a)	(b)	(c)		
					イ.	ロ.	ハ.
[redacted]	AA-12	第 4 サブチェンジングルーム	－	○	－	－	－
	AA-13	せん断処理・溶解廃ガス処理第 1 排風機室	－	○	－	－	－
	AA-14	せん断処理・溶解廃ガス処理第 2 排風機室	－	○	－	－	－
	AA-15	せん断処理・溶解廃ガス処理第 3 排風機室	－	○	－	－	－
	[redacted]	地下 1 階東西第 1 廊下	－	－	－	○	－
		溶解槽セル第 3 保守室	－	－	－	○	－
	AA-27	計装ラック第 2 室	－	○	－	－	－
	AA-36	アクティブ試薬槽室	○	－	－	－	－

第 5-15 表　消火活動が困難とならない火災区域又は火災区画(4/24)

建屋名称：前処理建屋(4/4)

部屋番号	火災区域(火災区画)番号	部屋名	消火活動が困難とならない理由				
			(a)	(b)	(c)		
					イ.	ロ.	ハ.
[redacted]	[redacted]	地上 3 階東西第 2 廊下	－	○	－	－	－
		地上 3 階南北第 1 廊下	－	－	－	○	－
		機器エアロック第 4 室	－	－	－	－	○

第 5-15 表　消火活動が困難とならない火災区域又は火災区画(5/24)

建屋名称：分離建屋(1/3)

部屋番号	火災区域(火災区画)番号	部屋名	消火活動が困難とならない理由				
			(a)	(b)	(c)		
					イ.	ロ.	ハ.
[redacted]	[redacted]	地下 3 階東西第 1 廊下,東西第 2 廊下,東西第 3 廊下,東西第 4 廊下,南北第 1 廊下,南北第 2 廊下,南北第 3 廊下,南北第 4 廊下,南北第 5 廊下	－	－	－	○	－
	AB-2	高レベル廃液濃縮缶加熱・冷却設備中間熱交 B 室	○	－	－	－	－
	[redacted]	地下 2 階東西第 1 廊下,東西第 2 廊下,東西第 3 廊下,東西第 4 廊下,南北第 1 廊下,南北第 2 廊下,南北第 3 廊下,南北第 4 廊下,南北第 5 廊下,南北第 6 廊下	－	－	－	○	－
	AB-3	安全冷却水 1A 中間熱交換器室	○	－	－	－	－
	AB-4	安全冷却水 1B 中間熱交換器室	－	－	－	－	○

第 5-15 表　消火活動が困難とならない火災区域又は火災区画(6/24)

建屋名称：分離建屋(2/3)

部屋番号	火災区域(火災区画)番号	部屋名	消火活動が困難とならない理由				
			(a)	(b)	(c)		
					イ.	ロ.	ハ.
[redacted]	[redacted]	高レベル廃液濃縮缶加熱・冷却設備フラッシュドラム A 室	－	○	－	－	－
		地下 1 階東西第 1 廊下, 東西第 2 廊下, 東西第 3 廊下, 東西第 4 廊下, 南北第 1 廊下, 南北第 3 廊下, 南北第 4 廊下, 南北第 5 廊下	－	－	－	○	－
		地上 1 階東西第 1 廊下, 東西第 2 廊下, 東西第 3 廊下, 南北第 1 廊下, 南北第 2 廊下, 南北第 3 廊下	－	－	－	○	－
		地上 2 階東西第 1 廊下, 東西第 2 廊下, 東西第 4 廊下, 南北第 1 廊下, 南北第 2 廊下, 南北第 3 廊下	－	－	－	○	－

第 5-15 表　消火活動が困難とならない火災区域又は火災区画(7/24)

建屋名称：分離建屋(3/3)

部屋番号	火災区域(火災区画)番号	部屋名	消火活動が困難とならない理由				
			(a)	(b)	(c)		
					イ.	ロ.	ハ.
[redacted]	[redacted]	地上 3 階東西第 1 廊下,東西第 2 廊下,東西第 3 廊下,南北第 1 廊下,南北第 3 廊下,南北第 4 廊下	－	－	－	○	－
	AB-8	ミキサ・セトラ撹拌機保守室	－	－	－	○	－

第 5-15 表　消火活動が困難とならない火災区域又は火災区画(8/24)

建屋名所：精製建屋(1/3)

部屋番号	火災区域(火災区画)番号	部屋名	消火活動が困難とならない理由				
			(a)	(b)	(c)		
					イ.	ロ.	ハ.
[redacted]	[redacted]	給気室	○	－	－	－	－
		送風機室	○	－	－	－	－
		地上 4 階東西第 3 廊下	－	－	○	－	－
		地下 3 階東西第 1 廊下,東西第 2 廊下,南北第 1 廊下,南北第 3 廊下	－	－	－	○	－
		地下 2 階東西第 1 廊下,東西第 2 廊下,南北第 1 廊下,南北第 3 廊下	－	－	－	○	－
	AC-2	安全冷却水 C ポンプ室	○	－	－	－	－
	[redacted]	地上 1 階東西第 1 廊下,東西第 2 廊下,南北第 1 廊下,南北第 3 廊下	－	－	－	○	－

第 5-15 表　消火活動が困難とならない火災区域又は火災区画(9/24)

建屋名所：精製建屋(2/3)

部屋番号	火災区域(火災区画)番号	部屋名	消火活動が困難とならない理由				
			(a)	(b)	(c)		
					イ.	ロ.	ハ.
[redacted]	[redacted]	地上 2 階東西第 1 廊下,東西第 3 廊下,南北第 1 廊下,南北第 3 廊下	－	－	－	○	－
		地上 3 階東西第 1 廊下,南北第 1 廊下,南北第 3 廊下	－	－	－	○	－
		地上 4 階東西第 1 廊下,南北第 1 廊下,南北第 3 廊下	－	－	－	○	－
		地上 4 階東西第 6 廊下	○	－	－	－	－
		地下 3 階南北第 2 廊下	－	－	－	○	－
	AC-3	安全冷却水 B ポンプ室	○	－	－	－	－
	AC-4	安全冷却水 A ポンプ室	○	－	－	－	－
	[redacted]	地下 2 階南北第 2 廊下	－	－	－	○	－

第 5-15 表　消火活動が困難とならない火災区域又は火災区画(10/24)

建屋名所：精製建屋(3/3)

部屋番号	火災区域(火災区画)番号	部屋名	消火活動が困難とならない理由				
			(a)	(b)	(c)		
					イ.	ロ.	ハ.
[redacted]	[redacted]	第 9 保守室	－	－	－	○	－
		圧縮空気分配第 1 室	○	－	－	－	－
		圧縮空気分配第 2 室	○	－	－	－	－
		地下 1 階南北第 2 廊下	－	－	－	○	－
		地上 4 階東西第 2 廊下、南北第 2 廊下	－	－	－	○	－

第 5-15 表　消火活動が困難とならない火災区域又は火災区画(11/24)

建屋名所：制御建屋(1/1)

部屋番号	火災区域(火災区画)番号	部屋名	消火活動が困難とならない理由				
			(a)	(b)	(c)		
					イ.	ロ.	ハ.
W0201	AG-7	換気設備室	－	－	－	○	－
W0207	(W0207)	施設工程管理用計算機室	－	－	○	－	－
W0209	(W0209)	放射線管理用計算機室	－	－	○	－	－
W0212	(W0212)	地下 1 階廊下	－	－	－	○	－
W0215	(W0215)	分析管理計算機室	－	－	○	－	－
W0313	(W0313)	搬出入室	○	－	－	－	－
W0506	AG-10	排風機室	○	－	－	－	－

第 5-15 表　消火活動が困難とならない火災区域又は火災区画(12/24)

建屋名所：ウラン脱硝建屋(1/1)

部屋番号	火災区域(火災区画)番号	部屋名	消火活動が困難とならない理由				
			(a)	(b)	(c)		
					イ.	ロ.	ハ.
Y0401	BA-4	脱硝第 3 室	－	－	－	－	○

第 5-15 表　消火活動が困難とならない火災区域又は火災区画(13/24)

建屋名所：ウラン・プルトニウム混合脱硝建屋(1/1)

部屋番号	火災区域(火災区画)番号	部屋名	消火活動が困難とならない理由				
			(a)	(b)	(c)		
					イ.	ロ.	ハ.
[redacted]	[redacted]	空調ユーティリティ機械第 1 室	－	－	－	－	○
	CA-7	ユーティリティ第 2 室	－	－	－	－	○
	[redacted]	ユーティリティ第 3 室	－	－	－	○	－
		ユーティリティ第 4 室	－	－	－	－	○
		地下 2 階第 1 廊下	－	－	－	○	－
		粉末充てん第 1 室	－	－	－	○	－
	CA-6	第 1 セル前室	－	－	－	○	－
	[redacted]	地上 2 階第 1 廊下	－	－	－	○	－

第 5-15 表　消火活動が困難とならない火災区域又は火災区画(14/24)

建屋名所：ウラン・プルトニウム混合酸化物貯蔵建屋(1/1)

部屋番号	火災区域(火災区画)番号	部屋名	消火活動が困難とならない理由				
			(a)	(b)	(c)		
					イ.	ロ.	ハ.
[redacted]	CB-1	排風機第 1 室	－	－	－	○	－
	[redacted]	運搬容器保管室	－	－	－	－	○

第 5-15 表　消火活動が困難とならない火災区域又は火災区画(15/24)

建屋名所：使用済燃料の受入れ施設及び貯蔵施設用 安全冷却水系冷却塔 B 基礎(1/1)

部屋番号	火災区域(火災区画)番号	部屋名	消火活動が困難とならない理由				
			(a)	(b)	(c)		
					イ.	ロ.	ハ.
F1-W0101	F1(B)-1	地下 2 階南北廊下	－	－	－	－	○
F1-W0102	F1(B)-2	安全冷却水系冷却水循環ポンプ A 区域	－	－	－	○	－
F1-W0103	F1(B)-3	安全冷却水系冷却水循環ポンプ C 区域	○	－	－	－	－
F1-W0104	F1(B)-4	安全冷却水系冷却水循環ポンプ B 区域	－	－	－	○	－
F1-W0105	F1(B)-5	B 系燃料移送ポンプ区域	○	－	－	－	－
F1-W0201	F1(B)-7	安全冷却水系冷却塔エリア B　弁区域	－	－	－	○	－

第 5-15 表　消火活動が困難とならない火災区域又は火災区画(16/24)

建屋名所：使用済燃料受入れ・貯蔵建屋(1/3)

部屋番号	火災区域(火災区画)番号	部屋名	消火活動が困難とならない理由				
			(a)	(b)	(c)		
					イ.	ロ.	ハ.
W0520	(W0520)	地上 2 階東西第 1 廊下	－	－	○	－	－
W0523	(W0523)	使用済燃料受入れ・貯蔵エリア見学者ホール	－	－	○	－	－
Y0109	(Y0109)	プール水浄化系ポンプ(燃料取出しピット水ポンプ)A、B 室	○	－	－	－	－
Y0110	FA-1	補給水設備ポンプ A 室	○	－	－	－	－
Y0111	FA-2	補給水設備ポンプ B 室	○	－	－	－	－
Y0127	FA-4	プール水冷却系ポンプ C 室	○	－	－	－	－
Y0201	(Y0201)	地下 2 階東西第 1 廊下	－	－	－	○	－
Y0210	(Y0210)	補給水系弁室	○	－	－	－	－

第 5-15 表　消火活動が困難とならない火災区域又は火災区画(17/24)

建屋名所：使用済燃料受入れ・貯蔵建屋(2/3)

部屋番号	火災区域(火災区画)番号	部屋名	消火活動が困難とならない理由				
			(a)	(b)	(c)		
					イ.	ロ.	ハ.
Y0216	(Y0216)	安全冷却水系弁室	－	－	－	－	○
Y0220	(Y0220)	プール水冷却系弁室	－	－	－	○	－
Y0247	(Y0247)	地下 2 階東西第 2 廊下	－	－	－	－	○
Y0248	(Y0248)	地下 2 階東西第 3 廊下	－	－	－	－	○
Y0250	(Y0250)	地下 2 階南北第 3 廊下	－	－	－	○	－
Y0329	(Y0329)	地下 1 階東第 1 弁室	○	－	－	－	－
Y0333	(Y0333)	地下 1 階東第 5 弁室	○	－	－	－	－
Y0337	(Y0337)	地下 1 階南第 2 弁室	○	－	－	－	－

第 5-15 表　消火活動が困難とならない火災区域又は火災区画(18/24)

建屋名所：使用済燃料受入れ・貯蔵建屋(3/3)

部屋番号	火災区域(火災区画)番号	部屋名	消火活動が困難とならない理由				
			(a)	(b)	(c)		
					イ.	ロ.	ハ.
Y0401	(Y0401)	燃料受入れエリア	－	－	－	○	－
Y0403	(Y0403)	燃料貯蔵エリア	－	－	－	○	－

第 5-15 表　消火活動が困難とならない火災区域又は火災区画(19/24)

建屋名称：非常用電源建屋

部屋番号	火災区域(火災区画)番号	部屋名	消火活動が困難とならない理由				
			(a)	(b)	(c)		
					イ.	ロ.	ハ.
W0403	(W403)	非常用ディーゼル発電機 A 送風機室	－	－	○	－	－
W0404	(W404)	非常用ディーゼル発電機 B 送風機室	－	－	○	－	－

第 5-15 表　消火活動が困難とならない火災区域又は火災区画(20/24)

建屋名称：高レベル廃液ガラス固化建屋(1/4)

部屋番号	火災区域(火災区画)番号	部屋名	消火活動が困難とならない理由				
			(a)	(b)	(c)		
					イ.	ロ.	ハ.
[redacted]	[redacted]	送風機室	－	－	－	○	－
	KA-31	ユーティリティー室	－	－	－	○	－
	KA-32	安全冷水冷凍機第 2 室	－	－	○	－	－
	KA-33	安全冷水冷凍機第 1 室	－	－	○	－	－
	[redacted]	非管理区域給気フィルタ室	－	○	－	－	－
	[redacted]	地下 2 階東西第 1 廊下,南北第 2 廊下	－	－	－	○	－
	KA-9	高レベル廃液共用貯槽冷却設備第 1 室	○	－	－	－	－
	KA-10	高レベル廃液共用貯槽冷却設備第 2 室	○	－	－	－	－

第 5-15 表　消火活動が困難とならない火災区域又は火災区画(21/24)

建屋名称：高レベル廃液ガラス固化建屋(2/4)

部屋番号	火災区域(火災区画)番号	部屋名	消火活動が困難とならない理由				
			(a)	(b)	(c)		
					イ.	ロ.	ハ.
[redacted]	KA-11	高レベル濃縮廃液冷却設備第 4 室	○	－	－	－	－
	KA-12	高レベル濃縮廃液冷却設備第 3 室	○	－	－	－	－
	KA-13	高レベル濃縮廃液冷却設備第 2 室	○	－	－	－	－
	KA-14	高レベル濃縮廃液冷却設備第 1 室	○	－	－	－	－
	KA-15	不溶解残渣廃液冷却設備第 2 室	○	－	－	－	－
	KA-16	不溶解残渣廃液冷却設備第 1 室	○	－	－	－	－
	KA-21	排風機第 2 室	○	－	－	－	－
	KA-24	安全冷却水設備第 2 室	○	－	－	－	－

第 5-15 表　消火活動が困難とならない火災区域又は火災区画(22/24)

建屋名称：高レベル廃液ガラス固化建屋(3/4)

部屋番号	火災区域(火災区画)番号	部屋名	消火活動が困難とならない理由				
			(a)	(b)	(c)		
					イ.	ロ.	ハ.
[redacted]	KA-25	安全冷却水設備第 1 室	○	－	－	－	－
	[redacted]	機器搬送第 3 室	－	－	－	○	－
		地上 2 階東西第 1 廊下	－	－	－	○	－
		地下 4 階東西第 1 廊下,東西第 3 廊下,南北第 1 廊下,南北第 2 廊下	－	－	－	○	－
	KA-2	廃ガス処理第 2 室	－	－	○	－	－
	KA-3	廃ガス処理第 1 室	○	－	－	－	－
	KA-6	ユーティリティ分配室	－	－	－	○	－
	[redacted]	地下 2 階南北第 1 廊下,地下 3 階東西第 3 廊下,南北第 1 廊下,南北第 2 廊下	－	－	－	○	－

第 5-15 表　消火活動が困難とならない火災区域又は火災区画(23/24)

建屋名称：高レベル廃液ガラス固化建屋(4/4)

部屋番号	火災区域(火災区画)番号	部屋名	消火活動が困難とならない理由				
			(a)	(b)	(c)		
					イ.	ロ.	ハ.
[redacted]	[redacted]	パルセーション空気槽室	○	－	－	－	－
	KA-18	計装ラック第 2 室	○	－	－	－	－
	KA-19	計装ラック第 1 室	○	－	－	－	－
	KA-7	ガラス原料設備室	－	－	－	－	○
	[redacted]	圧縮空気分配第 4 室	－	－	－	○	－
	[redacted]	除染液分配第 2 室	－	－	－	○	－

第 5-15 表　消火活動が困難とならない火災区域又は火災区画(24/24)

建屋名称：緊急時対策建屋(1/1)

部屋番号	火災区域(火災区画)番号	部屋名	消火活動が困難とならない理由				
			(a)	(b)	(c)		
					イ.	ロ.	ハ.
W0329	－	第 1 空調機械室	－	－	－	－	○
W0330	－	第 2 空調機械室	－	－	－	－	○

第 5-16 表　消火設備　耐震評価対象機器(火災防護上重要な機器等) (1/2)

No.	防護対象		消火設備			
	対象設備	耐震重要度分類	消火設備	構成品	耐震クラス	耐震設計の基本方針
1	火災防護上重要な機器等(2～5 を除く箇所，制御室床下)	S	ハロゲン化物消火設備	ボンベユニット 容器弁 選択弁ユニット 選択弁 制御盤 ガス供給配管	C	基準地震動Ｓｓによる地震力に対する機能維持
2	火災防護上重要な機器等(油等内包設備)	S	ハロゲン化物消火設備(局所)	ボンベユニット 容器弁 選択弁ユニット 選択弁 制御盤 ガス供給配管	C	基準地震動Ｓｓによる地震力に対する機能維持
3	火災防護上重要な機器等(多量の可燃物を取り扱う箇所)	S	二酸化炭素消火設備	ボンベユニット 容器弁 選択弁ユニット 選択弁 制御盤 ガス供給配管	C	基準地震動Ｓｓによる地震力に対する機能維持
4	火災防護上重要な機器等(ケーブルトレイ)	S	ケーブルトレイ消火設備	消火ユニット ガス供給配管 火災感知チューブ※1	C	基準地震動Ｓｓによる地震力に対する機能維持
5	火災防護上重要な機器等(電源盤・制御盤)	S	電源盤・制御盤消火設備	消火ユニット ガス供給配管	C	基準地震動Ｓｓによる地震力に対する機能維持

第 5-16 表　消火設備　耐震評価対象機器(火災防護上重要な機器等) (2/2)

No.	防護対象		消火設備			
	対象設備	耐震重要度分類	消火設備	構成品	耐震クラス	耐震設計の基本方針
6	一般エリア	C	消火栓	電動機駆動消火ポンプ	C	※2
				ディーゼル駆動消火ポンプ		
				圧力調整用消火ポンプ		
				ろ過水貯槽		
				消火用水貯槽		
				制御盤		
				消火水供給配管		

※1 ケーブルトレイ消火設備の火災感知チューブについては，強制的に座屈させた状態の模擬，強制的につぶした状態の模擬を行った後に，漏えい試験を実施し，ガスの漏えいがないことを確認することにより，機能保持を確認する。

※2 耐震重要度分類に応じた静的地震力に対しておおむね弾性状態に留まる範囲で耐えられる設計とする。

第 5-17 表　消火設備　耐震評価対象機器（重大事故等対処施設）

No.	防護対象	消火設備			
	対象設備	消火設備	構成品	耐震クラス	耐震設計の基本方針
1	火災防護対策を講じる常設耐震重要重大事故等対処設備	ハロゲン化物消火設備	ボンベユニット	C	基準地震動Ｓｓによる地震力に対する機能維持。
			容器弁		
			選択弁ユニット		
			選択弁		
			制御盤		
			ガス供給配管		
2		ハロゲン化物消火設備（局所）	ボンベユニット	C	
			容器弁		
			選択弁ユニット		
			選択弁		
			制御盤		
			ガス供給配管		
3		ケーブルトレイ消火設備	消火ユニット	C	
			ガス供給配管		
			火災感知チューブ※1		
4		電源盤・制御盤消火設備	消火ユニット	C	
			ガス供給配管		
5	火災防護対策を講じる常設耐震重要重大事故等対処設備以外の設備のうち，耐震Ｃクラス機器	消火栓	電動機駆動消火ポンプ	C	※2
			ディーゼル駆動消火ポンプ	C	
			圧力調整用消火ポンプ	C	
			ろ過水貯槽	C	
			消火用水貯槽	C	
			制御盤	C	
			消火水供給配管	C	

※1　ケーブルトレイ消火設備の感知チューブについては，強制的に座屈させた状態の模擬，強制的につぶした状態の模擬を行った後に，漏えい試験を実施し，ガスの漏えいがないことを確認することにより，機能維持を確認する。

※2　耐震重要度分類に応じた静的地震力に対しておおむね弾性状態にとどまる範囲で耐えられる設計とする。

第 5-18 表　移動式消火設備の仕様

項目		仕様		
車種		大型化学高所 放水車	消防ポンプ付 水槽車	化学粉末 消防車
消火剤	消火剤	水/泡水溶液	水/泡水溶液	粉末 (水/泡水溶液)
	消火剤の 特徴	消火剤の確保が容易/ 油火災に有効	消火剤の確保が容易/ 油火災に有効	油火災，電気火災， ガス火災に有効
	水槽等 容量	水槽：1,500L 薬槽：1,800L	水槽：10,000L 薬槽：100L(20L×5 缶)	積載容量：2,000kg 窒素加圧容器：68L×6 本
	消火原理	冷却，窒息及び 連鎖反応	冷却及び窒息	冷却及び連鎖反応
	薬液濃度	3%又は 6%	0.3%～1%	接続する混合装置等の 仕様による
消火 設備	放水能力	水：3,800L/分	水：2,400L/分	粉末：45kg/秒 水：3,000L/分
	放水圧力	水：0.8MPa	水：0.8MPa	水：0.44MPa
	ホース長	20m×15 本	20m×20 本	20m×5 本
	塔本体	最大地上高：22.28m	－	最大地上高：22.28m
	水槽への 給水	消火栓 防火水槽 貯水槽	消火栓 防火水槽 貯水槽	消火栓 防火水槽 貯水槽
適用法令		消防法施行令 第二十条，その他関係法令	消防法施行令 第二十条，その他関係法令	消防法施行令 第二十条，その他関係法令

大型化学高所放水車は，水槽と泡消火薬液槽を有し，水又は泡消火剤とを混合希釈した泡消火により，様々な火災に対応可能である。また，消防ポンプ付水槽車については，大容量の水槽を有していることから，消火用水の確保に優れている。

これらの移動式消火設備は，消火栓や防火水槽等から給水し，車両に積載しているホースにより約 400m の範囲が消火可能である。

大型化学高所放水車及び消防ポンプ付水槽車は，原子力発電所の火災防護規定(JEAC4626-2010)及び原子力発電所の火災防護審査指針(JEAG4607-2010)による，新潟県中越沖地震における柏崎刈羽原子力発電所の火災に対する自衛消防体制の強化策として要求された 2 箇所において 30 分の消火活動に必要な水量に対し，防火水槽も考慮した上で水量を確保でき，また，アクセスルートを考慮し，通行可能な車種を選定する。

ハロゲン化物消火設備の仕様

項目		仕様
消火剤	消火剤	ハロン 1301
	消火原理	連鎖反応抑制（負触媒効果）
	消火剤の特徴	ハロン 1301 については設備及び人体に対して無害であるが，消火時に生成されるフッ化水素は人体に対する考慮が必要である。
消火設備	適用規格	消防法施行規則第二十条
	火災感知	早期感知及び早期消火の観点から固有の信号を発する異なる感知方式の火災感知器により感知する。
	放出方式	自動起動とし，誤作動防止を図るため，煙感知器と熱感知器の AND 回路の構成とする。 または，中央制御室等又は現場から手動起動する。
	消火方式	全域放出方式
	電源	蓄電池を設置
	破損，誤動作，誤操作による影響	電気絶縁性が高く，揮発性の高いハロンは，電気設備及び機械設備に影響を与えない。

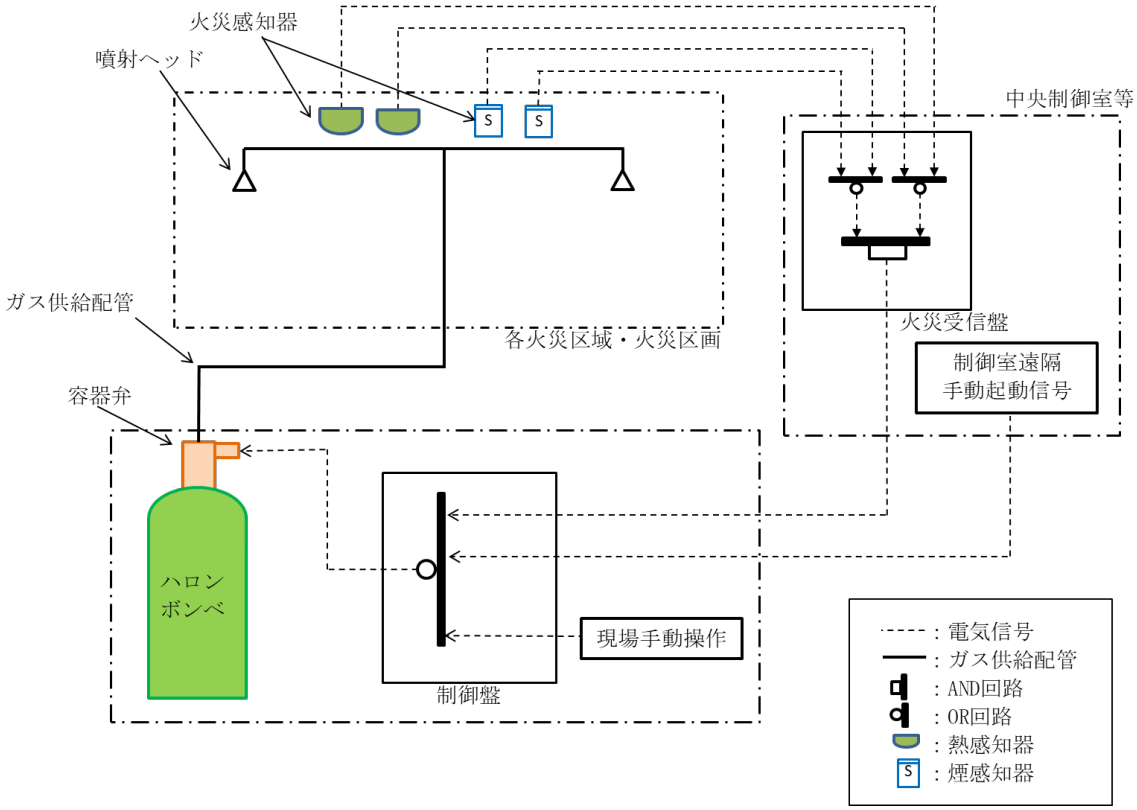

第 5-1 図　ハロゲン化物消火設備の概要

ハロゲン化物消火設備（局所）の仕様

項目		仕様
消火剤	消火剤	ハロン 1301
	消火原理	連鎖反応抑制(負触媒効果)
	消火剤の特徴	ハロン1301については設備及び人体に対して無害であるが，消火時に生成されるフッ化水素は人体に対する考慮が必要である。
消火設備	適用規格	消防法施行規則第二十条
	火災感知	早期感知及び早期消火の観点から固有の信号を発する異なる感知方式の火災感知器により感知する。
	放出方式	自動起動とし，誤作動防止を図るため，煙感知器と熱感知器の AND 回路の構成とする。 または，中央制御室等又は現場から手動起動する。
	消火方式	局所放出方式
	電源	蓄電池を設置
	破損，誤動作，誤操作による影響	電気絶縁性が高く，揮発性の高いハロンは，電気設備及び機械設備に影響を与えない。

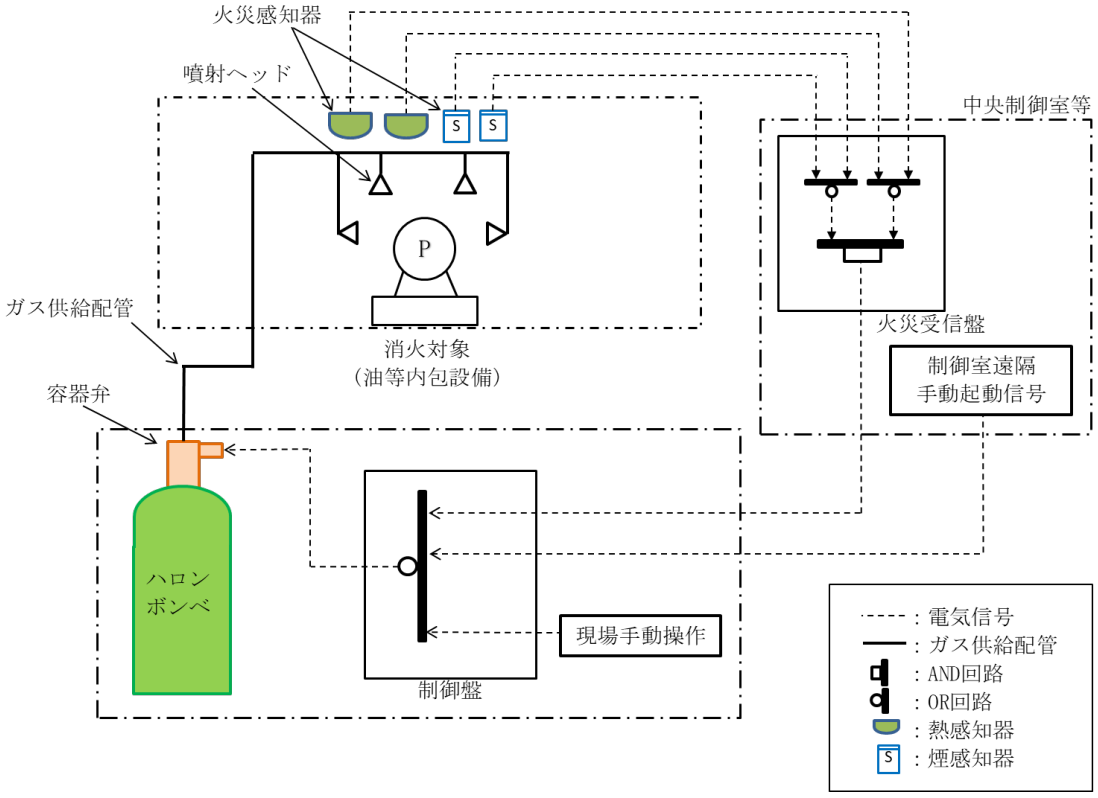

第 5-2 図　ハロゲン化物消火設備（局所）の概要

ハロゲン化物消火設備（床下）の仕様

項目		仕様
消火剤	消火剤	ハロン 1301
	消火原理	連鎖反応抑制(負触媒効果)
	消火剤の特徴	ハロン1301については設備及び人体に対して無害であるが、消火時に生成されるフッ化水素は人体に対する考慮が必要である。
消火設備	適用規格	消防法施行規則第二十条
	火災感知	早期感知の観点から固有の信号を発する異なる感知方式の火災感知器により感知する。
	放出方式	ハロン1301での消火時に生成されるフッ化水素は人体に対する考慮が必要であり，誤作動防止を図る観点から，火災感知器の信号を受け，中央制御室等から手動で遠隔起動する。 または，現場から手動起動する。
	消火方式	局所放出方式
	電源	蓄電池を設置
	破損，誤動作，誤操作による影響	電気絶縁性が高く，揮発性の高いハロンは，電気設備及び機械設備に影響を与えない。

〈制御室床下コンクリートピット〉

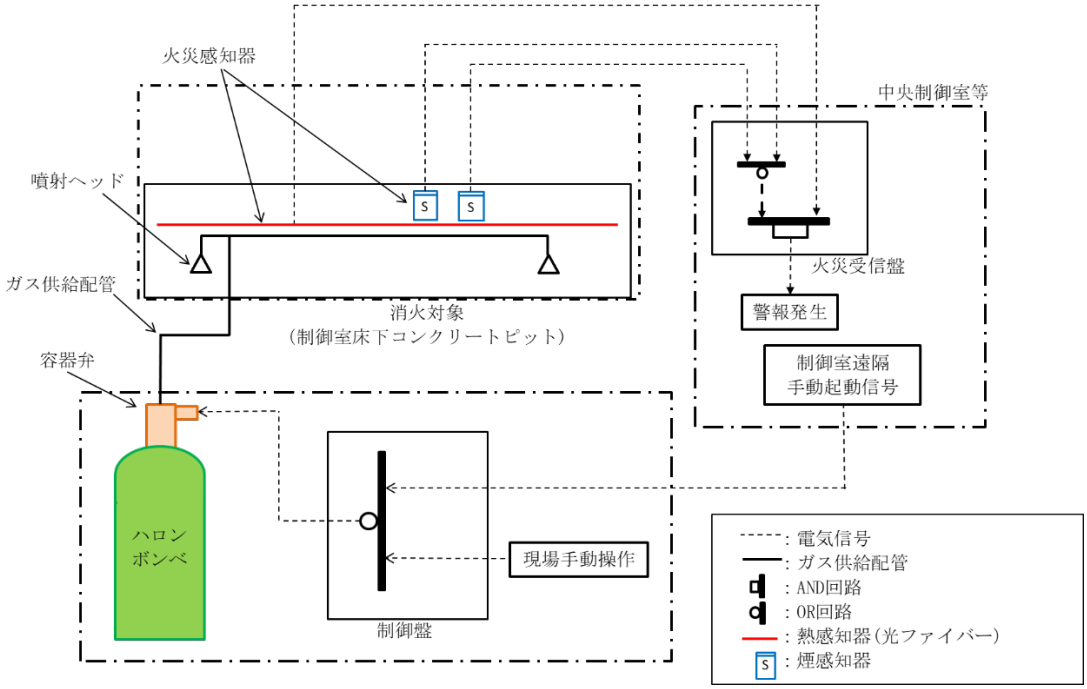

〈制御室床下フリーアクセスフロア〉

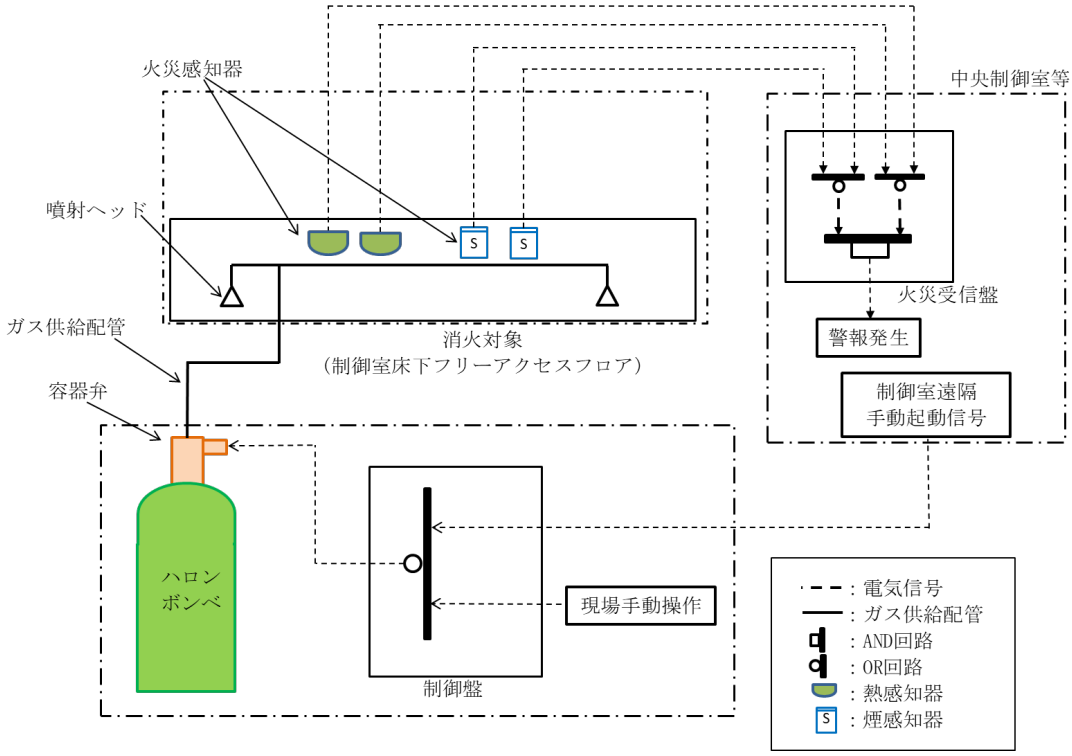

第 5-3 図　ハロゲン化物消火設備（床下）の概要

二酸化炭素消火設備の仕様

項目		仕様
消火剤	消火剤	二酸化炭素
	消火原理	窒息消火
	消火剤の特徴	不活性である二酸化炭素ガスのため設備に対して無害である。人体に対しては多量に吸い込むと窒息の危険性がある。
消火設備	適用規格	消防法施行規則第十九条
	火災感知	【セル外】 早期感知の観点から固有の信号を発する異なる感知方式の火災感知器により感知する。 【セル内】 高線量となるセル内については，放射線による故障に伴う誤作動が生じる可能性があるため，熱電対の火災感知器により感知する。
	放出方式	【セル外】 二酸化炭素は人体に有害であり，誤作動防止を図る観点から，火災感知器の信号を受け，中央制御室等から手動で遠隔起動する。 または，現場から手動起動する。 【セル内】 セル内の負圧を確認して中央制御室から手動で遠隔起動する。
	消火方式	全域放出方式
	電源	非常用電源として蓄電池を設置
	破損，誤動作，誤操作による影響	不活性である二酸化炭素は，電気設備及び機械設備に影響を与えない。

【セル外】

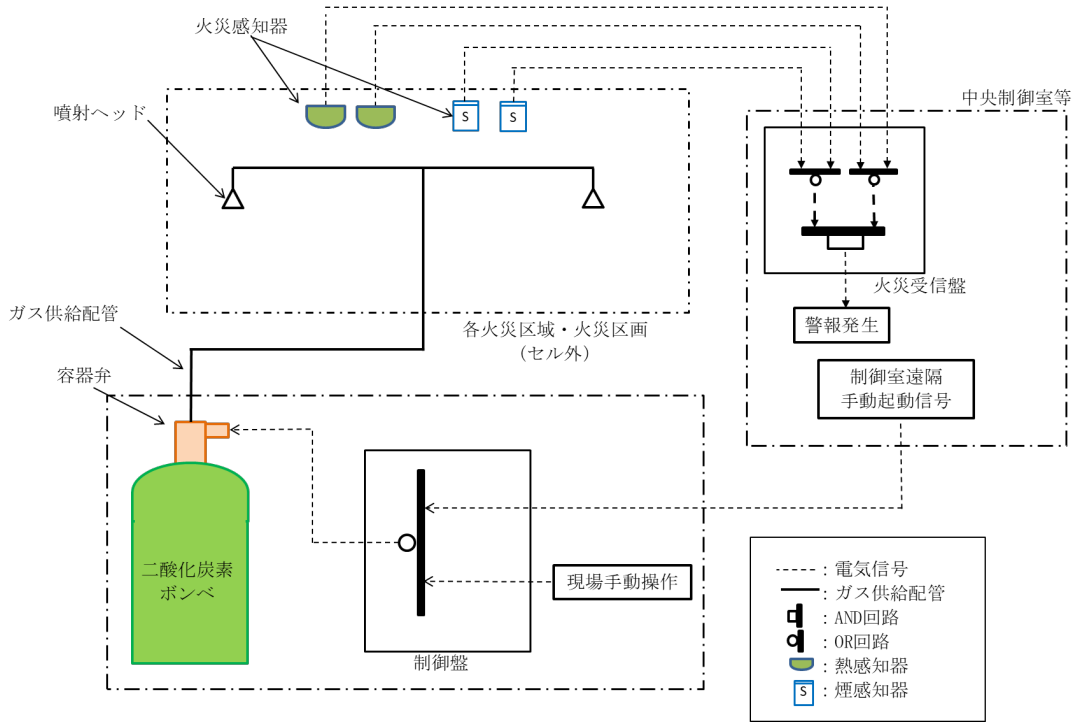

【セル内】

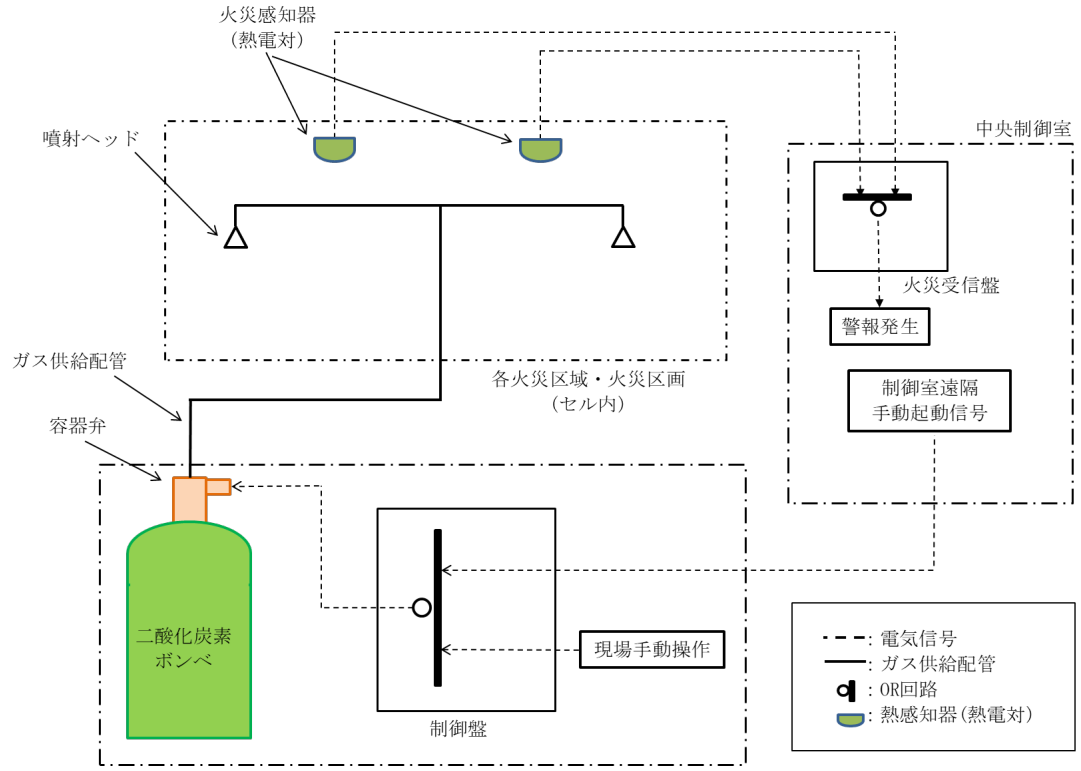

第 5-4 図　二酸化炭素消火設備の概要

ケーブルトレイ消火設備の仕様

項目		仕様
消火剤	消火剤	ハロゲン化物(FK-5-1-12)
	消火原理	連鎖反応抑制(負触媒効果)
	消火剤の特徴	ハロゲン化物(FK-5-1-12)については設備及び人体に対して無害であるが，消火時に生成されるフッ化水素は人体に対する考慮が必要である。
消火設備	適用規格	消防法施行規則第二十条(準用)及び試験結果
	火災感知	消火設備作動用の火災感知器(火災感知チューブ)が熱を感知する。
	放出方式	自動起動(現場からの手動起動も可能)
	消火方式	局所放出方式
	電源	火災の熱によって火災感知チューブが溶損することで，消火剤が放出される機械的な構造であるため，作動には電源が不要な設計とする。
	破損，誤動作，誤操作による影響	電気絶縁性が高く，揮発の高いハロゲン化物(FK-5-1-12)は，電気設備及び機械設備に影響を与えない。

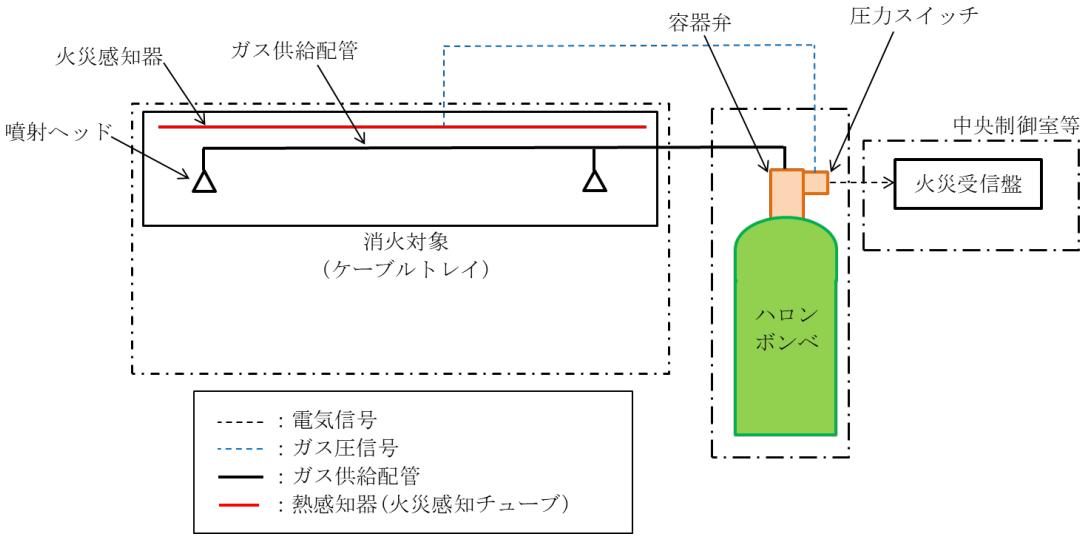

第 5-5 図 ケーブルトレイ消火設備の概要図

電源盤・制御盤消火設備の仕様

項目		仕様
消火剤	消火剤	ハロゲン化物(FK-5-1-12)
	消火原理	連鎖反応抑制（負触媒効果）
	消火剤の特徴	ハロゲン化物(FK-5-1-12)については設備及び人体に対して無害であるが，消火時に生成されるフッ化水素は人体に対する考慮が必要である。
消火設備	適用規格	消防法施行規則第二十条及び試験結果
	火災感知	早期感知及び早期消火の観点から固有の信号を発する異なる感知方式の火災感知器により感知する。
	放出方式	自動起動とし，誤作動防止を図るため，盤内に設置する消火設備用の煙感知器とエリアに設置する熱感知器の AND 回路の構成とする。 または，現場から手動起動する。
	消火方式	局所放出方式
	電源	蓄電池を設置
	破損，誤動作，誤操作による影響	電気絶縁性が高く，揮発性の高いハロゲン化物(FK-5-1-12)は，電気設備及び機械設備に影響を与えない。

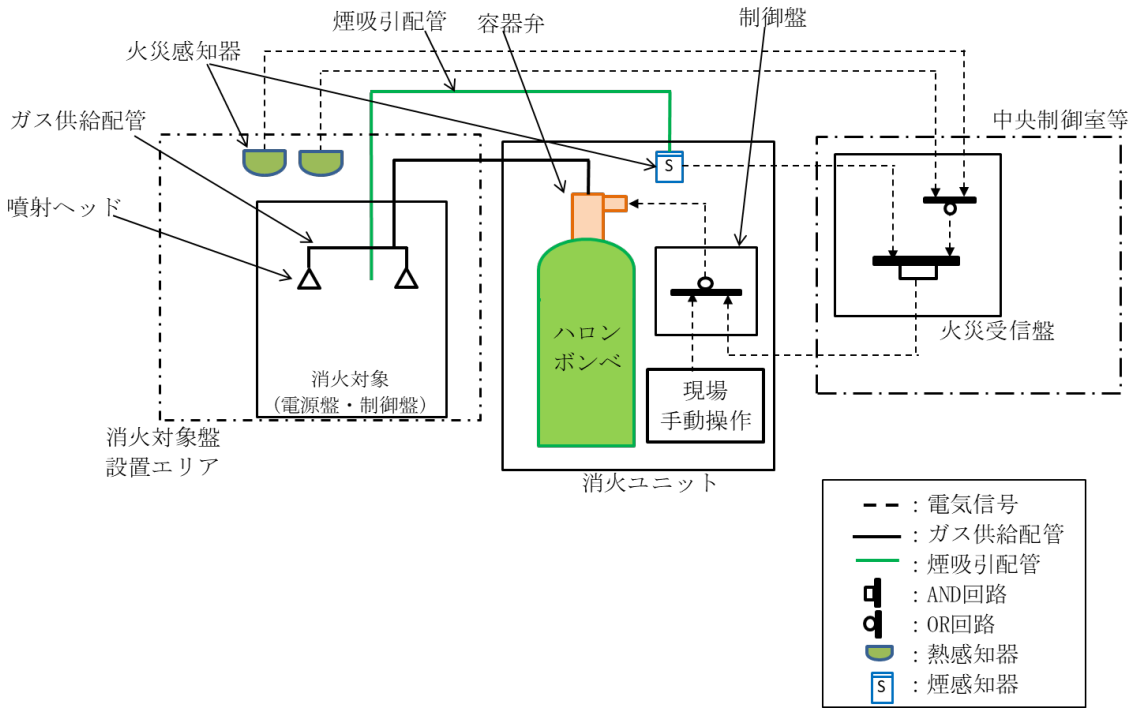

第 5-6 図　電源盤・制御盤消火設備の概要

7382

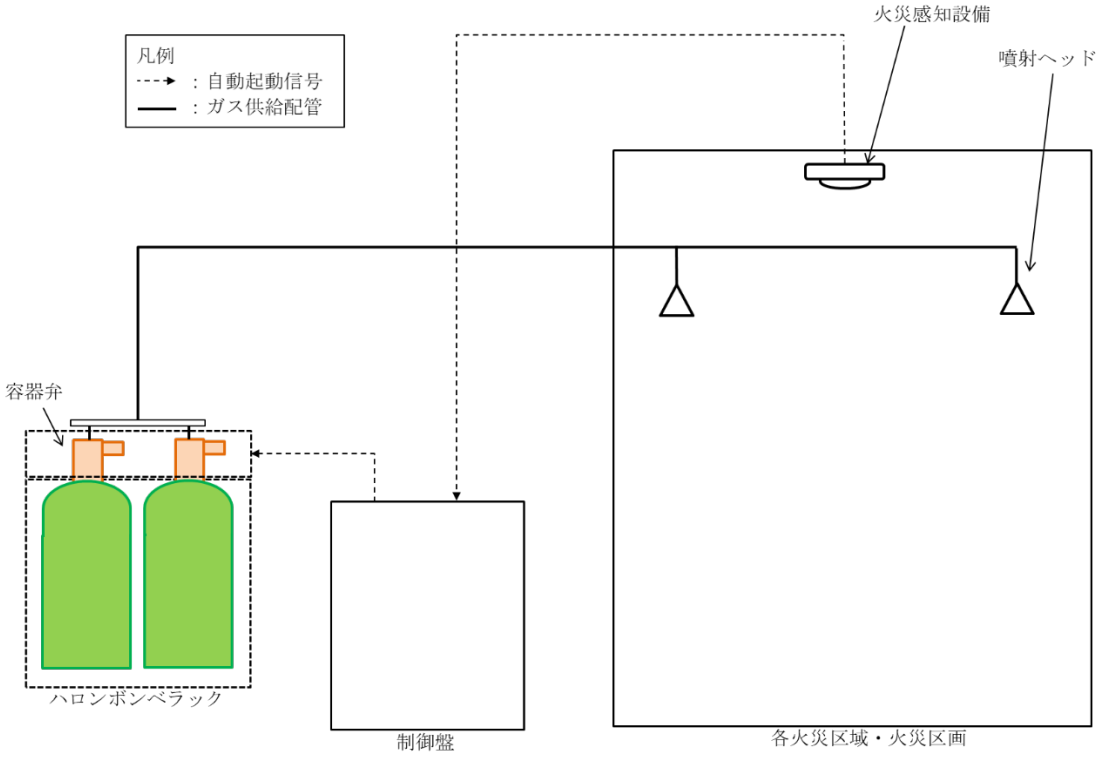

第 5-7 図 ハロゲン化物消火設備の自動起動信号

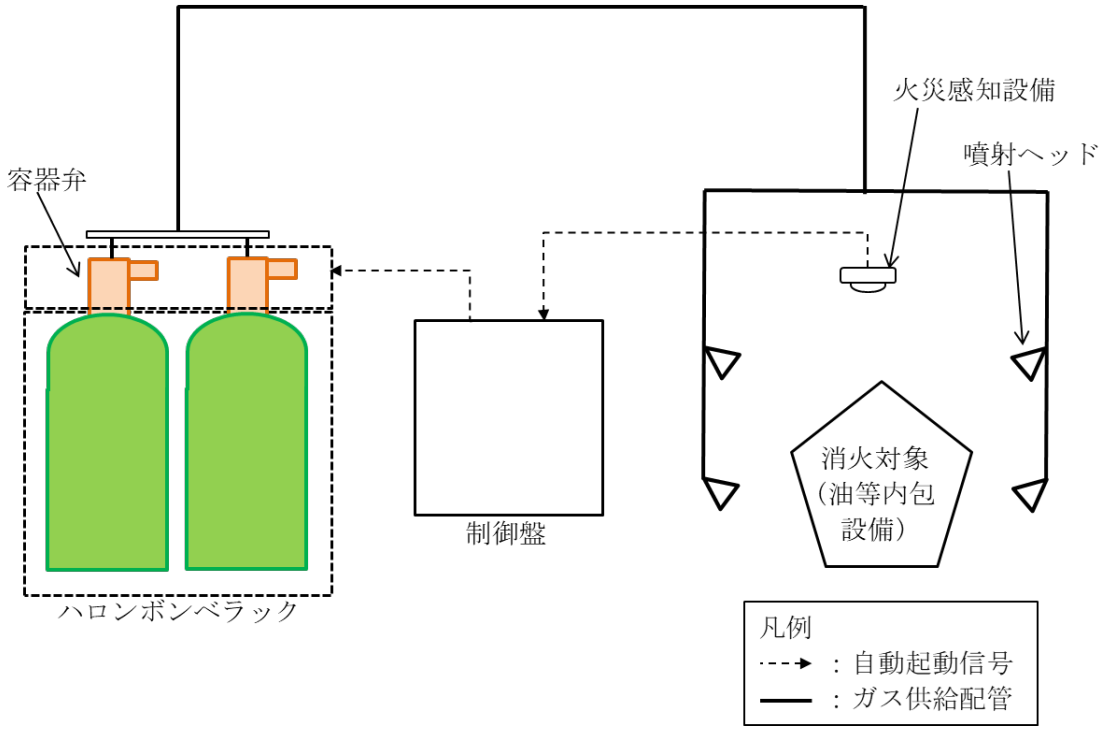

第 5-8 図 ハロゲン化物消火設備(局所)の自動起動信号

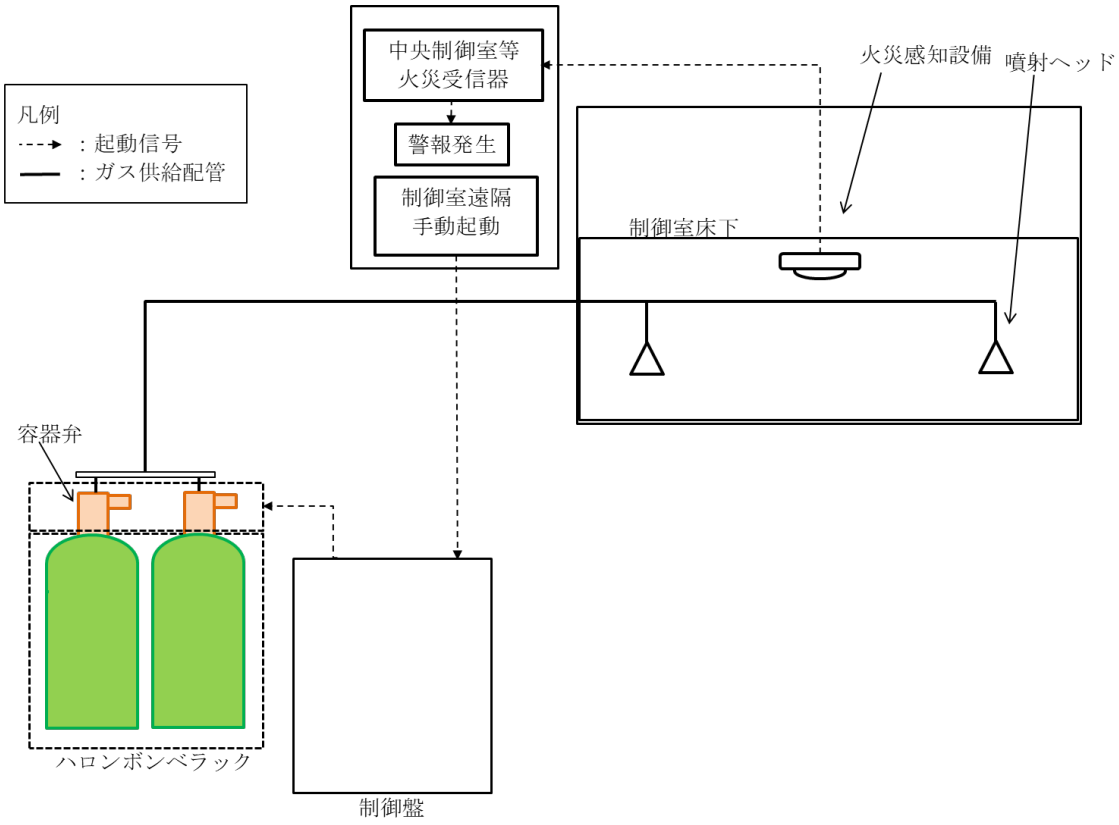

第 5-9 図 ハロゲン化物消火設備(床下)の起動信号

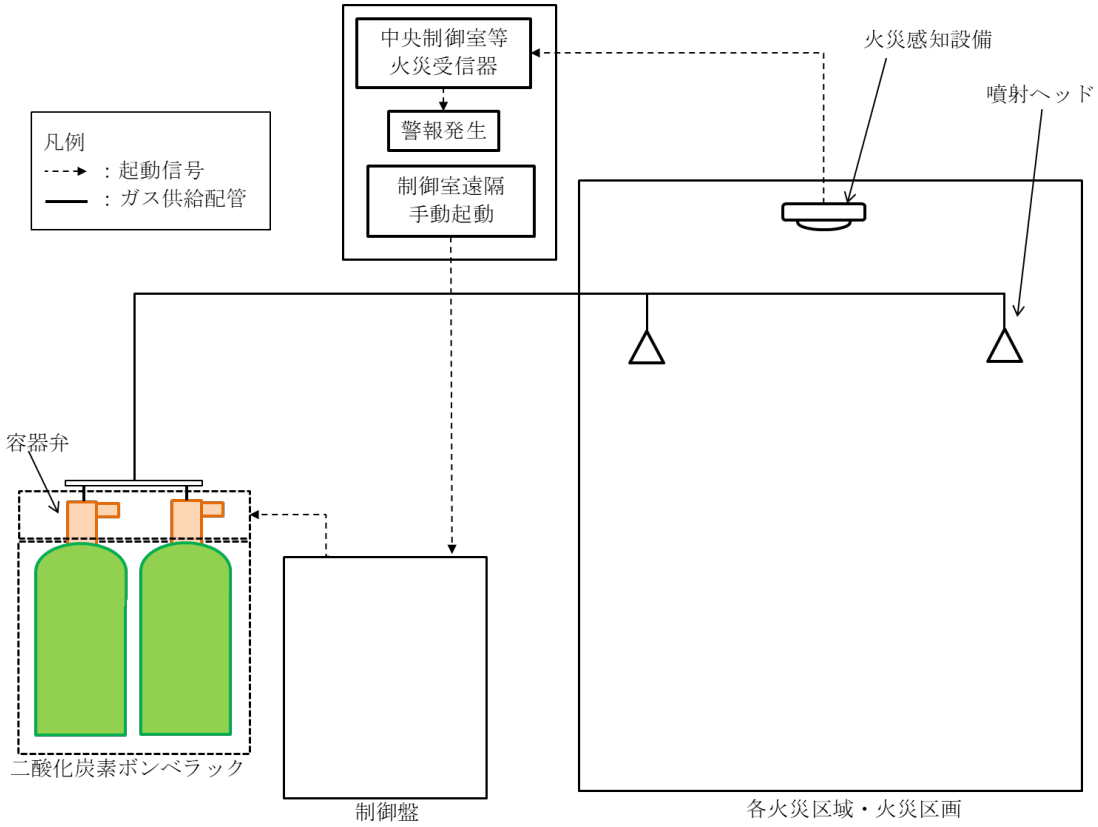

第 5-10 図　二酸化炭素消火設備の起動信号

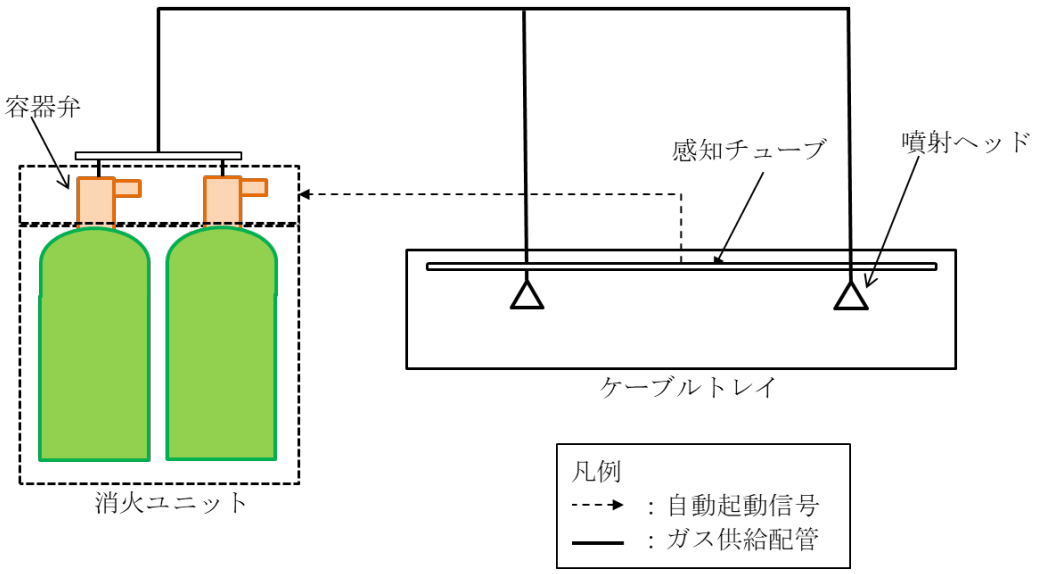

第 5-11 図 ケーブルトレイ消火設備の自動起動信号

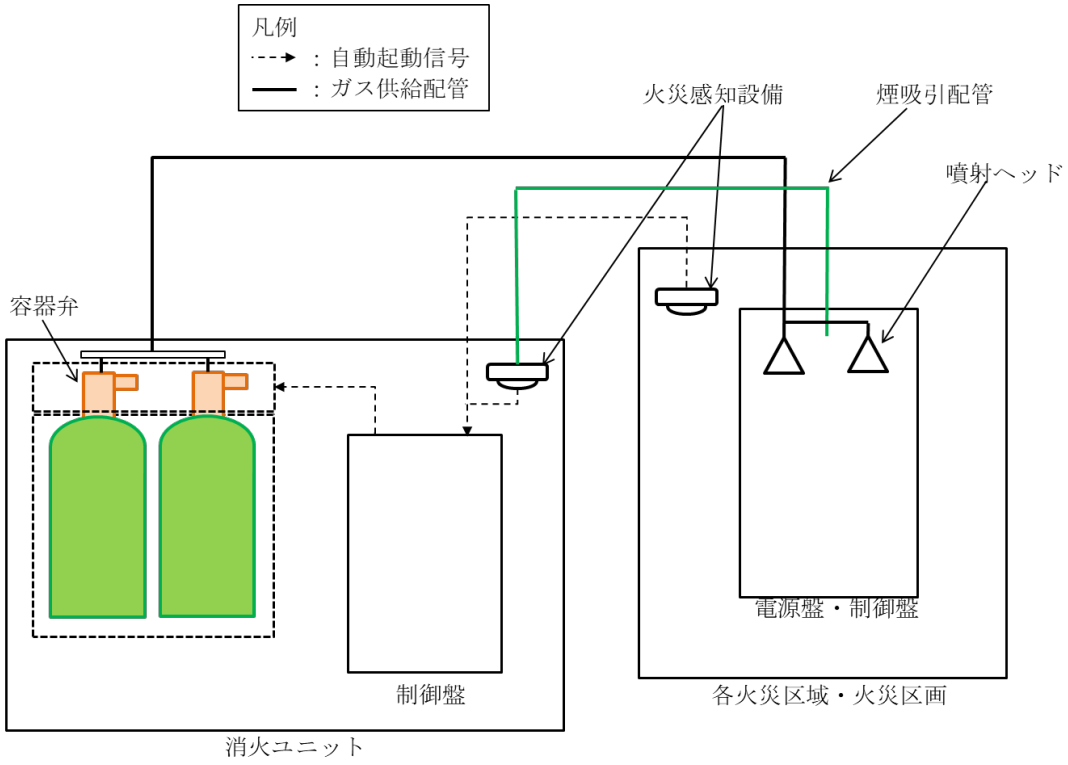

第 5-12 図　電源盤・制御盤消火設備の自動起動信号

6.　火災及び爆発の影響軽減対策

再処理施設は，火災及び爆発によりその安全性を損なわないよう，火災防護上重要な機器等の重要度に応じ，それらを設置する火災区域又は火災区画内の火災及び爆発並びに隣接する火災区域又は火災区画における火災及び爆発による影響に対し，火災及び爆発の影響軽減のための対策を講ずる。

6.1項では，火災防護上重要な機器等が設置される火災区域又は火災区画内の分離について説明する。

6.2項では，再処理施設の安全性を確保するために必要となる火災防護上の最重要設備の選定，火災防護上の最重要設備に対する系統分離対策について説明するとともに，中央制御室制御盤に対する火災及び爆発の影響軽減対策についても説明する。

6.3項では，換気空調設備，煙，油タンク及びケーブルトレイに対する火災の影響軽減対策について説明する。

6.1　火災及び爆発の影響軽減対策が必要な火災区域の分離

火災及び爆発の影響軽減対策が必要な火災防護上重要な機器等を設置する火災区域については，3時間以上の耐火能力を有する耐火壁として，3時間耐火に設計上必要な150㎜以上の壁厚を有するコンクリート壁や火災耐久試験で3時間以上の耐火能力を有することを確認した耐火壁により他の火災区域と分離する。

3 時間以上の耐火能力を有する耐火壁により分離されている火災区域又は火災区画のファンネルには，煙等流入防止対策を講ずることによって，他の火災区域又は火災区画からの煙の流入を防止する設計とする。

3 時間以上の耐火能力を有する耐火壁の設計として，耐火性能を以下の文献又は火災耐久試験にて確認する。

(1)　コンクリート壁

3 時間の耐火性能に必要なコンクリート壁の最小壁厚は，第 6-1 表及び第 6-2 表に示す以下の文献より，保守的に 150㎜ 以上の設計とする。

a.　2001 年版耐火性能検証法の解説及び計算例とその解説（「建設省告示第 1433 号耐火性能検証法に関する算出方法等を定める件」講習会テキスト（国土交通省住宅局建築指導課））

b.　海外規格のＮＦＰＡハンドブック

(2)　耐火隔壁，配管貫通部シール，ケーブルトレイ及び電線管貫通部，防火戸，防火ダンパ，防火シャッタ

耐火隔壁，配管貫通部シール，ケーブルトレイ及び電線管貫通部シール，防火戸，

防火ダンパ，防火シャッタは，以下に示す実証試験にて 3 時間耐火性能を確認したものを使用する設計とする。

a.　耐火隔壁

(a)　試験方法

建築基準法の規定に準じて第 6-1 図に示す加熱曲線(ISO834)で 3 時間加熱する。

(b)　判定基準

第 6-3 表に示す建築基準法第二条第 7 号耐火構造を確認するための防火設備性能試験（防耐火性能試験・評価業務方法書）の判定基準をすべて満足する設計とする。

(c)　試験体

第 6-4 表に示す軽量鉄骨の両面に 15㎜の厚さのせっこうボードに 35㎜の厚さのけい酸カルシウム板を施工した試験体及び軽量鉄骨の両面に 12㎜の厚さのけい酸カルシウム板に約 1.5㎜の厚さの発泡性耐火被覆(横目地のみ)を施工した試験体とする。

(d)　試験結果

試験結果を第 6-5 表に示す。

b.　配管貫通部シール

(a)　試験方法

建築基準法の規定に準じて，第 6-1 図に示す加熱曲線(ISO834)で 3 時間加熱する。

(b)　判定基準

第 6-3 表に示す建築基準法第二条第 7 号耐火構造を確認するための防火設備性能試験（防耐火性能試験・評価業務方法書）の判定基準をすべて満足する設計とする。

(c)　試験体

再処理施設における配管貫通部シールの仕様に基づき，第 6-6 表に示す配管貫通部シールとする。

(d)　試験結果

試験結果を第 6-7 表に示す。

c.　ケーブルトレイ及び電線管貫通部

(a)　試験方法

建築基準法の規定に準じて，第 6-1 図に示す加熱曲線(ISO834)で 3 時間加

熱する。

(b)　判定基準

第 6-3 表に示す建築基準法第二条第 7 号耐火構造を確認するための防火設備性能試験（防耐火性能試験・評価業務方法書）の判定基準をすべて満足する設計とする。

(c)　試験体

再処理施設におけるケーブルトレイ及び電線管貫通部の仕様を考慮し，第 6-8 表及び第 6-9 表に示すとおりとする。

(d)　試験結果

試験結果を第 6-10 表及び第 6-11 表に示す。

d.　防火戸

(a)　試験方法

建築基準法の規定に準じて，第 6-1 図に示す加熱曲線(ISO834)で 3 時間加熱する。

(b)　判定基準

第 6-3 表に示す建築基準法第二条第 7 号耐火構造を確認するための防火設備性能試験（防耐火性能試験・評価業務方法書）の判定基準をすべて満足する設計とする。

(c)　試験体

再処理施設における防火戸の仕様を考慮し，第 6-12 表に示すとおりとする。

(d)　試験結果

試験結果を第 6-13 表に示す。

e．防火ダンパ

(a)　試験方法

建築基準法の規定に準じて，第 6-1 図に示す加熱曲線(ISO834)で 3 時間加熱する。

(b)　判定基準

第 6-3 表に示す建築基準法第二条第 7 号耐火構造を確認するための防火設備性能試験（防耐火性能試験・評価業務方法書）の判定基準をすべて満足する設計とする。

(c)　試験体

再処理施設における防火ダンパの仕様に基づき，第 6-14 表に示すとおりとする。

(d)　試験結果

試験結果を第 6-15 表に示す。

f.　防火シャッタ

(a)　試験方法

建築基準法の規定に準じて，第 6-1 図に示す加熱曲線(ISO834)で 3 時間加熱する。

(b)　判定基準

第 6-3 表に示す建築基準法第二条第 7 号耐火構造を確認するための防火設備性能試験（防耐火性能試験・評価業務方法書）の判定基準をすべて満足する設計とする。

(c)　試験体

再処理施設における防火シャッタの仕様を考慮し，第 6-16 表に示すとおりとする。

(d)　試験結果

試験結果を第 6-17 表に示す。

6.2　火災及び爆発の影響軽減のうち火災防護上の最重要設備の系統分離

再処理施設の安全上重要な施設のうち，火災防護上の最重要設備を選定し，それらについて互いに相違する系列間を隔壁又は離隔距離により系統分離する設計とする。

6.2.1　火災防護上の最重要設備の選定

再処理施設の安全機能が損なわれないよう，安全上重要な施設は，地震，溢水，火災等の共通要因によって多重化している機能が同時に損なわれないことを要求されていること並びにその機能の喪失により公衆及び従事者に過度の放射線被ばくを及ぼすおそれがあることを踏まえ，安全上重要な施設が有する安全機能の重要度と特徴を考慮し，火災時においても継続的に機能が必要となる以下の機能を有する設備(最重要機能を有する機器及び当該機器の駆動又は制御に必要となる火災防護対象ケーブルを含む)を最重要設備(以下「火災防護上の最重要設備」という。)として選定し，系統分離対策を講ずる設計とする。

選定した最重要設備のリストを第 6-18 表に示す。

(1)　プルトニウムを含む溶液又は粉末及び高レベル放射性液体廃棄物の閉じ込め機能(異常の発生防止機能を有する排気機能)を有する気体廃棄物の廃棄施設の排風機

(2)　崩壊熱除去機能のうち安全冷却水系の重要度の高いもの(崩壊熱による溶液の

沸騰までの時間余裕が小さいもの)，ウラン・プルトニウム混合酸化物貯蔵建屋換気設備貯蔵室からの排気系

(3)　安全圧縮空気系

(4)　上記機能の維持に必要な支援機能である非常用所内電源系統

6.2.2　火災防護上の最重要設備に対する系統分離対策の基本方針

再処理施設における系統分離対策は，火災防護上の最重要設備が設置される火災区域又は火災区画に対して，6.2.1 項に示す考え方に基づき，互いに相違する系列に対し，以下の(1)項から(3)項に示すいずれかの方法により実施することを基本方針とする。

(1)　3時間以上の耐火能力を有する隔壁等による分離

(2)　水平距離6m以上の離隔距離の確保，火災感知設備及び自動消火設備の設置による分離

(3)　1時間耐火隔壁による分離，火災感知設備及び自動消火設備の設置による分離

上記(1)項に示す系統分離し配置している火災防護上の最重要設備は，火災耐久試験により３時間以上の耐火能力を確認した隔壁等で系統間を分離する設計とする。

上記(2)項に示す互いに相違する系列の火災防護上の最重要設備は，水平距離間には仮置きするものを含め可燃性物質が存在しないようにし，系列間を 6m 以上の離隔距離により分離する設計とし，かつ，火災感知設備及び自動消火設備を設置することで系統間を分離する設計とする。

上記(3)項に示す互いに相違する系列の火災防護上の最重要設備を１時間の耐火能力を有する隔壁で分離し，かつ，火災感知設備及び自動消火設備を設置することで系統間を分離する設計とする。火災感知設備は，自動消火設備を作動させるために設置し，自動消火設備の誤動作防止を考慮した感知器の作動により自動消火設備を作動させる設計とする。

6.2.3　火災防護上の最重要設備に対する具体的な系統分離対策

(1)　３時間以上の耐火能力を有する隔壁等による分離

「6.2.2　最重要設備に対する系統分離対策の基本方針」の(1)項に示す，3 時間以上の耐火能力を有する隔壁等による分離については，「6.1　火災及び爆発の影響軽減対策が必要な火災区域の分離」に示す方法にて，分離する設計とする。

(2)　１時間耐火隔壁による分離，火災感知設備及び自動消火設備の設置

「6.2.2　最重要設備に対する系統分離対策の基本方針」の(3)項に示す，1 時間耐火隔壁による分離，火災感知設備及び自動消火設備の設置について，具体的な対策を以下に示す。

a．1 時間の耐火能力を有する隔壁

(a)　機器間の分離に使用する場合

1 時間の耐火能力を有する隔壁として，以下のイ.項に示す鉄板又は発泡性耐火被覆を施工した鉄板で機器等の系統分離を実施する場合は，以下のロ.項に示す火災耐久試験により耐火性能を確認した鉄板又は発泡性耐火被覆を施工した鉄板で分離する設計とする。

イ．　系統分離方法

（イ）　耐火隔壁の仕様

第 6-20 表に示されるに示す 1.6mm 以上の厚さの鉄板又は 1.6mm 以上の厚さの鉄板の両面に厚さ約 1.5mm の発泡性耐火被覆をそれぞれ 2 枚施工したものを耐火隔壁とし機器間に設置する設計とする。

（ロ）　耐火隔壁の寸法

耐火隔壁の寸法は，以下に示す「原子力発電所の内部火災影響評価ガイド」（以下「評価ガイド」という。）を参照して求めた火炎・プルーム，高温ガス及び輻射により，互いに相違する系統の最重要設備に同時に火災の影響が及ばないよう設計する。

ⅰ．　火炎及びプルーム

評価ガイドにある火炎及びプルームは，これらの影響範囲が火災源の直上部であることから，系統分離を実施すべき機器が直上に無い場合は影響を与えない。

ⅱ．　高温ガス

高温ガスによる最重要設備の損傷の有無を評価するため，耐火隔壁を設置する火災区域又は火災区画において，火災源として想定する油内包機器，電気盤，ケーブル及び一時的に持ち込まれる可燃性物質のうち，最も厳しい火災源による火災が 1 時間継続した場合の高温ガスの影響範囲の温度を，火災源の発熱速度や火災区域又は火災区画の寸法等を入力とする火災力学ツール FDTs（Fire Dynamics Tools）により求め，最重要設備の損傷温度を超えないことを確認する。

解析コードは，Fire Dynamics Tools(FDTs)を用いる。

なお，評価に用いる解析コードの検証及び妥当性確認等の概要につい

ては，「Ⅲ-4　計算機プログラム（解析コード）の概要」に示す。

ⅲ．　輻射

輻射は，火災による熱源を中心とし，放射状に輻射熱による影響を及ぼすため，耐火隔壁の高さ及び幅は，以下のとおり設計する。

（ⅰ）　耐火隔壁の高さ

耐火隔壁の高さは，最重要設備の高さ，又は火災により発生する火炎からの輻射を考慮し，機器高さ又は火炎高さのいずれか大きい方に10%の安全率を加えた高さ以上となるよう設計する。

（ⅱ）　耐火隔壁の幅

耐火隔壁は，系統分離対象機器間に可燃性物質がない状態で設置するとともに，輻射の影響を考慮し，系統分離対象機器(ドレンリム，オイルパン含む。)の幅，又は漏えい油の等価直径のいずれかの大きい値に10%の安全率を考慮した幅となるよう設計する。

ロ．　火災耐久試験

（イ）　試験方法

耐火隔壁近傍での火災を想定し，建築基準法の規定に準じて，第6-1図に示す加熱曲線(ISO834)で1時間加熱し，第6-20表に示す非加熱側より離隔を確保した各温度を測定する。

火災耐久試験の加熱に当たっては，耐火炉の炉内測定温度のばらつきが，加熱曲線(ISO834)の下限の許容差を下回らないよう加熱を行う。

（ロ）　判定基準

非加熱側より離隔を確保した各点の温度を測定計測器の誤差を考慮して測定し，第6-21表に示す建築基準法第二条第7号耐火構造を確認するための防火設備性能試験(防耐火性能試験・評価業務方法書)の判定基準をすべて満足する設計とする。

（ハ）　試験結果

試験結果を第6-22表，第6-2図及び第6-3図に示す。

(b)　ケーブルトレイの分離に使用する場合

1時間の耐火能力を有する耐火隔壁として，以下のイ．項に示す断熱材及び吸熱材を施工した鉄板で，ケーブルトレイ間の系統分離を実施する場合は，以下のロ．項に示す火災耐久試験により耐火性能を確認した断熱材及び吸熱材を施工した鉄板で分離する設計とする。

イ．　系統分離方法

（イ）　第6-23表に示す0.4㎜以上の厚さの外装板に，20㎜の吸熱材と50㎜

の断熱材を施工したものを，ケーブルトレイに設置する設計とする。

（ロ） 以下のロ．項に示す火災耐久試験の条件を維持するために，下記事項を火災防護計画に定め，管理する。

ｉ． 火災源との離隔距離

耐火材及び吸熱材を施工したケーブルトレイの真下に火災源がある場合は，火災源の火災に伴う火炎が，ケーブルトレイ上面まで達しない設計とする。

ii． 火災荷重の制限

耐火材及び吸熱材を施工した鉄板を設置するケーブルトレイが設置される各々の火災区域又は火災区画において，火災源として想定する油内包機器，電気盤，ケーブル及び一時的に持ち込まれる可燃物のうち，最も厳しい火災源による火災の高温ガス温度を FDTs により求め，第 6-24 表に示す火災耐久試験における温度条件を超えないよう火災荷重を制限する。

なお，火災の継続時間は評価ガイドに基づき設定する。

ロ． 火災耐久試験

（イ） 試験方法

ケーブルトレイが設置される火災区域又は火災区画における火災源の火災を想定し，ケーブルトレイ下面は，建築基準法の規定に準じた第 6-1 図に示す加熱曲線(ISO834)による加熱，ケーブルトレイ上面及び側面は，150℃を下回らない温度により加熱し，第 6-4 図に示す非加熱側のケーブルトレイ内の温度測定位置の温度を測定する。

火災耐久試験の加熱に当たっては，耐火炉の炉内測定温度のばらつきが，加熱曲線(ISO834)の下限の許容差を下回らないよう加熱を行う。

（ロ） 判定基準

非加熱側のケーブルトレイ内の温度が，ケーブルの損傷温度(205℃) を超えないこと。試験体の裏面温度上昇が，平均で 140K 以下，最高で 180K 以下であること。非加熱側へ 10 秒を超えて継続する火炎の噴出がないこと。

非加熱面で 10 秒を超えて継続する発炎がないこと。

火炎が通る損傷及び隙間を生じないこと。

ケーブルの表面温度が損傷温度（205℃）を超えないこと。

ケーブルが健全であること(導通確認，絶縁抵抗測定)。

(ハ) 試験結果

試験結果を第 6-5 図及び第 6-25 表に示す。

b. 火災感知設備

(a) 系統分離のために設置する自動消火設備を作動させるために，火災感知設備を設置する設計とする。

(b) 火災感知器は，自動消火設備の誤動作を防止するため，複数の火災感知器を設置し，２つの火災感知器が作動することにより自動消火設備が動作する設計とする。

ただし，ケーブルトレイ消火設備はより火災を早期に感知するためケーブルトレイ内に設置する感知チューブにより自動起動する設計とする。

c. 自動消火設備

(a) 系統分離のための自動消火設備は，「5.2 消火設備について」のハロゲン化物消火設備(全域)，ハロゲン化物消火設備(局所)，ケーブルトレイ消火設備及び電気盤・制御盤消火設備を設置する設計とする。

(b) 自動消火設備は，「5.2 消火設備について」の 5.2.2(5)b.(b)項に示す系統分離に応じた独立性を有する系統構成(第 6-6 図)とし，「5.2 消火設備について」の 5.2.2(5)f.(c)項に示す火災防護対象機器等の耐震クラスに応じて機能維持できるよう設置する設計とする。

6.2.4 制御室の系統分離対策

中央制御室は，「6.2.2 火災防護上の最重要設備に対する系統分離対策の基本方針」と同等の保安水準を確保する対策として以下のとおり系統分離対策を講じる。

なお，使用済燃料の受入れ施設及び貯蔵施設の制御室は，火災防護上の最重要設備に該当しないが，同様の対策を講じる設計とする。

(1) 制御室制御盤の系統分離対策

中央制御室制御盤及び使用済燃料の受入れ施設及び貯蔵施設の制御室制御盤は，運転員の操作性及び視認性向上を目的として近接して設置することから，互いに相違する系列の水平距離を 6m 以上確保することや互いに相違する系列を 1 時間の耐火能力を有する隔壁等で分離することが困難である。

このため，中央制御室制御盤及び使用済み燃料の受入れ施設及び貯蔵施設の制御室制御盤の火災防護上の最重要設備は，「6.2.2 火災防護対象機器等に対する系統分離対策の基本方針」に示す対策と同等の系統分離対策を実施するために，以下

のa.項に示す措置を実施するとともに，以下のb.項に示す系統分離対策を実施する設計とする。

a.　措置

火災により中央制御室及び使用済燃料の受入れ施設及び貯蔵施設の制御室の制御盤1面の安全機能が喪失しても，火災防護上の最重要設備の安全機能を確保するために必要な運転操作に必要な手順を管理する。

b.　系統分離対策

(a)　離隔距離等による系統分離及び1時間の耐火能力を有する隔壁等による分離対策

中央制御室制御盤及び使用済燃料の受入れ施設及び貯蔵施設の制御盤の操作スイッチ及びケーブルは，火災を発生させて近接する他の構成部品に火災の影響がないことを確認した実証試験(「ケーブル，制御盤及び電源盤火災の実証試験」TLR-088）の結果に基づき，以下に示す分離対策を実施する。

イ．　制御盤内にある区分間の操作スイッチは，上下方向20㎜，水平方向15㎜以上の離隔距離を確保する設計とする。

ロ．　中央制御室の制御盤は，異なる系統の制御盤を系統別に別個の1時間以上の耐火性能を有する不燃性の筐体(「特定防火設備の構造方法を定める件」(平成二七年 二月二三日国土交通省告示第二五一号)においては，「鉄製で鉄板の厚さが一・五ミリメートル以上の防火戸又は防火ダンパー」としており，鉄製で当該板厚を上回る盤の筐体についても上記と同等の耐火性能を有している。)で造られた盤とすることで分離する設計とする。

ハ．　使用済燃料の受入れ施設及び貯蔵施設の制御室の制御盤は，区分間に厚さ3.2㎜以上の金属製バリアを設置するとともに，盤内配線ダクトの離隔距離を30㎜以上確保する設計とする。

ニ．　中央制御室及び使用済燃料の受入れ施設及び貯蔵施設の制御室の制御盤は，厚さ3.2㎜以上の金属製筐体で覆う設計とする。

(b)　火災感知設備

イ．　火災感知設備として，制御室内は煙感知器及び熱感知器を設置し，火災発生時には常駐する運転員による早期の消火活動によって，異なる安全区分への影響を軽減する設計とする。これに加えて，中央制御室制御盤内には，高感度煙感知器を設置する設計とする。

なお，使用済燃料の受入れ施設及び貯蔵施設の制御盤についても同等の設計とする。

ロ．　制御盤内の火災発生時，常駐する運転員は煙を目視することで火災対象の把握が可能であるが，火災発生個所の特定が困難な場合も想定し，可搬型のサーモグラフィカメラを制御室に配備する設計とする。

(c)　消火設備

制御盤内の消火については，電気機器への影響がない二酸化炭素消火器を使用して，運転員による消火を行う。

(2)　制御室床下コンクリートピットにの系統分離対策

中央制御室床下コンクリートピットに敷設する火災防護対象ケーブルについては，互いに相違する系列の 3 時間以上の耐火能力を有する隔壁による分離，又は水平距離を 6m 以上確保することが困難である。このため，中央制御室床下コンクリートピットについては，下記に示す系統分離対策を実施する設計とする。

なお，使用済み燃料の受入れ施設及び貯蔵施設の制御室床下は，「6.2.2 火災防護対象機器等に対する系統分離対策の基本方針」の(3)項に示す系統分離対策を実施する設計とする。

(a)　系統分離対策

1 時間以上の耐火能力を有する耐火隔壁で分離する設計とする。

耐火隔壁として，コンクリート壁及び耐火隔壁(H 鋼及び分離板)による方法で機器間の系統分離を実施する場合は，以下の方法により耐火性能を確認した仕様のコンクリート壁及び耐火隔壁(H 鋼及び分離板)で分離する設計とする。

イ．　1 時間の耐火能力を有するコンクリート壁の最小板厚は，JEAG4607-2010 に基づき 70mm の設計とする。

コンクリート壁は，火災防護対象機器等の火災により発生する火炎からの輻射の影響を考慮し，互いに相違する系列の火災防護対象機器等間を分離する耐火壁として設置する設計とする。

ロ．　耐火隔壁(H 鋼及び分離板)は，第 6-22 表又は第 6-27 表に示される試験結果に基づき，耐火性能を確認したものを使用する設計とする。

(イ)　火災耐久試験

ｉ．　試験方法

建築基準法の規定に準じて，第 6-1 図に示す加熱曲線（ISO834）で 1 時

間加熱する。

ⅱ．　判定基準

第 6-21 表に示す建築基準法第二条第 7 号耐火構造を確認するための防火設備性能試験(防耐火性能試験・評価業務方法書)の判定基準をすべて満足する設計とする。

ⅲ．　試験体

中央制御室床下ケーブルピットにおける耐火隔壁(分離板)の仕様に基づき，第 6-20 表に示す耐火隔壁(分離板)とする。

ⅳ．　試験結果

試験結果を第 6-27 表に示す。

(b)　火災感知設備

系統分離のために設置する消火設備の起動の要否を判断するため，火災感知設備を設置する設計とする。

(c)　消火設備

中央制御室床下ケーブルピットは，ハロゲンガス消火設備を設置する設計とする。

6.3　その他の影響軽減対策

(1)　換気設備に対する火災及び爆発の影響軽減対策

a.　火災防護上重要な機器等を設置する火災区域又は火災区画に関連する換気設備には，他の火災区域又は火災区画への火，熱又は煙の影響が及ばないよう，影響軽減を考慮する必要のある他の火災区域又は火災区画の境界となる箇所に 3 時間耐火性能を有する防火ダンパを設置する設計とする。

ただし，セルについては，放射性物質による汚染のおそれのある区域を常時負圧にすることで閉じ込め機能を維持する動的な閉じ込め設計とするため，耐火壁を貫通する給気側ダクトに防火ダンパを設置し，火災及び爆発の発生時には防火ダンパを閉止することにより，火災の影響を軽減できる設計とするとともに，耐火壁を貫通するセル排気側ダクトについては，3 時間以上の耐火境界となるように鋼板ダクトとする設計とする。

一方，セル排気側ダクトについては防火ダンパを設置しない設計とするが，耐火壁を貫通するダクトについては，厚さ 1.5㎜以上の鋼板ダクトにより，3 時間耐火境界

となるよう排気系統を形成することから，他の火災区域又は火災区画に対する遮炎性能を担保することができる。

また，換気設備のフィルタは不燃性又は難燃性のものを使用する設計とする。

(2) 火災発生時の煙に対する火災及び爆発の影響軽減対策

a. 中央制御室及び使用済み燃料の受入れ施設及び貯蔵施設の制御室

運転員が駐在する中央制御室及び使用済燃料の受入れ施設及び貯蔵施設の制御室の煙を排気するために，建築基準法に準拠した容量の排煙設備を配備する設計とする。

制御室の排煙設備は，「建築基準法施行令第一二六条の三」に準じ，120m^3/min 以上で，かつ，床面積 1m^2につき 2m^3/min 以上を満足するよう，中央制御室の床面積約 321 m^2に対して排気容量（約 750m^3/min）の容量とする。

また，使用済み燃料の受入れ施設及び貯蔵施設の制御室の床面積約 279m^2に対して排気容量（約 613m^3/min）の容量とする。

排煙設備の使用材料は，火災発生時における高温の煙の排気も考慮して，換気空調機，ダクトは耐火性及び耐熱性を有する金属を使用する設計とする。

また，排煙設備の電源は外部電源喪失を考慮し，ディーゼルエンジンにより起動できる設計とする。

b. その他

電気ケーブルが密集する火災区域に該当する，制御室床下，引火性液体が密集する非常用ディーゼル発電機室，及び危険物の規制に関する政令に規定される著しく消火困難な製造所等に該当する場所については，固定式消火設備を設置することにより，煙の発生を防止する設計としている。

なお，引火性液体である重油及び軽油を貯蔵する重油タンク等は，屋外に設置するため，煙が大気に放出されることから，排煙設備は設置不要である。

(3) 油タンクに対する火災及び爆発の影響軽減対策

火災区域又は火災区画に設置する油タンクは，油タンク内で発生するガスを換気空調設備により排気又はベント管により屋外へ排気する。

また，放射性物質を含む有機溶媒等のタンクは，塔槽類廃ガス処理設備に接続し，換気空調設備により排気する設計とする。

(4) 火災防護対策を行う安全上重要な施設のケーブルに対する火災の影響軽減対策

火災防護対策を行う安全上重要な施設の異なる系統のケーブルは，IEEE384に準じて，異なる系統のケーブルトレイ間の分離距離を水平900㎜以上又は垂直1,500㎜以上，

ソリッドトレイ(ふた付き)の場合は，水平25㎜以上又は垂直25㎜以上とすることにより，互いに相違する系統間で影響を及ぼさない設計とする。

第6-1表 2001年版耐火性能検証法の解説及び計算例とその解説

普通コンクリート壁の屋内火災耐火時間(遮熱性)の算定図 「建設省告示第1433号 耐火性能検証法に関する算出方法等を定める件」講習会テキストに加筆	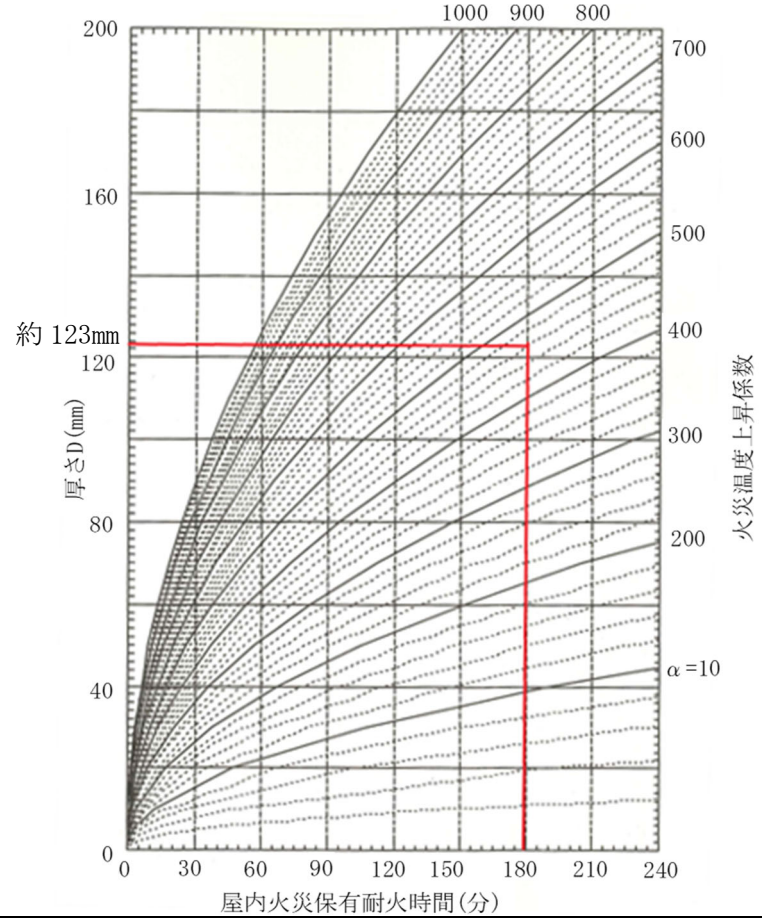
解説	火災強度2時間を越えた場合，建築基準法により指定された耐火構造壁はないが，2001年版耐火性能検証法の解説及び計算例とその解説(「建設省告示第1433号耐火性能検証法に関する算出方法等を定める件」講習会テキスト(国土交通省住宅局建築指導課))により，コンクリート壁の屋内火災保有耐火時間(遮熱性限界時間)の算定方法が次式のとおり示されており，これにより最小壁厚を算出することができる。 $$t = \left[\frac{460}{\alpha} \right]^{3/2} 0.012 C_D D^2$$ ここで，t：保有耐火時間［min］，D：壁の厚さ［mm］，α：火災温度上昇係数［460：標準加熱曲線］*1，C_D：遮熱特性係数［1.0：普通コンクリートJ*2である。 注記 *1：建築基準法の防火規定は2000年に国際的な調和を図るため，国際標準の加熱曲線(ISO834)が導入され，火災温度係数aは460となる。 *2：普通コンクリート(1.0)，軽量コンクリート(1.2)を示す。 上記式より，屋内火災保有耐火時間180min(3時間)に必要な壁厚は123mmと算出できる。 また，普通コンクリート壁の屋内火災保有耐火時間(遮断性限界時間)について，上図のとおり240min(4時間)までの算定図が示されている。

第 6-2 表　海外規定のＮＦＰＡハンドブック

（「原子力発電所の火災防護指針 JEAG 4607－2010」に加筆）

耐火壁の厚さと耐火時間の関係（米国 NFPAHandbook Twentieth Edition より） Reproduced with permlsslon from NFPA’ s Fire Protection Handbook® Copyrighte©2008, National Fire Protection Association	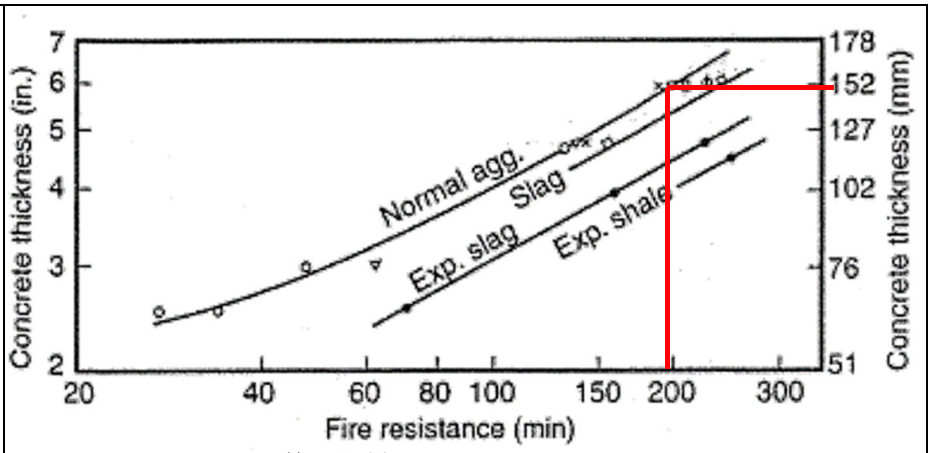 NORMAL AGGREGATE ： 普通骨材 SLAG ： スラグ骨材 EXPANDED SHALE ： 膨張頁(けつ)岩骨材 EXPANDED SLAG ： 膨張スラグ骨材
解説	コンクリート壁の耐火性を示す海外規格として，米国の NFPA ハンドブックがあり，3 時間耐火に必要な壁の厚さは約 150mm*と読み取れる。 注記　＊：3 時間耐火に必要なコンクリート壁の厚さとしては，「原子力発電所の火災防護指針 JEAG 4607-2010」に例示された米国 NFPA(National Fire Protection Association)ハンドブックに記載される耐火壁の厚さと耐火時間の関係より，3 時間耐火に必要な厚さが約 150mm 程度であることが読み取れる。

第6-3表　防火設備性能試験の判定基準

試験項目	防火設備の性能の確認
判定基準	①隙間，非加熱面に達する亀裂等が生じない。 ②非加熱面側に10秒を超えて発炎を生じない。 ③非加熱面側に10秒を超えて火炎が噴出しない。

第 6-4 表　耐火隔壁の試験体

【単位：mm】

試験体	試験体①	試験体②
構造	[redacted]	
概要		

第 6-5 表　耐火隔壁の火災耐久試験結果

	内容	試験結果	
		試験体①	試験体②
判定基準	火炎が通る亀裂等の損傷及び隙間を生じないこと。	良	良
	非加熱面側で 10 秒を超えて継続する発炎がないこと。	良	良
	非加熱面側へ 10 秒を超えて継続する火炎の噴出がないこと。	良	良

第6-6表　配管貫通部シールの試験体（1/2）

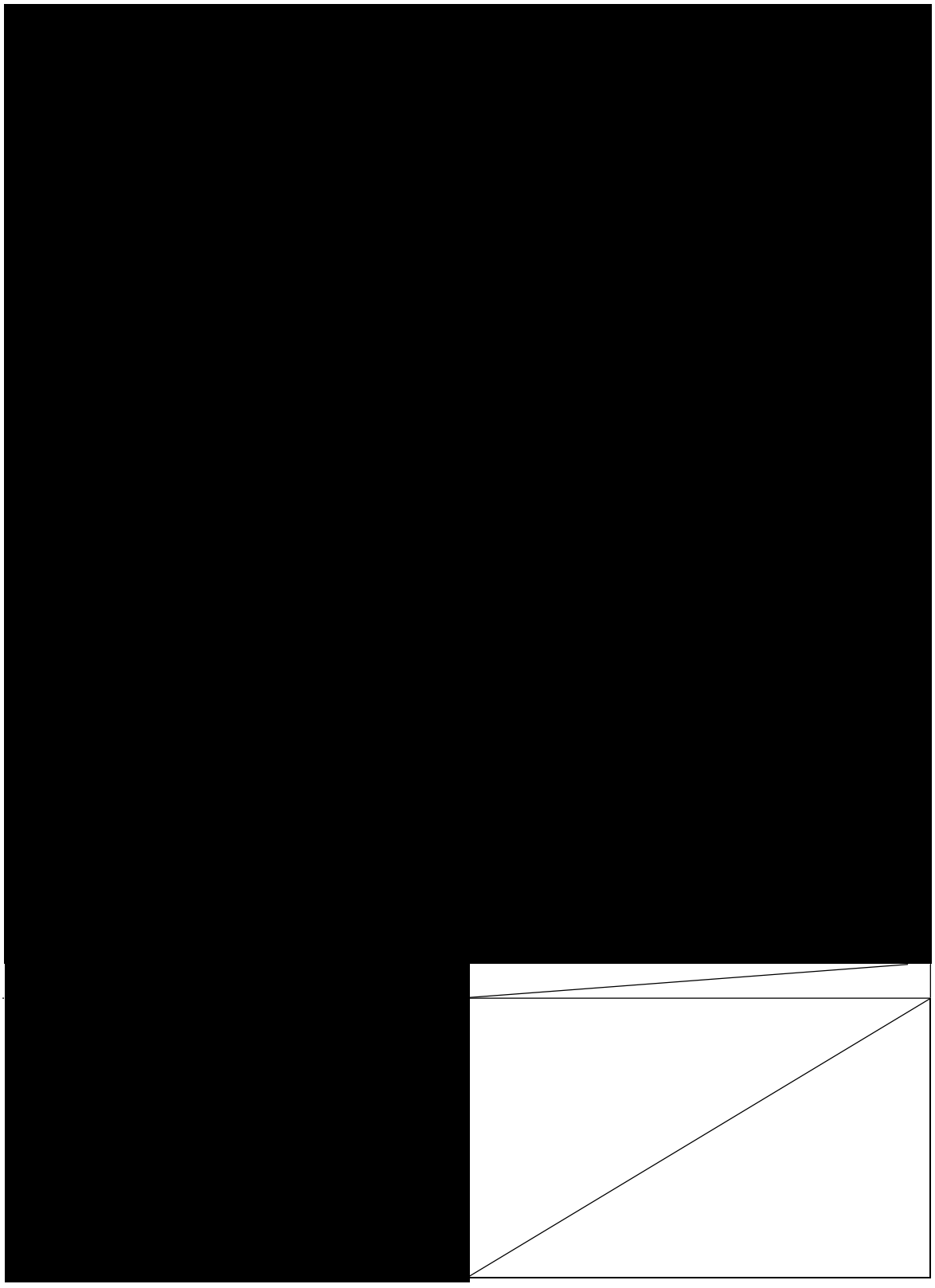

第6-6表　配管貫通部シールの試験体（2/2）

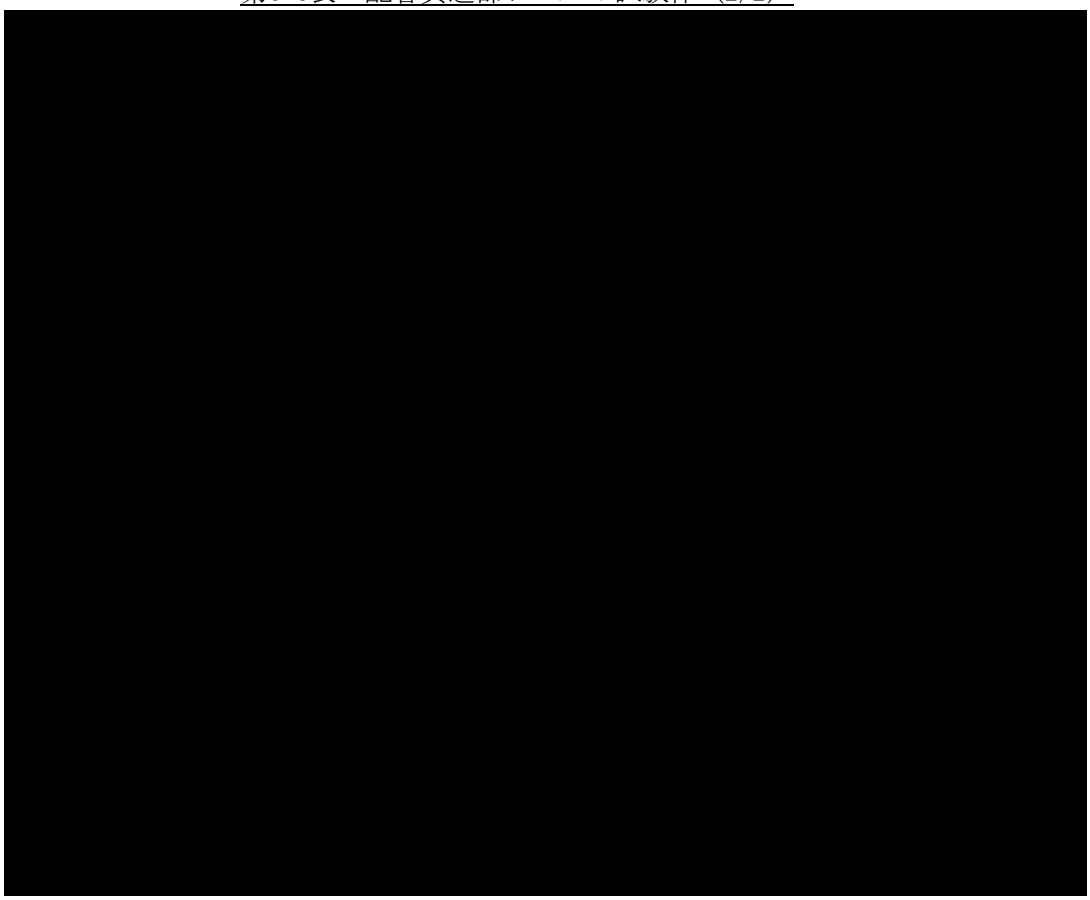

第6-7表　配管貫通部シールの試験結果

No	耐火シール材	配管径	判定
1		4B	良
2		4B	良
3		4B	良
4		4B	良
5		100A	良
6		100A	良
7		φ35	良
8		φ35	良
9		240×180	良

第6-8表　ケーブルトレイ貫通部の試験体

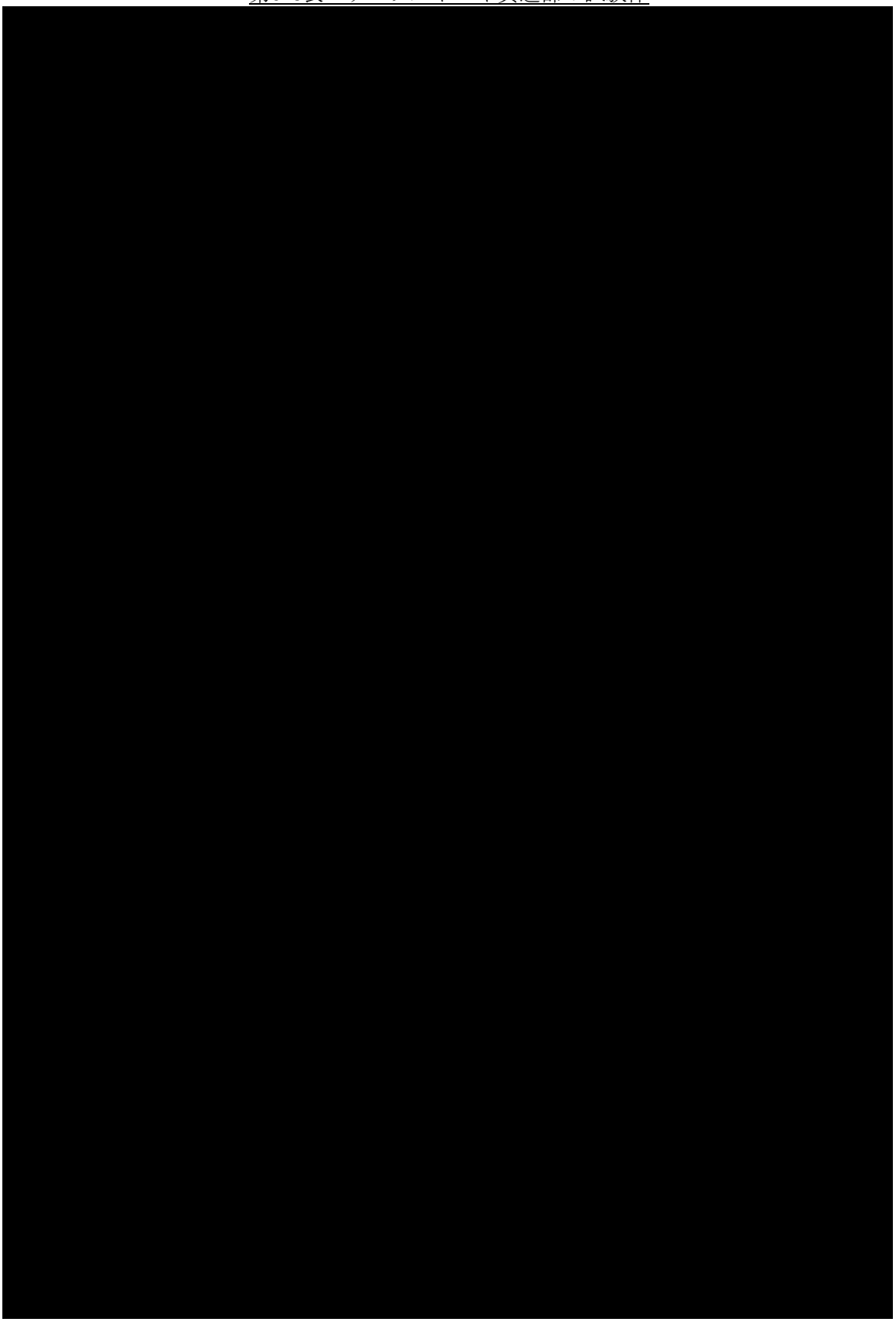

第6-9表　電線管貫通部の試験体（1/2）

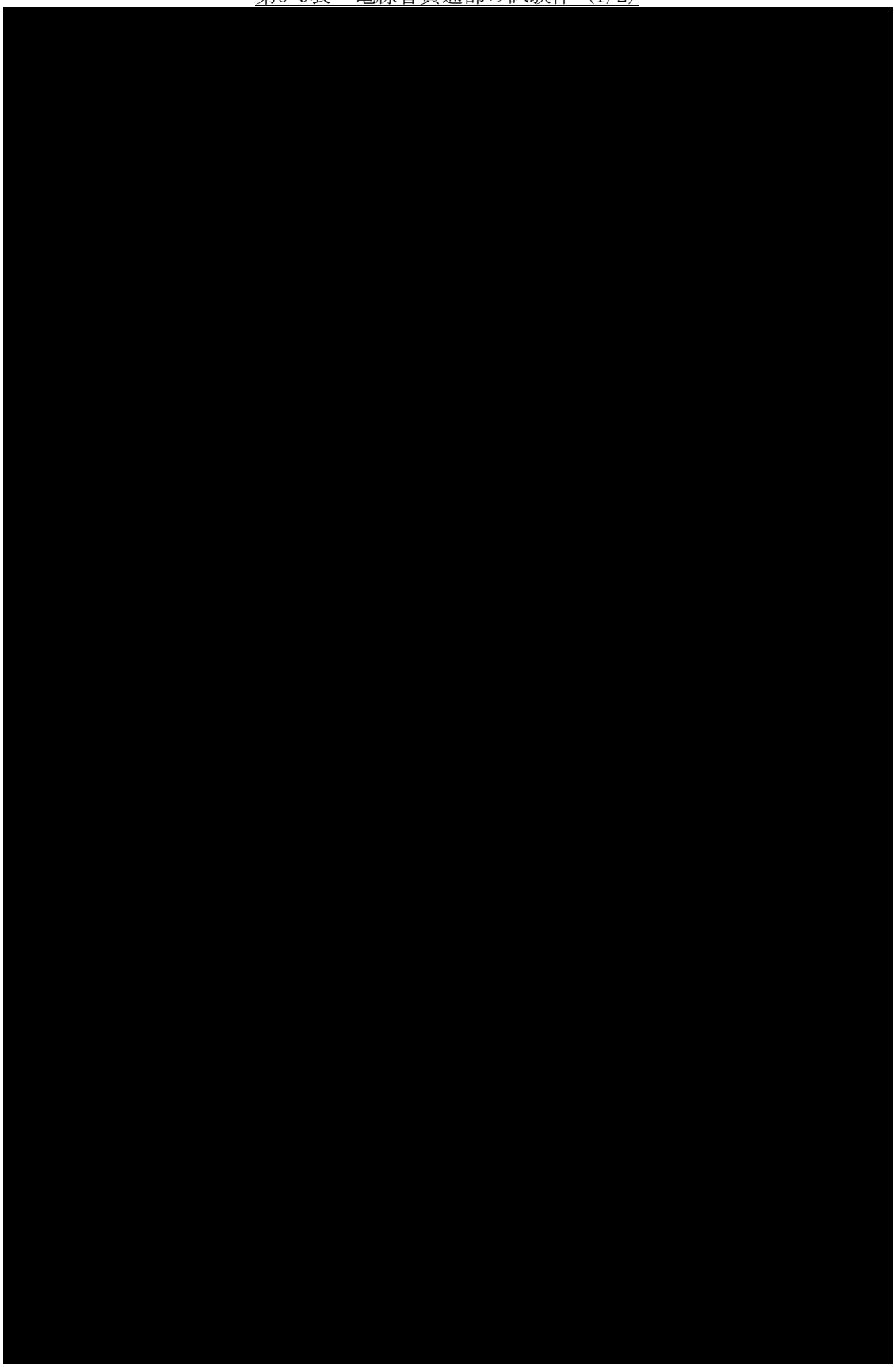

第6-9表　電線管貫通部の試験体（2/2）

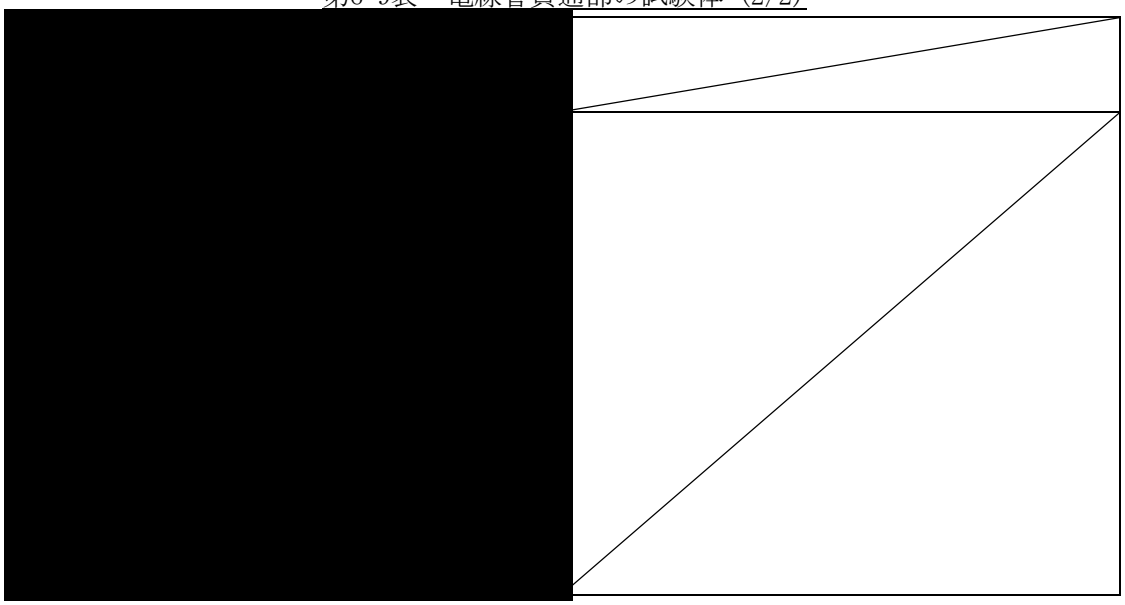

第6-10表　ケーブルトレイ貫通部の試験結果

No	耐火シール材	トレイ寸法(㎜)	占積率	判定
1			40%	良
2			40%	良
3			40%	良
4			40%	良
5			40%	良
6			40%	良
7			40%	良
8			40%	良

第6-11表　電線管貫通部の試験結果

No	耐火シール材	電線管径	占積率	判定
1		φ155.2	30%	良
2		G104	40%	良
3		G104	50%	良
4		125A	50%	良
5		G104	50%	良
6		G104	40%	良
7		G104	40%	良
8		G104	40%	良
9		φ130	40%	良
10		780×550		良

第 6-12 表　防火戸の試験体

【単位：mm】

試験体	試験体①	試験体②
扉種別	両開き	片開き
扉寸法	[redacted]	
板厚		
材質		
扉姿図		

第 6-13 表　防火戸の試験結果

試験体	試験体①	試験体②
試験結果	良	良

第 6-14 表　防火ダンパの試験体

【単位：mm】

型式	角型①	角型②	角型③	角型④	丸型①	丸型②
材質						
板厚						
羽根長さ						
ダンパサイズ						
構造						

第 6-15 表　防火ダンパの試験結果

型式	角型①	角型②	角型③	角型④	丸型①	丸型②
試験結果	良	良	良	良	良	良

第 6-16 表　防火シャッタの試験体

シャッタ種別	防火シャッタ
材質	[redacted]
寸法	
扉厚	
シャッタ姿図	

第 6-17 表 防火シャッタの試験結果

試験体	防火シャッタ
試験結果	良

第 6-18 表 火災防護上の最重要設備(1/38)

前処理建屋

安重分類	機器番号	機器名称	火災区域	火災区画
Pu・高レベル廃棄物の閉じ込め機能(オフガス系)	[redacted]	排風機	AA-13	[redacted]
		排風機	AA-14	
		排風機	AA-15	
		排風機	AA-34	
		排風機	AA-35	
Pu・高レベル廃棄物の閉じ込め機能(セル換気系)		セル排風機	AA-11	
		セル排風機	AA-11	
Pu・高レベル廃棄物の閉じ込め機能(オフガス系),Pu・高レベル廃棄物の閉じ込め機能(セル換気系)		溶解槽セル排風機	AA-38	
		溶解槽セル排風機	AA-38	
		溶解槽セル排風機	AA-38	
		溶解槽セル排風機	AA-38	
非常用所内電源系統		溶解槽セル排風機に附属する機器付き盤	AA-17	
		溶解槽セル排風機に附属する機器付き盤	AA-17	
		セル排風機に附属する機器付き盤	AA-17	
		110V 非常用充電器盤	AA-20	
		110V 非常用予備充電器盤	AA-20	
		110V 非常用直流主分電盤	AA-20	
		105V 非常用無停電交流主分電盤	AA-20	
		105V 非常用無停電電源装置	AA-20	
		110V 第 2 非常用蓄電池	AA-21	
		110V 非常用充電器盤	AA-22	
		110V 非常用直流主分電盤	AA-22	
		105V 非常用無停電交流主分電盤	AA-22	
		105V 非常用無停電電源装置	AA-22	
		110V 第 2 非常用蓄電池	AA-23	
		6.9kV 非常用メタクラ	AA-24	
		460V 非常用パワーセンタ	AA-24	

第 6-18 表 火災防護上の最重要設備(2/38)

安重分類	機器番号	機器名称	火災区域	火災区画
非常用所内電源系統	[redacted]	460V 非常用コントロールセンタ	AA-24	[redacted]
		460V 非常用コントロールセンタ	AA-24	
		6.9kV 非常用メタクラ	AA-25	
		460V 非常用パワーセンタ	AA-25	
		460V 非常用コントロールセンタ	AA-25	
		460V 非常用コントロールセンタ	AA-25	
		460V 非常用コントロールセンタ	AA-25	
		溶解槽セル排風機に附属する機器付き盤	AA-25	
		溶解槽セル排風機に附属する機器付き盤	AA-25	
		セル排風機に附属する機器付き盤	AA-25	
安全圧縮空気系(水素掃気機能)		安全空気圧縮装置	AA-5	
		安全空気圧縮装置	AA-6	
		安全空気圧縮装置	AA-7	
		安全空気圧縮装置に附属する機器付き盤	AA-7	
		安全空気脱湿装置に附属する機器付き盤	AA-10	
		安全空気圧縮装置に附属する機器付き盤	AA-5	
		安全空気脱湿装置に附属する機器付き盤	AA-4	
		安全空気圧縮装置に附属する機器付き盤	AA-6	
		安全空気圧縮装置に附属する機器付き盤	AA-6	
		安全空気圧縮装置に附属する機器付き盤	AA-6	
		安全空気圧縮装置に附属する機器付き盤	AA-6	
計測制御設備		ミストフィルタ入口ガス圧力計に附属する機器付き盤	AA-13	
		ミストフィルタ入口ガス圧力計に附属する機器付き盤	AA-14	
		ミストフィルタ入口ガス圧力計に附属する機器付き盤	AA-15	
		ミストフィルタ入口ガス圧力計,廃ガス加熱器出口温度計に附属する機器付き盤	AA-15	
		硝酸供給槽密度計,硝酸供給槽温度計,第 1 回収酸 6N 貯槽密度計,せん断機　せん断刃位置,せん断機　燃料送り出し検出器,溶解槽セトラ部温度計,溶解槽密度計,溶解槽硝酸供給ゲデ	AA-18	

第 6-18 表 火災防護上の最重要設備(3/38)

安重分類	機器番号	機器名称	火災区域	火災区画
	[redacted]	オン流量計, 可溶性中性子吸収材緊急供給槽液位計, エンドピース酸洗浄槽密度計, エンドピース酸洗浄槽温度計, エンドピースシュートガス洗浄塔入口 6N 回収硝酸流量計, 溶解槽放射線レベル計に附属する機器付き盤		[redacted]
		溶解槽放射線レベル計に附属する機器付き盤	AA-18	
		硝酸供給槽密度計, 硝酸供給槽温度計, 第 1 回収酸 6N 貯槽密度計, せん断機　せん断刃位置, せん断機　燃料送り出し検出器, 溶解槽セトラ部温度計, 溶解槽密度計, 可溶性中性子吸収材緊急供給槽液位計, エンドピース酸洗浄槽密度計, エンドピース酸洗浄槽温度計, エンドピースシュートガス洗浄塔入口 6N 回収硝酸流量計, 溶解槽放射線レベル計, 溶解槽硝酸予熱ポット流量計測用スロット流量計, 溶解槽硝酸予熱ポット温度計に附属する機器付き盤	AA-19	
		溶解槽放射線レベル計に附属する機器付き盤	AA-19	
		ミストフィルタ入口ガス圧力計, 廃ガス加熱器出口温度計に附属する機器付き盤	AA-40	
		ミストフィルタ入口ガス圧力計, 廃ガス加熱器出口温度計に附属する機器付き盤	AA-40	
		ミストフィルタ入口ガス圧力計, 廃ガス加熱器出口温度計に附属する機器付き盤	AA-40	
		ミストフィルタ入口ガス圧力計, 廃ガス加熱器出口温度計に附属する機器付き盤	AA-41	
		ミストフィルタ入口ガス圧力計, 廃ガス加熱器出口温度計に附属する機器付き盤	AA-41	
		ミストフィルタ入口ガス圧力計, 廃ガス加熱器出口温度計に附属する機器付き盤	AA-41	
熱等の制限値を維持するための機器, 計測制御設備 熱等の制限値を		硝酸供給槽密度計, 硝酸供給槽温度計, 第 1 回収酸 6N 貯槽密度計, せん断機　せん断刃位置, せん断機　燃料送り出し検出器, 溶解槽セトラ部温度計, 溶解槽密度計, 溶解槽硝酸供給ゲデオン流量計, 可溶性中性子吸収材緊急供給槽液	AA-18	

第 6-18 表 火災防護上の最重要設備(4/38)

安重分類	機器番号	機器名称	火災区域	火災区画
維持するための機器，計測制御設備	[redacted]	位計,エンドピース酸洗浄槽密度計,エンドピース酸洗浄槽温度計,エンドピースシュートガス洗浄塔入口 6N 回収硝酸流量計,溶解槽放射線レベル計に附属する機器付き盤		[redacted]
		計測制御用空気貯槽圧力計,硝酸供給槽密度計,硝酸供給槽温度計,第 1 回収酸 6N 貯槽密度計,水素掃気用空気貯槽圧力計,溶解槽セトラ部温度計,溶解槽密度計,溶解槽硝酸供給ゲデオン流量計,可溶性中性子吸収材緊急供給槽液位計,第 1 よう素追出し槽密度計,第 1 よう素追出し槽温度計,第 2 よう素追出し槽密度計,第 2 よう素追出し槽温度計,エンドピース酸洗浄槽密度計,エンドピース酸洗浄槽温度計,エンドピースシュートガス洗浄塔入口 6N 回収硝酸流量計,放射性配管分岐第 1 セル漏えい液受皿 1 液位計,溶解槽セル漏えい検知ポット 1 液位計,溶解槽セル漏えい液受皿 5 液位計,溶解槽放射線レベル計,漏えい液希釈水供給槽水位計,溶解槽圧力計,廃ガス洗浄塔入口圧力計に附属する機器付き盤	AA-18	
		硝酸供給槽密度計,硝酸供給槽温度計,第 1 回収酸 6N 貯槽密度計,せん断機　せん断刃位置,せん断機　燃料送り出し検出器,溶解槽セトラ部温度計,溶解槽密度計,可溶性中性子吸収材緊急供給槽液位計,エンドピース酸洗浄槽密度計,エンドピース酸洗浄槽温度計,エンドピースシュートガス洗浄塔入口 6N 回収硝酸流量計,溶解槽放射線レベル計,溶解槽硝酸予熱ポット流量計測用スロット流量計,溶解槽硝酸予熱ポット温度計に附属する機器付き盤	AA-19	
		計測制御用空気貯槽圧力計,硝酸供給槽密度計,硝酸供給槽温度計,第 1 回収酸 6N 貯槽密度計,水素掃気用空気貯槽圧力計,溶解槽セトラ部温度計,溶解槽密度計,可溶性中性子吸収材	AA-19	

第 6-18 表 火災防護上の最重要設備(5/38)

安重分類	機器番号	機器名称	火災区域	火災区画
	[redacted]	緊急供給槽液位計,第 1 よう素追出し槽密度計,第 1 よう素追出し槽温度計,第 2 よう素追出し槽密度計,第 2 よう素追出し槽温度計,エンドピース酸洗浄槽密度計,エンドピース酸洗浄槽温度計,エンドピースシュートガス洗浄塔入口 6N 回収硝酸流量計,放射性配管分岐第 1 セル漏えい液受皿 1 液位計,溶解槽セル漏えい検知ポット 1 液位計,溶解槽セル漏えい液受皿 5 液位計,漏えい液希釈水供給槽水位計,溶解槽放射線レベル計,溶解槽圧力計,廃ガス洗浄塔入口圧力計,溶解槽硝酸予熱ポット流量計測用スロット流量計,溶解槽硝酸予熱ポット温度計に附属する機器付き盤		[redacted]
崩壊熱除去機能		安全冷却水ポンプ	AA-2	
		安全冷却水ポンプ	AA-2	
		安全冷却水ポンプ	AA-3	
		安全冷却水ポンプ	AA-3	
		安全冷却水循環ポンプ	AA-8	
		安全冷却水循環ポンプ	AA-8	
		安全冷却水循環ポンプ	AA-9	
		安全冷却水循環ポンプ	AA-9	
―	―	ケーブル	―	
	―	ケーブル	AA-2	
	―	ケーブル	AA-4	
	―	ケーブル	AA-5	
	―	ケーブル	AA-6	
	―	ケーブル	AA-7	
	―	ケーブル	―	
	―	ケーブル	AA-10	
	―	ケーブル	―	
	―	ケーブル	―	
	―	ケーブル	―	
	―	ケーブル	―	

第 6-18 表 火災防護上の最重要設備(6/38)

安重分類	機器番号	機器名称	火災区域	火災区画
	—	ケーブル	—	
	—	ケーブル	AA-13	
	—	ケーブル	AA-17	
	—	ケーブル	—	
	—	ケーブル	AA-18	
	—	ケーブル	AA-19	
	—	ケーブル	AA-20	
	—	ケーブル	AA-22	
	—	ケーブル	—	
	—	ケーブル	AA-24	
	—	ケーブル	AA-25	
	—	ケーブル	—	
	—	ケーブル	—	
	—	ケーブル	—	
	—	ケーブル	—	
	—	ケーブル	—	
	—	ケーブル	—	
	—	ケーブル	—	
	—	ケーブル	—	
	—	ケーブル	—	
	—	ケーブル	—	
	—	ケーブル	—	

第 6-18 表 火災防護上の最重要設備(7/38)

分離建屋

安重分類	機器番号	機器名称	火災区域	火災区画
Pu・高レベル廃棄物の閉じ込め機能(オフガス系)	[redacted]	排風機	AB-13	[redacted]
		排風機	AB-13	
		排風機	AB-13	
		排風機	AB-13	
Pu・高レベル廃棄物の閉じ込め機能(セル換気系)		グローブボックス・セル排風機	AB-18	
		グローブボックス・セル排風機	AB-18	
崩壊熱除去機能		冷却水循環ポンプ	AB-1	
		冷却水循環ポンプ	AB-1	
		冷却水循環ポンプ	AB-2	
		冷却水循環ポンプ	AB-2	
		安全冷却水ポンプ	AB-3	
		安全冷却水ポンプ	AB-3	
		安全冷却水ポンプ	AB-4	
		安全冷却水ポンプ	AB-4	
安全保護回路により保護動作を行う機器		外部電源喪失による建屋給気閉止ダンパの閉止回路（分離建屋），グローブボックス・セル排風機，建屋排風機，主要弁（[redacted]）に附属する盤	AB-14	
		外部電源喪失による建屋給気閉止ダンパの閉止回路（分離建屋），グローブボックス・セル排風機，建屋排風機，主要弁（[redacted]）に附属する盤	AB-15	
非常用所内電源系統		110V 非常用充電器盤	AB-6	
		110V 非常用予備充電器盤	AB-6	
		110V 非常用直流主分電盤	AB-6	
		105V 非常用無停電交流主分電盤	AB-6	
		105V 非常用無停電交流主分電盤	AB-6	
		105V 非常用無停電電源装置	AB-6	
		110V 第 2 非常用蓄電池	AB-6	
		110V 非常用充電器盤	AB-7	

第 6-18 表 火災防護上の最重要設備(8/38)

安重分類	機器番号	機器名称	火災区域	火災区画
	[redacted]	110V 非常用直流主分電盤	AB-7	[redacted]
		105V 非常用無停電交流主分電盤	AB-7	
		105V 非常用無停電交流主分電盤	AB-7	
		105V 非常用無停電電源装置	AB-7	
		110V 第 2 非常用蓄電池	AB-7	
		460V 非常用コントロールセンタ	AB-10	
		460V 非常用パワーセンタ	AB-10	
		460V 非常用コントロールセンタ	AB-11	
		460V 非常用パワーセンタ	AB-11	
非常用所内電源系統，計測制御設備		高レベル廃液濃縮缶加熱蒸気温度計，高レベル廃液濃縮缶凝縮器出口廃ガス温度計に付属する盤	AB-14	
		高レベル廃液濃縮缶加熱蒸気温度計，高レベル廃液濃縮缶凝縮器出口廃ガス温度計に付属する盤	AB-15	
熱等の制限値を維持するための機器，安全保護回路，計測制御設備		高レベル廃液濃縮缶加熱蒸気温度計，プルトニウム洗浄器 1 段目中性子線量計，抽出塔セル漏えい液受皿液位計，抽出廃液受槽セル漏えい液受皿液位計，抽出廃液供給槽セル漏えい液受皿液位計，分離建屋一時貯留処理槽第 1 セル漏えい液受皿液位計，分離建屋一時貯留処理槽第 2 セル漏えい液受皿液位計，溶解液中間貯槽セル漏えい液受皿 3 液位計，溶解液供給槽セル漏えい液受皿液位計，第 1 アルファモニタ流量計測ポット流量計，プルトニウム洗浄器セル漏えい液受皿 2 液位計に付属する盤	AB-14	
		高レベル廃液濃縮缶加熱蒸気温度計，プルトニウム洗浄器 1 段目中性子線量計，抽出塔セル漏えい液受皿液位計，抽出廃液受槽セル漏えい液受皿液位計，抽出廃液供給槽セル漏えい液受皿液位計，分離建屋一時貯留処理槽第 1 セル漏えい液受皿液位計，分離建屋一時貯留処理槽第 2 セル漏えい液受皿液位計，溶解液中間貯槽セル漏えい液受皿 3 液位計，溶解液供給槽セル漏え	AB-14	

第 6-18 表 火災防護上の最重要設備(9/38)

安重分類	機器番号	機器名称	火災区域	火災区画
	[redacted]	い液受皿液位計,第 1 アルファモニタ流量計測ポット流量計,プルトニウム洗浄器セル漏えい液受皿 2 液位計に付属する盤		[redacted]
		高レベル廃液濃縮缶加熱蒸気温度計,プルトニウム洗浄器 1 段目中性子線量計,抽出塔セル漏えい液受皿液位計,抽出廃液受槽セル漏えい液受皿液位計,抽出廃液供給槽セル漏えい液受皿液位計,分離建屋一時貯留処理槽第 1 セル漏えい液受皿液位計,分離建屋一時貯留処理槽第 2 セル漏えい液受皿液位計,溶解液中間貯槽セル漏えい液受皿 3 液位計,溶解液供給槽セル漏えい液受皿液位計,第 1 アルファモニタ流量計測ポット流量計,プルトニウム洗浄器セル漏えい液受皿 2 液位計に付属する盤	AB-14	
		高レベル廃液濃縮缶加熱蒸気温度計,ウラン濃縮缶加熱蒸気温度計,高レベル廃液濃縮缶凝縮器出口廃ガス温度計,廃ガス洗浄塔入口圧力計,漏えい液希釈溶液供給槽水位計,高レベル廃液供給槽セル漏えい液受皿液位計,放射性配管分岐第 2 セル漏えい液受皿 2 液位計に付属する盤	AB-14	
		高レベル廃液濃縮缶加熱蒸気温度計,高レベル廃液濃縮缶凝縮器出口廃ガス温度計,高レベル廃液供給槽セル漏えい液受皿液位計に付属する盤	AB-14	
熱等の制限値を維持するための機器，安全保護回路，計測制御設備		高レベル廃液濃縮缶加熱蒸気温度計,プルトニウム洗浄器 1 段目中性子線量計,抽出塔セル漏えい液受皿液位計,抽出廃液受槽セル漏えい液受皿液位計,抽出廃液供給槽セル漏えい液受皿液位計,分離建屋一時貯留処理槽第 1 セル漏えい液受皿液位計,分離建屋一時貯留処理槽第 2 セル漏えい液受皿液位計,溶解液中間貯槽セル漏えい液受皿 3 液位計,溶解液供給槽セル漏えい液受皿液位計,第 3 アルファモニタ流量計測	AB-15	

第 6-18 表 火災防護上の最重要設備(10/38)

安重分類	機器番号	機器名称	火災区域	火災区画
		ポット流量計,プルトニウム洗浄器セル漏えい液受皿 2 液位計に付属する盤		
		高レベル廃液濃縮缶加熱蒸気温度計,プルトニウム洗浄器 1 段目中性子線量計,抽出塔セル漏えい液受皿液位計,抽出廃液受槽セル漏えい液受皿液位計,抽出廃液供給槽セル漏えい液受皿液位計,分離建屋一時貯留処理槽第 1 セル漏えい液受皿液位計,分離建屋一時貯留処理槽第 2 セル漏えい液受皿液位計,溶解液中間貯槽セル漏えい液受皿 3 液位計,溶解液供給槽セル漏えい液受皿液位計,第 3 アルファモニタ流量計測ポット流量計,プルトニウム洗浄器セル漏えい液受皿 2 液位計に付属する盤	AB-15	
		高レベル廃液濃縮缶加熱蒸気温度計,プルトニウム洗浄器 1 段目中性子線量計,抽出塔セル漏えい液受皿液位計,抽出廃液受槽セル漏えい液受皿液位計,抽出廃液供給槽セル漏えい液受皿液位計,分離建屋一時貯留処理槽第 1 セル漏えい液受皿液位計,分離建屋一時貯留処理槽第 2 セル漏えい液受皿液位計,溶解液中間貯槽セル漏えい液受皿 3 液位計,溶解液供給槽セル漏えい液受皿液位計,第 3 アルファモニタ流量計測ポット流量計,プルトニウム洗浄器セル漏えい液受皿 2 液位計に付属する盤	AB-15	
		高レベル廃液濃縮缶加熱蒸気温度計,ウラン濃縮缶加熱蒸気温度計,高レベル廃液濃縮缶凝縮器出口廃ガス温度計,廃ガス洗浄塔入口圧力計,漏えい液希釈溶液供給槽水位計,高レベル廃液供給槽セル漏えい液受皿液位計,放射性配管分岐第 2 セル漏えい液受皿 2 液位計に付属する盤	AB-15	
		高レベル廃液濃縮缶加熱蒸気温度計,高レベル廃液濃縮缶凝縮器出口廃ガス温度計,高レベル	AB-15	

第 6-18 表 火災防護上の最重要設備(11/38)

安重分類	機器番号	機器名称	火災区域	火災区画
		廃液供給槽セル漏えい液受皿液位計に付属する盤		
―	―	ケーブル	―	
	―	ケーブル	AB-1	
	―	ケーブル	―	
	―	ケーブル	AB-5	
	―	ケーブル	―	
	―	ケーブル	―	
	―	ケーブル	―	
	―	ケーブル	―	
	―	ケーブル	―	
	―	ケーブル	―	
	―	ケーブル	―	
	―	ケーブル	―	
	―	ケーブル	―	
	―	ケーブル	AB-10	
	―	ケーブル	―	
	―	ケーブル	AB-11	
	―	ケーブル	―	
	―	ケーブル	―	
	―	ケーブル	―	
	―	ケーブル	―	
	―	ケーブル	―	
	―	ケーブル	AB-17	
	―	ケーブル	AB-18	
	―	ケーブル	―	

第 6-18 表 火災防護上の最重要設備(12/38)

精製建屋

安重分類	機器番号	機器名称	火災区域	火災区画
Pu・高レベル廃棄物の閉じ込め機能(オフガス系)	[redacted]	排風機	AC-20	[redacted]
		排風機	AC-20	
		排風機	AC-20	
		排風機	AC-20	
Pu・高レベル廃棄物の閉じ込め機能(セル換気系)		グローブボックス・セル排風機	AC-17	
		グローブボックス・セル排風機	AC-17	
崩壊熱除去機能		安全冷却水ポンプ	AC-3	
		安全冷却水ポンプ	AC-3	
		安全冷却水ポンプ	AC-4	
		安全冷却水ポンプ	AC-4	
Pu・高レベル廃棄物の閉じ込め機能(オフガス系)，熱等の制限値を維持するための機器，計測制御設備		プルトニウム濃縮液一時貯槽セル漏えい液受皿 液位計，プルトニウム濃縮液計量槽セル漏えい液受皿 液位計，プルトニウム濃縮液受槽セル漏えい液受皿 液位計，逆抽出塔溶液温度計，プルトニウム精製塔セル漏えい液受皿 液位計，プルトニウム濃縮缶供給槽セル漏えい液受皿 液位計，油水分離槽セル漏えい液受皿 液位計，アルファモニタ流量計測ポット　流量計に附属する機器付き盤	AC-18	
		プルトニウム濃縮液一時貯槽セル漏えい液受皿 液位計，プルトニウム濃縮液計量槽セル漏えい液受皿 液位計，プルトニウム濃縮液受槽セル漏えい液受皿 液位計，逆抽出塔溶液温度計，プルトニウム精製塔セル漏えい液受皿 液位計，プルトニウム濃縮缶供給槽セル漏えい液受皿 液位計，油水分離槽セル漏えい液受皿 液位計，アルファモニタ流量計測ポット　流量計に附属する機器付き盤	AC-19	

第 6-18 表 火災防護上の最重要設備(13/38)

安重分類	機器番号	機器名称	火災区域	火災区画
Pu・高レベル廃棄物の閉じ込め機能(オフガス系)，熱等の制限値を維持するための機器，計測制御設備，崩壊熱除去機能	[redacted]	プルトニウム濃縮缶加熱蒸気温度計，蒸発缶・精留塔加熱蒸気温度計に附属する機器付き盤	AC-18	[redacted]
		プルトニウム濃縮缶加熱蒸気温度計，蒸発缶・精留塔加熱蒸気温度計に附属する機器付き盤	AC-19	
Pu・高レベル廃棄物の閉じ込め機能(セル換気系)，気体廃棄物の廃棄施設の換気設備(建屋排気系)，安全保護回路		グローブボックス・セル排風機，建屋排風機，主要弁([redacted])，460V 非常用パワーセンタに附属する盤	AC-18	
		グローブボックス・セル排風機，建屋排風機，主要弁（[redacted]），460V 非常用パワーセンタに附属する盤	AC-19	
非常用所内電源系統		460V 非常用コントロールセンタ	AC-6	
		460V 非常用パワーセンタ	AC-6	
		460V 非常用コントロールセンタ	AC-8	
		460V 非常用パワーセンタ	AC-8	
		110V 非常用充電器盤	AC-9	
		110V 非常用予備充電器盤	AC-9	
		110V 非常用直流主分電盤	AC-9	
		105V 非常用無停電交流主分電盤	AC-9	
		105V 非常用無停電電源装置	AC-9	
		460V 非常用コントロールセンタ	AC-11	
		110V 第 2 非常用蓄電池	AC-12	
		110V 非常用充電器盤	AC-13	
		110V 非常用直流主分電盤	AC-13	
		105V 非常用無停電交流主分電盤	AC-13	
		105V 非常用無停電電源装置	AC-13	
		110V 第 2 非常用蓄電池	AC-14	
		460V 非常用コントロールセンタ	AC-15	

第 6-18 表 火災防護上の最重要設備(14/38)

安重分類	機器番号	機器名称	火災区域	火災区画
	[redacted]	同期発電機に附属する盤	AC-18	[redacted]
		同期発電機に附属する盤	AC-19	
熱等の制限値を維持するための機器，計測制御設備		プルトニウム濃縮缶加熱蒸気温度計，蒸発缶・精留塔加熱蒸気温度計,NOx 廃ガス洗浄塔入口圧力計,廃ガス洗浄塔入口圧力計,放射性配管分岐第 1 セル漏えい液受皿 1 液位計,放射性配管分岐第 1 セル漏えい液受皿 2 液位計に附属する盤	AC-18	
		プルトニウム濃縮缶加熱蒸気温度計,蒸発缶・精留塔加熱蒸気温度計,NOx 廃ガス洗浄塔入口圧力計,廃ガス洗浄塔入口圧力計,放射性配管分岐第 1 セル漏えい液受皿 1 液位計,放射性配管分岐第 1 セル漏えい液受皿 2 液位計に附属する盤	AC-19	
―	―	ケーブル	―	
	―	ケーブル	―	
	―	ケーブル	―	
	―	ケーブル	―	
	―	ケーブル	AC-6	
	―	ケーブル	AC-8	
	―	ケーブル	―	
	―	ケーブル	―	
	―	ケーブル	―	
	―	ケーブル	AC-9	
	―	ケーブル	AC-11	
	―	ケーブル	AC-13	
	―	ケーブル	AC-15	
	―	ケーブル	―	
	―	ケーブル	―	
	―	ケーブル	―	
	―	ケーブル	―	
	―	ケーブル	AC-18	
	―	ケーブル	―	

第 6-18 表 火災防護上の最重要設備(15/38)

制御建屋

安重分類	機器番号	機器名称	火災区域	火災区画
計測制御設備	AG-I-F201A	安全系監視制御盤	AG-9	W0302
	AG-I-F202B	安全系監視制御盤	AG-9	W0302
	AG-I-F203A	安全系監視制御盤	AG-9	W0302
	AG-I-F204B	安全系監視制御盤	AG-9	W0302
	AG-I-F205A	安全系監視制御盤	AG-9	W0302
	AG-I-F206B	安全系監視制御盤	AG-9	W0302
	AG-I-F211A	安全系監視制御盤	AG-9	W0302
	AG-I-F212B	安全系監視制御盤	AG-9	W0302
	AG-I-F213A	安全系監視制御盤	AG-9	W0302
	AG-I-F214B	安全系監視制御盤	AG-9	W0302
非常用所内電源系統	AG-BAT-A1	110V 第 2 非常用蓄電池	AG-1	W0102
	AG-BAT-A2	220V 第 2 非常用蓄電池	AG-1	W0102
	AG-CHG-A	110V 非常用充電器盤	AG-2	W0103
	AG-CHG-E	110V 非常用予備充電器盤	AG-2	W0103
	AG-DCD-A	110V 非常用直流主分電盤	AG-2	W0103
	AG-UPS-A	105V 非常用無停電電源装置	AG-2	W0103
	AG-UPD-A	105V 非常用無停電交流主分電盤	AG-2	W0103
	AG-BAT-B1	110V 第 2 非常用蓄電池	AG-3	W0106
	AG-BAT-B2	220V 第 2 非常用蓄電池	AG-3	W0106
	AG-CHG-B	110V 非常用充電器盤	AG-4	W0107
	AG-DCD-B	110V 非常用直流主分電盤	AG-4	W0107
	AG-UPS-B	105V 非常用無停電電源装置	AG-4	W0107
	AG-UPD-B	105V 非常用無停電交流主分電盤	AG-4	W0107
	AG-M/C-A	6.9kV 非常用メタクラ	AG-5	W0113
	AG-P/C-A	460V 非常用パワーセンタ	AG-5	W0113
	AG-MCC-A1	460V 非常用コントロールセンタ	AG-5	W0113
	AG-MCC-A2	460V 非常用コントロールセンタ	AG-5	W0113
	AG-M/C-B	6.9kV 非常用メタクラ	AG-6	W0115
	AG-P/C-B	460V 非常用パワーセンタ	AG-6	W0115
	AG-MCC-B1	460V 非常用コントロールセンタ	AG-6	W0115
	AG-MCC-B2	460V 非常用コントロールセンタ	AG-6	W0115
－	－	ケーブル	AG-5	W0113

第 6-18 表 火災防護上の最重要設備(16/38)

安重分類	機器番号	機器名称	火災区域	火災区画
	－	ケーブル	AG-6	WO115
	－	ケーブル	－	WO207
	－	ケーブル	－	WO209
	－	ケーブル	－	WO215

第 6-18 表 火災防護上の最重要設備(17/38)

ウラン・プルトニウム混合脱硝建屋

安重分類	機器番号	機器名称	火災区域	火災区画
Pu・高レベル廃棄物の閉じ込め機能(オフガス系)	[redacted]	第 2 排風機	CA-5	[redacted]
		第 2 排風機	CA-5	
		第 2 排風機	CA-5	
		第 1 排風機	CA-25	
		第 1 排風機	CA-25	
Pu・高レベル廃棄物の閉じ込め機能(セル換気系)		グローブボックス・セル排風機	CA-1	
		グローブボックス・セル排風機	CA-1	
		グローブボックス・セル排風機	CA-1	
計測制御設備		硝酸プルトニウム貯槽セル漏えい液受皿液位計，一時貯槽セル漏えい液受皿液位計，混合槽セル漏えい液受皿液位計，混合廃ガス凝縮器入口圧力計，脱硝装置内部照度計，漏えい液移送ポンプ，冷水移送ポンプに附属する盤	CA-27	
		硝酸プルトニウム貯槽セル漏えい液受皿液位計，一時貯槽セル漏えい液受皿液位計，混合槽セル漏えい液受皿液位計，混合廃ガス凝縮器入口圧力計，脱硝装置内部照度計，漏えい液移送ポンプ，冷水移送ポンプに附属する盤	CA-27	
		第 1 排風機，第 2 排風機，建屋排風機，グローブボックス・セル排風機に附属する盤	CA-27	
		第 1 排風機，第 2 排風機，建屋排風機，グローブボックス・セル排風機に附属する盤	CA-27	
崩壊熱除去機能		冷水移送ポンプ	CA-20	
		冷水移送ポンプ	CA-20	
		冷水移送ポンプ	CA-20	
		冷水移送ポンプ	CA-20	
非常用所内電源系統		110V 非常用充電器盤	CA-8	
		110V 非常用予備充電器盤	CA-8	
		110V 非常用直流主分電盤	CA-8	
		105V 非常用無停電交流主分電盤	CA-8	
		105V 非常用無停電電源装置	CA-8	

第 6-18 表 火災防護上の最重要設備(18/38)

安重分類	機器番号	機器名称	火災区域	火災区画
	[redacted]	110V 第 2 非常用蓄電池	CA-9	[redacted]
		110V 第 2 非常用蓄電池	CA-10	
		110V 非常用充電器盤	CA-15	
		110V 非常用直流主分電盤	CA-15	
		105V 非常用無停電交流主分電盤	CA-15	
		105V 非常用無停電電源装置	CA-15	
		同期発電機に附属する盤	CA-22	
		6.9kV 非常用メタクラ	CA-22	
		460V 非常用コントロールセンタ	CA-22	
		460V 非常用コントロールセンタ	CA-22	
		460V 非常用パワーセンタ	CA-22	
		同期発電機に附属する盤	CA-24	
		6.9kV 非常用メタクラ	CA-24	
		460V 非常用コントロールセンタ	CA-24	
		460V 非常用コントロールセンタ	CA-24	
		460V 非常用パワーセンタ	CA-24	
―	―	ケーブル	―	
	―	ケーブル	CA-1	
	―	ケーブル	―	
	―	ケーブル	―	
	―	ケーブル	CA-8	
	―	ケーブル	CA-15	
	―	ケーブル	―	
	―	ケーブル	―	
	―	ケーブル	CA-22	
	―	ケーブル	CA-24	
	―	ケーブル	―	

第 6-18 表 火災防護上の最重要設備(19/38)

ウラン・プルトニウム混合酸化物貯蔵建屋

安重分類	機器番号	機器名称	火災区域	火災区画
崩壊熱除去機能	[redacted]	貯蔵室排風機	CB-1	[redacted]
		貯蔵室排風機	CB-1	
		貯蔵室排風機	CB-2	
		貯蔵室排風機	CB-2	
非常用所内電源系統		同期発電機に附属する盤	CB-3	
		110V 第 2 非常用蓄電池	CB-5	
		110V 非常用充電器盤	CB-5	
		110V 非常用直流主分電盤	CB-5	
		460V 非常用パワーセンタ	CB-5	
		460V 非常用コントロールセンタ	CB-5	
		105V 非常用無停電電源装置	CB-5	
		同期発電機に附属する盤	CB-4	
		110V 第 2 非常用蓄電池	CB-6	
		110V 非常用充電器盤	CB-6	
		110V 非常用予備充電器盤	CB-6	
		110V 非常用直流主分電盤	CB-6	
		460V 非常用パワーセンタ	CB-6	
		460V 非常用コントロールセンタ	CB-6	
		105V 非常用無停電電源装置	CB-6	
崩壊熱除去機能，非常用所内電源系統		貯蔵室排風機に附属する盤	CB-3	
		貯蔵室排風機に附属する盤	CB-4	
―	―	ケーブル	CB-1	
	―	ケーブル	―	
	―	ケーブル	CB-2	
	―	ケーブル	―	
	―	ケーブル	―	
	―	ケーブル	―	
	―	ケーブル	―	
	―	ケーブル	CB-3	
	―	ケーブル	CB-4	
	―	ケーブル	―	

第 6-18 表 火災防護上の最重要設備(20/38)

安重分類	機器番号	機器名称	火災区域	火災区画
	-	ケーブル	CB-5	[redacted]
	-	ケーブル	CB-6	
	-	ケーブル	―	

第 6-18 表 火災防護上の最重要設備(21/38)

高レベル廃液ガラス固化建屋

安重分類	機器番号	機器名称	火災区域	火災区画
Pu・高レベル廃棄物の閉じ込め機能(オフガス系)	[redacted]	第 1 排風機	KA-2	[redacted]
		第 1 排風機に附属する機器付き盤	KA-27	
		第 2 排風機	KA-2	
		第 2 排風機に附属する機器付き盤	KA-27	
		第 1 排風機	KA-3	
		第 1 排風機に附属する機器付き盤	KA-29	
		第 2 排風機	KA-3	
		第 2 排風機に附属する機器付き盤	KA-29	
		排風機	KA-22	
		排風機	KA-22	
		排風機	KA-23	
		排風機	KA-23	
Pu・高レベル廃棄物の閉じ込め機能(セル換気系)		固化セル換気系排風機	KA-2	
		固化セル換気系排風機に附属する機器付き盤	KA-27	
		固化セル換気系排風機	KA-3	
		固化セル換気系排風機に附属する機器付き盤	KA-29	
		セル排風機	KA-17	
		セル排風機	KA-17	
非常用所内電源系統		460V 非常用パワーセンタ	KA-27	
		460V 非常用コントロールセンタ	KA-27	
		460V 非常用コントロールセンタ	KA-27	
		同期発電機に附属する盤	KA-27	
		105V 非常用無停電電源装置	KA-27	
		105V 非常用無停電交流主分電盤	KA-27	
		110V 非常用充電器盤	KA-27	
		110V 非常用予備充電器盤	KA-27	
		110V 非常用直流主分電盤	KA-27	
		105V 非常用計測交流電源盤	KA-27	
		105V 非常用計測交流主分電盤	KA-27	
		110V 第 2 非常用蓄電池	KA-28	
		460V 非常用パワーセンタ	KA-29	
		460V 非常用コントロールセンタ	KA-29	

第 6-18 表 火災防護上の最重要設備(22/38)

安重分類	機器番号	機器名称	火災区域	火災区画
	[redacted]	460V 非常用コントロールセンタ	KA-29	[redacted]
		同期発電機に附属する盤	KA-29	
		105V 非常用無停電電源装置	KA-29	
		105V 非常用無停電交流主分電盤	KA-29	
		110V 非常用充電器盤	KA-29	
		110V 非常用直流主分電盤	KA-29	
		105V 非常用計測交流電源盤	KA-29	
		105V 非常用計測交流主分電盤	KA-29	
		110V 第 2 非常用蓄電池	KA-30	
計測制御設備		固化セル温度計,純水中間貯槽水位計に附属する盤	KA-20	
		固化セル温度計,高レベル濃縮廃液貯槽第 1 セル漏えい液受皿液位計,高レベル濃縮廃液貯槽第 2 セル漏えい液受皿液位計,高レベル濃縮廃液一時貯槽セル漏えい液受皿液位計,不溶解残渣廃液一時貯槽セル漏えい液受皿 1 液位計,不溶解残渣廃液貯槽第 1 セル漏えい液受皿液位計,不溶解残渣廃液貯槽第 2 セル漏えい液受皿液位計,高レベル廃液共用貯槽セル漏えい液受皿液位計,高レベル廃液混合槽第 1 セル漏えい液受皿液位計,高レベル廃液混合槽第 2 セル漏えい液受皿液位計,流下ノズル冷却用空気槽圧力計,固化セル圧力計 * ガラス溶融炉ガラス固化体質量計,安全冷水膨張槽水位計に附属する盤	KA-20	
		固化セル温度計,高レベル濃縮廃液貯槽第 1 セル漏えい液受皿液位計,高レベル濃縮廃液貯槽第 2 セル漏えい液受皿液位計,高レベル濃縮廃液一時貯槽セル漏えい液受皿液位計,不溶解残渣廃液一時貯槽セル漏えい液受皿 1 液位計,不溶解残渣廃液貯槽第 1 セル漏えい液受皿液位計,不溶解残渣廃液貯槽第 2 セル漏えい液受皿液位計,高レベル廃液共用貯槽セル漏えい液受皿液位計,高レベル廃液混合槽第 1 セル漏えい	KA-20	

第 6-18 表 火災防護上の最重要設備(23/38)

安重分類	機器番号	機器名称	火災区域	火災区画
	[redacted]	液受皿液位計,高レベル廃液混合槽第 2 セル漏えい液受皿液位計,流下ノズル冷却用空気槽圧力計,固化セル圧力計 ＊ ガラス溶融炉ガラス固化体質量計,安全冷水膨張槽水位計に附属する盤		[redacted]
		固化セル温度計,高レベル濃縮廃液貯槽第 1 セル漏えい液受皿液位計,高レベル濃縮廃液貯槽第 2 セル漏えい液受皿液位計,高レベル濃縮廃液一時貯槽セル漏えい液受皿液位計,不溶解残渣廃液一時貯槽セル漏えい液受皿 1 液位計,不溶解残渣廃液貯槽第 1 セル漏えい液受皿液位計,不溶解残渣廃液貯槽第 2 セル漏えい液受皿液位計,高レベル廃液共用貯槽セル漏えい液受皿液位計,高レベル廃液混合槽第 1 セル漏えい液受皿液位計,高レベル廃液混合槽第 2 セル漏えい液受皿液位計,流下ノズル冷却用空気槽圧力計,固化セル圧力計 ＊ ガラス溶融炉ガラス固化体質量計,安全冷水膨張槽水位計に附属する盤	KA-20	
		固化セル温度計,純水中間貯槽水位計に附属する盤	KA-26	
		固化セル温度計,高レベル濃縮廃液貯槽第 1 セル漏えい液受皿液位計,高レベル濃縮廃液貯槽第 2 セル漏えい液受皿液位計,高レベル濃縮廃液一時貯槽セル漏えい液受皿液位計,不溶解残渣廃液一時貯槽セル漏えい液受皿 1 液位計,不溶解残渣廃液貯槽第 1 セル漏えい液受皿液位計,不溶解残渣廃液貯槽第 2 セル漏えい液受皿液位計,高レベル廃液共用貯槽セル漏えい液受皿液位計,高レベル廃液混合槽第 1 セル漏えい液受皿液位計,高レベル廃液混合槽第 2 セル漏えい液受皿液位計 ,流下ノズル冷却用空気槽圧力計,固化セル圧力計,ガラス溶融炉ガラス	KA-26	

第 6-18 表 火災防護上の最重要設備(24/38)

安重分類	機器番号	機器名称	火災区域	火災区画
	[redacted]	固化体質量計,安全冷水膨張槽水位計に附属する盤		[redacted]
		固化セル温度計,高レベル濃縮廃液貯槽第 1 セル漏えい液受皿液位計,高レベル濃縮廃液貯槽第 2 セル漏えい液受皿液位計,高レベル濃縮廃液一時貯槽セル漏えい液受皿液位計,不溶解残渣廃液一時貯槽セル漏えい液受皿 1 液位計,不溶解残渣廃液貯槽第 1 セル漏えい液受皿液位計,不溶解残渣廃液貯槽第 2 セル漏えい液受皿液位計,高レベル廃液共用貯槽セル漏えい液受皿液位計,高レベル廃液混合槽第 1 セル漏えい液受皿液位計,高レベル廃液混合槽第 2 セル漏えい液受皿液位計 ,流下ノズル冷却用空気槽圧力計,固化セル圧力計,ガラス溶融炉ガラス固化体質量計,安全冷水膨張槽水位計に附属する盤	KA-26	
		固化セル温度計,高レベル濃縮廃液貯槽第 1 セル漏えい液受皿液位計,高レベル濃縮廃液貯槽第 2 セル漏えい液受皿液位計,高レベル濃縮廃液一時貯槽セル漏えい液受皿液位計,不溶解残渣廃液一時貯槽セル漏えい液受皿 1 液位計,不溶解残渣廃液貯槽第 1 セル漏えい液受皿液位計,不溶解残渣廃液貯槽第 2 セル漏えい液受皿液位計,高レベル廃液共用貯槽セル漏えい液受皿液位計,高レベル廃液混合槽第 1 セル漏えい液受皿液位計,高レベル廃液混合槽第 2 セル漏えい液受皿液位計 ,流下ノズル冷却用空気槽圧力計,固化セル圧力計,ガラス溶融炉ガラス固化体質量計,安全冷水膨張槽水位計に附属する盤	KA-26	
		固化セル温度計,高レベル濃縮廃液貯槽第 1 セル漏えい液受皿液位計,高レベル濃縮廃液貯槽第 2 セル漏えい液受皿液位計,高レベル濃縮廃液一時貯槽セル漏えい液受皿液位計,不溶解残	KA-20	

第 6-18 表 火災防護上の最重要設備(25/38)

安重分類	機器番号	機器名称	火災区域	火災区画
		渣廃液一時貯槽セル漏えい液受皿 1 液位計,不溶解残渣廃液貯槽第 1 セル漏えい液受皿液位計,不溶解残渣廃液貯槽第 2 セル漏えい液受皿液位計,高レベル廃液共用貯槽セル漏えい液受皿液位計,結合装置内圧力計,固化セル漏えい液受皿液位計,高レベル廃液混合槽第 1 セル漏えい液受皿液位計 ,高レベル廃液混合槽第 2 セル漏えい液受皿液位計,流下ノズル冷却用空気槽圧力計,固化セル圧力計,ガラス溶融炉ガラス固化体質量計,高レベル濃縮廃液廃ガス処理系廃ガス洗浄塔入口圧力計,不溶解残渣廃液廃ガス処理系廃ガス洗浄塔入口圧力計,ガラス溶融炉炉内気相圧力計,純水中間貯槽水位計,安全冷水膨張槽水位計に附属する盤		
		固化セル温度計,高レベル濃縮廃液貯槽第 1 セル漏えい液受皿液位計,高レベル濃縮廃液貯槽第 2 セル漏えい液受皿液位計,高レベル濃縮廃液一時貯槽セル漏えい液受皿液位計,不溶解残渣廃液一時貯槽セル漏えい液受皿 1 液位計,不溶解残渣廃液貯槽第 1 セル漏えい液受皿液位計,不溶解残渣廃液貯槽第 2 セル漏えい液受皿液位計,高レベル廃液共用貯槽セル漏えい液受皿液位計,結合装置内圧力計,固化セル漏えい液受皿液位計,高レベル廃液混合槽第 1 セル漏えい液受皿液位計 ,高レベル廃液混合槽第 2 セル漏えい液受皿液位計,流下ノズル冷却用空気槽圧力計,固化セル圧力計,ガラス溶融炉ガラス固化体質量計,高レベル濃縮廃液廃ガス処理系廃ガス洗浄塔入口圧力計,不溶解残渣廃液廃ガス処理系廃ガス洗浄塔入口圧力計,ガラス溶融炉炉内気相圧力計,純水中間貯槽水位計,安全冷水膨張槽水位計に附属する盤	KA-20	
計測制御設備,安全保護回路		固化セル温度計,高レベル濃縮廃液貯槽第 1 セル漏えい液受皿液位計,高レベル濃縮廃液貯槽	KA-20	

第 6-18 表 火災防護上の最重要設備(26/38)

安重分類	機器番号	機器名称	火災区域	火災区画
	[redacted]	第 2 セル漏えい液受皿液位計,高レベル濃縮廃液一時貯槽セル漏えい液受皿液位計,不溶解残渣廃液一時貯槽セル漏えい液受皿 1 液位計,不溶解残渣廃液貯槽第 1 セル漏えい液受皿液位計,不溶解残渣廃液貯槽第 2 セル漏えい液受皿液位計,高レベル廃液共用貯槽セル漏えい液受皿液位計,結合装置内圧力計,固化セル漏えい液受皿液位計,高レベル廃液混合槽第 1 セル漏えい液受皿液位計 ,高レベル廃液混合槽第 2 セル漏えい液受皿液位計,流下ノズル冷却用空気槽圧力計,固化セル圧力計,ガラス溶融炉ガラス固化体質量計,高レベル濃縮廃液廃ガス処理系廃ガス洗浄塔入口圧力計,不溶解残渣廃液廃ガス処理系廃ガス洗浄塔入口圧力計,ガラス溶融炉炉内気相圧力計,純水中間貯槽水位計,安全冷水膨張槽水位計に附属する盤		[redacted]
		固化セル温度計,高レベル濃縮廃液貯槽第 1 セル漏えい液受皿液位計,高レベル濃縮廃液貯槽第 2 セル漏えい液受皿液位計,高レベル濃縮廃液一時貯槽セル漏えい液受皿液位計,不溶解残渣廃液一時貯槽セル漏えい液受皿 1 液位計,不溶解残渣廃液貯槽第 1 セル漏えい液受皿液位計,不溶解残渣廃液貯槽第 2 セル漏えい液受皿液位計,高レベル廃液共用貯槽セル漏えい液受皿液位計,結合装置内圧力計,固化セル漏えい液受皿液位計,高レベル廃液混合槽第 1 セル漏えい液受皿液位計 ,高レベル廃液混合槽第 2 セル漏えい液受皿液位計,流下ノズル冷却用空気槽圧力計,固化セル圧力計,ガラス溶融炉ガラス固化体質量計,高レベル濃縮廃液廃ガス処理系廃ガス洗浄塔入口圧力計,不溶解残渣廃液廃ガス処理系廃ガス洗浄塔入口圧力計,ガラス溶融炉炉内気相圧力計,純水中間貯槽水位計,安全冷水膨張槽水位計に附属する盤	KA-20	

第 6-18 表 火災防護上の最重要設備(27/38)

安重分類	機器番号	機器名称	火災区域	火災区画
	[redacted]	固化セル温度計,高レベル濃縮廃液貯槽第 1 セル漏えい液受皿液位計,高レベル濃縮廃液貯槽第 2 セル漏えい液受皿液位計,高レベル濃縮廃液一時貯槽セル漏えい液受皿液位計,不溶解残渣廃液一時貯槽セル漏えい液受皿 1 液位計,不溶解残渣廃液貯槽第 1 セル漏えい液受皿液位計,不溶解残渣廃液貯槽第 2 セル漏えい液受皿液位計,高レベル廃液共用貯槽セル漏えい液受皿液位計,結合装置内圧力計,固化セル漏えい液受皿液位計,高レベル廃液混合槽第 1 セル漏えい液受皿液位計 ,高レベル廃液混合槽第 2 セル漏えい液受皿液位計,流下ノズル冷却用空気槽圧力計,固化セル圧力計,ガラス溶融炉ガラス固化体質量計,高レベル濃縮廃液廃ガス処理系廃ガス洗浄塔入口圧力計,不溶解残渣廃液廃ガス処理系廃ガス洗浄塔入口圧力計,ガラス溶融炉炉内気相圧力計,純水中間貯槽水位計,安全冷水膨張槽水位計に附属する盤	KA-20	[redacted]
		固化セル温度計,高レベル濃縮廃液貯槽第 1 セル漏えい液受皿液位計,高レベル濃縮廃液貯槽第 2 セル漏えい液受皿液位計,高レベル濃縮廃液一時貯槽セル漏えい液受皿液位計,不溶解残渣廃液一時貯槽セル漏えい液受皿 1 液位計,不溶解残渣廃液貯槽第 1 セル漏えい液受皿液位計,不溶解残渣廃液貯槽第 2 セル漏えい液受皿液位計,高レベル廃液共用貯槽セル漏えい液受皿液位計,結合装置内圧力計,固化セル漏えい液受皿液位計,高レベル廃液混合槽第 1 セル漏えい液受皿液位計 ,高レベル廃液混合槽第 2 セル漏えい液受皿液位計,流下ノズル冷却用空気槽圧力計,固化セル圧力計,ガラス溶融炉ガラス固化体質量計,高レベル濃縮廃液廃ガス処理系廃ガス洗浄塔入口圧力計,不溶解残渣廃液廃ガス処理系廃ガス洗浄塔入口圧力計,ガラス	KA-20	

第 6-18 表 火災防護上の最重要設備(28/38)

安重分類	機器番号	機器名称	火災区域	火災区画
	[redacted]	溶融炉炉内気相圧力計,純水中間貯槽水位計,安全冷水膨張槽水位計に附属する盤		[redacted]
		固化セル温度計,高レベル濃縮廃液貯槽第 1 セル漏えい液受皿液位計,高レベル濃縮廃液貯槽第 2 セル漏えい液受皿液位計,高レベル濃縮廃液一時貯槽セル漏えい液受皿液位計,不溶解残渣廃液一時貯槽セル漏えい液受皿 1 液位計,不溶解残渣廃液貯槽第 1 セル漏えい液受皿液位計,不溶解残渣廃液貯槽第 2 セル漏えい液受皿液位計,高レベル廃液共用貯槽セル漏えい液受皿液位計,結合装置内圧力計,固化セル漏えい液受皿液位計,高レベル廃液混合槽第 1 セル漏えい液受皿液位計 ,高レベル廃液混合槽第 2 セル漏えい液受皿液位計,流下ノズル冷却用空気槽圧力計,固化セル圧力計,ガラス溶融炉ガラス固化体質量計,高レベル濃縮廃液廃ガス処理系廃ガス洗浄塔入口圧力計,不溶解残渣廃液廃ガス処理系廃ガス洗浄塔入口圧力計,ガラス溶融炉炉内気相圧力計,純水中間貯槽水位計,安全冷水膨張槽水位計に附属する盤	KA-20	
		固化セル温度計,高レベル濃縮廃液貯槽第 1 セル漏えい液受皿液位計,高レベル濃縮廃液貯槽第 2 セル漏えい液受皿液位計,高レベル濃縮廃液一時貯槽セル漏えい液受皿液位計,不溶解残渣廃液一時貯槽セル漏えい液受皿 1 液位計,不溶解残渣廃液貯槽第 1 セル漏えい液受皿液位計,不溶解残渣廃液貯槽第 2 セル漏えい液受皿液位計,高レベル廃液共用貯槽セル漏えい液受皿液位計,結合装置内圧力計,固化セル漏えい液受皿液位計,高レベル廃液混合槽第 1 セル漏えい液受皿液位計 ,高レベル廃液混合槽第 2 セル漏えい液受皿液位計,流下ノズル冷却用空気槽圧力計,固化セル圧力計,ガラス溶融炉ガラス固化体質量計,高レベル濃縮廃液廃ガス処	KA-20	

第 6-18 表 火災防護上の最重要設備(29/38)

安重分類	機器番号	機器名称	火災区域	火災区画
	[redacted]	理系廃ガス洗浄塔入口圧力計,不溶解残渣廃液廃ガス処理系廃ガス洗浄塔入口圧力計,ガラス溶融炉炉内気相圧力計,純水中間貯槽水位計,安全冷水膨張槽水位計に附属する盤		[redacted]
		固化セル温度計,高レベル濃縮廃液貯槽第 1 セル漏えい液受皿液位計,高レベル濃縮廃液貯槽第 2 セル漏えい液受皿液位計,高レベル濃縮廃液一時貯槽セル漏えい液受皿液位計,不溶解残渣廃液一時貯槽セル漏えい液受皿 1 液位計,不溶解残渣廃液貯槽第 1 セル漏えい液受皿液位計,不溶解残渣廃液貯槽第 2 セル漏えい液受皿液位計,高レベル廃液共用貯槽セル漏えい液受皿液位計,結合装置内圧力計,固化セル漏えい液受皿液位計,高レベル廃液混合槽第 1 セル漏えい液受皿液位計 ,高レベル廃液混合槽第 2 セル漏えい液受皿液位計,流下ノズル冷却用空気槽圧力計,固化セル圧力計,ガラス溶融炉ガラス固化体質量計,高レベル濃縮廃液廃ガス処理系廃ガス洗浄塔入口圧力計,不溶解残渣廃液廃ガス処理系廃ガス洗浄塔入口圧力計,ガラス溶融炉炉内気相圧力計,純水中間貯槽水位計,安全冷水膨張槽水位計に附属する盤	KA-26	
		固化セル温度計,高レベル濃縮廃液貯槽第 1 セル漏えい液受皿液位計,高レベル濃縮廃液貯槽第 2 セル漏えい液受皿液位計,高レベル濃縮廃液一時貯槽セル漏えい液受皿液位計,不溶解残渣廃液一時貯槽セル漏えい液受皿 1 液位計,不溶解残渣廃液貯槽第 1 セル漏えい液受皿液位計,不溶解残渣廃液貯槽第 2 セル漏えい液受皿液位計,高レベル廃液共用貯槽セル漏えい液受皿液位計,結合装置内圧力計,固化セル漏えい液受皿液位計,高レベル廃液混合槽第 1 セル漏えい液受皿液位計 ,高レベル廃液混合槽第 2 セル漏えい液受皿液位計,流下ノズル冷却用空	KA-26	

第 6-18 表 火災防護上の最重要設備(30/38)

安重分類	機器番号	機器名称	火災区域	火災区画
	[redacted]	気槽圧力計,固化セル圧力計,ガラス溶融炉ガラス固化体質量計,高レベル濃縮廃液廃ガス処理系廃ガス洗浄塔入口圧力計,不溶解残渣廃液廃ガス処理系廃ガス洗浄塔入口圧力計,ガラス溶融炉炉内気相圧力計,純水中間貯槽水位計,安全冷水膨張槽水位計に附属する盤		[redacted]
		固化セル温度計,高レベル濃縮廃液貯槽第 1 セル漏えい液受皿液位計,高レベル濃縮廃液貯槽第 2 セル漏えい液受皿液位計,高レベル濃縮廃液一時貯槽セル漏えい液受皿液位計,不溶解残渣廃液一時貯槽セル漏えい液受皿 1 液位計,不溶解残渣廃液貯槽第 1 セル漏えい液受皿液位計,不溶解残渣廃液貯槽第 2 セル漏えい液受皿液位計,高レベル廃液共用貯槽セル漏えい液受皿液位計,結合装置内圧力計,固化セル漏えい液受皿液位計,高レベル廃液混合槽第 1 セル漏えい液受皿液位計 ,高レベル廃液混合槽第 2 セル漏えい液受皿液位計,流下ノズル冷却用空気槽圧力計,固化セル圧力計,ガラス溶融炉ガラス固化体質量計,高レベル濃縮廃液廃ガス処理系廃ガス洗浄塔入口圧力計,不溶解残渣廃液廃ガス処理系廃ガス洗浄塔入口圧力計,ガラス溶融炉炉内気相圧力計,純水中間貯槽水位計,安全冷水膨張槽水位計に附属する盤	KA-26	
		固化セル温度計,高レベル濃縮廃液貯槽第 1 セル漏えい液受皿液位計,高レベル濃縮廃液貯槽第 2 セル漏えい液受皿液位計,高レベル濃縮廃液一時貯槽セル漏えい液受皿液位計,不溶解残渣廃液一時貯槽セル漏えい液受皿 1 液位計,不溶解残渣廃液貯槽第 1 セル漏えい液受皿液位計,不溶解残渣廃液貯槽第 2 セル漏えい液受皿液位計,高レベル廃液共用貯槽セル漏えい液受皿液位計,結合装置内圧力計,固化セル漏えい液受皿液位計,高レベル廃液混合槽第 1 セル漏	KA-26	

第 6-18 表 火災防護上の最重要設備(31/38)

安重分類	機器番号	機器名称	火災区域	火災区画
	[redacted]	えい液受皿液位計 ,高レベル廃液混合槽第 2 セル漏えい液受皿液位計,流下ノズル冷却用空気槽圧力計,固化セル圧力計,ガラス溶融炉ガラス固化体質量計,高レベル濃縮廃液廃ガス処理系廃ガス洗浄塔入口圧力計,不溶解残渣廃液廃ガス処理系廃ガス洗浄塔入口圧力計,ガラス溶融炉炉内気相圧力計,純水中間貯槽水位計,安全冷水膨張槽水位計に附属する盤		[redacted]
		固化セル温度計,高レベル濃縮廃液貯槽第 1 セル漏えい液受皿液位計,高レベル濃縮廃液貯槽第 2 セル漏えい液受皿液位計,高レベル濃縮廃液一時貯槽セル漏えい液受皿液位計,不溶解残渣廃液一時貯槽セル漏えい液受皿 1 液位計,不溶解残渣廃液貯槽第 1 セル漏えい液受皿液位計,不溶解残渣廃液貯槽第 2 セル漏えい液受皿液位計,高レベル廃液共用貯槽セル漏えい液受皿液位計,結合装置内圧力計,固化セル漏えい液受皿液位計,高レベル廃液混合槽第 1 セル漏えい液受皿液位計 ,高レベル廃液混合槽第 2 セル漏えい液受皿液位計,流下ノズル冷却用空気槽圧力計,固化セル圧力計,ガラス溶融炉ガラス固化体質量計,高レベル濃縮廃液廃ガス処理系廃ガス洗浄塔入口圧力計,不溶解残渣廃液廃ガス処理系廃ガス洗浄塔入口圧力計,ガラス溶融炉炉内気相圧力計,純水中間貯槽水位計,安全冷水膨張槽水位計に附属する盤	KA-26	
		固化セル温度計,高レベル濃縮廃液貯槽第 1 セル漏えい液受皿液位計,高レベル濃縮廃液貯槽第 2 セル漏えい液受皿液位計,高レベル濃縮廃液一時貯槽セル漏えい液受皿液位計,不溶解残渣廃液一時貯槽セル漏えい液受皿 1 液位計,不溶解残渣廃液貯槽第 1 セル漏えい液受皿液位計,不溶解残渣廃液貯槽第 2 セル漏えい液受皿液位計,高レベル廃液共用貯槽セル漏えい液受	KA-26	

第 6-18 表 火災防護上の最重要設備(32/38)

安重分類	機器番号	機器名称	火災区域	火災区画
	[redacted]	皿液位計,結合装置内圧力計,固化セル漏えい液受皿液位計,高レベル廃液混合槽第 1 セル漏えい液受皿液位計 ,高レベル廃液混合槽第 2 セル漏えい液受皿液位計,流下ノズル冷却用空気槽圧力計,固化セル圧力計,ガラス溶融炉ガラス固化体質量計,高レベル濃縮廃液廃ガス処理系廃ガス洗浄塔入口圧力計,不溶解残渣廃液廃ガス処理系廃ガス洗浄塔入口圧力計,ガラス溶融炉炉内気相圧力計,純水中間貯槽水位計,安全冷水膨張槽水位計に附属する盤		[redacted]
		固化セル温度計,高レベル濃縮廃液貯槽第 1 セル漏えい液受皿液位計,高レベル濃縮廃液貯槽第 2 セル漏えい液受皿液位計,高レベル濃縮廃液一時貯槽セル漏えい液受皿液位計,不溶解残渣廃液一時貯槽セル漏えい液受皿 1 液位計,不溶解残渣廃液貯槽第 1 セル漏えい液受皿液位計,不溶解残渣廃液貯槽第 2 セル漏えい液受皿液位計,高レベル廃液共用貯槽セル漏えい液受皿液位計,結合装置内圧力計,固化セル漏えい液受皿液位計,高レベル廃液混合槽第 1 セル漏えい液受皿液位計 ,高レベル廃液混合槽第 2 セル漏えい液受皿液位計,流下ノズル冷却用空気槽圧力計,固化セル圧力計,ガラス溶融炉ガラス固化体質量計,高レベル濃縮廃液廃ガス処理系廃ガス洗浄塔入口圧力計,不溶解残渣廃液廃ガス処理系廃ガス洗浄塔入口圧力計,ガラス溶融炉炉内気相圧力計,純水中間貯槽水位計,安全冷水膨張槽水位計に附属する盤	KA-26	
		固化セル温度計,高レベル濃縮廃液貯槽第 1 セル漏えい液受皿液位計,高レベル濃縮廃液貯槽第 2 セル漏えい液受皿液位計,高レベル濃縮廃液一時貯槽セル漏えい液受皿液位計,不溶解残渣廃液一時貯槽セル漏えい液受皿 1 液位計,不溶解残渣廃液貯槽第 1 セル漏えい液受皿液位	KA-26	

第 6-18 表 火災防護上の最重要設備(33/38)

安重分類	機器番号	機器名称	火災区域	火災区画
	[redacted]	計,不溶解残渣廃液貯槽第 2 セル漏えい液受皿液位計,高レベル廃液共用貯槽セル漏えい液受皿液位計,結合装置内圧力計,固化セル漏えい液受皿液位計,高レベル廃液混合槽第 1 セル漏えい液受皿液位計 ,高レベル廃液混合槽第 2 セル漏えい液受皿液位計,流下ノズル冷却用空気槽圧力計,固化セル圧力計,ガラス溶融炉ガラス固化体質量計,高レベル濃縮廃液廃ガス処理系廃ガス洗浄塔入口圧力計,不溶解残渣廃液廃ガス処理系廃ガス洗浄塔入口圧力計,ガラス溶融炉炉内気相圧力計,純水中間貯槽水位計,安全冷水膨張槽水位計に附属する盤		[redacted]
崩壊熱除去機能		高レベル廃液共用貯槽冷却水ポンプ	KA-9	
		高レベル廃液共用貯槽冷却水ポンプ	KA-9	
		高レベル廃液共用貯槽冷却水ポンプ	KA-10	
		高レベル廃液共用貯槽冷却水ポンプ	KA-10	
		第 1,第 2 高レベル濃縮廃液貯槽冷却水ポンプ	KA-11	
		第 1,第 2 高レベル濃縮廃液貯槽冷却水ポンプ	KA-11	
		第 1,第 2 高レベル濃縮廃液貯槽冷却水ポンプ	KA-12	
		第 1,第 2 高レベル濃縮廃液貯槽冷却水ポンプ	KA-12	
		第 1,第 2 高レベル濃縮廃液貯槽冷却水ポンプ	KA-13	
		第 1,第 2 高レベル濃縮廃液貯槽冷却水ポンプ	KA-13	
		第 1,第 2 高レベル濃縮廃液貯槽冷却水ポンプ	KA-14	
		第 1,第 2 高レベル濃縮廃液貯槽冷却水ポンプ	KA-14	
		安全冷却水ポンプ	KA-15	
		安全冷却水ポンプ	KA-15	
		安全冷却水ポンプ	KA-16	
		安全冷却水ポンプ	KA-16	
		安全冷却水ポンプ	KA-24	
		安全冷却水ポンプ	KA-24	
		主配管（サポート用冷却水系：再処理設備本体用）に附属する弁	KA-24	

第 6-18 表 火災防護上の最重要設備(34/38)

安重分類	機器番号	機器名称	火災区域	火災区画
		主配管（サポート用冷却水系：再処理設備本体用）に附属する弁	KA-24	
		主配管（サポート用冷却水系：再処理設備本体用）に附属する弁	KA-24	
		主配管（サポート用冷却水系：再処理設備本体用）に附属する弁	KA-24	
		安全冷却水ポンプ	KA-25	
		安全冷却水ポンプ	KA-25	
		主配管（サポート用冷却水系：再処理設備本体用）に附属する弁	KA-25	
		主配管（サポート用冷却水系：再処理設備本体用）に附属する弁	KA-25	
		主配管（サポート用冷却水系：再処理設備本体用）に附属する弁	KA-25	
		主配管（サポート用冷却水系：再処理設備本体用）に附属する弁	KA-25	
		安全冷水冷凍機に附属する機器付き盤	KA-32	
		安全冷水冷凍機に附属する機器付き盤	KA-20	
		安全冷水冷凍機に附属する機器付き盤	KA-20	
		安全冷水冷凍機	KA-32	
		安全冷水冷凍機に附属する機器付き機器	KA-32	
		安全冷水冷凍機に附属する機器付き機器	KA-32	
		安全冷水冷凍機に附属する機器付き盤	KA-33	
		安全冷水冷凍機に附属する機器付き機器	KA-26	
		安全冷水冷凍機に附属する機器付き機器	KA-26	
		安全冷水冷凍機	KA-33	
		安全冷水冷凍機に附属する機器付き機器	KA-33	
		安全冷水冷凍機に附属する機器付き機器	KA-33	
閉じ込め機能支援設備		安全冷水ポンプ	KA-24	
		安全冷水ポンプ	KA-24	
		安全冷水ポンプ	KA-25	
		安全冷水ポンプ	KA-25	
－	－	ケーブル	－	

第 6-18 表 火災防護上の最重要設備(35/38)

安重分類	機器番号	機器名称	火災区域	火災区画
	－	ケーブル	－	
	－	ケーブル	－	
	－	ケーブル	－	
	－	ケーブル	－	
	－	ケーブル	－	
	－	ケーブル	－	
	－	ケーブル	－	
	－	ケーブル	－	
	－	ケーブル	－	
	－	ケーブル	－	
	－	ケーブル	－	
	－	ケーブル	KA-20	
	－	ケーブル	－	
	－	ケーブル	－	
	－	ケーブル	KA-26	
	－	ケーブル	－	
	－	ケーブル	KA-27	
	－	ケーブル	KA-29	
	－	ケーブル	－	
	－	ケーブル	－	

第 6-18 表 火災防護上の最重要設備(36/38)

非常用電源建屋

安重分類	機器番号	機器名称	火災区域	火災区画
非常用所内電源系統	8111A-P4011	燃料油移送ポンプ	GA-1	W0101
	GA-BAT-A	110V 第 2 非常用蓄電池	GA-2	W0103
	GA-CHG-A	110V 非常用充電器盤	GA-3	W0104
	GA-DCD-A	110V 非常用直流主分電盤	GA-3	W0104
	GA-CHG-E	110V 非常用予備充電器盤	GA-3	W0104
	GA-E-K011A	同期発電機に附属する盤	GA-3	W0104
	GA-E-K012A	同期発電機に附属する盤	GA-3	W0104
	GA-BAT-B	110V 第 2 非常用蓄電池	GA-4	W0105
	GA-CHG-B	110V 非常用充電器盤	GA-5	W0106
	GA-DCD-B	110V 非常用直流主分電盤	GA-5	W0106
	GA-E-K013B	同期発電機に附属する盤	GA-5	W0106
	GA-E-K014B	同期発電機に附属する盤	GA-5	W0106
	8111B-P4011	燃料油移送ポンプ	GA-6	W0108
	8111A-V40	燃料油貯蔵タンク	GA-7	W0109
	8111A-V41	燃料油貯蔵タンク	GA-7	W0110
	8111B-V40	燃料油貯蔵タンク	GA-8	W0111
	8111B-V41	燃料油貯蔵タンク	GA-8	W0112
	8111A-X10	ディーゼル機関	GA-1	W0201
	8111A-X11	同期発電機	GA-1	W0201
	GA-MCC-A	460V 非常用コントロールセンタ	GA-3	W0203
	GA-M/C-A	6.9kV 非常用メタクラ	GA-3	W0203
	GA-E-M011A	同期発電機に附属する機器付き盤	GA-3	W0203
	GA-PTR-A	非常用動力用変圧器	GA-3	W0203
	GA-MCC-B	460V 非常用コントロールセンタ	GA-5	W0204
	GA-M/C-B	6.9kV 非常用メタクラ	GA-5	W0204
	GA-E-M012B	同期発電機に附属する機器付き盤	GA-5	W0204
	GA-PTR-B	非常用動力用変圧器	GA-5	W0204
	8111B-X10	ディーゼル機関	GA-6	W0205
	8111B-X11	同期発電機	GA-6	W0205
	8111A-V42	燃料油サービスタンク	－	W0301
	8111B-V42	燃料油サービスタンク	－	W0302
	GA-E-S011A	同期発電機に附属する機器付き盤	GA-1	W0201

第 6-18 表 火災防護上の最重要設備(37/38)

安重分類	機器番号	機器名称	火災区域	火災区画
	GA-E-S012B	同期発電機に附属する機器付き盤	GA-6	W0205
	GA-E-U011A	同期発電機に附属する機器付き盤	GA-1	W0101
	GA-E-U012B	同期発電機に附属する機器付き盤	GA-6	W0108
	8111A-P2010	冷却水循環ポンプ	GA-1	W0101
	GA-I-K011A	110V 非常用直流主分電盤，安全系監視制御盤に附属する盤	GA-3	W0104
	GA-I-K012B	110V 非常用直流主分電盤，安全系監視制御盤に附属する盤	GA-5	W0106
	8111B-P2010	冷却水循環ポンプ	GA-6	W0108
	8111A-C20	冷却塔	G10	G10
	8111B-C20	冷却塔	G10	G10
－	－	ケーブル	GA-1	W0101
	－	ケーブル	GA-2	W0103
	－	ケーブル	GA-3	W0104
	－	ケーブル	GA-4	W0105
	－	ケーブル	GA-5	W0106
	－	ケーブル	GA-6	W0108
	－	ケーブル	GA-1	W0201
	－	ケーブル	GA-3	W0203
	－	ケーブル	GA-5	W0204
	－	ケーブル	GA-6	W0205
	－	ケーブル	－	W0209
	－	ケーブル	－	W0210
	－	ケーブル	－	W0403
	－	ケーブル	－	W0404

第 6-18 表 火災防護上の最重要設備(38/38)

安全冷却水冷却塔

安重分類	機器番号	機器名称	火災区域	火災区画
崩壊熱除去機能	[redacted]	安全冷却水 A 冷却塔	A4-A	－
		安全冷却水 B 冷却塔	A4-B	－

第6-19表 ケーブルトレイに対する系統分離方法

	1時間耐火隔壁＋火災感知＋自動消火	
概要	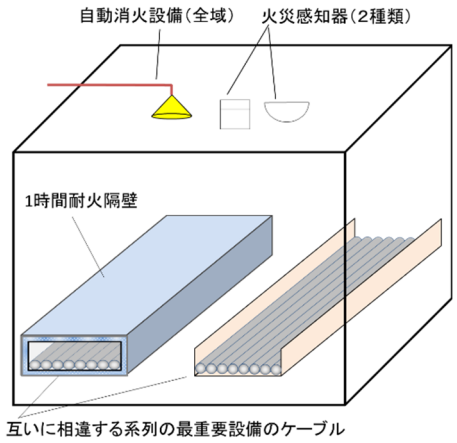	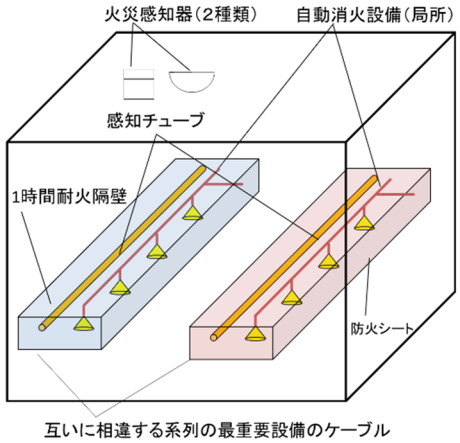
耐火障壁	1時間耐火	1時間耐火
火災感知設備	○	○
自動消火設備	○（全域）	○（局所）
設計の考え方	1時間耐火隔壁＋火災感知設備及び自動消火設備を設置 ・ ケーブルトレイ外の火災から，1時間耐火隔壁，早期感知及び消火によって，火災防護上の最重要設備のケーブルを防護 ・ ケーブルトレイ内の火災から，1時間耐火隔壁，早期感知及び消火によって，他のケーブルトレイの火災防護上の最重要設備のケーブルを防護 火災区域（区画）で発生するケーブルトレイ外及びケーブルトレイ内の火災は，1時間耐火隔壁＋火災感知及び自動消火の早期消火により火災防護上の最重要設備のケーブルへ影響を与えず，a. 項又はb. 項による方法と同等の分離性能を有する方法である。	

第 6-20 表　耐火隔壁(機器分離用)の試験体

【単位：mm】

試験体	試験体①	試験体②
構造	[redacted]	
概要		
非加熱面側の温度測定及び空間温度の測定位置		

第6-21表 耐火隔壁(機器分離用)の判定基準

試験項目	遮熱性及び遮炎性の確認
判定基準	試験体の裏面温度上昇が，平均で140K以下，最高で180K以下であること。
	非加熱側へ10秒を超えて継続する火炎の噴出がないこと。
	非加熱面で10秒を超えて継続する発炎がないこと。
	火炎が通る損傷及び隙間を生じないこと。

第 6-22 表　耐火隔壁(機器分離用)の火災耐久試験結果

	内容	試験結果	
		試験体①	試験体②
判定基準	試験体の裏面温度上昇が，平均で 140K 以下，最高で 180K 以下であること。	良 (裏面 300mm)	良 (裏面 0mm)
	火炎が通る亀裂等の損傷及び隙間を生じないこと。	良	良
	非加熱面側で 10 秒を超えて継続する発炎がないこと。	良	良
	非加熱面側へ 10 秒を超えて継続する火炎の噴出がないこと。	良	良

第 6-23 表　耐火隔壁(ケーブルトレイ)の試験体

【単位：mm】

試験体	試験体①
構造	[redacted]
概要	

第 6-24 表　耐火隔壁(ケーブルトレイ)の判定基準

試験項目	遮熱性及び遮炎性の確認
判定基準	試験体の裏面温度上昇が，平均で140K以下，最高で180K以下であること。
	非加熱側へ10秒を超えて継続する火炎の噴出がないこと。
	非加熱面で10秒を超えて継続する発炎がないこと。
	火炎が通る損傷及び隙間を生じないこと。
	ケーブルの表面温度が損傷温度（205℃）を超えないこと*1。
	ケーブルが健全であること（導通確認，絶縁抵抗測定*2）。

注記　＊１：内部火災評価ガイド　表8.2ケーブル損傷温度から，NUREG/CR-6850に基づき設定。

＊２：電気設備の技術基準（第五十八条）に基づき選定。

第 6-25 表　耐火隔壁(ケーブルトレイ)の試験結果

試験項目	内容	試験結果
判定基準	試験体の裏面温度上昇が，平均で140K以下，最高で180K以下であること。	良
	非加熱側へ10秒を超えて継続する火炎の噴出がないこと。	良
	非加熱面で10秒を超えて継続する発炎がないこと。	良
	火炎が通る損傷及び隙間を生じないこと。	良
	ケーブルの表面温度が損傷温度（205℃）を超えないこと。	良
	ケーブルが健全であること。	良

第6-26表　耐火隔壁(分離板)の試験体

【単位：mm】

試験体	試験体①(垂直分離板)	試験体②(水平分離板)
構造	[redacted]	
概要		
非加熱面側の温度測定位置※		

注記　＊：温度測定に用いる熱電対は，試験体に直接取り付けている。

第6-27表 耐火隔壁(分離板)の試験結果

	内容	試験結果	
		試験体① (垂直分離板)	試験体② (水平分離板)
判定基準	試験体の裏面温度上昇が，平均で140K以下，最高で180K以下であること。	良	良
	火炎が通る亀裂等の損傷及び隙間を生じないこと。	良	良
	非加熱面側で10秒を超えて継続する発炎がないこと。	良	良
	非加熱面側へ10秒を超えて継続する火炎の噴出がないこと。	良	良

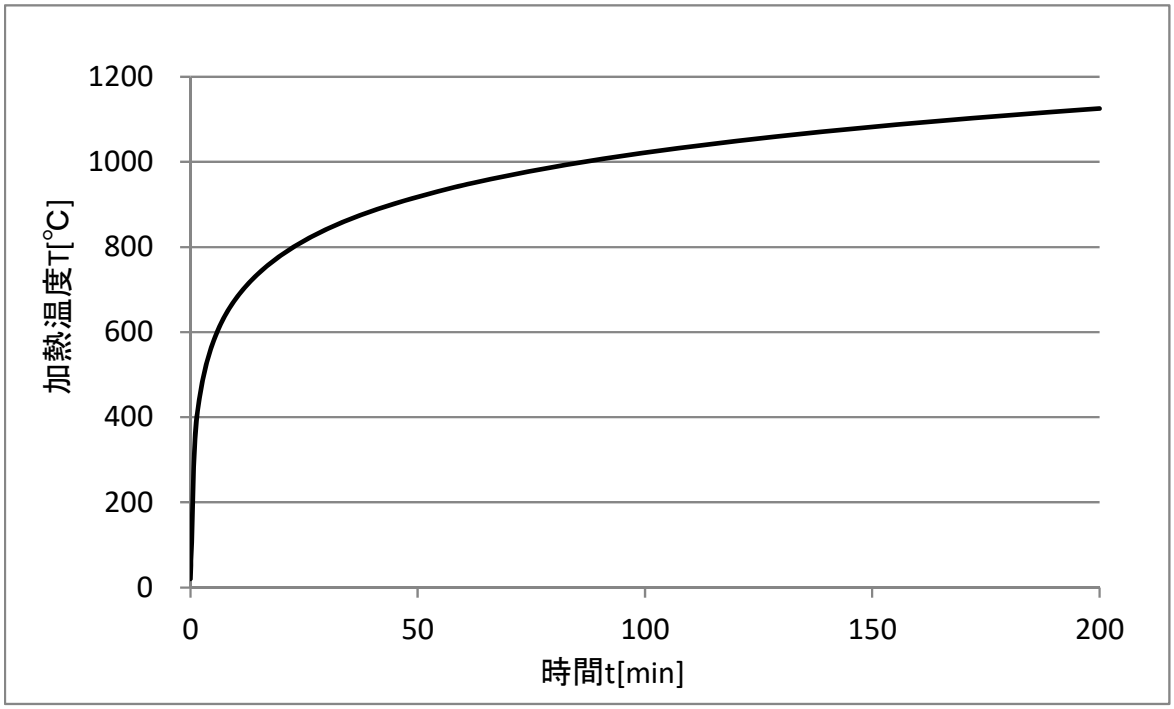

第 6-1 図 加熱曲線図（建築基準法　防耐火性能試験・評価業務方法書（ISO834））

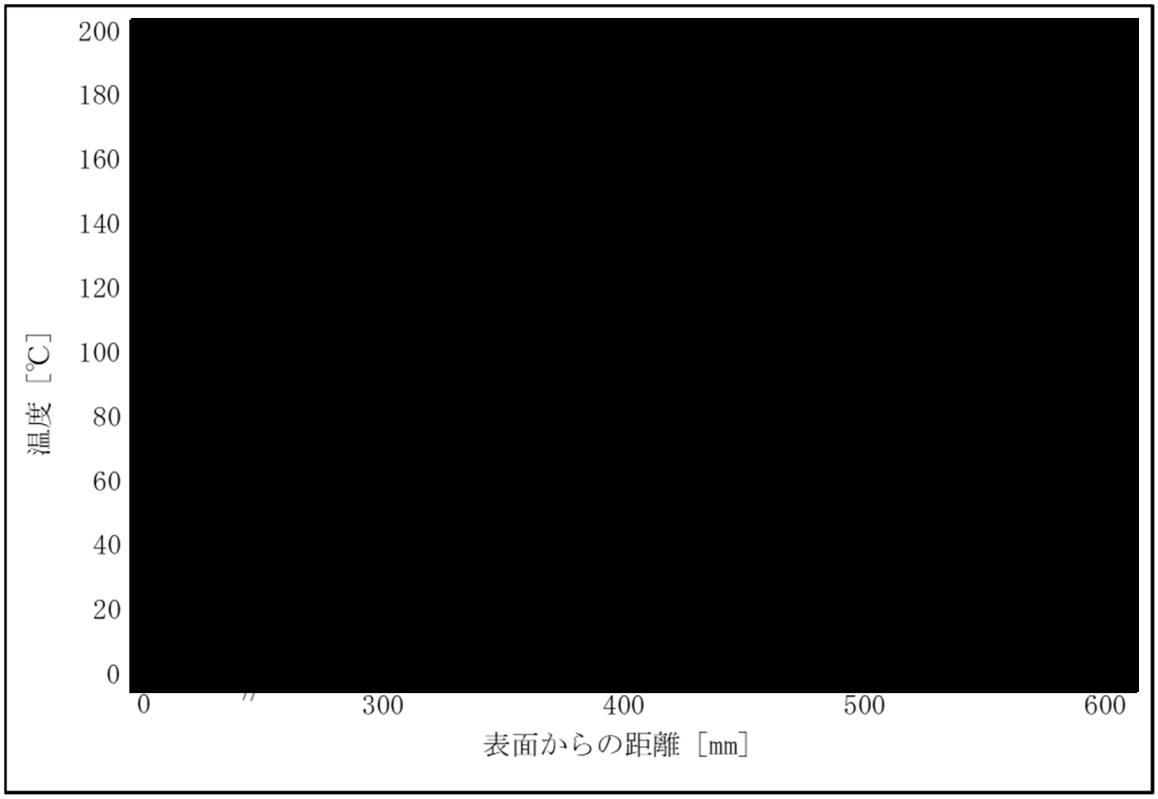

第 6-2 図 耐火隔壁（機器分離用）の非加熱面側の表面からの距離と温度（試験体①）

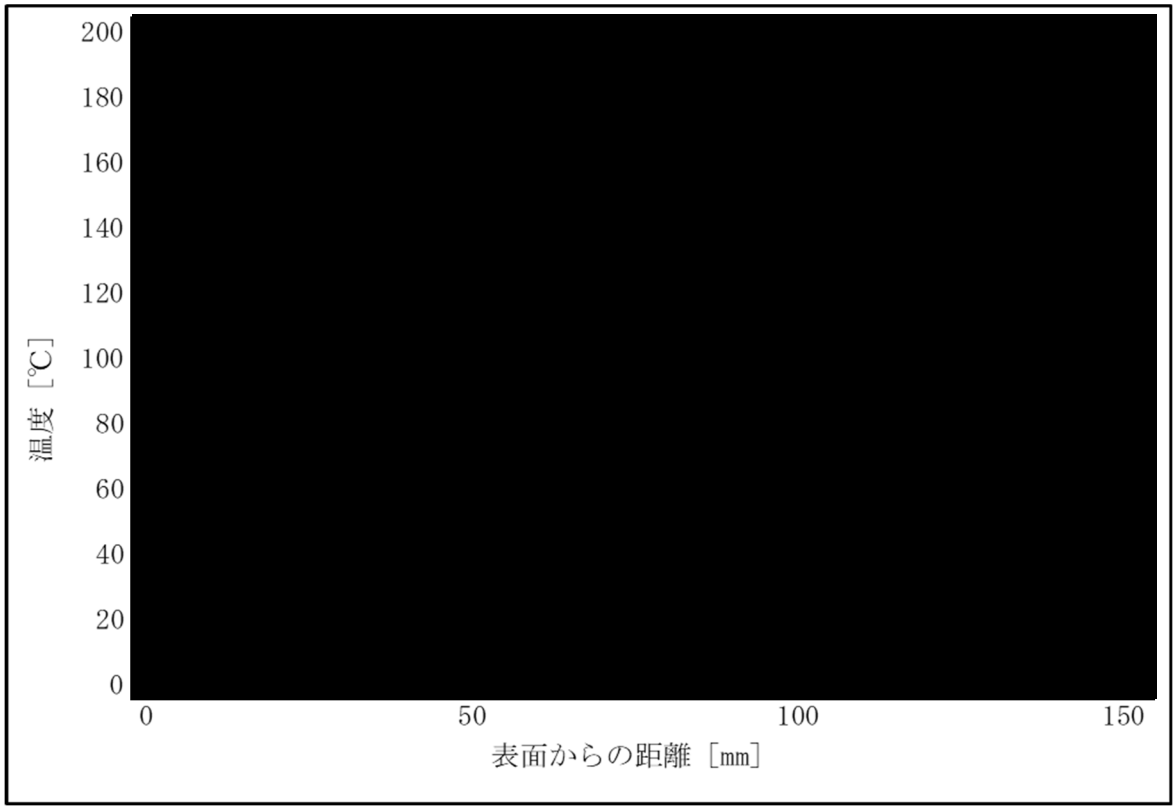

第 6-3 図 耐火隔壁（機器分離用）の非加熱面側の表面からの距離と温度（試験体②）

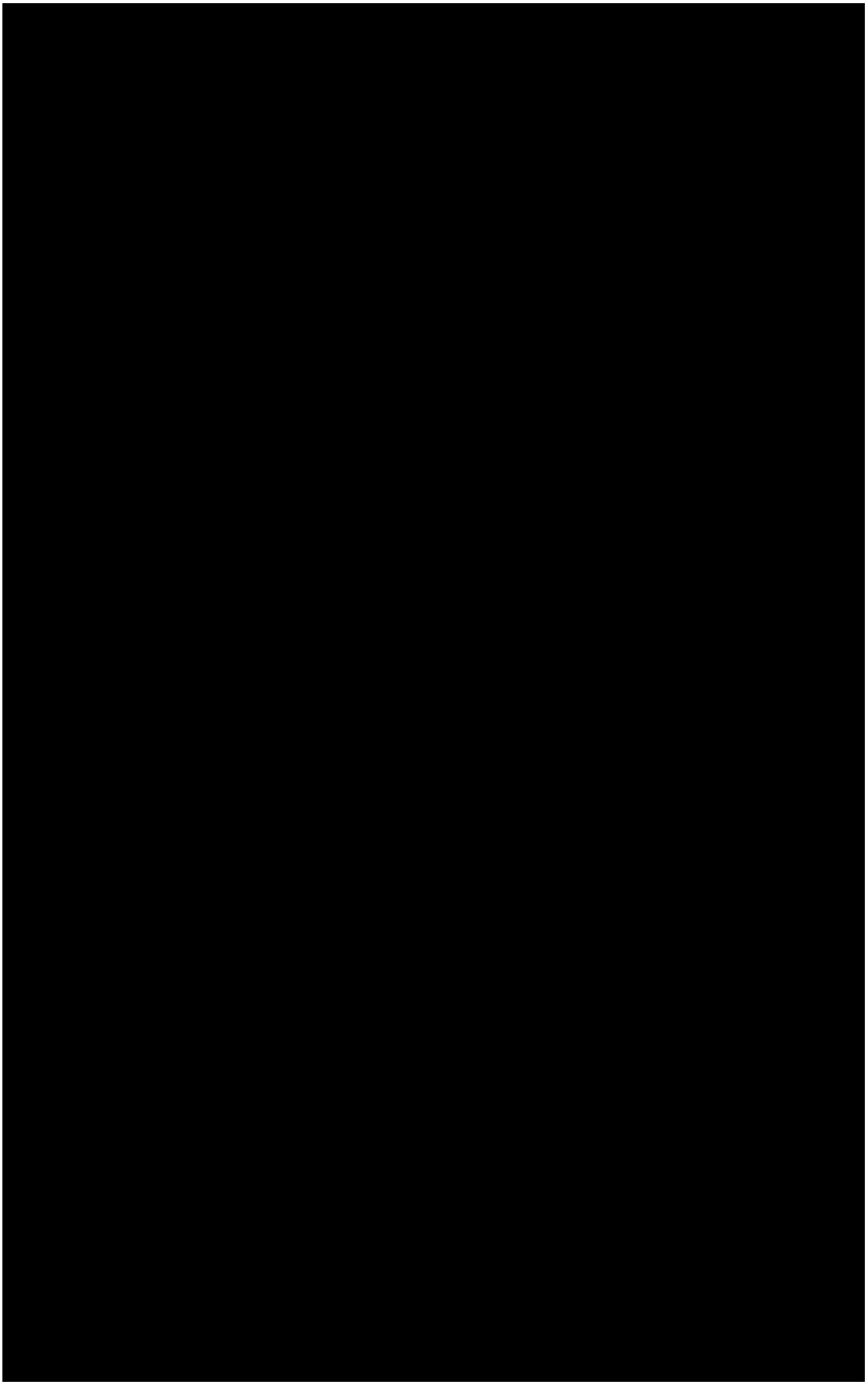

第 6-4 図　耐火隔壁(ケーブルトレイ)の 1 時間耐火能力を確認する火災耐久試験

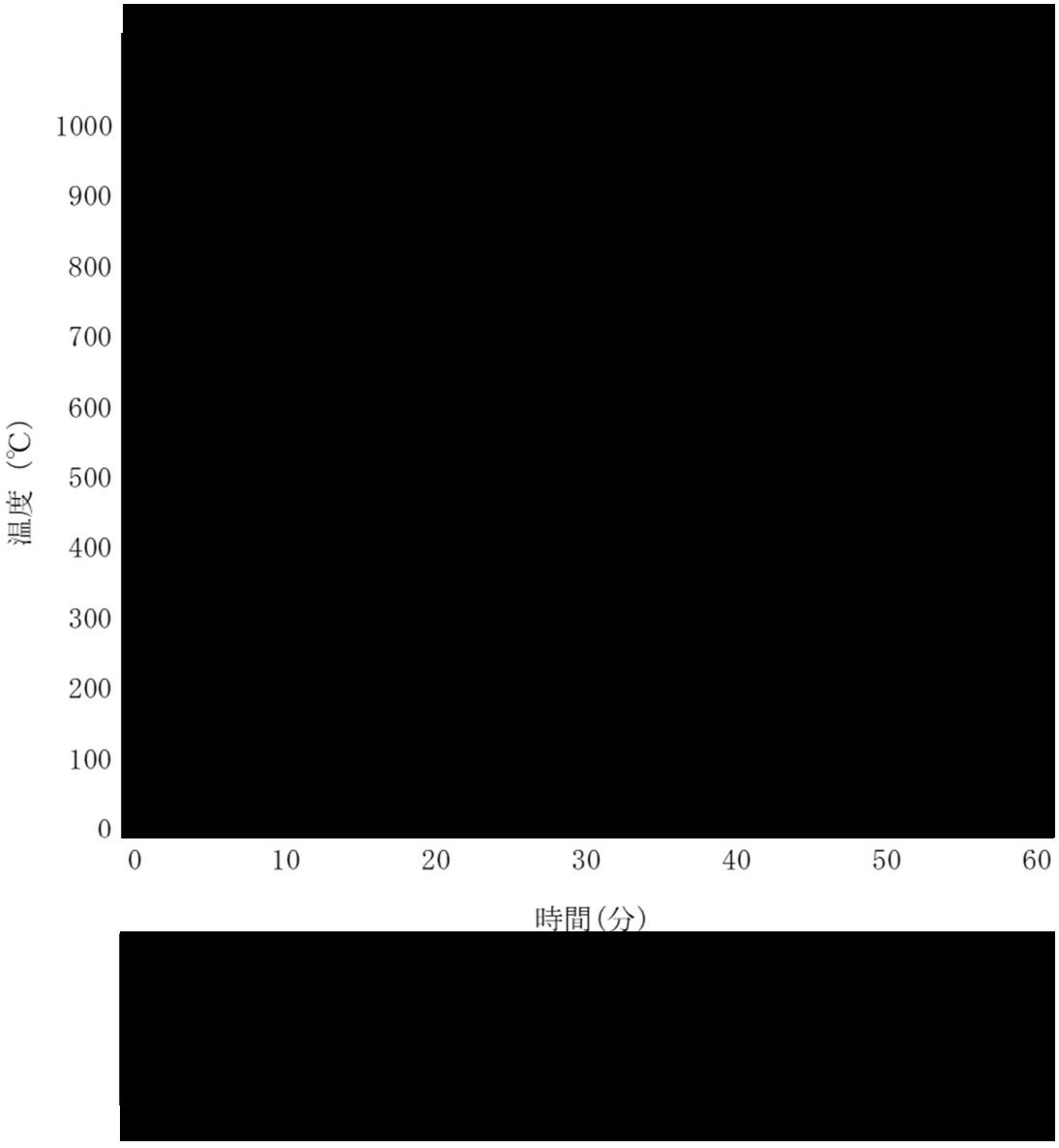

第 6-5 図　耐火隔壁(ケーブルトレイ)の 1 時間耐火能力を確認する試験結果

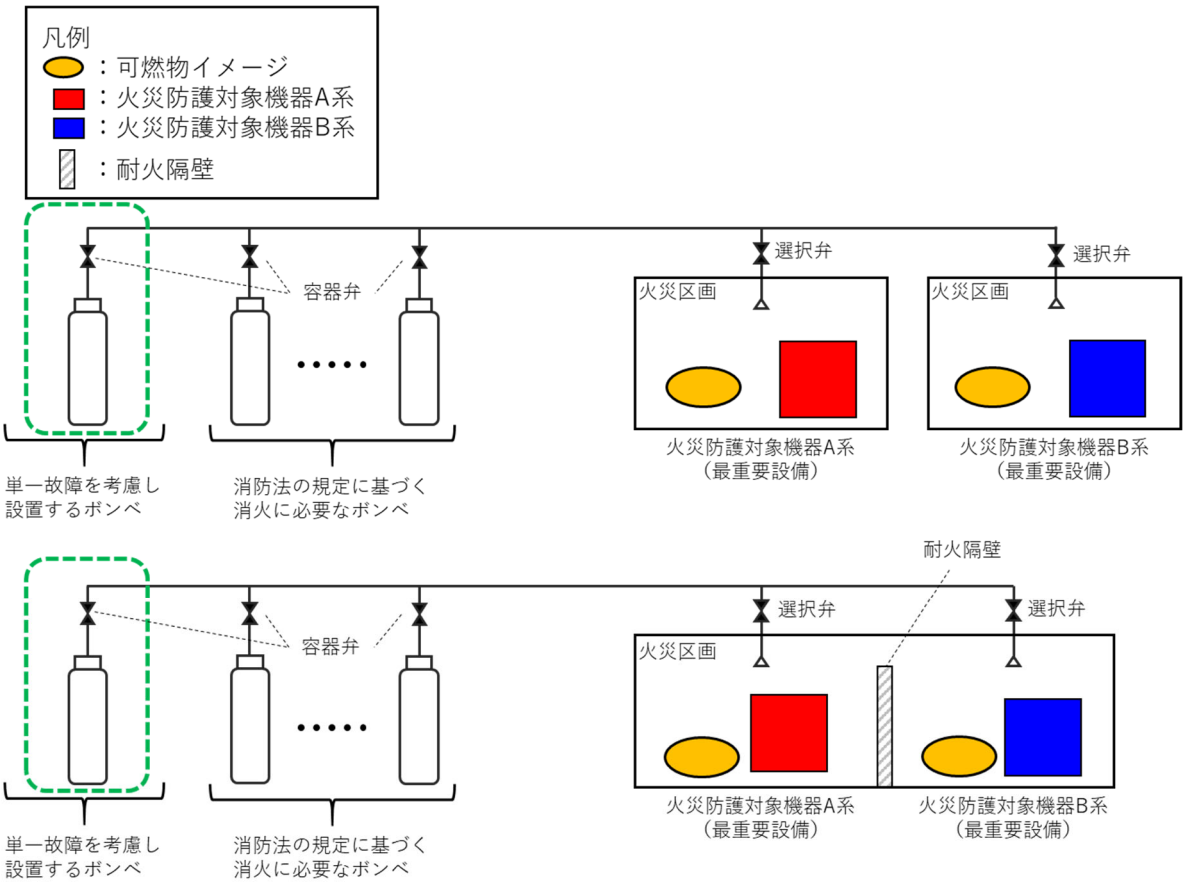

第 6-6 図　ハロゲン化物消火設備の系統構成

7.　再処理施設の安全確保について

再処理施設は，火災及び爆発の影響軽減として火災防護上の最重要設備に対し系統分離対策を行う設計とするとともに，再処理施設内の火災によって，安全上重要な施設の機能が要求される場合には，多重化されたそれぞれの系統が同時に機能を失うことなく，再処理施設の安全の確保が可能である設計であることを火災影響評価によって確認する。

火災影響評価は，再処理施設の特徴を踏まえ，各火災区域又は火災区画における安全上重要な施設への火災防護対策について内部火災影響評価ガイド及び事業指定基準規則の解釈を参考に，再処理施設における火災又は爆発が発生した場合においても火災防護対策を行う安全上重要な施設の安全機能を損なわないこと，及び内部火災により運転時の異常な過渡変化又は設計基準事故が発生する場合は，それらに対処するために必要な機器の単一故障を考慮しても異常状態を収束できることについて確認する。内部火災影響評価の結果，安全上重要な施設の安全機能(以下「再処理施設の安全機能」という。)に影響を及ぼすおそれがある場合には，火災防護対策の強化を図る。

このため，7.1項では，火災又は爆発に対する再処理施設の安全機能の確保対策としての設計について説明する。

7.2項では，7.1項に示す設計により，火災又は爆発が発生しても再処理施設の安全機能が確保できることを，火災影響評価として説明する。

7.1　火災及び爆発に対する再処理施設の安全機能の確保対策

再処理施設の火災及び爆発に対する安全機能の確保対策としての設計を以下に示す。

(1)　火災区域又は火災区画に設置される不燃性材料で構成される建物・構築物，系統及び機器を除く全機器の機能喪失を想定した設計

再処理施設内の火災区域又は火災区画に火災が発生し，安全上重要な施設の安全機能が要求される場合には，当該火災区域又は火災区画に設置される不燃性材料で構成される建物・構築物，系統及び機器を除く全機器の機能喪失を想定しても，「6.火災の影響軽減対策」に示す火災の影響軽減のための系統分離対策によって，火災防護上の最重要設備のうち，火災時においても要求される機能を確保するための手段(以下「成功パス」という。)を少なくとも１つ確保することで，多重化されたそれぞれの系統が同時に機能を失うことなく，安全機能を確保できる設計とする。

また，火災防護上重要な機器等のうち火災防護上の最重要設備を除いた安全上重要な施設は，火災及び爆発時においてもその機器の持つ安全機能を必要とする機器についても，系統分離対策又は系統分離対策以外の火災防護対策について火災力学ツール(以下「FDTs」という。）により同時に機能を喪失しないことを確認する。

(2)　設計基準事故等に対処するための機器に単一故障を想定した設計

内部火災により，安全上重要な施設の安全機能を要求される運転時の異常な過渡変

化又は設計基準事故が発生する場合には，再処理施設の位置，構造及び設備の基準に関する規則の解釈（以下，「事業指定基準規則の解釈」という。）を参考に，運転時の異常な過渡変化又は設計基準事故に対処するための機器に単一故障を想定しても「6.2 火災及び爆発の影響軽減のうち火災防護上の最重要設備の系統分離」及び「6.3　その他の影響軽減対策」で実施する火災防護対策により多重化されたそれぞれの系統が同時に機能を失うことなく異常状態が収束できる設計とする。

7.2　火災影響評価

(1)　火災区域又は火災区画に設置される不燃性材料で構成される建物・構築物，系統及び機器を除く全機器の機能喪失を想定した設計に対する評価

評価ガイドを参考に，再処理施設内の火災区域又は火災区画（以下「火災区域（区画）」という。）で火災が発生し，当該火災区域（区画）に設置される不燃性材料で構成される建物・構築物，系統及び機器を除く全機器の機能喪失を想定した場合においても火災防護上の最重要設備を含む多重化された安全上重要な施設の安全機能（以下「再処理施設の安全機能」という。）を損なわないことを火災影響評価にて確認する。

火災影響評価は，火災区域（区画）内の火災荷重の増加により，火災荷重から求める等価時間が，火災区域（区画）を構成する壁，防火扉，防火ダンパ及び貫通部シールの耐火時間より大きくなる場合や，設備改造により最重要設備含む火災防護対象機器（以下「火災防護対象機器等」という。）を設置する火災区域（区画）が変更となる場合には，再評価を実施する。

火災影響評価の評価方法及び再評価については，火災防護計画に定め管理する。

火災影響評価に関する評価方針の詳細を「Ⅲ-1-3　内部火災影響評価に関する方針」に示す。

8.　火災防護計画

火災防護計画は，再処理施設全体を対象とした火災防護対策を実施するために策定する。

火災防護計画に定める主なものを以下に示す。

(1)　組織体制，教育訓練及び手順

計画を遂行するための体制，責任の所在，責任者の権限，体制の運営管理，必要な要員の確保及び教育訓練並びに火災防護対策を実施するために必要な手順等について定める。

(2)　再処理施設の火災防護上重要な機器等及び重大事故等対処施設

再処理施設の火災防護上重要な機器等については，火災及び爆発の発生防止，火災の

早期感知及び消火並びに火災及び爆発の影響軽減の3つの深層防護の概念に基づき，必要な火災防護対策を行うことについて定める。重大事故等対処施設については，火災及び爆発の発生防止並びに火災の早期感知及び消火に必要な火災防護対策を行うことについて定める。

a.　火災及び爆発の発生防止

(a)　有機溶媒による火災及び爆発の発生防止について定める。

(b)　廃溶媒及び廃溶媒の熱分解ガスによる火災及び爆発の発生防止について定める。

(c)　TBP 等の錯体の急激な分解反応の発生防止について定める。

(d)　運転で使用する水素による爆発の発生防止について定める。

(e)　放射線分解により発生する水素による爆発の発生防止について定める。

(f)　硝酸ヒドラジンによる爆発の発生防止について定める。

(g)　ジルコニウム粉末及びその合金粉末による火災及び爆発の発生防止について定める。

(h)　分析試薬による火災及び爆発の発生防止について定める。

(i)　潤滑油，燃料油，有機溶媒等又は硝酸ヒドラジンを貯蔵する設備は，運転に必要な量に留めて貯蔵することについて定める。

(j)　可燃性ガスを貯蔵する機器は，運転に必要な量に留めるため，必要な本数のみを貯蔵することについて定める。

(k)　引火点が室内温度及び機器運転時の温度よりも高い潤滑油，燃料油又は有機溶媒等を使用すること並びに火災区域における有機溶剤を使用する場合の滞留防止対策について定める。

(l)　水素を内包する設備がある火災区域において，水素濃度上昇時の対応として，換気設備の運転状態の確認を実施することついて定める。

(m)　可燃性の蒸気又は可燃性の微粉を取り扱う設備を設置する火災区域には，「工場電気設備防爆指針」に記載される微粉を発生する設備及び静電気が溜まるおそれがある設備を設置しないことついて定める。

(n)　火花の発生を伴う設備は，発生する火花が発火源となることを防止するとともに周辺に可燃性物質を保管しないことについて定める。

(o)　蓄電池を設置する火災区域は，当該区域に可燃性物質を持ち込まないことなど，火災区域に対する水素対策について定める。

(p)　屋外の火災区域は，火災区域外への延焼防止を考慮し，資機材管理，火気作業管理，危険物管理，可燃物管理及び巡視を行うことについて定める。

(q)　火災防護上重要な機器等及び重大事故等対処施設は，不燃性又は難燃性の材料を使用し周辺には可燃性物質を置かないことを定める。

(r)　電線管で覆い，端部をシール材で施工した非難燃ケーブルについて，その状態を

維持するための保守管理について定める。

(s) 水素ボンベは，ボンベ使用時に運転員がボンベ元弁を開弁し，工程停止時は元弁を閉弁することについて定める。

また，プロパンボンベは，常時元弁を開放し，使用時にガス供給系統の弁の開閉操作をすることについて定める。

(t) 放射性物質を含んだ使用済イオン交換樹脂，廃スラッジは廃樹脂貯槽に貯蔵し，フィルタ類及びその他の雑固体は，金属製容器や不燃シートに包んで保管することについて定める。

(u) 電気室は，電源供給に火災影響を与えるような可燃性の資機材等を保管せず，電源供給のみに使用することについて定める。

b. 火災の早期感知及び消火

(a) 火災感知器を設置しない火災区域又は火災区画は，不要な可燃性物質を持ち込まないこと及び通常作業時以外に人が立ち入りらないこと又は火災発生の前後において有効に火災等が検出できる設備により監視することについて定める。

(b) 屋外の火災感知器について，風水害の影響を受けた場合は，早期に火災感知器の取替えを行うことにより，当該設備の機能及び性能を復旧することについて定める。

(c) 自動試験機能又は遠隔試験機能を持たない火災感知器は，機能に異常がないことを確認するため，消防法施行規則に基づき，煙等の火災を模擬した試験を定期的に実施することについて定める。

(d) 火災発生時の煙の充満等により消火活動が困難とならない火災区域又は火災区画のうち，可燃物管理を行うことで煙の発生を抑える火災区域又は火災区画は，可燃物管理を行い，火災荷重を低く管理することについて定める。

(e) 火災発生時の煙の影響を軽減するため，可搬式排煙機，サーモグラフィ等を配備することについて定める。

(f) 緊急時対策建屋の消火水槽が使用できない場合は，消防車等により防火水槽から緊急時対策建屋へ送水することについて定める。

c. 火災及び爆発の影響軽減

(a) 発泡性耐火被覆を施工した鉄板で機器間の系統分離を実施する場合及び耐火材でケーブルトレイ間の系統分離を実施する場合は，火災耐久試験の条件を維持するための管理を行うことについて定める。

(b) 中央制御室及び使用済燃料の受入れ施設及び貯蔵施設の制御室における制御盤の分離，制御盤内の火災感知器，消火活動などの火災及び爆発の影響軽減対策について定める。

(c)　火災影響評価の評価方法及び再評価について定める。

(d)　火災影響評価の条件として使用する火災区域(区画)特性表の作成及び更新について定める。

(3)　可搬型重大事故等対処設備，その他の再処理施設

可搬型重大事故等対処設備及び(2)項で対象とした設備以外の再処理施設(以下「その他の再処理施設」という。)については，設備等に応じた火災防護対策を行うことについて定める。可搬型重大事故等対処設備及びその他の再処理施設の主要な火災防護対策は以下のとおり。

a.　可搬型重大事故等対処設備

(a)　火災及び爆発の発生防止

イ.　火災及び爆発によって重大事故等に対処する機能が同時に喪失しないよう考慮し，分散して保管することについて定める。

ロ.　可搬型重大事故等対処設備を保管する建屋内，建屋近傍，外部保管エリア(以下「保管エリア」という。)は，発火性物質又は引火性物質を内包する設備に対する火災及び爆発の発生防止対策を講じるとともに，電気系統の過電流による過熱及び焼損の防止対策について定める。

ハ.　可搬型重大事故等対処設備の保管エリアには，可燃性蒸気又は可燃性微粉が滞留するおそれがある設備，火花を発する設備，高温となる設備並びに水素を発生する設備を設置しないことについて定める。

ニ.　可搬型重大事故等対処設備においては，可能な限り不燃性材料又は難燃性材料を使用し，不燃性材料又は難燃性材料の使用が困難な場合は代替材料を使用する。また，代替材料の使用が技術的に困難な場合には，当該可搬型重大事故等対処設備における火災に起因して，他の可搬型重大事故等対処設備の火災が発生することを防止するための措置を講じることについて定める。

ホ.　可搬型重大事故等対処設備の保管に当たっては，保管エリア内での他設備への火災及び爆発の影響を軽減するため，金属製の容器への収納，不燃シートによる養生，又は距離による離隔を考慮して保管することについて定める。

ヘ.　可搬型ホース及び可搬型ケーブルは，通常時は金属製の容器に保管し，使用時は，周囲に可燃性物質がないよう設置することについて定める。

ト.　可搬型重大事故等対処設備保管エリア内の潤滑油又は燃料油を内包する機器は，可燃性物質に隣接する場所には配置しない等のエリア外への延焼防止を考慮することについて定める。

チ.　可搬型重大事故等対処設備の保管エリア内外の境界付近に可燃性物質を置かない管理を実施することについて定める。

リ．　可搬型重大事故等対処設備は，地震による火災及び爆発の発生を防止するための転倒防止対策を実施することについて定める。

ヌ．　竜巻(風(台風)含む。)による火災及び爆発において，重大事故等に対処する機能が損なわれないよう，可搬型重大事故等対処設備の分散配置又は固縛を実施することについて定める。

(b)　火災の感知及び消火

イ．　可搬型重大事故等対処設備保管エリアの火災感知器は，早期に火災感知できるように，固有の信号を発する異なる種類の火災感知器を設置することについて定める。

ロ．　屋外の保管エリアの火災感知は，炎感知器と熱感知カメラにより感知ができる範囲に，可搬型重大事故等対処設備を保管することにより実施することについて定める。

ハ．　屋外の保管エリアの火災感知器は，故障時に早期に取り替えられるよう予備を保有することについて定める。

ニ．　重大事故等への対処を行う建屋内のアクセスルートには，重大事故等が発生した場合のアクセスルート上の火災に対して初期消火活動ができるよう消火器を配備することについて定める。

ホ．　可搬型重大事故等対処設備の保管エリアの消火のため，消火器及び消火栓を設置することについて定める。

b.　その他の再処理施設

(a)　その他の再処理施設の火災防護は，設計基準対象施設及び重大事故等対処施設に対して実施している火災防護対策を考慮して，消防法，建築基準法，日本電気協会電気技術規程・指針に基づき設備に応じた火災防護対策を実施することについて定める。

(b)　火災区域又は火災区画並びに可搬型重大事故等対処設備の保管エリアに設置又は保管しているその他の再処理施設に対する火災感知は，それぞれの火災区域，火災区画又は可搬型重大事故等対処設備の保管エリアにおける火災感知の設計方針を適用することについて定める。

(c)　(b)項以外のその他の再処理施設の火災感知として，設備の設置状況又は保管状況及びその場所の環境等を考慮して火災感知器を設置することについて定める。

(d)　火災区域又は火災区画並びに可搬型重大事故等対処設備の保管エリアに設置又は保管しているその他の再処理施設に対する消火は，それぞれの火災区域，火災区画又は可搬型重大事故等対処設備の保管エリアにおける消火の設計方針を適用することについて定める。

(e)　(d)項以外のその他の再処理施設の消火は，設備の設置状況又は保管状況及びその場所の環境を考慮して，消火器又は消火栓による消火を行うことについて定める。

(4)　外部火災

外部火災から防護するための運用等について定める。

Ⅲ－１－２
火災防護設備の耐震設計

令和４年12月21日付け原規規発第2212213号にて認可を受けた設工認申請書の「Ⅲ－１－２　火災防護設備の耐震設計」から，今回申請で追加又は変更する箇所を下線で示す。

目　　次

ページ

1.　概要 ····· 1

2.　火災感知設備及び消火設備の基本方針 ····· 1
2.1　基本方針 ····· 1
2.2　火災感知設備及び消火設備の対象 ····· 1
2.3　火災感知設備及び消火設備の耐震設計の基本方針 ····· 23

3.　地震力の設定 ····· 23

4.　火災感知設備及び消火設備に要求される機能及び機能維持の方針 ····· 24
4.1　火災感知設備及び消火設備に要求される機能 ····· 24
4.2　火災感知設備及び消火設備の機能維持の基本方針 ····· 25

5.　火災感知設備及び消火設備のその他耐震設計に係る事項 ····· 27
5.1　準拠規格 ····· 27
5.2　構造計画と配置計画 ····· 28
5.3　機器・配管系の支持方針について ····· 36

6.　耐震評価 ····· 36

別紙１　使用済燃料受入れ・貯蔵建屋の直管部標準支持間隔
別紙２　前処理建屋の直管部標準支持間隔
別紙３　分離建屋の直管部標準支持間隔
別紙４　精製建屋の直管部標準支持間隔
別紙５　ウラン・プルトニウム混合脱硝建屋の直管部標準支持間隔
別紙６　ウラン・プルトニウム混合酸化物貯蔵建屋の直管部標準支持間隔
別紙７　制御建屋の直管部標準支持間隔
別紙８　高レベル廃液ガラス固化建屋の直管部標準支持間隔
別紙９　主排気筒管理建屋の直管部標準支持間隔
別紙10　非常用電源建屋の直管部標準支持間隔
別紙11　非常用電源建屋ボンベ庫の直管部標準支持間隔
別紙12　緊急時対策建屋の直管部標準支持間隔

1. 概要

本資料は，「Ⅲ－１－１　火災等による損傷の防止に関する説明書」に示す火災感知設備及び消火設備の設計方針に関し，耐震設計における機能維持の方針と考慮すべき事項について説明するものである。

2. 火災感知設備及び消火設備の基本方針

2.1 基本方針

火災区域及び火災区画に設置する火災感知設備及び消火設備は，地震時においても火災を早期に感知及び消火する機能を維持するため，火災区域及び火災区画に設置される火災防護上重要な機器等の耐震重要度分類及び重大事故等対処施設の設備区分に応じて，機能を維持できる設計とすることを性能目標とする。

具体的には，耐震Ｓクラスの火災防護対策を行う火災防護上重要な機器等及び重大事故等対処施設を設置する火災区域及び火災区画の火災感知設備及び消火設備は，耐震Ｃクラスであるが，地震による火災を考慮する場合，基準地震動Ｓｓによる地震力に対して，地震時に主要な構造部材が，火災を早期に感知及び消火する機能を維持可能な構造強度を確保し，動的及び電気的機能を維持できる設計とする。同様に火災防護上重要な機器等の耐震重要度分類及び重大事故等対処施設の設備区分に応じた地震動に対して，機能を維持できる設計とする。

2.2 火災感知設備及び消火設備の対象

火災区域及び火災区画に設置される火災防護上重要な機器等及び重大事故等対処施設に対する火災を早期に感知及び消火する機能を有する以下の設備を対象とする。

具体的には，火災感知設備については，「Ⅲ－１－１　火災等による損傷の防止に関する説明書」の「5.1　火災感知設備について」に設定している火災感知設備のうち，早期に火災を感知及び監視するために必要となる火災感知器（アナログ式の煙感知器，アナログ式の熱感知器，アナログ式の煙感知器(光電式分離型)，アナログ式の熱感知器(熱電対(防爆型))，アナログ式の熱感知器(光ファイバー)，非アナログ式の炎感知器(赤外線式)，非アナログ式の炎感知器(赤外線式(防水型))，非アナログ式の炎感知器(赤外線式(防爆型))，非アナログ式の熱感知カメラ(サーモカメラ)，）及び火災受信器盤(火災監視盤)を対象とする。

消火設備については，「Ⅲ－１－１　火災等による損傷の防止に関する説明書」の「5.2　消火設備について」に設定している消火設備のうち，火災を早期に消火するために必要となるハロゲン化物消火設備，ハロゲン化物消火設備(局所)，ハロゲン化物消火設備(床下)，二酸化炭素消火設備を構成するボンベユニット，選択弁ユニット及び制御盤，ケーブルトレイ消火設備及び電源盤・制御盤消火設備を構成するボンベユニット並びに各消火配管(ハロゲン化物消火設備ガス供給配管，ハロゲン化物消火設備(局所)

ガス供給配管，ハロゲン化物消火設備(床下)ガス供給配管，二酸化炭素消火設備ガス供給配管，ケーブルトレイ消火設備ガス供給配管及び電源盤・制御盤消火設備ガス供給配管)を対象とする。

(1) 火災感知設備
  a. 火災感知器
  b. 火災受信器盤(火災監視盤)
(2) 消火設備
  a. ハロゲン化物消火設備
  b. ハロゲン化物消火設備(局所)
  c. ハロゲン化物消火設備(床下)
  d. 二酸化炭素消火設備
  e. ケーブルトレイ消火設備
  f. 電源盤・制御盤消火設備

火災感知設備及び消火設備の耐震上考慮すべき火災防護上重要な機器等を第2.2-1表に，火災感知設備及び消火設備の耐震上考慮すべき重大事故等対処施設を第2.2-2表に示す。

また，火災防護上重要な機器等及び重大事故等対処施設が設置される火災区域及び火災区画に設置する火災感知設備及び消火設備の直接支持構造物及び間接支持構造物の耐震設計上の区分を第2.2-3表に示す。

第 2.2-1 表　火災感知設備及び消火設備の耐震上考慮すべき火災防護上重要な機器等(1/5)

防護対象設備の区分	対象機器*1	耐震クラス	火災防護設備
火災防護上重要な機器等	・前処理建屋の火災防護上重要な機器等	S	・火災感知器 ・ハロゲン化物消火設備 ・ハロゲン化物消火設備(局所) ・ケーブルトレイ消火設備 ・電気盤・制御盤消火設備
	・分離建屋の火災防護上重要な機器等	S	・火災感知器 ・ハロゲン化物消火設備 ・ケーブルトレイ消火設備 ・電源盤・制御盤消火設備
		C*2	・二酸化炭素消火設備
	・精製建屋の火災防護上重要な機器等	S	・火災感知器 ・ハロゲン化物消火設備 ・ハロゲン化物消火設備(局所) ・ケーブルトレイ消火設備 ・電源盤・制御盤消火設備
		C*2	・二酸化炭素消火設備

第 2.2-1 表　火災感知設備及び消火設備の耐震上考慮すべき火災防護上重要な機器等(2/5)

防護対象設備の区分	対象機器*1	耐震クラス	火災防護設備
火災防護上重要な機器等	・制御建屋の火災防護上重要な機器等	S	・火災感知器 ・火災受信器盤(火災監視盤) ・ハロゲン化物消火設備 ・ハロゲン化物消火設備(床下) ・ケーブルトレイ消火設備
	・主排気筒管理建屋の火災防護上重要な機器等	S	・火災感知器 ・ハロゲン化物消火設備
	・ウラン脱硝建屋の火災防護上需要な機器等	C	・火災感知器 ・ハロゲン化物消火設備
	・ウラン・プルトニウム混合脱硝建屋の火災防護上重要な機器等	S	・火災感知器 ・ハロゲン化物消火設備 ・ケーブルトレイ消火設備 ・電源盤・制御盤消火設備
		C	・ハロゲン化物消火設備 ・二酸化炭素消火設備
	・ウラン・プルトニウム混合酸化物貯蔵建屋の火災防護上重要な機器等	S	・火災感知器 ・ハロゲン化物消火設備

第 2.2-1 表　火災感知設備及び消火設備の耐震上考慮すべき火災防護上重要な機器等(3/5)

防護対象設備の区分	対象機器*1	耐震クラス	火災防護設備
火災防護上重要な機器等	・高レベル廃液ガラス固化建屋の火災防護上重要な機器等	S	・火災感知器 ・ハロゲン化物消火設備 ・ハロゲン化物消火設備(局所) ・ケーブルトレイ消火設備 ・電源盤・制御盤消火設備
	・非常用電源建屋の火災防護上重要な機器等	S	・火災感知器 ・ハロゲン化物消火設備 ・二酸化炭素消火設備
	・使用済燃料受入れ・貯蔵建屋の火災防護上重要な機器等	S	・火災感知器 ・火災受信器盤(火災監視盤) ・ハロゲン化物消火設備 ・ハロゲン化物消火設備(床下) ・二酸化炭素消火設備 ・ケーブルトレイ消火設備

第 2.2-1 表　火災感知設備及び消火設備の耐震上考慮すべき火災防護上重要な機器等(4/5)

防護対象設備の区分	対象機器*1	耐震クラス	火災防護設備
火災防護上重要な機器等	・使用済燃料の受入れ施設及び貯蔵施設用安全冷却水系冷却塔 A 基礎の火災防護上重要な機器等	S	・火災感知器 ・ケーブルトレイ消火設備
	・使用済燃料の受入れ施設及び貯蔵施設用安全冷却水系冷却塔 B 基礎の火災防護上重要な機器等	S	・火災感知器 ・ケーブルトレイ消火設備
	・第 1 非常用ディーゼル発電気設備重油タンク室の火災防護上重要な機器等	S	・火災感知器
	・洞道の火災防護上重要な機器等	S	・火災感知器 ・ケーブルトレイ消火設備

第 2.2-1 表　火災感知設備及び消火設備の耐震上考慮すべき火災防護上重要な機器等(5/5)

防護対象設備の区分	対象機器*1	耐震クラス	火災防護設備
火災防護上重要な機器等	・安全冷却水 A 冷却塔 ・安全冷却水 B 冷却塔	S	・火災感知器
	・安全冷却水冷却塔の火災防護上重要な機器等	S	・火災感知器
	・第 2 非常用ディーゼル発電機用安全冷却水系冷却塔 A の火災防護上重要な機器等 ・第 2 非常用ディーゼル発電機用安全冷却水系冷却塔 B の火災防護上重要な機器等	S	・火災感知器

注記　＊1：「Ⅲ－１－１　火災等の損傷の防止に関する説明書」の「第 3-1 表　火災防護対策を行う安全上重要な施設」に示す機器とする。

＊2：セル内の消火を目的とした二酸化炭素消火設備を示す。(セル内の有機溶媒内包機器等は，基準地震動Ｓｓによる地震力により損傷し，漏えいしないよう堅牢な構造としており，また立入の出来ない構造としていることから，地震時の火災は考慮しないため。)

第 2.2-2 表　火災感知設備及び消火設備の耐震上考慮すべき重大事故等対処施設(1/3)

防護対象設備の区分	対象機器*	設備区分	火災防護設備
重大事故等対処施設	・前処理建屋の重大事故等対処施設	常設耐震重要重大事故等対処設備	・火災感知器 ・ハロゲン化物消火設備 ・ハロゲン化物消火設備(局所) ・ケーブルトレイ消火設備 ・電気盤・制御盤消火設備
	・分離建屋の重大事故等対処施設	常設耐震重要重大事故等対処設備	・火災感知器 ・ハロゲン化物消火設備 ・ケーブルトレイ消火設備 ・電源盤・制御盤消火設備
	・精製建屋の重大事故等対処施設	常設耐震重要重大事故等対処設備	・火災感知器 ・ハロゲン化物消火設備 ・ハロゲン化物消火設備(局所) ・ケーブルトレイ消火設備 ・電源盤・制御盤消火設備

第 2.2-2 表　火災感知設備及び消火設備の耐震上考慮すべき重大事故等対処施設(2/3)

防護対象設備の区分	対象機器*	設備区分	火災防護設備
重大事故等対処施設	・制御建屋の重大事故等対処施設	常設耐震重要重大事故等対処設備	・火災感知器 ・火災受信器盤(火災監視盤) ・ハロゲン化物消火設備 ・ハロゲン化物消火設備(床下)
	・ウラン・プルトニウム混合脱硝建屋の重大事故等対処設	常設耐震重要重大事故等対処設備	・火災感知器 ・ハロゲン化物消火設備 ・ケーブルトレイ消火設備 ・電源盤・制御盤消火設備
	・高レベル廃液ガラス固化建屋の重大事故等対処施設	常設耐震重要重大事故等対処設備	・火災感知器 ・ハロゲン化物消火設備 ・ハロゲン化物消火設備(局所) ・ケーブルトレイ消火設備 ・電源盤・制御盤消火設備

第 2.2-2 表　火災感知設備及び消火設備の耐震上考慮すべき重大事故等対処施設(3/3)

防護対象設備の区分	対象機器*	設備区分	火災防護設備
重大事故等対処施設	・第 1 軽油貯槽の重大事故等対処施設 ・第 2 軽油貯槽の重大事故等対処施設 ・重油貯槽	常設耐震重要重大事故等対処設備	・火災感知器
	・緊急時対策建屋の重大事故等対処施設	常設耐震重要重大事故等対処設備	・火災感知器 ・火災受信器盤(火災監視盤) ・ハロゲン化物消火設備

注記　＊：「Ⅲ－１－１　火災等の損傷の防止に関する説明書」の「第 3-3 表　火災防護対策を行う重大事故等対処施設」に示す機器とする。

第 2.2-3 表　火災感知設備及び消火設備の耐震設計上の区分(1/12)

区分	設備	直接支持構造物	間接支持構造物	波及的影響を考慮すべき施設
火災防護設備	火災感知器 ・アナログ式の煙感知器	・機器・配管等の支持構造物	・前処理建屋 ・分離建屋 ・精製建屋 ・制御建屋 ・主排気筒管理建屋 ・ウラン・プルトニウム混合脱硝建屋 ・ウラン・プルトニウム混合酸化物貯蔵建屋 ・高レベル廃液ガラス固化建屋 ・非常用電源建屋 ・使用済燃料受入れ・貯蔵建屋 ・使用済燃料の受入れ施設及び貯蔵施設用安全冷却水系冷却塔 A 基礎 ・使用済燃料の受入れ施設及び貯蔵施設用安全冷却水系冷却塔 B 基礎	－

第 2.2-3 表　火災感知設備及び消火設備の耐震設計上の区分(2/12)

区分	設備	直接支持構造物	間接支持構造物	波及的影響を考慮すべき施設
火災防護設備	火災感知器 ・アナログ式の煙感知器	・機器・配管等の支持構造物	・洞道 ・緊急時対策建屋	－
	火災感知器 ・アナログ式の熱感知器	・機器・配管等の支持構造物	・前処理建屋 ・分離建屋 ・精製建屋 ・制御建屋 ・主排気塔管理建屋 ・ウラン・プルトニウム混合脱硝建屋 ・ウラン・プルトニウム混合酸化物貯蔵建屋 ・高レベル廃液ガラス固化建屋 ・非常用電源建屋 ・使用済燃料受入れ・貯蔵建屋 ・使用済燃料の受入れ施設及び貯蔵施設用安全冷却水系冷却塔 A 基礎	－

第 2.2-3 表　火災感知設備及び消火設備の耐震設計上の区分(3/12)

区分	設備	直接支持構造物	間接支持構造物	波及的影響を考慮すべき施設
火災防護設備	火災感知器 ・アナログ式の熱感知器	・機器・配管等の支持構造物	・使用済燃料の受入れ施設及び貯蔵施設用安全冷却水系冷却塔 B 基礎 ・緊急時対策建屋	―
	火災感知器 ・アナログ式の煙感知器(光電式分離型)	・機器・配管等の支持構造物	・前処理建屋 ・制御建屋 ・使用済燃料受入れ・貯蔵建屋	―
	火災感知器 ・アナログ式の熱感知器(熱電対(防爆型))	・機器・配管等の支持構造物	・高レベル廃液ガラス固化建屋 ・非常用電源建屋 ・第 1 非常用ディーゼル発電機設備重油タンク室 ・緊急時対策建屋 ・第 1 軽油貯槽 ・第 2 軽油貯槽 ・重油貯槽	―

第 2.2-3 表　火災感知設備及び消火設備の耐震設計上の区分(4/12)

区分	設備	直接支持構造物	間接支持構造物	波及的影響を考慮すべき施設
火災防護設備	火災感知器 ・アナログ式の熱感知器（光ファイバー）	・洞道	－	－
	火災感知器 ・非アナログ式の炎感知器（赤外線式）	・機器・配管等の支持構造物	・前処理建屋 ・分離建屋 ・精製建屋 ・制御建屋 ・ウラン・プルトニウム混合酸化物貯蔵建屋 ・高レベル廃液ガラス固化建屋 ・非常用電源建屋 ・使用済燃料受入れ・貯蔵建屋 ・緊急時対策建屋	－

第 2.2-3 表　火災感知設備及び消火設備の耐震設計上の区分(5/12)

区分	設備	直接支持構造物	間接支持構造物	波及的影響を考慮すべき施設
火災防護設備	火災感知器 ・非アナログ式の炎感知器(赤外線式(防水型))	・高レベル廃液ガラス固化建屋 ・非常用電源建屋	－	－
	火災感知器 ・非アナログ式の炎感知器(赤外線式(防爆型))	・機器・配管等の支持構造物	・第 1 非常用ディーゼル発電機設備重油タンク室 ・第 1 軽油貯槽 ・第 2 軽油貯槽 ・重油貯槽	－
	火災感知器 ・非アナログ式の炎感知器(赤外線式(防水型)) ・非アナログ式の熱感知カメラ(サーモカメラ)	・機器・配管等の支持構造物	・前処理建屋 ・安全冷却水 A 冷却塔 ・飛来物防護ネット(再処理設備本体用安全冷却水冷却塔 A) ・安全冷却水 B 冷却塔	－

第 2.2-3 表　火災感知設備及び消火設備の耐震設計上の区分(6/12)

区分	設備	直接支持構造物	間接支持構造物	波及的影響を考慮すべき施設
火災防護設備	火災感知器 ・非アナログ式の炎感知器(赤外線式(防水型)) ・非アナログ式の熱感知カメラ(サーモカメラ)	・機器・配管等の支持構造物	・飛来物防護ネット(再処理設備本体用安全冷却水系冷却塔 B) ・使用済燃料の受入れ施設及び貯蔵施設用安全冷却水系冷却塔 A ・飛来物防護ネット(使用済燃料の受入れ施設及び貯蔵施設用安全冷却水系冷却塔 A) ・使用済燃料の受入れ施設及び貯蔵施設用安全冷却水系冷却塔 B ・飛来物防護ネット(使用済燃料の受入れ施設及び貯蔵施設用安全冷却水系冷却塔 B) ・安全冷却水系冷却塔	—

第 2.2-3 表　火災感知設備及び消火設備の耐震設計上の区分(7/12)

区分	設備	直接支持構造物	間接支持構造物	波及的影響を考慮すべき施設
火災防護設備	火災感知器 ・非アナログ式の炎感知器(赤外線式(防水型)) ・非アナログ式の熱感知カメラ(サーモカメラ)	・機器・配管等の支持構造物	・飛来物防護ネット(使用済燃料の受入れ施設及び貯蔵施設要安全冷却水系冷却塔 A, B) ・使用済燃料の受入れ施設及び貯蔵用安全冷却水系冷却塔 A 基礎 ・使用済燃料の受入れ施設及び貯蔵用安全冷却水系冷却塔 B 基礎 ・第 2 非常用ディーゼル発電機用安全冷却水系冷却塔 A ・飛来物防護ネット(再処理設備本体用第 2 非常用ディーゼル発電機用安全冷却水系冷却塔 A)	－

第 2.2-3 表　火災感知設備及び消火設備の耐震設計上の区分(8/12)

区分	設備	直接支持構造物	間接支持構造物	波及的影響を考慮すべき施設
火災防護設備	火災感知器 ・非アナログ式の炎感知器(赤外線式(防水型)) ・非アナログ式の熱感知カメラ(サーモカメラ)	・機器・配管等の支持構造物	・第 2 非常用ディーゼル発電機用安全冷却水系冷却塔 B ・飛来物防護ネット(再処理設備本体用第 2 非常用ディーゼル発電機用安全冷却水系冷却塔 B)	―
	火災受信器盤(火災監視盤)	・機器・配管等の支持構造物	・制御建屋 ・使用済燃料受入れ・貯蔵建屋 ・緊急時対策建屋	―

第 2.2-3 表　火災感知設備及び消火設備の耐震設計上の区分(9/12)

区分	設備	直接支持構造物	間接支持構造物	波及的影響を考慮すべき施設
火災防護設備	ハロゲン化物消火設備	・前処理建屋 ・分離建屋 ・精製建屋 ・制御建屋 ・主排気筒管理建屋 ・ウラン・プルトニウム混合脱硝建屋 ・ウラン・プルトニウム混合酸化物貯蔵建屋 ・高レベル廃液ガラス固化建屋 ・非常用電源建屋ボンベ庫 ・使用済燃料受入れ・貯蔵建屋 ・緊急時対策建屋 ・機器・配管等の支持構造物	・前処理建屋 ・分離建屋 ・精製建屋 ・制御建屋 ・主排気筒管理建屋 ・ウラン・プルトニウム混合脱硝建屋 ・ウラン・プルトニウム混合酸化物貯蔵建屋 ・高レベル廃液ガラス固化建屋 ・非常用電源建屋ボンベ庫 ・使用済燃料受入れ・貯蔵建屋 ・緊急時対策建屋	－

第 2.2-3 表　火災感知設備及び消火設備の耐震設計上の区分(10/12)

区分	設備	直接支持構造物	間接支持構造物	波及的影響を考慮すべき施設
火災防護設備	ハロゲン化物消火設備(局所)	・前処理建屋 ・精製建屋 ・高レベル廃液ガラス固化建屋 ・機器・配管等の支持構造物	・前処理建屋 ・精製建屋 ・高レベル廃液ガラス固化建屋	－
	ハロゲン化物消火設備(床下)	・制御建屋 ・使用済燃料受入れ・貯蔵建屋 ・機器・配管等の支持構造物	・制御建屋 ・使用済燃料受入れ・貯蔵建屋	－
	二酸化炭素消火設備	・非常用電源建屋ボンベ庫 ・使用済燃料受入れ・貯蔵建屋 ・機器・配管等の支持構造物	・非常用電源建屋ボンベ庫 ・使用済燃料受入れ・貯蔵建屋	－

第 2.2-3 表　火災感知設備及び消火設備の耐震設計上の区分(11/12)

区分	設備	直接支持構造物	間接支持構造物	波及的影響を考慮すべき施設
火災防護設備	ケーブルトレイ消火設備	・前処理建屋 ・分離建屋 ・精製建屋 ・制御建屋 ・ウラン・プルトニウム混合脱硝建屋 ・高レベル廃液ガラス固化建屋 ・使用済燃料受入れ・貯蔵建屋 ・使用済燃料の受入れ施設及び貯蔵施設用安全冷却水系冷却塔 A 基礎 ・使用済燃料の受入れ施設及び貯蔵施設用安全冷却水系冷却塔 B 基礎 ・洞道 ・機器・配管等の支持構造物	・前処理建屋 ・分離建屋 ・精製建屋 ・制御建屋 ・ウラン・プルトニウム混合脱硝建屋 ・高レベル廃液ガラス固化建屋 ・使用済燃料受入れ・貯蔵建屋 ・使用済燃料の受入れ施設及び貯蔵施設用安全冷却水系冷却塔 A 基礎 ・使用済燃料の受入れ施設及び貯蔵施設用安全冷却水系冷却塔 B 基礎 ・洞道	－

第 2.2-3 表　火災感知設備及び消火設備の耐震設計上の区分(12/12)

区分	設備	直接支持構造物	間接支持構造物	波及的影響を考慮すべき施設
火災防護設備	電源盤・制御盤消火設備	・前処理建屋 ・分離建屋 ・精製建屋 ・ウラン・プルトニウム混合脱硝建屋 ・高レベル廃液ガラス固化建屋 ・機器・配管等の支持構造物	・前処理建屋 ・分離建屋 ・精製建屋 ・ウラン・プルトニウム混合脱硝建屋 ・高レベル廃液ガラス固化建屋	－

2.3　火災感知設備及び消火設備の耐震設計の基本方針

火災区域及び火災区画に設置する火災感知設備及び消火設備は，「Ⅲ－１－１　火災等による損傷の防止に関する説明書」の「5.1　火災感知設備について」の「5.1.3 構造強度設計」及び「5.2　消火設備について」の「5.2.3　構造強度設計」に基づき，「Ⅳ－１－１　耐震設計の基本方針」の「2.　耐震設計の基本方針」に示す再処理施設の耐震設計における基本方針を踏襲し，構造強度の特徴及び作用する荷重等を考慮し，火災区域及び火災区画に設置される火災防護上重要な機器等の耐震重要度分類及び重大事故等対処施設の設備区分に応じて，必要な機能が損なわれないことを目的とし技術基準規則に適合する設計とする。

火災感知設備及び消火設備に係る耐震計算の基本方針については,「Ⅳ－３－１　火災防護設備の耐震計算に関する基本方針」に示す。

3.　地震力の設定

地震力は，「Ⅳ－１－１－１　基準地震動Ｓｓ及び弾性設計用地震動Ｓｄの概要」の「6.　基準地震動Ｓｓ」に示す解放基盤表面レベルで定義された基準地震動Ｓｓの加速度時刻歴波形により算出した地震力とする。

動的解析の方法，設計用減衰定数等については，「Ⅳ－１－１－５　地震応答解析の基本方針」を，設計用床応答曲線の作成方法については，「Ⅳ－１－１－６　設計用床応答曲線の作成方針」の「2.6　設計用応答曲線の作成」によるものとする。

4.　火災感知設備及び消火設備に要求される機能及び機能維持の方針

4.1　火災感知設備及び消火設備に要求される機能

火災感知設備及び消火設備は，「2.1　基本方針」に示すとおり，地震時においても火災を早期に感知及び消火する機能を維持する必要があるため，基準地震動Ｓｓによる地震力に対して必要な機能が損なわれるおそれがないことを確認する。

要求される機能を踏まえた設備ごとの耐震設計の機能維持の方針を以下に示す。

(1)　火災感知設備

a.　要求機能

火災感知設備は，火災区域及び火災区画の火災に対し早期の火災の感知を行うことが要求される。

火災感知設備は，基準地震動Ｓｓによる地震力に対して，火災感知の機能を維持されることが要求され，火災区域及び火災区画の火災に対し，地震時においても火災防護上重要な機器等及び重大事故等対処施設への火災の影響を限定し，火災を早期に感知する機能が損なわないことが要求される。

b.　機能維持

火災感知設備の必要となる機能である火災防護上重要な機器等及び重大事故等対処施設への火災の影響を限定し,火災を早期に感知する機能を維持する設計とする。

(2)　消火設備

a.　要求機能

消火設備は，火災区域及び火災区画の火災に対し，早期の消火を行うことが要求される。

消火設備は，基準地震動Ｓｓによる地震力に対して，消火の機能が維持されることが要求され，火災区域及び火災区画の火災に対し，地震時においても火災防護上重要な機器等及び重大事故等対処施設への火災の影響を限定し，火災を早期に消火する機能が損なわないことが要求される。

b.　機能維持

消火設備の必要となる機能である火災防護上重要な機器等及び重大事故等対処施設への火災の影響を限定し，火災を早期に消火する機能を維持する設計とする。

4.2　火災感知設備及び消火設備の機能維持の基本方針

4.2.1　機能維持の基本方針

火災感知設備及び消火設備については，火災防護上重要な機器等及び重大事故等対処施設に対して火災の影響を限定し，早期の火災の感知及び消火を行う設計とし，基準地震動Ｓｓによる地震力に対して火災の早期の感知及び消火する機能を維持できるよう構造強度を確保するとともに，動的及び電気的機能を維持することで機能を維持できる設計とする。

(1)　構造強度

火災感知設備及び消火設備については，基準地震動Ｓｓによる地震力に対して火災の早期の感知及び消火する機能を維持できるよう構造強度を確保する設計とする。

a.　耐震設計上考慮する状態

「Ⅳ－１－１　耐震設計の基本方針」の「5.1.1　耐震設計上考慮する状態」の「(1)　安全機能を有する施設」の「b.　機器・配管系」に基づく設計とする。

b.　荷重の種類

「Ⅳ－１－１　耐震設計の基本方針」の「5.1.2　荷重の種類」の「(1)　安全機能を有する施設」の「b.　機器・配管系」に基づく設計とする。

c.　荷重の組合せ

基準地震動Ｓｓによる地震力とその他の荷重との組合せは，火災起因の荷重は発生しないため，「Ⅳ－１－１－８　機能維持の基本方針」の「3.1　構造強度上の制限」に基づき設定する。

d.　許容限界

基準地震動Ｓｓによる地震力とほかの荷重とを組合せた状態に対する許容限界は，「Ⅲ－１－１　火災等による損傷の防止に関する説明書」の「5.1　火災感知設備について」及び「5.2　消火設備について」に示す評価対象設備に対し「Ⅳ－１－１－８　機能維持の基本方針」の「3.1　構造強度上の制限」に基づき設定する。

(2)　機能維持

火災感知設備及び消火設備に必要となる機能については，「4.2.1　機能維持の基本方針」の「(1)　構造強度」に基づく構造強度を確保することで，当該機能が維持できる設計とするとともに，当該機能が要求される各設備の特性に応じて，動的及び電気的機能を維持する設計とする。

動的及び電気的機能の維持方針を以下に示す。

a. 動的機能維持

動的機能維持が要求される設備は，地震時においてその設備に要求される機能を維持するため，基準地震動Ｓｓによる地震力に対して要求される動的機能が維持できることを試験又は解析により確認することで，動的機能を維持する設計とする。

b. 電気的機能維持

電気的機能維持が要求される設備は，地震時においてその設備に要求される機能を維持するため，基準地震動Ｓｓよる地震力に対して要求される電気的機能が維持できることを試験又は解析により確認することで，電気的機能を維持する設計とする。

4.2.2 耐震計算結果を用いた影響評価方法

火災感知設備及び消火設備の耐震評価の結果を踏まえて，以下３つの影響評価を実施する。

・水平2方向及び鉛直方向地震力の組合せに関する影響評価
・一関東評価用地震動(鉛直)に関する影響評価
・隣接建屋に関する影響評価

以下では，水平2方向及び鉛直方向地震力の組合せに関する影響評価，一関東評価用地震動(鉛直)に関する影響評価及び隣接建屋に関する影響評価の評価方法を示す。

(1) 水平2方向及び鉛直方向地震力の組合せに関する影響評価

水平2方向及び鉛直方向地震力の組合せに関する影響に対しては，「Ⅳ－１－１－７　水平2方向及び鉛直方向地震力の組合せに関する影響評価方針」に示す方針にて，機器の影響評価を実施する。

具体的な評価内容については，「Ⅳ－２－３－２－１　機器・配管系の水平2方向及び鉛直方向地震力の組合せに関する影響評価」に示す。

(2) 一関東評価用地震動(鉛直)に関する影響評価

一関東評価用地震動(鉛直)に関する影響に対しては，一関東評価用地震動(鉛直)を考慮した建物・構築物の応答結果を踏まえ，設計用地震力との比較等により，機器の耐震安全性への影響評価を実施することとする。

具体的な評価内容については，「Ⅳ－２－４－１－２－１　機器・配管系の一関東評価用地震動(鉛直)に関する影響評価」に示す。

(3)　隣接建屋に関する影響評価

隣接建屋に関する影響に対しては，隣接建屋の影響を考慮した建物・構築物の応答結果を踏まえ，設計用地震力との比較等により，機器の耐震安全性への影響評価を実施することとする。

具体的な評価内容については，「Ⅳ－２－４－２－２－１　機器・配管系の隣接建屋に関する影響評価」に示す。

4.2.3　機能維持における耐震設計上の考慮事項

「Ⅳ－１－１－８　機能維持の基本方針」を踏まえ，火災感知設備及び消火設備の機能維持における耐震設計上の考慮事項を以下に示す。

(1)　設計用地震力

設計用地震力は，「3.　地震力の設定」に示す基準地震動Ｓｓによる地震力を用いる。

(2)　構造強度

a.　構造強度上の制限

火災感知設備及び消火設備の耐震設計については，「4.2.1　機能維持の基本方針」の「(1)　構造強度」に示す考え方に基づき，基準地震動Ｓｓによる地震力が加わった場合，これらに生じる応力とその他の荷重によって生じる応力の合計値等を許容限界以下とする。

地震力による応力とその他の荷重による応力の組合せに対する許容値は，「Ⅳ－１－１－８　機能維持の基本方針」の「3.1　構造強度上の制限」に基づき設定する。

(3)　機能維持

火災感知設備及び消火設備の機能の維持が要求される設備は，「4.2.1　機能維持の基本方針」の「(2)　機能維持」の考え方及び「Ⅳ－１－１－８　機能維持の基本方針」の「4.　機能維持」に基づき設計する。

5.　火災感知設備及び消火設備のその他耐震設計に係る事項

5.1　準拠規格

準拠する規格は，「Ⅳ－１－１　耐震設計の基本方針」の「2.2　準拠規格」を適用する。

5.2　構造計画と配置計画

火災感知設備及び消火設備の構造計画及び配置計画に際しては，地震の影響が軽減されるように考慮するため，「Ⅳ－１－１　耐震設計の基本方針」の「6.　構造計画と配置計画」及び「Ⅳ－１－１－９　構造計画，材料選択上の留意点」に基づき設計する。また，火災感知設備及び消火設備は消防法等に基づき一般汎用品を用いた設計とする耐震Ｃクラスの設備であることから，一般汎用品等を使用する場合は必要となる性能(材料特性等)を適切に確認のうえ使用する。

火災区域及び火災区画に設置する火災感知設備及び消火設備の構造計画を第 5.2-1 表～第 5.2-6 表に示す。

第 5.2-1 表　火災感知器の構造計画(1/2)

設備	主体構造	計画の概要
アナログ式の煙感知器 アナログ式の熱感知器	壁掛形又は 天井取付形	・アナログ式の熱感知器及びアナログ式の煙感知器は，固定金具に取付ボルトにより取り付ける。 ・固定金具は基礎ボルトにより建屋天井又は壁等のコンクリート躯体に据え付ける。
アナログ式の煙感知器(光電式分離型)	壁掛形	・アナログ式の煙感知器(光電式分離型)は固定金具に取付ボルトにより取り付ける。 ・固定金具は基礎ボルトにより建屋壁等のコンクリート躯体に据え付ける。
アナログ式の熱感知器(熱電対(防爆型))	壁掛形又は 天井取付形	・アナログ式の熱感知器(熱電対(防爆型))は固定金具に取付ボルトにより取り付ける。 ・固定金具を基礎ボルトにより建屋天井又は壁等のコンクリート躯体に据え付ける。
アナログ式の熱感知器(光ファイバー)	天井取付形	・アナログ式の熱感知器(光ファイバ)はパイラック等にて固定金具に取り付ける。 ・固定金具は基礎ボルトにより建屋天井等のコンクリート躯体に据え付ける。
非アナログ式の炎感知器(赤外線式)	壁掛形又は 天井取付形	・非アナログ式の炎感知器は固定金具に取付ボルトにより取り付ける。 ・固定金具を基礎ボルトにより，建屋天井又は壁等のコンクリート躯体に据え付ける。
非アナログ式の炎感知器(赤外線式(防水型))	壁掛形及び 天井取付形	・非アナログ式の炎感知器(赤外線式(防水型))は固定金具に取付ボルトにより取り付ける。 ・固定金具は基礎ボルトにより建屋天又は壁等のコンクリート躯体に据え付ける。
非アナログ式の炎感知器(赤外線式(防爆型))	直立形及び 壁掛形	・非アナログ式の炎感知器(赤外線式(防爆型))は固定金具に取付ボルトにより取り付ける。 ・固定金具は固定架台に据え付け，基礎ボルトにより建屋床又は壁等のコンクリート躯体に据え付ける。

第 5.2-1 表　火災感知器の構造計画(2/2)

設備	主体構造	計画の概要
非アナログ式の炎感知器(赤外線式(防水型))及び非アナログ式の熱感知カメラ(サーモカメラ)	直立形①	・非アナログ式の炎感知器(赤外線式(防水型))及び非アナログ式の熱感知カメラ(サーモカメラ)は固定金具に取付ボルトにより取り付ける。 ・固定金具は固定架台に据え付け,基礎ボルトにより基礎に固定する。
	直立形②	・非アナログ式の炎感知器(赤外線式(防水型))及び非アナログ式の熱感知カメラ(サーモカメラ)は剛構造の固定金具に取付ボルトにより取り付ける。 ・固定金具は,基礎ボルトにより架構に溶接した基礎金物に取り付けられる。
	壁掛形	・非アナログ式の炎感知器(赤外線式(防水型))及び非アナログ式の熱感知カメラ(サーモカメラ)は剛構造の固定金具に取付ボルトにより取り付ける。 ・固定金具は溶接により据え付ける。

第 5.2-2 表　火災受信器盤(火災監視盤)の構造計画

設備	主体構造	計画の概要
火災受信器盤 (火災監視盤)	直立形	・火災受信器盤(火災監視盤)は耐震サポート及びチャンネルベースに取付ボルトにより取り付ける。 ・耐震サポートは，基礎部である壁に基礎ボルトにより据え付け，チャンネルベースは，基礎部である床に基礎ボルトにより据え付ける。

第 5.2-3 表　ボンベユニットの構造計画

設備	主体構造	計画の概要
ボンベユニット(ハロゲン化物消火設備及びハロゲン化物消火設備(局所))*	直立形	・容器弁は，ガスボンベにねじ込み固定する。 ・ガスボンベは，ボンベユニットに固定し，ボンベユニットは，基礎部である床に基礎ボルトにより据え付ける。
ボンベユニット(ハロゲン化物消火設備(床下))	直立形	・容器弁は，ガスボンベにねじ込み固定する。 ・ガスボンベは，ボンベユニットに固定し，ボンベユニットは，基礎部である床に基礎ボルトにより据え付ける。
ボンベユニット(二酸化炭素消火設備)	直立形	・容器弁は，ガスボンベにねじ込み固定する。 ・ガスボンベは，ボンベユニットに固定し，ボンベユニットは，基礎部である床に基礎ボルトにより据え付ける。
ボンベユニット(ケーブルトレイ消火設備(床置及び壁掛)	直立形及び壁掛形	・容器弁は，ガスボンベにねじ込み固定する。 ・ガスボンベは，ボンベユニットに固定し，ボンベユニットは，基礎部である床又は壁に基礎ボルトにより据え付ける。
ボンベユニット(電源盤・制御盤消火設備)	直立形	・容器弁は，ガスボンベにねじ込み固定する。 ・ガスボンベは，ボンベユニットに固定し，ボンベユニットは，基礎部である床に基礎ボルトにより据え付ける。

注記　＊：ハロゲン化物消火設備及びハロゲン化物消火設備(局所)のボンベユニットは積載されるガスボンベ数毎に型式が異なるが，基本構造は同じである。

第 5.2-4 表　選択弁ユニットの構造計画

設備	主体構造	計画の概要
選択弁ユニット(ハロゲン化物消火設備，ハロゲン化物消火設備(局所)及び二酸化炭素消火設備)*	壁支持を含む直立形	・選択弁は，選択弁ユニットに取り付けて固定する。 ・集合管は，選択弁ユニットに固定し，選択弁ユニットは，基礎部である壁又は床に基礎ボルトにより据え付ける。
選択弁ユニット(ハロゲン化物消火設備(床下))	直立形	・選択弁は，選択弁ユニットに取り付けて固定する。 ・集合管は，選択弁ユニットに固定し，選択弁ユニットは，基礎部である床に基礎ボルトにより据え付ける。

注記　＊：ハロゲン化物消火設備，ハロゲン化物消火設備(局所)及び二酸化炭素消火設備は，積載される選択弁数や口径は異なるが，基本構造は同じである。

第 5.2-5 表　消火配管の構造計画

設備	主体構造	計画の概要
消火配管(ハロゲン化物消火設備，ハロゲン化物消火設備(局所)，二酸化炭素消火設備及びハロゲン化物消火設備(床下))	―	・消火配管(ハロゲン化物消火設備，ハロゲン化物消火設備(局所)，二酸化炭素消火設備及びハロゲン化物消火設備(床下))は，Ｕボルトや U バンド等にて支持構造物に取付け，支持構造物をコンクリート躯体に基礎ボルトにより据え付ける。
消火配管(ケーブルトレイ消火設備及び電源盤・制御盤消火設備)	―	・消火配管(ケーブルトレイ消火設備及び電源盤・制御盤消火設備)は，配管の自在性を活かすため，U ボルトや U バンド等にて支持することなく金属ダクト内に設置する。

第 5.2-6 表　制御盤の構造計画

設備	主体構造	計画の概要
制御盤	直立形及び 壁掛形	・制御盤は，チャンネルベースに取付ボルトより取り付ける。 ・チャンネルベースは基礎部である壁又は床に基礎ボルトにより据え付ける。

5.3　機器・配管系の支持方針について

機器・配管系の支持については「Ⅳ－１－１－10　機器の耐震支持方針」，「Ⅳ－１－１－11－１　配管の耐震支持方針」及び「Ⅳ－１－１－12　電気計測制御装置等の耐震支持方針」に基づき基準地震動Ｓｓによる地震力に対する耐震設計を行う。

各建屋の消火配管の標準支持間に係る準拠規格，計算精度及び数値の丸め方については「Ⅳ－１－１－11－１　別紙　各施設の直管部標準支持間隔」の「2.　準拠規格」及び「3.　計算精度と数値の丸め方」に示す。

別紙１～12 に示す各建屋の消火配管の直管部標準支持間隔に基づき，消火配管の支持間隔が標準支持間隔に納まる設計とする。

ただし，ケーブルトレイ消火設備及び電源盤・制御盤消火設備の消火配管については，消火配管の自在性を活かした設置方法であり，解析による評価が困難であることから加振試験を行い，加振試験後の外観検査及び気密試験による健全性確認及び設置位置での加速度と加振台の最大加速度との比較により，耐震評価を実施する。

6.　耐震評価

火災感知設備及び消火設備の耐震評価については「Ⅳ－３－１　火災防護設備の耐震計算に関する基本方針」に基づき構造強度評価及び機能維持評価を行う。

別紙１
使用済燃料受入れ・貯蔵建屋の
直管部標準支持間隔

燃管　A

目　　次

ページ
1.　解析条件 ····· 1
1.1　配管設計条件 ····· 1
1.2　階層の区分 ····· 1
2.　解析結果 ····· 1

1.　解析条件

1.1　配管設計条件

標準支持間隔の算定に必要な配管設計条件を第1.1-1表～第1.1-2表に示す。

1.2　階層の区分

解析に当たっては，設計用床応答曲線をいくつかの階層に区分し，支持間隔を求めるものとし，第1.2-1表に示す階層の区分とする。

配管系の固有振動数については配管系の設計に用いる建屋床応答スペクトルのピークの固有振動数領域より短周期側に避けることを原則とするため，1.2-1表に示すピーク振動数以上となるように設計する。なお，配管系の固有振動数は支持構造物を含めた固有振動数であり，支持構造物の固有振動数は第1.2-1表に示す値以上とする。

2.　解析結果

第1.1-1表～第1.1-2表の各種配管の設計条件をもとに計算した直管部標準支持間隔，固有周期及び応力の解析結果を第2-1表に示す。

なお，一次応力は内圧応力，自重応力及び地震応力の和とし，地震応力が弾性設計用震動Ｓｄ又は静的震度に対するものをＳｄ，基準地震動Ｓｓに対するものをＳｓと表している。

第1.1-1表　配管設計条件(オーステナイト系ステンレス鋼)

最高使用温度：40℃
内部流体比重：－

【使用済燃料受入れ・貯蔵建屋】

番　号	配管仕様		最高使用圧力(MPa)	単位長さ当たり重量（N/m）			
	口径(A)	板厚SCH		保温材無し		保温材有り	
				気体	液体	気体	液体
1	10	40	5.20	8.54	－	－	－
2	10	80	5.20	11.18	－	－	－
3	20	40	5.20	17.36	－	－	－
4	25	40	5.20	25.60	－	－	－
5	32	40	5.20	34.62	－	－	－
6	40	40	5.20	40.90	－	－	－
7	50	40	5.20	54.33	－	－	－
8	65	40	5.20	90.91	－	－	－
9	80	40	5.20	113.76	－	－	－
以下余白							

第1.1-2表　配管設計条件(炭素鋼)

最高使用温度：40℃
内部流体比重：－

【使用済燃料受入れ・貯蔵建屋】

番　号	配管仕様		最高使用圧力(MPa)	単位長さ当たり重量（N/m）			
	口径(A)	板厚SCH		保温材無し		保温材有り	
				気体	液体	気体	液体
1	10	80	10.80	11.28	－	－	－
2	25	80	10.80	32.66	－	－	－
3	40	80	10.80	54.53	－	－	－
4	50	80	10.80	74.14	－	－	－
5	65	80	10.80	119.65	－	－	－
以下余白							

第1.2-1表　設計用床応答曲線区分

床応答 曲線区分	標高 (m)	ピーク 振動数 (Hz)	支持構造物の 固有振動数 (Hz)
1	EL.75.90m～55.30m	5.26	15
2	EL.55.30m～40.50m		

第2-1表　直管部標準支持間隔（オーステナイト系ステンレス鋼，保温材無し，減衰0.5%）

許容応力　Sd：－　Ss：468　(MPa)

【使用済燃料受入れ・貯蔵建屋】

標高		EL.75.90m～55.30m								EL.55.30m～40.50m															
配管	内部流体	気体				液体				気体				液体				気体				液体			
口径（A）	支持間隔	支持間隔 (mm)	固有周期 (s)	一次応力（MPa）		支持間隔 (mm)	固有周期 (s)	一次応力（MPa）		支持間隔 (mm)	固有周期 (s)	一次応力（MPa）		支持間隔 (mm)	固有周期 (s)	一次応力（MPa）		支持間隔 (mm)	固有周期 (s)	一次応力（MPa）		支持間隔 (mm)	固有周期 (s)	一次応力（MPa）	
及び板厚				Sd	Ss			Sd	Ss			Sd	Ss			Sd	Ss			Sd	Ss			Sd	Ss
10	SCH 40	2500	0.118	－	228	－	－	－	－	3200	0.174	－	236	－	－	－	－								
10	SCH 80	2500	0.122	－	245	－	－	－	－	3200	0.180	－	254	－	－	－	－								
20	SCH 40	3000	0.110	－	201	－	－	－	－	4100	0.176	－	235	－	－	－	－								
25	SCH 40	3400	0.111	－	204	－	－	－	－	4600	0.176	－	234	－	－	－	－								
32	SCH 40	3900	0.113	－	209	－	－	－	－	5200	0.176	－	233	－	－	－	－								
40	SCH 40	4200	0.114	－	212	－	－	－	－	5600	0.178	－	236	－	－	－	－								
50	SCH 40	4700	0.114	－	212	－	－	－	－	6300	0.179	－	237	－	－	－	－								
65	SCH 40	5300	0.114	－	212	－	－	－	－	7100	0.180	－	238	－	－	－	－								
80	SCH 40	5700	0.113	－	211	－	－	－	－	7800	0.184	－	250	－	－	－	－								
以下余白																									

第2-2表　直管部標準支持間隔（炭素鋼，保温材無し，減衰0.5%）　　許容応力　Sd：－　Ss：333　(MPa)

【使用済燃料受入れ・貯蔵建屋】

標高		EL.75.90m～55.30m								EL.55.30m～40.50m															
配管	内部流体	気体				液体				気体				液体				気体				液体			
口径（A）及び板厚	支持間隔	支持間隔(mm)	固有周期(s)	一次応力（MPa）		支持間隔(mm)	固有周期(s)	一次応力（MPa）		支持間隔(mm)	固有周期(s)	一次応力（MPa）		支持間隔(mm)	固有周期(s)	一次応力（MPa）		支持間隔(mm)	固有周期(s)	一次応力（MPa）		支持間隔(mm)	固有周期(s)	一次応力（MPa）	
				Sd	Ss			Sd	Ss			Sd	Ss			Sd	Ss			Sd	Ss			Sd	Ss
10	SCH 80	2200	0.108	－	241	－	－	－	－	3100	0.182	－	304	－	－	－	－								
25	SCH 80	2600	0.087	－	139	－	－	－	－	3400	0.117	－	173	－	－	－	－								
40	SCH 80	3300	0.091	－	152	－	－	－	－	4300	0.124	－	187	－	－	－	－								
50	SCH 80	3800	0.093	－	160	－	－	－	－	4900	0.126	－	192	－	－	－	－								
65	SCH 80	5400	0.122	－	266	－	－	－	－	7100	0.188	－	301	－	－	－	－								
以下余白																									

別紙２
前処理建屋の直管部標準支持間隔

目　　　次

ページ
1.　解析条件 ･･ 1
1.1　配管設計条件 ･･ 1
1.2　階層の区分 ･･ 1
2.　解析結果 ･･ 1

1.　解析条件

1.1　配管設計条件

標準支持間隔の算定に必要な配管設計条件を第1.1-1表に示す。

1.2　階層の区分

解析に当たっては，設計用床応答曲線をいくつかの階層に区分し，支持間隔を求めるものとし，第1.2-1表に示す階層の区分とする。

配管系の固有振動数については配管系の設計に用いる建屋床応答スペクトルのピークの固有振動数領域より短周期側に避けることを原則とするため，1.2-1表に示すピーク振動数以上となるように設計する。なお，配管系の固有振動数は支持構造物を含めた固有振動数であり，支持構造物の固有振動数は第1.2-1表に示す値以上とする。

2.　解析結果

第1.1-1表の各種配管の設計条件をもとに計算した直管部標準支持間隔，固有周期及び応力の解析結果を第2-1表に示す。

なお，一次応力は内圧応力，自重応力及び地震応力の和とし，地震応力が弾性設計用震動Ｓｄ又は静的震度に対するものをＳｄ，基準地震動Ｓｓに対するものをＳｓと表している。

第1.1-1表　配管設計条件（オーステナイト系ステンレス鋼）

最高使用温度：[redacted]
内部流体比重：[redacted]

【前処理建屋】

番　号	配管仕様		最高使用圧力（MPa）	単位長さ当たり重量（N/m）			
				保温材無し		保温材有り	
	口径（A）	板厚 SCH		気体	液体	気体	液体
1	8	40	[redacted]		－	－	－
2	10	40			－	－	－
3	15	40			－	－	－
4	20	40			－	－	－
5	25	40			－	－	－
6	32	40			－	－	－
7	40	40			－	－	－
8	50	40			－	－	－
9	65	40			－	－	－
10	80	40			－	－	－
11	100	40			－	－	－
以下余白							

第1.2-1表　設計用床応答曲線区分

床応答 曲線区分	標高 (m)	ピーク 振動数 (Hz)	支持構造物の 固有振動数 (Hz)
1	EL.[redacted]m～[redacted]m	[redacted]	[redacted]
2	EL.[redacted]m～[redacted]m		

第2-1表　直管部標準支持間隔（オーステナイト系ステンレス鋼，保温材無し，[redacted]

許容応力 [redacted] （MPa）

【前処理建屋】

標高		EL.[redacted]m～[redacted]m								EL.[redacted]m～[redacted]m															
配管	内部流体	気体				液体				気体				液体				気体				液体			
口径（A）	支持間隔	支持間隔（mm）	固有周期（s）	一次応力（MPa）		支持間隔（mm）	固有周期（s）	一次応力（MPa）		支持間隔（mm）	固有周期（s）	一次応力（MPa）		支持間隔（mm）	固有周期（s）	一次応力（MPa）		支持間隔（mm）	固有周期（s）	一次応力（MPa）		支持間隔（mm）	固有周期（s）	一次応力（MPa）	
及び板厚				Sd	Ss			Sd	Ss			Sd	Ss			Sd	Ss			Sd	Ss			Sd	Ss
8	SCH 40	[redacted]		－	[redacted]	－	－	－	－	[redacted]		－	[redacted]	－	－	－	－								
10	SCH 40			－		－	－	－	－			－		－	－	－	－								
15	SCH 40			－		－	－	－	－			－		－	－	－	－								
20	SCH 40			－		－	－	－	－			－		－	－	－	－								
25	SCH 40			－		－	－	－	－			－		－	－	－	－								
32	SCH 40			－		－	－	－	－			－		－	－	－	－								
40	SCH 40			－		－	－	－	－			－		－	－	－	－								
50	SCH 40			－		－	－	－	－			－		－	－	－	－								
65	SCH 40			－		－	－	－	－			－		－	－	－	－								
80	SCH 40			－		－	－	－	－			－		－	－	－	－								
100	SCH 40			－		－	－	－	－			－		－	－	－	－								
以下余白																									

別紙３
分離建屋の直管部標準支持間隔

分離 B

目　　次

ページ

1.　解析条件 ····· 1
1.1　配管設計条件 ····· 1
1.2　階層の区分 ····· 1
2.　解析結果 ····· 1

分離 B

1. 解析条件

1.1 配管設計条件

標準支持間隔の算定に必要な配管設計条件を第1.1-1表に示す。

1.2 階層の区分

解析に当たっては，設計用床応答曲線をいくつかの階層に区分し，支持間隔を求めるものとし，第1.2-1表に示す階層の区分とする。

配管系の固有振動数については配管系の設計に用いる建屋床応答スペクトルのピークの固有振動数領域より短周期側に避けることを原則とするため，1.2-1表に示すピーク振動数以上となるように設計する。なお，配管系の固有振動数は支持構造物を含めた固有振動数であり，支持構造物の固有振動数は第1.2-1表に示す値以上とする。

2. 解析結果

第1.1-1表の各種配管の設計条件をもとに計算した直管部標準支持間隔，固有周期及び応力の解析結果を第2-1表に示す。

なお，一次応力は内圧応力，自重応力及び地震応力の和とし，地震応力が弾性設計用震動Ｓｄ又は静的震度に対するものをＳｄ，基準地震動Ｓｓに対するものをＳｓと表している。

分離 B

第1.1-1表　配管設計条件（オーステナイト系ステンレス鋼）

最高使用温度：40℃
内部流体比重：－

【分離建屋】

番　号	配管仕様		最高使用圧力（MPa）	単位長さ当たり重量（N/m）			
				保温材無し		保温材有り	
	口径（A）	板厚 SCH		気体	液体	気体	液体
1	20	40	[redacted]	[redacted]	－	－	－
2	25	40			－	－	－
3	32	40			－	－	－
4	40	40			－	－	－
5	50	40			－	－	－
6	65	40			－	－	－
7	80	40			－	－	－
以下余白							

分離 B

第1.2-1表　設計用床応答曲線区分

床応答 曲線区分	標高 (m)	ピーク 振動数 (Hz)	支持構造物の 固有振動数 (Hz)
1	EL. [redacted]	[redacted]	[redacted]
2	EL. [redacted]		
3	EL. [redacted]		

分離 B

分離 B

第2-1表　直管部標準支持間隔（オーステナイト系ステンレス鋼，保温材無し [redacted]

許容応力 [redacted] (MPa)

【分離建屋】

標高	EL. [redacted]								EL [redacted]								EL [redacted]							
配管 内部流体	気体				液体				気体				液体				気体				液体			
口径 (A) 支持間隔 及び板厚	支持間隔 (mm)	固有周期 (s)	一次応力 (MPa)		支持間隔 (mm)	固有周期 (s)	一次応力 (MPa)		支持間隔 (mm)	固有周期 (s)	一次応力 (MPa)		支持間隔 (mm)	固有周期 (s)	一次応力 (MPa)		支持間隔 (mm)	固有周期 (s)	一次応力 (MPa)		支持間隔 (mm)	固有周期 (s)	一次応力 (MPa)	
			Sd	Ss			Sd	Ss			Sd	Ss			Sd	Ss			Sd	Ss			Sd	Ss
20 SCH 40	[redacted]				—	—	—	—	[redacted]				—	—	—	—	[redacted]				—	—	—	—
25 SCH 40					—	—	—	—					—	—	—	—					—	—	—	—
32 SCH 40					—	—	—	—					—	—	—	—					—	—	—	—
40 SCH 40					—	—	—	—					—	—	—	—					—	—	—	—
50 SCH 40					—	—	—	—					—	—	—	—					—	—	—	—
65 SCH 40					—	—	—	—					—	—	—	—					—	—	—	—
80 SCH 40					—	—	—	—					—	—	—	—					—	—	—	—
以下余白																								

別紙４
精製建屋の直管部標準支持間隔

目　　次

ページ
1.　解析条件 ····· 1
1.1　配管設計条件 ····· 1
1.2　階層の区分 ····· 1
2.　解析結果 ····· 1

1.　解析条件

1.1　配管設計条件

標準支持間隔の算定に必要な配管設計条件を第1.1-1表に示す。

1.2　階層の区分

解析に当たっては，設計用床応答曲線をいくつかの階層に区分し，支持間隔を求めるものとし，第1.2-1表に示す階層の区分とする。

配管系の固有振動数については配管系の設計に用いる建屋床応答スペクトルのピークの固有振動数領域より短周期側に避けることを原則とするため，1.2-1表に示すピーク振動数以上となるように設計する。なお，配管系の固有振動数は支持構造物を含めた固有振動数であり，支持構造物の固有振動数は第1.2-1表に示す値以上とする。

2.　解析結果

第1.1-1表の各種配管の設計条件をもとに計算した直管部標準支持間隔，固有周期及び応力の解析結果を第2-1表に示す。

なお，一次応力は内圧応力，自重応力及び地震応力の和とし，地震応力が弾性設計用震動Ｓｄ又は静的震度に対するものをＳｄ，基準地震動Ｓｓに対するものをＳｓと表している。

第1.1-1表　配管設計条件（オーステナイト系ステンレス鋼）

最高使用温度：[redacted]
内部流体比重：－

【精製建屋】

番　号	配管仕様		最高使用圧力（MPa）	単位長さ当たり重量（N/m）			
				保温材無し		保温材有り	
	口径（A）	板厚 SCH		気体	液体	気体	液体
1	15	40	[redacted]	[redacted]	－	－	－
2	20	40			－	－	－
3	25	40			－	－	－
4	40	40			－	－	－
5	50	40			－	－	－
6	65	40			－	－	－
以下余白							

第1.2-1表　設計用床応答曲線区分

床応答 曲線区分	標高 (m)	ピーク 振動数 (Hz)	支持構造物の 固有振動数 (Hz)
1	EL.[redacted]m～[redacted]m	[redacted]	[redacted]
2	EL.[redacted]m～[redacted]m		
3	EL.[redacted]m～[redacted]m		

第2-1表　直管部標準支持間隔（オーステナイトステンレス鋼，保温材無し，[redacted]）　　許容応力　[redacted]　(MPa)

【精製建屋】

標高		EL.[redacted]m								EL.[redacted]m								EL.[redacted]m～[redacted]m							
配管	内部流体	気体				液体				気体				液体				気体				液体			
口径（A）及び板厚	支持間隔	支持間隔(mm)	固有周期(s)	一次応力（MPa）		支持間隔(mm)	固有周期(s)	一次応力（MPa）		支持間隔(mm)	固有周期(s)	一次応力（MPa）		支持間隔(mm)	固有周期(s)	一次応力（MPa）		支持間隔(mm)	固有周期(s)	一次応力（MPa）		支持間隔(mm)	固有周期(s)	一次応力（MPa）	
				Sd	Ss			Sd	Ss			Sd	Ss			Sd	Ss			Sd	Ss			Sd	Ss
15	SUS304TP	[redacted]		—	[redacted]	—	—	—		[redacted]		—	[redacted]	—	—	—	—	[redacted]		—	[redacted]	—	—	—	—
20	SUS304TP			—		—	—	—				—		—	—	—	—			—		—	—	—	—
25	SUS304TP			—		—	—	—				—		—	—	—	—			—		—	—	—	—
40	SUS304TP			—		—	—	—				—		—	—	—	—			—		—	—	—	—
50	SUS304TP			—		—	—	—				—		—	—	—	—			—		—	—	—	—
65	SUS304TP			—		—	—	—				—		—	—	—	—			—		—	—	—	—
以下余白																									

別紙５
ウラン・プルトニウム混合脱硝建屋の直管部標準支持間隔

目　　次

ページ
1.　解析条件 ····· 1
1.1　配管設計条件 ····· 1
1.2　階層の区分 ····· 1
2.　解析結果 ····· 1

1.　解析条件

1.1　配管設計条件

標準支持間隔の算定に必要な配管設計条件を第1.1-1表に示す。

1.2　階層の区分

解析に当たっては，設計用床応答曲線をいくつかの階層に区分し，支持間隔を求めるものとし，第1.2-1表に示す階層の区分とする。

配管系の固有振動数については配管系の設計に用いる建屋床応答スペクトルのピークの固有振動数領域より短周期側に避けることを原則とするため，1.2-1表に示すピーク振動数以上となるように設計する。なお，配管系の固有振動数は支持構造物を含めた固有振動数であり，支持構造物の固有振動数は第1.2-1表に示す値以上とする。

2.　解析結果

第1.1-1表の各種配管の設計条件をもとに計算した直管部標準支持間隔，固有周期及び応力の解析結果を第2-1表に示す。

なお，一次応力は内圧応力，自重応力及び地震応力の和とし，地震応力が弾性設計用震動Ｓｄ又は静的震度に対するものをＳｄ，基準地震動Ｓｓに対するものをＳｓと表している。

第1.1-1表　配管設計条件（オーステナイト系ステンレス鋼）

最高使用温度：[redacted]
内部流体比重：

【ウラン・プルトニウム混合脱硝建屋】

番　号	配管仕様		最高使用圧力（MPa）	単位長さ当たり重量（N/m）			
	口径（A）	板厚 SCH		保温材無し		保温材有り	
				気体	液体	気体	液体
1	10	40	[redacted]		－	－	－
2	15	40			－	－	－
3	20	40			－	－	－
4	25	40			－	－	－
5	32	40			－	－	－
6	40	40			－	－	－
7	50	40			－	－	－
8	65	40			－	－	－
9	80	40			－	－	－
10	100	40			－	－	－
以下余白							

第1.2-1表　設計用床応答曲線区分

床応答 曲線区分	標高 (m)	ピーク 振動数 (Hz)	支持構造物の 固有振動数 (Hz)
1	EL.70.80m～36.30m	[redacted]	[redacted]

第2-1表　直管部標準支持間隔（オーステナイト系ステンレス鋼，保温材無し，[redacted]）　　許容応力 [redacted] （MPa）

【ウラン・プルトニウム混合脱硝建屋】

標高		EL. 70.80m～36.30m																						
配管	内部流体	気体				液体				気体				液体				気体				液体			
口径（A）	支持間隔	支持間隔（mm）	固有周期（s）	一次応力（MPa）		支持間隔（mm）	固有周期（s）	一次応力（MPa）		支持間隔（mm）	固有周期（s）	一次応力（MPa）		支持間隔（mm）	固有周期（s）	一次応力（MPa）		支持間隔（mm）	固有周期（s）	一次応力（MPa）		支持間隔（mm）	固有周期（s）	一次応力（MPa）	
及び板厚				Sd	Ss			Sd	Ss			Sd	Ss			Sd	Ss			Sd	Ss			Sd	Ss
10	SCH 40	[redacted]		－	[redacted]	－	－	－	－																
15	SCH 40			－		－	－	－	－																
20	SCH 40			－		－	－	－	－																
25	SCH 40			－		－	－	－	－																
32	SCH 40			－		－	－	－	－																
40	SCH 40			－		－	－	－	－																
50	SCH 40			－		－	－	－	－																
65	SCH 40			－		－	－	－	－																
80	SCH 40			－		－	－	－	－																
100	SCH 40			－		－	－	－	－																
以下余白																									

別紙６
ウラン・プルトニウム混合酸化物貯蔵建屋の直管部標準支持間隔

目　　次

ページ
1.　解析条件 ····· 1
1.1　配管設計条件 ····· 1
1.2　階層の区分 ····· 1
2.　解析結果 ····· 1

1.　解析条件

1.1　配管設計条件

標準支持間隔の算定に必要な配管設計条件を第1.1-1表に示す。

1.2　階層の区分

解析に当たっては，設計用床応答曲線をいくつかの階層に区分し，支持間隔を求めるものとし，第1.2-1表に示す階層の区分とする。

配管系の固有振動数については配管系の設計に用いる建屋床応答スペクトルのピークの固有振動数領域より短周期側に避けることを原則とするため，1.2-1表に示すピーク振動数以上となるように設計する。なお，配管系の固有振動数は支持構造物を含めた固有振動数であり，支持構造物の固有振動数は第1.2-1表に示す値以上とする。

2.　解析結果

第1.1-1表の各種配管の設計条件をもとに計算した直管部標準支持間隔，固有周期及び応力の解析結果を第2-1表に示す。

なお，一次応力は内圧応力，自重応力及び地震応力の和とし，地震応力が弾性設計用震動Ｓｄ又は静的震度に対するものをＳｄ，基準地震動Ｓｓに対するものをＳｓと表している。

第1.1-1表　配管設計条件（オーステナイト系ステンレス鋼）

最高使用温度：[redacted]
【ウラン・プルトニウム混合酸化物貯蔵建屋】　内部流体比重：[redacted]

番　号	配管仕様		最高使用圧力（MPa）	単位長さ当たり重量（N/m）			
	口径（A）	板厚 SCH		保温材無し		保温材有り	
				気体	液体	気体	液体
1	10	40	[redacted]		－	－	－
2	15	40			－	－	－
3	20	40			－	－	－
4	25	40			－	－	－
5	32	40			－	－	－
6	40	40			－	－	－
7	50	40			－	－	－
8	65	40			－	－	－
9	80	40			－	－	－
10	100	40			－	－	－
以下余白							

第1.2-1表　設計用床応答曲線区分

床応答 曲線区分	標高 (m)	ピーク 振動数 (Hz)	支持構造物の 固有振動数 (Hz)
1	EL.69.30m～38.30m	[redacted]	[redacted]

第2-1表　直管部標準支持間隔（オーステナイト系ステンレス鋼，保温材無し，[redacted]）　　許容応力 [redacted] (MPa)

【ウラン・プルトニウム混合酸化物貯蔵建屋】

標高	EL. 69.30m～38.30m																							
配管 内部流体	気体				液体				気体				液体				気体				液体			
口径 (A) 及び板厚 / 支持間隔	支持間隔 (mm)	固有周期 (s)	一次応力 (MPa)		支持間隔 (mm)	固有周期 (s)	一次応力 (MPa)		支持間隔 (mm)	固有周期 (s)	一次応力 (MPa)		支持間隔 (mm)	固有周期 (s)	一次応力 (MPa)		支持間隔 (mm)	固有周期 (s)	一次応力 (MPa)		支持間隔 (mm)	固有周期 (s)	一次応力 (MPa)	
			Sd	Ss			Sd	Ss			Sd	Ss			Sd	Ss			Sd	Ss			Sd	Ss
10 SCH 40	[redacted]		－	[redacted]	－	－	－	－																
15 SCH 40			－		－	－	－	－																
20 SCH 40			－		－	－	－	－																
25 SCH 40			－		－	－	－	－																
32 SCH 40			－		－	－	－	－																
40 SCH 40			－		－	－	－	－																
50 SCH 40			－		－	－	－	－																
65 SCH 40			－		－	－	－	－																
80 SCH 40			－		－	－	－	－																
100 SCH 40			－		－	－	－	－																
以下余白																								

別紙７
制御建屋の直管部標準支持間隔

安ユ A

目　　次

ページ
1.　解析条件 ····· 1
1.1　配管設計条件 ····· 1
1.2　階層の区分 ····· 1
2.　解析結果 ····· 1

1.　解析条件

1.1　配管設計条件

標準支持間隔の算定に必要な配管設計条件を第1.1-1表～第1.1-2表に示す。

1.2　階層の区分

解析に当たっては，設計用床応答曲線をいくつかの階層に区分し，支持間隔を求めるものとし，第1.2-1表～第1.2-2表に示す階層の区分とする。

配管系の固有振動数については配管系の設計に用いる建屋床応答スペクトルのピークの固有振動数領域より短周期側に避けることを原則とするため，1.2-1表～1.2-2表に示すピーク振動数以上となるように設計する。なお，配管系の固有振動数は支持構造物を含めた固有振動数であり，支持構造物の固有振動数は第1.2-1表～第1.2-2表に示す値以上とする。

2.　解析結果

第1.1-1表～第1.1-2表の各種配管の設計条件をもとに計算した直管部標準支持間隔，固有周期及び応力の解析結果を第2-1表～第2-2表に示す。

なお，一次応力は内圧応力，自重応力及び地震応力の和とし，地震応力が弾性設計用震動Ｓｄ又は静的震度に対するものをＳｄ，基準地震動Ｓｓに対するものをＳｓと表している。

第1.1-1表　配管設計条件（オーステナイトステンレス鋼）

最高使用温度：40℃
内部流体比重：－

【制御建屋】

番　号	配管仕様		最高使用圧力(MPa)	単位長さ当たり重量（N/m）			
	口径(A)	板厚SCH		保温材無し		保温材有り	
				気体	液体	気体	液体
1	15	40	5.20	13.02	－	－	－
2	20	40	5.20	17.33	－	－	－
3	25	40	5.20	25.58	－	－	－
4	40	40	5.20	40.85	－	－	－
以下余白							

第1.1-2表　配管設計条件（オーステナイト系ステンレス鋼）

最高使用温度：40℃
内部流体比重：－

【制御建屋(中央制御室)】

番　号	配管仕様		最高使用圧力(MPa)	単位長さ当たり重量（N/m）			
	口径(A)	板厚SCH		保温材無し		保温材有り	
				気体	液体	気体	液体
1	10	40	5.2	8.54	－	－	－
2	15	40	5.2	13.05	－	－	－
3	20	40	5.2	17.36	－	－	－
4	25	40	5.2	25.60	－	－	－
5	32	40	5.2	34.62	－	－	－
6	40	40	5.2	40.90	－	－	－
7	50	40	5.2	54.33	－	－	－
8	65	40	5.2	90.91	－	－	－
9	80	40	5.2	113.76	－	－	－
10	100	40	5.2	159.85	－	－	－
以下余白							

第1.2-1表　設計用床応答曲線区分

床応答 曲線区分	標高 (m)	ピーク 振動数 (Hz)	支持構造物の 固有振動数 (Hz)
1	EL.72.65m	5.0	15
2	EL.66.25m～61.25m		
3	EL.54.75m～40.05m		

第1.2-2表　設計用床応答曲線区分(中央制御室)

床応答 曲線区分	標高 (m)	ピーク 振動数 (Hz)	支持構造物の 固有振動数 (Hz)
1	EL.72.65m～38.05	5.0	15.00

第2-1表　直管部標準支持間隔（オーステナイトステンレス鋼，保温材無し，減衰0.5%）　　許容応力　Sd：－　Ss：432　(MPa)

【制御建屋】

標高		EL.72.65m								EL.66.25m～61.25m								EL.54.75m～40.05m							
配管	内部流体	気体				液体				気体				液体				気体				液体			
口径（A）	支持間隔	支持間隔 (mm)	固有周期 (s)	一次応力（MPa）		支持間隔 (mm)	固有周期 (s)	一次応力（MPa）		支持間隔 (mm)	固有周期 (s)	一次応力（MPa）		支持間隔 (mm)	固有周期 (s)	一次応力（MPa）		支持間隔 (mm)	固有周期 (s)	一次応力（MPa）		支持間隔 (mm)	固有周期 (s)	一次応力（MPa）	
及び板厚				Sd	Ss			Sd	Ss			Sd	Ss			Sd	Ss			Sd	Ss			Sd	Ss
15	SUS304TP	2600	0.155	－	190	－	－	－	－	2600	0.155	－	174	－	－	－	－	2600	0.155	－	141	－	－	－	－
20	SUS304TP	3000	0.161	－	197	－	－	－	－	3000	0.161	－	181	－	－	－	－	3000	0.161	－	147	－	－	－	－
25	SUS304TP	3300	0.155	－	188	－	－	－	－	3300	0.155	－	172	－	－	－	－	3300	0.155	－	140	－	－	－	－
40	SUS304TP	4000	0.155	－	189	－	－	－	－	4000	0.155	－	173	－	－	－	－	4000	0.155	－	142	－	－	－	－
以下余白																									

第2-2表　C(Ss)クラス直管部標準支持間隔（オーステナイト系ステンレス鋼，保温材無し，減衰0.5%）　　許容応力　Sd：－　Ss：468　(MPa)

【制御建屋（中央制御室）】

標高		EL.72.65m～38.05m																							
配管	内部流体	気体				液体				気体				液体				気体				液体			
口径（A）及び板厚	支持間隔	支持間隔(mm)	固有周期(s)	一次応力（MPa）		支持間隔(mm)	固有周期(s)	一次応力（MPa）		支持間隔(mm)	固有周期(s)	一次応力（MPa）		支持間隔(mm)	固有周期(s)	一次応力（MPa）		支持間隔(mm)	固有周期(s)	一次応力（MPa）		支持間隔(mm)	固有周期(s)	一次応力（MPa）	
				Sd	Ss			Sd	Ss			Sd	Ss			Sd	Ss			Sd	Ss			Sd	Ss
10	SCH40	2400	0.112	－	180	－	－	－	－																
15	SCH40	2700	0.112	－	179	－	－	－	－																
20	SCH40	3100	0.115	－	183	－	－	－	－																
25	SCH40	3500	0.115	－	184	－	－	－	－																
32	SCH40	3900	0.113	－	179	－	－	－	－																
40	SCH40	4200	0.114	－	182	－	－	－	－																
50	SCH40	4700	0.114	－	182	－	－	－	－																
65	SCH40	5300	0.114	－	182	－	－	－	－																
80	SCH40	5700	0.113	－	182	－	－	－	－																
100	SCH40	6500	0.114	－	184	－	－	－	－																
以下余白																									

別紙８
高レベル廃液ガラス固化建屋の
直管部標準支持間隔

目　　次

ページ
1.　解析条件 ····· 1
1.1　配管設計条件 ····· 1
1.2　階層の区分 ····· 1
2.　解析結果 ····· 1

1.　解析条件

1.1　配管設計条件

標準支持間隔の算定に必要な配管設計条件を第1.1-1表に示す。

1.2　階層の区分

解析に当たっては，設計用床応答曲線をいくつかの階層に区分し，支持間隔を求めるものとし，第1.2-1表に示す階層の区分とする。

配管系の固有振動数については配管系の設計に用いる建屋床応答スペクトルのピークの固有振動数領域より短周期側に避けることを原則とするため，1.2-1表に示すピーク振動数以上となるように設計する。なお，配管系の固有振動数は支持構造物を含めた固有振動数であり，支持構造物の固有振動数は第1.2-1表に示す値以上とする。

2.　解析結果

第1.1-1表の各種配管の設計条件をもとに計算した直管部標準支持間隔，固有周期及び応力の解析結果を第2-1表に示す。

なお，一次応力は内圧応力，自重応力及び地震応力の和とし，地震応力が弾性設計用震動Ｓｄ又は静的震度に対するものをＳｄ，基準地震動Ｓｓに対するものをＳｓと表している。

第1.1-1表　配管設計条件（オーステナイトステンレス鋼）

最高使用温度 [redacted]
内部流体比重

【高レベル廃液ガラス固化建屋】

番　号	配管仕様		最高使用圧力（MPa）	単位長さ当たり重量（N/m）			
				保温材無し		保温材有り	
	口径（A）	板厚 SCH		気体	液体	気体	液体
1	15	40	[redacted]	[redacted]	－	－	－
2	20	40			－	－	－
3	25	40			－	－	－
4	32	40			－	－	－
5	40	40			－	－	－
6	50	40			－	－	－
以下余白							

第1.2-1表　設計用床応答曲線区分

床応答 曲線区分	標高 (m)	ピーク 振動数 (Hz)	支持構造物の 固有振動数 (Hz)
1	EL. [redacted] m～[redacted] m	[redacted]	[redacted]
2	EL. [redacted] m～[redacted] m		

第2-1表　直管部標準支持間隔（オーステナイトステンレス鋼，保温材無し，[redacted]）　　許容応力　[redacted]　(MPa)

【高レベル廃液ガラス固化建屋】

標高	EL.[redacted]m～[redacted]m																							
配管 内部流体	気体				液体				気体				液体				気体				液体			
口径（A） 支持間隔 及び板厚	支持間隔 (mm)	固有周期 (s)	一次応力 (MPa)		支持間隔 (mm)	固有周期 (s)	一次応力 (MPa)		支持間隔 (mm)	固有周期 (s)	一次応力 (MPa)		支持間隔 (mm)	固有周期 (s)	一次応力 (MPa)		支持間隔 (mm)	固有周期 (s)	一次応力 (MPa)		支持間隔 (mm)	固有周期 (s)	一次応力 (MPa)	
			Sd	Ss			Sd	Ss			Sd	Ss			Sd	Ss			Sd	Ss			Sd	Ss
15 SCH 40	[redacted]				—	—	—	—																
20 SCH 40					—	—	—	—																
25 SCH 40					—	—	—	—																
32 SCH 40					—	—	—	—																
40 SCH 40					—	—	—	—																
50 SCH 40					—	—	—	—																
以下余白																								

別紙９
主排気筒管理建屋の
直管部標準支持間隔

放施 B

目　　次

ページ
1.　解析条件 ····· 1
1.1　配管設計条件 ····· 1
1.2　階層の区分 ····· 1
2.　解析結果 ····· 1

1.　解析条件

1.1　配管設計条件

標準支持間隔の算定に必要な配管設計条件を第1.1-1表に示す。

1.2　階層の区分

解析に当たっては，設計用床応答曲線をいくつかの階層に区分し，支持間隔を求めるものとし，第1.2-1表に示す階層の区分とする。

配管系の固有振動数については配管系の設計に用いる建屋床応答スペクトルのピークの固有振動数領域より短周期側に避けることを原則とするため，1.2-1表に示すピーク振動数以上となるように設計する。なお，配管系の固有振動数は支持構造物を含めた固有振動数であり，支持構造物の固有振動数は第1.2-1表に示す値以上とする。

2.　解析結果

第1.1-1表の各種配管の設計条件をもとに計算した直管部標準支持間隔，固有周期及び応力の解析結果を第2-1表に示す。

なお，一次応力は内圧応力，自重応力及び地震応力の和とし，地震応力が弾性設計用震動Ｓｄ又は静的震度に対するものをＳｄ，基準地震動Ｓｓに対するものをＳｓと表している。

第1.1-1表　配管設計条件（オーステナイト系ステンレス鋼）

最高使用温度：[redacted]
内部流体比重：－

【主排気筒管理建屋】

番　号	配管仕様		最高使用圧力（MPa）	単位長さ当たり重量（N/m）			
				保温材無し		保温材有り	
	口径（A）	板厚 SCH		気体	液体	気体	液体
1	15	40	[redacted]	[redacted]	－	－	－
2	20	40	[redacted]	[redacted]	－	－	－
3	25	40	[redacted]	[redacted]	－	－	－
以下余白							

第1.2-1表　設計用床応答曲線区分

床応答 曲線区分	標高 (m)	ピーク 振動数* (Hz)	支持構造物の 固有振動数 (Hz)
1	EL.[redacted]m～[redacted]m	－	[redacted]

注記　＊：配管系の固有振動数が20Hz以上であり，床応答スペクトルのピークを回避できているため，「－」とする。

第2-1表　直管部標準支持間隔（オーステナイト系ステンレス鋼，保温材無し[redacted]）　　許容応力 [redacted] （MPa）

【主排気筒管理建屋】

標高	EL.[redacted]m～[redacted]m																							
配管 内部流体	気体				液体				気体				液体				気体				液体			
口径（A） 及び板厚 / 支持間隔	支持間隔（mm）	固有周期（s）	一次応力（MPa）		支持間隔（mm）	固有周期（s）	一次応力（MPa）		支持間隔（mm）	固有周期（s）	一次応力（MPa）		支持間隔（mm）	固有周期（s）	一次応力（MPa）		支持間隔（mm）	固有周期（s）	一次応力（MPa）		支持間隔（mm）	固有周期（s）	一次応力（MPa）	
			Sd	Ss			Sd	Ss			Sd	Ss			Sd	Ss			Sd	Ss			Sd	Ss
15 SCH 40	[redacted]	[redacted]	－	[redacted]	－	－	－	－																
20 SCH 40	[redacted]	[redacted]	－	[redacted]	－	－	－	－																
25 SCH 40	[redacted]	[redacted]	－	[redacted]	－	－	－	－																
以下余白																								

別紙10
非常用電源建屋の
直管部標準支持間隔

目　　次

ページ

1.　解析条件 ····· 1
1.1　配管設計条件 ····· 1
1.2　階層の区分 ····· 1
2.　解析結果 ····· 1

1.　解析条件

1.1　配管設計条件

標準支持間隔の算定に必要な配管設計条件を第1.1-1表～第1.1-2表に示す。

1.2　階層の区分

解析に当たっては，設計用床応答曲線をいくつかの階層に区分し，支持間隔を求めるものとし，第1.2-1表に示す階層の区分とする。

配管系の固有振動数については配管系の設計に用いる建屋床応答スペクトルのピークの固有振動数領域より短周期側に避けることを原則とするため，1.2-1表に示すピーク振動数以上となるように設計する。なお，配管系の固有振動数は支持構造物を含めた固有振動数であり，支持構造物の固有振動数は第1.2-1表に示す値以上とする。

2.　解析結果

第1.1-1表～第1.1-2表の各種配管の設計条件をもとに計算した直管部標準支持間隔，固有周期及び応力の解析結果を第2-1表～第2-2表に示す。

なお，一次応力は内圧応力，自重応力及び地震応力の和とし，地震応力が弾性設計用震動Ｓｄ又は静的震度に対するものをＳｄ，基準地震動Ｓｓに対するものをＳｓと表している。

第1.1-1表　配管設計条件（オーステナイト系ステンレス鋼）

最高使用温度：40℃
内部流体比重：－

【非常用電源建屋】

番　号	配管仕様		最高使用圧力(MPa)	単位長さ当たり重量（N/m）			
	口径(A)	板厚SCH		保温材無し		保温材有り	
				気体	液体	気体	液体
1	20	40	5.20	17.36	－	－	－
2	25	40	5.20	25.60	－	－	－
3	32	40	5.20	34.62	－	－	－
4	40	40	5.20	40.90	－	－	－
5	50	40	5.20	54.33	－	－	－
6	65	40	5.20	90.91	－	－	－
7	80	40	5.20	113.76	－	－	－
以下余白							

第1.1-2表　配管設計条件（炭素鋼）

最高使用温度：40℃
内部流体比重：－

【非常用電源建屋】

番　号	配管仕様		最高使用圧力(MPa)	単位長さ当たり重量（N/m）			
	口径(A)	板厚SCH		保温材無し		保温材有り	
				気体	液体	気体	液体
1	15	80	10.80	16.58	－	－	－
2	20	80	10.80	22.46	－	－	－
3	25	80	10.80	32.66	－	－	－
4	32	80	10.80	45.51	－	－	－
5	40	80	10.80	54.53	－	－	－
6	50	80	10.80	74.14	－	－	－
7	65	80	10.80	119.65	－	－	－
8	80	80	10.80	152.01	－	－	－
9	100	80	10.80	222.62	－	－	－
10	125	80	10.80	303.03	－	－	－
以下余白							

第1.2-1表　設計用床応答曲線区分

床応答 曲線区分	標高 (m)	ピーク 振動数 (Hz)	支持構造物の 固有振動数 (Hz)
1	EL.68.80m～47.50m	8.89	15

第2-1表　直管部標準支持間隔（オーステナイト系ステンレス鋼，保温材無し，減衰0.5%）　　許容応力　Sd：－　Ss：468　(MPa)

【非常用電源建屋】

配管口径（A）及び板厚	標高	EL.68.80m～47.50m																							
	内部流体	気体				液体				気体				液体				気体				液体			
	支持間隔	支持間隔(mm)	固有周期(s)	一次応力（MPa）		支持間隔(mm)	固有周期(s)	一次応力（MPa）		支持間隔(mm)	固有周期(s)	一次応力（MPa）		支持間隔(mm)	固有周期(s)	一次応力（MPa）		支持間隔(mm)	固有周期(s)	一次応力（MPa）		支持間隔(mm)	固有周期(s)	一次応力（MPa）	
				Sd	Ss			Sd	Ss			Sd	Ss			Sd	Ss			Sd	Ss			Sd	Ss
20	SCH 40	2700	0.097	－	162	－	－	－	－																
25	SCH 40	3100	0.100	－	168	－	－	－	－																
32	SCH 40	3500	0.099	－	168	－	－	－	－																
40	SCH 40	3700	0.098	－	165	－	－	－	－																
50	SCH 40	4200	0.099	－	170	－	－	－	－																
65	SCH 40	4700	0.099	－	167	－	－	－	－																
80	SCH 40	5100	0.099	－	170	－	－	－	－																
以下余白																									

第2-2表　直管部標準支持間隔（炭素鋼，保温材無し，減衰0.5%）

許容応力　Sd：－　Ss：333　(MPa)

【非常用電源建屋】

標高		EL.68.80m～47.50m																						
配管	内部流体	気体				液体				気体				液体				気体				液体			
口径（A）	支持間隔	支持間隔 (mm)	固有周期 (s)	一次応力 (MPa)		支持間隔 (mm)	固有周期 (s)	一次応力 (MPa)		支持間隔 (mm)	固有周期 (s)	一次応力 (MPa)		支持間隔 (mm)	固有周期 (s)	一次応力 (MPa)		支持間隔 (mm)	固有周期 (s)	一次応力 (MPa)		支持間隔 (mm)	固有周期 (s)	一次応力 (MPa)	
及び板厚				Sd	Ss			Sd	Ss			Sd	Ss			Sd	Ss			Sd	Ss			Sd	Ss
15	SCH 80	2300	0.098	－	202	－	－	－	－																
20	SCH 80	2600	0.098	－	200	－	－	－	－																
25	SCH 80	2900	0.097	－	192	－	－	－	－																
32	SCH 80	3300	0.097	－	194	－	－	－	－																
40	SCH 80	3600	0.099	－	200	－	－	－	－																
50	SCH 80	4000	0.098	－	197	－	－	－	－																
65	SCH 80	4600	0.100	－	199	－	－	－	－																
80	SCH 80	5000	0.100	－	199	－	－	－	－																
100	SCH 80	5700	0.099	－	200	－	－	－	－																
125	SCH 80	6300	0.099	－	200	－	－	－	－																
以下余白																									

別紙11
非常用電源建屋ボンベ庫の
直管部標準支持間隔

目　　次

ページ
1.　解析条件 ····· 1
1.1　配管設計条件 ····· 1
1.2　階層の区分 ····· 1
2.　解析結果 ····· 1

1.　解析条件

1.1　配管設計条件

標準支持間隔の算定に必要な配管設計条件を第1.1-1表～第1.1-2表に示す。

1.2　階層の区分

解析に当たっては，設計用床応答曲線をいくつかの階層に区分し，支持間隔を求めるものとし，第1.2-1表に示す階層の区分とする。

配管系の固有振動数については配管系の設計に用いる建屋床応答スペクトルのピークの固有振動数領域より短周期側に避けることを原則とするため，1.2-1表に示すピーク振動数以上となるように設計する。なお，配管系の固有振動数は支持構造物を含めた固有振動数であり，支持構造物の固有振動数は第1.2-1表に示す値以上とする。

2.　解析結果

第1.1-1表～第1.1-2表の各種配管の設計条件をもとに計算した直管部標準支持間隔，固有周期及び応力の解析結果を第2-1表～第2-2表に示す。

なお，一次応力は内圧応力，自重応力及び地震応力の和とし，地震応力が弾性設計用震動Ｓｄ又は静的震度に対するものをＳｄ，基準地震動Ｓｓに対するものをＳｓと表している。

第1.1-1表　配管設計条件（オーステナイト系ステンレス鋼）

最高使用温度：40℃
内部流体比重：－

【非常用電源建屋ボンベ庫】

番　号	配管仕様		最高使用圧力(MPa)	単位長さ当たり重量（N/m）			
	口径(A)	板厚SCH		保温材無し		保温材有り	
				気体	液体	気体	液体
1	20	40	5.20	17.36	－	－	－
2	25	40	5.20	25.60	－	－	－
3	32	40	5.20	34.62	－	－	－
4	40	40	5.20	40.90	－	－	－
5	50	40	5.20	54.33	－	－	－
6	65	40	5.20	90.91	－	－	－
7	80	40	5.20	113.76	－	－	－
以下余白							

第1.1-2表　配管設計条件（炭素鋼）

最高使用温度：40℃
内部流体比重：－

【非常用電源建屋ボンベ庫】

番　号	配管仕様		最高使用圧力(MPa)	単位長さ当たり重量（N/m）			
	口径(A)	板厚SCH		保温材無し		保温材有り	
				気体	液体	気体	液体
1	50	80	10.80	74.14	－	－	－
2	65	80	10.80	119.65	－	－	－
3	80	80	10.80	152.01	－	－	－
4	100	80	10.80	222.62	－	－	－
5	125	80	10.80	303.03	－	－	－
以下余白							

第1.2-1表　設計用床応答曲線区分

床応答 曲線区分	標高 (m)	ピーク 振動数 (Hz)	支持構造物の 固有振動数 (Hz)
1	EL.54.30m～61.30m	22.22	15

第2-1表　直管部標準支持間隔（オーステナイト系ステンレス鋼，保温材無し，減衰0.5%）　　許容応力　Sd：－　Ss：468　(MPa)

【非常用電源建屋ポンペ庫】

標高		EL.54.30m～61.30m																							
配管	内部流体	気体				液体				気体				液体				気体				液体			
口径（A）	支持間隔	支持間隔(mm)	固有周期(s)	一次応力（MPa）		支持間隔(mm)	固有周期(s)	一次応力（MPa）		支持間隔(mm)	固有周期(s)	一次応力（MPa）		支持間隔(mm)	固有周期(s)	一次応力（MPa）		支持間隔(mm)	固有周期(s)	一次応力（MPa）		支持間隔(mm)	固有周期(s)	一次応力（MPa）	
及び板厚				Sd	Ss			Sd	Ss			Sd	Ss			Sd	Ss			Sd	Ss			Sd	Ss
20	SCH 40	2600	0.093	－	202	－	－	－	－																
25	SCH 40	3000	0.096	－	212	－	－	－	－																
32	SCH 40	3400	0.096	－	213	－	－	－	－																
40	SCH 40	3600	0.095	－	208	－	－	－	－																
50	SCH 40	4100	0.097	－	215	－	－	－	－																
65	SCH 40	4600	0.097	－	214	－	－	－	－																
80	SCH 40	4900	0.095	－	209	－	－	－	－																
以下余白																									

第2-2表　直管部標準支持間隔（炭素鋼，保温材無し，減衰0.5%）

許容応力　Sd：－　Ss：333　(MPa)

【非常用電源建屋ポンペ庫】

標高		EL.54.30m～61.30m																						
配管 内部流体		気体				液体				気体				液体				気体				液体			
口径（A） 及び板厚	支持間隔	支持間隔 (mm)	固有周期 (s)	一次応力（MPa）		支持間隔 (mm)	固有周期 (s)	一次応力（MPa）		支持間隔 (mm)	固有周期 (s)	一次応力（MPa）		支持間隔 (mm)	固有周期 (s)	一次応力（MPa）		支持間隔 (mm)	固有周期 (s)	一次応力（MPa）		支持間隔 (mm)	固有周期 (s)	一次応力（MPa）	
				Sd	Ss			Sd	Ss			Sd	Ss			Sd	Ss			Sd	Ss			Sd	Ss
50	SCH 80	3700	0.09	－	225	－	－	－	－																
65	SCH 80	4300	0.093	－	231	－	－	－	－																
80	SCH 80	4700	0.093	－	233	－	－	－	－																
100	SCH 80	5300	0.092	－	229	－	－	－	－																
125	SCH 80	5900	0.092	－	231	－	－	－	－																
以下余白																									

別紙12
緊急時対策建屋の
直管部標準支持間隔

目　　次

ページ

1.　解析条件 ····· 1
1.1　配管設計条件 ····· 1
1.2　階層の区分 ····· 1
2.　解析結果 ····· 1

1.　解析条件

1.1　配管設計条件

標準支持間隔の算定に必要な配管設計条件を第1.1-1表に示す。

1.2　階層の区分

解析に当たっては，設計用床応答曲線をいくつかの階層に区分し，支持間隔を求めるものとし，第1.2-1表に示す階層の区分とする。

配管系の固有振動数については配管系の設計に用いる建屋床応答スペクトルのピークの固有振動数領域より短周期側に避けることを原則とするため，1.2-1表に示すピーク振動数以上となるように設計する。なお，配管系の固有振動数は支持構造物を含めた固有振動数であり，支持構造物の固有振動数は第1.2-1表に示す値以上とする。

2.　解析結果

第1.1-1表の各種配管の設計条件をもとに計算した直管部標準支持間隔，固有周期及び応力の解析結果を第2-1表に示す。

なお，一次応力は内圧応力，自重応力及び地震応力の和とし，地震応力が弾性設計用震動Ｓｄ又は静的震度に対するものをＳｄ，基準地震動Ｓｓに対するものをＳｓと表している。

第1.1-1表　配管設計条件（オーステナイト系ステンレス鋼）

最高使用温度：[redacted]
内部流体比重：－

【緊急時対策建屋】

番　号	配管仕様		最高使用圧力(MPa)	単位長さ当たり重量（N/m）			
	口径(A)	板厚SCH		保温材無し		保温材有り	
				気体	液体	気体	液体
1	8	40	[redacted]	[redacted]	－	－	－
2	10	40	[redacted]	[redacted]	－	－	－
3	15	40	[redacted]	[redacted]	－	－	－
4	20	40	[redacted]	[redacted]	－	－	－
5	25	40	[redacted]	[redacted]	－	－	－
6	32	40	[redacted]	[redacted]	－	－	－
7	40	40	[redacted]	[redacted]	－	－	－
8	50	40	[redacted]	[redacted]	－	－	－
9	65	40	[redacted]	[redacted]	－	－	－
10	80	40	[redacted]	[redacted]	－	－	－
以下余白							

第1.2-1表　設計用床応答曲線区分

床応答 曲線区分	標高 (m)	ピーク 振動数 (Hz)	支持構造物の 固有振動数 (Hz)
1	EL.[redacted]m～[redacted]m	[redacted]	[redacted]

第2-1表　直管部標準支持間隔(オーステナイト系ステンレス鋼，保温材無し[redacted])　　許容応力 [redacted] (MPa)

【緊急時対策建屋】

配管口径(A)及び板厚		標高	EL.[redacted]m～[redacted]m																					
		内部流体	気体				液体				気体				液体				気体				液体			
		支持間隔	支持間隔(mm)	固有周期(s)	一次応力(MPa)		支持間隔(mm)	固有周期(s)	一次応力(MPa)		支持間隔(mm)	固有周期(s)	一次応力(MPa)		支持間隔(mm)	固有周期(s)	一次応力(MPa)		支持間隔(mm)	固有周期(s)	一次応力(MPa)		支持間隔(mm)	固有周期(s)	一次応力(MPa)	
					Sd	Ss			Sd	Ss			Sd	Ss			Sd	Ss			Sd	Ss			Sd	Ss
8	SCH 40		[redacted]	[redacted]	－	[redacted]	－	－	－	－																
10	SCH 40		[redacted]	[redacted]	－	[redacted]	－	－	－	－																
15	SCH 40		[redacted]	[redacted]	－	[redacted]	－	－	－	－																
20	SCH 40		[redacted]	[redacted]	－	[redacted]	－	－	－	－																
25	SCH 40		[redacted]	[redacted]	－	[redacted]	－	－	－	－																
32	SCH 40		[redacted]	[redacted]	－	[redacted]	－	－	－	－																
40	SCH 40		[redacted]	[redacted]	－	[redacted]	－	－	－	－																
50	SCH 40		[redacted]	[redacted]	－	[redacted]	－	－	－	－																
65	SCH 40		[redacted]	[redacted]	－	[redacted]	－	－	－	－																
80	SCH 40		[redacted]	[redacted]	－	[redacted]	－	－	－	－																
以下余白																										

Ⅲ－１－３
内部火災影響評価に関する方針

目　　次

ページ

1.　概要 …… 1
2.　火災区域又は火災区画に設置される不燃性材料で構成される安全上重要な施設の建物・構築物，系統及び機器を除く全機器の機能喪失を想定した設計に対する評価 …… 1
2.1　評価方針 …… 1
2.2　評価条件 …… 1
2.3　評価方法 …… 3
2.3.1　火災防護上の最重要設備に対する火災影響評価 …… 3
2.3.2　火災防護対策を行う安全上重要な施設に対する火災影響評価 …… 7
3.　単一故障を想定した設計に対する評価 …… 19
3.1　評価方針 …… 19
3.2　評価条件 …… 19
3.3　評価方法 …… 19

1.　概要

本資料は，「Ⅲ－１－１　火災等による損傷の防止に関する説明書」に示す火災影響評価の評価方針に関し，内部火災影響評価の方法について説明するものである。

評価においては，原子力発電所の内部火災影響評価ガイド（以下「評価ガイド」という。）を参考として，2.項において火災区域又は火災区画に設置される不燃性材料で構成される安全上重要な施設の建物・構築物，系統及び機器を除く全機器の機能喪失を想定した設計に対する評価及び3.項において単一故障を想定した設計に対する評価を説明する。

2.　火災区域又は火災区画に設置される不燃性材料で構成される安全上重要な施設の建物・構築物，系統及び機器を除く全機器の機能喪失を想定した設計に対する評価

2.1　評価方針

評価ガイドを参考に，再処理施設内の火災区域又は火災区画（以下「火災区域（区画）」という。）で火災が発生し，当該火災区域（区画）に設置される不燃性材料で構成される建物・構築物，系統及び機器を除く全機器の機能喪失を想定した場合においても，安全上重要な施設の安全機能（以下「再処理施設の安全機能」という。）を損なわないことを火災影響評価にて確認する。

具体的には，「Ⅲ－１－１　火災等による損傷の防止に関する説明書」の「3.1(1)」に定める火災防護上重要な機器等のうち，「Ⅲ－１－１　火災等による損傷の防止に関する説明書」の「6.2.1」に定める火災防護上の最重要設備の安全機能が系統分離対策により損なわれないことを火災影響評価にて確認する。

また，火災防護上重要な機器等のうち火災防護上の最重要設備を除いた安全上重要な施設（以下「火災防護対策を行う安全上重要な施設」という。）についても，火災時に機能を必要とするものについては，系統分離対策又は詳細評価により火災影響評価にて確認する。

火災影響評価は，火災区域（区画）内の火災荷重の増加により，火災荷重から求める等価時間が，火災区域（区画）を構成する壁，防火扉，防火ダンパ及び貫通部シールの耐火時間より大きくなる場合や，設備改造により火災防護対策を行う安全上重要な施設を設置する火災区域（区画）が変更となる場合には，再評価を実施する。

火災影響評価の評価方法及び再評価については，火災防護計画に定め管理する。

以下，2.2項において評価条件及び2.3項において評価方法を説明する。

2.2　評価条件

火災影響評価では，各火災区域（区画）内の可燃性物質，機器，ケーブル，隣接する火災区域又は火災区画（以下「隣接火災区域（区画）」という。）等の情報を整理して評価を実施することから，評価の前に火災区域（区画）特性表を，以下の(a)項から(f)項に従って作成する。

火災区域(区画)内の資機材の保管状況及び設備の設置状況等に変更がある場合は，火災区域(区画)特性表における等価時間や火災防護対策を行う安全上重要な施設の設置位置等の更新を行う。

火災区域(区画)特性表の作成及び更新については，火災防護計画にて定め，管理する。

(a) 火災区域(区画)の特定

各火災区域(区画)に対して，以下の情報を整理し，火災区域(区画)特性表に記載する。

イ. プラント名

ロ. 建屋

ハ. 火災区域(区画)番号，名称

(b) 火災区域(区画)にある火災ハザードの特定

各火災区域(区画)内に存在する火災ハザードを整理し，火災区域(区画)特性表に記載する。

イ. 火災区域内の火災区画番号，名称

ロ. 床面積

ハ. 発熱量

ニ. 火災荷重

ホ. 等価時間

(c) 火災区域(区画)にある防火設備

火災影響評価では，評価する火災区域(区画)における系統分離対策が実施されていることを確認することから，火災区域(区画)内の消火設備と消火方法を整理し，火災区域(区画)特性表に記載するとともに，火災区域(区画)内の火災感知器も記載する。

(d) 隣接火災区域(区画)への火災伝播経路

各火災区域(区画)と隣接火災区域(区画)との火災伝播経路を整理し，火災区域(区画)特性表に記載する。

なお，隣接火災区域(区画)は，火災を想定する当該火災区域(区画)の一部でも壁が接している火災区域(区画)を選定する。

イ. 隣接火災区域(区画)番号

ロ. 隣接火災区域内の火災区画番号，名称

ハ. 火災伝播経路

ニ. 耐火壁の耐火時間

ホ. 伝播の可能性

(e)　火災により影響を受ける火災防護対象機器の特定

「3.1 a.(b)　火災防護対策を行う安全上重要な施設」で選定した機器及び「6.2.1火災防護上の最重要設備の選定」で選定した機器を，当該火災区域(区画)の火災により影響を受ける火災防護対象機器として，火災区域(区画)特性表に記載する。

また，火災防護上の最重要設備と火災防護対策を行う安全上重要な施設に分類し，火災区域(区画)特性表で整理する。

(f)　火災防護対象ケーブルの特定

(e) 項で特定した火災防護対象機器の電源，制御，計装ケーブルである火災防護対象ケーブルを，火災区域(区画)特性表に記載する。

火災影響評価では，成功パスが少なくとも一つ確保されるか否かを評価するが，その際に，ポンプや弁等の火災防護対象機器の機能喪失を想定することに加え，火災防護対象ケーブルの断線等も想定して火災影響評価を行うことから，火災防護対象ケーブルが通過する火災区域(区画)を調査し，火災区域(区画)特性表に記載する。

2.3　評価方法

評価ガイドを参照して実施する火災影響評価では，火災区域(区画)の火災を想定し，隣接火災区域(区画)に火災の影響が及ぶ場合には，隣接火災区域(区画)も含んで火災影響評価を行う必要がある。

このため，火災影響評価を実施する前に，当該火災区域(区画)に火災を想定した場合の隣接火災区域(区画)への影響を評価する火災伝播評価を実施する。

火災伝播評価の結果，隣接火災区域(区画)に影響を与えない火災区域(区画)に対する評価及び隣接火災区域(区画)に影響を与える火災区域(区画)に対する評価を実施する方法で火災影響評価を実施する。

以下2.3.1項に火災防護上の最重要設備に対する火災影響評価，2.3.2項に火災防護対策を行う安全上重要な施設に対する火災影響評価の方法を示す。

2.3.1　火災防護上の最重要設備に対する火災影響評価

(a)　火災伝播評価

当該火災区域(区画)に火災を想定した場合に，隣接火災区域(区画)へ影響を与えるか否かを評価する火災伝播評価の方法を以下に示す。（第2-1図）

イ．　隣接火災区域(区画)に影響を与えない火災区域(区画)

隣接火災区域との境界の障壁に開口がなく，かつ，当該火災区域の等価時間が，火災区域を構成する障壁の耐火能力より小さければ，隣接火災区域への影響はないことから，当該火災区域(区画)は，隣接火災区域(区画)に影響を与えない火

災区域(区画)として選定する。

ロ．　隣接火災区域(区画)に影響を与える火災区域(区画)

隣接火災区域との境界の障壁に開口があるか，又は，当該火災区域の等価時間が，火災区域を構成する障壁の耐火能力より大きい場合は，隣接火災区域(区画)に影響を与える可能性があることから，隣接火災区域(区画)に影響を与える火災区域(区画)として選定する。

(b)　火災区域(区画)に対する火災影響評価

(a)項に示す火災伝播評価によって選定された隣接火災区域(区画)に影響を与えない火災区域(区画)及び隣接火災区域(区画)に影響を与える火災区域(区画)に対する火災影響評価の方法を，以下のイ.項及びロ.項に示す。

イ．　隣接火災区域(区画)に影響を与えない火災区域(区画)

隣接火災区域(区画)に影響を与えない火災区域(区画)について，不燃性材料で構成される建物・構築物，系統及び機器を除く全機器の機能喪失を想定しても，火災防護上の最重要設備が同時に機能を喪失しない場合は，火災防護上の最重要設備の安全機能に影響を与えない。

上記条件を満足しない当該火災区域(区画)は，火災防護上の最重要設備に対して系統分離対策を行うことで，火災防護上の最重要設備の安全機能の確保が可能となる。

当該火災区域(区画)内に設置される不燃性材料で構成される建物・構築物，系統及び機器を除く全機器の機能喪失を想定した場合に，火災防護上の最重要設備に影響を与えるか否かを確認する手順を，以下の(イ)項から(ニ)項に示す。(第2-2図)

(イ)　成功パス確認一覧表の作成

当該火災区域(区画)に対し，系統の多重性及び多様性を踏まえ，火災防護上の最重要設備の組合せを整理した成功パス確認一覧表を作成する。

(ロ)　成功パスの確認

当該火災区域(区画)に設置される不燃性材料で構成される建物・構築物，系統及び機器を除く全機器の機能喪失を想定した場合に，機能喪失する火災防護上の最重要設備及び関連するケーブル（以下「ターゲット」という。）を成功パス確認一覧表に記載し，火災防護上の最重要設備の安全機能が維持されるか否かを確認する。

(ハ)　スクリーンアウトされる火災区域(区画)

上記(ロ)項において，火災防護上の最重要設備の安全機能が少なくとも一つ確保される火災区域(区画)は，当該火災区域(区画)に火災を想定しても火災防護上の最重要設備の安全機能に影響を与えないことから，スクリーンアウトする火災区域(区画)とする。

(ニ)　スクリーンアウトされない火災区域(区画)

上記(ロ)項において，火災防護上の最重要設備に係る安全機能が確保されない当該火災区域(区画)は，当該火災区域(区画)の火災を想定すると，火災防護上の最重要設備の安全機能に影響を与える可能性がある。

このため，当該火災区域(区画)において，詳細な火災影響評価として，「6. 火災の影響軽減対策」に示す系統分離対策を実施することを確認する。

なお，火災防護上の最重要設備の安全機能に必要な成功パスが確保されない場合は，追加の火災防護対策を実施し，火災防護上の最重要設備の安全機能に必要な成功パスを少なくとも一つ確保する。

ロ.　隣接火災区域(区画)に影響を与える火災区域(区画)

隣接火災区域(区画)に影響を与える火災区域(区画)は，当該火災区域(区画)及び隣接火災区域(区画)(以下「隣接2区域(区画)」という。)に設置される不燃性材料で構成される建物・構築物，系統及び機器を除く全機器の機能喪失を想定しても，火災防護上の最重要設備の安全機能が少なくとも一つ確保される場合は，火災防護上の最重要設備の安全機能に影響を与えない。

上記条件を満足しない隣接2区域(区画)は，系統分離対策を行うことで，火災防護上の最重要設備の安全機能の確保が可能となる。

隣接2区域(区画)に設置される不燃性材料で構成される建物・構築物，系統及び機器を除く全機器の機能喪失を想定しても，火災防護上の最重要設備に影響を与えないことを確認する手順を，以下の(イ)項から(ニ)項に示す。(第2-3図)

(イ)　隣接2区域(区画)のターゲットの確認

隣接2区域(区画)のターゲットを確認し，以下のiからivに分類する。

ⅰ.　当該火災区域(区画)及び隣接火災区域(区画)にターゲットが存在する場合

ⅱ.　当該火災区域(区画)はターゲットが存在するが隣接火災区域(区画)にはターゲットが存在しない場合

ⅲ.　当該火災区域(区画)はターゲットが存在しないが隣接火災区域(区画)に

ターゲットが存在する場合

ⅳ．　当該火災区域(区画)及び隣接火災区域(区画)にターゲットが存在しない場合

(ロ)　成功パスの確認

上記(イ)項で実施した分類に応じて，火災防護上の最重要設備の安全機能に必要な機能が維持されるか否かを以下のⅰ.項からⅳ.項のとおり確認する。

確認に当たっては，「イ.(ロ)　成功パスの確認」と同様に行う。

ⅰ．　当該火災区域(区画)及び隣接火災区域(区画)にターゲットが存在する場合

隣接2区域(区画)のターゲットが全喪失しても，少なくとも1つの成功パスが確保されるか否かを確認する。

ⅱ．　当該火災区域(区画)はターゲットが存在するが隣接火災区域(区画)にはターゲットが存在しない場合

当該火災区域(区画)のターゲットが全喪失しても，少なくとも1つの成功パスが確保されるか否かを確認する。

ⅲ．　当該火災区域(区画)はターゲットが存在しないが隣接火災区域(区画)にターゲットが存在する場合

隣接火災区域(区画)のターゲットが全喪失しても，少なくとも1つの成功パスが確保されるか否かを確認する。

ⅳ．　当該火災区域(区画)及び隣接火災区域(区画)にターゲットが存在しない場合

この場合は，隣接2区域(区画)に設置される不燃性材料で構成される建物・構築物，系統及び機器を除く全機器の機能喪失を想定しても，火災防護上の最重要設備の安全機能が少なくとも一つ確保される。

(ハ)　スクリーンアウトされる火災区域(区画)

上記(ロ)ⅰ.項からⅲ.項において，火災防護上の最重要設備の安全機能が少なくとも一つ確保される火災区域(区画)は，当該火災区域(区画)に火災を想定しても火災防護上の最重要設備の安全機能に影響を与えないことから，スクリーンアウトする火災区域(区画)とする。

また，上記(ロ)ⅳ.項の場合も，当該火災区域(区画)に火災を想定しても，火災防護上の最重要設備の安全機能に影響を与えないことからスクリーンアウトする火災区域(区画)とする。

(ニ)　スクリーンアウトされない火災区域(区画)

上記(ロ)ⅰ.項からⅲ.項において，火災防護上の最重要設備の安全機能が確保されない火災区域(区画)は，当該火災区域(区画)の火災を想定すると，火災防護上の最重要設備の安全機能に影響を与える可能性がある。

このため，以下に示すとおり「6.火災の影響軽減対策」に示す系統分離対策を実施することを確認する。

ⅰ．　当該火災区域(区画)及び隣接火災区域(区画)にターゲットが存在する場合

当該火災区域(区画)及び隣接火災区域(区画)内の火災防護上の最重要設備の系統分離対策

ⅱ．　当該火災区域(区画)はターゲットが存在するが隣接火災区域(区画)にはターゲットが存在しない場合

当該火災区域(区画)内の火災防護上の最重要設備の系統分離対策

ⅲ．　当該火災区域(区画)はターゲットが存在しないが隣接火災区域(区画)にターゲットが存在する場合

隣接火災区域(区画)内の火災防護上の最重要設備の系統分離対策

2.3.2　火災防護対策を行う安全上重要な施設に対する火災影響評価

(a)　火災伝播評価

2.3.1(a)項に示す評価方法にて火災伝播評価を行う。

(b)　火災区域(区画)に対する火災影響評価

(a)項に示す火災伝播評価によって選定された隣接火災区域(区画)に影響を与えない火災区域(区画)及び隣接火災区域(区画)に影響を与える火災区域(区画)に対する火災防護対策を行う安全上重要な施設に対する火災影響評価の方法を，以下のイ.項及びロ.項に示す。

イ．　隣接火災区域(区画)に影響を与えない火災区域(区画)

隣接火災区域(区画)に影響を与えない火災区域(区画)について，不燃性材料で構成される建物・構築物，系統及び機器を除く全機器の機能喪失を想定しても，火災防護対策を行う安全上重要な施設が同時に機能を喪失しない場合は，再処理施設の安全機能に影響を与えない。

上記条件を満足しない当該火災区域(区画)は，火災防護対策を行う安全上重要な施設のうち，火災及び爆発によってもその機器の持つ安全機能を必要とする機器に対しては，系統分離対策又は火災力学ツール(以下「FDTs」という。)を用いた火災影響評価を実施し，火災防護対策を行う安全上重要な施設が同時

に機能を喪失しないことを確認することで再処理施設の安全機能の確保が可能となる。

当該火災区域(区画)内に設置される不燃性材料で構成される建物・構築物，系統及び機器を除く全機器の機能喪失を想定した場合に，火災防護対策を行う安全上重要な施設に影響を与えるか否かを確認する手順を，以下の(イ)項から(ハ)項に示す。（第2-4図）

(イ)　火災防護対策を行う安全上重要な施設の確認

当該火災区域(区画)に設置される不燃性材料で構成される建物・構築物，系統及び機器を除く全機器の機能喪失を想定した場合に，機能喪失する火災防護対策を行う安全上重要な施設及び関連するケーブル（以下「ターゲット」という。）のうち，火災時においても継続して安全機能を必要とする機器の多重化された安全機能が1つは確保されるか否かを確認する。

(ロ)　スクリーンアウトされる火災区域(区画)

上記(イ)項において，多重化された安全機能が1つは確保できる火災区域(区画)は，当該火災区域(区画)に火災を想定しても再処理施設の安全機能に影響を与えないことから，スクリーンアウトする火災区域(区画)とする。

(ハ)　スクリーンアウトされない火災区域(区画)

上記(イ)項において，多重化された安全機能が同時に喪失する当該火災区域(区画)は，当該火災区域(区画)の火災を想定すると，再処理施設の安全機能に影響を与える可能性がある。

このため，当該火災区域(区画)において，詳細な火災影響評価として，「6.2.1」に定める火災防護上の最重要設備の系統分離対策の確認又は(ホ)項に示すFDTsを用いた火災影響評価を実施し，火災影響を与えないことを確認する。

ロ.　隣接火災区域(区画)に影響を与える火災区域(区画)

隣接火災区域(区画)に影響を与える火災区域(区画)は，隣接2区域(区画)に設置される不燃性材料で構成される建物・構築物，系統及び機器を除く全機器の機能喪失を想定しても，火災防護対策を行う安全上重要な施設が同時に機能を喪失しない場合は，再処理施設の安全機能に影響を与えない。

上記条件を満足しない隣接2区域(区画)は，火災防護対策を行う安全上重要な施設のうち，火災及び爆発によってもその機器の持つ安全機能を必要とする機器に対しては，「6.2.1」に定める火災防護上の最重要設備の系統分離対策の確

認又は(ホ)項に示すFDTsを用いた火災影響評価を実施し，火災防護対策を行う安全上重要な施設が同時に機能を喪失しないことを確認することで再処理施設の安全機能の確保が可能となる。

隣接2区域(区画)に設置される不燃性材料で構成される建物・構築物，系統及び機器を除く全機器の機能喪失を想定しても，火災防護対策を行う安全上重要な施設に影響を与えないことを確認する手順を，以下の(イ)項から(ニ)項に示す。（第2-5図）

(イ)　隣接2区域(区画)のターゲットの確認

2.3.1(b)ロ.(イ)項に示す確認方法にて隣接2区域(区画)のターゲットの確認を行う。

(ロ)　火災防護対策を行う安全上重要な施設の確認

上記(イ)項で実施した分類に応じて，火災防護対策を行う安全上重要な施設の安全機能に必要な機能が維持されるか否かを2.3.1(b)ロ.(ロ)のⅰ.項からⅳ.項のとおり確認する。

(ハ)　スクリーンアウトされる火災区域(区画)

2.3.1(b)ロ.(ハ)項に示すスクリーンアウトされる火災区域(区画)にて確認する。

(ニ)　スクリーンアウトされない火災区域(区画)

上記(ロ)ⅰ.項からⅲ.項において，火災防護対策を行う安全上重要な施設の安全機能が確保されない火災区域(区画)は，当該火災区域(区画)の火災を想定すると，火災防護対策を行う安全上重要な施設の安全機能に影響を与える可能性がある。

このため，以下に示すとおり「6.2.1」に定める火災防護上の最重要設備の系統分離対策の確認又は(ホ)項に示すFDTsを用いた火災影響評価を実施し，火災影響を与えないことを確認する。

ⅰ.　当該火災区域(区画)及び隣接火災区域(区画)にターゲットが存在する場合

当該火災区域(区画)及び隣接火災区域(区画)内の火災防護対策を行う安全上重要な施設に対して，系統分離対策の実施を確認する。系統分離対策以外の火災防護対策については，(ホ)項に示すFDTsを用いた火災影響評価を実施し，多重化された安全機能が同時に機能を喪失しないことを確認する。

ⅱ.　当該火災区域(区画)はターゲットが存在するが隣接火災区域(区画)には

ターゲットが存在しない場合

当該火災区域(区画)内の火災防護対策を行う安全上重要な施設対して，系統分離対策の実施を確認する。系統分離対策以外の火災防護対策については，多重化された安全機能が同時に機能を喪失しないことを確認する。

ⅲ．当該火災区域(区画)はターゲットが存在しないが隣接火災区域(区画)にターゲットが存在する場合

隣接火災区域(区画)内の火災防護対策を行う安全上重要な施設に対して，系統分離対策の実施を確認する。系統分離対策以外の火災防護対策については，(ホ)項に示すFDTsを用いた火災影響評価を実施し，多重化された安全機能が同時に機能を喪失しないことを確認する。

(ホ) FDTsを用いた火災影響評価

(b)項に示す火災区域(区画)に対する火災影響評価によって，スクリーンアウトされない火災区域(区画)に対するFDTsを用いた火災影響評価の方法について以下に示す。

ⅰ．火災防護対策を行う安全上重要な施設の特定

スクリーンアウトされない当該火災区域(区画)のターゲットとなる火災防護対策を行う安全上重要な施設を特定する。

ⅱ．対象火災区域(区画)内の特定

対象となる火災区域(区画)に関する情報として，火災区域(区画)のサイズ（幅，長さ，高さ），耐火壁の構造材，厚さ，開口サイズ（幅，高さ，位置）及び換気風量を特定する。

ⅲ．火災源の特定

火災区域(区画)内に存在する火災源の情報として，評価ガイドに示される火災源及び再処理施設特有の火災源を考慮し，以下の火災源及び発熱速度から特定する。

（ⅰ） 3.7kWを超える回転機器の潤滑油火災（FDTsより算出）
（ⅱ） 3.7kWを超える回転機器の電動機火災（69kW）
（ⅲ） 440V以上の電気キャビネット火災（232kW）
（ⅳ） ケーブルトレイに敷設されるケーブル火災（106.02kW）
（ⅴ） 有機溶媒火災（FDTsより算出）
（Ⅵ） 仮置可燃性物質火災（142kW）

（ ）内は発熱速度を示す。

ⅳ．ターゲットの特定

火災区域(区画)内に存在するターゲットについての情報を機器配置図，盤配置図，ケーブルトレイ配置図，機器の詳細図から特定する。

ｖ． 火災源の影響範囲（ZOI）の設定

ターゲットの損傷基準は，評価ガイドに基づきケーブルの損傷温度205℃，損傷輻射熱流束6kW/m^{2}に設定する。本損傷基準は，評価ガイドに記載される熱可塑性ケーブルの基準（NUREG/CR－6850）に基づくものである。なお，ポンプ等に内包される潤滑油の発火温度は，205℃以上となることから保守的に本損傷基準にて影響範囲をFDTsの計算モデルに基づき算出し評価する。以下に火災源の影響範囲の設定方法を示す。

（ｉ） 火炎による直接の影響

垂直方向の影響範囲は，火炎の高さで定義される。影響範囲は火炎底部での燃焼範囲（油漏えい火炎では漏えい面積で規定される範囲）とする。火炎高さはFDTsにより算出する。

（ⅱ） 火炎プルームの影響

垂直方向の影響範囲は，火炎プルームの中心軸の温度が，ターゲットの損傷温度と等しくなるプルームの高さで定義される。水平方向の影響範囲は火炎底部での燃焼範囲（油漏えい火炎では漏えい面積で規定される範囲）とする。プルームの高さはFDTsにより算出する。

（ⅲ） 火炎による輻射の影響

輻射の影響範囲は，輻射熱流束がターゲットの損傷熱流束と等しくなる火炎中心からターゲットまでの直線距離で定義される。輻射熱流束の距離はFDTsにより算出する。

（ⅳ） 高温ガス層の影響

高温ガス層の影響範囲は，高温ガス層の温度がターゲットの損傷温度以上となる領域であり，時間の経過とともに高温ガス層の温度及び高さは変化する。高温ガス層の温度及び高さはFDTsにより算出する。

高温ガス層の影響範囲の算出に関する条件を以下に示す。

① 油漏えい火災では，漏えい油（内包油量の10％）が燃え尽きる時間（燃焼時間）での高温ガス層の温度及び高さより影響範囲を算出する。燃焼時間はFDTsの火炎による直接の影響により算出する。

② 油火災以外は，評価ガイドに基づき燃焼開始後１時間の時点で高温ガス層の温度及び高さより影響範囲を算出する。

③ 自然換気区画対象モデルは，1箇所の開口部しか扱えないため，評価対象火災区画に開口部が複数ある場合には，開口部の面積に関するデータとして，開口部の全面積を設定する。

④ 再処理施設は換気設備による動的閉じ込めにより，常時換気されて

いるが，高温ガス層の算出は保守的に高温ガス層温度が高めとなるように，評価ガイドに基づき自然換気区画対象モデルにより算出する。なお，高温ガス層評価で損傷基準を超える場合で換気量が決まっている火災区域(区画)については，現実的な評価として強制換気区画対象モデルにより詳細評価を実施する。

ⅵ．　火災区域(区画)内の評価

火災区域(区画)内の評価については，ターゲットの近傍にある火災源及び火災区域(区画)内の最も大きいHRRの火災源を使用し，上記ⅴ項の方法にて影響範囲を算出し，ターゲットが火災源の影響範囲内にあれば損傷するものとして評価する。

なお，火災区域(区画)内の火災源がケーブルトレイの場合は，米国電気電子工学会（IEEE）規格384（IEEE384-1992）に示されるケーブルトレイ間の分離距離（垂直下部方向1,500mm，水平方向900mm，ソリッドトレイの場合は，垂直下部方向25mm，水平方向25mm）の範囲内に含まれるケーブルは損傷するものとして評価する。

ⅶ．　当該火災区域(区画)及び隣接火災区域(区画)

スクリーンアウトされない当該火災区域(区画)及び隣接火災区域(区画)のターゲットは，火災防護対策を行う安全上重要な施設が同時に機能を喪失し，再処理施設の安全機能に影響を与える可能性があるため，ターゲットが火災影響を受けるか否かを評価する手順を以下に示す。

ⅷ．　対象火災区域(区画)及び隣接火災区域(区画)内の特定

対象とする火災区域(区画)及び隣接火災区域(区画)に関する情報として，火災区域(区画)及び隣接火災区域(区画)を合わせたサイズ(幅，長さ，高さ)，耐火壁の構造材，厚さ，開口サイズ（幅，高さ，位置）及び換気風量を特定する。

ⅸ．　火災源の特定

火災区域(区画)内に存在する火災源の情報として，2.3.2(b)ロ.(ホ)ⅲ.項で実施した分類に応じて，HRRの最大となる火災源を特定する。

ⅹ．　ターゲットの特定

隣接火災区域(区画)内に存在するターゲットについての情報は，2.3.2(b)ロ.(ホ)ⅳ.項と同様とする。

ⅺ．　火災源の影響範囲（ZOI）の設定

ターゲットの損傷基準は，2.3.2(b)ロ.(ホ)ⅴ.項と同様とする。

xii. 隣接火災区域(区画)の評価

隣接火災区域(区画)の評価は，当該火災区域(区画)からの高温ガス温度にて実施する。

当該火災区域(区画)内の可燃物の火災により発生する高温ガス温度と隣接火災区域(区画)に存在するターゲットの損傷基準を比較し，ターゲットが損傷するかを評価する。

上記に基づく火災影響評価の結果を「Ⅲ-1-4　内部火災影響の評価結果」に示す。

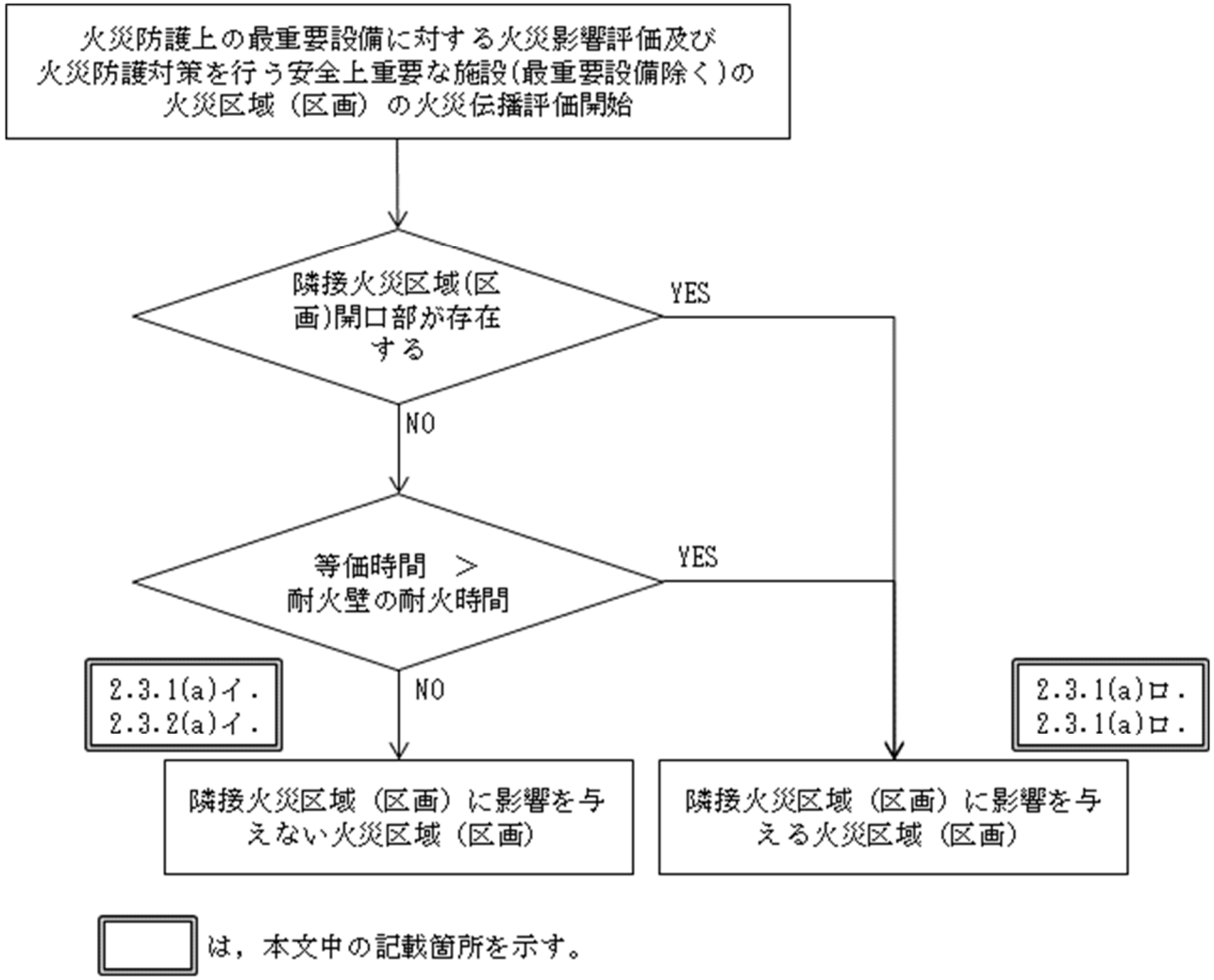

第 2-1 図　火災伝播評価手順の概要フロー

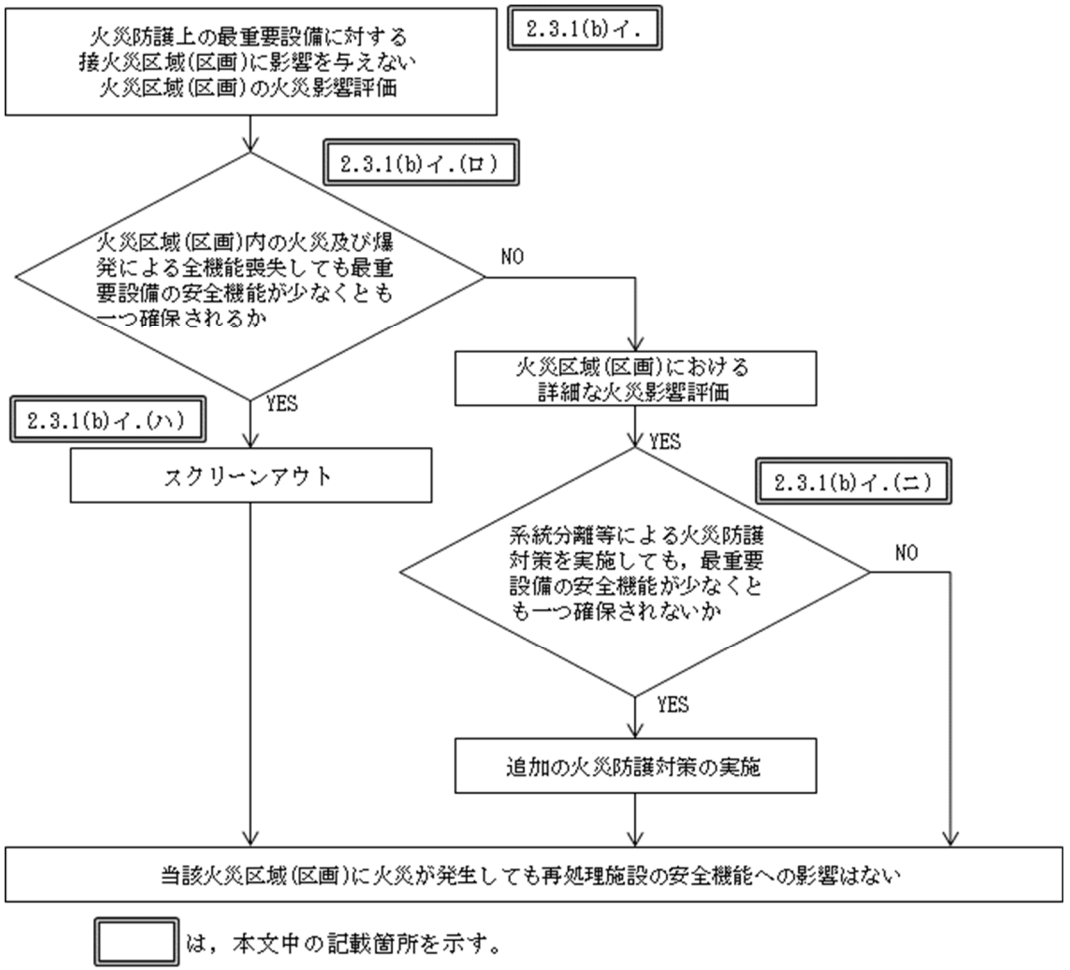

第2-2図　火災防護上の最重要設備に対する隣接火災区域(区画)に影響を与えない火災区域(区画)の火災影響評価手順の概要フロー

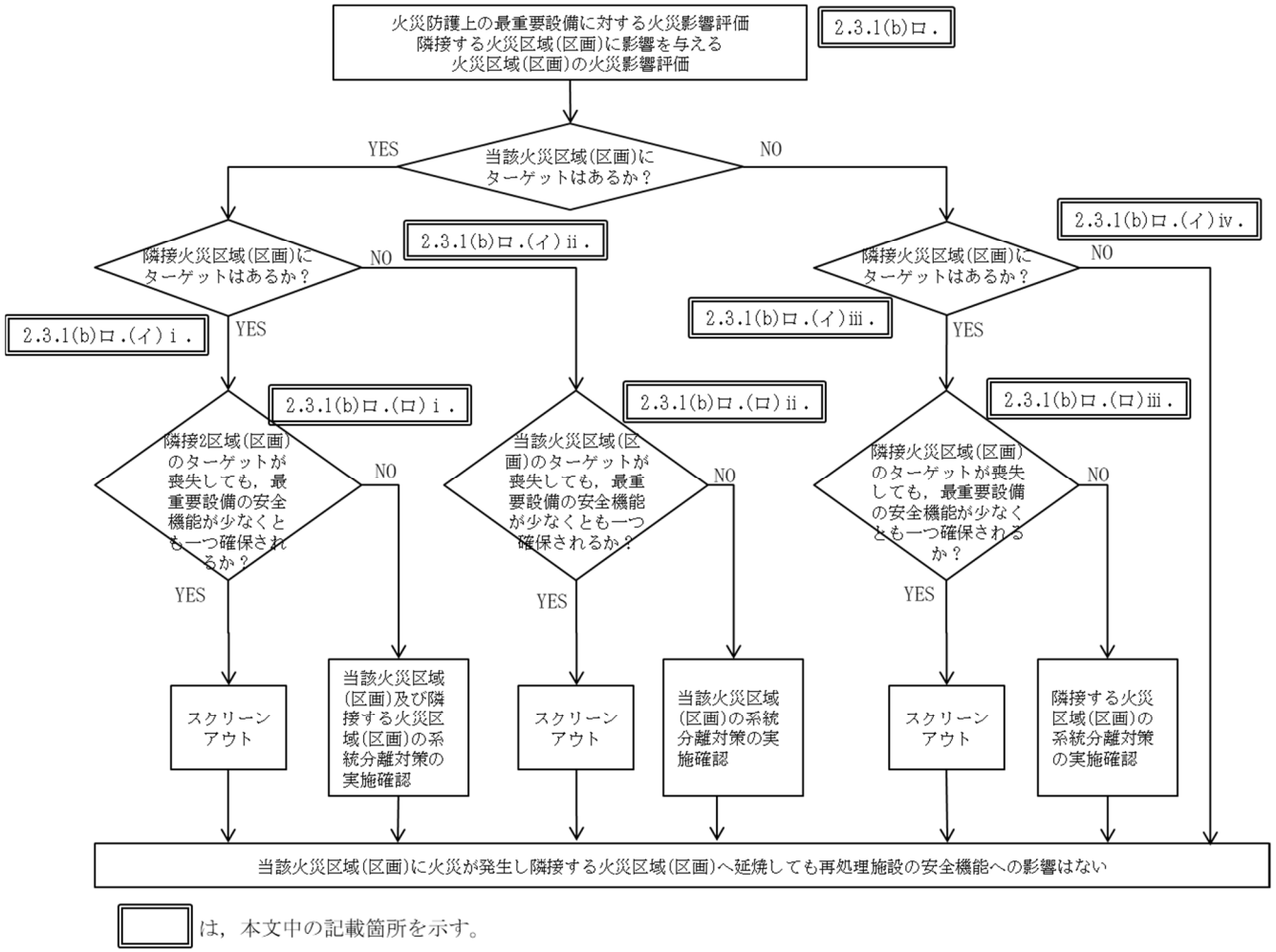

第2-3図　火災防護上の最重要設備に対する隣接する火災区域(区画)に影響を与える火災区域(区画)の火災影響評価

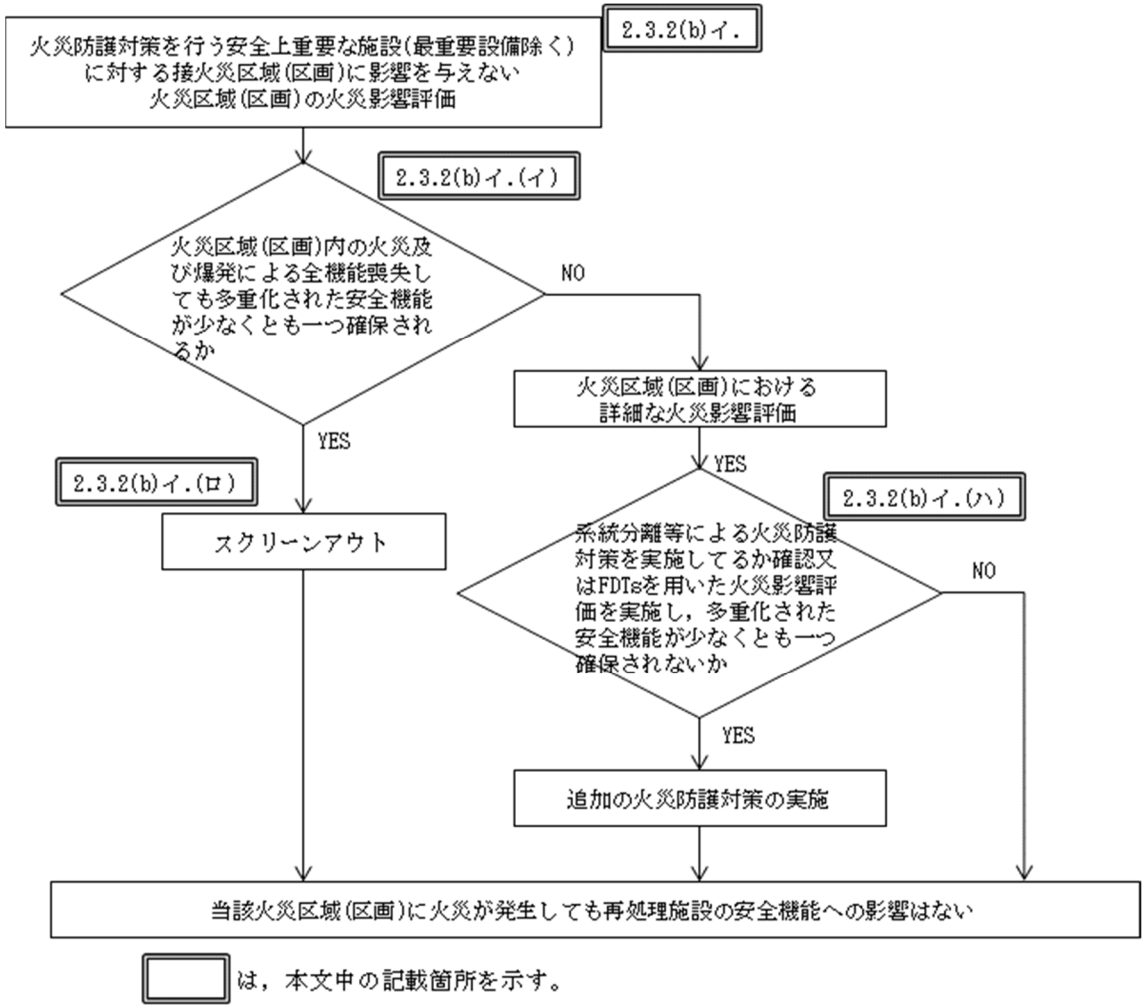

第2-4図　火災防護対策を行う安全上重要な施設(最重要設備除く)に対する隣接火災区域(区画)に影響を与えない火災区域(区画)の火災影響評価手順の概要フロー

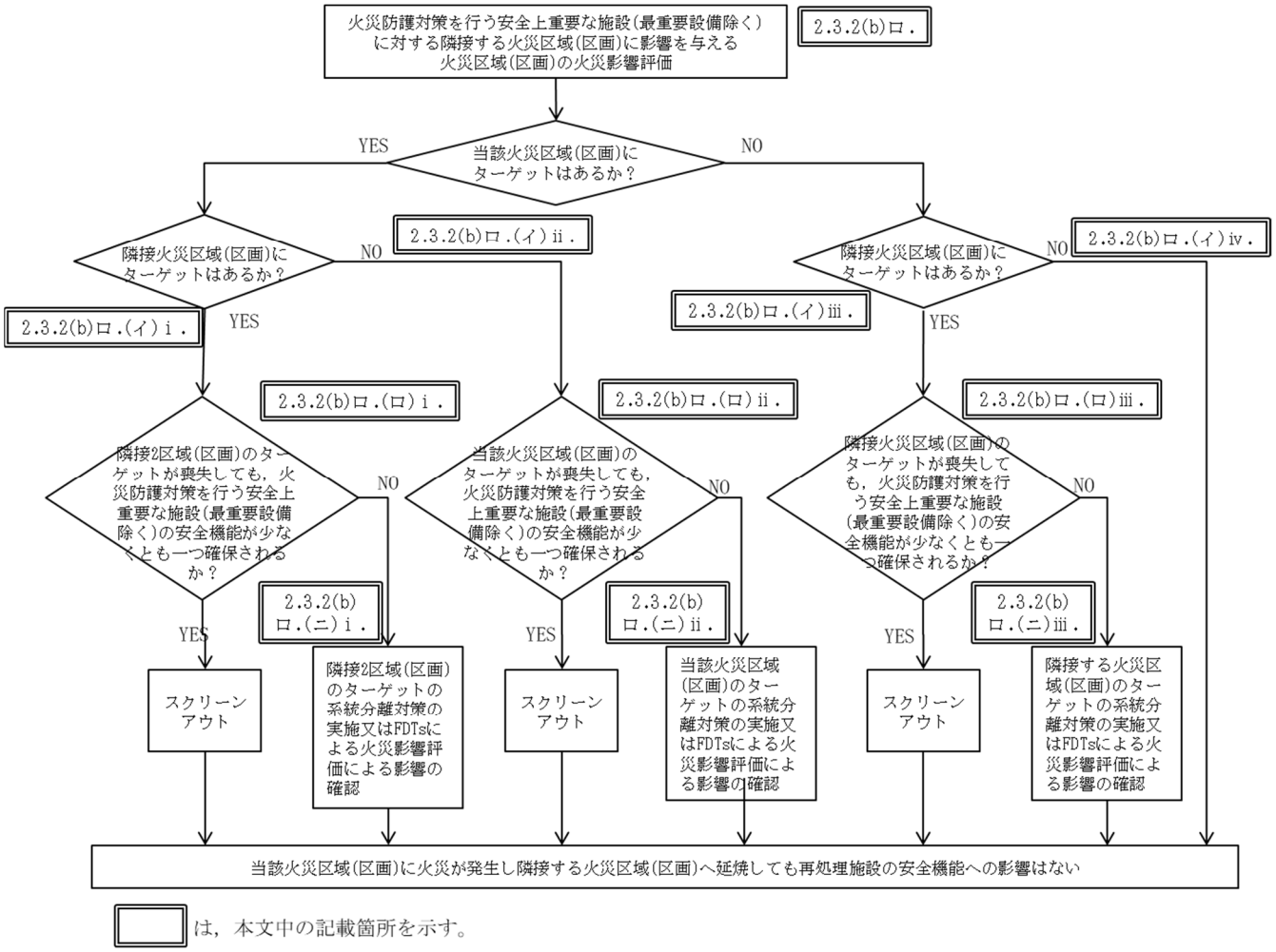

第2-5図　火災防護対策を行う安全上重要な施設(最重要設備除く)に対する隣接する火災区域(区画)に影響を与える火災区域(区画)の火災影響評価

3. 単一故障を想定した設計に対する評価

3.1 評価方針

内部火災により再処理施設に外乱が及び，かつ，安全上重要な施設の安全機能を必要とされる運転時の異常な過渡変化又は設計基準事故が発生する可能性があるため，事業指定基準規則（第十六条　運転時の異常な過渡変化及び設計基準事故の拡大防止）に基づき，「運転時の異常な過渡変化」及び「設計基準事故」に対処するための機器に単一故障を想定しても，再処理施設が安全設計上許容される範囲内に維持できること及び公衆に対して著しい放射線被ばくのリスクを与えないことを確認する。

以下，3.2項において評価条件及び3.3項において評価方法を説明する。

3.2 評価条件

事故等の評価に当たっては，工程の運転状態を考慮して条件を設定するとともに，事象が発生してから収束するまでの間の計測制御系，安全保護回路及び安全上重要な施設の作動状況並びに運転員の操作を考慮する。また，使用する解析モデル及びパラメータは，評価の結果がより厳しい結果となるよう選定とする。なお，評価において次の事項を前提とする。

(a) 異常事象を速やかに収束させ，又はその拡大を防止し，あるいはその結果を緩和することを主たる機能とする系統については，その機能別に結果を最も厳しくする単一故障を仮定する。

(b) 事象の影響を緩和するのに必要な運転員の手動操作については，適切な時間的余裕として10分経過後からの操作を考慮する。

3.3 評価方法

事象に対処する設備の単一故障を想定した設計に対して，以下の(a)項から(c)項に示す方法で火災影響評価を実施する。

(a) 内部火災により発生する可能性のある運転時の異常な過渡変化又は設計基準事故の特定

内部火災により発生する可能性のある運転時の異常な過渡変化又は設計基準事故として，事業指定基準規則にて評価すべき具体的な事象とされる運転時の異常な過渡変化及び設計基準事故のうち，火災の影響を考慮した場合に発生する可能性のある事象を対象とする。

(b) 単一故障の想定

本評価における単一故障の想定は，内部火災により発生する可能性のある運転時の異常な過渡変化又は設計基準事故に対処するために必要な系統及び機器の単一故障を想定する。

(c)　火災影響評価

(a)項で特定した各事象発生時に(b) 項に示す単一故障を想定し，事象を収束するために必要な機能が失われず，事象が収束して再処理施設が安全設計上許容される範囲内に維持できること及び公衆に対して著しい放射線被ばくのリスクを与えないことを確認する。

上記に基づく単一故障を想定した設計に対する評価の結果を「Ⅲ-1-4　内部火災影響の評価結果」に示す。

7615

Ⅲ－１－４
内部火災影響の評価結果

目　　次

ページ
1.　概要・・ 1
2.　火災区域又は火災区画に設置される不燃性材料で構成される建物・構築物，系統及び機器を除く全機器の機能喪失の評価結果・・・・・・・・・・・・・・・・・・・・・・・・・・・・・・・・・・・・・・・ 1
2.1　火災防護上の最重要設備に対する火災影響評価結果・・・・・・・・・・・・・・・・・・・・・・・・・・・ 1
2.2　火災防護対策を行う安全上重要な施設(最重要設備除く)に対する火災影響評価結果・・ 2
3.　単一故障を想定した設計に対する評価結果・・・・・・・・・・・・・・・・・・・・・・・・・・・・・・・・・・・・・ 3

別紙1　使用済燃料受入れ・貯蔵建屋の火災影響評価結果
別紙2　使用済燃料受入れ施設及び貯蔵施設用　安全冷却水系冷却塔B基礎の火災影響評価結果
別紙3　前処理建屋の火災影響評価結果
別紙4　分離建屋の火災影響評価結果
別紙5　精製建屋の火災影響評価結果
別紙6　ウラン脱硝建屋の火災影響評価結果
別紙7　ウラン・プルトニウム混合脱硝建屋の火災影響評価結果
別紙8　ウラン・プルトニウム混合酸化物貯蔵建屋の火災影響評価結果
別紙9　制御建屋の火災影響評価結果
別紙10　高レベル廃液ガラス固化建屋の火災影響評価結果
別紙11　主排気塔管理建屋の火災影響評価結果
別紙12　非常用電源建屋の火災影響評価結果

1. 概要

本資料は，「Ⅲ－１－３　内部火災影響評価に関する方針」に基づき，内部火災影響評価の結果のついて説明するものである。

2. 火災区域又は火災区画に設置される不燃性材料で構成される建物・構築物，系統及び機器を除く全機器の機能喪失の評価結果

「Ⅲ－１－３　内部火災影響評価に関する方針」の2.3項に示す評価方法に従い火災影響評価を実施した結果，「Ⅲ－１－１　火災等による損傷の防止に関する説明書」の「6.2.1」に定める火災防護上の最重要設備の安全機能が系統分離対策により確保される。

また，火災防護対策を行う安全上重要な施設についても，火災時に機能を必要とするものについては，系統分離対策又は系統分離対策以外の火災防護対策についてFDTsにより，火災影響を与えないことを確認するため，安全機能は確保される。

以下2.1項に火災防護上の最重要設備に対する火災影響評価結果，2.2項に火災防護対策を行う安全上重要な施設(最重要設備除く)に対する火災影響評価結果を示す。

2.1　火災防護上の最重要設備に対する火災影響評価結果

(a)　隣接火災区域(区画)に影響を与えない火災区域(区画)に対する火災影響評価

隣接火災区域(区画)に火災の影響を与えない火災区域(区画)に対して，「Ⅲ－１－３　内部火災影響評価に関する方針」「2.3　評価方法」の2.3.1(b)イ.(ニ)項に示すとおり，スクリーンアウトされない火災区域(区画)として，詳細な火災影響評価を実施し，「Ⅲ－１－１　火災等による損傷の防止に関する説明書」の「6. 火災の影響軽減対策」に示す火災の影響軽減のための火災防護上の最重要設備の系統分離対策が実施されていることを確認した。

確認した結果を別紙(建屋毎)の第2-1表に示す。

(b)　隣接火災区域(区画)に影響を与える火災区域(区画)に対する火災影響評価

隣接火災区域(区画)に影響を与える火災区域(区画)に対して，「Ⅲ－１－３　内部火災影響評価に関する方針」「2.3　評価方法」の2.3.1(b)ロ.(ニ)項に示すとおり，スクリーンアウトされない火災区域(区画)として，詳細な火災影響評価を実施し，「Ⅲ－１－１　火災等による損傷の防止に関する説明書」の「6. 火災の影響軽減対策」に示す火災の影響軽減のための火災防護上の最重要設備の系統分離対策が実施されていることを確認した。

確認した結果を別紙(建屋毎)の第2-2表に示す。

2.2　火災防護対策を行う安全上重要な施設(最重要設備除く)に対する火災影響評価結果

(a)　隣接火災区域(区画)に影響を与えない火災区域(区画)に対する火災影響評価

隣接火災区域(区画)に火災の影響を与えない火災区域(区画)に対して,「Ⅲ－１－３　内部火災影響評価に関する方針」「2.3　評価方法」の2.3.2(b)イ.(ハ)項に示すとおり,スクリーンアウトされない火災区域(区画)として,詳細な火災影響評価を実施し,系統分離対策の確認又は系統分離対策以外の火災防護対策についてFDTsにより,火災影響を与えないことを確認した。

確認した結果を別紙(建屋毎)の第2-1表に示す。

(b)　隣接火災区域(区画)に影響を与える火災区域(区画)に対する火災影響評価

隣接火災区域(区画)に影響を与える火災区域(区画)に対して,「Ⅲ－１－３　内部火災影響評価に関する方針」「2.3　評価方法」の(b)ロ.(ニ)項に示すとおり,スクリーンアウトされない火災区域(区画)として,詳細な火災影響評価を実施し,系統分離対策の確認又は系統分離対策以外の火災防護対策についてFDTsにより,火災影響を与えないことを確認した。

確認した結果を別紙(建屋毎)の第2-2表に示す。

以上より隣接火災区域(区画)に影響を与える火災区域(区画)は,火災区域(区画)に設置される不燃性材料で構成される建物・構築物,系統及び機器を除く全機器の機能喪失を想定しても,再処理施設の安全機能の確保が可能であることを確認した。

3.　単一故障を想定した設計に対する評価結果

「Ⅲ－１－３　内部火災影響評価に関する方針」の3.3項に示す評価方法に従い火災影響評価を実施した結果，火災による影響を考慮しても，事業指定申請書における添付資料八に示す安全解析（評価）の結果を上回る事象を発生しないことを以下のとおり確認した。

a.　火災影響評価結果

運転時の異常な過渡変化に対して，評価を最も厳しくする安全上重要な施設の単一故障を想定しても，再処理施設は安全上重要な施設により拡大防止対策を講じる設計及び当該設備のうち動的な安全上重要な施設は単一故障を想定し，多重化または多様化を行う設計としていることから，拡大防止対策を講じる設備に単一故障を想定しても，事業指定申請書における添付資料八に示す安全解析(評価)の結果を上回る事象を発生しないことを確認した。

設計基準事故は，いずれも不燃性材料の使用，深層防護を適切に採用した異常の発生防止対策，拡大防止対策により同時に機能を喪失することがないため，単一の内部火災により設計基準事故は発生し得えない。また，仮想的に設計基準事故への進展を想定しても，再処理施設は安全上重要な施設により影響緩和対策を講じる設計とする。当該設備のうち動的な安全上重要な施設は単一故障を想定し，多重化または多様化を行う設計としていることから，影響緩和対策を講じる設備に単一故障を想定しても，事業指定申請書における添付資料八に示す安全解析（評価）の結果を上回る事象は発生しないことを確認した。

別紙１　使用済燃料受入れ・貯蔵建屋の火災影響評価結果

1. 概要

本資料は，「Ⅲ－１－３　内部火災影響評価に関する方針」に基づき，使用済燃料受入れ・貯蔵建屋に設置される火災防護上の最重要設備及び火災防護対策を行う安全上重要な施設に対する火災影響評価を実施した結果を示すものである。

第2－1表　当該火災区域(区画)の火災影響評価結果(1/13)

A：油(漏えい油・有機溶媒)火災
B：電気盤火災
C：ケーブル火災
D：電動機絶縁物火災
E：仮置可燃物火災

使用済み燃料受入れ・貯蔵建屋

火災を想定する区域(区画)		火災源の有無					火災の可能性	区域(区画)内の火災防護対策を行う安全上重要な施設	系統	最重要設備の評価結果			火災防護対策を行う安全上重要な施設(最重要設備を除く)の評価結果			
番号	名称	電動機	電気盤	ケーブル	油類	その他				同時喪失有/無	系統分離要：○、否：－	結果	同時喪失有/無	系統分離有/無	FDT^{S}評価結果	結果
FA-Y0101	地下3階南北第7廊下（西側）	－	－	－	－	－	無	－	－	－	－	－	－	－	－	－
FA-Y0102	地下3階東西第1廊下	－	○	○	－	－	有	－	－	－	－	－	－	－	－	－
FA-Y0103	北第2階段室	－	－	－	－	－	無	－	－	－	－	－	－	－	－	－
FA-Y0104	北第2階段室地下3階附室	－	－	－	－	－	無	－	－	－	－	－	－	－	－	－
FA-Y0105	低レベル廃液サンプ第1室	○	－	－	－	－	有	－	－	－	－	－	－	－	－	－
FA-R0107	破損燃料缶内部水受槽室	－	－	－	－	－	無	－	－	－	－	－	－	－	－	－
FA-Y0108	低レベル廃液サンプ第2室	○	－	－	－	－	有	－	－	－	－	－	－	－	－	－
FA-Y0109	プール水浄化系ポンプ（燃料取出しピット水ポンプ）A、B室	○	－	－	－	－	有	主要弁（7121-W002,W007,W010,W015）	B	－	－	－	－	－	－	－
FA-Y0110	補給水設備ポンプA室	○	－	－	－	－	有	補給水設備ポンプ	A	－	－	－	－	－	－	－
FA-Y0111	補給水設備ポンプB室	○	－	－	－	－	有	補給水槽水位計 補給水槽水位計 補給水設備ポンプ	A/B	－	－	－	有	－	○	当該室設置の機器は，工程停止により安全機能を必要としない状態に移行可能である。
FA-R0112	キャスク内部水受槽・ポンプA室	○	－	－	－	－	有	－	－	－	－	－	－	－	－	－
FA-R0113	キャスク内部水受槽・ポンプB室	○	－	－	－	－	有	－	－	－	－	－	－	－	－	－
FA-Y0114	南第1階段室地下3階附室	－	－	－	－	－	無	－	－	－	－	－	－	－	－	－
FA-Y0115	南第1階段室	－	－	－	－	－	無	－	－	－	－	－	－	－	－	－
FA-Y0116	北第1階段室地下3階附室	－	－	－	－	－	無	－	－	－	－	－	－	－	－	－
FA-Y0117	北第1階段室	－	－	－	－	－	無	－	－	－	－	－	－	－	－	－
FA-Y0118	治工具除染室	－	－	－	－	－	無	－	－	－	－	－	－	－	－	－
FA-Y0119	キャスクピット第1室	－	－	－	－	－	無	－	－	－	－	－	－	－	－	－
FA-Y0120	キャスクピット第2室	○	－	－	－	－	有	－	－	－	－	－	－	－	－	－
FA-Y0121	キャスク内部水サンプリング室	－	－	－	－	－	無	－	－	－	－	－	－	－	－	－
FA-Y0122	プール水浄化系及びプール水冷却系サンプリング室	－	○	－	－	－	有	－	－	－	－	－	－	－	－	－
FA-R0123	プール冷却系熱交換器A第1室	－	－	－	－	－	無	－	－	－	－	－	－	－	－	－
FA-R0124	プール冷却系熱交換器C第1室	－	－	－	－	－	無	－	－	－	－	－	－	－	－	－
FA-R0125	プール冷却系熱交換器B第1室	－	－	－	－	－	無	－	－	－	－	－	－	－	－	－
FA-Y0126	プール水冷却系ポンプA室	○	－	○	－	－	有	プール水冷却系ポンプ ケーブル	A	－	－	－	－	－	－	－

第2－1表　当該火災区域(区画)の火災影響評価結果(2/13)

A：油(漏えい油・有機溶媒)火災
B：電気盤火災
C：ケーブル火災
D：電動機絶縁物火災
E：仮置可燃物火災

使用済み燃料受入れ・貯蔵建屋

火災を想定する区域(区画)		火災源の有無					火災の可能性	区域(区画)内の火災防護対策を行う安全上重要な施設	系統	最重要設備の評価結果			火災防護対策を行う安全上重要な施設(最重要設備を除く)の評価結果			
番号	名称	電動機	電気盤	ケーブル	油類	その他				同時喪失有/無	系統分離要：○、否：－	結果	同時喪失有/無	系統分離有/無	FDT^{S}評価結果	結果
FA-Y0127	プール水冷却系ポンプC室	○	－	－	－	－	有	プール水冷却系ポンプ	C	－	－	－	－	－	－	－
FA-Y0128	プール水冷却系ポンプB室	○	－	○	－	－	有	プール水冷却系ポンプ ケーブル	B	－	－	－	－	－	－	－
FA-Y0129	ケーブル室	－	－	○	－	－	有	－	－	－	－	－	－	－	－	－
FA-R0130	第1ろ過装置B弁室	－	－	－	－	－	無	－	－	－	－	－	－	－	－	－
FA-R0131	第1ろ過装置A弁室	－	－	－	－	－	無	－	－	－	－	－	－	－	－	－
FA-R0132	第1ろ過装置B第1室	－	－	－	－	－	無	－	－	－	－	－	－	－	－	－
FA-R0133	第1ろ過装置A第1室	－	－	－	－	－	無	－	－	－	－	－	－	－	－	－
FA-R0134	スラッジポンプ室（将来設置）	－	－	－	－	－	無	－	－	－	－	－	－	－	－	－
FA-Y0135	北第1エレベータ	－	－	－	－	－	無	－	－	－	－	－	－	－	－	－
FA-Y0136	北第3階段室	－	－	－	－	－	無	－	－	－	－	－	－	－	－	－
FA-Y0137	北第3階段室地下3階附室	－	－	－	－	－	無	－	－	－	－	－	－	－	－	－
FA-Y0138	低レベル廃液サンプリング室	－	－	－	－	－	無	－	－	－	－	－	－	－	－	－
FA-R0139	プール水浄化系ろ過装置逆洗水受槽弁室	○	－	－	－	－	有	－	－	－	－	－	－	－	－	－
FA-Y0140	プール水浄化系ポンプA、B室	○	－	－	－	－	有	－	－	－	－	－	－	－	－	－
FA-Y0141	極低レベル廃液中和槽サンプリング室	－	－	－	－	－	無	－	－	－	－	－	－	－	－	－
FA-Y0142	極低レベル廃液サンプリング第1室	－	－	－	－	－	無	－	－	－	－	－	－	－	－	－
FA-R0143	低レベル濃縮廃液貯槽A、B室	－	－	－	－	－	無	－	－	－	－	－	－	－	－	－
FA-Y0144	低レベル廃液サンプルポンプA、B室	○	－	－	－	－	有	－	－	－	－	－	－	－	－	－
FA-Y0145	極低レベル廃液サンプリング第2室	－	－	－	－	－	無	－	－	－	－	－	－	－	－	－
FA-R0146	北第1配管室	－	－	－	－	－	無	－	－	－	－	－	－	－	－	－
FA-Y0147	低レベル廃液収集ポンプA、B室	○	－	－	－	－	有	－	－	－	－	－	－	－	－	－
FA-R0148	デカントポンプA、B室	○	－	－	－	－	有	－	－	－	－	－	－	－	－	－
FA-R0149	第2ろ過装置逆洗水受槽及び弁室	○	－	－	－	－	有	－	－	－	－	－	－	－	－	－
FA-Y0150	廃樹脂貯蔵系サンプリング室	－	－	－	－	－	無	－	－	－	－	－	－	－	－	－
FA-R0151	プール水浄化系ろ過装置逆洗水受槽室	－	－	－	－	－	無	－	－	－	－	－	－	－	－	－
FA-Y0152	低レベル廃液サンプ第3室	○	－	－	－	－	有	－	－	－	－	－	－	－	－	－

第2－1表　当該火災区域(区画)の火災影響評価結果(3/13)

A：油(漏えい油・有機溶媒)火災
B：電気盤火災
C：ケーブル火災
D：電動機絶縁物火災
E：仮置可燃物火災

使用済み燃料受入れ・貯蔵建屋

火災を想定する区域(区画)		火災源の有無					火災の可能性	区域(区画)内の火災防護対策を行う安全上重要な施設	系統	最重要設備の評価結果			火災防護対策を行う安全上重要な施設(最重要設備を除く)の評価結果			
番号	名称	電動機	電気盤	ケーブル	油類	その他				同時喪失有/無	系統分離要：○、否：－	結果	同時喪失有/無	系統分離有/無	FDT^{S}評価結果	結果
FA-Y0153	南第1配管室	－	－	－	－	－	無	－	－	－	－	－	－	－	－	－
FA-Y0154	極低レベル廃液中和ポンプA、B室	○	－	－	－	－	有	－	－	－	－	－	－	－	－	－
FA-R0155	第5低レベル廃液蒸発缶室	－	－	－	－	－	無	－	－	－	－	－	－	－	－	－
FA-Y0156	低レベル濃縮廃液ポンプA、B室	○	－	－	－	－	有	－	－	－	－	－	－	－	－	－
FA-Y0157	極低レベル廃液サンプルポンプA、B室	○	－	－	－	－	有	－	－	－	－	－	－	－	－	－
FA-Y0158	地下3階南北第1廊下	－	－	○	－	－	有	－	－	－	－	－	－	－	－	－
FA-Y0159	第5低レベル廃液蒸発缶弁室	－	－	－	－	－	無	－	－	－	－	－	－	－	－	－
FA-Y0160	地下3階東西第2廊下	○	○	○	－	－	有	キャスク冷却水入口流量計 キャスク冷却水入口流量計	A/B	－	－	－	有	－	○	当該室設置の機器は，工程停止により安全機能を必要としない状態に移行可能である。
FA-Y0161	地下3階東西第4廊下	○	－	－	－	－	有	－	－	－	－	－	－	－	－	－
FA-Y0162	地下3階東西第5廊下（東側）（西側）	－	－	○	－	－	有	－	－	－	－	－	－	－	－	－
FA-Y0163	地下3階南北第6廊下	－	－	－	－	－	無	プール水浄化系入口圧力計 プール水浄化系入口圧力計	A/B	－	－	－	有	－	－	－
FA-Y0164	地下3階南北第5廊下	－	－	○	－	－	有	プール水冷却系浄化系入口流量計 プール水冷却系浄化系入口流量計	A/B	－	－	－	有	－	○	当該室設置の機器は，工程停止により安全機能を必要としない状態に移行可能である。
FA-Y0165	地下3階東西第3廊下	－	○	○	－	－	有	－	－	－	－	－	－	－	－	－
FA-Y0166	地下3階南北第2廊下	－	－	○	－	－	有	－	－	－	－	－	－	－	－	－
FA-Y0167	地下3階南北第4廊下	－	－	○	－	－	有	－	－	－	－	－	－	－	－	－
FA-Y0168	地下3階南北第3廊下	－	－	○	－	－	有	－	－	－	－	－	－	－	－	－
FA-Y0169	第1貯蔵室	－	－	－	－	－	無	－	－	－	－	－	－	－	－	－
FA-Y0171	南第1ダクト室	－	－	－	－	－	無	－	－	－	－	－	－	－	－	－
FA-Y0172	北第1ダクト室	－	－	－	－	－	無	－	－	－	－	－	－	－	－	－
FA-Y0173	北第2ダクト室	－	－	－	－	－	無	－	－	－	－	－	－	－	－	－
FA-Y0174	固化装置洗浄設備室	－	－	－	－	－	無	－	－	－	－	－	－	－	－	－
FA-R0175	低レベル濃縮廃液貯槽C室	－	－	－	－	－	無	－	－	－	－	－	－	－	－	－
FA-Y0176	空ドラム搬入室	－	○	－	－	－	有	－	－	－	－	－	－	－	－	－
FA-R0177	充てんドラム室	－	－	－	－	－	無	－	－	－	－	－	－	－	－	－
FA-Y0178	充てんドラム検査室	－	－	－	－	－	無	－	－	－	－	－	－	－	－	－

第2－1表　当該火災区域(区画)の火災影響評価結果(4/13)

A：油(漏えい油・有機溶媒)火災
B：電気盤火災
C：ケーブル火災
D：電動機絶縁物火災
E：仮置可燃物火災

使用済み燃料受入れ・貯蔵建屋

火災を想定する区域(区画)		火災源の有無					火災の可能性	区域(区画)内の火災防護対策を行う安全上重要な施設	系統	最重要設備の評価結果			火災防護対策を行う安全上重要な施設(最重要設備を除く)の評価結果			
番号	名称	電動機	電気盤	ケーブル	油類	その他				同時喪失有/無	系統分離要：○、否：－	結果	同時喪失有/無	系統分離有/無	FDT^{S}評価結果	結果
FA-Y0179	固化装置室	○	－	－	－	－	有	－	－	－	－	－	－	－	－	－
FA-Y0201	地下2階東西第1廊下	○	－	○	－	－	有	ケーブル	A	－	－	－	－	－	－	－
FA-Y0202	北第2階段室地下2階附室	－	－	－	－	－	無	－	－	－	－	－	－	－	－	－
FA-Y0203	南第2配管室	－	－	－	－	－	無	－	－	－	－	－	－	－	－	－
FA-Y0204	南第3配管室	－	－	－	－	－	無	－	－	－	－	－	－	－	－	－
FA-Y0205	燃料取出し準備第1室(キャスク返却準備室兼用)	－	－	－	－	－	無	－	－	－	－	－	－	－	－	－
FA-Y0206	キャスク返却準備第1室	－	－	－	－	－	無	－	－	－	－	－	－	－	－	－
FA-Y0207	燃料取出し準備第2室(キャスク返却準備室兼用)	－	－	－	－	－	無	－	－	－	－	－	－	－	－	－
FA-Y0208	キャスク返却準備第2室	－	－	－	－	－	無	－	－	－	－	－	－	－	－	－
FA-Y0209	補給水系サンプリング室	－	－	－	－	－	無	－	－	－	－	－	－	－	－	－
FA-Y0210	補給水系弁室	－	－	－	－	－	無	主要弁(7121-W002,W007,W010,W015)	B	－	－	－	－	－	－	－
FA-Y0211	北第1階段室地下2階附室	－	－	－	－	－	無	－	－	－	－	－	－	－	－	－
FA-Y0212	燃料取出し準備第1室	－	－	－	－	－	無	－	－	－	－	－	－	－	－	－
FA-Y0213	燃料取出し準備第2室	－	－	－	－	－	無	－	－	－	－	－	－	－	－	－
FA-Y0214	南第1階段室地下2階附室	－	－	－	－	－	無	－	－	－	－	－	－	－	－	－
FA-Y0215	キャスク内部洗浄室	－	－	－	－	－	無	－	－	－	－	－	－	－	－	－
FA-Y0216	安全冷却水系弁室	－	－	－	－	－	無	主配管(崩壊熱除去系：使用済燃料の受入れ施設及び貯蔵施設用,サポート用冷却水系：使用済燃料の受入れ施設及び貯蔵施設用) 主配管(崩壊熱除去系：使用済燃料の受入れ施設及び貯蔵施設用,サポート用冷却水系：使用済燃料の受入れ施設及び貯蔵施設用) 主配管(崩壊熱除去系：使用済燃料の受入れ施設及び貯蔵施設用,サポート用冷却水系：使用済燃料の受入れ施設及び貯蔵施設用) 主配管(崩壊熱除去系：使用済燃料の受入れ施設及び貯蔵施設用,サポート用冷却水系：使用済燃料の受入れ施設及び貯蔵施設用)	A/B	－	－	－	有	－	－	－
FA-R0217	プール水冷却系熱交換器A第2室	－	－	－	－	－	無	－	－	－	－	－	－	－	－	－
FA-R0218	プール水冷却系熱交換器C第2室	－	－	－	－	－	無	－	－	－	－	－	－	－	－	－
FA-R0219	プール水冷却系熱交換器B第2室	－	－	－	－	－	無	－	－	－	－	－	－	－	－	－

第2－1表　当該火災区域(区画)の火災影響評価結果(5/13)

A：油(漏えい油・有機溶媒)火災
B：電気盤火災
C：ケーブル火災
D：電動機絶縁物火災
E：仮置可燃物火災

使用済み燃料受入れ・貯蔵建屋

火災を想定する区域(区画)		火災源の有無					火災の可能性	区域(区画)内の火災防護対策を行う安全上重要な施設	系統	最重要設備の評価結果			火災防護対策を行う安全上重要な施設(最重要設備を除く)の評価結果			
番号	名称	電動機	電気盤	ケーブル	油類	その他				同時喪失有/無	系統分離要：○、否：－	結果	同時喪失有/無	系統分離有/無	FDT^{S}評価結果	結果
FA-Y0220	プール水冷却系弁室	－	－	○	－	－	有	主配管(崩壊熱除去系,崩壊熱除去支援系) 主配管(崩壊熱除去系,崩壊熱除去支援系) 主配管(崩壊熱除去系,崩壊熱除去支援系) 主要弁(7121-W002,W007,W010,W015) 主配管(崩壊熱除去系,崩壊熱除去支援系) 主配管(崩壊熱除去系,崩壊熱除去支援系) 主要弁(7121-W002,W007,W010,W015) 主配管(崩壊熱除去系,崩壊熱除去支援系) 主配管(崩壊熱除去系,崩壊熱除去支援系) 主配管(崩壊熱除去系,崩壊熱除去支援系) 主配管(崩壊熱除去系,崩壊熱除去支援系) 主配管(崩壊熱除去系,崩壊熱除去支援系) 主配管(崩壊熱除去系,崩壊熱除去支援系) ケーブル	A/B	－	－	－	有	－	○	当該室設置の機器は，Cの火災に対し、両系統が同時に機能喪失しないことから，再処理施設の安全性を確保できる。
FA-R0221	第1ろ過装置B第2室	－	－	－	－	－	無	－	－	－	－	－	－	－	－	－
FA-R0222	第1ろ過装置A第2室	－	－	－	－	－	無	－	－	－	－	－	－	－	－	－
FA-R0223	脱塩装置室	－	－	－	－	－	無	－	－	－	－	－	－	－	－	－
FA-Y0224	北第3階段室地下2階附室	－	－	－	－	－	無	－	－	－	－	－	－	－	－	－
FA-Y0225	プール水浄化系ろ過装置A、B弁室	－	－	－	－	－	無	－	－	－	－	－	－	－	－	－
FA-Y0226	プール水浄化系脱塩装置A、B弁第1室	－	－	－	－	－	無	－	－	－	－	－	－	－	－	－
FA-Y0227	南第4配管室	－	－	－	－	－	無	－	－	－	－	－	－	－	－	－
FA-Y0228	極低レベル廃液中和槽A、B室	－	－	○	－	－	有	ケーブル	A	－	－	－	－	－	－	－
FA-Y0229	低レベル廃液サンプル槽B室	－	－	－	－	－	無	－	－	－	－	－	－	－	－	－
FA-Y0230	地下2階南北第1廊下	－	－	－	－	－	無	－	－	－	－	－	－	－	－	－
FA-Y0231	第2ろ過装置A弁第1室	－	－	－	－	－	無	－	－	－	－	－	－	－	－	－
FA-R0232	第2ろ過装置A室	－	－	－	－	－	無	－	－	－	－	－	－	－	－	－
FA-R0233	第2ろ過装置B室	－	－	－	－	－	無	－	－	－	－	－	－	－	－	－
FA-Y0234	第2ろ過装置B弁第1室	－	－	－	－	－	無	－	－	－	－	－	－	－	－	－
FA-R0235	プール水浄化系ろ過装置A室	－	－	－	－	－	無	－	－	－	－	－	－	－	－	－
FA-R0236	プール水浄化系ろ過装置B室	－	－	－	－	－	無	－	－	－	－	－	－	－	－	－
FA-R0237	プール水浄化系脱塩装置A室	－	－	－	－	－	無	－	－	－	－	－	－	－	－	－
FA-R0238	プール水浄化系脱塩装置B室	－	－	－	－	－	無	－	－	－	－	－	－	－	－	－

第2－1表　当該火災区域(区画)の火災影響評価結果(6/13)

A：油(漏えい油・有機溶媒)火災
B：電気盤火災
C：ケーブル火災
D：電動機絶縁物火災
E：仮置可燃物火災

使用済み燃料受入れ・貯蔵建屋

火災を想定する区域(区画)		火災源の有無					火災の可能性	区域(区画)内の火災防護対策を行う安全上重要な施設	系統	最重要設備の評価結果			火災防護対策を行う安全上重要な施設(最重要設備を除く)の評価結果			
番号	名称	電動機	電気盤	ケーブル	油類	その他				同時喪失有/無	系統分離要：○、否：－	結果	同時喪失有/無	系統分離有/無	FDT^{S}評価結果	結果
FA-Y0239	極低レベル廃液サンプル槽A、B室	－	－	－	－	－	無	－	－	－	－	－	－	－	－	－
FA-Y0240	低レベル廃液サンプル槽A室	－	－	－	－	－	無	－	－	－	－	－	－	－	－	－
FA-Y0241	地下2階南北第4廊下	－	－	－	－	○	有	－	－	－	－	－	－	－	－	－
FA-Y0242	燃料取扱装置燃料ﾂｶﾐ具第1点検エリア	－	－	－	－	－	無	－	－	－	－	－	－	－	－	－
FA-Y0243	燃料取扱装置燃料ﾂｶﾐ具第2点検エリア	－	－	－	－	－	無	－	－	－	－	－	－	－	－	－
FA-Y0244	燃料取扱装置燃料ﾂｶﾐ具第3点検エリア	－	－	－	－	－	無	－	－	－	－	－	－	－	－	－
FA-Y0245	燃焼度計測装置第1室	－	○	－	－	－	有	燃焼度計測装置 燃焼度計測装置に附属する機器付き盤 燃焼度計測装置に附属する機器付き盤 燃焼度計測装置に附属する機器付き盤 燃焼度計測装置に附属する機器付き盤 燃焼度計測装置に附属する機器付き盤 燃焼度計測装置に附属する機器付き盤 燃焼度計測装置に附属する機器付き盤	A	－	－	－	－	－	－	－
FA-Y0246	燃焼度計測装置第2室	－	○	－	－	－	有	燃焼度計測装置 燃焼度計測装置に附属する機器付き盤 燃焼度計測装置に附属する機器付き盤 燃焼度計測装置に附属する機器付き盤 燃焼度計測装置に附属する機器付き盤 燃焼度計測装置に附属する機器付き盤 燃焼度計測装置に附属する機器付き盤 燃焼度計測装置に附属する機器付き盤	B	－	－	－	－	－	－	－
FA-Y0247	地下2階東西第2廊下	○	○	○	－	－	有	主要弁（7121-W002,W007,W010,W015）	B	－	－	－	－	－	－	－
FA-Y0248	地下2階東西第3廊下	－	－	○	－	－	有	ケーブル	B	－	－	－	－	－	－	－
FA-Y0249	地下2階南北第2廊下	－	－	○	－	－	有	－	－	－	－	－	－	－	－	－
FA-Y0250	地下2階南北第3廊下	－	○	○	－	－	有	ケーブル	A/B	－	－	－	有	－	○	当該室設置の機器は，Bの火災に対し、両系統が同時に機能喪失しないことから，再処理施設の安全性を確保できる。
FA-Y0251	西第1配管室	－	－	－	－	－	無	－	－	－	－	－	－	－	－	－
FA-R0252	西第2配管室	－	－	－	－	－	無	－	－	－	－	－	－	－	－	－
FA-R0253	第6低レベル廃液蒸発缶加熱器室	－	－	－	－	－	無	－	－	－	－	－	－	－	－	－
FA-Y0254	第6低レベル廃液蒸発缶ポンプ室	○	－	－	－	－	有	－	－	－	－	－	－	－	－	－
FA-Y0255	第2貯蔵室	－	－	－	－	－	無	－	－	－	－	－	－	－	－	－
FA-Y0256	第3貯蔵室	－	－	－	－	－	無	－	－	－	－	－	－	－	－	－

第2－1表　当該火災区域(区画)の火災影響評価結果(7/13)

A：油(漏えい油・有機溶媒)火災
B：電気盤火災
C：ケーブル火災
D：電動機絶縁物火災
E：仮置可燃物火災

使用済み燃料受入れ・貯蔵建屋

火災を想定する区域(区画)		火災源の有無					火災の可能性	区域(区画)内の火災防護対策を行う安全上重要な施設	系統	最重要設備の評価結果			火災防護対策を行う安全上重要な施設(最重要設備を除く)の評価結果			
番号	名称	電動機	電気盤	ケーブル	油類	その他				同時喪失有/無	系統分離要：○、否：－	結果	同時喪失有/無	系統分離有/無	FDT^{S}評価結果	結果
FA-Y0301	燃料第1取出し装置グリッパ点検室	－	－	－	－	－	無	－	－	－	－	－	－	－	－	－
FA-Y0302	北第2階段室地下1階附室	－	－	－	－	－	無	－	－	－	－	－	－	－	－	－
FA-Y0303	燃料第2取出し装置グリッパ点検室	－	－	－	－	－	無	－	－	－	－	－	－	－	－	－
FA-Y0304	補給水槽上部保守室	－	－	－	－	－	無	－	－	－	－	－	－	－	－	－
FA-Y0305	北第1階段室地下1階附室	－	－	－	－	－	無	－	－	－	－	－	－	－	－	－
FA-Y0306	北第2配管室	－	－	－	－	－	無	－	－	－	－	－	－	－	－	－
FA-Y0307	地下1階東西第1廊下	－	－	○	－	－	有	－	－	－	－	－	－	－	－	－
FA-Y0308	廃樹脂貯槽上部保守室	－	－	－	－	－	無	－	－	－	－	－	－	－	－	－
FA-Y0309	北第3階段室地下1階附室	－	－	－	－	－	無	－	－	－	－	－	－	－	－	－
FA-Y0310	プール水浄化系ろ過装置A弁室	－	－	－	－	－	無	－	－	－	－	－	－	－	－	－
FA-Y0311	プール水浄化系ろ過装置B弁室	－	－	－	－	－	無	－	－	－	－	－	－	－	－	－
FA-Y0312	プール水浄化系脱塩装置A、B弁第2室	－	－	－	－	－	無	－	－	－	－	－	－	－	－	－
FA-Y0313	第5低レベル廃液蒸発缶復水器室	－	－	○	－	－	有	ケーブル	A	－	－	－	－	－	－	－
FA-Y0314	アクティブベントフィルタ室及び弁室	－	－	－	－	－	無	－	－	－	－	－	－	－	－	－
FA-Y0315	低レベル廃液収集槽上部保守室	－	－	－	－	－	無	－	－	－	－	－	－	－	－	－
FA-Y0316	第2ろ過装置A弁第2室	－	－	－	－	－	無	－	－	－	－	－	－	－	－	－
FA-Y0317	第2ろ過装置A、B上部保守室	－	－	－	－	－	無	－	－	－	－	－	－	－	－	－
FA-Y0318	第2ろ過装置B弁第2室	－	－	－	－	－	無	－	－	－	－	－	－	－	－	－
FA-Y0319	脱塩装置弁室	－	－	－	－	－	無	－	－	－	－	－	－	－	－	－
FA-Y0320	プール水浄化系ろ過装置A、B上部保守室	－	－	○	－	－	有	－	－	－	－	－	－	－	－	－
FA-Y0321	第5低レベル廃液蒸発缶上部保守室	○	－	－	－	－	有	－	－	－	－	－	－	－	－	－
FA-Y0322	地下1階南北第1廊下	－	－	○	－	－	有	－	－	－	－	－	－	－	－	－
FA-Y0323	地下1階東西第2廊下	－	－	－	－	－	無	－	－	－	－	－	－	－	－	－
FA-Y0324	地下1階東西第3廊下	－	○	○	－	－	有	－	－	－	－	－	－	－	－	－
FA-R0325	北第3配管室	－	－	－	－	－	無	－	－	－	－	－	－	－	－	－
FA-Y0327	地下1階北第1弁室	－	－	－	－	－	無	－	－	－	－	－	－	－	－	－

第2－1表　当該火災区域(区画)の火災影響評価結果(8/13)

A：油(漏えい油・有機溶媒)火災
B：電気盤火災
C：ケーブル火災
D：電動機絶縁物火災
E：仮置可燃物火災

使用済み燃料受入れ・貯蔵建屋

火災を想定する区域(区画)		火災源の有無					火災の可能性	区域(区画)内の火災防護対策を行う安全上重要な施設	系統	最重要設備の評価結果			火災防護対策を行う安全上重要な施設(最重要設備を除く)の評価結果			
番号	名称	電動機	電気盤	ケーブル	油類	その他				同時喪失有/無	系統分離要：○、否：－	結果	同時喪失有/無	系統分離有/無	FDT^{S}評価結果	結果
FA-Y0328	地下1階北第2弁室	－	－	－	－	－	無	－	－	－	－	－	－	－	－	－
FA-Y0329	地下1階東第1弁室	－	－	－	－	－	無	主配管(補給水系,補給水支援系)	B	－	－	－	－	－	－	－
FA-Y0330	地下1階東第2弁室	－	－	－	－	－	無	－	－	－	－	－	－	－	－	－
FA-Y0331	地下1階東第3弁室	－	－	－	－	－	無	－	－	－	－	－	－	－	－	－
FA-Y0332	地下1階東第4弁室	－	－	－	－	－	無	－	－	－	－	－	－	－	－	－
FA-Y0333	地下1階東第5弁室	－	－	－	－	－	無	主配管(補給水系,補給水支援系)	A	－	－	－	－	－	－	－
FA-Y0334	地下1階東第6弁室	－	－	－	－	－	無	－	－	－	－	－	－	－	－	－
FA-Y0335	地下1階東第7弁室	－	－	－	－	－	無	－	－	－	－	－	－	－	－	－
FA-Y0336	地下1階南第1弁室	－	－	－	－	－	無	－	－	－	－	－	－	－	－	－
FA-Y0337	地下1階南第2弁室	－	－	－	－	－	無	主配管(補給水系,補給水支援系)	B	－	－	－	－	－	－	－
FA-Y0338	地下1階南第3弁室	－	－	－	－	－	無	－	－	－	－	－	－	－	－	－
FA-Y0339	地下1階南第4弁室	－	－	－	－	－	無	－	－	－	－	－	－	－	－	－
FA-Y0340	地下1階南第5弁室	－	－	－	－	－	無	－	－	－	－	－	－	－	－	－
FA-R0341	第6低レベル廃液蒸発缶室	－	－	－	－	－	無	－	－	－	－	－	－	－	－	－
FA-Y0342	第6低レベル廃液蒸発缶復水器室	－	－	－	－	－	無	－	－	－	－	－	－	－	－	－
FA-Y0401	燃料受入れエリア	－	○	○	－	－	有	ケーブル 燃焼度計測装置に附属する機器付き盤 燃焼度計測装置に附属する機器付き盤	A/B	－	－	－	有	－	○	当該室設置の機器は，Bの火災に対し、両系統が同時に機能喪失しないことから，再処理施設の安全性を確保できる。
FA-Y0402	水中台車保修室	－	－	－	－	－	無	－	－	－	－	－	－	－	－	－
FA-Y0403	燃料貯蔵エリア	○	○	○	－	－	有	ケーブル	B	－	－	－	－	－	－	－
FA-Y0404	燃料送出しエリア	－	○	○	－	－	有	－	－	－	－	－	－	－	－	－
FA-Y0405	北第2階段室地上1階附室	－	－	－	－	－	無	－	－	－	－	－	－	－	－	－
FA-Y0406	北第1階段室地上1階附室	－	○	－	－	－	有	－	－	－	－	－	－	－	－	－
FA-Y0407	南第1階段室地上1階附室	－	－	－	－	－	無	－	－	－	－	－	－	－	－	－
FA-G0408	使用済燃料輸送容器搬送室	－	○	－	－	－	有	－	－	－	－	－	－	－	－	－
FA-Y0409	北第3階段室地上1階附室	－	－	－	－	－	無	－	－	－	－	－	－	－	－	－

第2－1表　当該火災区域(区画)の火災影響評価結果(9/13)

A：油(漏えい油・有機溶媒)火災
B：電気盤火災
C：ケーブル火災
D：電動機絶縁物火災
E：仮置可燃物火災

使用済み燃料受入れ・貯蔵建屋

火災を想定する区域(区画)		火災源の有無					火災の可能性	区域(区画)内の火災防護対策を行う安全上重要な施設	系統	最重要設備の評価結果			火災防護対策を行う安全上重要な施設(最重要設備を除く)の評価結果			
番号	名称	電動機	電気盤	ケーブル	油類	その他				同時喪失有/無	系統分離要：○、否：－	結果	同時喪失有/無	系統分離有/無	FDT[S]評価結果	結果
FA-W0411	地上1階南北第1廊下	－	－	○	－	－	有	－	－	－	－	－	－	－	－	－
FA-W0412	地上1階東西第1廊下	－	－	○	－	－	有	ケーブル	A	－	－	－	－	－	－	－
FA-W0413	非常用電気品B室	－	○	○	－	－	有	ケーブル 同期発電機に附属する機器付き盤 同期発電機に附属する機器付き盤 同期発電機に附属する機器付き盤 同期発電機に附属する機器付き盤 同期発電機に附属する機器付き盤 同期発電機に附属する機器付き盤 同期発電機に附属する機器付き盤 6.9kV非常用メタルクラッドスイッチギヤ 6.9kV非常用メタルクラッドスイッチギヤ 460V非常用モータコントロールセンタ 460V非常用モータコントロールセンタ 460V非常用モータコントロールセンタ 460V非常用モータコントロールセンタ 460V非常用パワーセンタ 460V非常用パワーセンタ 安全冷却水系膨張槽水位計に付属する盤	B/C	－	－	－	－	－	－	－
FA-W0415	第1非常用ディーゼル発電機B室	○	－	○	－	－	有	主配管(崩壊熱除去系：使用済燃料の受入れ施設及び貯蔵施設用,サポート用冷却水系：使用済燃料の受入れ施設及び貯蔵施設用) 主配管(崩壊熱除去系：使用済燃料の受入れ施設及び貯蔵施設用,サポート用冷却水系：使用済燃料の受入れ施設及び貯蔵施設用) ディーゼル機関 同期発電機 主配管(起動空気系) 主配管(起動空気系) 主配管(起動空気系) 主配管(起動空気系) 主配管(起動空気系) 同期発電機に附属する機器付き盤	B	－	－	－	－	－	－	－
FA-G0416	使用済燃料輸送容器搬出入室空調機室	○	－	○	－	－	有	－	－	－	－	－	－	－	－	－
FA-W0417	非常用発電機盤・蓄電池A室	－	－	－	－	○	有	110V第1非常用蓄電池	A	－	－	－	－	－	－	－
FA-W0418	計装用電気品A室空調機エリア	－	－	－	－	－	無	－	－	－	－	－	－	－	－	－
FA-W0419	計装用電気品A室	－	○	○	－	－	有	ケーブル 105V非常用計測交流分電盤 105V非常用計測交流電源盤 110V非常用充電器盤 110V非常用直流主分電盤 110V非常用直流主分電盤に附属する盤 110V非常用直流主分電盤 105V非常用無停電交流分電盤 105V非常用無停電交流分電盤 105V非常用無停電電源装置	A/C	－	－	－	－	－	－	－

第2－1表　当該火災区域(区画)の火災影響評価結果(10/13)

A：油(漏えい油・有機溶媒)火災
B：電気盤火災
C：ケーブル火災
D：電動機絶縁物火災
E：仮置可燃物火災

使用済み燃料受入れ・貯蔵建屋

火災を想定する区域(区画)		火災源の有無					火災の可能性	区域(区画)内の火災防護対策を行う安全上重要な施設	系統	最重要設備の評価結果			火災防護対策を行う安全上重要な施設(最重要設備を除く)の評価結果			
番号	名称	電動機	電気盤	ケーブル	油類	その他				同時喪失有/無	系統分離要：○、否：－	結果	同時喪失有/無	系統分離有/無	FDT^{S}評価結果	結果
FA-W0420	非常用電気品A室	－	○	○	－	－	有	ケーブル 同期発電機に附属する機器付き盤 同期発電機に附属する機器付き盤 同期発電機に附属する機器付き盤 同期発電機に附属する機器付き盤 同期発電機に附属する機器付き盤 同期発電機に附属する機器付き盤 同期発電機に附属する機器付き盤 6.9kV非常用メタルクラッドスイッチギヤ 460V非常用モータコントロールセンタ 460V非常用モータコントロールセンタ 460V非常用モータコントロールセンタ 460V非常用モータコントロールセンタ 460V非常用パワーセンタ	A	－	－	－	－	－	－	－
FA-W0422	第1非常用ディーゼル発電機A室	○	－	○	－	－	有	主配管(崩壊熱除去系：使用済燃料の受入れ施設及び貯蔵施設用,サポート用冷却水系：使用済燃料の受入れ施設及び貯蔵施設用) 主配管(崩壊熱除去系：使用済燃料の受入れ施設及び貯蔵施設用,サポート用冷却水系：使用済燃料の受入れ施設及び貯蔵施設用) ディーゼル機関 同期発電機 主配管(起動空気系) 主配管(起動空気系) 主配管(起動空気系) 主配管(起動空気系)	A	－	－	－	－	－	－	－
FA-W0423	消火用CO2ボンベ室	－	－	－	－	－	無	－	－	－	－	－	－	－	－	－
FA-W0424	北第3配管室	－	－	○	－	－	有	－	－	－	－	－	－	－	－	－
FA-W0425	地上1階東西第2廊下	－	－	○	－	－	有	ケーブル	A	－	－	－	－	－	－	－
FA-W0426	南第2階段室	－	－	－	－	－	無	－	－	－	－	－	－	－	－	－
FA-W0427	北第2エレベータ	－	－	－	－	－	無	－	－	－	－	－	－	－	－	－
FA-W0428	北第2エレベータ機械室	－	－	－	－	－	無	－	－	－	－	－	－	－	－	－
FA-W0429	南第3階段室	－	－	－	－	－	無	－	－	－	－	－	－	－	－	－
FA-W0430	地上1階南北第3廊下	－	－	○	－	－	有	－	－	－	－	－	－	－	－	－
FA-W0431	地上1階南北第2廊下	－	－	○	－	－	有	－	－	－	－	－	－	－	－	－
FA-W0432	北第4階段室	－	－	－	－	－	無	－	－	－	－	－	－	－	－	－
FA-W0433	南第2階段室附室	－	－	－	－	－	無	－	－	－	－	－	－	－	－	－
FA-W0434	北第5階段室	－	－	－	－	－	無	－	－	－	－	－	－	－	－	－
FA-W0501	計算機室	－	－	○	－	－	有	－	－	－	－	－	－	－	－	－

第2－1表　当該火災区域(区画)の火災影響評価結果(11/13)

A：油(漏えい油・有機溶媒)火災
B：電気盤火災
C：ケーブル火災
D：電動機絶縁物火災
E：仮置可燃物火災

使用済み燃料受入れ・貯蔵建屋

火災を想定する区域(区画)		火災源の有無					火災の可能性	区域(区画)内の火災防護対策を行う安全上重要な施設	系統	最重要設備の評価結果			火災防護対策を行う安全上重要な施設(最重要設備を除く)の評価結果			
番号	名称	電動機	電気盤	ケーブル	油類	その他				同時喪失有/無	系統分離要：○、否：－	結果	同時喪失有/無	系統分離有/無	FDT^{S}評価結果	結果
FA-W0502	使用済燃料の受入れ施設及び貯蔵施設の制御室	－	－	○	－	－	有	ケーブル 安全系監視制御盤 安全系監視制御盤 安全系監視制御盤	A/B/C	－	－	－	有	－	○	使用済燃料の受入れ施設及び貯蔵施設の制御室の系統分離状況は、床下とフロア(床上)に分けて分離対策を実施する。 床下は、ケーブルトレイ間に水平距離6m以上の離隔，火災感知器及び自動消火設備の設置又はケーブルトレイ間に1時間の耐火隔壁等，火災感知器，自動消火設備の設置により系統分離する。 フロア(床上)の制御盤は，系統ごとに分離され配置している。制御盤は厚さ3.2mm以上の金属製筐体とし，当該火災区域内に火災感知器，自動消火設備の設置により系統分離する。また、同一盤に異なる系統の回路が収納される場合には、3.2mm 以上の鉄板により、別々の区画を設け、回路を収納することにより分離する。 その他の火災影響評価対象設備は、火災伝播によるCに対し、影響なし。
FA-W0503	常非常用空調機械室	○	－	－	－	－	有	－	－	－	－	－	－	－	－	－
FA-W0504	第1非常用ディーゼル発電機B室送風機室	○	－	－	－	－	有	－	－	－	－	－	－	－	－	－
FA-W0505	第1非常用ディーゼル発電機B室送風機フィルタ室	－	－	－	－	－	無	－	－	－	－	－	－	－	－	－
FA-W0506	第1非常用ディーゼル発電機B室送風機用外気取入室	－	－	－	－	－	無	－	－	－	－	－	－	－	－	－
FA-W0508	電気品室排風機室	○	－	○	－	－	有	－	－	－	－	－	－	－	－	－
FA-W0509	非常用発電機盤・蓄電池B室	－	－	－	－	○	有	110V第1非常用蓄電池	B	－	－	－	－	－	－	－
FA-W0511	地上2階南北第1廊下	－	○	○	－	－	有	－	－	－	－	－	－	－	－	－

第2－1表　当該火災区域(区画)の火災影響評価結果(12/13)

A：油(漏えい油・有機溶媒)火災
B：電気盤火災
C：ケーブル火災
D：電動機絶縁物火災
E：仮置可燃物火災

使用済み燃料受入れ・貯蔵建屋

火災を想定する区域(区画)		火災源の有無					火災の可能性	区域(区画)内の火災防護対策を行う安全上重要な施設	系統	最重要設備の評価結果			火災防護対策を行う安全上重要な施設(最重要設備を除く)の評価結果			
番号	名称	電動機	電気盤	ケーブル	油類	その他				同時喪失有/無	系統分離要：○、否：－	結果	同時喪失有/無	系統分離有/無	FDT^{S}評価結果	結果
FA-W0512	計装用電気品B室	－	○	○	－	○	有	ケーブル 105V非常用計測交流分電盤 105V非常用計測交流電源盤 110V非常用充電器盤 110V非常用予備充電器盤 110V非常用直流主分電盤 110V非常用直流主分電盤に附属する盤 105V非常用無停電交流分電盤 105V非常用無停電交流分電盤 105V非常用無停電電源装置	B/C	－	－	－	－	－	－	－
FA-W0514	南第2階段室地上2階附室	－	－	－	－	－	無	－	－	－	－	－	－	－	－	－
FA-W0515	第1非常用ディーゼル発電機A室送風機室	○	－	－	－	－	有	－	－	－	－	－	－	－	－	－
FA-W0516	第1非常用ディーゼル発電機A室送風機用フィルタ室	－	－	－	－	－	無	－	－	－	－	－	－	－	－	－
FA-W0517	第1非常用ディーゼル発電機A室送風機用外気取入室	－	－	－	－	－	無	－	－	－	－	－	－	－	－	－
FA-W0519	地上2階南北第3廊下	－	－	－	－	－	無	－	－	－	－	－	－	－	－	－
FA-W0520	地上2階東西第1廊下	－	－	○	－	－	有	ケーブル	A/B	－	－	－	有	－	○	当該室設置の機器は，Cの火災に対し、両系統が同時に機能喪失しないことから，再処理施設の安全性を確保できる。
FA-W0521	補助盤室	－	－	○	－	－	有	安重ケーブルトレイ 監視制御盤 監視制御盤 監視制御盤 監視制御盤 6.9kV非常用メタルクラッドスイッチギヤ・460V非常用パワーセンタに附属する盤 6.9kV非常用メタルクラッドスイッチギヤ・460V非常用パワーセンタに附属する盤 6.9kV非常用メタルクラッドスイッチギヤ・460V非常用パワーセンタに附属する盤	A/B	－	－	－	有	－	○	使用済燃料の受入れ施設及び貯蔵施設の制御室の系統分離状況は、床下とフロア（床上）に分けて分離対策を実施する。 床下は、ケーブルトレイ間に水平距離6m以上の離隔，火災感知器及び自動消火設備の設置又はケーブルトレイ間に1時間の耐火隔壁等，火災感知器，自動消火設備の設置により系統分離する。 フロア（床上）の制御盤は，系統ごとに分離され配置している。制御盤は厚さ3.2mm以上の金属製筐体とし，当該火災区域内に火災感知器，自動消火設備の設置により系統分離する。また、同一盤に異なる系統の回路が収納される場合には、3.2mm 以上の鉄板により、別々の区画を設け、回路を収納することにより分離する。 その他の火災影響評価対象設備は、火災伝播によるCに対し、影響なし。
FA-Y0522	北第1エレベータ機械室	－	－	－	－	－	無	－	－	－	－	－	－	－	－	－
FA-W0523	使用済燃料受入れ・貯蔵エリア見学者ホール	－	－	○	－	－	有	ケーブル	A	－	－	－	－	－	－	－
FA-W0524	地上2階東西第2廊下	－	－	○	－	－	有	ケーブル	A	－	－	－	－	－	－	－

第2－1表　当該火災区域(区画)の火災影響評価結果(13/13)

A：油(漏えい油・有機溶媒)火災
B：電気盤火災
C：ケーブル火災
D：電動機絶縁物火災
E：仮置可燃物火災

使用済み燃料受入れ・貯蔵建屋

火災を想定する区域(区画)		火災源の有無					火災の可能性	区域(区画)内の火災防護対策を行う安全上重要な施設	系統	最重要設備の評価結果			火災防護対策を行う安全上重要な施設(最重要設備を除く)の評価結果			
番号	名称	電動機	電気盤	ケーブル	油類	その他				同時喪失有/無	系統分離要：○、否：－	結果	同時喪失有/無	系統分離有/無	FDT^{S}評価結果	結果
FA-W0525	地上2階南北第2廊下	－	－	－	－	－	無	－	－	－	－	－	－	－	－	－
FA-W0526	西第1ダクト室	－	－	－	－	－	無	－	－	－	－	－	－	－	－	－
FA-W0601	制御室見学者ホール	－	－	－	－	－	無	－	－	－	－	－	－	－	－	－
FA-W0602	第1非常用ディーゼル発電機デイタンクB室	－	－	－	－	－	無	－	－	－	－	－	－	－	－	－
FA-W0603	第1非常用ディーゼル発電機デイタンクA室	－	－	－	－	－	無	－	－	－	－	－	－	－	－	－
FA-W0604	計装用電気品室空調機エリア	○	－	－	－	－	有	－	－	－	－	－	－	－	－	－
AT07	前処理建屋/使用済燃料受入れ・貯蔵建屋/ハル・エンドピース貯蔵建屋間空洞	－	－	－	－	－	無	－	－	－	－	－	－	－	－	－
TY81	FA・F1(B)南側トレンチ	－	－	○	－	－	有	ケーブル	B	－	－	－	－	－	－	－
TY82	FA・F1(B)北側トレンチ	－	－	○	－	－	有	ケーブル	A	－	－	－	－	－	－	－
TY83	FA・F1(A)東側トレンチ	－	－	○	－	－	有	ケーブル	A	－	－	－	－	－	－	－
TY84	FD・F1(A)東側トレンチ	－	－	－	－	－	無	－	－	－	－	－	－	－	－	－
TY86	FA・F1(B)トレンチ	－	－	○	－	－	有	－	－	－	－	－	－	－	－	－
F1(A)基礎下部トレン	安全冷却水系冷却塔A基礎下部トレンチ	－	－	○	－	－	有	ケーブル	A	－	－	－	－	－	－	－
F1(A)電気室	電気室	－	－	－	－	－	無	－	－	－	－	－	－	－	－	－

A：油(漏えい油・有機溶媒)火災
B：電気盤火災
C：ケーブル火災
D：電動機絶縁物火災
E：仮置可燃物火災

第2－2表　隣接火災区域の火災影響評価結果(1/85)

使用済み燃料受入れ・貯蔵建屋

火災を想定する区域(区画)		隣接区域(区画)	伝播可能性	火災想定区域(区画)		隣接区域(区画)		最重要設備の評価結果			火災防護対策を行う安全上重要な施設(最重要設備を除く)の評価結果			
番号	名称			火災防護対策を行う安全上重要な施設	系統	火災防護対策を行う安全上重要な施設	系統	同時喪失有/無	系統分離要:○、否:－	結果	同時喪失有/無	系統分離有/無	FDT^S評価結果	結果
FA-Y0101	地下3階南北第7廊下(西側)	FA-Y0102	無	－	－	－	－	－	－	－	－	－	－	－
		FA-Y0103	無			－	－	－	－	－	－	－	－	－
		FA-Y0109	無			主要弁(7121-W002,W007,W010,W015)	B	－	－	－	－	－	－	－
		FA-Y0160	無			キャスク冷却水入口流量計 キャスク冷却水入口流量計	A/B	－	－	－	－	－	－	－
		FA-Y0165	無			－	－	－	－	－	－	－	－	－
		FA-Y0176	無			－	－	－	－	－	－	－	－	－
		FA-R0177	無			－	－	－	－	－	－	－	－	－
		FA-Y0179	無			－	－	－	－	－	－	－	－	－
		FA-Y0201	無			ケーブル	A	－	－	－	－	－	－	－
		FA-Y0203	無			－	－	－	－	－	－	－	－	－
		FA-Y0241	無			－	－	－	－	－	－	－	－	－
		FA-Y0242	無			－	－	－	－	－	－	－	－	－
		FA-Y0243	無			－	－	－	－	－	－	－	－	－
		FA-Y0244	無			－	－	－	－	－	－	－	－	－
FA-Y0102	地下3階東西第1廊下	FA-Y0101	有	－	－	－	－	－	－	－	－	－	－	－
		FA-Y0103	無	－	－	－	－	－	－	－	－	－	－	－
		FA-Y0104	無	－	－	－	－	－	－	－	－	－	－	－
		FA-R0107	有	－	－	－	－	－	－	－	－	－	－	－
		FA-Y0108	有	－	－	－	－	－	－	－	－	－	－	－
		FA-R0112	有	－	－	－	－	－	－	－	－	－	－	－
		FA-Y0116	無	－	－	－	－	－	－	－	－	－	－	－
		FA-Y0117	無	－	－	－	－	－	－	－	－	－	－	－
		FA-Y0118	有	－	－	－	－	－	－	－	－	－	－	－
		FA-Y0119	有	－	－	－	－	－	－	－	－	－	－	－
		FA-Y0160	有	－	－	キャスク冷却水入口流量計 キャスク冷却水入口流量計	A/B	－	－	－	有	－	－	当該室設置の機器は，工程停止により安全機能を必要としない状態に移行可能であることから，再処理施設の安全性を確保できる。
		FA-Y0163	有	－	－	プール水浄化系入口圧力計 プール水浄化系入口圧力計	A/B	－	－	－	有	－	－	当該室設置の機器は，工程停止により安全機能を必要としない状態に移行可能であることから，再処理施設の安全性を確保できる。
		FA-Y0166	有	－	－	－	－	－	－	－	－	－	－	－
		FA-Y0172	有	－	－	－	－	－	－	－	－	－	－	－
		FA-Y0201	有	－	－	ケーブル	A	－	－	－	－	－	－	－
		FA-Y0205	有	－	－	－	－	－	－	－	－	－	－	－
		FA-Y0215	有	－	－	－	－	－	－	－	－	－	－	－
		FA-Y0245	無	－	－	燃焼度計測装置 燃焼度計測装置に附属する機器付き盤 燃焼度計測装置に附属する機器付き盤 燃焼度計測装置に附属する機器付き盤 燃焼度計測装置に附属する機器付き盤 燃焼度計測装置に附属する機器付き盤 燃焼度計測装置に附属する機器付き盤 燃焼度計測装置に附属する機器付き盤	A	－	－	－	－	－	－	－

A：油(漏えい油・有機溶媒)火災
B：電気盤火災
C：ケーブル火災
D：電動機絶縁物火災
E：仮置可燃物火災

第2－2表　隣接火災区域の火災影響評価結果(2/85)

使用済み燃料受入れ・貯蔵建屋

火災を想定する区域(区画)		隣接区域(区画)	伝播可能性	火災想定区域(区画)		隣接区域(区画)		最重要設備の評価結果			火災防護対策を行う安全上重要な施設(最重要設備を除く)の評価結果			
番号	名称			火災防護対策を行う安全上重要な施設	系統	火災防護対策を行う安全上重要な施設	系統	同時喪失有/無	系統分離要:○、否:－	結果	同時喪失有/無	系統分離有/無	FDT^{S}評価結果	結果
FA-Y0103	北第2階段室	FA-Y0101	無	－	－	－	－	－	－	－	－	－	－	－
		FA-Y0102	無			－	－	－	－	－	－	－	－	－
		FA-Y0104	無			－	－	－	－	－	－	－	－	－
		FA-Y0202	無			－	－	－	－	－	－	－	－	－
		FA-Y0245	無			燃焼度計測装置 燃焼度計測装置に附属する機器付き盤 燃焼度計測装置に附属する機器付き盤 燃焼度計測装置に附属する機器付き盤 燃焼度計測装置に附属する機器付き盤 燃焼度計測装置に附属する機器付き盤 燃焼度計測装置に附属する機器付き盤 燃焼度計測装置に附属する機器付き盤	A	－	－	－	－	－	－	－
		FA-Y0302	無			－	－	－	－	－	－	－	－	－
		FA-Y0401	無			ケーブル 燃焼度計測装置に附属する機器付き盤 燃焼度計測装置に附属する機器付き盤	A/B	－	－	－	－	－	－	－
		FA-Y0405	無			－	－	－	－	－	－	－	－	－
FA-Y0104	北第2階段室地下3階附室	FA-Y0102	無	－	－	－	－	－	－	－	－	－	－	－
		FA-Y0103	無			－	－	－	－	－	－	－	－	－
		FA-Y0160	無			キャスク冷却水入口流量計 キャスク冷却水入口流量計	A/B	－	－	－	－	－	－	－
		FA-Y0202	無			－	－	－	－	－	－	－	－	－
FA-Y0105	低レベル廃液サンプ第1室	FA-Y0164	有	－	－	プール水冷却系浄化系入口流量計 プール水冷却系浄化系入口流量計	A/B	－	－	－	有	－	－	当該室設置の機器は，工程停止により安全機能を必要としない状態に移行可能であることから，再処理施設の安全性を確保できる。
		FA-Y0203	有			－	－	－	－	－	－	－	－	－
		FA-Y0256	有			－	－	－	－	－	－	－	－	－
FA-R0107	破損燃料缶内部水受槽室	FA-Y0102	無	－	－	－	－	－	－	－	－	－	－	－
		FA-Y0108	無			－	－	－	－	－	－	－	－	－
		FA-Y0163	無			プール水浄化系入口圧力計 プール水浄化系入口圧力計	A/B	－	－	－	－	－	－	－
		FA-Y0201	無			ケーブル	A	－	－	－	－	－	－	－
		FA-Y0206	無			－	－	－	－	－	－	－	－	－

A：油(漏えい油・有機溶媒)火災
B：電気盤火災
C：ケーブル火災
D：電動機絶縁物火災
E：仮置可燃物火災

第2－2表　隣接火災区域の火災影響評価結果(3/85)

使用済み燃料受入れ・貯蔵建屋

火災を想定する区域(区画)		隣接区域(区画)	伝播可能性	火災想定区域(区画)		隣接区域(区画)		最重要設備の評価結果			火災防護対策を行う安全上重要な施設(最重要設備を除く)の評価結果			
番号	名称			火災防護対策を行う安全上重要な施設	系統	火災防護対策を行う安全上重要な施設	系統	同時喪失有/無	系統分離要:○、否:－	結果	同時喪失有/無	系統分離有/無	FDT^{S}評価結果	結果
FA-Y0108	低レベル廃液サンプ第2室	FA-Y0102	有	－	－	－	－	－	－	－	－	－	－	－
		FA-R0107	有			－	－	－	－	－	－	－	－	－
		FA-Y0109	無			主要弁(7121-W002,W007,W010,W015)	B	－	－	－	－	－	－	－
		FA-Y0160	有			キャスク冷却水入口流量計 キャスク冷却水入口流量計	A/B	－	－	－	有	－	－	当該室設置の機器は，工程停止により安全機能を必要としない状態に移行可能であることから，再処理施設の安全性を確保できる。
		FA-Y0163	有			プール水浄化系入口圧力計 プール水浄化系入口圧力計	A/B	－	－	－	有	－	－	当該室設置の機器は，工程停止により安全機能を必要としない状態に移行可能であることから，再処理施設の安全性を確保できる。
		FA-Y0201	無			ケーブル	A	－	－	－	－	－	－	－
		FA-Y0206	有			－	－	－	－	－	－	－	－	－
		FA-Y0207	有			－	－	－	－	－	－	－	－	－
FA-Y0109	プール水浄化系ポンプ(燃料取出しピット水ポンプ)A、B室	FA-Y0101	無	主要弁(7121-W002,W007,W010,W015)	B	－	－	－	－	－	－	－	－	－
		FA-Y0108	無			－	－	－	－	－	－	－	－	－
		FA-Y0160	有			キャスク冷却水入口流量計 キャスク冷却水入口流量計	A/B	－	－	－	有	－	－	当該室設置の機器は，工程停止により安全機能を必要としない状態に移行可能であることから，再処理施設の安全性を確保できる。
		FA-Y0163	有			プール水浄化系入口圧力計 プール水浄化系入口圧力計	A/B	－	－	－	有	－	－	当該室設置の機器は，工程停止により安全機能を必要としない状態に移行可能であることから，再処理施設の安全性を確保できる。
		FA-Y0203	無			－	－	－	－	－	－	－	－	－
		FA-Y0207	無			－	－	－	－	－	－	－	－	－
		FA-Y0247	無			主要弁(7121-W002,W007,W010,W015)	B	－	－	－	－	－	－	－
FA-Y0110	補給水設備ポンプA室	FA-Y0111	無	補給水設備ポンプ	A	補給水槽水位計 補給水槽水位計 補給水設備ポンプ	A/B	－	－	－	－	－	－	－
		FA-Y0162	無			－	－	－	－	－	－	－	－	－
		FA-Y0209	無			－	－	－	－	－	－	－	－	－
		FA-Y0210	無			主要弁(7121-W002,W007,W010,W015)	B	－	－	－	－	－	－	－
FA-Y0111	補給水設備ポンプB室	FA-Y0110	無	補給水槽水位計 補給水槽水位計 補給水設備ポンプ	A/B	補給水設備ポンプ	A	－	－	－	－	－	－	－
		FA-Y0162	無			－	－	－	－	－	－	－	－	－
		FA-Y0210	無			主要弁(7121-W002,W007,W010,W015)	B	－	－	－	－	－	－	－
		FA-Y0248	無			ケーブル	B	－	－	－	－	－	－	－

A：油(漏えい油・有機溶媒)火災
B：電気盤火災
C：ケーブル火災
D：電動機絶縁物火災
E：仮置可燃物火災

第2－2表　隣接火災区域の火災影響評価結果(4/85)

使用済み燃料受入れ・貯蔵建屋

火災を想定する区域(区画)		隣接区域(区画)	伝播可能性	火災想定区域(区画)		隣接区域(区画)		最重要設備の評価結果			火災防護対策を行う安全上重要な施設(最重要設備を除く)の評価結果			
番号	名称			火災防護対策を行う安全上重要な施設	系統	火災防護対策を行う安全上重要な施設	系統	同時喪失有/無	系統分離要:○、否:－	結果	同時喪失有/無	系統分離有/無	FDT^{S}評価結果	結果
FA-R0112	キャスク内部水受槽・ポンプA室	FA-Y0102	有	－	－	－	－	－	－	－	－	－	－	－
		FA-R0113	有			－	－	－	－	－	－	－	－	－
		FA-Y0118	有			－	－	－	－	－	－	－	－	－
		FA-Y0119	有			－	－	－	－	－	－	－	－	－
		FA-R0132	有			－	－	－	－	－	－	－	－	－
		FA-Y0163	有			プール水浄化系入口圧力計 プール水浄化系入口圧力計	A/B	－	－	－	有	－	－	当該室設置の機器は，工程停止により安全機能を必要としない状態に移行可能であることから，再処理施設の安全性を確保できる。
		FA-Y0166	有			－	－	－	－	－	－	－	－	－
		FA-Y0201	無			ケーブル	A	－	－	－	－	－	－	－
		FA-Y0212	有			－	－	－	－	－	－	－	－	－
		FA-Y0249	有			－	－	－	－	－	－	－	－	－
FA-R0113	キャスク内部水受槽・ポンプB室	FA-R0112	有	－	－	－	－	－	－	－	－	－	－	－
		FA-Y0120	有			－	－	－	－	－	－	－	－	－
		FA-Y0121	有			－	－	－	－	－	－	－	－	－
		FA-Y0160	無			キャスク冷却水入口流量計 キャスク冷却水入口流量計	A/B	－	－	－	－	－	－	－
		FA-Y0163	有			プール水浄化系入口圧力計 プール水浄化系入口圧力計	A/B	－	－	－	有	－	－	当該室設置の機器は，工程停止により安全機能を必要としない状態に移行可能であることから，再処理施設の安全性を確保できる。
		FA-Y0213	有			－	－	－	－	－	－	－	－	－
		FA-Y0247	無			主要弁(7121-W002,W007,W010,W015)	B	－	－	－	－	－	－	－
FA-Y0114	南第1階段室地下3階附室	FA-Y0115	無	－	－	－	－	－	－	－	－	－	－	－
		FA-Y0162	無			－	－	－	－	－	－	－	－	－
		FA-Y0214	無			－	－	－	－	－	－	－	－	－
FA-Y0115	南第1階段室	FA-Y0114	無	－	－	－	－	－	－	－	－	－	－	－
		FA-Y0129	無			－	－	－	－	－	－	－	－	－
		FA-Y0162	無			－	－	－	－	－	－	－	－	－
		FA-Y0203	無			－	－	－	－	－	－	－	－	－
		FA-Y0214	無			－	－	－	－	－	－	－	－	－
		FA-Y0248	無			ケーブル	B	－	－	－	－	－	－	－
		FA-Y0403	無			ケーブル	B	－	－	－	－	－	－	－
		FA-Y0407	無			－	－	－	－	－	－	－	－	－
FA-Y0116	北第1階段室地下3階附室	FA-Y0102	無	－	－	－	－	－	－	－	－	－	－	－
		FA-Y0117	無			－	－	－	－	－	－	－	－	－
		FA-Y0211	無			－	－	－	－	－	－	－	－	－

A：油(漏えい油・有機溶媒)火災
B：電気盤火災
C：ケーブル火災
D：電動機絶縁物火災
E：仮置可燃物火災

第2－2表　隣接火災区域の火災影響評価結果(5/85)

使用済み燃料受入れ・貯蔵建屋

火災を想定する区域(区画)		隣接区域(区画)	伝播可能性	火災想定区域(区画)		隣接区域(区画)		最重要設備の評価結果			火災防護対策を行う安全上重要な施設(最重要設備を除く)の評価結果			
番号	名称			火災防護対策を行う安全上重要な施設	系統	火災防護対策を行う安全上重要な施設	系統	同時喪失有/無	系統分離要:○、否:－	結果	同時喪失有/無	系統分離有/無	FDT^{S}評価結果	結果
FA-Y0117	北第1階段室	FA-Y0102	無	－	－	－	－	－	－	－	－	－	－	－
		FA-Y0116	無			－	－	－	－	－	－	－	－	－
		FA-Y0172	無			－	－	－	－	－	－	－	－	－
		FA-Y0201	無			ケーブル	A	－	－	－	－	－	－	－
		FA-Y0211	無			－	－	－	－	－	－	－	－	－
		FA-Y0305	無			－	－	－	－	－	－	－	－	－
		FA-Y0323	無			－	－	－	－	－	－	－	－	－
		FA-Y0401	無			ケーブル 燃焼度計測装置に附属する機器付き盤 燃焼度計測装置に附属する機器付き盤	A/B	－	－	－	－	－	－	－
		FA-Y0406	無			－	－	－	－	－	－	－	－	－
FA-Y0118	治工具除染室	FA-Y0102	無	－	－	－	－	－	－	－	－	－	－	－
		FA-R0112	無			－	－	－	－	－	－	－	－	－
		FA-Y0119	無			－	－	－	－	－	－	－	－	－
		FA-Y0166	無			－	－	－	－	－	－	－	－	－
		FA-Y0215	無			－	－	－	－	－	－	－	－	－
FA-Y0119	キャスクピット第1室	FA-Y0102	無	－	－	－	－	－	－	－	－	－	－	－
		FA-R0112	無			－	－	－	－	－	－	－	－	－
		FA-Y0118	無			－	－	－	－	－	－	－	－	－
		FA-Y0120	無			－	－	－	－	－	－	－	－	－
		FA-Y0166	無			－	－	－	－	－	－	－	－	－
		FA-Y0215	無			－	－	－	－	－	－	－	－	－
FA-Y0120	キャスクピット第2室	FA-R0113	有	－	－	－	－	－	－	－	－	－	－	－
		FA-Y0119	有			－	－	－	－	－	－	－	－	－
		FA-Y0121	有			－	－	－	－	－	－	－	－	－
		FA-Y0160	無			キャスク冷却水入口流量計 キャスク冷却水入口流量計	A/B	－	－	－	－	－	－	－
		FA-Y0166	有			－	－	－	－	－	－	－	－	－
		FA-Y0215	有			－	－	－	－	－	－	－	－	－
FA-Y0121	キャスク内部水サンプリング室	FA-R0113	無	－	－	－	－	－	－	－	－	－	－	－
		FA-Y0120	無			－	－	－	－	－	－	－	－	－
		FA-Y0160	無			キャスク冷却水入口流量計 キャスク冷却水入口流量計	A/B	－	－	－	－	－	－	－
		FA-Y0215	無			－	－	－	－	－	－	－	－	－
		FA-R0253	無			－	－	－	－	－	－	－	－	－

A：油(漏えい油・有機溶媒)火災
B：電気盤火災
C：ケーブル火災
D：電動機絶縁物火災
E：仮置可燃物火災

第2－2表　隣接火災区域の火災影響評価結果(6/85)

使用済み燃料受入れ・貯蔵建屋

火災を想定する区域(区画)		隣接区域(区画)	伝播可能性	火災想定区域(区画)		隣接区域(区画)		最重要設備の評価結果			火災防護対策を行う安全上重要な施設(最重要設備を除く)の評価結果			
番号	名称			火災防護対策を行う安全上重要な施設	系統	火災防護対策を行う安全上重要な施設	系統	同時喪失有/無	系統分離要:○、否:－	結果	同時喪失有/無	系統分離有/無	FDT^{S}評価結果	結果
FA-Y0122	プール水浄化系及びプール水冷却系サンプリング室	FA-R0123	有	－	－	－	－	－	－	－	－	－	－	－
		FA-Y0164	有			プール水冷却系浄化系入口流量計 プール水冷却系浄化系入口流量計	A/B	－	－	－	有	－	－	当該室設置の機器は，工程停止により安全機能を必要としない状態に移行可能であることから，再処理施設の安全性を確保できる。
		FA-Y0165	有			－	－	－	－	－	－	－	－	－
		FA-Y0167	有			－	－	－	－	－	－	－	－	－
		FA-Y0216	無			主配管(崩壊熱除去系:使用済燃料の受入れ施設及び貯蔵施設用,サポート用冷却水系:使用済燃料の受入れ施設及び貯蔵施設用) 主配管(崩壊熱除去系:使用済燃料の受入れ施設及び貯蔵施設用,サポート用冷却水系:使用済燃料の受入れ施設及び貯蔵施設用) 主配管(崩壊熱除去系:使用済燃料の受入れ施設及び貯蔵施設用,サポート用冷却水系:使用済燃料の受入れ施設及び貯蔵施設用) 主配管(崩壊熱除去系:使用済燃料の受入れ施設及び貯蔵施設用,サポート用冷却水系:使用済燃料の受入れ施設及び貯蔵施設用) 主要弁(7183-W008,W009,W014,W015) 主要弁(7183-W008,W009,W014,W015) 主要弁(7183-W008,W009,W014,W015) 主要弁(7183-W008,W009,W014,W015)	A/B	－	－	－	－	－	－	－
FA-R0123	プール冷却系熱交換器A第1室	FA-Y0122	無	－	－	－	－	－	－	－	－	－	－	－
		FA-R0124	無			－	－	－	－	－	－	－	－	－
		FA-Y0164	無			プール水冷却系浄化系入口流量計 プール水冷却系浄化系入口流量計	A/B	－	－	－	－	－	－	－
		FA-Y0167	無			－	－	－	－	－	－	－	－	－
		FA-R0217	無			－	－	－	－	－	－	－	－	－
FA-R0124	プール冷却系熱交換器C第1室	FA-R0123	無	－	－	－	－	－	－	－	－	－	－	－
		FA-R0125	無			－	－	－	－	－	－	－	－	－
		FA-Y0164	無			プール水冷却系浄化系入口流量計 プール水冷却系浄化系入口流量計	A/B	－	－	－	－	－	－	－
		FA-Y0167	無			－	－	－	－	－	－	－	－	－
		FA-R0218	無			－	－	－	－	－	－	－	－	－
FA-R0125	プール冷却系熱交換器B第1室	FA-R0124	無	－	－	－	－	－	－	－	－	－	－	－
		FA-Y0126	無			プール水冷却系ポンプ ケーブル	A	－	－	－	－	－	－	－
		FA-Y0164	無			プール水冷却系浄化系入口流量計 プール水冷却系浄化系入口流量計	A/B	－	－	－	－	－	－	－
		FA-Y0167	無			－	－	－	－	－	－	－	－	－
		FA-R0219	無			－	－	－	－	－	－	－	－	－

A：油(漏えい油・有機溶媒)火災
B：電気盤火災
C：ケーブル火災
D：電動機絶縁物火災
E：仮置可燃物火災

第2－2表　隣接火災区域の火災影響評価結果(7/85)

使用済み燃料受入れ・貯蔵建屋

火災を想定する区域(区画)		隣接区域(区画)	伝播可能性	火災想定区域(区画)		隣接区域(区画)		最重要設備の評価結果			火災防護対策を行う安全上重要な施設(最重要設備を除く)の評価結果			
番号	名称			火災防護対策を行う安全上重要な施設	系統	火災防護対策を行う安全上重要な施設	系統	同時喪失有/無	系統分離要:○、否:－	結果	同時喪失有/無	系統分離有/無	FDT^{S}評価結果	結果
FA-Y0126	プール水冷却系ポンプA室	FA-R0125	無	プール水冷却系ポンプ ケーブル	A	－	－	－	－	－	－	－	－	－
		FA-Y0127	無			プール水冷却系ポンプ	C	－	－	－	－	－	－	－
		FA-Y0164	無			プール水冷却系浄化系入口流量計 プール水冷却系浄化系入口流量計	A/B	－	－	－	－	－	－	－
		FA-Y0167	無			－	－	－	－	－	－	－	－	－
		FA-Y0220	無			主配管(崩壊熱除去系,崩壊熱除去支援系) 主配管(崩壊熱除去系,崩壊熱除去支援系) 主配管(崩壊熱除去系,崩壊熱除去支援系) 主要弁(7121-W002,W007,W010,W015) 主配管(崩壊熱除去系,崩壊熱除去支援系) 主配管(崩壊熱除去系,崩壊熱除去支援系) 主要弁(7121-W002,W007,W010,W015) 主配管(崩壊熱除去系,崩壊熱除去支援系) 主配管(崩壊熱除去系,崩壊熱除去支援系) 主配管(崩壊熱除去系,崩壊熱除去支援系) 主配管(崩壊熱除去系,崩壊熱除去支援系) 主配管(崩壊熱除去系,崩壊熱除去支援系) 主配管(崩壊熱除去系,崩壊熱除去支援系) ケーブル	A/B	－	－	－	－	－	－
FA-Y0127	プール水冷却系ポンプC室	FA-Y0126	無	プール水冷却系ポンプ	C	プール水冷却系ポンプ ケーブル	A	－	－	－	－	－	－	－
		FA-Y0128	無			プール水冷却系ポンプ ケーブル	B	－	－	－	－	－	－	－
		FA-Y0164	無			プール水冷却系浄化系入口流量計 プール水冷却系浄化系入口流量計	A/B	－	－	－	－	－	－	－
		FA-Y0167	無			－	－	－	－	－	－	－	－	－
		FA-Y0220	無			主配管(崩壊熱除去系,崩壊熱除去支援系) 主配管(崩壊熱除去系,崩壊熱除去支援系) 主配管(崩壊熱除去系,崩壊熱除去支援系) 主要弁(7121-W002,W007,W010,W015) 主配管(崩壊熱除去系,崩壊熱除去支援系) 主配管(崩壊熱除去系,崩壊熱除去支援系) 主要弁(7121-W002,W007,W010,W015) 主配管(崩壊熱除去系,崩壊熱除去支援系) 主配管(崩壊熱除去系,崩壊熱除去支援系) 主配管(崩壊熱除去系,崩壊熱除去支援系) 主配管(崩壊熱除去系,崩壊熱除去支援系) 主配管(崩壊熱除去系,崩壊熱除去支援系) 主配管(崩壊熱除去系,崩壊熱除去支援系) ケーブル	A/B	－	－	－	－	－	－

A：油(漏えい油・有機溶媒)火災
B：電気盤火災
C：ケーブル火災
D：電動機絶縁物火災
E：仮置可燃物火災

第2－2表　隣接火災区域の火災影響評価結果(8/85)

使用済み燃料受入れ・貯蔵建屋

火災を想定する区域(区画)		隣接区域(区画)	伝播可能性	火災想定区域(区画)		隣接区域(区画)		最重要設備の評価結果			火災防護対策を行う安全上重要な施設(最重要設備を除く)の評価結果			
番号	名称			火災防護対策を行う安全上重要な施設	系統	火災防護対策を行う安全上重要な施設	系統	同時喪失有/無	系統分離要:○、否:－	結果	同時喪失有/無	系統分離有/無	FDT^{S}評価結果	結果
FA-Y0128	プール水冷却系ポンプB室	FA-Y0127	無	プール水冷却系ポンプ ケーブル	B	プール水冷却系ポンプ	C	－	－	－	－	－	－	－
		FA-Y0162	無			－	－	－	－	－	－	－	－	－
		FA-Y0164	無			プール水冷却系浄化系入口流量計 プール水冷却系浄化系入口流量計	A/B	－	－	－	－	－	－	－
		FA-Y0167	無			－	－	－	－	－	－	－	－	－
		FA-Y0220	無			主配管(崩壊熱除去系,崩壊熱除去支援系) 主配管(崩壊熱除去系,崩壊熱除去支援系) 主配管(崩壊熱除去系,崩壊熱除去支援系) 主要弁(7121-W002,W007,W010,W015) 主配管(崩壊熱除去系,崩壊熱除去支援系) 主配管(崩壊熱除去系,崩壊熱除去支援系) 主要弁(7121-W002,W007,W010,W015) 主配管(崩壊熱除去系,崩壊熱除去支援系) 主配管(崩壊熱除去系,崩壊熱除去支援系) 主配管(崩壊熱除去系,崩壊熱除去支援系) 主配管(崩壊熱除去系,崩壊熱除去支援系) 主配管(崩壊熱除去系,崩壊熱除去支援系) 主配管(崩壊熱除去系,崩壊熱除去支援系) ケーブル	A/B	－	－	－	－	－	－	－
FA-Y0129	ケーブル室	FA-Y0115	有	－	－	－	－	－	－	－	－	－	－	－
		FA-Y0162	有			－	－	－	－	－	－	－	－	－
		FA-Y0171	有			－	－	－	－	－	－	－	－	－
		FA-Y0248	有			ケーブル	B	－	－	－	－	－	－	－
		FA-Y0403	有			ケーブル	B	－	－	－	－	－	－	－
FA-R0130	第1ろ過装置B弁室	FA-R0131	無	－	－	－	－	－	－	－	－	－	－	－
		FA-R0132	無			－	－	－	－	－	－	－	－	－
		FA-Y0166	無			－	－	－	－	－	－	－	－	－
FA-R0131	第1ろ過装置A弁室	FA-R0130	無	－	－	－	－	－	－	－	－	－	－	－
		FA-R0133	無			－	－	－	－	－	－	－	－	－
		FA-R0146	無			－	－	－	－	－	－	－	－	－
		FA-Y0166	無			－	－	－	－	－	－	－	－	－
FA-R0132	第1ろ過装置B第1室	FA-R0112	無	－	－	－	－	－	－	－	－	－	－	－
		FA-R0130	無			－	－	－	－	－	－	－	－	－
		FA-R0133	無			－	－	－	－	－	－	－	－	－
		FA-Y0166	無			－	－	－	－	－	－	－	－	－
		FA-R0221	無			－	－	－	－	－	－	－	－	－
FA-R0133	第1ろ過装置A第1室	FA-R0131	無	－	－	－	－	－	－	－	－	－	－	－
		FA-R0132	無			－	－	－	－	－	－	－	－	－
		FA-R0146	無			－	－	－	－	－	－	－	－	－
		FA-Y0166	無			－	－	－	－	－	－	－	－	－
		FA-R0222	無			－	－	－	－	－	－	－	－	－
FA-R0134	スラッジポンプ室(将来設置)	FA-Y0136	無	－	－	－	－	－	－	－	－	－	－	－
		FA-R0146	無			－	－	－	－	－	－	－	－	－
		FA-Y0166	無			－	－	－	－	－	－	－	－	－
		FA-R0223	無			－	－	－	－	－	－	－	－	－
		FA-Y0249	無			－	－	－	－	－	－	－	－	－

A：油(漏えい油・有機溶媒)火災
B：電気盤火災
C：ケーブル火災
D：電動機絶縁物火災
E：仮置可燃物火災

第2－2表　隣接火災区域の火災影響評価結果(9/85)

使用済み燃料受入れ・貯蔵建屋

火災を想定する区域(区画)		隣接区域(区画)	伝播可能性	火災想定区域(区画)		隣接区域(区画)		最重要設備の評価結果			火災防護対策を行う安全上重要な施設(最重要設備を除く)の評価結果			
番号	名称			火災防護対策を行う安全上重要な施設	系統	火災防護対策を行う安全上重要な施設	系統	同時喪失有/無	系統分離要:○、否:－	結果	同時喪失有/無	系統分離有/無	FDT^{S}評価結果	結果
FA-Y0135	北第1エレベータ	FA-Y0136	無	－	－	－	－	－	－	－	－	－	－	－
		FA-Y0165	無			－	－	－	－	－	－	－	－	－
		FA-Y0166	無			－	－	－	－	－	－	－	－	－
		FA-Y0225	無			－	－	－	－	－	－	－	－	－
		FA-Y0249	無			－	－	－	－	－	－	－	－	－
		FA-Y0250	無			ケーブル	A/B	－	－	－	－	－	－	－
		FA-Y0310	無			－	－	－	－	－	－	－	－	－
		FA-Y0324	無			－	－	－	－	－	－	－	－	－
		FA-Y0401	無			ケーブル 燃焼度計測装置に附属する機器付き盤 燃焼度計測装置に附属する機器付き盤	A/B	－	－	－	－	－	－	－
		FA-W0425	無			ケーブル	A	－	－	－	－	－	－	－
		FA-W0429	無			－	－	－	－	－	－	－	－	－
		FA-Y0522	無			－	－	－	－	－	－	－	－	－
FA-Y0136	北第3階段室	FA-R0134	無	－	－	－	－	－	－	－	－	－	－	－
		FA-Y0135	無			－	－	－	－	－	－	－	－	－
		FA-Y0137	無			－	－	－	－	－	－	－	－	－
		FA-Y0165	無			－	－	－	－	－	－	－	－	－
		FA-Y0166	無			－	－	－	－	－	－	－	－	－
		FA-Y0224	無			－	－	－	－	－	－	－	－	－
		FA-Y0225	無			－	－	－	－	－	－	－	－	－
		FA-Y0249	無			－	－	－	－	－	－	－	－	－
		FA-Y0309	無			－	－	－	－	－	－	－	－	－
		FA-Y0310	無			－	－	－	－	－	－	－	－	－
		FA-Y0320	無			－	－	－	－	－	－	－	－	－
		FA-Y0324	無			－	－	－	－	－	－	－	－	－
		FA-Y0401	無			ケーブル 燃焼度計測装置に附属する機器付き盤 燃焼度計測装置に附属する機器付き盤	A/B	－	－	－	－	－	－	－
		FA-Y0409	無			－	－	－	－	－	－	－	－	－
		FA-W0425	無			ケーブル	A	－	－	－	－	－	－	－
		FA-W0429	無			－	－	－	－	－	－	－	－	－
		FA-Y0522	無			－	－	－	－	－	－	－	－	－
FA-Y0137	北第3階段室地下3階附室	FA-Y0136	無	－	－	－	－	－	－	－	－	－	－	－
		FA-R0146	無			－	－	－	－	－	－	－	－	－
		FA-Y0150	無			－	－	－	－	－	－	－	－	－
		FA-Y0165	無			－	－	－	－	－	－	－	－	－
		FA-Y0173	無			－	－	－	－	－	－	－	－	－
		FA-Y0224	無			－	－	－	－	－	－	－	－	－
FA-Y0138	低レベル廃液サンプリング室	FA-R0139	無	－	－	－	－	－	－	－	－	－	－	－
		FA-Y0140	無			－	－	－	－	－	－	－	－	－
		FA-Y0165	無			－	－	－	－	－	－	－	－	－
		FA-Y0167	無			－	－	－	－	－	－	－	－	－
		FA-Y0225	無			－	－	－	－	－	－	－	－	－
FA-R0139	プール水浄化系ろ過装置逆洗水受槽弁室	FA-Y0138	有	－	－	－	－	－	－	－	－	－	－	－
		FA-Y0140	有			－	－	－	－	－	－	－	－	－
		FA-R0151	有			－	－	－	－	－	－	－	－	－
		FA-Y0152	有			－	－	－	－	－	－	－	－	－
		FA-Y0165	有			－	－	－	－	－	－	－	－	－
		FA-Y0225	有			－	－	－	－	－	－	－	－	－
		FA-R0235	有			－	－	－	－	－	－	－	－	－

A：油(漏えい油・有機溶媒)火災
B：電気盤火災
C：ケーブル火災
D：電動機絶縁物火災
E：仮置可燃物火災

第2－2表　隣接火災区域の火災影響評価結果(10/85)

使用済み燃料受入れ・貯蔵建屋

火災を想定する区域(区画)		隣接区域(区画)	伝播可能性	火災想定区域(区画)		隣接区域(区画)		最重要設備の評価結果			火災防護対策を行う安全上重要な施設(最重要設備を除く)の評価結果			
番号	名称			火災防護対策を行う安全上重要な施設	系統	火災防護対策を行う安全上重要な施設	系統	同時喪失有/無	系統分離要:○、否:－	結果	同時喪失有/無	系統分離有/無	FDT^{S}評価結果	結果
FA-Y0140	プール水浄化系ポンプA、B室	FA-Y0138	有	－	－	－	－	－	－	－	－	－	－	－
		FA-R0139	有			－	－	－	－	－	－	－	－	－
		FA-Y0141	有			－	－	－	－	－	－	－	－	－
		FA-Y0142	有			－	－	－	－	－	－	－	－	－
		FA-Y0152	有			－	－	－	－	－	－	－	－	－
		FA-Y0153	有			－	－	－	－	－	－	－	－	－
		FA-Y0167	有			－	－	－	－	－	－	－	－	－
		FA-Y0226	有			－	－	－	－	－	－	－	－	－
		FA-Y0227	有			－	－	－	－	－	－	－	－	－
		FA-Y0228	無			ケーブル	A	－	－	－	－	－	－	－
FA-Y0141	極低レベル廃液中和槽サンプリング室	FA-Y0140	無	－	－	－	－	－	－	－	－	－	－	－
		FA-Y0142	無			－	－	－	－	－	－	－	－	－
		FA-R0143	無			－	－	－	－	－	－	－	－	－
		FA-Y0167	無			－	－	－	－	－	－	－	－	－
		FA-Y0228	無			ケーブル	A	－	－	－	－	－	－	－
FA-Y0142	極低レベル廃液サンプリング第1室	FA-Y0140	無	－	－	－	－	－	－	－	－	－	－	－
		FA-Y0141	無			－	－	－	－	－	－	－	－	－
		FA-R0143	無			－	－	－	－	－	－	－	－	－
		FA-Y0154	無			－	－	－	－	－	－	－	－	－
		FA-Y0228	無			ケーブル	A	－	－	－	－	－	－	－
FA-R0143	低レベル濃縮廃液貯槽A、B室	FA-Y0141	無	－	－	－	－	－	－	－	－	－	－	－
		FA-Y0142	無			－	－	－	－	－	－	－	－	－
		FA-Y0144	無			－	－	－	－	－	－	－	－	－
		FA-Y0145	無			－	－	－	－	－	－	－	－	－
		FA-Y0154	無			－	－	－	－	－	－	－	－	－
		FA-R0155	無			－	－	－	－	－	－	－	－	－
		FA-Y0156	無			－	－	－	－	－	－	－	－	－
		FA-Y0167	無			－	－	－	－	－	－	－	－	－
		FA-Y0229	無			－	－	－	－	－	－	－	－	－
		FA-Y0239	無			－	－	－	－	－	－	－	－	－
		FA-Y0250	無			ケーブル	A/B	－	－	－	－	－	－	－
		FA-Y0313	無			ケーブル	A	－	－	－	－	－	－	－
		FA-Y0314	無			－	－	－	－	－	－	－	－	－
		FA-Y0321	無			－	－	－	－	－	－	－	－	－
FA-Y0144	低レベル廃液サンプルポンプA、B室	FA-R0143	有	－	－	－	－	－	－	－	－	－	－	－
		FA-Y0145	有			－	－	－	－	－	－	－	－	－
		FA-Y0162	有			－	－	－	－	－	－	－	－	－
		FA-Y0167	有			－	－	－	－	－	－	－	－	－
		FA-Y0229	有			－	－	－	－	－	－	－	－	－
FA-Y0145	極低レベル廃液サンプリング第2室	FA-R0143	無	－	－	－	－	－	－	－	－	－	－	－
		FA-Y0144	無			－	－	－	－	－	－	－	－	－
		FA-Y0156	無			－	－	－	－	－	－	－	－	－
		FA-Y0157	無			－	－	－	－	－	－	－	－	－
		FA-Y0162	無			－	－	－	－	－	－	－	－	－
		FA-Y0229	無			－	－	－	－	－	－	－	－	－
		FA-Y0240	無			－	－	－	－	－	－	－	－	－

A：油(漏えい油・有機溶媒)火災
B：電気盤火災
C：ケーブル火災
D：電動機絶縁物火災
E：仮置可燃物火災

第2－2表　隣接火災区域の火災影響評価結果(11/85)

使用済み燃料受入れ・貯蔵建屋

火災を想定する区域(区画)		隣接区域(区画)	伝播可能性	火災想定区域(区画)		隣接区域(区画)		最重要設備の評価結果			火災防護対策を行う安全上重要な施設(最重要設備を除く)の評価結果			
番号	名称			火災防護対策を行う安全上重要な施設	系統	火災防護対策を行う安全上重要な施設	系統	同時喪失有/無	系統分離要:○、否:－	結果	同時喪失有/無	系統分離有/無	FDT^{S}評価結果	結果
FA-R0146	北第1配管室	FA-R0131	無	－	－	－	－	－	－	－	－	－	－	－
		FA-R0133	無			－	－	－	－	－	－	－	－	－
		FA-R0134	無			－	－	－	－	－	－	－	－	－
		FA-Y0137	無			－	－	－	－	－	－	－	－	－
		FA-Y0147	無			－	－	－	－	－	－	－	－	－
		FA-R0148	無			－	－	－	－	－	－	－	－	－
		FA-R0149	無			－	－	－	－	－	－	－	－	－
		FA-Y0150	無			－	－	－	－	－	－	－	－	－
		FA-Y0166	無			－	－	－	－	－	－	－	－	－
		FA-Y0173	無			－	－	－	－	－	－	－	－	－
		FA-R0222	無			－	－	－	－	－	－	－	－	－
		FA-Y0231	無			－	－	－	－	－	－	－	－	－
		FA-R0232	無			－	－	－	－	－	－	－	－	－
		FA-R0233	無			－	－	－	－	－	－	－	－	－
		FA-Y0234	無			－	－	－	－	－	－	－	－	－
		FA-Y0249	無			－	－	－	－	－	－	－	－	－
		FA-R0252	無			－	－	－	－	－	－	－	－	－
		FA-Y0307	無			－	－	－	－	－	－	－	－	－
		FA-Y0308	無			－	－	－	－	－	－	－	－	－
		FA-Y0315	無			－	－	－	－	－	－	－	－	－
		FA-R0325	無			－	－	－	－	－	－	－	－	－
		FA-G0416	無			－	－	－	－	－	－	－	－	－
FA-Y0147	低レベル廃液収集ポンプA、B室	FA-R0146	有	－	－	－	－	－	－	－	－	－	－	－
		FA-R0148	有			－	－	－	－	－	－	－	－	－
		FA-Y0166	有			－	－	－	－	－	－	－	－	－
		FA-Y0230	有			－	－	－	－	－	－	－	－	－
		FA-Y0231	有			－	－	－	－	－	－	－	－	－
		FA-R0232	有			－	－	－	－	－	－	－	－	－
FA-R0148	デカントポンプA、B室	FA-R0146	有	－	－	－	－	－	－	－	－	－	－	－
		FA-Y0147	有			－	－	－	－	－	－	－	－	－
		FA-R0149	有			－	－	－	－	－	－	－	－	－
		FA-Y0158	有			－	－	－	－	－	－	－	－	－
		FA-Y0168	有			－	－	－	－	－	－	－	－	－
		FA-Y0230	有			－	－	－	－	－	－	－	－	－
		FA-R0233	有			－	－	－	－	－	－	－	－	－
		FA-Y0234	有			－	－	－	－	－	－	－	－	－
FA-R0149	第2ろ過装置逆洗水受槽及び弁室	FA-R0146	有	－	－	－	－	－	－	－	－	－	－	－
		FA-R0148	有			－	－	－	－	－	－	－	－	－
		FA-Y0150	有			－	－	－	－	－	－	－	－	－
		FA-Y0168	有			－	－	－	－	－	－	－	－	－
		FA-Y0173	有			－	－	－	－	－	－	－	－	－
		FA-Y0234	有			－	－	－	－	－	－	－	－	－
		FA-Y0249	有			－	－	－	－	－	－	－	－	－
		FA-R0252	有			－	－	－	－	－	－	－	－	－
FA-Y0150	廃樹脂貯蔵系サンプリング室	FA-Y0137	無	－	－	－	－	－	－	－	－	－	－	－
		FA-R0146	無			－	－	－	－	－	－	－	－	－
		FA-R0149	無			－	－	－	－	－	－	－	－	－
		FA-Y0165	無			－	－	－	－	－	－	－	－	－
		FA-Y0168	無			－	－	－	－	－	－	－	－	－
		FA-Y0173	無			－	－	－	－	－	－	－	－	－
		FA-R0252	無			－	－	－	－	－	－	－	－	－
FA-R0151	プール水浄化系ろ過装置逆洗水受槽室	FA-R0139	無	－	－	－	－	－	－	－	－	－	－	－
		FA-Y0152	無			－	－	－	－	－	－	－	－	－
		FA-Y0165	無			－	－	－	－	－	－	－	－	－
		FA-Y0168	無			－	－	－	－	－	－	－	－	－
		FA-R0235	無			－	－	－	－	－	－	－	－	－
		FA-R0236	無			－	－	－	－	－	－	－	－	－

A：油(漏えい油・有機溶媒)火災
B：電気盤火災
C：ケーブル火災
D：電動機絶縁物火災
E：仮置可燃物火災

第2－2表　隣接火災区域の火災影響評価結果(12/85)

使用済み燃料受入れ・貯蔵建屋

火災を想定する区域(区画)		隣接区域(区画)	伝播可能性	火災想定区域(区画)		隣接区域(区画)		最重要設備の評価結果			火災防護対策を行う安全上重要な施設(最重要設備を除く)の評価結果			
番号	名称			火災防護対策を行う安全上重要な施設	系統	火災防護対策を行う安全上重要な施設	系統	同時喪失有/無	系統分離要:○、否:－	結果	同時喪失有/無	系統分離有/無	FDT^{S}評価結果	結果
FA-Y0152	低レベル廃液サンプ第3室	FA-R0139	有	－	－	－	－	－	－	－	－	－	－	－
		FA-Y0140	有			－	－	－	－	－	－	－	－	－
		FA-R0151	有			－	－	－	－	－	－	－	－	－
		FA-Y0153	有			－	－	－	－	－	－	－	－	－
		FA-Y0168	有			－	－	－	－	－	－	－	－	－
		FA-Y0226	有			－	－	－	－	－	－	－	－	－
		FA-R0237	有			－	－	－	－	－	－	－	－	－
		FA-R0238	有			－	－	－	－	－	－	－	－	－
		FA-R0252	有			－	－	－	－	－	－	－	－	－
FA-Y0153	南第1配管室	FA-Y0140	無	－	－	－	－	－	－	－	－	－	－	－
		FA-Y0152	無			－	－	－	－	－	－	－	－	－
		FA-Y0154	無			－	－	－	－	－	－	－	－	－
		FA-Y0168	無			－	－	－	－	－	－	－	－	－
		FA-Y0227	無			－	－	－	－	－	－	－	－	－
		FA-Y0228	無			ケーブル	A	－	－	－	－	－	－	－
		FA-R0252	無			－	－	－	－	－	－	－	－	－
FA-Y0154	極低レベル廃液中和ポンプA、B室	FA-Y0142	有	－	－	－	－	－	－	－	－	－	－	－
		FA-R0143	有			－	－	－	－	－	－	－	－	－
		FA-Y0153	有			－	－	－	－	－	－	－	－	－
		FA-R0155	有			－	－	－	－	－	－	－	－	－
		FA-Y0159	有			－	－	－	－	－	－	－	－	－
		FA-Y0168	有			－	－	－	－	－	－	－	－	－
		FA-Y0228	無			ケーブル	A	－	－	－	－	－	－	－
FA-R0155	第5低レベル廃液蒸発缶室	FA-R0143	無	－	－	－	－	－	－	－	－	－	－	－
		FA-Y0154	無			－	－	－	－	－	－	－	－	－
		FA-Y0156	無			－	－	－	－	－	－	－	－	－
		FA-Y0159	無			－	－	－	－	－	－	－	－	－
		FA-Y0228	無			ケーブル	A	－	－	－	－	－	－	－
		FA-Y0239	無			－	－	－	－	－	－	－	－	－
		FA-Y0250	無			ケーブル	A/B	－	－	－	－	－	－	－
		FA-Y0321	無			－	－	－	－	－	－	－	－	－
FA-Y0156	低レベル濃縮廃液ポンプA、B室	FA-R0143	有	－	－	－	－	－	－	－	－	－	－	－
		FA-Y0145	有			－	－	－	－	－	－	－	－	－
		FA-R0155	有			－	－	－	－	－	－	－	－	－
		FA-Y0157	有			－	－	－	－	－	－	－	－	－
		FA-Y0159	有			－	－	－	－	－	－	－	－	－
		FA-Y0168	有			－	－	－	－	－	－	－	－	－
		FA-Y0239	有			－	－	－	－	－	－	－	－	－
FA-Y0157	極低レベル廃液サンプルポンプA、B室	FA-Y0145	有	－	－	－	－	－	－	－	－	－	－	－
		FA-Y0156	有			－	－	－	－	－	－	－	－	－
		FA-Y0162	有			－	－	－	－	－	－	－	－	－
		FA-Y0168	有			－	－	－	－	－	－	－	－	－
		FA-Y0240	有			－	－	－	－	－	－	－	－	－
FA-Y0158	地下3階南北第1廊下	FB-Y0106	有	－	－	－	－	－	－	－	－	－	－	－
		FA-R0148	有			－	－	－	－	－	－	－	－	－
		FA-Y0168	有			－	－	－	－	－	－	－	－	－
		FA-Y0230	有			－	－	－	－	－	－	－	－	－
		FA-Y0251	有			－	－	－	－	－	－	－	－	－
		FA-R0252	有			－	－	－	－	－	－	－	－	－
		FA-Y0317	有			－	－	－	－	－	－	－	－	－
		FA-Y0322	有			－	－	－	－	－	－	－	－	－
		FA-Y0324	有			－	－	－	－	－	－	－	－	－
		FA-W0424	有			－	－	－	－	－	－	－	－	－

A：油(漏えい油・有機溶媒)火災
B：電気盤火災
C：ケーブル火災
D：電動機絶縁物火災
E：仮置可燃物火災

第2－2表　隣接火災区域の火災影響評価結果(13/85)

使用済み燃料受入れ・貯蔵建屋

火災を想定する区域(区画)		隣接区域(区画)	伝播可能性	火災想定区域(区画)		隣接区域(区画)		最重要設備の評価結果			火災防護対策を行う安全上重要な施設(最重要設備を除く)の評価結果			
番号	名称			火災防護対策を行う安全上重要な施設	系統	火災防護対策を行う安全上重要な施設	系統	同時喪失有/無	系統分離要:○、否:－	結果	同時喪失有/無	系統分離有/無	FDT^{S}評価結果	結果
FA-Y0159	第5低レベル廃液蒸発缶弁室	FA-Y0154	無	－	－	－	－	－	－	－	－	－	－	－
		FA-R0155	無			－	－	－	－	－	－	－	－	－
		FA-Y0156	無			－	－	－	－	－	－	－	－	－
		FA-Y0168	無			－	－	－	－	－	－	－	－	－
		FA-Y0228	無			ケーブル	A	－	－	－	－	－	－	－
		FA-Y0239	無			－	－	－	－	－	－	－	－	－
		FA-R0252	無			－	－	－	－	－	－	－	－	－
		FA-Y0321	無			－	－	－	－	－	－	－	－	－
FA-Y0160	地下3階東西第2廊下	FA-Y0101	有	キャスク冷却水入口流量計 キャスク冷却水入口流量計	A/B	－	－	－	－	－	－	－	－	－
		FA-Y0102	有			－	－	－	－	－	－	－	－	－
		FA-Y0104	無			－	－	－	－	－	－	－	－	－
		FA-Y0108	有			－	－	－	－	－	－	－	－	－
		FA-Y0109	有			主要弁(7121-W002,W007,W010,W015)	B	－	－	－	有	－	－	当該室設置の機器は，工程停止により安全機能を必要としない状態に移行可能であることから，再処理施設の安全性を確保できる。
		FA-R0113	無			－	－	－	－	－	－	－	－	－
		FA-Y0120	無			－	－	－	－	－	－	－	－	－
		FA-Y0121	有			－	－	－	－	－	－	－	－	－
		FA-Y0163	有			プール水浄化系入口圧力計 プール水浄化系入口圧力計	A/B	－	－	－	有	－	－	当該室設置の機器は，工程停止により安全機能を必要としない状態に移行可能であることから，再処理施設の安全性を確保できる。
		FA-Y0166	有			－	－	－	－	－	－	－	－	－
		FA-Y0174	有			－	－	－	－	－	－	－	－	－
		FA-R0175	有			－	－	－	－	－	－	－	－	－
		FA-Y0176	有			－	－	－	－	－	－	－	－	－
		FA-Y0178	無			－	－	－	－	－	－	－	－	－
		FA-Y0179	有			－	－	－	－	－	－	－	－	－
		FA-Y0208	無			－	－	－	－	－	－	－	－	－
		FA-Y0215	無			－	－	－	－	－	－	－	－	－
		FA-Y0246	無			燃焼度計測装置 燃焼度計測装置に附属する機器付き盤 燃焼度計測装置に附属する機器付き盤 燃焼度計測装置に附属する機器付き盤 燃焼度計測装置に附属する機器付き盤 燃焼度計測装置に附属する機器付き盤 燃焼度計測装置に附属する機器付き盤 燃焼度計測装置に附属する機器付き盤	B	－	－	－	－	－	－	－
		FA-Y0247	有			主要弁(7121-W002,W007,W010,W015)	B	－	－	－	有	－	－	当該室設置の機器は，工程停止により安全機能を必要としない状態に移行可能であることから，再処理施設の安全性を確保できる。
		FA-R0253	無			－	－	－	－	－	－	－	－	－
		FA-Y0254	無			－	－	－	－	－	－	－	－	－

A：油(漏えい油・有機溶媒)火災
B：電気盤火災
C：ケーブル火災
D：電動機絶縁物火災
E：仮置可燃物火災

第2－2表　隣接火災区域の火災影響評価結果(14/85)

使用済み燃料受入れ・貯蔵建屋

火災を想定する区域(区画)		隣接区域(区画)	伝播可能性	火災想定区域(区画)		隣接区域(区画)		最重要設備の評価結果			火災防護対策を行う安全上重要な施設(最重要設備を除く)の評価結果			
番号	名称			火災防護対策を行う安全上重要な施設	系統	火災防護対策を行う安全上重要な施設	系統	同時喪失有/無	系統分離要:○、否:－	結果	同時喪失有/無	系統分離有/無	FDT^{S}評価結果	結果
FA-Y0161	地下3階東西第4廊下	FA-Y0164	無	－	－	プール水冷却系浄化系入口流量計 プール水冷却系浄化系入口流量計	A/B	－	－	－	－	－	－	－
		FA-Y0169	無			－	－	－	－	－	－	－	－	－
		FA-Y0203	無			－	－	－	－	－	－	－	－	－
FA-Y0162	地下3階東西第5廊下(東側)(西側)	FA-Y0110	無	－	－	補給水設備ポンプ	A	－	－	－	－	－	－	－
		FA-Y0111	無			補給水槽水位計 補給水槽水位計 補給水設備ポンプ	A/B	－	－	－	－	－	－	－
		FA-Y0114	無			－	－	－	－	－	－	－	－	－
		FA-Y0115	無			－	－	－	－	－	－	－	－	－
		FA-Y0128	無			プール水冷却系ポンプ ケーブル	B	－	－	－	－	－	－	－
		FA-Y0129	無			－	－	－	－	－	－	－	－	－
		FA-Y0144	有			－	－	－	－	－	－	－	－	－
		FA-Y0145	有			－	－	－	－	－	－	－	－	－
		FA-Y0157	有			－	－	－	－	－	－	－	－	－
		FA-Y0164	有			プール水冷却系浄化系入口流量計 プール水冷却系浄化系入口流量計	A/B	－	－	－	有	－	－	当該室設置の機器は，工程停止により安全機能を必要としない状態に移行可能であることから，再処理施設の安全性を確保できる。
		FA-Y0167	有			－	－	－	－	－	－	－	－	－
		FA-Y0168	有			－	－	－	－	－	－	－	－	－
		FA-Y0171	有			－	－	－	－	－	－	－	－	－
		FA-Y0204	有			－	－	－	－	－	－	－	－	－
		FA-Y0248	無			ケーブル	B	－	－	－	－	－	－	－
		FA-Y0250	無			ケーブル	A/B	－	－	－	－	－	－	－
		FA-R0252	有			－	－	－	－	－	－	－	－	－
FA-Y0163	地下3階南北第6廊下	FA-Y0102	無	プール水浄化系入口圧力計 プール水浄化系入口圧力計	A/B	－	－	－	－	－	－	－	－	－
		FA-R0107	無			－	－	－	－	－	－	－	－	－
		FA-Y0108	無			－	－	－	－	－	－	－	－	－
		FA-Y0109	無			主要弁(7121-W002,W007,W010,W015)	B	－	－	－	－	－	－	－
		FA-R0112	無			－	－	－	－	－	－	－	－	－
		FA-R0113	無			－	－	－	－	－	－	－	－	－
		FA-Y0160	無			キャスク冷却水入口流量計 キャスク冷却水入口流量計	A/B	－	－	－	－	－	－	－
		FA-Y0201	無			ケーブル	A	－	－	－	－	－	－	－
		FA-Y0206	無			－	－	－	－	－	－	－	－	－
		FA-Y0207	無			－	－	－	－	－	－	－	－	－
		FA-Y0247	無			主要弁(7121-W002,W007,W010,W015)	B	－	－	－	－	－	－	－
FA-Y0164	地下3階南北第5廊下	FA-Y0105	有	プール水冷却系浄化系入口流量計 プール水冷却系浄化系入口流量計	A/B	－	－	－	－	－	－	－	－	－
		FA-Y0122	有			－	－	－	－	－	－	－	－	－
		FA-R0123	有			－	－	－	－	－	－	－	－	－
		FA-R0124	有			－	－	－	－	－	－	－	－	－
		FA-R0125	有			－	－	－	－	－	－	－	－	－
		FA-Y0126	無			プール水冷却系ポンプ ケーブル	A	－	－	－	－	－	－	－
		FA-Y0127	無			プール水冷却系ポンプ	C	－	－	－	－	－	－	－
		FA-Y0128	無			プール水冷却系ポンプ ケーブル	B	－	－	－	－	－	－	－
		FA-Y0161	有			－	－	－	－	－	－	－	－	－
		FA-Y0162	有			－	－	－	－	－	－	－	－	－
		FA-Y0165	有			－	－	－	－	－	－	－	－	－
		FA-Y0203	無			－	－	－	－	－	－	－	－	－

第2－2表　隣接火災区域の火災影響評価結果(15/85)

A：油(漏えい油・有機溶媒)火災
B：電気盤火災
C：ケーブル火災
D：電動機絶縁物火災
E：仮置可燃物火災

使用済み燃料受入れ・貯蔵建屋

火災を想定する区域(区画)		隣接区域(区画)	伝播可能性	火災想定区域(区画)		隣接区域(区画)		最重要設備の評価結果			火災防護対策を行う安全上重要な施設(最重要設備を除く)の評価結果			
番号	名称			火災防護対策を行う安全上重要な施設	系統	火災防護対策を行う安全上重要な施設	系統	同時喪失有/無	系統分離要：○、否：－	結果	同時喪失有/無	系統分離有/無	FDT^{S}評価結果	結果
FA-Y0165	地下3階東西第3廊下	FA-Y0101	有	－	－	－	－	－	－	－	－	－	－	－
		FA-Y0122	有			－	－	－	－	－	－	－	－	－
		FA-Y0135	無			－	－	－	－	－	－	－	－	－
		FA-Y0136	無			－	－	－	－	－	－	－	－	－
		FA-Y0137	無			－	－	－	－	－	－	－	－	－
		FA-Y0138	有			－	－	－	－	－	－	－	－	－
		FA-R0139	有			－	－	－	－	－	－	－	－	－
		FA-Y0150	有			－	－	－	－	－	－	－	－	－
		FA-R0151	有			－	－	－	－	－	－	－	－	－
		FA-Y0164	有			プール水冷却系浄化系入口流量計 プール水冷却系浄化系入口流量計	A/B	－	－	－	有	－	－	当該室設置の機器は，工程停止により安全機能を必要としない状態に移行可能であることから，再処理施設の安全性を確保できる。
		FA-Y0166	有			－	－	－	－	－	－	－	－	－
		FA-Y0167	有			－	－	－	－	－	－	－	－	－
		FA-Y0168	有			－	－	－	－	－	－	－	－	－
		FA-Y0173	有			－	－	－	－	－	－	－	－	－
		FA-R0175	有			－	－	－	－	－	－	－	－	－
		FA-R0177	有			－	－	－	－	－	－	－	－	－
		FA-Y0178	有			－	－	－	－	－	－	－	－	－
		FA-Y0179	有			－	－	－	－	－	－	－	－	－
		FA-Y0203	有			－	－	－	－	－	－	－	－	－
		FA-Y0216	無			主配管（崩壊熱除去系：使用済燃料の受入れ施設及び貯蔵施設用，サポート用冷却水系：使用済燃料の受入れ施設及び貯蔵施設用） 主配管（崩壊熱除去系：使用済燃料の受入れ施設及び貯蔵施設用，サポート用冷却水系：使用済燃料の受入れ施設及び貯蔵施設用） 主配管（崩壊熱除去系：使用済燃料の受入れ施設及び貯蔵施設用，サポート用冷却水系：使用済燃料の受入れ施設及び貯蔵施設用） 主配管（崩壊熱除去系：使用済燃料の受入れ施設及び貯蔵施設用，サポート用冷却水系：使用済燃料の受入れ施設及び貯蔵施設用） 主要弁（7183-W008,W009,W014,W015） 主要弁（7183-W008,W009,W014,W015） 主要弁（7183-W008,W009,W014,W015） 主要弁（7183-W008,W009,W014,W015）	A/B	－	－	－	－	－	－	－
		FA-Y0225	有			－	－	－	－	－	－	－	－	－
		FA-R0235	有			－	－	－	－	－	－	－	－	－
		FA-Y0250	無			ケーブル	A/B	－	－	－	－	－	－	－
		FA-R0252	有			－	－	－	－	－	－	－	－	－

A：油(漏えい油・有機溶媒)火災
B：電気盤火災
C：ケーブル火災
D：電動機絶縁物火災
E：仮置可燃物火災

第2－2表　隣接火災区域の火災影響評価結果(16/85)

使用済み燃料受入れ・貯蔵建屋

火災を想定する区域(区画)		隣接区域(区画)	伝播可能性	火災想定区域(区画)		隣接区域(区画)		最重要設備の評価結果			火災防護対策を行う安全上重要な施設(最重要設備を除く)の評価結果			
番号	名称			火災防護対策を行う安全上重要な施設	系統	火災防護対策を行う安全上重要な施設	系統	同時喪失有/無	系統分離要:○、否:－	結果	同時喪失有/無	系統分離有/無	FDT^{S}評価結果	結果
FA-Y0166	地下3階南北第2廊下	FA-Y0102	有	－	－	－	－	－	－	－	－	－	－	－
		FA-R0112	有			－	－	－	－	－	－	－	－	－
		FA-Y0118	有			－	－	－	－	－	－	－	－	－
		FA-Y0119	有			－	－	－	－	－	－	－	－	－
		FA-Y0120	有			－	－	－	－	－	－	－	－	－
		FA-R0130	有			－	－	－	－	－	－	－	－	－
		FA-R0131	有			－	－	－	－	－	－	－	－	－
		FA-R0132	有			－	－	－	－	－	－	－	－	－
		FA-R0133	有			－	－	－	－	－	－	－	－	－
		FA-R0134	有			－	－	－	－	－	－	－	－	－
		FA-Y0135	無			－	－	－	－	－	－	－	－	－
		FA-Y0136	無			－	－	－	－	－	－	－	－	－
		FA-R0146	有			－	－	－	－	－	－	－	－	－
		FA-Y0147	有			－	－	－	－	－	－	－	－	－
		FA-Y0160	有			キャスク冷却水入口流量計 キャスク冷却水入口流量計	A/B	－	－	－	有	－	－	当該室設置の機器は，工程停止により安全機能を必要としない状態に移行可能であることから，再処理施設の安全性を確保できる。
		FA-Y0165	有			－	－	－	－	－	－	－	－	－
		FA-Y0172	有			－	－	－	－	－	－	－	－	－
		FA-Y0178	有			－	－	－	－	－	－	－	－	－
		FA-Y0230	有			－	－	－	－	－	－	－	－	－
		FA-Y0249	有			－	－	－	－	－	－	－	－	－
FA-Y0167	地下3階南北第4廊下	FA-Y0122	有	－	－	－	－	－	－	－	－	－	－	－
		FA-R0123	有			－	－	－	－	－	－	－	－	－
		FA-R0124	有			－	－	－	－	－	－	－	－	－
		FA-R0125	有			－	－	－	－	－	－	－	－	－
		FA-Y0126	無			プール水冷却系ポンプ ケーブル	A	－	－	－	－	－	－	－
		FA-Y0127	無			プール水冷却系ポンプ	C	－	－	－	－	－	－	－
		FA-Y0128	無			プール水冷却系ポンプ ケーブル	B	－	－	－	－	－	－	－
		FA-Y0138	有			－	－	－	－	－	－	－	－	－
		FA-Y0140	有			－	－	－	－	－	－	－	－	－
		FA-Y0141	有			－	－	－	－	－	－	－	－	－
		FA-R0143	有			－	－	－	－	－	－	－	－	－
		FA-Y0144	有			－	－	－	－	－	－	－	－	－
		FA-Y0162	有			－	－	－	－	－	－	－	－	－
		FA-Y0165	有			－	－	－	－	－	－	－	－	－
		FA-Y0250	無			ケーブル	A/B	－	－	－	－	－	－	－

A：油(漏えい油・有機溶媒)火災
B：電気盤火災
C：ケーブル火災
D：電動機絶縁物火災
E：仮置可燃物火災

第2－2表　隣接火災区域の火災影響評価結果(17/85)

使用済み燃料受入れ・貯蔵建屋

火災を想定する区域(区画)		隣接区域(区画)	伝播可能性	火災想定区域(区画)		隣接区域(区画)		最重要設備の評価結果			火災防護対策を行う安全上重要な施設(最重要設備を除く)の評価結果			
番号	名称			火災防護対策を行う安全上重要な施設	系統	火災防護対策を行う安全上重要な施設	系統	同時喪失有/無	系統分離要:○、否:－	結果	同時喪失有/無	系統分離有/無	FDT^{S}評価結果	結果
FA-Y0168	地下3階南北第3廊下	FA-R0148	有	－	－	－	－	－	－	－	－	－	－	－
		FA-R0149	有			－	－	－	－	－	－	－	－	－
		FA-Y0150	有			－	－	－	－	－	－	－	－	－
		FA-R0151	有			－	－	－	－	－	－	－	－	－
		FA-Y0152	有			－	－	－	－	－	－	－	－	－
		FA-Y0153	有			－	－	－	－	－	－	－	－	－
		FA-Y0154	有			－	－	－	－	－	－	－	－	－
		FA-Y0156	有			－	－	－	－	－	－	－	－	－
		FA-Y0157	有			－	－	－	－	－	－	－	－	－
		FA-Y0158	有			－	－	－	－	－	－	－	－	－
		FA-Y0159	有			－	－	－	－	－	－	－	－	－
		FA-Y0162	有			－	－	－	－	－	－	－	－	－
		FA-Y0165	有			－	－	－	－	－	－	－	－	－
		FA-R0252	有			－	－	－	－	－	－	－	－	－
FA-Y0169	第1貯蔵室	FA-Y0161	無	－	－	－	－	－	－	－	－	－	－	－
		FA-Y0255	無			－	－	－	－	－	－	－	－	－
FA-Y0171	南第1ダクト室	FA-Y0129	無	－	－	－	－	－	－	－	－	－	－	－
		FA-Y0162	無			－	－	－	－	－	－	－	－	－
		FA-Y0248	無			ケーブル	B	－	－	－	－	－	－	－
		FA-Y0403	無			ケーブル	B	－	－	－	－	－	－	－
FA-Y0172	北第1ダクト室	FA-Y0102	無	－	－	－	－	－	－	－	－	－	－	－
		FA-Y0117	無			－	－	－	－	－	－	－	－	－
		FA-Y0166	無			－	－	－	－	－	－	－	－	－
		FA-Y0201	無			ケーブル	A	－	－	－	－	－	－	－
		FA-Y0249	無			－	－	－	－	－	－	－	－	－
		FA-Y0307	無			－	－	－	－	－	－	－	－	－
		FA-Y0323	無			－	－	－	－	－	－	－	－	－
		FA-Y0401	無			ケーブル 燃焼度計測装置に附属する機器付き盤 燃焼度計測装置に附属する機器付き盤	A/B	－	－	－	－	－	－	－
		FA-G0408	無			－	－	－	－	－	－	－	－	－
FA-Y0173	北第2ダクト室	FA-Y0137	無	－	－	－	－	－	－	－	－	－	－	－
		FA-R0146	無			－	－	－	－	－	－	－	－	－
		FA-R0149	無			－	－	－	－	－	－	－	－	－
		FA-Y0150	無			－	－	－	－	－	－	－	－	－
		FA-Y0165	無			－	－	－	－	－	－	－	－	－
		FA-Y0224	無			－	－	－	－	－	－	－	－	－
		FA-R0235	無			－	－	－	－	－	－	－	－	－
		FA-Y0249	無			－	－	－	－	－	－	－	－	－
		FA-R0252	無			－	－	－	－	－	－	－	－	－
		FA-Y0309	無			－	－	－	－	－	－	－	－	－
		FA-Y0320	無			－	－	－	－	－	－	－	－	－
		FA-Y0324	無			－	－	－	－	－	－	－	－	－
		FA-Y0401	無			ケーブル 燃焼度計測装置に附属する機器付き盤 燃焼度計測装置に附属する機器付き盤	A/B	－	－	－	－	－	－	－
		FA-W0425	無			ケーブル	A	－	－	－	－	－	－	－
FA-Y0174	固化装置洗浄設備室	FA-Y0160	無	－	－	キャスク冷却水入口流量計 キャスク冷却水入口流量計	A/B	－	－	－	－	－	－	－
		FA-R0175	無			－	－	－	－	－	－	－	－	－
		FA-R0177	無			－	－	－	－	－	－	－	－	－
		FA-Y0179	無			－	－	－	－	－	－	－	－	－

A：油(漏えい油・有機溶媒)火災
B：電気盤火災
C：ケーブル火災
D：電動機絶縁物火災
E：仮置可燃物火災

第2－2表　隣接火災区域の火災影響評価結果(18/85)

使用済み燃料受入れ・貯蔵建屋

火災を想定する区域(区画)		隣接区域(区画)	伝播可能性	火災想定区域(区画)		隣接区域(区画)		最重要設備の評価結果			火災防護対策を行う安全上重要な施設(最重要設備を除く)の評価結果			
番号	名称			火災防護対策を行う安全上重要な施設	系統	火災防護対策を行う安全上重要な施設	系統	同時喪失有/無	系統分離要:○、否:－	結果	同時喪失有/無	系統分離有/無	FDT^{S}評価結果	結果
FA-R0175	低レベル濃縮廃液貯槽C室	FA-Y0160	無	－	－	キャスク冷却水入口流量計 キャスク冷却水入口流量計	A/B	－	－	－	－	－	－	－
		FA-Y0165	無			－	－	－	－	－	－	－	－	－
		FA-Y0174	無			－	－	－	－	－	－	－	－	－
		FA-R0177	無			－	－	－	－	－	－	－	－	－
		FA-Y0178	無			－	－	－	－	－	－	－	－	－
		FA-Y0179	無			－	－	－	－	－	－	－	－	－
		FA-Y0247	無			主要弁(7121-W002,W007,W010,W015)	B	－	－	－	－	－	－	－
FA-Y0176	空ドラム搬入室	FA-Y0101	有	－	－	－	－	－	－	－	－	－	－	－
		FA-Y0160	有			キャスク冷却水入口流量計 キャスク冷却水入口流量計	A/B	－	－	－	有	－	－	当該室設置の機器は，工程停止により安全機能を必要としない状態に移行可能であることから，再処理施設の安全性を確保できる。
		FA-R0177	有			－	－	－	－	－	－	－	－	－
		FA-Y0179	有			－	－	－	－	－	－	－	－	－
FA-R0177	充てんドラム室	FA-Y0101	無	－	－	－	－	－	－	－	－	－	－	－
		FA-Y0165	無			－	－	－	－	－	－	－	－	－
		FA-Y0174	無			－	－	－	－	－	－	－	－	－
		FA-R0175	無			－	－	－	－	－	－	－	－	－
		FA-Y0176	無			－	－	－	－	－	－	－	－	－
		FA-Y0178	無			－	－	－	－	－	－	－	－	－
		FA-Y0179	無			－	－	－	－	－	－	－	－	－
FA-Y0178	充てんドラム検査室	FA-Y0160	無	－	－	キャスク冷却水入口流量計 キャスク冷却水入口流量計	A/B	－	－	－	－	－	－	－
		FA-Y0165	無			－	－	－	－	－	－	－	－	－
		FA-Y0166	無			－	－	－	－	－	－	－	－	－
		FA-R0175	無			－	－	－	－	－	－	－	－	－
		FA-R0177	無			－	－	－	－	－	－	－	－	－
		FA-Y0215	無			－	－	－	－	－	－	－	－	－
		FA-Y0247	無			主要弁(7121-W002,W007,W010,W015)	B	－	－	－	－	－	－	－
		FA-Y0254	無			－	－	－	－	－	－	－	－	－
FA-Y0179	固化装置室	FA-Y0101	有	－	－	－	－	－	－	－	－	－	－	－
		FA-Y0160	有			キャスク冷却水入口流量計 キャスク冷却水入口流量計	A/B	－	－	－	有	－	－	当該室設置の機器は，工程停止により安全機能を必要としない状態に移行可能であることから，再処理施設の安全性を確保できる。
		FA-Y0165	有			－	－	－	－	－	－	－	－	－
		FA-Y0174	有			－	－	－	－	－	－	－	－	－
		FA-R0175	有			－	－	－	－	－	－	－	－	－
		FA-Y0176	有			－	－	－	－	－	－	－	－	－
		FA-R0177	有			－	－	－	－	－	－	－	－	－
		FA-Y0208	有			－	－	－	－	－	－	－	－	－
		FA-Y0247	無			主要弁(7121-W002,W007,W010,W015)	B	－	－	－	－	－	－	－

A：油(漏えい油・有機溶媒)火災
B：電気盤火災
C：ケーブル火災
D：電動機絶縁物火災
E：仮置可燃物火災

第2－2表　隣接火災区域の火災影響評価結果(19/85)

使用済み燃料受入れ・貯蔵建屋

火災を想定する区域(区画)		隣接区域(区画)	伝播可能性	火災想定区域(区画)		隣接区域(区画)		最重要設備の評価結果			火災防護対策を行う安全上重要な施設(最重要設備を除く)の評価結果			
番号	名称			火災防護対策を行う安全上重要な施設	系統	火災防護対策を行う安全上重要な施設	系統	同時喪失有/無	系統分離要:○、否:－	結果	同時喪失有/無	系統分離有/無	FDT^{S}評価結果	結果
FA-Y0201	地下2階東西第1廊下	FA-Y0101	無	ケーブル	A	－	－	－	－	－	－	－	－	－
		FA-Y0102	有			－	－	－	－	－	－	－	－	－
		FA-R0107	無			－	－	－	－	－	－	－	－	－
		FA-Y0108	無			－	－	－	－	－	－	－	－	－
		FA-R0112	無			－	－	－	－	－	－	－	－	－
		FA-Y0117	無			－	－	－	－	－	－	－	－	－
		FA-Y0163	無			プール水浄化系入口圧力計 プール水浄化系入口圧力計	A/B	－	－	－	－	－	－	－
		FA-Y0172	有			－	－	－	－	－	－	－	－	－
		FA-Y0205	有			－	－	－	－	－	－	－	－	－
		FA-Y0206	有			－	－	－	－	－	－	－	－	－
		FA-Y0207	無			－	－	－	－	－	－	－	－	－
		FA-Y0211	無			－	－	－	－	－	－	－	－	－
		FA-Y0212	有			－	－	－	－	－	－	－	－	－
		FA-Y0215	無			－	－	－	－	－	－	－	－	－
		FA-Y0241	有			－	－	－	－	－	－	－	－	－
		FA-Y0245	無			燃焼度計測装置 燃焼度計測装置に附属する機器付き盤 燃焼度計測装置に附属する機器付き盤 燃焼度計測装置に附属する機器付き盤 燃焼度計測装置に附属する機器付き盤 燃焼度計測装置に附属する機器付き盤 燃焼度計測装置に附属する機器付き盤 燃焼度計測装置に附属する機器付き盤	A	－	－	－	－	－	－	－
		FA-Y0247	有			主要弁(7121-W002,W007,W010,W015)	B	－	－	－	有	－	－	当該室設置の機器は，工程停止により安全機能を必要としない状態に移行可能であることから，再処理施設の安全性を確保できる。
		FA-Y0249	有			－	－	－	－	－	－	－	－	－
		FA-Y0307	無			－	－	－	－	－	－	－	－	－
		FA-Y0308	無			－	－	－	－	－	－	－	－	－
		FA-Y0323	有			－	－	－	－	－	－	－	－	－
		FA-Y0401	無			ケーブル 燃焼度計測装置に附属する機器付き盤 燃焼度計測装置に附属する機器付き盤	A/B	－	－	－	－	－	－	－
		TY83	無			ケーブル	A	－	－	－	－	－	－	－
FA-Y0202	北第2階段室地下2階附室	FA-Y0103	無	－	－	－	－	－	－	－	－	－	－	－
		FA-Y0104	無			－	－	－	－	－	－	－	－	－
		FA-Y0245	無			燃焼度計測装置 燃焼度計測装置に附属する機器付き盤 燃焼度計測装置に附属する機器付き盤 燃焼度計測装置に附属する機器付き盤 燃焼度計測装置に附属する機器付き盤 燃焼度計測装置に附属する機器付き盤 燃焼度計測装置に附属する機器付き盤 燃焼度計測装置に附属する機器付き盤	A	－	－	－	－	－	－	－
		FA-Y0247	無			主要弁(7121-W002,W007,W010,W015)	B	－	－	－	－	－	－	－
		FA-Y0401	無			ケーブル 燃焼度計測装置に附属する機器付き盤 燃焼度計測装置に附属する機器付き盤	A/B	－	－	－	－	－	－	－
		FA-Y0405	無			－	－	－	－	－	－	－	－	－

A：油(漏えい油・有機溶媒)火災
B：電気盤火災
C：ケーブル火災
D：電動機絶縁物火災
E：仮置可燃物火災

第2－2表　隣接火災区域の火災影響評価結果(20/85)

使用済み燃料受入れ・貯蔵建屋

火災を想定する区域(区画)		隣接区域(区画)	伝播可能性	火災想定区域(区画)		隣接区域(区画)		最重要設備の評価結果			火災防護対策を行う安全上重要な施設(最重要設備を除く)の評価結果			
番号	名称			火災防護対策を行う安全上重要な施設	系統	火災防護対策を行う安全上重要な施設	系統	同時喪失有/無	系統分離要:○、否:－	結果	同時喪失有/無	系統分離有/無	FDT^{S}評価結果	結果
FA-Y0203	南第2配管室	FA-Y0101	無	－	－	－	－	－	－	－	－	－	－	－
		FA-Y0105	無			－	－	－	－	－	－	－	－	－
		FA-Y0109	無			主要弁(7121-W002,W007,W010,W015)	B	－	－	－	－	－	－	－
		FA-Y0115	無			－	－	－	－	－	－	－	－	－
		FA-Y0161	無			－	－	－	－	－	－	－	－	－
		FA-Y0164	無			プール水冷却系浄化系入口流量計 プール水冷却系浄化系入口流量計	A/B	－	－	－	－	－	－	－
		FA-Y0165	無			－	－	－	－	－	－	－	－	－
		FA-Y0204	無			－	－	－	－	－	－	－	－	－
		FA-Y0208	無			－	－	－	－	－	－	－	－	－
		FA-Y0216	無			主配管(崩壊熱除去系:使用済燃料の受入れ施設及び貯蔵施設用,サポート用冷却水系:使用済燃料の受入れ施設及び貯蔵施設用) 主配管(崩壊熱除去系:使用済燃料の受入れ施設及び貯蔵施設用,サポート用冷却水系:使用済燃料の受入れ施設及び貯蔵施設用) 主配管(崩壊熱除去系:使用済燃料の受入れ施設及び貯蔵施設用,サポート用冷却水系:使用済燃料の受入れ施設及び貯蔵施設用) 主配管(崩壊熱除去系:使用済燃料の受入れ施設及び貯蔵施設用,サポート用冷却水系:使用済燃料の受入れ施設及び貯蔵施設用) 主要弁(7183-W008,W009,W014,W015) 主要弁(7183-W008,W009,W014,W015) 主要弁(7183-W008,W009,W014,W015) 主要弁(7183-W008,W009,W014,W015)	A/B	－	－	－	－	－	－	－
		FA-R0217	無			－	－	－	－	－	－	－	－	－
		FA-R0218	無			－	－	－	－	－	－	－	－	－
		FA-R0219	無			－	－	－	－	－	－	－	－	－
		FA-Y0220	無			主配管(崩壊熱除去系,崩壊熱除去支援系) 主配管(崩壊熱除去系,崩壊熱除去支援系) 主配管(崩壊熱除去系,崩壊熱除去支援系) 主要弁(7121-W002,W007,W010,W015) 主配管(崩壊熱除去系,崩壊熱除去支援系) 主配管(崩壊熱除去系,崩壊熱除去支援系) 主要弁(7121-W002,W007,W010,W015) 主配管(崩壊熱除去系,崩壊熱除去支援系) 主配管(崩壊熱除去系,崩壊熱除去支援系) 主配管(崩壊熱除去系,崩壊熱除去支援系) 主配管(崩壊熱除去系,崩壊熱除去支援系) 主配管(崩壊熱除去系,崩壊熱除去支援系) 主配管(崩壊熱除去系,崩壊熱除去支援系) 主配管(崩壊熱除去系,崩壊熱除去支援系) ケーブル	A/B	－	－	－	－	－	－	－
		FA-Y0246	無			燃焼度計測装置 燃焼度計測装置に附属する機器付き盤 燃焼度計測装置に附属する機器付き盤 燃焼度計測装置に附属する機器付き盤 燃焼度計測装置に附属する機器付き盤 燃焼度計測装置に附属する機器付き盤 燃焼度計測装置に附属する機器付き盤 燃焼度計測装置に附属する機器付き盤	B	－	－	－	－	－	－	－
		FA-Y0247	無			主要弁(7121-W002,W007,W010,W015)	B	－	－	－	－	－	－	－
		FA-Y0248	無			ケーブル	B	－	－	－	－	－	－	－
		FA-Y0255	無			－	－	－	－	－	－	－	－	－
		FA-Y0256	無			－	－	－	－	－	－	－	－	－
		FA-Y0306	無			－	－	－	－	－	－	－	－	－

A：油(漏えい油・有機溶媒)火災
B：電気盤火災
C：ケーブル火災
D：電動機絶縁物火災
E：仮置可燃物火災

第2－2表　隣接火災区域の火災影響評価結果(21/85)

使用済み燃料受入れ・貯蔵建屋

火災を想定する区域(区画)		隣接区域(区画)	伝播可能性	火災想定区域(区画)		隣接区域(区画)		最重要設備の評価結果			火災防護対策を行う安全上重要な施設(最重要設備を除く)の評価結果			
番号	名称			火災防護対策を行う安全上重要な施設	系統	火災防護対策を行う安全上重要な施設	系統	同時喪失有/無	系統分離要:○、否:－	結果	同時喪失有/無	系統分離有/無	FDT^{S}評価結果	結果
		FA-Y0324	無			－	－	－	－	－	－	－	－	－
		FA-Y0329	無			主配管(補給水系,補給水支援系)	B	－	－	－	－	－	－	－
		FA-Y0330	無			－	－	－	－	－	－	－	－	－
		FA-Y0331	無			－	－	－	－	－	－	－	－	－
		FA-Y0332	無			－	－	－	－	－	－	－	－	－
		FA-Y0333	無			主配管(補給水系,補給水支援系)	A	－	－	－	－	－	－	－
		FA-Y0334	無			－	－	－	－	－	－	－	－	－
		FA-Y0335	無			－	－	－	－	－	－	－	－	－
		FA-Y0336	無			－	－	－	－	－	－	－	－	－
		FA-Y0337	無			主配管(補給水系,補給水支援系)	B	－	－	－	－	－	－	－
		FA-Y0338	無			－	－	－	－	－	－	－	－	－
		FA-Y0339	無			－	－	－	－	－	－	－	－	－
		FA-Y0340	無			－	－	－	－	－	－	－	－	－
		FA-Y0403	無			ケーブル	B	－	－	－	－	－	－	－
FA-Y0204	南第3配管室	FA-Y0162	無	－	－	－	－	－	－	－	－	－	－	－
		FA-Y0203	無			－	－	－	－	－	－	－	－	－
		FA-Y0209	無			－	－	－	－	－	－	－	－	－
		FA-Y0214	無			－	－	－	－	－	－	－	－	－
		FA-Y0248	無			ケーブル	B	－	－	－	－	－	－	－
		FA-Y0304	無			－	－	－	－	－	－	－	－	－
		FA-Y0340	無			－	－	－	－	－	－	－	－	－
		FA-Y0403	無			ケーブル	B	－	－	－	－	－	－	－
FA-Y0205	燃料取出し準備第1室(キャスク返却準備室兼用)	FA-Y0102	無	－	－	－	－	－	－	－	－	－	－	－
		FA-Y0201	無			ケーブル	A	－	－	－	－	－	－	－
		FA-Y0323	無			－	－	－	－	－	－	－	－	－
		FA-Y0401	無			ケーブル 燃焼度計測装置に附属する機器付き盤 燃焼度計測装置に附属する機器付き盤	A/B	－	－	－	－	－	－	－
FA-Y0206	キャスク返却準備第1室	FA-R0107	無	－	－	－	－	－	－	－	－	－	－	－
		FA-Y0108	無			－	－	－	－	－	－	－	－	－
		FA-Y0163	無			プール水浄化系入口圧力計 プール水浄化系入口圧力計	A/B	－	－	－	－	－	－	－
		FA-Y0201	無			ケーブル	A	－	－	－	－	－	－	－
		FA-Y0207	無			－	－	－	－	－	－	－	－	－
		FA-Y0212	無			－	－	－	－	－	－	－	－	－
		FA-Y0323	無			－	－	－	－	－	－	－	－	－
		FA-Y0401	無			ケーブル 燃焼度計測装置に附属する機器付き盤 燃焼度計測装置に附属する機器付き盤	A/B	－	－	－	－	－	－	－
FA-Y0207	燃料取出し準備第2室(キャスク返却準備室兼用)	FA-Y0108	無	－	－	－	－	－	－	－	－	－	－	－
		FA-Y0109	無			主要弁(7121-W002,W007,W010,W015)	B	－	－	－	－	－	－	－
		FA-Y0163	無			プール水浄化系入口圧力計 プール水浄化系入口圧力計	A/B	－	－	－	－	－	－	－
		FA-Y0201	無			ケーブル	A	－	－	－	－	－	－	－
		FA-Y0206	無			－	－	－	－	－	－	－	－	－
		FA-Y0213	無			－	－	－	－	－	－	－	－	－
		FA-Y0247	無			主要弁(7121-W002,W007,W010,W015)	B	－	－	－	－	－	－	－
		FA-Y0323	無			－	－	－	－	－	－	－	－	－
		FA-Y0324	無			－	－	－	－	－	－	－	－	－
		FA-Y0401	無			ケーブル 燃焼度計測装置に附属する機器付き盤 燃焼度計測装置に附属する機器付き盤	A/B	－	－	－	－	－	－	－

A：油(漏えい油・有機溶媒)火災
B：電気盤火災
C：ケーブル火災
D：電動機絶縁物火災
E：仮置可燃物火災

第2－2表　隣接火災区域の火災影響評価結果(22/85)

使用済み燃料受入れ・貯蔵建屋

火災を想定する区域(区画)		隣接区域(区画)	伝播可能性	火災想定区域(区画)		隣接区域(区画)		最重要設備の評価結果			火災防護対策を行う安全上重要な施設(最重要設備を除く)の評価結果			
番号	名称			火災防護対策を行う安全上重要な施設	系統	火災防護対策を行う安全上重要な施設	系統	同時喪失有/無	系統分離要:○、否:－	結果	同時喪失有/無	系統分離有/無	FDT^{S}評価結果	結果
FA-Y0208	キャスク返却準備第2室	FA-Y0160	無	－	－	キャスク冷却水入口流量計 キャスク冷却水入口流量計	A/B	－	－	－	－	－	－	－
		FA-Y0179	無			－	－	－	－	－	－	－	－	－
		FA-Y0203	無			－	－	－	－	－	－	－	－	－
		FA-Y0247	無			主要弁(7121-W002,W007,W010,W015)	B	－	－	－	－	－	－	－
		FA-Y0324	無			－	－	－	－	－	－	－	－	－
		FA-Y0401	無			ケーブル 燃焼度計測装置に附属する機器付き盤 燃焼度計測装置に附属する機器付き盤	A/B	－	－	－	－	－	－	－
FA-Y0209	補給水系サンプリング室	FA-Y0110	無	－	－	補給水設備ポンプ	A	－	－	－	－	－	－	－
		FA-Y0204	無			－	－	－	－	－	－	－	－	－
		FA-Y0210	無			主要弁(7121-W002,W007,W010,W015)	B	－	－	－	－	－	－	－
		FA-Y0248	無			ケーブル	B	－	－	－	－	－	－	－
		FA-Y0304	無			－	－	－	－	－	－	－	－	－
		FA-Y0404	無			－	－	－	－	－	－	－	－	－
FA-Y0210	補給水系弁室	FA-Y0110	無	主要弁(7121-W002,W007,W010,W015)	B	補給水設備ポンプ	A	－	－	－	－	－	－	－
		FA-Y0111	無			補給水槽水位計 補給水槽水位計 補給水設備ポンプ	A/B	－	－	－	－	－	－	－
		FA-Y0209	無			－	－	－	－	－	－	－	－	－
		FA-Y0248	無			ケーブル	B	－	－	－	－	－	－	－
		FA-Y0304	無			－	－	－	－	－	－	－	－	－
		FA-Y0404	無			－	－	－	－	－	－	－	－	－
FA-Y0211	北第1階段室地下2階附室	FA-Y0116	無	－	－	－	－	－	－	－	－	－	－	－
		FA-Y0117	無			－	－	－	－	－	－	－	－	－
		FA-Y0201	無			ケーブル	A	－	－	－	－	－	－	－
		FA-Y0305	無			－	－	－	－	－	－	－	－	－
FA-Y0212	燃料取出し準備第1室	FA-R0112	無	－	－	－	－	－	－	－	－	－	－	－
		FA-Y0201	無			ケーブル	A	－	－	－	－	－	－	－
		FA-Y0206	無			－	－	－	－	－	－	－	－	－
		FA-Y0213	無			－	－	－	－	－	－	－	－	－
		FA-Y0215	無			－	－	－	－	－	－	－	－	－
		FA-Y0323	無			－	－	－	－	－	－	－	－	－
		FA-Y0401	無			ケーブル 燃焼度計測装置に附属する機器付き盤 燃焼度計測装置に附属する機器付き盤	A/B	－	－	－	－	－	－	－
FA-Y0213	燃料取出し準備第2室	FA-R0113	無	－	－	－	－	－	－	－	－	－	－	－
		FA-Y0207	無			－	－	－	－	－	－	－	－	－
		FA-Y0212	無			－	－	－	－	－	－	－	－	－
		FA-Y0215	無			－	－	－	－	－	－	－	－	－
		FA-Y0247	無			主要弁(7121-W002,W007,W010,W015)	B	－	－	－	－	－	－	－
		FA-Y0324	無			－	－	－	－	－	－	－	－	－
		FA-R0341	無			－	－	－	－	－	－	－	－	－
		FA-Y0401	無			ケーブル 燃焼度計測装置に附属する機器付き盤 燃焼度計測装置に附属する機器付き盤	A/B	－	－	－	－	－	－	－
FA-Y0214	南第1階段室地下2階附室	FA-Y0114	無	－	－	－	－	－	－	－	－	－	－	－
		FA-Y0115	無			－	－	－	－	－	－	－	－	－
		FA-Y0204	無			－	－	－	－	－	－	－	－	－
		FA-Y0248	無			ケーブル	B	－	－	－	－	－	－	－
		FA-Y0340	無			－	－	－	－	－	－	－	－	－
		FA-Y0407	無			－	－	－	－	－	－	－	－	－

第2－2表　隣接火災区域の火災影響評価結果(23/85)

A：油(漏えい油・有機溶媒)火災
B：電気盤火災
C：ケーブル火災
D：電動機絶縁物火災
E：仮置可燃物火災

使用済み燃料受入れ・貯蔵建屋

火災を想定する区域(区画)		隣接区域(区画)	伝播可能性	火災想定区域(区画)		隣接区域(区画)		最重要設備の評価結果			火災防護対策を行う安全上重要な施設(最重要設備を除く)の評価結果			
番号	名称			火災防護対策を行う安全上重要な施設	系統	火災防護対策を行う安全上重要な施設	系統	同時喪失有/無	系統分離要：○、否：－	結果	同時喪失有/無	系統分離有/無	FDT^{S}評価結果	結果
FA-Y0215	キャスク内部洗浄室	FA-Y0102	無	－	－	－	－	－	－	－	－	－	－	－
		FA-Y0118	無			－	－	－	－	－	－	－	－	－
		FA-Y0119	無			－	－	－	－	－	－	－	－	－
		FA-Y0120	無			－	－	－	－	－	－	－	－	－
		FA-Y0121	無			－	－	－	－	－	－	－	－	－
		FA-Y0160	無			キャスク冷却水入口流量計 キャスク冷却水入口流量計	A/B	－	－	－	－	－	－	－
		FA-Y0178	無			－	－	－	－	－	－	－	－	－
		FA-Y0201	無			ケーブル	A	－	－	－	－	－	－	－
		FA-Y0212	無			－	－	－	－	－	－	－	－	－
		FA-Y0213	無			－	－	－	－	－	－	－	－	－
		FA-Y0247	無			主要弁(7121-W002,W007,W010,W015)	B	－	－	－	－	－	－	－
		FA-Y0249	無			－	－	－	－	－	－	－	－	－
		FA-R0253	無			－	－	－	－	－	－	－	－	－
		FA-Y0254	無			－	－	－	－	－	－	－	－	－
		FA-Y0308	無			－	－	－	－	－	－	－	－	－
		FA-Y0323	無			－	－	－	－	－	－	－	－	－
		FA-Y0324	無			－	－	－	－	－	－	－	－	－
		FA-R0341	無			－	－	－	－	－	－	－	－	－
		FA-Y0342	無			－	－	－	－	－	－	－	－	－
		FA-Y0401	無			ケーブル 燃焼度計測装置に附属する機器付き盤 燃焼度計測装置に附属する機器付き盤	A/B	－	－	－	－	－	－	－
FA-Y0216	安全冷却水系弁室	FA-Y0122	無	主配管(崩壊熱除去系：使用済燃料の受入れ施設及び貯蔵施設用,サポート用冷却水系：使用済燃料の受入れ施設及び貯蔵施設用) 主配管(崩壊熱除去系：使用済燃料の受入れ施設及び貯蔵施設用,サポート用冷却水系：使用済燃料の受入れ施設及び貯蔵施設用) 主配管(崩壊熱除去系：使用済燃料の受入れ施設及び貯蔵施設用,サポート用冷却水系：使用済燃料の受入れ施設及び貯蔵施設用) 主配管(崩壊熱除去系：使用済燃料の受入れ施設及び貯蔵施設用,サポート用冷却水系：使用済燃料の受入れ施設及び貯蔵施設用) 主要弁(7183-W008,W009,W014,W015) 主要弁(7183-W008,W009,W014,W015)	A/B	－	－	－	－	－	－	－
		FA-Y0165	無			－	－	－	－	－	－	－	－	－
		FA-Y0203	無			－	－	－	－	－	－	－	－	－
		FA-R0217	無			－	－	－	－	－	－	－	－	－
		FA-Y0247	無			主要弁(7121-W002,W007,W010,W015)	B	－	－	－	－	－	－	－
		FA-Y0250	無			ケーブル	A/B	－	－	－	－	－	－	－
		FA-Y0306	無			－	－	－	－	－	－	－	－	－
		FA-Y0403	無			ケーブル	B	－	－	－	－	－	－	－

A：油(漏えい油・有機溶媒)火災
B：電気盤火災
C：ケーブル火災
D：電動機絶縁物火災
E：仮置可燃物火災

第2－2表　隣接火災区域の火災影響評価結果(24/85)

使用済み燃料受入れ・貯蔵建屋

火災を想定する区域(区画)		隣接区域(区画)	伝播可能性	火災想定区域(区画)		隣接区域(区画)		最重要設備の評価結果			火災防護対策を行う安全上重要な施設(最重要設備を除く)の評価結果			
番号	名称			火災防護対策を行う安全上重要な施設	系統	火災防護対策を行う安全上重要な施設	系統	同時喪失有/無	系統分離要:○、否:－	結果	同時喪失有/無	系統分離有/無	FDT^{S}評価結果	結果
FA-R0217	プール水冷却系熱交換器A第2室	FA-R0123	無	－	－	－	－	－	－	－	－	－	－	－
		FA-Y0203	無			－	－	－	－	－	－	－	－	－
		FA-Y0216	無			主配管(崩壊熱除去系:使用済燃料の受入れ施設及び貯蔵施設用,サポート用冷却水系:使用済燃料の受入れ施設及び貯蔵施設用) 主配管(崩壊熱除去系:使用済燃料の受入れ施設及び貯蔵施設用,サポート用冷却水系:使用済燃料の受入れ施設及び貯蔵施設用) 主配管(崩壊熱除去系:使用済燃料の受入れ施設及び貯蔵施設用,サポート用冷却水系:使用済燃料の受入れ施設及び貯蔵施設用) 主配管(崩壊熱除去系:使用済燃料の受入れ施設及び貯蔵施設用,サポート用冷却水系:使用済燃料の受入れ施設及び貯蔵施設用) 主要弁(7183-W008,W009,W014,W015) 主要弁(7183-W008,W009,W014,W015) 主要弁(7183-W008,W009,W014,W015) 主要弁(7183-W008,W009,W014,W015)	A/B	－	－	－	－	－	－	－
		FA-R0218	無			－	－	－	－	－	－	－	－	－
		FA-Y0250	無			ケーブル	A/B	－	－	－	－	－	－	－
		FA-Y0403	無			ケーブル	B	－	－	－	－	－	－	－
FA-R0218	プール水冷却系熱交換器C第2室	FA-R0124	無	－	－	－	－	－	－	－	－	－	－	－
		FA-Y0203	無			－	－	－	－	－	－	－	－	－
		FA-R0217	無			－	－	－	－	－	－	－	－	－
		FA-R0219	無			－	－	－	－	－	－	－	－	－
		FA-Y0250	無			ケーブル	A/B	－	－	－	－	－	－	－
		FA-Y0403	無			ケーブル	B	－	－	－	－	－	－	－
FA-R0219	プール水冷却系熱交換器B第2室	FA-R0125	無	－	－	－	－	－	－	－	－	－	－	－
		FA-Y0203	無			－	－	－	－	－	－	－	－	－
		FA-R0218	無			－	－	－	－	－	－	－	－	－
		FA-Y0220	無			主配管(崩壊熱除去系,崩壊熱除去支援系) 主配管(崩壊熱除去系,崩壊熱除去支援系) 主配管(崩壊熱除去系,崩壊熱除去支援系) 主要弁(7121-W002,W007,W010,W015) 主配管(崩壊熱除去系,崩壊熱除去支援系) 主配管(崩壊熱除去系,崩壊熱除去支援系) 主要弁(7121-W002,W007,W010,W015) 主配管(崩壊熱除去系,崩壊熱除去支援系) 主配管(崩壊熱除去系,崩壊熱除去支援系) 主配管(崩壊熱除去系,崩壊熱除去支援系) 主配管(崩壊熱除去系,崩壊熱除去支援系) 主配管(崩壊熱除去系,崩壊熱除去支援系) 主配管(崩壊熱除去系,崩壊熱除去支援系) ケーブル	A/B	－	－	－	－	－	－	－
		FA-Y0250	無			ケーブル	A/B	－	－	－	－	－	－	－
		FA-Y0403	無			ケーブル	B	－	－	－	－	－	－	－

A：油(漏えい油・有機溶媒)火災
B：電気盤火災
C：ケーブル火災
D：電動機絶縁物火災
E：仮置可燃物火災

第2－2表　隣接火災区域の火災影響評価結果(25/85)

使用済み燃料受入れ・貯蔵建屋

火災を想定する区域(区画)		隣接区域(区画)	伝播可能性	火災想定区域(区画)		隣接区域(区画)		最重要設備の評価結果			火災防護対策を行う安全上重要な施設(最重要設備を除く)の評価結果			
番号	名称			火災防護対策を行う安全上重要な施設	系統	火災防護対策を行う安全上重要な施設	系統	同時喪失有/無	系統分離要:○、否:－	結果	同時喪失有/無	系統分離有/無	FDT^{S}評価結果	結果
FA-Y0220	プール水冷却系弁室	FA-Y0126	無	主配管(崩壊熱除去系,崩壊熱除去支援系)	A/B	プール水冷却系ポンプ ケーブル	A	－	－	－	－	－	－	－
		FA-Y0127	無	主配管(崩壊熱除去系,崩壊熱除去支援系)		プール水冷却系ポンプ	C	－	－	－	－	－	－	－
		FA-Y0128	無	主配管(崩壊熱除去系,崩壊熱除去支援系) 主要弁(7121-W002,W007,W010,W015)		プール水冷却系ポンプ ケーブル	B	－	－	－	－	－	－	－
		FA-Y0203	有	主配管(崩壊熱除去系,崩壊熱除去支援系)		－	－	－	－	－	－	－	－	－
		FA-R0219	有			－	－	－	－	－	－	－	－	－
		FA-Y0248	有	主配管(崩壊熱除去系,崩壊熱除去支援系) 主要弁(7121-W002,W007,W010,W015) 主配管(崩壊熱除去系,崩壊熱除去支援系) 主配管(崩壊熱除去系,崩壊熱除去支援系) 主配管(崩壊熱除去系,崩壊熱除去支援系)		ケーブル	B	－	－	－	有	－	○	当該室設置の機器は，Cの火災に対し，両系統が同時に機能喪失しないことから，再処理施設の安全性を確保できる。
		FA-Y0250	無	主配管(崩壊熱除去系,崩壊熱除去支援系)		ケーブル	A/B	－	－	－	－	－	－	－
		FA-Y0403	無			ケーブル	B	－	－	－	－	－	－	－
FA-R0221	第1ろ過装置B第2室	FA-R0132	無	－	－	－	－	－	－	－	－	－	－	－
		FA-R0222	無			－	－	－	－	－	－	－	－	－
		FA-Y0249	無			－	－	－	－	－	－	－	－	－
		FA-Y0308	無			－	－	－	－	－	－	－	－	－
FA-R0222	第1ろ過装置A第2室	FA-R0133	無	－	－	－	－	－	－	－	－	－	－	－
		FA-R0146	無			－	－	－	－	－	－	－	－	－
		FA-R0221	無			－	－	－	－	－	－	－	－	－
		FA-Y0249	無			－	－	－	－	－	－	－	－	－
		FA-Y0308	無			－	－	－	－	－	－	－	－	－
FA-R0223	脱塩装置室	FA-R0134	無	－	－	－	－	－	－	－	－	－	－	－
		FA-Y0249	無			－	－	－	－	－	－	－	－	－
		FA-R0252	無			－	－	－	－	－	－	－	－	－
		FA-Y0308	無			－	－	－	－	－	－	－	－	－
		FA-Y0319	無			－	－	－	－	－	－	－	－	－
		FA-Y0324	無			－	－	－	－	－	－	－	－	－
		FA-R0325	無			－	－	－	－	－	－	－	－	－
		FA-G0408	無			－	－	－	－	－	－	－	－	－
FA-Y0224	北第3階段室地下2階附室	FA-Y0136	無	－	－	－	－	－	－	－	－	－	－	－
		FA-Y0137	無			－	－	－	－	－	－	－	－	－
		FA-Y0173	無			－	－	－	－	－	－	－	－	－
		FA-Y0225	無			－	－	－	－	－	－	－	－	－
		FA-R0235	無			－	－	－	－	－	－	－	－	－
		FA-Y0249	無			－	－	－	－	－	－	－	－	－
		FA-Y0309	無			－	－	－	－	－	－	－	－	－
FA-Y0225	プール水浄化系ろ過装置A、B弁室	FA-Y0135	無	－	－	－	－	－	－	－	－	－	－	－
		FA-Y0136	無			－	－	－	－	－	－	－	－	－
		FA-Y0138	無			－	－	－	－	－	－	－	－	－
		FA-R0139	無			－	－	－	－	－	－	－	－	－
		FA-Y0165	無			－	－	－	－	－	－	－	－	－
		FA-Y0224	無			－	－	－	－	－	－	－	－	－
		FA-Y0226	無			－	－	－	－	－	－	－	－	－
		FA-R0235	無			－	－	－	－	－	－	－	－	－
		FA-R0236	無			－	－	－	－	－	－	－	－	－
		FA-Y0250	無			ケーブル	A/B	－	－	－	－	－	－	－
		FA-Y0310	無			－	－	－	－	－	－	－	－	－
		FA-Y0311	無			－	－	－	－	－	－	－	－	－
		FA-Y0312	無			－	－	－	－	－	－	－	－	－
		FA-Y0320	無			－	－	－	－	－	－	－	－	－

A：油(漏えい油・有機溶媒)火災
B：電気盤火災
C：ケーブル火災
D：電動機絶縁物火災
E：仮置可燃物火災

第2－2表　隣接火災区域の火災影響評価結果(26/85)

使用済み燃料受入れ・貯蔵建屋

火災を想定する区域(区画)		隣接区域(区画)	伝播可能性	火災想定区域(区画)		隣接区域(区画)		最重要設備の評価結果			火災防護対策を行う安全上重要な施設(最重要設備を除く)の評価結果			
番号	名称			火災防護対策を行う安全上重要な施設	系統	火災防護対策を行う安全上重要な施設	系統	同時喪失有/無	系統分離要:○、否:－	結果	同時喪失有/無	系統分離有/無	FDT^{S}評価結果	結果
FA-Y0226	プール水浄化系脱塩装置A、B弁第1室	FA-Y0140	無	－	－	－	－	－	－	－	－	－	－	－
		FA-Y0152	無			－	－	－	－	－	－	－	－	－
		FA-Y0225	無			－	－	－	－	－	－	－	－	－
		FA-Y0227	無			－	－	－	－	－	－	－	－	－
		FA-R0237	無			－	－	－	－	－	－	－	－	－
		FA-R0238	無			－	－	－	－	－	－	－	－	－
		FA-Y0250	無			ケーブル	A/B	－	－	－	－	－	－	－
		FA-Y0312	無			－	－	－	－	－	－	－	－	－
FA-Y0227	南第4配管室	FA-Y0140	無	－	－	－	－	－	－	－	－	－	－	－
		FA-Y0153	無			－	－	－	－	－	－	－	－	－
		FA-Y0226	無			－	－	－	－	－	－	－	－	－
		FA-Y0228	無			ケーブル	A	－	－	－	－	－	－	－
		FA-R0238	無			－	－	－	－	－	－	－	－	－
		FA-Y0250	無			ケーブル	A/B	－	－	－	－	－	－	－
		FA-R0252	無			－	－	－	－	－	－	－	－	－
		FA-Y0312	無			－	－	－	－	－	－	－	－	－
		FA-Y0320	無			－	－	－	－	－	－	－	－	－

第2－2表　隣接火災区域の火災影響評価結果(27/85)

A：油(漏えい油・有機溶媒)火災
B：電気盤火災
C：ケーブル火災
D：電動機絶縁物火災
E：仮置可燃物火災

使用済み燃料受入れ・貯蔵建屋

火災を想定する区域(区画)		隣接区域(区画)	伝播可能性	火災想定区域(区画)		隣接区域(区画)		最重要設備の評価結果			火災防護対策を行う安全上重要な施設(最重要設備を除く)の評価結果			
番号	名称			火災防護対策を行う安全上重要な施設	系統	火災防護対策を行う安全上重要な施設	系統	同時喪失有/無	系統分離要：○、否：－	結果	同時喪失有/無	系統分離有/無	FDT^{S}評価結果	結果
FA-Y0228	極低レベル廃液中和槽A、B室	FA-Y0140	無	ケーブル	A	－	－	－	－	－	－	－	－	－
		FA-Y0141	無			－	－	－	－	－	－	－	－	－
		FA-Y0142	無			－	－	－	－	－	－	－	－	－
		FA-Y0153	無			－	－	－	－	－	－	－	－	－
		FA-Y0154	無			－	－	－	－	－	－	－	－	－
		FA-R0155	無			－	－	－	－	－	－	－	－	－
		FA-Y0159	無			－	－	－	－	－	－	－	－	－
		FA-Y0227	無			－	－	－	－	－	－	－	－	－
		FA-Y0250	有			ケーブル	A/B	－	－	－	有	－	○	当該室設置の機器は，Cの火災に対し，両系統が同時に機能喪失しないことから，再処理施設の安全性を確保できる。
		FA-R0252	無			－	－	－	－	－	－	－	－	－
		FA-Y0312	有			－	－	－	－	－	－	－	－	－
		FA-Y0320	有			－	－	－	－	－	－	－	－	－
		FA-Y0321	有			－	－	－	－	－	－	－	－	－
		FA-W0413	無			ケーブル 同期発電機に附属する機器付き盤 同期発電機に附属する機器付き盤 同期発電機に附属する機器付き盤 同期発電機に附属する機器付き盤 同期発電機に附属する機器付き盤 同期発電機に附属する機器付き盤 同期発電機に附属する機器付き盤 6.9kV非常用メタルクラッドスイッチギヤ 6.9kV非常用メタルクラッドスイッチギヤ 460V非常用モータコントロールセンタ 460V非常用モータコントロールセンタ 460V非常用モータコントロールセンタ 460V非常用モータコントロールセンタ 460V非常用パワーセンタ 460V非常用パワーセンタ 安全冷却水系膨張槽水位計に付属する盤	B/C	－	－	－	－	－	－	－
		FA-W0420	無			ケーブル 同期発電機に附属する機器付き盤 同期発電機に附属する機器付き盤 同期発電機に附属する機器付き盤 同期発電機に附属する機器付き盤 同期発電機に附属する機器付き盤 同期発電機に附属する機器付き盤 同期発電機に附属する機器付き盤 6.9kV非常用メタルクラッドスイッチギヤ 460V非常用モータコントロールセンタ 460V非常用モータコントロールセンタ 460V非常用モータコントロールセンタ 460V非常用モータコントロールセンタ 460V非常用パワーセンタ 安全冷却水系膨張槽水位計に附属する盤	A	－	－	－	－	－	－	－
		TY82	無			ケーブル	A	－	－	－	－	－	－	－

A：油(漏えい油・有機溶媒)火災
B：電気盤火災
C：ケーブル火災
D：電動機絶縁物火災
E：仮置可燃物火災

第2－2表　隣接火災区域の火災影響評価結果(28/85)

使用済み燃料受入れ・貯蔵建屋

火災を想定する区域(区画)		隣接区域(区画)	伝播可能性	火災想定区域(区画)		隣接区域(区画)		最重要設備の評価結果			火災防護対策を行う安全上重要な施設(最重要設備を除く)の評価結果			
番号	名称			火災防護対策を行う安全上重要な施設	系統	火災防護対策を行う安全上重要な施設	系統	同時喪失有/無	系統分離要:○、否:－	結果	同時喪失有/無	系統分離有/無	FDT^{S}評価結果	結果
FA-Y0229	低レベル廃液サンプル槽B室	FA-R0143	無	－	－	－	－	－	－	－	－	－	－	－
		FA-Y0144	無			－	－	－	－	－	－	－	－	－
		FA-Y0145	無			－	－	－	－	－	－	－	－	－
		FA-Y0240	無			－	－	－	－	－	－	－	－	－
		FA-Y0250	無			ケーブル	A/B	－	－	－	－	－	－	－
		FA-Y0314	無			－	－	－	－	－	－	－	－	－
		FA-W0415	無			主配管(崩壊熱除去系:使用済燃料の受入れ施設及び貯蔵施設用,サポート用冷却水系:使用済燃料の受入れ施設及び貯蔵施設用) 主配管(崩壊熱除去系:使用済燃料の受入れ施設及び貯蔵施設用,サポート用冷却水系:使用済燃料の受入れ施設及び貯蔵施設用) ディーゼル機関 同期発電機 主配管(起動空気系) 主配管(起動空気系) 主配管(起動空気系) 主配管(起動空気系) 主配管(起動空気系) 同期発電機に附属する機器付き盤 ケーブル	B	－	－	－	－	－	－	－
		FA-W0422	無			主配管(崩壊熱除去系:使用済燃料の受入れ施設及び貯蔵施設用,サポート用冷却水系:使用済燃料の受入れ施設及び貯蔵施設用) 主配管(崩壊熱除去系:使用済燃料の受入れ施設及び貯蔵施設用,サポート用冷却水系:使用済燃料の受入れ施設及び貯蔵施設用) ディーゼル機関 同期発電機 主配管(起動空気系) 主配管(起動空気系) 主配管(起動空気系) 主配管(起動空気系) 主配管(起動空気系) 同期発電機に附属する機器付き盤 ケーブル	A	－	－	－	－	－	－	－
FA-Y0230	地下2階南北第1廊下	FA-Y0147	無	－	－	－	－	－	－	－	－	－	－	－
		FA-R0148	無			－	－	－	－	－	－	－	－	－
		FA-Y0158	無			－	－	－	－	－	－	－	－	－
		FA-Y0166	無			－	－	－	－	－	－	－	－	－
		FA-Y0231	無			－	－	－	－	－	－	－	－	－
		FA-R0232	無			－	－	－	－	－	－	－	－	－
		FA-R0233	無			－	－	－	－	－	－	－	－	－
		FA-Y0234	無			－	－	－	－	－	－	－	－	－
		FA-Y0249	無			－	－	－	－	－	－	－	－	－
		FA-R0252	無			－	－	－	－	－	－	－	－	－
		FA-Y0315	無			－	－	－	－	－	－	－	－	－
		FA-Y0317	無			－	－	－	－	－	－	－	－	－
		FA-Y0324	無			－	－	－	－	－	－	－	－	－
FA-Y0231	第2ろ過装置A弁第1室	FA-R0146	無	－	－	－	－	－	－	－	－	－	－	－
		FA-Y0147	無			－	－	－	－	－	－	－	－	－
		FA-Y0230	無			－	－	－	－	－	－	－	－	－
		FA-R0232	無			－	－	－	－	－	－	－	－	－
		FA-Y0316	無			－	－	－	－	－	－	－	－	－
		FA-Y0317	無			－	－	－	－	－	－	－	－	－
		FA-R0146	無			－	－	－	－	－	－	－	－	－

A：油(漏えい油・有機溶媒)火災
B：電気盤火災
C：ケーブル火災
D：電動機絶縁物火災
E：仮置可燃物火災

第2－2表　隣接火災区域の火災影響評価結果(29/85)

使用済み燃料受入れ・貯蔵建屋

火災を想定する区域(区画)		隣接区域(区画)	伝播可能性	火災想定区域(区画)		隣接区域(区画)		最重要設備の評価結果			火災防護対策を行う安全上重要な施設(最重要設備を除く)の評価結果			
番号	名称			火災防護対策を行う安全上重要な施設	系統	火災防護対策を行う安全上重要な施設	系統	同時喪失有/無	系統分離要:○、否:－	結果	同時喪失有/無	系統分離有/無	FDT^{S}評価結果	結果
FA-R0232	第2ろ過装置A室	FA-Y0147	無	－	－	－	－	－	－	－	－	－	－	－
		FA-Y0230	無			－	－	－	－	－	－	－	－	－
		FA-Y0231	無			－	－	－	－	－	－	－	－	－
		FA-R0233	無			－	－	－	－	－	－	－	－	－
		FA-Y0317	無			－	－	－	－	－	－	－	－	－
FA-R0233	第2ろ過装置B室	FA-R0146	無	－	－	－	－	－	－	－	－	－	－	－
		FA-R0148	無			－	－	－	－	－	－	－	－	－
		FA-Y0230	無			－	－	－	－	－	－	－	－	－
		FA-R0232	無			－	－	－	－	－	－	－	－	－
		FA-Y0234	無			－	－	－	－	－	－	－	－	－
		FA-Y0317	無			－	－	－	－	－	－	－	－	－
FA-Y0234	第2ろ過装置B弁第1室	FA-R0146	無	－	－	－	－	－	－	－	－	－	－	－
		FA-R0148	無			－	－	－	－	－	－	－	－	－
		FA-R0149	無			－	－	－	－	－	－	－	－	－
		FA-Y0230	無			－	－	－	－	－	－	－	－	－
		FA-R0233	無			－	－	－	－	－	－	－	－	－
		FA-R0252	無			－	－	－	－	－	－	－	－	－
		FA-Y0317	無			－	－	－	－	－	－	－	－	－
		FA-Y0318	無			－	－	－	－	－	－	－	－	－
FA-R0235	プール水浄化系ろ過装置A室	FA-R0139	無	－	－	－	－	－	－	－	－	－	－	－
		FA-R0151	無			－	－	－	－	－	－	－	－	－
		FA-Y0165	無			－	－	－	－	－	－	－	－	－
		FA-Y0173	無			－	－	－	－	－	－	－	－	－
		FA-Y0224	無			－	－	－	－	－	－	－	－	－
		FA-Y0225	無			－	－	－	－	－	－	－	－	－
		FA-R0236	無			－	－	－	－	－	－	－	－	－
		FA-R0252	無			－	－	－	－	－	－	－	－	－
		FA-Y0320	無			－	－	－	－	－	－	－	－	－
FA-R0236	プール水浄化系ろ過装置B室	FA-R0151	無	－	－	－	－	－	－	－	－	－	－	－
		FA-Y0225	無			－	－	－	－	－	－	－	－	－
		FA-R0235	無			－	－	－	－	－	－	－	－	－
		FA-R0237	無			－	－	－	－	－	－	－	－	－
		FA-R0252	無			－	－	－	－	－	－	－	－	－
		FA-Y0320	無			－	－	－	－	－	－	－	－	－
FA-R0237	プール水浄化系脱塩装置A室	FA-Y0152	無	－	－	－	－	－	－	－	－	－	－	－
		FA-Y0226	無			－	－	－	－	－	－	－	－	－
		FA-R0236	無			－	－	－	－	－	－	－	－	－
		FA-R0238	無			－	－	－	－	－	－	－	－	－
		FA-R0252	無			－	－	－	－	－	－	－	－	－
		FA-Y0312	無			－	－	－	－	－	－	－	－	－
		FA-Y0320	無			－	－	－	－	－	－	－	－	－
		FA-W0420	無			ケーブル 同期発電機に附属する機器付き盤 同期発電機に附属する機器付き盤 同期発電機に附属する機器付き盤 同期発電機に附属する機器付き盤 同期発電機に附属する機器付き盤 同期発電機に附属する機器付き盤 同期発電機に附属する機器付き盤 6.9kV非常用メタルクラッドスイッチギヤ 460V非常用モータコントロールセンタ 460V非常用モータコントロールセンタ 460V非常用モータコントロールセンタ 460V非常用モータコントロールセンタ 460V非常用パワーセンタ 安全冷却水系膨張槽水位計に附属する盤	A	－	－	－	－	－	－

第2－2表　隣接火災区域の火災影響評価結果(30/85)

A：油(漏えい油・有機溶媒)火災
B：電気盤火災
C：ケーブル火災
D：電動機絶縁物火災
E：仮置可燃物火災

使用済み燃料受入れ・貯蔵建屋

火災を想定する区域(区画)		隣接区域(区画)	伝播可能性	火災想定区域(区画)		隣接区域(区画)		最重要設備の評価結果			火災防護対策を行う安全上重要な施設(最重要設備を除く)の評価結果			
番号	名称			火災防護対策を行う安全上重要な施設	系統	火災防護対策を行う安全上重要な施設	系統	同時喪失有/無	系統分離要：○、否：－	結果	同時喪失有/無	系統分離有/無	FDT^{S}評価結果	結果
FA-R0238	プール水浄化系脱塩装置B室	FA-Y0152	無	－	－	－	－	－	－	－	－	－	－	－
		FA-Y0226	無			－	－	－	－	－	－	－	－	－
		FA-Y0227	無			－	－	－	－	－	－	－	－	－
		FA-R0237	無			－	－	－	－	－	－	－	－	－
		FA-R0252	無			－	－	－	－	－	－	－	－	－
		FA-Y0312	無			－	－	－	－	－	－	－	－	－
		FA-Y0320	無			－	－	－	－	－	－	－	－	－
		FA-W0420	無			ケーブル 同期発電機に附属する機器付き盤 同期発電機に附属する機器付き盤 同期発電機に附属する機器付き盤 同期発電機に附属する機器付き盤 同期発電機に附属する機器付き盤 同期発電機に附属する機器付き盤 同期発電機に附属する機器付き盤 6.9kV非常用メタルクラッドスイッチギヤ 460V非常用モータコントロールセンタ 460V非常用モータコントロールセンタ 460V非常用モータコントロールセンタ 460V非常用モータコントロールセンタ 460V非常用パワーセンタ 安全冷却水系膨張槽水位計に附属する盤	A	－	－	－	－	－	－
FA-Y0239	極低レベル廃液サンプル槽A、B室	FA-R0143	無	－	－	－	－	－	－	－	－	－	－	－
		FA-R0155	無			－	－	－	－	－	－	－	－	－
		FA-Y0156	無			－	－	－	－	－	－	－	－	－
		FA-Y0159	無			－	－	－	－	－	－	－	－	－
		FA-Y0240	無			－	－	－	－	－	－	－	－	－
		FA-Y0250	無			ケーブル	A/B	－	－	－	－	－	－	－
		FA-R0252	無			－	－	－	－	－	－	－	－	－
		FA-Y0314	無			－	－	－	－	－	－	－	－	－
		FA-Y0321	無			－	－	－	－	－	－	－	－	－
		FA-W0422	無			主配管（崩壊熱除去系：使用済燃料の受入れ施設及び貯蔵施設用,サポート用冷却水系：使用済燃料の受入れ施設及び貯蔵施設用） 主配管（崩壊熱除去系：使用済燃料の受入れ施設及び貯蔵施設用,サポート用冷却水系：使用済燃料の受入れ施設及び貯蔵施設用） ディーゼル機関 同期発電機 主配管（起動空気系） 主配管（起動空気系） 主配管（起動空気系） 主配管（起動空気系） 主配管（起動空気系） 同期発電機に附属する機器付き盤 ケーブル	A	－	－	－	－	－	－

A：油(漏えい油・有機溶媒)火災
B：電気盤火災
C：ケーブル火災
D：電動機絶縁物火災
E：仮置可燃物火災

第2－2表　隣接火災区域の火災影響評価結果(31/85)

使用済み燃料受入れ・貯蔵建屋

火災を想定する区域(区画)		隣接区域(区画)	伝播可能性	火災想定区域(区画)		隣接区域(区画)		最重要設備の評価結果			火災防護対策を行う安全上重要な施設(最重要設備を除く)の評価結果			
番号	名称			火災防護対策を行う安全上重要な施設	系統	火災防護対策を行う安全上重要な施設	系統	同時喪失有/無	系統分離要:○、否:－	結果	同時喪失有/無	系統分離有/無	FDT^{S}評価結果	結果
FA-Y0240	低レベル廃液サンプル槽A室	FA-Y0145	無	－	－	－	－	－	－	－	－	－	－	－
		FA-Y0157	無			－	－	－	－	－	－	－	－	－
		FA-Y0229	無			－	－	－	－	－	－	－	－	－
		FA-Y0239	無			－	－	－	－	－	－	－	－	－
		FA-Y0250	無			ケーブル	A/B	－	－	－	－	－	－	－
		FA-R0252	無			－	－	－	－	－	－	－	－	－
		FA-W0422	無			主配管(崩壊熱除去系:使用済燃料の受入れ施設及び貯蔵施設用,サポート用冷却水系:使用済燃料の受入れ施設及び貯蔵施設用) 主配管(崩壊熱除去系:使用済燃料の受入れ施設及び貯蔵施設用,サポート用冷却水系:使用済燃料の受入れ施設及び貯蔵施設用) ディーゼル機関 同期発電機 主配管(起動空気系) 主配管(起動空気系) 主配管(起動空気系) 主配管(起動空気系) 主配管(起動空気系) 同期発電機に附属する機器付き盤 ケーブル	A	－	－	－	－	－	－	－
FA-Y0241	地下2階南北第4廊下	FA-Y0101	有	－	－	－	－	－	－	－	－	－	－	－
		FA-Y0201	有			ケーブル	A	－	－	－	－	－	－	－
		FA-Y0242	有			－	－	－	－	－	－	－	－	－
		FA-Y0401	無			ケーブル 燃焼度計測装置に附属する機器付き盤 燃焼度計測装置に附属する機器付き盤	A/B	－	－	－	－	－	－	－
		FA-Y0402	有			－	－	－	－	－	－	－	－	－
		FA-Y0403	無			ケーブル	B	－	－	－	－	－	－	－
FA-Y0242	燃料取扱装置燃料ツカミ具第1点検エリア	FA-Y0101	無	－	－	－	－	－	－	－	－	－	－	－
		FA-Y0241	無			－	－	－	－	－	－	－	－	－
		FA-Y0243	無			－	－	－	－	－	－	－	－	－
		FA-Y0403	無			ケーブル	B	－	－	－	－	－	－	－
FA-Y0243	燃料取扱装置燃料ツカミ具第2点検エリア	FA-Y0101	無	－	－	－	－	－	－	－	－	－	－	－
		FA-Y0242	無			－	－	－	－	－	－	－	－	－
		FA-Y0244	無			－	－	－	－	－	－	－	－	－
		FA-Y0403	無			ケーブル	B	－	－	－	－	－	－	－
FA-Y0244	燃料取扱装置燃料ツカミ具第3点検エリア	FA-Y0101	無	－	－	－	－	－	－	－	－	－	－	－
		FA-Y0243	無			－	－	－	－	－	－	－	－	－
		FA-Y0403	無			ケーブル	B	－	－	－	－	－	－	－

A：油(漏えい油・有機溶媒)火災
B：電気盤火災
C：ケーブル火災
D：電動機絶縁物火災
E：仮置可燃物火災

第2－2表　隣接火災区域の火災影響評価結果(32/85)

使用済み燃料受入れ・貯蔵建屋

火災を想定する区域(区画)		隣接区域(区画)	伝播可能性	火災想定区域(区画)		隣接区域(区画)		最重要設備の評価結果			火災防護対策を行う安全上重要な施設(最重要設備を除く)の評価結果			
番号	名称			火災防護対策を行う安全上重要な施設	系統	火災防護対策を行う安全上重要な施設	系統	同時喪失有/無	系統分離要:○、否:－	結果	同時喪失有/無	系統分離有/無	FDT^{S}評価結果	結果
FA-Y0245	燃焼度計測装置第1室	FA-Y0102	無	燃焼度計測装置 燃焼度計測装置に附属する機器付き盤 燃焼度計測装置に附属する機器付き盤 燃焼度計測装置に附属する機器付き盤 燃焼度計測装置に附属する機器付き盤 燃焼度計測装置に附属する機器付き盤 燃焼度計測装置に附属する機器付き盤 燃焼度計測装置に附属する機器付き盤	A	－	－	－	－	－	－	－	－	－
		FA-Y0103	無			－	－	－	－	－	－	－	－	－
		FA-Y0201	無			ケーブル	A	－	－	－	－	－	－	－
		FA-Y0202	無			－	－	－	－	－	－	－	－	－
		FA-Y0247	無			主要弁(7121-W002,W007,W010,W015)	B	－	－	－	－	－	－	－
		FA-Y0301	無			－	－	－	－	－	－	－	－	－
		FA-Y0302	無			－	－	－	－	－	－	－	－	－
		FA-Y0327	無			－	－	－	－	－	－	－	－	－
		FA-Y0401	無			ケーブル 燃焼度計測装置に附属する機器付き盤 燃焼度計測装置に附属する機器付き盤	A/B	－	－	－	－	－	－	－
		FA-Y0405	無			－	－	－	－	－	－	－	－	－
FA-Y0246	燃焼度計測装置第2室	FA-Y0160	無	燃焼度計測装置 燃焼度計測装置に附属する機器付き盤 燃焼度計測装置に附属する機器付き盤 燃焼度計測装置に附属する機器付き盤 燃焼度計測装置に附属する機器付き盤 燃焼度計測装置に附属する機器付き盤 燃焼度計測装置に附属する機器付き盤 燃焼度計測装置に附属する機器付き盤	B	キャスク冷却水入口流量計 キャスク冷却水入口流量計	A/B	－	－	－	－	－	－	－
		FA-Y0203	無			－	－	－	－	－	－	－	－	－
		FA-Y0247	無			主要弁(7121-W002,W007,W010,W015)	B	－	－	－	－	－	－	－
		FA-Y0303	無			－	－	－	－	－	－	－	－	－
		FA-Y0328	無			－	－	－	－	－	－	－	－	－
		FA-Y0401	無			ケーブル 燃焼度計測装置に附属する機器付き盤 燃焼度計測装置に附属する機器付き盤	A/B	－	－	－	－	－	－	－

A：油(漏えい油・有機溶媒)火災
B：電気盤火災
C：ケーブル火災
D：電動機絶縁物火災
E：仮置可燃物火災

第2－2表　隣接火災区域の火災影響評価結果(33/85)

使用済み燃料受入れ・貯蔵建屋

火災を想定する区域(区画)		隣接区域(区画)	伝播可能性	火災想定区域(区画)		隣接区域(区画)		最重要設備の評価結果			火災防護対策を行う安全上重要な施設(最重要設備を除く)の評価結果			
番号	名称			火災防護対策を行う安全上重要な施設	系統	火災防護対策を行う安全上重要な施設	系統	同時喪失有/無	系統分離要:○、否:－	結果	同時喪失有/無	系統分離有/無	FDT^{S}評価結果	結果
FA-Y0247	地下2階東西第2廊下	FA-Y0109	無	主要弁(7121-W002,W007,W010,W015)	B	主要弁(7121-W002,W007,W010,W015)	B	－	－	－	－	－	－	－
		FA-R0113	無			－	－	－	－	－	－	－	－	－
		FA-Y0160	有			キャスク冷却水入口流量計 キャスク冷却水入口流量計	A/B	－	－	－	有	－	－	当該室設置の機器は，工程停止により安全機能を必要としない状態に移行可能であることから，再処理施設の安全性を確保できる。
		FA-Y0163	無			プール水浄化系入口圧力計 プール水浄化系入口圧力計	A/B	－	－	－	－	－	－	－
		FA-R0175	無			－	－	－	－	－	－	－	－	－
		FA-Y0178	無			－	－	－	－	－	－	－	－	－
		FA-Y0179	無			－	－	－	－	－	－	－	－	－
		FA-Y0201	有			ケーブル	A	－	－	－	有	－	－	当該室設置の機器は，工程停止により安全機能を必要としない状態に移行可能であることから，再処理施設の安全性を確保できる。
		FA-Y0202	無			－	－	－	－	－	－	－	－	－
		FA-Y0203	無			－	－	－	－	－	－	－	－	－
		FA-Y0207	有			－	－	－	－	－	－	－	－	－
		FA-Y0208	有			－	－	－	－	－	－	－	－	－
		FA-Y0213	有			－	－	－	－	－	－	－	－	－
		FA-Y0215	無			－	－	－	－	－	－	－	－	－
		FA-Y0216	無			主配管(崩壊熱除去系:使用済燃料の受入れ施設及び貯蔵施設用,サポート用冷却水系:使用済燃料の受入れ施設及び貯蔵施設用) 主配管(崩壊熱除去系:使用済燃料の受入れ施設及び貯蔵施設用,サポート用冷却水系:使用済燃料の受入れ施設及び貯蔵施設用) 主配管(崩壊熱除去系:使用済燃料の受入れ施設及び貯蔵施設用,サポート用冷却水系:使用済燃料の受入れ施設及び貯蔵施設用) 主配管(崩壊熱除去系:使用済燃料の受入れ施設及び貯蔵施設用,サポート用冷却水系:使用済燃料の受入れ施設及び貯蔵施設用) 主要弁(7183-W008,W009,W014,W015) 主要弁(7183-W008,W009,W014,W015) 主要弁(7183-W008,W009,W014,W015) 主要弁(7183-W008,W009,W014,W015)	A/B	－	－	－	－	－	－	－
		FA-Y0245	無			燃焼度計測装置 燃焼度計測装置に附属する機器付き盤 燃焼度計測装置に附属する機器付き盤 燃焼度計測装置に附属する機器付き盤 燃焼度計測装置に附属する機器付き盤 燃焼度計測装置に附属する機器付き盤 燃焼度計測装置に附属する機器付き盤 燃焼度計測装置に附属する機器付き盤	A	－	－	－	－	－	－	－

A：油(漏えい油・有機溶媒)火災
B：電気盤火災
C：ケーブル火災
D：電動機絶縁物火災
E：仮置可燃物火災

第2－2表　隣接火災区域の火災影響評価結果(34/85)

使用済み燃料受入れ・貯蔵建屋

火災を想定する区域(区画)		隣接区域(区画)	伝播可能性	火災想定区域(区画)		隣接区域(区画)		最重要設備の評価結果			火災防護対策を行う安全上重要な施設(最重要設備を除く)の評価結果			
番号	名称			火災防護対策を行う安全上重要な施設	系統	火災防護対策を行う安全上重要な施設	系統	同時喪失有/無	系統分離要:○、否:－	結果	同時喪失有/無	系統分離有/無	FDT^{S}評価結果	結果
		FA-Y0246	無			燃焼度計測装置 燃焼度計測装置に附属する機器付き盤 燃焼度計測装置に附属する機器付き盤 燃焼度計測装置に附属する機器付き盤 燃焼度計測装置に附属する機器付き盤 燃焼度計測装置に附属する機器付き盤 燃焼度計測装置に附属する機器付き盤 燃焼度計測装置に附属する機器付き盤	B	－	－	－	－	－	－	－
		FA-Y0249	有			－	－	－	－	－	－	－	－	－
		FA-Y0254	無			－	－	－	－	－	－	－	－	－
		FA-Y0324	有			－	－	－	－	－	－	－	－	－
		FA-Y0401	無			ケーブル 燃焼度計測装置に附属する機器付き盤 燃焼度計測装置に附属する機器付き盤	A/B	－	－	－	－	－	－	－
		FA-Y0405	無			－	－	－	－	－	－	－	－	－
		FA-Y0111	無			補給水槽水位計 補給水槽水位計 補給水設備ポンプ	A/B	－	－	－	－	－	－	－
		FA-Y0115	無			－	－	－	－	－	－	－	－	－
		FA-Y0129	無			－	－	－	－	－	－	－	－	－
		FA-Y0162	無			－	－	－	－	－	－	－	－	－
		FA-Y0171	有			－	－	－	－	－	－	－	－	－
		FA-Y0203	有			－	－	－	－	－	－	－	－	－
		FA-Y0204	有			－	－	－	－	－	－	－	－	－
		FA-Y0209	有			－	－	－	－	－	－	－	－	－
		FA-Y0210	有			主要弁(7121-W002,W007,W010,W015)	B	－	－	－	－	－	－	－
		FA-Y0214	無			－	－	－	－	－	－	－	－	－
FA-Y0248	地下2階東西第3廊下	FA-Y0220	有	ケーブル	B	主配管(崩壊熱除去系,崩壊熱除去支援系) 主配管(崩壊熱除去系,崩壊熱除去支援系) 主配管(崩壊熱除去系,崩壊熱除去支援系) 主要弁(7121-W002,W007,W010,W015) 主配管(崩壊熱除去系,崩壊熱除去支援系) 主配管(崩壊熱除去系,崩壊熱除去支援系) 主要弁(7121-W002,W007,W010,W015) 主配管(崩壊熱除去系,崩壊熱除去支援系) 主配管(崩壊熱除去系,崩壊熱除去支援系) 主配管(崩壊熱除去系,崩壊熱除去支援系) 主配管(崩壊熱除去系,崩壊熱除去支援系) 主配管(崩壊熱除去系,崩壊熱除去支援系) 主配管(崩壊熱除去系,崩壊熱除去支援系) 主配管(崩壊熱除去系,崩壊熱除去支援系) ケーブル	A/B	－	－	－	有	－	○	当該室設置の機器は，Cの火災に対し、両系統が同時に機能喪失しないことから，再処理施設の安全性を確保できる。
		FA-Y0250	有			ケーブル	A/B	－	－	－	有	－	○	当該室設置の機器は，Cの火災に対し、両系統が同時に機能喪失しないことから，再処理施設の安全性を確保できる。
		FA-Y0304	有			－	－	－	－	－	－	－	－	－
		FA-Y0403	無			ケーブル	B	－	－	－	－	－	－	－
		FA-Y0404	無			－	－	－	－	－	－	－	－	－
		FA-R0112	有			－	－	－	－	－	－	－	－	－

A：油(漏えい油・有機溶媒)火災
B：電気盤火災
C：ケーブル火災
D：電動機絶縁物火災
E：仮置可燃物火災

第2－2表　隣接火災区域の火災影響評価結果(35/85)

使用済み燃料受入れ・貯蔵建屋

火災を想定する区域(区画)		隣接区域(区画)	伝播可能性	火災想定区域(区画)		隣接区域(区画)		最重要設備の評価結果			火災防護対策を行う安全上重要な施設(最重要設備を除く)の評価結果			
番号	名称			火災防護対策を行う安全上重要な施設	系統	火災防護対策を行う安全上重要な施設	系統	同時喪失有/無	系統分離要:○、否:－	結果	同時喪失有/無	系統分離有/無	FDT^{S}評価結果	結果
		FA-R0134	有			－	－	－	－	－	－	－	－	－
		FA-Y0135	無			－	－	－	－	－	－	－	－	－
		FA-Y0136	無			－	－	－	－	－	－	－	－	－
		FA-R0146	有			－	－	－	－	－	－	－	－	－
		FA-R0149	有			－	－	－	－	－	－	－	－	－
		FA-Y0166	有			－	－	－	－	－	－	－	－	－
		FA-Y0172	有			－	－	－	－	－	－	－	－	－
		FA-Y0173	有			－	－	－	－	－	－	－	－	－
		FA-Y0201	有			ケーブル	A	－	－	－	－	－	－	－
		FA-Y0215	有			－	－	－	－	－	－	－	－	－
		FA-R0221	有			－	－	－	－	－	－	－	－	－
		FA-R0222	有			－	－	－	－	－	－	－	－	－
		FA-R0223	有			－	－	－	－	－	－	－	－	－
		FA-Y0224	無			－	－	－	－	－	－	－	－	－
		FA-Y0230	有			－	－	－	－	－	－	－	－	－
		FA-Y0247	有			主要弁(7121-W002,W007,W010,W015)	B	－	－	－	－	－	－	－
FA-Y0249	地下2階南北第2廊下	FA-Y0250	有	－	－	ケーブル	A/B	－	－	－	有	－	○	当該室設置の機器は，Cの火災に対し、両系統が同時に機能喪失しないことから，再処理施設の安全性を確保できる。
		FA-R0252	有			－	－	－	－	－	－	－	－	－
		FA-R0253	有			－	－	－	－	－	－	－	－	－
		FA-Y0254	有			－	－	－	－	－	－	－	－	－
		FA-Y0307	有			－	－	－	－	－	－	－	－	－
		FA-Y0308	有			－	－	－	－	－	－	－	－	－
		FA-Y0324	有			－	－	－	－	－	－	－	－	－

A：油(漏えい油・有機溶媒)火災
B：電気盤火災
C：ケーブル火災
D：電動機絶縁物火災
E：仮置可燃物火災

第2－2表　隣接火災区域の火災影響評価結果(36/85)

使用済み燃料受入れ・貯蔵建屋

火災を想定する区域(区画)		隣接区域(区画)	伝播可能性	火災想定区域(区画)		隣接区域(区画)		最重要設備の評価結果			火災防護対策を行う安全上重要な施設(最重要設備を除く)の評価結果			
番号	名称			火災防護対策を行う安全上重要な施設	系統	火災防護対策を行う安全上重要な施設	系統	同時喪失有/無	系統分離要:○、否:－	結果	同時喪失有/無	系統分離有/無	FDT^{S}評価結果	結果
		FA-Y0135	無			－	－	－	－	－	－	－	－	－
		FA-R0143	有			－	－	－	－	－	－	－	－	－
		FA-R0155	無			－	－	－	－	－	－	－	－	－
		FA-Y0162	無			－	－	－	－	－	－	－	－	－
		FA-Y0165	無			－	－	－	－	－	－	－	－	－
		FA-Y0167	無			－	－	－	－	－	－	－	－	－
		FA-Y0216	無			主配管(崩壊熱除去系:使用済燃料の受入れ施設及び貯蔵施設用,サポート用冷却水系:使用済燃料の受入れ施設及び貯蔵施設用) 主配管(崩壊熱除去系:使用済燃料の受入れ施設及び貯蔵施設用,サポート用冷却水系:使用済燃料の受入れ施設及び貯蔵施設用) 主配管(崩壊熱除去系:使用済燃料の受入れ施設及び貯蔵施設用,サポート用冷却水系:使用済燃料の受入れ施設及び貯蔵施設用) 主配管(崩壊熱除去系:使用済燃料の受入れ施設及び貯蔵施設用,サポート用冷却水系:使用済燃料の受入れ施設及び貯蔵施設用) 主要弁(7183-W008,W009,W014,W015) 主要弁(7183-W008,W009,W014,W015) 主要弁(7183-W008,W009,W014,W015) 主要弁(7183-W008,W009,W014,W015)	A/B	－	－	－	－	－	－	－
		FA-R0217	無			－	－	－	－	－	－	－	－	－
		FA-R0218	有			－	－	－	－	－	－	－	－	－
		FA-R0219	無			－	－	－	－	－	－	－	－	－
FA-Y0250	地下2階南北第3廊下	FA-Y0220	無			主配管(崩壊熱除去系,崩壊熱除去支援系) 主配管(崩壊熱除去系,崩壊熱除去支援系) 主配管(崩壊熱除去系,崩壊熱除去支援系) 主要弁(7121-W002,W007,W010,W015) 主配管(崩壊熱除去系,崩壊熱除去支援系) 主配管(崩壊熱除去系,崩壊熱除去支援系) 主要弁(7121-W002,W007,W010,W015) 主配管(崩壊熱除去系,崩壊熱除去支援系) 主配管(崩壊熱除去系,崩壊熱除去支援系) 主配管(崩壊熱除去系,崩壊熱除去支援系) 主配管(崩壊熱除去系,崩壊熱除去支援系) 主配管(崩壊熱除去系,崩壊熱除去支援系) 主配管(崩壊熱除去系,崩壊熱除去支援系) ケーブル	A/B	－	－	－	－	－	－	－
		FA-Y0225	無			－	－	－	－	－	－	－	－	－
		FA-Y0226	無			－	－	－	－	－	－	－	－	－
		FA-Y0227	有			－	－	－	－	－	－	－	－	－
		FA-Y0228	有			ケーブル	A	－	－	－	有	－	○	当該室設置の機器は，Bの火災に対し、両系統が同時に機能喪失しないことから，再処理施設の安全性を確保できる。
		FA-Y0229	有			－	－	－	－	－	－	－	－	－
		FA-Y0239	無			－	－	－	－	－	－	－	－	－
		FA-Y0240	有			－	－	－	－	－	－	－	－	－

A：油(漏えい油・有機溶媒)火災
B：電気盤火災
C：ケーブル火災
D：電動機絶縁物火災
E：仮置可燃物火災

第2－2表　隣接火災区域の火災影響評価結果(37/85)

使用済み燃料受入れ・貯蔵建屋

火災を想定する区域(区画)		隣接区域(区画)	伝播可能性	火災想定区域(区画)		隣接区域(区画)		最重要設備の評価結果			火災防護対策を行う安全上重要な施設(最重要設備を除く)の評価結果			
番号	名称			火災防護対策を行う安全上重要な施設	系統	火災防護対策を行う安全上重要な施設	系統	同時喪失有/無	系統分離要:○、否:－	結果	同時喪失有/無	系統分離有/無	FDT^{S}評価結果	結果
FA-Y0250	地下2階南北第3廊下	FA-Y0248	有	ケーブル	A/B	ケーブル	B	－	－	－	有	－	○	当該室設置の機器は，Bの火災に対し、両系統が同時に機能喪失しないことから，再処理施設の安全性を確保できる。
		FA-Y0249	有			－	－	－	－	－	－	－	－	－
		FA-R0252	有			－	－	－	－	－	－	－	－	－
		FA-Y0306	無			－	－	－	－	－	－	－	－	－
		FA-Y0310	無			－	－	－	－	－	－	－	－	－
		FA-Y0311	有			－	－	－	－	－	－	－	－	－
		FA-Y0312	有			－	－	－	－	－	－	－	－	－
		FA-Y0313	有			ケーブル	A	－	－	－	有	－	○	火災影響評価対象設備は、火災伝播によるBに対し、影響なし。
		FA-Y0314	有			－	－	－	－	－	－	－	－	－
		FA-Y0321	有			－	－	－	－	－	－	－	－	－
		FA-Y0324	無			－	－	－	－	－	－	－	－	－
		FA-W0413	無			ケーブル 同期発電機に附属する機器付き盤 同期発電機に附属する機器付き盤 同期発電機に附属する機器付き盤 同期発電機に附属する機器付き盤 同期発電機に附属する機器付き盤 同期発電機に附属する機器付き盤 同期発電機に附属する機器付き盤 6.9kV非常用メタルクラッドスイッチギヤ 6.9kV非常用メタルクラッドスイッチギヤ 460V非常用モータコントロールセンタ 460V非常用モータコントロールセンタ 460V非常用モータコントロールセンタ 460V非常用モータコントロールセンタ 460V非常用パワーセンタ 460V非常用パワーセンタ 安全冷却水系膨張槽水位計に付属する盤	B/C	－	－	－	－	－	－	－
		FA-W0415	無			主配管(崩壊熱除去系:使用済燃料の受入れ施設及び貯蔵施設用,サポート用冷却水系:使用済燃料の受入れ施設及び貯蔵施設用) 主配管(崩壊熱除去系:使用済燃料の受入れ施設及び貯蔵施設用,サポート用冷却水系:使用済燃料の受入れ施設及び貯蔵施設用) ディーゼル機関 同期発電機 主配管(起動空気系) 主配管(起動空気系) 主配管(起動空気系) 主配管(起動空気系) 主配管(起動空気系) 同期発電機に附属する機器付き盤 ケーブル	B	－	－	－	－	－	－	－

A：油(漏えい油・有機溶媒)火災
B：電気盤火災
C：ケーブル火災
D：電動機絶縁物火災
E：仮置可燃物火災

第2－2表　隣接火災区域の火災影響評価結果(38/85)

使用済み燃料受入れ・貯蔵建屋

火災を想定する区域(区画)		隣接区域(区画)	伝播可能性	火災想定区域(区画)		隣接区域(区画)		最重要設備の評価結果			火災防護対策を行う安全上重要な施設(最重要設備を除く)の評価結果			
番号	名称			火災防護対策を行う安全上重要な施設	系統	火災防護対策を行う安全上重要な施設	系統	同時喪失有/無	系統分離要:○、否:－	結果	同時喪失有/無	系統分離有/無	FDT^{S}評価結果	結果
FA-Y0250	地下2階南北第3廊下	FA-W0422	無			主配管(崩壊熱除去系:使用済燃料の受入れ施設及び貯蔵施設用,サポート用冷却水系:使用済燃料の受入れ施設及び貯蔵施設用) 主配管(崩壊熱除去系:使用済燃料の受入れ施設及び貯蔵施設用,サポート用冷却水系:使用済燃料の受入れ施設及び貯蔵施設用) ディーゼル機関 同期発電機 主配管(起動空気系) 主配管(起動空気系) 主配管(起動空気系) 主配管(起動空気系) 主配管(起動空気系) 同期発電機に附属する機器付き盤 ケーブル	A	－	－	－	－	－	－	－
		FA-W0425	無			ケーブル	A	－	－	－	－	－	－	－
		FA-W0427	無			－	－	－	－	－	－	－	－	－
		TY81	無			ケーブル	B	－	－	－	－	－	－	－
FA-Y0251	西第1配管室	FA-Y0158	無	－	－	－	－	－	－	－	－	－	－	－
		FA-R0252	無			－	－	－	－	－	－	－	－	－
		FA-Y0322	無			－	－	－	－	－	－	－	－	－

A：油(漏えい油・有機溶媒)火災
B：電気盤火災
C：ケーブル火災
D：電動機絶縁物火災
E：仮置可燃物火災

第2－2表　隣接火災区域の火災影響評価結果(39/85)

使用済み燃料受入れ・貯蔵建屋

火災を想定する区域(区画)		隣接区域(区画)	伝播可能性	火災想定区域(区画)		隣接区域(区画)		最重要設備の評価結果			火災防護対策を行う安全上重要な施設(最重要設備を除く)の評価結果			
番号	名称			火災防護対策を行う安全上重要な施設	系統	火災防護対策を行う安全上重要な施設	系統	同時喪失有/無	系統分離要:○、否:－	結果	同時喪失有/無	系統分離有/無	FDT^{S}評価結果	結果
FA-R0252	西第2配管室	FA-R0146	無	－	－	－	－	－	－	－	－	－	－	－
		FA-R0149	無			－	－	－	－	－	－	－	－	－
		FA-Y0150	無			－	－	－	－	－	－	－	－	－
		FA-Y0152	無			－	－	－	－	－	－	－	－	－
		FA-Y0153	無			－	－	－	－	－	－	－	－	－
		FA-Y0158	無			－	－	－	－	－	－	－	－	－
		FA-Y0159	無			－	－	－	－	－	－	－	－	－
		FA-Y0162	無			－	－	－	－	－	－	－	－	－
		FA-Y0165	無			－	－	－	－	－	－	－	－	－
		FA-Y0168	無			－	－	－	－	－	－	－	－	－
		FA-Y0173	無			－	－	－	－	－	－	－	－	－
		FA-R0223	無			－	－	－	－	－	－	－	－	－
		FA-Y0227	無			－	－	－	－	－	－	－	－	－
		FA-Y0228	無			ケーブル	A	－	－	－	－	－	－	－
		FA-Y0230	無			－	－	－	－	－	－	－	－	－
		FA-Y0234	無			－	－	－	－	－	－	－	－	－
		FA-R0235	無			－	－	－	－	－	－	－	－	－
		FA-R0236	無			－	－	－	－	－	－	－	－	－
		FA-R0237	無			－	－	－	－	－	－	－	－	－
		FA-R0238	無			－	－	－	－	－	－	－	－	－
		FA-Y0239	無			－	－	－	－	－	－	－	－	－
		FA-Y0240	無			－	－	－	－	－	－	－	－	－
		FA-Y0249	無			－	－	－	－	－	－	－	－	－
		FA-Y0250	無			ケーブル	A/B	－	－	－	－	－	－	－
		FA-Y0251	無			－	－	－	－	－	－	－	－	－
		FA-Y0319	無			－	－	－	－	－	－	－	－	－
		FA-Y0320	無			－	－	－	－	－	－	－	－	－
		FA-Y0321	無			－	－	－	－	－	－	－	－	－
		FA-Y0324	無			－	－	－	－	－	－	－	－	－
		FA-W0422	無			主配管(崩壊熱除去系:使用済燃料の受入れ施設及び貯蔵施設用,サポート用冷却水系:使用済燃料の受入れ施設及び貯蔵施設用) 主配管(崩壊熱除去系:使用済燃料の受入れ施設及び貯蔵施設用,サポート用冷却水系:使用済燃料の受入れ施設及び貯蔵施設用) ディーゼル機関 同期発電機 主配管(起動空気系) 主配管(起動空気系) 主配管(起動空気系) 主配管(起動空気系) 主配管(起動空気系) 同期発電機に附属する機器付き盤 ケーブル	A	－	－	－	－	－	－	－
		AT07	無			－	－	－	－	－	－	－	－	－
		TY82	無			ケーブル	A	－	－	－	－	－	－	－
FA-R0253	第6低レベル廃液蒸発缶加熱器室	FA-Y0121	無	－	－	－	－	－	－	－	－	－	－	－
		FA-Y0160	無			キャスク冷却水入口流量計 キャスク冷却水入口流量計	A/B	－	－	－	－	－	－	－
		FA-Y0215	無			－	－	－	－	－	－	－	－	－
		FA-Y0249	無			－	－	－	－	－	－	－	－	－
		FA-Y0254	無			－	－	－	－	－	－	－	－	－
		FA-R0341	無			－	－	－	－	－	－	－	－	－

A：油(漏えい油・有機溶媒)火災
B：電気盤火災
C：ケーブル火災
D：電動機絶縁物火災
E：仮置可燃物火災

第2－2表　隣接火災区域の火災影響評価結果(40/85)

使用済み燃料受入れ・貯蔵建屋

火災を想定する区域(区画)		隣接区域(区画)	伝播可能性	火災想定区域(区画)		隣接区域(区画)		最重要設備の評価結果			火災防護対策を行う安全上重要な施設(最重要設備を除く)の評価結果			
番号	名称			火災防護対策を行う安全上重要な施設	系統	火災防護対策を行う安全上重要な施設	系統	同時喪失有/無	系統分離要:○、否:－	結果	同時喪失有/無	系統分離有/無	FDT^{S}評価結果	結果
FA-Y0254	第6低レベル廃液蒸発缶ポンプ室	FA-Y0160	無	－	－	キャスク冷却水入口流量計 キャスク冷却水入口流量計	A/B	－	－	－	－	－	－	－
		FA-Y0178	有			－	－	－	－	－	－	－	－	－
		FA-Y0215	有			－	－	－	－	－	－	－	－	－
		FA-Y0247	無			主要弁(7121-W002,W007,W010,W015)	B	－	－	－	－	－	－	－
		FA-Y0249	有			－	－	－	－	－	－	－	－	－
		FA-R0253	有			－	－	－	－	－	－	－	－	－
		FA-Y0342	有			－	－	－	－	－	－	－	－	－
FA-Y0255	第2貯蔵室	FA-Y0169	無	－	－	－	－	－	－	－	－	－	－	－
		FA-Y0203	無			－	－	－	－	－	－	－	－	－
		FA-Y0336	無			－	－	－	－	－	－	－	－	－
		FA-Y0403	無			ケーブル	B	－	－	－	－	－	－	－
FA-Y0256	第3貯蔵室	FA-Y0105	無	－	－	－	－	－	－	－	－	－	－	－
		FA-Y0203	無			－	－	－	－	－	－	－	－	－
		FA-Y0403	無			ケーブル	B	－	－	－	－	－	－	－
FA-Y0301	燃料第1取出し装置グリッパ点検室	FA-Y0245	無	－	－	燃焼度計測装置 燃焼度計測装置に附属する機器付き盤 燃焼度計測装置に附属する機器付き盤 燃焼度計測装置に附属する機器付き盤 燃焼度計測装置に附属する機器付き盤 燃焼度計測装置に附属する機器付き盤 燃焼度計測装置に附属する機器付き盤 燃焼度計測装置に附属する機器付き盤	A	－	－	－	－	－	－	－
		FA-Y0302	無			－	－	－	－	－	－	－	－	－
		FA-Y0327	無			－	－	－	－	－	－	－	－	－
		FA-Y0401	無			ケーブル 燃焼度計測装置に附属する機器付き盤 燃焼度計測装置に附属する機器付き盤	A/B	－	－	－	－	－	－	－
FA-Y0302	北第2階段室地下1階附室	FA-Y0103	無	－	－	－	－	－	－	－	－	－	－	－
		FA-Y0245	無			燃焼度計測装置 燃焼度計測装置に附属する機器付き盤 燃焼度計測装置に附属する機器付き盤 燃焼度計測装置に附属する機器付き盤 燃焼度計測装置に附属する機器付き盤 燃焼度計測装置に附属する機器付き盤 燃焼度計測装置に附属する機器付き盤 燃焼度計測装置に附属する機器付き盤	A	－	－	－	－	－	－	－
		FA-Y0301	無			－	－	－	－	－	－	－	－	－
		FA-Y0401	無			ケーブル 燃焼度計測装置に附属する機器付き盤 燃焼度計測装置に附属する機器付き盤	A/B	－	－	－	－	－	－	－

A：油(漏えい油・有機溶媒)火災
B：電気盤火災
C：ケーブル火災
D：電動機絶縁物火災
E：仮置可燃物火災

第2－2表　隣接火災区域の火災影響評価結果(41/85)

使用済み燃料受入れ・貯蔵建屋

火災を想定する区域(区画)		隣接区域(区画)	伝播可能性	火災想定区域(区画)		隣接区域(区画)		最重要設備の評価結果			火災防護対策を行う安全上重要な施設(最重要設備を除く)の評価結果			
番号	名称			火災防護対策を行う安全上重要な施設	系統	火災防護対策を行う安全上重要な施設	系統	同時喪失有/無	系統分離要:○、否:－	結果	同時喪失有/無	系統分離有/無	FDT^{S}評価結果	結果
FA-Y0303	燃料第2取出し装置グリッパ点検室	FA-Y0246	無	－	－	燃焼度計測装置 燃焼度計測装置に附属する機器付き盤 燃焼度計測装置に附属する機器付き盤 燃焼度計測装置に附属する機器付き盤 燃焼度計測装置に附属する機器付き盤 燃焼度計測装置に附属する機器付き盤 燃焼度計測装置に附属する機器付き盤 燃焼度計測装置に附属する機器付き盤	B	－	－	－	－	－	－	－
		FA-Y0401	無			ケーブル 燃焼度計測装置に附属する機器付き盤 燃焼度計測装置に附属する機器付き盤	A/B	－	－	－	－	－	－	－
FA-Y0304	補給水槽上部保守室	FA-Y0204	無	－	－	－	－	－	－	－	－	－	－	－
		FA-Y0209	無			－	－	－	－	－	－	－	－	－
		FA-Y0210	無			主要弁(7121-W002,W007,W010,W015)	B	－	－	－	－	－	－	－
		FA-Y0248	無			ケーブル	B	－	－	－	－	－	－	－
		FA-Y0404	無			－	－	－	－	－	－	－	－	－
FA-Y0305	北第1階段室地下1階附室	FA-Y0117	無	－	－	－	－	－	－	－	－	－	－	－
		FA-Y0211	無			－	－	－	－	－	－	－	－	－
		FA-Y0323	無			－	－	－	－	－	－	－	－	－
		FA-Y0406	無			－	－	－	－	－	－	－	－	－
FA-Y0306	北第2配管室	FA-Y0203	無	－	－	－	－	－	－	－	－	－	－	－
		FA-Y0216	無			主配管(崩壊熱除去系:使用済燃料の受入れ施設及び貯蔵施設用,サポート用冷却水系:使用済燃料の受入れ施設及び貯蔵施設用) 主配管(崩壊熱除去系:使用済燃料の受入れ施設及び貯蔵施設用,サポート用冷却水系:使用済燃料の受入れ施設及び貯蔵施設用) 主配管(崩壊熱除去系:使用済燃料の受入れ施設及び貯蔵施設用,サポート用冷却水系:使用済燃料の受入れ施設及び貯蔵施設用) 主配管(崩壊熱除去系:使用済燃料の受入れ施設及び貯蔵施設用,サポート用冷却水系:使用済燃料の受入れ施設及び貯蔵施設用) 主要弁(7183-W008,W009,W014,W015) 主要弁(7183-W008,W009,W014,W015) 主要弁(7183-W008,W009,W014,W015) 主要弁(7183-W008,W009,W014,W015)	A/B	－	－	－	－	－	－	－
		FA-Y0250	無			ケーブル	A/B	－	－	－	－	－	－	－
		FA-Y0324	無			－	－	－	－	－	－	－	－	－
		FA-Y0403	無			ケーブル	B	－	－	－	－	－	－	－
FA-Y0307	地下1階東西第1廊下	FA-R0146	有	－	－	－	－	－	－	－	－	－	－	－
		FA-Y0172	有			－	－	－	－	－	－	－	－	－
		FA-Y0201	無			ケーブル	A	－	－	－	－	－	－	－
		FA-Y0249	有			－	－	－	－	－	－	－	－	－
		FA-Y0308	有			－	－	－	－	－	－	－	－	－
		FA-Y0315	有			－	－	－	－	－	－	－	－	－
		FA-Y0323	有			－	－	－	－	－	－	－	－	－
		FA-G0408	有			－	－	－	－	－	－	－	－	－
		FA-G0416	有			－	－	－	－	－	－	－	－	－

A：油(漏えい油・有機溶媒)火災
B：電気盤火災
C：ケーブル火災
D：電動機絶縁物火災
E：仮置可燃物火災

第2－2表　隣接火災区域の火災影響評価結果(42/85)

使用済み燃料受入れ・貯蔵建屋

火災を想定する区域(区画)		隣接区域(区画)	伝播可能性	火災想定区域(区画)		隣接区域(区画)		最重要設備の評価結果			火災防護対策を行う安全上重要な施設(最重要設備を除く)の評価結果			
番号	名称			火災防護対策を行う安全上重要な施設	系統	火災防護対策を行う安全上重要な施設	系統	同時喪失有/無	系統分離要:○、否:－	結果	同時喪失有/無	系統分離有/無	FDT^{S}評価結果	結果
FA-Y0308	廃樹脂貯槽上部保守室	FA-R0146	無	－	－	－	－	－	－	－	－	－	－	－
		FA-Y0201	無			ケーブル	A	－	－	－	－	－	－	－
		FA-Y0215	無			－	－	－	－	－	－	－	－	－
		FA-R0221	無			－	－	－	－	－	－	－	－	－
		FA-R0222	無			－	－	－	－	－	－	－	－	－
		FA-R0223	無			－	－	－	－	－	－	－	－	－
		FA-Y0249	無			－	－	－	－	－	－	－	－	－
		FA-Y0307	無			－	－	－	－	－	－	－	－	－
		FA-Y0323	無			－	－	－	－	－	－	－	－	－
		FA-Y0324	無			－	－	－	－	－	－	－	－	－
		FA-R0325	無			－	－	－	－	－	－	－	－	－
		FA-R0341	無			－	－	－	－	－	－	－	－	－
		FA-G0408	無			－	－	－	－	－	－	－	－	－
FA-Y0309	北第3階段室地下1階附室	FA-Y0136	無	－	－	－	－	－	－	－	－	－	－	－
		FA-Y0173	無			－	－	－	－	－	－	－	－	－
		FA-Y0224	無			－	－	－	－	－	－	－	－	－
		FA-Y0320	無			－	－	－	－	－	－	－	－	－
		FA-Y0324	無			－	－	－	－	－	－	－	－	－
		FA-Y0409	無			－	－	－	－	－	－	－	－	－
FA-Y0310	プール水浄化系ろ過装置A弁室	FA-Y0135	無	－	－	－	－	－	－	－	－	－	－	－
		FA-Y0136	無			－	－	－	－	－	－	－	－	－
		FA-Y0225	無			－	－	－	－	－	－	－	－	－
		FA-Y0250	無			ケーブル	A/B	－	－	－	－	－	－	－
		FA-Y0311	無			－	－	－	－	－	－	－	－	－
		FA-Y0320	無			－	－	－	－	－	－	－	－	－
		FA-W0412	無			ケーブル	A	－	－	－	－	－	－	－
		FA-W0425	無			ケーブル	A	－	－	－	－	－	－	－
		FA-W0427	無			－	－	－	－	－	－	－	－	－
		FA-W0428	無			－	－	－	－	－	－	－	－	－
		FA-W0429	無			－	－	－	－	－	－	－	－	－
FA-Y0311	プール水浄化系ろ過装置B弁室	FA-Y0225	無	－	－	－	－	－	－	－	－	－	－	－
		FA-Y0250	無			ケーブル	A/B	－	－	－	－	－	－	－
		FA-Y0310	無			－	－	－	－	－	－	－	－	－
		FA-Y0312	無			－	－	－	－	－	－	－	－	－
		FA-Y0320	無			－	－	－	－	－	－	－	－	－
		FA-W0412	無			ケーブル	A	－	－	－	－	－	－	－
		FA-W0413	無			ケーブル 同期発電機に附属する機器付き盤 同期発電機に附属する機器付き盤 同期発電機に附属する機器付き盤 同期発電機に附属する機器付き盤 同期発電機に附属する機器付き盤 同期発電機に附属する機器付き盤 同期発電機に附属する機器付き盤 6.9kV非常用メタルクラッドスイッチギヤ 6.9kV非常用メタルクラッドスイッチギヤ 460V非常用モータコントロールセンタ 460V非常用モータコントロールセンタ 460V非常用モータコントロールセンタ 460V非常用モータコントロールセンタ 460V非常用パワーセンタ 460V非常用パワーセンタ 安全冷却水系膨張槽水位計に付属する盤	B/C	－	－	－	－	－	－	－
		FA-W0427	無			－	－	－	－	－	－	－	－	－

A：油(漏えい油・有機溶媒)火災
B：電気盤火災
C：ケーブル火災
D：電動機絶縁物火災
E：仮置可燃物火災

第2－2表　隣接火災区域の火災影響評価結果(43/85)

使用済み燃料受入れ・貯蔵建屋

火災を想定する区域(区画)		隣接区域(区画)	伝播可能性	火災想定区域(区画)		隣接区域(区画)		最重要設備の評価結果			火災防護対策を行う安全上重要な施設(最重要設備を除く)の評価結果			
番号	名称			火災防護対策を行う安全上重要な施設	系統	火災防護対策を行う安全上重要な施設	系統	同時喪失有/無	系統分離要:○、否:－	結果	同時喪失有/無	系統分離有/無	FDT^{S}評価結果	結果
FA-Y0312	プール水浄化系脱塩装置A、B弁第2室	FA-Y0225	無	－	－	－	－	－	－	－	－	－	－	－
		FA-Y0226	無			－	－	－	－	－	－	－	－	－
		FA-Y0227	無			－	－	－	－	－	－	－	－	－
		FA-Y0228	無			ケーブル	A	－	－	－	－	－	－	－
		FA-R0237	無			－	－	－	－	－	－	－	－	－
		FA-R0238	無			－	－	－	－	－	－	－	－	－
		FA-Y0250	無			ケーブル	A/B	－	－	－	－	－	－	－
		FA-Y0311	無			－	－	－	－	－	－	－	－	－
		FA-Y0320	無			－	－	－	－	－	－	－	－	－
		FA-W0413	無			ケーブル 同期発電機に附属する機器付き盤 同期発電機に附属する機器付き盤 同期発電機に附属する機器付き盤 同期発電機に附属する機器付き盤 同期発電機に附属する機器付き盤 同期発電機に附属する機器付き盤 同期発電機に附属する機器付き盤 6.9kV非常用メタルクラッドスイッチギヤ 6.9kV非常用メタルクラッドスイッチギヤ 460V非常用モータコントロールセンタ 460V非常用モータコントロールセンタ 460V非常用モータコントロールセンタ 460V非常用モータコントロールセンタ 460V非常用パワーセンタ 460V非常用パワーセンタ 安全冷却水系膨張槽水位計に付属する盤	B/C	－	－	－	－	－	－	－
		FA-W0420	無			ケーブル 同期発電機に附属する機器付き盤 同期発電機に附属する機器付き盤 同期発電機に附属する機器付き盤 同期発電機に附属する機器付き盤 同期発電機に附属する機器付き盤 同期発電機に附属する機器付き盤 同期発電機に附属する機器付き盤 6.9kV非常用メタルクラッドスイッチギヤ 460V非常用モータコントロールセンタ 460V非常用モータコントロールセンタ 460V非常用モータコントロールセンタ 460V非常用モータコントロールセンタ 460V非常用パワーセンタ 安全冷却水系膨張槽水位計に附属する盤	A	－	－	－	－	－	－	－

A：油(漏えい油・有機溶媒)火災
B：電気盤火災
C：ケーブル火災
D：電動機絶縁物火災
E：仮置可燃物火災

第2－2表　隣接火災区域の火災影響評価結果(44/85)

使用済み燃料受入れ・貯蔵建屋

火災を想定する区域(区画)		隣接区域(区画)	伝播可能性	火災想定区域(区画)		隣接区域(区画)		最重要設備の評価結果			火災防護対策を行う安全上重要な施設(最重要設備を除く)の評価結果			
番号	名称			火災防護対策を行う安全上重要な施設	系統	火災防護対策を行う安全上重要な施設	系統	同時喪失有/無	系統分離要:○、否:－	結果	同時喪失有/無	系統分離有/無	FDT^{S}評価結果	結果
FA-Y0313	第5低レベル廃液蒸発缶復水器室	FA-R0143	無	ケーブル	A	－	－	－	－	－	－	－	－	－
		FA-Y0250	有			ケーブル	A/B	－	－	－	有	－	○	当該室設置の機器は，Cの火災に対し、両系統が同時に機能喪失しないことから，再処理施設の安全性を確保できる。
		FA-Y0314	無			－	－	－	－	－	－	－	－	－
		FA-Y0321	有			－	－	－	－	－	－	－	－	－
		FA-W0413	無			ケーブル 同期発電機に附属する機器付き盤 同期発電機に附属する機器付き盤 同期発電機に附属する機器付き盤 同期発電機に附属する機器付き盤 同期発電機に附属する機器付き盤 同期発電機に附属する機器付き盤 同期発電機に附属する機器付き盤 6.9kV非常用メタルクラッドスイッチギヤ 6.9kV非常用メタルクラッドスイッチギヤ 460V非常用モータコントロールセンタ 460V非常用モータコントロールセンタ 460V非常用モータコントロールセンタ 460V非常用モータコントロールセンタ 460V非常用パワーセンタ 460V非常用パワーセンタ 安全冷却水系膨張槽水位計に付属する盤	B/C	－	－	－	－	－	－	－

A：油(漏えい油・有機溶媒)火災
B：電気盤火災
C：ケーブル火災
D：電動機絶縁物火災
E：仮置可燃物火災

第2－2表　隣接火災区域の火災影響評価結果(45/85)

使用済み燃料受入れ・貯蔵建屋

火災を想定する区域(区画)		隣接区域(区画)	伝播可能性	火災想定区域(区画)		隣接区域(区画)		最重要設備の評価結果			火災防護対策を行う安全上重要な施設(最重要設備を除く)の評価結果			
番号	名称			火災防護対策を行う安全上重要な施設	系統	火災防護対策を行う安全上重要な施設	系統	同時喪失有/無	系統分離要:○、否:－	結果	同時喪失有/無	系統分離有/無	FDT^{S}評価結果	結果
		FA-W0420	無			ケーブル 同期発電機に附属する機器付き盤 同期発電機に附属する機器付き盤 同期発電機に附属する機器付き盤 同期発電機に附属する機器付き盤 同期発電機に附属する機器付き盤 同期発電機に附属する機器付き盤 同期発電機に附属する機器付き盤 6.9kV非常用メタルクラッドスイッチギヤ 460V非常用モータコントロールセンタ 460V非常用モータコントロールセンタ 460V非常用モータコントロールセンタ 460V非常用モータコントロールセンタ 460V非常用パワーセンタ 安全冷却水系膨張槽水位計に附属する盤	A	－	－	－	－	－	－	－
FA-Y0314	アクティブベントフィルタ室及び弁室	FA-R0143	無	－	－	－	－	－	－	－	－	－	－	－
		FA-Y0229	無			－	－	－	－	－	－	－	－	－
		FA-Y0239	無			－	－	－	－	－	－	－	－	－
		FA-Y0250	無			ケーブル	A/B	－	－	－	－	－	－	－
		FA-Y0313	無			ケーブル	A	－	－	－	－	－	－	－
		FA-W0422	無			主配管(崩壊熱除去系:使用済燃料の受入れ施設及び貯蔵施設用,サポート用冷却水系:使用済燃料の受入れ施設及び貯蔵施設用) 主配管(崩壊熱除去系:使用済燃料の受入れ施設及び貯蔵施設用,サポート用冷却水系:使用済燃料の受入れ施設及び貯蔵施設用) ディーゼル機関 同期発電機 主配管(起動空気系) 主配管(起動空気系) 主配管(起動空気系) 主配管(起動空気系) 主配管(起動空気系) 同期発電機に附属する機器付き盤 ケーブル	A	－	－	－	－	－	－	－
		FA-W0415	無			主配管(崩壊熱除去系:使用済燃料の受入れ施設及び貯蔵施設用,サポート用冷却水系:使用済燃料の受入れ施設及び貯蔵施設用) 主配管(崩壊熱除去系:使用済燃料の受入れ施設及び貯蔵施設用,サポート用冷却水系:使用済燃料の受入れ施設及び貯蔵施設用) ディーゼル機関 同期発電機 主配管(起動空気系) 主配管(起動空気系) 主配管(起動空気系) 主配管(起動空気系) 主配管(起動空気系) 同期発電機に附属する機器付き盤 ケーブル	B	－	－	－	－	－	－	－

A：油(漏えい油・有機溶媒)火災
B：電気盤火災
C：ケーブル火災
D：電動機絶縁物火災
E：仮置可燃物火災

第2－2表　隣接火災区域の火災影響評価結果(46/85)

使用済み燃料受入れ・貯蔵建屋

火災を想定する区域(区画)		隣接区域(区画)	伝播可能性	火災想定区域(区画)		隣接区域(区画)		最重要設備の評価結果			火災防護対策を行う安全上重要な施設(最重要設備を除く)の評価結果			
番号	名称			火災防護対策を行う安全上重要な施設	系統	火災防護対策を行う安全上重要な施設	系統	同時喪失有/無	系統分離要:○、否:－	結果	同時喪失有/無	系統分離有/無	FDT^{S}評価結果	結果
FA-Y0315	低レベル廃液収集槽上部保守室	FA-R0146	無	－	－	－	－	－	－	－	－	－	－	－
		FA-Y0230	無			－	－	－	－	－	－	－	－	－
		FA-Y0307	無			－	－	－	－	－	－	－	－	－
		FA-Y0316	無			－	－	－	－	－	－	－	－	－
		FA-Y0317	無			－	－	－	－	－	－	－	－	－
		FA-R0325	無			－	－	－	－	－	－	－	－	－
		FA-W0411	無			－	－	－	－	－	－	－	－	－
		FA-G0416	無			－	－	－	－	－	－	－	－	－
FA-Y0316	第2ろ過装置A弁第2室	FA-Y0231	無	－	－	－	－	－	－	－	－	－	－	－
		FA-Y0315	無			－	－	－	－	－	－	－	－	－
		FA-Y0317	無			－	－	－	－	－	－	－	－	－
		FA-R0325	無			－	－	－	－	－	－	－	－	－
		FA-W0411	無			－	－	－	－	－	－	－	－	－
		FA-W0417	無			110V第1非常用蓄電池	A	－	－	－	－	－	－	－
FA-Y0317	第2ろ過装置A、B上部保守室	FA-Y0158	無	－	－	－	－	－	－	－	－	－	－	－
		FA-Y0230	無			－	－	－	－	－	－	－	－	－
		FA-Y0231	無			－	－	－	－	－	－	－	－	－
		FA-R0232	無			－	－	－	－	－	－	－	－	－
		FA-R0233	無			－	－	－	－	－	－	－	－	－
		FA-Y0234	無			－	－	－	－	－	－	－	－	－
		FA-Y0315	無			－	－	－	－	－	－	－	－	－
		FA-Y0316	無			－	－	－	－	－	－	－	－	－
		FA-Y0318	無			－	－	－	－	－	－	－	－	－
		FA-Y0324	無			－	－	－	－	－	－	－	－	－
		FA-R0325	無			－	－	－	－	－	－	－	－	－
		FA-W0411	無			－	－	－	－	－	－	－	－	－
		FA-W0417	無			110V第1非常用蓄電池	A	－	－	－	－	－	－	－
		FA-W0419	無			ケーブル 105V非常用計測交流分電盤 105V非常用計測交流電源盤 110V非常用充電器盤 110V非常用直流主分電盤 110V非常用直流主分電盤に附属する盤 110V非常用直流主分電盤 105V非常用無停電交流分電盤 105V非常用無停電交流分電盤 105V非常用無停電電源装置	A/C	－	－	－	－	－	－
FA-Y0318	第2ろ過装置B弁第2室	FA-Y0234	無	－	－	－	－	－	－	－	－	－	－	－
		FA-Y0317	無			－	－	－	－	－	－	－	－	－
		FA-Y0319	無			－	－	－	－	－	－	－	－	－
		FA-Y0324	無			－	－	－	－	－	－	－	－	－
		FA-R0325	無			－	－	－	－	－	－	－	－	－
		FA-W0411	無			－	－	－	－	－	－	－	－	－
		FA-W0419	無			ケーブル 105V非常用計測交流分電盤 105V非常用計測交流電源盤 110V非常用充電器盤 110V非常用直流主分電盤 110V非常用直流主分電盤に附属する盤 110V非常用直流主分電盤 105V非常用無停電交流分電盤 105V非常用無停電交流分電盤 105V非常用無停電電源装置	A/C	－	－	－	－	－	－

A：油(漏えい油・有機溶媒)火災
B：電気盤火災
C：ケーブル火災
D：電動機絶縁物火災
E：仮置可燃物火災

第2－2表　隣接火災区域の火災影響評価結果(47/85)

使用済み燃料受入れ・貯蔵建屋

火災を想定する区域(区画)		隣接区域(区画)	伝播可能性	火災想定区域(区画)		隣接区域(区画)		最重要設備の評価結果			火災防護対策を行う安全上重要な施設(最重要設備を除く)の評価結果			
番号	名称			火災防護対策を行う安全上重要な施設	系統	火災防護対策を行う安全上重要な施設	系統	同時喪失有/無	系統分離要:○、否:－	結果	同時喪失有/無	系統分離有/無	FDT^{S}評価結果	結果
FA-Y0319	脱塩装置弁室	FA-R0223	無	－	－	－	－	－	－	－	－	－	－	－
		FA-R0252	無			－	－	－	－	－	－	－	－	－
		FA-Y0318	無			－	－	－	－	－	－	－	－	－
		FA-Y0324	無			－	－	－	－	－	－	－	－	－
		FA-R0325	無			－	－	－	－	－	－	－	－	－
		FA-Y0401	無			ケーブル 燃焼度計測装置に附属する機器付き盤 燃焼度計測装置に附属する機器付き盤	A/B	－	－	－	－	－	－	－
		FA-W0411	無			－	－	－	－	－	－	－	－	－
		FA-W0419	無			ケーブル 105V非常用計測交流分電盤 105V非常用計測交流電源盤 110V非常用充電器盤 110V非常用直流主分電盤 110V非常用直流主分電盤に附属する盤 110V非常用直流主分電盤 105V非常用無停電交流分電盤 105V非常用無停電交流分電盤 105V非常用無停電電源装置	A/C	－	－	－	－	－	－	－
		FA-W0432	無			－	－	－	－	－	－	－	－	－
FA-Y0320	プール水浄化系ろ過装置A、B上部保守室	FA-R0136	有	－	－	－	－	－	－	－	－	－	－	－
		FA-Y0173	有			－	－	－	－	－	－	－	－	－
		FA-Y0225	有			－	－	－	－	－	－	－	－	－
		FA-Y0227	有			－	－	－	－	－	－	－	－	－
		FA-Y0228	有			ケーブル	A	－	－	－	－	－	－	－
		FA-R0235	有			－	－	－	－	－	－	－	－	－
		FA-R0236	有			－	－	－	－	－	－	－	－	－
		FA-R0237	有			－	－	－	－	－	－	－	－	－
		FA-R0238	有			－	－	－	－	－	－	－	－	－
		FA-R0252	有			－	－	－	－	－	－	－	－	－
		FA-Y0309	有			－	－	－	－	－	－	－	－	－
		FA-Y0310	有			－	－	－	－	－	－	－	－	－
		FA-Y0311	有			－	－	－	－	－	－	－	－	－
		FA-Y0312	有			－	－	－	－	－	－	－	－	－
		FA-Y0322	有			－	－	－	－	－	－	－	－	－
		FA-Y0324	有			－	－	－	－	－	－	－	－	－
		FA-W0412	無			ケーブル	A	－	－	－	－	－	－	－
		FA-W0420	無			ケーブル 同期発電機に附属する機器付き盤 同期発電機に附属する機器付き盤 同期発電機に附属する機器付き盤 同期発電機に附属する機器付き盤 同期発電機に附属する機器付き盤 同期発電機に附属する機器付き盤 同期発電機に附属する機器付き盤 6.9kV非常用メタルクラッドスイッチギヤ 460V非常用モータコントロールセンタ 460V非常用モータコントロールセンタ 460V非常用モータコントロールセンタ 460V非常用モータコントロールセンタ 460V非常用パワーセンタ 安全冷却水系膨張槽水位計に附属する盤	A	－	－	－	－	－	－	－
		FA-W0425	無			ケーブル	A	－	－	－	－	－	－	－
		FA-W0429	有			－	－	－	－	－	－	－	－	－

第2－2表　隣接火災区域の火災影響評価結果(48/85)

A：油(漏えい油・有機溶媒)火災
B：電気盤火災
C：ケーブル火災
D：電動機絶縁物火災
E：仮置可燃物火災

使用済み燃料受入れ・貯蔵建屋

火災を想定する区域(区画)		隣接区域(区画)	伝播可能性	火災想定区域(区画)		隣接区域(区画)		最重要設備の評価結果			火災防護対策を行う安全上重要な施設(最重要設備を除く)の評価結果			
番号	名称			火災防護対策を行う安全上重要な施設	系統	火災防護対策を行う安全上重要な施設	系統	同時喪失有/無	系統分離要:○、否:－	結果	同時喪失有/無	系統分離有/無	FDT^{S}評価結果	結果
FA-Y0321	第5低レベル廃液蒸発缶上部保守室	FA-R0143	有	－	－	－	－	－	－	－	－	－	－	－
		FA-R0155	有			－	－	－	－	－	－	－	－	－
		FA-Y0159	有			－	－	－	－	－	－	－	－	－
		FA-Y0228	有			ケーブル	A	－	－	－	－	－	－	－
		FA-Y0239	有			－	－	－	－	－	－	－	－	－
		FA-Y0250	有			ケーブル	A/B	－	－	－	有	－	○	当該室設置の機器は，Aの火災に対し、両系統が同時に機能喪失しないことから，再処理施設の安全性を確保できる。
		FA-R0252	有			－	－	－	－	－	－	－	－	－
		FA-Y0313	有			ケーブル	A	－	－	－	－	－	－	－
		FA-W0413	無			ケーブル 同期発電機に附属する機器付き盤 同期発電機に附属する機器付き盤 同期発電機に附属する機器付き盤 同期発電機に附属する機器付き盤 同期発電機に附属する機器付き盤 同期発電機に附属する機器付き盤 同期発電機に附属する機器付き盤 6.9kV非常用メタルクラッドスイッチギヤ 6.9kV非常用メタルクラッドスイッチギヤ 460V非常用モータコントロールセンタ 460V非常用モータコントロールセンタ 460V非常用モータコントロールセンタ 460V非常用モータコントロールセンタ 460V非常用パワーセンタ 460V非常用パワーセンタ 安全冷却水系膨張槽水位計に付属する盤	B/C	－	－	－	－	－	－	－
		FA-W0420	無			ケーブル 同期発電機に附属する機器付き盤 同期発電機に附属する機器付き盤 同期発電機に附属する機器付き盤 同期発電機に附属する機器付き盤 同期発電機に附属する機器付き盤 同期発電機に附属する機器付き盤 同期発電機に附属する機器付き盤 6.9kV非常用メタルクラッドスイッチギヤ 460V非常用モータコントロールセンタ 460V非常用モータコントロールセンタ 460V非常用モータコントロールセンタ 460V非常用モータコントロールセンタ 460V非常用パワーセンタ 安全冷却水系膨張槽水位計に附属する盤	A	－	－	－	－	－	－	－

A：油(漏えい油・有機溶媒)火災
B：電気盤火災
C：ケーブル火災
D：電動機絶縁物火災
E：仮置可燃物火災

第2－2表　隣接火災区域の火災影響評価結果(49/85)

使用済み燃料受入れ・貯蔵建屋

火災を想定する区域(区画)		隣接区域(区画)	伝播可能性	火災想定区域(区画)		隣接区域(区画)		最重要設備の評価結果			火災防護対策を行う安全上重要な施設(最重要設備を除く)の評価結果			
番号	名称			火災防護対策を行う安全上重要な施設	系統	火災防護対策を行う安全上重要な施設	系統	同時喪失有/無	系統分離要:○、否:－	結果	同時喪失有/無	系統分離有/無	FDT^{S}評価結果	結果
FA-Y0322	地下1階南北第1廊下	FA-Y0158	有	－	－	－	－	－	－	－	－	－	－	－
		FA-Y0251	有			－	－	－	－	－	－	－	－	－
		FB-Y0308	有			－	－	－	－	－	－	－	－	－
		FA-Y0320	有			－	－	－	－	－	－	－	－	－
		FA-Y0324	有			－	－	－	－	－	－	－	－	－
		FA-Y0401	無			ケーブル 燃焼度計測装置に附属する機器付き盤 燃焼度計測装置に附属する機器付き盤	A/B	－	－	－	－	－	－	－
		FA-W0430	有			－	－	－	－	－	－	－	－	－
		FA-W0431	有			－	－	－	－	－	－	－	－	－
FA-Y0323	地下1階東西第2廊下	FA-Y0117	無	－	－	－	－	－	－	－	－	－	－	－
		FA-Y0172	無			－	－	－	－	－	－	－	－	－
		FA-Y0201	無			ケーブル	A	－	－	－	－	－	－	－
		FA-Y0205	無			－	－	－	－	－	－	－	－	－
		FA-Y0206	無			－	－	－	－	－	－	－	－	－
		FA-Y0207	無			－	－	－	－	－	－	－	－	－
		FA-Y0212	無			－	－	－	－	－	－	－	－	－
		FA-Y0215	無			－	－	－	－	－	－	－	－	－
		FA-Y0305	無			－	－	－	－	－	－	－	－	－
		FA-Y0307	無			－	－	－	－	－	－	－	－	－
		FA-Y0308	無			－	－	－	－	－	－	－	－	－
		FA-Y0401	無			ケーブル 燃焼度計測装置に附属する機器付き盤 燃焼度計測装置に附属する機器付き盤	A/B	－	－	－	－	－	－	－
		FA-Y0406	無			－	－	－	－	－	－	－	－	－
FA-Y0324	地下1階東西第3廊下	FA-Y0135	無	－	－	－	－	－	－	－	－	－	－	－
		FA-Y0136	無			－	－	－	－	－	－	－	－	－
		FA-Y0158	有			－	－	－	－	－	－	－	－	－
		FA-Y0173	有			－	－	－	－	－	－	－	－	－
		FA-Y0203	有			－	－	－	－	－	－	－	－	－
		FA-Y0207	有			－	－	－	－	－	－	－	－	－
		FA-Y0208	有			－	－	－	－	－	－	－	－	－
		FA-Y0213	有			－	－	－	－	－	－	－	－	－
		FA-Y0215	有			－	－	－	－	－	－	－	－	－
		FA-R0223	有			－	－	－	－	－	－	－	－	－
		FA-Y0230	有			－	－	－	－	－	－	－	－	－
		FA-Y0247	有			主要弁(7121-W002,W007,W010,W015)	B	－	－	－	－	－	－	－
		FA-Y0249	有			－	－	－	－	－	－	－	－	－
		FA-Y0250	無			ケーブル	A/B	－	－	－	－	－	－	－
		FA-R0252	有			－	－	－	－	－	－	－	－	－
		FA-Y0306	有			－	－	－	－	－	－	－	－	－
		FA-Y0308	有			－	－	－	－	－	－	－	－	－
		FA-Y0309	無			－	－	－	－	－	－	－	－	－
		FA-Y0317	有			－	－	－	－	－	－	－	－	－
		FA-Y0318	有			－	－	－	－	－	－	－	－	－
		FA-Y0319	有			－	－	－	－	－	－	－	－	－
		FA-Y0320	有			－	－	－	－	－	－	－	－	－
		FA-Y0322	有			－	－	－	－	－	－	－	－	－
		FA-R0341	有			－	－	－	－	－	－	－	－	－
		FA-Y0342	有			－	－	－	－	－	－	－	－	－
		FA-Y0401	無			ケーブル 燃焼度計測装置に附属する機器付き盤 燃焼度計測装置に附属する機器付き盤	A/B	－	－	－	－	－	－	－
		FA-G0408	有			－	－	－	－	－	－	－	－	－
		FA-W0411	有			－	－	－	－	－	－	－	－	－
		FA-W0425	無			ケーブル	A	－	－	－	－	－	－	－
		FA-W0432	無			－	－	－	－	－	－	－	－	－

A：油(漏えい油・有機溶媒)火災
B：電気盤火災
C：ケーブル火災
D：電動機絶縁物火災
E：仮置可燃物火災

第2－2表　隣接火災区域の火災影響評価結果(50/85)

使用済み燃料受入れ・貯蔵建屋

火災を想定する区域(区画)		隣接区域(区画)	伝播可能性	火災想定区域(区画)		隣接区域(区画)		最重要設備の評価結果			火災防護対策を行う安全上重要な施設(最重要設備を除く)の評価結果			
番号	名称			火災防護対策を行う安全上重要な施設	系統	火災防護対策を行う安全上重要な施設	系統	同時喪失有/無	系統分離要:○、否:－	結果	同時喪失有/無	系統分離有/無	FDT^{S}評価結果	結果
FA-R0325	北第3配管室	FA-R0146	無	－	－	－	－	－	－	－	－	－	－	－
		FA-R0223	無			－	－	－	－	－	－	－	－	－
		FA-Y0308	無			－	－	－	－	－	－	－	－	－
		FA-Y0315	無			－	－	－	－	－	－	－	－	－
		FA-Y0316	無			－	－	－	－	－	－	－	－	－
		FA-Y0317	無			－	－	－	－	－	－	－	－	－
		FA-Y0318	無			－	－	－	－	－	－	－	－	－
		FA-Y0319	無			－	－	－	－	－	－	－	－	－
		FA-G0408	無			－	－	－	－	－	－	－	－	－
		FA-W0411	無			－	－	－	－	－	－	－	－	－
		FA-W0417	無			110V第1非常用蓄電池	A	－	－	－	－	－	－	－
		FA-W0419	無			ケーブル 105V非常用計測交流分電盤 105V非常用計測交流電源盤 110V非常用充電器盤 110V非常用直流主分電盤 110V非常用直流主分電盤に附属する盤 110V非常用直流主分電盤 105V非常用無停電交流分電盤 105V非常用無停電交流分電盤 105V非常用無停電電源装置	A/C	－	－	－	－	－	－
FA-Y0327	地下1階北第1弁室	FA-Y0245	無	－	－	燃焼度計測装置 燃焼度計測装置に附属する機器付き盤 燃焼度計測装置に附属する機器付き盤 燃焼度計測装置に附属する機器付き盤 燃焼度計測装置に附属する機器付き盤 燃焼度計測装置に附属する機器付き盤 燃焼度計測装置に附属する機器付き盤 燃焼度計測装置に附属する機器付き盤	A	－	－	－	－	－	－
		FA-Y0301	無			－	－	－	－	－	－	－	－	－
		FA-Y0401	無			ケーブル 燃焼度計測装置に附属する機器付き盤 燃焼度計測装置に附属する機器付き盤	A/B	－	－	－	－	－	－	－
FA-Y0328	地下1階北第2弁室	FA-Y0246	無	－	－	燃焼度計測装置 燃焼度計測装置に附属する機器付き盤 燃焼度計測装置に附属する機器付き盤 燃焼度計測装置に附属する機器付き盤 燃焼度計測装置に附属する機器付き盤 燃焼度計測装置に附属する機器付き盤 燃焼度計測装置に附属する機器付き盤 燃焼度計測装置に附属する機器付き盤	B	－	－	－	－	－	－
		FA-Y0401	無			ケーブル 燃焼度計測装置に附属する機器付き盤 燃焼度計測装置に附属する機器付き盤	A/B	－	－	－	－	－	－	－
FA-Y0329	地下1階東第1弁室	FA-Y0203	無	主配管(補給水系,補給水支援系)	B	－	－	－	－	－	－	－	－	－
		FA-Y0403	無			ケーブル	B	－	－	－	－	－	－	－
FA-Y0330	地下1階東第2弁室	FA-Y0203	無	－	－	－	－	－	－	－	－	－	－	－
		FA-Y0403	無			ケーブル	B	－	－	－	－	－	－	－
FA-Y0331	地下1階東第3弁室	FA-Y0203	無	－	－	－	－	－	－	－	－	－	－	－
		FA-Y0403	無			ケーブル	B	－	－	－	－	－	－	－

A：油(漏えい油・有機溶媒)火災
B：電気盤火災
C：ケーブル火災
D：電動機絶縁物火災
E：仮置可燃物火災

第2－2表　隣接火災区域の火災影響評価結果(51/85)

使用済み燃料受入れ・貯蔵建屋

火災を想定する区域(区画)		隣接区域(区画)	伝播可能性	火災想定区域(区画)		隣接区域(区画)		最重要設備の評価結果			火災防護対策を行う安全上重要な施設(最重要設備を除く)の評価結果			
番号	名称			火災防護対策を行う安全上重要な施設	系統	火災防護対策を行う安全上重要な施設	系統	同時喪失有/無	系統分離要:○、否:－	結果	同時喪失有/無	系統分離有/無	FDT^{S}評価結果	結果
FA-Y0332	地下1階東第4弁室	FA-Y0203	無	－	－	－	－	－	－	－	－	－	－	－
		FA-Y0334	無			－	－	－	－	－	－	－	－	－
		FA-Y0403	無			ケーブル	B	－	－	－	－	－	－	－
FA-Y0333	地下1階東第5弁室	FA-Y0203	無	主配管(補給水系,補給水支援系)	A	－	－	－	－	－	－	－	－	－
		FA-Y0403	無			ケーブル	B	－	－	－	－	－	－	－
FA-Y0334	地下1階東第6弁室	FA-Y0203	無	－	－	－	－	－	－	－	－	－	－	－
		FA-Y0332	無			－	－	－	－	－	－	－	－	－
		FA-Y0403	無			ケーブル	B	－	－	－	－	－	－	－
FA-Y0335	地下1階東第7弁室	FA-Y0203	無	－	－	－	－	－	－	－	－	－	－	－
		FA-Y0338	無			－	－	－	－	－	－	－	－	－
		FA-Y0403	無			ケーブル	B	－	－	－	－	－	－	－
FA-Y0336	地下1階南第1弁室	FA-Y0203	無	－	－	－	－	－	－	－	－	－	－	－
		FA-Y0255	無			－	－	－	－	－	－	－	－	－
		FA-Y0403	無			ケーブル	B	－	－	－	－	－	－	－
FA-Y0337	地下1階南第2弁室	FA-Y0203	無	主配管(補給水系,補給水支援系)	B	－	－	－	－	－	－	－	－	－
		FA-Y0403	無			ケーブル	B	－	－	－	－	－	－	－
FA-Y0338	地下1階南第3弁室	FA-Y0203	無	－	－	－	－	－	－	－	－	－	－	－
		FA-Y0335	無			－	－	－	－	－	－	－	－	－
		FA-Y0403	無			ケーブル	B	－	－	－	－	－	－	－
FA-Y0339	地下1階南第4弁室	FA-Y0203	無	－	－	－	－	－	－	－	－	－	－	－
		FA-Y0403	無			ケーブル	B	－	－	－	－	－	－	－
FA-Y0340	地下1階南第5弁室	FA-Y0203	無	－	－	－	－	－	－	－	－	－	－	－
		FA-Y0204	無			－	－	－	－	－	－	－	－	－
		FA-Y0214	無			－	－	－	－	－	－	－	－	－
		FA-Y0403	無			ケーブル	B	－	－	－	－	－	－	－
FA-R0341	第6低レベル廃液蒸発缶室	FA-Y0213	無	－	－	－	－	－	－	－	－	－	－	－
		FA-Y0215	無			－	－	－	－	－	－	－	－	－
		FA-R0253	無			－	－	－	－	－	－	－	－	－
		FA-Y0308	無			－	－	－	－	－	－	－	－	－
		FA-Y0324	無			－	－	－	－	－	－	－	－	－
		FA-Y0342	無			－	－	－	－	－	－	－	－	－
		FA-Y0401	無			ケーブル 燃焼度計測装置に附属する機器付き盤 燃焼度計測装置に附属する機器付き盤	A/B	－	－	－	－	－	－	－
FA-Y0342	第6低レベル廃液蒸発缶復水器室	FA-Y0215	無	－	－	－	－	－	－	－	－	－	－	－
		FA-Y0254	無			－	－	－	－	－	－	－	－	－
		FA-Y0324	無			－	－	－	－	－	－	－	－	－
		FA-R0341	無			－	－	－	－	－	－	－	－	－
		FA-Y0401	無			ケーブル 燃焼度計測装置に附属する機器付き盤 燃焼度計測装置に附属する機器付き盤	A/B	－	－	－	－	－	－	－

A：油(漏えい油・有機溶媒)火災
B：電気盤火災
C：ケーブル火災
D：電動機絶縁物火災
E：仮置可燃物火災

第2－2表　隣接火災区域の火災影響評価結果(52/85)

使用済み燃料受入れ・貯蔵建屋

火災を想定する区域(区画)		隣接区域(区画)	伝播可能性	火災想定区域(区画)		隣接区域(区画)		最重要設備の評価結果			火災防護対策を行う安全上重要な施設(最重要設備を除く)の評価結果			
番号	名称			火災防護対策を行う安全上重要な施設	系統	火災防護対策を行う安全上重要な施設	系統	同時喪失有/無	系統分離要:○、否:－	結果	同時喪失有/無	系統分離有/無	FDT^{S}評価結果	結果
FA-Y0401	燃料受入れエリア	FA-Y0103	無	ケーブル 燃焼度計測装置に附属する機器付き盤 燃焼度計測装置に附属する機器付き盤	A/B	－	－	－	－	－	－	－	－	－
		FA-Y0117	無			－	－	－	－	－	－	－	－	－
		FA-Y0135	無			－	－	－	－	－	－	－	－	－
		FA-Y0136	無			－	－	－	－	－	－	－	－	－
		FA-Y0172	有			－	－	－	－	－	－	－	－	－
		FA-Y0173	無			－	－	－	－	－	－	－	－	－
		FA-Y0201	無			ケーブル	A	－	－	－	－	－	－	－
		FA-Y0202	無			－	－	－	－	－	－	－	－	－
		FA-Y0205	無			－	－	－	－	－	－	－	－	－
		FA-Y0206	無			－	－	－	－	－	－	－	－	－
		FA-Y0207	無			－	－	－	－	－	－	－	－	－
		FA-Y0208	無			－	－	－	－	－	－	－	－	－
		FA-Y0212	無			－	－	－	－	－	－	－	－	－
		FA-Y0213	無			－	－	－	－	－	－	－	－	－
		FA-Y0215	有			－	－	－	－	－	－	－	－	－
		FA-Y0241	無			－	－	－	－	－	－	－	－	－
		FA-Y0245	無			燃焼度計測装置 燃焼度計測装置に附属する機器付き盤 燃焼度計測装置に附属する機器付き盤 燃焼度計測装置に附属する機器付き盤 燃焼度計測装置に附属する機器付き盤 燃焼度計測装置に附属する機器付き盤 燃焼度計測装置に附属する機器付き盤 燃焼度計測装置に附属する機器付き盤	A	－	－	－	－	－	－	－
		FA-Y0246	無			燃焼度計測装置 燃焼度計測装置に附属する機器付き盤 燃焼度計測装置に附属する機器付き盤 燃焼度計測装置に附属する機器付き盤 燃焼度計測装置に附属する機器付き盤 燃焼度計測装置に附属する機器付き盤 燃焼度計測装置に附属する機器付き盤 燃焼度計測装置に附属する機器付き盤	B	－	－	－	－	－	－	－
		FA-Y0247	無			主要弁(7121-W002,W007,W010,W015)	B	－	－	－	－	－	－	－
		FA-Y0301	無			－	－	－	－	－	－	－	－	－
		FA-Y0302	無			－	－	－	－	－	－	－	－	－
		FA-Y0303	無			－	－	－	－	－	－	－	－	－
		FA-Y0319	無			－	－	－	－	－	－	－	－	－
		FA-Y0322	無			－	－	－	－	－	－	－	－	－
		FA-Y0323	無			－	－	－	－	－	－	－	－	－
		FA-Y0324	無			－	－	－	－	－	－	－	－	－
		FA-Y0327	無			－	－	－	－	－	－	－	－	－
		FA-Y0328	無			－	－	－	－	－	－	－	－	－
		FA-R0341	無			－	－	－	－	－	－	－	－	－
		FA-Y0342	無			－	－	－	－	－	－	－	－	－
		FA-Y0402	無			－	－	－	－	－	－	－	－	－
		FA-Y0403	有			ケーブル	B	－	－	－	有	－	○	当該室設置の機器は，Bの火災に対し，両系統が同時に機能喪失しないことから，再処理施設の安全性を確保できる。
		FA-Y0405	無			－	－	－	－	－	－	－	－	－
		FA-Y0406	有			－	－	－	－	－	－	－	－	－
		FB-Y0407	無			－	－	－	－	－	－	－	－	－
		FA-G0408	有			－	－	－	－	－	－	－	－	－
		FA-Y0409	無			－	－	－	－	－	－	－	－	－
		FA-W0411	無			－	－	－	－	－	－	－	－	－

A：油(漏えい油・有機溶媒)火災
B：電気盤火災
C：ケーブル火災
D：電動機絶縁物火災
E：仮置可燃物火災

第2－2表　隣接火災区域の火災影響評価結果(53/85)

使用済み燃料受入れ・貯蔵建屋

火災を想定する区域(区画)		隣接区域(区画)	伝播可能性	火災想定区域(区画)		隣接区域(区画)		最重要設備の評価結果			火災防護対策を行う安全上重要な施設(最重要設備を除く)の評価結果			
番号	名称			火災防護対策を行う安全上重要な施設	系統	火災防護対策を行う安全上重要な施設	系統	同時喪失有/無	系統分離要:○、否:－	結果	同時喪失有/無	系統分離有/無	FDT^{S}評価結果	結果
FA-Y0401	燃料受入れエリア	FA-W0419	無	ケーブル 燃焼度計測装置に附属する機器付き盤 燃焼度計測装置に附属する機器付き盤		ケーブル 105V非常用計測交流分電盤 105V非常用計測交流電源盤 110V非常用充電器盤 110V非常用直流主分電盤 110V非常用直流主分電盤に附属する盤 110V非常用直流主分電盤 105V非常用無停電交流分電盤 105V非常用無停電交流分電盤 105V非常用無停電電源装置	A/C	－	－	－	－	－	－	－
		FA-W0424	有			－	－	－	－	－	－	－	－	－
		FA-W0425	有			ケーブル	A	－	－	－	有	－	○	当該室設置の機器は，Bの火災に対し，両系統が同時に機能喪失しないことから，再処理施設の安全性を確保できる。
		FA-W0429	無			－	－	－	－	－	－	－	－	－
		FA-W0431	有			－	－	－	－	－	－	－	－	－
		FA-W0432	無			－	－	－	－	－	－	－	－	－
		FA-W0434	無			－	－	－	－	－	－	－	－	－
		FA-W0501	無			－	－	－	－	－	－	－	－	－
		FA-W0508	有			－	－	－	－	－	－	－	－	－
		FA-W0509	無			110V第1非常用蓄電池	B	－	－	－	－	－	－	－
		FA-W0511	無			－	－	－	－	－	－	－	－	－
		FA-W0512	無			ケーブル 105V非常用計測交流分電盤 105V非常用計測交流電源盤 110V非常用充電器盤 110V非常用予備充電器盤 110V非常用直流主分電盤 110V非常用直流主分電盤に附属する盤 105V非常用無停電交流分電盤 105V非常用無停電交流分電盤 105V非常用無停電電源装置	B/C	－	－	－	－	－	－	－
		FA-W0519	無			－	－	－	－	－	－	－	－	－
		FA-W0520	有			ケーブル	A/B	－	－	－	有	－	○	当該室設置の機器は，Bの火災に対し，両系統が同時に機能喪失しないことから，再処理施設の安全性を確保できる。
		FA-Y0522	有			－	－	－	－	－	－	－	－	－
		FA-W0523	無			ケーブル	A	－	－	－	－	－	－	－
		FA-W0524	無			ケーブル	A	－	－	－	－	－	－	－
		FA-W0601	無			－	－	－	－	－	－	－	－	－
		FA-W0604	無			－	－	－	－	－	－	－	－	－

A：油(漏えい油・有機溶媒)火災
B：電気盤火災
C：ケーブル火災
D：電動機絶縁物火災
E：仮置可燃物火災

第2－2表　隣接火災区域の火災影響評価結果(54/85)

使用済み燃料受入れ・貯蔵建屋

火災を想定する区域(区画)		隣接区域(区画)	伝播可能性	火災想定区域(区画)		隣接区域(区画)		最重要設備の評価結果			火災防護対策を行う安全上重要な施設(最重要設備を除く)の評価結果			
番号	名称			火災防護対策を行う安全上重要な施設	系統	火災防護対策を行う安全上重要な施設	系統	同時喪失有/無	系統分離要:○、否:－	結果	同時喪失有/無	系統分離有/無	FDT^{S}評価結果	結果
FA-Y0402	水中台車保修室	FA-Y0241	無	－	－	－	－	－	－	－	－	－	－	－
		FA-Y0401	無			ケーブル 燃焼度計測装置に附属する機器付き盤 燃焼度計測装置に附属する機器付き盤	A/B	－	－	－	－	－	－	－
		FA-Y0403	無			ケーブル	B	－	－	－	－	－	－	－
		FA-W0434	無			－	－	－	－	－	－	－	－	－
		FA-W0524	無			ケーブル	A	－	－	－	－	－	－	－
FA-Y0403	燃料貯蔵エリア	FA-Y0115	無	ケーブル		－	－	－	－	－	－	－	－	－
		FA-Y0129	無			－	－	－	－	－	－	－	－	－
		FA-Y0171	有			－	－	－	－	－	－	－	－	－
		FA-Y0203	無			－	－	－	－	－	－	－	－	－
		FA-Y0204	無			－	－	－	－	－	－	－	－	－
		FA-Y0216	無			主配管(崩壊熱除去系:使用済燃料の受入れ施設及び貯蔵施設用,サポート用冷却水系:使用済燃料の受入れ施設及び貯蔵施設用) 主配管(崩壊熱除去系:使用済燃料の受入れ施設及び貯蔵施設用,サポート用冷却水系:使用済燃料の受入れ施設及び貯蔵施設用) 主配管(崩壊熱除去系:使用済燃料の受入れ施設及び貯蔵施設用,サポート用冷却水系:使用済燃料の受入れ施設及び貯蔵施設用) 主配管(崩壊熱除去系:使用済燃料の受入れ施設及び貯蔵施設用,サポート用冷却水系:使用済燃料の受入れ施設及び貯蔵施設用) 主要弁(7183-W008,W009,W014,W015) 主要弁(7183-W008,W009,W014,W015) 主要弁(7183-W008,W009,W014,W015) 主要弁(7183-W008,W009,W014,W015)	A/B	－	－	－	－	－	－	－
		FA-R0217	無			－	－	－	－	－	－	－	－	－
		FA-R0218	無			－	－	－	－	－	－	－	－	－
		FA-R0219	無			－	－	－	－	－	－	－	－	－
		FA-Y0220	無			主配管(崩壊熱除去系,崩壊熱除去支援系) 主配管(崩壊熱除去系,崩壊熱除去支援系) 主配管(崩壊熱除去系,崩壊熱除去支援系) 主要弁(7121-W002,W007,W010,W015) 主配管(崩壊熱除去系,崩壊熱除去支援系) 主配管(崩壊熱除去系,崩壊熱除去支援系) 主要弁(7121-W002,W007,W010,W015) 主配管(崩壊熱除去系,崩壊熱除去支援系) 主配管(崩壊熱除去系,崩壊熱除去支援系) 主配管(崩壊熱除去系,崩壊熱除去支援系) 主配管(崩壊熱除去系,崩壊熱除去支援系) 主配管(崩壊熱除去系,崩壊熱除去支援系) 主配管(崩壊熱除去系,崩壊熱除去支援系) 主配管(崩壊熱除去系,崩壊熱除去支援系) ケーブル	A/B	－	－	－	－	－	－	－
		FA-Y0241	無			－	－	－	－	－	－	－	－	－
		FA-Y0242	無			－	－	－	－	－	－	－	－	－
		FA-Y0243	無			－	－	－	－	－	－	－	－	－
		FA-Y0244	無			－	－	－	－	－	－	－	－	－
		FA-Y0248	無			ケーブル	B	－	－	－	－	－	－	－
		FA-Y0255	無			－	－	－	－	－	－	－	－	－
		FA-Y0256	無			－	－	－	－	－	－	－	－	－
		FA-Y0306	無			－	－	－	－	－	－	－	－	－
		FA-Y0329	無			主配管(補給水系,補給水支援系)	B	－	－	－	－	－	－	－
		FA-Y0330	無			－	－	－	－	－	－	－	－	－
		FA-Y0331	無			－	－	－	－	－	－	－	－	－

A：油(漏えい油・有機溶媒)火災
B：電気盤火災
C：ケーブル火災
D：電動機絶縁物火災
E：仮置可燃物火災

第2－2表　隣接火災区域の火災影響評価結果(55/85)

使用済み燃料受入れ・貯蔵建屋

火災を想定する区域(区画)		隣接区域(区画)	伝播可能性	火災想定区域(区画)		隣接区域(区画)		最重要設備の評価結果			火災防護対策を行う安全上重要な施設(最重要設備を除く)の評価結果			
番号	名称			火災防護対策を行う安全上重要な施設	系統	火災防護対策を行う安全上重要な施設	系統	同時喪失有/無	系統分離要:○、否:－	結果	同時喪失有/無	系統分離有/無	FDT^{S}評価結果	結果
FA-Y0403	燃料貯蔵エリア	FA-Y0332	無	ケーブル	B	－	－	－	－	－	－	－	－	－
		FA-Y0333	無			主配管(補給水系,補給水支援系)	A	－	－	－	－	－	－	－
		FA-Y0334	無			－	－	－	－	－	－	－	－	－
		FA-Y0335	無			－	－	－	－	－	－	－	－	－
		FA-Y0336	無			－	－	－	－	－	－	－	－	－
		FA-Y0337	無			主配管(補給水系,補給水支援系)	B	－	－	－	－	－	－	－
		FA-Y0338	無			－	－	－	－	－	－	－	－	－
		FA-Y0339	無			－	－	－	－	－	－	－	－	－
		FA-Y0340	無			－	－	－	－	－	－	－	－	－
		FA-Y0401	有			ケーブル 燃焼度計測装置に附属する機器付き盤 燃焼度計測装置に附属する機器付き盤	A/B	－	－	－	有	－	○	当該室設置の機器は，Aの火災に対し，両系統が同時に機能喪失しないことから，再処理施設の安全性を確保でき
		FA-Y0402	無			－	－	－	－	－	－	－	－	－
		FA-Y0404	有			－	－	－	－	－	－	－	－	－
		FA-Y0407	無			－	－	－	－	－	－	－	－	－
		FA-W0413	無			ケーブル 同期発電機に附属する機器付き盤 同期発電機に附属する機器付き盤 同期発電機に附属する機器付き盤 同期発電機に附属する機器付き盤 同期発電機に附属する機器付き盤 同期発電機に附属する機器付き盤 同期発電機に附属する機器付き盤 6.9kV非常用メタルクラッドスイッチギヤ 6.9kV非常用メタルクラッドスイッチギヤ 460V非常用モータコントロールセンタ 460V非常用モータコントロールセンタ 460V非常用モータコントロールセンタ 460V非常用モータコントロールセンタ 460V非常用パワーセンタ 460V非常用パワーセンタ 安全冷却水系膨張槽水位計に付属する盤	B/C	－	－	－	－	－	－	－
		FA-W0415	無			主配管(崩壊熱除去系:使用済燃料の受入れ施設及び貯蔵施設用,サポート用冷却水系:使用済燃料の受入れ施設及び貯蔵施設用) 主配管(崩壊熱除去系:使用済燃料の受入れ施設及び貯蔵施設用,サポート用冷却水系:使用済燃料の受入れ施設及び貯蔵施設用) ディーゼル機関 同期発電機 主配管(起動空気系) 主配管(起動空気系) 主配管(起動空気系) 主配管(起動空気系) 主配管(起動空気系) 同期発電機に附属する機器付き盤 ケーブル	B	－	－	－	－	－	－	－
		FA-W0425	無			ケーブル	A	－	－	－	－	－	－	－
		FA-W0429	無			－	－	－	－	－	－	－	－	－
		FA-W0502	無			ケーブル 安全系監視制御盤 安全系監視制御盤 安全系監視制御盤	A/B/C	－	－	－	－	－	－	－
		FA-W0503	無			－	－	－	－	－	－	－	－	－
		FA-W0504	無			－	－	－	－	－	－	－	－	－
		FA-W0505	無			－	－	－	－	－	－	－	－	－

A：油(漏えい油・有機溶媒)火災
B：電気盤火災
C：ケーブル火災
D：電動機絶縁物火災
E：仮置可燃物火災

第2－2表　隣接火災区域の火災影響評価結果(56/85)

使用済み燃料受入れ・貯蔵建屋

火災を想定する区域(区画)		隣接区域(区画)	伝播可能性	火災想定区域(区画)		隣接区域(区画)		最重要設備の評価結果			火災防護対策を行う安全上重要な施設(最重要設備を除く)の評価結果			
番号	名称			火災防護対策を行う安全上重要な施設	系統	火災防護対策を行う安全上重要な施設	系統	同時喪失有/無	系統分離要:○、否:－	結果	同時喪失有/無	系統分離有/無	FDT^{S}評価結果	結果
FA-Y0403	燃料貯蔵エリア	FA-W0506	無	ケーブル		－	－	－	－	－	－	－	－	－
		FA-W0520	有			ケーブル	A/B	－	－	－	有	－	○	当該室設置の機器は，Aの火災に対し、両系統が同時に機能喪失しないことから，再処理施設の安全性を確保できる。
		FA-W0521	無			安重ケーブルトレイ 監視制御盤 監視制御盤 監視制御盤 監視制御盤 6.9kV非常用メタルクラッドスイッチギヤ・460V非常用パワーセンタに附属する盤 6.9kV非常用メタルクラッドスイッチギヤ・460V非常用パワーセンタに附属する盤 6.9kV非常用メタルクラッドスイッチギヤ・460V非常用パワーセンタに附属する盤	A/B	－	－	－	－	－	－	－
		FA-W0523	無			ケーブル	A	－	－	－	－	－	－	－
		FA-W0524	無			ケーブル	A	－	－	－	－	－	－	－
FA-Y0404	燃料送出しエリア	FA-Y0209	有	－	－	－	－	－	－	－	－	－	－	－
		FA-Y0210	無			主要弁(7121-W002,W007,W010,W015)	B	－	－	－	－	－	－	－
		FA-Y0248	無			ケーブル	B	－	－	－	－	－	－	－
		FA-Y0304	有			－	－	－	－	－	－	－	－	－
		FA-Y0403	有			ケーブル	B	－	－	－	－	－	－	－
		FA-Y0407	有			－	－	－	－	－	－	－	－	－
FA-Y0405	北第2階段室地上1階附室	FA-Y0103	無	－	－	－	－	－	－	－	－	－	－	－
		FA-Y0202	無			－	－	－	－	－	－	－	－	－
		FA-Y0245	無			燃焼度計測装置 燃焼度計測装置に附属する機器付き盤 燃焼度計測装置に附属する機器付き盤 燃焼度計測装置に附属する機器付き盤 燃焼度計測装置に附属する機器付き盤 燃焼度計測装置に附属する機器付き盤 燃焼度計測装置に附属する機器付き盤 燃焼度計測装置に附属する機器付き盤	A	－	－	－	－	－	－	－
		FA-Y0247	無			主要弁(7121-W002,W007,W010,W015)	B	－	－	－	－	－	－	－
		FA-Y0401	無			ケーブル 燃焼度計測装置に附属する機器付き盤 燃焼度計測装置に附属する機器付き盤	A/B	－	－	－	－	－	－	－

A：油(漏えい油・有機溶媒)火災
B：電気盤火災
C：ケーブル火災
D：電動機絶縁物火災
E：仮置可燃物火災

第2－2表　隣接火災区域の火災影響評価結果(57/85)

使用済み燃料受入れ・貯蔵建屋

火災を想定する区域(区画)		隣接区域(区画)	伝播可能性	火災想定区域(区画)		隣接区域(区画)		最重要設備の評価結果			火災防護対策を行う安全上重要な施設(最重要設備を除く)の評価結果			
番号	名称			火災防護対策を行う安全上重要な施設	系統	火災防護対策を行う安全上重要な施設	系統	同時喪失有/無	系統分離要:○、否:－	結果	同時喪失有/無	系統分離有/無	FDT^{S}評価結果	結果
FA-Y0406	北第1階段室地上1階附室	FA-Y0117	無	－	－	－	－	－	－	－	－	－	－	－
		FA-Y0305	無			－	－	－	－	－	－	－	－	－
		FA-Y0323	無			－	－	－	－	－	－	－	－	－
		FA-Y0401	有			ケーブル 燃焼度計測装置に附属する機器付き盤 燃焼度計測装置に附属する機器付き盤	A/B	－	－	－	有	－	○	当該室設置の機器は，Bの火災に対し，両系統が同時に機能喪失しないことから，再処理施設の安全性を確保できる。
FA-Y0407	南第1階段室地上1階附室	FA-Y0115	無	－	－	－	－	－	－	－	－	－	－	－
		FA-Y0214	無			－	－	－	－	－	－	－	－	－
		FA-Y0403	無			ケーブル	B	－	－	－	－	－	－	－
		FA-Y0404	無			－	－	－	－	－	－	－	－	－
FA-G0408	使用済燃料輸送容器搬送室	FC-G0103	有	－	－	－	－	－	－	－	－	－	－	－
		FA-Y0172	有			－	－	－	－	－	－	－	－	－
		FA-R0223	有			－	－	－	－	－	－	－	－	－
		FA-Y0307	有			－	－	－	－	－	－	－	－	－
		FA-Y0308	有			－	－	－	－	－	－	－	－	－
		FA-Y0324	有			－	－	－	－	－	－	－	－	－
		FA-R0325	有			－	－	－	－	－	－	－	－	－
		FA-Y0401	有			ケーブル 燃焼度計測装置に附属する機器付き盤 燃焼度計測装置に附属する機器付き盤	A/B	－	－	－	有	－	○	当該室設置の機器は，Bの火災に対し，両系統が同時に機能喪失しないことから，再処理施設の安全性を確保できる。
		FA-W0411	有			－	－	－	－	－	－	－	－	－
		FA-G0416	有			－	－	－	－	－	－	－	－	－
		FA-W0417	無			110V第1非常用蓄電池	A	－	－	－	－	－	－	－
		FA-W0418	有			－	－	－	－	－	－	－	－	－
		FA-W0419	無			ケーブル 105V非常用計測交流分電盤 105V非常用計測交流電源盤 110V非常用充電器盤 110V非常用直流主分電盤 110V非常用直流主分電盤に附属する盤 110V非常用直流主分電盤 105V非常用無停電交流分電盤 105V非常用無停電交流分電盤 105V非常用無停電電源装置	A/C	－	－	－	－	－	－	－
		FA-W0508	有			－	－	－	－	－	－	－	－	－
		FA-W0509	無			110V第1非常用蓄電池	B	－	－	－	－	－	－	－
		FA-W0511	有			－	－	－	－	－	－	－	－	－
		FA-W0512	無			ケーブル 105V非常用計測交流分電盤 105V非常用計測交流電源盤 110V非常用充電器盤 110V非常用予備充電器盤 110V非常用直流主分電盤 110V非常用直流主分電盤に附属する盤 105V非常用無停電交流分電盤 105V非常用無停電交流分電盤 105V非常用無停電電源装置	B/C	－	－	－	－	－	－	－

A：油(漏えい油・有機溶媒)火災
B：電気盤火災
C：ケーブル火災
D：電動機絶縁物火災
E：仮置可燃物火災

第2－2表　隣接火災区域の火災影響評価結果(58/85)

使用済み燃料受入れ・貯蔵建屋

火災を想定する区域(区画)		隣接区域(区画)	伝播可能性	火災想定区域(区画)		隣接区域(区画)		最重要設備の評価結果			火災防護対策を行う安全上重要な施設(最重要設備を除く)の評価結果			
番号	名称			火災防護対策を行う安全上重要な施設	系統	火災防護対策を行う安全上重要な施設	系統	同時喪失有/無	系統分離要:○、否:－	結果	同時喪失有/無	系統分離有/無	FDT^{S}評価結果	結果
FA-Y0409	北第3階段室地上1階附室	FA-Y0136	無	－	－	－	－	－	－	－	－	－	－	－
		FA-Y0309	無			－	－	－	－	－	－	－	－	－
		FA-Y0401	無			ケーブル 燃焼度計測装置に附属する機器付き盤 燃焼度計測装置に附属する機器付き盤	A/B	－	－	－	－	－	－	－
		FA-W0425	無			ケーブル	A	－	－	－	－	－	－	－
FA-W0411	地上1階南北第1廊下	FA-Y0315	有	－	－	－	－	－	－	－	－	－	－	－
		FA-Y0316	有			－	－	－	－	－	－	－	－	－
		FA-Y0317	有			－	－	－	－	－	－	－	－	－
		FA-Y0318	有			－	－	－	－	－	－	－	－	－
		FA-Y0319	有			－	－	－	－	－	－	－	－	－
		FA-Y0324	有			－	－	－	－	－	－	－	－	－
		FA-R0325	有			－	－	－	－	－	－	－	－	－
		FA-Y0401	無			ケーブル 燃焼度計測装置に附属する機器付き盤 燃焼度計測装置に附属する機器付き盤	A/B	－	－	－	－	－	－	－
		FA-G0408	有			－	－	－	－	－	－	－	－	－
		FA-G0416	有			－	－	－	－	－	－	－	－	－
		FA-W0417	無			110V第1非常用蓄電池	A	－	－	－	－	－	－	－
		FA-W0418	有			－	－	－	－	－	－	－	－	－
		FA-W0419	無			ケーブル 105V非常用計測交流分電盤 105V非常用計測交流電源盤 110V非常用充電器盤 110V非常用直流主分電盤 110V非常用直流主分電盤に附属する盤 110V非常用直流主分電盤 105V非常用無停電交流分電盤 105V非常用無停電交流分電盤 105V非常用無停電電源装置	A/C	－	－	－	－	－	－	－
		FA-W0424	有			－	－	－	－	－	－	－	－	－
		FA-W0432	有			－	－	－	－	－	－	－	－	－
		FA-W0509	無			110V第1非常用蓄電池	B	－	－	－	－	－	－	－
		FA-W0511	有			－	－	－	－	－	－	－	－	－

A：油(漏えい油・有機溶媒)火災
B：電気盤火災
C：ケーブル火災
D：電動機絶縁物火災
E：仮置可燃物火災

第2－2表　隣接火災区域の火災影響評価結果(59/85)

使用済み燃料受入れ・貯蔵建屋

火災を想定する区域(区画)		隣接区域(区画)	伝播可能性	火災想定区域(区画)		隣接区域(区画)		最重要設備の評価結果			火災防護対策を行う安全上重要な施設(最重要設備を除く)の評価結果			
番号	名称			火災防護対策を行う安全上重要な施設	系統	火災防護対策を行う安全上重要な施設	系統	同時喪失有/無	系統分離要:○、否:－	結果	同時喪失有/無	系統分離有/無	FDT^{S}評価結果	結果
FA-W0412	地上1階東西第1廊下	FA-Y0310	無	ケーブル	A	－	－	－	－	－	－	－	－	－
		FA-Y0311	無			－	－	－	－	－	－	－	－	－
		FA-Y0320	無			－	－	－	－	－	－	－	－	－
		FA-W0413	無			ケーブル 同期発電機に附属する機器付き盤 同期発電機に附属する機器付き盤 同期発電機に附属する機器付き盤 同期発電機に附属する機器付き盤 同期発電機に附属する機器付き盤 同期発電機に附属する機器付き盤 同期発電機に附属する機器付き盤 6.9kV非常用メタルクラッドスイッチギヤ 6.9kV非常用メタルクラッドスイッチギヤ 460V非常用モータコントロールセンタ 460V非常用モータコントロールセンタ 460V非常用モータコントロールセンタ 460V非常用モータコントロールセンタ 460V非常用パワーセンタ 460V非常用パワーセンタ 安全冷却水系膨張槽水位計に付属する盤	B/C	－	－	－	－	－	－	－
		FA-W0420	無			ケーブル 同期発電機に附属する機器付き盤 同期発電機に附属する機器付き盤 同期発電機に附属する機器付き盤 同期発電機に附属する機器付き盤 同期発電機に附属する機器付き盤 同期発電機に附属する機器付き盤 同期発電機に附属する機器付き盤 6.9kV非常用メタルクラッドスイッチギヤ 460V非常用モータコントロールセンタ 460V非常用モータコントロールセンタ 460V非常用モータコントロールセンタ 460V非常用モータコントロールセンタ 460V非常用パワーセンタ 安全冷却水系膨張槽水位計に附属する盤	A	－	－	－	－	－	－	－
		FA-W0425	有			ケーブル	A	－	－	－	－	－	－	－
		FA-W0427	無			－	－	－	－	－	－	－	－	－
		FA-W0428	無			－	－	－	－	－	－	－	－	－
		FA-W0429	有			－	－	－	－	－	－	－	－	－
		FA-W0430	有			－	－	－	－	－	－	－	－	－
		FA-W0501	無			－	－	－	－	－	－	－	－	－
		FA-W0519	無			－	－	－	－	－	－	－	－	－
		FA-W0520	無			ケーブル	A/B	－	－	－	－	－	－	－
		FA-W0525	無			－	－	－	－	－	－	－	－	－

A：油(漏えい油・有機溶媒)火災
B：電気盤火災
C：ケーブル火災
D：電動機絶縁物火災
E：仮置可燃物火災

第2－2表　隣接火災区域の火災影響評価結果(60/85)

使用済み燃料受入れ・貯蔵建屋

火災を想定する区域(区画)		隣接区域(区画)	伝播可能性	火災想定区域(区画)		隣接区域(区画)		最重要設備の評価結果			火災防護対策を行う安全上重要な施設(最重要設備を除く)の評価結果			
番号	名称			火災防護対策を行う安全上重要な施設	系統	火災防護対策を行う安全上重要な施設	系統	同時喪失有/無	系統分離要:○、否:－	結果	同時喪失有/無	系統分離有/無	FDT^{S}評価結果	結果
FA-W0413	非常用電気品B室	FA-Y0228	無	ケーブル 同期発電機に附属する機器付き盤 同期発電機に附属する機器付き盤 同期発電機に附属する機器付き盤 同期発電機に附属する機器付き盤 同期発電機に附属する機器付き盤 同期発電機に附属する機器付き盤 同期発電機に附属する機器付き盤 6.9kV非常用メタルクラッドスイッチギヤ 6.9kV非常用メタルクラッドスイッチギヤ 460V非常用モータコントロールセンタ 460V非常用モータコントロールセンタ 460V非常用モータコントロールセンタ 460V非常用モータコントロールセンタ 460V非常用パワーセンタ 460V非常用パワーセンタ 安全冷却水系膨張槽水位計に付属する盤	B/C	ケーブル	A	－	－	－	－	－	－	－
		FA-Y0250	無			ケーブル	A/B	－	－	－	－	－	－	－
		FA-Y0311	無			－	－	－	－	－	－	－	－	－
		FA-Y0312	無			－	－	－	－	－	－	－	－	－
		FA-Y0313	無			ケーブル	A	－	－	－	－	－	－	－
		FA-Y0321	無			－	－	－	－	－	－	－	－	－
		FA-Y0403	無			ケーブル	B	－	－	－	－	－	－	－
		FA-W0412	無			ケーブル	A	－	－	－	－	－	－	－
		FA-W0415	無			主配管(崩壊熱除去系:使用済燃料の受入れ施設及び貯蔵施設用,サポート用冷却水系:使用済燃料の受入れ施設及び貯蔵施設用) 主配管(崩壊熱除去系:使用済燃料の受入れ施設及び貯蔵施設用,サポート用冷却水系:使用済燃料の受入れ施設及び貯蔵施設用) ディーゼル機関 同期発電機 主配管(起動空気系) 主配管(起動空気系) 主配管(起動空気系) 主配管(起動空気系) 主配管(起動空気系) 同期発電機に附属する機器付き盤 ケーブル	B	－	－	－	－	－	－	－
		FA-W0420	無			ケーブル 同期発電機に附属する機器付き盤 同期発電機に附属する機器付き盤 同期発電機に附属する機器付き盤 同期発電機に附属する機器付き盤 同期発電機に附属する機器付き盤 同期発電機に附属する機器付き盤 同期発電機に附属する機器付き盤 6.9kV非常用メタルクラッドスイッチギヤ 460V非常用モータコントロールセンタ 460V非常用モータコントロールセンタ 460V非常用モータコントロールセンタ 460V非常用モータコントロールセンタ 460V非常用パワーセンタ 安全冷却水系膨張槽水位計に附属する盤	A	－	－	－	－	－	－	－
		FA-W0425	無			ケーブル	A	－	－	－	－	－	－	－
		FA-W0429	無			－	－	－	－	－	－	－	－	－
		FA-W0502	無			ケーブル 安全系監視制御盤 安全系監視制御盤 安全系監視制御盤	A/B/C	－	－	－	－	－	－	－
		FA-W0503	無			－	－	－	－	－	－	－	－	－
		FA-W0520	無			ケーブル	A/B	－	－	－	－	－	－	－
		FA-W0521	無			安重ケーブルトレイ 監視制御盤 監視制御盤 監視制御盤 監視制御盤 6.9kV非常用メタルクラッドスイッチギヤ・460V非常用パワーセンタに附属する盤 6.9kV非常用メタルクラッドスイッチギヤ・460V非常用パワーセンタに附属する盤 6.9kV非常用メタルクラッドスイッチギヤ・460V非常用パワーセンタに附属する盤	A/B	－	－	－	－	－	－	－

A：油(漏えい油・有機溶媒)火災
B：電気盤火災
C：ケーブル火災
D：電動機絶縁物火災
E：仮置可燃物火災

第2－2表　隣接火災区域の火災影響評価結果(61/85)

使用済み燃料受入れ・貯蔵建屋

火災を想定する区域(区画)		隣接区域(区画)	伝播可能性	火災想定区域(区画)		隣接区域(区画)		最重要設備の評価結果			火災防護対策を行う安全上重要な施設(最重要設備を除く)の評価結果			
番号	名称			火災防護対策を行う安全上重要な施設	系統	火災防護対策を行う安全上重要な施設	系統	同時喪失有/無	系統分離要:○、否:－	結果	同時喪失有/無	系統分離有/無	FDT^{S}評価結果	結果
FA-W0415	第1非常用ディーゼル発電機B室	FA-Y0229	無	主配管(崩壊熱除去系:使用済燃料の受入れ施設及び貯蔵施設用,サポート用冷却水系:使用済燃料の受入れ施設及び貯蔵施設用) 主配管(崩壊熱除去系:使用済燃料の受入れ施設及び貯蔵施設用,サポート用冷却水系:使用済燃料の受入れ施設及び貯蔵施設用) ディーゼル機関 同期発電機 主配管(起動空気系) 主配管(起動空気系) 主配管(起動空気系) 主配管(起動空気系) 主配管(起動空気系) 同期発電機に附属する機器付き盤 ケーブル	B	－	－	－	－	－	－	－	－	－
		FA-Y0250	無			ケーブル	A/B	－	－	－	－	－	－	－
		FA-Y0314	無			－	－	－	－	－	－	－	－	－
		FA-Y0403	無			ケーブル	B	－	－	－	－	－	－	－
		FA-W0413	無			ケーブル 同期発電機に附属する機器付き盤 同期発電機に附属する機器付き盤 同期発電機に附属する機器付き盤 同期発電機に附属する機器付き盤 同期発電機に附属する機器付き盤 同期発電機に附属する機器付き盤 同期発電機に附属する機器付き盤 6.9kV非常用メタルクラッドスイッチギヤ 6.9kV非常用メタルクラッドスイッチギヤ 460V非常用モータコントロールセンタ 460V非常用モータコントロールセンタ 460V非常用モータコントロールセンタ 460V非常用モータコントロールセンタ 460V非常用パワーセンタ 460V非常用パワーセンタ 安全冷却水系膨張槽水位計に付属する盤	B/C	－	－	－	－	－	－	－
		FA-W0422	無			主配管(崩壊熱除去系:使用済燃料の受入れ施設及び貯蔵施設用,サポート用冷却水系:使用済燃料の受入れ施設及び貯蔵施設用) 主配管(崩壊熱除去系:使用済燃料の受入れ施設及び貯蔵施設用,サポート用冷却水系:使用済燃料の受入れ施設及び貯蔵施設用) ディーゼル機関 同期発電機 主配管(起動空気系) 主配管(起動空気系) 主配管(起動空気系) 主配管(起動空気系) 主配管(起動空気系) 同期発電機に附属する機器付き盤 ケーブル	A	－	－	－	－	－	－	－
		FA-W0503	無			－	－	－	－	－	－	－	－	－
		FA-W0504	無			－	－	－	－	－	－	－	－	－
		FA-W0505	無			－	－	－	－	－	－	－	－	－
		FA-W0506	無			－	－	－	－	－	－	－	－	－
FA-G0416	使用済燃料輸送容器搬出入室空調機室	FA-R0146	有	－	－	－	－	－	－	－	－	－	－	－
		FA-Y0307	有			－	－	－	－	－	－	－	－	－
		FA-Y0315	有			－	－	－	－	－	－	－	－	－
		FB-G0402	有			－	－	－	－	－	－	－	－	－
		FA-G0408	有			－	－	－	－	－	－	－	－	－
		FA-W0411	有			－	－	－	－	－	－	－	－	－
		FA-W0508	有			－	－	－	－	－	－	－	－	－
		FA-W0509	無			110V第1非常用蓄電池	B	－	－	－	－	－	－	－
		FA-W0511	有			－	－	－	－	－	－	－	－	－

第2－2表　隣接火災区域の火災影響評価結果(62/85)

A：油(漏えい油・有機溶媒)火災
B：電気盤火災
C：ケーブル火災
D：電動機絶縁物火災
E：仮置可燃物火災

使用済み燃料受入れ・貯蔵建屋

火災を想定する区域(区画)		隣接区域(区画)	伝播可能性	火災想定区域(区画)		隣接区域(区画)		最重要設備の評価結果			火災防護対策を行う安全上重要な施設(最重要設備を除く)の評価結果			
番号	名称			火災防護対策を行う安全上重要な施設	系統	火災防護対策を行う安全上重要な施設	系統	同時喪失有/無	系統分離要:○、否:－	結果	同時喪失有/無	系統分離有/無	FDT^{S}評価結果	結果
FA-W0417	非常用発電機盤・蓄電池A室	FA-Y0316	無	110V第1非常用蓄電池	A	－	－	－	－	－	－	－	－	－
		FA-Y0317	無			－	－	－	－	－	－	－	－	－
		FA-R0325	無			－	－	－	－	－	－	－	－	－
		FA-G0408	無			－	－	－	－	－	－	－	－	－
		FA-W0411	無			－	－	－	－	－	－	－	－	－
		FA-W0418	無			－	－	－	－	－	－	－	－	－
		FA-W0419	無			ケーブル 105V非常用計測交流分電盤 105V非常用計測交流電源盤 110V非常用充電器盤 110V非常用直流主分電盤 110V非常用直流主分電盤に附属する盤 110V非常用直流主分電盤 105V非常用無停電交流分電盤 105V非常用無停電交流分電盤 105V非常用無停電電源装置	A/C	－	－	－	－	－	－	－
FA-W0418	計装用電気品A室空調機エリア	FA-G0408	無	－	－	－	－	－	－	－	－	－	－	－
		FA-W0411	無			－	－	－	－	－	－	－	－	－
		FA-W0417	無			110V第1非常用蓄電池	A	－	－	－	－	－	－	－
		FA-W0419	無			ケーブル 105V非常用計測交流分電盤 105V非常用計測交流電源盤 110V非常用充電器盤 110V非常用直流主分電盤 110V非常用直流主分電盤に附属する盤 110V非常用直流主分電盤 105V非常用無停電交流分電盤 105V非常用無停電交流分電盤 105V非常用無停電電源装置	A/C	－	－	－	－	－	－	－
		FA-W0509	無			110V第1非常用蓄電池	B	－	－	－	－	－	－	－
		FA-W0511	無			－	－	－	－	－	－	－	－	－
		FA-W0512	無			ケーブル 105V非常用計測交流分電盤 105V非常用計測交流電源盤 110V非常用充電器盤 110V非常用予備充電器盤 110V非常用直流主分電盤 110V非常用直流主分電盤に附属する盤 105V非常用無停電交流分電盤 105V非常用無停電交流分電盤 105V非常用無停電電源装置	B/C	－	－	－	－	－	－	－

A：油(漏えい油・有機溶媒)火災
B：電気盤火災
C：ケーブル火災
D：電動機絶縁物火災
E：仮置可燃物火災

第2－2表　隣接火災区域の火災影響評価結果(63/85)

使用済み燃料受入れ・貯蔵建屋

火災を想定する区域(区画)		隣接区域(区画)	伝播可能性	火災想定区域(区画)		隣接区域(区画)		最重要設備の評価結果			火災防護対策を行う安全上重要な施設(最重要設備を除く)の評価結果			
番号	名称			火災防護対策を行う安全上重要な施設	系統	火災防護対策を行う安全上重要な施設	系統	同時喪失有/無	系統分離要:○、否:－	結果	同時喪失有/無	系統分離有/無	FDT^{S}評価結果	結果
FA-W0419	計装用電気品A室	FA-Y0317	無	ケーブル 105V非常用計測交流分電盤 105V非常用計測交流電源盤 110V非常用充電器盤 110V非常用直流主分電盤 110V非常用直流主分電盤に附属する盤 110V非常用直流主分電盤 105V非常用無停電交流分電盤 105V非常用無停電交流分電盤 105V非常用無停電電源装置	A/C	－	－	－	－	－	－	－	－	－
		FA-Y0318	無			－	－	－	－	－	－	－	－	－
		FA-Y0319	無			－	－	－	－	－	－	－	－	－
		FA-R0325	無			－	－	－	－	－	－	－	－	－
		FA-Y0401	無			ケーブル 燃焼度計測装置に附属する機器付き盤 燃焼度計測装置に附属する機器付き盤	A/B	－	－	－	－	－	－	－
		FA-G0408	無			－	－	－	－	－	－	－	－	－
		FA-W0411	無			－	－	－	－	－	－	－	－	－
		FA-W0417	無			110V第1非常用蓄電池	A	－	－	－	－	－	－	－
		FA-W0418	無			－	－	－	－	－	－	－	－	－
		FA-W0425	無			ケーブル	A	－	－	－	－	－	－	－
		FA-W0432	無			－	－	－	－	－	－	－	－	－
		FA-W0512	無			ケーブル 105V非常用計測交流分電盤 105V非常用計測交流電源盤 110V非常用充電器盤 110V非常用予備充電器盤 110V非常用直流主分電盤 110V非常用直流主分電盤に附属する盤 105V非常用無停電交流分電盤 105V非常用無停電交流分電盤 105V非常用無停電電源装置	B/C	－	－	－	－	－	－	－

A：油(漏えい油・有機溶媒)火災
B：電気盤火災
C：ケーブル火災
D：電動機絶縁物火災
E：仮置可燃物火災

第2－2表　隣接火災区域の火災影響評価結果(64/85)

使用済み燃料受入れ・貯蔵建屋

火災を想定する区域(区画)		隣接区域(区画)	伝播可能性	火災想定区域(区画)		隣接区域(区画)		最重要設備の評価結果			火災防護対策を行う安全上重要な施設(最重要設備を除く)の評価結果			
番号	名称			火災防護対策を行う安全上重要な施設	系統	火災防護対策を行う安全上重要な施設	系統	同時喪失有/無	系統分離要:○、否:－	結果	同時喪失有/無	系統分離有/無	FDT^{S}評価結果	結果
FA-W0420	非常用電気品A室	FA-Y0228	無	ケーブル 同期発電機に附属する機器付き盤 同期発電機に附属する機器付き盤 同期発電機に附属する機器付き盤 同期発電機に附属する機器付き盤 同期発電機に附属する機器付き盤 同期発電機に附属する機器付き盤 同期発電機に附属する機器付き盤 6.9kV非常用メタルクラッドスイッチギヤ 6.9kV非常用メタルクラッドスイッチギヤ 460V非常用モータコントロールセンタ 460V非常用モータコントロールセンタ 460V非常用モータコントロールセンタ 460V非常用モータコントロールセンタ 460V非常用パワーセンタ 460V非常用パワーセンタ 安全冷却水系膨張槽水位計に附属する盤	A	ケーブル	A	－	－	－	－	－	－	－
		FA-R0237	無			－	－	－	－	－	－	－	－	－
		FA-R0238	無			－	－	－	－	－	－	－	－	－
		FA-Y0312	無			－	－	－	－	－	－	－	－	－
		FA-Y0313	無			ケーブル	A	－	－	－	－	－	－	－
		FA-Y0320	無			－	－	－	－	－	－	－	－	－
		FA-Y0321	無			－	－	－	－	－	－	－	－	－
		FA-W0412	無			ケーブル	A	－	－	－	－	－	－	－
		FA-W0413	無			ケーブル 同期発電機に附属する機器付き盤 同期発電機に附属する機器付き盤 同期発電機に附属する機器付き盤 同期発電機に附属する機器付き盤 同期発電機に附属する機器付き盤 同期発電機に附属する機器付き盤 同期発電機に附属する機器付き盤 6.9kV非常用メタルクラッドスイッチギヤ 6.9kV非常用メタルクラッドスイッチギヤ 460V非常用モータコントロールセンタ 460V非常用モータコントロールセンタ 460V非常用モータコントロールセンタ 460V非常用モータコントロールセンタ 460V非常用パワーセンタ 460V非常用パワーセンタ 安全冷却水系膨張槽水位計に付属する盤	B/C	－	－	－	－	－	－
		FA-W0422	無			主配管(崩壊熱除去系:使用済燃料の受入れ施設及び貯蔵施設用,サポート用冷却水系:使用済燃料の受入れ施設及び貯蔵施設用) 主配管(崩壊熱除去系:使用済燃料の受入れ施設及び貯蔵施設用,サポート用冷却水系:使用済燃料の受入れ施設及び貯蔵施設用) ディーゼル機関 同期発電機 主配管(起動空気系) 主配管(起動空気系) 主配管(起動空気系) 主配管(起動空気系) 主配管(起動空気系) 同期発電機に附属する機器付き盤 ケーブル	A	－	－	－	－	－	－
		FA-W0426	無			－	－	－	－	－	－	－	－	－
		FA-W0430	無			－	－	－	－	－	－	－	－	－
		FA-W0433	無			－	－	－	－	－	－	－	－	－
		FA-W0501	無			－	－	－	－	－	－	－	－	－
		FA-W0502	無			ケーブル 安全系監視制御盤 安全系監視制御盤 安全系監視制御盤	A/B/C	－	－	－	－	－	－	－
		FA-W0503	無			－	－	－	－	－	－	－	－	－
		FA-W0514	無			－	－	－	－	－	－	－	－	－

A：油(漏えい油・有機溶媒)火災
B：電気盤火災
C：ケーブル火災
D：電動機絶縁物火災
E：仮置可燃物火災

第2－2表　隣接火災区域の火災影響評価結果(65/85)

使用済み燃料受入れ・貯蔵建屋

火災を想定する区域(区画)		隣接区域(区画)	伝播可能性	火災想定区域(区画)		隣接区域(区画)		最重要設備の評価結果			火災防護対策を行う安全上重要な施設(最重要設備を除く)の評価結果			
番号	名称			火災防護対策を行う安全上重要な施設	系統	火災防護対策を行う安全上重要な施設	系統	同時喪失有/無	系統分離要:○、否:－	結果	同時喪失有/無	系統分離有/無	FDT^{S}評価結果	結果
		FA-W0521	無			安重ケーブルトレイ 監視制御盤 監視制御盤 監視制御盤 監視制御盤 6.9kV非常用メタルクラッドスイッチギヤ・460V非常用パワーセンタに附属する盤 6.9kV非常用メタルクラッドスイッチギヤ・460V非常用パワーセンタに附属する盤 6.9kV非常用メタルクラッドスイッチギヤ・460V非常用パワーセンタに附属する盤	A/B	－	－	－	－	－	－	－
		FA-W0525	無			－	－	－	－	－	－	－	－	－
		FA-W0526	無			－	－	－	－	－	－	－	－	－
FA-W0422	第1非常用ディーゼル発電機A室	FA-Y0229	無	主配管(崩壊熱除去系:使用済燃料の受入れ施設及び貯蔵施設用,サポート用冷却水系:使用済燃料の受入れ施設及び貯蔵施設用) 主配管(崩壊熱除去系:使用済燃料の受入れ施設及び貯蔵施設用,サポート用冷却水系:使用済燃料の受入れ施設及び貯蔵施設用) ディーゼル機関 同期発電機 主配管(起動空気系) 主配管(起動空気系) 主配管(起動空気系) 主配管(起動空気系) 主配管(起動空気系) 同期発電機に附属する機器付き盤 ケーブル	A	－	－	－	－	－	－	－	－
		FA-Y0239	無			－	－	－	－	－	－	－	－	－
		FA-Y0240	無			－	－	－	－	－	－	－	－	－
		FA-Y0250	無			ケーブル	A/B	－	－	－	－	－	－	－
		FA-R0252	無			－	－	－	－	－	－	－	－	－
		FA-Y0314	無			－	－	－	－	－	－	－	－	－
		FA-W0415	無			主配管(崩壊熱除去系:使用済燃料の受入れ施設及び貯蔵施設用,サポート用冷却水系:使用済燃料の受入れ施設及び貯蔵施設用) 主配管(崩壊熱除去系:使用済燃料の受入れ施設及び貯蔵施設用,サポート用冷却水系:使用済燃料の受入れ施設及び貯蔵施設用) ディーゼル機関 同期発電機 主配管(起動空気系) 主配管(起動空気系) 主配管(起動空気系) 主配管(起動空気系) 主配管(起動空気系) 同期発電機に附属する機器付き盤 ケーブル	B	－	－	－	－	－	－	－
		FA-W0420	無			ケーブル 同期発電機に附属する機器付き盤 同期発電機に附属する機器付き盤 同期発電機に附属する機器付き盤 同期発電機に附属する機器付き盤 同期発電機に附属する機器付き盤 同期発電機に附属する機器付き盤 同期発電機に附属する機器付き盤 6.9kV非常用メタルクラッドスイッチギヤ 460V非常用モータコントロールセンタ 460V非常用モータコントロールセンタ 460V非常用モータコントロールセンタ 460V非常用モータコントロールセンタ 460V非常用パワーセンタ 安全冷却水系膨張槽水位計に附属する盤	A	－	－	－	－	－	－	－
		FA-W0423	無			－	－	－	－	－	－	－	－	－
		FA-W0503	無			－	－	－	－	－	－	－	－	－
		FA-W0515	無			－	－	－	－	－	－	－	－	－
		FA-W0516	無			－	－	－	－	－	－	－	－	－
		FA-W0517	無			－	－	－	－	－	－	－	－	－

A：油(漏えい油・有機溶媒)火災
B：電気盤火災
C：ケーブル火災
D：電動機絶縁物火災
E：仮置可燃物火災

第2－2表　隣接火災区域の火災影響評価結果(66/85)

使用済み燃料受入れ・貯蔵建屋

火災を想定する区域(区画)		隣接区域(区画)	伝播可能性	火災想定区域(区画)		隣接区域(区画)		最重要設備の評価結果			火災防護対策を行う安全上重要な施設(最重要設備を除く)の評価結果			
番号	名称			火災防護対策を行う安全上重要な施設	系統	火災防護対策を行う安全上重要な施設	系統	同時喪失有/無	系統分離要:○、否:－	結果	同時喪失有/無	系統分離有/無	FDT^{S}評価結果	結果
FA-W0423	消火用CO2ボンベ室	FA-W0422	無	－	－	主配管(崩壊熱除去系:使用済燃料の受入れ施設及び貯蔵施設用,サポート用冷却水系:使用済燃料の受入れ施設及び貯蔵施設用) 主配管(崩壊熱除去系:使用済燃料の受入れ施設及び貯蔵施設用,サポート用冷却水系:使用済燃料の受入れ施設及び貯蔵施設用) ディーゼル機関 同期発電機 主配管(起動空気系) 主配管(起動空気系) 主配管(起動空気系) 主配管(起動空気系) 主配管(起動空気系) 同期発電機に附属する機器付き盤 ケーブル	A	－	－	－	－	－	－	－
FA-W0424	北第3配管室	FA-Y0158	有	－	－	－	－	－	－	－	－	－	－	－
		FA-Y0401	有			ケーブル 燃焼度計測装置に附属する機器付き盤 燃焼度計測装置に附属する機器付き盤	A/B	－	－	－	有	－	○	当該室設置の機器は，Cの火災に対し、両系統が同時に機能喪失しないことから，再処理施設の安全性を確保できる。
		FA-W0411	有			－	－	－	－	－	－	－	－	－
		FB-W0501	有			－	－	－	－	－	－	－	－	－
		FA-W0511	有			－	－	－	－	－	－	－	－	－
		FA-W0519	有			－	－	－	－	－	－	－	－	－

A：油(漏えい油・有機溶媒)火災
B：電気盤火災
C：ケーブル火災
D：電動機絶縁物火災
E：仮置可燃物火災

第2－2表　隣接火災区域の火災影響評価結果(67/85)

使用済み燃料受入れ・貯蔵建屋

火災を想定する区域(区画)		隣接区域(区画)	伝播可能性	火災想定区域(区画)		隣接区域(区画)		最重要設備の評価結果			火災防護対策を行う安全上重要な施設(最重要設備を除く)の評価結果			
番号	名称			火災防護対策を行う安全上重要な施設	系統	火災防護対策を行う安全上重要な施設	系統	同時喪失有/無	系統分離要:○、否:－	結果	同時喪失有/無	系統分離有/無	FDT^{S}評価結果	結果
FA-W0425	地上1階東西第2廊下	FA-Y0135	無	ケーブル	A	－	－	－	－	－	－	－	－	－
		FA-Y0136	無			－	－	－	－	－	－	－	－	－
		FA-Y0173	無			－	－	－	－	－	－	－	－	－
		FA-Y0250	無			ケーブル	A/B	－	－	－	－	－	－	－
		FA-Y0310	無			－	－	－	－	－	－	－	－	－
		FA-Y0320	無			－	－	－	－	－	－	－	－	－
		FA-Y0324	無			－	－	－	－	－	－	－	－	－
		FA-Y0401	有			ケーブル 燃焼度計測装置に附属する機器付き盤 燃焼度計測装置に附属する機器付き盤	A/B	－	－	－	有	－	○	当該室設置の機器は，Cの火災に対し，両系統が同時に機能喪失しないことから，再処理施設の安全性を確保できる。
		FA-Y0403	無			ケーブル	B	－	－	－	－	－	－	－
		FA-Y0409	無			－	－	－	－	－	－	－	－	－
		FA-W0412	有			ケーブル	A	－	－	－	－	－	－	－
		FA-W0413	無			ケーブル 同期発電機に附属する機器付き盤 同期発電機に附属する機器付き盤 同期発電機に附属する機器付き盤 同期発電機に附属する機器付き盤 同期発電機に附属する機器付き盤 同期発電機に附属する機器付き盤 同期発電機に附属する機器付き盤 6.9kV非常用メタルクラッドスイッチギヤ 6.9kV非常用メタルクラッドスイッチギヤ 460V非常用モータコントロールセンタ 460V非常用モータコントロールセンタ 460V非常用モータコントロールセンタ 460V非常用モータコントロールセンタ 460V非常用パワーセンタ 460V非常用パワーセンタ 安全冷却水系膨張槽水位計に付属する盤	B/C	－	－	－	－	－	－	－
		FA-W0419	無			ケーブル 105V非常用計測交流分電盤 105V非常用計測交流電源盤 110V非常用充電器盤 110V非常用直流主分電盤 110V非常用直流主分電盤に附属する盤 110V非常用直流主分電盤 105V非常用無停電交流分電盤 105V非常用無停電交流分電盤 105V非常用無停電電源装置	A/C	－	－	－	－	－	－	－
		FA-W0427	無			－	－	－	－	－	－	－	－	－
		FA-W0428	無			－	－	－	－	－	－	－	－	－
		FA-W0429	無			－	－	－	－	－	－	－	－	－
		FA-W0430	無			－	－	－	－	－	－	－	－	－
		FA-W0431	無			－	－	－	－	－	－	－	－	－
		FA-W0432	無			－	－	－	－	－	－	－	－	－
		FA-W0501	無			－	－	－	－	－	－	－	－	－

A：油(漏えい油・有機溶媒)火災
B：電気盤火災
C：ケーブル火災
D：電動機絶縁物火災
E：仮置可燃物火災

第2－2表　隣接火災区域の火災影響評価結果(68/85)

使用済み燃料受入れ・貯蔵建屋

火災を想定する区域(区画)		隣接区域(区画)	伝播可能性	火災想定区域(区画)		隣接区域(区画)		最重要設備の評価結果			火災防護対策を行う安全上重要な施設(最重要設備を除く)の評価結果			
番号	名称			火災防護対策を行う安全上重要な施設	系統	火災防護対策を行う安全上重要な施設	系統	同時喪失有/無	系統分離要：○、否：－	結果	同時喪失有/無	系統分離有/無	FDT[S]評価結果	結果
		FA-W0512	無			ケーブル 105V非常用計測交流分電盤 105V非常用計測交流電源盤 110V非常用充電器盤 110V非常用予備充電器盤 110V非常用直流主分電盤 110V非常用直流主分電盤に附属する盤 105V非常用無停電交流分電盤 105V非常用無停電交流分電盤 105V非常用無停電電源装置	B/C	－	－	－	－	－	－	－
		FA-W0519	無			－	－	－	－	－	－	－	－	－
		FA-W0520	無			ケーブル	A/B	－	－	－	－	－	－	－
		FA-W0525	無			－	－	－	－	－	－	－	－	－
FA-W0426	南第2階段室	FA-W0420	無	－	－	ケーブル 同期発電機に附属する機器付き盤 同期発電機に附属する機器付き盤 同期発電機に附属する機器付き盤 同期発電機に附属する機器付き盤 同期発電機に附属する機器付き盤 同期発電機に附属する機器付き盤 同期発電機に附属する機器付き盤 6.9kV非常用メタルクラッドスイッチギヤ 460V非常用モータコントロールセンタ 460V非常用モータコントロールセンタ 460V非常用モータコントロールセンタ 460V非常用モータコントロールセンタ 460V非常用パワーセンタ 安全冷却水系膨張槽水位計に附属する盤	A	－	－	－	－	－	－	－
		FA-W0433	無			－	－	－	－	－	－	－	－	－
		FA-W0503	無			－	－	－	－	－	－	－	－	－
		FA-W0514	無			－	－	－	－	－	－	－	－	－
		FA-W0521	無			安重ケーブルトレイ 監視制御盤 監視制御盤 監視制御盤 監視制御盤 6.9kV非常用メタルクラッドスイッチギヤ・460V非常用パワーセンタに附属する盤 6.9kV非常用メタルクラッドスイッチギヤ・460V非常用パワーセンタに附属する盤 6.9kV非常用メタルクラッドスイッチギヤ・460V非常用パワーセンタに附属する盤	A/B	－	－	－	－	－	－	－
		TY82	無			ケーブル	A	－	－	－	－	－	－	－
FA-W0427	北第2エレベータ	FA-Y0250	無	－	－	ケーブル	A/B	－	－	－	－	－	－	－
		FA-Y0310	無			－	－	－	－	－	－	－	－	－
		FA-Y0311	無			－	－	－	－	－	－	－	－	－
		FA-W0412	無			ケーブル	A	－	－	－	－	－	－	－
		FA-W0425	無			ケーブル	A	－	－	－	－	－	－	－
		FA-W0428	無			－	－	－	－	－	－	－	－	－
		FA-W0429	無			－	－	－	－	－	－	－	－	－
		FA-W0501	無			－	－	－	－	－	－	－	－	－
		FA-W0520	無			ケーブル	A/B	－	－	－	－	－	－	－
		FA-W0601	無			－	－	－	－	－	－	－	－	－

A：油(漏えい油・有機溶媒)火災
B：電気盤火災
C：ケーブル火災
D：電動機絶縁物火災
E：仮置可燃物火災

第2－2表　隣接火災区域の火災影響評価結果(69/85)

使用済み燃料受入れ・貯蔵建屋

火災を想定する区域(区画)		隣接区域(区画)	伝播可能性	火災想定区域(区画)		隣接区域(区画)		最重要設備の評価結果			火災防護対策を行う安全上重要な施設(最重要設備を除く)の評価結果			
番号	名称			火災防護対策を行う安全上重要な施設	系統	火災防護対策を行う安全上重要な施設	系統	同時喪失有/無	系統分離要:○、否:－	結果	同時喪失有/無	系統分離有/無	FDT^{S}評価結果	結果
FA-W0428	北第2エレベータ機械室	FA-Y0310	無	－	－	－	－	－	－	－	－	－	－	－
		FA-W0412	無			ケーブル	A	－	－	－	－	－	－	－
		FA-W0425	無			ケーブル	A	－	－	－	－	－	－	－
		FA-W0427	無			－	－	－	－	－	－	－	－	－
		FA-W0429	無			－	－	－	－	－	－	－	－	－
FA-W0429	南第3階段室	FA-Y0135	無	－	－	－	－	－	－	－	－	－	－	－
		FA-Y0136	無			－	－	－	－	－	－	－	－	－
		FA-Y0310	無			－	－	－	－	－	－	－	－	－
		FA-Y0320	無			－	－	－	－	－	－	－	－	－
		FA-Y0401	無			ケーブル 燃焼度計測装置に附属する機器付き盤 燃焼度計測装置に附属する機器付き盤	A/B	－	－	－	－	－	－	－
		FA-Y0403	無			ケーブル	B	－	－	－	－	－	－	－
		FA-W0412	無			ケーブル	A	－	－	－	－	－	－	－
		FA-W0413	無			ケーブル 同期発電機に附属する機器付き盤 同期発電機に附属する機器付き盤 同期発電機に附属する機器付き盤 同期発電機に附属する機器付き盤 同期発電機に附属する機器付き盤 同期発電機に附属する機器付き盤 同期発電機に附属する機器付き盤 6.9kV非常用メタルクラッドスイッチギヤ 6.9kV非常用メタルクラッドスイッチギヤ 460V非常用モータコントロールセンタ 460V非常用モータコントロールセンタ 460V非常用モータコントロールセンタ 460V非常用モータコントロールセンタ 460V非常用パワーセンタ 460V非常用パワーセンタ 安全冷却水系膨張槽水位計に付属する盤	B/C	－	－	－	－	－	－	－
		FA-W0425	無			ケーブル	A	－	－	－	－	－	－	－
		FA-W0427	無			－	－	－	－	－	－	－	－	－
		FA-W0428	無			－	－	－	－	－	－	－	－	－
		FA-W0501	無			－	－	－	－	－	－	－	－	－
		FA-W0502	無			ケーブル 安全系監視制御盤 安全系監視制御盤 安全系監視制御盤	A/B/C	－	－	－	－	－	－	－
		FA-W0520	無			ケーブル	A/B	－	－	－	－	－	－	－
		FA-Y0522	無			－	－	－	－	－	－	－	－	－
		FA-W0601	無			－	－	－	－	－	－	－	－	－

A：油(漏えい油・有機溶媒)火災
B：電気盤火災
C：ケーブル火災
D：電動機絶縁物火災
E：仮置可燃物火災

第2－2表　隣接火災区域の火災影響評価結果(70/85)

使用済み燃料受入れ・貯蔵建屋

火災を想定する区域(区画)		隣接区域(区画)	伝播可能性	火災想定区域(区画)		隣接区域(区画)		最重要設備の評価結果			火災防護対策を行う安全上重要な施設(最重要設備を除く)の評価結果			
番号	名称			火災防護対策を行う安全上重要な施設	系統	火災防護対策を行う安全上重要な施設	系統	同時喪失有/無	系統分離要：○、否：－	結果	同時喪失有/無	系統分離有/無	FDT^{S}評価結果	結果
FA-W0430	地上1階南北第3廊下	FA-Y0322	有	－	－	－	－	－	－	－	－	－	－	－
		FA-W0412	有			ケーブル	A	－	－	－	－	－	－	－
		FA-W0420	無			ケーブル 同期発電機に附属する機器付き盤 同期発電機に附属する機器付き盤 同期発電機に附属する機器付き盤 同期発電機に附属する機器付き盤 同期発電機に附属する機器付き盤 同期発電機に附属する機器付き盤 同期発電機に附属する機器付き盤 6.9kV非常用メタルクラッドスイッチギヤ 460V非常用モータコントロールセンタ 460V非常用モータコントロールセンタ 460V非常用モータコントロールセンタ 460V非常用モータコントロールセンタ 460V非常用パワーセンタ 安全冷却水系膨張槽水位計に附属する盤	A	－	－	－	－	－	－	－
		FA-W0425	無			ケーブル	A	－	－	－	－	－	－	－
		FA-W0431	有			－	－	－	－	－	－	－	－	－
		FA-W0519	有			－	－	－	－	－	－	－	－	－
		FA-W0526	有			－	－	－	－	－	－	－	－	－
FA-W0431	地上1階南北第2廊下	FA-Y0322	有	－	－	－	－	－	－	－	－	－	－	－
		FA-Y0401	有			ケーブル 燃焼度計測装置に附属する機器付き盤 燃焼度計測装置に附属する機器付き盤	A/B	－	－	－	有	－	○	当該室設置の機器は，Cの火災に対し，両系統が同時に機能喪失しないことから，再処理施設の安全性を確保できる。
		FA-W0425	無			ケーブル	A	－	－	－	－	－	－	－
		FA-W0430	有			－	－	－	－	－	－	－	－	－
		FA-W0432	無			－	－	－	－	－	－	－	－	－
		FA-W0519	有			－	－	－	－	－	－	－	－	－

A：油(漏えい油・有機溶媒)火災
B：電気盤火災
C：ケーブル火災
D：電動機絶縁物火災
E：仮置可燃物火災

第2－2表　隣接火災区域の火災影響評価結果(71/85)

使用済み燃料受入れ・貯蔵建屋

火災を想定する区域(区画)		隣接区域(区画)	伝播可能性	火災想定区域(区画)		隣接区域(区画)		最重要設備の評価結果			火災防護対策を行う安全上重要な施設(最重要設備を除く)の評価結果			
番号	名称			火災防護対策を行う安全上重要な施設	系統	火災防護対策を行う安全上重要な施設	系統	同時喪失有/無	系統分離要:○、否:－	結果	同時喪失有/無	系統分離有/無	FDT^{S}評価結果	結果
FA-W0432	北第4階段室	FA-Y0319	無	－	－	－	－	－	－	－	－	－	－	－
		FA-Y0324	無			－	－	－	－	－	－	－	－	－
		FA-Y0401	無			ケーブル 燃焼度計測装置に附属する機器付き盤 燃焼度計測装置に附属する機器付き盤	A/B	－	－	－	－	－	－	－
		FA-W0411	無			－	－	－	－	－	－	－	－	－
		FA-W0419	無			ケーブル 105V非常用計測交流分電盤 105V非常用計測交流電源盤 110V非常用充電器盤 110V非常用直流主分電盤 110V非常用直流主分電盤に附属する盤 110V非常用直流主分電盤 105V非常用無停電交流分電盤 105V非常用無停電交流分電盤 105V非常用無停電電源装置	A/C	－	－	－	－	－	－	－
		FA-W0425	無			ケーブル	A	－	－	－	－	－	－	－
		FA-W0431	無			－	－	－	－	－	－	－	－	－
		FA-W0511	無			－	－	－	－	－	－	－	－	－
		FA-W0512	無			ケーブル 105V非常用計測交流分電盤 105V非常用計測交流電源盤 110V非常用充電器盤 110V非常用予備充電器盤 110V非常用直流主分電盤 110V非常用直流主分電盤に附属する盤 105V非常用無停電交流分電盤 105V非常用無停電交流分電盤 105V非常用無停電電源装置	B/C	－	－	－	－	－	－	－
		FA-W0519	無			－	－	－	－	－	－	－	－	－
		FA-W0525	無			－	－	－	－	－	－	－	－	－
FA-W0433	南第2階段室附室	FA-W0420	無	－	－	ケーブル 同期発電機に附属する機器付き盤 同期発電機に附属する機器付き盤 同期発電機に附属する機器付き盤 同期発電機に附属する機器付き盤 同期発電機に附属する機器付き盤 同期発電機に附属する機器付き盤 同期発電機に附属する機器付き盤 6.9kV非常用メタルクラッドスイッチギヤ 460V非常用モータコントロールセンタ 460V非常用モータコントロールセンタ 460V非常用モータコントロールセンタ 460V非常用モータコントロールセンタ 460V非常用パワーセンタ 安全冷却水系膨張槽水位計に附属する盤	A	－	－	－	－	－	－	－
		FA-W0426	無			－	－	－	－	－	－	－	－	－

A：油(漏えい油・有機溶媒)火災
B：電気盤火災
C：ケーブル火災
D：電動機絶縁物火災
E：仮置可燃物火災

第2－2表　隣接火災区域の火災影響評価結果(72/85)

使用済み燃料受入れ・貯蔵建屋

火災を想定する区域(区画)		隣接区域(区画)	伝播可能性	火災想定区域(区画)		隣接区域(区画)		最重要設備の評価結果			火災防護対策を行う安全上重要な施設(最重要設備を除く)の評価結果			
番号	名称			火災防護対策を行う安全上重要な施設	系統	火災防護対策を行う安全上重要な施設	系統	同時喪失有/無	系統分離要:○、否:－	結果	同時喪失有/無	系統分離有/無	FDT[S]評価結果	結果
FA-W0434	北第5階段室	FA-Y0401	無	－	－	ケーブル 燃焼度計測装置に附属する機器付き盤 燃焼度計測装置に附属する機器付き盤	A/B	－	－	－	－	－	－	－
		FA-Y0402	無			－	－	－	－	－	－	－	－	－
		FA-W0524	無			ケーブル	A	－	－	－	－	－	－	－
FA-W0501	計算機室	FA-Y0401	無	－	－	ケーブル 燃焼度計測装置に附属する機器付き盤 燃焼度計測装置に附属する機器付き盤	A/B	－	－	－	－	－	－	－
		FA-W0412	無			ケーブル	A	－	－	－	－	－	－	－
		FA-W0420	無			ケーブル 同期発電機に附属する機器付き盤 同期発電機に附属する機器付き盤 同期発電機に附属する機器付き盤 同期発電機に附属する機器付き盤 同期発電機に附属する機器付き盤 同期発電機に附属する機器付き盤 同期発電機に附属する機器付き盤 6.9kV非常用メタルクラッドスイッチギヤ 460V非常用モータコントロールセンタ 460V非常用モータコントロールセンタ 460V非常用モータコントロールセンタ 460V非常用モータコントロールセンタ 460V非常用パワーセンタ 安全冷却水系膨張槽水位計に附属する盤	A	－	－	－	－	－	－	－
		FA-W0425	無			ケーブル	A	－	－	－	－	－	－	－
		FA-W0427	無			－	－	－	－	－	－	－	－	－
		FA-W0429	無			－	－	－	－	－	－	－	－	－
		FA-W0502	無			ケーブル 安全系監視制御盤 安全系監視制御盤 安全系監視制御盤	A/B/C	－	－	－	－	－	－	－
		FA-W0512	無			ケーブル 105V非常用計測交流分電盤 105V非常用計測交流電源盤 110V非常用充電器盤 110V非常用予備充電器盤 110V非常用直流主分電盤 110V非常用直流主分電盤に附属する盤 105V非常用無停電交流分電盤 105V非常用無停電交流分電盤 105V非常用無停電電源装置	B/C	－	－	－	－	－	－	－
		FA-W0525	無			－	－	－	－	－	－	－	－	－
		FA-W0601	無			－	－	－	－	－	－	－	－	－

A：油(漏えい油・有機溶媒)火災
B：電気盤火災
C：ケーブル火災
D：電動機絶縁物火災
E：仮置可燃物火災

第2－2表　隣接火災区域の火災影響評価結果(73/85)

使用済み燃料受入れ・貯蔵建屋

火災を想定する区域(区画)		隣接区域(区画)	伝播可能性	火災想定区域(区画)		隣接区域(区画)		最重要設備の評価結果			火災防護対策を行う安全上重要な施設(最重要設備を除く)の評価結果			
番号	名称			火災防護対策を行う安全上重要な施設	系統	火災防護対策を行う安全上重要な施設	系統	同時喪失有/無	系統分離要:○、否:－	結果	同時喪失有/無	系統分離有/無	FDT^{S}評価結果	結果
FA-W0502	使用済燃料の受入れ施設及び貯蔵施設の制御室	FA-Y0403	無	ケーブル 安全系監視制御盤 安全系監視制御盤 安全系監視制御盤		ケーブル	B	－	－	－	－	－	－	－
		FA-W0413	無			ケーブル 同期発電機に附属する機器付き盤 同期発電機に附属する機器付き盤 同期発電機に附属する機器付き盤 同期発電機に附属する機器付き盤 同期発電機に附属する機器付き盤 同期発電機に附属する機器付き盤 同期発電機に附属する機器付き盤 6.9kV非常用メタルクラッドスイッチギヤ 6.9kV非常用メタルクラッドスイッチギヤ 460V非常用モータコントロールセンタ 460V非常用モータコントロールセンタ 460V非常用モータコントロールセンタ 460V非常用モータコントロールセンタ 460V非常用パワーセンタ 460V非常用パワーセンタ 安全冷却水系膨張槽水位計に付属する盤	B/C	－	－	－	－	－	－
		FA-W0420	無			ケーブル 同期発電機に附属する機器付き盤 同期発電機に附属する機器付き盤 同期発電機に附属する機器付き盤 同期発電機に附属する機器付き盤 同期発電機に附属する機器付き盤 同期発電機に附属する機器付き盤 同期発電機に附属する機器付き盤 6.9kV非常用メタルクラッドスイッチギヤ 460V非常用モータコントロールセンタ 460V非常用モータコントロールセンタ 460V非常用モータコントロールセンタ 460V非常用モータコントロールセンタ 460V非常用パワーセンタ 安全冷却水系膨張槽水位計に附属する盤	A	－	－	－	－	－	－
		FA-W0429	無			－	－	－	－	－	－	－	－	－
		FA-W0501	無			－	－	－	－	－	－	－	－	－

A：油(漏えい油・有機溶媒)火災
B：電気盤火災
C：ケーブル火災
D：電動機絶縁物火災
E：仮置可燃物火災

第2－2表　隣接火災区域の火災影響評価結果(74/85)

使用済み燃料受入れ・貯蔵建屋

火災を想定する区域(区画)		隣接区域(区画)	伝播可能性	火災想定区域(区画)		隣接区域(区画)		最重要設備の評価結果			火災防護対策を行う安全上重要な施設(最重要設備を除く)の評価結果			
番号	名称			火災防護対策を行う安全上重要な施設	系統	火災防護対策を行う安全上重要な施設	系統	同時喪失有/無	系統分離要:○、否:－	結果	同時喪失有/無	系統分離有/無	FDT^{S}評価結果	結果
FA-W0502	使用済燃料の受入れ施設及び貯蔵施設の制御室	FA-W0521	有	ケーブル 安全系監視制御盤 安全系監視制御盤 安全系監視制御盤	A/B/C	安重ケーブルトレイ 監視制御盤 監視制御盤 監視制御盤 監視制御盤 6.9kV非常用メタルクラッドスイッチギヤ・460V非常用パワーセンタに附属する盤 6.9kV非常用メタルクラッドスイッチギヤ・460V非常用パワーセンタに附属する盤 6.9kV非常用メタルクラッドスイッチギヤ・460V非常用パワーセンタに附属する盤	A/B	－	－	－	有	－	○	使用済燃料の受入れ施設及び貯蔵施設の制御室の系統分離状況は、床下とフロア（床上）に分けて分離対策を実施する。 床下は、ケーブルトレイ間に水平距離6m以上の離隔，火災感知器及び自動消火設備の設置又はケーブルトレイ間に1時間の耐火隔壁等，火災感知器，自動消火設備の設置により系統分離する。 フロア（床上）の制御盤は，系統ごとに分離され配置している。制御盤は厚さ3.2mm以上の金属製筐体とし，当該火災区域内に火災感知器，自動消火設備の設置により系統分離する。また、同一盤に異なる系統の回路が収納される場合には、3.2mm 以上の鉄板により、別々の区画を設け、回路を収納することにより分離する。 その他の火災影響評価対象設備は、
		FA-W0525	無			－	－	－	－	－	－	－	－	－
		FA-W0601	無			－	－	－	－	－	－	－	－	－

A：油(漏えい油・有機溶媒)火災
B：電気盤火災
C：ケーブル火災
D：電動機絶縁物火災
E：仮置可燃物火災

第2－2表　隣接火災区域の火災影響評価結果(75/85)

使用済み燃料受入れ・貯蔵建屋

火災を想定する区域(区画)		隣接区域(区画)	伝播可能性	火災想定区域(区画)		隣接区域(区画)		最重要設備の評価結果			火災防護対策を行う安全上重要な施設(最重要設備を除く)の評価結果			
番号	名称			火災防護対策を行う安全上重要な施設	系統	火災防護対策を行う安全上重要な施設	系統	同時喪失有/無	系統分離要：○、否：－	結果	同時喪失有/無	系統分離有/無	FDT^{S}評価結果	結果
FA-W0503	常非常用空調機械室	FA-Y0403	無	－	－	ケーブル	B	－	－	－	－	－	－	－
		FA-W0413	無			ケーブル 同期発電機に附属する機器付き盤 同期発電機に附属する機器付き盤 同期発電機に附属する機器付き盤 同期発電機に附属する機器付き盤 同期発電機に附属する機器付き盤 同期発電機に附属する機器付き盤 同期発電機に附属する機器付き盤 6.9kV非常用メタルクラッドスイッチギヤ 6.9kV非常用メタルクラッドスイッチギヤ 460V非常用モータコントロールセンタ 460V非常用モータコントロールセンタ 460V非常用モータコントロールセンタ 460V非常用モータコントロールセンタ 460V非常用パワーセンタ 460V非常用パワーセンタ 安全冷却水系膨張槽水位計に付属する盤	B/C	－	－	－	－	－	－	－
		FA-W0415	無			主配管（崩壊熱除去系：使用済燃料の受入れ施設及び貯蔵施設用，サポート用冷却水系：使用済燃料の受入れ施設及び貯蔵施設用） 主配管（崩壊熱除去系：使用済燃料の受入れ施設及び貯蔵施設用，サポート用冷却水系：使用済燃料の受入れ施設及び貯蔵施設用） ディーゼル機関 同期発電機 主配管（起動空気系） 主配管（起動空気系） 主配管（起動空気系） 主配管（起動空気系） 主配管（起動空気系） 同期発電機に附属する機器付き盤 ケーブル	B	－	－	－	－	－	－	－
		FA-W0420	無			ケーブル 同期発電機に附属する機器付き盤 同期発電機に附属する機器付き盤 同期発電機に附属する機器付き盤 同期発電機に附属する機器付き盤 同期発電機に附属する機器付き盤 同期発電機に附属する機器付き盤 同期発電機に附属する機器付き盤 6.9kV非常用メタルクラッドスイッチギヤ 460V非常用モータコントロールセンタ 460V非常用モータコントロールセンタ 460V非常用モータコントロールセンタ 460V非常用モータコントロールセンタ 460V非常用パワーセンタ 安全冷却水系膨張槽水位計に附属する盤	A	－	－	－	－	－	－	－

A：油(漏えい油・有機溶媒)火災
B：電気盤火災
C：ケーブル火災
D：電動機絶縁物火災
E：仮置可燃物火災

第2－2表　隣接火災区域の火災影響評価結果(76/85)

使用済み燃料受入れ・貯蔵建屋

火災を想定する区域(区画)		隣接区域(区画)	伝播可能性	火災想定区域(区画)		隣接区域(区画)		最重要設備の評価結果			火災防護対策を行う安全上重要な施設(最重要設備を除く)の評価結果			
番号	名称			火災防護対策を行う安全上重要な施設	系統	火災防護対策を行う安全上重要な施設	系統	同時喪失有/無	系統分離要:○、否:－	結果	同時喪失有/無	系統分離有/無	FDT^{S}評価結果	結果
		FA-W0422	無			主配管(崩壊熱除去系:使用済燃料の受入れ施設及び貯蔵施設用,サポート用冷却水系:使用済燃料の受入れ施設及び貯蔵施設用) 主配管(崩壊熱除去系:使用済燃料の受入れ施設及び貯蔵施設用,サポート用冷却水系:使用済燃料の受入れ施設及び貯蔵施設用) ディーゼル機関 同期発電機 主配管(起動空気系) 主配管(起動空気系) 主配管(起動空気系) 主配管(起動空気系) 主配管(起動空気系) 同期発電機に附属する機器付き盤 ケーブル	A	－	－	－	－	－	－	－
		FA-W0426	有			－	－	－	－	－	－	－	－	－
		FA-W0504	有			－	－	－	－	－	－	－	－	－
		FA-W0505	有			－	－	－	－	－	－	－	－	－
		FA-W0506	有			－	－	－	－	－	－	－	－	－
		FA-W0514	有			－	－	－	－	－	－	－	－	－
		FA-W0515	有			－	－	－	－	－	－	－	－	－
		FA-W0516	有			－	－	－	－	－	－	－	－	－
		FA-W0517	有			－	－	－	－	－	－	－	－	－
		FA-W0521	無			安重ケーブルトレイ 監視制御盤 監視制御盤 監視制御盤 監視制御盤 6.9kV非常用メタルクラッドスイッチギヤ・460V非常用パワーセンタに附属する盤 6.9kV非常用メタルクラッドスイッチギヤ・460V非常用パワーセンタに附属する盤 6.9kV非常用メタルクラッドスイッチギヤ・460V非常用パワーセンタに附属する盤	A/B	－	－	－	－	－	－	－
		FA-W0602	有			－	－	－	－	－	－	－	－	－
		FA-W0603	有			－	－	－	－	－	－	－	－	－
FA-W0504	第1非常用ディーゼル発電機B室送風機室	FA-Y0403	無	－	－	ケーブル	B	－	－	－	－	－	－	－
		FA-W0415	無			主配管(崩壊熱除去系:使用済燃料の受入れ施設及び貯蔵施設用,サポート用冷却水系:使用済燃料の受入れ施設及び貯蔵施設用) 主配管(崩壊熱除去系:使用済燃料の受入れ施設及び貯蔵施設用,サポート用冷却水系:使用済燃料の受入れ施設及び貯蔵施設用) ディーゼル機関 同期発電機 主配管(起動空気系) 主配管(起動空気系) 主配管(起動空気系) 主配管(起動空気系) 主配管(起動空気系) 同期発電機に附属する機器付き盤 ケーブル	B	－	－	－	－	－	－	－
		FA-W0503	無			－	－	－	－	－	－	－	－	－
		FA-W0505	無			－	－	－	－	－	－	－	－	－

A：油(漏えい油・有機溶媒)火災
B：電気盤火災
C：ケーブル火災
D：電動機絶縁物火災
E：仮置可燃物火災

第2－2表　隣接火災区域の火災影響評価結果(77/85)

使用済み燃料受入れ・貯蔵建屋

火災を想定する区域(区画)		隣接区域(区画)	伝播可能性	火災想定区域(区画)		隣接区域(区画)		最重要設備の評価結果			火災防護対策を行う安全上重要な施設(最重要設備を除く)の評価結果			
番号	名称			火災防護対策を行う安全上重要な施設	系統	火災防護対策を行う安全上重要な施設	系統	同時喪失有/無	系統分離要:○、否:－	結果	同時喪失有/無	系統分離有/無	FDT^{S}評価結果	結果
FA-W0505	第1非常用ディーゼル発電機B室送風機フィルタ室	FA-Y0403	無	－	－	ケーブル	B	－	－	－	－	－	－	－
		FA-W0415	無			主配管(崩壊熱除去系:使用済燃料の受入れ施設及び貯蔵施設用,サポート用冷却水系:使用済燃料の受入れ施設及び貯蔵施設用) 主配管(崩壊熱除去系:使用済燃料の受入れ施設及び貯蔵施設用,サポート用冷却水系:使用済燃料の受入れ施設及び貯蔵施設用) ディーゼル機関 同期発電機 主配管(起動空気系) 主配管(起動空気系) 主配管(起動空気系) 主配管(起動空気系) 主配管(起動空気系) 同期発電機に附属する機器付き盤 ケーブル	B	－	－	－	－	－	－	－
		FA-W0503	無			－	－	－	－	－	－	－	－	－
		FA-W0504	無			－	－	－	－	－	－	－	－	－
		FA-W0506	無			－	－	－	－	－	－	－	－	－
		FA-W0602	無			－	－	－	－	－	－	－	－	－
FA-W0506	第1非常用ディーゼル発電機B室送風機用外気取入室	FA-Y0403	無	－	－	ケーブル	B	－	－	－	－	－	－	－
		FA-W0415	無			主配管(崩壊熱除去系:使用済燃料の受入れ施設及び貯蔵施設用,サポート用冷却水系:使用済燃料の受入れ施設及び貯蔵施設用) 主配管(崩壊熱除去系:使用済燃料の受入れ施設及び貯蔵施設用,サポート用冷却水系:使用済燃料の受入れ施設及び貯蔵施設用) ディーゼル機関 同期発電機 主配管(起動空気系) 主配管(起動空気系) 主配管(起動空気系) 主配管(起動空気系) 主配管(起動空気系) 同期発電機に附属する機器付き盤 ケーブル	B	－	－	－	－	－	－	－
		FA-W0503	無			－	－	－	－	－	－	－	－	－
		FA-W0505	無			－	－	－	－	－	－	－	－	－
		FA-W0602	無			－	－	－	－	－	－	－	－	－
FA-W0508	電気品室排風機室	FA-Y0401	有	－	－	ケーブル 燃焼度計測装置に附属する機器付き盤 燃焼度計測装置に附属する機器付き盤	A/B	－	－	－	有	－	○	当該室設置の機器は，Cの火災に対し、両系統が同時に機能喪失しないことから，再処理施設の安全性を確保でき
		FA-G0408	有			－	－	－	－	－	－	－	－	－
		FA-G0416	有			－	－	－	－	－	－	－	－	－
		FA-W0509	無			110V第1非常用蓄電池	B	－	－	－	－	－	－	－
		FA-W0511	有			－	－	－	－	－	－	－	－	－
		FA-W0604	有			－	－	－	－	－	－	－	－	－

A：油(漏えい油・有機溶媒)火災
B：電気盤火災
C：ケーブル火災
D：電動機絶縁物火災
E：仮置可燃物火災

第2－2表　隣接火災区域の火災影響評価結果(78/85)

使用済み燃料受入れ・貯蔵建屋

火災を想定する区域(区画)		隣接区域(区画)	伝播可能性	火災想定区域(区画)		隣接区域(区画)		最重要設備の評価結果			火災防護対策を行う安全上重要な施設(最重要設備を除く)の評価結果			
番号	名称			火災防護対策を行う安全上重要な施設	系統	火災防護対策を行う安全上重要な施設	系統	同時喪失有/無	系統分離要:○、否:－	結果	同時喪失有/無	系統分離有/無	FDT^{S}評価結果	結果
FA-W0509	非常用発電機盤・蓄電池B室	FA-Y0401	無	110V第1非常用蓄電池	B	ケーブル 燃焼度計測装置に附属する機器付き盤 燃焼度計測装置に附属する機器付き盤	A/B	－	－	－	－	－	－	－
		FA-G0408	無			－	－	－	－	－	－	－	－	－
		FA-W0411	無			－	－	－	－	－	－	－	－	－
		FA-G0416	無			－	－	－	－	－	－	－	－	－
		FA-W0418	無			－	－	－	－	－	－	－	－	－
		FA-W0508	無			－	－	－	－	－	－	－	－	－
		FA-W0511	無			－	－	－	－	－	－	－	－	－
		FA-W0604	無			－	－	－	－	－	－	－	－	－
FA-W0511	地上2階南北第1廊下	FA-Y0401	無	－	－	ケーブル 燃焼度計測装置に附属する機器付き盤 燃焼度計測装置に附属する機器付き盤	A/B	－	－	－	－	－	－	－
		FA-G0408	有			－	－	－	－	－	－	－	－	－
		FA-W0411	有			－	－	－	－	－	－	－	－	－
		FA-G0416	有			－	－	－	－	－	－	－	－	－
		FA-W0418	有			－	－	－	－	－	－	－	－	－
		FA-W0424	有			－	－	－	－	－	－	－	－	－
		FA-W0432	有			－	－	－	－	－	－	－	－	－
		FA-W0508	有			－	－	－	－	－	－	－	－	－
		FA-W0509	無			110V第1非常用蓄電池	B	－	－	－	－	－	－	－
		FA-W0512	無			ケーブル 105V非常用計測交流分電盤 105V非常用計測交流電源盤 110V非常用充電器盤 110V非常用予備充電器盤 110V非常用直流主分電盤 110V非常用直流主分電盤に附属する盤 105V非常用無停電交流分電盤 105V非常用無停電交流分電盤 105V非常用無停電電源装置	B/C	－	－	－	－	－	－	－
		FA-W0519	有			－	－	－	－	－	－	－	－	－
		FA-W0604	有			－	－	－	－	－	－	－	－	－

A：油(漏えい油・有機溶媒)火災
B：電気盤火災
C：ケーブル火災
D：電動機絶縁物火災
E：仮置可燃物火災

第2－2表　隣接火災区域の火災影響評価結果(79/85)

使用済み燃料受入れ・貯蔵建屋

火災を想定する区域(区画)		隣接区域(区画)	伝播可能性	火災想定区域(区画)		隣接区域(区画)		最重要設備の評価結果			火災防護対策を行う安全上重要な施設(最重要設備を除く)の評価結果			
番号	名称			火災防護対策を行う安全上重要な施設	系統	火災防護対策を行う安全上重要な施設	系統	同時喪失有/無	系統分離要：○、否：－	結果	同時喪失有/無	系統分離有/無	FDT^{S}評価結果	結果
FA-W0512	計装用電気品B室	FA-Y0401	有	ケーブル 105V非常用計測交流分電盤 105V非常用計測交流電源盤 110V非常用充電器盤 110V非常用予備充電器盤 110V非常用直流主分電盤 110V非常用直流主分電盤に附属する盤 105V非常用無停電交流分電盤 105V非常用無停電交流分電盤 105V非常用無停電電源装置	B/C	ケーブル 燃焼度計測装置に附属する機器付き盤 燃焼度計測装置に附属する機器付き盤	A/B	－	－	－	有	－	○	当該室設置の機器は，Bの火災に対し、両系統が同時に機能喪失しないことから，再処理施設の安全性を確保できる。
		FA-G0408	有			－	－	－	－	－	－	－	－	－
		FA-W0418	有			－	－	－	－	－	－	－	－	－
		FA-W0419	有			ケーブル 105V非常用計測交流分電盤 105V非常用計測交流電源盤 110V非常用充電器盤 110V非常用直流主分電盤 110V非常用直流主分電盤に附属する盤 110V非常用直流主分電盤 105V非常用無停電交流分電盤 105V非常用無停電交流分電盤 105V非常用無停電電源装置	A/C	－	－	－	－	－	－	－
		FA-W0425	有			ケーブル	A	－	－	－	有	－	○	当該室設置の機器は，Bの火災に対し、両系統が同時に機能喪失しないことから，再処理施設の安全性を確保できる。
		FA-W0432	有			－	－	－	－	－	－	－	－	－
		FA-W0501	有			－	－	－	－	－	－	－	－	－
		FA-W0511	有			－	－	－	－	－	－	－	－	－
FA-W0514	南第2階段室地上2階附室	FA-W0420	無	－	－	ケーブル 同期発電機に附属する機器付き盤 同期発電機に附属する機器付き盤 同期発電機に附属する機器付き盤 同期発電機に附属する機器付き盤 同期発電機に附属する機器付き盤 同期発電機に附属する機器付き盤 同期発電機に附属する機器付き盤 6.9kV非常用メタルクラッドスイッチギヤ 460V非常用モータコントロールセンタ 460V非常用モータコントロールセンタ 460V非常用モータコントロールセンタ 460V非常用モータコントロールセンタ 460V非常用パワーセンタ 安全冷却水系膨張槽水位計に附属する盤	A	－	－	－	－	－	－	－
		FA-W0426	無			－	－	－	－	－	－	－	－	－
		FA-W0503	無			－	－	－	－	－	－	－	－	－
		FA-W0521	無			安重ケーブルトレイ 監視制御盤 監視制御盤 監視制御盤 監視制御盤 6.9kV非常用メタルクラッドスイッチギヤ・460V非常用パワーセンタに附属する盤 6.9kV非常用メタルクラッドスイッチギヤ・460V非常用パワーセンタに附属する盤 6.9kV非常用メタルクラッドスイッチギヤ・460V非常用パワーセンタに附属する盤	A/B	－	－	－	－	－	－	－

A：油(漏えい油・有機溶媒)火災
B：電気盤火災
C：ケーブル火災
D：電動機絶縁物火災
E：仮置可燃物火災

第2－2表　隣接火災区域の火災影響評価結果(80/85)

使用済み燃料受入れ・貯蔵建屋

火災を想定する区域(区画)		隣接区域(区画)	伝播可能性	火災想定区域(区画)		隣接区域(区画)		最重要設備の評価結果			火災防護対策を行う安全上重要な施設(最重要設備を除く)の評価結果			
番号	名称			火災防護対策を行う安全上重要な施設	系統	火災防護対策を行う安全上重要な施設	系統	同時喪失有/無	系統分離要:○、否:－	結果	同時喪失有/無	系統分離有/無	FDT^{S}評価結果	結果
FA-W0515	第1非常用ディーゼル発電機A室送風機室	FA-W0422	無	－	－	主配管(崩壊熱除去系:使用済燃料の受入れ施設及び貯蔵施設用,サポート用冷却水系:使用済燃料の受入れ施設及び貯蔵施設用) 主配管(崩壊熱除去系:使用済燃料の受入れ施設及び貯蔵施設用,サポート用冷却水系:使用済燃料の受入れ施設及び貯蔵施設用) ディーゼル機関 同期発電機 主配管(起動空気系) 主配管(起動空気系) 主配管(起動空気系) 主配管(起動空気系) 主配管(起動空気系) 同期発電機に附属する機器付き盤 ケーブル	A	－	－	－	－	－	－	－
		FA-W0503	無			－	－	－	－	－	－	－	－	－
		FA-W0516	無			－	－	－	－	－	－	－	－	－
FA-W0516	第1非常用ディーゼル発電機A室送風機用フィルタ室	FA-W0422	無	－	－	主配管(崩壊熱除去系:使用済燃料の受入れ施設及び貯蔵施設用,サポート用冷却水系:使用済燃料の受入れ施設及び貯蔵施設用) 主配管(崩壊熱除去系:使用済燃料の受入れ施設及び貯蔵施設用,サポート用冷却水系:使用済燃料の受入れ施設及び貯蔵施設用) ディーゼル機関 同期発電機 主配管(起動空気系) 主配管(起動空気系) 主配管(起動空気系) 主配管(起動空気系) 主配管(起動空気系) 同期発電機に附属する機器付き盤 ケーブル	A	－	－	－	－	－	－	－
		FA-W0503	無			－	－	－	－	－	－	－	－	－
		FA-W0515	無			－	－	－	－	－	－	－	－	－
		FA-W0517	無			－	－	－	－	－	－	－	－	－
		FA-W0603	無			－	－	－	－	－	－	－	－	－
FA-W0517	第1非常用ディーゼル発電機A室送風機用外気取入室	FA-W0422	無	－	－	主配管(崩壊熱除去系:使用済燃料の受入れ施設及び貯蔵施設用,サポート用冷却水系:使用済燃料の受入れ施設及び貯蔵施設用) 主配管(崩壊熱除去系:使用済燃料の受入れ施設及び貯蔵施設用,サポート用冷却水系:使用済燃料の受入れ施設及び貯蔵施設用) ディーゼル機関 同期発電機 主配管(起動空気系) 主配管(起動空気系) 主配管(起動空気系) 主配管(起動空気系) 主配管(起動空気系) 同期発電機に附属する機器付き盤 ケーブル	A	－	－	－	－	－	－	－
		FA-W0503	無			－	－	－	－	－	－	－	－	－
		FA-W0516	無			－	－	－	－	－	－	－	－	－
		FA-W0603	無			－	－	－	－	－	－	－	－	－

A：油(漏えい油・有機溶媒)火災
B：電気盤火災
C：ケーブル火災
D：電動機絶縁物火災
E：仮置可燃物火災

第2－2表　隣接火災区域の火災影響評価結果(81/85)

使用済み燃料受入れ・貯蔵建屋

火災を想定する区域(区画)		隣接区域(区画)	伝播可能性	火災想定区域(区画)		隣接区域(区画)		最重要設備の評価結果			火災防護対策を行う安全上重要な施設(最重要設備を除く)の評価結果			
番号	名称			火災防護対策を行う安全上重要な施設	系統	火災防護対策を行う安全上重要な施設	系統	同時喪失有/無	系統分離要:○、否:－	結果	同時喪失有/無	系統分離有/無	FDT^{S}評価結果	結果
FA-W0519	地上2階南北第3廊下	FA-Y0401	無	－	－	ケーブル 燃焼度計測装置に附属する機器付き盤 燃焼度計測装置に附属する機器付き盤	A/B	－	－	－	－	－	－	－
		FA-W0412	無			ケーブル	A	－	－	－	－	－	－	－
		FA-W0424	無			－	－	－	－	－	－	－	－	－
		FA-W0425	無			ケーブル	A	－	－	－	－	－	－	－
		FA-W0430	無			－	－	－	－	－	－	－	－	－
		FA-W0431	無			－	－	－	－	－	－	－	－	－
		FA-W0432	無			－	－	－	－	－	－	－	－	－
		FB-W0502	無			－	－	－	－	－	－	－	－	－
		FA-W0511	無			－	－	－	－	－	－	－	－	－
		FA-W0525	無			－	－	－	－	－	－	－	－	－
		FA-W0526	無			－	－	－	－	－	－	－	－	－
FA-W0520	地上2階東西第1廊下	FA-Y0401	有	ケーブル	A/B	ケーブル 燃焼度計測装置に附属する機器付き盤 燃焼度計測装置に附属する機器付き盤	A/B	－	－	－	有	－	○	当該室設置の機器は，Cの火災に対し，両系統が同時に機能喪失しないことから，再処理施設の安全性を確保できる。
		FA-Y0403	有			ケーブル	B	－	－	－	有	－	○	当該室設置の機器は，Cの火災に対し，両系統が同時に機能喪失しないことから，再処理施設の安全性を確保できる。
		FA-W0412	無			ケーブル	A	－	－	－	－	－	－	－
		FA-W0413	無			ケーブル 同期発電機に附属する機器付き盤 同期発電機に附属する機器付き盤 同期発電機に附属する機器付き盤 同期発電機に附属する機器付き盤 同期発電機に附属する機器付き盤 同期発電機に附属する機器付き盤 同期発電機に附属する機器付き盤 6.9kV非常用メタルクラッドスイッチギヤ 6.9kV非常用メタルクラッドスイッチギヤ 460V非常用モータコントロールセンタ 460V非常用モータコントロールセンタ 460V非常用モータコントロールセンタ 460V非常用モータコントロールセンタ 460V非常用パワーセンタ 460V非常用パワーセンタ 安全冷却水系膨張槽水位計に付属する盤	B/C	－	－	－	－	－	－	－
		FA-W0425	無			ケーブル	A	－	－	－	－	－	－	－
		FA-W0427	無			－	－	－	－	－	－	－	－	－
		FA-W0429	有			－	－	－	－	－	－	－	－	－
		FA-W0523	有			ケーブル	A	－	－	－	有	－	○	当該室設置の機器は，Cの火災に対し，両系統が同時に機能喪失しないことから，再処理施設の安全性を確保できる。

A：油(漏えい油・有機溶媒)火災
B：電気盤火災
C：ケーブル火災
D：電動機絶縁物火災
E：仮置可燃物火災

第2－2表　隣接火災区域の火災影響評価結果(82/85)

使用済み燃料受入れ・貯蔵建屋

火災を想定する区域(区画)		隣接区域(区画)	伝播可能性	火災想定区域(区画)		隣接区域(区画)		最重要設備の評価結果			火災防護対策を行う安全上重要な施設(最重要設備を除く)の評価結果			
番号	名称			火災防護対策を行う安全上重要な施設	系統	火災防護対策を行う安全上重要な施設	系統	同時喪失有/無	系統分離要:○、否:－	結果	同時喪失有/無	系統分離有/無	FDT^{S}評価結果	結果
		FA-Y0403	無			ケーブル	B	－	－	－	－	－	－	－
		FA-W0413	無			ケーブル 同期発電機に附属する機器付き盤 同期発電機に附属する機器付き盤 同期発電機に附属する機器付き盤 同期発電機に附属する機器付き盤 同期発電機に附属する機器付き盤 同期発電機に附属する機器付き盤 同期発電機に附属する機器付き盤 6.9kV非常用メタルクラッドスイッチギヤ 6.9kV非常用メタルクラッドスイッチギヤ 460V非常用モータコントロールセンタ 460V非常用モータコントロールセンタ 460V非常用モータコントロールセンタ 460V非常用モータコントロールセンタ 460V非常用パワーセンタ 460V非常用パワーセンタ 安全冷却水系膨張槽水位計に付属する盤	B/C	－	－	－	－	－	－	－
		FA-W0420	無			ケーブル 同期発電機に附属する機器付き盤 同期発電機に附属する機器付き盤 同期発電機に附属する機器付き盤 同期発電機に附属する機器付き盤 同期発電機に附属する機器付き盤 同期発電機に附属する機器付き盤 同期発電機に附属する機器付き盤 6.9kV非常用メタルクラッドスイッチギヤ 460V非常用モータコントロールセンタ 460V非常用モータコントロールセンタ 460V非常用モータコントロールセンタ 460V非常用モータコントロールセンタ 460V非常用パワーセンタ 安全冷却水系膨張槽水位計に附属する盤	A	－	－	－	－	－	－	－
		FA-W0426	無	安重ケーブルトレイ 監視制御盤		－	－	－	－	－	－	－	－	－

A：油(漏えい油・有機溶媒)火災
B：電気盤火災
C：ケーブル火災
D：電動機絶縁物火災
E：仮置可燃物火災

第2－2表　隣接火災区域の火災影響評価結果(83/85)

使用済み燃料受入れ・貯蔵建屋

火災を想定する区域(区画)		隣接区域(区画)	伝播可能性	火災想定区域(区画)		隣接区域(区画)		最重要設備の評価結果			火災防護対策を行う安全上重要な施設(最重要設備を除く)の評価結果			
番号	名称			火災防護対策を行う安全上重要な施設	系統	火災防護対策を行う安全上重要な施設	系統	同時喪失有/無	系統分離要:○、否:－	結果	同時喪失有/無	系統分離有/無	FDT^{S}評価結果	結果
FA-W0521	補助盤室	FA-W0502	有	監視制御盤 監視制御盤 監視制御盤 6.9kV非常用メタルクラッドスイッチギヤ・460V非常用パワーセンタに附属する盤 6.9kV非常用メタルクラッドスイッチギヤ・460V非常用パワーセンタに附属する盤 6.9kV非常用メタルクラッドスイッチギヤ・460V非常用パワーセンタに附属する盤	A/B	ケーブル 安全系監視制御盤 安全系監視制御盤 安全系監視制御盤	A/B/C	－	－	－	有	－	○	使用済燃料の受入れ施設及び貯蔵施設の制御室の系統分離状況は、床下とフロア（床上）に分けて分離対策を実施する。 床下は、ケーブルトレイ間に水平距離6m以上の離隔，火災感知器及び自動消火設備の設置又はケーブルトレイ間に1時間の耐火隔壁等，火災感知器，自動消火設備の設置により系統分離する。 フロア（床上）の制御盤は，系統ごとに分離され配置している。制御盤は厚さ3.2mm以上の金属製筐体とし，当該火災区域内に火災感知器，自動消火設備の設置により系統分離する。また、同一盤に異なる系統の回路が収納される場合には、3.2mm 以上の鉄板により、別々の区画を設け、回路を収納することにより分離する。 その他の火災影響評価対象設備は、火災伝播によるCに対し、影響なし
		FA-W0503	無			－	－	－	－	－	－	－	－	－
		FA-W0514	無			－	－	－	－	－	－	－	－	－
FA-Y0522	北第1エレベータ機械室	FA-Y0135	無	－	－	－	－	－	－	－	－	－	－	－
		FA-Y0136	無			－	－	－	－	－	－	－	－	－
		FA-Y0401	無			ケーブル 燃焼度計測装置に附属する機器付き盤 燃焼度計測装置に附属する機器付き盤	A/B	－	－	－	－	－	－	－
		FA-W0429	無			－	－	－	－	－	－	－	－	－

A：油(漏えい油・有機溶媒)火災
B：電気盤火災
C：ケーブル火災
D：電動機絶縁物火災
E：仮置可燃物火災

第2－2表　隣接火災区域の火災影響評価結果(84/85)

使用済み燃料受入れ・貯蔵建屋

火災を想定する区域(区画)		隣接区域(区画)	伝播可能性	火災想定区域(区画)		隣接区域(区画)		最重要設備の評価結果			火災防護対策を行う安全上重要な施設(最重要設備を除く)の評価結果			
番号	名称			火災防護対策を行う安全上重要な施設	系統	火災防護対策を行う安全上重要な施設	系統	同時喪失有/無	系統分離要:○、否:－	結果	同時喪失有/無	系統分離有/無	FDT^{S}評価結果	結果
FA-W0523	使用済燃料受入れ・貯蔵エリア見学者ホール	FA-Y0401	有	ケーブル	A	ケーブル 燃焼度計測装置に附属する機器付き盤 燃焼度計測装置に附属する機器付き盤	A/B	－	－	－	有	－	○	当該室設置の機器は，Cの火災に対し、両系統が同時に機能喪失しないことから，再処理施設の安全性を確保できる。
		FA-Y0403	有			ケーブル	B	－	－	－	有	－	○	当該室設置の機器は，Cの火災に対し、両系統が同時に機能喪失しないことから，再処理施設の安全性を確保できる。
		FA-W0520	有			ケーブル	A/B	－	－	－	有	－	○	当該室設置の機器は，Cの火災に対し、両系統が同時に機能喪失しないことから，再処理施設の安全性を確保できる。
		FA-W0524	有			ケーブル	A	－	－	－	－	－	－	－
FA-W0524	地上2階東西第2廊下	FA-Y0401	無	ケーブル	A	ケーブル 燃焼度計測装置に附属する機器付き盤 燃焼度計測装置に附属する機器付き盤	A/B	－	－	－	－	－	－	－
		FA-Y0402	無			－	－	－	－	－	－	－	－	－
		FA-Y0403	無			ケーブル	B	－	－	－	－	－	－	－
		FA-W0434	無			－	－	－	－	－	－	－	－	－
		FA-W0523	有			ケーブル	A	－	－	－	－	－	－	－
FA-W0525	地上2階南北第2廊下	FA-W0412	無	－	－	ケーブル	A	－	－	－	－	－	－	－
		FA-W0420	無			ケーブル 同期発電機に附属する機器付き盤 同期発電機に附属する機器付き盤 同期発電機に附属する機器付き盤 同期発電機に附属する機器付き盤 同期発電機に附属する機器付き盤 同期発電機に附属する機器付き盤 同期発電機に附属する機器付き盤 6.9kV非常用メタルクラッドスイッチギヤ 460V非常用モータコントロールセンタ 460V非常用モータコントロールセンタ 460V非常用モータコントロールセンタ 460V非常用モータコントロールセンタ 460V非常用パワーセンタ 安全冷却水系膨張槽水位計に附属する盤	A	－	－	－	－	－	－	－
		FA-W0425	無			ケーブル	A	－	－	－	－	－	－	－
		FA-W0432	無			－	－	－	－	－	－	－	－	－
		FA-W0501	無			－	－	－	－	－	－	－	－	－
		FA-W0502	無			ケーブル 安全系監視制御盤 安全系監視制御盤 安全系監視制御盤	A/B/C	－	－	－	－	－	－	－
		FA-W0519	無			－	－	－	－	－	－	－	－	－
		FA-W0526	無			－	－	－	－	－	－	－	－	－

A：油(漏えい油・有機溶媒)火災
B：電気盤火災
C：ケーブル火災
D：電動機絶縁物火災
E：仮置可燃物火災

第2－2表　隣接火災区域の火災影響評価結果(85/85)

使用済み燃料受入れ・貯蔵建屋

火災を想定する区域(区画)		隣接区域(区画)	伝播可能性	火災想定区域(区画)		隣接区域(区画)		最重要設備の評価結果			火災防護対策を行う安全上重要な施設(最重要設備を除く)の評価結果			
番号	名称			火災防護対策を行う安全上重要な施設	系統	火災防護対策を行う安全上重要な施設	系統	同時喪失有/無	系統分離要:○、否:－	結果	同時喪失有/無	系統分離有/無	FDT^{S}評価結果	結果
FA-W0526	西第1ダクト室	FA-W0420	無	－	－	ケーブル 同期発電機に附属する機器付き盤 同期発電機に附属する機器付き盤 同期発電機に附属する機器付き盤 同期発電機に附属する機器付き盤 同期発電機に附属する機器付き盤 同期発電機に附属する機器付き盤 同期発電機に附属する機器付き盤 6.9kV非常用メタルクラッドスイッチギヤ 460V非常用モータコントロールセンタ 460V非常用モータコントロールセンタ 460V非常用モータコントロールセンタ 460V非常用モータコントロールセンタ 460V非常用パワーセンタ 安全冷却水系膨張槽水位計に附属する盤	A	－	－	－	－	－	－	－
		FA-W0430	無			－	－	－	－	－	－	－	－	－
		FA-W0519	無			－	－	－	－	－	－	－	－	－
		FA-W0525	無			－	－	－	－	－	－	－	－	－
FA-W0601	制御室見学者ホール	FA-Y0401	無	－	－	ケーブル 燃焼度計測装置に附属する機器付き盤 燃焼度計測装置に附属する機器付き盤	A/B	－	－	－	－	－	－	－
		FA-W0427	無			－	－	－	－	－	－	－	－	－
		FA-W0429	無			－	－	－	－	－	－	－	－	－
		FA-W0501	無			－	－	－	－	－	－	－	－	－
		FA-W0502	無			ケーブル 安全系監視制御盤 安全系監視制御盤 安全系監視制御盤	A/B/C	－	－	－	－	－	－	－
FA-W0602	第1非常用ディーゼル発電機デイタンクB室	FA-W0503	無	－	－	－	－	－	－	－	－	－	－	－
		FA-W0505	無			－	－	－	－	－	－	－	－	－
		FA-W0506	無			－	－	－	－	－	－	－	－	－
FA-W0603	第1非常用ディーゼル発電機デイタンクA室	FA-W0503	無	－	－	－	－	－	－	－	－	－	－	－
		FA-W0516	無			－	－	－	－	－	－	－	－	－
		FA-W0517	無			－	－	－	－	－	－	－	－	－
FA-W0604	計装用電気品室空調機エリア	FA-Y0401	無	－	－	ケーブル 燃焼度計測装置に附属する機器付き盤 燃焼度計測装置に附属する機器付き盤	A/B	－	－	－	－	－	－	－
		FA-W0508	無			－	－	－	－	－	－	－	－	－
		FA-W0509	無			110V第1非常用蓄電池	B	－	－	－	－	－	－	－
		FA-W0511	無			－	－	－	－	－	－	－	－	－

別紙２　使用済燃料受入れ施設及び貯蔵施設用安全冷却水系冷却塔Ｂ基礎の火災影響評価結果

1. 概要

本資料は，「Ⅲ－１－３　内部火災影響評価に関する方針」に基づき，使用済燃料受入れ・貯蔵施設用冷却設備基礎(B)に設置される火災防護上の最重要設備及び火災防護対策を行う安全上重要な施設に対する火災影響評価を実施した結果を示すものである。

A：油(漏えい油・有機溶媒)火災
B：電気盤火災
C：ケーブル火災
D：電動機絶縁物火災
E：仮置可燃物火災

第2－1表　当該火災区域(区画)の火災影響評価結果(1/1)

使用済み燃料受入れ・貯蔵施設用冷却設備基礎(B)

火災を想定する区域(区画)		火災源の有無					火災の可能性	区域(区画)内の火災防護対策を行う安全上重要な施設	系統	最重要設備の評価結果			火災防護対策を行う安全上重要な施設(最重要設備を除くの評価結果			
番号	名称	電動機	電気盤	ケーブル	油類	その他				同時喪失有/無	系統分離要：○、否：－	結果	同時喪失有/無	系統分離有/無	FDT^{S}評価結果	結果
F1-W0101	地下2階南北廊下	○	○	○	－	－	有	ケーブル	A/B	－	－	－	有	－	○	当該室設置の機器は，B,D火災に対し、両系統が同時に機能喪失しないことから，再処理施設の安全性を確保で
F1-W0102	安全冷却水系冷却水循環ポンプA区域	○	－	－	－	－	有	安全冷却水系冷却水循環ポンプ	A	－	－	－	－	－	－	－
F1-W0103	安全冷却水系冷却水循環ポンプC区域	○	－	－	－	－	有	安全冷却水系冷却水循環ポンプ	C	－	－	－	－	－	－	－
F1-W0104	安全冷却水系冷却水循環ポンプB区域	○	－	－	－	－	有	安全冷却水系冷却水循環ポンプ	B	－	－	－	－	－	－	－
F1-W0105	B系燃料移送ポンプ区域	－	－	－	－	－	無	燃料移送ポンプ 主配管（燃料油系） 主配管（燃料油系）	B	－	－	－	－	－	－	－
F1-W0106	A系燃料移送ポンプ区域	－	－	○	－	－	有	燃料移送ポンプ 主配管（燃料油系） 主配管（燃料油系）	A	－	－	－	－	－	－	－
F1-W0107	第1般出入区域	－	－	－	－	－	無	－	－	－	－	－	－	－	－	－
F1-W0108	南第1階段室	－	－	－	－	－	無	－	－	－	－	－	－	－	－	－
F1-W0109	北第1階段室	－	－	－	－	－	無	－	－	－	－	－	－	－	－	－
F1-W0201	安全冷却水系冷却塔エリアB　弁区域	－	○	○	－	－	有	ケーブル 主配管（崩壊熱除去系：使用済燃料の受入れ施設及び貯蔵施設用,サポート用冷却水系：使用済燃料の受入れ施設及び貯蔵施設用） 主配管（崩壊熱除去系：使用済燃料の受入れ施設及び貯蔵施設用,サポート用冷却水系：使用済燃料の受入れ施設及び貯蔵施設用） 主配管（崩壊熱除去系：使用済燃料の受入れ施設及び貯蔵施設用,サポート用冷却水系：使用済燃料の受入れ施設及び貯蔵施設用）	A/B	－	－	－	有	－	○	当該室設置の機器は，B火災に対し、両系統が同時に機能喪失しないことから，再処理施設の安全性を確保できる。
F1-W0202	第2搬出区域	－	－	－	－	－	無	－	－	－	－	－	－	－	－	－
F1-W0203	電気品区域	－	○	－	－	－	有	－	－	－	－	－	－	－	－	－
F1-W0301	N2ボンベ区域	－	－	－	－	－	無	－	－	－	－	－	－	－	－	－

A：油(漏えい油・有機溶媒)火災
B：電気盤火災
C：ケーブル火災
D：電動機絶縁物火災
E：仮置可燃物火災

第2-2表　隣接火災区域の火災影響評価結果(1/5)

使用済み燃料受入れ・貯蔵施設用冷却設備基礎(B)

火災を想定する区域(区画)		隣接区域(区画)	伝播可能性	火災想定区域(区画)		隣接区域(区画)		最重要設備の評価結果			火災防護対策を行う安全上重要な施設(最重要設備を除く)の評価結果			
番号	名称			火災防護対策を行う安全上重要な施設	系統	火災防護対策を行う安全上重要な施設	系統	同時喪失有/無	系統分離要:○、否:－	結果	同時喪失有/無	系統分離有/無	FDT[S]評価結果	結果
TY81	FA・F1(B)南側トレンチ	F1-W0201	有	ケーブル	B	ケーブル 主配管(崩壊熱除去系:使用済燃料の受入れ施設及び貯蔵施設用,サポート用冷却水系:使用済燃料の受入れ施設及び貯蔵施設用) 主配管(崩壊熱除去系:使用済燃料の受入れ施設及び貯蔵施設用,サポート用冷却水系:使用済燃料の受入れ施設及び貯蔵施設用) 主配管(崩壊熱除去系:使用済燃料の受入れ施設及び貯蔵施設用,サポート用冷却水系:使用済燃料の受入れ施設及び貯蔵施設用) 主配管(崩壊熱除去系:使用済燃料の受入れ施設及び貯蔵施設用,サポート用冷却水系:使用済燃料の受入れ施設及び貯蔵施設用)	A/B	－	－	－	有	－	○	当該室設置の機器は，C火災に対し、両系統が同時に機能喪失しないことから，再処理施設の安全性を確保できる。
		FA-Y0250	無			ケーブル	A/B	－	－	－	－	－	－	－
		重油タンク室	無			－	－	－	－	－	－	－	－	－
TY82	FA・F1(B)北側トレンチ	FA-W0426	無	ケーブル	A	－	－	－	－	－	－	－	－	－
		FA-R0252	無			－	－	－	－	－	－	－	－	－
		F1-W0201	有			ケーブル 主配管(崩壊熱除去系:使用済燃料の受入れ施設及び貯蔵施設用,サポート用冷却水系:使用済燃料の受入れ施設及び貯蔵施設用) 主配管(崩壊熱除去系:使用済燃料の受入れ施設及び貯蔵施設用,サポート用冷却水系:使用済燃料の受入れ施設及び貯蔵施設用) 主配管(崩壊熱除去系:使用済燃料の受入れ施設及び貯蔵施設用,サポート用冷却水系:使用済燃料の受入れ施設及び貯蔵施設用) 主配管(崩壊熱除去系:使用済燃料の受入れ施設及び貯蔵施設用,サポート用冷却水系:使用済燃料の受入れ施設及び貯蔵施設用)	A/B	－	－	－	有	－	○	当該室設置の機器は，C火災に対し、両系統が同時に機能喪失しないことから，再処理施設の安全性を確保できる。
		FA-Y0228	無			ケーブル	A	－	－	－	－	－	－	－
		重油タンク室	無			－	－	－	－	－	－	－	－	－
TY86	FA・F1(B)トレンチ	FB-W0314	有	－	－	－	－	－	－	－	－	－	－	－
		F1-W0201	無			ケーブル 主配管(崩壊熱除去系:使用済燃料の受入れ施設及び貯蔵施設用,サポート用冷却水系:使用済燃料の受入れ施設及び貯蔵施設用) 主配管(崩壊熱除去系:使用済燃料の受入れ施設及び貯蔵施設用,サポート用冷却水系:使用済燃料の受入れ施設及び貯蔵施設用) 主配管(崩壊熱除去系:使用済燃料の受入れ施設及び貯蔵施設用,サポート用冷却水系:使用済燃料の受入れ施設及び貯蔵施設用) 主配管(崩壊熱除去系:使用済燃料の受入れ施設及び貯蔵施設用,サポート用冷却水系:使用済燃料の受入れ施設及び貯蔵施設用)	A/B	－	－	－	－	－	－	－

A：油(漏えい油・有機溶媒)火災
B：電気盤火災
C：ケーブル火災
D：電動機絶縁物火災
E：仮置可燃物火災

第2-2表　隣接火災区域の火災影響評価結果(2/5)

使用済み燃料受入れ・貯蔵施設用冷却設備基礎(B)

火災を想定する区域(区画)		隣接区域(区画)	伝播可能性	火災想定区域(区画)		隣接区域(区画)		最重要設備の評価結果			火災防護対策を行う安全上重要な施設(最重要設備を除く)の評価結果			
番号	名称			火災防護対策を行う安全上重要な施設	系統	火災防護対策を行う安全上重要な施設	系統	同時喪失有/無	系統分離要:○、否:－	結果	同時喪失有/無	系統分離有/無	FDT[5]評価結果	結果
F1-W0101	地下2階南北廊下	F1-W0105	無	ケーブル	A/B	燃料移送ポンプ 主配管(燃料油系) 主配管(燃料油系)	B	－	－	－	－	－	－	－
		F1-W0106	無			燃料移送ポンプ 主配管(燃料油系) 主配管(燃料油系)	A	－	－	－	－	－	－	－
		F1-W0201	無			ケーブル 主配管(崩壊熱除去系:使用済燃料の受入れ施設及び貯蔵施設用,サポート用冷却水系:使用済燃料の受入れ施設及び貯蔵施設用) 主配管(崩壊熱除去系:使用済燃料の受入れ施設及び貯蔵施設用,サポート用冷却水系:使用済燃料の受入れ施設及び貯蔵施設用) 主配管(崩壊熱除去系:使用済燃料の受入れ施設及び貯蔵施設用,サポート用冷却水系:使用済燃料の受入れ施設及び貯蔵施設用) 主配管(崩壊熱除去系:使用済燃料の受入れ施設及び貯蔵施設用,サポート用冷却水系:使用済燃料の受入れ施設及び貯蔵施設用)	A/B	－	－	－	－	－	－	－
		F1-W0203	無			－	－	－	－	－	－	－	－	－
		F1-W0102	無			安全冷却水系冷却水循環ポンプ	A	－	－	－	－	－	－	－
		F1-W0103	無			安全冷却水系冷却水循環ポンプ	C	－	－	－	－	－	－	－
		F1-W0104	無			安全冷却水系冷却水循環ポンプ	B	－	－	－	－	－	－	－
		F1-W0107	無			－	－	－	－	－	－	－	－	－
		F1-W0109	無			－	－	－	－	－	－	－	－	－
F1-W0102	安全冷却水系冷却水循環ポンプA区域	F1-W0201	無	安全冷却水系冷却水循環ポンプ	A	ケーブル 主配管(崩壊熱除去系:使用済燃料の受入れ施設及び貯蔵施設用,サポート用冷却水系:使用済燃料の受入れ施設及び貯蔵施設用) 主配管(崩壊熱除去系:使用済燃料の受入れ施設及び貯蔵施設用,サポート用冷却水系:使用済燃料の受入れ施設及び貯蔵施設用) 主配管(崩壊熱除去系:使用済燃料の受入れ施設及び貯蔵施設用,サポート用冷却水系:使用済燃料の受入れ施設及び貯蔵施設用) 主配管(崩壊熱除去系:使用済燃料の受入れ施設及び貯蔵施設用,サポート用冷却水系:使用済燃料の受入れ施設及び貯蔵施設用)	A/B	－	－	－	－	－	－	－
		F1-W0101	無			ケーブル	A/B	－	－	－	－	－	－	－
		F1-W0103	無			安全冷却水系冷却水循環ポンプ	C	－	－	－	－	－	－	－

A：油(漏えい油・有機溶媒)火災
B：電気盤火災
C：ケーブル火災
D：電動機絶縁物火災
E：仮置可燃物火災

第2-2表　隣接火災区域の火災影響評価結果(3/5)

使用済み燃料受入れ・貯蔵施設用冷却設備基礎(B)

火災を想定する区域(区画)		隣接区域(区画)	伝播可能性	火災想定区域(区画)		隣接区域(区画)		最重要設備の評価結果			火災防護対策を行う安全上重要な施設(最重要設備を除く)の評価結果			
番号	名称			火災防護対策を行う安全上重要な施設	系統	火災防護対策を行う安全上重要な施設	系統	同時喪失 有/無	系統分離 要:○、否:－	結果	同時喪失 有/無	系統分離 有/無	FDT[5] 評価結果	結果
F1-W0103	安全冷却水系冷却水循環ポンプC区域	F1-W0201	無	安全冷却水系冷却水循環ポンプ	C	ケーブル 主配管(崩壊熱除去系:使用済燃料の受入れ施設及び貯蔵施設用,サポート用冷却水系:使用済燃料の受入れ施設及び貯蔵施設用) 主配管(崩壊熱除去系:使用済燃料の受入れ施設及び貯蔵施設用,サポート用冷却水系:使用済燃料の受入れ施設及び貯蔵施設用) 主配管(崩壊熱除去系:使用済燃料の受入れ施設及び貯蔵施設用,サポート用冷却水系:使用済燃料の受入れ施設及び貯蔵施設用) 主配管(崩壊熱除去系:使用済燃料の受入れ施設及び貯蔵施設用,サポート用冷却水系:使用済燃料の受入れ施設及び貯蔵施設用)	A/B	－	－	－	－	－	－	－
		F1-W0101	無			ケーブル	A/B	－	－	－	－	－	－	－
		F1-W0102	無			安全冷却水系冷却水循環ポンプ	A	－	－	－	－	－	－	－
		F1-W0104	無			安全冷却水系冷却水循環ポンプ	B	－	－	－	－	－	－	－
F1-W0104	安全冷却水系冷却水循環ポンプB区域	F1-W0201	無	安全冷却水系冷却水循環ポンプ	B	ケーブル 主配管(崩壊熱除去系:使用済燃料の受入れ施設及び貯蔵施設用,サポート用冷却水系:使用済燃料の受入れ施設及び貯蔵施設用) 主配管(崩壊熱除去系:使用済燃料の受入れ施設及び貯蔵施設用,サポート用冷却水系:使用済燃料の受入れ施設及び貯蔵施設用) 主配管(崩壊熱除去系:使用済燃料の受入れ施設及び貯蔵施設用,サポート用冷却水系:使用済燃料の受入れ施設及び貯蔵施設用) 主配管(崩壊熱除去系:使用済燃料の受入れ施設及び貯蔵施設用,サポート用冷却水系:使用済燃料の受入れ施設及び貯蔵施設用)	A/B	－	－	－	－	－	－	－
		F1-W0101	無			ケーブル	A/B	－	－	－	－	－	－	－
		F1-W0103	無			安全冷却水系冷却水循環ポンプ	C	－	－	－	－	－	－	－
		F1-W0105	無			燃料移送ポンプ 主配管(燃料油系) 主配管(燃料油系)	B	－	－	－	－	－	－	－
		F1-W0106	無			燃料移送ポンプ 主配管(燃料油系) 主配管(燃料油系)	A	－	－	－	－	－	－	－
F1-W0105	B系燃料移送ポンプ区域	F1-W0101	無	燃料移送ポンプ 主配管(燃料油系) 主配管(燃料油系)	B	ケーブル	A/B	－	－	－	－	－	－	－
		F1-W0104	無			安全冷却水系冷却水循環ポンプ	B	－	－	－	－	－	－	－
		F1-W0106	無			燃料移送ポンプ 主配管(燃料油系) 主配管(燃料油系)	A	－	－	－	－	－	－	－
F1-W0106	A系燃料移送ポンプ区域	F1-W0101	無	燃料移送ポンプ 主配管(燃料油系) 主配管(燃料油系)	A	ケーブル	A/B	－	－	－	－	－	－	－
		F1-W0104	無			安全冷却水系冷却水循環ポンプ	B	－	－	－	－	－	－	－
		F1-W0105	無			燃料移送ポンプ 主配管(燃料油系) 主配管(燃料油系)	B	－	－	－	－	－	－	－
F1-W0107	第1般出入区域	F1-W0202	無	－	－	－	－	－	－	－	－	－	－	－
		F1-W0101	無			ケーブル	A/B	－	－	－	－	－	－	－
		F1-W0108	無			－	－	－	－	－	－	－	－	－

A：油(漏えい油・有機溶媒)火災
B：電気盤火災
C：ケーブル火災
D：電動機絶縁物火災
E：仮置可燃物火災

第2-2表　隣接火災区域の火災影響評価結果(4/5)

使用済み燃料受入れ・貯蔵施設用冷却設備基礎(B)

火災を想定する区域(区画)		隣接区域(区画)	伝播可能性	火災想定区域(区画)		隣接区域(区画)		最重要設備の評価結果			火災防護対策を行う安全上重要な施設(最重要設備を除く)の評価結果			
番号	名称			火災防護対策を行う安全上重要な施設	系統	火災防護対策を行う安全上重要な施設	系統	同時喪失 有/無	系統分離 要:○、否:－	結果	同時喪失 有/無	系統分離 有/無	FDT[S] 評価結果	結果
F1-W0108	南第1階段室	F1-W0107	無	－	－	－	－	－	－	－	－	－	－	－
		F1-W0202	無			－	－	－	－	－	－	－	－	－
		F1-W0301	無			－	－	－	－	－	－	－	－	－
F1-W0109	北第1階段室	F1-W0101	無	－	－	ケーブル	A/B	－	－	－	－	－	－	－
		F1-W0201	無			ケーブル 主配管(崩壊熱除去系:使用済燃料の受入れ施設及び貯蔵施設用,サポート用冷却水系:使用済燃料の受入れ施設及び貯蔵施設用) 主配管(崩壊熱除去系:使用済燃料の受入れ施設及び貯蔵施設用,サポート用冷却水系:使用済燃料の受入れ施設及び貯蔵施設用) 主配管(崩壊熱除去系:使用済燃料の受入れ施設及び貯蔵施設用,サポート用冷却水系:使用済燃料の受入れ施設及び貯蔵施設用) 主配管(崩壊熱除去系:使用済燃料の受入れ施設及び貯蔵施設用,サポート用冷却水系:使用済燃料の受入れ施設及び貯蔵施設用)	A/B	－	－	－	－	－	－	－
F1-W0201	安全冷却水系冷却塔エリアB　弁区域	F1-W0101	無	ケーブル 主配管(崩壊熱除去系:使用済燃料の受入れ施設及び貯蔵施設用,サポート用冷却水系:使用済燃料の受入れ施設及び貯蔵施設用) 主配管(崩壊熱除去系:使用済燃料の受入れ施設及び貯蔵施設用,サポート用冷却水系:使用済燃料の受入れ施設及び貯蔵施設用) 主配管(崩壊熱除去系:使用済燃料の受入れ施設及び貯蔵施設用,サポート用冷却水系:使用済燃料の受入れ施設及び貯蔵施設用) 主配管(崩壊熱除去系:使用済燃料の受入れ施設及び貯蔵施設用,サポート用冷却水系:使用済燃料の受入れ施設及び貯蔵施設用)	A/B	ケーブル	A/B	－	－	－	－	－	－	－
		F1-W0102	無			安全冷却水系冷却水循環ポンプ	A	－	－	－	－	－	－	－
		F1-W0103	無			安全冷却水系冷却水循環ポンプ	C	－	－	－	－	－	－	－
		F1-W0104	無			安全冷却水系冷却水循環ポンプ	B	－	－	－	－	－	－	－
		F1-W0203	有			－	－	－	－	－	－	－	－	－
		TY81	有			ケーブル	B	－	－	－	有	－	○	当該室設置の機器は，B火災に対し、両系統が同時に機能喪失しないことから，再処理施設の安全性を確保できる。
		TY82	有			ケーブル	A	－	－	－	有	－	○	当該室設置の機器は，B火災に対し、両系統が同時に機能喪失しないことから，再処理施設の安全性を確保できる。
		TY86	無			－	－	－	－	－	－	－	－	－
		F1-W0109	無			－	－	－	－	－	－	－	－	－
		F1-W0202	無			－	－	－	－	－	－	－	－	－

A：油(漏えい油・有機溶媒)火災
B：電気盤火災
C：ケーブル火災
D：電動機絶縁物火災
E：仮置可燃物火災

第2-2表　隣接火災区域の火災影響評価結果(5/5)

使用済み燃料受入れ・貯蔵施設用冷却設備基礎(B)

火災を想定する区域(区画)		隣接区域(区画)	伝播可能性	火災想定区域(区画)		隣接区域(区画)		最重要設備の評価結果			火災防護対策を行う安全上重要な施設(最重要設備を除く)の評価結果			
番号	名称			火災防護対策を行う安全上重要な施設	系統	火災防護対策を行う安全上重要な施設	系統	同時喪失有/無	系統分離要:○、否:－	結果	同時喪失有/無	系統分離有/無	FDT[5]評価結果	結果
F1-W0202	第2搬出区域	F1-W0107	無	－	－	－	－	－	－	－	－	－	－	－
		F1-W0301	無			－	－	－	－	－	－	－	－	－
		F1-W0108	無			－	－	－	－	－	－	－	－	－
		F1-W0201	無			ケーブル 主配管(崩壊熱除去系:使用済燃料の受入れ施設及び貯蔵施設用,サポート用冷却水系:使用済燃料の受入れ施設及び貯蔵施設用) 主配管(崩壊熱除去系:使用済燃料の受入れ施設及び貯蔵施設用,サポート用冷却水系:使用済燃料の受入れ施設及び貯蔵施設用) 主配管(崩壊熱除去系:使用済燃料の受入れ施設及び貯蔵施設用,サポート用冷却水系:使用済燃料の受入れ施設及び貯蔵施設用) 主配管(崩壊熱除去系:使用済燃料の受入れ施設及び貯蔵施設用,サポート用冷却水系:使用済燃料の受入れ施設及び貯蔵施設用)	A/B	－	－	－	－	－	－	－
F1-W0203	電気品区域	F1-W0101	無	－	－	ケーブル	A/B	－	－	－	－	－	－	－
		F1-W0201	有			ケーブル 主配管(崩壊熱除去系:使用済燃料の受入れ施設及び貯蔵施設用,サポート用冷却水系:使用済燃料の受入れ施設及び貯蔵施設用) 主配管(崩壊熱除去系:使用済燃料の受入れ施設及び貯蔵施設用,サポート用冷却水系:使用済燃料の受入れ施設及び貯蔵施設用) 主配管(崩壊熱除去系:使用済燃料の受入れ施設及び貯蔵施設用,サポート用冷却水系:使用済燃料の受入れ施設及び貯蔵施設用) 主配管(崩壊熱除去系:使用済燃料の受入れ施設及び貯蔵施設用,サポート用冷却水系:使用済燃料の受入れ施設及び貯蔵施設用)	A/B	－	－	－	－	－	－	－

別紙 3　前処理建屋の火災影響評価結果

1. 概要

本資料は，「Ⅲ－１－３　内部火災影響評価に関する方針」に基づき，前処理建屋に設置される火災防護上の最重要設備及び火災防護対策を行う安全上重要な施設に対する火災影響評価を実施した結果を示すものである。

第2-1表　当該火災区域(区画)の火災影響評価結果(1／12)

※:火災防護上の最重要設備
A:油(漏えい油・有機溶媒)火災
B:電気盤火災
C:ケーブル火災
D:電動機絶縁物
E:仮置可燃物火災

前処理建屋

火災を想定する区域(区画)		火災源の有無					火災の可能性	区域(区画)内の火災防護対策を行う安全上重要な施設	系統	最重要設備の評価結果			火災防護対策を行う安全上重要な施設(最重要設備を除く)の評価結果			
番号	名称	電動機	電気盤	ケーブル	油類	その他				同時喪失有/無	系統分離要:○、否:－	結果	同時喪失有/無	系統分離有/無	FDT[$] 評価結果	結果
	冷水1B中間熱交換器室	－	－	－	－	－	無	－	－	－	－	－	－	－	－	－
	冷水1A・2中間熱交換器室	○	－	○	－	－	有	ケーブル ※	A	－	－	－	－	－	－	－
	安全冷却水2中間熱交換器室	○	－	－	－	－	有	安全冷却水ポンプ	A/B	－	－	－	有	－	○	当該室設置の機器は，Aの火災に対し、両系統が同時に機能喪失しないことから，再処理施設の安全性を確保できる。
	南第2エレベータ	－	－	－	－	－	無	－	－	－	－	－	－	－	－	－
	安全冷却水1B中間熱交換器室	○	－	○	－	－	有	安全冷却水ポンプ ※ ケーブル ※	B	－	－	－	－	－	－	－
	安全冷却水1A中間熱交換器室	○	－	－	－	－	有	安全冷却水ポンプ ※	A	－	－	－	－	－	－	－
	南第3階段室	－	－	－	－	－	無	－	－	－	－	－	－	－	－	－
	南第4エレベータ	－	－	－	－	－	無	－	－	－	－	－	－	－	－	－
	南第1エレベータ	－	－	－	－	－	無	－	－	－	－	－	－	－	－	－
	安全掃気用空気貯槽室	－	○	○	－	－	有	安全空気脱湿装置 安全空気脱湿装置に附属する機器付き盤 ※ ケーブル ※	B	－	－	－	－	－	－	－
	安全圧縮空気第1室	○	－	○	－	－	有	安全空気圧縮装置 ※ 安全空気圧縮装置に附属する機器付き盤 ※ ケーブル ※	B	－	－	－	－	－	－	－
	安全圧縮空気第2室	○	－	○	－	－	有	安全空気圧縮装置 ※ 安全空気圧縮装置に附属する機器付き盤 ※ ケーブル ※	B/C	有	○	当該室設置の機器は，機器間に1時間の耐火隔壁，火災感知器，自動消火設備の系統分離対策により，最重要設備の同じ安全機能が一つは確保できる。	－	－	－	－
	安全圧縮空気第3室	○	－	○	－	－	有	安全空気圧縮装置 ※ 安全空気圧縮装置に附属する機器付き盤 ※ ケーブル ※	A	－	－	－	－	－	－	－
	北第2階段室	－	－	－	－	－	無	－	－	－	－	－	－	－	－	－
	地下4階南北第2廊下	○	－	○	－	－	有	ケーブル ※	B	－	－	－	－	－	－	－
	安全冷却水B循環ポンプ室	○	－	○	－	－	有	安全冷却水循環ポンプ ※ ケーブル	B	－	－	－	－	－	－	－
	安全冷却水A循環ポンプ室	○	－	○	－	－	有	安全冷却水循環ポンプ ※ ケーブル	A	－	－	－	－	－	－	－
	計測制御用空気貯槽室	－	○	○	－	－	有	安全空気脱湿装置 計測制御用空気貯槽圧力計 安全空気脱湿装置に附属する機器付き盤 ※ ケーブル ※	A/B	－	－	－	有	－	－	当該室設置の機器は，工程停止により安全機能を必要としない状態に移行可能である。
	安全冷却水B補助冷却器室	－	－	○	－	－	有	ケーブル ※	B	－	－	－	－	－	－	－
	安全冷却水A補助冷却器室	－	－	○	－	－	有	ケーブル ※	A	－	－	－	－	－	－	－
	南第2階段室	－	－	－	－	－	無	－	－	－	－	－	－	－	－	－
	南第3エレベータ用予備室	－	－	－	－	－	無	－	－	－	－	－	－	－	－	－
	北第2エレベータ	－	－	－	－	－	無	－	－	－	－	－	－	－	－	－
	地下4階東西第1廊下	－	－	○	－	－	有	－	－	－	－	－	－	－	－	－
	地下4階南北第1廊下	－	○	○	－	－	有	ケーブル ※	A	－	－	－	－	－	－	－
	極低レベル含塩廃液サンプ槽室	○	－	－	－	－	有	－	－	－	－	－	－	－	－	－
	ハル・エンドピース用空ドラム貯蔵室	－	－	－	－	－	無	－	－	－	－	－	－	－	－	－
	保守用搬送器材保管室	－	－	－	－	－	無	－	－	－	－	－	－	－	－	－
	地下4階南北第3廊下	○	○	○	－	－	有	－	－	－	－	－	－	－	－	－
	制御盤第1室	－	－	○	－	－	有	－	－	－	－	－	－	－	－	－
	蒸気供給元弁室	－	－	－	－	－	無	－	－	－	－	－	－	－	－	－
	純水受槽室	○	－	○	－	－	有	－	－	－	－	－	－	－	－	－
	ハル・エンドピースドラム計測器材保守室	－	○	○	－	－	有	－	－	－	－	－	－	－	－	－
	回収槽セル	－	－	－	－	－	無	－	－	－	－	－	－	－	－	－
	温水中間熱交換器室	－	－	－	－	－	無	－	－	－	－	－	－	－	－	－
	NOx吸収塔第2セル	－	－	－	－	－	無	－	－	－	－	－	－	－	－	－
	計量・調整槽セル	－	－	－	－	－	無	－	－	－	－	－	－	－	－	－
	放射性配管分岐第4セル	－	－	－	－	－	無	－	－	－	－	－	－	－	－	－
	計量後中間貯槽セル	－	－	－	－	－	無	－	－	－	－	－	－	－	－	－
	洗浄廃液受槽セル	－	－	－	－	－	無	－	－	－	－	－	－	－	－	－
	蒸気発生室	－	－	○	－	－	有	－	－	－	－	－	－	－	－	－
	凝縮水受槽室	－	－	○	－	－	有	－	－	－	－	－	－	－	－	－
	高圧除染水ポンプ室	○	－	○	－	－	有	－	－	－	－	－	－	－	－	－
	放射性配管分岐第1セル	－	－	－	－	－	無	－	－	－	－	－	－	－	－	－

第2-1表　当該火災区域(区画)の火災影響評価結果(2／12)

※:火災防護上の最重要設備
A:油(漏えい油・有機溶媒)火災
B:電気盤火災
C:ケーブル火災
D:電動機絶縁物
E:仮置可燃物火災

前処理建屋

火災を想定する区域(区画)		火災源の有無					火災の可能性	区域(区画)内の火災防護対策を行う安全上重要な施設	系統	最重要設備の評価結果			火災防護対策を行う安全上重要な施設(最重要設備を除く)の評価結果			
番号	名称	電動機	電気盤	ケーブル	油類	その他				同時喪失有/無	系統分離要:○、否:－	結果	同時喪失有/無	系統分離有/無	FDT[$] 評価結果	結果
	ハル・エンドピース ドラム計測器材格納Bセル	－	－	－	－	－	無	－	－	－	－	－	－	－	－	－
	ハル・エンドピース ドラム計測器材格納Aセル	－	－	－	－	－	無	－	－	－	－	－	－	－	－	－
	NOx吸収塔第1セル	－	－	－	－	－	無	－	－	－	－	－	－	－	－	－
	清澄機Aセル	－	－	－	－	－	無	－	－	－	－	－	－	－	－	－
	放射性配管分岐第2セル	－	－	－	－	－	無	－	－	－	－	－	－	－	－	－
	清澄機Bセル	－	－	－	－	－	無	－	－	－	－	－	－	－	－	－
	第1回収酸貯槽室	－	－	○	－	－	有	－	－	－	－	－	－	－	－	－
	極低レベル廃液受槽室	－	－	○	－	－	有	－	－	－	－	－	－	－	－	－
	第1サブチェンジングルーム	－	○	○	－	－	有	－	－	－	－	－	－	－	－	－
	第1回収酸ポンプ室	○	－	○	－	－	有	－	－	－	－	－	－	－	－	－
	地下4階第1予備室	－	－	－	－	○	有	－	－	－	－	－	－	－	－	－
	北第1階段室	－	－	－	－	－	無	－	－	－	－	－	－	－	－	－
	北第1エレベータ	－	－	－	－	－	無	－	－	－	－	－	－	－	－	－
	極低レベル含塩廃液ポンプ室	○	－	○	－	－	有	－	－	－	－	－	－	－	－	－
	地下4階第2予備室	－	－	－	－	○	有	－	－	－	－	－	－	－	－	－
	地下4階第3予備室	－	－	－	－	○	有	－	－	－	－	－	－	－	－	－
	南第1階段室	－	－	－	－	－	無	－	－	－	－	－	－	－	－	－
	南第1配管室	－	－	－	－	－	無	－	－	－	－	－	－	－	－	－
	将来用トンネル	－	－	－	－	－	無	－	－	－	－	－	－	－	－	－
	放射性配管分岐第5セル	－	－	－	－	－	無	－	－	－	－	－	－	－	－	－
	放射性配管分岐第6セル	－	－	－	－	－	無	－	－	－	－	－	－	－	－	－
	排煙設備排気ダクト室	－	－	－	－	－	無	－	－	－	－	－	－	－	－	－
	排煙設備給気ダクト室	－	－	－	－	－	無	－	－	－	－	－	－	－	－	－
	南第3階段室地下4階附室	－	－	－	－	－	無	－	－	－	－	－	－	－	－	－
	北第2階段室地下4階附室	－	－	－	－	－	無	－	－	－	－	－	－	－	－	－
	南第2階段室地下4階附室	－	－	－	－	－	無	－	－	－	－	－	－	－	－	－
	北第1階段室地下4階附室	－	－	－	－	－	無	－	－	－	－	－	－	－	－	－
	南第1階段室地下4階附室	－	－	－	－	－	無	－	－	－	－	－	－	－	－	－
	建屋排風機室	○	－	－	－	－	有	建屋排風機 セル排風機 ※	A/B/C	有	○	当該室設置の機器は，機器間に1時間の耐火隔壁，火災感知器，自動消火設備の系統分離対策により，最重要設備の同じ安全機能が一つは確保できる。	有	－	－	当該室設置の機器は，工程停止により安全機能を必要としない状態に移行可能である。
	地下3階南北第2廊下	－	－	○	－	－	有	ケーブル ※	A/B	有	○	当該室設置の機器は，片系のケーブルトレイに1時間の耐火ラッピング，火災感知器，自動消火設備の系統分離対策により，最重要設備の同じ安全機能が一つは確保できる。	－	－	－	－
	常用モータコントロールセンタ室	－	○	○	－	－	有	－	－	－	－	－	－	－	－	－
	現場制御盤第1室	－	○	○	－	－	有	－	－	－	－	－	－	－	－	－
	常用計装電源電気盤室	－	○	○	－	－	有	－	－	－	－	－	－	－	－	－
	常用蓄電池室	－	－	○	－	○	有	－	－	－	－	－	－	－	－	－
	ドラム搬送設備B第1保守室	－	○	○	－	－	有	－	－	－	－	－	－	－	－	－
	地下3階東西第1廊下	－	－	○	－	－	有	－	－	－	－	－	－	－	－	－
	ドラム搬送設備B第2保守室	－	－	○	－	－	有	－	－	－	－	－	－	－	－	－
	地下3階南北第1廊下	－	○	○	－	－	有	ケーブル ※	A/B	有	○	当該室設置の機器は，片系のケーブルトレイに1時間の耐火ラッピング，火災感知器，自動消火設備の系統分離対策により，最重要設備の同じ安全機能が一つは確保できる。	－	－	－	－
	ドラム搬送設備A第2保守室	○	－	○	－	－	有	－	－	－	－	－	－	－	－	－
	地下3階第1予備室	－	－	－	－	○	有	－	－	－	－	－	－	－	－	－
	ハル・エンドピース用空ドラム保管室	－	○	○	－	－	有	－	－	－	－	－	－	－	－	－
	ドラムエアロックB室	－	－	－	－	－	無	－	－	－	－	－	－	－	－	－
	しゃへいロックB室	－	－	－	－	－	無	－	－	－	－	－	－	－	－	－
	ドラミングBセル	－	－	－	－	－	無	－	－	－	－	－	－	－	－	－
	ハル・エンドピース ドラム計測Bセル	－	－	－	－	－	無	－	－	－	－	－	－	－	－	－
	ハル・エンドピース　充填ドラム貯蔵セル	－	－	－	－	－	無	－	－	－	－	－	－	－	－	－

第2-1表　当該火災区域(区画)の火災影響評価結果(3／12)

※:火災防護上の最重要設備
A:油(漏えい油・有機溶媒)火災
B:電気盤火災
C:ケーブル火災
D:電動機絶縁物
E:仮置可燃物火災

前処理建屋

火災を想定する区域(区画)		火災源の有無					火災の可能性	区域(区画)内の火災防護対策を行う安全上重要な施設	系統	最重要設備の評価結果			火災防護対策を行う安全上重要な施設(最重要設備を除く)の評価結果			
番号	名称	電動機	電気盤	ケーブル	油類	その他				同時喪失有/無	系統分離要:○、否:－	結果	同時喪失有/無	系統分離有/無	FDT[S]評価結果	結果
	ハル・エンドピースドラム蓋保管室	－	○	○	－	－	有	－	－	－	－	－	－	－	－	－
	計量・調整槽セルスチームジェットポンプ保守室	－	－	－	－	－	無	－	－	－	－	－	－	－	－	－
	蒸気第1分配室	－	－	○	－	－	有	－	－	－	－	－	－	－	－	－
	第2サブチェンジングルーム	－	○	○	－	－	有	－	－	－	－	－	－	－	－	－
	地下3階第2予備室	－	－	○	－	－	有	－	－	－	－	－	－	－	－	－
	予備セル	－	－	－	－	－	無	－	－	－	－	－	－	－	－	－
	地下3階第4予備室	－	－	－	－	－	無	－	－	－	－	－	－	－	－	－
	フラッシュドラム室	－	－	○	－	－	有	－	－	－	－	－	－	－	－	－
	計量後中間貯槽セルポンプ保守室	○	○	○	－	－	有	－	－	－	－	－	－	－	－	－
	サンプリング配管セル	－	－	－	－	－	無	－	－	－	－	－	－	－	－	－
	DOGダンパセル	－	－	－	－	－	無	－	－	－	－	－	－	－	－	－
	放射性配管分岐第3セル	－	－	－	－	－	無	－	－	－	－	－	－	－	－	－
	機器エアロック第1室	－	－	○	－	－	有	－	－	－	－	－	－	－	－	－
	中継槽Aセル	－	－	－	－	－	無	－	－	－	－	－	－	－	－	－
	中継槽Bセル	－	－	－	－	－	無	－	－	－	－	－	－	－	－	－
	ドラムエアロックA室	－	－	－	－	－	無	－	－	－	－	－	－	－	－	－
	しゃへいロックA室	－	－	－	－	－	無	－	－	－	－	－	－	－	－	－
	ドラミングAセル	－	－	－	－	－	無	－	－	－	－	－	－	－	－	－
	ハル・エンドピース ドラム計測Aセル	－	－	－	－	－	無	－	－	－	－	－	－	－	－	－
	清澄機保守室	○	○	○	－	－	有	－	－	－	－	－	－	－	－	－
	清澄機セルAポンプ保守室	○	○	○	－	－	有	硝酸供給槽温度計	A/B	－	－	－	有	－	－	当該室設置の機器は，工程停止により安全機能を必要としない状態に移行可能である。
	第3サブチェンジングルーム	－	○	○	－	－	有	－	－	－	－	－	－	－	－	－
	清澄機セルBポンプ保守室	○	○	○	－	－	有	－	－	－	－	－	－	－	－	－
	第4サブチェンジングルーム	－	○	－	－	－	有	第1回収酸6N貯槽密度計	A/B	－	－	－	有	－	－	当該室設置の機器は，工程停止により安全機能を必要としない状態に移行可能である。
	せん断処理・溶解廃ガス処理第1排風機室	○	○	○	－	－	有	排風機 ※ ミストフィルタ入口ガス圧力計 ミストフィルタ入口ガス圧力計に附属する機器付き盤 ※ 廃ガス加熱器出口温度計に附属する機器付き盤 ケーブル ※	A	－	－	－	－	－	－	－
	せん断処理・溶解廃ガス処理第2排風機室	○	○	－	－	－	有	排風機 ※ ミストフィルタ入口ガス圧力計 ミストフィルタ入口ガス圧力計に附属する機器付き盤 ※ 廃ガス加熱器出口温度計に附属する機器付き盤	B	－	－	－	－	－	－	－
	せん断処理・溶解廃ガス処理第3排風機室	○	○	－	－	－	有	排風機 ※ ミストフィルタ入口ガス圧力計 ミストフィルタ入口ガス圧力計に附属する機器付き盤 ※ 廃ガス加熱器出口温度計に附属する機器付き盤 ミストフィルタ入口ガス圧力計,廃ガス加熱器出口温度計に附属する機器付き盤 ※	C	－	－	－	－	－	－	－
	DOG冷却器室	－	－	○	－	－	有	ケーブル ※	B	－	－	－	－	－	－	－
	地下3階第3予備室	－	－	－	－	－	無	－	－	－	－	－	－	－	－	－
	放管用ブロワ室	○	○	○	－	－	有	－	－	－	－	－	－	－	－	－
	ドラム取扱インセルクレーン収納室	－	－	－	－	－	無	－	－	－	－	－	－	－	－	－
	ドラム取扱しゃへい扉収納室	－	○	－	－	－	有	－	－	－	－	－	－	－	－	－
	制御盤第2室	－	○	○	－	－	有	－	－	－	－	－	－	－	－	－
	バルセーション弁Aセル	－	－	－	－	－	無	－	－	－	－	－	－	－	－	－
	バルセーション弁Bセル	－	－	－	－	－	無	－	－	－	－	－	－	－	－	－
	排気モニタ室	－	○	○	－	－	有	－	－	－	－	－	－	－	－	－
	ドラム除染台車A保守室	－	－	－	－	－	無	－	－	－	－	－	－	－	－	－
	回収酸受槽セル	－	－	－	－	－	無	－	－	－	－	－	－	－	－	－
	ドラム除染台車B保守室	－	－	－	－	－	無	－	－	－	－	－	－	－	－	－
	ドラムエレベータセル	－	－	－	－	－	無	－	－	－	－	－	－	－	－	－
	南第3階段室地下3階附室	－	－	－	－	－	無	－	－	－	－	－	－	－	－	－
	北第2階段室地下3階附室	－	－	－	－	－	無	－	－	－	－	－	－	－	－	－
	南第2階段室地下3階附室	－	－	－	－	－	無	－	－	－	－	－	－	－	－	－
	北第1階段室地下3階附室	－	－	－	－	－	無	－	－	－	－	－	－	－	－	－
	南第1階段室地下3階附室	－	－	－	－	－	無	－	－	－	－	－	－	－	－	－

第2-1表　当該火災区域(区画)の火災影響評価結果(4／12)

※:火災防護上の最重要設備
A:油(漏えい油・有機溶媒)火災
B:電気盤火災
C:ケーブル火災
D:電動機絶縁物
E:仮置可燃物火災

前処理建屋

火災を想定する区域(区画)		火災源の有無					火災の可能性	区域(区画)内の火災防護対策を行う安全上重要な施設	系統	最重要設備の評価結果			火災防護対策を行う安全上重要な施設(最重要設備を除く)の評価結果			
番号	名称	電動機	電気盤	ケーブル	油類	その他				同時喪失有/無	系統分離要:○、否:－	結果	同時喪失有/無	系統分離有/無	FDT[$] 評価結果	結果
	現場制御盤第2室	－	－	○	－	－	有	－	－	－	－	－	－	－	－	－
	常用モータコントロールセンタ室空調機室	－	－	○	－	－	有	水素掃気用空気貯槽圧力計	A/B	－	－	－	有	－	－	当該室設置の機器は，工程停止により安全機能を必要としない状態に移行可能である。
	ドラム搬送設備A第1保守室	○	○	○	－	－	有	－	－	－	－	－	－	－	－	－
	溶解槽セルB入気送風機室	○	○	○	－	－	有	－	－	－	－	－	－	－	－	－
	溶解槽セル第1保守室	○	○	○	－	－	有	－	－	－	－	－	－	－	－	－
	溶解槽セル第2保守室	－	－	○	－	－	有	－	－	－	－	－	－	－	－	－
	溶解槽Bセル	－	－	－	－	－	無	－	－	－	－	－	－	－	－	－
	溶解槽Aセル	－	－	－	－	－	無	－	－	－	－	－	－	－	－	－
	建屋排気フィルタユニット室	－	－	○	－	－	有	－	－	－	－	－	－	－	－	－
	ドラム取扱インセルクレーン保守エアロック室	－	－	－	－	－	無	－	－	－	－	－	－	－	－	－
	現場制御盤第3室	－	○	－	－	－	有	－	－	－	－	－	－	－	－	－
	安全系制御盤第1室	－	○	○	－	－	有	建屋排風機に附属する機器付き盤 溶解槽セル排風機に附属する機器付き盤 セル排風機に附属する機器付き盤　※ ケーブル　※	B	－	－	－	－	－	－	－
	地下1階南北第2廊下	－	－	○	－	－	有	ケーブル　※	A/B	有	○	当該室設置の機器は，片系のケーブルトレイに1時間の耐火ラッピング，火災感知器，自動消火設備の系統分離対策により，最重要設備の同じ安全機能が一つは確保できる。	－	－	－	－
	安全系A制御盤第1室	－	－	○	－	－	有	せん断機　燃料送り出し検出器に附属する機器付き盤 計測制御用空気貯槽圧力計に附属する機器付き盤 計測制御用空気貯槽圧力計,硝酸供給槽密度計,硝酸供給槽温度計,第1回収酸6N貯槽密度計,水素掃気用空気貯槽圧力計,溶解槽セトラ部温度計,溶解槽密度計,溶解槽硝酸供給ゲデオン流量計,可溶性中性子吸収材緊急供給槽液位計,第1よう素追出し槽密度計,第1よう素追出し槽温度計,第2よう素追出し槽密度計,第2よう素追出し槽温度計,エンドピース酸洗浄槽密度計,エンドピース酸洗浄槽温度計,エンドピースシュートガス洗浄塔入口6N回収硝酸流量計,放射性配管分岐第1セル漏えい液受皿1液位計,溶解槽セル漏えい検知ポット1液位計,溶解槽セル漏えい液受皿5液位計,超音波洗浄廃液受槽液位計,漏えい液希釈水供給槽水位計,溶解槽圧力計,廃ガス洗浄塔入口圧力計に附属する機器付き盤 硝酸供給槽密度計,硝酸供給槽温度計,溶解槽セトラ部温度計,溶解槽密度計,溶解槽硝酸供給ゲデオン流量計,可溶性中性子吸収材緊急供給槽液位計,第1よう素追出し槽密度計,第1よう素追出し槽温度計,第2よう素追出し槽密度計,第2よう素追出し槽温度計,エンドピース酸洗浄槽密度計,エンドピース酸洗浄槽温度計,エンドピースシュートガス洗浄塔入口6N回収硝酸流量計,溶解槽セル漏えい検知ポット1液位計,溶解槽セル漏えい液受皿5液位計,溶解槽圧力計に附属する機器付き盤 硝酸供給槽密度計,硝酸供給槽温度計,第1回収酸6N貯槽密度計,せん断機　せん断刃位置,せん断機　燃料送り出し検出器,溶解槽セトラ部温度計,溶解槽密度計,溶解槽硝酸供給ゲデオン流量計,可溶性中性子吸収材緊急供給槽液位計,エンドピース酸洗浄槽密度計,エンドピース酸洗浄槽温度計,エンドピースシュートガス洗浄塔入口6N回収硝酸流量計,溶解槽放射線レベル計に附属する機器付き盤　※ 溶解槽放射線レベル計に附属する機器付き盤　※ 計測制御用空気貯槽圧力計,硝酸供給槽密度計,硝酸供給槽温度計,第1回収酸6N貯槽密度計,水素掃気用空気貯槽圧力計,溶解槽セトラ部温度計,溶解槽密度計,溶解槽硝酸供給ゲデオン流量計,可溶性中性子吸収材緊急供給槽液位計,第1よう素追出し槽密度計,第1よう素追出し槽温度計,第2よう素追出し槽密度計,第2よう素追出し槽温度計,エンドピース酸洗浄槽密度計,エンドピース酸洗浄槽温度計,エンドピースシュートガス洗浄塔入口6N回収硝酸流量計,放射性配管分岐第1セル漏えい液受皿1液位計,溶解槽セル漏えい検知ポット1液位計,溶解槽セル漏えい液受皿5液位計,溶解槽放射線レベル計,漏えい液希釈水供給槽水位計,溶解槽圧力計,廃ガス洗浄塔入口圧力計に附属する機器付き盤　※	A	－	－	－	－	－	－	－

※：火災防護上の最重要設備
A：油（漏えい油・有機溶媒）火災
B：電気盤火災
C：ケーブル火災
D：電動機絶縁物
E：仮置可燃物火災

第2-1表　当該火災区域(区画)の火災影響評価結果(5／12)

前処理建屋

火災を想定する区域(区画)		火災源の有無					火災の可能性	区域(区画)内の火災防護対策を行う安全上重要な施設	系統	最重要設備の評価結果			火災防護対策を行う安全上重要な施設(最重要設備を除く)の評価結果			
番号	名称	電動機	電気盤	ケーブル	油類	その他				同時喪失有/無	系統分離要：○、否：－	結果	同時喪失有/無	系統分離有/無	FDT[$] 評価結果	結果
[redacted]	安全系B制御盤第1室	－	－	○	－	－	有	せん断機　燃料送り出し検出器に附属する機器付き盤 計測制御用空気貯槽圧力計に附属する機器付き盤 計測制御用空気貯槽圧力計,硝酸供給槽密度計,硝酸供給槽温度計,第1回収酸6N貯槽密度計,水素掃気用空気貯槽圧力計,溶解槽セトラ部温度計,溶解槽密度計,可溶性中性子吸収材緊急供給槽液位計,第1よう素追出し槽密度計,第1よう素追出し槽温度計,第2よう素追出し槽密度計,第2よう素追出し槽温度計,エンドピース酸洗浄槽密度計,エンドピース酸洗浄槽温度計,エンドピースシュートガス洗浄塔入口6N回収硝酸流量計,放射性配管分岐第1セル漏えい液受皿1液位計,溶解槽セル漏えい検知ポット1液位計,溶解槽セル漏えい液受皿5液位計,超音波洗浄廃液受槽液位計,漏えい液希釈水供給槽水位計,溶解槽圧力計,廃ガス洗浄塔入口圧力計,溶解槽硝酸予熱ポット流量 計測用スロット流量計,溶解槽硝酸予熱ポット温度計に附属する機器付き盤 硝酸供給槽密度計,硝酸供給槽温度計,溶解槽セトラ部温度計,溶解槽密度計,可溶性中性子吸収材緊急供給槽液位計,第1よう素追出し槽密度計,第1よう素追出し槽温度計,第2よう素追出し槽密度計,第2よう素追出し槽温度計,エンドピース酸洗浄槽密度計,エンドピース酸洗浄槽温度計,エンドピースシュートガス洗浄塔入口6N回収硝酸流量計,溶解槽セル漏えい検知ポット1液位計,溶解槽セル漏えい液受皿5液位計,溶解槽圧力計,溶解槽硝酸予熱ポット流量計測用スロット流量計,溶解槽硝酸予熱ポット温度計に附属する機器付き盤 硝酸供給槽密度計,硝酸供給槽温度計,第1回収酸6N貯槽密度計,せん断機　せん断刃位置,せん断機　燃料送り出し検出器,溶解槽セトラ部温度計,溶解槽密度計,可溶性中性子吸収材緊急供給槽液位計,エンドピース酸洗浄槽密度計,エンドピース酸洗浄槽温度計,エンドピースシュートガス洗浄塔入口6N回収硝酸流量計,溶解槽放射線レベル計,溶解槽硝酸予熱ポット流量計測用スロット流量計,溶解槽硝酸予熱ポット温度計に附属する機器付き盤　※ 溶解槽放射線レベル計に附属する機器付き盤　※ 計測制御用空気貯槽圧力計,硝酸供給槽密度計,硝酸供給槽温度計,第1回収酸6N貯槽密度計,水素掃気用空気貯槽圧力計,溶解槽セトラ部温度計,溶解槽密度計,可溶性中性子吸収材緊急供給槽液位計,第1よう素追出し槽密度計,第1よう素追出し槽温度計,第2よう素追出し槽密度計,第2よう素追出し槽温度計,エンドピース酸洗浄槽密度計,エンドピース酸洗浄槽温度計,エンドピースシュートガス洗浄塔入口6N回収硝酸流量計,放射性配管分岐第1セル漏えい液受皿1液位計,溶解槽セル漏えい検知ポット1液位計,溶解槽セル漏えい液受皿5液位計,漏えい液希釈水供給槽水位計,溶解槽放射線レベル計,溶解槽圧力計,廃ガス洗浄塔入口圧力計,溶解槽硝酸予熱ポット流量計測用スロット流量計,溶解槽硝酸予熱ポット温度計に附属する機器付き盤　※ 超音波洗浄廃液受槽液位計,漏えい液希釈水供給槽水位計に附	B	－	－	－	－	－	－
	非常用A計装電源電気盤室	－	○	○	－	－	有	110V非常用充電器盤　※ 110V非常用予備充電器盤　※ 110V非常用直流主分電盤　※ 105V非常用無停電交流主分電盤　※ 105V非常用無停電電源装置　※ ケーブル　※	A	－	－	－	－	－	－	－
	非常用A蓄電池室	－	－	－	－	○	有	110V第2非常用蓄電池　※	A	－	－	－	－	－	－	－
	非常用B計装電源電気盤室	－	○	○	－	－	有	110V非常用充電器盤　※ 110V非常用直流主分電盤　※ 105V非常用無停電交流主分電盤　※ 105V非常用無停電電源装置　※ ケーブル　※	B	－	－	－	－	－	－	－
	非常用B蓄電池室	－	－	－	－	○	有	110V第2非常用蓄電池　※	B	－	－	－	－	－	－	－
	除染装置第1倉庫	－	－	－	－	－	無	－	－	－	－	－	－	－	－	－
	地下1階東西第1廊下	－	○	○	－	－	有	溶解槽放射線レベル計 ケーブル	A/B	有	○	当該室設置の機器は，片系のケーブルトレイに1時間の耐火ラッピング，火災感知器，自動消火設備の系統分離対策により，最重要設備の同じ安全機能が一つは確保できる。	－	－	－	－
	地下1階南北第1廊下	○	○	○	－	－	有	ケーブル　※	A/B	有	○	当該室設置の機器は，片系のケーブルトレイに1時間の耐火ラッピング，火災感知器，自動消火設備の系統分離対策により，最重要設備の同じ安全機能が一つは確保できる。	－	－	－	－
	地下1階第1予備室	－	－	－	－	－	無	－	－	－	－	－	－	－	－	－
	ドラム搬送設備保守機材搬送室	○	－	－	－	－	有	－	－	－	－	－	－	－	－	－

第2-1表　当該火災区域(区画)の火災影響評価結果(6／12)

※:火災防護上の最重要設備
A:油(漏えい油・有機溶媒)火災
B:電気盤火災
C:ケーブル火災
D:電動機絶縁物
E:仮置可燃物火災

前処理建屋

火災を想定する区域(区画)		火災源の有無					火災の可能性	区域(区画)内の火災防護対策を行う安全上重要な施設	系統	最重要設備の評価結果			火災防護対策を行う安全上重要な施設(最重要設備を除く)の評価結果			
番号	名称	電動機	電気盤	ケーブル	油類	その他				同時喪失有/無	系統分離要:○、否:－	結果	同時喪失有/無	系統分離有/無	FDT[$]評価結果	結果
	地下1階第2予備室	－	○	－	－	－	有	溶解槽放射線レベル計 エンドピース酸洗浄槽温度計	A/B	－	－	－	有	－	－	当該室設置の機器は，工程停止により安全機能を必要としない状態に移行可能である。
	圧縮空気第1分配室	－	－	－	－	－	無	－	－	－	－	－	－	－	－	－
	制御盤第3室	－	－	○	－	－	有	－	－	－	－	－	－	－	－	－
	サンドリオン設備第2室	－	－	－	－	－	無	－	－	－	－	－	－	－	－	－
	せん断処理・溶解廃ガス処理設備エリア空調機器室	○	－	－	－	－	有	－	－	－	－	－	－	－	－	－
	計量・調整槽セルポンプ保守室	○	○	－	－	－	有	硝酸供給槽温度計	A/B	－	－	－	有	－	－	当該室設置の機器は，工程停止により安全機能を必要としない状態に移行可能である。
	サンプリングベンチ第1保守室	－	○	○	－	－	有	－	－	－	－	－	－	－	－	－
	DOGダンパ保守室	－	○	－	－	－	有	－	－	－	－	－	－	－	－	－
	DOGフィルタ第1搬送室	－	－	－	－	－	無	－	－	－	－	－	－	－	－	－
	計装設備B系列現場制御盤室	－	○	○	－	－	有	－	－	－	－	－	－	－	－	－
	地下1階第6予備室	－	－	－	－	－	無	－	－	－	－	－	－	－	－	－
	地下1階第3予備室	－	○	－	－	－	有	溶解槽放射線レベル計 エンドピース酸洗浄槽温度計	A/B	－	－	－	有	－	－	当該室設置の機器は，工程停止により安全機能を必要としない状態に移行可能である。
	現場制御盤第4室	－	○	○	－	－	有	－	－	－	－	－	－	－	－	－
	溶解槽セル第3保守室	－	－	－	－	－	無	溶解槽放射線レベル計	B	－	－	－	－	－	－	－
	せん断処理・溶解廃ガス処理第1セル	－	－	－	－	－	無	－	－	－	－	－	－	－	－	－
	せん断処理・溶解廃ガス処理第2セル	－	－	－	－	－	無	－	－	－	－	－	－	－	－	－
	せん断処理・溶解廃ガス処理第3セル	－	－	－	－	－	無	－	－	－	－	－	－	－	－	－
	冷却水配管室	－	－	－	－	－	無	－	－	－	－	－	－	－	－	－
	NOx吸収塔第1セルポンプ保守室	○	○	○	－	－	有	－	－	－	－	－	－	－	－	－
	地下1階第4予備室	－	－	○	－	－	有	－	－	－	－	－	－	－	－	－
	硝酸調整槽Bセル	－	－	－	－	－	無	－	－	－	－	－	－	－	－	－
	硝酸調整槽Aセル	－	－	－	－	－	無	－	－	－	－	－	－	－	－	－
	南第1配管室	－	－	－	－	－	無	－	－	－	－	－	－	－	－	－
	地下1階第5予備室	－	－	－	－	－	無	－	－	－	－	－	－	－	－	－
	計装設備A系列現場制御盤室	－	○	○	－	－	有	－	－	－	－	－	－	－	－	－
	溶解槽セル第4保守室	－	－	－	－	－	無	－	－	－	－	－	－	－	－	－
	圧縮空気第2分配室	－	－	－	－	－	無	－	－	－	－	－	－	－	－	－
	南第3階段室地下1階附室	－	－	－	－	－	無	－	－	－	－	－	－	－	－	－
	北第2階段室地下1階附室	－	－	－	－	－	無	－	－	－	－	－	－	－	－	－
	南第2階段室地下1階附室	－	－	－	－	－	無	－	－	－	－	－	－	－	－	－
	北第1階段室地下1階附室	－	－	－	－	－	無	－	－	－	－	－	－	－	－	－
	南第1階段室地下1階附室	－	－	－	－	－	無	－	－	－	－	－	－	－	－	－
	地上1階南北第4廊下	－	○	○	－	－	有	－	－	－	－	－	－	－	－	－
	常用主電源設備室	－	○	○	－	－	有	－	－	－	－	－	－	－	－	－
	搬出入室	－	○	－	－	－	有	－	－	－	－	－	－	－	－	－
	非常用B主電源設備室	－	○	○	－	－	有	硝酸供給槽密度計,硝酸供給槽温度計,第1回収酸6N貯槽密度計,せん断機　せん断刃位置,せん断機　燃料送り出し検出器,溶解槽セトラ部温度計,溶解槽密度計,可溶性中性子吸収材緊急供給槽液位計,エンドピース酸洗浄槽密度計,エンドピース酸洗浄槽温度計,エンドピースシュートガス洗浄塔入口6N回収硝酸流量計,溶解槽放射線レベル計,溶解槽硝酸予熱ポット流量計,測用スロット流量計,溶解槽硝酸予熱ポット温度計に附属する機器付き盤 6.9kV非常用メタクラ　※ 460V非常用コントロールセンタ　※ 460V非常用パワーセンタ　※ ケーブル　※	B	－	－	－	－	－	－	－
	地上1階南北第5廊下	－	－	○	－	－	有	－	－	－	－	－	－	－	－	－

第2-1表　当該火災区域(区画)の火災影響評価結果(7／12)

※:火災防護上の最重要設備
A:油(漏えい油・有機溶媒)火災
B:電気盤火災
C:ケーブル火災
D:電動機絶縁物
E:仮置可燃物火災

前処理建屋

火災を想定する区域(区画)		火災源の有無					火災の可能性	区域(区画)内の火災防護対策を行う安全上重要な施設	系統	最重要設備の評価結果			火災防護対策を行う安全上重要な施設(最重要設備を除く)の評価結果			
番号	名称	電動機	電気盤	ケーブル	油類	その他				同時喪失有/無	系統分離要:○、否:－	結果	同時喪失有/無	系統分離有/無	FDT[$] 評価結果	結果
[redacted]	非常用A主電源設備室	－	○	○	－	－	有	硝酸供給槽密度計,硝酸供給槽温度計,第1回収酸6N貯槽密度計,せん断機　せん断刃位置,せん断機　燃料送り出し検出器,溶解槽セトラ部温度計,溶解槽密度計,溶解槽硝酸供給ゲデオン流量計,可溶性中性子吸収材緊急供給槽液位計,エンドピース酸洗浄槽密度計,エンドピース酸洗浄槽温度計,エンドピースシュートガス洗浄塔入口6N回収硝酸流量計,溶解槽放射線レベル計に附属する機器付き盤 建屋排風機に附属する機器付き盤 溶解槽セル排風機に附属する機器付き盤　※ セル排風機に附属する機器付き盤　※ 6.9kV非常用メタクラ　※ 460V非常用コントロールセンタ　※ 460V非常用パワーセンタ　※ ケーブル　※	A	－	－	－	－	－	－	－
	地上1階南北第2廊下	－	○	○	－	－	有	ケーブル	A	－	－	－	－	－	－	－
	地上1階南北第1廊下	－	○	○	－	－	有	ケーブル　※	A/B	有	○	当該室設置の機器は，機器間に1時間の耐火隔壁，火災感知器，自動消火設備の系統分離対策により，最重要設備の同じ安全機能が一つは確保できる。	－	－	－	－
	マスタースレーブマニピュレータ保守室	－	－	－	－	－	無	－	－	－	－	－	－	－	－	－
	制御盤第4室	－	－	○	－	－	有	－	－	－	－	－	－	－	－	－
	溶解槽セル第5保守室	－	－	○	－	－	有	溶解槽セトラ部温度計	B	－	－	－	－	－	－	－
	冷却配管第1室	－	－	○	－	－	有	－	－	－	－	－	－	－	－	－
	冷却配管第2室	－	－	－	－	－	無	－	－	－	－	－	－	－	－	－
	第5サブチェンジングルーム	－	○	○	－	－	有	－	－	－	－	－	－	－	－	－
	蒸気第2分配室	－	－	○	－	－	有	－	－	－	－	－	－	－	－	－
	アクティブ試薬第1分配室	－	－	○	－	－	有	－	－	－	－	－	－	－	－	－
	試薬第1分配室	○	○	－	－	－	有	－	－	－	－	－	－	－	－	－
	試薬第2分配室	－	－	－	－	－	無	－	－	－	－	－	－	－	－	－
	DOGエアロック室	－	－	－	－	－	無	－	－	－	－	－	－	－	－	－
	DOG第1保守室	－	○	○	－	－	有	－	－	－	－	－	－	－	－	－
	DOGインセルクレーン収納第1セル	○	－	－	－	－	有	－	－	－	－	－	－	－	－	－
	DOGインセルクレーン収納第2セル	○	－	－	－	－	有	－	－	－	－	－	－	－	－	－
	DOGインセルクレーン収納第3セル	○	－	－	－	－	有	－	－	－	－	－	－	－	－	－
	燃料供給Bセル	－	－	－	－	－	無	－	－	－	－	－	－	－	－	－
	燃料供給設備B第1保守室	－	－	○	－	－	有	－	－	－	－	－	－	－	－	－
	溶解設備B保守室	○	○	○	－	－	有	溶解槽セトラ部温度計 主要弁([redacted]) 第1よう素追出し槽温度計 第2よう素追出し槽温度計 溶解槽硝酸予熱ポット温度計	A/B	－	－	－	有	－	－	当該室設置の機器は，工程停止により安全機能を必要としない状態に移行可能である。
	現場制御盤第5室	－	－	○	－	－	有	－	－	－	－	－	－	－	－	－
	燃料供給Aセル	－	－	－	－	－	無	－	－	－	－	－	－	－	－	－
	圧縮空気分配室	－	－	－	－	－	無	－	－	－	－	－	－	－	－	－
	洗浄水ポット室	－	－	－	－	－	無	－	－	－	－	－	－	－	－	－
	硝酸調整槽撹拌機保守室	－	－	－	－	－	無	－	－	－	－	－	－	－	－	－
	DOG第2保守室	－	－	－	－	－	無	－	－	－	－	－	－	－	－	－
	DOG配管室	－	－	－	－	－	無	－	－	－	－	－	－	－	－	－
	燃料供給設備A第1保守室	－	－	○	－	－	有	－	－	－	－	－	－	－	－	－
	非常用出口第1室	－	－	－	－	－	無	－	－	－	－	－	－	－	－	－
	溶解設備A保守室	－	○	○	－	－	有	溶解槽セトラ部温度計 溶解槽硝酸予熱ポット温度計	A/B	－	－	－	有	－	－	当該室設置の機器は，工程停止により安全機能を必要としない状態に移行可能である。
	冷却配管第3室	－	－	－	－	－	無	第1よう素追出し槽温度計 第2よう素追出し槽温度計	A/B	－	－	－	有	－	－	当該室設置の機器は，工程停止により安全機能を必要としない状態に移行可能である。
	機械・電気設備保守室	－	－	○	－	－	有	－	－	－	－	－	－	－	－	－
	サンプリングベンチ制御盤第1室	－	○	○	－	－	有	－	－	－	－	－	－	－	－	－
	計装ラック第1室	－	－	－	－	－	無	清澄機セル漏えい液受皿液位計 中継槽セル漏えい液受皿液位計 放射性配管分岐第4セル漏えい液受皿液位計 計量・調整槽セル漏えい液受皿液位計 計量後中間貯槽セル漏えい液受皿液位計	A/B	－	－	－	有	－	－	当該室設置の機器は，工程停止により安全機能を必要としない状態に移行可能である。

第2-1表　当該火災区域(区画)の火災影響評価結果(8／12)

※:火災防護上の最重要設備
A:油(漏えい油・有機溶媒)火災
B:電気盤火災
C:ケーブル火災
D:電動機絶縁物
E:仮置可燃物火災

前処理建屋

火災を想定する区域(区画)		火災源の有無					火災の可能性	区域(区画)内の火災防護対策を行う安全上重要な施設	系統	最重要設備の評価結果			火災防護対策を行う安全上重要な施設(最重要設備を除く)の評価結果			
番号	名称	電動機	電気盤	ケーブル	油類	その他				同時喪失有/無	系統分離要:○、否:－	結果	同時喪失有/無	系統分離有/無	FDT[$] 評価結果	結果
	計装ラック第2室	－	－	○	－	－	有	超音波洗浄廃液受槽液位計	A/B	－	－	－	有	－	－	当該室設置の機器は，工程停止により安全機能を必要としない状態に移行可能である。
	北第3階段室	－	－	－	－	－	無	－	－	－	－	－	－	－	－	－
	安全蒸気B室	－	○	－	－	－	有	安全蒸気ボイラ 安全蒸気ボイラに附属する機器付き盤	B	－	－	－	－	－	－	－
	非常用出口第2室	－	－	○	－	－	有	－	－	－	－	－	－	－	－	－
	安全蒸気A室	－	○	－	－	－	有	安全蒸気ボイラ 安全蒸気ボイラに附属する機器付き盤	A	－	－	－	－	－	－	－
	ハル・エンドピースドラムキャスクエアロック室	－	○	○	－	－	有	ケーブル	A	－	－	－	－	－	－	－
	地上1階南北第3廊下	－	○	○	－	－	有	ケーブル	A	－	－	－	－	－	－	－
	第6サブチェンジングルーム	－	○	○	－	－	有	－	－	－	－	－	－	－	－	－
	南第3階段室地上1階附室	－	－	－	－	－	無	－	－	－	－	－	－	－	－	－
	第7サブチェンジングルーム	－	○	－	－	－	有	－	－	－	－	－	－	－	－	－
	安全蒸気ボイラ燃料ポンペB室	－	－	－	－	○	有	LPGポンペユニット	－	－	－	－	－	－	－	－
	北第2階段室地上1階附室	－	－	－	－	－	無	－	－	－	－	－	－	－	－	－
	南第2階段室地上1階附室	－	－	－	－	－	無	－	－	－	－	－	－	－	－	－
	北第1階段室地上1階附室	－	－	－	－	－	無	－	－	－	－	－	－	－	－	－
	南第1階段室地上1階附室	－	－	－	－	－	無	－	－	－	－	－	－	－	－	－
	便所	－	－	－	－	－	無	－	－	－	－	－	－	－	－	－
	制御盤第5室	－	○	○	－	－	有	－	－	－	－	－	－	－	－	－
	安全蒸気ボイラ燃料ポンペA室	－	－	－	－	○	有	LPGポンペユニット	－	－	－	－	－	－	－	－
	機器エアロック第2室	○	○	○	－	－	有	ケーブル ※	B	－	－	－	－	－	－	－
	地上2階南北第5廊下	－	○	○	－	－	有	ケーブル ※	B	－	－	－	－	－	－	－
	地上2階南北第3廊下	－	－	○	－	－	有	－	－	－	－	－	－	－	－	－
	建屋送風機室	○	－	－	－	－	有	－	－	－	－	－	－	－	－	－
	建屋給気室	－	－	－	－	－	無	－	－	－	－	－	－	－	－	－
	給気冷却・再熱コイル室	－	－	－	－	－	無	－	－	－	－	－	－	－	－	－
	地上階給気室	－	－	－	－	－	無	－	－	－	－	－	－	－	－	－
	地下階給気室	－	－	－	－	－	無	－	－	－	－	－	－	－	－	－
	地上2階南北第2廊下	－	○	○	－	－	有	ケーブル ※	B	－	－	－	－	－	－	－
	地上2階南北第1廊下	○	○	○	－	－	有	ケーブル ※	A/B	有	○	当該室設置の機器は，機器間に1時間の耐火隔壁，火災感知器，自動消火設備の系統分離対策により，最重要設備の同じ安全機能が一つは確保できる。	－	－	－	－
	地上2階南北第4廊下	－	－	○	－	－	有	－	－	－	－	－	－	－	－	－
	燃料供給設備B第2保守室	－	○	－	－	－	有	－	－	－	－	－	－	－	－	－
	せん断設備B保守室	－	－	○	－	－	有	せん断機　せん断刃位置 せん断機　燃料送り出し検出器	A/B	－	－	－	有	－	－	当該室設置の機器は，工程停止により安全機能を必要としない状態に移行可能である。
	ハル・エンドピースドラム搬送室	－	○	－	－	－	有	－	－	－	－	－	－	－	－	－
	せん断機・溶解槽Bインセルクレーン収納セルしゃへい扉収納室	－	－	－	－	－	無	－	－	－	－	－	－	－	－	－
	南第5階段室	－	－	－	－	－	無	漏えい液希釈水供給槽水位計	A/B	－	－	－	有	－	－	当該室設置の機器は，工程停止により安全機能を必要としない状態に移行可能である。
	補修用機器保管室	○	○	○	－	－	有	－	－	－	－	－	－	－	－	－
	試薬第3分配室	○	－	○	－	－	有	－	－	－	－	－	－	－	－	－
	試薬第4分配室	－	－	○	－	－	有	－	－	－	－	－	－	－	－	－
	DOG保守機器保管室	－	－	－	－	－	無	－	－	－	－	－	－	－	－	－
	DOG保守機器搬送室	○	○	○	－	－	有	－	－	－	－	－	－	－	－	－
	第8サブチェンジングルーム	－	○	－	－	－	有	－	－	－	－	－	－	－	－	－
	せん断Bセル	－	－	－	－	－	無	－	－	－	－	－	－	－	－	－
	せん断機・溶解槽B保守セル	－	－	－	－	－	無	－	－	－	－	－	－	－	－	－
	キャスク除染Bセル	－	－	－	－	－	無	－	－	－	－	－	－	－	－	－
	キャスクエアロックB室	－	－	－	－	－	無	－	－	－	－	－	－	－	－	－
	メルクウエスト搬出設備Bセル	－	－	－	－	－	無	－	－	－	－	－	－	－	－	－
	放射能測定機器室	－	－	－	－	－	無	－	－	－	－	－	－	－	－	－

第2-1表　当該火災区域(区画)の火災影響評価結果(9／12)

※:火災防護上の最重要設備
A:油(漏えい油・有機溶媒)火災
B:電気盤火災
C:ケーブル火災
D:電動機絶縁物
E:仮置可燃物火災

前処理建屋

火災を想定する区域(区画)		火災源の有無					火災の可能性	区域(区画)内の火災防護対策を行う安全上重要な施設	系統	最重要設備の評価結果			火災防護対策を行う安全上重要な施設(最重要設備を除く)の評価結果			
番号	名称	電動機	電気盤	ケーブル	油類	その他				同時喪失有/無	系統分離要:○、否:－	結果	同時喪失有/無	系統分離有/無	FDT[$]評価結果	結果
[redacted]	計測器・防護具配備室	－	－	○	－	－	有	廃ガス加熱器出口温度計	A/B/C	－	－	－	有	－	－	当該室設置の機器は，工程停止により安全機能を必要としない状態に移行可能である。
	DOGセル排気前置フィルタセル	－	－	－	－	－	無	－	－	－	－	－	－	－	－	－
	燃料供給設備A・B保守室	－	○	○	－	－	有	－	－	－	－	－	－	－	－	－
	せん断設備A・B保守室	－	○	○	－	－	有	せん断機　せん断刃位置 せん断機　燃料送り出し検出器	A/B	－	－	－	有	－	－	当該室設置の機器は，工程停止により安全機能を必要としない状態に移行可能である。
	計装配管セル	－	－	－	－	－	無	－	－	－	－	－	－	－	－	－
	せん断機・溶解槽Aインセルクレーン収納セルしゃへい扉収納室	－	－	－	－	－	無	－	－	－	－	－	－	－	－	－
	サンプリングベンチ第2保守室	－	○	－	－	－	有	エンドピースシュートガス洗浄塔入口6N回収硝酸流量計	A/B	－	－	－	有	－	－	当該室設置の機器は，工程停止により安全機能を必要としない状態に移行可能である。
	圧縮空気第3分配室	－	－	－	－	－	無	－	－	－	－	－	－	－	－	－
	せん断Aセル	－	－	－	－	－	無	－	－	－	－	－	－	－	－	－
	せん断機・溶解槽A保守セル	－	－	－	－	－	無	－	－	－	－	－	－	－	－	－
	メルクウエスト搬出設備Aセル	－	－	－	－	－	無	－	－	－	－	－	－	－	－	－
	キャスク除染Aセル	－	－	－	－	－	無	－	－	－	－	－	－	－	－	－
	キャスクエアロックA室	－	－	－	－	－	無	－	－	－	－	－	－	－	－	－
	塔槽類廃ガス処理室	－	○	○	－	－	有	－	－	－	－	－	－	－	－	－
	塔槽類廃ガス処理セル	－	－	－	－	－	無	－	－	－	－	－	－	－	－	－
	第0サブチェンジングルーム	－	○	－	－	－	有	－	－	－	－	－	－	－	－	－
	DOGサンプリング室	－	○	－	－	－	有	－	－	－	－	－	－	－	－	－
	塔槽類廃ガスよう素フィルタセル	－	－	－	－	－	無	－	－	－	－	－	－	－	－	－
	計装ラック第3室	－	－	○	－	－	有	－	－	－	－	－	－	－	－	－
	燃料供給設備A第2保守室	－	－	○	－	－	有	－	－	－	－	－	－	－	－	－
	地上2階第1予備室	－	－	－	－	－	無	－	－	－	－	－	－	－	－	－
	せん断機・溶解槽A保守セル保守室	－	○	○	－	－	有	－	－	－	－	－	－	－	－	－
	南第4階段室	－	－	－	－	－	無	－	－	－	－	－	－	－	－	－
	サンプリングベンチ制御盤第2室	－	○	○	－	－	有	－	－	－	－	－	－	－	－	－
	硝酸供給弁室	－	－	－	－	－	無	－	－	－	－	－	－	－	－	－
	排風機A室	○	－	－	－	－	有	排風機 ※	A	－	－	－	－	－	－	－
	排風機B室	○	－	－	－	－	有	排風機 ※	B	－	－	－	－	－	－	－
	アクティブ試薬槽室	－	－	－	－	－	無	エンドピースシュートガス洗浄塔入口6N回収硝酸流量計	A/B	－	－	－	有	－	－	当該室設置の機器は，工程停止により安全機能を必要としない状態に移行可能である。
	高性能粒子フィルタ加熱器セル	－	－	－	－	－	無	－	－	－	－	－	－	－	－	－
	南第3階段室地上2階附室	－	－	－	－	－	無	－	－	－	－	－	－	－	－	－
	常用主電源設備室用換気設備室	○	○	－	－	－	有	－	－	－	－	－	－	－	－	－
	空調設備室	○	－	○	－	－	有	ケーブル ※	B	－	－	－	－	－	－	－
	北第2階段室地上2階附室	－	－	－	－	－	無	－	－	－	－	－	－	－	－	－
	南第2階段室地上2階附室	－	－	－	－	－	無	－	－	－	－	－	－	－	－	－
	北第1階段室地上2階附室	－	－	－	－	－	無	－	－	－	－	－	－	－	－	－
	南第1階段室地上2階附室	－	－	－	－	－	無	－	－	－	－	－	－	－	－	－
	膨張槽第1室	－	－	○	－	－	有	－	－	－	－	－	－	－	－	－
	地上3階南北第2廊下	－	－	○	－	－	有	－	－	－	－	－	－	－	－	－
	地上3階南北第3廊下	○	○	○	－	－	有	ケーブル ※	A/B	有	○	当該室設置の機器は，片系のケーブルトレイに1時間の耐火ラッピング，火災感知器，自動消火設備の系統分離対策により，最重要設備の同じ安全機能が一つは確保できる。	－	－	－	－
	地上3階東西第1廊下	－	－	○	－	－	有	－	－	－	－	－	－	－	－	－
	燃料横転クレーンB保守セル保守室	－	○	○	－	－	有	－	－	－	－	－	－	－	－	－
	せん断機油圧装置B室	○	－	－	－	－	有	－	－	－	－	－	－	－	－	－
	制御盤第6室	－	○	－	－	－	有	－	－	－	－	－	－	－	－	－
	可溶性中性子吸収材緊急供給槽室	－	－	－	－	－	無	－	－	－	－	－	－	－	－	－

第2-1表　当該火災区域(区画)の火災影響評価結果(10／12)

※:火災防護上の最重要設備
A:油(漏えい油・有機溶媒)火災
B:電気盤火災
C:ケーブル火災
D:電動機絶縁物
E:仮置可燃物火災

前処理建屋

火災を想定する区域(区画)		火災源の有無					火災の可能性	区域(区画)内の火災防護対策を行う安全上重要な施設	系統	最重要設備の評価結果			火災防護対策を行う安全上重要な施設(最重要設備を除く)の評価結果			
番号	名称	電動機	電気盤	ケーブル	油類	その他				同時喪失有/無	系統分離要:○、否:－	結果	同時喪失有/無	系統分離有/無	FDT[$] 評価結果	結果
[redacted]	圧縮空気槽室	○	－	○	－	－	有	ケーブル ※	A/B	有	○	当該室設置の機器は，片系のケーブルトレイに1時間の耐火ラッピング，火災感知器，自動消火設備の系統分離対策により，最重要設備の同じ安全機能が一つは確保できる。	－	－	－	－
	現場制御盤第6室	－	○	○	－	－	有	－	－	－	－	－	－	－	－	－
	試薬第5分配室	－	－	－	－	－	無	－	－	－	－	－	－	－	－	－
	地上3階東西第2廊下	－	－	－	－	－	無	－	－	－	－	－	－	－	－	－
	蒸気第3分配室	－	－	○	－	－	有	－	－	－	－	－	－	－	－	－
	制御盤第7室	－	－	○	－	－	有	－	－	－	－	－	－	－	－	－
	地上3階南北第4廊下	－	－	○	－	－	有	－	－	－	－	－	－	－	－	－
	計装ラック第4室	－	－	－	－	－	無	－	－	－	－	－	－	－	－	－
	放管用制御盤室	－	－	－	－	－	無	－	－	－	－	－	－	－	－	－
	燃料横転クレーンB保守セル	－	－	－	－	－	無	－	－	－	－	－	－	－	－	－
	せん断機・溶解槽B保守インセルクレーン収納セル	○	－	－	－	－	有	－	－	－	－	－	－	－	－	－
	燃料横転クレーンA・B保守セル保守室	－	○	○	－	－	有	－	－	－	－	－	－	－	－	－
	真空フィルタセル	－	－	－	－	－	無	－	－	－	－	－	－	－	－	－
	せん断機油圧装置A室	○	－	－	－	－	有	－	－	－	－	－	－	－	－	－
	計装ラック第5室	－	－	○	－	－	有	放射性配管分岐第1セル漏えい液受皿1液位計 廃ガス洗浄塔入口圧力計 溶解槽密度計 第1よう素追出し槽密度計 第2よう素追出し槽密度計 エンドピース酸洗浄槽密度計 硝酸供給槽密度計 溶解槽硝酸供給ゲデオン流量計 溶解槽硝酸予熱ポット流量計測用スロット流量計 溶解槽セル漏えい検知ポット1液位計 溶解槽セル漏えい液受皿5液位計 溶解槽圧力計	A/B	－	－	－	有	－	－	当該室設置の機器は，工程停止により安全機能を必要としない状態に移行可能である。
	現場制御盤第7室	－	○	○	－	－	有	－	－	－	－	－	－	－	－	－
	真空フィルタ保守室	○	－	○	－	－	有	－	－	－	－	－	－	－	－	－
	DOGセル排気フィルタ保守室	○	○	－	－	－	有	－	－	－	－	－	－	－	－	－
	燃料横転クレーンA保守セル	－	－	－	－	－	無	－	－	－	－	－	－	－	－	－
	せん断機・溶解槽A保守インセルクレーン収納セル	○	－	－	－	－	有	－	－	－	－	－	－	－	－	－
	真空配管第1室	－	－	○	－	－	有	－	－	－	－	－	－	－	－	－
	真空槽室	－	－	－	－	－	無	－	－	－	－	－	－	－	－	－
	現場制御盤第8室	－	－	－	－	－	無	－	－	－	－	－	－	－	－	－
	DOG水圧機械室	－	○	○	－	－	有	－	－	－	－	－	－	－	－	－
	地上3階第1予備室	－	－	－	－	－	無	－	－	－	－	－	－	－	－	－
	制御盤第8室	－	○	－	－	－	有	－	－	－	－	－	－	－	－	－
	アクティブ試薬第2分配室	－	－	－	－	－	無	－	－	－	－	－	－	－	－	－
	燃料横転クレーンA保守セル保守室	－	○	○	－	－	有	－	－	－	－	－	－	－	－	－
	地上3階第2予備室	－	－	－	－	－	無	－	－	－	－	－	－	－	－	－
	地上3階南北第1廊下	○	－	○	－	－	有	－	－	－	－	－	－	－	－	－
	現場制御盤第9室	－	○	○	－	－	有	－	－	－	－	－	－	－	－	－
	機器エアロック第3室	－	－	－	－	－	無	－	－	－	－	－	－	－	－	－
	第10サブチェンジングルーム	－	○	－	－	－	有	－	－	－	－	－	－	－	－	－
	南第2エレベータ機械室	○	○	－	－	－	有	－	－	－	－	－	－	－	－	－
	地上3階南北第5廊下	－	－	－	－	－	無	－	－	－	－	－	－	－	－	－
	建屋給気フィルタ室	－	－	－	－	－	無	－	－	－	－	－	－	－	－	－
	建屋給気加熱コイル室	－	－	－	－	－	無	－	－	－	－	－	－	－	－	－
	外気取入室	－	－	－	－	－	無	－	－	－	－	－	－	－	－	－
	真空配管第2室	－	－	－	－	－	無	－	－	－	－	－	－	－	－	－
	真空ポンプ室	○	－	○	－	－	有	－	－	－	－	－	－	－	－	－
	地上3階南北第7廊下	－	－	○	－	－	有	－	－	－	－	－	－	－	－	－
	南第3階段室地上3階附室	－	－	－	－	－	無	－	－	－	－	－	－	－	－	－
	北第2階段室地上3階附室	－	－	－	－	－	無	－	－	－	－	－	－	－	－	－
	南第2階段室地上3階附室	－	－	－	－	－	無	－	－	－	－	－	－	－	－	－
	北第1階段室地上3階附室	－	－	－	－	－	無	－	－	－	－	－	－	－	－	－
	南第1階段室地上3階附室	－	－	－	－	－	無	－	－	－	－	－	－	－	－	－

※：火災防護上の最重要設備
A：油（漏えい油・有機溶媒）火災
B：電気盤火災
C：ケーブル火災
D：電動機絶縁物
E：仮置可燃物火災

第2-1表　当該火災区域(区画)の火災影響評価結果（11／12）

前処理建屋

火災を想定する区域(区画)		火災源の有無					火災の可能性	区域(区画)内の火災防護対策を行う安全上重要な施設	系統	最重要設備の評価結果			火災防護対策を行う安全上重要な施設(最重要設備を除く)の評価結果			
番号	名称	電動機	電気盤	ケーブル	油類	その他				同時喪失有/無	系統分離要：○、否：－	結果	同時喪失有/無	系統分離有/無	FDT[$] 評価結果	結果
	南第4エレベータ機械室寄り付き階段室	－	－	－	－	－	無	－	－	－	－	－	－	－	－	－
	南第3エレベータ機械室用予備室	－	－	－	－	－	無	－	－	－	－	－	－	－	－	－
	地上4階南北第2廊下	－	－	○	－	－	有	－	－	－	－	－	－	－	－	－
	地上4階東西第1廊下	○	○	○	－	－	有	ケーブル ※	A/B	有	○	当該室設置の機器は，片系のケーブルトレイに1時間の耐火ラッピング，火災感知器，自動消火設備の系統分離対策により，最重要設備の同じ安全機能が一つは確保できる。	－	－	－	－
	機器エアロック第4室	○	○	○	－	○	有	ケーブル ※	A	－	－	－	－	－	－	－
	膨張槽第2室	－	－	－	－	－	無	－	－	－	－	－	－	－	－	－
	燃料横転クレーンB保守インセルクレーン収納セルしゃへい扉収納室	－	－	－	－	－	無	－	－	－	－	－	－	－	－	－
	溶解槽セル排風機室	○	－	－	－	－	有	溶解槽セル排風機 ※	A/B	有	○	当該室設置の機器は，機器間に1時間の耐火隔壁，火災感知器，自動消火設備の系統分離対策により，最重要設備の同じ安全機能が一つは確保できる。	－	－	－	－
	せん断機・溶解槽A・B保守インセルクレーン保守エアロック	○	－	－	－	－	有	－	－	－	－	－	－	－	－	－
	燃料横転クレーンB保守インセルクレーン収納セル	○	－	－	－	－	有	－	－	－	－	－	－	－	－	－
	溶解槽セルB排気前置フィルタ第1セル	－	－	－	－	－	無	－	－	－	－	－	－	－	－	－
	溶解槽セルB排気前置フィルタ第2セル	－	－	－	－	－	無	－	－	－	－	－	－	－	－	－
	溶解槽セルB排気前置フィルタ第3セル	－	－	－	－	－	無	－	－	－	－	－	－	－	－	－
	溶解槽セルB排気系ダクトセル	－	－	－	－	－	無	－	－	－	－	－	－	－	－	－
	燃料供給セルA・B廃棄物搬送室	○	－	○	－	－	有	可溶性中性子吸収材緊急供給槽液位計	A/B	－	－	－	有	－	－	当該室設置の機器は，工程停止により安全機能を必要としない状態に移行可能である。
	溶解槽セル排気フィルタユニット室	－	－	－	－	－	無	－	－	－	－	－	－	－	－	－
	燃料横転クレーンA保守インセルクレーン収納セル	○	－	－	－	－	有	－	－	－	－	－	－	－	－	－
	溶解槽セルA排気前置フィルタ第1セル	－	－	－	－	－	無	－	－	－	－	－	－	－	－	－
	溶解槽セルA排気前置フィルタ第2セル	－	－	－	－	－	無	－	－	－	－	－	－	－	－	－
	溶解槽セルA排気前置フィルタ第3セル	－	－	－	－	－	無	－	－	－	－	－	－	－	－	－
	溶解槽セルA排気系ダクトセル	－	－	－	－	－	無	－	－	－	－	－	－	－	－	－
	せん断セルコンファイメント設備室	○	－	－	－	－	有	－	－	－	－	－	－	－	－	－
	燃料横転クレーンA保守インセルクレーン収納セルしゃへい扉収納室	－	－	－	－	－	無	－	－	－	－	－	－	－	－	－
	南第4エレベータ機械室	○	○	－	－	－	有	－	－	－	－	－	－	－	－	－
	南第3階段室地上4階附室	－	－	－	－	－	無	－	－	－	－	－	－	－	－	－
	地上4階南北第3廊下	○	－	○	－	－	有	－	－	－	－	－	－	－	－	－
	地上4階南北第1廊下	－	－	－	－	－	無	－	－	－	－	－	－	－	－	－
	北第2階段室地上4階附室	－	－	－	－	－	無	－	－	－	－	－	－	－	－	－
	北第1階段室地上4階附室	－	－	－	－	－	無	－	－	－	－	－	－	－	－	－
	膨張槽第4室	－	－	－	－	－	無	－	－	－	－	－	－	－	－	－
	安全系A制御盤第2室	－	－	－	－	－	無	ミストフィルタ入口ガス圧力計,廃ガス加熱器出口温度計に附属する機器付き盤 ※ 清澄機セル漏えい液受皿液位計,中継槽セル漏えい液受皿液位計,放射性配管分岐第4セル漏えい液受皿液位計,計量・調整槽セル漏えい液受皿液位計,計量後中間貯槽セル漏えい液受皿液位計に附属する機器付き盤	A	－	－	－	－	－	－	－
	安全系B制御盤第2室	－	－	－	－	－	無	ミストフィルタ入口ガス圧力計,廃ガス加熱器出口温度計に附属する機器付き盤 ※ 清澄機セル漏えい液受皿液位計,中継槽セル漏えい液受皿液位計,放射性配管分岐第4セル漏えい液受皿液位計,計量・調整槽セル漏えい液受皿液位計,計量後中間貯槽セル漏えい液受皿液位計に附属する機器付き盤	B	－	－	－	－	－	－	－
	地上5階南北第2廊下	－	－	－	－	－	無	－	－	－	－	－	－	－	－	－
	地上5階南北第1廊下	－	－	－	－	－	無	－	－	－	－	－	－	－	－	－
	DOGフィルタ装てん室	－	－	－	－	－	無	－	－	－	－	－	－	－	－	－
	燃料横転クレーン保守エアロック室	○	○	－	－	○	有	－	－	－	－	－	－	－	－	－
	溶解槽Bセル排気前置フィルタセルダクト室	－	－	－	－	－	無	－	－	－	－	－	－	－	－	－
	溶解槽Aセル排気前置フィルタセルダクト室	－	－	－	－	－	無	－	－	－	－	－	－	－	－	－
	南第1エレベータ機械室	○	○	－	－	－	有	－	－	－	－	－	－	－	－	－
	膨張槽第3室	－	－	－	－	－	無	－	－	－	－	－	－	－	－	－

第2-1表　当該火災区域(区画)の火災影響評価結果(12／12)

※:火災防護上の最重要設備
A:油(漏えい油・有機溶媒)火災
B:電気盤火災
C:ケーブル火災
D:電動機絶縁物
E:仮置可燃物火災

前処理建屋

火災を想定する区域(区画)		火災源の有無					火災の可能性	区域(区画)内の火災防護対策を行う安全上重要な施設	系統	最重要設備の評価結果			火災防護対策を行う安全上重要な施設(最重要設備を除く)の評価結果			
番号	名称	電動機	電気盤	ケーブル	油類	その他				同時喪失有/無	系統分離要:○、否:－	結果	同時喪失有/無	系統分離有/無	FDT[S]評価結果	結果
[redacted]	北第3エレベータ機械室	○	○	－	－	－	有	－	－	－	－	－	－	－	－	－
	北第2階段室屋上出口室	－	－	－	－	－	無	－	－	－	－	－	－	－	－	－
	地上5階南北第3廊下	－	－	－	－	－	無	－	－	－	－	－	－	－	－	－
	南第3階段室地上5階附室	－	－	－	－	－	無	－	－	－	－	－	－	－	－	－
	北第2エレベータ機械室	○	○	－	－	－	有	－	－	－	－	－	－	－	－	－
	南第3階段室屋上階附室	－	－	－	－	－	無	－	－	－	－	－	－	－	－	－
	屋上階南北第1廊下	－	－	－	－	－	無	－	－	－	－	－	－	－	－	－
	排煙機室	－	○	－	－	－	有	－	－	－	－	－	－	－	－	－
	通信設備機器室	－	○	○	－	－	有	－	－	－	－	－	－	－	－	－
	北第2階段室地上5階附室	－	－	－	－	－	無	－	－	－	－	－	－	－	－	－
	北第1階段室地上5階附室	－	－	－	－	－	無	－	－	－	－	－	－	－	－	－

第2－2表　隣接火災区域(区画)の火災影響評価結果(1/117)

※:火災防護上の最重要設備
A:油(漏えい油・有機溶媒)火災
B:電気盤火災
C:ケーブル火災
D:電動機絶縁物
E:仮置可燃物火災

前処理建屋

火災を想定する区域(区画)		隣接区域(区画)	伝播可能性	火災想定区域(区画)		隣接区域(区画)		最重要設備の評価結果			火災防護対策を行う安全上重要な施設(最重要設備を除く)の評価結果			
番号	名称			火災防護対策を行う安全上重要な施設	系統	火災防護対策を行う安全上重要な施設	系統	同時喪失有/無	系統分離 要:○、否:－	結果	同時喪失有/無	系統分離有/無	FDT^{S}評価結果	結果
[redacted]	冷水1B中間熱交換器室	[redacted]	無	－	－	ケーブル ※	A	－	－	－	－	－	－	－
			無			安全冷却水ポンプ ※	A	－	－	－	－	－	－	－
			無			建屋排風機 セル排風機 ※	A/B/C	－	－	－	－	－	－	－
	冷水1A・2中間熱交換器室		有	ケーブル ※	A	－	－	－	－	－	－	－	－	－
			無			安全冷却水ポンプ	A/B	－	－	－	－	－	－	－
			無			安全冷却水ポンプ ※ ケーブル ※	B	－	－	－	－	－	－	－
			無			安全冷却水ポンプ ※	A	－	－	－	－	－	－	－
			無			安全空気脱湿装置 計測制御用空気貯槽圧力計 安全空気脱湿装置に附属する機器付き盤 ※ ケーブル ※	A/B	－	－	－	－	－	－	－
			有			－	－	－	－	－	－	－	－	－
			有			ケーブル ※	A	－	－	－	－	－	－	－
			無			建屋排風機 セル排風機 ※	A/B/C	－	－	－	－	－	－	－
	安全冷却水2中間熱交換器室		無	安全冷却水ポンプ	A/B	ケーブル ※	A	－	－	－	－	－	－	－
			無			安全冷却水ポンプ ※ ケーブル ※	B	－	－	－	－	－	－	－
			無			安全冷却水ポンプ ※	A	－	－	－	－	－	－	－
			無			建屋排風機 セル排風機 ※	A/B/C	－	－	－	－	－	－	－
	南第2エレベータ		無	－	－	ケーブル ※	A	－	－	－	－	－	－	－
			無			－	－	－	－	－	－	－	－	－
			無			ケーブル ※	A/B	－	－	－	－	－	－	－
			無			ケーブル ※	A/B	－	－	－	－	－	－	－
			無			ケーブル ※	A/B	－	－	－	－	－	－	－
			無			ケーブル ※	A/B	－	－	－	－	－	－	－
			無			ケーブル ※	A/B	－	－	－	－	－	－	－
			無			－	－	－	－	－	－	－	－	－
	安全冷却水1B中間熱交換器室		無	安全冷却水ポンプ ※ ケーブル ※	B	ケーブル ※	A	－	－	－	－	－	－	－
			無			安全冷却水ポンプ	A/B	－	－	－	－	－	－	－
			無			安全空気脱湿装置 安全空気脱湿装置に附属する機器付き盤 ※ ケーブル ※	B	－	－	－	－	－	－	－
			無			建屋排風機 セル排風機 ※	A/B/C	－	－	－	－	－	－	－
	安全冷却水1A中間熱交換器室		無	安全冷却水ポンプ ※	A	－	－	－	－	－	－	－	－	－
			無			ケーブル ※	A	－	－	－	－	－	－	－
			無			安全冷却水ポンプ	A/B	－	－	－	－	－	－	－
			無			建屋排風機 セル排風機 ※	A/B/C	－	－	－	－	－	－	－

第2－2表　隣接火災区域(区画)の火災影響評価結果(2/117)

※:火災防護上の最重要設備
A:油(漏えい油・有機溶媒)火災
B:電気盤火災
C:ケーブル火災
D:電動機絶縁物
E:仮置可燃物火災

前処理建屋

火災を想定する区域(区画)		隣接区域(区画)	伝播可能性	火災想定区域(区画)		隣接区域(区画)		最重要設備の評価結果			火災防護対策を行う安全上重要な施設(最重要設備を除く)の評価結果			
番号	名称			火災防護対策を行う安全上重要な施設	系統	火災防護対策を行う安全上重要な施設	系統	同時喪失有/無	系統分離要:○、否:－	結果	同時喪失有/無	系統分離有/無	FDT^{S}評価結果	結果
[redacted]	南第3階段室	[redacted]	無	－	－	－	－	－	－	－	－	－	－	－
			無			ケーブル ※	B	－	－	－	－	－	－	－
			無			－	－	－	－	－	－	－	－	－
			無			－	－	－	－	－	－	－	－	－
			無			－	－	－	－	－	－	－	－	－
			無			－	－	－	－	－	－	－	－	－
			無			－	－	－	－	－	－	－	－	－
			無			せん断機　燃料送り出し検出器に附属する機器付き盤 計測制御用空気貯槽圧力計に附属する機器付き盤 計測制御用空気貯槽圧力計,硝酸供給槽密度計,硝酸供給槽温度計,第1回収酸6N貯槽密度計,水素掃気用空気貯槽圧力計,溶解槽セトラ部温度計,溶解槽密度計,可溶性中性子吸収材緊急供給槽液位計,第1よう素追出し槽密度計,第1よう素追出し槽温度計,第2よう素追出し槽密度計,第2よう素追出し槽温度計,エンドピース酸洗浄槽密度計,エンドピース酸洗浄槽温度計,エンドピースシュートガス洗浄塔入口6N回収硝酸流量計,放射性配管分岐第1セル漏えい液受皿1液位計,溶解槽セル漏えい検知ポット1液位計,溶解槽セル漏えい液受皿5液位計,超音波洗浄廃液受槽液位計,漏えい液希釈水供給槽水位計,溶解槽圧力計,廃ガス洗浄塔入口圧力計,溶解槽硝酸予熱ポット流量 計測用スロット流量計,溶解槽硝酸予熱ポット温度計に附属する機器付き盤 硝酸供給槽密度計,硝酸供給槽温度計,溶解槽セトラ部温度計,溶解槽密度計,可溶性中性子吸収材緊急供給槽液位計,第1よう素追出し槽密度計,第1よう素追出し槽温度計,第2よう素追出し槽密度計,第2よう素追出し槽温度計,エンドピース酸洗浄槽密度計,エンドピース酸洗浄槽温度計,エンドピースシュートガス洗浄塔入口6N回収硝酸流量計,溶解槽セル漏えい検知ポット1液位計,溶解槽セル漏えい液受皿5液位計,溶解槽圧力計,溶解槽硝酸予熱ポット流量計測用スロット流量計,溶解槽硝酸予熱ポット温度計に附属する機器付き盤 硝酸供給槽密度計,硝酸供給槽温度計,第1回収酸6N貯槽密度計,せん断機　せん断刃位置,せん断機　燃料送り出し検出器,溶解槽セトラ部温度計,溶解槽密度計,可溶性中性子吸収材緊急供給槽液位計,エンドピース酸洗浄槽密度計,エンドピース酸洗浄槽温度計,エンドピースシュートガス洗浄塔入口6N回収硝酸流量計,溶解槽放射線レベル計,溶解槽硝酸予熱ポット流量計測用スロット流量計,溶解槽硝酸予熱ポット温度計に附属する機器付き盤　※ 溶解槽放射線レベル計に附属する機器付き盤　※ 計測制御用空気貯槽圧力計,硝酸供給槽密度計,硝酸供給槽温度計,第1回収酸6N貯槽密度計,水素掃気用空気貯槽圧力計,溶解槽セトラ部温度計,溶解槽密度計,可溶性中性子吸収材緊急供給槽液位計,第1よう素追出し槽密度計,第1よう素追出し槽温度計,第2よう素追出し槽密度計,第2よう素追出し槽温度計,エンドピース酸洗浄槽密度計,エンドピース酸洗浄槽温度計,エンドピースシュートガス洗浄塔入口6N回収硝酸流量計,放射性配管分岐第1セル漏えい液受皿1液位計,溶解槽セル漏えい検知ポット1液位計,溶解槽セル漏えい液受皿5液位計,漏えい液希釈水供給槽水位計,溶解槽放射線レベル計,溶解槽圧力計,廃ガス洗浄塔入口圧力計,溶解槽硝酸予熱ポット流量計測用スロット流量計,溶解槽硝酸予熱ポット温度計に附属する機器付き盤　※ 超音波洗浄廃液受槽液位計,漏えい液希釈水供給槽水位計に附属する機器付き盤 ケーブル ※	B	－	－	－	－	－	－	－
			無			－	－	－	－	－	－	－	－	－
			無			硝酸供給槽密度計,硝酸供給槽温度計,第1回収酸6N貯槽密度計,せん断機　せん断刃位置,せん断機　燃料送り出し検出器,溶解槽セトラ部温度計,溶解槽密度計,可溶性中性子吸収材緊急供給槽液位計,エンドピース酸洗浄槽密度計,エンドピース酸洗浄槽温度計,エンドピースシュートガス洗浄塔入口6N回収硝酸流量計,溶解槽放射線レベル計,溶解槽硝酸予熱ポット流量計測用スロット流量計,溶解槽硝酸予熱ポット温度計に附属する機器付き盤 6.9kV非常用メタクラ ※ 460V非常用コントロールセンタ ※ 460V非常用パワーセンタ ※ ケーブル ※	B	－	－	－	－	－	－	－
			無			－	－	－	－	－	－	－	－	－

第2－2表　隣接火災区域(区画)の火災影響評価結果(3/117)

※:火災防護上の最重要設備
A:油(漏えい油・有機溶媒)火災
B:電気盤火災
C:ケーブル火災
D:電動機絶縁物
E:仮置可燃物火災

前処理建屋

火災を想定する区域(区画)		隣接区域(区画)	伝播可能性	火災想定区域(区画)		隣接区域(区画)		最重要設備の評価結果			火災防護対策を行う安全上重要な施設(最重要設備を除く)の評価結果			
番号	名称			火災防護対策を行う安全上重要な施設	系統	火災防護対策を行う安全上重要な施設	系統	同時喪失有/無	系統分離 要:○、否:－	結果	同時喪失有/無	系統分離有/無	FDT^{S}評価結果	結果
		[redacted]	無			ケーブル ※	B	－	－	－	－	－	－	－
			無			－	－	－	－	－	－	－	－	－
			無			－	－	－	－	－	－	－	－	－
			無			ケーブル ※	A	－	－	－	－	－	－	－
			無			－	－	－	－	－	－	－	－	－
			無			－	－	－	－	－	－	－	－	－
			無			－	－	－	－	－	－	－	－	－
			無			－	－	－	－	－	－	－	－	－
			無			－	－	－	－	－	－	－	－	－
			無			ケーブル ※	B	－	－	－	－	－	－	－
			無			ケーブル ※	A	－	－	－	－	－	－	－
			無			－	－	－	－	－	－	－	－	－
			無			ケーブル ※	A/B	－	－	－	－	－	－	－
[redacted]	南第4エレベータ		無	－	－	せん断機　燃料送り出し検出器に附属する機器付き盤 計測制御用空気貯槽圧力計に附属する機器付き盤 計測制御用空気貯槽圧力計,硝酸供給槽密度計,硝酸供給槽温度計,第1回収酸6N貯槽密度計,水素掃気用空気貯槽圧力計,溶解槽セトラ部温度計,溶解槽密度計,可溶性中性子吸収材緊急供給槽液位計,第1よう素追出し槽密度計,第1よう素追出し槽温度計,第2よう素追出し槽密度計,第2よう素追出し槽温度計,エンドピース酸洗浄槽密度計,エンドピース酸洗浄槽温度計,エンドピースシュートガス洗浄塔入口6N回収硝酸流量計,放射性配管分岐第1セル漏えい液受皿1液位計,溶解槽セル漏えい検知ポット1液位計,溶解槽セル漏えい液受皿5液位計,超音波洗浄廃液受槽液位計,漏えい液希釈水供給槽水位計,溶解槽圧力計,廃ガス洗浄塔入口圧力計,溶解槽硝酸予熱ポット流量 計測用スロット流量計,溶解槽硝酸予熱ポット温度計に附属する機器付き盤 硝酸供給槽密度計,硝酸供給槽温度計,溶解槽セトラ部温度計,溶解槽密度計,可溶性中性子吸収材緊急供給槽液位計,第1よう素追出し槽密度計,第1よう素追出し槽温度計,第2よう素追出し槽密度計,第2よう素追出し槽温度計,エンドピース酸洗浄槽密度計,エンドピース酸洗浄槽温度計,エンドピースシュートガス洗浄塔入口6N回収硝酸流量計,溶解槽セル漏えい検知ポット1液位計,溶解槽セル漏えい液受皿5液位計,溶解槽圧力計,溶解槽硝酸予熱ポット流量計測用スロット流量計,溶解槽硝酸予熱ポット温度計に附属する機器付き盤 硝酸供給槽密度計,硝酸供給槽温度計,第1回収酸6N貯槽密度計,せん断機　せん断刃位置,せん断機　燃料送り出し検出器,溶解槽セトラ部温度計,溶解槽密度計,可溶性中性子吸収材緊急供給槽液位計,エンドピース酸洗浄槽密度計,エンドピース酸洗浄槽温度計,エンドピースシュートガス洗浄塔入口6N回収硝酸流量計,溶解槽放射線レベル計,溶解槽硝酸予熱ポット流量計測用スロット流量計,溶解槽硝酸予熱ポット温度計に附属する機器付き盤　※ 溶解槽放射線レベル計に附属する機器付き盤　※ 計測制御用空気貯槽圧力計,硝酸供給槽密度計,硝酸供給槽温度計,第1回収酸6N貯槽密度計,水素掃気用空気貯槽	B	－	－	－	－	－	－	－

第2－2表　隣接火災区域(区画)の火災影響評価結果(4/117)

※:火災防護上の最重要設備
A:油(漏えい油・有機溶媒)火災
B:電気盤火災
C:ケーブル火災
D:電動機絶縁物
E:仮置可燃物火災

前処理建屋

火災を想定する区域(区画)		隣接区域(区画)	伝播可能性	火災想定区域(区画)		隣接区域(区画)		最重要設備の評価結果			火災防護対策を行う安全上重要な施設(最重要設備を除く)の評価結果			
番号	名称			火災防護対策を行う安全上重要な施設	系統	火災防護対策を行う安全上重要な施設	系統	同時喪失 有/無	系統分離 要:○、否:－	結果	同時喪失 有/無	系統分離 有/無	FDT^{S} 評価結果	結果
		[redacted]				槽温度計,第1回収酸6N貯槽密度計,水素掃気用圧力計,溶解槽セトラ部温度計,溶解槽密度計,可溶性中性子吸収材緊急供給槽液位計,第1よう素追出し槽密度計,第1よう素追出し槽温度計,第2よう素追出し槽密度計,第2よう素追出し槽温度計,エンドピース酸洗浄槽密度計,エンドピース酸洗浄槽温度計,エンドピースシュートガス洗浄塔入口6N回収硝酸流量計,放射性配管分岐第1セル漏えい液受皿1液位計,溶解槽セル漏えい検知ポット1液位計,溶解槽セル漏えい液受皿5液位計,漏えい液希釈水供給槽水位計,溶解槽放射線レベル計,溶解槽圧力計,廃ガス洗浄塔入口圧力計,溶解槽硝酸予熱ポット流量計測用スロット流量計,溶解槽硝酸予熱ポット温度計に附属する機器付き盤 ※ 超音波洗浄廃液受槽液位計,漏えい液希釈水供給槽水位計に附属する機器付き盤 ケーブル ※								
			無			ケーブル ※	A/B	－	－	－	－	－	－	－
			無			硝酸供給槽密度計,硝酸供給槽温度計,第1回収酸6N貯槽密度計,せん断機 せん断刃位置,せん断機 燃料送り出し検出器,溶解槽セトラ部温度計,溶解槽密度計,可溶性中性子吸収材緊急供給槽液位計,エンドピース酸洗浄槽密度計,エンドピース酸洗浄槽温度計,エンドピースシュートガス洗浄塔入口6N回収硝酸流量計,溶解槽放射線レベル計,溶解槽硝酸予熱ポット流量計測用スロット流量計,溶解槽硝酸予熱ポット温度計に附属する機器付き盤 6.9kV非常用メタクラ ※ 460V非常用コントロールセンタ ※ 460V非常用パワーセンタ ※ ケーブル ※	B	－	－	－	－	－	－	－
			無			ケーブル ※	A/B	－	－	－	－	－	－	－
			無			ケーブル ※	B	－	－	－	－	－	－	－
			無			ケーブル ※	A/B	－	－	－	－	－	－	－
			無			ケーブル ※	A/B	－	－	－	－	－	－	－
			無			－	－	－	－	－	－	－	－	－

第2－2表　隣接火災区域(区画)の火災影響評価結果(5/117)

※:火災防護上の最重要設備
A:油(漏えい油・有機溶媒)火災
B:電気盤火災
C:ケーブル火災
D:電動機絶縁物
E:仮置可燃物火災

前処理建屋

火災を想定する区域(区画)		隣接区域(区画)	伝播可能性	火災想定区域(区画)		隣接区域(区画)		最重要設備の評価結果			火災防護対策を行う安全上重要な施設(最重要設備を除く)の評価結果			
番号	名称			火災防護対策を行う安全上重要な施設	系統	火災防護対策を行う安全上重要な施設	系統	同時喪失有/無	系統分離 要:○、否:－	結果	同時喪失有/無	系統分離有/無	FDT^{S}評価結果	結果
[redacted]	南第1エレベータ	[redacted]	無	－	－	ケーブル ※	B	－	－	－	－	－	－	－
			無			－	－	－	－	－	－	－	－	－
			無			－	－	－	－	－	－	－	－	－
			無			ケーブル ※	A/B	－	－	－	－	－	－	－
			無			－	－	－	－	－	－	－	－	－
			無			－	－	－	－	－	－	－	－	－
			無			ケーブル ※	A/B	－	－	－	－	－	－	－
			無			せん断機　燃料送り出し検出器,溶解槽セトラ部温度計,溶解槽密度計,溶解槽硝酸供給ゲデオン流量計,可溶性中性子吸収材緊急供給槽液位計,エンドピース酸洗浄槽密度計,エンドピース酸洗浄槽温度計,エンドピースシュートガス洗浄塔入口6N回収硝酸流量計,溶解槽放射線レベル計に附属する機器付き盤 ※ 溶解槽放射線レベル計に附属する機器付き盤 ※ 計測制御用空気貯槽圧力計,硝酸供給槽密度計,硝酸供給槽温度計,第1回収酸6N貯槽密度計,水素掃気用空気貯槽圧力計,溶解槽セトラ部温度計,溶解槽密度計,溶解槽硝酸供給ゲデオン流量計,可溶性中性子吸収材緊急供給槽液位計,第1よう素追出し槽密度計,第1よう素追出し槽温度計,第2よう素追出し槽密度計,第2よう素追出し槽温度計,エンドピース酸洗浄槽密度計,エンドピース酸洗浄槽温度計,エンドピースシュートガス洗浄塔入口6N回収硝酸流量計,放射性配管分岐第1セル漏えい液受皿1液位計,溶解槽セル漏えい検知ポット1液位計,溶解槽セル漏えい液受皿5液位計,超音波洗浄廃液受槽液位計,漏えい液希釈水供給槽水位計,溶解槽圧力計,廃ガス洗浄塔入口圧力計に附属する機器付き盤 硝酸供給槽密度計,硝酸供給槽温度計,溶解槽セトラ部温度計,溶解槽密度計,溶解槽硝酸供給ゲデオン流量計,可溶性中性子吸収材緊急供給槽液位計,第1よう素追出し槽密度計,第1よう素追出し槽温度計,第2よう素追出し槽密度計,第2よう素追出し槽温度計,エンドピース酸洗浄槽密度計,エンドピース酸洗浄槽温度計,エンドピースシュートガス洗浄塔入口6N回収硝酸流量計,溶解槽セル漏えい検知ポット1液位計,溶解槽セル漏えい液受皿5液位計,溶解槽セル漏えい液受皿1液位計,溶解槽圧力計に附属する機器付き盤 硝酸供給槽密度計,硝酸供給槽温度計,第1回収酸6N貯槽密度計,せん断機　せん断刃位置,せん断機　燃料送り出し検出器,溶解槽セトラ部温度計,溶解槽密度計,溶解槽硝酸供給ゲデオン流量計,可溶性中性子吸収材緊急供給槽液位計,エンドピース酸洗浄槽密度計,エンドピース酸洗浄槽温度計,エンドピースシュートガス洗浄塔入口6N回収硝酸流量計,溶解槽放射線レベル計に附属する機器付き盤 ※ 溶解槽放射線レベル計に附属する機器付き盤 ※ 計測制御用空気貯槽圧力計,硝酸供給槽密度計,硝酸供給槽温度計,第1回収酸6N貯槽密度計,水素掃気用空気貯槽圧力計,溶解槽セトラ部温度計,溶解槽密度計,溶解槽硝酸供給ゲデオン流量計,可溶性中性子吸収材緊急供給槽液位計,第1よう素追出し槽密度計,第1よう素追出し槽温度計,第2よう素追出し槽密度計,第2よう素追出し槽温度計,エンドピース酸洗浄槽密度計,エンドピース酸洗浄槽温度計,エンドピースシュートガス洗浄塔入口6N回収硝酸流量計,放射性配管分岐第1セル漏えい液受皿1液位計,溶解槽セル漏えい検知ポット1液位計,溶解槽セル漏えい液受皿5液位計,溶解槽放射線レベル計,漏えい液希釈水供給槽水位計,溶解槽圧力計,廃ガス洗浄塔入口圧力計に附属する機器付き盤 ※ 超音波洗浄廃液受槽液位計,漏えい液希釈水供給槽水位計に附属する機器付き盤 ケーブル ※	A	－	－	－	－	－	－	－
			無			－	－	－	－	－	－	－	－	－
			無			－	－	－	－	－	－	－	－	－
			無			硝酸供給槽密度計,硝酸供給槽温度計,第1回収酸6N貯槽密度計,せん断機　せん断刃位置,せん断機　燃料送り出し検出器,溶解槽セトラ部温度計,溶解槽密度計,溶解槽硝酸供給ゲデオン流量計,可溶性中性子吸収材緊急供給槽液位計,エンドピース酸洗浄槽密度計,エンドピース酸洗浄槽温度計,エンドピースシュートガス洗浄塔入口6N回収硝酸流量計,溶解槽放射線レベル計に附属する機器付き盤 建屋排風機に附属する機器付き盤 溶解槽セル排風機に附属する機器付き盤 ※ セル排風機に附属する機器付き盤 ※ 6.9kV非常用メタクラ ※ 460V非常用コントロールセンタ ※ 460V非常用パワーセンタ ※ ケーブル ※	A	－	－	－	－	－	－	－

第2－2表　隣接火災区域(区画)の火災影響評価結果(6/117)

※:火災防護上の最重要設備
A:油(漏えい油・有機溶媒)火災
B:電気盤火災
C:ケーブル火災
D:電動機絶縁物
E:仮置可燃物火災

前処理建屋

火災を想定する区域(区画)		隣接区域(区画)	伝播可能性	火災想定区域(区画)		隣接区域(区画)		最重要設備の評価結果			火災防護対策を行う安全上重要な施設(最重要設備を除く)の評価結果			
番号	名称			火災防護対策を行う安全上重要な施設	系統	火災防護対策を行う安全上重要な施設	系統	同時喪失有/無	系統分離要:○、否:－	結果	同時喪失有/無	系統分離有/無	FDT^{S}評価結果	結果
[redacted]	南第1エレベータ	[redacted]	無	－	－	－	－	－	－	－	－	－	－	－
			無			ケーブル ※	B	－	－	－	－	－	－	－
			無			－	－	－	－	－	－	－	－	－
			無			ケーブル ※	B	－	－	－	－	－	－	－
			無			ケーブル ※	A/B	－	－	－	－	－	－	－
			無			－	－	－	－	－	－	－	－	－
			無			－	－	－	－	－	－	－	－	－
			無			－	－	－	－	－	－	－	－	－
			無			－	－	－	－	－	－	－	－	－
			無			ミストフィルタ入口ガス圧力計,廃ガス加熱器出口温度計に附属する機器付き盤 ※ 清澄機セル漏えい液受皿液位計,中継槽セル漏えい液受皿液位計,放射性配管分岐第4セル漏えい液受皿液位計,計量・調整槽セル漏えい液受皿液位計,計量後中間貯槽セル漏えい液受皿液位計に附属する機器付き盤	A	－	－	－	－	－	－	－
			無			－	－	－	－	－	－	－	－	－
	安全掃気用空気貯槽室		無	安全空気脱湿装置 安全空気脱湿装置に附属する機器付き盤 ※ ケーブル ※	B	安全冷却水ポンプ ※ ケーブル ※	B	－	－	－	－	－	－	－
			無			安全空気圧縮装置 ※ 安全空気圧縮装置に附属する機器付き盤 ※ ケーブル ※	B	－	－	－	－	－	－	－
			無			安全空気脱湿装置 計測制御用空気貯槽圧力計 安全空気脱湿装置に附属する機器付き盤 ※ ケーブル ※	A/B	－	－	－	－	－	－	－
			無			建屋排風機 セル排風機 ※	A/B/C	－	－	－	－	－	－	－
			無			－	－	－	－	－	－	－	－	－
			無			－	－	－	－	－	－	－	－	－
	安全圧縮空気第1室		無	安全空気圧縮装置 ※ 安全空気圧縮装置に附属する機器付き盤 ※ ケーブル ※	B	安全空気脱湿装置 安全空気脱湿装置に附属する機器付き盤 ※ ケーブル ※	B	－	－	－	－	－	－	－
			無			安全空気圧縮装置 ※ 安全空気圧縮装置に附属する機器付き盤 ※ ケーブル ※	B/C	－	－	－	－	－	－	－
			無			安全空気圧縮装置 ※ 安全空気圧縮装置に附属する機器付き盤 ※ ケーブル ※	A	－	－	－	－	－	－	－
			無			安全空気脱湿装置 計測制御用空気貯槽圧力計 安全空気脱湿装置に附属する機器付き盤 ※ ケーブル ※	A/B	－	－	－	－	－	－	－
			無			－	－	－	－	－	－	－	－	－
			無			水素掃気用空気貯槽圧力計	A/B	－	－	－	－	－	－	－

第2－2表　隣接火災区域(区画)の火災影響評価結果(7/117)

※：火災防護上の最重要設備
A：油(漏えい油・有機溶媒)火災
B：電気盤火災
C：ケーブル火災
D：電動機絶縁物
E：仮置可燃物火災

前処理建屋

火災を想定する区域(区画) 番号	名称	隣接区域(区画)	伝播可能性	火災想定区域(区画) 火災防護対策を行う安全上重要な施設	系統	隣接区域(区画) 火災防護対策を行う安全上重要な施設	系統	最重要設備の評価結果 同時喪失 有/無	系統分離 要:○、否:―	結果	火災防護対策を行う安全上重要な施設(最重要設備を除く)の評価結果 同時喪失 有/無	系統分離 有/無	FDT^S 評価結果	結果
[redacted]	安全圧縮空気第2室	[redacted]	無	安全空気圧縮装置 ※ 安全空気圧縮装置に附属する機器付き盤 ※ ケーブル ※	B/C	安全空気圧縮装置 ※ 安全空気圧縮装置に附属する機器付き盤 ※ ケーブル ※	B	―	―	―	―	―	―	―
			無			安全空気圧縮装置 ※ 安全空気圧縮装置に附属する機器付き盤 ※ ケーブル ※	A	―	―	―	―	―	―	―
			無			ケーブル ※	B	―	―	―	―	―	―	―
			無			―	―	―	―	―	―	―	―	―
	安全圧縮空気第3室		無	安全空気圧縮装置 ※ 安全空気圧縮装置に附属する機器付き盤 ※ ケーブル ※	A	安全空気圧縮装置 ※ 安全空気圧縮装置に附属する機器付き盤 ※ ケーブル ※	B	―	―	―	―	―	―	―
			無			安全空気圧縮装置 ※ 安全空気圧縮装置に附属する機器付き盤 ※ ケーブル ※	B/C	―	―	―	―	―	―	―
			無			安全空気脱湿装置 計測制御用空気貯槽圧力計 安全空気脱湿装置に附属する機器付き盤 ※ ケーブル ※	A/B	―	―	―	―	―	―	―
			無			ケーブル ※	A	―	―	―	―	―	―	―
			無			ケーブル ※	A	―	―	―	―	―	―	―
			無			―	―	―	―	―	―	―	―	―
			無			水素掃気用空気貯槽圧力計	A/B	―	―	―	―	―	―	―
	北第2階段室		無	―	―	―	―	―	―	―	―	―	―	―
			無			―	―	―	―	―	―	―	―	―
			無			―	―	―	―	―	―	―	―	―
			無			―	―	―	―	―	―	―	―	―
			無			―	―	―	―	―	―	―	―	―
			無			―	―	―	―	―	―	―	―	―
			無			―	―	―	―	―	―	―	―	―
			無			溶解槽放射線レベル計 ケーブル	A/B	―	―	―	―	―	―	―
			無			―	―	―	―	―	―	―	―	―
			無			―	―	―	―	―	―	―	―	―
			無			ケーブル	A	―	―	―	―	―	―	―
			無			―	―	―	―	―	―	―	―	―
			無			―	―	―	―	―	―	―	―	―
			無			―	―	―	―	―	―	―	―	―
			無			―	―	―	―	―	―	―	―	―
			無			―	―	―	―	―	―	―	―	―
			無			―	―	―	―	―	―	―	―	―
			無			―	―	―	―	―	―	―	―	―
			無			―	―	―	―	―	―	―	―	―
			無			―	―	―	―	―	―	―	―	―
			無			―	―	―	―	―	―	―	―	―
			無			―	―	―	―	―	―	―	―	―
			無			―	―	―	―	―	―	―	―	―
			無			―	―	―	―	―	―	―	―	―
	地下4階南北第2廊下		無	ケーブル ※	B	―	―	―	―	―	―	―	―	―
			無			―	―	―	―	―	―	―	―	―
			無			―	―	―	―	―	―	―	―	―
			無			安全冷却水循環ポンプ ※ ケーブル	B	―	―	―	―	―	―	―
			無			安全冷却水循環ポンプ ※ ケーブル	A	―	―	―	―	―	―	―
			有			ケーブル ※	B	―	―	―	―	―	―	―
			無			ケーブル ※	A	―	―	―	―	―	―	―
			無			ケーブル ※	A	―	―	―	―	―	―	―
			無			―	―	―	―	―	―	―	―	―
			無			―	―	―	―	―	―	―	―	―
			無			安重ケーブルトレイ※	A/B	―	―	―	―	―	―	―
			無			―	―	―	―	―	―	―	―	―

7749

第2－2表　隣接火災区域(区画)の火災影響評価結果(8/117)

※:火災防護上の最重要設備
A:油(漏えい油・有機溶媒)火災
B:電気盤火災
C:ケーブル火災
D:電動機絶縁物
E:仮置可燃物火災

前処理建屋

火災を想定する区域(区画)		隣接区域(区画)	伝播可能性	火災想定区域(区画)		隣接区域(区画)		最重要設備の評価結果			火災防護対策を行う安全上重要な施設(最重要設備を除く)の評価結果			
番号	名称			火災防護対策を行う安全上重要な施設	系統	火災防護対策を行う安全上重要な施設	系統	同時喪失有/無	系統分離要:○、否:－	結果	同時喪失有/無	系統分離有/無	FDT^{S}評価結果	結果
[redacted]		[redacted]	有			ケーブル ※	A/B	有	○	当該室設置の機器は，機器間に1時間の耐火隔壁，火災感知器，自動消火設備の系統分離対策により，最重要設備の同じ安全機能が一つは確保できる。	－	－	－	－
			無			－	－	－	－	－	－	－	－	－
			有			－	－	－	－	－	－	－	－	－
	安全冷却水B循環ポンプ室		無	安全冷却水循環ポンプ ※ ケーブル	B	ケーブル ※	B	－	－	－	－	－	－	－
			無			安全冷却水循環ポンプ ※ ケーブル	A	－	－	－	－	－	－	－
			無			ケーブル ※	A/B	－	－	－	－	－	－	－
			無			－	－	－	－	－	－	－	－	－
			無			－	－	－	－	－	－	－	－	－
	安全冷却水A循環ポンプ室		無	安全冷却水循環ポンプ ※ ケーブル	A	ケーブル ※	B	－	－	－	－	－	－	－
			無			安全冷却水循環ポンプ ※ ケーブル	B	－	－	－	－	－	－	－
			無			－	－	－	－	－	－	－	－	－
			無			－	－	－	－	－	－	－	－	－
			無			ケーブル ※	A	－	－	－	－	－	－	－
			無			－	－	－	－	－	－	－	－	－
			無			－	－	－	－	－	－	－	－	－
			無			－	－	－	－	－	－	－	－	－
	計測制御用空気貯槽室		無	安全空気脱湿装置 計測制御用空気貯槽圧力計 安全空気脱湿装置に附属する機器付き盤 ※ ケーブル ※	A/B	ケーブル ※	A	－	－	－	－	－	－	－
			無			安全空気脱湿装置 安全空気脱湿装置に附属する機器付き盤 ※ ケーブル ※	B	－	－	－	－	－	－	－
			無			安全空気圧縮装置 ※ 安全空気圧縮装置に附属する機器付き盤 ※ ケーブル ※	B	－	－	－	－	－	－	－
			無			安全空気圧縮装置 ※ 安全空気圧縮装置に附属する機器付き盤 ※ ケーブル ※	A	－	－	－	－	－	－	－
			無			ケーブル ※	A	－	－	－	－	－	－	－
			無			建屋排風機 セル排風機 ※	A/B/C	－	－	－	－	－	－	－
			無			水素掃気用空気貯槽圧力計	A/B	－	－	－	－	－	－	－
	安全冷却水B補助冷却器室		無	ケーブル ※	B	安全空気圧縮装置 ※ 安全空気圧縮装置に附属する機器付き盤 ※ ケーブル ※	B/C	－	－	－	－	－	－	－
			有			ケーブル ※	B	－	－	－	－	－	－	－
			無			ケーブル ※	A	－	－	－	－	－	－	－
			有			－	－	－	－	－	－	－	－	－
			無			－	－	－	－	－	－	－	－	－
	安全冷却水A補助冷却器室		無	ケーブル ※	A	安全空気圧縮装置 ※ 安全空気圧縮装置に附属する機器付き盤 ※ ケーブル ※	A	－	－	－	－	－	－	－
			無			ケーブル ※	B	－	－	－	－	－	－	－
			無			ケーブル ※	B	－	－	－	－	－	－	－
			無			ケーブル ※	A	－	－	－	－	－	－	－
			無			－	－	－	－	－	－	－	－	－

第2－2表　隣接火災区域(区画)の火災影響評価結果(9/117)

※:火災防護上の最重要設備
A:油(漏えい油・有機溶媒)火災
B:電気盤火災
C:ケーブル火災
D:電動機絶縁物
E:仮置可燃物火災

前処理建屋

火災を想定する区域(区画)		隣接区域(区画)	伝播可能性	火災想定区域(区画)		隣接区域(区画)		最重要設備の評価結果			火災防護対策を行う安全上重要な施設(最重要設備を除く)の評価結果			
番号	名称			火災防護対策を行う安全上重要な施設	系統	火災防護対策を行う安全上重要な施設	系統	同時喪失有/無	系統分離 要:○、否:－	結果	同時喪失有/無	系統分離有/無	FDT^{S}評価結果	結果
[redacted]	南第2階段室	[redacted]	無	－	－	安全冷却水循環ポンプ ※ ケーブル	A	－	－	－	－	－	－	－
			無			－	－	－	－	－	－	－	－	－
			無			ケーブル ※	A	－	－	－	－	－	－	－
			無			－	－	－	－	－	－	－	－	－
			無			－	－	－	－	－	－	－	－	－
			無			ケーブル ※	A/B	－	－	－	－	－	－	－
			無			－	－	－	－	－	－	－	－	－
			無			110V非常用充電器盤 ※ 110V非常用予備充電器盤 ※ 110V非常用直流主分電盤 ※ 105V非常用無停電交流主分電盤 ※ 105V非常用無停電電源装置 ※ ケーブル ※	A	－	－	－	－	－	－	－
			無			110V第2非常用蓄電池 ※	A	－	－	－	－	－	－	－
			無			ケーブル ※	A/B	－	－	－	－	－	－	－
			無			－	－	－	－	－	－	－	－	－
			無			硝酸供給槽密度計,硝酸供給槽温度計,第1回収酸6N貯槽密度計,せん断機　せん断刃位置,せん断機　燃料送り出し検出器,溶解槽セトラ部温度計,溶解槽密度計,溶解槽硝酸供給ゲデオン流量計,可溶性中性子吸収材緊急供給槽液位計,エンドピース酸洗浄槽密度計,エンドピース酸洗浄槽温度計,エンドピースシュートガス洗浄塔入口6N回収硝酸流量計,溶解槽放射線レベル計に附属する機器付き盤 建屋排風機に附属する機器付き盤 溶解槽セル排風機に附属する機器付き盤 ※ セル排風機に附属する機器付き盤 ※ 6.9kV非常用メタクラ ※ 460V非常用コントロールセンタ ※ 460V非常用パワーセンタ ※ ケーブル ※	A	－	－	－	－	－	－	－
			無			ケーブル ※	A/B	－	－	－	－	－	－	－
			無			－	－	－	－	－	－	－	－	－
			無			ケーブル ※	A/B	－	－	－	－	－	－	－
			無			ケーブル ※	B	－	－	－	－	－	－	－
			無			－	－	－	－	－	－	－	－	－
			無			ケーブル ※	A/B	－	－	－	－	－	－	－
			無			ケーブル ※	A/B	－	－	－	－	－	－	－
			無			－	－	－	－	－	－	－	－	－
			無			－	－	－	－	－	－	－	－	－
			無			－	－	－	－	－	－	－	－	－
			無			－	－	－	－	－	－	－	－	－

第2－2表　隣接火災区域(区画)の火災影響評価結果（10/117）

※：火災防護上の最重要設備
A：油（漏えい油・有機溶媒）火災
B：電気盤火災
C：ケーブル火災
D：電動機絶縁物
E：仮置可燃物火災

前処理建屋

火災を想定する区域(区画)		隣接区域(区画)	伝播可能性	火災想定区域(区画)		隣接区域(区画)		最重要設備の評価結果			火災防護対策を行う安全上重要な施設(最重要設備を除く)の評価結果			
番号	名称			火災防護対策を行う安全上重要な施設	系統	火災防護対策を行う安全上重要な施設	系統	同時喪失有/無	系統分離要：○、否：－	結果	同時喪失有/無	系統分離有/無	FDT^{S}評価結果	結果
[redacted]	南第3エレベータ用予備室	[redacted]	無	－	－	安全冷却水循環ポンプ ※ ケーブル	A	－	－	－	－	－	－	－
			無			－	－	－	－	－	－	－	－	－
			無			ケーブル ※	A	－	－	－	－	－	－	－
			無			－	－	－	－	－	－	－	－	－
			無			ケーブル ※	A/B	－	－	－	－	－	－	－
			無			110V第2非常用蓄電池 ※	A	－	－	－	－	－	－	－
			無			ケーブル ※	A/B	－	－	－	－	－	－	－
			無			硝酸供給槽密度計,硝酸供給槽温度計,第1回収酸6N貯槽密度計,せん断機　せん断刃位置,せん断機　燃料送り出し検出器,溶解槽セトラ部温度計,溶解槽密度計,溶解槽硝酸供給ゲデオン流量計,可溶性中性子吸収材緊急供給槽液位計,エンドピース酸洗浄槽密度計,エンドピース酸洗浄槽温度計,エンドピースシュートガス洗浄塔入口6N回収硝酸流量計,溶解槽放射線レベル計に附属する機器付き盤 建屋排風機に附属する機器付き盤 溶解槽セル排風機に附属する機器付き盤 ※ セル排風機に附属する機器付き盤 ※ 6.9kV非常用メタクラ ※ 460V非常用コントロールセンタ ※ 460V非常用パワーセンタ ※ ケーブル ※	A	－	－	－	－	－	－	－
			無			ケーブル ※	A/B	－	－	－	－	－	－	－
			無			ケーブル ※	A/B	－	－	－	－	－	－	－
			無			ケーブル ※	B	－	－	－	－	－	－	－
			無			ケーブル ※	A/B	－	－	－	－	－	－	－
			無			ケーブル ※	A/B	－	－	－	－	－	－	－
			無			－	－	－	－	－	－	－	－	－
	北第2エレベータ		無	－	－	－	－	－	－	－	－	－	－	－
			無			－	－	－	－	－	－	－	－	－
			無			－	－	－	－	－	－	－	－	－
			無			溶解槽放射線レベル計 ケーブル	A/B	－	－	－	－	－	－	－
			無			ケーブル	A	－	－	－	－	－	－	－
			無			ケーブル ※	B	－	－	－	－	－	－	－
			無			－	－	－	－	－	－	－	－	－
			無			－	－	－	－	－	－	－	－	－
			無			－	－	－	－	－	－	－	－	－
			無			－	－	－	－	－	－	－	－	－
			無			－	－	－	－	－	－	－	－	－
			無			－	－	－	－	－	－	－	－	－
	地下4階東西第1廊下		有	－	－	ケーブル ※	A	－	－	－	－	－	－	－
			有			－	－	－	－	－	－	－	－	－
			有			－	－	－	－	－	－	－	－	－
			有			ケーブル ※	A	－	－	－	－	－	－	－
			有			－	－	－	－	－	－	－	－	－
			有			－	－	－	－	－	－	－	－	－
			有			－	－	－	－	－	－	－	－	－
			有			－	－	－	－	－	－	－	－	－
			有			－	－	－	－	－	－	－	－	－
			有			－	－	－	－	－	－	－	－	－
			有			－	－	－	－	－	－	－	－	－
			有			－	－	－	－	－	－	－	－	－
			有			－	－	－	－	－	－	－	－	－
			有			－	－	－	－	－	－	－	－	－
			有			－	－	－	－	－	－	－	－	－
			有			－	－	－	－	－	－	－	－	－
			有			－	－	－	－	－	－	－	－	－
			有			－	－	－	－	－	－	－	－	－
			有			－	－	－	－	－	－	－	－	－
			有			－	－	－	－	－	－	－	－	－
			無			－	－	－	－	－	－	－	－	－

第2－2表　隣接火災区域(区画)の火災影響評価結果(11/117)

※:火災防護上の最重要設備
A:油(漏えい油・有機溶媒)火災
B:電気盤火災
C:ケーブル火災
D:電動機絶縁物
E:仮置可燃物火災

前処理建屋

火災を想定する区域(区画)		隣接区域(区画)	伝播可能性	火災想定区域(区画)		隣接区域(区画)		最重要設備の評価結果			火災防護対策を行う安全上重要な施設(最重要設備を除く)の評価結果			
番号	名称			火災防護対策を行う安全上重要な施設	系統	火災防護対策を行う安全上重要な施設	系統	同時喪失 有/無	系統分離 要:○、否:－	結果	同時喪失 有/無	系統分離 有/無	FDT^S 評価結果	結果
[redacted]	地下4階南北第1廊下	[redacted]	有	ケーブル ※	A	ケーブル ※	A	－	－	－	－	－	－	－
			無			－	－	－	－	－	－	－	－	－
			無			－	－	－	－	－	－	－	－	－
			無			安全空気圧縮装置 ※ 安全空気圧縮装置に附属する機器付き盤 ※ ケーブル ※	A	－	－	－	－	－	－	－
			無			ケーブル ※	B	－	－	－	－	－	－	－
			無			安全冷却水循環ポンプ ※ ケーブル	A	－	－	－	－	－	－	－
			無			安全空気脱湿装置 計測制御用空気貯槽圧力計 安全空気脱湿装置に附属する機器付き盤 ※ ケーブル ※	A/B	－	－	－	－	－	－	－
			無			ケーブル ※	A	－	－	－	－	－	－	－
			無			－	－	－	－	－	－	－	－	－
			無			－	－	－	－	－	－	－	－	－
			有			－	－	－	－	－	－	－	－	－
			有			－	－	－	－	－	－	－	－	－
			有			－	－	－	－	－	－	－	－	－
			有			－	－	－	－	－	－	－	－	－
			有			－	－	－	－	－	－	－	－	－
			有			－	－	－	－	－	－	－	－	－
			有			－	－	－	－	－	－	－	－	－
			有			－	－	－	－	－	－	－	－	－
	地下4階南北第1廊下		有	ケーブル ※	A	－	－	－	－	－	－	－	－	－
			有			－	－	－	－	－	－	－	－	－
			有			－	－	－	－	－	－	－	－	－
			有			－	－	－	－	－	－	－	－	－
			有			－	－	－	－	－	－	－	－	－
			有			－	－	－	－	－	－	－	－	－
			有			－	－	－	－	－	－	－	－	－
			有			－	－	－	－	－	－	－	－	－
			有			－	－	－	－	－	－	－	－	－
			有			－	－	－	－	－	－	－	－	－
			有			－	－	－	－	－	－	－	－	－
			有			－	－	－	－	－	－	－	－	－
			有			－	－	－	－	－	－	－	－	－
			無			－	－	－	－	－	－	－	－	－
			有			－	－	－	－	－	－	－	－	－
			有			－	－	－	－	－	－	－	－	－
			無			－	－	－	－	－	－	－	－	－
			無			－	－	－	－	－	－	－	－	－
			無			－	－	－	－	－	－	－	－	－
			有			－	－	－	－	－	－	－	－	－
			有			ケーブル ※	A/B	有	○	当該室設置の機器は，機器間に1時間の耐火隔壁，火災感知器，自動消火設備の系統分離対策により，最重要設備の同じ安全機能が一つは確保できる。	－	－	－	－
			有			－	－	－	－	－	－	－	－	－
			有			－	－	－	－	－	－	－	－	－
			有			－	－	－	－	－	－	－	－	－
			有			－	－	－	－	－	－	－	－	－
			有			－	－	－	－	－	－	－	－	－
			無			－	－	－	－	－	－	－	－	－
			無			－	－	－	－	－	－	－	－	－
			有			－	－	－	－	－	－	－	－	－
			無			－	－	－	－	－	－	－	－	－

第2－2表　隣接火災区域(区画)の火災影響評価結果(12/117)

※:火災防護上の最重要設備
A:油(漏えい油・有機溶媒)火災
B:電気盤火災
C:ケーブル火災
D:電動機絶縁物
E:仮置可燃物火災

前処理建屋

火災を想定する区域(区画)		隣接区域(区画)	伝播可能性	火災想定区域(区画)		隣接区域(区画)		最重要設備の評価結果			火災防護対策を行う安全上重要な施設(最重要設備を除く)の評価結果			
番号	名称			火災防護対策を行う安全上重要な施設	系統	火災防護対策を行う安全上重要な施設	系統	同時喪失有/無	系統分離 要:○、否:－	結果	同時喪失有/無	系統分離有/無	FDT^{S}評価結果	結果
[redacted]	極低レベル含塩廃液サンプ槽室	[redacted]	有	－	－	－	－	－	－	－	－	－	－	－
			有			ケーブル ※	A	－	－	－	－	－	－	－
			有			－	－	－	－	－	－	－	－	－
			有			－	－	－	－	－	－	－	－	－
			有			－	－	－	－	－	－	－	－	－
			有			－	－	－	－	－	－	－	－	－
			有			－	－	－	－	－	－	－	－	－
			有			－	－	－	－	－	－	－	－	－
	ハル・エンドピース用空ドラム貯蔵室		無	－	－	－	－	－	－	－	－	－	－	－
			無			ケーブル ※	A	－	－	－	－	－	－	－
			無			－	－	－	－	－	－	－	－	－
			無			－	－	－	－	－	－	－	－	－
			無			－	－	－	－	－	－	－	－	－
			無			－	－	－	－	－	－	－	－	－
			無			－	－	－	－	－	－	－	－	－
			無			－	－	－	－	－	－	－	－	－
	保守用搬送器材保管室		無	－	－	ケーブル ※	A	－	－	－	－	－	－	－
			無			－	－	－	－	－	－	－	－	－
			無			－	－	－	－	－	－	－	－	－
			無			－	－	－	－	－	－	－	－	－
			無			－	－	－	－	－	－	－	－	－
	地下4階南北第3廊下		有	－	－	ケーブル ※	A	－	－	－	－	－	－	－
			有			－	－	－	－	－	－	－	－	－
			有			－	－	－	－	－	－	－	－	－
			有			－	－	－	－	－	－	－	－	－
			有			－	－	－	－	－	－	－	－	－
			有			－	－	－	－	－	－	－	－	－
			有			－	－	－	－	－	－	－	－	－
			有			－	－	－	－	－	－	－	－	－
			有			－	－	－	－	－	－	－	－	－
			有			－	－	－	－	－	－	－	－	－
			有			－	－	－	－	－	－	－	－	－
			有			－	－	－	－	－	－	－	－	－
			有			－	－	－	－	－	－	－	－	－
			有			－	－	－	－	－	－	－	－	－
			有			－	－	－	－	－	－	－	－	－
			有			－	－	－	－	－	－	－	－	－
			有			－	－	－	－	－	－	－	－	－
			有			－	－	－	－	－	－	－	－	－
			有			－	－	－	－	－	－	－	－	－
			有			－	－	－	－	－	－	－	－	－
			有			－	－	－	－	－	－	－	－	－
			有			－	－	－	－	－	－	－	－	－
	制御盤第1室		有	－	－	ケーブル ※	A	－	－	－	－	－	－	－
			有			－	－	－	－	－	－	－	－	－
			有			－	－	－	－	－	－	－	－	－
			有			－	－	－	－	－	－	－	－	－
			有			－	－	－	－	－	－	－	－	－
	蒸気供給元弁室		無	－	－	ケーブル ※	A	－	－	－	－	－	－	－
			無			－	－	－	－	－	－	－	－	－
			無			－	－	－	－	－	－	－	－	－
			無			－	－	－	－	－	－	－	－	－
			無			－	－	－	－	－	－	－	－	－
			無			－	－	－	－	－	－	－	－	－
	純水受槽室		有	－	－	ケーブル ※	A	－	－	－	－	－	－	－
			有			－	－	－	－	－	－	－	－	－
			有			－	－	－	－	－	－	－	－	－
			有			－	－	－	－	－	－	－	－	－
			有			－	－	－	－	－	－	－	－	－
			有			－	－	－	－	－	－	－	－	－

第2－2表　隣接火災区域(区画)の火災影響評価結果(13/117)

※:火災防護上の最重要設備
A:油(漏えい油・有機溶媒)火災
B:電気盤火災
C:ケーブル火災
D:電動機絶縁物
E:仮置可燃物火災

前処理建屋

火災を想定する区域(区画)		隣接区域(区画)	伝播可能性	火災想定区域(区画)		隣接区域(区画)		最重要設備の評価結果			火災防護対策を行う安全上重要な施設(最重要設備を除く)の評価結果			
番号	名称			火災防護対策を行う安全上重要な施設	系統	火災防護対策を行う安全上重要な施設	系統	同時喪失有/無	系統分離 要:○、否:－	結果	同時喪失有/無	系統分離有/無	FDT^{S}評価結果	結果
[redacted]	ハル・エンドピースドラム計測器材保守室	[redacted]	有	－	－	ケーブル ※	A	－	－	－	－	－	－	－
			有			－	－	－	－	－	－	－	－	－
			有			－	－	－	－	－	－	－	－	－
			有			－	－	－	－	－	－	－	－	－
			有			－	－	－	－	－	－	－	－	－
			有			－	－	－	－	－	－	－	－	－
			有			－	－	－	－	－	－	－	－	－
			有			－	－	－	－	－	－	－	－	－
			有			－	－	－	－	－	－	－	－	－
			有			－	－	－	－	－	－	－	－	－
			有			－	－	－	－	－	－	－	－	－
			有			－	－	－	－	－	－	－	－	－
			有			－	－	－	－	－	－	－	－	－
			有			－	－	－	－	－	－	－	－	－
			有			－	－	－	－	－	－	－	－	－
			有			－	－	－	－	－	－	－	－	－
			有			－	－	－	－	－	－	－	－	－
			有			－	－	－	－	－	－	－	－	－
			有			－	－	－	－	－	－	－	－	－
			有			－	－	－	－	－	－	－	－	－
			有			－	－	－	－	－	－	－	－	－
	回収槽セル		無	－	－	－	－	－	－	－	－	－	－	－
			無			－	－	－	－	－	－	－	－	－
			無			－	－	－	－	－	－	－	－	－
			無			－	－	－	－	－	－	－	－	－
			無			－	－	－	－	－	－	－	－	－
			無			－	－	－	－	－	－	－	－	－
			無			－	－	－	－	－	－	－	－	－
	温水中間熱交換器室		無	－	－	ケーブル ※	A	－	－	－	－	－	－	－
			無			－	－	－	－	－	－	－	－	－
			無			－	－	－	－	－	－	－	－	－
			無			－	－	－	－	－	－	－	－	－
			無			－	－	－	－	－	－	－	－	－
			無			－	－	－	－	－	－	－	－	－
			無			－	－	－	－	－	－	－	－	－
			無			－	－	－	－	－	－	－	－	－
	NOx吸収塔第2セル		無	－	－	－	－	－	－	－	－	－	－	－
			無			－	－	－	－	－	－	－	－	－
			無			－	－	－	－	－	－	－	－	－
			無			－	－	－	－	－	－	－	－	－
			無			－	－	－	－	－	－	－	－	－
			無			－	－	－	－	－	－	－	－	－
			無			－	－	－	－	－	－	－	－	－
			無			－	－	－	－	－	－	－	－	－
			無			硝酸供給槽温度計	A/B	－	－	－	－	－	－	－
			無			－	－	－	－	－	－	－	－	－
			無			－	－	－	－	－	－	－	－	－
			無			－	－	－	－	－	－	－	－	－
			無			－	－	－	－	－	－	－	－	－
			無			－	－	－	－	－	－	－	－	－
	計量・調整槽セル		無	－	－	－	－	－	－	－	－	－	－	－
			無			－	－	－	－	－	－	－	－	－
			無			－	－	－	－	－	－	－	－	－
			無			－	－	－	－	－	－	－	－	－
			無			－	－	－	－	－	－	－	－	－
			無			－	－	－	－	－	－	－	－	－
			無			－	－	－	－	－	－	－	－	－
			無			－	－	－	－	－	－	－	－	－
			無			－	－	－	－	－	－	－	－	－
			無			硝酸供給槽温度計	A/B	－	－	－	－	－	－	－

第2－2表　隣接火災区域(区画)の火災影響評価結果(14/117)

※：火災防護上の最重要設備
A：油(漏えい油・有機溶媒)火災
B：電気盤火災
C：ケーブル火災
D：電動機絶縁物
E：仮置可燃物火災

前処理建屋

火災を想定する区域(区画) 番号	名称	隣接区域(区画)	伝播可能性	火災想定区域(区画) 火災防護対策を行う安全上重要な施設	系統	隣接区域(区画) 火災防護対策を行う安全上重要な施設	系統	最重要設備の評価結果 同時喪失 有/無	系統分離 要：○、否：－	結果	火災防護対策を行う安全上重要な施設(最重要設備を除く)の評価結果 同時喪失 有/無	系統分離 有/無	FDT^{S} 評価結果	結果
[redacted]	放射性配管分岐第4セル	[redacted]	無	－	－	－	－	－	－	－	－	－	－	－
			無			－	－	－	－	－	－	－	－	－
			無			－	－	－	－	－	－	－	－	－
			無			－	－	－	－	－	－	－	－	－
			無			－	－	－	－	－	－	－	－	－
			無			－	－	－	－	－	－	－	－	－
			無			－	－	－	－	－	－	－	－	－
			無			－	－	－	－	－	－	－	－	－
			無			硝酸供給槽温度計	A/B	－	－	－	－	－	－	－
	計量後中間貯槽セル		無	－	－	－	－	－	－	－	－	－	－	－
			無			－	－	－	－	－	－	－	－	－
			無			－	－	－	－	－	－	－	－	－
			無			－	－	－	－	－	－	－	－	－
			無			－	－	－	－	－	－	－	－	－
			無			－	－	－	－	－	－	－	－	－
	洗浄廃液受槽セル		無	－	－	ケーブル　※	A	－	－	－	－	－	－	－
			無			－	－	－	－	－	－	－	－	－
			無			－	－	－	－	－	－	－	－	－
			無			－	－	－	－	－	－	－	－	－
			無			－	－	－	－	－	－	－	－	－
			無			－	－	－	－	－	－	－	－	－
	蒸気発生室		有	－	－	－	－	－	－	－	－	－	－	－
			有			－	－	－	－	－	－	－	－	－
			有			－	－	－	－	－	－	－	－	－
	凝縮水受槽室		有	－	－	－	－	－	－	－	－	－	－	－
			有			－	－	－	－	－	－	－	－	－
			有			－	－	－	－	－	－	－	－	－
			有			－	－	－	－	－	－	－	－	－
	高圧除染水ポンプ室		有	－	－	－	－	－	－	－	－	－	－	－
			有			－	－	－	－	－	－	－	－	－
			有			－	－	－	－	－	－	－	－	－
			有			－	－	－	－	－	－	－	－	－
	放射性配管分岐第1セル		無	－	－	ケーブル　※	A	－	－	－	－	－	－	－
			無			－	－	－	－	－	－	－	－	－
			無			－	－	－	－	－	－	－	－	－
			無			－	－	－	－	－	－	－	－	－
			無			－	－	－	－	－	－	－	－	－
			無			－	－	－	－	－	－	－	－	－
			無			－	－	－	－	－	－	－	－	－
			無			－	－	－	－	－	－	－	－	－
			無			－	－	－	－	－	－	－	－	－
			無			－	－	－	－	－	－	－	－	－
			無			－	－	－	－	－	－	－	－	－
			無			－	－	－	－	－	－	－	－	－
			無			－	－	－	－	－	－	－	－	－
			無			－	－	－	－	－	－	－	－	－
			無			－	－	－	－	－	－	－	－	－
			無			－	－	－	－	－	－	－	－	－
			無			－	－	－	－	－	－	－	－	－
			無			ケーブル　※	A/B	－	－	－	－	－	－	－
			無			－	－	－	－	－	－	－	－	－
			無			－	－	－	－	－	－	－	－	－
			無			－	－	－	－	－	－	－	－	－
			無			－	－	－	－	－	－	－	－	－
			無			－	－	－	－	－	－	－	－	－
			無			－	－	－	－	－	－	－	－	－
			無			第1回収酸6N貯槽密度計	A/B	－	－	－	－	－	－	－

第2－2表　隣接火災区域(区画)の火災影響評価結果（15/117）

※：火災防護上の最重要設備
A：油（漏えい油・有機溶媒）火災
B：電気盤火災
C：ケーブル火災
D：電動機絶縁物
E：仮置可燃物火災

前処理建屋

火災を想定する区域(区画)		隣接区域(区画)	伝播可能性	火災想定区域(区画)		隣接区域(区画)		最重要設備の評価結果			火災防護対策を行う安全上重要な施設(最重要設備を除く)の評価結果			
番号	名称			火災防護対策を行う安全上重要な施設	系統	火災防護対策を行う安全上重要な施設	系統	同時喪失有/無	系統分離 要：○、否：－	結果	同時喪失有/無	系統分離有/無	FDT^{S}評価結果	結果
[redacted]		[redacted]	無			排風機 ※ ミストフィルタ入口ガス圧力計 ミストフィルタ入口ガス圧力計に附属する機器付き盤 ※ 廃ガス加熱器出口温度計に附属する機器付き盤 ケーブル ※	A	－	－	－	－	－	－	－
			無			ケーブル ※	B	－	－	－	－	－	－	－
			無			－	－	－	－	－	－	－	－	－
			無			－	－	－	－	－	－	－	－	－
			無			－	－	－	－	－	－	－	－	－
			無			硝酸供給槽温度計	A/B	－	－	－	－	－	－	－
			無			－	－	－	－	－	－	－	－	－
			無			溶解槽放射線レベル計	B	－	－	－	－	－	－	－
			無			－	－	－	－	－	－	－	－	－
			無			－	－	－	－	－	－	－	－	－
			無			－	－	－	－	－	－	－	－	－
			無			－	－	－	－	－	－	－	－	－
			無			－	－	－	－	－	－	－	－	－
			無			－	－	－	－	－	－	－	－	－
			無			－	－	－	－	－	－	－	－	－
			無			－	－	－	－	－	－	－	－	－
	放射性配管分岐第1セル		無	－	－	－	－	－	－	－	－	－	－	－
			無			－	－	－	－	－	－	－	－	－
			無			－	－	－	－	－	－	－	－	－
			無			－	－	－	－	－	－	－	－	－
			無			溶解槽セトラ部温度計 主要弁[redacted]） 第1よう素追出し槽温度計 第2よう素追出し槽温度計 溶解槽硝酸予熱ポット温度計	A/B	－	－	－	－	－	－	－
			無			－	－	－	－	－	－	－	－	－
			無			－	－	－	－	－	－	－	－	－
			無			－	－	－	－	－	－	－	－	－
			無			第1よう素追出し槽温度計 第2よう素追出し槽温度計	A/B	－	－	－	－	－	－	－
			無			清澄機セル漏えい液受皿液位計 中継槽セル漏えい液受皿液位計 放射性配管分岐第4セル漏えい液受皿液位計 計量・調整槽セル漏えい液受皿液位計 計量後中間貯槽セル漏えい液受皿液位計	A/B	－	－	－	－	－	－	－
			無			超音波洗浄廃液受槽液位計	A/B	－	－	－	－	－	－	－
			無			－	－	－	－	－	－	－	－	－
			無			－	－	－	－	－	－	－	－	－
	放射性配管分岐第1セル		無	－	－	－	－	－	－	－	－	－	－	－
			無			－	－	－	－	－	－	－	－	－
			無			－	－	－	－	－	－	－	－	－
			無			－	－	－	－	－	－	－	－	－
			無			－	－	－	－	－	－	－	－	－
			無			－	－	－	－	－	－	－	－	－
			無			－	－	－	－	－	－	－	－	－
			無			－	－	－	－	－	－	－	－	－
			無			廃ガス加熱器出口温度計	A/B/C	－	－	－	－	－	－	－
			無			－	－	－	－	－	－	－	－	－

第2－2表　隣接火災区域(区画)の火災影響評価結果(16/117)

※:火災防護上の最重要設備
A:油(漏えい油・有機溶媒)火災
B:電気盤火災
C:ケーブル火災
D:電動機絶縁物
E:仮置可燃物火災

前処理建屋

火災を想定する区域(区画)		隣接区域(区画)	伝播可能性	火災想定区域(区画)		隣接区域(区画)		最重要設備の評価結果			火災防護対策を行う安全上重要な施設(最重要設備を除く)の評価結果			
番号	名称			火災防護対策を行う安全上重要な施設	系統	火災防護対策を行う安全上重要な施設	系統	同時喪失有/無	系統分離 要:○、否:－	結果	同時喪失有/無	系統分離有/無	FDT^{S}評価結果	結果
		[redacted]	無			せん断機　せん断刃位置 せん断機　燃料送り出し検出器	A/B	－	－	－	－	－	－	－
			無			－	－	－	－	－	－	－	－	－
			無			－	－	－	－	－	－	－	－	－
			無			エンドピースシュートガス洗浄塔入口6N回収硝酸流量計	A/B	－	－	－	－	－	－	－
			無			－	－	－	－	－	－	－	－	－
			無			－	－	－	－	－	－	－	－	－
			無			－	－	－	－	－	－	－	－	－
			無			－	－	－	－	－	－	－	－	－
	放射性配管分岐第1セル		無	－	－	－	－	－	－	－	－	－	－	－
			無			－	－	－	－	－	－	－	－	－
			無			－	－	－	－	－	－	－	－	－
			無			－	－	－	－	－	－	－	－	－
			無			－	－	－	－	－	－	－	－	－
			無			－	－	－	－	－	－	－	－	－
			無			－	－	－	－	－	－	－	－	－
			無			－	－	－	－	－	－	－	－	－
			無			－	－	－	－	－	－	－	－	－
			無			－	－	－	－	－	－	－	－	－
			無			－	－	－	－	－	－	－	－	－
			無			－	－	－	－	－	－	－	－	－
			無			－	－	－	－	－	－	－	－	－
	ハル・エンドピース　ドラム計測器材格納Bセル		無	－	－	－	－	－	－	－	－	－	－	－
			無			－	－	－	－	－	－	－	－	－
			無			－	－	－	－	－	－	－	－	－
			無			－	－	－	－	－	－	－	－	－
			無			－	－	－	－	－	－	－	－	－
			無			－	－	－	－	－	－	－	－	－
	ハル・エンドピース　ドラム計測器材格納Aセル		無	－	－	－	－	－	－	－	－	－	－	－
			無			－	－	－	－	－	－	－	－	－
			無			－	－	－	－	－	－	－	－	－
			無			－	－	－	－	－	－	－	－	－
			無			－	－	－	－	－	－	－	－	－
			無			－	－	－	－	－	－	－	－	－
	NOx吸収塔第1セル		無	－	－	ケーブル　※	A	－	－	－	－	－	－	－
			無			－	－	－	－	－	－	－	－	－
			無			－	－	－	－	－	－	－	－	－
			無			－	－	－	－	－	－	－	－	－
			無			－	－	－	－	－	－	－	－	－
			無			－	－	－	－	－	－	－	－	－
			無			－	－	－	－	－	－	－	－	－
			無			－	－	－	－	－	－	－	－	－
			無			硝酸供給槽温度計	A/B	－	－	－	－	－	－	－
			無			－	－	－	－	－	－	－	－	－
			無			－	－	－	－	－	－	－	－	－
			無			－	－	－	－	－	－	－	－	－
			無			－	－	－	－	－	－	－	－	－
			無			ケーブル　※	A/B	－	－	－	－	－	－	－
			無			－	－	－	－	－	－	－	－	－
			無			－	－	－	－	－	－	－	－	－
			無			エンドピースシュートガス洗浄塔入口6N回収硝酸流量計	A/B	－	－	－	－	－	－	－
			無			－	－	－	－	－	－	－	－	－
			無			－	－	－	－	－	－	－	－	－
			無			ケーブル　※	A	－	－	－	－	－	－	－
			無			－	－	－	－	－	－	－	－	－
			無			－	－	－	－	－	－	－	－	－
	清澄機Aセル		無	－	－	－	－	－	－	－	－	－	－	－
			無			－	－	－	－	－	－	－	－	－
			無			－	－	－	－	－	－	－	－	－
			無			－	－	－	－	－	－	－	－	－
			無			硝酸供給槽温度計	A/B	－	－	－	－	－	－	－
			無			－	－	－	－	－	－	－	－	－

第2－2表　隣接火災区域(区画)の火災影響評価結果(17/117)

※:火災防護上の最重要設備
A:油(漏えい油・有機溶媒)火災
B:電気盤火災
C:ケーブル火災
D:電動機絶縁物
E:仮置可燃物火災

前処理建屋

火災を想定する区域(区画)		隣接区域(区画)	伝播可能性	火災想定区域(区画)		隣接区域(区画)		最重要設備の評価結果			火災防護対策を行う安全上重要な施設(最重要設備を除く)の評価結果			
番号	名称			火災防護対策を行う安全上重要な施設	系統	火災防護対策を行う安全上重要な施設	系統	同時喪失有/無	系統分離 要:○、否:－	結果	同時喪失有/無	系統分離有/無	FDT^{S}評価結果	結果
[redacted]	放射性配管分岐第2セル	[redacted]	無	－	－	ケーブル ※	A	－	－	－	－	－	－	－
			無			－	－	－	－	－	－	－	－	－
			無			－	－	－	－	－	－	－	－	－
			無			－	－	－	－	－	－	－	－	－
			無			－	－	－	－	－	－	－	－	－
			無			ケーブル ※	A/B	－	－	－	－	－	－	－
			無			－	－	－	－	－	－	－	－	－
			無			硝酸供給槽温度計	A/B	－	－	－	－	－	－	－
			無			－	－	－	－	－	－	－	－	－
			無			－	－	－	－	－	－	－	－	－
	清澄機Bセル		無	－	－	ケーブル ※	A	－	－	－	－	－	－	－
			無			－	－	－	－	－	－	－	－	－
			無			－	－	－	－	－	－	－	－	－
			無			－	－	－	－	－	－	－	－	－
			無			－	－	－	－	－	－	－	－	－
			無			－	－	－	－	－	－	－	－	－
			無			－	－	－	－	－	－	－	－	－
			無			－	－	－	－	－	－	－	－	－
			無			－	－	－	－	－	－	－	－	－
			無			－	－	－	－	－	－	－	－	－
			無			－	－	－	－	－	－	－	－	－
			無			－	－	－	－	－	－	－	－	－
	第1回収酸貯槽室		有	－	－	－	－	－	－	－	－	－	－	－
			有			－	－	－	－	－	－	－	－	－
			有			－	－	－	－	－	－	－	－	－
			有			－	－	－	－	－	－	－	－	－
			有			－	－	－	－	－	－	－	－	－
			有			－	－	－	－	－	－	－	－	－
			有			－	－	－	－	－	－	－	－	－
	極低レベル廃液受槽室		有	－	－	ケーブル ※	A	－	－	－	－	－	－	－
			有			－	－	－	－	－	－	－	－	－
			有			－	－	－	－	－	－	－	－	－
			有			－	－	－	－	－	－	－	－	－
			有			－	－	－	－	－	－	－	－	－
			有			－	－	－	－	－	－	－	－	－
			有			－	－	－	－	－	－	－	－	－
			無			第1回収酸6N貯槽密度計	A/B	－	－	－	－	－	－	－
			無			排風機 ※ ミストフィルタ入口ガス圧力計 ミストフィルタ入口ガス圧力計に附属する機器付き盤 ※ 廃ガス加熱器出口温度計に附属する機器付き盤 ミストフィルタ入口ガス圧力計,廃ガス加熱器出口温度計に附属する機器付き盤 ※	C	－	－	－	－	－	－	－
	第1サブチェンジングルーム		有	－	－	ケーブル ※	A	－	－	－	－	－	－	－
			有			－	－	－	－	－	－	－	－	－
			有			－	－	－	－	－	－	－	－	－
			有			－	－	－	－	－	－	－	－	－
			有			－	－	－	－	－	－	－	－	－

第2－2表　隣接火災区域(区画)の火災影響評価結果(18/117)

※:火災防護上の最重要設備
A:油(漏えい油・有機溶媒)火災
B:電気盤火災
C:ケーブル火災
D:電動機絶縁物
E:仮置可燃物火災

前処理建屋

火災を想定する区域(区画)		隣接区域(区画)	伝播可能性	火災想定区域(区画)		隣接区域(区画)		最重要設備の評価結果			火災防護対策を行う安全上重要な施設(最重要設備を除く)の評価結果			
番号	名称			火災防護対策を行う安全上重要な施設	系統	火災防護対策を行う安全上重要な施設	系統	同時喪失有/無	系統分離 要:○、否:－	結果	同時喪失有/無	系統分離有/無	FDT^{S}評価結果	結果
[redacted]	第1回収酸ポンプ室	[redacted]	有	－	－	－	－	－	－	－	－	－	－	－
			有			－	－	－	－	－	－	－	－	－
			有			－	－	－	－	－	－	－	－	－
			有			－	－	－	－	－	－	－	－	－
			有			－	－	－	－	－	－	－	－	－
			無			第1回収酸6N貯槽密度計	A/B	－	－	－	－	－	－	－
			無			排風機 ※ ミストフィルタ入口ガス圧力計 ミストフィルタ入口ガス圧力計に附属する機器付き盤 ※ 廃ガス加熱器出口温度計に附属する機器付き盤 ケーブル ※	A	－	－	－	－	－	－	－
			無			排風機 ※ ミストフィルタ入口ガス圧力計 ミストフィルタ入口ガス圧力計に附属する機器付き盤 ※ 廃ガス加熱器出口温度計に附属する機器付き盤	B	－	－	－	－	－	－	－
	地下4階第1予備室		有	－	－	－	－	－	－	－	－	－	－	－
			有			－	－	－	－	－	－	－	－	－
			有			－	－	－	－	－	－	－	－	－
			有			－	－	－	－	－	－	－	－	－
			有			－	－	－	－	－	－	－	－	－
	北第1階段室		無	－	－	－	－	－	－	－	－	－	－	－
			無			－	－	－	－	－	－	－	－	－
			無			－	－	－	－	－	－	－	－	－
			無			－	－	－	－	－	－	－	－	－
			無			－	－	－	－	－	－	－	－	－
			無			－	－	－	－	－	－	－	－	－
			無			－	－	－	－	－	－	－	－	－
			無			溶解槽放射線レベル計 ケーブル	A/B	－	－	－	－	－	－	－
			無			－	－	－	－	－	－	－	－	－
			無			－	－	－	－	－	－	－	－	－
			無			－	－	－	－	－	－	－	－	－
			無			－	－	－	－	－	－	－	－	－
			無			－	－	－	－	－	－	－	－	－
			無			－	－	－	－	－	－	－	－	－
			無			－	－	－	－	－	－	－	－	－
			無			－	－	－	－	－	－	－	－	－
			無			－	－	－	－	－	－	－	－	－
			無			－	－	－	－	－	－	－	－	－
			無			－	－	－	－	－	－	－	－	－
			無			－	－	－	－	－	－	－	－	－
			無			－	－	－	－	－	－	－	－	－
			無			－	－	－	－	－	－	－	－	－
	北第1エレベータ		無	－	－	－	－	－	－	－	－	－	－	－
			無			－	－	－	－	－	－	－	－	－
			無			－	－	－	－	－	－	－	－	－
			無			－	－	－	－	－	－	－	－	－
			無			溶解槽放射線レベル計 ケーブル	A/B	－	－	－	－	－	－	－
			無			－	－	－	－	－	－	－	－	－
			無			溶解槽セトラ部温度計 溶解槽硝酸予熱ポット温度計	A/B	－	－	－	－	－	－	－
			無			－	－	－	－	－	－	－	－	－
			無			－	－	－	－	－	－	－	－	－
			無			－	－	－	－	－	－	－	－	－
			無			－	－	－	－	－	－	－	－	－
			無			－	－	－	－	－	－	－	－	－
			無			－	－	－	－	－	－	－	－	－
			無			－	－	－	－	－	－	－	－	－

第2－2表　隣接火災区域(区画)の火災影響評価結果(19/117)

※:火災防護上の最重要設備
A:油(漏えい油・有機溶媒)火災
B:電気盤火災
C:ケーブル火災
D:電動機絶縁物
E:仮置可燃物火災

前処理建屋

火災を想定する区域(区画)		隣接区域(区画)	伝播可能性	火災想定区域(区画)		隣接区域(区画)		最重要設備の評価結果			火災防護対策を行う安全上重要な施設(最重要設備を除く)の評価結果			
番号	名称			火災防護対策を行う安全上重要な施設	系統	火災防護対策を行う安全上重要な施設	系統	同時喪失有/無	系統分離要:○、否:－	結果	同時喪失有/無	系統分離有/無	FDT^{S}評価結果	結果
[redacted]	極低レベル含塩廃液ポンプ室	[redacted]	有	－	－	ケーブル ※	A	－	－	－	－	－	－	－
			有			－	－	－	－	－	－	－	－	－
			有			－	－	－	－	－	－	－	－	－
			有			－	－	－	－	－	－	－	－	－
			有			－	－	－	－	－	－	－	－	－
			有			－	－	－	－	－	－	－	－	－
			無			排風機 ※ ミストフィルタ入口ガス圧力計 ミストフィルタ入口ガス圧力計に附属する機器付き盤 ※ 廃ガス加熱器出口温度計に附属する機器付き盤 ケーブル ※	A	－	－	－	－	－	－	－
			無			排風機 ※ ミストフィルタ入口ガス圧力計 ミストフィルタ入口ガス圧力計に附属する機器付き盤 ※ 廃ガス加熱器出口温度計に附属する機器付き盤	B	－	－	－	－	－	－	－
			無			排風機 ※ ミストフィルタ入口ガス圧力計 ミストフィルタ入口ガス圧力計に附属する機器付き盤 ※ 廃ガス加熱器出口温度計に附属する機器付き盤 ミストフィルタ入口ガス圧力計,廃ガス加熱器出口温度計に附属する機器付き盤 ※	C	－	－	－	－	－	－	－
	地下4階第2予備室		有	－	－	ケーブル ※	A	－	－	－	－	－	－	－
			有			－	－	－	－	－	－	－	－	－
			有			－	－	－	－	－	－	－	－	－
			有			－	－	－	－	－	－	－	－	－
			有			－	－	－	－	－	－	－	－	－
			有			－	－	－	－	－	－	－	－	－
	地下4階第3予備室		有	－	－	ケーブル ※	A	－	－	－	－	－	－	－
			有			ケーブル ※	A/B	有	○	当該室設置の機器は，機器間に1時間の耐火隔壁，火災感知器，自動消火設備の系統分離対策により，最重要設備の同じ安全機能が一つは確保できる。	－	－	－	－
			有			－	－	－	－	－	－	－	－	－
	南第1階段室		無	－	－	－	－	－	－	－	－	－	－	－
			無			－	－	－	－	－	－	－	－	－
			無			ケーブル ※	A	－	－	－	－	－	－	－
			無			－	－	－	－	－	－	－	－	－
			無			ケーブル ※	A/B	－	－	－	－	－	－	－
			無			－	－	－	－	－	－	－	－	－
			無			ケーブル ※	A/B	－	－	－	－	－	－	－
			無			－	－	－	－	－	－	－	－	－
			無			ケーブル ※	A/B	－	－	－	－	－	－	－
			無			－	－	－	－	－	－	－	－	－
			無			ケーブル ※	A/B	－	－	－	－	－	－	－
			無			－	－	－	－	－	－	－	－	－
			無			－	－	－	－	－	－	－	－	－
	南第1配管室		無	－	－	ケーブル ※	A	－	－	－	－	－	－	－
			無			－	－	－	－	－	－	－	－	－
			無			－	－	－	－	－	－	－	－	－
			無			－	－	－	－	－	－	－	－	－
			無			－	－	－	－	－	－	－	－	－
			無			ケーブル ※	A/B	－	－	－	－	－	－	－
			無			－	－	－	－	－	－	－	－	－
			無			－	－	－	－	－	－	－	－	－

第2－2表　隣接火災区域(区画)の火災影響評価結果(20/117)

※:火災防護上の最重要設備
A:油(漏えい油・有機溶媒)火災
B:電気盤火災
C:ケーブル火災
D:電動機絶縁物
E:仮置可燃物火災

前処理建屋

火災を想定する区域(区画)		隣接区域(区画)	伝播可能性	火災想定区域(区画)		隣接区域(区画)		最重要設備の評価結果			火災防護対策を行う安全上重要な施設(最重要設備を除く)の評価結果			
番号	名称			火災防護対策を行う安全上重要な施設	系統	火災防護対策を行う安全上重要な施設	系統	同時喪失有/無	系統分離 要:○、否:－	結果	同時喪失有/無	系統分離有/無	FDT^S評価結果	結果
[redacted]	将来用トンネル	[redacted]	無	－	－	ケーブル ※	A	－	－	－	－	－	－	－
			無			－	－	－	－	－	－	－	－	－
			無			－	－	－	－	－	－	－	－	－
			無			－	－	－	－	－	－	－	－	－
			無			－	－	－	－	－	－	－	－	－
			無			－	－	－	－	－	－	－	－	－
			無			－	－	－	－	－	－	－	－	－
			無			－	－	－	－	－	－	－	－	－
			無			－	－	－	－	－	－	－	－	－
			無			－	－	－	－	－	－	－	－	－
			無			－	－	－	－	－	－	－	－	－
			無			－	－	－	－	－	－	－	－	－
			無			－	－	－	－	－	－	－	－	－
			無			－	－	－	－	－	－	－	－	－
			無			－	－	－	－	－	－	－	－	－
			無			－	－	－	－	－	－	－	－	－
			無			－	－	－	－	－	－	－	－	－
			無			－	－	－	－	－	－	－	－	－
	放射性配管分岐第5セル		無	－	－	－	－	－	－	－	－	－	－	－
			無			－	－	－	－	－	－	－	－	－
			無			－	－	－	－	－	－	－	－	－
			無			－	－	－	－	－	－	－	－	－
			無			－	－	－	－	－	－	－	－	－
	放射性配管分岐第6セル		無	－	－	－	－	－	－	－	－	－	－	－
			無			－	－	－	－	－	－	－	－	－
			無			－	－	－	－	－	－	－	－	－
			無			－	－	－	－	－	－	－	－	－
			無			－	－	－	－	－	－	－	－	－
			無			－	－	－	－	－	－	－	－	－

第2－2表　隣接火災区域(区画)の火災影響評価結果(21/117)

※:火災防護上の最重要設備
A:油(漏えい油・有機溶媒)火災
B:電気盤火災
C:ケーブル火災
D:電動機絶縁物
E:仮置可燃物火災

前処理建屋

火災を想定する区域(区画)		隣接区域(区画)	伝播可能性	火災想定区域(区画)		隣接区域(区画)		最重要設備の評価結果			火災防護対策を行う安全上重要な施設(最重要設備を除く)の評価結果			
番号	名称			火災防護対策を行う安全上重要な施設	系統	火災防護対策を行う安全上重要な施設	系統	同時喪失有/無	系統分離要:○、否:－	結果	同時喪失有/無	系統分離有/無	FDT^{S}評価結果	結果
[redacted]	排煙設備排気ダクト室	[redacted]	無	－	－	－	－	－	－	－	－	－	－	－
			無			ケーブル　※	B	－	－	－	－	－	－	－
			無			－	－	－	－	－	－	－	－	－
			無			ケーブル　※	A/B	－	－	－	－	－	－	－
			無			－	－	－	－	－	－	－	－	－
			無			－	－	－	－	－	－	－	－	－
			無			ケーブル　※	A/B	－	－	－	－	－	－	－
			無			せん断機　燃料送り出し検出器に附属する機器付き盤 計測制御用空気貯槽圧力計に附属する機器付き盤 計測制御用空気貯槽圧力計,硝酸供給槽密度計,硝酸供給槽温度計,第1回収酸6N貯槽密度計,水素掃気用空気貯槽圧力計,溶解槽セトラ部温度計,溶解槽密度計,可溶性中性子吸収材緊急供給槽液位計,第1よう素追出し槽密度計,第1よう素追出し槽温度計,第2よう素追出し槽密度計,第2よう素追出し槽温度計,エンドピース酸洗浄槽密度計,エンドピース酸洗浄槽温度計,エンドピースシュートガス洗浄塔入口6N回収硝酸流量計,放射性配管分岐第1セル漏えい液受皿1液位計,溶解槽セル漏えい検知ポット1液位計,溶解槽セル漏えい液受皿5液位計,超音波洗浄廃液受槽液位計,漏えい液希釈水供給槽水位計,溶解槽圧力計,廃ガス洗浄塔入口圧力計,溶解槽硝酸予熱ポット流量 計測用スロット流量計,溶解槽硝酸予熱ポット温度計に附属する機器付き盤 硝酸供給槽密度計,硝酸供給槽温度計,溶解槽セトラ部温度計,溶解槽密度計,可溶性中性子吸収材緊急供給槽液位計,第1よう素追出し槽密度計,第1よう素追出し槽温度計,第2よう素追出し槽密度計,第2よう素追出し槽温度計,エンドピース酸洗浄槽密度計,エンドピース酸洗浄槽温度計,エンドピースシュートガス洗浄塔入口6N回収硝酸流量計,溶解槽セル漏えい検知ポット1液位計,溶解槽セル漏えい液受皿5液位計,溶解槽圧力計,溶解槽硝酸予熱ポット流量計測用スロット流量計,溶解槽硝酸予熱ポット温度計に附属する機器付き盤 硝酸供給槽密度計,硝酸供給槽温度計,第1回収酸6N貯槽密度計,せん断機　せん断刃位置,せん断機　燃料送り出し検出器,溶解槽セトラ部温度計,溶解槽密度計,可溶性中性子吸収材緊急供給槽液位計,エンドピース酸洗浄槽密度計,エンドピース酸洗浄槽温度計,エンドピースシュートガス洗浄塔入口6N回収硝酸流量計,溶解槽放射線レベル計,溶解槽硝酸予熱ポット流量計測用スロット流量計,溶解槽硝酸予熱ポット温度計に附属する機器付き盤　※ 溶解槽放射線レベル計に附属する機器付き盤　※ 計測制御用空気貯槽圧力計,硝酸供給槽密度計,硝酸供給槽温度計,第1回収酸6N貯槽密度計,水素掃気用空気貯槽圧力計,溶解槽セトラ部温度計,溶解槽密度計,可溶性中性子吸収材緊急供給槽液位計,第1よう素追出し槽密度計,第1よう素追出し槽温度計,第2よう素追出し槽密度計,第2よう素追出し槽温度計,エンドピース酸洗浄槽密度計,エンドピース酸洗浄槽温度計,エンドピースシュートガス洗浄塔入口6N回収硝酸流量計,放射性配管分岐第1セル漏えい液受皿1液位計,溶解槽セル漏えい検知ポット1液位計,溶解槽セル漏えい液受皿5液位計,漏えい液希釈水供給槽水位計,溶解槽放射線レベル計,溶解槽圧力計,廃ガス洗浄塔入口圧力計,溶解槽硝酸予熱ポット流量計測用スロット流量計,溶解槽硝酸予熱ポット温度計に附属する機器付き盤　※ 超音波洗浄廃液受槽液位計,漏えい液希釈水供給槽水位計に附属する機器付き盤 ケーブル　※	B	－	－	－	－	－	－	－
			無			－	－	－	－	－	－	－	－	－

第2－2表　隣接火災区域(区画)の火災影響評価結果(22/117)

※:火災防護上の最重要設備
A:油(漏えい油・有機溶媒)火災
B:電気盤火災
C:ケーブル火災
D:電動機絶縁物
E:仮置可燃物火災

前処理建屋

火災を想定する区域(区画)		隣接区域(区画)	伝播可能性	火災想定区域(区画)		隣接区域(区画)		最重要設備の評価結果			火災防護対策を行う安全上重要な施設(最重要設備を除く)の評価結果			
番号	名称			火災防護対策を行う安全上重要な施設	系統	火災防護対策を行う安全上重要な施設	系統	同時喪失有/無	系統分離 要:○、否:－	結果	同時喪失有/無	系統分離有/無	FDT^{S}評価結果	結果
			無			硝酸供給槽密度計,硝酸供給槽温度計,第1回収酸6N貯槽密度計,せん断機　せん断刃位置,せん断機　燃料送り出し検出器,溶解槽セトラ部温度計,溶解槽密度計,可溶性中性子吸収材緊急供給槽液位計,エンドピース酸洗浄槽密度計,エンドピース酸洗浄槽温度計,エンドピースシュートガス洗浄塔入口6N回収硝酸流量計,溶解槽放射線レベル計,溶解槽硝酸予熱ポット流量計測用スロット流量計,溶解槽硝酸予熱ポット温度計に附属する機器付き盤 6.9kV非常用メタクラ　※ 460V非常用コントロールセンタ　※ 460V非常用パワーセンタ　※ ケーブル　※	B	－	－	－	－	－	－	－
			無			－	－	－	－	－	－	－	－	－
			無			－	－	－	－	－	－	－	－	－
			無			ケーブル　※	B	－	－	－	－	－	－	－
			無			ケーブル　※	B	－	－	－	－	－	－	－
			無			－	－	－	－	－	－	－	－	－
			無			－	－	－	－	－	－	－	－	－
			無			－	－	－	－	－	－	－	－	－
			無			ケーブル　※	A	－	－	－	－	－	－	－
			無			－	－	－	－	－	－	－	－	－
			無			－	－	－	－	－	－	－	－	－
			無			－	－	－	－	－	－	－	－	－
[redacted]	排煙設備排気ダクト室		無	－	－	－	－	－	－	－	－	－	－	－
			無			－	－	－	－	－	－	－	－	－
			無			－	－	－	－	－	－	－	－	－
			無			－	－	－	－	－	－	－	－	－
			無			－	－	－	－	－	－	－	－	－
			無			－	－	－	－	－	－	－	－	－
			無			ケーブル　※	B	－	－	－	－	－	－	－
			無			安全冷却水循環ポンプ　※ ケーブル	A	－	－	－	－	－	－	－
			無			ケーブル　※	A	－	－	－	－	－	－	－
			無			－	－	－	－	－	－	－	－	－
			無			－	－	－	－	－	－	－	－	－
			無			ケーブル　※	A/B	－	－	－	－	－	－	－
			無			－	－	－	－	－	－	－	－	－

第2－2表　隣接火災区域(区画)の火災影響評価結果(23/117)

※:火災防護上の最重要設備
A:油(漏えい油・有機溶媒)火災
B:電気盤火災
C:ケーブル火災
D:電動機絶縁物
E:仮置可燃物火災

前処理建屋

火災を想定する区域(区画)		隣接区域(区画)	伝播可能性	火災想定区域(区画)		隣接区域(区画)		最重要設備の評価結果			火災防護対策を行う安全上重要な施設(最重要設備を除く)の評価結果			
番号	名称			火災防護対策を行う安全上重要な施設	系統	火災防護対策を行う安全上重要な施設	系統	同時喪失有/無	系統分離 要:○、否:－	結果	同時喪失有/無	系統分離有/無	FDT^{S}評価結果	結果
						せん断機　燃料送り出し検出器に附属する機器付き盤 計測制御用空気貯槽圧力計に附属する機器付き盤 計測制御用空気貯槽圧力計,硝酸供給槽密度計,硝酸供給槽温度計,第1回収酸6N貯槽密度計,水素掃気用空気貯槽圧力計,溶解槽セトラ部温度計,溶解槽密度計,溶解槽硝酸供給ゲデオン流量計,可溶性中性子吸収材緊急供給槽液位計,第1よう素追出し槽密度計,第1よう素追出し槽温度計,第2よう素追出し槽密度計,第2よう素追出し槽温度計,エンドピース酸洗浄槽密度計,エンドピース酸洗浄槽温度計,エンドピースシュートガス洗浄塔入口6N回収硝酸流量計,放射性配管分岐第1セル漏えい液受皿1液位計,溶解槽セル漏えい検知ポット1液位計,溶解槽セル漏えい液受皿5液位計,超音波洗浄廃液受槽液位計,漏えい液希釈水供給槽水位計,溶解槽圧力計,廃ガス洗浄塔入口圧力計に附属する機器付き盤 硝酸供給槽密度計,硝酸供給槽温度計,溶解槽セトラ部温度計,溶解槽密度計,溶解槽硝酸供給ゲデオン流量計,可溶性中性子吸収材緊急供給槽液位計,第1よう素追出し槽密度計,第1よう素追出し槽温度計,第2よう素追出し槽密度計,第2よう素追出し槽温度計,エンドピース酸洗浄槽密度計,エンドピース酸洗浄槽温度計,エンドピースシュートガス洗浄塔入口6N回収硝酸流量計,溶解槽セル漏えい検知ポット1液位計,溶解槽セル漏えい液受皿5液位計,溶解槽圧力計に附属する機器付き盤	A	－	－	－	－	－	－	－
	排煙設備給気ダクト室	[redacted]	無	－	－	硝酸供給槽密度計,硝酸供給槽温度計,第1回収酸6N貯槽密度計,せん断機　せん断刃位置,せん断機　燃料送り出し検出器,溶解槽セトラ部温度計,溶解槽密度計,溶解槽硝酸供給ゲデオン流量計,可溶性中性子吸収材緊急供給槽液位計,エンドピース酸洗浄槽密度計,エンドピース酸洗浄槽温度計,エンドピースシュートガス洗浄塔入口6N回収硝酸流量計,溶解槽放射線レベル計に附属する機器付き盤　※ 溶解槽放射線レベル計に附属する機器付き盤　※ 計測制御用空気貯槽圧力計,硝酸供給槽密度計,硝酸供給槽温度計,第1回収酸6N貯槽密度計,水素掃気用空気貯槽圧力計,溶解槽セトラ部温度計,溶解槽密度計,溶解槽硝酸供給ゲデオン流量計,可溶性中性子吸収材緊急供給槽液位計,第1よう素追出し槽密度計,第1よう素追出し槽温度計,第2よう素追出し槽密度計,第2よう素追出し槽温度計,エンドピース酸洗浄槽密度計,エンドピース酸洗浄槽温度計,エンドピースシュートガス洗浄塔入口6N回収硝酸流量計,放射性配管分岐第1セル漏えい液受皿1液位計,溶解槽セル漏えい検知ポット1液位計,溶解槽セル漏えい液受皿5液位計,溶解槽放射線レベル計,漏えい液希釈水供給槽水位計,溶解槽圧力計,廃ガス洗浄塔入口圧力計に附属する機器付き盤　※ 超音波洗浄廃液受槽液位計,漏えい液希釈水供給槽水位計に附属する機器付き盤	A	－	－	－	－	－	－	－
			無			ケーブル　※	A/B	－	－	－	－	－	－	－
			無			－	－	－	－	－	－	－	－	－
			無			硝酸供給槽密度計,硝酸供給槽温度計,第1回収酸6N貯槽密度計,せん断機　せん断刃位置,せん断機　燃料送り出し検出器,溶解槽セトラ部温度計,溶解槽密度計,溶解槽硝酸供給ゲデオン流量計,可溶性中性子吸収材緊急供給槽液位計,エンドピース酸洗浄槽密度計,エンドピース酸洗浄槽温度計,エンドピースシュートガス洗浄塔入口6N回収硝酸流量計,溶解槽放射線レベル計に附属する機器付き盤 建屋排風機に附属する機器付き盤 溶解槽セル排風機に附属する機器付き盤　※ セル排風機に附属する機器付き盤　※ 6.9kV非常用メタクラ　※ 460V非常用コントロールセンタ　※ 460V非常用パワーセンタ　※ ケーブル　※	A	－	－	－	－	－	－	－
			無			ケーブル　※	A/B	－	－	－	－	－	－	－
			無			－	－	－	－	－	－	－	－	－
			無			ケーブル　※	A/B	－	－	－	－	－	－	－
			無			－	－	－	－	－	－	－	－	－
			無			ケーブル　※	B	－	－	－	－	－	－	－
			無			ケーブル　※	A/B	－	－	－	－	－	－	－
			無			ケーブル　※	A/B	－	－	－	－	－	－	－
	排煙設備給気ダクト室	[redacted]	無	－	－	－	－	－	－	－	－	－	－	－

第2－2表　隣接火災区域(区画)の火災影響評価結果(24/117)

※:火災防護上の最重要設備
A:油(漏えい油・有機溶媒)火災
B:電気盤火災
C:ケーブル火災
D:電動機絶縁物
E:仮置可燃物火災

前処理建屋

火災を想定する区域(区画)		隣接区域(区画)	伝播可能性	火災想定区域(区画)		隣接区域(区画)		最重要設備の評価結果			火災防護対策を行う安全上重要な施設(最重要設備を除く)の評価結果			
番号	名称			火災防護対策を行う安全上重要な施設	系統	火災防護対策を行う安全上重要な施設	系統	同時喪失有/無	系統分離 要:○、否:－	結果	同時喪失有/無	系統分離有/無	FDT^{S}評価結果	結果
[redacted]		[redacted]	無			－	－	－	－	－	－	－	－	－
			無			－	－	－	－	－	－	－	－	－
			無			ミストフィルタ入口ガス圧力計,廃ガス加熱器出口温度計に附属する機器付き盤 ※ 清澄機セル漏えい液受皿液位計,中継槽セル漏えい液受皿液位計,放射性配管分岐第4セル漏えい液受皿液位計,計量・調整槽セル漏えい液受皿液位計,計量後中間貯槽セル漏えい液受皿液位計に附属する機器付き盤	A	－	－	－	－	－	－	－
			無			ミストフィルタ入口ガス圧力計,廃ガス加熱器出口温度計に附属する機器付き盤 ※ 清澄機セル漏えい液受皿液位計,中継槽セル漏えい液受皿液位計,放射性配管分岐第4セル漏えい液受皿液位計,計量・調整槽セル漏えい液受皿液位計,計量後中間貯槽セル漏えい液受皿液位計に附属する機器付き盤	B	－	－	－	－	－	－	－
			無			－	－	－	－	－	－	－	－	－
			無			－	－	－	－	－	－	－	－	－
			無			－	－	－	－	－	－	－	－	－
			無			－	－	－	－	－	－	－	－	－
			無			－	－	－	－	－	－	－	－	－
			無			－	－	－	－	－	－	－	－	－
			無			－	－	－	－	－	－	－	－	－
	南第3階段室地下4階附室		無	－	－	－	－	－	－	－	－	－	－	－
			無			－	－	－	－	－	－	－	－	－
			無			ケーブル ※	B	－	－	－	－	－	－	－
			無			－	－	－	－	－	－	－	－	－
			無			－	－	－	－	－	－	－	－	－
			無			－	－	－	－	－	－	－	－	－
	北第2階段室地下4階附室		無	－	－	－	－	－	－	－	－	－	－	－
			無			－	－	－	－	－	－	－	－	－
			無			－	－	－	－	－	－	－	－	－
	南第2階段室地下4階附室		無	－	－	安全冷却水循環ポンプ ※ ケーブル	A	－	－	－	－	－	－	－
			無			－	－	－	－	－	－	－	－	－
			無			ケーブル ※	A	－	－	－	－	－	－	－
	北第1階段室地下4階附室		無	－	－	－	－	－	－	－	－	－	－	－
			無			－	－	－	－	－	－	－	－	－
			無			－	－	－	－	－	－	－	－	－
	南第1階段室地下4階附室		無	－	－	ケーブル ※	A	－	－	－	－	－	－	－
			無			－	－	－	－	－	－	－	－	－
	建屋排風機室		無	建屋排風機 セル排風機 ※	A/B/C	－	－	－	－	－	－	－	－	－
			無			ケーブル ※	A	－	－	－	－	－	－	－
			無			安全冷却水ポンプ	A/B	－	－	－	－	－	－	－
			無			安全冷却水ポンプ ※ ケーブル ※	B	－	－	－	－	－	－	－
			無			安全冷却水ポンプ ※	A	－	－	－	－	－	－	－
			無			安全空気脱湿装置 安全空気脱湿装置に附属する機器付き盤 ※ ケーブル ※	B	－	－	－	－	－	－	－
			無			安全空気脱湿装置 計測制御用空気貯槽圧力計 安全空気脱湿装置に附属する機器付き盤 ※ ケーブル ※	A/B	－	－	－	－	－	－	－
			無			－	－	－	－	－	－	－	－	－
			無			－	－	－	－	－	－	－	－	－
			無			ケーブル ※	A/B	－	－	－	－	－	－	－
			無			－	－	－	－	－	－	－	－	－
			無			水素掃気用空気貯槽圧力計	A/B	－	－	－	－	－	－	－
			無			－	－	－	－	－	－	－	－	－
			無			安重ケーブルトレイ※	A/B	－	－	－	－	－	－	－

第2－2表　隣接火災区域(区画)の火災影響評価結果(25/117)

※:火災防護上の最重要設備
A:油(漏えい油・有機溶媒)火災
B:電気盤火災
C:ケーブル火災
D:電動機絶縁物
E:仮置可燃物火災

前処理建屋

火災を想定する区域(区画)		隣接区域(区画)	伝播可能性	火災想定区域(区画)		隣接区域(区画)		最重要設備の評価結果			火災防護対策を行う安全上重要な施設(最重要設備を除く)の評価結果			
番号	名称			火災防護対策を行う安全上重要な施設	系統	火災防護対策を行う安全上重要な施設	系統	同時喪失有/無	系統分離要:○、否:－	結果	同時喪失有/無	系統分離有/無	FDT^{S}評価結果	結果
		[redacted]	有			－	－	－	－	－	－	－	－	－
			有			ケーブル ※	B	有	○	当該室設置の機器は，機器間に1時間の耐火隔壁，火災感知器，自動消火設備の系統分離対策により，最重要設備の同じ安全機能が一つは確保できる。	－	－	－	－
			無			安全冷却水循環ポンプ ※ ケーブル	B	－	－	－	－	－	－	－
			無			－	－	－	－	－	－	－	－	－
			無			－	－	－	－	－	－	－	－	－
			無			－	－	－	－	－	－	－	－	－
			無			－	－	－	－	－	－	－	－	－
			無			－	－	－	－	－	－	－	－	－
			無			－	－	－	－	－	－	－	－	－
			有			ケーブル ※	A/B	有	○	当該室設置の機器は，機器間に1時間の耐火隔壁，火災感知器，自動消火設備の系統分離対策により，最重要設備の同じ安全機能が一つは確保できる。	－	－	－	－
[redacted]	地下3階南北第2廊下		無	ケーブル ※	A/B	せん断機　燃料送り出し検出器に附属する機器付き盤 計測制御用空気貯槽圧力計に附属する機器付き盤 計測制御用空気貯槽圧力計,硝酸供給槽密度計,硝酸供給槽温度計,第1回収酸6N貯槽密度計,水素掃気用空気貯槽圧力計,溶解槽セトラ部温度計,溶解槽密度計,可溶性中性子吸収材緊急供給槽液位計,第1よう素追出し槽密度計,第1よう素追出し槽温度計,第2よう素追出し槽密度計,第2よう素追出し槽温度計,エンドピース酸洗浄槽密度計,エンドピース酸洗浄槽温度計,エンドピースシュートガス洗浄塔入口6N回収硝酸流量計,放射性配管分岐第1セル漏えい液受皿1液位計,溶解槽セル漏えい検知ポット1液位計,溶解槽セル漏えい液受皿5液位計,超音波洗浄廃液受槽液位計,漏えい液希釈水供給槽水位計,溶解槽圧力計,廃ガス洗浄塔入口圧力計,溶解槽硝酸予熱ポット流量 計測用スロット流量計,溶解槽硝酸予熱ポット温度計に附属する機器付き盤 硝酸供給槽密度計,硝酸供給槽温度計,溶解槽セトラ部温度計,溶解槽密度計,可溶性中性子吸収材緊急供給槽液位計,第1よう素追出し槽密度計,第1よう素追出し槽温度計,第2よう素追出し槽密度計,第2よう素追出し槽温度計,エンドピース酸洗浄槽密度計,エンドピース酸洗浄槽温度計,エンドピースシュートガス洗浄塔入口6N回収硝酸流量計,溶解槽セル漏えい検知ポット1液位計,溶解槽セル漏えい液受皿5液位計,溶解槽圧力計,溶解槽硝酸予熱ポット流量計測用スロット流量計,溶解槽硝酸予熱ポット温度計に附属する機器付き盤 硝酸供給槽密度計,硝酸供給槽温度計,第1回収酸6N貯槽密度計,せん断機　せん断刃位置,せん断機　燃料送り出し検出器,溶解槽セトラ部温度計,溶解槽密度計,可溶性中性子吸収材緊急供給槽液位計,エンドピース酸洗浄槽密度計,エンドピース酸洗浄槽温度計,エンドピースシュートガス洗浄塔入口6N回収硝酸流量計,溶解槽放射線レベル計,溶解槽硝酸予熱ポット流量計測用スロット流量計,溶解槽硝酸予熱ポット温度計に附属する機器付き盤 ※ 溶解槽放射線レベル計に附属する機器付き盤 ※ 計測制御用空気貯槽圧力計,硝酸供給槽密度計,硝酸供給槽温度計,第1回収酸6N貯槽密度計,水素掃気用空気貯槽圧力計,溶解槽セトラ部温度計,溶解槽密度計,可溶性中性子吸収材緊急供給槽液位計,第1よう素追出し槽密度計,第1よう素追出し槽温度計,第2よう素追出し槽密度計,第2よう素追出し槽温度計,エンドピース酸洗浄槽密度計,エンドピース酸洗浄槽温度計,エンドピースシュートガス洗浄塔入口6N回収硝酸流量計,放射性配管分岐第1セル漏えい液受皿1液位計,溶解槽セル漏えい検知ポット1液位計,溶解槽セル漏えい液受皿5液位計,漏えい液希釈水供給槽水位計,溶解槽放射線レベル計,溶解槽圧力計,廃ガス洗浄塔入口圧力計,溶解槽硝酸予熱ポット流量計測用スロット流量計,溶解槽硝酸予熱ポット温度計に附属する機器付き盤 ※ 超音波洗浄廃液受槽液位計,漏えい液希釈水供給槽水位計に附属する機器付き盤 ケーブル ※	B	－	－	－	－	－	－	－
			無			安重ケーブルトレイ※	A/B	－	－	－	－	－	－	－

第2－2表　隣接火災区域(区画)の火災影響評価結果(26/117)

※:火災防護上の最重要設備
A:油(漏えい油・有機溶媒)火災
B:電気盤火災
C:ケーブル火災
D:電動機絶縁物
E:仮置可燃物火災

前処理建屋

火災を想定する区域(区画)		隣接区域(区画)	伝播可能性	火災想定区域(区画)		隣接区域(区画)		最重要設備の評価結果			火災防護対策を行う安全上重要な施設(最重要設備を除く)の評価結果			
番号	名称			火災防護対策を行う安全上重要な施設	系統	火災防護対策を行う安全上重要な施設	系統	同時喪失有/無	系統分離要:○、否:－	結果	同時喪失有/無	系統分離有/無	FDT^{S}評価結果	結果
[redacted]	常用モータコントロールセンタ室	[redacted]	無	－	－	安全空気脱湿装置 安全空気脱湿装置に附属する機器付き盤 ※ ケーブル ※	B	－	－	－	－	－	－	－
			無			安全空気圧縮装置 ※ 安全空気圧縮装置に附属する機器付き盤 ※ ケーブル ※	B	－	－	－	－	－	－	－
			無			安全空気圧縮装置 ※ 安全空気圧縮装置に附属する機器付き盤 ※ ケーブル ※	B/C	－	－	－	－	－	－	－
			無			安全空気圧縮装置 ※ 安全空気圧縮装置に附属する機器付き盤 ※ ケーブル ※	A	－	－	－	－	－	－	－
			有			ケーブル ※	B	－	－	－	－	－	－	－
			無			建屋排風機 セル排風機 ※	A/B/C	－	－	－	－	－	－	－
			無			ケーブル ※	A/B	－	－	－	－	－	－	－
			有			－	－	－	－	－	－	－	－	－
			無			ケーブル ※	A/B	－	－	－	－	－	－	－
			有			－	－	－	－	－	－	－	－	－
			無			水素掃気用空気貯槽圧力計	A/B	－	－	－	－	－	－	－
			有			－	－	－	－	－	－	－	－	－
			無			建屋排風機に附属する機器付き盤 溶解槽セル排風機に附属する機器付き盤 セル排風機に附属する機器付き盤 ※ ケーブル ※	B	－	－	－	－	－	－	－
			無			ケーブル ※	A/B	－	－	－	－	－	－	－
			無			110V非常用充電器盤 ※ 110V非常用直流主分電盤 ※ 105V非常用無停電交流主分電盤 ※ 105V非常用無停電電源装置 ※ ケーブル ※	B	－	－	－	－	－	－	－
			無			110V第2非常用蓄電池 ※	B	－	－	－	－	－	－	－

第2－2表　隣接火災区域(区画)の火災影響評価結果(27/117)

※:火災防護上の最重要設備
A:油(漏えい油・有機溶媒)火災
B:電気盤火災
C:ケーブル火災
D:電動機絶縁物
E:仮置可燃物火災

前処理建屋

火災を想定する区域(区画)		隣接区域(区画)	伝播可能性	火災想定区域(区画)		隣接区域(区画)		最重要設備の評価結果			火災防護対策を行う安全上重要な施設(最重要設備を除く)の評価結果			
番号	名称			火災防護対策を行う安全上重要な施設	系統	火災防護対策を行う安全上重要な施設	系統	同時喪失有/無	系統分離要:○、否:－	結果	同時喪失有/無	系統分離有/無	FDT^{S}評価結果	結果
[redacted]	現場制御盤第1室	[redacted]	有	－	－	－	－	－	－	－	－	－	－	－
			有			－	－	－	－	－	－	－	－	－
			有			ケーブル　※	B	－	－	－	－	－	－	－
			有			ケーブル　※	B	－	－	－	－	－	－	－
			有			ケーブル　※	A	－	－	－	－	－	－	－
			有			－	－	－	－	－	－	－	－	－
			無			ケーブル　※	A/B	－	－	－	－	－	－	－
			有			－	－	－	－	－	－	－	－	－
			有			ケーブル　※	A/B	有	○	当該室設置の機器は，機器間に1時間の耐火隔壁，火災感知器，自動消火設備の系統分離対策により，最重要設備の同じ安全機能が一つは確保できる。	－	－	－	－
			無			建屋排風機に附属する機器付き盤 溶解槽セル排風機に附属する機器付き盤 セル排風機に附属する機器付き盤　※ ケーブル　※	B	－	－	－	－	－	－	－
			無			せん断機　燃料送り出し検出器に附属する機器付き盤 計測制御用空気貯槽圧力計に附属する機器付き盤 計測制御用空気貯槽圧力計,硝酸供給槽密度計,硝酸供給槽温度計,第1回収酸6N貯槽密度計,水素掃気用空気貯槽圧力計,溶解槽セトラ部温度計,溶解槽密度計,可溶性中性子吸収材緊急供給槽液位計,第1よう素追出し槽密度計,第1よう素追出し槽温度計,第2よう素追出し槽密度計,第2よう素追出し槽温度計,エンドピース酸洗浄槽密度計,エンドピース酸洗浄槽温度計,エンドピースシュートガス洗浄塔入口6N回収硝酸流量計,放射性配管分岐第1セル漏えい液受皿1液位計,溶解槽セル漏えい検知ポット1液位計,溶解槽セル漏えい液受皿5液位計,超音波洗浄廃液受槽液位計,漏えい液希釈水供給槽水位計,溶解槽圧力計,廃ガス洗浄塔入口圧力計,溶解槽硝酸予熱ポット流量 計測用スロット流量計,溶解槽硝酸予熱ポット温度計に附属する機器付き盤 硝酸供給槽密度計,硝酸供給槽温度計,溶解槽セトラ部温度計,溶解槽密度計,可溶性中性子吸収材緊急供給槽液位計,第1よう素追出し槽密度計,第1よう素追出し槽温度計,第2よう素追出し槽密度計,第2よう素追出し槽温度計,エンドピース酸洗浄槽密度計,エンドピース酸洗浄槽温度計,エンドピースシュートガス洗浄塔入口6N回収硝酸流量計,溶解槽セル漏えい検知ポット1液位計,溶解槽セル漏えい液受皿5液位計,溶解槽圧力計,溶解槽硝酸予熱ポット流量計測用スロット流量計,溶解槽硝酸予熱ポット温度計に附属する機器付き盤 硝酸供給槽密度計,硝酸供給槽温度計,第1回収酸6N貯槽密度計,せん断機　せん断刃位置,せん断機　燃料送り出し検出器,溶解槽セトラ部温度計,溶解槽密度計,可溶性中性子吸収材緊急供給槽液位計,エンドピース酸洗浄槽密度計,エンドピース酸洗浄槽温度計,エンドピースシュートガス洗浄塔入口6N回収硝酸流量計,溶解槽放射線レベル計,溶解槽硝酸予熱ポット流量計測用スロット流量計,溶解槽硝酸予熱ポット温度計に附属する機器付き盤　※ 溶解槽放射線レベル計に附属する機器付き盤　※ 計測制御用空気貯槽圧力計,硝酸供給槽密度計,硝酸供給槽温度計,第1回収酸6N貯槽密度計,水素掃気用空気貯槽圧力計,溶解槽セトラ部温度計,溶解槽密度計,可溶性中性子吸収材緊急供給槽液位計,第1よう素追出し槽密度計,第1よう素追出し槽温度計,第2よう素追出し槽密度計,第2よう素追出し槽温度計,エンドピース酸洗浄槽密度計,エンドピース酸洗浄槽温度計,エンドピースシュートガス洗浄塔入口6N回収硝酸流量計,放射性配管分岐第1セル漏えい液受皿1液位計,溶解槽セル漏えい検知ポット1液位計,溶解槽セル漏えい液受皿5液位計,漏えい液希釈水供給槽水位計,溶解槽放射線レベル計,溶解槽圧力計,廃ガス洗浄塔入口圧力計,溶解槽硝酸予熱ポット流量計測用スロット流量計,溶解槽硝酸予熱ポット温度計に附属する機器付き盤　※ 超音波洗浄廃液受槽液位計,漏えい液希釈水供給槽水位計に附属する機器付き盤 ケーブル　※	B	－	－	－	－	－	－	－

第2－2表　隣接火災区域(区画)の火災影響評価結果(28/117)

※:火災防護上の最重要設備
A:油(漏えい油・有機溶媒)火災
B:電気盤火災
C:ケーブル火災
D:電動機絶縁物
E:仮置可燃物火災

前処理建屋

火災を想定する区域(区画)		隣接区域(区画)	伝播可能性	火災想定区域(区画)		隣接区域(区画)		最重要設備の評価結果			火災防護対策を行う安全上重要な施設(最重要設備を除く)の評価結果			
番号	名称			火災防護対策を行う安全上重要な施設	系統	火災防護対策を行う安全上重要な施設	系統	同時喪失有/無	系統分離要:○、否:－	結果	同時喪失有/無	系統分離有/無	FDT^{S}評価結果	結果
[redacted]	常用計装電源電気盤室	[redacted]	無	－	－	安全冷却水循環ポンプ　※ ケーブル	B	－	－	－	－	－	－	－
			無			ケーブル　※	A/B	－	－	－	－	－	－	－
			有			－	－	－	－	－	－	－	－	－
			無			ケーブル　※	A/B	－	－	－	－	－	－	－
			無			せん断機　燃料送り出し検出器に附属する機器付き盤 計測制御用空気貯槽圧力計に附属する機器付き盤 計測制御用空気貯槽圧力計,硝酸供給槽密度計,硝酸供給槽温度計,第1回収酸6N貯槽密度計,水素掃気用空気貯槽圧力計,溶解槽セトラ部温度計,溶解槽密度計,溶解槽硝酸供給ゲデオン流量計,可溶性中性子吸収材緊急供給槽液位計,第1よう素追出し槽密度計,第1よう素追出し槽温度計,第2よう素追出し槽密度計,第2よう素追出し槽温度計,エンドピース酸洗浄槽密度計,エンドピース酸洗浄槽温度計,エンドピースシュートガス洗浄塔入口6N回収硝酸流量計,放射性配管分岐第1セル漏えい液受皿1液位計,溶解槽セル漏えい検知ポット1液位計,溶解槽セル漏えい液受皿5液位計,超音波洗浄廃液受槽液位計,漏えい液希釈水供給槽水位計,溶解槽圧力計,廃ガス洗浄塔入口圧力計に附属する機器付き盤 硝酸供給槽密度計,硝酸供給槽温度計,溶解槽セトラ部温度計,溶解槽密度計,溶解槽硝酸供給ゲデオン流量計,可溶性中性子吸収材緊急供給槽液位計,第1よう素追出し槽密度計,第1よう素追出し槽温度計,第2よう素追出し槽密度計,第2よう素追出し槽温度計,エンドピース酸洗浄槽密度計,エンドピース酸洗浄槽温度計,エンドピースシュートガス洗浄塔入口6N回収硝酸流量計,溶解槽セル漏えい検知ポット1液位計,溶解槽セル漏えい液受皿5液位計,溶解槽圧力計に附属する機器付き盤 硝酸供給槽密度計,硝酸供給槽温度計,第1回収酸6N貯槽密度計,せん断機　せん断刃位置,せん断機　燃料送り出し検出器,溶解槽セトラ部温度計,溶解槽密度計,溶解槽硝酸供給ゲデオン流量計,可溶性中性子吸収材緊急供給槽液位計,エンドピース酸洗浄槽密度計,エンドピース酸洗浄槽温度計,エンドピースシュートガス洗浄塔入口6N回収硝酸流量計,溶解槽放射線レベル計に附属する機器付き盤　※ 溶解槽放射線レベル計に附属する機器付き盤　※ 計測制御用空気貯槽圧力計,硝酸供給槽密度計,硝酸供給槽温度計,第1回収酸6N貯槽密度計,水素掃気用空気貯槽圧力計,溶解槽セトラ部温度計,溶解槽密度計,溶解槽硝酸供給ゲデオン流量計,可溶性中性子吸収材緊急供給槽液位計,第1よう素追出し槽密度計,第1よう素追出し槽温度計,第2よう素追出し槽密度計,第2よう素追出し槽温度計,エンドピース酸洗浄槽密度計,エンドピース酸洗浄槽温度計,エンドピースシュートガス洗浄塔入口6N回収硝酸流量計,放射性配管分岐第1セル漏えい液受皿1液位計,溶解槽セル漏えい検知ポット1液位計,溶解槽セル漏えい液受皿5液位計,溶解槽放射線レベル計,漏えい液希釈水供給槽水位計,溶解槽圧力計,廃ガス洗浄塔入口圧力計に附属する機器付き盤　※ 超音波洗浄廃液受槽液位計,漏えい液希釈水供給槽水位計に附属する機器付き盤 ケーブル　※	A	－	－	－	－	－	－	－
			無			110V非常用充電器盤　※ 110V非常用予備充電器盤　※ 110V非常用直流主分電盤　※ 105V非常用無停電交流主分電盤　※ 105V非常用無停電電源装置　※ ケーブル　※	A	－	－	－	－	－	－	－
			無			110V第2非常用蓄電池　※	A	－	－	－	－	－	－	－

第2－2表　隣接火災区域(区画)の火災影響評価結果(29/117)

※:火災防護上の最重要設備
A:油(漏えい油・有機溶媒)火災
B:電気盤火災
C:ケーブル火災
D:電動機絶縁物
E:仮置可燃物火災

前処理建屋

火災を想定する区域(区画)		隣接区域(区画)	伝播可能性	火災想定区域(区画)		隣接区域(区画)		最重要設備の評価結果			火災防護対策を行う安全上重要な施設(最重要設備を除く)の評価結果			
番号	名称			火災防護対策を行う安全上重要な施設	系統	火災防護対策を行う安全上重要な施設	系統	同時喪失有/無	系統分離要:○、否:－	結果	同時喪失有/無	系統分離有/無	FDT^{S}評価結果	結果
[redacted]	常用蓄電池室	[redacted]	有	－	－	－	－	－	－	－	－	－	－	－
			有			ケーブル　※	B	－	－	－	－	－	－	－
			無			安全冷却水循環ポンプ　※ ケーブル	B	－	－	－	－	－	－	－
			無			安全冷却水循環ポンプ　※ ケーブル	A	－	－	－	－	－	－	－
			有			－	－	－	－	－	－	－	－	－
			有			－	－	－	－	－	－	－	－	－
			有			－	－	－	－	－	－	－	－	－
			無			ケーブル　※	A/B	－	－	－	－	－	－	－
			有			－	－	－	－	－	－	－	－	－
			無			ケーブル　※	A/B	－	－	－	－	－	－	－
			有			－	－	－	－	－	－	－	－	－
			無			せん断機　燃料送り出し検出器に附属する機器付き盤 計測制御用空気貯槽圧力計に附属する機器付き盤 計測制御用空気貯槽圧力計,硝酸供給槽密度計,硝酸供給槽温度計,第1回収酸6N貯槽密度計,水素掃気用空気貯槽圧力計,溶解槽セトラ部温度計,溶解槽密度計,溶解槽硝酸供給ゲデオン流量計,可溶性中性子吸収材緊急供給槽液位計,第1よう素追出し槽密度計,第1よう素追出し槽温度計,第2よう素追出し槽密度計,第2よう素追出し槽温度計,エンドピース酸洗浄槽密度計,エンドピース酸洗浄槽温度計,エンドピースシュートガス洗浄塔入口6N回収硝酸流量計,放射性配管分岐第1セル漏えい液受皿1液位計,溶解槽セル漏えい検知ポット1液位計,溶解槽セル漏えい液受皿5液位計,超音波洗浄廃液受槽液位計,漏えい液希釈水供給槽水位計,溶解槽圧力計,廃ガス洗浄塔入口圧力計に附属する機器付き盤 硝酸供給槽密度計,硝酸供給槽温度計,溶解槽セトラ部温度計,溶解槽密度計,溶解槽硝酸供給ゲデオン流量計,可溶性中性子吸収材緊急供給槽液位計,第1よう素追出し槽密度計,第1よう素追出し槽温度計,第2よう素追出し槽温度計,エンドピース酸洗浄槽密度計,エンドピース酸洗浄槽温度計,エンドピースシュートガス洗浄塔入口6N回収硝酸流量計,溶解槽セル漏えい検知ポット1液位計,溶解槽セル漏えい液受皿5液位計,溶解槽圧力計に附属する機器付き盤 硝酸供給槽密度計,硝酸供給槽温度計,第1回収酸6N貯槽密度計,せん断機　せん断刃位置,せん断機　燃料送り出し検出器,溶解槽セトラ部温度計,溶解槽密度計,溶解槽硝酸供給ゲデオン流量計,可溶性中性子吸収材緊急供給槽液位計,エンドピース酸洗浄槽密度計,エンドピース酸洗浄槽温度計,エンドピースシュートガス洗浄塔入口6N回収硝酸流量計,溶解槽放射線レベル計に附属する機器付き盤　※ 溶解槽放射線レベル計に附属する機器付き盤　※ 計測制御用空気貯槽圧力計,硝酸供給槽密度計,硝酸供給槽温度計,第1回収酸6N貯槽密度計,水素掃気用空気貯槽圧力計,溶解槽セトラ部温度計,溶解槽密度計,溶解槽硝酸供給ゲデオン流量計,可溶性中性子吸収材緊急供給槽液位計,第1よう素追出し槽密度計,第1よう素追出し槽温度計,第2よう素追出し槽密度計,第2よう素追出し槽温度計,エンドピース酸洗浄槽密度計,エンドピース酸洗浄槽温度計,エンドピースシュートガス洗浄塔入口6N回収硝酸流量計,放射性配管分岐第1セル漏えい液受皿1液位計,溶解槽セル漏えい検知ポット1液位計,溶解槽セル漏えい液受皿5液位計,溶解槽放射線レベル計,漏えい液希釈水供給槽水位計,溶解槽圧力計,廃ガス洗浄塔入口圧力計に附属する機器付き盤　※ 超音波洗浄廃液受槽液位計,漏えい液希釈水供給槽水位計に附属する機器付き盤 ケーブル　※	A	－	－	－	－	－	－	－
			無			110V非常用充電器盤　※ 110V非常用予備充電器盤　※ 110V非常用直流主分電盤　※ 105V非常用無停電交流主分電盤　※ 105V非常用無停電電源装置　※ ケーブル　※	A	－	－	－	－	－	－	－
			無			110V第2非常用蓄電池　※	A	－	－	－	－	－	－	－

第2－2表　隣接火災区域(区画)の火災影響評価結果(30/117)

※:火災防護上の最重要設備
A:油(漏えい油・有機溶媒)火災
B:電気盤火災
C:ケーブル火災
D:電動機絶縁物
E:仮置可燃物火災

前処理建屋

火災を想定する区域(区画)		隣接区域(区画)	伝播可能性	火災想定区域(区画)		隣接区域(区画)		最重要設備の評価結果			火災防護対策を行う安全上重要な施設(最重要設備を除く)の評価結果			
番号	名称			火災防護対策を行う安全上重要な施設	系統	火災防護対策を行う安全上重要な施設	系統	同時喪失有/無	系統分離要:○、否:－	結果	同時喪失有/無	系統分離有/無	FDT^{S}評価結果	結果
[redacted]	ドラム搬送設備B第1保守室	[redacted]	有	－	－	ケーブル ※	A/B	有	○	当該室設置の機器は，機器間に1時間の耐火隔壁，火災感知器，自動消火設備の系統分離対策により，最重要設備の同じ安全機能が一つは確保できる。	－	－	－	－
			有			－	－	－	－	－	－	－	－	－
			有			－	－	－	－	－	－	－	－	－
			有			－	－	－	－	－	－	－	－	－
			有			－	－	－	－	－	－	－	－	－
			有			－	－	－	－	－	－	－	－	－
			有			－	－	－	－	－	－	－	－	－
			有			－	－	－	－	－	－	－	－	－
			有			－	－	－	－	－	－	－	－	－
			有			－	－	－	－	－	－	－	－	－
			有			－	－	－	－	－	－	－	－	－
			有			－	－	－	－	－	－	－	－	－
			有			－	－	－	－	－	－	－	－	－
			有			－	－	－	－	－	－	－	－	－
			有			－	－	－	－	－	－	－	－	－
			有			－	－	－	－	－	－	－	－	－
			有			－	－	－	－	－	－	－	－	－
			有			－	－	－	－	－	－	－	－	－
			有			－	－	－	－	－	－	－	－	－
			有			－	－	－	－	－	－	－	－	－
			有			ケーブル ※	A	－	－	－	－	－	－	－
			有			－	－	－	－	－	－	－	－	－
			有			－	－	－	－	－	－	－	－	－
			有			－	－	－	－	－	－	－	－	－
			有			－	－	－	－	－	－	－	－	－
			有			－	－	－	－	－	－	－	－	－
			無			建屋排風機 セル排風機 ※	A/B/C	－	－	－	－	－	－	－
			有			－	－	－	－	－	－	－	－	－
			有			ケーブル ※	A/B	有	○	当該室設置の機器は，機器間に1時間の耐火隔壁，火災感知器，自動消火設備の系統分離対策により，最重要設備の同じ安全機能が一つは確保できる。	－	－	－	－
	地下3階東西第1廊下		有	－	－	－	－	－	－	－	－	－	－	－
			有			－	－	－	－	－	－	－	－	－
			有			－	－	－	－	－	－	－	－	－
			有			－	－	－	－	－	－	－	－	－
			有			－	－	－	－	－	－	－	－	－
			有			－	－	－	－	－	－	－	－	－
			有			－	－	－	－	－	－	－	－	－
			有			－	－	－	－	－	－	－	－	－
			有			－	－	－	－	－	－	－	－	－
			有			－	－	－	－	－	－	－	－	－
			有			－	－	－	－	－	－	－	－	－
			有			－	－	－	－	－	－	－	－	－
			有			－	－	－	－	－	－	－	－	－
			有			溶解槽放射線レベル計 ケーブル	A/B	－	－	－	有	－	－	火災想定区域(区画)からの火災伝播により，隣接区域(区画)の機器が損傷するが，工程停止により安全機能を必要としない状態に移行可能である。
			有			－	－	－	－	－	－	－	－	－
			有			－	－	－	－	－	－	－	－	－

第2－2表　隣接火災区域(区画)の火災影響評価結果(31/117)

※:火災防護上の最重要設備
A:油(漏えい油・有機溶媒)火災
B:電気盤火災
C:ケーブル火災
D:電動機絶縁物
E:仮置可燃物火災

前処理建屋

火災を想定する区域(区画)		隣接区域(区画)	伝播可能性	火災想定区域(区画)		隣接区域(区画)		最重要設備の評価結果			火災防護対策を行う安全上重要な施設(最重要設備を除く)の評価結果			
番号	名称			火災防護対策を行う安全上重要な施設	系統	火災防護対策を行う安全上重要な施設	系統	同時喪失有/無	系統分離要:○、否:－	結果	同時喪失有/無	系統分離有/無	FDT^{S}評価結果	結果
[redacted]	ドラム搬送設備B第2保守室	[redacted]	有	－	－	－	－	－	－	－	－	－	－	－
			有			－	－	－	－	－	－	－	－	－
			有			－	－	－	－	－	－	－	－	－
			有			－	－	－	－	－	－	－	－	－
			有			－	－	－	－	－	－	－	－	－
			有			－	－	－	－	－	－	－	－	－
			有			－	－	－	－	－	－	－	－	－
			有			－	－	－	－	－	－	－	－	－
			有			－	－	－	－	－	－	－	－	－
			有			－	－	－	－	－	－	－	－	－
			有			－	－	－	－	－	－	－	－	－
			無			－	－	－	－	－	－	－	－	－
			無			－	－	－	－	－	－	－	－	－
			無			－	－	－	－	－	－	－	－	－
			無			－	－	－	－	－	－	－	－	－
			有			ケーブル ※	A	有	○	当該室設置の機器は，機器間に1時間の耐火隔壁，火災感知器，自動消火設備の系統分離対策により，最重要設備の同じ安全機能が一つは確保できる。	－	－	－	－
			有			－	－	－	－	－	－	－	－	－
			無			－	－	－	－	－	－	－	－	－
			無			－	－	－	－	－	－	－	－	－
			無			－	－	－	－	－	－	－	－	－
			無			－	－	－	－	－	－	－	－	－
			無			－	－	－	－	－	－	－	－	－
			無			建屋排風機 セル排風機 ※	A/B/C	－	－	－	－	－	－	－
			無			－	－	－	－	－	－	－	－	－
			有			－	－	－	－	－	－	－	－	－
			無			－	－	－	－	－	－	－	－	－
			有			－	－	－	－	－	－	－	－	－
			有			－	－	－	－	－	－	－	－	－
			無			－	－	－	－	－	－	－	－	－
	地下3階南北第1廊下		無	ケーブル ※	A/B	－	－	－	－	－	－	－	－	－
			無			－	－	－	－	－	－	－	－	－
			無			－	－	－	－	－	－	－	－	－
			無			－	－	－	－	－	－	－	－	－
			無			－	－	－	－	－	－	－	－	－
			無			－	－	－	－	－	－	－	－	－
			無			－	－	－	－	－	－	－	－	－
			無			－	－	－	－	－	－	－	－	－
			無			－	－	－	－	－	－	－	－	－
			無			－	－	－	－	－	－	－	－	－
			有			硝酸供給槽温度計	A/B	有	○	当該室設置の機器は，機器間に1時間の耐火隔壁，火災感知器，自動消火設備の系統分離対策により，最重要設備の同じ安全機能が一つは確保できる。	－	－	－	－
			無			－	－	－	－	－	－	－	－	－
			有			－	－	－	－	－	－	－	－	－
			無			第1回収酸6N貯槽密度計	A/B	－	－	－	－	－	－	－
			無			排風機 ※ ミストフィルタ入口ガス圧力計 ミストフィルタ入口ガス圧力計に附属する機器付き盤 ※ 廃ガス加熱器出口温度計に附属する機器付き盤 ケーブル ※	A	－	－	－	－	－	－	－
			無			排風機 ※ ミストフィルタ入口ガス圧力計 ミストフィルタ入口ガス圧力計に附属する機器付き盤 ※ 廃ガス加熱器出口温度計に附属する機器付き盤	B	－	－	－	－	－	－	－

第2－2表　隣接火災区域(区画)の火災影響評価結果(32/117)

※:火災防護上の最重要設備
A:油(漏えい油・有機溶媒)火災
B:電気盤火災
C:ケーブル火災
D:電動機絶縁物
E:仮置可燃物火災

前処理建屋

火災を想定する区域(区画)		隣接区域(区画)	伝播可能性	火災想定区域(区画)		隣接区域(区画)		最重要設備の評価結果			火災防護対策を行う安全上重要な施設(最重要設備を除く)の評価結果			
番号	名称			火災防護対策を行う安全上重要な施設	系統	火災防護対策を行う安全上重要な施設	系統	同時喪失有/無	系統分離要:○、否:－	結果	同時喪失有/無	系統分離有/無	FDT^{S}評価結果	結果
			無			排風機 ※ ミストフィルタ入口ガス圧力計 ミストフィルタ入口ガス圧力計に附属する機器付き盤 ※ 廃ガス加熱器出口温度計に附属する機器付き盤 ミストフィルタ入口ガス圧力計,廃ガス加熱器出口温度計に附属する機器付き盤 ※	C	－	－	－	－	－	－	－
			無			ケーブル ※	B	－	－	－	－	－	－	－
			無			－	－	－	－	－	－	－	－	－
			有			－	－	－	－	－	－	－	－	－
			無			－	－	－	－	－	－	－	－	－
			無			－	－	－	－	－	－	－	－	－
			無			－	－	－	－	－	－	－	－	－
			無			－	－	－	－	－	－	－	－	－
			有			－	－	－	－	－	－	－	－	－
			無			水素掃気用空気貯槽圧力計	A/B	－	－	－	－	－	－	－
			無			－	－	－	－	－	－	－	－	－
			無			－	－	－	－	－	－	－	－	－
			無			－	－	－	－	－	－	－	－	－
			無			－	－	－	－	－	－	－	－	－
	地下3階南北第1廊下		無	ケーブル ※	A/B	－	－	－	－	－	－	－	－	－
			有			溶解槽放射線レベル計 ケーブル	A/B	有	○	当該室設置の機器は，機器間に1時間の耐火隔壁，火災感知器，自動消火設備の系統分離対策により，最重要設備の同じ安全機能が一つは確保できる。	－	－	－	－
			有			ケーブル ※	A/B	有	○	当該室設置の機器は，機器間に1時間の耐火隔壁，火災感知器，自動消火設備の系統分離対策により，最重要設備の同じ安全機能が一つは確保できる。	－	－	－	－
			無			－	－	－	－	－	－	－	－	－
			無			－	－	－	－	－	－	－	－	－
			無			－	－	－	－	－	－	－	－	－
			無			－	－	－	－	－	－	－	－	－
			無			－	－	－	－	－	－	－	－	－
			無			－	－	－	－	－	－	－	－	－
			有	－	－	－	－	－	－	－	－	－	－	－
			有			－	－	－	－	－	－	－	－	－
			有			－	－	－	－	－	－	－	－	－
			有			－	－	－	－	－	－	－	－	－
			有			－	－	－	－	－	－	－	－	－
			有			－	－	－	－	－	－	－	－	－
			有			－	－	－	－	－	－	－	－	－
			有			－	－	－	－	－	－	－	－	－
	ドラム搬送設備A第2保守室		有	－	－	－	－	－	－	－	－	－	－	－
			有			－	－	－	－	－	－	－	－	－
			有			－	－	－	－	－	－	－	－	－
			有			－	－	－	－	－	－	－	－	－
			有			－	－	－	－	－	－	－	－	－
			有			－	－	－	－	－	－	－	－	－
			有			－	－	－	－	－	－	－	－	－
			有			－	－	－	－	－	－	－	－	－
			有			－	－	－	－	－	－	－	－	－
			有			－	－	－	－	－	－	－	－	－
			有			－	－	－	－	－	－	－	－	－
	地下3階第1予備室		有	－	－	－	－	－	－	－	－	－	－	－
			有			－	－	－	－	－	－	－	－	－
			有			－	－	－	－	－	－	－	－	－
			有			－	－	－	－	－	－	－	－	－
			有			－	－	－	－	－	－	－	－	－

第2－2表　隣接火災区域(区画)の火災影響評価結果(33/117)

※：火災防護上の最重要設備
A：油(漏えい油・有機溶媒)火災
B：電気盤火災
C：ケーブル火災
D：電動機絶縁物
E：仮置可燃物火災

前処理建屋

火災を想定する区域(区画) 番号	名称	隣接区域(区画)	伝播可能性	火災想定区域(区画) 火災防護対策を行う安全上重要な施設	系統	隣接区域(区画) 火災防護対策を行う安全上重要な施設	系統	最重要設備の評価結果 同時喪失 有/無	系統分離 要：○、否：－	結果	火災防護対策を行う安全上重要な施設(最重要設備を除く)の評価結果 同時喪失 有/無	系統分離 有/無	FDT^S 評価結果	結果
[redacted]	ハル・エンドピース用空ドラム保管室	[redacted]	有	－	－	－	－	－	－	－	－	－	－	－
		[redacted]	有			－	－	－	－	－	－	－	－	－
		[redacted]	有			－	－	－	－	－	－	－	－	－
		[redacted]	有			－	－	－	－	－	－	－	－	－
		[redacted]	有			－	－	－	－	－	－	－	－	－
		[redacted]	有			－	－	－	－	－	－	－	－	－
		[redacted]	有			－	－	－	－	－	－	－	－	－
		[redacted]	有			－	－	－	－	－	－	－	－	－
		[redacted]	有			－	－	－	－	－	－	－	－	－
		[redacted]	有			－	－	－	－	－	－	－	－	－
	ドラムエアロックB室	[redacted]	無	－	－	－	－	－	－	－	－	－	－	－
		[redacted]	無			－	－	－	－	－	－	－	－	－
		[redacted]	無			－	－	－	－	－	－	－	－	－
		[redacted]	無			－	－	－	－	－	－	－	－	－
		[redacted]	無			－	－	－	－	－	－	－	－	－
		[redacted]	無			－	－	－	－	－	－	－	－	－
		[redacted]	無			－	－	－	－	－	－	－	－	－
		[redacted]	無			－	－	－	－	－	－	－	－	－
	しゃへいロックB室	[redacted]	無	－	－	－	－	－	－	－	－	－	－	－
		[redacted]	無			－	－	－	－	－	－	－	－	－
		[redacted]	無			－	－	－	－	－	－	－	－	－
		[redacted]	無			－	－	－	－	－	－	－	－	－
		[redacted]	無			－	－	－	－	－	－	－	－	－
		[redacted]	無			－	－	－	－	－	－	－	－	－
	ドラミングBセル	[redacted]	無	－	－	－	－	－	－	－	－	－	－	－
		[redacted]	無			－	－	－	－	－	－	－	－	－
		[redacted]	無			－	－	－	－	－	－	－	－	－
		[redacted]	無			－	－	－	－	－	－	－	－	－
		[redacted]	無			－	－	－	－	－	－	－	－	－
		[redacted]	無			－	－	－	－	－	－	－	－	－
		[redacted]	無			－	－	－	－	－	－	－	－	－
		[redacted]	無			－	－	－	－	－	－	－	－	－
		[redacted]	無			－	－	－	－	－	－	－	－	－
		[redacted]	無			－	－	－	－	－	－	－	－	－
		[redacted]	無			－	－	－	－	－	－	－	－	－
	ハル・エンドピース ドラム計測Bセル	[redacted]	無	－	－	－	－	－	－	－	－	－	－	－
		[redacted]	無			－	－	－	－	－	－	－	－	－
		[redacted]	無			－	－	－	－	－	－	－	－	－
		[redacted]	無			－	－	－	－	－	－	－	－	－
	ハル・エンドピース 充填ドラム貯蔵セル	[redacted]	無	－	－	－	－	－	－	－	－	－	－	－
		[redacted]	無			－	－	－	－	－	－	－	－	－
		[redacted]	無			－	－	－	－	－	－	－	－	－
		[redacted]	無			－	－	－	－	－	－	－	－	－
		[redacted]	無			－	－	－	－	－	－	－	－	－
		[redacted]	無			－	－	－	－	－	－	－	－	－
		[redacted]	無			－	－	－	－	－	－	－	－	－
		[redacted]	無			－	－	－	－	－	－	－	－	－
		[redacted]	無			－	－	－	－	－	－	－	－	－
		[redacted]	無			－	－	－	－	－	－	－	－	－
		[redacted]	無			－	－	－	－	－	－	－	－	－
		[redacted]	無			－	－	－	－	－	－	－	－	－
		[redacted]	無			－	－	－	－	－	－	－	－	－
		[redacted]	無			－	－	－	－	－	－	－	－	－
		[redacted]	無			－	－	－	－	－	－	－	－	－
		[redacted]	無			－	－	－	－	－	－	－	－	－
		[redacted]	無			－	－	－	－	－	－	－	－	－
		[redacted]	無			－	－	－	－	－	－	－	－	－
		[redacted]	無			－	－	－	－	－	－	－	－	－
		[redacted]	無			－	－	－	－	－	－	－	－	－
		[redacted]	無			－	－	－	－	－	－	－	－	－
		[redacted]	無			－	－	－	－	－	－	－	－	－

第2－2表　隣接火災区域(区画)の火災影響評価結果(34/117)

※:火災防護上の最重要設備
A:油(漏えい油・有機溶媒)火災
B:電気盤火災
C:ケーブル火災
D:電動機絶縁物
E:仮置可燃物火災

前処理建屋

火災を想定する区域(区画)		隣接区域(区画)	伝播可能性	火災想定区域(区画)		隣接区域(区画)		最重要設備の評価結果			火災防護対策を行う安全上重要な施設(最重要設備を除く)の評価結果			
番号	名称			火災防護対策を行う安全上重要な施設	系統	火災防護対策を行う安全上重要な施設	系統	同時喪失有/無	系統分離 要:○、否:－	結果	同時喪失有/無	系統分離有/無	FDT^{S}評価結果	結果
[redacted]	ハル・エンドピースドラム蓋保管室	[redacted]	有	－	－	ケーブル ※	A	－	－	－	－	－	－	－
			有			－	－	－	－	－	－	－	－	－
			無			ケーブル ※	A/B	－	－	－	－	－	－	－
			有			－	－	－	－	－	－	－	－	－
			有			－	－	－	－	－	－	－	－	－
			有			－	－	－	－	－	－	－	－	－
			有			－	－	－	－	－	－	－	－	－
			有			－	－	－	－	－	－	－	－	－
	計量・調整槽セルスチームジェットポンプ保守室		無	－	－	－	－	－	－	－	－	－	－	－
			無			－	－	－	－	－	－	－	－	－
			無			－	－	－	－	－	－	－	－	－
			無			ケーブル ※	A/B	－	－	－	－	－	－	－
			無			－	－	－	－	－	－	－	－	－
			無			－	－	－	－	－	－	－	－	－
			無			－	－	－	－	－	－	－	－	－
			無			－	－	－	－	－	－	－	－	－
			無			－	－	－	－	－	－	－	－	－
			無			硝酸供給槽温度計	A/B	－	－	－	－	－	－	－
	蒸気第1分配室		有	－	－	－	－	－	－	－	－	－	－	－
			有			－	－	－	－	－	－	－	－	－
			有			－	－	－	－	－	－	－	－	－
			有			－	－	－	－	－	－	－	－	－
			無			ケーブル ※	A/B	－	－	－	－	－	－	－
			有			－	－	－	－	－	－	－	－	－
			有			－	－	－	－	－	－	－	－	－
			有			－	－	－	－	－	－	－	－	－
			有			－	－	－	－	－	－	－	－	－
			有			－	－	－	－	－	－	－	－	－
			無			硝酸供給槽温度計	A/B	－	－	－	－	－	－	－
	第2サブチェンジングルーム		有	－	－	－	－	－	－	－	－	－	－	－
			無			ケーブル ※	A/B	－	－	－	－	－	－	－
			有			－	－	－	－	－	－	－	－	－
			有			－	－	－	－	－	－	－	－	－
			有			－	－	－	－	－	－	－	－	－
			無			ケーブル ※	A/B	－	－	－	－	－	－	－
	地下3階第2予備室		有	－	－	－	－	－	－	－	－	－	－	－
			無			ケーブル ※	A/B	－	－	－	－	－	－	－
			有			－	－	－	－	－	－	－	－	－
			有			－	－	－	－	－	－	－	－	－
			有			－	－	－	－	－	－	－	－	－
			有			－	－	－	－	－	－	－	－	－
			有			－	－	－	－	－	－	－	－	－
	予備セル		無	－	－	－	－	－	－	－	－	－	－	－
			無			－	－	－	－	－	－	－	－	－
			無			－	－	－	－	－	－	－	－	－
			無			－	－	－	－	－	－	－	－	－
			無			－	－	－	－	－	－	－	－	－
			無			－	－	－	－	－	－	－	－	－
	地下3階第4予備室		無	－	－	－	－	－	－	－	－	－	－	－
			無			－	－	－	－	－	－	－	－	－
			無			ケーブル ※	A/B	－	－	－	－	－	－	－
			無			－	－	－	－	－	－	－	－	－
			無			－	－	－	－	－	－	－	－	－
			無			－	－	－	－	－	－	－	－	－
			無			－	－	－	－	－	－	－	－	－
			無			－	－	－	－	－	－	－	－	－
			無			－	－	－	－	－	－	－	－	－

第2－2表　隣接火災区域(区画)の火災影響評価結果(35/117)

※:火災防護上の最重要設備
A:油(漏えい油・有機溶媒)火災
B:電気盤火災
C:ケーブル火災
D:電動機絶縁物
E:仮置可燃物火災

前処理建屋

火災を想定する区域(区画)		隣接区域(区画)	伝播可能性	火災想定区域(区画)		隣接区域(区画)		最重要設備の評価結果			火災防護対策を行う安全上重要な施設(最重要設備を除く)の評価結果			
番号	名称			火災防護対策を行う安全上重要な施設	系統	火災防護対策を行う安全上重要な施設	系統	同時喪失有/無	系統分離 要:○、否:－	結果	同時喪失有/無	系統分離有/無	FDT^{S}評価結果	結果
[redacted]	フラッシュドラム室	[redacted]	有	－	－	－	－	－	－	－	－	－	－	－
			有			－	－	－	－	－	－	－	－	－
			有			－	－	－	－	－	－	－	－	－
			有			－	－	－	－	－	－	－	－	－
			有			－	－	－	－	－	－	－	－	－
	計量後中間貯槽セルポンプ保守室		有	－	－	－	－	－	－	－	－	－	－	－
			有			－	－	－	－	－	－	－	－	－
			有			－	－	－	－	－	－	－	－	－
			有			－	－	－	－	－	－	－	－	－
			有			－	－	－	－	－	－	－	－	－
			有			－	－	－	－	－	－	－	－	－
			有			－	－	－	－	－	－	－	－	－
			有			－	－	－	－	－	－	－	－	－
			有			－	－	－	－	－	－	－	－	－
			有			－	－	－	－	－	－	－	－	－
			無			ケーブル ※	A/B	－	－	－	－	－	－	－
			有			－	－	－	－	－	－	－	－	－
			有			－	－	－	－	－	－	－	－	－
	サンプリング配管セル		無	－	－	－	－	－	－	－	－	－	－	－
			無			－	－	－	－	－	－	－	－	－
			無			－	－	－	－	－	－	－	－	－
			無			－	－	－	－	－	－	－	－	－
			無			－	－	－	－	－	－	－	－	－
			無			－	－	－	－	－	－	－	－	－
			無			－	－	－	－	－	－	－	－	－
	DOGダンパセル		無	－	－	－	－	－	－	－	－	－	－	－
			無			－	－	－	－	－	－	－	－	－
			無			ケーブル ※	A/B	－	－	－	－	－	－	－
			無			－	－	－	－	－	－	－	－	－
			無			－	－	－	－	－	－	－	－	－
			無			－	－	－	－	－	－	－	－	－
			無			－	－	－	－	－	－	－	－	－
			無			－	－	－	－	－	－	－	－	－
			無			－	－	－	－	－	－	－	－	－
			無			－	－	－	－	－	－	－	－	－
			無			－	－	－	－	－	－	－	－	－
			無			－	－	－	－	－	－	－	－	－
			無			－	－	－	－	－	－	－	－	－
			無			－	－	－	－	－	－	－	－	－
	放射性配管分岐第3セル		無	－	－	－	－	－	－	－	－	－	－	－
			無			ケーブル ※	A/B	－	－	－	－	－	－	－
			無			－	－	－	－	－	－	－	－	－
			無			－	－	－	－	－	－	－	－	－
			無			ケーブル ※	A/B	－	－	－	－	－	－	－
			無			－	－	－	－	－	－	－	－	－
			無			－	－	－	－	－	－	－	－	－
	機器エアロック第1室		有	－	－	－	－	－	－	－	－	－	－	－
			無			ケーブル ※	A/B	－	－	－	－	－	－	－
			有			－	－	－	－	－	－	－	－	－
			有			－	－	－	－	－	－	－	－	－
			有			－	－	－	－	－	－	－	－	－
			無			ケーブル ※	A/B	－	－	－	－	－	－	－
	中継槽Aセル		無	－	－	－	－	－	－	－	－	－	－	－
			無			－	－	－	－	－	－	－	－	－
			無			－	－	－	－	－	－	－	－	－
			無			－	－	－	－	－	－	－	－	－
			無			硝酸供給槽温度計	A/B	－	－	－	－	－	－	－

第2－2表　隣接火災区域(区画)の火災影響評価結果(36/117)

※:火災防護上の最重要設備
A:油(漏えい油・有機溶媒)火災
B:電気盤火災
C:ケーブル火災
D:電動機絶縁物
E:仮置可燃物火災

前処理建屋

火災を想定する区域(区画)		隣接区域(区画)	伝播可能性	火災想定区域(区画)		隣接区域(区画)		最重要設備の評価結果			火災防護対策を行う安全上重要な施設(最重要設備を除く)の評価結果			
番号	名称			火災防護対策を行う安全上重要な施設	系統	火災防護対策を行う安全上重要な施設	系統	同時喪失有/無	系統分離 要:○、否:－	結果	同時喪失有/無	系統分離有/無	FDT^{S}評価結果	結果
	中継槽Bセル		無	－	－	－	－	－	－	－	－	－	－	－
			無			－	－	－	－	－	－	－	－	－
			無			－	－	－	－	－	－	－	－	－
			無			－	－	－	－	－	－	－	－	－
			無			硝酸供給槽温度計	A/B	－	－	－	－	－	－	－
	ドラムエアロックA室		無	－	－	－	－	－	－	－	－	－	－	－
			無			－	－	－	－	－	－	－	－	－
			無			－	－	－	－	－	－	－	－	－
			無			－	－	－	－	－	－	－	－	－
			無			－	－	－	－	－	－	－	－	－
			無			－	－	－	－	－	－	－	－	－
			無			－	－	－	－	－	－	－	－	－
			無			－	－	－	－	－	－	－	－	－
	しゃへいロックA室		無	－	－	－	－	－	－	－	－	－	－	－
			無			－	－	－	－	－	－	－	－	－
			無			－	－	－	－	－	－	－	－	－
			無			－	－	－	－	－	－	－	－	－
			無			－	－	－	－	－	－	－	－	－
			無			－	－	－	－	－	－	－	－	－
			無			－	－	－	－	－	－	－	－	－
	ドラミングAセル		無	－	－	－	－	－	－	－	－	－	－	－
			無			－	－	－	－	－	－	－	－	－
			無			－	－	－	－	－	－	－	－	－
			無			－	－	－	－	－	－	－	－	－
			無			－	－	－	－	－	－	－	－	－
			無			－	－	－	－	－	－	－	－	－
			無			－	－	－	－	－	－	－	－	－
			無			－	－	－	－	－	－	－	－	－
			無			－	－	－	－	－	－	－	－	－
			無			－	－	－	－	－	－	－	－	－
	ハル・エンドピース ドラム計測Aセル		無	－	－	－	－	－	－	－	－	－	－	－
			無			－	－	－	－	－	－	－	－	－
			無			－	－	－	－	－	－	－	－	－
			無			－	－	－	－	－	－	－	－	－
			有			－	－	－	－	－	－	－	－	－
			有			－	－	－	－	－	－	－	－	－
			有			－	－	－	－	－	－	－	－	－
			有			－	－	－	－	－	－	－	－	－
			有			－	－	－	－	－	－	－	－	－
			有			－	－	－	－	－	－	－	－	－
			有			－	－	－	－	－	－	－	－	－
			有			－	－	－	－	－	－	－	－	－
			有			－	－	－	－	－	－	－	－	－
			無			硝酸供給槽温度計	A/B	－	－	－	－	－	－	－
			有			－	－	－	－	－	－	－	－	－
			有			－	－	－	－	－	－	－	－	－
			無			第1回収酸6N貯槽密度計	A/B	－	－	－	－	－	－	－
	清澄機保守室		無	－	－	排風機 ※ ミストフィルタ入口ガス圧力計 ミストフィルタ入口ガス圧力計に附属する機器付き盤 ※ 廃ガス加熱器出口温度計に附属する機器付き盤 ケーブル ※	A	－	－	－	－	－	－	－
			有			ケーブル ※	B	－	－	－	－	－	－	－
			有			－	－	－	－	－	－	－	－	－
			有			－	－	－	－	－	－	－	－	－
			有			－	－	－	－	－	－	－	－	－
			有			－	－	－	－	－	－	－	－	－
			有			－	－	－	－	－	－	－	－	－
			有			－	－	－	－	－	－	－	－	－
			有			－	－	－	－	－	－	－	－	－
			有			－	－	－	－	－	－	－	－	－
			有			－	－	－	－	－	－	－	－	－
			有			－	－	－	－	－	－	－	－	－
			有			－	－	－	－	－	－	－	－	－

第2－2表　隣接火災区域(区画)の火災影響評価結果(37/117)

※:火災防護上の最重要設備
A:油(漏えい油・有機溶媒)火災
B:電気盤火災
C:ケーブル火災
D:電動機絶縁物
E:仮置可燃物火災

前処理建屋

火災を想定する区域(区画)		隣接区域(区画)	伝播可能性	火災想定区域(区画)		隣接区域(区画)		最重要設備の評価結果			火災防護対策を行う安全上重要な施設(最重要設備を除く)の評価結果			
番号	名称			火災防護対策を行う安全上重要な施設	系統	火災防護対策を行う安全上重要な施設	系統	同時喪失有/無	系統分離要:○、否:－	結果	同時喪失有/無	系統分離有/無	FDT^{S}評価結果	結果
[redacted]	清澄機セルAポンプ保守室	[redacted]	無	硝酸供給槽温度計	A/B	－	－	－	－	－	－	－	－	－
			無			－	－	－	－	－	－	－	－	－
			無			－	－	－	－	－	－	－	－	－
			有			ケーブル ※	A/B	有	○	当該室設置の機器は，機器間に1時間の耐火隔壁，火災感知器，自動消火設備の系統分離対策により，最重要設備の同じ安全機能が一つは確保できる。	－	－	－	－
			無			－	－	－	－	－	－	－	－	－
			無			－	－	－	－	－	－	－	－	－
			無			－	－	－	－	－	－	－	－	－
			有			－	－	－	－	－	－	－	－	－
			無			－	－	－	－	－	－	－	－	－
			無			－	－	－	－	－	－	－	－	－
			無			－	－	－	－	－	－	－	－	－
	第3サブチェンジングルーム		有	－	－	－	－	－	－	－	－	－	－	－
			有			－	－	－	－	－	－	－	－	－
			無			ケーブル ※	A/B	－	－	－	－	－	－	－
			有			－	－	－	－	－	－	－	－	－
			無			硝酸供給槽温度計	A/B	－	－	－	－	－	－	－
			有			－	－	－	－	－	－	－	－	－
			有			－	－	－	－	－	－	－	－	－
	清澄機セルBポンプ保守室		有	－	－	－	－	－	－	－	－	－	－	－
			有			－	－	－	－	－	－	－	－	－
			有			ケーブル ※	A/B	有	○	当該室設置の機器は，機器間に1時間の耐火隔壁，火災感知器，自動消火設備の系統分離対策により，最重要設備の同じ安全機能が一つは確保できる。	－	－	－	－
			有			－	－	－	－	－	－	－	－	－
			有			－	－	－	－	－	－	－	－	－
			無			排風機 ※ ミストフィルタ入口ガス圧力計 ミストフィルタ入口ガス圧力計に附属する機器付き盤 ※ 廃ガス加熱器出口温度計に附属する機器付き盤 ケーブル ※	A	－	－	－	－	－	－	－
			有			ケーブル ※	B	－	－	－	－	－	－	－
			有			－	－	－	－	－	－	－	－	－
			有			－	－	－	－	－	－	－	－	－

第2－2表　隣接火災区域(区画)の火災影響評価結果(38/117)

※:火災防護上の最重要設備
A:油(漏えい油・有機溶媒)火災
B:電気盤火災
C:ケーブル火災
D:電動機絶縁物
E:仮置可燃物火災

前処理建屋

火災を想定する区域(区画)		隣接区域(区画)	伝播可能性	火災想定区域(区画)		隣接区域(区画)		最重要設備の評価結果			火災防護対策を行う安全上重要な施設(最重要設備を除く)の評価結果			
番号	名称			火災防護対策を行う安全上重要な施設	系統	火災防護対策を行う安全上重要な施設	系統	同時喪失有/無	系統分離 要:○、否:－	結果	同時喪失有/無	系統分離有/無	FDT^{S}評価結果	結果
[redacted]	第4サブチェンジングルーム	[redacted]	無	第1回収酸6N貯槽密度計	A/B	－	－	－	－	－	－	－	－	－
			無			－	－	－	－	－	－	－	－	－
			無			－	－	－	－	－	－	－	－	－
			無			ケーブル ※	A/B	－	－	－	－	－	－	－
			無			－	－	－	－	－	－	－	－	－
			無			排風機 ※ ミストフィルタ入口ガス圧力計 ミストフィルタ入口ガス圧力計に附属する機器付き盤 ※ 廃ガス加熱器出口温度計に附属する機器付き盤 ケーブル ※	A	－	－	－	－	－	－	－
			無			排風機 ※ ミストフィルタ入口ガス圧力計 ミストフィルタ入口ガス圧力計に附属する機器付き盤 ※ 廃ガス加熱器出口温度計に附属する機器付き盤	B	－	－	－	－	－	－	－
			無			排風機 ※ ミストフィルタ入口ガス圧力計 ミストフィルタ入口ガス圧力計に附属する機器付き盤 ※ 廃ガス加熱器出口温度計に附属する機器付き盤 ミストフィルタ入口ガス圧力計,廃ガス加熱器出口温度計に附属する機器付き盤 ※	C	－	－	－	－	－	－	－
			無			ケーブル ※	B	－	－	－	－	－	－	－
			無			－	－	－	－	－	－	－	－	－
			無			－	－	－	－	－	－	－	－	－
			無			－	－	－	－	－	－	－	－	－
	せん断処理・溶解廃ガス処理第1排風機室		無	排風機 ※ ミストフィルタ入口ガス圧力計 ミストフィルタ入口ガス圧力計に附属する機器付き盤 ※ 廃ガス加熱器出口温度計に附属する機器付き盤 ケーブル ※	A	－	－	－	－	－	－	－	－	－
			無			－	－	－	－	－	－	－	－	－
			無			－	－	－	－	－	－	－	－	－
			無			－	－	－	－	－	－	－	－	－
			無			ケーブル ※	A/B	－	－	－	－	－	－	－
			無			－	－	－	－	－	－	－	－	－
			無			－	－	－	－	－	－	－	－	－
			無			第1回収酸6N貯槽密度計	A/B	－	－	－	－	－	－	－
			無			排風機 ※ ミストフィルタ入口ガス圧力計 ミストフィルタ入口ガス圧力計に附属する機器付き盤 ※ 廃ガス加熱器出口温度計に附属する機器付き盤	B	－	－	－	－	－	－	－
			無			ケーブル ※	B	－	－	－	－	－	－	－
			無	排風機 ※ ミストフィルタ入口ガス圧力計 ミストフィルタ入口ガス圧力計に附属する機器付き盤 ※ 廃ガス加熱器出口温度計に附属する機器付き盤	B	－	－	－	－	－	－	－	－	－
			無			－	－	－	－	－	－	－	－	－
			無			－	－	－	－	－	－	－	－	－
			無			ケーブル ※	A/B	－	－	－	－	－	－	－
			無			第1回収酸6N貯槽密度計	A/B	－	－	－	－	－	－	－
			無			排風機 ※ ミストフィルタ入口ガス圧力計 ミストフィルタ入口ガス圧力計に附属する機器付き盤 ※ 廃ガス加熱器出口温度計に附属する機器付き盤 ケーブル ※	A	－	－	－	－	－	－	－
			無			排風機 ※ ミストフィルタ入口ガス圧力計 ミストフィルタ入口ガス圧力計に附属する機器付き盤 ※ 廃ガス加熱器出口温度計に附属する機器付き盤 ミストフィルタ入口ガス圧力計,廃ガス加熱器出口温度計に附属する機器付き盤 ※	C	－	－	－	－	－	－	－
			無			ケーブル ※	B	－	－	－	－	－	－	－
	せん断処理・溶解廃ガス処理第3排風機室		無	排風機 ※ ミストフィルタ入口ガス圧力計 ミストフィルタ入口ガス圧力計に附属する機器付き盤 ※ 廃ガス加熱器出口温度計に附属する機器付き盤 ミストフィルタ入口ガス圧力計,廃ガス加熱器出口温度計に附属する機器付き盤 ※	C	－	－	－	－	－	－	－	－	－
			無			－	－	－	－	－	－	－	－	－
			無			－	－	－	－	－	－	－	－	－
			無			ケーブル ※	A/B	－	－	－	－	－	－	－
			無			第1回収酸6N貯槽密度計	A/B	－	－	－	－	－	－	－
			無			排風機 ※ ミストフィルタ入口ガス圧力計 ミストフィルタ入口ガス圧力計に附属する機器付き盤 ※ 廃ガス加熱器出口温度計に附属する機器付き盤	B	－	－	－	－	－	－	－
			無			ケーブル ※	B	－	－	－	－	－	－	－

第2－2表　隣接火災区域(区画)の火災影響評価結果(39/117)

※:火災防護上の最重要設備
A:油(漏えい油・有機溶媒)火災
B:電気盤火災
C:ケーブル火災
D:電動機絶縁物
E:仮置可燃物火災

前処理建屋

火災を想定する区域(区画)		隣接区域(区画)	伝播可能性	火災想定区域(区画)		隣接区域(区画)		最重要設備の評価結果			火災防護対策を行う安全上重要な施設(最重要設備を除く)の評価結果			
番号	名称			火災防護対策を行う安全上重要な施設	系統	火災防護対策を行う安全上重要な施設	系統	同時喪失有/無	系統分離 要:○、否:－	結果	同時喪失有/無	系統分離有/無	FDT^{S}評価結果	結果
[redacted]	DOG冷却器室	[redacted]	有	ケーブル ※	B	－	－	－	－	－	－	－	－	－
			無			ケーブル ※	A/B	－	－	－	－	－	－	－
			有			－	－	－	－	－	－	－	－	－
			有			－	－	－	－	－	－	－	－	－
			無			第1回収酸6N貯槽密度計	A/B	－	－	－	－	－	－	－
			無			排風機 ※ ミストフィルタ入口ガス圧力計 ミストフィルタ入口ガス圧力計に附属する機器付き盤 ※ 廃ガス加熱器出口温度計に附属する機器付き盤 ケーブル ※	A	－	－	－	－	－	－	－
			無			排風機 ※ ミストフィルタ入口ガス圧力計 ミストフィルタ入口ガス圧力計に附属する機器付き盤 ※ 廃ガス加熱器出口温度計に附属する機器付き盤	B	－	－	－	－	－	－	－
			無			排風機 ※ ミストフィルタ入口ガス圧力計 ミストフィルタ入口ガス圧力計に附属する機器付き盤 ※ 廃ガス加熱器出口温度計に附属する機器付き盤 ミストフィルタ入口ガス圧力計,廃ガス加熱器出口温度計に附属する機器付き盤 ※	C	－	－	－	－	－	－	－
			無			－	－	－	－	－	－	－	－	－
			有			－	－	－	－	－	－	－	－	－
			有			－	－	－	－	－	－	－	－	－
			有			－	－	－	－	－	－	－	－	－
			有			－	－	－	－	－	－	－	－	－
	地下3階第3予備室		無	－	－	－	－	－	－	－	－	－	－	－
			無			－	－	－	－	－	－	－	－	－
			無			－	－	－	－	－	－	－	－	－
			無			－	－	－	－	－	－	－	－	－
	放管用ブロワ室		有	－	－	－	－	－	－	－	－	－	－	－
			有			－	－	－	－	－	－	－	－	－
			有			－	－	－	－	－	－	－	－	－
			有			－	－	－	－	－	－	－	－	－
			有			－	－	－	－	－	－	－	－	－
	ドラム取扱インセルクレーン収納室		無	－	－	ケーブル ※	A	－	－	－	－	－	－	－
			無			－	－	－	－	－	－	－	－	－
			無			－	－	－	－	－	－	－	－	－
			無			ケーブル ※	A/B	－	－	－	－	－	－	－
			無			－	－	－	－	－	－	－	－	－
			無			－	－	－	－	－	－	－	－	－
			無			－	－	－	－	－	－	－	－	－
			無			－	－	－	－	－	－	－	－	－
			無			－	－	－	－	－	－	－	－	－
	ドラム取扱しゃへい扉収納室		有	－	－	ケーブル ※	A	－	－	－	－	－	－	－
			有			－	－	－	－	－	－	－	－	－
			有			－	－	－	－	－	－	－	－	－
			有			－	－	－	－	－	－	－	－	－
			有			－	－	－	－	－	－	－	－	－
			有			－	－	－	－	－	－	－	－	－
			有			－	－	－	－	－	－	－	－	－
			有			－	－	－	－	－	－	－	－	－
			有			－	－	－	－	－	－	－	－	－
			有			－	－	－	－	－	－	－	－	－
	制御盤第2室		有	－	－	－	－	－	－	－	－	－	－	－
			有			ケーブル ※	A/B	有	○	当該室設置の機器は，機器間に1時間の耐火隔壁，火災感知器，自動消火設備の系統分離対策により，最重要設備の同じ安全機能が一つは	－	－	－	－
			有			－	－	－	－	－	－	－	－	－
			無			ケーブル ※	A/B	－	－	－	－	－	－	－

第2－2表　隣接火災区域(区画)の火災影響評価結果(40/117)

※:火災防護上の最重要設備
A:油(漏えい油・有機溶媒)火災
B:電気盤火災
C:ケーブル火災
D:電動機絶縁物
E:仮置可燃物火災

前処理建屋

火災を想定する区域(区画)		隣接区域(区画)	伝播可能性	火災想定区域(区画)		隣接区域(区画)		最重要設備の評価結果			火災防護対策を行う安全上重要な施設(最重要設備を除く)の評価結果			
番号	名称			火災防護対策を行う安全上重要な施設	系統	火災防護対策を行う安全上重要な施設	系統	同時喪失有/無	系統分離 要:○、否:－	結果	同時喪失有/無	系統分離有/無	FDT^{S}評価結果	結果
[redacted]	パルセーション弁Aセル	[redacted]	無	－	－	－	－	－	－	－	－	－	－	－
			無			硝酸供給槽温度計	A/B	－	－	－	－	－	－	－
	パルセーション弁Bセル		無	－	－	－	－	－	－	－	－	－	－	－
			無			－	－	－	－	－	－	－	－	－
	排気モニタ室		無	－	－	安全空気脱湿装置 安全空気脱湿装置に附属する機器付き盤 ※ ケーブル ※	B	－	－	－	－	－	－	－
			無			建屋排風機 セル排風機 ※	A/B/C	－	－	－	－	－	－	－
			有			－	－	－	－	－	－	－	－	－
			無			水素掃気用空気貯槽圧力計	A/B	－	－	－	－	－	－	－
			無			安重ケーブルトレイ※	A/B	－	－	－	－	－	－	－
	ドラム除染台車A保守室		無	－	－	－	－	－	－	－	－	－	－	－
			無			－	－	－	－	－	－	－	－	－
			無			－	－	－	－	－	－	－	－	－
			無			－	－	－	－	－	－	－	－	－
			無			硝酸供給槽温度計	A/B	－	－	－	－	－	－	－
	回収酸受槽セル		無	－	－	ケーブル ※	A	－	－	－	－	－	－	－
			無			－	－	－	－	－	－	－	－	－
			無			ケーブル ※	A/B	－	－	－	－	－	－	－
			無			－	－	－	－	－	－	－	－	－
			無			－	－	－	－	－	－	－	－	－
	ドラム除染台車B保守室		無	－	－	－	－	－	－	－	－	－	－	－
			無			－	－	－	－	－	－	－	－	－
			無			－	－	－	－	－	－	－	－	－
			無			－	－	－	－	－	－	－	－	－
	ドラムエレベータセル		無	－	－	ケーブル ※	A	－	－	－	－	－	－	－
			無			－	－	－	－	－	－	－	－	－
			無			－	－	－	－	－	－	－	－	－
			無			－	－	－	－	－	－	－	－	－
			無			－	－	－	－	－	－	－	－	－
			無			ケーブル ※	A/B	－	－	－	－	－	－	－
			無			－	－	－	－	－	－	－	－	－
			無			－	－	－	－	－	－	－	－	－
			無			－	－	－	－	－	－	－	－	－
			無			－	－	－	－	－	－	－	－	－
			無			溶解槽放射線レベル計 ケーブル	A/B	－	－	－	－	－	－	－
			無			－	－	－	－	－	－	－	－	－
			無			－	－	－	－	－	－	－	－	－
			無			－	－	－	－	－	－	－	－	－
			無			ケーブル	A	－	－	－	－	－	－	－
			無			－	－	－	－	－	－	－	－	－
	南第3階段室地下3階附室		無	－	－	－	－	－	－	－	－	－	－	－
			無			－	－	－	－	－	－	－	－	－
			無			－	－	－	－	－	－	－	－	－
			無			－	－	－	－	－	－	－	－	－
			無			－	－	－	－	－	－	－	－	－
			無			－	－	－	－	－	－	－	－	－
			無			ケーブル ※	A/B	－	－	－	－	－	－	－
			無			－	－	－	－	－	－	－	－	－
	北第2階段室地下3階附室		無	－	－	－	－	－	－	－	－	－	－	－
			無			－	－	－	－	－	－	－	－	－
			無			－	－	－	－	－	－	－	－	－
			無			－	－	－	－	－	－	－	－	－
	南第2階段室地下3階附室		無	－	－	－	－	－	－	－	－	－	－	－
			無			ケーブル ※	A	－	－	－	－	－	－	－
			無			－	－	－	－	－	－	－	－	－
			無			ケーブル ※	A/B	－	－	－	－	－	－	－

第2－2表　隣接火災区域(区画)の火災影響評価結果(41/117)

※:火災防護上の最重要設備
A:油(漏えい油・有機溶媒)火災
B:電気盤火災
C:ケーブル火災
D:電動機絶縁物
E:仮置可燃物火災

前処理建屋

火災を想定する区域(区画)		隣接区域(区画)	伝播可能性	火災想定区域(区画)		隣接区域(区画)		最重要設備の評価結果			火災防護対策を行う安全上重要な施設(最重要設備を除く)の評価結果			
番号	名称			火災防護対策を行う安全上重要な施設	系統	火災防護対策を行う安全上重要な施設	系統	同時喪失有/無	系統分離要:○、否:－	結果	同時喪失有/無	系統分離有/無	FDT^{S}評価結果	結果
[redacted]	北第1階段室地下3階附室	[redacted]	無	－	－	－	－	－	－	－	－	－	－	－
			無			－	－	－	－	－	－	－	－	－
			無			－	－	－	－	－	－	－	－	－
			無			－	－	－	－	－	－	－	－	－
	南第1階段室地下3階附室		無	－	－	ケーブル ※	A	－	－	－	－	－	－	－
			無			－	－	－	－	－	－	－	－	－
			無			ケーブル ※	A/B	－	－	－	－	－	－	－
	現場制御盤第2室		有	－	－	ケーブル ※	A	－	－	－	－	－	－	－
			有			ケーブル ※	A/B	有	○	当該室設置の機器は，機器間に1時間の耐火隔壁，火災感知器，自動消火設備の系統分離対策により，最重要設備の同じ安全機能が一つは確保できる。	－	－	－	－
			有			－	－	－	－	－	－	－	－	－
			無			ケーブル ※	A/B	－	－	－	－	－	－	－
	常用モータコントロールセンタ室空調機室		無	水素掃気用空気貯槽圧力計	A/B	安全空気圧縮装置 ※ 安全空気圧縮装置に附属する機器付き盤 ※ ケーブル ※	B	－	－	－	－	－	－	－
			無			安全空気圧縮装置 ※ 安全空気圧縮装置に附属する機器付き盤 ※ ケーブル ※	A	－	－	－	－	－	－	－
			無			安全空気脱湿装置 計測制御用空気貯槽圧力計 安全空気脱湿装置に附属する機器付き盤 ※ ケーブル ※	A/B	－	－	－	－	－	－	－
			無			建屋排風機 セル排風機 ※	A/B/C	－	－	－	－	－	－	－
			無			－	－	－	－	－	－	－	－	－
			無			ケーブル ※	A/B	－	－	－	－	－	－	－
			無			－	－	－	－	－	－	－	－	－
			無			－	－	－	－	－	－	－	－	－
	ドラム搬送設備A第1保守室		有	－	－	－	－	－	－	－	－	－	－	－
			有			－	－	－	－	－	－	－	－	－
			有			－	－	－	－	－	－	－	－	－
			有			－	－	－	－	－	－	－	－	－
			有			－	－	－	－	－	－	－	－	－
			有			－	－	－	－	－	－	－	－	－
			有			－	－	－	－	－	－	－	－	－
			有			－	－	－	－	－	－	－	－	－
			有			－	－	－	－	－	－	－	－	－
			有			－	－	－	－	－	－	－	－	－
			有			－	－	－	－	－	－	－	－	－
			有			－	－	－	－	－	－	－	－	－
			有			－	－	－	－	－	－	－	－	－
			有			－	－	－	－	－	－	－	－	－
	溶解槽セルB入気送風機室		有	－	－	－	－	－	－	－	－	－	－	－
			無			ケーブル ※	A/B	－	－	－	－	－	－	－
			有			－	－	－	－	－	－	－	－	－
			有			－	－	－	－	－	－	－	－	－
			有			－	－	－	－	－	－	－	－	－
			有			－	－	－	－	－	－	－	－	－
			有			－	－	－	－	－	－	－	－	－
			有			－	－	－	－	－	－	－	－	－
			有			溶解槽放射線レベル計 ケーブル	A/B	－	－	－	有	－	－	火災想定区域(区画)からの火災伝播により，隣接区域(区画)の機器が損傷するが，工程停止により安全機能を必要としない状態に移行可能である。
			有			－	－	－	－	－	－	－	－	－

第2－2表　隣接火災区域(区画)の火災影響評価結果(42/117)

※:火災防護上の最重要設備
A:油(漏えい油・有機溶媒)火災
B:電気盤火災
C:ケーブル火災
D:電動機絶縁物
E:仮置可燃物火災

前処理建屋

火災を想定する区域(区画)		隣接区域(区画)	伝播可能性	火災想定区域(区画)		隣接区域(区画)		最重要設備の評価結果			火災防護対策を行う安全上重要な施設(最重要設備を除く)の評価結果			
番号	名称			火災防護対策を行う安全上重要な施設	系統	火災防護対策を行う安全上重要な施設	系統	同時喪失有/無	系統分離 要:○、否:－	結果	同時喪失有/無	系統分離有/無	FDT^{S}評価結果	結果
			有			－	－	－	－	－	－	－	－	－
			有			－	－	－	－	－	－	－	－	－
			有			－	－	－	－	－	－	－	－	－
			無			ケーブル ※	A/B	－	－	－	－	－	－	－
			有			－	－	－	－	－	－	－	－	－
			有			－	－	－	－	－	－	－	－	－
			有			－	－	－	－	－	－	－	－	－
			有			－	－	－	－	－	－	－	－	－
			有			－	－	－	－	－	－	－	－	－
			有			－	－	－	－	－	－	－	－	－
			有			－	－	－	－	－	－	－	－	－
			有			－	－	－	－	－	－	－	－	－
	溶解槽セル第1保守室		有	－	－	－	－	－	－	－	－	－	－	－
			有			－	－	－	－	－	－	－	－	－
			有			－	－	－	－	－	－	－	－	－
			有			－	－	－	－	－	－	－	－	－
			有			－	－	－	－	－	－	－	－	－
			有			－	－	－	－	－	－	－	－	－
			有			－	－	－	－	－	－	－	－	－
			有			－	－	－	－	－	－	－	－	－
			無			溶解槽放射線レベル計 エンドピース酸洗浄槽温度計	A/B	－	－	－	－	－	－	－
			無			溶解槽放射線レベル計 エンドピース酸洗浄槽温度計	A/B	－	－	－	－	－	－	－
			有			溶解槽放射線レベル計	B	－	－	－	－	－	－	－
			有			－	－	－	－	－	－	－	－	－
			有			－	－	－	－	－	－	－	－	－
			有			－	－	－	－	－	－	－	－	－
			無			ケーブル ※	A/B	－	－	－	－	－	－	－
			有			－	－	－	－	－	－	－	－	－
			有			－	－	－	－	－	－	－	－	－
			有			－	－	－	－	－	－	－	－	－
			有			－	－	－	－	－	－	－	－	－
			有			－	－	－	－	－	－	－	－	－
	溶解槽セル第2保守室		有	－	－	－	－	－	－	－	－	－	－	－
			有			－	－	－	－	－	－	－	－	－
			有			－	－	－	－	－	－	－	－	－
			有			－	－	－	－	－	－	－	－	－
			有			－	－	－	－	－	－	－	－	－
			有			－	－	－	－	－	－	－	－	－
			有			－	－	－	－	－	－	－	－	－
			有			溶解槽放射線レベル計	B	－	－	－	－	－	－	－
			有			－	－	－	－	－	－	－	－	－
			無			－	－	－	－	－	－	－	－	－
			無			－	－	－	－	－	－	－	－	－
			無			－	－	－	－	－	－	－	－	－
			無			－	－	－	－	－	－	－	－	－
			無			－	－	－	－	－	－	－	－	－
			無			－	－	－	－	－	－	－	－	－
			無			－	－	－	－	－	－	－	－	－
			無			－	－	－	－	－	－	－	－	－
			無			溶解槽放射線レベル計 ケーブル	A/B	－	－	－	－	－	－	－
			無			－	－	－	－	－	－	－	－	－
			無			溶解槽放射線レベル計 エンドピース酸洗浄槽温度計	A/B	－	－	－	－	－	－	－
			無			溶解槽放射線レベル計	B	－	－	－	－	－	－	－
	溶解槽Bセル		無	－	－	－	－	－	－	－	－	－	－	－
			無			－	－	－	－	－	－	－	－	－
			無			－	－	－	－	－	－	－	－	－
			無			溶解槽セトラ部温度計	B	－	－	－	－	－	－	－
			無			－	－	－	－	－	－	－	－	－
			無			－	－	－	－	－	－	－	－	－
			無			－	－	－	－	－	－	－	－	－

第2－2表　隣接火災区域(区画)の火災影響評価結果(43/117)

※:火災防護上の最重要設備
A:油(漏えい油・有機溶媒)火災
B:電気盤火災
C:ケーブル火災
D:電動機絶縁物
E:仮置可燃物火災

前処理建屋

火災を想定する区域(区画)		隣接区域(区画)	伝播可能性	火災想定区域(区画)		隣接区域(区画)		最重要設備の評価結果			火災防護対策を行う安全上重要な施設(最重要設備を除く)の評価結果			
番号	名称			火災防護対策を行う安全上重要な施設	系統	火災防護対策を行う安全上重要な施設	系統	同時喪失有/無	系統分離 要:○、否:－	結果	同時喪失有/無	系統分離有/無	FDT^{S}評価結果	結果
[redacted]		[redacted]	無			溶解槽セトラ部温度計 主要弁([redacted]) 第1よう素追出し槽温度計 第2よう素追出し槽温度計 溶解槽硝酸予熱ポット温度計	A/B	－	－	－	－	－	－	－
			無			－	－	－	－	－	－	－	－	－
			無			－	－	－	－	－	－	－	－	－
	溶解槽Bセル		無	－	－	せん断機　せん断刃位置 せん断機　燃料送り出し検出器	A/B	－	－	－	－	－	－	－
			無			－	－	－	－	－	－	－	－	－
			無			－	－	－	－	－	－	－	－	－
			無			－	－	－	－	－	－	－	－	－
			無			－	－	－	－	－	－	－	－	－
			無			－	－	－	－	－	－	－	－	－
			無			－	－	－	－	－	－	－	－	－
			無			－	－	－	－	－	－	－	－	－
			無			－	－	－	－	－	－	－	－	－
			無			－	－	－	－	－	－	－	－	－
			無			－	－	－	－	－	－	－	－	－
			無			溶解槽放射線レベル計 ケーブル	A/B	－	－	－	－	－	－	－
			無			－	－	－	－	－	－	－	－	－
			無			溶解槽放射線レベル計 エンドピース酸洗浄槽温度計	A/B	－	－	－	－	－	－	－
	溶解槽Aセル		無	－	－	溶解槽放射線レベル計	B	－	－	－	－	－	－	－
			無			溶解槽セトラ部温度計 主要弁([redacted]) 第1よう素追出し槽温度計 第2よう素追出し槽温度計 溶解槽硝酸予熱ポット温度計	A/B	－	－	－	－	－	－	－
			無			－	－	－	－	－	－	－	－	－
			無			－	－	－	－	－	－	－	－	－
			無			－	－	－	－	－	－	－	－	－
			無			溶解槽セトラ部温度計 溶解槽硝酸予熱ポット温度計	A/B	－	－	－	－	－	－	－
			無			第1よう素追出し槽温度計 第2よう素追出し槽温度計	A/B	－	－	－	－	－	－	－
			無			－	－	－	－	－	－	－	－	－
			無			－	－	－	－	－	－	－	－	－

第2－2表　隣接火災区域(区画)の火災影響評価結果(44/117)

※:火災防護上の最重要設備
A:油(漏えい油・有機溶媒)火災
B:電気盤火災
C:ケーブル火災
D:電動機絶縁物
E:仮置可燃物火災

前処理建屋

火災を想定する区域(区画)		隣接区域(区画)	伝播可能性	火災想定区域(区画)		隣接区域(区画)		最重要設備の評価結果			火災防護対策を行う安全上重要な施設(最重要設備を除く)の評価結果			
番号	名称			火災防護対策を行う安全上重要な施設	系統	火災防護対策を行う安全上重要な施設	系統	同時喪失有/無	系統分離要:○、否:－	結果	同時喪失有/無	系統分離有/無	FDT^S評価結果	結果
[redacted]	建屋排気フィルタユニット室	[redacted]	無	－	－	建屋排風機 セル排風機　※	A/B/C	－	－	－	－	－	－	－
			有			－	－	－	－	－	－	－	－	－
			無			水素掃気用空気貯槽圧力計	A/B	－	－	－	－	－	－	－
			無			110V非常用充電器盤　※ 110V非常用直流主分電盤　※ 105V非常用無停電交流主分電盤　※ 105V非常用無停電電源装置　※ ケーブル　※	B	－	－	－	－	－	－	－
			無			110V第2非常用蓄電池　※	B	－	－	－	－	－	－	－
			有			溶解槽放射線レベル計 ケーブル	A/B	－	－	－	有	－	－	火災想定区域(区画)からの火災伝播により，隣接区域(区画)の機器が損傷するが，工程停止により安全機能を必要としない状態に移行可能である。
			有			－	－	－	－	－	－	－	－	－
			有			－	－	－	－	－	－	－	－	－
			有			ケーブル	A	－	－	－	－	－	－	－
			有			－	－	－	－	－	－	－	－	－
			無			安全蒸気ボイラ 安全蒸気ボイラに附属する機器付き盤	B	－	－	－	－	－	－	－
			有			－	－	－	－	－	－	－	－	－
			無			安全蒸気ボイラ 安全蒸気ボイラに附属する機器付き盤	A	－	－	－	－	－	－	－
			有			ケーブル	A	－	－	－	－	－	－	－
			無			安重ケーブルトレイ※	A/B	－	－	－	－	－	－	－
	ドラム取扱インセルクレーン保守エアロック室		無	－	－	－	－	－	－	－	－	－	－	－
			無			ケーブル　※	A/B	－	－	－	－	－	－	－
			無			－	－	－	－	－	－	－	－	－
			無			－	－	－	－	－	－	－	－	－
			無			溶解槽放射線レベル計 ケーブル	A/B	－	－	－	－	－	－	－
			無			ケーブル　※	A/B	－	－	－	－	－	－	－
			無			－	－	－	－	－	－	－	－	－
			無			－	－	－	－	－	－	－	－	－
			無			ケーブル　※	A/B	－	－	－	－	－	－	－
			無			第1よう素追出し槽温度計 第2よう素追出し槽温度計	A/B	－	－	－	－	－	－	－
	現場制御盤第3室		無	－	－	ケーブル　※	A/B	－	－	－	－	－	－	－
			有			－	－	－	－	－	－	－	－	－
			有			－	－	－	－	－	－	－	－	－
			有			ケーブル　※	A/B	有	○	当該室設置の機器は，機器間に1時間の耐火隔壁，火災感知器，自動消火設備の系統分離対策により，最重要設備の同じ安全機能が一つは確保できる。	－	－	－	－
			有			－	－	－	－	－	－	－	－	－

第2－2表　隣接火災区域(区画)の火災影響評価結果(45/117)

※:火災防護上の最重要設備
A:油(漏えい油・有機溶媒)火災
B:電気盤火災
C:ケーブル火災
D:電動機絶縁物
E:仮置可燃物火災

前処理建屋

火災を想定する区域(区画)		隣接区域(区画)	伝播可能性	火災想定区域(区画)		隣接区域(区画)		最重要設備の評価結果			火災防護対策を行う安全上重要な施設(最重要設備を除く)の評価結果			
番号	名称			火災防護対策を行う安全上重要な施設	系統	火災防護対策を行う安全上重要な施設	系統	同時喪失有/無	系統分離要:○、否:－	結果	同時喪失有/無	系統分離有/無	FDT^{S}評価結果	結果
[redacted]	安全系制御盤第1室	[redacted]	無	建屋排風機に附属する機器付き盤 溶解槽セル排風機に附属する機器付き盤 セル排風機に附属する機器付き盤　※ ケーブル　※	B	－	－	－	－	－	－	－	－	－
			無			－	－	－	－	－	－	－	－	－
			無			ケーブル　※	A/B	－	－	－	－	－	－	－
			無			せん断機　燃料送り出し検出器に附属する機器付き盤 計測制御用空気貯槽圧力計に附属する機器付き盤 計測制御用空気貯槽圧力計,硝酸供給槽密度計,硝酸供給槽温度計,第1回収酸6N貯槽密度計,水素掃気用空気貯槽圧力計,溶解槽セトラ部温度計,溶解槽密度計,可溶性中性子吸収材緊急供給槽液位計,第1よう素追出し槽密度計,第1よう素追出し槽温度計,第2よう素追出し槽密度計,第2よう素追出し槽温度計,エンドピース酸洗浄槽密度計,エンドピース酸洗浄槽温度計,エンドピースシュートガス洗浄塔入口6N回収硝酸流量計,放射性配管分岐第1セル漏えい液受皿1液位計,溶解槽セル漏えい検知ポット1液位計,溶解槽セル漏えい液受皿5液位計,超音波洗浄廃液受槽液位計,漏えい液希釈水供給槽水位計,溶解槽圧力計,廃ガス洗浄塔入口圧力計,溶解槽硝酸予熱ポット流量 計測用スロット流量計,溶解槽硝酸予熱ポット温度計に附属する機器付き盤 硝酸供給槽密度計,硝酸供給槽温度計,溶解槽セトラ部温度計,溶解槽密度計,可溶性中性子吸収材緊急供給槽液位計,第1よう素追出し槽密度計,第1よう素追出し槽温度計,第2よう素追出し槽密度計,第2よう素追出し槽温度計,エンドピース酸洗浄槽密度計,エンドピース酸洗浄槽温度計,エンドピースシュートガス洗浄塔入口6N回収硝酸流量計,溶解槽セル漏えい検知ポット1液位計,溶解槽セル漏えい液受皿5液位計,溶解槽圧力計,溶解槽硝酸予熱ポット流量計測用スロット流量計,溶解槽硝酸予熱ポット温度計に附属する機器付き盤 硝酸供給槽密度計,硝酸供給槽温度計,第1回収酸6N貯槽密度計,せん断機　せん断刃位置,せん断機　燃料送り出し検出器,溶解槽セトラ部温度計,溶解槽密度計,可溶性中性子吸収材緊急供給槽液位計,エンドピース酸洗浄槽密度計,エンドピース酸洗浄槽温度計,エンドピースシュートガス洗浄塔入口6N回収硝酸流量計,溶解槽放射線レベル計,溶解槽硝酸予熱ポット流量計測用スロット流量計,溶解槽硝酸予熱ポット温度計に附属する機器付き盤　※ 溶解槽放射線レベル計に附属する機器付き盤　※ 計測制御用空気貯槽圧力計,硝酸供給槽密度計,硝酸供給槽温度計,第1回収酸6N貯槽密度計,水素掃気用空気貯槽圧力計,溶解槽セトラ部温度計,溶解槽密度計,可溶性中性子吸収材緊急供給槽液位計,第1よう素追出し槽密度計,第1よう素追出し槽温度計,第2よう素追出し槽密度計,第2よう素追出し槽温度計,エンドピース酸洗浄槽密度計,エンドピース酸洗浄槽温度計,エンドピースシュートガス洗浄塔入口6N回収硝酸流量計,放射性配管分岐第1セル漏えい液受皿1液位計,溶解槽セル漏えい検知ポット1液位計,溶解槽セル漏えい液受皿5液位計,漏えい液希釈水供給槽水位計,溶解槽放射線レベル計,溶解槽圧力計,廃ガス洗浄塔入口圧力計,溶解槽硝酸予熱ポット流量計測用スロット流量計,溶解槽硝酸予熱ポット温度計に附属する機器付き盤　※ 超音波洗浄廃液受槽液位計,漏えい液希釈水供給槽水位計に附属する機器付き盤 ケーブル　※	B	－	－	－	－	－	－	－
			無			110V非常用充電器盤　※ 110V非常用直流主分電盤　※ 105V非常用無停電交流主分電盤　※ 105V非常用無停電電源装置　※ ケーブル　※	B	－	－	－	－	－	－	－
			無			ケーブル　※	A/B	－	－	－	－	－	－	－

第2－2表　隣接火災区域(区画)の火災影響評価結果(46/117)

※:火災防護上の最重要設備
A:油(漏えい油・有機溶媒)火災
B:電気盤火災
C:ケーブル火災
D:電動機絶縁物
E:仮置可燃物火災

前処理建屋

火災を想定する区域(区画)		隣接区域(区画)	伝播可能性	火災想定区域(区画)		隣接区域(区画)		最重要設備の評価結果			火災防護対策を行う安全上重要な施設(最重要設備を除く)の評価結果			
番号	名称			火災防護対策を行う安全上重要な施設	系統	火災防護対策を行う安全上重要な施設	系統	同時喪失有/無	系統分離要:○、否:－	結果	同時喪失有/無	系統分離有/無	FDT^{S}評価結果	結果
		[redacted]	無			硝酸供給槽密度計,硝酸供給槽温度計,第1回収酸6N貯槽密度計,せん断機　せん断刃位置,せん断機　燃料送り出し検出器,溶解槽セトラ部温度計,溶解槽密度計,可溶性中性子吸収材緊急供給槽液位計,エンドピース酸洗浄槽密度計,エンドピース酸洗浄槽温度計,エンドピースシュートガス洗浄塔入口6N回収硝酸流量計,溶解槽放射線レベル計,溶解槽硝酸予熱ポット流量計測用スロット流量計,溶解槽硝酸予熱ポット温度計に附属する機器付き盤 6.9kV非常用メタクラ　※ 460V非常用コントロールセンタ　※ 460V非常用パワーセンタ　※ ケーブル　※	B	－	－	－	－	－	－	－
			無			－	－	－	－	－	－	－	－	－
			無			－	－	－	－	－	－	－	－	－
			有			ケーブル　※	A/B	有	○	当該室設置の機器は，機器間に1時間の耐火隔壁，火災感知器，自動消火設備の系統分離対策により，最重要設備の同じ安全機能が一つは確保できる。	－	－	－	－
			無			－	－	－	－	－	－	－	－	－
			無			－	－	－	－	－	－	－	－	－
			無			建屋排風機に附属する機器付き盤 溶解槽セル排風機に附属する機器付き盤 セル排風機に附属する機器付き盤　※ ケーブル　※	B	－	－	－	－	－	－	－
[redacted]	地下1階南北第2廊下		無		A/B	せん断機　燃料送り出し検出器に附属する機器付き盤 計測制御用空気貯槽圧力計に附属する機器付き盤 計測制御用空気貯槽圧力計,硝酸供給槽密度計,硝酸供給槽温度計,第1回収酸6N貯槽密度計,水素掃気用空気貯槽圧力計,溶解槽セトラ部温度計,溶解槽密度計,溶解槽硝酸供給ゲデオン流量計,可溶性中性子吸収材緊急供給槽液位計,第1よう素追出し槽密度計,第1よう素追出し槽温度計,第2よう素追出し槽密度計,第2よう素追出し槽温度計,エンドピース酸洗浄槽密度計,エンドピース酸洗浄槽温度計,エンドピースシュートガス洗浄塔入口6N回収硝酸流量計,放射性配管分岐第1セル漏えい液受皿1液位計,溶解槽セル漏えい検知ポット1液位計,溶解槽セル漏えい液受皿5液位計,超音波洗浄廃液受槽液位計,漏えい液希釈水供給槽水位計,溶解槽圧力計,廃ガス洗浄塔入口圧力計に附属する機器付き盤 硝酸供給槽密度計,硝酸供給槽温度計,溶解槽セトラ部温度計,溶解槽密度計,溶解槽硝酸供給ゲデオン流量計,可溶性中性子吸収材緊急供給槽液位計,第1よう素追出し槽密度計,第1よう素追出し槽温度計,第2よう素追出し槽密度計,第2よう素追出し槽温度計,エンドピース酸洗浄槽密度計,エンドピース酸洗浄槽温度計,エンドピースシュートガス洗浄塔入口6N回収硝酸流量計,溶解槽セル漏えい検知ポット1液位計,溶解槽セル漏えい液受皿5液位計,溶解槽圧力計に附属する機器付き盤 硝酸供給槽密度計,硝酸供給槽温度計,第1回収酸6N貯槽密度計,せん断機　せん断刃位置,せん断機　燃料送り出し検出器,溶解槽セトラ部温度計,溶解槽密度計,溶解槽硝酸供給ゲデオン流量計,可溶性中性子吸収材緊急供給槽液位計,エンドピース酸洗浄槽密度計,エンドピース酸洗浄槽温度計,エンドピースシュートガス洗浄塔入口6N回収硝酸流量計,溶解槽放射線レベル計に附属する機器付き盤　※ 溶解槽放射線レベル計に附属する機器付き盤　※ 計測制御用空気貯槽圧力計,硝酸供給槽密度計,硝酸供給槽温度計,第1回収酸6N貯槽密度計,水素掃気用空気貯槽圧力計,溶解槽セトラ部温度計,溶解槽密度計,溶解槽硝酸供給ゲデオン流量計,可溶性中性子吸収材緊急供給槽液	A	－	－	－	－	－	－	－

第2－2表　隣接火災区域(区画)の火災影響評価結果(47/117)

※:火災防護上の最重要設備
A:油(漏えい油・有機溶媒)火災
B:電気盤火災
C:ケーブル火災
D:電動機絶縁物
E:仮置可燃物火災

前処理建屋

火災を想定する区域(区画)		隣接区域(区画)	伝播可能性	火災想定区域(区画)		隣接区域(区画)		最重要設備の評価結果			火災防護対策を行う安全上重要な施設(最重要設備を除く)の評価結果			
番号	名称			火災防護対策を行う安全上重要な施設	系統	火災防護対策を行う安全上重要な施設	系統	同時喪失有/無	系統分離要:○、否:－	結果	同時喪失有/無	系統分離有/無	FDT^{S}評価結果	結果
						位計,第1よう素追出し槽密度計,第1よう素追出し槽温度計,第2よう素追出し槽密度計,第2よう素追出し槽温度計,エンドピース酸洗浄槽密度計,エンドピース酸洗浄槽温度計,エンドピースシュートガス洗浄塔入口6N回収硝酸流量計,放射性配管分岐第1セル漏えい液受皿1液位計,溶解槽セル漏えい検知ポット1液位計,溶解槽セル漏えい液受皿5液位計,溶解槽放射線レベル計,漏えい液希釈水供給槽水位計,溶解槽圧力計,廃ガス洗浄塔入口圧力計に附属する機器付き盤 ※ 超音波洗浄廃液受槽液位計,漏えい液希釈水供給槽水位計に附属する機器付き盤 ケーブル ※							
[redacted]	地下1階南北第2廊下	[redacted]	無	ケーブル ※	A/B	せん断機　燃料送り出し検出器に附属する機器付き盤 計測制御用空気貯槽圧力計に附属する機器付き盤 計測制御用空気貯槽圧力計,硝酸供給槽密度計,硝酸供給槽温度計,第1回収酸6N貯槽密度計,水素掃気用空気貯槽圧力計,溶解槽セトラ部温度計,溶解槽密度計,可溶性中性子吸収材緊急供給槽液位計,第1よう素追出し槽密度計,第1よう素追出し槽温度計,第2よう素追出し槽密度計,第2よう素追出し槽温度計,エンドピース酸洗浄槽密度計,エンドピース酸洗浄槽温度計,エンドピースシュートガス洗浄塔入口6N回収硝酸流量計,放射性配管分岐第1セル漏えい液受皿1液位計,溶解槽セル漏えい検知ポット1液位計,溶解槽セル漏えい液受皿5液位計,超音波洗浄廃液受槽液位計,漏えい液希釈水供給槽水位計,溶解槽圧力計,廃ガス洗浄塔入口圧力計,溶解槽硝酸予熱ポット流量 計測用スロット流量計,溶解槽硝酸予熱ポット温度計に附属する機器付き盤 硝酸供給槽密度計,硝酸供給槽温度計,溶解槽セトラ部温度計,溶解槽密度計,可溶性中性子吸収材緊急供給槽液位計,第1よう素追出し槽密度計,第1よう素追出し槽温度計,第2よう素追出し槽密度計,第2よう素追出し槽温度計,エンドピース酸洗浄槽密度計,エンドピース酸洗浄槽温度計,エンドピースシュートガス洗浄塔入口6N回収硝酸流量計,溶解槽セル漏えい検知ポット1液位計,溶解槽セル漏えい液受皿5液位計,溶解槽圧力計,溶解槽硝酸予熱ポット流量計測用スロット流量計,溶解槽硝酸予熱ポット温度計に附属する機器付き盤 硝酸供給槽密度計,硝酸供給槽温度計,第1回収酸6N貯槽密度計,せん断機　せん断刃位置,せん断機　燃料送り出し検出器,溶解槽セトラ部温度計,溶解槽密度計,可溶性中性子吸収材緊急供給槽液位計,エンドピース酸洗浄槽密度計,エンドピース酸洗浄槽温度計,エンドピースシュートガス洗浄塔入口6N回収硝酸流量計,溶解槽放射線レベル計,溶解槽硝酸予熱ポット流量計測用スロット流量計,溶解槽硝酸予熱ポット温度計に附属する機器付き盤 ※ 溶解槽放射線レベル計に附属する機器付き盤 ※ 計測制御用空気貯槽圧力計,硝酸供給槽密度計,硝酸供給槽温度計,第1回収酸6N貯槽密度計,水素掃気用空気貯槽圧力計,溶解槽セトラ部温度計,溶解槽密度計,可溶性中性子吸収材緊急供給槽液位計,第1よう素追出し槽密度計,第1よう素追出し槽温度計,第2よう素追出し槽密度計,第2よう素追出し槽温度計,エンドピース酸洗浄槽密度計,エンドピース酸洗浄槽温度計,エンドピースシュートガス洗浄塔入口6N回収硝酸流量計,放射性配管分岐第1セル漏えい液受皿1液位計,溶解槽セル漏えい検知ポット1液位計,溶解槽セル漏えい液受皿5液位計,漏えい液希釈水供給槽水位計,溶解槽放射線レベル計,溶解槽圧力計,廃ガス洗浄塔入口圧力計,溶解槽硝酸予熱ポット流量計測用スロット流量計,溶解槽硝酸予熱ポット温度計に附属する機器付き盤 ※ 超音波洗浄廃液受槽液位計,漏えい液希釈水供給槽水位計に附属する機器付き盤 ケーブル ※	B	－	－	－	－	－	－	－

第2－2表　隣接火災区域(区画)の火災影響評価結果(48/117)

※:火災防護上の最重要設備
A:油(漏えい油・有機溶媒)火災
B:電気盤火災
C:ケーブル火災
D:電動機絶縁物
E:仮置可燃物火災

前処理建屋

火災を想定する区域(区画)		隣接区域(区画)	伝播可能性	火災想定区域(区画)		隣接区域(区画)		最重要設備の評価結果			火災防護対策を行う安全上重要な施設(最重要設備を除く)の評価結果			
番号	名称			火災防護対策を行う安全上重要な施設	系統	火災防護対策を行う安全上重要な施設	系統	同時喪失有/無	系統分離 要:○、否:－	結果	同時喪失有/無	系統分離有/無	FDT^{S}評価結果	結果
		[redacted]	無			110V非常用充電器盤 ※ 110V非常用予備充電器盤 ※ 110V非常用直流主分電盤 ※ 105V非常用無停電交流主分電盤 ※ 105V非常用無停電電源装置 ※ ケーブル ※	A	－	－	－	－	－	－	－
			無			110V非常用充電器盤 ※ 110V非常用直流主分電盤 ※ 105V非常用無停電交流主分電盤 ※ 105V非常用無停電電源装置 ※ ケーブル ※	B	－	－	－	－	－	－	－
			無			－	－	－	－	－	－	－	－	－
			無			硝酸供給槽密度計,硝酸供給槽温度計,第1回収酸6N貯槽密度計,せん断機　せん断刃位置,せん断機　燃料送り出し検出器,溶解槽セトラ部温度計,溶解槽密度計,可溶性中性子吸収材緊急供給槽液位計,エンドピース酸洗浄槽密度計,エンドピース酸洗浄槽温度計,エンドピースシュートガス洗浄塔入口6N回収硝酸流量計,溶解槽放射線レベル計,溶解槽硝酸予熱ポット流量計測用スロット流量計,溶解槽硝酸予熱ポット温度計に附属する機器付き盤 6.9kV非常用メタクラ ※ 460V非常用コントロールセンタ ※ 460V非常用パワーセンタ ※ ケーブル ※	B	－	－	－	－	－	－	－
			有			－	－	－	－	－	－	－	－	－

第2－2表　隣接火災区域(区画)の火災影響評価結果(49/117)

※:火災防護上の最重要設備
A:油(漏えい油・有機溶媒)火災
B:電気盤火災
C:ケーブル火災
D:電動機絶縁物
E:仮置可燃物火災

前処理建屋

火災を想定する区域(区画)		隣接区域(区画)	伝播可能性	火災想定区域(区画)		隣接区域(区画)		最重要設備の評価結果			火災防護対策を行う安全上重要な施設(最重要設備を除く)の評価結果			
番号	名称			火災防護対策を行う安全上重要な施設	系統	火災防護対策を行う安全上重要な施設	系統	同時喪失有/無	系統分離要:○、否:－	結果	同時喪失有/無	系統分離有/無	FDT^{S}評価結果	結果
[redacted]	安全系A制御盤第1室	[redacted]	無	せん断機　燃料送り出し検出器に附属する機器付き盤	A	－	－	－	－	－	－	－	－	－
			無	計測制御用空気貯槽圧力計に附属する機器付き盤		－	－	－	－	－	－	－	－	－
			無	計測制御用空気貯槽圧力計,硝酸供給槽密度計,硝酸供給槽温度計,第1回収酸6N貯槽密度計,水素掃気用空気貯槽圧力計,溶解槽セトラ部温度計,溶解槽密度計,溶解槽硝酸供給ゲデオン流量計,可溶性中性子吸収材緊急供給槽液位計,第1よう素追出し槽密度計,第1よう素追出し槽温度計,第2よう素追出し槽密度計,第2よう素追出し槽温度計,エンドピース酸洗浄槽密度計,エンドピース酸洗浄槽温度計,エンドピースシュートガス洗浄塔入口6N回収硝酸流量計,放射性配管分岐第1セル漏えい液受皿1液位計,溶解槽セル漏えい検知ポット1液位計,溶解槽セル漏えい液受皿5液位計,超音波洗浄廃液受槽液位計,漏えい液希釈水供給槽水位計,溶解槽圧力計,廃ガス洗浄塔入口圧力計に附属する機器付き盤		－	－	－	－	－	－	－	－	－
			無			110V非常用充電器盤　※ 110V非常用予備充電器盤　※ 110V非常用直流主分電盤　※ 105V非常用無停電交流主分電盤　※ 105V非常用無停電電源装置　※ ケーブル　※	A	－	－	－	－	－	－	－
			無			ケーブル　※	A/B	－	－	－	－	－	－	－
			無			－	－	－	－	－	－	－	－	－
			無	硝酸供給槽密度計,硝酸供給槽温度計,溶解槽セトラ部温度計,溶解槽密度計,溶解槽硝酸供給ゲデオン流量計,可溶性中性子吸収材緊急供給槽液位計,第1よう素追出し槽密度計,第1よう素追出し槽温度計,第2よう素追出し槽温度計,エンドピース酸洗浄槽密度計,エンドピース酸洗浄槽温度計,エンドピースシュートガス洗浄塔入口6N回収硝酸流量計,溶解槽セル漏えい検知ポット1液位計,溶解槽セル漏えい液受皿5液位計,溶解槽圧力計に附属する機器付き盤 硝酸供給槽密度計,硝酸供給槽温度計,第1回収酸6N貯槽密度計,せん断機　せん断刃位置,せん断機　燃料送り出し検出器,溶解槽セトラ部温度計,溶解槽密度計,溶解槽硝酸供給ゲデオン流量計,可溶性中性子吸収材緊急供給槽液位計,エンドピース酸洗浄槽密度計,エンドピース酸洗浄槽温度計,エンドピースシュートガス洗浄塔入口6N回収硝酸流量計,溶解槽放射線レベル計に附属する機器付き盤　※ 溶解槽放射線レベル計に附属する機器付き盤　※ 計測制御用空気貯槽圧力計,硝酸供給槽密度計,硝酸供給槽温度計,第1回収酸6N貯槽密度計,水素掃気用空気貯槽圧力計,溶解槽セトラ部温度計,溶解槽密度計,溶解槽硝酸供給ゲデオン流量計,可溶性中性子吸収材緊急供給槽液位計,第1よう素追出し槽密度計,第1よう素追出し槽温度計,第2よう素追出し槽密度計,第2よう素追出し槽温度計,エンドピース酸洗浄槽密度計,エンドピース酸洗浄槽温度計,エンドピースシュートガス洗浄塔入口6N回収硝酸流量計,放射性配管分岐第1セル漏えい液受皿1液位計,溶解槽セル漏えい検知ポット1液位計,溶解槽セル漏えい液受皿5液位計,溶解槽放射線レベル計,漏えい液希釈水供給槽水位計,溶解槽圧力計,廃ガス洗浄塔入口圧力計に附属する機器付き盤　※ 超音波洗浄廃液受槽液位計,漏えい液希釈水供給槽水位	A	硝酸供給槽密度計,硝酸供給槽温度計,第1回収酸6N貯槽密度計,せん断機　せん断刃位置,せん断機　燃料送り出し検出器,溶解槽セトラ部温度計,溶解槽密度計,溶解槽硝酸供給ゲデオン流量計,可溶性中性子吸収材緊急供給槽液位計,エンドピース酸洗浄槽密度計,エンドピース酸洗浄槽温度計,エンドピースシュートガス洗浄塔入口6N回収硝酸流量計,溶解槽放射線レベル計に附属する機器付き盤 建屋排風機に附属する機器付き盤 溶解槽セル排風機に附属する機器付き盤　※ セル排風機に附属する機器付き盤　※ 6.9kV非常用メタクラ　※ 460V非常用コントロールセンタ　※ 460V非常用パワーセンタ　※ ケーブル　※	A	－	－	－	－	－	－	－

第2－2表　隣接火災区域(区画)の火災影響評価結果（50/117）

※：火災防護上の最重要設備
A：油（漏えい油・有機溶媒）火災
B：電気盤火災
C：ケーブル火災
D：電動機絶縁物
E：仮置可燃物火災

前処理建屋

火災を想定する区域(区画)		隣接区域（区画）	伝播可能性	火災想定区域(区画)		隣接区域(区画)		最重要設備の評価結果			火災防護対策を行う安全上重要な施設(最重要設備を除く)の評価結果			
番号	名称			火災防護対策を行う安全上重要な施設	系統	火災防護対策を行う安全上重要な施設	系統	同時喪失有／無	系統分離要：○、否：－	結果	同時喪失有／無	系統分離有／無	FDT^{S}評価結果	結果
[redacted]	安全系B制御盤第1室	[redacted]	無	せん断機　燃料送り出し検出器に附属する機器付き盤 計測制御用空気貯槽圧力計に附属する機器付き盤 計測制御用空気貯槽圧力計,硝酸供給槽密度計,硝酸供給槽温度計,第1回収酸6N貯槽密度計,水素掃気用空気貯槽圧力計,溶解槽セトラ部温度計,溶解槽密度計,可溶性中性子吸収材緊急供給槽液位計,第1よう素追出し槽密度計,第1よう素追出し槽温度計,第2よう素追出し槽密度計,第2よう素追出し槽温度計,エンドピース酸洗浄槽密度計,エンドピース酸洗浄槽温度計,エンドピースシュートガス洗浄塔入口6N回収硝酸流量計,放射性配管分岐第1セル漏えい液受皿1液位計,溶解槽セル漏えい検知ポット1液位計,溶解槽セル漏えい液受皿5液位計,超音波洗浄廃液受槽液位計,漏えい液希釈水供給槽水位計,溶解槽圧力計,廃ガス洗浄塔入口圧力計,溶解槽硝酸予熱ポット流量 計測用スロット流量計,溶解槽硝酸予熱ポット温度計に附属する機器付き盤 硝酸供給槽密度計,硝酸供給槽温度計,溶解槽セトラ部温度計,溶解槽密度計,可溶性中性子吸収材緊急供給槽液位計,第1よう素追出し槽密度計,第1よう素追出し槽温度計,第2よう素追出し槽密度計,第2よう素追出し槽温度計,エンドピース酸洗浄槽密度計,エンドピース酸洗浄槽温度計,エンドピースシュートガス洗浄塔入口6N回収硝酸流量計,溶解槽セル漏えい検知ポット1液位計,溶解槽セル漏えい液受皿5液位計,溶解槽圧力計,溶解槽硝酸予熱ポット流量計測用スロット流量計,溶解槽硝酸予熱ポット温度計に附属する機器付き盤 硝酸供給槽密度計,硝酸供給槽温度計,第1回収酸6N貯槽密度計,せん断機　せん断刃位置,せん断機　燃料送り出し検出器,溶解槽セトラ部温度計,溶解槽密度計,可溶性中性子吸収材緊急供給槽液位計,エンドピース酸洗浄槽密度計,エンドピース酸洗浄槽温度計,エンドピースシュートガス洗浄塔入口6N回収硝酸流量計,溶解槽放射線レベル計,溶解槽硝酸予熱ポット流量計測用スロット流量計,溶解槽硝酸予熱ポット温度計に附属する機器付き盤　※ 溶解槽放射線レベル計に附属する機器付き盤　※ 計測制御用空気貯槽圧力計,硝酸供給槽密度計,硝酸供給槽温度計,第1回収酸6N貯槽密度計,水素掃気用空気貯槽圧力計,溶解槽セトラ部温度計,溶解槽密度計,可溶性中性子吸収材緊急供給槽液位計,第1よう素追出し槽密度計,第1よう素追出し槽温度計,第2よう素追出し槽密度計,第2よう素追出し槽温度計,エンドピース酸洗浄槽密度計,エンドピース酸洗浄槽温度計,エンドピースシュートガス洗浄塔入口6N回収硝酸流量計,放射性配管分岐第1セル漏えい液受皿1液位計,溶解槽セル漏えい検知ポット1液位計,溶解槽セル漏えい液受皿5液位計,漏えい液希釈水供給槽水位計,溶解槽放射線レベル計,溶解槽圧力計,廃ガス洗浄塔入口圧力計,溶解槽硝酸予熱ポット流量計測用スロット流量計,溶解槽硝酸予熱ポット温度計に附属する機器付き盤　※ 超音波洗浄廃液受槽液位計,漏えい液希釈水供給槽水位計に附属する機器付き盤 ケーブル　※	B	－ － － ケーブル　※ － 建屋排風機に附属する機器付き盤 溶解槽セル排風機に附属する機器付き盤 セル排風機に附属する機器付き盤　※ ケーブル　※ ケーブル　※ ケーブル　※ 硝酸供給槽密度計,硝酸供給槽温度計,第1回収酸6N貯槽密度計,せん断機　せん断刃位置,せん断機　燃料送り出し検出器,溶解槽セトラ部温度計,溶解槽密度計,可溶性中性子吸収材緊急供給槽液位計,エンドピース酸洗浄槽密度計,エンドピース酸洗浄槽温度計,エンドピースシュートガス洗浄塔入口6N回収硝酸流量計,溶解槽放射線レベル計,溶解槽硝酸予熱ポット流量計測用スロット流量計,溶解槽硝酸予熱ポット温度計に附属する機器付き盤 6.9kV非常用メタクラ　※ 460V非常用コントロールセンタ　※ 460V非常用パワーセンタ　※ ケーブル　※	－ － － A/B － B A/B A/B B	－ － － － － － － － －	－ － － － － － － － －	－ － － － － － － － －	－ － － － － － － －	－ － － － － － － －	－ － － － － － － －	－ － － － － － － －

第2－2表　隣接火災区域(区画)の火災影響評価結果(51/117)

※:火災防護上の最重要設備
A:油(漏えい油・有機溶媒)火災
B:電気盤火災
C:ケーブル火災
D:電動機絶縁物
E:仮置可燃物火災

前処理建屋

火災を想定する区域(区画)		隣接区域(区画)	伝播可能性	火災想定区域(区画)		隣接区域(区画)		最重要設備の評価結果			火災防護対策を行う安全上重要な施設(最重要設備を除く)の評価結果			
番号	名称			火災防護対策を行う安全上重要な施設	系統	火災防護対策を行う安全上重要な施設	系統	同時喪失有/無	系統分離要:○、否:－	結果	同時喪失有/無	系統分離有/無	FDT^{S}評価結果	結果
[redacted]	非常用A計装電源電気盤室	[redacted]	無	110V非常用充電器盤 ※ 110V非常用予備充電器盤 ※ 110V非常用直流主分電盤 ※ 105V非常用無停電交流主分電盤 ※ 105V非常用無停電電源装置 ※ ケーブル ※	A	－	－	－	－	－	－	－	－	－
			無			－	－	－	－	－	－	－	－	－
			無			－	－	－	－	－	－	－	－	－
			無			ケーブル ※	A/B	－	－	－	－	－	－	－
			無			せん断機　燃料送り出し検出器に附属する機器付き盤 計測制御用空気貯槽圧力計に附属する機器付き盤 計測制御用空気貯槽圧力計,硝酸供給槽密度計,硝酸供給槽温度計,第1回収酸6N貯槽密度計,水素掃気用空気貯槽圧力計,溶解槽セトラ部温度計,溶解槽密度計,溶解槽硝酸供給ゲデオン流量計,可溶性中性子吸収材緊急供給槽液位計,第1よう素追出し槽密度計,第1よう素追出し槽温度計,第2よう素追出し槽密度計,第2よう素追出し槽温度計,エンドピース酸洗浄槽密度計,エンドピース酸洗浄槽温度計,エンドピースシュートガス洗浄塔入口6N回収硝酸流量計,放射性配管分岐第1セル漏えい液受皿1液位計,溶解槽セル漏えい検知ポット1液位計,溶解槽セル漏えい液受皿5液位計,超音波洗浄廃液受槽液位計,漏えい液希釈水供給槽水位計,溶解槽圧力計,廃ガス洗浄塔入口圧力計に附属する機器付き盤 硝酸供給槽密度計,硝酸供給槽温度計,溶解槽セトラ部温度計,溶解槽密度計,溶解槽硝酸供給ゲデオン流量計,可溶性中性子吸収材緊急供給槽液位計,第1よう素追出し槽密度計,第1よう素追出し槽温度計,第2よう素追出し槽密度計,第2よう素追出し槽温度計,エンドピース酸洗浄槽密度計,エンドピース酸洗浄槽温度計,エンドピースシュートガス洗浄塔入口6N回収硝酸流量計,溶解槽セル漏えい検知ポット1液位計,溶解槽セル漏えい液受皿5液位計,溶解槽圧力計に附属する機器付き盤 硝酸供給槽密度計,硝酸供給槽温度計,第1回収酸6N貯槽密度計,せん断機　せん断刃位置,せん断機　燃料送り出し検出器,溶解槽セトラ部温度計,溶解槽密度計,溶解槽硝酸供給ゲデオン流量計,可溶性中性子吸収材緊急供給槽液位計,エンドピース酸洗浄槽密度計,エンドピース酸洗浄槽温度計,エンドピースシュートガス洗浄塔入口6N回収硝酸流量計,溶解槽放射線レベル計に附属する機器付き盤 ※ 溶解槽放射線レベル計に附属する機器付き盤 ※ 計測制御用空気貯槽圧力計,硝酸供給槽密度計,硝酸供給槽温度計,第1回収酸6N貯槽密度計,水素掃気用空気貯槽圧力計,溶解槽セトラ部温度計,溶解槽密度計,溶解槽硝酸供給ゲデオン流量計,可溶性中性子吸収材緊急供給槽液位計,第1よう素追出し槽密度計,第1よう素追出し槽温度計,第2よう素追出し槽密度計,第2よう素追出し槽温度計,エンドピース酸洗浄槽密度計,エンドピース酸洗浄槽温度計,エンドピースシュートガス洗浄塔入口6N回収硝酸流量計,放射性配管分岐第1セル漏えい液受皿1液位計,溶解槽セル漏えい検知ポット1液位計,溶解槽セル漏えい液受皿5液位計,溶解槽放射線レベル計,漏えい液希釈水供給槽水位計,溶解槽圧力計,廃ガス洗浄塔入口圧力計に附属する機器付き盤 ※ 超音波洗浄廃液受槽液位計,漏えい液希釈水供給槽水位計に附属する機器付き盤 ケーブル ※	A	－	－	－	－	－	－	－
			無			110V第2非常用蓄電池 ※	A	－	－	－	－	－	－	－
			無			硝酸供給槽密度計,硝酸供給槽温度計,第1回収酸6N貯槽密度計,せん断機　せん断刃位置,せん断機　燃料送り出し検出器,溶解槽セトラ部温度計,溶解槽密度計,溶解槽硝酸供給ゲデオン流量計,可溶性中性子吸収材緊急供給槽液位計,エンドピース酸洗浄槽密度計,エンドピース酸洗浄槽温度計,エンドピースシュートガス洗浄塔入口6N回収硝酸流量計,溶解槽放射線レベル計に附属する機器付き盤 建屋排風機に附属する機器付き盤 溶解槽セル排風機に附属する機器付き盤 ※ セル排風機に附属する機器付き盤 ※ 6.9kV非常用メタクラ ※ 460V非常用コントロールセンタ ※ 460V非常用パワーセンタ ※ ケーブル ※	A	－	－	－	－	－	－	－
			無			－	－	－	－	－	－	－	－	－
			無			－	－	－	－	－	－	－	－	－
			無			－	－	－	－	－	－	－	－	－
			無			－	－	－	－	－	－	－	－	－

第2－2表　隣接火災区域(区画)の火災影響評価結果(52/117)

※:火災防護上の最重要設備
A:油(漏えい油・有機溶媒)火災
B:電気盤火災
C:ケーブル火災
D:電動機絶縁物
E:仮置可燃物火災

前処理建屋

火災を想定する区域(区画)		隣接区域(区画)	伝播可能性	火災想定区域(区画)		隣接区域(区画)		最重要設備の評価結果			火災防護対策を行う安全上重要な施設(最重要設備を除く)の評価結果			
番号	名称			火災防護対策を行う安全上重要な施設	系統	火災防護対策を行う安全上重要な施設	系統	同時喪失有/無	系統分離要:○、否:－	結果	同時喪失有/無	系統分離有/無	FDT^{S}評価結果	結果
[redacted]	非常用A蓄電池室	[redacted]	無	110V第2非常用蓄電池 ※	A	110V非常用充電器盤 ※ 110V非常用予備充電器盤 ※ 110V非常用直流主分電盤 ※ 105V非常用無停電交流主分電盤 ※ 105V非常用無停電電源装置 ※ ケーブル ※	A	－	－	－	－	－	－	－
			無			ケーブル ※	A/B	－	－	－	－	－	－	－
			無			硝酸供給槽密度計,硝酸供給槽温度計,第1回収酸6N貯槽密度計,せん断機 せん断刃位置,せん断機 燃料送り出し検出器,溶解槽セトラ部温度計,溶解槽密度計,溶解槽硝酸供給ゲデオン流量計,可溶性中性子吸収材緊急供給槽液位計,エンドピース酸洗浄槽密度計,エンドピース酸洗浄槽温度計,エンドピースシュートガス洗浄塔入口6N回収硝酸流量計,溶解槽放射線レベル計に附属する機器付き盤 建屋排風機に附属する機器付き盤 溶解槽セル排風機に附属する機器付き盤 ※ セル排風機に附属する機器付き盤 ※ 6.9kV非常用メタクラ ※ 460V非常用コントロールセンタ ※ 460V非常用パワーセンタ ※ ケーブル ※	A	－	－	－	－	－	－	－
			無			－	－	－	－	－	－	－	－	－
			無			－	－	－	－	－	－	－	－	－
	非常用B計装電源電気盤室		無	110V非常用充電器盤 ※ 110V非常用直流主分電盤 ※ 105V非常用無停電交流主分電盤 ※ 105V非常用無停電電源装置 ※ ケーブル ※	B	建屋排風機に附属する機器付き盤 溶解槽セル排風機に附属する機器付き盤 セル排風機に附属する機器付き盤 ※ ケーブル ※	B	－	－	－	－	－	－	－
			無			ケーブル ※	A/B	－	－	－	－	－	－	－
			無			110V第2非常用蓄電池 ※	B	－	－	－	－	－	－	－
			無			溶解槽放射線レベル計 ケーブル	A/B	－	－	－	－	－	－	－
			無			ケーブル ※	A/B	－	－	－	－	－	－	－
			無			－	－	－	－	－	－	－	－	－
			無			－	－	－	－	－	－	－	－	－
			無			－	－	－	－	－	－	－	－	－
	非常用B蓄電池室		無	110V第2非常用蓄電池 ※	B	110V非常用充電器盤 ※ 110V非常用直流主分電盤 ※ 105V非常用無停電交流主分電盤 ※ 105V非常用無停電電源装置 ※ ケーブル ※	B	－	－	－	－	－	－	－
			無			溶解槽放射線レベル計 ケーブル	A/B	－	－	－	－	－	－	－
			無			－	－	－	－	－	－	－	－	－
	除染装置第1倉庫		無	－	－	－	－	－	－	－	－	－	－	－
			無			ケーブル ※	A/B	－	－	－	－	－	－	－
			無			－	－	－	－	－	－	－	－	－
			無			－	－	－	－	－	－	－	－	－
			無			－	－	－	－	－	－	－	－	－
			無			－	－	－	－	－	－	－	－	－

第2－2表　隣接火災区域(区画)の火災影響評価結果(53/117)

※:火災防護上の最重要設備
A:油(漏えい油・有機溶媒)火災
B:電気盤火災
C:ケーブル火災
D:電動機絶縁物
E:仮置可燃物火災

前処理建屋

火災を想定する区域(区画)		隣接区域(区画)	伝播可能性	火災想定区域(区画)		隣接区域(区画)		最重要設備の評価結果			火災防護対策を行う安全上重要な施設(最重要設備を除く)の評価結果			
番号	名称			火災防護対策を行う安全上重要な施設	系統	火災防護対策を行う安全上重要な施設	系統	同時喪失有/無	系統分離要:○、否:－	結果	同時喪失有/無	系統分離有/無	FDT^{S}評価結果	結果
			無			－	－	－	－	－	－	－	－	－
			無			－	－	－	－	－	－	－	－	－
			無			－	－	－	－	－	－	－	－	－
			無			－	－	－	－	－	－	－	－	－
			有			－	－	－	－	－	－	－	－	－
			有			ケーブル ※	A/B	有	○	当該室設置の機器は，機器間に1時間の耐火隔壁，火災感知器，自動消火設備の系統分離対策により，最重要設備の同じ安全機能が一つは確保できる。	－	－	－	－
			無			－	－	－	－	－	－	－	－	－
			有			－	－	－	－	－	－	－	－	－
			無			－	－	－	－	－	－	－	－	－
			無			－	－	－	－	－	－	－	－	－
			有			－	－	－	－	－	－	－	－	－
			無			－	－	－	－	－	－	－	－	－
			無			110V非常用充電器盤 ※ 110V非常用直流主分電盤 ※ 105V非常用無停電交流主分電盤 ※ 105V非常用無停電電源装置 ※ ケーブル ※	B	－	－	－	－	－	－	－
			無			110V第2非常用蓄電池 ※	B	－	－	－	－	－	－	－
			有			ケーブル ※	A/B	有	○	当該室設置の機器は，機器間に1時間の耐火隔壁，火災感知器，自動消火設備の系統分離対策により，最重要設備の同じ安全機能が一つは確保できる。	－	－	－	－
[redacted]	地下1階東西第1廊下		有	溶解槽放射線レベル計 ケーブル	A/B	－	－	－	－	－	－	－	－	－
			有			－	－	－	－	－	－	－	－	－
			有			溶解槽放射線レベル計 エンドピース酸洗浄槽温度計	A/B	－	－	－	有	－	－	火災想定区域(区画)からの火災伝播により，隣接区域(区画)の機器が損傷するが，工程停止により安全機能を必要としない状態に移行可能である。
			有			－	－	－	－	－	－	－	－	－
			有			－	－	－	－	－	－	－	－	－
			無			溶解槽放射線レベル計 エンドピース酸洗浄槽温度計	A/B	－	－	－	－	－	－	－
			無			溶解槽放射線レベル計	B	－	－	－	－	－	－	－
			有			－	－	－	－	－	－	－	－	－
			有			－	－	－	－	－	－	－	－	－
			無			－	－	－	－	－	－	－	－	－
			無			－	－	－	－	－	－	－	－	－
			有			ケーブル	A	－	－	－	有	－	－	火災想定区域(区画)からの火災伝播により，隣接区域(区画)の機器が損傷するが，工程停止により安全機能を必要としない状態に移行可能である。
			無			ケーブル ※	A/B	－	－	－	－	－	－	－
			無			－	－	－	－	－	－	－	－	－
			無			－	－	－	－	－	－	－	－	－
			無			－	－	－	－	－	－	－	－	－
			無			－	－	－	－	－	－	－	－	－
			無			－	－	－	－	－	－	－	－	－

第2－2表　隣接火災区域(区画)の火災影響評価結果(54/117)

※:火災防護上の最重要設備
A:油(漏えい油・有機溶媒)火災
B:電気盤火災
C:ケーブル火災
D:電動機絶縁物
E:仮置可燃物火災

前処理建屋

火災を想定する区域(区画)		隣接区域(区画)	伝播可能性	火災想定区域(区画)		隣接区域(区画)		最重要設備の評価結果			火災防護対策を行う安全上重要な施設(最重要設備を除く)の評価結果			
番号	名称			火災防護対策を行う安全上重要な施設	系統	火災防護対策を行う安全上重要な施設	系統	同時喪失有/無	系統分離 要:○、否:－	結果	同時喪失有/無	系統分離有/無	FDT^{S}評価結果	結果
[redacted]	地下1階東西第1廊下	[redacted]	有	溶解槽放射線レベル計 ケーブル	A/B	溶解槽セトラ部温度計 溶解槽硝酸予熱ポット温度計	A/B	－	－	－	有	－	－	火災想定区域(区画)からの火災伝播により，隣接区域(区画)の機器が損傷するが，工程停止により安全機能を必要としない状態に移行可能である。
			無			第1よう素追出し槽温度計 第2よう素追出し槽温度計	A/B	－	－	－	－	－	－	－
			無			－	－	－	－	－	－	－	－	－
			無			ケーブル	A	－	－	－	－	－	－	－
			有			ケーブル	A	－	－	－	有	－	－	火災想定区域(区画)からの火災伝播により，隣接区域(区画)の機器が損傷するが，工程停止により安全機能を必要としない状態に移行可能である。
			無			－	－	－	－	－	－	－	－	－
			無			－	－	－	－	－	－	－	－	－
			無			－	－	－	－	－	－	－	－	－
	地下1階南北第1廊下		無	ケーブル ※	A/B	－	－	－	－	－	－	－	－	－
			無			－	－	－	－	－	－	－	－	－
			無			－	－	－	－	－	－	－	－	－
			無			－	－	－	－	－	－	－	－	－
			無			－	－	－	－	－	－	－	－	－
			無			－	－	－	－	－	－	－	－	－
			無			－	－	－	－	－	－	－	－	－
			有			ケーブル ※	A/B	有	○	当該室設置の機器は，機器間に1時間の耐火隔壁，火災感知器，自動消火設備の系統分離対策により，最重要設備の同じ安全機能が一つは確保できる。	－	－	－	－
			無			－	－	－	－	－	－	－	－	－
			無			－	－	－	－	－	－	－	－	－
			無			－	－	－	－	－	－	－	－	－
			無			－	－	－	－	－	－	－	－	－
			無			－	－	－	－	－	－	－	－	－
			無			－	－	－	－	－	－	－	－	－
			無			－	－	－	－	－	－	－	－	－
			有			－	－	－	－	－	－	－	－	－
			無			建屋排風機に附属する機器付き盤 溶解槽セル排風機に附属する機器付き盤 セル排風機に附属する機器付き盤 ※ ケーブル ※	B	－	－	－	－	－	－	－

第2－2表　隣接火災区域(区画)の火災影響評価結果(55/117)

※:火災防護上の最重要設備
A:油(漏えい油・有機溶媒)火災
B:電気盤火災
C:ケーブル火災
D:電動機絶縁物
E:仮置可燃物火災

前処理建屋

火災を想定する区域(区画)		隣接区域(区画)	伝播可能性	火災想定区域(区画)		隣接区域(区画)		最重要設備の評価結果			火災防護対策を行う安全上重要な施設(最重要設備を除く)の評価結果			
番号	名称			火災防護対策を行う安全上重要な施設	系統	火災防護対策を行う安全上重要な施設	系統	同時喪失有/無	系統分離要:○、否:－	結果	同時喪失有/無	系統分離有/無	FDT^{S}評価結果	結果
		[redacted]	無			せん断機　燃料送り出し検出器に附属する機器付き盤 計測制御用空気貯槽圧力計に附属する機器付き盤 計測制御用空気貯槽圧力計,硝酸供給槽密度計,硝酸供給槽温度計,第1回収酸6N貯槽密度計,水素掃気用空気貯槽圧力計,溶解槽セトラ部温度計,溶解槽密度計,溶解槽硝酸供給ゲデオン流量計,可溶性中性子吸収材緊急供給槽液位計,第1よう素追出し槽密度計,第1よう素追出し槽温度計,第2よう素追出し槽密度計,第2よう素追出し槽温度計,エンドピース酸洗浄槽密度計,エンドピース酸洗浄槽温度計,エンドピースシュートガス洗浄塔入口6N回収硝酸流量計,放射性配管分岐第1セル漏えい液受皿1液位計,溶解槽セル漏えい検知ポット1液位計,溶解槽セル漏えい液受皿5液位計,超音波洗浄廃液受槽液位計,漏えい液希釈水供給槽水位計,溶解槽圧力計,廃ガス洗浄塔入口圧力計に附属する機器付き盤 硝酸供給槽密度計,硝酸供給槽温度計,溶解槽セトラ部温度計,溶解槽密度計,溶解槽硝酸供給ゲデオン流量計,可溶性中性子吸収材緊急供給槽液位計,第1よう素追出し槽密度計,第1よう素追出し槽温度計,第2よう素追出し槽密度計,第2よう素追出し槽温度計,エンドピース酸洗浄槽密度計,エンドピース酸洗浄槽温度計,エンドピースシュートガス洗浄塔入口6N回収硝酸流量計,溶解槽セル漏えい検知ポット1液位計,溶解槽セル漏えい液受皿5液位計,溶解槽圧力計に附属する機器付き盤 硝酸供給槽密度計,硝酸供給槽温度計,第1回収酸6N貯槽密度計,せん断機　せん断刃位置,せん断機　燃料送り出し検出器,溶解槽セトラ部温度計,溶解槽密度計,溶解槽硝酸供給ゲデオン流量計,可溶性中性子吸収材緊急供給槽液位計,エンドピース酸洗浄槽密度計,エンドピース酸洗浄槽温度計,エンドピースシュートガス洗浄塔入口6N回収硝酸流量計,溶解槽放射線レベル計に附属する機器付き盤　※ 溶解槽放射線レベル計に附属する機器付き盤　※ 計測制御用空気貯槽圧力計,硝酸供給槽密度計,硝酸供給槽温度計,第1回収酸6N貯槽密度計,水素掃気用空気貯槽圧力計,溶解槽セトラ部温度計,溶解槽密度計,溶解槽硝酸供給ゲデオン流量計,可溶性中性子吸収材緊急供給槽液位計,第1よう素追出し槽密度計,第1よう素追出し槽温度計,第2よう素追出し槽密度計,第2よう素追出し槽温度計,エンドピース酸洗浄槽密度計,エンドピース酸洗浄槽温度計,エンドピースシュートガス洗浄塔入口6N回収硝酸流量計,放射性配管分岐第1セル漏えい液受皿1液位計,溶解槽セル漏えい検知ポット1液位計,溶解槽セル漏えい液受皿5液位計,溶解槽放射線レベル計,漏えい液希釈水供給槽水位計,溶解槽圧力計,廃ガス洗浄塔入口圧力計に附属する機器付き盤　※ 超音波洗浄廃液受槽液位計,漏えい液希釈水供給槽水位計に附属する機器付き盤 ケーブル　※	A	－	－	－	－	－	－	－

第2－2表　隣接火災区域(区画)の火災影響評価結果(56/117)

※:火災防護上の最重要設備
A:油(漏えい油・有機溶媒)火災
B:電気盤火災
C:ケーブル火災
D:電動機絶縁物
E:仮置可燃物火災

前処理建屋

火災を想定する区域(区画)		隣接区域(区画)	伝播可能性	火災想定区域(区画)		隣接区域(区画)		最重要設備の評価結果			火災防護対策を行う安全上重要な施設(最重要設備を除く)の評価結果			
番号	名称			火災防護対策を行う安全上重要な施設	系統	火災防護対策を行う安全上重要な施設	系統	同時喪失有/無	系統分離要:○、否:－	結果	同時喪失有/無	系統分離有/無	FDT^{S}評価結果	結果
[redacted]	地下1階南北第1廊下	[redacted]	無	ケーブル ※	A/B	せん断機　燃料送り出し検出器に附属する機器付き盤 計測制御用空気貯槽圧力計に附属する機器付き盤 計測制御用空気貯槽圧力計,硝酸供給槽密度計,硝酸供給槽温度計,第1回収酸6N貯槽密度計,水素掃気用空気貯槽圧力計,溶解槽セトラ部温度計,溶解槽密度計,可溶性中性子吸収材緊急供給槽液位計,第1よう素追出し槽密度計,第1よう素追出し槽温度計,第2よう素追出し槽密度計,第2よう素追出し槽温度計,エンドピース酸洗浄槽密度計,エンドピース酸洗浄槽温度計,エンドピースシュートガス洗浄塔入口6N回収硝酸流量計,放射性配管分岐第1セル漏えい液受皿1液位計,溶解槽セル漏えい検知ポット1液位計,溶解槽セル漏えい液受皿5液位計,超音波洗浄廃液受槽液位計,漏えい液希釈水供給槽水位計,溶解槽圧力計,廃ガス洗浄塔入口圧力計,溶解槽硝酸予熱ポット流量計測用スロット流量計,溶解槽硝酸予熱ポット温度計に附属する機器付き盤 硝酸供給槽密度計,硝酸供給槽温度計,溶解槽セトラ部温度計,溶解槽密度計,可溶性中性子吸収材緊急供給槽液位計,第1よう素追出し槽密度計,第1よう素追出し槽温度計,第2よう素追出し槽密度計,第2よう素追出し槽温度計,エンドピース酸洗浄槽密度計,エンドピース酸洗浄槽温度計,エンドピースシュートガス洗浄塔入口6N回収硝酸流量計,溶解槽セル漏えい検知ポット1液位計,溶解槽セル漏えい液受皿5液位計,溶解槽圧力計,溶解槽硝酸予熱ポット流量計測用スロット流量計,溶解槽硝酸予熱ポット温度計に附属する機器付き盤	B	－	－	－	－	－	－	－
			無			硝酸供給槽密度計,硝酸供給槽温度計,第1回収酸6N貯槽密度計,せん断機　せん断刃位置,せん断機　燃料送り出し検出器,溶解槽セトラ部温度計,溶解槽密度計,可溶性中性子吸収材緊急供給槽液位計,エンドピース酸洗浄槽密度計,エンドピース酸洗浄槽温度計,エンドピースシュートガス洗浄塔入口6N回収硝酸流量計,溶解槽放射線レベル計,溶解槽硝酸予熱ポット流量計測用スロット流量計,溶解槽硝酸予熱ポット温度計に附属する機器付き盤 ※ 溶解槽放射線レベル計に附属する機器付き盤 ※ 計測制御用空気貯槽圧力計,硝酸供給槽密度計,硝酸供給槽温度計,第1回収酸6N貯槽密度計,水素掃気用空気貯槽圧力計,溶解槽セトラ部温度計,溶解槽密度計,可溶性中性子吸収材緊急供給槽液位計,第1よう素追出し槽密度計,第1よう素追出し槽温度計,第2よう素追出し槽密度計,第2よう素追出し槽温度計,エンドピース酸洗浄槽密度計,エンドピース酸洗浄槽温度計,エンドピースシュートガス洗浄塔入口6N回収硝酸流量計,放射性配管分岐第1セル漏えい液受皿1液位計,溶解槽セル漏えい検知ポット1液位計,溶解槽セル漏えい液受皿5液位計,漏えい液希釈水供給槽水位計,溶解槽放射線レベル計,溶解槽圧力計,廃ガス洗浄塔入口圧力計,溶解槽硝酸予熱ポット流量計測用スロット流量計,溶解槽硝酸予熱ポット温度計に附属する機器付き盤 ※ 超音波洗浄廃液受槽液位計,漏えい液希釈水供給槽水位計に附属する機器付き盤 ケーブル ※								
			無			110V第2非常用蓄電池 ※	A	－	－	－	－	－	－	－
			無			110V非常用充電器盤 ※ 110V非常用直流主分電盤 ※ 105V非常用無停電交流主分電盤 ※ 105V非常用無停電電源装置 ※ ケーブル ※	B	－	－	－	－	－	－	－
			無			－	－	－	－	－	－	－	－	－
			有			溶解槽放射線レベル計 ケーブル	A/B	有	○	当該室設置の機器は，機器間に1時間の耐火隔壁，火災感知器，自動消火設備の系統分離対策により，最重要設備の同じ安全機能が一つは確保できる。	－	－	－	－
			有			－	－	－	－	－	－	－	－	－
			無			－	－	－	－	－	－	－	－	－
			無			－	－	－	－	－	－	－	－	－
			無			－	－	－	－	－	－	－	－	－
			有			－	－	－	－	－	－	－	－	－
			有			－	－	－	－	－	－	－	－	－
			無			－	－	－	－	－	－	－	－	－
			無			－	－	－	－	－	－	－	－	－

第2－2表　隣接火災区域(区画)の火災影響評価結果(57/117)

※:火災防護上の最重要設備
A:油(漏えい油・有機溶媒)火災
B:電気盤火災
C:ケーブル火災
D:電動機絶縁物
E:仮置可燃物火災

前処理建屋

火災を想定する区域(区画)		隣接区域(区画)	伝播可能性	火災想定区域(区画)		隣接区域(区画)		最重要設備の評価結果			火災防護対策を行う安全上重要な施設(最重要設備を除く)の評価結果			
番号	名称			火災防護対策を行う安全上重要な施設	系統	火災防護対策を行う安全上重要な施設	系統	同時喪失有/無	系統分離要:○、否:－	結果	同時喪失有/無	系統分離有/無	FDT^{S}評価結果	結果
[redacted]	地下1階南北第1廊下	[redacted]	無	ケーブル ※	A/B	－	－	－	－	－	－	－	－	－
			有			－	－	－	－	－	－	－	－	－
			無			－	－	－	－	－	－	－	－	－
			無			－	－	－	－	－	－	－	－	－
			有			－	－	－	－	－	－	－	－	－
			無			－	－	－	－	－	－	－	－	－
			無			－	－	－	－	－	－	－	－	－
			有			ケーブル ※	A/B	有	○	当該室設置の機器は，機器間に1時間の耐火隔壁，火災感知器，自動消火設備の系統分離対策により，最重要設備の同じ安全機能が一つは確保できる。	－	－	－	－
			無			－	－	－	－	－	－	－	－	－
			無			－	－	－	－	－	－	－	－	－
			無			－	－	－	－	－	－	－	－	－
			無			－	－	－	－	－	－	－	－	－
			無			－	－	－	－	－	－	－	－	－
	地下1階第1予備室		無	－	－	－	－	－	－	－	－	－	－	－
			無			－	－	－	－	－	－	－	－	－
			無			溶解槽放射線レベル計 ケーブル	A/B	－	－	－	－	－	－	－
			無			－	－	－	－	－	－	－	－	－
			無			－	－	－	－	－	－	－	－	－
	ドラム搬送設備保守機材搬送室		有	－	－	－	－	－	－	－	－	－	－	－
			有			－	－	－	－	－	－	－	－	－
			有			溶解槽放射線レベル計 ケーブル	A/B	－	－	－	有	－	－	火災想定区域(区画)からの火災伝播により，隣接区域(区画)の機器が損傷するが，工程停止により安全機能を必要としない状態に移行可能である。
			有			溶解槽放射線レベル計 エンドピース酸洗浄槽温度計	A/B	－	－	－	有	－	－	火災想定区域(区画)からの火災伝播により，隣接区域(区画)の機器が損傷するが，工程停止により安全機能を必要としない状態に移行可能である。
			有			－	－	－	－	－	－	－	－	－
	地下1階第2予備室		無	溶解槽放射線レベル計 エンドピース酸洗浄槽温度計	A/B	－	－	－	－	－	－	－	－	－
			無			－	－	－	－	－	－	－	－	－
			有			溶解槽放射線レベル計 ケーブル	A/B	－	－	－	有	－	－	火災想定区域(区画)からの火災伝播により，隣接区域(区画)の機器が損傷するが，工程停止により安全機能を必要としない状態に移行可能である。
			有			－	－	－	－	－	－	－	－	－
			有			－	－	－	－	－	－	－	－	－
			無			－	－	－	－	－	－	－	－	－
			無			溶解槽セトラ部温度計	B	－	－	－	－	－	－	－

第2－2表　隣接火災区域(区画)の火災影響評価結果(58/117)

※:火災防護上の最重要設備
A:油(漏えい油・有機溶媒)火災
B:電気盤火災
C:ケーブル火災
D:電動機絶縁物
E:仮置可燃物火災

前処理建屋

火災を想定する区域(区画)		隣接区域(区画)	伝播可能性	火災想定区域(区画)		隣接区域(区画)		最重要設備の評価結果			火災防護対策を行う安全上重要な施設(最重要設備を除く)の評価結果			
番号	名称			火災防護対策を行う安全上重要な施設	系統	火災防護対策を行う安全上重要な施設	系統	同時喪失有/無	系統分離要:○、否:－	結果	同時喪失有/無	系統分離有/無	FDT^{S}評価結果	結果
	圧縮空気第1分配室		無	－	－	－	－	－	－	－	－	－	－	－
			無			－	－	－	－	－	－	－	－	－
			無			－	－	－	－	－	－	－	－	－
			無			－	－	－	－	－	－	－	－	－
			無			ケーブル ※	A/B	－	－	－	－	－	－	－
			無			－	－	－	－	－	－	－	－	－
			無			硝酸供給槽温度計	A/B	－	－	－	－	－	－	－
			無			－	－	－	－	－	－	－	－	－
			無			－	－	－	－	－	－	－	－	－
			無			－	－	－	－	－	－	－	－	－
	制御盤第3室		有	－	－	－	－	－	－	－	－	－	－	－
			有			－	－	－	－	－	－	－	－	－
			無			ケーブル ※	A/B	－	－	－	－	－	－	－
			有			－	－	－	－	－	－	－	－	－
			有			硝酸供給槽温度計	A/B	－	－	－	有	－	－	火災想定区域(区画)からの火災伝播により，隣接区域(区画)の機器が損傷するが，工程停止により安全機能を必要としない状態に移行可能である。
			有			－	－	－	－	－	－	－	－	－
			有			－	－	－	－	－	－	－	－	－
	せん断処理・溶解廃ガス処理設備エリア空調機器室		有	－	－	－	－	－	－	－	－	－	－	－
			有			－	－	－	－	－	－	－	－	－
			有			－	－	－	－	－	－	－	－	－
			有			－	－	－	－	－	－	－	－	－
			無			ケーブル ※	A/B	－	－	－	－	－	－	－
			有			－	－	－	－	－	－	－	－	－
			有			－	－	－	－	－	－	－	－	－
			有			－	－	－	－	－	－	－	－	－
			有			－	－	－	－	－	－	－	－	－
			有			－	－	－	－	－	－	－	－	－
			有			－	－	－	－	－	－	－	－	－
			有			－	－	－	－	－	－	－	－	－
	計量・調整槽セルポンプ保守室		無	硝酸供給槽温度計	A/B	－	－	－	－	－	－	－	－	－
			無			－	－	－	－	－	－	－	－	－
			無			－	－	－	－	－	－	－	－	－
			無			－	－	－	－	－	－	－	－	－
			無			－	－	－	－	－	－	－	－	－
			無			－	－	－	－	－	－	－	－	－
			無			－	－	－	－	－	－	－	－	－
			無			－	－	－	－	－	－	－	－	－
			無			－	－	－	－	－	－	－	－	－
			有			－	－	－	－	－	－	－	－	－
			有			－	－	－	－	－	－	－	－	－
			無			－	－	－	－	－	－	－	－	－
			無			超音波洗浄廃液受槽液位計	A/B	－	－	－	－	－	－	－
	サンプリングベンチ第1保守室		有	－	－	－	－	－	－	－	－	－	－	－
			有			－	－	－	－	－	－	－	－	－
			有			－	－	－	－	－	－	－	－	－
			無			ケーブル ※	A/B	－	－	－	－	－	－	－
			有			硝酸供給槽温度計	A/B	－	－	－	有	－	－	火災想定区域(区画)からの火災伝播により，隣接区域(区画)の機器が損傷するが，工程停止により安全機能を必要としない状態に移行可能である。
			有			－	－	－	－	－	－	－	－	－
			有			－	－	－	－	－	－	－	－	－
			有			－	－	－	－	－	－	－	－	－
			有			－	－	－	－	－	－	－	－	－
			有			－	－	－	－	－	－	－	－	－
			無			超音波洗浄廃液受槽液位計	A/B	－	－	－	－	－	－	－

第2－2表　隣接火災区域(区画)の火災影響評価結果(59/117)

※:火災防護上の最重要設備
A:油(漏えい油・有機溶媒)火災
B:電気盤火災
C:ケーブル火災
D:電動機絶縁物
E:仮置可燃物火災

前処理建屋

火災を想定する区域(区画)		隣接区域(区画)	伝播可能性	火災想定区域(区画)		隣接区域(区画)		最重要設備の評価結果			火災防護対策を行う安全上重要な施設(最重要設備を除く)の評価結果			
番号	名称			火災防護対策を行う安全上重要な施設	系統	火災防護対策を行う安全上重要な施設	系統	同時喪失有/無	系統分離 要:○、否:－	結果	同時喪失有/無	系統分離有/無	FDT^{S}評価結果	結果
[redacted]	DOGダンパ保守室	[redacted]	有	－	－	－	－	－	－	－	－	－	－	－
			有			－	－	－	－	－	－	－	－	－
			有			－	－	－	－	－	－	－	－	－
			有			ケーブル ※	A/B	有	○	当該室設置の機器は，機器間に1時間の耐火隔壁，火災感知器，自動消火設備の系統分離対策により，最重要設備の同じ安全機能が一つは確保できる。	－	－	－	－
			有			－	－	－	－	－	－	－	－	－
			有			－	－	－	－	－	－	－	－	－
			有			－	－	－	－	－	－	－	－	－
			有			－	－	－	－	－	－	－	－	－
			有			－	－	－	－	－	－	－	－	－
			有			－	－	－	－	－	－	－	－	－
			有			－	－	－	－	－	－	－	－	－
			有			－	－	－	－	－	－	－	－	－
			有			－	－	－	－	－	－	－	－	－
	DOGフィルタ第1搬送室		無	－	－	ケーブル ※	A/B	－	－	－	－	－	－	－
			無			－	－	－	－	－	－	－	－	－
			無			－	－	－	－	－	－	－	－	－
			無			ケーブル ※	A/B	－	－	－	－	－	－	－
			無			－	－	－	－	－	－	－	－	－
			無			－	－	－	－	－	－	－	－	－
			無			－	－	－	－	－	－	－	－	－
			無			－	－	－	－	－	－	－	－	－
			無			－	－	－	－	－	－	－	－	－
	計装設備B系列現場制御盤室		有	－	－	－	－	－	－	－	－	－	－	－
			有			－	－	－	－	－	－	－	－	－
			有			溶解槽放射線レベル計 ケーブル	A/B	－	－	－	有	－	－	火災想定区域(区画)からの火災伝播により，隣接区域(区画)の機器が損傷するが，工程停止により安全機能を必要としない状態に移行可能である。
			有			－	－	－	－	－	－	－	－	－
			有			－	－	－	－	－	－	－	－	－
	地下1階第6予備室		無	－	－	－	－	－	－	－	－	－	－	－
			無			－	－	－	－	－	－	－	－	－
			無			－	－	－	－	－	－	－	－	－
			無			－	－	－	－	－	－	－	－	－
			無			溶解槽放射線レベル計 ケーブル	A/B	－	－	－	－	－	－	－
			無			溶解槽セトラ部温度計 溶解槽硝酸予熱ポット温度計	A/B	－	－	－	－	－	－	－
			無			第1よう素追出し槽温度計 第2よう素追出し槽温度計	A/B	－	－	－	－	－	－	－
			無			－	－	－	－	－	－	－	－	－

第2－2表　隣接火災区域(区画)の火災影響評価結果(60/117)

※:火災防護上の最重要設備
A:油(漏えい油・有機溶媒)火災
B:電気盤火災
C:ケーブル火災
D:電動機絶縁物
E:仮置可燃物火災

前処理建屋

火災を想定する区域(区画)		隣接区域(区画)	伝播可能性	火災想定区域(区画)		隣接区域(区画)		最重要設備の評価結果			火災防護対策を行う安全上重要な施設(最重要設備を除く)の評価結果			
番号	名称			火災防護対策を行う安全上重要な施設	系統	火災防護対策を行う安全上重要な施設	系統	同時喪失有/無	系統分離要:○、否:－	結果	同時喪失有/無	系統分離有/無	FDT^{S}評価結果	結果
	地下1階第3予備室	[redacted]	無	溶解槽放射線レベル計 エンドピース酸洗浄槽温度計	A/B	－	－	－	－	－	－	－	－	－
			無			－	－	－	－	－	－	－	－	－
			無			溶解槽放射線レベル計 ケーブル	A/B	－	－	－	－	－	－	－
			有			溶解槽放射線レベル計	B	－	－	－	有	－	－	火災想定区域(区画)からの火災伝播により，隣接区域(区画)の機器が損傷するが，工程停止により安全機能を必要としない状態に移行可能である。
			無			溶解槽セトラ部温度計 主要弁([redacted]) 第1よう素追出し槽温度計 第2よう素追出し槽温度計 溶解槽硝酸予熱ポット温度計	A/B	－	－	－	－	－	－	－
			無			－	－	－	－	－	－	－	－	－
	現場制御盤第4室		無	－	－	ケーブル ※	B	－	－	－	－	－	－	－
			無			ケーブル ※	A/B	－	－	－	－	－	－	－
			無			－	－	－	－	－	－	－	－	－
			無			－	－	－	－	－	－	－	－	－
			無			－	－	－	－	－	－	－	－	－
	溶解槽セル第3保守室		無	溶解槽放射線レベル計	B	－	－	－	－	－	－	－	－	－
			無			－	－	－	－	－	－	－	－	－
			無			－	－	－	－	－	－	－	－	－
			無			－	－	－	－	－	－	－	－	－
			無			－	－	－	－	－	－	－	－	－
			無			溶解槽放射線レベル計 ケーブル	A/B	－	－	－	－	－	－	－
			無			溶解槽放射線レベル計 エンドピース酸洗浄槽温度計	A/B	－	－	－	－	－	－	－
			無			溶解槽セトラ部温度計 主要弁([redacted]) 第1よう素追出し槽温度計 第2よう素追出し槽温度計 溶解槽硝酸予熱ポット温度計	A/B	－	－	－	－	－	－	－
			無			せん断機　せん断刃位置 せん断機　燃料送り出し検出器	A/B	－	－	－	－	－	－	－
	せん断処理・溶解廃ガス処理第1セル		無	－	－	－	－	－	－	－	－	－	－	－
			無			－	－	－	－	－	－	－	－	－
			無			－	－	－	－	－	－	－	－	－
			無			第1回収酸6N貯槽密度計	A/B	－	－	－	－	－	－	－
			無			ケーブル ※	B	－	－	－	－	－	－	－
			無			－	－	－	－	－	－	－	－	－
			無			－	－	－	－	－	－	－	－	－
			無			－	－	－	－	－	－	－	－	－
			無			－	－	－	－	－	－	－	－	－
			無			－	－	－	－	－	－	－	－	－
			無			－	－	－	－	－	－	－	－	－
			無			－	－	－	－	－	－	－	－	－
			無			－	－	－	－	－	－	－	－	－
			無			－	－	－	－	－	－	－	－	－
			無			－	－	－	－	－	－	－	－	－
			無			－	－	－	－	－	－	－	－	－
			無			－	－	－	－	－	－	－	－	－
			無			－	－	－	－	－	－	－	－	－
			無			－	－	－	－	－	－	－	－	－
			無			－	－	－	－	－	－	－	－	－
			無			廃ガス加熱器出口温度計	A/B/C	－	－	－	－	－	－	－
			無			－	－	－	－	－	－	－	－	－
			無			－	－	－	－	－	－	－	－	－

第2－2表　隣接火災区域(区画)の火災影響評価結果(61/117)

※:火災防護上の最重要設備
A:油(漏えい油・有機溶媒)火災
B:電気盤火災
C:ケーブル火災
D:電動機絶縁物
E:仮置可燃物火災

前処理建屋

火災を想定する区域(区画)		隣接区域(区画)	伝播可能性	火災想定区域(区画)		隣接区域(区画)		最重要設備の評価結果			火災防護対策を行う安全上重要な施設(最重要設備を除く)の評価結果			
番号	名称			火災防護対策を行う安全上重要な施設	系統	火災防護対策を行う安全上重要な施設	系統	同時喪失有/無	系統分離要:○、否:－	結果	同時喪失有/無	系統分離有/無	FDT^{S}評価結果	結果
	せん断処理・溶解廃ガス処理第2セル		無	－	－	－	－	－	－	－	－	－	－	－
			無			－	－	－	－	－	－	－	－	－
			無			第1回収酸6N貯槽密度計	A/B	－	－	－	－	－	－	－
			無			ケーブル ※	B	－	－	－	－	－	－	－
			無			－	－	－	－	－	－	－	－	－
			無			－	－	－	－	－	－	－	－	－
			無			－	－	－	－	－	－	－	－	－
			無			－	－	－	－	－	－	－	－	－
			無			－	－	－	－	－	－	－	－	－
			無			－	－	－	－	－	－	－	－	－
			無			－	－	－	－	－	－	－	－	－
			無			－	－	－	－	－	－	－	－	－
			無			－	－	－	－	－	－	－	－	－
			無			廃ガス加熱器出口温度計	A/B/C	－	－	－	－	－	－	－
			無			－	－	－	－	－	－	－	－	－
			無			－	－	－	－	－	－	－	－	－
	せん断処理・溶解廃ガス処理第3セル		無	－	－	－	－	－	－	－	－	－	－	－
			無			－	－	－	－	－	－	－	－	－
			無			第1回収酸6N貯槽密度計	A/B	－	－	－	－	－	－	－
			無			ケーブル ※	B	－	－	－	－	－	－	－
			無			ケーブル ※	A/B	－	－	－	－	－	－	－
			無			－	－	－	－	－	－	－	－	－
			無			－	－	－	－	－	－	－	－	－
			無			－	－	－	－	－	－	－	－	－
			無			－	－	－	－	－	－	－	－	－
			無			ケーブル ※	A/B	－	－	－	－	－	－	－
			無			－	－	－	－	－	－	－	－	－
			無			－	－	－	－	－	－	－	－	－
			無			－	－	－	－	－	－	－	－	－
			無			－	－	－	－	－	－	－	－	－
			無			廃ガス加熱器出口温度計	A/B/C	－	－	－	－	－	－	－
			無			－	－	－	－	－	－	－	－	－
			無			－	－	－	－	－	－	－	－	－
	冷却水配管室		無	－	－	－	－	－	－	－	－	－	－	－
			無			－	－	－	－	－	－	－	－	－
			無			－	－	－	－	－	－	－	－	－
			無			硝酸供給槽温度計	A/B	－	－	－	－	－	－	－
			無			－	－	－	－	－	－	－	－	－
			無			－	－	－	－	－	－	－	－	－
			無			－	－	－	－	－	－	－	－	－
	NOx吸収塔第1セルポンプ保守室		有	－	－	－	－	－	－	－	－	－	－	－
			有			－	－	－	－	－	－	－	－	－
			無			硝酸供給槽温度計	A/B	－	－	－	－	－	－	－
			有			－	－	－	－	－	－	－	－	－
			無			ケーブル ※	A/B	－	－	－	－	－	－	－
			有			－	－	－	－	－	－	－	－	－
			有			－	－	－	－	－	－	－	－	－
			有			－	－	－	－	－	－	－	－	－
			有			－	－	－	－	－	－	－	－	－
	地下1階第4予備室		有	－	－	－	－	－	－	－	－	－	－	－
			無			硝酸供給槽温度計	A/B	－	－	－	－	－	－	－
			有			－	－	－	－	－	－	－	－	－
			有			ケーブル ※	A/B	有	○	当該室設置の機器は，機器間に1時間の耐火隔壁，火災感知器，自動消火設備の系統分離対策により，最重要設備の同じ安全機能が一つは確保できる。	－	－	－	－
			有			－	－	－	－	－	－	－	－	－
			有			－	－	－	－	－	－	－	－	－
			有			－	－	－	－	－	－	－	－	－
			有			－	－	－	－	－	－	－	－	－
			有			－	－	－	－	－	－	－	－	－

第2－2表　隣接火災区域(区画)の火災影響評価結果(62/117)

※:火災防護上の最重要設備
A:油(漏えい油・有機溶媒)火災
B:電気盤火災
C:ケーブル火災
D:電動機絶縁物
E:仮置可燃物火災

前処理建屋

火災を想定する区域(区画)		隣接区域(区画)	伝播可能性	火災想定区域(区画)		隣接区域(区画)		最重要設備の評価結果			火災防護対策を行う安全上重要な施設(最重要設備を除く)の評価結果			
番号	名称			火災防護対策を行う安全上重要な施設	系統	火災防護対策を行う安全上重要な施設	系統	同時喪失有/無	系統分離要:○、否:－	結果	同時喪失有/無	系統分離有/無	FDT^{S}評価結果	結果
[redacted]	硝酸調整槽Bセル	[redacted]	無	－	－	－	－	－	－	－	－	－	－	－
			無			－	－	－	－	－	－	－	－	－
			無			－	－	－	－	－	－	－	－	－
			無			－	－	－	－	－	－	－	－	－
			無			－	－	－	－	－	－	－	－	－
			無			－	－	－	－	－	－	－	－	－
	硝酸調整槽Aセル		無	－	－	－	－	－	－	－	－	－	－	－
			無			ケーブル ※	A/B	－	－	－	－	－	－	－
			無			－	－	－	－	－	－	－	－	－
			無			－	－	－	－	－	－	－	－	－
			無			－	－	－	－	－	－	－	－	－
			無			ケーブル ※	A/B	－	－	－	－	－	－	－
			無			－	－	－	－	－	－	－	－	－
			無			－	－	－	－	－	－	－	－	－
	南第1配管室		無	－	－	－	－	－	－	－	－	－	－	－
			無			－	－	－	－	－	－	－	－	－
			無			ケーブル ※	A/B	－	－	－	－	－	－	－
			無			－	－	－	－	－	－	－	－	－
			無			－	－	－	－	－	－	－	－	－
			無			－	－	－	－	－	－	－	－	－
			無			－	－	－	－	－	－	－	－	－
			無			－	－	－	－	－	－	－	－	－
			無			－	－	－	－	－	－	－	－	－
	地下1階第5予備室		無	－	－	ケーブル ※	A/B	－	－	－	－	－	－	－
			無			ケーブル ※	B	－	－	－	－	－	－	－
			無			ケーブル ※	A/B	－	－	－	－	－	－	－
			無			－	－	－	－	－	－	－	－	－
			無			－	－	－	－	－	－	－	－	－
			無			－	－	－	－	－	－	－	－	－
			無			－	－	－	－	－	－	－	－	－
			無			－	－	－	－	－	－	－	－	－
	計装設備A系列現場制御盤室		有	－	－	－	－	－	－	－	－	－	－	－
			有			－	－	－	－	－	－	－	－	－
			有			溶解槽放射線レベル計 ケーブル	A/B	－	－	－	有	－	－	火災想定区域(区画)からの火災伝播により，隣接区域(区画)の機器が損傷するが，工程停止により安全機能を必要としない状態に移行可能である。
			有			－	－	－	－	－	－	－	－	－
			有			－	－	－	－	－	－	－	－	－
			有			－	－	－	－	－	－	－	－	－
			有			－	－	－	－	－	－	－	－	－

第2－2表　隣接火災区域(区画)の火災影響評価結果(63/117)

※:火災防護上の最重要設備
A:油(漏えい油・有機溶媒)火災
B:電気盤火災
C:ケーブル火災
D:電動機絶縁物
E:仮置可燃物火災

前処理建屋

火災を想定する区域(区画)		隣接区域(区画)	伝播可能性	火災想定区域(区画)		隣接区域(区画)		最重要設備の評価結果			火災防護対策を行う安全上重要な施設(最重要設備を除く)の評価結果			
番号	名称			火災防護対策を行う安全上重要な施設	系統	火災防護対策を行う安全上重要な施設	系統	同時喪失有/無	系統分離 要:○、否:－	結果	同時喪失有/無	系統分離有/無	FDT^{S}評価結果	結果
[redacted]	溶解槽セル第4保守室	[redacted]	無	－	－	－	－	－	－	－	－	－	－	－
			無			－	－	－	－	－	－	－	－	－
			無			－	－	－	－	－	－	－	－	－
			無			－	－	－	－	－	－	－	－	－
			無			溶解槽放射線レベル計 ケーブル	A/B	－	－	－	－	－	－	－
			無			溶解槽放射線レベル計 エンドピース酸洗浄槽温度計	A/B	－	－	－	－	－	－	－
			無			－	－	－	－	－	－	－	－	－
			無			溶解槽セトラ部温度計	B	－	－	－	－	－	－	－
			無			－	－	－	－	－	－	－	－	－
			無			－	－	－	－	－	－	－	－	－
	圧縮空気第2分配室		無	－	－	－	－	－	－	－	－	－	－	－
			無			－	－	－	－	－	－	－	－	－
			無			－	－	－	－	－	－	－	－	－
			無			－	－	－	－	－	－	－	－	－
			無			－	－	－	－	－	－	－	－	－
			無			－	－	－	－	－	－	－	－	－
	南第3階段室地下1階附室		無	－	－	－	－	－	－	－	－	－	－	－
			無			－	－	－	－	－	－	－	－	－
			無			－	－	－	－	－	－	－	－	－
			無			－	－	－	－	－	－	－	－	－
			無			－	－	－	－	－	－	－	－	－
			無			－	－	－	－	－	－	－	－	－
			無			ケーブル ※	A/B	－	－	－	－	－	－	－
			無			－	－	－	－	－	－	－	－	－
	北第2階段室地下1階附室		無	－	－	－	－	－	－	－	－	－	－	－
			無			－	－	－	－	－	－	－	－	－
			無			溶解槽放射線レベル計 ケーブル	A/B	－	－	－	－	－	－	－
			無			－	－	－	－	－	－	－	－	－

第2－2表　隣接火災区域(区画)の火災影響評価結果(64/117)

※:火災防護上の最重要設備
A:油(漏えい油・有機溶媒)火災
B:電気盤火災
C:ケーブル火災
D:電動機絶縁物
E:仮置可燃物火災

前処理建屋

火災を想定する区域(区画)		隣接区域(区画)	伝播可能性	火災想定区域(区画)		隣接区域(区画)		最重要設備の評価結果			火災防護対策を行う安全上重要な施設(最重要設備を除く)の評価結果			
番号	名称			火災防護対策を行う安全上重要な施設	系統	火災防護対策を行う安全上重要な施設	系統	同時喪失有/無	系統分離要:○、否:－	結果	同時喪失有/無	系統分離有/無	FDT^{S}評価結果	結果
[redacted]	南第2階段室地下1階附室	[redacted]	無	－	－	－	－	－	－	－	－	－	－	－
			無			ケーブル　※	A/B	－	－	－	－	－	－	－
			無			せん断機　燃料送り出し検出器に附属する機器付き盤 計測制御用空気貯槽圧力計に附属する機器付き盤 計測制御用空気貯槽圧力計,硝酸供給槽密度計,硝酸供給槽温度計,第1回収酸6N貯槽密度計,水素掃気用空気貯槽圧力計,溶解槽セトラ部温度計,溶解槽密度計,溶解槽硝酸供給ゲデオン流量計,可溶性中性子吸収材緊急供給槽液位計,第1よう素追出し槽密度計,第1よう素追出し槽温度計,第2よう素追出し槽密度計,第2よう素追出し槽温度計,エンドピース酸洗浄槽密度計,エンドピース酸洗浄槽温度計,エンドピースシュートガス洗浄塔入口6N回収硝酸流量計,放射性配管分岐第1セル漏えい液受皿1液位計,溶解槽セル漏えい液受皿5液位計,超音波洗浄廃液受槽液位計,漏えい液希釈水供給槽水位計,溶解槽圧力計,廃ガス洗浄塔入口圧力計に附属する機器付き盤 硝酸供給槽密度計,硝酸供給槽温度計,溶解槽セトラ部温度計,溶解槽密度計,溶解槽硝酸供給ゲデオン流量計,可溶性中性子吸収材緊急供給槽液位計,第1よう素追出し槽密度計,第1よう素追出し槽温度計,第2よう素追出し槽密度計,第2よう素追出し槽温度計,エンドピース酸洗浄槽密度計,エンドピース酸洗浄槽温度計,エンドピースシュートガス洗浄塔入口6N回収硝酸流量計,溶解槽セル漏えい検知ポット1液位計,溶解槽セル漏えい液受皿5液位計,溶解槽圧力計に附属する機器付き盤 硝酸供給槽密度計,硝酸供給槽温度計,第1回収酸6N貯槽密度計,せん断機　せん断刃位置,せん断機　燃料送り出し検出器,溶解槽セトラ部温度計,溶解槽密度計,溶解槽硝酸供給ゲデオン流量計,可溶性中性子吸収材緊急供給槽液位計,エンドピース酸洗浄槽密度計,エンドピース酸洗浄槽温度計,エンドピースシュートガス洗浄塔入口6N回収硝酸流量計,溶解槽放射線レベル計に附属する機器付き盤　※ 溶解槽放射線レベル計に附属する機器付き盤　※ 計測制御用空気貯槽圧力計,硝酸供給槽密度計,硝酸供給槽温度計,第1回収酸6N貯槽密度計,水素掃気用空気貯槽圧力計,溶解槽セトラ部温度計,溶解槽密度計,溶解槽硝酸供給ゲデオン流量計,可溶性中性子吸収材緊急供給槽液位計,第1よう素追出し槽密度計,第1よう素追出し槽温度計,第2よう素追出し槽密度計,第2よう素追出し槽温度計,エンドピース酸洗浄槽密度計,エンドピース酸洗浄槽温度計,エンドピースシュートガス洗浄塔入口6N回収硝酸流量計,放射性配管分岐第1セル漏えい液受皿1液位計,溶解槽セル漏えい検知ポット1液位計,溶解槽セル漏えい液受皿5液位計,溶解槽放射線レベル計,漏えい液希釈水供給槽水位計,溶解槽圧力計,廃ガス洗浄塔入口圧力計に附属する機器付き盤　※ 超音波洗浄廃液受槽液位計,漏えい液希釈水供給槽水位計に附属する機器付き盤 ケーブル　※	A	－	－	－	－	－	－	－
			無			ケーブル　※	A/B	－	－	－	－	－	－	－
	北第1階段室地下1階附室		無	－	－	－	－	－	－	－	－	－	－	－
			無			－	－	－	－	－	－	－	－	－
			無			溶解槽放射線レベル計 ケーブル	A/B	－	－	－	－	－	－	－
			無			－	－	－	－	－	－	－	－	－
	南第1階段室地下1階附室		無	－	－	－	－	－	－	－	－	－	－	－
			無			ケーブル　※	A/B	－	－	－	－	－	－	－
			無			ケーブル　※	A/B	－	－	－	－	－	－	－

第2－2表　隣接火災区域(区画)の火災影響評価結果(65/117)

※:火災防護上の最重要設備
A:油(漏えい油・有機溶媒)火災
B:電気盤火災
C:ケーブル火災
D:電動機絶縁物
E:仮置可燃物火災

前処理建屋

火災を想定する区域(区画)		隣接区域(区画)	伝播可能性	火災想定区域(区画)		隣接区域(区画)		最重要設備の評価結果			火災防護対策を行う安全上重要な施設(最重要設備を除く)の評価結果			
番号	名称			火災防護対策を行う安全上重要な施設	系統	火災防護対策を行う安全上重要な施設	系統	同時喪失有/無	系統分離 要:○、否:－	結果	同時喪失有/無	系統分離有/無	FDT^{S}評価結果	結果
[redacted]	地上1階南北第4廊下	[redacted]	有	－	－	－	－	－	－	－	－	－	－	－
			有			－	－	－	－	－	－	－	－	－
			有			－	－	－	－	－	－	－	－	－
			無			安全蒸気ボイラ 安全蒸気ボイラに附属する機器付き盤	B	－	－	－	－	－	－	－
			有			－	－	－	－	－	－	－	－	－
			無			安全蒸気ボイラ 安全蒸気ボイラに附属する機器付き盤	A	－	－	－	－	－	－	－
			有			－	－	－	－	－	－	－	－	－
			有			－	－	－	－	－	－	－	－	－
	常用主電源設備室		有	－	－	－	－	－	－	－	－	－	－	－
			有			－	－	－	－	－	－	－	－	－
			有			－	－	－	－	－	－	－	－	－
			有			－	－	－	－	－	－	－	－	－
			有			ケーブル	A	－	－	－	－	－	－	－
			有			－	－	－	－	－	－	－	－	－
			有			ケーブル	A	－	－	－	－	－	－	－
			有			ケーブル　※	B	－	－	－	－	－	－	－
			有			－	－	－	－	－	－	－	－	－
			有			－	－	－	－	－	－	－	－	－
			有			－	－	－	－	－	－	－	－	－
			有			－	－	－	－	－	－	－	－	－
			有			－	－	－	－	－	－	－	－	－
			有			－	－	－	－	－	－	－	－	－
			有			－	－	－	－	－	－	－	－	－
			有			－	－	－	－	－	－	－	－	－
			有			－	－	－	－	－	－	－	－	－
	搬出入室		無	－	－	110V非常用充電器盤　※ 110V非常用直流主分電盤　※ 105V非常用無停電交流主分電盤　※ 105V非常用無停電電源装置　※ ケーブル　※	B	－	－	－	－	－	－	－
			無			110V第2非常用蓄電池　※	B	－	－	－	－	－	－	－
			有			－	－	－	－	－	－	－	－	－
			無			硝酸供給槽密度計,硝酸供給槽温度計,第1回収酸6N貯槽密度計,せん断機　せん断刃位置,せん断機　燃料送り出し検出器,溶解槽セトラ部温度計,溶解槽密度計,可溶性中性子吸収材緊急供給槽液位計,エンドピース酸洗浄槽密度計,エンドピース酸洗浄槽温度計,エンドピースシュートガス洗浄塔入口6N回収硝酸流量計,溶解槽放射線レベル計,溶解槽硝酸予熱ポット流量計測用スロット流量計,溶解槽硝酸予熱ポット温度計に附属する機器付き盤 6.9kV非常用メタクラ　※ 460V非常用コントロールセンタ　※ 460V非常用パワーセンタ　※ ケーブル　※	B	－	－	－	－	－	－	－
			無			ケーブル　※	A/B	－	－	－	－	－	－	－
			有			ケーブル	A	－	－	－	－	－	－	－
			有			ケーブル　※	B	－	－	－	－	－	－	－
			無			ケーブル　※	B	－	－	－	－	－	－	－
			有			－	－	－	－	－	－	－	－	－

第2－2表　隣接火災区域(区画)の火災影響評価結果(66/117)

※:火災防護上の最重要設備
A:油(漏えい油・有機溶媒)火災
B:電気盤火災
C:ケーブル火災
D:電動機絶縁物
E:仮置可燃物火災

前処理建屋

火災を想定する区域(区画)		隣接区域(区画)	伝播可能性	火災想定区域(区画)		隣接区域(区画)		最重要設備の評価結果			火災防護対策を行う安全上重要な施設(最重要設備を除く)の評価結果			
番号	名称			火災防護対策を行う安全上重要な施設	系統	火災防護対策を行う安全上重要な施設	系統	同時喪失有/無	系統分離要:○、否:－	結果	同時喪失有/無	系統分離有/無	FDT^{S}評価結果	結果
[redacted]	非常用B主電源設備室	[redacted]	無	硝酸供給槽密度計,硝酸供給槽温度計,第1回収酸6N貯槽密度計,せん断機　せん断刃位置,せん断機　燃料送り出し検出器,溶解槽セトラ部温度計,溶解槽密度計,可溶性中性子吸収材緊急供給槽液位計,エンドピース酸洗浄槽密度計,エンドピース酸洗浄槽温度計,エンドピースシュートガス洗浄塔入口6N回収硝酸流量計,溶解槽放射線レベル計,溶解槽硝酸予熱ポット流量計測用スロット流量計,溶解槽硝酸予熱ポット温度計に附属する機器付き盤 6.9kV非常用メタクラ　※ 460V非常用コントロールセンタ　※ 460V非常用パワーセンタ　※ ケーブル　※	B	－	B	－	－	－	－	－	－	－
			無			－	－	－	－	－	－	－	－	－
			無			－	－	－	－	－	－	－	－	－
			無			－	－	－	－	－	－	－	－	－
			無			建屋排風機に附属する機器付き盤 溶解槽セル排風機に附属する機器付き盤 セル排風機に附属する機器付き盤　※ ケーブル　※	B	－	－	－	－	－	－	－
			無			ケーブル　※	A/B	－	－	－	－	－	－	－
			無			せん断機　燃料送り出し検出器に附属する機器付き盤 計測制御用空気貯槽圧力計に附属する機器付き盤 計測制御用空気貯槽圧力計,硝酸供給槽密度計,硝酸供給槽温度計,第1回収酸6N貯槽密度計,水素掃気用空気貯槽圧力計,溶解槽セトラ部温度計,溶解槽密度計,可溶性中性子吸収材緊急供給槽液位計,第1よう素追出し槽密度計,第1よう素追出し槽温度計,第2よう素追出し槽密度計,第2よう素追出し槽温度計,エンドピース酸洗浄槽密度計,エンドピース酸洗浄槽温度計,エンドピースシュートガス洗浄塔入口6N回収硝酸流量計,放射性配管分岐第1セル漏えい液受皿1液位計,溶解槽セル漏えい検知ポット1液位計,溶解槽セル漏えい液受皿5液位計,超音波洗浄廃液受槽液位計,漏えい液希釈水供給槽水位計,溶解槽圧力計,廃ガス洗浄塔入口圧力計,溶解槽硝酸予熱ポット流量 計測用スロット流量計,溶解槽硝酸予熱ポット温度計に附属する機器付き盤 硝酸供給槽密度計,硝酸供給槽温度計,溶解槽セトラ部温度計,溶解槽密度計,可溶性中性子吸収材緊急供給槽液位計,第1よう素追出し槽密度計,第1よう素追出し槽温度計,第2よう素追出し槽密度計,第2よう素追出し槽温度計,エンドピース酸洗浄槽密度計,エンドピース酸洗浄槽温度計,エンドピースシュートガス洗浄塔入口6N回収硝酸流量計,溶解槽セル漏えい検知ポット1液位計,溶解槽セル漏えい液受皿5液位計,溶解槽圧力計,溶解槽硝酸予熱ポット流量計測用スロット流量計,溶解槽硝酸予熱ポット温度計に附属する機器付き盤 硝酸供給槽密度計,硝酸供給槽温度計,第1回収酸6N貯槽密度計,せん断機　せん断刃位置,せん断機　燃料送り出し検出器,溶解槽セトラ部温度計,溶解槽密度計,可溶性中性子吸収材緊急供給槽液位計,エンドピース酸洗浄槽密度計,エンドピース酸洗浄槽温度計,エンドピースシュートガス洗浄塔入口6N回収硝酸流量計,溶解槽放射線レベル計,溶解槽硝酸予熱ポット流量計測用スロット流量計,溶解槽硝酸予熱ポット温度計に附属する機器付き盤　※ 溶解槽放射線レベル計に附属する機器付き盤　※ 計測制御用空気貯槽圧力計,硝酸供給槽密度計,硝酸供給槽温度計,第1回収酸6N貯槽密度計,水素掃気用空気貯槽圧力計,溶解槽セトラ部温度計,溶解槽密度計,可溶性中性子吸収材緊急供給槽液位計,第1よう素追出し槽密度計,第1よう素追出し槽温度計,第2よう素追出し槽密度計,第2よう素追出し槽温度計,エンドピース酸洗浄槽密度計,エンドピース酸洗浄槽温度計,エンドピースシュートガス洗浄塔入口6N回収硝酸流量計,放射性配管分岐第1セル漏えい液受皿1液位計,溶解槽セル漏えい検知ポット1液位計,溶解槽セル漏えい液受皿5液位計,漏えい液希釈水供給槽水位計,溶解槽放射線レベル計,溶解槽圧力計,廃ガス洗浄塔入口圧力計,溶解槽硝酸予熱ポット流量計測用スロット流量計,溶解槽硝酸予熱ポット温度計に附属する機器付き盤　※ 超音波洗浄廃液受槽液位計,漏えい液希釈水供給槽水位計に附属する機器付き盤 ケーブル　※	B	－	－	－	－	－	－	－
			無			－	－	－	－	－	－	－	－	－
			無			－	－	－	－	－	－	－	－	－
			無			ケーブル　※	A/B	－	－	－	－	－	－	－
			無			ケーブル　※	B	－	－	－	－	－	－	－
			無			ケーブル　※	B	－	－	－	－	－	－	－

第2－2表　隣接火災区域(区画)の火災影響評価結果（67/117）

※：火災防護上の最重要設備
A：油（漏えい油・有機溶媒）火災
B：電気盤火災
C：ケーブル火災
D：電動機絶縁物
E：仮置可燃物火災

前処理建屋

火災を想定する区域(区画)		隣接区域（区画）	伝播可能性	火災想定区域(区画)		隣接区域(区画)		最重要設備の評価結果			火災防護対策を行う安全上重要な施設(最重要設備を除く)の評価結果			
番号	名称			火災防護対策を行う安全上重要な施設	系統	火災防護対策を行う安全上重要な施設	系統	同時喪失有／無	系統分離要：○、否：－	結果	同時喪失有／無	系統分離有／無	FDT^{S}評価結果	結果
[redacted]	地上1階南北第5廊下	[redacted]	有	－	－	－	－	－	－	－	－	－	－	－
			有			－	－	－	－	－	－	－	－	－
			有			ケーブル　※	A/B	有	○	当該室設置の機器は，機器間に1時間の耐火隔壁，火災感知器，自動消火設備の系統分離対策により，最重要設備の同じ安全機能が一つは確保できる。	－	－	－	－
			無			硝酸供給槽密度計,硝酸供給槽温度計,第1回収酸6N貯槽密度計,せん断機　せん断刃位置,せん断機　燃料送り出し検出器,溶解槽セトラ部温度計,溶解槽密度計,可溶性中性子吸収材緊急供給槽液位計,エンドピース酸洗浄槽密度計,エンドピース酸洗浄槽温度計,エンドピースシュートガス洗浄塔入口6N回収硝酸流量計,溶解槽放射線レベル計,溶解槽硝酸予熱ポット流量計測用スロット流量計,溶解槽硝酸予熱ポット温度計に附属する機器付き盤 6.9kV非常用メタクラ　※ 460V非常用コントロールセンタ　※ 460V非常用パワーセンタ　※ ケーブル　※	B	－	－	－	－	－	－	－
			無			硝酸供給槽密度計,硝酸供給槽温度計,第1回収酸6N貯槽密度計,せん断機　せん断刃位置,せん断機　燃料送り出し検出器,溶解槽セトラ部温度計,溶解槽密度計,溶解槽硝酸供給ゲデオン流量計,可溶性中性子吸収材緊急供給槽液位計,エンドピース酸洗浄槽密度計,エンドピース酸洗浄槽温度計,エンドピースシュートガス洗浄塔入口6N回収硝酸流量計,溶解槽放射線レベル計に附属する機器付き盤 建屋排風機に附属する機器付き盤 溶解槽セル排風機に附属する機器付き盤　※ セル排風機に附属する機器付き盤　※ 6.9kV非常用メタクラ　※ 460V非常用コントロールセンタ　※ 460V非常用パワーセンタ　※ ケーブル　※	A	－	－	－	－	－	－	－
			有			－	－	－	－	－	－	－	－	－
			有			ケーブル　※	B	－	－	－	－	－	－	－
			無			ケーブル　※	B	－	－	－	－	－	－	－

第2－2表　隣接火災区域(区画)の火災影響評価結果(68/117)

※:火災防護上の最重要設備
A:油(漏えい油・有機溶媒)火災
B:電気盤火災
C:ケーブル火災
D:電動機絶縁物
E:仮置可燃物火災

前処理建屋

火災を想定する区域(区画)		隣接区域(区画)	伝播可能性	火災想定区域(区画)		隣接区域(区画)		最重要設備の評価結果			火災防護対策を行う安全上重要な施設(最重要設備を除く)の評価結果			
番号	名称			火災防護対策を行う安全上重要な施設	系統	火災防護対策を行う安全上重要な施設	系統	同時喪失有/無	系統分離要:○、否:－	結果	同時喪失有/無	系統分離有/無	FDT^{S}評価結果	結果
[redacted]	非常用A主電源設備室	[redacted]	無	硝酸供給槽密度計,硝酸供給槽温度計,第1回収酸6N貯槽密度計,せん断機　せん断刃位置,せん断機　燃料送り出し検出器,溶解槽セトラ部温度計,溶解槽密度計,溶解槽硝酸供給ゲデオン流量計,可溶性中性子吸収材緊急供給槽液位計,エンドピース酸洗浄槽密度計,エンドピース酸洗浄槽温度計,エンドピースシュートガス洗浄塔入口6N回収硝酸流量計,溶解槽放射線レベル計に附属する機器付き盤 建屋排風機に附属する機器付き盤 溶解槽セル排風機に附属する機器付き盤　※ セル排風機に附属する機器付き盤　※ 6.9kV非常用メタクラ　※ 460V非常用コントロールセンタ　※ 460V非常用パワーセンタ　※ ケーブル　※	A	－	－	－	－	－	－	－	－
			無			－	－	－	－	－	－	－	－	－
			無			－	－	－	－	－	－	－	－	－
			無			－	－	－	－	－	－	－	－	－
			無			－	－	－	－	－	－	－	－	－
			無			せん断機　燃料送り出し検出器に附属する機器付き盤 計測制御用空気貯槽圧力計に附属する機器付き盤 計測制御用空気貯槽圧力計,硝酸供給槽密度計,硝酸供給槽温度計,第1回収酸6N貯槽密度計,水素掃気用空気貯槽圧力計,溶解槽セトラ部温度計,溶解槽密度計,溶解槽硝酸供給ゲデオン流量計,可溶性中性子吸収材緊急供給槽液位計,第1よう素追出し槽密度計,第1よう素追出し槽温度計,第2よう素追出し槽密度計,第2よう素追出し槽温度計,エンドピース酸洗浄槽密度計,エンドピース酸洗浄槽温度計,エンドピースシュートガス洗浄塔入口6N回収硝酸流量計,放射性配管分岐第1セル漏えい液受皿1液位計,溶解槽セル漏えい検知ポット1液位計,溶解槽セル漏えい液受皿5液位計,超音波洗浄廃液受槽液位計,漏えい液希釈水供給槽水位計,溶解槽圧力計,廃ガス洗浄塔入口圧力計に附属する機器付き盤 硝酸供給槽密度計,硝酸供給槽温度計,溶解槽セトラ部温度計,溶解槽密度計,溶解槽硝酸供給ゲデオン流量計,可溶性中性子吸収材緊急供給槽液位計,第1よう素追出し槽密度計,第1よう素追出し槽温度計,第2よう素追出し槽密度計,第2よう素追出し槽温度計,エンドピース酸洗浄槽密度計,エンドピース酸洗浄槽温度計,エンドピースシュートガス洗浄塔入口6N回収硝酸流量計,溶解槽セル漏えい検知ポット1液位計,溶解槽セル漏えい液受皿5液位計,溶解槽圧力計に附属する機器付き盤 硝酸供給槽密度計,硝酸供給槽温度計,第1回収酸6N貯槽密度計,せん断機　せん断刃位置,せん断機　燃料送り出し検出器,溶解槽セトラ部温度計,溶解槽密度計,溶解槽硝酸供給ゲデオン流量計,可溶性中性子吸収材緊急供給槽液位計,エンドピース酸洗浄槽密度計,エンドピース酸洗浄槽温度計,エンドピースシュートガス洗浄塔入口6N回収硝酸流量計,溶解槽放射線レベル計に附属する機器付き盤　※ 溶解槽放射線レベル計に附属する機器付き盤　※ 計測制御用空気貯槽圧力計,硝酸供給槽密度計,硝酸供給槽温度計,第1回収酸6N貯槽密度計,水素掃気用空気貯槽圧力計,溶解槽セトラ部温度計,溶解槽密度計,溶解槽硝酸供給ゲデオン流量計,可溶性中性子吸収材緊急供給槽液位計,第1よう素追出し槽密度計,第1よう素追出し槽温度計,第2よう素追出し槽密度計,第2よう素追出し槽温度計,エンドピース酸洗浄槽密度計,エンドピース酸洗浄槽温度計,エンドピースシュートガス洗浄塔入口6N回収硝酸流量計,放射性配管分岐第1セル漏えい液受皿1液位計,溶解槽セル漏えい検知ポット1液位計,溶解槽セル漏えい液受皿5液位計,溶解槽放射線レベル計,漏えい液希釈水供給槽水位計,溶解槽圧力計,廃ガス洗浄塔入口圧力計に附属する機器付き盤　※ 超音波洗浄廃液受槽液位計,漏えい液希釈水供給槽水位計に附属する機器付き盤 ケーブル　※	A	－	－	－	－	－	－	－	－
			無			110V非常用充電器盤　※ 110V非常用予備充電器盤　※ 110V非常用直流主分電盤　※ 105V非常用無停電交流主分電盤　※ 105V非常用無停電電源装置　※ ケーブル　※	A	－	－	－	－	－	－	－	－
			無			110V第2非常用蓄電池　※	A	－	－	－	－	－	－	－	－
			無			－	－	－	－	－	－	－	－	－
			無			ケーブル　※	A/B	－	－	－	－	－	－	－	－
			無			－	－	－	－	－	－	－	－	－
			無			ケーブル　※	B	－	－	－	－	－	－	－	－

第2－2表　隣接火災区域(区画)の火災影響評価結果(69/117)

※:火災防護上の最重要設備
A:油(漏えい油・有機溶媒)火災
B:電気盤火災
C:ケーブル火災
D:電動機絶縁物
E:仮置可燃物火災

前処理建屋

火災を想定する区域(区画)		隣接区域(区画)	伝播可能性	火災想定区域(区画)		隣接区域(区画)		最重要設備の評価結果			火災防護対策を行う安全上重要な施設(最重要設備を除く)の評価結果			
番号	名称			火災防護対策を行う安全上重要な施設	系統	火災防護対策を行う安全上重要な施設	系統	同時喪失有/無	系統分離 要:○、否:－	結果	同時喪失有/無	系統分離有/無	FDT^{S}評価結果	結果
[redacted]	地上1階南北第2廊下	[redacted]	無	ケーブル	A	－	－	－	－	－	－	－	－	－
			無			－	－	－	－	－	－	－	－	－
			有			－	－	－	－	－	－	－	－	－
			有			溶解槽放射線レベル計 ケーブル	A/B	－	－	－	有	－	－	火災想定区域(区画)からの火災伝播により，隣接区域(区画)の機器が損傷するが，工程停止により安全機能を必要としない状態に移行可能である。
			無			－	－	－	－	－	－	－	－	－
			有			－	－	－	－	－	－	－	－	－
			有			－	－	－	－	－	－	－	－	－
			無			溶解槽セトラ部温度計	B	－	－	－	－	－	－	－
			無			－	－	－	－	－	－	－	－	－
			無			安全蒸気ボイラ 安全蒸気ボイラに附属する機器付き盤	A	－	－	－	－	－	－	－
			有			ケーブル	A	－	－	－	－	－	－	－
			無			－	－	－	－	－	－	－	－	－
			有			ケーブル ※	B	－	－	－	有	－	－	最重要設備の安重ケーブルトレイはB系のみのため，もう一方の安全機能を確保できる。他機器は工程停止により安全機能を必要としない状態に移行可能である。
			無			せん断機　せん断刃位置 せん断機　燃料送り出し検出器	A/B	－	－	－	－	－	－	－

第2－2表　隣接火災区域(区画)の火災影響評価結果（70/117）

※：火災防護上の最重要設備
A：油（漏えい油・有機溶媒）火災
B：電気盤火災
C：ケーブル火災
D：電動機絶縁物
E：仮置可燃物火災

前処理建屋

火災を想定する区域(区画)		隣接区域(区画)	伝播可能性	火災想定区域(区画)		隣接区域(区画)		最重要設備の評価結果			火災防護対策を行う安全上重要な施設(最重要設備を除く)の評価結果			
番号	名称			火災防護対策を行う安全上重要な施設	系統	火災防護対策を行う安全上重要な施設	系統	同時喪失有/無	系統分離 要：○、否：－	結果	同時喪失有/無	系統分離有/無	FDT^{S}評価結果	結果
[redacted]	地上1階南北第1廊下	[redacted]	有	ケーブル ※	A/B	－	－	－	－	－	－	－	－	－
			有			－	－	－	－	－	－	－	－	－
			無			－	－	－	－	－	－	－	－	－
			有			－	－	－	－	－	－	－	－	－
			無			－	－	－	－	－	－	－	－	－
			無			－	－	－	－	－	－	－	－	－
			無			－	－	－	－	－	－	－	－	－
			無			－	－	－	－	－	－	－	－	－
			無			溶解槽放射線レベル計 ケーブル	A/B	－	－	－	－	－	－	－
			有			ケーブル ※	A/B	有	○	当該室設置の機器は，機器間に1時間の耐火隔壁，火災感知器，自動消火設備の系統分離対策により，最重要設備の同じ安全機能が一つは確保できる。	－	－	－	－
			無			－	－	－	－	－	－	－	－	－
			無			－	－	－	－	－	－	－	－	－
			無			－	－	－	－	－	－	－	－	－
			無			硝酸供給槽密度計,硝酸供給槽温度計,第1回収酸6N貯槽密度計,せん断機　せん断刃位置,せん断機　燃料送り出し検出器,溶解槽セトラ部温度計,溶解槽密度計,可溶性中性子吸収材緊急供給槽液位計,エンドピース酸洗浄槽密度計,エンドピース酸洗浄槽温度計,エンドピースシュートガス洗浄塔入口6N回収硝酸流量計,溶解槽放射線レベル計,溶解槽硝酸予熱ポット流量計測用スロット流量計,溶解槽硝酸予熱ポット温度計に附属する機器付き盤 6.9kV非常用メタクラ ※ 460V非常用コントロールセンタ ※ 460V非常用パワーセンタ ※ ケーブル ※	B	－	－	－	－	－	－
			無			硝酸供給槽密度計,硝酸供給槽温度計,第1回収酸6N貯槽密度計,せん断機　せん断刃位置,せん断機　燃料送り出し検出器,溶解槽セトラ部温度計,溶解槽密度計,溶解槽硝酸供給ゲデオン流量計,可溶性中性子吸収材緊急供給槽液位計,エンドピース酸洗浄槽密度計,エンドピース酸洗浄槽温度計,エンドピースシュートガス洗浄塔入口6N回収硝酸流量計,溶解槽放射線レベル計に附属する機器付き盤 建屋排風機に附属する機器付き盤 溶解槽セル排風機に附属する機器付き盤 ※ セル排風機に附属する機器付き盤 ※ 6.9kV非常用メタクラ ※ 460V非常用コントロールセンタ ※ 460V非常用パワーセンタ ※ ケーブル ※	A	－	－	－	－	－	－
			有			－	－	－	－	－	－	－	－	－
			無			－	－	－	－	－	－	－	－	－
			無			－	－	－	－	－	－	－	－	－
			無			－	－	－	－	－	－	－	－	－
			無			－	－	－	－	－	－	－	－	－
			無			－	－	－	－	－	－	－	－	－
			無			－	－	－	－	－	－	－	－	－
			無			－	－	－	－	－	－	－	－	－
			無			－	－	－	－	－	－	－	－	－
			無			－	－	－	－	－	－	－	－	－
			無			－	－	－	－	－	－	－	－	－
			無			－	－	－	－	－	－	－	－	－
			無			－	－	－	－	－	－	－	－	－
			有			－	－	－	－	－	－	－	－	－
			無			－	－	－	－	－	－	－	－	－

第2－2表　隣接火災区域(区画)の火災影響評価結果（71/117）

※：火災防護上の最重要設備
A：油（漏えい油・有機溶媒）火災
B：電気盤火災
C：ケーブル火災
D：電動機絶縁物
E：仮置可燃物火災

前処理建屋

火災を想定する区域(区画)		隣接区域（区画）	伝播可能性	火災想定区域(区画)		隣接区域(区画)		最重要設備の評価結果			火災防護対策を行う安全上重要な施設(最重要設備を除く)の評価結果			
番号	名称			火災防護対策を行う安全上重要な施設	系統	火災防護対策を行う安全上重要な施設	系統	同時喪失有/無	系統分離要：○、否：－	結果	同時喪失有/無	系統分離有/無	FDT^{S}評価結果	結果
[redacted]	地上1階南北第1廊下	[redacted]	有	ケーブル ※	A/B	第1よう素追出し槽温度計 第2よう素追出し槽温度計	A/B	有	○	当該室設置の機器は，機器間に1時間の耐火隔壁，火災感知器，自動消火設備の系統分離対策により，最重要設備の同じ安全機能が一つは確保できる。	－	－	－	－
			有			－	－	－	－	－	－	－	－	－
			無			ケーブル	A	－	－	－	－	－	－	－
			有			－	－	－	－	－	－	－	－	－
			無			－	－	－	－	－	－	－	－	－
			無			－	－	－	－	－	－	－	－	－
			無			－	－	－	－	－	－	－	－	－
			有			－	－	－	－	－	－	－	－	－
			有			ケーブル ※	B	有	○	当該室設置の機器は，機器間に1時間の耐火隔壁，火災感知器，自動消火設備の系統分離対策により，最重要設備の同じ安全機能が一つは確保できる。	－	－	－	－
			有			ケーブル ※	A/B	有	○	当該室設置の機器は，機器間に1時間の耐火隔壁，火災感知器，自動消火設備の系統分離対策により，最重要設備の同じ安全機能が一つは確保できる。	－	－	－	－
			無			－	－	－	－	－	－	－	－	－
			無			－	－	－	－	－	－	－	－	－
			無			－	－	－	－	－	－	－	－	－
			無			－	－	－	－	－	－	－	－	－
			無			排風機 ※	B	－	－	－	－	－	－	－
			無			－	－	－	－	－	－	－	－	－
			無			－	－	－	－	－	－	－	－	－
			無			－	－	－	－	－	－	－	－	－

第2－2表　隣接火災区域(区画)の火災影響評価結果（72/117）

※：火災防護上の最重要設備
A：油（漏えい油・有機溶媒）火災
B：電気盤火災
C：ケーブル火災
D：電動機絶縁物
E：仮置可燃物火災

前処理建屋

火災を想定する区域(区画)		隣接区域（区画）	伝播可能性	火災想定区域(区画)		隣接区域(区画)		最重要設備の評価結果			火災防護対策を行う安全上重要な施設(最重要設備を除く)の評価結果			
番号	名称			火災防護対策を行う安全上重要な施設	系統	火災防護対策を行う安全上重要な施設	系統	同時喪失有/無	系統分離 要：○、否：－	結果	同時喪失有/無	系統分離有/無	FDT^{S}評価結果	結果
	マスタースレーブマニピュレータ保守室		無	－	－	－	－	－	－	－	－	－	－	－
			無			溶解槽放射線レベル計 ケーブル	A/B	－	－	－	－	－	－	－
			無			－	－	－	－	－	－	－	－	－
			無			ケーブル	A	－	－	－	－	－	－	－
			無			－	－	－	－	－	－	－	－	－
			無			－	－	－	－	－	－	－	－	－
			無			－	－	－	－	－	－	－	－	－
			無			－	－	－	－	－	－	－	－	－
			無			せん断機　せん断刃位置 せん断機　燃料送り出し検出器	A/B	－	－	－	－	－	－	－
			無			－	－	－	－	－	－	－	－	－
	制御盤第4室		有	－	－	－	－	－	－	－	－	－	－	－
			有			－	－	－	－	－	－	－	－	－
			無			溶解槽放射線レベル計 エンドピース酸洗浄槽温度計	A/B	－	－	－	－	－	－	－
			有			ケーブル	A	－	－	－	－	－	－	－
			有			－	－	－	－	－	－	－	－	－
			有			溶解槽セトラ部温度計	B	－	－	－	－	－	－	－
			無			せん断機　せん断刃位置 せん断機　燃料送り出し検出器	A/B	－	－	－	－	－	－	－
	溶解槽セル第5保守室		有	溶解槽セトラ部温度計	B	－	－	－	－	－	－	－	－	－
			無			溶解槽放射線レベル計 エンドピース酸洗浄槽温度計	A/B	－	－	－	－	－	－	－
			有			－	－	－	－	－	－	－	－	－
			無			ケーブル	A	－	－	－	－	－	－	－
			有			－	－	－	－	－	－	－	－	－
			有			－	－	－	－	－	－	－	－	－
			有			－	－	－	－	－	－	－	－	－
			無			せん断機　せん断刃位置 せん断機　燃料送り出し検出器	A/B	－	－	－	－	－	－	－
			有			－	－	－	－	－	－	－	－	－
	冷却配管第1室		有	－	－	－	－	－	－	－	－	－	－	－
			有			－	－	－	－	－	－	－	－	－
			有			溶解槽セトラ部温度計	B	－	－	－	－	－	－	－
			有			－	－	－	－	－	－	－	－	－
			有			ケーブル	A	－	－	－	－	－	－	－
			無			せん断機　せん断刃位置 せん断機　燃料送り出し検出器	A/B	－	－	－	－	－	－	－
			有			－	－	－	－	－	－	－	－	－
			有			－	－	－	－	－	－	－	－	－
	冷却配管第2室		無	－	－	－	－	－	－	－	－	－	－	－
			無			－	－	－	－	－	－	－	－	－
			無			ケーブル　※	A/B	－	－	－	－	－	－	－
			無			－	－	－	－	－	－	－	－	－
			無			－	－	－	－	－	－	－	－	－
			無			漏えい液希釈水供給槽水位計	A/B	－	－	－	－	－	－	－
	第5サブチェンジングルーム		無	－	－	ケーブル　※	A/B	－	－	－	－	－	－	－
			有			－	－	－	－	－	－	－	－	－
			無			硝酸供給槽温度計	A/B	－	－	－	－	－	－	－
			有			－	－	－	－	－	－	－	－	－
			無			ケーブル　※	A/B	－	－	－	－	－	－	－
			有			－	－	－	－	－	－	－	－	－
			有			－	－	－	－	－	－	－	－	－
			有			－	－	－	－	－	－	－	－	－
			有			－	－	－	－	－	－	－	－	－
			有			－	－	－	－	－	－	－	－	－
			無			清澄機セル漏えい液受皿液位計 中継槽セル漏えい液受皿液位計 放射性配管分岐第4セル漏えい液受皿液位計 計量・調整槽セル漏えい液受皿液位計 計量後中間貯槽セル漏えい液受皿液位計	A/B	－	－	－	－	－	－	－
			無			超音波洗浄廃液受槽液位計	A/B	－	－	－	－	－	－	－
			有			－	－	－	－	－	－	－	－	－
			有			－	－	－	－	－	－	－	－	－

第2－2表　隣接火災区域(区画)の火災影響評価結果（73/117）

※：火災防護上の最重要設備
A：油（漏えい油・有機溶媒）火災
B：電気盤火災
C：ケーブル火災
D：電動機絶縁物
E：仮置可燃物火災

前処理建屋

火災を想定する区域(区画)		隣接区域(区画)	伝播可能性	火災想定区域(区画)		隣接区域(区画)		最重要設備の評価結果			火災防護対策を行う安全上重要な施設(最重要設備を除く)の評価結果			
番号	名称			火災防護対策を行う安全上重要な施設	系統	火災防護対策を行う安全上重要な施設	系統	同時喪失有/無	系統分離要：○、否：－	結果	同時喪失有/無	系統分離有/無	FDT^{S}評価結果	結果
[redacted]	蒸気第2分配室	[redacted]	有	－	－	－	－	－	－	－	－	－	－	－
			有			－	－	－	－	－	－	－	－	－
			有			－	－	－	－	－	－	－	－	－
			有			－	－	－	－	－	－	－	－	－
			無			硝酸供給槽温度計	A/B	－	－	－	－	－	－	－
			無			ケーブル　※	A/B	－	－	－	－	－	－	－
			有			－	－	－	－	－	－	－	－	－
			有			－	－	－	－	－	－	－	－	－
			無			清澄機セル漏えい液受皿液位計 中継槽セル漏えい液受皿液位計 放射性配管分岐第4セル漏えい液受皿液位計 計量・調整槽セル漏えい液受皿液位計 計量後中間貯槽セル漏えい液受皿液位計	A/B	－	－	－	－	－	－	－
			無			超音波洗浄廃液受槽液位計	A/B	－	－	－	－	－	－	－
			有			－	－	－	－	－	－	－	－	－
			有			－	－	－	－	－	－	－	－	－
			有			－	－	－	－	－	－	－	－	－
	アクティブ試薬第1分配室		有	－	－	－	－	－	－	－	－	－	－	－
			有			－	－	－	－	－	－	－	－	－
			有			－	－	－	－	－	－	－	－	－
			有			－	－	－	－	－	－	－	－	－
			有			－	－	－	－	－	－	－	－	－
			有			－	－	－	－	－	－	－	－	－
			有			－	－	－	－	－	－	－	－	－
			無			清澄機セル漏えい液受皿液位計 中継槽セル漏えい液受皿液位計 放射性配管分岐第4セル漏えい液受皿液位計 計量・調整槽セル漏えい液受皿液位計 計量後中間貯槽セル漏えい液受皿液位計	A/B	－	－	－	－	－	－	－
			無			超音波洗浄廃液受槽液位計	A/B	－	－	－	－	－	－	－
			有			－	－	－	－	－	－	－	－	－
	試薬第1分配室		無	－	－	ケーブル　※	A/B	－	－	－	－	－	－	－
			無			ケーブル　※	A/B	－	－	－	－	－	－	－
			有			－	－	－	－	－	－	－	－	－
			有			－	－	－	－	－	－	－	－	－
			有			－	－	－	－	－	－	－	－	－
			有			－	－	－	－	－	－	－	－	－
			有			－	－	－	－	－	－	－	－	－
			無			ケーブル　※	A/B	－	－	－	－	－	－	－
			無			－	－	－	－	－	－	－	－	－
			無			－	－	－	－	－	－	－	－	－
			無			－	－	－	－	－	－	－	－	－
			無			－	－	－	－	－	－	－	－	－
	試薬第2分配室		無	－	－	－	－	－	－	－	－	－	－	－
			無			清澄機セル漏えい液受皿液位計 中継槽セル漏えい液受皿液位計 放射性配管分岐第4セル漏えい液受皿液位計 計量・調整槽セル漏えい液受皿液位計 計量後中間貯槽セル漏えい液受皿液位計	A/B	－	－	－	－	－	－	－
			無			－	－	－	－	－	－	－	－	－
			無			－	－	－	－	－	－	－	－	－
			無			－	－	－	－	－	－	－	－	－
			無			ケーブル　※	A/B	－	－	－	－	－	－	－
	DOGエアロック室		無	－	－	－	－	－	－	－	－	－	－	－
			無			－	－	－	－	－	－	－	－	－
			無			－	－	－	－	－	－	－	－	－
			無			－	－	－	－	－	－	－	－	－
			無			－	－	－	－	－	－	－	－	－

第2－2表　隣接火災区域(区画)の火災影響評価結果（74/117）

※：火災防護上の最重要設備
A：油（漏えい油・有機溶媒）火災
B：電気盤火災
C：ケーブル火災
D：電動機絶縁物
E：仮置可燃物火災

前処理建屋

火災を想定する区域(区画)		隣接区域(区画)	伝播可能性	火災想定区域(区画)		隣接区域(区画)		最重要設備の評価結果			火災防護対策を行う安全上重要な施設(最重要設備を除く)の評価結果			
番号	名称			火災防護対策を行う安全上重要な施設	系統	火災防護対策を行う安全上重要な施設	系統	同時喪失有/無	系統分離要：○、否：－	結果	同時喪失有/無	系統分離有/無	FDT^{S}評価結果	結果
[redacted]	DOG第1保守室	[redacted]	有	－	－	－	－	－	－	－	－	－	－	－
			無			ケーブル ※	A/B	－	－	－	－	－	－	－
			有			－	－	－	－	－	－	－	－	－
			有			－	－	－	－	－	－	－	－	－
			有			－	－	－	－	－	－	－	－	－
			有			－	－	－	－	－	－	－	－	－
			有			－	－	－	－	－	－	－	－	－
			有			－	－	－	－	－	－	－	－	－
			有			－	－	－	－	－	－	－	－	－
			有			－	－	－	－	－	－	－	－	－
			有			－	－	－	－	－	－	－	－	－
	DOGインセルクレーン収納第1セル		有	－	－	－	－	－	－	－	－	－	－	－
			有			－	－	－	－	－	－	－	－	－
			有			－	－	－	－	－	－	－	－	－
			有			－	－	－	－	－	－	－	－	－
			有			－	－	－	－	－	－	－	－	－
			有			－	－	－	－	－	－	－	－	－
			有			－	－	－	－	－	－	－	－	－
			有			－	－	－	－	－	－	－	－	－
			有			－	－	－	－	－	－	－	－	－
			有			－	－	－	－	－	－	－	－	－
			有			－	－	－	－	－	－	－	－	－
	DOGインセルクレーン収納第2セル		有	－	－	－	－	－	－	－	－	－	－	－
			有			－	－	－	－	－	－	－	－	－
			有			－	－	－	－	－	－	－	－	－
			有			－	－	－	－	－	－	－	－	－
			有			－	－	－	－	－	－	－	－	－
			有			－	－	－	－	－	－	－	－	－
			有			－	－	－	－	－	－	－	－	－
			有			－	－	－	－	－	－	－	－	－
			有			－	－	－	－	－	－	－	－	－
			有			－	－	－	－	－	－	－	－	－
	DOGインセルクレーン収納第3セル		有	－	－	－	－	－	－	－	－	－	－	－
			有			－	－	－	－	－	－	－	－	－
			有			－	－	－	－	－	－	－	－	－
			有			－	－	－	－	－	－	－	－	－
			有			－	－	－	－	－	－	－	－	－
			無			ケーブル ※	A/B	－	－	－	－	－	－	－
			有			－	－	－	－	－	－	－	－	－
			有			－	－	－	－	－	－	－	－	－
			有			－	－	－	－	－	－	－	－	－
			有			－	－	－	－	－	－	－	－	－
			無			－	－	－	－	－	－	－	－	－
	燃料供給Bセル		無	－	－	溶解槽放射線レベル計 ケーブル	A/B	－	－	－	－	－	－	－
			無			－	－	－	－	－	－	－	－	－
			無			－	－	－	－	－	－	－	－	－
			無			－	－	－	－	－	－	－	－	－
			無			－	－	－	－	－	－	－	－	－
			無			－	－	－	－	－	－	－	－	－
			無			－	－	－	－	－	－	－	－	－
			無			－	－	－	－	－	－	－	－	－
			無			－	－	－	－	－	－	－	－	－

第2－2表　隣接火災区域(区画)の火災影響評価結果（75/117）

※：火災防護上の最重要設備
A：油（漏えい油・有機溶媒）火災
B：電気盤火災
C：ケーブル火災
D：電動機絶縁物
E：仮置可燃物火災

前処理建屋

火災を想定する区域(区画)		隣接区域(区画)	伝播可能性	火災想定区域(区画)		隣接区域(区画)		最重要設備の評価結果			火災防護対策を行う安全上重要な施設(最重要設備を除く)の評価結果			
番号	名称			火災防護対策を行う安全上重要な施設	系統	火災防護対策を行う安全上重要な施設	系統	同時喪失有/無	系統分離 要：○、否：－	結果	同時喪失有/無	系統分離有/無	FDT^{S}評価結果	結果
[redacted]	燃料供給設備B第1保守室	[redacted]	有	－	－	－	－	－	－	－	－	－	－	－
			無			溶解槽放射線レベル計 ケーブル	A/B	－	－	－	－	－	－	－
			有			－	－	－	－	－	－	－	－	－
			有			－	－	－	－	－	－	－	－	－
			無			溶解槽セトラ部温度計 主要弁（[redacted]） 第1よう素追出し槽温度計 第2よう素追出し槽温度計 溶解槽硝酸予熱ポット温度計	A/B	－	－	－	－	－	－	－
			有			－	－	－	－	－	－	－	－	－
			有			－	－	－	－	－	－	－	－	－
			有			－	－	－	－	－	－	－	－	－
	溶解設備B保守室		無			－	－	－	－	－	－	－	－	－
			有			－	－	－	－	－	－	－	－	－
			有			－	－	－	－	－	－	－	－	－
			無			溶解槽放射線レベル計 エンドピース酸洗浄槽温度計	A/B	－	－	－	－	－	－	－
			無	溶解槽セトラ部温度計 主要弁[redacted] 第1よう素追出し槽温度計 第2よう素追出し槽温度計 溶解槽硝酸予熱ポット温度計	A/B	溶解槽放射線レベル計	B	－	－	－	－	－	－	－
			無			－	－	－	－	－	－	－	－	－
			無			－	－	－	－	－	－	－	－	－
			無			－	－	－	－	－	－	－	－	－
			有			せん断機　せん断刃位置 せん断機　燃料送り出し検出器	A/B	－	－	－	有	－	－	火災想定区域(区画)からの火災伝播により，隣接区域(区画)の機器が損傷するが，工程停止により安全機能を必要としない状態に移行可能である。
	現場制御盤第5室		有	－	－	－	－	－	－	－	－	－	－	－
			無			溶解槽放射線レベル計 エンドピース酸洗浄槽温度計	A/B	－	－	－	－	－	－	－
			有			－	－	－	－	－	－	－	－	－
			無			溶解槽セトラ部温度計 主要弁[redacted] 第1よう素追出し槽温度計 第2よう素追出し槽温度計 溶解槽硝酸予熱ポット温度計	A/B	－	－	－	－	－	－	－
			有			せん断機　せん断刃位置 せん断機　燃料送り出し検出器	A/B	－	－	－	有	－	－	火災想定区域(区画)からの火災伝播により，隣接区域(区画)の機器が損傷するが，工程停止により安全機能を必要としない状態に移行可能である。
	燃料供給Aセル		無	－	－	－	－	－	－	－	－	－	－	－
			無			溶解槽放射線レベル計 ケーブル	A/B	－	－	－	－	－	－	－
			無			－	－	－	－	－	－	－	－	－
			無			－	－	－	－	－	－	－	－	－
			無			－	－	－	－	－	－	－	－	－
			無			－	－	－	－	－	－	－	－	－
			無			－	－	－	－	－	－	－	－	－
			無			－	－	－	－	－	－	－	－	－
			無			－	－	－	－	－	－	－	－	－

第2－2表　隣接火災区域(区画)の火災影響評価結果（76/117）

※：火災防護上の最重要設備
A：油（漏えい油・有機溶媒）火災
B：電気盤火災
C：ケーブル火災
D：電動機絶縁物
E：仮置可燃物火災

前処理建屋

火災を想定する区域(区画)		隣接区域(区画)	伝播可能性	火災想定区域(区画)		隣接区域(区画)		最重要設備の評価結果			火災防護対策を行う安全上重要な施設(最重要設備を除く)の評価結果			
番号	名称			火災防護対策を行う安全上重要な施設	系統	火災防護対策を行う安全上重要な施設	系統	同時喪失有/無	系統分離要：○、否：－	結果	同時喪失有/無	系統分離有/無	FDT^{S}評価結果	結果
			無			－	－	－	－	－	－	－	－	－
			無			－	－	－	－	－	－	－	－	－
			無			－	－	－	－	－	－	－	－	－
			無			－	－	－	－	－	－	－	－	－
	圧縮空気分配室		無	－	－	－	－	－	－	－	－	－	－	－
			無			－	－	－	－	－	－	－	－	－
			無			－	－	－	－	－	－	－	－	－
			無			－	－	－	－	－	－	－	－	－
			無			－	－	－	－	－	－	－	－	－
			無			－	－	－	－	－	－	－	－	－
			無			－	－	－	－	－	－	－	－	－
			無			－	－	－	－	－	－	－	－	－
			無			－	－	－	－	－	－	－	－	－
			無			－	－	－	－	－	－	－	－	－
			無			－	－	－	－	－	－	－	－	－
	洗浄水ポット室		無	－	－	ケーブル ※	A/B	－	－	－	－	－	－	－
			無			－	－	－	－	－	－	－	－	－
			無			－	－	－	－	－	－	－	－	－
			無			－	－	－	－	－	－	－	－	－
			無			－	－	－	－	－	－	－	－	－
			無			－	－	－	－	－	－	－	－	－
			無			－	－	－	－	－	－	－	－	－
			無			－	－	－	－	－	－	－	－	－
			無			－	－	－	－	－	－	－	－	－
			無			－	－	－	－	－	－	－	－	－
			無			－	－	－	－	－	－	－	－	－
	硝酸調整槽攪拌機保守室		無	－	－	ケーブル ※	A/B	－	－	－	－	－	－	－
			無			－	－	－	－	－	－	－	－	－
			無			－	－	－	－	－	－	－	－	－
			無			－	－	－	－	－	－	－	－	－
			無			－	－	－	－	－	－	－	－	－
			無			－	－	－	－	－	－	－	－	－
			無			－	－	－	－	－	－	－	－	－
			無			－	－	－	－	－	－	－	－	－
			無			－	－	－	－	－	－	－	－	－
			無			－	－	－	－	－	－	－	－	－
			無			－	－	－	－	－	－	－	－	－
	DOG第2保守室		無	－	－	－	－	－	－	－	－	－	－	－
			無			－	－	－	－	－	－	－	－	－
			無			ケーブル ※	A/B	－	－	－	－	－	－	－
			無			－	－	－	－	－	－	－	－	－
			無			－	－	－	－	－	－	－	－	－
			無			－	－	－	－	－	－	－	－	－
			無			－	－	－	－	－	－	－	－	－
			無			－	－	－	－	－	－	－	－	－
			無			－	－	－	－	－	－	－	－	－
			無			ケーブル ※	A/B	－	－	－	－	－	－	－
			無			－	－	－	－	－	－	－	－	－
	DOG配管室		無	－	－	－	－	－	－	－	－	－	－	－
			無			ケーブル ※	A/B	－	－	－	－	－	－	－
			無			－	－	－	－	－	－	－	－	－
			無			－	－	－	－	－	－	－	－	－
			無			－	－	－	－	－	－	－	－	－
			無			－	－	－	－	－	－	－	－	－

第2－2表　隣接火災区域(区画)の火災影響評価結果（77/117）

※：火災防護上の最重要設備
A：油（漏えい油・有機溶媒）火災
B：電気盤火災
C：ケーブル火災
D：電動機絶縁物
E：仮置可燃物火災

前処理建屋

火災を想定する区域(区画)		隣接区域(区画)	伝播可能性	火災想定区域(区画)		隣接区域(区画)		最重要設備の評価結果			火災防護対策を行う安全上重要な施設(最重要設備を除く)の評価結果			
番号	名称			火災防護対策を行う安全上重要な施設	系統	火災防護対策を行う安全上重要な施設	系統	同時喪失 有/無	系統分離 要：○、否：－	結果	同時喪失 有/無	系統分離 有/無	FDT^{S} 評価結果	結果
[redacted]	燃料供給設備A第1保守室	[redacted]	有	－	－	－	－	－	－	－	－	－	－	－
			有			－	－	－	－	－	－	－	－	－
			有			－	－	－	－	－	－	－	－	－
			無			溶解槽放射線レベル計 ケーブル	A/B	－	－	－	－	－	－	－
			有			－	－	－	－	－	－	－	－	－
			有			－	－	－	－	－	－	－	－	－
			有			－	－	－	－	－	－	－	－	－
			無			溶解槽セトラ部温度計 溶解槽硝酸予熱ポット温度計	A/B	－	－	－	－	－	－	－
			有			－	－	－	－	－	－	－	－	－
			有			－	－	－	－	－	－	－	－	－
			有			－	－	－	－	－	－	－	－	－
			有			－	－	－	－	－	－	－	－	－
			無			－	－	－	－	－	－	－	－	－
	非常用出口第1室		無	－	－	－	－	－	－	－	－	－	－	－
			無			－	－	－	－	－	－	－	－	－
			無			－	－	－	－	－	－	－	－	－
	溶解設備A保守室		無			－	－	－	－	－	－	－	－	－
			有			－	－	－	－	－	－	－	－	－
			有	溶解槽セトラ部温度計 溶解槽硝酸予熱ポット温度計	A/B	溶解槽放射線レベル計 ケーブル	A/B	－	－	－	有	－	－	火災想定区域(区画)からの火災伝播により，隣接区域（区画）の機器が損傷するが，工程停止により安全機能を必要としない状態に移行可能である。
			無			－	－	－	－	－	－	－	－	－
			無			－	－	－	－	－	－	－	－	－
			無			第1よう素追出し槽温度計 第2よう素追出し槽温度計	A/B	－	－	－	－	－	－	－
			無			－	－	－	－	－	－	－	－	－
			有			－	－	－	－	－	－	－	－	－
	冷却配管第3室		無	第1よう素追出し槽温度計 第2よう素追出し槽温度計	A/B	－	－	－	－	－	－	－	－	－
			無			－	－	－	－	－	－	－	－	－
			無			－	－	－	－	－	－	－	－	－
			無			溶解槽放射線レベル計 ケーブル	A/B	－	－	－	－	－	－	－
			無			－	－	－	－	－	－	－	－	－
			無			ケーブル ※	A/B	－	－	－	－	－	－	－
			無			溶解槽セトラ部温度計 溶解槽硝酸予熱ポット温度計	A/B	－	－	－	－	－	－	－
			無			－	－	－	－	－	－	－	－	－
			無			－	－	－	－	－	－	－	－	－
			無			－	－	－	－	－	－	－	－	－

第2－2表　隣接火災区域(区画)の火災影響評価結果（78/117）

※：火災防護上の最重要設備
A：油（漏えい油・有機溶媒）火災
B：電気盤火災
C：ケーブル火災
D：電動機絶縁物
E：仮置可燃物火災

前処理建屋

火災を想定する区域(区画)		隣接区域(区画)	伝播可能性	火災想定区域(区画)		隣接区域(区画)		最重要設備の評価結果			火災防護対策を行う安全上重要な施設(最重要設備を除く)の評価結果			
番号	名称			火災防護対策を行う安全上重要な施設	系統	火災防護対策を行う安全上重要な施設	系統	同時喪失有/無	系統分離 要：○、否：－	結果	同時喪失有/無	系統分離有/無	FDT^{S}評価結果	結果
			無			溶解槽放射線レベル計 ケーブル	A/B	－	－	－	－	－	－	－
			有			－	－	－	－	－	－	－	－	－
			有			ケーブル ※	A/B	有	○	当該室設置の機器は，機器間に1時間の耐火隔壁，火災感知器，自動消火設備の系統分離対策により，最重要設備の同じ安全機能が一つは確保できる。	－	－	－	－
	機械・電気設備保守室		無	－	－	溶解槽セトラ部温度計 溶解槽硝酸予熱ポット温度計	A/B	－	－	－	－	－	－	－
			有			第1よう素追出し槽温度計 第2よう素追出し槽温度計	A/B	－	－	－	有	－	－	火災想定区域(区画)からの火災伝播により，隣接区域(区画)の機器が損傷するが，工程停止により安全機能を必要としない状態に移行可能である。
			有			－	－	－	－	－	－	－	－	－
			無			－	－	－	－	－	－	－	－	－
			有			－	－	－	－	－	－	－	－	－
			有			－	－	－	－	－	－	－	－	－
			有			溶解槽セトラ部温度計	B	－	－	－	－	－	－	－
			有			－	－	－	－	－	－	－	－	－
	サンプリングベンチ制御盤第1室		有	－	－	ケーブル	A	－	－	－	－	－	－	－
			無			せん断機　せん断刃位置 せん断機　燃料送り出し検出器	A/B	－	－	－	－	－	－	－
			有			－	－	－	－	－	－	－	－	－
			無			－	－	－	－	－	－	－	－	－
			無			－	－	－	－	－	－	－	－	－
			無			－	－	－	－	－	－	－	－	－
			無			－	－	－	－	－	－	－	－	－
			無			－	－	－	－	－	－	－	－	－
	計装ラック第1室		無	清澄機セル漏えい液受皿液位計 中継槽セル漏えい液受皿液位計 放射性配管分岐第4セル漏えい液受皿液位計 計量・調整槽セル漏えい液受皿液位計 計量後中間貯槽セル漏えい液受皿液位計	A/B	－	－	－	－	－	－	－	－
			無			－	－	－	－	－	－	－	－	－
			無			超音波洗浄廃液受槽液位計	A/B	－	－	－	－	－	－	－
			無			－	－	－	－	－	－	－	－	－
			無			－	－	－	－	－	－	－	－	－
			無			－	－	－	－	－	－	－	－	－
			無			硝酸供給槽温度計	A/B	－	－	－	－	－	－	－
			無			－	－	－	－	－	－	－	－	－
			無			－	－	－	－	－	－	－	－	－
	計装ラック第2室		無	超音波洗浄廃液受槽液位計	A/B	－	－	－	－	－	－	－	－	－
			無			－	－	－	－	－	－	－	－	－
			無			清澄機セル漏えい液受皿液位計 中継槽セル漏えい液受皿液位計 放射性配管分岐第4セル漏えい液受皿液位計 計量・調整槽セル漏えい液受皿液位計 計量後中間貯槽セル漏えい液受皿液位計	A/B	－	－	－	－	－	－	－
			無			－	－	－	－	－	－	－	－	－
			無			－	－	－	－	－	－	－	－	－
			無			安全蒸気ボイラ 安全蒸気ボイラに附属する機器付き盤	B	－	－	－	－	－	－	－
	北第3階段室		無	－	－	LPGボンベユニット	－	－	－	－	－	－	－	－
			無			－	－	－	－	－	－	－	－	－
			無			－	－	－	－	－	－	－	－	－
			無			－	－	－	－	－	－	－	－	－

第2－2表　隣接火災区域(区画)の火災影響評価結果（79/117）

※：火災防護上の最重要設備
A：油（漏えい油・有機溶媒）火災
B：電気盤火災
C：ケーブル火災
D：電動機絶縁物
E：仮置可燃物火災

前処理建屋

火災を想定する区域(区画)		隣接区域(区画)	伝播可能性	火災想定区域(区画)		隣接区域(区画)		最重要設備の評価結果			火災防護対策を行う安全上重要な施設(最重要設備を除く)の評価結果			
番号	名称			火災防護対策を行う安全上重要な施設	系統	火災防護対策を行う安全上重要な施設	系統	同時喪失有/無	系統分離 要：○、否：－	結果	同時喪失有/無	系統分離有/無	FDT^{S}評価結果	結果
[redacted]	安全蒸気B室	[redacted]	無	安全蒸気ボイラ 安全蒸気ボイラに附属する機器付き盤	B	－	－	－	－	－	－	－	－	－
			無			－	－	－	－	－	－	－	－	－
			無			－	－	－	－	－	－	－	－	－
			無			安全蒸気ボイラ 安全蒸気ボイラに附属する機器付き盤	A	－	－	－	－	－	－	－
			無			LPGボンベユニット	－	－	－	－	－	－	－	－
			無			LPGボンベユニット	－	－	－	－	－	－	－	－
			無			－	－	－	－	－	－	－	－	－
	非常用出口第2室		有	－	－	－	－	－	－	－	－	－	－	－
			有			－	－	－	－	－	－	－	－	－
			有			－	－	－	－	－	－	－	－	－
			無			ケーブル	A	－	－	－	－	－	－	－
			無			安全蒸気ボイラ 安全蒸気ボイラに附属する機器付き盤	A	－	－	－	－	－	－	－
			有			－	－	－	－	－	－	－	－	－
	安全蒸気A室		無	安全蒸気ボイラ 安全蒸気ボイラに附属する機器付き盤	A	－	－	－	－	－	－	－	－	－
			無			－	－	－	－	－	－	－	－	－
			無			ケーブル	A	－	－	－	－	－	－	－
			無			安全蒸気ボイラ 安全蒸気ボイラに附属する機器付き盤	B	－	－	－	－	－	－	－
			無			－	－	－	－	－	－	－	－	－
			無			LPGボンベユニット	－	－	－	－	－	－	－	－
			無			－	－	－	－	－	－	－	－	－
	ハル・エンドピースドラムキャスクエアロック室		有	ケーブル	A	－	－	－	－	－	－	－	－	－
			無			溶解槽放射線レベル計 ケーブル	A/B	－	－	－	－	－	－	－
			有			－	－	－	－	－	－	－	－	－
			無			ケーブル　※	A/B	－	－	－	－	－	－	－
			有			ケーブル	A	－	－	－	－	－	－	－
			無			ケーブル　※	B	－	－	－	－	－	－	－
			有			－	－	－	－	－	－	－	－	－
	地上1階南北第3廊下		有	ケーブル	A	－	－	－	－	－	－	－	－	－
			有			溶解槽放射線レベル計 ケーブル	A/B	－	－	－	有	－	－	火災想定区域(区画)からの火災伝播により，隣接区域(区画)の機器が損傷するが，工程停止により安全機能を必要としない状態に移行可能である。
			無			－	－	－	－	－	－	－	－	－
			有			ケーブル	A	－	－	－	－	－	－	－
			有			－	－	－	－	－	－	－	－	－
			有			－	－	－	－	－	－	－	－	－
			有			ケーブル	A	－	－	－	－	－	－	－
			有			ケーブル　※	B	－	－	－	有	－	－	最重要設備の安重ケーブルトレイはB系のみのため，もう一方の安全機能を確保できる。他機器は工程停止により安全機能を必要としない状態に移行可能である。
	第6サブチェンジングルーム		無	－	－	溶解槽放射線レベル計 ケーブル	A/B	－	－	－	－	－	－	－
			有			ケーブル　※	A/B	有	○	当該室設置の機器は，機器間に1時間の耐火隔壁，火災感知器，自動消火設備の系統分離対策により，最重要設備の同じ安全機能が一つは確保できる。	－	－	－	－
			有			－	－	－	－	－	－	－	－	－
			無			－	－	－	－	－	－	－	－	－
			有			－	－	－	－	－	－	－	－	－

第2－2表　隣接火災区域(区画)の火災影響評価結果(80/117)

※:火災防護上の最重要設備
A:油(漏えい油・有機溶媒)火災
B:電気盤火災
C:ケーブル火災
D:電動機絶縁物
E:仮置可燃物火災

前処理建屋

火災を想定する区域(区画)		隣接区域(区画)	伝播可能性	火災想定区域(区画)		隣接区域(区画)		最重要設備の評価結果			火災防護対策を行う安全上重要な施設(最重要設備を除く)の評価結果			
番号	名称			火災防護対策を行う安全上重要な施設	系統	火災防護対策を行う安全上重要な施設	系統	同時喪失有/無	系統分離要:○、否:－	結果	同時喪失有/無	系統分離有/無	FDT^{S}評価結果	結果
[redacted]	南第3階段室地上1階附室	[redacted]	無	－	－	－	－	－	－	－	－	－	－	－
			無			－	－	－	－	－	－	－	－	－
			無			－	－	－	－	－	－	－	－	－
			無			－	－	－	－	－	－	－	－	－
			無			－	－	－	－	－	－	－	－	－
			無			－	－	－	－	－	－	－	－	－
			無			－	－	－	－	－	－	－	－	－
	第7サブチェンジングルーム		有	－	－	－	－	－	－	－	－	－	－	－
			有			－	－	－	－	－	－	－	－	－
			無			ケーブル ※	A/B	－	－	－	－	－	－	－
			有			－	－	－	－	－	－	－	－	－
			有			－	－	－	－	－	－	－	－	－
			有			－	－	－	－	－	－	－	－	－
			有			－	－	－	－	－	－	－	－	－
			有			－	－	－	－	－	－	－	－	－
	安全蒸気ボイラ燃料ポンペB室		有	LPGポンペユニット	－	安全蒸気ボイラ 安全蒸気ボイラに附属する機器付き盤	B	－	－	－	－	－	－	－
			有			LPGポンペユニット	－	－	－	－	－	－	－	－
	北第2階段室地上1階附室		無	－	－	－	－	－	－	－	－	－	－	－
			無			溶解槽放射線レベル計 ケーブル	A/B	－	－	－	－	－	－	－
			無			ケーブル	A	－	－	－	－	－	－	－
			無			－	－	－	－	－	－	－	－	－
	南第2階段室地上1階附室		無	－	－	－	－	－	－	－	－	－	－	－
			無			ケーブル ※	A/B	－	－	－	－	－	－	－
			無			硝酸供給槽密度計,硝酸供給槽温度計,第1回収酸6N貯槽密度計,せん断機　せん断刃位置,せん断機　燃料送り出し検出器,溶解槽セトラ部温度計,溶解槽密度計,溶解槽硝酸供給ゲデオン流量計,可溶性中性子吸収材緊急供給槽液位計,エンドピース酸洗浄槽密度計,エンドピース酸洗浄槽温度計,エンドピースシュートガス洗浄塔入口6N回収硝酸流量計,溶解槽放射線レベル計に附属する機器付き盤 建屋排風機に附属する機器付き盤 溶解槽セル排風機に附属する機器付き盤 ※ セル排風機に附属する機器付き盤 ※ 6.9kV非常用メタクラ ※ 460V非常用コントロールセンタ ※ 460V非常用パワーセンタ ※ ケーブル ※	A	－	－	－	－	－	－	－
			無			ケーブル ※	A/B	－	－	－	－	－	－	－
	北第1階段室地上1階附室		無	－	－	－	－	－	－	－	－	－	－	－
			無			－	－	－	－	－	－	－	－	－
			無			－	－	－	－	－	－	－	－	－
			無			－	－	－	－	－	－	－	－	－
	南第1階段室地上1階附室		無	－	－	－	－	－	－	－	－	－	－	－
			無			ケーブル ※	A/B	－	－	－	－	－	－	－
			無			ケーブル ※	A/B	－	－	－	－	－	－	－
	便所		無	－	－	－	－	－	－	－	－	－	－	－
			無			－	－	－	－	－	－	－	－	－
	制御盤第5室		有	－	－	－	－	－	－	－	－	－	－	－
			有			ケーブル ※	A/B	有	○	当該室設置の機器は，機器間に1時間の耐火隔壁，火災感知器，自動消火設備の系統分離対策により，最重要設備の同じ安全機能が一つは確保できる。	－	－	－	－
			無			排風機 ※	A	－	－	－	－	－	－	－
			無			排風機 ※	B	－	－	－	－	－	－	－

第2－2表　隣接火災区域(区画)の火災影響評価結果(81/117)

※:火災防護上の最重要設備
A:油(漏えい油・有機溶媒)火災
B:電気盤火災
C:ケーブル火災
D:電動機絶縁物
E:仮置可燃物火災

前処理建屋

火災を想定する区域(区画)		隣接区域(区画)	伝播可能性	火災想定区域(区画)		隣接区域(区画)		最重要設備の評価結果			火災防護対策を行う安全上重要な施設(最重要設備を除く)の評価結果			
番号	名称			火災防護対策を行う安全上重要な施設	系統	火災防護対策を行う安全上重要な施設	系統	同時喪失有/無	系統分離要:○、否:－	結果	同時喪失有/無	系統分離有/無	FDT^{S}評価結果	結果
[redacted]	安全蒸気ボイラ燃料ポンペA室	[redacted]	有	LPGポンベユニット	－	安全蒸気ボイラ 安全蒸気ボイラに附属する機器付き盤	B	－	－	－	－	－	－	－
			有			安全蒸気ボイラ 安全蒸気ボイラに附属する機器付き盤	A	－	－	－	－	－	－	－
			有			LPGポンベユニット	－	－	－	－	－	－	－	－
	機器エアロック第2室		無	ケーブル ※	B	－	－	－	－	－	－	－	－	－
			無			－	－	－	－	－	－	－	－	－
			無			－	－	－	－	－	－	－	－	－
			有			－	－	－	－	－	－	－	－	－
			無			硝酸供給槽密度計,硝酸供給槽温度計,第1回収酸6N貯槽密度計,せん断機　せん断刃位置,せん断機　燃料送り出し検出器,溶解槽セトラ部温度計,溶解槽密度計,可溶性中性子吸収材緊急供給槽液位計,エンドピース酸洗浄槽密度計,エンドピース酸洗浄槽温度計,エンドピースシュートガス洗浄塔入口6N回収硝酸流量計,溶解槽放射線レベル計,溶解槽硝酸予熱ポット流量計測用スロット流量計,溶解槽硝酸予熱ポット温度計に附属する機器付き盤 6.9kV非常用メタクラ ※ 460V非常用コントロールセンタ ※ 460V非常用パワーセンタ ※ ケーブル ※	B	－	－	－	－	－	－	－
			無			ケーブル ※	B	－	－	－	－	－	－	－
			有			ケーブル ※	B	－	－	－	－	－	－	－
			有			ケーブル ※	A/B	有	○	当該室設置の機器は，機器間に1時間の耐火隔壁，火災感知器，自動消火設備の系統分離対策により，最重要設備の同じ安全機能が一つは確保できる。	－	－	－	－
			無			－	－	－	－	－	－	－	－	－
			無			ケーブル ※	A/B	－	－	－	－	－	－	－
			無			－	－	－	－	－	－	－	－	－
			無			ケーブル ※	A	－	－	－	－	－	－	－
	地上2階南北第5廊下		無	ケーブル ※	B	－	－	－	－	－	－	－	－	－
			無			－	－	－	－	－	－	－	－	－
			無			－	－	－	－	－	－	－	－	－
			無			－	－	－	－	－	－	－	－	－
			無			硝酸供給槽密度計,硝酸供給槽温度計,第1回収酸6N貯槽密度計,せん断機　せん断刃位置,せん断機　燃料送り出し検出器,溶解槽セトラ部温度計,溶解槽密度計,可溶性中性子吸収材緊急供給槽液位計,エンドピース酸洗浄槽密度計,エンドピース酸洗浄槽温度計,エンドピースシュートガス洗浄塔入口6N回収硝酸流量計,溶解槽放射線レベル計,溶解槽硝酸予熱ポット流量計測用スロット流量計,溶解槽硝酸予熱ポット温度計に附属する機器付き盤 6.9kV非常用メタクラ ※ 460V非常用コントロールセンタ ※ 460V非常用パワーセンタ ※ ケーブル ※	B	－	－	－	－	－	－	－
			有			－	－	－	－	－	－	－	－	－
			無			ケーブル ※	B	－	－	－	－	－	－	－
			無			－	－	－	－	－	－	－	－	－
			無			－	－	－	－	－	－	－	－	－
			無			－	－	－	－	－	－	－	－	－
			無			ケーブル ※	B	－	－	－	－	－	－	－
			有			－	－	－	－	－	－	－	－	－
	地上2階南北第3廊下		有	－	－	－	－	－	－	－	－	－	－	－
			有			－	－	－	－	－	－	－	－	－
			有			－	－	－	－	－	－	－	－	－
			有			－	－	－	－	－	－	－	－	－
			有			－	－	－	－	－	－	－	－	－
			有			－	－	－	－	－	－	－	－	－

第2－2表　隣接火災区域(区画)の火災影響評価結果(82/117)

※:火災防護上の最重要設備
A:油(漏えい油・有機溶媒)火災
B:電気盤火災
C:ケーブル火災
D:電動機絶縁物
E:仮置可燃物火災

前処理建屋

火災を想定する区域(区画)		隣接区域(区画)	伝播可能性	火災想定区域(区画)		隣接区域(区画)		最重要設備の評価結果			火災防護対策を行う安全上重要な施設(最重要設備を除く)の評価結果			
番号	名称			火災防護対策を行う安全上重要な施設	系統	火災防護対策を行う安全上重要な施設	系統	同時喪失有/無	系統分離要:○、否:－	結果	同時喪失有/無	系統分離有/無	FDT^{S}評価結果	結果
[redacted]	建屋送風機室	[redacted]	有	－	－	－	－	－	－	－	－	－	－	－
			有			－	－	－	－	－	－	－	－	－
			有			－	－	－	－	－	－	－	－	－
			無			安全蒸気ボイラ 安全蒸気ボイラに附属する機器付き盤	B	－	－	－	－	－	－	－
			有			－	－	－	－	－	－	－	－	－
			無			安全蒸気ボイラ 安全蒸気ボイラに附属する機器付き盤	A	－	－	－	－	－	－	－
			有			－	－	－	－	－	－	－	－	－
			有			－	－	－	－	－	－	－	－	－
			無			ケーブル ※	B	－	－	－	－	－	－	－
			有			－	－	－	－	－	－	－	－	－
			有			－	－	－	－	－	－	－	－	－
			有			－	－	－	－	－	－	－	－	－
			有			－	－	－	－	－	－	－	－	－
	建屋給気室		無	－	－	－	－	－	－	－	－	－	－	－
			無			－	－	－	－	－	－	－	－	－
			無			－	－	－	－	－	－	－	－	－
			無			ケーブル ※	B	－	－	－	－	－	－	－
			無			－	－	－	－	－	－	－	－	－
			無			－	－	－	－	－	－	－	－	－
			無			－	－	－	－	－	－	－	－	－
	給気冷却・再熱コイル室		無	－	－	－	－	－	－	－	－	－	－	－
			無			－	－	－	－	－	－	－	－	－
			無			－	－	－	－	－	－	－	－	－
			無			－	－	－	－	－	－	－	－	－
			無			ケーブル ※	B	－	－	－	－	－	－	－
			無			－	－	－	－	－	－	－	－	－
			無			－	－	－	－	－	－	－	－	－
	地上階給気室		無	－	－	－	－	－	－	－	－	－	－	－
			無			－	－	－	－	－	－	－	－	－
			無			－	－	－	－	－	－	－	－	－
			無			－	－	－	－	－	－	－	－	－
			無			－	－	－	－	－	－	－	－	－
	地下階給気室		無	－	－	－	－	－	－	－	－	－	－	－
			無			－	－	－	－	－	－	－	－	－
			無			－	－	－	－	－	－	－	－	－
			無			ケーブル ※	B	－	－	－	－	－	－	－
			無			－	－	－	－	－	－	－	－	－

第2－2表　隣接火災区域(区画)の火災影響評価結果(83/117)

※:火災防護上の最重要設備
A:油(漏えい油・有機溶媒)火災
B:電気盤火災
C:ケーブル火災
D:電動機絶縁物
E:仮置可燃物火災

前処理建屋

火災を想定する区域(区画)		隣接区域(区画)	伝播可能性	火災想定区域(区画)		隣接区域(区画)		最重要設備の評価結果			火災防護対策を行う安全上重要な施設(最重要設備を除く)の評価結果			
番号	名称			火災防護対策を行う安全上重要な施設	系統	火災防護対策を行う安全上重要な施設	系統	同時喪失有/無	系統分離要:○、否:－	結果	同時喪失有/無	系統分離有/無	FDT^{S}評価結果	結果
[redacted]	地上2階南北第2廊下	[redacted]	無	ケーブル ※	B	－	－	－	－	－	－	－	－	－
			有			ケーブル	A	－	－	－	有	－	－	最重要設備の安重ケーブルトレイはB系のみのため，もう一方の安全機能を確保できる。他機器は工程停止により安全機能を必要としない状態に移行可能である。
			有			ケーブル ※	A/B	有	○	当該室設置の機器は，機器間に1時間の耐火隔壁，火災感知器，自動消火設備の系統分離対策により，最重要設備の同じ安全機能が一つは確保できる。	－	－	－	－
			無			ケーブル	A	－	－	－	－	－	－	－
			有			ケーブル	A	－	－	－	有	－	－	最重要設備の安重ケーブルトレイはB系のみのため，もう一方の安全機能を確保できる。他機器は工程停止により安全機能を必要としない状態に移行可能である。
			有			ケーブル ※	B	－	－	－	－	－	－	－
			無			－	－	－	－	－	－	－	－	－
			無			－	－	－	－	－	－	－	－	－
			無			－	－	－	－	－	－	－	－	－
			無			－	－	－	－	－	－	－	－	－
			有			ケーブル ※	A/B	有	○	当該室設置の機器は，機器間に1時間の耐火隔壁，火災感知器，自動消火設備の系統分離対策により，最重要設備の同じ安全機能が一つは確保できる。	－	－	－	－
			有			－	－	－	－	－	－	－	－	－
			無			せん断機　せん断刃位置 せん断機　燃料送り出し検出器	A/B	－	－	－	－	－	－	－
			有			－	－	－	－	－	－	－	－	－
			無			漏えい液希釈水供給槽水位計	A/B	－	－	－	－	－	－	－
			有			－	－	－	－	－	－	－	－	－
			無			－	－	－	－	－	－	－	－	－
			無			－	－	－	－	－	－	－	－	－
			有			－	－	－	－	－	－	－	－	－
			有			－	－	－	－	－	－	－	－	－
			有			ケーブル ※	A/B	有	○	当該室設置の機器は，機器間に1時間の耐火隔壁，火災感知器，自動消火設備の系統分離対策により，最重要設備の同じ安全機能が一つは確保できる。	－	－	－	－

第2－2表　隣接火災区域(区画)の火災影響評価結果(84/117)

※:火災防護上の最重要設備
A:油(漏えい油・有機溶媒)火災
B:電気盤火災
C:ケーブル火災
D:電動機絶縁物
E:仮置可燃物火災

前処理建屋

火災を想定する区域(区画)		隣接区域(区画)	伝播可能性	火災想定区域(区画)		隣接区域(区画)		最重要設備の評価結果			火災防護対策を行う安全上重要な施設(最重要設備を除く)の評価結果			
番号	名称			火災防護対策を行う安全上重要な施設	系統	火災防護対策を行う安全上重要な施設	系統	同時喪失有/無	系統分離要:○、否:－	結果	同時喪失有/無	系統分離有/無	FDT^{S}評価結果	結果
		[redacted]	無			－	－	－	－	－	－	－	－	－
			無			－	－	－	－	－	－	－	－	－
			無			－	－	－	－	－	－	－	－	－
			無			－	－	－	－	－	－	－	－	－
			無			－	－	－	－	－	－	－	－	－
			無			－	－	－	－	－	－	－	－	－
			有			ケーブル ※	A/B	有	○	当該室設置の機器は，機器間に1時間の耐火隔壁，火災感知器，自動消火設備の系統分離対策により，最重要設備の同じ安全機能が一つは確保できる。	－	－	－	－
			無			－	－	－	－	－	－	－	－	－
			有			ケーブル ※	B	有	○	当該室設置の機器は，機器間に1時間の耐火隔壁，火災感知器，自動消火設備の系統分離対策により，最重要設備の同じ安全機能が一つは確保できる。	－	－	－	－
			有			ケーブル ※	B	有	○	当該室設置の機器は，機器間に1時間の耐火隔壁，火災感知器，自動消火設備の系統分離対策により，最重要設備の同じ安全機能が一つは確保できる。	－	－	－	－
			無			－	－	－	－	－	－	－	－	－
			無			－	－	－	－	－	－	－	－	－
			無			－	－	－	－	－	－	－	－	－
			無			－	－	－	－	－	－	－	－	－
			無			－	－	－	－	－	－	－	－	－
			無			－	－	－	－	－	－	－	－	－
			有			－	－	－	－	－	－	－	－	－
[redacted]	地上2階南北第1廊下		有	ケーブル ※	A/B	廃ガス加熱器出口温度計	A/B/C	有	○	当該室設置の機器は，機器間に1時間の耐火隔壁，火災感知器，自動消火設備の系統分離対策により，最重要設備の同じ安全機能が一つは確保できる。	－	－	－	－
			無			－	－	－	－	－	－	－	－	－
			無			－	－	－	－	－	－	－	－	－
			有			－	－	－	－	－	－	－	－	－
			有			－	－	－	－	－	－	－	－	－
			無			－	－	－	－	－	－	－	－	－
			有			－	－	－	－	－	－	－	－	－
			無			－	－	－	－	－	－	－	－	－
			有			－	－	－	－	－	－	－	－	－
			無			－	－	－	－	－	－	－	－	－
			無			排風機 ※	A	－	－	－	－	－	－	－
			無			排風機 ※	B	－	－	－	－	－	－	－
			無			ケーブル ※	B	－	－	－	－	－	－	－
			無			－	－	－	－	－	－	－	－	－
			無			－	－	－	－	－	－	－	－	－
			有			ケーブル ※	A/B	有	○	当該室設置の機器は，機器間に1時間の耐火隔壁，火災感知器，自動消火設備の系統分離対策により，最重要設備の同じ安全機能が一つは確保できる。	－	－	－	－
			無			－	－	－	－	－	－	－	－	－
			無			－	－	－	－	－	－	－	－	－
			無			－	－	－	－	－	－	－	－	－
			無			－	－	－	－	－	－	－	－	－
			無			－	－	－	－	－	－	－	－	－
			無			－	－	－	－	－	－	－	－	－
			無			－	－	－	－	－	－	－	－	－

第2－2表　隣接火災区域(区画)の火災影響評価結果(85/117)

※:火災防護上の最重要設備
A:油(漏えい油・有機溶媒)火災
B:電気盤火災
C:ケーブル火災
D:電動機絶縁物
E:仮置可燃物火災

前処理建屋

火災を想定する区域(区画)		隣接区域(区画)	伝播可能性	火災想定区域(区画)		隣接区域(区画)		最重要設備の評価結果			火災防護対策を行う安全上重要な施設(最重要設備を除く)の評価結果			
番号	名称			火災防護対策を行う安全上重要な施設	系統	火災防護対策を行う安全上重要な施設	系統	同時喪失有/無	系統分離 要:○、否:－	結果	同時喪失有/無	系統分離有/無	FDT^{S}評価結果	結果
	地上2階南北第4廊下		有	－	－	－	－	－	－	－	－	－	－	－
			無			ケーブル ※	B	－	－	－	－	－	－	－
			有			－	－	－	－	－	－	－	－	－
			有			－	－	－	－	－	－	－	－	－
			有			－	－	－	－	－	－	－	－	－
			有			－	－	－	－	－	－	－	－	－
			有			－	－	－	－	－	－	－	－	－
	燃料供給設備B第2保守室		有	－	－	－	－	－	－	－	－	－	－	－
			有			－	－	－	－	－	－	－	－	－
			有			－	－	－	－	－	－	－	－	－
			有			ケーブル ※	B	－	－	－	－	－	－	－
			無			せん断機 せん断刃位置 せん断機 燃料送り出し検出器	A/B	－	－	－	－	－	－	－
			有			－	－	－	－	－	－	－	－	－
			有			－	－	－	－	－	－	－	－	－
			有			－	－	－	－	－	－	－	－	－
	せん断設備B保守室		無	せん断機 せん断刃位置 せん断機 燃料送り出し検出器	A/B	ケーブル	A	－	－	－	－	－	－	－
			無			－	－	－	－	－	－	－	－	－
			無			－	－	－	－	－	－	－	－	－
			無			溶解槽セトラ部温度計	B	－	－	－	－	－	－	－
			無			－	－	－	－	－	－	－	－	－
			無			－	－	－	－	－	－	－	－	－
			無			ケーブル ※	B	－	－	－	－	－	－	－
			無			－	－	－	－	－	－	－	－	－
			有			－	－	－	－	－	－	－	－	－
			有			－	－	－	－	－	－	－	－	－
			有			－	－	－	－	－	－	－	－	－
			有			－	－	－	－	－	－	－	－	－
			無			ケーブル ※	A/B	－	－	－	－	－	－	－
			無			－	－	－	－	－	－	－	－	－
			無			－	－	－	－	－	－	－	－	－
	ハル・エンドピースドラム搬送室		有	－	－	－	－	－	－	－	－	－	－	－
			有			－	－	－	－	－	－	－	－	－
			有			－	－	－	－	－	－	－	－	－
			有			－	－	－	－	－	－	－	－	－
			有			－	－	－	－	－	－	－	－	－
			有			ケーブル	A	－	－	－	－	－	－	－
			有			ケーブル ※	B	－	－	－	－	－	－	－
			有			せん断機 せん断刃位置 せん断機 燃料送り出し検出器	A/B	－	－	－	有	－	－	火災想定区域(区画)からの火災伝播により，隣接区域(区画)の機器が損傷するが，工程停止により安全機能を必要としない状態に移行可能である。
			有			－	－	－	－	－	－	－	－	－
			無			漏えい液希釈水供給槽水位計	A/B	－	－	－	－	－	－	－
			有			－	－	－	－	－	－	－	－	－
			有			－	－	－	－	－	－	－	－	－
			無			ケーブル ※	A/B	－	－	－	－	－	－	－

第2－2表　隣接火災区域(区画)の火災影響評価結果(86/117)

※:火災防護上の最重要設備
A:油(漏えい油・有機溶媒)火災
B:電気盤火災
C:ケーブル火災
D:電動機絶縁物
E:仮置可燃物火災

前処理建屋

火災を想定する区域(区画)		隣接区域(区画)	伝播可能性	火災想定区域(区画)		隣接区域(区画)		最重要設備の評価結果			火災防護対策を行う安全上重要な施設(最重要設備を除く)の評価結果			
番号	名称			火災防護対策を行う安全上重要な施設	系統	火災防護対策を行う安全上重要な施設	系統	同時喪失有/無	系統分離 要:○、否:－	結果	同時喪失有/無	系統分離有/無	FDT^{S}評価結果	結果
[redacted]	せん断機・溶解槽Bインセルクレーン収納セルしゃへい扉収納室	[redacted]	無	－	－	－	－	－	－	－	－	－	－	－
			無			漏えい液希釈水供給槽水位計	A/B	－	－	－	－	－	－	－
			無			－	－	－	－	－	－	－	－	－
			無			ケーブル ※	A/B	－	－	－	－	－	－	－
			無			－	－	－	－	－	－	－	－	－
			無			－	－	－	－	－	－	－	－	－
			無			－	－	－	－	－	－	－	－	－
	南第5階段室		無	漏えい液希釈水供給槽水位計	A/B	－	－	－	－	－	－	－	－	－
			無			ケーブル ※	B	－	－	－	－	－	－	－
			無			－	－	－	－	－	－	－	－	－
			無			－	－	－	－	－	－	－	－	－
			無			－	－	－	－	－	－	－	－	－
			無			－	－	－	－	－	－	－	－	－
			無			－	－	－	－	－	－	－	－	－
			無			－	－	－	－	－	－	－	－	－
			無			－	－	－	－	－	－	－	－	－
	補修用機器保管室		有	－	－	－	－	－	－	－	－	－	－	－
			有			－	－	－	－	－	－	－	－	－
			有			－	－	－	－	－	－	－	－	－
			有			－	－	－	－	－	－	－	－	－
			有			－	－	－	－	－	－	－	－	－
			有			－	－	－	－	－	－	－	－	－
			有			－	－	－	－	－	－	－	－	－
			無			清澄機セル漏えい液受皿液位計 中継槽セル漏えい液受皿液位計 放射性配管分岐第4セル漏えい液受皿液位計 計量・調整槽セル漏えい液受皿液位計 計量後中間貯槽セル漏えい液受皿液位計	A/B	－	－	－	－	－	－	－
			有			－	－	－	－	－	－	－	－	－
			有			ケーブル ※	B	－	－	－	－	－	－	－
			無			ケーブル ※	A/B	－	－	－	－	－	－	－
			無			漏えい液希釈水供給槽水位計	A/B	－	－	－	－	－	－	－
			有			－	－	－	－	－	－	－	－	－
			有			－	－	－	－	－	－	－	－	－
			有			－	－	－	－	－	－	－	－	－
			有			－	－	－	－	－	－	－	－	－
			無			エンドピースシュートガス洗浄塔入口6N回収硝酸流量計	A/B	－	－	－	－	－	－	－
			有			－	－	－	－	－	－	－	－	－
			有			－	－	－	－	－	－	－	－	－
			有			－	－	－	－	－	－	－	－	－
			有			－	－	－	－	－	－	－	－	－
			有			－	－	－	－	－	－	－	－	－
			有			－	－	－	－	－	－	－	－	－
			無			ケーブル ※	A/B	－	－	－	－	－	－	－
			有			－	－	－	－	－	－	－	－	－
			有			－	－	－	－	－	－	－	－	－
			有			－	－	－	－	－	－	－	－	－
			有			－	－	－	－	－	－	－	－	－
	補修用機器保管室		有	－	－	－	－	－	－	－	－	－	－	－
			有			－	－	－	－	－	－	－	－	－
			有			－	－	－	－	－	－	－	－	－
			有			－	－	－	－	－	－	－	－	－
			有			－	－	－	－	－	－	－	－	－
			有			ケーブル ※	A	－	－	－	－	－	－	－
			有			－	－	－	－	－	－	－	－	－

第2－2表　隣接火災区域(区画)の火災影響評価結果（87/117）

※：火災防護上の最重要設備
A：油（漏えい油・有機溶媒）火災
B：電気盤火災
C：ケーブル火災
D：電動機絶縁物
E：仮置可燃物火災

前処理建屋

火災を想定する区域(区画)		隣接区域(区画)	伝播可能性	火災想定区域(区画)		隣接区域(区画)		最重要設備の評価結果			火災防護対策を行う安全上重要な施設(最重要設備を除く)の評価結果			
番号	名称			火災防護対策を行う安全上重要な施設	系統	火災防護対策を行う安全上重要な施設	系統	同時喪失有/無	系統分離 要：○、否：－	結果	同時喪失有/無	系統分離有/無	FDT^{S}評価結果	結果
[redacted]	試薬第3分配室	[redacted]	有	－	－	－	－	－	－	－	－	－	－	－
			有			－	－	－	－	－	－	－	－	－
			有			－	－	－	－	－	－	－	－	－
			有			－	－	－	－	－	－	－	－	－
			無			清澄機セル漏えい液受皿液位計 中継槽セル漏えい液受皿液位計 放射性配管分岐第4セル漏えい液受皿液位計 計量・調整槽セル漏えい液受皿液位計 計量後中間貯槽セル漏えい液受皿液位計	A/B	－	－	－	－	－	－	－
			無			ケーブル　※	A/B	－	－	－	－	－	－	－
			有			－	－	－	－	－	－	－	－	－
			有			－	－	－	－	－	－	－	－	－
			有			－	－	－	－	－	－	－	－	－
			有			－	－	－	－	－	－	－	－	－
			有			－	－	－	－	－	－	－	－	－
	試薬第4分配室		有	－	－	－	－	－	－	－	－	－	－	－
			無			ケーブル　※	A/B	－	－	－	－	－	－	－
			有			－	－	－	－	－	－	－	－	－
			有			－	－	－	－	－	－	－	－	－
			有			－	－	－	－	－	－	－	－	－
			有			－	－	－	－	－	－	－	－	－
			有			－	－	－	－	－	－	－	－	－
			有			－	－	－	－	－	－	－	－	－
	DOG保守機器保管室		無	－	－	－	－	－	－	－	－	－	－	－
			無			ケーブル　※	A/B	－	－	－	－	－	－	－
			無			－	－	－	－	－	－	－	－	－
			無			－	－	－	－	－	－	－	－	－
			無			－	－	－	－	－	－	－	－	－
			無			－	－	－	－	－	－	－	－	－
			無			－	－	－	－	－	－	－	－	－
			無			－	－	－	－	－	－	－	－	－
	DOG保守機器搬送室		有	－	－	－	－	－	－	－	－	－	－	－
			有			－	－	－	－	－	－	－	－	－
			有			－	－	－	－	－	－	－	－	－
			有			－	－	－	－	－	－	－	－	－
			有			－	－	－	－	－	－	－	－	－
			無			ケーブル　※	A/B	－	－	－	－	－	－	－
			有			－	－	－	－	－	－	－	－	－
			有			－	－	－	－	－	－	－	－	－
			有			－	－	－	－	－	－	－	－	－
			有			－	－	－	－	－	－	－	－	－
			有			－	－	－	－	－	－	－	－	－
			有			－	－	－	－	－	－	－	－	－
			有			－	－	－	－	－	－	－	－	－
			有			－	－	－	－	－	－	－	－	－
			有			－	－	－	－	－	－	－	－	－
			有			－	－	－	－	－	－	－	－	－
	第8サブチェンジングルーム		有	－	－	－	－	－	－	－	－	－	－	－
			無			ケーブル　※	A/B	－	－	－	－	－	－	－
			有			－	－	－	－	－	－	－	－	－
			有			－	－	－	－	－	－	－	－	－
			有			－	－	－	－	－	－	－	－	－
			有			－	－	－	－	－	－	－	－	－
	せん断Bセル		無	－	－	－	－	－	－	－	－	－	－	－
			無			－	－	－	－	－	－	－	－	－
			無			せん断機　せん断刃位置 せん断機　燃料送り出し検出器	A/B	－	－	－	－	－	－	－
			無			－	－	－	－	－	－	－	－	－

第2－2表　隣接火災区域(区画)の火災影響評価結果（88/117）

※：火災防護上の最重要設備
A：油（漏えい油・有機溶媒）火災
B：電気盤火災
C：ケーブル火災
D：電動機絶縁物
E：仮置可燃物火災

前処理建屋

火災を想定する区域(区画)		隣接区域(区画)	伝播可能性	火災想定区域(区画)		隣接区域(区画)		最重要設備の評価結果			火災防護対策を行う安全上重要な施設(最重要設備を除く)の評価結果			
番号	名称			火災防護対策を行う安全上重要な施設	系統	火災防護対策を行う安全上重要な施設	系統	同時喪失有/無	系統分離 要：○、否：－	結果	同時喪失有/無	系統分離有/無	FDT^{S}評価結果	結果
		[redacted]	無			－	－	－	－	－	－	－	－	－
[redacted]			無			－	－	－	－	－	－	－	－	－
			無			せん断機　せん断刃位置 せん断機　燃料送り出し検出器	A/B	－	－	－	－	－	－	－
			無			－	－	－	－	－	－	－	－	－
	せん断機・溶解槽B保守セル		無	－	－	－	－	－	－	－	－	－	－	－
			無			－	－	－	－	－	－	－	－	－
			無			－	－	－	－	－	－	－	－	－
			無			せん断機　せん断刃位置 せん断機　燃料送り出し検出器	A/B	－	－	－	－	－	－	－
			無			－	－	－	－	－	－	－	－	－
			無			－	－	－	－	－	－	－	－	－
			無			エンドピースシュートガス洗浄塔入口6N回収硝酸流量計	A/B	－	－	－	－	－	－	－
			無			ケーブル　※	A/B	－	－	－	－	－	－	－
			無			－	－	－	－	－	－	－	－	－
			無			－	－	－	－	－	－	－	－	－
			無			－	－	－	－	－	－	－	－	－
			無			－	－	－	－	－	－	－	－	－
			無			－	－	－	－	－	－	－	－	－
			無			－	－	－	－	－	－	－	－	－
			無			－	－	－	－	－	－	－	－	－
			無			－	－	－	－	－	－	－	－	－
	せん断機・溶解槽B保守セル		無	－	－	放射性配管分岐第1セル漏えい液受皿1液位計 廃ガス洗浄塔入口圧力計 溶解槽密度計 第1よう素追出し槽密度計 第2よう素追出し槽密度計 エンドピース酸洗浄槽密度計 硝酸供給槽密度計 溶解槽硝酸供給ゲデオン流量計 溶解槽硝酸予熱ポット流量計測用スロット流量計 溶解槽セル漏えい検知ポット1液位計 溶解槽セル漏えい液受皿5液位計 溶解槽圧力計	A/B	－	－	－	－	－	－	－
			無			ケーブル　※	A/B	－	－	－	－	－	－	－
			無			－	－	－	－	－	－	－	－	－
			無			－	－	－	－	－	－	－	－	－
			無			－	－	－	－	－	－	－	－	－
			無			－	－	－	－	－	－	－	－	－
	せん断機・溶解槽B保守セル		無	－	－	－	－	－	－	－	－	－	－	－
			無			－	－	－	－	－	－	－	－	－
			無			－	－	－	－	－	－	－	－	－
			無			－	－	－	－	－	－	－	－	－
	キャスク除染Bセル		無	－	－	－	－	－	－	－	－	－	－	－
			無			－	－	－	－	－	－	－	－	－
			無			－	－	－	－	－	－	－	－	－
			無			－	－	－	－	－	－	－	－	－
			無			－	－	－	－	－	－	－	－	－
			無			－	－	－	－	－	－	－	－	－
			無			－	－	－	－	－	－	－	－	－
	キャスクエアロックB室		無	－	－	漏えい液希釈水供給槽水位計	A/B	－	－	－	－	－	－	－
			無			－	－	－	－	－	－	－	－	－
			無			－	－	－	－	－	－	－	－	－
			無			－	－	－	－	－	－	－	－	－
			無			－	－	－	－	－	－	－	－	－

第2－2表　隣接火災区域(区画)の火災影響評価結果(89/117)

※:火災防護上の最重要設備
A:油(漏えい油・有機溶媒)火災
B:電気盤火災
C:ケーブル火災
D:電動機絶縁物
E:仮置可燃物火災

前処理建屋

火災を想定する区域(区画)		隣接区域(区画)	伝播可能性	火災想定区域(区画)		隣接区域(区画)		最重要設備の評価結果			火災防護対策を行う安全上重要な施設(最重要設備を除く)の評価結果			
番号	名称			火災防護対策を行う安全上重要な施設	系統	火災防護対策を行う安全上重要な施設	系統	同時喪失有/無	系統分離 要:○、否:－	結果	同時喪失有/無	系統分離有/無	FDT^{S}評価結果	結果
	メルクウエスト搬出設備Bセル		無	－	－	－	－	－	－	－	－	－	－	－
			無			－	－	－	－	－	－	－	－	－
			無			－	－	－	－	－	－	－	－	－
			無			－	－	－	－	－	－	－	－	－
			無			－	－	－	－	－	－	－	－	－
			無			－	－	－	－	－	－	－	－	－
			無			－	－	－	－	－	－	－	－	－
			無			－	－	－	－	－	－	－	－	－
			無			エンドピースシュートガス洗浄塔入口6N回収硝酸流量計	A/B	－	－	－	－	－	－	－
			無			－	－	－	－	－	－	－	－	－
			無			－	－	－	－	－	－	－	－	－
	放射能測定機器室		無	－	－	－	－	－	－	－	－	－	－	－
			無			－	－	－	－	－	－	－	－	－
			無			－	－	－	－	－	－	－	－	－
			無			－	－	－	－	－	－	－	－	－
			無			ケーブル ※	A/B	－	－	－	－	－	－	－
			無			－	－	－	－	－	－	－	－	－
			無			－	－	－	－	－	－	－	－	－
			無			廃ガス加熱器出口温度計	A/B/C	－	－	－	－	－	－	－
			無			－	－	－	－	－	－	－	－	－
	計測器・防護具配備室		無	廃ガス加熱器出口温度計	A/B/C	－	－	－	－	－	－	－	－	－
			無			－	－	－	－	－	－	－	－	－
			無			－	－	－	－	－	－	－	－	－
			無			－	－	－	－	－	－	－	－	－
			有			ケーブル ※	A/B	有	○	当該室設置の機器は，機器間に1時間の耐火隔壁，火災感知器，自動消火設備の系統分離対策により，最重要設備の同じ安全機能が一つは確保できる。	－	－	－	－
			無			－	－	－	－	－	－	－	－	－
			無			－	－	－	－	－	－	－	－	－
			無			－	－	－	－	－	－	－	－	－
	DOGセル排気前置フィルタセル		無	－	－	－	－	－	－	－	－	－	－	－
			無			ケーブル ※	A/B	－	－	－	－	－	－	－
			無			－	－	－	－	－	－	－	－	－
			無			－	－	－	－	－	－	－	－	－
			無			廃ガス加熱器出口温度計	A/B/C	－	－	－	－	－	－	－
			無			－	－	－	－	－	－	－	－	－
			無			－	－	－	－	－	－	－	－	－
			無			－	－	－	－	－	－	－	－	－

第2－2表　隣接火災区域(区画)の火災影響評価結果(90/117)

※:火災防護上の最重要設備
A:油(漏えい油・有機溶媒)火災
B:電気盤火災
C:ケーブル火災
D:電動機絶縁物
E:仮置可燃物火災

前処理建屋

火災を想定する区域(区画)		隣接区域(区画)	伝播可能性	火災想定区域(区画)		隣接区域(区画)		最重要設備の評価結果			火災防護対策を行う安全上重要な施設(最重要設備を除く)の評価結果			
番号	名称			火災防護対策を行う安全上重要な施設	系統	火災防護対策を行う安全上重要な施設	系統	同時喪失有/無	系統分離要:○、否:－	結果	同時喪失有/無	系統分離有/無	FDT^{S}評価結果	結果
[redacted]	燃料供給設備A・B保守室	[redacted]	有	－	－	－	－	－	－	－	－	－	－	－
			無			溶解槽放射線レベル計 ケーブル	A/B	－	－	－	－	－	－	－
			有			－	－	－	－	－	－	－	－	－
			有			－	－	－	－	－	－	－	－	－
			有			－	－	－	－	－	－	－	－	－
			無			溶解槽セトラ部温度計 主要弁[redacted] 第1よう素追出し槽温度計 第2よう素追出し槽温度計 溶解槽硝酸予熱ポット温度計	A/B	－	－	－	－	－	－	－
			有			－	－	－	－	－	－	－	－	－
			有			－	－	－	－	－	－	－	－	－
			無			せん断機　せん断刃位置 せん断機　燃料送り出し検出器	A/B	－	－	－	－	－	－	－
			有			－	－	－	－	－	－	－	－	－
			有			－	－	－	－	－	－	－	－	－
			有			－	－	－	－	－	－	－	－	－
			有			－	－	－	－	－	－	－	－	－
			無			－	－	－	－	－	－	－	－	－
			無			－	－	－	－	－	－	－	－	－
			無			－	－	－	－	－	－	－	－	－
			有			溶解槽放射線レベル計	B	－	－	－	－	－	－	－
			有			溶解槽セトラ部温度計 主要弁[redacted] 第1よう素追出し槽温度計 第2よう素追出し槽温度計 溶解槽硝酸予熱ポット温度計	A/B	－	－	－	有	－	－	火災想定区域(区画)からの火災伝播により，隣接区域(区画)の機器が損傷するが，工程停止により安全機能を必要としない状態に移行可能である。
			有			－	－	－	－	－	－	－	－	－
			有			－	－	－	－	－	－	－	－	－
	せん断設備A・B保守室		無	せん断機　せん断刃位置 せん断機　燃料送り出し検出器	A/B	－	－	－	－	－	－	－	－	－
			無			－	－	－	－	－	－	－	－	－
			有			－	－	－	－	－	－	－	－	－
			有			－	－	－	－	－	－	－	－	－
			有			－	－	－	－	－	－	－	－	－
			有			－	－	－	－	－	－	－	－	－
			無			－	－	－	－	－	－	－	－	－
			無			エンドピースシュートガス洗浄塔入口6N回収硝酸流量計	A/B	－	－	－	－	－	－	－
			無			－	－	－	－	－	－	－	－	－
			無			－	－	－	－	－	－	－	－	－
			無			－	－	－	－	－	－	－	－	－
	せん断設備A・B保守室		無	せん断機　せん断刃位置 せん断機　燃料送り出し検出器	A/B	放射性配管分岐第1セル漏えい液受皿1液位計 廃ガス洗浄塔入口圧力計 溶解槽密度計 第1よう素追出し槽密度計 第2よう素追出し槽密度計 エンドピース酸洗浄槽密度計 硝酸供給槽密度計 溶解槽硝酸供給ゲデオン流量計 溶解槽硝酸予熱ポット流量計測用スロット流量計 溶解槽セル漏えい検知ポット1液位計 溶解槽セル漏えい液受皿5液位計 溶解槽圧力計	A/B	－	－	－	－	－	－	－
	計装配管セル		無	－	－	－	－	－	－	－	－	－	－	－
			無			－	－	－	－	－	－	－	－	－
			無			－	－	－	－	－	－	－	－	－
			無			せん断機　せん断刃位置 せん断機　燃料送り出し検出器	A/B	－	－	－	－	－	－	－
			無			－	－	－	－	－	－	－	－	－
			無			エンドピースシュートガス洗浄塔入口6N回収硝酸流量計	A/B	－	－	－	－	－	－	－

第2－2表　隣接火災区域(区画)の火災影響評価結果(91/117)

※:火災防護上の最重要設備
A:油(漏えい油・有機溶媒)火災
B:電気盤火災
C:ケーブル火災
D:電動機絶縁物
E:仮置可燃物火災

前処理建屋

火災を想定する区域(区画)		隣接区域(区画)	伝播可能性	火災想定区域(区画)		隣接区域(区画)		最重要設備の評価結果			火災防護対策を行う安全上重要な施設(最重要設備を除く)の評価結果			
番号	名称			火災防護対策を行う安全上重要な施設	系統	火災防護対策を行う安全上重要な施設	系統	同時喪失有/無	系統分離要:○、否:－	結果	同時喪失有/無	系統分離有/無	FDT^{S}評価結果	結果
	計装配管セル		無	－	－	放射性配管分岐第1セル漏えい液受皿1液位計 廃ガス洗浄塔入口圧力計 溶解槽密度計 第1よう素追出し槽密度計 第2よう素追出し槽密度計 エンドピース酸洗浄槽密度計 硝酸供給槽密度計 溶解槽硝酸供給ゲデオン流量計 溶解槽硝酸予熱ポット流量計測用スロット流量計 溶解槽セル漏えい検知ポット1液位計 溶解槽セル漏えい液受皿5液位計 溶解槽圧力計	A/B	－	－	－	－	－	－	－
	せん断機・溶解槽Aインセルクレーン収納セルしゃへい扉収納室		無	－	－	－	－	－	－	－	－	－	－	－
			無			－	－	－	－	－	－	－	－	－
			無			せん断機　せん断刃位置 せん断機　燃料送り出し検出器	A/B	－	－	－	－	－	－	－
			無			エンドピースシュートガス洗浄塔入口6N回収硝酸流量計	A/B	－	－	－	－	－	－	－
			無			－	－	－	－	－	－	－	－	－
			無			－	－	－	－	－	－	－	－	－
			無			エンドピースシュートガス洗浄塔入口6N回収硝酸流量計	A/B	－	－	－	－	－	－	－
			無			－	－	－	－	－	－	－	－	－
	せん断機・溶解槽Aインセルクレーン収納セルしゃへい扉収納室		無	－	－	放射性配管分岐第1セル漏えい液受皿1液位計 廃ガス洗浄塔入口圧力計 溶解槽密度計 第1よう素追出し槽密度計 第2よう素追出し槽密度計 エンドピース酸洗浄槽密度計 硝酸供給槽密度計 溶解槽硝酸供給ゲデオン流量計 溶解槽硝酸予熱ポット流量計測用スロット流量計 溶解槽セル漏えい検知ポット1液位計 溶解槽セル漏えい液受皿5液位計 溶解槽圧力計	A/B	－	－	－	－	－	－	－
			無			－	－	－	－	－	－	－	－	－
			無			－	－	－	－	－	－	－	－	－
			無			－	－	－	－	－	－	－	－	－
	サンプリングベンチ第2保守室		無	エンドピースシュートガス洗浄塔入口6N回収硝酸流量計	A/B	－	－	－	－	－	－	－	－	－
			無			－	－	－	－	－	－	－	－	－
			無			－	－	－	－	－	－	－	－	－
			無			－	－	－	－	－	－	－	－	－
			無			－	－	－	－	－	－	－	－	－
			無			－	－	－	－	－	－	－	－	－
			無			－	－	－	－	－	－	－	－	－
			無			－	－	－	－	－	－	－	－	－
			無			－	－	－	－	－	－	－	－	－
			無			－	－	－	－	－	－	－	－	－
			無			－	－	－	－	－	－	－	－	－
			無			－	－	－	－	－	－	－	－	－
			無			－	－	－	－	－	－	－	－	－
	圧縮空気第3分配室		無	－	－	－	－	－	－	－	－	－	－	－
			無			－	－	－	－	－	－	－	－	－
			無			せん断機　せん断刃位置 せん断機　燃料送り出し検出器	A/B	－	－	－	－	－	－	－
			無			－	－	－	－	－	－	－	－	－
			無			－	－	－	－	－	－	－	－	－
			無			エンドピースシュートガス洗浄塔入口6N回収硝酸流量計	A/B	－	－	－	－	－	－	－
			無			エンドピースシュートガス洗浄塔入口6N回収硝酸流量計	A/B	－	－	－	－	－	－	－
	せん断Aセル		無	－	－	－	－	－	－	－	－	－	－	－
			無			－	－	－	－	－	－	－	－	－
			無			せん断機　せん断刃位置 せん断機　燃料送り出し検出器	A/B	－	－	－	－	－	－	－
			無			－	－	－	－	－	－	－	－	－

第2－2表　隣接火災区域(区画)の火災影響評価結果(92/117)

※:火災防護上の最重要設備
A:油(漏えい油・有機溶媒)火災
B:電気盤火災
C:ケーブル火災
D:電動機絶縁物
E:仮置可燃物火災

前処理建屋

火災を想定する区域(区画)		隣接区域(区画)	伝播可能性	火災想定区域(区画)		隣接区域(区画)		最重要設備の評価結果			火災防護対策を行う安全上重要な施設(最重要設備を除く)の評価結果			
番号	名称			火災防護対策を行う安全上重要な施設	系統	火災防護対策を行う安全上重要な施設	系統	同時喪失有/無	系統分離要:○、否:－	結果	同時喪失有/無	系統分離有/無	FDT^{S}評価結果	結果
			無			－	－	－	－	－	－	－	－	－
			無			－	－	－	－	－	－	－	－	－
			無			せん断機　せん断刃位置 せん断機　燃料送り出し検出器	A/B	－	－	－	－	－	－	－
			無			－	－	－	－	－	－	－	－	－
	せん断機・溶解槽A保守セル		無	－	－	－	－	－	－	－	－	－	－	－
			無			－	－	－	－	－	－	－	－	－
			無			－	－	－	－	－	－	－	－	－
			無			－	－	－	－	－	－	－	－	－
			無			－	－	－	－	－	－	－	－	－
			無			エンドピースシュートガス洗浄塔入口6N回収硝酸流量計	A/B	－	－	－	－	－	－	－
			無			－	－	－	－	－	－	－	－	－
			無			放射性配管分岐第1セル漏えい液受皿1液位計 廃ガス洗浄塔入口圧力計 溶解槽密度計 第1よう素追出し槽密度計 第2よう素追出し槽密度計 エンドピース酸洗浄槽密度計 硝酸供給槽密度計 溶解槽硝酸供給ゲデオン流量計 溶解槽硝酸予熱ポット流量計測用スロット流量計 溶解槽セル漏えい検知ポット1液位計 溶解槽セル漏えい液受皿5液位計 溶解槽圧力計	A/B	－	－	－	－	－	－	－
			無			－	－	－	－	－	－	－	－	－
			無			－	－	－	－	－	－	－	－	－
			無			－	－	－	－	－	－	－	－	－
			無			－	－	－	－	－	－	－	－	－
			無			－	－	－	－	－	－	－	－	－
			無			ケーブル　※	A/B	－	－	－	－	－	－	－
			無			－	－	－	－	－	－	－	－	－
			無			－	－	－	－	－	－	－	－	－
			無			－	－	－	－	－	－	－	－	－
			無			－	－	－	－	－	－	－	－	－
			無			－	－	－	－	－	－	－	－	－
			無			－	－	－	－	－	－	－	－	－
			無			－	－	－	－	－	－	－	－	－
			無			－	－	－	－	－	－	－	－	－
			無			－	－	－	－	－	－	－	－	－
			無			－	－	－	－	－	－	－	－	－
	メルクウエスト搬出設備Aセル		無	－	－	せん断機　せん断刃位置 せん断機　燃料送り出し検出器	A/B	－	－	－	－	－	－	－
			無			－	－	－	－	－	－	－	－	－
			無			エンドピースシュートガス洗浄塔入口6N回収硝酸流量計	A/B	－	－	－	－	－	－	－
			無			－	－	－	－	－	－	－	－	－
			無			－	－	－	－	－	－	－	－	－
			無			－	－	－	－	－	－	－	－	－
			無			－	－	－	－	－	－	－	－	－
			無			－	－	－	－	－	－	－	－	－
			無			－	－	－	－	－	－	－	－	－
	キャスク除染Aセル		無	－	－	－	－	－	－	－	－	－	－	－
			無			－	－	－	－	－	－	－	－	－
			無			－	－	－	－	－	－	－	－	－
			無			－	－	－	－	－	－	－	－	－

第2－2表　隣接火災区域(区画)の火災影響評価結果(93/117)

※:火災防護上の最重要設備
A:油(漏えい油・有機溶媒)火災
B:電気盤火災
C:ケーブル火災
D:電動機絶縁物
E:仮置可燃物火災

前処理建屋

火災を想定する区域(区画)		隣接区域(区画)	伝播可能性	火災想定区域(区画)		隣接区域(区画)		最重要設備の評価結果			火災防護対策を行う安全上重要な施設(最重要設備を除く)の評価結果			
番号	名称			火災防護対策を行う安全上重要な施設	系統	火災防護対策を行う安全上重要な施設	系統	同時喪失有/無	系統分離要:○、否:－	結果	同時喪失有/無	系統分離有/無	FDT^{S}評価結果	結果
	キャスクエアロックA室		無	－	－	－	－	－	－	－	－	－	－	－
			無			－	－	－	－	－	－	－	－	－
			無			－	－	－	－	－	－	－	－	－
			無			－	－	－	－	－	－	－	－	－
			無			－	－	－	－	－	－	－	－	－
			無			－	－	－	－	－	－	－	－	－
			無			－	－	－	－	－	－	－	－	－
			無			－	－	－	－	－	－	－	－	－
			無			－	－	－	－	－	－	－	－	－
			無			－	－	－	－	－	－	－	－	－
			無			－	－	－	－	－	－	－	－	－
	塔槽類廃ガス処理室		有	－	－	－	－	－	－	－	－	－	－	－
			有			－	－	－	－	－	－	－	－	－
			有			－	－	－	－	－	－	－	－	－
			無			ケーブル ※	A/B	－	－	－	－	－	－	－
			有			－	－	－	－	－	－	－	－	－
			有			－	－	－	－	－	－	－	－	－
			有			－	－	－	－	－	－	－	－	－
			有			－	－	－	－	－	－	－	－	－
			有			－	－	－	－	－	－	－	－	－
			有			－	－	－	－	－	－	－	－	－
			有			－	－	－	－	－	－	－	－	－
			有			－	－	－	－	－	－	－	－	－
			有			－	－	－	－	－	－	－	－	－
			有			－	－	－	－	－	－	－	－	－
			有			－	－	－	－	－	－	－	－	－
			有			－	－	－	－	－	－	－	－	－
	塔槽類廃ガス処理セル		無	－	－	－	－	－	－	－	－	－	－	－
			無			－	－	－	－	－	－	－	－	－
			無			－	－	－	－	－	－	－	－	－
			無			－	－	－	－	－	－	－	－	－
			無			－	－	－	－	－	－	－	－	－
	第9サブチェンジングルーム		有	－	－	－	－	－	－	－	－	－	－	－
			有			－	－	－	－	－	－	－	－	－
			有			－	－	－	－	－	－	－	－	－
			有			－	－	－	－	－	－	－	－	－
			有			ケーブル ※	A/B	有	○	当該室設置の機器は，機器間に1時間の耐火隔壁，火災感知器，自動消火設備の系統分離対策により，最重要設備の同じ安全機能が一つは確保できる。	－	－	－	－
			無			廃ガス加熱器出口温度計	A/B/C	－	－	－	－	－	－	－
			有			－	－	－	－	－	－	－	－	－
			有			－	－	－	－	－	－	－	－	－
			有			－	－	－	－	－	－	－	－	－
			有			－	－	－	－	－	－	－	－	－
			有			－	－	－	－	－	－	－	－	－
			有			－	－	－	－	－	－	－	－	－
			有			－	－	－	－	－	－	－	－	－
			有			－	－	－	－	－	－	－	－	－

第2－2表　隣接火災区域(区画)の火災影響評価結果(94/117)

※:火災防護上の最重要設備
A:油(漏えい油・有機溶媒)火災
B:電気盤火災
C:ケーブル火災
D:電動機絶縁物
E:仮置可燃物火災

前処理建屋

火災を想定する区域(区画)		隣接区域(区画)	伝播可能性	火災想定区域(区画)		隣接区域(区画)		最重要設備の評価結果			火災防護対策を行う安全上重要な施設(最重要設備を除く)の評価結果			
番号	名称			火災防護対策を行う安全上重要な施設	系統	火災防護対策を行う安全上重要な施設	系統	同時喪失有/無	系統分離要:○、否:－	結果	同時喪失有/無	系統分離有/無	FDT^{S}評価結果	結果
	DOGサンプリング室		有	－	－	－	－	－	－	－	－	－	－	－
			有			－	－	－	－	－	－	－	－	－
			有			－	－	－	－	－	－	－	－	－
			有			－	－	－	－	－	－	－	－	－
			有			ケーブル ※	A/B	有	○	当該室設置の機器は，機器間に1時間の耐火隔壁，火災感知器，自動消火設備の系統分離対策により，最重要設備の同じ安全機能が一つは確保できる。	－	－	－	－
			有			－	－	－	－	－	－	－	－	－
			有			－	－	－	－	－	－	－	－	－
			有			－	－	－	－	－	－	－	－	－
			有			－	－	－	－	－	－	－	－	－
	塔槽類廃ガスよう素フィルタセル		無	－	－	－	－	－	－	－	－	－	－	－
			無			－	－	－	－	－	－	－	－	－
			無			－	－	－	－	－	－	－	－	－
			無			－	－	－	－	－	－	－	－	－
			無			－	－	－	－	－	－	－	－	－
			無			－	－	－	－	－	－	－	－	－
			無			－	－	－	－	－	－	－	－	－
	計装ラック第3室		有	－	－	－	－	－	－	－	－	－	－	－
			無			ケーブル ※	A/B	－	－	－	－	－	－	－
			有			－	－	－	－	－	－	－	－	－
			有			－	－	－	－	－	－	－	－	－
			有			－	－	－	－	－	－	－	－	－
			有			－	－	－	－	－	－	－	－	－
			有			－	－	－	－	－	－	－	－	－
			有			－	－	－	－	－	－	－	－	－
	燃料供給設備A第2保守室		有	－	－	－	－	－	－	－	－	－	－	－
			有			－	－	－	－	－	－	－	－	－
			有			－	－	－	－	－	－	－	－	－
			有			－	－	－	－	－	－	－	－	－
			有			－	－	－	－	－	－	－	－	－
			有			－	－	－	－	－	－	－	－	－
			有			－	－	－	－	－	－	－	－	－
			有			－	－	－	－	－	－	－	－	－
			有			－	－	－	－	－	－	－	－	－
	地上2階第1予備室		無	－	－	－	－	－	－	－	－	－	－	－
			無			－	－	－	－	－	－	－	－	－
			無			－	－	－	－	－	－	－	－	－
			無			－	－	－	－	－	－	－	－	－

第2－2表　隣接火災区域(区画)の火災影響評価結果(95/117)

※:火災防護上の最重要設備
A:油(漏えい油・有機溶媒)火災
B:電気盤火災
C:ケーブル火災
D:電動機絶縁物
E:仮置可燃物火災

前処理建屋

火災を想定する区域(区画)		隣接区域(区画)	伝播可能性	火災想定区域(区画)		隣接区域(区画)		最重要設備の評価結果			火災防護対策を行う安全上重要な施設(最重要設備を除く)の評価結果			
番号	名称			火災防護対策を行う安全上重要な施設	系統	火災防護対策を行う安全上重要な施設	系統	同時喪失有/無	系統分離要:○、否:－	結果	同時喪失有/無	系統分離有/無	FDT^{S}評価結果	結果
[redacted]	せん断機・溶解槽A保守セル保守室	[redacted]	有	－	－	－	－	－	－	－	－	－	－	－
			無			ケーブル ※	A/B	－	－	－	－	－	－	－
			有			溶解槽セトラ部温度計 溶解槽硝酸予熱ポット温度計	A/B	－	－	－	有	－	－	火災想定区域(区画)からの火災伝播により，隣接区域(区画)の機器が損傷するが，工程停止により安全機能を必要としない状態に移行可能である。
			無			第1よう素追出し槽温度計 第2よう素追出し槽温度計	A/B	－	－	－	－	－	－	－
			有			－	－	－	－	－	－	－	－	－
			有			－	－	－	－	－	－	－	－	－
			有			ケーブル ※	A/B	有	○	当該室設置の機器は，機器間に1時間の耐火隔壁，火災感知器，自動消火設備の系統分離対策により，最重要設備の同じ安全機能が一つは確保できる。	－	－	－	－
			有			－	－	－	－	－	－	－	－	－
			有			－	－	－	－	－	－	－	－	－
			有			－	－	－	－	－	－	－	－	－
			有			－	－	－	－	－	－	－	－	－
			有			－	－	－	－	－	－	－	－	－
			有			－	－	－	－	－	－	－	－	－
			有			－	－	－	－	－	－	－	－	－
			有			－	－	－	－	－	－	－	－	－
	南第4階段室		無	－	－	ケーブル ※	A/B	－	－	－	－	－	－	－
			無			第1よう素追出し槽温度計 第2よう素追出し槽温度計	A/B	－	－	－	－	－	－	－
			無			ケーブル ※	A/B	－	－	－	－	－	－	－
			無			－	－	－	－	－	－	－	－	－
			無			－	－	－	－	－	－	－	－	－
			無			－	－	－	－	－	－	－	－	－
			無			－	－	－	－	－	－	－	－	－
			無			－	－	－	－	－	－	－	－	－
			無			－	－	－	－	－	－	－	－	－
			無			－	－	－	－	－	－	－	－	－
			無			－	－	－	－	－	－	－	－	－
			無			－	－	－	－	－	－	－	－	－
	サンプリングベンチ制御盤第2室		無	－	－	ケーブル ※	A/B	－	－	－	－	－	－	－
			有			ケーブル ※	A/B	有	○	当該室設置の機器は，機器間に1時間の耐火隔壁，火災感知器，自動消火設備の系統分離対策により，最重要設備の同じ安全機能が一つは確保できる。	－	－	－	－
			有			－	－	－	－	－	－	－	－	－
			有			－	－	－	－	－	－	－	－	－
			有			－	－	－	－	－	－	－	－	－
			有			－	－	－	－	－	－	－	－	－
	硝酸供給弁室		無	－	－	ケーブル ※	A/B	－	－	－	－	－	－	－
			無			ケーブル ※	A/B	－	－	－	－	－	－	－
			無			－	－	－	－	－	－	－	－	－
			無			排風機 ※	A	－	－	－	－	－	－	－
			無			－	－	－	－	－	－	－	－	－
			無			－	－	－	－	－	－	－	－	－
	排風機A室		無	排風機 ※	A	ケーブル ※	A/B	－	－	－	－	－	－	－
			無			－	－	－	－	－	－	－	－	－
			無			排風機 ※	B	－	－	－	－	－	－	－
			無			－	－	－	－	－	－	－	－	－

第2－2表　隣接火災区域(区画)の火災影響評価結果(96/117)

※:火災防護上の最重要設備
A:油(漏えい油・有機溶媒)火災
B:電気盤火災
C:ケーブル火災
D:電動機絶縁物
E:仮置可燃物火災

前処理建屋

火災を想定する区域(区画)		隣接区域(区画)	伝播可能性	火災想定区域(区画)		隣接区域(区画)		最重要設備の評価結果			火災防護対策を行う安全上重要な施設(最重要設備を除く)の評価結果			
番号	名称			火災防護対策を行う安全上重要な施設	系統	火災防護対策を行う安全上重要な施設	系統	同時喪失有/無	系統分離 要:○、否:－	結果	同時喪失有/無	系統分離有/無	FDT^{S}評価結果	結果
[redacted]	排風機B室	[redacted]	無	排風機 ※	B	ケーブル ※	A/B	－	－	－	－	－	－	－
			無			－	－	－	－	－	－	－	－	－
			無			ケーブル ※	A/B	－	－	－	－	－	－	－
			無			排風機 ※	A	－	－	－	－	－	－	－
			無			－	－	－	－	－	－	－	－	－
			無			－	－	－	－	－	－	－	－	－
	アクティブ試薬槽室		無	エンドピーススシュートガス洗浄塔入口6N回収硝酸流量計	A/B	－	－	－	－	－	－	－	－	－
			無			せん断機　せん断刃位置 せん断機　燃料送り出し検出器	A/B	－	－	－	－	－	－	－
			無			－	－	－	－	－	－	－	－	－
			無			－	－	－	－	－	－	－	－	－
			無			－	－	－	－	－	－	－	－	－
			無			－	－	－	－	－	－	－	－	－
	アクティブ試薬槽室		無	エンドピーススシュートガス洗浄塔入口6N回収硝酸流量計	A/B	放射性配管分岐第1セル漏えい液受皿1液位計 廃ガス洗浄塔入口圧力計 溶解槽密度計 第1よう素追出し槽密度計 第2よう素追出し槽密度計 エンドピース酸洗浄槽密度計 硝酸供給槽密度計 溶解槽硝酸供給ゲデオン流量計 溶解槽硝酸予熱ポット流量計測用スロット流量計 溶解槽セル漏えい検知ポット1液位計 溶解槽セル漏えい液受皿5液位計 溶解槽圧力計	A/B	－	－	－	－	－	－	－
	高性能粒子フィルタ加熱器セル		無	－	－	－	－	－	－	－	－	－	－	－
			無			－	－	－	－	－	－	－	－	－
			無			－	－	－	－	－	－	－	－	－
			無			－	－	－	－	－	－	－	－	－
			無			－	－	－	－	－	－	－	－	－
	南第3階段室地上2階附室		無	－	－	－	－	－	－	－	－	－	－	－
			無			－	－	－	－	－	－	－	－	－
			無			－	－	－	－	－	－	－	－	－
			無			－	－	－	－	－	－	－	－	－
			無			－	－	－	－	－	－	－	－	－
			無			ケーブル ※	B	－	－	－	－	－	－	－
			無			－	－	－	－	－	－	－	－	－
	常用主電源設備室用換気設備室		有	－	－	－	－	－	－	－	－	－	－	－
			有			－	－	－	－	－	－	－	－	－
			無			ケーブル ※	B	－	－	－	－	－	－	－
			無			ケーブル ※	B	－	－	－	－	－	－	－
			有			－	－	－	－	－	－	－	－	－
			有			－	－	－	－	－	－	－	－	－
			無			ケーブル ※	B	－	－	－	－	－	－	－

第2－2表　隣接火災区域(区画)の火災影響評価結果(97/117)

※:火災防護上の最重要設備
A:油(漏えい油・有機溶媒)火災
B:電気盤火災
C:ケーブル火災
D:電動機絶縁物
E:仮置可燃物火災

前処理建屋

火災を想定する区域(区画)		隣接区域(区画)	伝播可能性	火災想定区域(区画)		隣接区域(区画)		最重要設備の評価結果			火災防護対策を行う安全上重要な施設(最重要設備を除く)の評価結果			
番号	名称			火災防護対策を行う安全上重要な施設	系統	火災防護対策を行う安全上重要な施設	系統	同時喪失有/無	系統分離要:○、否:－	結果	同時喪失有/無	系統分離有/無	FDT^{S}評価結果	結果
	空調設備室	[redacted]	無	ケーブル ※	B	硝酸供給槽密度計,硝酸供給槽温度計,第1回収酸6N貯槽密度計,せん断機　せん断刃位置,せん断機　燃料送り出し検出器,溶解槽セトラ部温度計,溶解槽密度計,溶解槽硝酸供給ゲデオン流量計,可溶性中性子吸収材緊急供給槽液位計,エンドピース酸洗浄槽密度計,エンドピース酸洗浄槽温度計,エンドピースシュートガス洗浄塔入口6N回収硝酸流量計,溶解槽放射線レベル計に附属する機器付き盤 建屋排風機に附属する機器付き盤 溶解槽セル排風機に附属する機器付き盤 ※ セル排風機に附属する機器付き盤 ※ 6.9kV非常用メタクラ ※ 460V非常用コントロールセンタ ※ 460V非常用パワーセンタ ※ ケーブル ※	A	－	－	－	－	－	－	－
			無			ケーブル ※	B	－	－	－	－	－	－	－
			無			ケーブル ※	A/B	－	－	－	－	－	－	－
			無			－	－	－	－	－	－	－	－	－
			無			ケーブル ※	A/B	－	－	－	－	－	－	－
	北第2階段室地上2階附室		無	－	－	－	－	－	－	－	－	－	－	－
			無			－	－	－	－	－	－	－	－	－
			無			ケーブル ※	B	－	－	－	－	－	－	－
			無			－	－	－	－	－	－	－	－	－
	南第2階段室地上2階附室		無	－	－	－	－	－	－	－	－	－	－	－
			無			ケーブル ※	A/B	－	－	－	－	－	－	－
			無			ケーブル ※	A/B	－	－	－	－	－	－	－
			無			ケーブル ※	B	－	－	－	－	－	－	－
	北第1階段室地上2階附室		無	－	－	－	－	－	－	－	－	－	－	－
			無			－	－	－	－	－	－	－	－	－
			無			－	－	－	－	－	－	－	－	－
			無			－	－	－	－	－	－	－	－	－
			無			－	－	－	－	－	－	－	－	－
	南第1階段室地上2階附室		無	－	－	－	－	－	－	－	－	－	－	－
			無			ケーブル ※	A/B	－	－	－	－	－	－	－
			無			ケーブル ※	A/B	－	－	－	－	－	－	－
	膨張槽第1室		有	－	－	溶解槽セトラ部温度計	B	－	－	－	－	－	－	－
			有			－	－	－	－	－	－	－	－	－
			有			－	－	－	－	－	－	－	－	－
			有			ケーブル ※	B	－	－	－	－	－	－	－
			有			せん断機　せん断刃位置 せん断機　燃料送り出し検出器	A/B	－	－	－	有	－	－	火災想定区域(区画)からの火災伝播により，隣接区域(区画)の機器が損傷するが，工程停止により安全機能を必要としない状態に移行可能である。
			有			－	－	－	－	－	－	－	－	－
			無			ケーブル ※	A/B	－	－	－	－	－	－	－
			有			－	－	－	－	－	－	－	－	－

第2－2表　隣接火災区域(区画)の火災影響評価結果(98/117)

※:火災防護上の最重要設備
A:油(漏えい油・有機溶媒)火災
B:電気盤火災
C:ケーブル火災
D:電動機絶縁物
E:仮置可燃物火災

前処理建屋

火災を想定する区域(区画)		隣接区域(区画)	伝播可能性	火災想定区域(区画)		隣接区域(区画)		最重要設備の評価結果			火災防護対策を行う安全上重要な施設(最重要設備を除く)の評価結果			
番号	名称			火災防護対策を行う安全上重要な施設	系統	火災防護対策を行う安全上重要な施設	系統	同時喪失有/無	系統分離要:○、否:－	結果	同時喪失有/無	系統分離有/無	FDT^{S}評価結果	結果
[redacted]	地上3階南北第2廊下	[redacted]	有	－	－	－	－	－	－	－	－	－	－	－
			有			－	－	－	－	－	－	－	－	－
			有			ケーブル ※	B	－	－	－	－	－	－	－
			有			ケーブル ※	A/B	有	○	当該室設置の機器は，機器間に1時間の耐火隔壁，火災感知器，自動消火設備の系統分離対策により，最重要設備の同じ安全機能が一つは確保できる。	－	－	－	－
			有			－	－	－	－	－	－	－	－	－
			有			－	－	－	－	－	－	－	－	－
			有			－	－	－	－	－	－	－	－	－
			有			－	－	－	－	－	－	－	－	－
			有			－	－	－	－	－	－	－	－	－
			無			－	－	－	－	－	－	－	－	－
			無			－	－	－	－	－	－	－	－	－
			無			－	－	－	－	－	－	－	－	－
			無			－	－	－	－	－	－	－	－	－
			無			－	－	－	－	－	－	－	－	－
			無			－	－	－	－	－	－	－	－	－
			無			ケーブル ※	B	－	－	－	－	－	－	－
			有			ケーブル ※	B	有	○	当該室設置の機器は，機器間に1時間の耐火隔壁，火災感知器，自動消火設備の系統分離対策により，最重要設備の同じ安全機能が一つは確保できる。	－	－	－	－
			有			ケーブル ※	A/B	有	○	当該室設置の機器は，機器間に1時間の耐火隔壁，火災感知器，自動消火設備の系統分離対策により，最重要設備の同じ安全機能が一つは確保できる。	－	－	－	－
	地上3階南北第3廊下		無	ケーブル ※	A/B	せん断機　せん断刃位置 せん断機　燃料送り出し検出器	A/B	－	－	－	－	－	－	－
			無			－	－	－	－	－	－	－	－	－
			無			－	－	－	－	－	－	－	－	－
			無			－	－	－	－	－	－	－	－	－
			無			－	－	－	－	－	－	－	－	－
			無			－	－	－	－	－	－	－	－	－
			有			－	－	－	－	－	－	－	－	－
			無			－	－	－	－	－	－	－	－	－
			有			－	－	－	－	－	－	－	－	－
			無			ケーブル ※	A/B	－	－	－	－	－	－	－
			有			－	－	－	－	－	－	－	－	－
			無			－	－	－	－	－	－	－	－	－
			無			－	－	－	－	－	－	－	－	－
			無			－	－	－	－	－	－	－	－	－
			無			－	－	－	－	－	－	－	－	－
			有			－	－	－	－	－	－	－	－	－
			有			－	－	－	－	－	－	－	－	－
			有			－	－	－	－	－	－	－	－	－
			無			－	－	－	－	－	－	－	－	－

第2－2表　隣接火災区域(区画)の火災影響評価結果(99/117)

※:火災防護上の最重要設備
A:油(漏えい油・有機溶媒)火災
B:電気盤火災
C:ケーブル火災
D:電動機絶縁物
E:仮置可燃物火災

前処理建屋

火災を想定する区域(区画)		隣接区域(区画)	伝播可能性	火災想定区域(区画)		隣接区域(区画)		最重要設備の評価結果			火災防護対策を行う安全上重要な施設(最重要設備を除く)の評価結果			
番号	名称			火災防護対策を行う安全上重要な施設	系統	火災防護対策を行う安全上重要な施設	系統	同時喪失有/無	系統分離要:○、否:－	結果	同時喪失有/無	系統分離有/無	FDT^{S}評価結果	結果
			有			－	－	－	－	－	－	－	－	－
			有			－	－	－	－	－	－	－	－	－
			有			－	－	－	－	－	－	－	－	－
			無			－	－	－	－	－	－	－	－	－
			有			－	－	－	－	－	－	－	－	－
			有			－	－	－	－	－	－	－	－	－
			無			－	－	－	－	－	－	－	－	－
			無			－	－	－	－	－	－	－	－	－
			無			－	－	－	－	－	－	－	－	－
			無			－	－	－	－	－	－	－	－	－
			無			－	－	－	－	－	－	－	－	－
			無			－	－	－	－	－	－	－	－	－
	地上3階南北第3廊下		無	ケーブル ※	A/B	－	－	－	－	－	－	－	－	－
			無			－	－	－	－	－	－	－	－	－
			有			－	－	－	－	－	－	－	－	－
			有			ケーブル ※	A/B	有	○	当該室設置の機器は，機器間に1時間の耐火隔壁，火災感知器，自動消火設備の系統分離対策により，最重要設備の同じ安全機能が一つは確保できる。	－	－	－	－
			無			ケーブル ※	A	－	－	－	－	－	－	－
			無			溶解槽セル排風機 ※	A/B	－	－	－	－	－	－	－
			無			－	－	－	－	－	－	－	－	－
			無			－	－	－	－	－	－	－	－	－
			有			－	－	－	－	－	－	－	－	－
			有			－	－	－	－	－	－	－	－	－
			有			－	－	－	－	－	－	－	－	－
			有			－	－	－	－	－	－	－	－	－
	地上3階東西第1廊下		有	－	－	－	－	－	－	－	－	－	－	－
			有			－	－	－	－	－	－	－	－	－
			無			可溶性中性子吸収材緊急供給槽液位計	A/B	－	－	－	－	－	－	－
			有			－	－	－	－	－	－	－	－	－
			有			－	－	－	－	－	－	－	－	－
			有			－	－	－	－	－	－	－	－	－
			有			－	－	－	－	－	－	－	－	－
			有			－	－	－	－	－	－	－	－	－
			有			－	－	－	－	－	－	－	－	－
	燃料横転クレーンB保守セル保守室		有	－	－	－	－	－	－	－	－	－	－	－
			有			－	－	－	－	－	－	－	－	－
			有			－	－	－	－	－	－	－	－	－
			有			－	－	－	－	－	－	－	－	－
			有			－	－	－	－	－	－	－	－	－
			有			－	－	－	－	－	－	－	－	－
			有			－	－	－	－	－	－	－	－	－
			有			－	－	－	－	－	－	－	－	－
			有			－	－	－	－	－	－	－	－	－
			無			せん断機　せん断刃位置 せん断機　燃料送り出し検出器	A/B	－	－	－	－	－	－	－
			有			－	－	－	－	－	－	－	－	－
	せん断機油圧装置B室		無	－	－	ケーブル ※	A/B	－	－	－	－	－	－	－
			有			－	－	－	－	－	－	－	－	－
			有			－	－	－	－	－	－	－	－	－
			無			ケーブル ※	A/B	－	－	－	－	－	－	－
			有			－	－	－	－	－	－	－	－	－

第2－2表　隣接火災区域(区画)の火災影響評価結果(100/117)

※:火災防護上の最重要設備
A:油(漏えい油・有機溶媒)火災
B:電気盤火災
C:ケーブル火災
D:電動機絶縁物
E:仮置可燃物火災

前処理建屋

火災を想定する区域(区画)		隣接区域(区画)	伝播可能性	火災想定区域(区画)		隣接区域(区画)		最重要設備の評価結果			火災防護対策を行う安全上重要な施設(最重要設備を除く)の評価結果			
番号	名称			火災防護対策を行う安全上重要な施設	系統	火災防護対策を行う安全上重要な施設	系統	同時喪失有/無	系統分離要:○、否:－	結果	同時喪失有/無	系統分離有/無	FDT^{S}評価結果	結果
	制御盤第6室	[redacted]	無	－	－	せん断機　せん断刃位置 せん断機　燃料送り出し検出器	A/B	－	－	－	－	－	－	－
			有			－	－	－	－	－	－	－	－	－
			有			－	－	－	－	－	－	－	－	－
			有			ケーブル　※	A/B	有	○	当該室設置の機器は，機器間に1時間の耐火隔壁，火災感知器，自動消火設備の系統分離対策により，最重要設備の同じ安全機能が一つは確保できる。	－	－	－	－
			有			－	－	－	－	－	－	－	－	－
			無			ケーブル　※	A/B	－	－	－	－	－	－	－
			無			溶解槽セル排風機　※	A/B	－	－	－	－	－	－	－
	可溶性中性子吸収材緊急供給槽室		無	－	－	－	－	－	－	－	－	－	－	－
			無			－	－	－	－	－	－	－	－	－
			無			せん断機　せん断刃位置 せん断機　燃料送り出し検出器	A/B	－	－	－	－	－	－	－
			無			－	－	－	－	－	－	－	－	－
			無			－	－	－	－	－	－	－	－	－
			無			可溶性中性子吸収材緊急供給槽液位計	A/B	－	－	－	－	－	－	－
	圧縮空気槽室		無	ケーブル　※	A/B	－	－	－	－	－	－	－	－	－
			無			－	－	－	－	－	－	－	－	－
			無			－	－	－	－	－	－	－	－	－
			無			－	－	－	－	－	－	－	－	－
			無			ケーブル　※	B	－	－	－	－	－	－	－
			無			ケーブル　※	A/B	－	－	－	－	－	－	－
			有			－	－	－	－	－	－	－	－	－
			無			－	－	－	－	－	－	－	－	－
			無			－	－	－	－	－	－	－	－	－
			無			－	－	－	－	－	－	－	－	－
			有			－	－	－	－	－	－	－	－	－
			無			－	－	－	－	－	－	－	－	－
			無			ミストフィルタ入口ガス圧力計,廃ガス加熱器出口温度計に附属する機器付き盤　※ 清澄機セル漏えい液受皿液位計,中継槽セル漏えい液受皿液位計,放射性配管分岐第4セル漏えい液受皿液位計,計量・調整槽セル漏えい液受皿液位計,計量後中間貯槽セル漏えい液受皿液位計に附属する機器付き盤	A	－	－	－	－	－	－	－
			無			ミストフィルタ入口ガス圧力計,廃ガス加熱器出口温度計に附属する機器付き盤　※ 清澄機セル漏えい液受皿液位計,中継槽セル漏えい液受皿液位計,放射性配管分岐第4セル漏えい液受皿液位計,計量・調整槽セル漏えい液受皿液位計,計量後中間貯槽セル漏えい液受皿液位計に附属する機器付き盤	B	－	－	－	－	－	－	－
	現場制御盤第6室		有	－	－	－	－	－	－	－	－	－	－	－
			無			漏えい液希釈水供給槽水位計	A/B	－	－	－	－	－	－	－
			有			－	－	－	－	－	－	－	－	－
			有			ケーブル　※	A/B	有	○	当該室設置の機器は，機器間に1時間の耐火隔壁，火災感知器，自動消火設備の系統分離対策により，最重要設備の同じ安全機能が一つは確保できる。	－	－	－	－
			有			－	－	－	－	－	－	－	－	－

第2－2表　隣接火災区域(区画)の火災影響評価結果(101/117)

※:火災防護上の最重要設備
A:油(漏えい油・有機溶媒)火災
B:電気盤火災
C:ケーブル火災
D:電動機絶縁物
E:仮置可燃物火災

前処理建屋

火災を想定する区域(区画)		隣接区域(区画)	伝播可能性	火災想定区域(区画)		隣接区域(区画)		最重要設備の評価結果			火災防護対策を行う安全上重要な施設(最重要設備を除く)の評価結果			
番号	名称			火災防護対策を行う安全上重要な施設	系統	火災防護対策を行う安全上重要な施設	系統	同時喪失有/無	系統分離要:○、否:－	結果	同時喪失有/無	系統分離有/無	FDT^{S}評価結果	結果
	試薬第5分配室		無	－	－	－	－	－	－	－	－	－	－	－
			無			－	－	－	－	－	－	－	－	－
			無			ケーブル ※	A/B	－	－	－	－	－	－	－
			無			－	－	－	－	－	－	－	－	－
			無			－	－	－	－	－	－	－	－	－
			無			－	－	－	－	－	－	－	－	－
			無			－	－	－	－	－	－	－	－	－
			無			－	－	－	－	－	－	－	－	－
			無			－	－	－	－	－	－	－	－	－
			無			－	－	－	－	－	－	－	－	－
	地上3階東西第2廊下		無	－	－	ケーブル ※	A/B	－	－	－	－	－	－	－
			無			－	－	－	－	－	－	－	－	－
			無			－	－	－	－	－	－	－	－	－
			無			－	－	－	－	－	－	－	－	－
	蒸気第3分配室		有	－	－	－	－	－	－	－	－	－	－	－
			有			－	－	－	－	－	－	－	－	－
			無			ケーブル ※	A/B	－	－	－	－	－	－	－
			有			－	－	－	－	－	－	－	－	－
			有			－	－	－	－	－	－	－	－	－
			有			－	－	－	－	－	－	－	－	－
			有			－	－	－	－	－	－	－	－	－
			有			－	－	－	－	－	－	－	－	－
			有			－	－	－	－	－	－	－	－	－
			有			－	－	－	－	－	－	－	－	－
	制御盤第7室		有	－	－	－	－	－	－	－	－	－	－	－
			有			－	－	－	－	－	－	－	－	－
			無			ケーブル ※	A/B	－	－	－	－	－	－	－
			有			－	－	－	－	－	－	－	－	－
			有			－	－	－	－	－	－	－	－	－
			有			－	－	－	－	－	－	－	－	－
			有			－	－	－	－	－	－	－	－	－
			有			－	－	－	－	－	－	－	－	－
			有			－	－	－	－	－	－	－	－	－
			有			－	－	－	－	－	－	－	－	－
	地上3階南北第4廊下		有	－	－	－	－	－	－	－	－	－	－	－
			有			ケーブル ※	A/B	有	○	当該室設置の機器は，機器間に1時間の耐火隔壁，火災感知器，自動消火設備の系統分離対策により，最重要設備の同じ安全機能が一つは確保できる。	－	－	－	－
			有			－	－	－	－	－	－	－	－	－
			有			－	－	－	－	－	－	－	－	－
			有			－	－	－	－	－	－	－	－	－
			有			－	－	－	－	－	－	－	－	－
			有			－	－	－	－	－	－	－	－	－
			有			－	－	－	－	－	－	－	－	－
	計装ラック第4室		無	－	－	－	－	－	－	－	－	－	－	－
			無			－	－	－	－	－	－	－	－	－
			無			－	－	－	－	－	－	－	－	－
			無			－	－	－	－	－	－	－	－	－
			無			－	－	－	－	－	－	－	－	－
	放管用制御盤室		無	－	－	ケーブル ※	A/B	－	－	－	－	－	－	－
			無			－	－	－	－	－	－	－	－	－
			無			－	－	－	－	－	－	－	－	－
			無			－	－	－	－	－	－	－	－	－
			無			－	－	－	－	－	－	－	－	－
			無			－	－	－	－	－	－	－	－	－

第2－2表　隣接火災区域(区画)の火災影響評価結果(102/117)

※:火災防護上の最重要設備
A:油(漏えい油・有機溶媒)火災
B:電気盤火災
C:ケーブル火災
D:電動機絶縁物
E:仮置可燃物火災

前処理建屋

火災を想定する区域(区画)		隣接区域(区画)	伝播可能性	火災想定区域(区画)		隣接区域(区画)		最重要設備の評価結果			火災防護対策を行う安全上重要な施設(最重要設備を除く)の評価結果			
番号	名称			火災防護対策を行う安全上重要な施設	系統	火災防護対策を行う安全上重要な施設	系統	同時喪失有/無	系統分離要:○、否:－	結果	同時喪失有/無	系統分離有/無	FDT^{S}評価結果	結果
			無			－	－	－	－	－	－	－	－	－
			無			－	－	－	－	－	－	－	－	－
			無			－	－	－	－	－	－	－	－	－
			無			－	－	－	－	－	－	－	－	－
	燃料横転クレーンB保守セル		無	－	－	－	－	－	－	－	－	－	－	－
			無			－	－	－	－	－	－	－	－	－
			無			－	－	－	－	－	－	－	－	－
			無			－	－	－	－	－	－	－	－	－
			無			可溶性中性子吸収材緊急供給槽液位計	A/B	－	－	－	－	－	－	－
			無			－	－	－	－	－	－	－	－	－
			有			－	－	－	－	－	－	－	－	－
			無			漏えい液希釈水供給槽水位計	A/B	－	－	－	－	－	－	－
			有			－	－	－	－	－	－	－	－	－
			有			－	－	－	－	－	－	－	－	－
	せん断機・溶解槽B保守インセルクレーン収納セル		有	－	－	－	－	－	－	－	－	－	－	－
			有			－	－	－	－	－	－	－	－	－
			有			－	－	－	－	－	－	－	－	－
			無			エンドピースシュートガス洗浄塔入口6N回収硝酸流量計	A/B	－	－	－	－	－	－	－
			有			－	－	－	－	－	－	－	－	－
			有			－	－	－	－	－	－	－	－	－
			有			－	－	－	－	－	－	－	－	－
			有			－	－	－	－	－	－	－	－	－
			無			せん断機　せん断刃位置 せん断機　燃料送り出し検出器	A/B	－	－	－	－	－	－	－
	燃料横転クレーンA・B保守セル保守室		有	－	－	－	－	－	－	－	－	－	－	－
			有			－	－	－	－	－	－	－	－	－
			有			－	－	－	－	－	－	－	－	－
			有			－	－	－	－	－	－	－	－	－
			有			－	－	－	－	－	－	－	－	－
			無			放射性配管分岐第1セル漏えい液受皿1液位計 廃ガス洗浄塔入口圧力計 溶解槽密度計 第1よう素追出し槽密度計 第2よう素追出し槽密度計 エンドピース酸洗浄槽密度計 硝酸供給槽密度計 溶解槽硝酸供給ゲデオン流量計 溶解槽硝酸予熱ポット流量計測用スロット流量計 溶解槽セル漏えい検知ポット1液位計 溶解槽セル漏えい液受皿5液位計 溶解槽圧力計	A/B	－	－	－	－	－	－	－
			有			－	－	－	－	－	－	－	－	－
			無			ケーブル　※	A/B	－	－	－	－	－	－	－
			無			可溶性中性子吸収材緊急供給槽液位計	A/B	－	－	－	－	－	－	－
			無			－	－	－	－	－	－	－	－	－
			無			－	－	－	－	－	－	－	－	－
			無			－	－	－	－	－	－	－	－	－
	真空フィルタセル		無	－	－	－	－	－	－	－	－	－	－	－
			無			－	－	－	－	－	－	－	－	－
			無			－	－	－	－	－	－	－	－	－
			無			－	－	－	－	－	－	－	－	－
			有			－	－	－	－	－	－	－	－	－
	せん断機油圧装置A室		無	－	－	せん断機　せん断刃位置 せん断機　燃料送り出し検出器	A/B	－	－	－	－	－	－	－
			有			－	－	－	－	－	－	－	－	－
			有			－	－	－	－	－	－	－	－	－

第2－2表　隣接火災区域(区画)の火災影響評価結果(103/117)

※:火災防護上の最重要設備
A:油(漏えい油・有機溶媒)火災
B:電気盤火災
C:ケーブル火災
D:電動機絶縁物
E:仮置可燃物火災

前処理建屋

火災を想定する区域(区画)		隣接区域(区画)	伝播可能性	火災想定区域(区画)		隣接区域(区画)		最重要設備の評価結果			火災防護対策を行う安全上重要な施設(最重要設備を除く)の評価結果			
番号	名称			火災防護対策を行う安全上重要な施設	系統	火災防護対策を行う安全上重要な施設	系統	同時喪失有/無	系統分離要:○、否:－	結果	同時喪失有/無	系統分離有/無	FDT^{S}評価結果	結果
[redacted]	せん断機油圧装置A室	[redacted]	無	－	－	放射性配管分岐第1セル漏えい液受皿1液位計 廃ガス洗浄塔入口圧力計 溶解槽密度計 第1よう素追出し槽密度計 第2よう素追出し槽密度計 エンドピース酸洗浄槽密度計 硝酸供給槽密度計 溶解槽硝酸供給ゲデオン流量計 溶解槽硝酸予熱ポット流量計測用スロット流量計 溶解槽セル漏えい検知ポット1液位計 溶解槽セル漏えい液受皿5液位計 溶解槽圧力計	A/B	－	－	－	－	－	－	－
			無			ケーブル ※	A/B	－	－	－	－	－	－	－
			無			可溶性中性子吸収材緊急供給槽液位計	A/B	－	－	－	－	－	－	－
			無			－	－	－	－	－	－	－	－	－
			無	放射性配管分岐第1セル漏えい液受皿1液位計 廃ガス洗浄塔入口圧力計 溶解槽密度計 第1よう素追出し槽密度計 第2よう素追出し槽密度計 エンドピース酸洗浄槽密度計 硝酸供給槽密度計 溶解槽硝酸供給ゲデオン流量計 溶解槽硝酸予熱ポット流量計測用スロット流量計 溶解槽セル漏えい検知ポット1液位計 溶解槽セル漏えい液受皿5液位計 溶解槽圧力計	A/B	せん断機　せん断刃位置 せん断機　燃料送り出し検出器	A/B	－	－	－	－	－	－
			無			－	－	－	－	－	－	－	－	－
			無			－	－	－	－	－	－	－	－	－
			無			－	－	－	－	－	－	－	－	－
	計装ラック第5室		無		A/B	エンドピースシュートガス洗浄塔入口6N回収硝酸流量計	A/B	－	－	－	－	－	－	－
			無			－	－	－	－	－	－	－	－	－
			無			－	－	－	－	－	－	－	－	－
			無			ケーブル ※	A/B	－	－	－	－	－	－	－
			無			－	－	－	－	－	－	－	－	－
			無			－	－	－	－	－	－	－	－	－
			無			－	－	－	－	－	－	－	－	－
			有	－	－	－	－	－	－	－	－	－	－	－
			有			－	－	－	－	－	－	－	－	－
	現場制御盤第7室		無			エンドピースシュートガス洗浄塔入口6N回収硝酸流量計	A/B	－	－	－	－	－	－	－
			有			－	－	－	－	－	－	－	－	－
			有			－	－	－	－	－	－	－	－	－
			有			－	－	－	－	－	－	－	－	－
			有			－	－	－	－	－	－	－	－	－
			有			－	－	－	－	－	－	－	－	－
			有			－	－	－	－	－	－	－	－	－
	真空フィルタ保守室		有	－	－	－	－	－	－	－	－	－	－	－
			有			－	－	－	－	－	－	－	－	－
			有			－	－	－	－	－	－	－	－	－
			有			－	－	－	－	－	－	－	－	－
			有			－	－	－	－	－	－	－	－	－
			有			－	－	－	－	－	－	－	－	－
			有			ケーブル ※	A/B	有	○	当該室設置の機器は，機器間に1時間の耐火隔壁，火災感知器，自動消火設備の系統分離対策により，最重要設備の同じ安全機能が一つは確保できる。	－	－	－	－
	DOGセル排気フィルタ保守室		有	－	－	－	－	－	－	－	－	－	－	－
			有			－	－	－	－	－	－	－	－	－
			有			－	－	－	－	－	－	－	－	－
			有			－	－	－	－	－	－	－	－	－
			有			－	－	－	－	－	－	－	－	－
			有			－	－	－	－	－	－	－	－	－
			有			－	－	－	－	－	－	－	－	－

第2－2表　隣接火災区域(区画)の火災影響評価結果(104/117)

※:火災防護上の最重要設備
A:油(漏えい油・有機溶媒)火災
B:電気盤火災
C:ケーブル火災
D:電動機絶縁物
E:仮置可燃物火災

前処理建屋

火災を想定する区域(区画)		隣接区域(区画)	伝播可能性	火災想定区域(区画)		隣接区域(区画)		最重要設備の評価結果			火災防護対策を行う安全上重要な施設(最重要設備を除く)の評価結果			
番号	名称			火災防護対策を行う安全上重要な施設	系統	火災防護対策を行う安全上重要な施設	系統	同時喪失有/無	系統分離要:○、否:－	結果	同時喪失有/無	系統分離有/無	FDT^{S}評価結果	結果
	燃料横転クレーンA保守セル	[redacted]	無	－	－	－	－	－	－	－	－	－	－	－
			無			－	－	－	－	－	－	－	－	－
			無			－	－	－	－	－	－	－	－	－
			無			－	－	－	－	－	－	－	－	－
			無			－	－	－	－	－	－	－	－	－
			無			－	－	－	－	－	－	－	－	－
			無			可溶性中性子吸収材緊急供給槽液位計	A/B	－	－	－	－	－	－	－
			無			－	－	－	－	－	－	－	－	－
			無			－	－	－	－	－	－	－	－	－
			無			－	－	－	－	－	－	－	－	－
	せん断機・溶解槽A保守インセルクレーン収納セル		有	－	－	－	－	－	－	－	－	－	－	－
			有			－	－	－	－	－	－	－	－	－
			無			エンドピースシュートガス洗浄塔入口6N回収硝酸流量計	A/B	－	－	－	－	－	－	－
			有			－	－	－	－	－	－	－	－	－
			有			－	－	－	－	－	－	－	－	－
			有			－	－	－	－	－	－	－	－	－
			有			－	－	－	－	－	－	－	－	－
			有			－	－	－	－	－	－	－	－	－
			有			－	－	－	－	－	－	－	－	－
			有			－	－	－	－	－	－	－	－	－
	真空配管第1室		有	－	－	－	－	－	－	－	－	－	－	－
			有			－	－	－	－	－	－	－	－	－
			有			－	－	－	－	－	－	－	－	－
			有			－	－	－	－	－	－	－	－	－
			有			－	－	－	－	－	－	－	－	－
			有			－	－	－	－	－	－	－	－	－
			有			－	－	－	－	－	－	－	－	－
			有			－	－	－	－	－	－	－	－	－
			有			－	－	－	－	－	－	－	－	－
	真空槽室		無	－	－	－	－	－	－	－	－	－	－	－
			無			－	－	－	－	－	－	－	－	－
			無			ケーブル　※	A/B	－	－	－	－	－	－	－
			無			－	－	－	－	－	－	－	－	－
			無			－	－	－	－	－	－	－	－	－
			無			－	－	－	－	－	－	－	－	－
			無			－	－	－	－	－	－	－	－	－
			無			－	－	－	－	－	－	－	－	－
			無			－	－	－	－	－	－	－	－	－
			無			8	－	－	－	－	－	－	－	－
	現場制御盤第8室		無	－	－	ケーブル　※	A/B	－	－	－	－	－	－	－
			無			－	－	－	－	－	－	－	－	－
			無			－	－	－	－	－	－	－	－	－
			無			－	－	－	－	－	－	－	－	－
			無			－	－	－	－	－	－	－	－	－
			無			－	－	－	－	－	－	－	－	－

第2－2表　隣接火災区域(区画)の火災影響評価結果(105/117)

※:火災防護上の最重要設備
A:油(漏えい油・有機溶媒)火災
B:電気盤火災
C:ケーブル火災
D:電動機絶縁物
E:仮置可燃物火災

前処理建屋

火災を想定する区域(区画)		隣接区域(区画)	伝播可能性	火災想定区域(区画)		隣接区域(区画)		最重要設備の評価結果			火災防護対策を行う安全上重要な施設(最重要設備を除く)の評価結果			
番号	名称			火災防護対策を行う安全上重要な施設	系統	火災防護対策を行う安全上重要な施設	系統	同時喪失有/無	系統分離要:○、否:－	結果	同時喪失有/無	系統分離有/無	FDT^{S}評価結果	結果
[redacted]	DOG水圧機械室	[redacted]	有	－	－	－	－	－	－	－	－	－	－	－
			有			－	－	－	－	－	－	－	－	－
			有			ケーブル ※	A/B	有	○	当該室設置の機器は，機器間に1時間の耐火隔壁，火災感知器，自動消火設備の系統分離対策により，最重要設備の同じ安全機能が一つは確保できる。	－	－	－	－
			有			－	－	－	－	－	－	－	－	－
			有			－	－	－	－	－	－	－	－	－
			有			－	－	－	－	－	－	－	－	－
			有			－	－	－	－	－	－	－	－	－
			有			－	－	－	－	－	－	－	－	－
			有			－	－	－	－	－	－	－	－	－
	地上3階第1予備室		無	－	－	－	－	－	－	－	－	－	－	－
			無			－	－	－	－	－	－	－	－	－
			無			－	－	－	－	－	－	－	－	－
			無			－	－	－	－	－	－	－	－	－
	制御盤第8室		有	－	－	ケーブル ※	A/B	有	○	当該室設置の機器は，機器間に1時間の耐火隔壁，火災感知器，自動消火設備の系統分離対策により，最重要設備の同じ安全機能が一つは確保できる。	－	－	－	－
			有			－	－	－	－	－	－	－	－	－
			有			－	－	－	－	－	－	－	－	－
			有			－	－	－	－	－	－	－	－	－
			有			－	－	－	－	－	－	－	－	－
	アクティブ試薬第2分配室		無	－	－	－	－	－	－	－	－	－	－	－
			無			－	－	－	－	－	－	－	－	－
			無			－	－	－	－	－	－	－	－	－
			無			－	－	－	－	－	－	－	－	－
			無			－	－	－	－	－	－	－	－	－
			無			－	－	－	－	－	－	－	－	－
			無			－	－	－	－	－	－	－	－	－
			無			－	－	－	－	－	－	－	－	－
			無			－	－	－	－	－	－	－	－	－
			無			－	－	－	－	－	－	－	－	－
	燃料横転クレーンA保守セル保守室		有	－	－	－	－	－	－	－	－	－	－	－
			有			－	－	－	－	－	－	－	－	－
			有			－	－	－	－	－	－	－	－	－
			有			－	－	－	－	－	－	－	－	－
			有			－	－	－	－	－	－	－	－	－
			有			－	－	－	－	－	－	－	－	－
			有			－	－	－	－	－	－	－	－	－
			有			－	－	－	－	－	－	－	－	－
			有			－	－	－	－	－	－	－	－	－
			有			－	－	－	－	－	－	－	－	－
			有			－	－	－	－	－	－	－	－	－
	地上3階第2予備室		無	－	－	－	－	－	－	－	－	－	－	－
			無			－	－	－	－	－	－	－	－	－
			無			－	－	－	－	－	－	－	－	－
			無			－	－	－	－	－	－	－	－	－
			無			－	－	－	－	－	－	－	－	－
			無			－	－	－	－	－	－	－	－	－

第2－2表　隣接火災区域(区画)の火災影響評価結果(106/117)

※:火災防護上の最重要設備
A:油(漏えい油・有機溶媒)火災
B:電気盤火災
C:ケーブル火災
D:電動機絶縁物
E:仮置可燃物火災

前処理建屋

火災を想定する区域(区画)		隣接区域(区画)	伝播可能性	火災想定区域(区画)		隣接区域(区画)		最重要設備の評価結果			火災防護対策を行う安全上重要な施設(最重要設備を除く)の評価結果			
番号	名称			火災防護対策を行う安全上重要な施設	系統	火災防護対策を行う安全上重要な施設	系統	同時喪失有/無	系統分離要:○、否:－	結果	同時喪失有/無	系統分離有/無	FDT^{S}評価結果	結果
[redacted]	地上3階南北第1廊下	[redacted]	有	－	－	－	－	－	－	－	－	－	－	－
			無			ケーブル ※	A/B	－	－	－	－	－	－	－
			有			－	－	－	－	－	－	－	－	－
			有			－	－	－	－	－	－	－	－	－
			有			－	－	－	－	－	－	－	－	－
			有			－	－	－	－	－	－	－	－	－
			有			－	－	－	－	－	－	－	－	－
			有			－	－	－	－	－	－	－	－	－
			無			排風機 ※	A	－	－	－	－	－	－	－
			無			排風機 ※	B	－	－	－	－	－	－	－
			無			ケーブル ※	A/B	－	－	－	－	－	－	－
			有			－	－	－	－	－	－	－	－	－
			有			－	－	－	－	－	－	－	－	－
			有			－	－	－	－	－	－	－	－	－
			有			－	－	－	－	－	－	－	－	－
			有			－	－	－	－	－	－	－	－	－
			有			－	－	－	－	－	－	－	－	－
			有			－	－	－	－	－	－	－	－	－
			有			－	－	－	－	－	－	－	－	－
			有			ケーブル ※	A/B	有	○	当該室設置の機器は，機器間に1時間の耐火隔壁，火災感知器，自動消火設備の系統分離対策により，最重要設備の同じ安全機能が一つは確保できる。	－	－	－	－
			有			－	－	－	－	－	－	－	－	－
			有			－	－	－	－	－	－	－	－	－
			有			－	－	－	－	－	－	－	－	－
			有			－	－	－	－	－	－	－	－	－
	現場制御盤第9室		有	－	－	－	－	－	－	－	－	－	－	－
			有			－	－	－	－	－	－	－	－	－
			有			－	－	－	－	－	－	－	－	－
			有			－	－	－	－	－	－	－	－	－
			有			－	－	－	－	－	－	－	－	－
			有			－	－	－	－	－	－	－	－	－
			有			－	－	－	－	－	－	－	－	－
			有			－	－	－	－	－	－	－	－	－
			有			－	－	－	－	－	－	－	－	－
	機器エアロック第3室		無	－	－	ケーブル ※	A/B	－	－	－	－	－	－	－
			無			ケーブル ※	A/B	－	－	－	－	－	－	－
			無			－	－	－	－	－	－	－	－	－
			無			－	－	－	－	－	－	－	－	－
			無			－	－	－	－	－	－	－	－	－
	第10サブチェンジングルーム		無	－	－	ケーブル ※	A/B	－	－	－	－	－	－	－
			無			排風機 ※	B	－	－	－	－	－	－	－
			有			ケーブル ※	A/B	有	○	当該室設置の機器は，機器間に1時間の耐火隔壁，火災感知器，自動消火設備の系統分離対策により，最重要設備の同じ安全機能が一つは確保できる。	－	－	－	－
			有			－	－	－	－	－	－	－	－	－
			有			－	－	－	－	－	－	－	－	－
			有			－	－	－	－	－	－	－	－	－
	南第2エレベータ機械室		有	－	－	－	－	－	－	－	－	－	－	－
			有			－	－	－	－	－	－	－	－	－
			無			ケーブル ※	A/B	－	－	－	－	－	－	－

第2－2表　隣接火災区域(区画)の火災影響評価結果(107/117)

※:火災防護上の最重要設備
A:油(漏えい油・有機溶媒)火災
B:電気盤火災
C:ケーブル火災
D:電動機絶縁物
E:仮置可燃物火災

前処理建屋

火災を想定する区域(区画)		隣接区域(区画)	伝播可能性	火災想定区域(区画)		隣接区域(区画)		最重要設備の評価結果			火災防護対策を行う安全上重要な施設(最重要設備を除く)の評価結果			
番号	名称			火災防護対策を行う安全上重要な施設	系統	火災防護対策を行う安全上重要な施設	系統	同時喪失有/無	系統分離要:○、否:－	結果	同時喪失有/無	系統分離有/無	FDT^{S}評価結果	結果
	地上3階南北第5廊下		無	－	－	－	－	－	－	－	－	－	－	－
			無			－	－	－	－	－	－	－	－	－
			無			－	－	－	－	－	－	－	－	－
			無			－	－	－	－	－	－	－	－	－
			無			－	－	－	－	－	－	－	－	－
			無			－	－	－	－	－	－	－	－	－
			無			－	－	－	－	－	－	－	－	－
	建屋給気フィルタ室		無	－	－	－	－	－	－	－	－	－	－	－
			無			－	－	－	－	－	－	－	－	－
			無			－	－	－	－	－	－	－	－	－
			無			－	－	－	－	－	－	－	－	－
	建屋給気加熱コイル室		無	－	－	－	－	－	－	－	－	－	－	－
			無			－	－	－	－	－	－	－	－	－
			無			ケーブル ※	A/B	－	－	－	－	－	－	－
			無			－	－	－	－	－	－	－	－	－
			無			－	－	－	－	－	－	－	－	－
			無			－	－	－	－	－	－	－	－	－
	外気取入室		無	－	－	－	－	－	－	－	－	－	－	－
			無			－	－	－	－	－	－	－	－	－
			無			ケーブル ※	A/B	－	－	－	－	－	－	－
			無			－	－	－	－	－	－	－	－	－
			無			－	－	－	－	－	－	－	－	－
			無			ケーブル ※	A/B	－	－	－	－	－	－	－
	真空配管第2室		無	－	－	－	－	－	－	－	－	－	－	－
			無			－	－	－	－	－	－	－	－	－
			無			－	－	－	－	－	－	－	－	－
			無			－	－	－	－	－	－	－	－	－
			無			－	－	－	－	－	－	－	－	－
			無			－	－	－	－	－	－	－	－	－
			無			－	－	－	－	－	－	－	－	－
			無			－	－	－	－	－	－	－	－	－
			無			ケーブル ※	A/B	－	－	－	－	－	－	－
	真空ポンプ室		有	－	－	－	－	－	－	－	－	－	－	－
			有			－	－	－	－	－	－	－	－	－
			有			－	－	－	－	－	－	－	－	－
			有			－	－	－	－	－	－	－	－	－
			有			－	－	－	－	－	－	－	－	－
			有			－	－	－	－	－	－	－	－	－
	地上3階南北第7廊下		有	－	－	－	－	－	－	－	－	－	－	－
			有			－	－	－	－	－	－	－	－	－
			無			ケーブル ※	B	－	－	－	－	－	－	－
			有			ケーブル ※	B	－	－	－	－	－	－	－
			有			ケーブル ※	A/B	有	○	当該室設置の機器は，機器間に1時間の耐火隔壁，火災感知器，自動消火設備の系統分離対策により，最重要設備の同じ安全機能が一つは確保できる。	－	－	－	－
			有			－	－	－	－	－	－	－	－	－
			有			－	－	－	－	－	－	－	－	－
	南第3階段室地上3階附室		無	－	－	－	－	－	－	－	－	－	－	－
			無			－	－	－	－	－	－	－	－	－
			無			－	－	－	－	－	－	－	－	－
			無			－	－	－	－	－	－	－	－	－
			無			－	－	－	－	－	－	－	－	－
			無			－	－	－	－	－	－	－	－	－
			無			－	－	－	－	－	－	－	－	－

第2－2表　隣接火災区域(区画)の火災影響評価結果(108/117)

※:火災防護上の最重要設備
A:油(漏えい油・有機溶媒)火災
B:電気盤火災
C:ケーブル火災
D:電動機絶縁物
E:仮置可燃物火災

前処理建屋

火災を想定する区域(区画)		隣接区域(区画)	伝播可能性	火災想定区域(区画)		隣接区域(区画)		最重要設備の評価結果			火災防護対策を行う安全上重要な施設(最重要設備を除く)の評価結果			
番号	名称			火災防護対策を行う安全上重要な施設	系統	火災防護対策を行う安全上重要な施設	系統	同時喪失有/無	系統分離要:○、否:－	結果	同時喪失有/無	系統分離有/無	FDT^{S}評価結果	結果
[redacted]	北第2階段室地上3階附室	[redacted]	無	－	－	－	－	－	－	－	－	－	－	－
			無			－	－	－	－	－	－	－	－	－
			無			－	－	－	－	－	－	－	－	－
			無			－	－	－	－	－	－	－	－	－
	南第2階段室地上3階附室		無	－	－	－	－	－	－	－	－	－	－	－
			無			ケーブル ※	A/B	－	－	－	－	－	－	－
			無			ケーブル ※	A/B	－	－	－	－	－	－	－
			無			ケーブル ※	A/B	－	－	－	－	－	－	－
	北第1階段室地上3階附室		無	－	－	－	－	－	－	－	－	－	－	－
			無			－	－	－	－	－	－	－	－	－
			無			－	－	－	－	－	－	－	－	－
	南第1階段室地上3階附室		無	－	－	－	－	－	－	－	－	－	－	－
			無			ケーブル ※	A/B	－	－	－	－	－	－	－
			無			ケーブル ※	A/B	－	－	－	－	－	－	－
			無			－	－	－	－	－	－	－	－	－
	南第4エレベータ機械室寄り付き階段室		無	－	－	－	－	－	－	－	－	－	－	－
			無			ケーブル ※	A/B	－	－	－	－	－	－	－
			無			ケーブル ※	A/B	－	－	－	－	－	－	－
			無			－	－	－	－	－	－	－	－	－
			無			－	－	－	－	－	－	－	－	－
			無			ミストフィルタ入口ガス圧力計,廃ガス加熱器出口温度計に附属する機器付き盤 ※ 清澄機セル漏えい液受皿液位計,中継槽セル漏えい液受皿液位計,放射性配管分岐第4セル漏えい液受皿液位計,計量・調整槽セル漏えい液受皿液位計,計量後中間貯槽セル漏えい液受皿液位計に附属する機器付き盤	B	－	－	－	－	－	－	－
	南第3エレベータ機械室用予備室		無	－	－	－	－	－	－	－	－	－	－	－
			無			－	－	－	－	－	－	－	－	－
			無			ケーブル ※	A/B	－	－	－	－	－	－	－
			無			ケーブル ※	A/B	－	－	－	－	－	－	－
	地上4階南北第2廊下		有	－	－	－	－	－	－	－	－	－	－	－
			有			－	－	－	－	－	－	－	－	－
			有			ケーブル ※	A/B	有	○	当該室設置の機器は，機器間に1時間の耐火隔壁，火災感知器，自動消火設備の系統分離対策により，最重要設備の同じ安全機能が一つは確保できる。	－	－	－	－
			有			ケーブル ※	A/B	有	○	当該室設置の機器は，機器間に1時間の耐火隔壁，火災感知器，自動消火設備の系統分離対策により，最重要設備の同じ安全機能が一つは確保できる。	－	－	－	－
			有			－	－	－	－	－	－	－	－	－
			有			－	－	－	－	－	－	－	－	－
			有			－	－	－	－	－	－	－	－	－
			有			－	－	－	－	－	－	－	－	－
			有			－	－	－	－	－	－	－	－	－

第2－2表　隣接火災区域(区画)の火災影響評価結果(109/117)

※:火災防護上の最重要設備
A:油(漏えい油・有機溶媒)火災
B:電気盤火災
C:ケーブル火災
D:電動機絶縁物
E:仮置可燃物火災

前処理建屋

火災を想定する区域(区画)		隣接区域(区画)	伝播可能性	火災想定区域(区画)		隣接区域(区画)		最重要設備の評価結果			火災防護対策を行う安全上重要な施設(最重要設備を除く)の評価結果			
番号	名称			火災防護対策を行う安全上重要な施設	系統	火災防護対策を行う安全上重要な施設	系統	同時喪失有/無	系統分離要:○、否:－	結果	同時喪失有/無	系統分離有/無	FDT^{S}評価結果	結果
[redacted]		[redacted]	無			－	－	－	－	－	－	－	－	－
			無			－	－	－	－	－	－	－	－	－
			有			ケーブル ※	A/B	有	○	当該室設置の機器は，機器間に1時間の耐火隔壁，火災感知器，自動消火設備の系統分離対策により，最重要設備の同じ安全機能が一つは確保できる。	－	－	－	－
			無			－	－	－	－	－	－	－	－	－
			無			－	－	－	－	－	－	－	－	－
			無			－	－	－	－	－	－	－	－	－
			無			－	－	－	－	－	－	－	－	－
			無			放射性配管分岐第1セル漏えい液受皿1液位計 廃ガス洗浄塔入口圧力計 溶解槽密度計 第1よう素追出し槽密度計 第2よう素追出し槽密度計 エンドピース酸洗浄槽密度計 硝酸供給槽密度計 溶解槽硝酸供給ゲデオン流量計 溶解槽硝酸予熱ポット流量計測用スロット流量計 溶解槽セル漏えい検知ポット1液位計 溶解槽セル漏えい液受皿5液位計 溶解槽圧力計	A/B	－	－	－	－	－	－	－
	地上4階東西第1廊下			ケーブル ※	A/B									
			有			－	－	－	－	－	－	－	－	－
			無			－	－	－	－	－	－	－	－	－
			有			－	－	－	－	－	－	－	－	－
			有			ケーブル ※	A	有	○	当該室設置の機器は，機器間に1時間の耐火隔壁，火災感知器，自動消火設備の系統分離対策により，最重要設備の同じ安全機能が一つは確保できる。	－	－	－	－
			無			－	－	－	－	－	－	－	－	－
			無			溶解槽セル排風機 ※	A/B	－	－	－	－	－	－	－
			有			－	－	－	－	－	－	－	－	－
			無			－	－	－	－	－	－	－	－	－
			無			－	－	－	－	－	－	－	－	－
			無			－	－	－	－	－	－	－	－	－
			無			－	－	－	－	－	－	－	－	－
			無			可溶性中性子吸収材緊急供給槽液位計	A/B	－	－	－	－	－	－	－
			無			－	－	－	－	－	－	－	－	－
			無			－	－	－	－	－	－	－	－	－
			無			－	－	－	－	－	－	－	－	－
			無			－	－	－	－	－	－	－	－	－
			無			－	－	－	－	－	－	－	－	－
	地上4階東西第1廊下		無	ケーブル ※	A/B	－	－	－	－	－	－	－	－	－
			無			－	－	－	－	－	－	－	－	－
			無			－	－	－	－	－	－	－	－	－
			有			－	－	－	－	－	－	－	－	－
			無			－	－	－	－	－	－	－	－	－
			無			－	－	－	－	－	－	－	－	－
			無			－	－	－	－	－	－	－	－	－
			無			－	－	－	－	－	－	－	－	－

第2－2表　隣接火災区域(区画)の火災影響評価結果(110/117)

※:火災防護上の最重要設備
A:油(漏えい油・有機溶媒)火災
B:電気盤火災
C:ケーブル火災
D:電動機絶縁物
E:仮置可燃物火災

前処理建屋

火災を想定する区域(区画)		隣接区域(区画)	伝播可能性	火災想定区域(区画)		隣接区域(区画)		最重要設備の評価結果			火災防護対策を行う安全上重要な施設(最重要設備を除く)の評価結果			
番号	名称			火災防護対策を行う安全上重要な施設	系統	火災防護対策を行う安全上重要な施設	系統	同時喪失有/無	系統分離 要:○、否:－	結果	同時喪失有/無	系統分離有/無	FDT^{S}評価結果	結果
	機器エアロック第4室		無	ケーブル ※	A	－	－	－	－	－	－	－	－	－
			無			－	－	－	－	－	－	－	－	－
			無			ケーブル ※	B	－	－	－	－	－	－	－
			有			－	－	－	－	－	－	－	－	－
			無			ケーブル ※	A/B	－	－	－	－	－	－	－
			有			ケーブル ※	A/B	有	○	当該室設置の機器は，機器間に1時間の耐火隔壁，火災感知器，自動消火設備の系統分離対策により，最重要設備の同じ安全機能が一つは確保できる。	－	－	－	－
			無			－	－	－	－	－	－	－	－	－
			無			－	－	－	－	－	－	－	－	－
			有			－	－	－	－	－	－	－	－	－
	膨張槽第2室		無	－	－	－	－	－	－	－	－	－	－	－
			無			－	－	－	－	－	－	－	－	－
			無			－	－	－	－	－	－	－	－	－
			無			－	－	－	－	－	－	－	－	－
			無			－	－	－	－	－	－	－	－	－
			無			－	－	－	－	－	－	－	－	－
			無			－	－	－	－	－	－	－	－	－
			無			－	－	－	－	－	－	－	－	－
			無			－	－	－	－	－	－	－	－	－
			無			－	－	－	－	－	－	－	－	－
			無			－	－	－	－	－	－	－	－	－
			無			－	－	－	－	－	－	－	－	－
	燃料横転クレーンB保守インセルクレーン収納セルしゃへい扉収納室		無	－	－	－	－	－	－	－	－	－	－	－
			無			ケーブル ※	A/B	－	－	－	－	－	－	－
			無			－	－	－	－	－	－	－	－	－
			無			－	－	－	－	－	－	－	－	－
			無			－	－	－	－	－	－	－	－	－
			無			－	－	－	－	－	－	－	－	－
			無			－	－	－	－	－	－	－	－	－
	溶解槽セル排風機室		無	溶解槽セル排風機 ※	A/B	ケーブル ※	A/B	－	－	－	－	－	－	－
			無			－	－	－	－	－	－	－	－	－
			無			ケーブル ※	A/B	－	－	－	－	－	－	－
			無			－	－	－	－	－	－	－	－	－
			無			－	－	－	－	－	－	－	－	－
			無			－	－	－	－	－	－	－	－	－
			無			－	－	－	－	－	－	－	－	－

第2－2表　隣接火災区域(区画)の火災影響評価結果(111/117)

※:火災防護上の最重要設備
A:油(漏えい油・有機溶媒)火災
B:電気盤火災
C:ケーブル火災
D:電動機絶縁物
E:仮置可燃物火災

前処理建屋

火災を想定する区域(区画)		隣接区域(区画)	伝播可能性	火災想定区域(区画)		隣接区域(区画)		最重要設備の評価結果			火災防護対策を行う安全上重要な施設(最重要設備を除く)の評価結果			
番号	名称			火災防護対策を行う安全上重要な施設	系統	火災防護対策を行う安全上重要な施設	系統	同時喪失有/無	系統分離要:○、否:－	結果	同時喪失有/無	系統分離有/無	FDT^{S}評価結果	結果
			有			－	－	－	－	－	－	－	－	－
			無			漏えい液希釈水供給槽水位計	A/B	－	－	－	－	－	－	－
			有			－	－	－	－	－	－	－	－	－
			有			－	－	－	－	－	－	－	－	－
			有			－	－	－	－	－	－	－	－	－
			有			－	－	－	－	－	－	－	－	－
			有			－	－	－	－	－	－	－	－	－
			有			－	－	－	－	－	－	－	－	－
			有			－	－	－	－	－	－	－	－	－
			有			－	－	－	－	－	－	－	－	－
			有			－	－	－	－	－	－	－	－	－
			有			－	－	－	－	－	－	－	－	－
			有			－	－	－	－	－	－	－	－	－
			有	－	－	－	－	－	－	－	－	－	－	－
			有			ケーブル ※	A/B	有	○	当該室設置の機器は，機器間に1時間の耐火隔壁，火災感知器，自動消火設備の系統分離対策により，最重要設備の同じ安全機能が一つは確保できる。	－	－	－	－
			無			溶解槽セル排風機 ※	A/B	－	－	－	－	－	－	－
			有			－	－	－	－	－	－	－	－	－
			有			－	－	－	－	－	－	－	－	－
			有			－	－	－	－	－	－	－	－	－
			有			－	－	－	－	－	－	－	－	－
			有			－	－	－	－	－	－	－	－	－
			有			－	－	－	－	－	－	－	－	－
			有			－	－	－	－	－	－	－	－	－
			有			－	－	－	－	－	－	－	－	－
			無	－	－	ケーブル ※	A/B	－	－	－	－	－	－	－
			有			－	－	－	－	－	－	－	－	－
			無			可溶性中性子吸収材緊急供給槽液位計	A/B	－	－	－	－	－	－	－
			有			－	－	－	－	－	－	－	－	－
			無			－	－	－	－	－	－	－	－	－
			無			ケーブル ※	A/B	－	－	－	－	－	－	－
			無	－	－	溶解槽セル排風機 ※	A/B	－	－	－	－	－	－	－
			無			－	－	－	－	－	－	－	－	－
			無			－	－	－	－	－	－	－	－	－
			無			－	－	－	－	－	－	－	－	－
			無			ケーブル ※	A/B	－	－	－	－	－	－	－
			無	－	－	－	－	－	－	－	－	－	－	－
			無			－	－	－	－	－	－	－	－	－
			無			－	－	－	－	－	－	－	－	－
			無			－	－	－	－	－	－	－	－	－
			無			－	－	－	－	－	－	－	－	－
			無	－	－	放射性配管分岐第1セル漏えい液受皿1液位計 廃ガス洗浄塔入口圧力計 溶解槽密度計 第1よう素追出し槽密度計 第2よう素追出し槽密度計 エンドピース酸洗浄槽密度計 硝酸供給槽密度計 溶解槽硝酸供給ゲデオン流量計 溶解槽硝酸予熱ポット流量計測用スロット流量計 溶解槽セル漏えい検知ポット1液位計 溶解槽セル漏えい液受皿5液位計 溶解槽圧力計	A/B	－	－	－	－	－	－	－
			無			ケーブル ※	A/B	－	－	－	－	－	－	－
			無			－	－	－	－	－	－	－	－	－
			無			－	－	－	－	－	－	－	－	－
			無			－	－	－	－	－	－	－	－	－

第2－2表　隣接火災区域(区画)の火災影響評価結果(112/117)

※:火災防護上の最重要設備
A:油(漏えい油・有機溶媒)火災
B:電気盤火災
C:ケーブル火災
D:電動機絶縁物
E:仮置可燃物火災

前処理建屋

火災を想定する区域(区画)		隣接区域(区画)	伝播可能性	火災想定区域(区画)		隣接区域(区画)		最重要設備の評価結果			火災防護対策を行う安全上重要な施設(最重要設備を除く)の評価結果			
番号	名称			火災防護対策を行う安全上重要な施設	系統	火災防護対策を行う安全上重要な施設	系統	同時喪失有/無	系統分離要:○、否:－	結果	同時喪失有/無	系統分離有/無	FDT^{S}評価結果	結果
			無	－	－	－	－	－	－	－	－	－	－	－
	溶解槽セルB排気系ダクトセル		無	－	－	放射性配管分岐第1セル漏えい液受皿1液位計 廃ガス洗浄塔入口圧力計 溶解槽密度計 第1よう素追出し槽密度計 第2よう素追出し槽密度計 エンドピース酸洗浄槽密度計 硝酸供給槽密度計 溶解槽硝酸供給ゲデオン流量計 溶解槽硝酸予熱ポット流量計測用スロット流量計 溶解槽セル漏えい検知ポット1液位計 溶解槽セル漏えい液受皿5液位計 溶解槽圧力計	A/B	－	－	－	－	－	－	－
			無			溶解槽セル排風機　※	A/B	－	－	－	－	－	－	－
			無			－	－	－	－	－	－	－	－	－
			無			－	－	－	－	－	－	－	－	－
			無			－	－	－	－	－	－	－	－	－
			無			－	－	－	－	－	－	－	－	－
			無			－	－	－	－	－	－	－	－	－
			無			－	－	－	－	－	－	－	－	－
			無			－	－	－	－	－	－	－	－	－
	燃料供給セルA・B廃棄物搬送室		無	可溶性中性子吸収材緊急供給槽液位計	A/B	－	－	－	－	－	－	－	－	－
			無			－	－	－	－	－	－	－	－	－
			無			－	－	－	－	－	－	－	－	－
			無			－	－	－	－	－	－	－	－	－
			無			－	－	－	－	－	－	－	－	－
			無			－	－	－	－	－	－	－	－	－
			無			ケーブル　※	A/B	－	－	－	－	－	－	－
			無			－	－	－	－	－	－	－	－	－
			無			－	－	－	－	－	－	－	－	－
			無			－	－	－	－	－	－	－	－	－
	溶解槽セル排気フィルタユニット室		無	－	－	放射性配管分岐第1セル漏えい液受皿1液位計 廃ガス洗浄塔入口圧力計 溶解槽密度計 第1よう素追出し槽密度計 第2よう素追出し槽密度計 エンドピース酸洗浄槽密度計 硝酸供給槽密度計 溶解槽硝酸供給ゲデオン流量計 溶解槽硝酸予熱ポット流量計測用スロット流量計 溶解槽セル漏えい検知ポット1液位計 溶解槽セル漏えい液受皿5液位計 溶解槽圧力計	A/B	－	－	－	－	－	－	－
			無			ケーブル　※	A/B	－	－	－	－	－	－	－
			無			－	－	－	－	－	－	－	－	－
			無			－	－	－	－	－	－	－	－	－
			無			－	－	－	－	－	－	－	－	－
			無			－	－	－	－	－	－	－	－	－
			無			－	－	－	－	－	－	－	－	－
			無			－	－	－	－	－	－	－	－	－
			無			－	－	－	－	－	－	－	－	－
			無			－	－	－	－	－	－	－	－	－
	燃料横転クレーンA保守インセルクレーン収納セル		有	－	－	－	－	－	－	－	－	－	－	－
			有			－	－	－	－	－	－	－	－	－
			無			ケーブル　※	A/B	－	－	－	－	－	－	－
			無			可溶性中性子吸収材緊急供給槽液位計	A/B	－	－	－	－	－	－	－
			有			－	－	－	－	－	－	－	－	－
			有			－	－	－	－	－	－	－	－	－
	溶解槽セルA排気前置フィルタ第1セル		無	－	－	－	－	－	－	－	－	－	－	－
			無			ケーブル　※	A/B	－	－	－	－	－	－	－
			無			－	－	－	－	－	－	－	－	－
			無			－	－	－	－	－	－	－	－	－
			無			－	－	－	－	－	－	－	－	－
	溶解槽セルA排気前置フィルタ第2セル		無	－	－	－	－	－	－	－	－	－	－	－
			無			ケーブル　※	A/B	－	－	－	－	－	－	－
			無			－	－	－	－	－	－	－	－	－
			無			－	－	－	－	－	－	－	－	－
			無			－	－	－	－	－	－	－	－	－

第2－2表　隣接火災区域(区画)の火災影響評価結果(113/117)

※:火災防護上の最重要設備
A:油(漏えい油・有機溶媒)火災
B:電気盤火災
C:ケーブル火災
D:電動機絶縁物
E:仮置可燃物火災

前処理建屋

火災を想定する区域(区画)		隣接区域(区画)	伝播可能性	火災想定区域(区画)		隣接区域(区画)		最重要設備の評価結果			火災防護対策を行う安全上重要な施設(最重要設備を除く)の評価結果			
番号	名称			火災防護対策を行う安全上重要な施設	系統	火災防護対策を行う安全上重要な施設	系統	同時喪失有/無	系統分離 要:○、否:－	結果	同時喪失有/無	系統分離有/無	FDT^{S}評価結果	結果
	溶解槽セルA排気前置フィルタ第3セル		無	－	－	－	－	－	－	－	－	－	－	－
			無			－	－	－	－	－	－	－	－	－
			無			ケーブル ※	A/B	－	－	－	－	－	－	－
			無			－	－	－	－	－	－	－	－	－
			無			－	－	－	－	－	－	－	－	－
	溶解槽セルA排気系ダクトセル		無	－	－	－	－	－	－	－	－	－	－	－
			無			－	－	－	－	－	－	－	－	－
			無			－	－	－	－	－	－	－	－	－
			無			－	－	－	－	－	－	－	－	－
			無			－	－	－	－	－	－	－	－	－
			無			－	－	－	－	－	－	－	－	－
			無			－	－	－	－	－	－	－	－	－
			無			－	－	－	－	－	－	－	－	－
			無			－	－	－	－	－	－	－	－	－
	せん断セルコンファイメント設備室		有	－	－	－	－	－	－	－	－	－	－	－
			有			－	－	－	－	－	－	－	－	－
			有			－	－	－	－	－	－	－	－	－
			有			－	－	－	－	－	－	－	－	－
			有			－	－	－	－	－	－	－	－	－
			有			－	－	－	－	－	－	－	－	－
			有			－	－	－	－	－	－	－	－	－
			有			－	－	－	－	－	－	－	－	－
	燃料横転クレーンA保守インセルクレーン収納セルしゃへい扉収納室		無	－	－	－	－	－	－	－	－	－	－	－
			無			－	－	－	－	－	－	－	－	－
			無			ケーブル ※	A/B	－	－	－	－	－	－	－
			無			－	－	－	－	－	－	－	－	－
			無			－	－	－	－	－	－	－	－	－
			無			－	－	－	－	－	－	－	－	－
			無			－	－	－	－	－	－	－	－	－
			無			－	－	－	－	－	－	－	－	－
			無			－	－	－	－	－	－	－	－	－
	南第4エレベータ機械室		有	－	－	－	－	－	－	－	－	－	－	－
			有			－	－	－	－	－	－	－	－	－
			有			－	－	－	－	－	－	－	－	－
			無			ケーブル ※	A/B	－	－	－	－	－	－	－
			有			－	－	－	－	－	－	－	－	－
			無			ケーブル ※	A	－	－	－	－	－	－	－
			無			ミストフィルタ入口ガス圧力計,廃ガス加熱器出口温度計に附属する機器付き盤 ※ 清澄機セル漏えい液受皿液位計,中継槽セル漏えい液受皿液位計,放射性配管分岐第4セル漏えい液受皿液位計,計量・調整槽セル漏えい液受皿液位計,計量後中間貯槽セル漏えい液受皿液位計に附属する機器付き盤	B	－	－	－	－	－	－	－
	南第3階段室地上4階附室		無	－	－	－	－	－	－	－	－	－	－	－
			無			－	－	－	－	－	－	－	－	－
			無			－	－	－	－	－	－	－	－	－
			無			－	－	－	－	－	－	－	－	－
			無			－	－	－	－	－	－	－	－	－
			無			－	－	－	－	－	－	－	－	－
			無			－	－	－	－	－	－	－	－	－
			無			－	－	－	－	－	－	－	－	－

第2－2表　隣接火災区域(区画)の火災影響評価結果(114/117)

※:火災防護上の最重要設備
A:油(漏えい油・有機溶媒)火災
B:電気盤火災
C:ケーブル火災
D:電動機絶縁物
E:仮置可燃物火災

前処理建屋

火災を想定する区域(区画)		隣接区域(区画)	伝播可能性	火災想定区域(区画)		隣接区域(区画)		最重要設備の評価結果			火災防護対策を行う安全上重要な施設(最重要設備を除く)の評価結果			
番号	名称			火災防護対策を行う安全上重要な施設	系統	火災防護対策を行う安全上重要な施設	系統	同時喪失有/無	系統分離要:○、否:－	結果	同時喪失有/無	系統分離有/無	FDT^{S}評価結果	結果
			有			－	－	－	－	－	－	－	－	－
			有			－	－	－	－	－	－	－	－	－
			有			－	－	－	－	－	－	－	－	－
			有			ケーブル ※	A/B	有	○	当該室設置の機器は，機器間に1時間の耐火隔壁，火災感知器，自動消火設備の系統分離対策により，最重要設備の同じ安全機能が一つは確保できる。	－	－	－	－
			有			－	－	－	－	－	－	－	－	－
			有			－	－	－	－	－	－	－	－	－
			無			ケーブル ※	A	－	－	－	－	－	－	－
			有			－	－	－	－	－	－	－	－	－
	地上4階南北第3廊下		有	－	－	－	－	－	－	－	－	－	－	－
			無			ミストフィルタ入口ガス圧力計,廃ガス加熱器出口温度計に附属する機器付き盤 ※ 清澄機セル漏えい液受皿液位計,中継槽セル漏えい液受皿液位計,放射性配管分岐第4セル漏えい液受皿液位計,計量・調整槽セル漏えい液受皿液位計,計量後中間貯槽セル漏えい液受皿液位計に附属する機器付き盤	A	－	－	－	－	－	－	－
			無			ミストフィルタ入口ガス圧力計,廃ガス加熱器出口温度計に附属する機器付き盤 ※ 清澄機セル漏えい液受皿液位計,中継槽セル漏えい液受皿液位計,放射性配管分岐第4セル漏えい液受皿液位計,計量・調整槽セル漏えい液受皿液位計,計量後中間貯槽セル漏えい液受皿液位計に附属する機器付き盤	B	－	－	－	－	－	－	－
			有			－	－	－	－	－	－	－	－	－
			有			－	－	－	－	－	－	－	－	－
			有			－	－	－	－	－	－	－	－	－
			無			－	－	－	－	－	－	－	－	－
			無			－	－	－	－	－	－	－	－	－
			無			－	－	－	－	－	－	－	－	－
			無			－	－	－	－	－	－	－	－	－
			無			－	－	－	－	－	－	－	－	－
			無			－	－	－	－	－	－	－	－	－
	地上4階南北第1廊下		無	－	－	ケーブル ※	A/B	－	－	－	－	－	－	－
			無			－	－	－	－	－	－	－	－	－
			無			－	－	－	－	－	－	－	－	－
			無			－	－	－	－	－	－	－	－	－
			無			－	－	－	－	－	－	－	－	－
			無			－	－	－	－	－	－	－	－	－
			無			－	－	－	－	－	－	－	－	－
			無			－	－	－	－	－	－	－	－	－
			無			－	－	－	－	－	－	－	－	－
	北第2階段室地上4階附室		無	－	－	－	－	－	－	－	－	－	－	－
			無			－	－	－	－	－	－	－	－	－
			無			－	－	－	－	－	－	－	－	－
			無			－	－	－	－	－	－	－	－	－
			無			－	－	－	－	－	－	－	－	－
			無			－	－	－	－	－	－	－	－	－
	北第1階段室地上4階附室		無	－	－	－	－	－	－	－	－	－	－	－
			無			－	－	－	－	－	－	－	－	－
			無			－	－	－	－	－	－	－	－	－
	膨張槽第4室		無	－	－	ケーブル ※	A/B	－	－	－	－	－	－	－
			無			－	－	－	－	－	－	－	－	－

第2－2表　隣接火災区域(区画)の火災影響評価結果(115/117)

※:火災防護上の最重要設備
A:油(漏えい油・有機溶媒)火災
B:電気盤火災
C:ケーブル火災
D:電動機絶縁物
E:仮置可燃物火災

前処理建屋

火災を想定する区域(区画)		隣接区域(区画)	伝播可能性	火災想定区域(区画)		隣接区域(区画)		最重要設備の評価結果			火災防護対策を行う安全上重要な施設(最重要設備を除く)の評価結果			
番号	名称			火災防護対策を行う安全上重要な施設	系統	火災防護対策を行う安全上重要な施設	系統	同時喪失有/無	系統分離 要:○、否:－	結果	同時喪失有/無	系統分離有/無	FDT^{S}評価結果	結果
	安全系A制御盤第2室		無	ミストフィルタ入口ガス圧力計,廃ガス加熱器出口温度計に附属する機器付き盤 ※ 清澄機セル漏えい液受皿液位計,中継槽セル漏えい液受皿液位計,放射性配管分岐第4セル漏えい液受皿液位計,計量・調整槽セル漏えい液受皿液位計,計量後中間貯槽セル漏えい液受皿液位計に附属する機器付き盤	A	－	－	－	－	－	－	－	－
			無			－	－	－	－	－	－	－	－	－
			無			ケーブル ※	A/B	－	－	－	－	－	－	－
			無			－	－	－	－	－	－	－	－	－
			無			ミストフィルタ入口ガス圧力計,廃ガス加熱器出口温度計に附属する機器付き盤 ※ 清澄機セル漏えい液受皿液位計,中継槽セル漏えい液受皿液位計,放射性配管分岐第4セル漏えい液受皿液位計,計量・調整槽セル漏えい液受皿液位計,計量後中間貯槽セル漏えい液受皿液位計に附属する機器付き盤	B	－	－	－	－	－	－	－
			無			－	－	－	－	－	－	－	－	－
	安全系B制御盤第2室		無	ミストフィルタ入口ガス圧力計,廃ガス加熱器出口温度計に附属する機器付き盤 ※ 清澄機セル漏えい液受皿液位計,中継槽セル漏えい液受皿液位計,放射性配管分岐第4セル漏えい液受皿液位計,計量・調整槽セル漏えい液受皿液位計,計量後中間貯槽セル漏えい液受皿液位計に附属する機器付き盤	B	－	－	－	－	－	－	－	－
			無			ケーブル ※	A/B	－	－	－	－	－	－	－
			無			－	－	－	－	－	－	－	－	－
			無			－	－	－	－	－	－	－	－	－
			無			－	－	－	－	－	－	－	－	－
			無			ミストフィルタ入口ガス圧力計,廃ガス加熱器出口温度計に附属する機器付き盤 ※ 清澄機セル漏えい液受皿液位計,中継槽セル漏えい液受皿液位計,放射性配管分岐第4セル漏えい液受皿液位計,計量・調整槽セル漏えい液受皿液位計,計量後中間貯槽セル漏えい液受皿液位計に附属する機器付き盤	A	－	－	－	－	－	－	－
			無			－	－	－	－	－	－	－	－	－
	地上5階南北第2廊下		無	－	－	－	－	－	－	－	－	－	－	－
			無			－	－	－	－	－	－	－	－	－
			無			－	－	－	－	－	－	－	－	－
			無			－	－	－	－	－	－	－	－	－
			無			ケーブル ※	A/B	－	－	－	－	－	－	－
			無			－	－	－	－	－	－	－	－	－
			無			－	－	－	－	－	－	－	－	－
			無			－	－	－	－	－	－	－	－	－
			無			－	－	－	－	－	－	－	－	－
			無			－	－	－	－	－	－	－	－	－
			無			－	－	－	－	－	－	－	－	－
	地上5階南北第1廊下		無	－	－	－	－	－	－	－	－	－	－	－
			無			－	－	－	－	－	－	－	－	－
			無			ケーブル ※	A/B	－	－	－	－	－	－	－
			無			－	－	－	－	－	－	－	－	－
			無			－	－	－	－	－	－	－	－	－
			無			－	－	－	－	－	－	－	－	－
			無			－	－	－	－	－	－	－	－	－
			無			－	－	－	－	－	－	－	－	－
			無			－	－	－	－	－	－	－	－	－
			無			－	－	－	－	－	－	－	－	－
	DOGフィルタ装てん室		無	－	－	－	－	－	－	－	－	－	－	－
			無			ケーブル ※	A/B	－	－	－	－	－	－	－
			無			－	－	－	－	－	－	－	－	－
			無			－	－	－	－	－	－	－	－	－
			無			－	－	－	－	－	－	－	－	－
			無			－	－	－	－	－	－	－	－	－

第2－2表　隣接火災区域(区画)の火災影響評価結果(116/117)

※:火災防護上の最重要設備
A:油(漏えい油・有機溶媒)火災
B:電気盤火災
C:ケーブル火災
D:電動機絶縁物
E:仮置可燃物火災

前処理建屋

火災を想定する区域(区画)		隣接区域(区画)	伝播可能性	火災想定区域(区画)		隣接区域(区画)		最重要設備の評価結果			火災防護対策を行う安全上重要な施設(最重要設備を除く)の評価結果			
番号	名称			火災防護対策を行う安全上重要な施設	系統	火災防護対策を行う安全上重要な施設	系統	同時喪失有/無	系統分離 要:○、否:－	結果	同時喪失有/無	系統分離有/無	FDT^{S}評価結果	結果
	燃料横転クレーン保守エアロック室		有	－	－	－	－	－	－	－	－	－	－	－
			有			－	－	－	－	－	－	－	－	－
			有			－	－	－	－	－	－	－	－	－
			無			ケーブル ※	A/B	－	－	－	－	－	－	－
			有			－	－	－	－	－	－	－	－	－
			有			－	－	－	－	－	－	－	－	－
			有			－	－	－	－	－	－	－	－	－
			無			可溶性中性子吸収材緊急供給槽液位計	A/B	－	－	－	－	－	－	－
			有			－	－	－	－	－	－	－	－	－
			有			－	－	－	－	－	－	－	－	－
			有			－	－	－	－	－	－	－	－	－
			有			－	－	－	－	－	－	－	－	－
			有			－	－	－	－	－	－	－	－	－
			有			－	－	－	－	－	－	－	－	－
			有			－	－	－	－	－	－	－	－	－
	溶解槽Bセル排気前置フィルタセルダクト室		無	－	－	ケーブル ※	A/B	－	－	－	－	－	－	－
			無			溶解槽セル排風機 ※	A/B	－	－	－	－	－	－	－
			無			－	－	－	－	－	－	－	－	－
			無			－	－	－	－	－	－	－	－	－
			無			－	－	－	－	－	－	－	－	－
	溶解槽Aセル排気前置フィルタセルダクト室		無	－	－	ケーブル ※	A/B	－	－	－	－	－	－	－
			無			－	－	－	－	－	－	－	－	－
			無			－	－	－	－	－	－	－	－	－
			無			－	－	－	－	－	－	－	－	－
	南第1エレベータ機械室		有	－	－	－	－	－	－	－	－	－	－	－
			有			－	－	－	－	－	－	－	－	－
			有			－	－	－	－	－	－	－	－	－
	膨張槽第3室		無	－	－	－	－	－	－	－	－	－	－	－
			無			－	－	－	－	－	－	－	－	－
			無			－	－	－	－	－	－	－	－	－
			無			－	－	－	－	－	－	－	－	－
	北第3エレベータ機械室		有	－	－	－	－	－	－	－	－	－	－	－
			有			－	－	－	－	－	－	－	－	－
			有			－	－	－	－	－	－	－	－	－
			有			－	－	－	－	－	－	－	－	－
	北第2階段室屋上出口室		無	－	－	－	－	－	－	－	－	－	－	－
			無			－	－	－	－	－	－	－	－	－
			無			－	－	－	－	－	－	－	－	－
	地上5階南北第3廊下		無	－	－	－	－	－	－	－	－	－	－	－
			無			ケーブル ※	A	－	－	－	－	－	－	－
			無			－	－	－	－	－	－	－	－	－
			無			－	－	－	－	－	－	－	－	－
			無			－	－	－	－	－	－	－	－	－
			無			－	－	－	－	－	－	－	－	－
			無			－	－	－	－	－	－	－	－	－
			無			－	－	－	－	－	－	－	－	－
	南第3階段室地上5階附室		無	－	－	－	－	－	－	－	－	－	－	－
			無			－	－	－	－	－	－	－	－	－
			無			－	－	－	－	－	－	－	－	－
			無			－	－	－	－	－	－	－	－	－
			無			－	－	－	－	－	－	－	－	－
			無			－	－	－	－	－	－	－	－	－
			無			－	－	－	－	－	－	－	－	－

第2－2表　隣接火災区域(区画)の火災影響評価結果(117/117)

※:火災防護上の最重要設備
A:油(漏えい油・有機溶媒)火災
B:電気盤火災
C:ケーブル火災
D:電動機絶縁物
E:仮置可燃物火災

前処理建屋

火災を想定する区域(区画)		隣接区域(区画)	伝播可能性	火災想定区域(区画)		隣接区域(区画)		最重要設備の評価結果			火災防護対策を行う安全上重要な施設(最重要設備を除く)の評価結果			
番号	名称			火災防護対策を行う安全上重要な施設	系統	火災防護対策を行う安全上重要な施設	系統	同時喪失有/無	系統分離要:○、否:－	結果	同時喪失有/無	系統分離有/無	FDT^{S}評価結果	結果
	北第2エレベータ機械室		有	－	－	－	－	－	－	－	－	－	－	－
			有			－	－	－	－	－	－	－	－	－
			有			－	－	－	－	－	－	－	－	－
			有			－	－	－	－	－	－	－	－	－
			有			－	－	－	－	－	－	－	－	－
			有			－	－	－	－	－	－	－	－	－
			有			－	－	－	－	－	－	－	－	－
			有			－	－	－	－	－	－	－	－	－
	南第3階段室屋上階附室		無	－	－	－	－	－	－	－	－	－	－	－
			無			－	－	－	－	－	－	－	－	－
			無			－	－	－	－	－	－	－	－	－
			無			－	－	－	－	－	－	－	－	－
			無			－	－	－	－	－	－	－	－	－
	屋上階南北第1廊下		無	－	－	－	－	－	－	－	－	－	－	－
			無			－	－	－	－	－	－	－	－	－
			無			－	－	－	－	－	－	－	－	－
			無			－	－	－	－	－	－	－	－	－
			無			－	－	－	－	－	－	－	－	－
			無			－	－	－	－	－	－	－	－	－
			無			－	－	－	－	－	－	－	－	－
			無			－	－	－	－	－	－	－	－	－
	排煙機室		有	－	－	－	－	－	－	－	－	－	－	－
			有			－	－	－	－	－	－	－	－	－
			有			－	－	－	－	－	－	－	－	－
			有			－	－	－	－	－	－	－	－	－
	通信設備機器室		有	－	－	－	－	－	－	－	－	－	－	－
			有			－	－	－	－	－	－	－	－	－
			無			ミストフィルタ入口ガス圧力計,廃ガス加熱器出口温度計に附属する機器付き盤 ※ 清澄機セル漏えい液受皿液位計,中継槽セル漏えい液受皿液位計,放射性配管分岐第4セル漏えい液受皿液位計,計量・調整槽セル漏えい液受皿液位計,計量後中間貯槽セル漏えい液受皿液位計に附属する機器付き盤	A	－	－	－	－	－	－	－
			無			ミストフィルタ入口ガス圧力計,廃ガス加熱器出口温度計に附属する機器付き盤 ※ 清澄機セル漏えい液受皿液位計,中継槽セル漏えい液受皿液位計,放射性配管分岐第4セル漏えい液受皿液位計,計量・調整槽セル漏えい液受皿液位計,計量後中間貯槽セル漏えい液受皿液位計に附属する機器付き盤	B	－	－	－	－	－	－	－
			有			－	－	－	－	－	－	－	－	－
			有			－	－	－	－	－	－	－	－	－
			有			－	－	－	－	－	－	－	－	－
	北第2階段室地上5階附室		無	－	－	－	－	－	－	－	－	－	－	－
			無			－	－	－	－	－	－	－	－	－
			無			－	－	－	－	－	－	－	－	－
			無			－	－	－	－	－	－	－	－	－
	北第1階段室地上5階附室		無	－	－	－	－	－	－	－	－	－	－	－
			無			－	－	－	－	－	－	－	－	－
			無			－	－	－	－	－	－	－	－	－

別紙４　分離建屋の火災影響評価結果

1. 概要

本資料は，「Ⅲ－１－３　内部火災影響評価に関する方針」に基づき，分離建屋に設置される火災防護上の最重要設備及び火災防護対策を行う安全上重要な施設に対する火災影響評価を実施した結果を示すものである。

第2－1表　当該火災区域(区画)の火災影響評価結果(1/8)

※:火災防護上の最重要設備
A:油(漏えい油・有機溶媒)火災
B:電気盤火災
C:ケーブル火災
D:電動機絶縁物
E:仮置可燃物火災

分離建屋

火災を想定する区域(区画)		火災源の有無					火災の可能性	区域(区画)内の火災防護対策を行う安全上重要な施設	系統	最重要設備の評価結果			火災防護対策を行う安全上重要な施設(最重要設備を除く)の評価結果			
番号	名称	電動機	電気盤	ケーブル	油類	その他				同時喪失有/無	系統分離要:○、否:－	結果	同時喪失有/無	系統分離有/無	FDT^{S}評価結果	結果
	北第1エレベータ	－	－	－	－	－	無	－	－	－	－	－	－	－	－	－
	地下3階東西第1廊下,東西第2廊下,東西第3廊下,東西第4廊下,南北第1廊下,南北第2廊下,南北第3廊下,南北第4廊下,南北第5廊下	○	○	○	－	－	有	ケーブル　※	A/B	有	－	当該室設置の機器は、崩壊熱除去機能の成功パス(外部ループの接続)が確保されるため、安全機能が同時に喪失することはな	有	－	－	当該室設置の機器は，工程停止により安全機能を必要としない状態に移行可能である。
	南第7ダクト室	－	－	－	－	－	無	－	－	－	－	－	－	－	－	－
	第11予備室	－	－	－	－	－	無	－	－	－	－	－	－	－	－	－
	ケーブルトレイ第1室	－	－	○	－	－	有	－	－	－	－	－	－	－	－	－
	コーカルセンダーボックス第1室	－	－	－	－	－	無	－	－	－	－	－	－	－	－	－
	南第1階段室	－	－	－	－	－	無	－	－	－	－	－	－	－	－	－
	南第1エレベータ	－	－	－	－	－	無	－	－	－	－	－	－	－	－	－
	第7予備室	－	－	－	－	－	無	－	－	－	－	－	－	－	－	－
	北第1階段室	－	－	－	－	－	無	－	－	－	－	－	－	－	－	－
	抽出塔セル	－	－	－	○	－	有	－	－	－	－	－	－	－	－	－
	分配塔セル	－	－	－	○	－	有	－	－	－	－	－	－	－	－	－
	抽出塔予備セル	－	－	－	－	－	無	－	－	－	－	－	－	－	－	－
	分離建屋一時貯留処理槽第1セル	－	－	－	○	－	有	－	－	－	－	－	－	－	－	－
	分離建屋一時貯留処理槽第2セル	－	－	－	－	－	無	－	－	－	－	－	－	－	－	－
	ウラン濃縮缶凝縮液受槽セル	－	－	－	－	－	無	－	－	－	－	－	－	－	－	－
	ウラン濃縮缶供給槽セル	－	－	－	－	－	無	－	－	－	－	－	－	－	－	－
	ウラン濃縮液受槽セル	－	－	－	－	－	無	－	－	－	－	－	－	－	－	－
	アルカリ廃液受槽セル	－	－	－	－	－	無	－	－	－	－	－	－	－	－	－
	極低レベル含塩廃液受槽室	－	－	－	－	－	無	－	－	－	－	－	－	－	－	－
	放管用ブロワ第1室	○	○	－	－	－	有	－	－	－	－	－	－	－	－	－
	プルトニウム溶液中間貯槽セル	－	－	－	－	－	無	－	－	－	－	－	－	－	－	－
	抽出廃液受槽セル	－	－	－	－	－	無	－	－	－	－	－	－	－	－	－
	抽出廃液供給槽セル	－	－	－	－	－	無	－	－	－	－	－	－	－	－	－
	分離建屋一時貯留処理槽第4セル	－	－	－	－	－	無	－	－	－	－	－	－	－	－	－
	再生溶媒受槽セル	－	－	－	－	－	無	－	－	－	－	－	－	－	－	－
	分離建屋一時貯留処理槽第3セル	－	－	－	－	－	無	－	－	－	－	－	－	－	－	－
	廃液受槽セル	－	－	－	－	－	無	－	－	－	－	－	－	－	－	－
	極低レベル無塩廃液受槽室	－	－	－	－	－	無	－	－	－	－	－	－	－	－	－
	除染機器保管室	－	－	－	－	○	有	－	－	－	－	－	－	－	－	－
	第1酸回収供給槽セル	－	－	－	－	－	無	－	－	－	－	－	－	－	－	－
	第1酸回収精留塔予備セル	－	－	－	－	－	無	－	－	－	－	－	－	－	－	－
	第1酸回収精留塔セル	－	－	－	－	－	無	－	－	－	－	－	－	－	－	－
	第1酸回収回収硝酸貯槽セル	－	－	－	－	－	無	－	－	－	－	－	－	－	－	－
	第2サブチェンジングルーム	－	－	－	－	－	無	－	－	－	－	－	－	－	－	－
	極低レベル廃液サンプ槽室	○	－	－	－	－	有	－	－	－	－	－	－	－	－	－
	南第3エレベータ	－	－	－	－	－	無	－	－	－	－	－	－	－	－	－
	南第2階段室	－	－	－	－	－	無	－	－	－	－	－	－	－	－	－
	南第2エレベータ	－	－	－	－	－	無	－	－	－	－	－	－	－	－	－
	冷水設備室	○	－	○	－	－	有	－	－	－	－	－	－	－	－	－
	ウラン濃縮缶蒸気発生器室	－	－	－	－	－	無	－	－	－	－	－	－	－	－	－
	第1酸回収加熱設備凝縮水ポンプ室	－	－	－	－	－	無	－	－	－	－	－	－	－	－	－
	回収水受槽(1243-V20)	－	－	－	－	－	無	－	－	－	－	－	－	－	－	－
	第8予備室	－	－	－	－	－	無	－	－	－	－	－	－	－	－	－
	第9予備室	－	－	－	－	－	無	－	－	－	－	－	－	－	－	－
	高レベル廃液系配管通過第1セル	－	－	－	－	－	無	－	－	－	－	－	－	－	－	－
	ユーティリティ配管第1室	－	－	－	－	－	無	－	－	－	－	－	－	－	－	－
	高レベル廃液濃縮缶加熱・冷却設備中間熱交A室	○	－	○	－	－	有	ケーブル 主要弁[redacted]） 冷却水循環ポンプ　※	A/B	－	－	－	有	－	－	当該室設置の機器は，工程停止により安全機能を必要としない状態に移行可能である。
	純水受槽室	○	－	－	－	－	有	－	－	－	－	－	－	－	－	－
	凝縮水ポンプ室	○	－	－	－	－	有	－	－	－	－	－	－	－	－	－
	電気・機械第1保守室	－	－	－	－	○	有	－	－	－	－	－	－	－	－	－
	高レベル廃液濃縮缶加熱・冷却設備中間熱交B室	○	－	－	－	－	有	冷却水循環ポンプ　※	B	－	－	－	－	－	－	－
	高レベル廃液濃縮缶加熱・冷却設備蒸気発生器室	－	－	－	－	－	無	－	－	－	－	－	－	－	－	－
	北第1階段室地下3階附室	－	－	－	－	－	無	－	－	－	－	－	－	－	－	－
	南第2階段室地下3階附室	－	－	－	－	－	無	－	－	－	－	－	－	－	－	－
	第1サブチェンジングルーム	－	－	－	－	－	無	－	－	－	－	－	－	－	－	－
	南第1階段室地下3階附室	－	－	－	－	－	無	－	－	－	－	－	－	－	－	－
	南第9ダクト室	－	－	－	－	－	無	－	－	－	－	－	－	－	－	－

第2－1表　当該火災区域(区画)の火災影響評価結果(2/8)

※:火災防護上の最重要設備
A:油(漏えい油・有機溶媒)火災
B:電気盤火災
C:ケーブル火災
D:電動機絶縁物
E:仮置可燃物火災

分離建屋

火災を想定する区域(区画)		火災源の有無					火災の可能性	区域(区画)内の火災防護対策を行う安全上重要な施設	系統	最重要設備の評価結果			火災防護対策を行う安全上重要な施設(最重要設備を除く)の評価結果			
番号	名称	電動機	電気盤	ケーブル	油類	その他				同時喪失有/無	系統分離要:○、否:－	結果	同時喪失有/無	系統分離有/無	FDT^{S}評価結果	結果
	地下2階東西第1廊下,東西第2廊下,東西第3廊下,東西第4廊下,南北第1廊下,南北第2廊下,南北第3廊下,南北第4廊下,南北第5廊下,南北第6廊下	○	○	○	－	－	有	ケーブル ※	A/B	有	－	当該室設置の機器は、崩壊熱除去機能の成功パス(外部ループの接続)が確保されるため、安全機能が同時に喪失することはない。	有	－	－	当該室設置の機器は，工程停止により安全機能を必要としない状態に移行可能である。
	第3サブチェンジングルーム	－	－	－	－	－	無	－	－	－	－	－	－	－	－	－
	ウラン濃縮缶冷却器室	○	－	－	－	－	有	－	－	－	－	－	－	－	－	－
	ウラン濃縮缶予備セル	－	－	－	－	－	無	－	－	－	－	－	－	－	－	－
	ウラン濃縮缶セル	－	－	－	－	－	無	－	－	－	－	－	－	－	－	－
	分配設備ポンプ保守室	○	○	－	－	－	有	－	－	－	－	－	－	－	－	－
	アルカリ廃液濃縮缶セル	－	－	－	－	－	無	－	－	－	－	－	－	－	－	－
	アルカリ廃液濃縮缶予備セル	－	－	－	－	－	無	－	－	－	－	－	－	－	－	－
	放射性配管分岐第1セル	－	－	－	－	－	無	－	－	－	－	－	－	－	－	－
	第4サブチェンジングルーム	－	－	－	－	－	無	－	－	－	－	－	－	－	－	－
	溶解液中間貯槽セル	－	－	－	－	－	無	－	－	－	－	－	－	－	－	－
	液体廃棄物設備ポンプ室	○	－	－	－	－	有	－	－	－	－	－	－	－	－	－
	第2予備室	－	－	－	－	－	無	－	－	－	－	－	－	－	－	－
	第1酸回収加熱設備蒸気発生器室	－	－	－	－	－	無	－	－	－	－	－	－	－	－	－
	放射性配管分岐第2セル	－	－	－	－	－	無	－	－	－	－	－	－	－	－	－
	高レベル廃液供給槽セル	－	－	－	－	－	無	－	－	－	－	－	－	－	－	－
	地下2階機器搬出入室	－	－	－	－	－	無	－	－	－	－	－	－	－	－	－
	圧縮空気脱湿設備室	○	○	○	－	－	有	－	－	－	－	－	－	－	－	－
	試薬廃液中和槽室	○	－	－	－	－	有	主要弁 [redacted] 主要弁	A/B	－	－	－	有	－	－	当該室設置の機器は，工程停止により安全機能を必要としない状態に移行可能である。
	アルカリ廃液濃縮缶蒸気発生器室	○	－	○	－	－	有	－	－	－	－	－	－	－	－	－
	酸回収ポンプ室	○	－	○	－	－	有	－	－	－	－	－	－	－	－	－
	第5サブチェンジングルーム	－	－	－	－	－	無	－	－	－	－	－	－	－	－	－
	安全冷却水1A中間熱交換器室	○	－	－	－	－	有	安全冷却水ポンプ ※	A	－	－	－	－	－	－	－
	安全冷却水1B中間熱交換器室	○	－	－	－	－	有	安全冷却水ポンプ ※	B	－	－	－	－	－	－	－
	安全冷却水2中間熱交換器室	○	－	○	－	－	有	ケーブル ※ 主要弁 [redacted] 安全冷却水ポンプ 高レベル廃液濃縮缶加熱蒸気温度計	A/B	有	－	当該室設置の機器は、崩壊熱除去機能の成功パス(外部ループの接続)が確保されるため、安全機能が同時に喪失することはな	有	－	○	当該室設置の機器は，A,Cの火災に対し、両系統が同時に機能喪失しないことから，再処理施設の安全性を確保できる。
	常用冷却水中間熱交換器室	○	－	○	－	－	有	ケーブル ※	A	－	－	－	－	－	－	－
	冷却水配管弁室	－	－	○	－	－	有	ケーブル ※	A	－	－	－	－	－	－	－
	第1予備室	－	－	－	－	－	無	－	－	－	－	－	－	－	－	－
	試薬廃液受槽室	－	－	－	－	－	無	－	－	－	－	－	－	－	－	－
	北第1階段室地下2階附室	－	－	－	－	－	無	－	－	－	－	－	－	－	－	－
	南第2階段室地下2階附室	－	－	－	－	－	無	－	－	－	－	－	－	－	－	－
	南第1階段室地下2階附室	－	－	－	－	－	無	－	－	－	－	－	－	－	－	－
	高レベル廃液濃縮缶加熱・冷却設備フラッシュドラムA室	－	－	○	－	－	有	ケーブル ※	A	－	－	－	－	－	－	－
	高レベル廃液濃縮缶加熱・冷却設備フラッシュドラムB室	－	－	－	－	－	無	－	－	－	－	－	－	－	－	－
	南第3階段室	－	－	○	－	－	有	－	－	－	－	－	－	－	－	－
	ケーブルトレイ第2室	－	－	○	－	－	有	－	－	－	－	－	－	－	－	－
	配管弁第1室	－	－	－	－	－	無	－	－	－	－	－	－	－	－	－
	配管弁第4室	－	－	－	－	－	無	－	－	－	－	－	－	－	－	－
	地下1階東西第1廊下,東西第2廊下,東西第3廊下,東西第4廊下,南北第1廊下,南北第3廊下,南北第4廊下,南北第5廊下	○	○	○	－	－	有	ケーブル ※ プルトニウム洗浄器1段目中性子線量計	A/B	－	－	－	有	－	－	当該室設置の機器は，工程停止により安全機能を必要としない状態に移行可能である。
	ドレン配管室	－	－	－	－	－	無	－	－	－	－	－	－	－	－	－
	圧縮空気分配第1室	－	－	－	－	－	無	－	－	－	－	－	－	－	－	－
	塔槽類廃ガス洗浄塔セル前室	－	－	－	－	－	無	－	－	－	－	－	－	－	－	－
	塔槽類廃ガス洗浄塔セル	－	－	－	－	－	無	－	－	－	－	－	－	－	－	－
	第6サブチェンジングルーム	－	－	－	－	－	無	－	－	－	－	－	－	－	－	－
	ウラン濃縮缶凝縮器室	－	－	－	－	－	無	－	－	－	－	－	－	－	－	－
	ウラン濃縮缶セル前室	－	－	－	－	－	無	－	－	－	－	－	－	－	－	－
	モータコントロールセンタ第1室	－	○	○	－	－	有	－	－	－	－	－	－	－	－	－
	プルトニウム洗浄器セル	－	－	－	－	－	無	－	－	－	－	－	－	－	－	－
	溶媒洗浄器セル	－	－	－	－	－	無	－	－	－	－	－	－	－	－	－
	溶媒フィルタセル	－	－	－	－	－	無	－	－	－	－	－	－	－	－	－
	溶媒再生系ポンプ保守室	○	○	－	－	－	有	－	－	－	－	－	－	－	－	－
	放射線現場盤第1室	－	－	○	－	－	有	－	－	－	－	－	－	－	－	－

第2－1表　当該火災区域(区画)の火災影響評価結果(3/8)

※:火災防護上の最重要設備
A:油(漏えい油・有機溶媒)火災
B:電気盤火災
C:ケーブル火災
D:電動機絶縁物
E:仮置可燃物火災

分離建屋

火災を想定する区域(区画)		火災源の有無					火災の可能性	区域(区画)内の火災防護対策を行う安全上重要な施設	系統	最重要設備の評価結果				火災防護対策を行う安全上重要な施設(最重要設備を除く)の評価結果			
番号	名称	電動機	電気盤	ケーブル	油類	その他				同時喪失 有/無	系統分離 要:○、否:－	結果		同時喪失 有/無	系統分離 有/無	FDT^S 評価結果	結果
	サンプリングベンチ第1保守室	－	○	－	－	－	有	－	－	－	－	－		－	－	－	－
	アルカリ廃液供給槽セル	－	－	－	－	－	無	－	－	－	－	－		－	－	－	－
	電気・機械第2保守室	－	－	－	－	－	無	－	－	－	－	－		－	－	－	－
	第1酸回収ガンマモニタ予備室	○	－	－	－	－	有	－	－	－	－	－		－	－	－	－
	第1酸回収蒸発缶予備セル	－	－	－	－	－	無	－	－	－	－	－		－	－	－	－
	第1酸回収蒸発缶セル	－	－	－	－	－	無	－	－	－	－	－		－	－	－	－
	第1酸回収ガンマモニタ第1室	－	－	－	－	－	無	－	－	－	－	－		－	－	－	－
	第4予備室	－	－	－	－	－	無	－	－	－	－	－		－	－	－	－
	高レベル濃縮廃液分配器セル	－	－	－	－	－	無	－	－	－	－	－		－	－	－	－
	サンプリングベンチ第6セル	－	－	－	－	－	無	－	－	－	－	－		－	－	－	－
	サンプリングベンチ第6保守室	－	○	－	－	－	有	－	－	－	－	－		－	－	－	－
	高レベル廃液系配管・バルブ室	－	－	－	－	－	無	主要弁[redacted] [redacted]	A/B	－	－	－		－	－	－	－
	温水設備室	○	○	－	－	－	有	－	－	－	－	－		－	－	－	－
	地下1階機器搬出入室	－	－	－	－	－	無	－	－	－	－	－		－	－	－	－
	制御盤第1室	－	－	○	－	－	有	ケーブル ※ ウラン濃縮缶加熱蒸気温度計	A/B	－	－	－		有	－	－	当該室設置の機器は，工程停止により安全機能を必要としない状態に移行可能である。
	トロリー保管室	○	○	－	－	－	有	－	－	－	－	－		－	－	－	－
	高レベル廃液ガラス固化建屋連絡用放射性配管セル	－	－	－	－	－	無	－	－	－	－	－		－	－	－	－
	安全系A計測制御電源設備室	－	○	○	－	－	有	ケーブル ※ 110V非常用充電器盤 ※ 110V非常用予備充電器盤 ※ 110V非常用直流主分電盤 ※ 105V非常用無停電交流主分電盤 ※ 105V非常用無停電電源装置 ※	A	－	－	－		－	－	－	－
	非常用発電機盤・蓄電池A室	－	－	－	－	○	有	110V第2非常用蓄電池 ※	A	－	－	－		－	－	－	－
	溶解液供給槽セル	－	－	－	－	－	無	－	－	－	－	－		－	－	－	－
	安全系B計測制御電源設備室	－	○	○	－	－	有	ケーブル ※ 110V非常用充電器盤 ※ 110V非常用直流主分電盤 ※ 105V非常用無停電交流主分電盤 ※ 105V非常用無停電電源装置 ※	B	－	－	－		－	－	－	－
	非常用発電機盤・蓄電池B室	－	－	－	－	○	有	110V第2非常用蓄電池 ※	B	－	－	－		－	－	－	－
	サービス空気貯槽室	－	－	－	－	－	無	－	－	－	－	－		－	－	－	－
	地下1階南北第2廊下	－	－	○	－	－	有	ケーブル ※	B	－	－	－		－	－	－	－
	第7サブチェンジングルーム	－	－	－	－	－	無	－	－	－	－	－		－	－	－	－
	高レベル廃液濃縮缶連絡用放射性配管セル	－	－	－	－	－	無	－	－	－	－	－		－	－	－	－
	北第1階段室地下1階附室	－	－	－	－	－	無	－	－	－	－	－		－	－	－	－
	南第2階段室地下1階附室	－	－	－	－	－	無	－	－	－	－	－		－	－	－	－
	南第1階段室地下1階附室	－	－	－	－	－	無	－	－	－	－	－		－	－	－	－
	ケーブルトレイ第3室	－	－	○	－	－	有	－	－	－	－	－		－	－	－	－
	配管弁第2室	－	－	－	－	－	無	－	－	－	－	－		－	－	－	－
	地上1階東西第1廊下,東西第2廊下,東西第3廊下,南北第1廊下,南北第2廊下,南北第3廊下	－	○	○	－	－	有	ケーブル ※ 主要弁[redacted]	A/B	－	－	－		有	－	－	当該室設置の機器は，工程停止により安全機能を必要としない状態に移行可能である。
	分離設備ガンマモニタセル	－	－	－	－	－	無	－	－	－	－	－		－	－	－	－
	分離設備ウラン・プルトニウムモニタセル	－	－	－	－	－	無	－	－	－	－	－		－	－	－	－
	分配設備アルファモニタ第2セル	－	－	－	－	－	無	－	－	－	－	－		－	－	－	－
	分離設備ガンマモニタ予備セル	－	－	－	－	－	無	－	－	－	－	－		－	－	－	－
	分離設備ウラン・プルトニウムモニタ予備セル	－	－	－	－	－	無	－	－	－	－	－		－	－	－	－
	蒸気分配第1室	－	－	－	－	－	無	－	－	－	－	－		－	－	－	－

第2－1表　当該火災区域(区画)の火災影響評価結果(4/8)

※:火災防護上の最重要設備
A:油(漏えい油・有機溶媒)火災
B:電気盤火災
C:ケーブル火災
D:電動機絶縁物
E:仮置可燃物火災

分離建屋

火災を想定する区域(区画)		火災源の有無					火災の可能性	区域(区画)内の火災防護対策を行う安全上重要な施設	系統	最重要設備の評価結果			火災防護対策を行う安全上重要な施設(最重要設備を除く)の評価結果			
番号	名称	電動機	電気盤	ケーブル	油類	その他				同時喪失有/無	系統分離要:○、否:－	結果	同時喪失有/無	系統分離有/無	FDT^{S}評価結果	結果
	サンプリングベンチ第3セル	－	－	－	－	－	無	－	－	－	－	－	－	－	－	－
	サンプリングベンチ第3保守室	－	○	－	－	－	有	－	－	－	－	－	－	－	－	－
	極低レベル廃ガス洗浄塔ポンプ室前室	－	－	－	－	－	無	－	－	－	－	－	－	－	－	－
	極低レベル廃ガス洗浄塔ポンプ室	－	－	－	－	－	無	－	－	－	－	－	－	－	－	－
	よう素フィルタ室	－	－	－	－	－	無	－	－	－	－	－	－	－	－	－
	圧縮空気分配第2室	－	－	－	－	－	無	－	－	－	－	－	－	－	－	－
	アルカリ廃液調整槽セル	－	－	－	－	－	無	－	－	－	－	－	－	－	－	－
	アルカリ廃液濃縮系弁保守室	－	－	－	－	－	無	－	－	－	－	－	－	－	－	－
	放管用ブロワ第2室	○	○	○	－	－	有	－	－	－	－	－	－	－	－	－
	換気設備搬出入室	－	－	－	－	－	無	－	－	－	－	－	－	－	－	－
	ミキサ・セトラ撹拌機保守室	－	○	－	－	－	有	プルトニウム洗浄器5段目アルファ線線量計 ﾌﾟﾙﾄﾆｳﾑ洗浄器5段目ｱﾙﾌｧ線検出器の故障検知(ﾃﾞｨｽｸ回転,ﾄﾞﾗﾑ回転,しゃ断位置,測定位置,校正位置) プルトニウム洗浄器1段目中性子線量計に付属する盤	A/B	－	－	－	有	－	－	当該室設置の機器は，工程停止により安全機能を必要としない状態に移行可能である。
	分配設備アルファモニタ第3セル	－	－	－	－	－	無	－	－	－	－	－	－	－	－	－
	分配設備アルファモニタ第1セル	－	－	－	－	－	無	－	－	－	－	－	－	－	－	－
	分配設備ウラン・プルトニウムモニタセル	－	－	－	－	－	無	－	－	－	－	－	－	－	－	－
	第1予備セル	－	－	－	－	－	無	－	－	－	－	－	－	－	－	－
	計装ラック第1室	－	－	○	－	－	有	抽出塔セル漏えい液受皿液位計 抽出廃液受槽セル漏えい液受皿液位計 抽出廃液供給槽セル漏えい液受皿液位計 分離建屋一時貯留処理槽第1セル漏えい液受皿液位計 分離建屋一時貯留処理槽第2セル漏えい液受皿液位計	A/B	－	－	－	有	－	－	当該室設置の機器は，工程停止により安全機能を必要としない状態に移行可能である。
	第10サブチェンジングルーム	－	－	－	－	－	無	－	－	－	－	－	－	－	－	－
	蒸気分配第2室	－	－	－	－	－	無	－	－	－	－	－	－	－	－	－
	アルカリ廃液濃縮缶凝縮器セル	－	－	－	－	－	無	－	－	－	－	－	－	－	－	－
	モータコントロールセンタ第2室	－	○	○	－	－	有	－	－	－	－	－	－	－	－	－
	放射線現場盤室第2予備室	－	－	－	－	－	無	－	－	－	－	－	－	－	－	－
	第1酸回収弁キャビネット室	－	－	－	－	－	無	－	－	－	－	－	－	－	－	－
	第12サブチェンジングルーム	－	－	－	－	－	無	－	－	－	－	－	－	－	－	－
	計装ラック第2室	－	－	－	－	－	無	－	－	－	－	－	－	－	－	－
	圧縮空気分配第3室	－	－	－	－	－	無	－	－	－	－	－	－	－	－	－
	第11サブチェンジングルーム	－	－	－	－	－	無	－	－	－	－	－	－	－	－	－
	高レベル濃縮廃液分配器保守室	－	－	－	－	－	無	－	－	－	－	－	－	－	－	－
	高レベル廃液濃縮缶第1セル	－	－	－	－	－	無	－	－	－	－	－	－	－	－	－
	高レベル廃液濃縮缶第2セル	－	－	－	－	－	無	－	－	－	－	－	－	－	－	－
	地上1階機器搬出入第2室	－	－	－	－	－	無	－	－	－	－	－	－	－	－	－
	地上1階機器搬出入第1室	－	○	－	－	－	有	－	－	－	－	－	－	－	－	－

第2－1表　当該火災区域(区画)の火災影響評価結果(5/8)

※:火災防護上の最重要設備
A:油(漏えい油・有機溶媒)火災
B:電気盤火災
C:ケーブル火災
D:電動機絶縁物
E:仮置可燃物火災

分離建屋

火災を想定する区域(区画)		火災源の有無					火災の可能性	区域(区画)内の火災防護対策を行う安全上重要な施設	系統	最重要設備の評価結果			火災防護対策を行う安全上重要な施設(最重要設備を除く)の評価結果			
番号	名称	電動機	電気盤	ケーブル	油類	その他				同時喪失 有/無	系統分離 要:○、否:－	結果	同時喪失 有/無	系統分離 有/無	FDT^{S} 評価結果	結果
	放射線現場盤第3室	－	○	○	－	－	有	－	－	－	－	－	－	－	－	－
	安全系B電気品室	－	○	○	－	－	有	ケーブル ※ 460V非常用コントロールセンタ ※ 460V非常用パワーセンタ ※	B	－	－	－	－	－	－	－
	生産系電気品室	－	○	○	－	－	有	ケーブル ※	B	－	－	－	－	－	－	－
	安全系A電気品室	－	○	○	－	－	有	ケーブル ※ 460V非常用コントロールセンタ ※ 460V非常用パワーセンタ ※	A	－	－	－	－	－	－	－
	アルカリ廃液濃縮系還流水流量調整室	－	－	－	－	－	無	－	－	－	－	－	－	－	－	－
	北第2階段室	－	－	－	－	－	無	－	－	－	－	－	－	－	－	－
	第8サブチェンジングルーム	－	－	－	－	－	無	－	－	－	－	－	－	－	－	－
	北第1階段室地上1階附室	－	－	－	－	－	無	－	－	－	－	－	－	－	－	－
	南第2階段室地上1階附室	－	－	－	－	－	無	－	－	－	－	－	－	－	－	－
	南第1階段室地上1階附室	－	－	－	－	－	無	－	－	－	－	－	－	－	－	－
	蒸気・圧縮空気分配室	－	－	－	－	－	無	－	－	－	－	－	－	－	－	－
	ケーブルトレイ第4室	－	－	○	－	－	有	－	－	－	－	－	－	－	－	－
	配管弁第3室	－	－	－	－	－	無	－	－	－	－	－	－	－	－	－
	地上2階東西第1廊下,東西第2廊下,東西第4廊下,南北第1廊下,南北第2廊下,南北第3廊下	－	○	○	－	－	有	ケーブル ※ 高レベル廃液濃縮缶凝縮器出口廃ガス温度計	A/B	－	－	－	有	－	－	当該室設置の機器は，工程停止により安全機能を必要としない状態に移行可能である。
	パルセータグローブボックス室	－	－	－	－	－	無	－	－	－	－	－	－	－	－	－
	第13サブチェンジングルーム	－	－	－	－	－	無	－	－	－	－	－	－	－	－	－
	計装ラック第3室	－	－	○	－	－	有	第1アルファモニタ流量計測ポット流量計A 第3アルファモニタ流量計測ポット流量計B 廃ガス洗浄塔入口圧力計 溶解液中間貯槽セル漏えい液受皿3液位計 溶解液供給槽セル漏えい液受皿液位計 プルトニウム洗浄器セル漏えい液受皿2液位計	A/B	－	－	－	有	－	－	当該室設置の機器は，工程停止により安全機能を必要としない状態に移行可能である。
	塔槽類廃ガス高性能粒子フィルタ加熱器セル	－	－	－	－	－	無	－	－	－	－	－	－	－	－	－
	塔槽類廃ガス処理セル	－	－	－	－	－	無	－	－	－	－	－	－	－	－	－
	塔槽類廃ガス第1処理室	－	○	－	－	－	有	－	－	－	－	－	－	－	－	－
	塔槽類廃ガス第2処理室	○	－	－	－	－	有	排風機 ※	A/B	有	○	当該室設置の機器は，機器間に1時間の耐火隔壁、火災感知器，自動消火設備を設置する系統分離対策を実施していることから、再処理施設の安全性を確保できる。	－	－	－	－
	塔槽類廃ガス第3処理室	－	○	－	－	－	有	－	－	－	－	－	－	－	－	－
	制御盤第2室	－	－	○	－	－	有	－	－	－	－	－	－	－	－	－
	通信機器室	－	○	○	－	－	有	－	－	－	－	－	－	－	－	－
	現場放射線管理機器室	－	－	－	－	－	無	－	－	－	－	－	－	－	－	－
	放射線現場盤第2室	－	－	○	－	－	有	－	－	－	－	－	－	－	－	－
	サンプリングベンチ第4セル	－	－	－	－	－	無	－	－	－	－	－	－	－	－	－
	サンプリングベンチ第4保守室	－	○	－	－	－	有	－	－	－	－	－	－	－	－	－
	蒸気分配第3室	－	－	－	－	－	無	－	－	－	－	－	－	－	－	－
	除染分配室	－	－	－	－	－	無	－	－	－	－	－	－	－	－	－
	計装ラック第4室	－	－	○	－	－	有	－	－	－	－	－	－	－	－	－
	アクティブ試薬設備第1室	－	－	－	－	－	無	－	－	－	－	－	－	－	－	－
	インアクティブ試薬設備第1室	○	－	○	－	－	有	－	－	－	－	－	－	－	－	－
	第1酸回収弁第2保守室	－	○	－	－	○	有	－	－	－	－	－	－	－	－	－
	第1酸回収弁第1保守室	－	○	－	－	○	有	－	－	－	－	－	－	－	－	－
	第6予備室	－	－	－	－	－	無	－	－	－	－	－	－	－	－	－
	減衰器セル	－	－	－	－	－	無	－	－	－	－	－	－	－	－	－
	高レベル廃液系配管通過第2セル	－	－	－	－	－	無	－	－	－	－	－	－	－	－	－
	高レベル廃液濃縮缶凝縮器第1セル	－	－	－	－	－	無	－	－	－	－	－	－	－	－	－
	高レベル廃液濃縮缶凝縮器第2セル	－	－	－	－	－	無	－	－	－	－	－	－	－	－	－
	地上2階機器搬出入室	－	○	○	－	－	有	ケーブル ※	B	－	－	－	－	－	－	－
	放管資材倉庫	－	－	○	－	－	有	ケーブル ※	B	－	－	－	－	－	－	－
	ユーティリティ室	－	－	○	－	－	有	－	－	－	－	－	－	－	－	－

第2－1表　当該火災区域(区画)の火災影響評価結果(6/8)

※:火災防護上の最重要設備
A:油(漏えい油・有機溶媒)火災
B:電気盤火災
C:ケーブル火災
D:電動機絶縁物
E:仮置可燃物火災

分離建屋

火災を想定する区域(区画)		火災源の有無					火災の可能性	区域(区画)内の火災防護対策を行う安全上重要な施設	系統	最重要設備の評価結果				火災防護対策を行う安全上重要な施設(最重要設備を除く)の評価結果			
番号	名称	電動機	電気盤	ケーブル	油類	その他				同時喪失有/無	系統分離要:○、否:－	結果		同時喪失有/無	系統分離有/無	FDT^{S}評価結果	結果
[redacted]	安全系A制御盤室	－	－	○	－	－	有	プルトニウム洗浄器5段目アルファ線線量計,ﾌﾟﾙﾄﾆｳﾑ洗浄器5段目ｱﾙﾌｧ線検出器の故障検知(ﾃﾞｨｽｸ回転ﾄﾞﾗﾑ回転,しゃ断位置,測定位置,校正位置)に付属する盤 プルトニウム洗浄器1段目中性子線量計に付属する盤 高レベル廃液濃縮缶加熱蒸気温度計,プルトニウム洗浄器1段目中性子線量計,抽出塔セル漏えい液受皿液位計,抽出廃液受槽セル漏えい液受皿液位計,抽出廃液供給槽セル漏えい液受皿液位計,分離建屋一時貯留処理槽第1セル漏えい液受皿液位計,分離建屋一時貯留処理槽第2セル漏えい液受皿液位計,溶解液中間貯槽セル漏えい液受皿3液位計,溶解液供給槽セル漏えい液受皿液位計,第1アルファモニタ流量計測ポット流量計,プルトニウム洗浄器セル漏えい液受皿2液位計に付属する盤　※ 高レベル廃液濃縮缶加熱蒸気温度計,ウラン濃縮缶加熱蒸気温度計,高レベル廃液濃縮缶凝縮器出口廃ガス温度計,廃ガス洗浄塔入口圧力計,漏えい液希釈溶液供給槽水位計,高レベル廃液供給槽セル漏えい液受皿液位計,放射性配管分岐第2セル漏えい液受皿2液位計に付属する盤　※ 高レベル廃液濃縮缶加熱蒸気温度計,高レベル廃液濃縮缶凝縮器出口廃ガス温度計,高レベル廃液供給槽セル漏えい液受皿液位計に付属する盤　※ 高レベル廃液濃縮缶加熱蒸気温度計,高レベル廃液濃縮缶凝縮器出口廃ガス温度計に付属する盤　※ 外部電源喪失による建屋給気閉止ダンパの閉止回路(分離建屋),グローブボックス・セル排風機,建屋排風機,主要弁[redacted]に附属する盤　※	A	－	－	－	－	－	－	－
[redacted]	安全系B制御盤室	－	－	○	－	－	有	プルトニウム洗浄器5段目アルファ線線量計,ﾌﾟﾙﾄﾆｳﾑ洗浄器5段目ｱﾙﾌｧ線検出器の故障検知(ﾃﾞｨｽｸ回転ﾄﾞﾗﾑ回転,しゃ断位置,測定位置,校正位置)に付属する盤 プルトニウム洗浄器1段目中性子線量計に付属する盤 高レベル廃液濃縮缶加熱蒸気温度計,プルトニウム洗浄器1段目中性子線量計,抽出塔セル漏えい液受皿液位計,抽出廃液受槽セル漏えい液受皿液位計,抽出廃液供給槽セル漏えい液受皿液位計,分離建屋一時貯留処理槽第1セル漏えい液受皿液位計,分離建屋一時貯留処理槽第2セル漏えい液受皿液位計,溶解液中間貯槽セル漏えい液受皿3液位計,溶解液供給槽セル漏えい液受皿液位計,第3アルファモニタ流量計測ポット流量計,プルトニウム洗浄器セル漏えい液受皿2液位計に付属する盤　※ 高レベル廃液濃縮缶加熱蒸気温度計,ウラン濃縮缶加熱蒸気温度計,高レベル廃液濃縮缶凝縮器出口廃ガス温度計,廃ガス洗浄塔入口圧力計,漏えい液希釈溶液供給槽水位計,高レベル廃液供給槽セル漏えい液受皿液位計,放射性配管分岐第2セル漏えい液受皿2液位計に付属する盤　※ 高レベル廃液濃縮缶加熱蒸気温度計,高レベル廃液濃縮缶凝縮器出口廃ガス温度計,高レベル廃液供給槽セル漏えい液受皿液位計に付属する盤　※ 高レベル廃液濃縮缶加熱蒸気温度計,高レベル廃液濃縮缶凝縮器出口廃ガス温度計に付属する盤　※ 外部電源喪失による建屋給気閉止ダンパの閉止回路(分離建屋),グローブボックス・セル排風機,建屋排風機,主要弁[redacted]に附属する盤　※ 高レベル廃液濃縮缶加熱蒸気温度計,高レベル廃液濃縮缶凝縮器出口廃ガス温度計,高レベル廃液供給槽セ	B	－	－	－	－	－	－	－
	第14サブチェンジングルーム	－	－	－	－	－	無	－	－	－	－	－	－	－	－	－	－
	第15サブチェンジングルーム	－	－	－	－	－	無	－	－	－	－	－	－	－	－	－	－
	サンプリングベンチ第5保守室	－	○	－	－	－	有	－	－	－	－	－	－	－	－	－	－
	除染・圧縮空気分配室	－	－	－	－	－	無	－	－	－	－	－	－	－	－	－	－

第2－1表　当該火災区域(区画)の火災影響評価結果(7/8)

※:火災防護上の最重要設備
A:油(漏えい油・有機溶媒)火災
B:電気盤火災
C:ケーブル火災
D:電動機絶縁物
E:仮置可燃物火災

分離建屋

火災を想定する区域(区画)		火災源の有無					火災の可能性	区域(区画)内の火災防護対策を行う安全上重要な施設	系統	最重要設備の評価結果			火災防護対策を行う安全上重要な施設(最重要設備を除く)の評価結果			
番号	名称	電動機	電気盤	ケーブル	油類	その他				同時喪失 有/無	系統分離 要:○、否:－	結果	同時喪失 有/無	系統分離 有/無	FDT^S 評価結果	結果
	地上2階東西第3廊下	－	○	○	－	－	有	－	－	－	－	－	－	－	－	－
	生産系計測制御電源設備室	－	○	○	－	－	有	－	－	－	－	－	－	－	－	－
	常用発電機盤・蓄電池室	－	○	○	－	○	有	－	－	－	－	－	－	－	－	－
	よう素フィルタ加熱器室	－	－	－	－	－	無	－	－	－	－	－	－	－	－	－
	空調機械室	○	－	－	－	－	有	－	－	－	－	－	－	－	－	－
	北第1階段室地上2階附室	－	－	－	－	－	無	－	－	－	－	－	－	－	－	－
	南第2階段室地上2階附室	－	－	－	－	－	無	－	－	－	－	－	－	－	－	－
	南第1階段室地上2階附室	－	－	－	－	－	無	－	－	－	－	－	－	－	－	－
	南第4階段室	－	－	－	－	－	無	－	－	－	－	－	－	－	－	－
	サンプリングベンチ第5セル	－	－	－	－	－	無	－	－	－	－	－	－	－	－	－
	北第3階段室	－	－	－	－	－	無	－	－	－	－	－	－	－	－	－
	サンプリングベンチ第5前室	－	－	－	－	○	有	－	－	－	－	－	－	－	－	－
	アクティブ試薬設備第5室	－	－	－	－	－	無	－	－	－	－	－	－	－	－	－
	ケーブルトレイ第5室	－	－	○	－	－	有	－	－	－	－	－	－	－	－	－
	ローカルセンダーボックス第2室	－	－	－	－	－	無	－	－	－	－	－	－	－	－	－
	地上3階東西第1廊下,東西第2廊下,東西第3廊下,南北第1廊下,南北第3廊下,南北第4廊下	－	○	○	－	－	有	ケーブル ※ 主要弁[redacted] 主要弁 主要弁	A/B	－	－	－	有	－	－	当該室設置の機器は，工程停止により安全機能を必要としない状態に移行可能である。
	地上3階南北第5廊下	－	－	○	－	－	有	－	－	－	－	－	－	－	－	－
	地上3階南北第6廊下	－	○	○	－	－	有	－	－	－	－	－	－	－	－	－
	建屋外気取入室	－	－	－	－	－	無	－	－	－	－	－	－	－	－	－
	建屋加熱コイル室	－	－	－	－	－	無	－	－	－	－	－	－	－	－	－
	建屋給気プレフィルタ室	－	－	－	－	－	無	－	－	－	－	－	－	－	－	－
	送風機室	○	－	○	－	－	有	主要弁[redacted]	A/B	－	－	－	有	－	－	当該室設置の機器は，工程停止により安全機能を必要としない状態に移行可能である。
	給気第6室	－	－	－	－	－	無	－	－	－	－	－	－	－	－	－
	建屋再熱・冷水コイル室	－	－	－	－	－	無	－	－	－	－	－	－	－	－	－
	給気第4室	－	－	－	－	－	無	－	－	－	－	－	－	－	－	－
	給気第3室	－	－	－	－	－	無	－	－	－	－	－	－	－	－	－
	パルセータ圧空バッファ槽室	－	○	－	－	－	有	－	－	－	－	－	－	－	－	－
	モータコントロールセンタ第3室	－	○	○	－	－	有	－	－	－	－	－	－	－	－	－
	圧縮空気分配第4室	－	－	－	－	－	無	－	－	－	－	－	－	－	－	－
	エアジェットパルプ第1室	－	－	－	－	－	無	－	－	－	－	－	－	－	－	－
	ユーティリティ配管第2室	－	－	－	－	－	無	－	－	－	－	－	－	－	－	－
	第16サブチェンジングルーム	－	－	－	－	－	無	－	－	－	－	－	－	－	－	－
	エアジェットパルプ第2室	－	－	－	－	－	無	－	－	－	－	－	－	－	－	－
	制御盤第3室	－	－	○	－	－	有	－	－	－	－	－	－	－	－	－
	蒸気分配第5室	－	－	－	－	－	無	－	－	－	－	－	－	－	－	－
	アクティブ試薬設備第2室	○	－	－	－	－	有	－	－	－	－	－	－	－	－	－
	インアクティブ試薬設備第2室	－	－	－	－	－	無	－	－	－	－	－	－	－	－	－
	モータコントロールセンタ第4室	－	○	○	－	－	有	－	－	－	－	－	－	－	－	－
	ユーティリティ配管第3室	－	－	－	－	－	無	－	－	－	－	－	－	－	－	－
	ユーティリティ配管第4室	－	－	－	－	－	無	－	－	－	－	－	－	－	－	－
	酸回収分配器保守室	－	－	－	－	－	無	－	－	－	－	－	－	－	－	－
	パルプ保守室	－	○	－	－	－	有	－	－	－	－	－	－	－	－	－
	制御盤第5室	－	－	○	－	－	有	－	－	－	－	－	－	－	－	－
	蒸気分配第6室	－	－	－	－	－	無	－	－	－	－	－	－	－	－	－
	高レベル廃液濃縮缶A遠隔保守室	－	－	－	－	－	無	－	－	－	－	－	－	－	－	－
	第17サブチェンジングルーム	－	－	－	－	－	無	－	－	－	－	－	－	－	－	－
	地上3階南北第2廊下	－	－	－	－	－	無	－	－	－	－	－	－	－	－	－
	放管用ブロワ第3室	○	○	－	－	－	有	－	－	－	－	－	－	－	－	－
	除染・試薬分配室	－	－	－	－	－	無	－	－	－	－	－	－	－	－	－
	第1酸回収還流分配器保守室	－	－	－	－	－	無	－	－	－	－	－	－	－	－	－
	計装ラック第5室	－	－	○	－	－	有	放射性配管分岐第2セル漏えい液受皿2液位計 高レベル廃液供給槽セル漏えい液受皿液位計	A/B	－	－	－	有	－	－	当該室設置の機器は，工程停止により安全機能を必要としない状態に移行可能である。
	制御盤第6室	－	－	○	－	－	有	－	－	－	－	－	－	－	－	－
	高レベル廃液濃縮缶B遠隔保守室	－	－	－	－	－	無	－	－	－	－	－	－	－	－	－
	第10予備室	－	－	○	－	－	有	ケーブル ※	B	－	－	－	－	－	－	－
	エアジェット第1セル	－	－	－	－	－	無	－	－	－	－	－	－	－	－	－
	エアジェット第2セル	－	－	－	－	－	無	－	－	－	－	－	－	－	－	－
	エアジェット第3セル	－	－	－	－	－	無	－	－	－	－	－	－	－	－	－
	エアジェット第4セル	－	－	－	－	－	無	－	－	－	－	－	－	－	－	－

第2－1表　当該火災区域(区画)の火災影響評価結果(8/8)

※:火災防護上の最重要設備
A:油(漏えい油・有機溶媒)火災
B:電気盤火災
C:ケーブル火災
D:電動機絶縁物
E:仮置可燃物火災

分離建屋

火災を想定する区域(区画)		火災源の有無					火災の可能性	区域(区画)内の火災防護対策を行う安全上重要な施設	系統	最重要設備の評価結果			火災防護対策を行う安全上重要な施設(最重要設備を除く)の評価結果			
番号	名称	電動機	電気盤	ケーブル	油類	その他				同時喪失 有/無	系統分離 要:○、否:－	結果	同時喪失 有/無	系統分離 有/無	FDT^{S} 評価結果	結果
	蒸気分配第4室	－	－	－	－	－	無	－	－	－	－	－	－	－	－	－
	南第1エレベータ機械室	○	○	－	－	－	有	－	－	－	－	－	－	－	－	－
	北第1階段室地上3階附室	－	－	－	－	－	無	－	－	－	－	－	－	－	－	－
	南第2階段室地上3階附室	－	－	－	－	－	無	－	－	－	－	－	－	－	－	－
	アクティブ試薬設備第3室	○	－	－	－	－	有	－	－	－	－	－	－	－	－	－
	インアクティブ試薬設備第3室	－	－	－	－	－	無	－	－	－	－	－	－	－	－	－
	給気第5室	－	－	－	－	－	無	－	－	－	－	－	－	－	－	－
	アクティブ試薬設備第6室	－	－	－	－	－	無	－	－	－	－	－	－	－	－	－
	建屋給気粒子フィルタ室	－	－	－	－	－	無	－	－	－	－	－	－	－	－	－
	南第4階段室地上3階附室	－	－	－	－	－	無	－	－	－	－	－	－	－	－	－
	南第4階段室地上4階附室	－	－	－	－	－	無	－	－	－	－	－	－	－	－	－
	制御盤第6室用空調機室	－	－	－	－	－	無	－	－	－	－	－	－	－	－	－
	北第1エレベータ機械室	○	○	－	－	－	有	－	－	－	－	－	－	－	－	－
	南第8ダクト室	－	－	－	－	－	無	－	－	－	－	－	－	－	－	－
	空調用弁室	－	－	－	－	－	無	－	－	－	－	－	－	－	－	－
	北第1ダクト室	－	－	－	－	－	無	－	－	－	－	－	－	－	－	－
	排気フィルタユニット室	－	－	－	－	－	無	－	－	－	－	－	－	－	－	－
	第18サブチェンジングルーム	－	－	－	－	－	無	－	－	－	－	－	－	－	－	－
	アクティブ試薬設備第4室	○	－	－	－	－	有	－	－	－	－	－	－	－	－	－
	インアクティブ試薬設備第4室	－	－	－	－	－	無	－	－	－	－	－	－	－	－	－
	計装ラック第6室	－	－	○	－	－	有	－	－	－	－	－	－	－	－	－
	第19サブチェンジングルーム	－	－	○	－	－	有	－	－	－	－	－	－	－	－	－
	排気第2室	－	－	－	－	－	無	－	－	－	－	－	－	－	－	－
	地上4階南北第1廊下	－	○	○	－	－	有	ケーブル ※ 漏えい液希釈溶液供給槽水位計	A/B	－	－	－	有	－	－	当該室設置の機器は，工程停止により安全機能を必要としない状態に移行可能である。
	排風機室	○	○	○	－	－	有	ケーブル ※ 建屋排風機 グローブボックス・セル排風機 ※ グローブボックス・セル排風機	A/B	有	○	当該室設置の機器は，機器間に1時間の耐火隔壁，火災感知器，自動消火設備を設置し、片系のケーブルトレイに1時間の耐火ラッピングを設置する系統分離対策を実施していることから、再処理施設の安全性を確保できる。	有	－	－	当該室設置の機器は，工程停止により安全機能を必要としない状態に移行可能である。
	排気モニタ室	－	○	－	－	－	有	－	－	－	－	－	－	－	－	－
	膨張槽室	－	－	○	－	－	有	ケーブル ※	B	－	－	－	－	－	－	－
	排気第1室	－	－	－	－	－	無	－	－	－	－	－	－	－	－	－
	地上4階南北第2廊下	－	－	－	－	－	無	－	－	－	－	－	－	－	－	－
	北第1階段室地上4階附室	－	－	－	－	－	無	－	－	－	－	－	－	－	－	－
	南第2階段室地上4階附室	－	－	－	－	－	無	－	－	－	－	－	－	－	－	－
	地上4階東西第1廊下	－	－	－	－	－	無	－	－	－	－	－	－	－	－	－
	南第4階段室地上5階附室	－	－	－	－	－	無	－	－	－	－	－	－	－	－	－
	屋上階廊下	－	－	－	－	－	無	－	－	－	－	－	－	－	－	－
	南第2エレベータ機械室	○	○	－	－	－	有	－	－	－	－	－	－	－	－	－
	純水供給ポット室	－	－	－	－	－	無	－	－	－	－	－	－	－	－	－
	南第2階段室屋上階附室	－	－	－	－	－	無	－	－	－	－	－	－	－	－	－
	南第3エレベータ機械室	○	○	－	－	－	有	－	－	－	－	－	－	－	－	－

※:火災防護上の最重要設備
A:油(漏えい油・有機溶媒)火災
B:電気盤火災
C:ケーブル火災
D:電動機絶縁物
E:仮置可燃物火災

第2-2表　隣接火災区域(区画)の火災影響評価結果(1/93)

分離建屋

火災を想定する区域(区画)		隣接区域(区画)	伝播可能性	火災想定区域(区画)		隣接区域(区画)		最重要設備の評価結果			火災防護対策を行う安全上重要な施設(最重要設備を除く)の評価結果			
番号	名称			火災防護対策を行う安全上重要な施設	系統	火災防護対策を行う安全上重要な施設	系統	同時喪失 有/無	系統分離 要:○、否:ー	結果	同時喪失 有/無	系統分離 有/無	FDT[5] 評価結果	結果
	北第1エレベータ		無	ー	ー	ケーブル ※	A/B	－	－	－	－	－	－	－
			無			ケーブル ※	A/B	－	－	－	－	－	－	－
			無			ケーブル ※ プルトニウム洗浄器1段目中性子線量計	A/B	－	－	－	－	－	－	－
			無			ケーブル ※ 主要弁[redacted]	A/B	－	－	－	－	－	－	－
			無			ケーブル ※ 高レベル廃液濃縮缶凝縮器出口廃ガス温度計	A/B	－	－	－	－	－	－	－
			無			ケーブル ※ 主要弁([redacted] 主要弁([redacted] 主要弁([redacted]	A/B	－	－	－	－	－	－	－
			無			ー	ー	－	－	－	－	－	－	－
	地下3階東西第1廊下,東西第2廊下,東西第3廊下,東西第4廊下,南北第1廊下,南北第2廊下,南北第3廊下,南北第4廊下,南北第5廊下		無	ケーブル ※	A/B	ー	ー	－	－	－	－	－	－	－
			有			ー	ー	－	－	－	－	－	－	－
			無			ー	ー	－	－	－	－	－	－	－
			有			ー	ー	－	－	－	－	－	－	－
			有			ー	ー	－	－	－	－	－	－	－
			無			ー	ー	－	－	－	－	－	－	－
			無			ー	ー	－	－	－	－	－	－	－
			有			ー	ー	－	－	－	－	－	－	－
			無			ー	ー	－	－	－	－	－	－	－
			無			ー	ー	－	－	－	－	－	－	－
			無			ー	ー	－	－	－	－	－	－	－
			有			ー	ー	－	－	－	－	－	－	－
			無			ー	ー	－	－	－	－	－	－	－
			有			ー	ー	－	－	－	－	－	－	－
			有			ー	ー	－	－	－	－	－	－	－
			有			ー	ー	－	－	－	－	－	－	－
			無			ー	ー	－	－	－	－	－	－	－
			無			ー	ー	－	－	－	－	－	－	－
			有			ー	ー	－	－	－	－	－	－	－
			無			ー	ー	－	－	－	－	－	－	－
			有			ー	ー	－	－	－	－	－	－	－
			有			ー	ー	－	－	－	－	－	－	－
			有			ー	ー	－	－	－	－	－	－	－
			有			ー	ー	－	－	－	－	－	－	－
			有			ー	ー	－	－	－	－	－	－	－
			無			ー	ー	－	－	－	－	－	－	－

※：火災防護上の最重要設備
A：油（漏えい油・有機溶媒）火災
B：電気盤火災
C：ケーブル火災
D：電動機絶縁物
E：仮置可燃物火災

第2-2表　隣接火災区域(区画)の火災影響評価結果(2/93)

分離建屋

火災を想定する区域(区画)		隣接区域(区画)	伝播可能性	火災想定区域(区画)		隣接区域(区画)		最重要設備の評価結果			火災防護対策を行う安全上重要な施設(最重要設備を除く)の評価結果			
番号	名称			火災防護対策を行う安全上重要な施設	系統	火災防護対策を行う安全上重要な施設	系統	同時喪失 有／無	系統分離 要：○、否：－	結果	同時喪失 有／無	系統分離 有／無	FDT[5] 評価結果	結果
	地下3階東西第1廊下，東西第2廊下，東西第3廊下，東西第4廊下，南北第1廊下，南北第2廊下，南北第3廊下，南北第4廊下，南北第5廊下		有	ケーブル ※	A/B	－	－	－	－	－	－	－	－	－
			有			－	－	－	－	－	－	－	－	－
			無			－	－	－	－	－	－	－	－	－
			無			－	－	－	－	－	－	－	－	－
			無			－	－	－	－	－	－	－	－	－
			有			－	－	－	－	－	－	－	－	－
			有			－	－	－	－	－	－	－	－	－
			有			－	－	－	－	－	－	－	－	－
			無			－	－	－	－	－	－	－	－	－
			無			－	－	－	－	－	－	－	－	－
			無			－	－	－	－	－	－	－	－	－
			無			－	－	－	－	－	－	－	－	－
			有			－	－	－	－	－	－	－	－	－
			無			ケーブル 主要弁[redacted]） 冷却水循環ポンプ ※	A/B	－	－	－	－	－	－	－
			有			－	－	－	－	－	－	－	－	－
			有			－	－	－	－	－	－	－	－	－
			有			－	－	－	－	－	－	－	－	－
			無			冷却水循環ポンプ ※	B	－	－	－	－	－	－	－
			無			－	－	－	－	－	－	－	－	－
	地下3階東西第1廊下，東西第2廊下，東西第3廊下，東西第4廊下，南北第1廊下，南北第2廊下，南北第3廊下，南北第4廊下，南北第5廊下		無	ケーブル ※	A/B	－	－	－	－	－	－	－	－	－
			無			－	－	－	－	－	－	－	－	－
			有			－	－	－	－	－	－	－	－	－
			無			－	－	－	－	－	－	－	－	－
			有			－	－	－	－	－	－	－	－	－
			有			ケーブル ※	A/B	有	－	崩壊熱除去機能の成功パス（外部ループの接続）が確保されるため、安全機能が同時に喪失することはない。	有	－	－	火災想定区域(区画)からの火災伝播により，隣接区域（区画）の機器が損傷するが，工程停止により安全機能を必要としない状態に移行可能である。
			無			－	－	－	－	－	－	－	－	－
			無			－	－	－	－	－	－	－	－	－
			無			－	－	－	－	－	－	－	－	－
			無			－	－	－	－	－	－	－	－	－
			無			－	－	－	－	－	－	－	－	－
			無				－	－	－	－	－	－	－	－
	南第7ダクト室		無	－	－	ケーブル ※	A/B	－	－	－	－	－	－	－
			無			－	－	－	－	－	－	－	－	－
			無			ケーブル ※	A/B	－	－	－	－	－	－	－
			無			ケーブル ※ ブルトニウム洗浄器1段目中性子線量計	A/B	－	－	－	－	－	－	－
			無			ケーブル ※ 主要弁[redacted]	A/B	－	－	－	－	－	－	－
			無			－	－	－	－	－	－	－	－	－
	南第7ダクト室		無	－	－	ケーブル ※ 高レベル廃液濃縮缶凝縮器出口廃ガス温度計	A/B	－	－	－	－	－	－	－
			無			－	－	－	－	－	－	－	－	－

第2-2表　隣接火災区域(区画)の火災影響評価結果(3/93)

※:火災防護上の最重要設備
A:油(漏えい油・有機溶媒)火災
B:電気盤火災
C:ケーブル火災
D:電動機絶縁物
E:仮置可燃物火災

分離建屋

火災を想定する区域(区画)		隣接区域(区画)	伝播可能性	火災想定区域(区画)		隣接区域(区画)		最重要設備の評価結果			火災防護対策を行う安全上重要な施設(最重要設備を除く)の評価結果			
番号	名称			火災防護対策を行う安全上重要な施設	系統	火災防護対策を行う安全上重要な施設	系統	同時喪失 有/無	系統分離 要:○、否:ー	結果	同時喪失 有/無	系統分離 有/無	FDT[5] 評価結果	結果
[redacted]	第11予備室	[redacted]	無	ー	ー	ケーブル ※	A/B	－	－	－	－	－	－	－
			無			ー	ー	－	－	－	－	－	－	－
			無			ー	ー	－	－	－	－	－	－	－
			無			ケーブル ※	A/B	－	－	－	－	－	－	－
			無			ー	ー	－	－	－	－	－	－	－
			無			ケーブル ※ プルトニウム洗浄器1段目中性子線量計	A/B	－	－	－	－	－	－	－
			無			ー	ー	－	－	－	－	－	－	－
			無			ケーブル ※ 主要弁[redacted]	A/B	－	－	－	－	－	－	－
			無			ー	ー	－	－	－	－	－	－	－
	第11予備室		無	ー	ー	ケーブル ※ 高レベル廃液濃縮缶凝縮器出口廃ガス温度計	A/B	－	－	－	－	－	－	－
			無			ー	ー	－	－	－	－	－	－	－
			無			ー	ー	－	－	－	－	－	－	－
	ケーブルトレイ第1室		有	ー	ー	ケーブル ※	A/B	有	－	崩壊熱除去機能の成功パス(外部ループの接続)が確保されるため、安全機能が同時に喪失することはない。	有	－	－	火災想定区域(区画)からの火災伝播により，隣接区域(区画)の機器が損傷するが，工程停止により安全機能を必要としない状態に移行可能である。
			有			ー	ー	－	－	－	－	－	－	－
			有			ー	ー	－	－	－	－	－	－	－
			有			ー	ー	－	－	－	－	－	－	－
	ローカルセンダーボックス第1室		無	ー	ー	ケーブル ※	A/B	－	－	－	－	－	－	－
			無			ー	ー	－	－	－	－	－	－	－
			無			ー	ー	－	－	－	－	－	－	－
			無			ー	ー	－	－	－	－	－	－	－
	南第1階段室		無	ー	ー	ケーブル ※	A/B	－	－	－	－	－	－	－
			無			ー	ー	－	－	－	－	－	－	－
			無			ー	ー	－	－	－	－	－	－	－
			無			ケーブル ※	A/B	－	－	－	－	－	－	－
			無			ー	ー	－	－	－	－	－	－	－
			無			ー	ー	－	－	－	－	－	－	－
			無			ケーブル ※ プルトニウム洗浄器1段目中性子線量計	A/B	－	－	－	－	－	－	－
	南第1階段室		無	ー	ー	ー	ー	－	－	－	－	－	－	－
			無			ー	ー	－	－	－	－	－	－	－
			無			ケーブル ※ 主要弁[redacted]	A/B	－	－	－	－	－	－	－
			無			ー	ー	－	－	－	－	－	－	－
			無			ー	ー	－	－	－	－	－	－	－
			無			ケーブル ※ 高レベル廃液濃縮缶凝縮器出口廃ガス温度計	A/B	－	－	－	－	－	－	－
			無			ー	ー	－	－	－	－	－	－	－
			無			ー	ー	－	－	－	－	－	－	－
			無			ー	ー	－	－	－	－	－	－	－
	南第1エレベータ		無	ー	ー	ケーブル ※	A/B	－	－	－	－	－	－	－
			無			ー	ー	－	－	－	－	－	－	－
			無			ケーブル ※	A/B	－	－	－	－	－	－	－
			無			ー	ー	－	－	－	－	－	－	－
			無			ケーブル ※ プルトニウム洗浄器1段目中性子線量計	A/B	－	－	－	－	－	－	－

※:火災防護上の最重要設備
A:油(漏えい油・有機溶媒)火災
B:電気盤火災
C:ケーブル火災
D:電動機絶縁物
E:仮置可燃物火災

第2-2表　隣接火災区域(区画)の火災影響評価結果(4/93)

分離建屋

火災を想定する区域(区画)		隣接区域(区画)	伝播可能性	火災想定区域(区画)		隣接区域(区画)		最重要設備の評価結果			火災防護対策を行う安全上重要な施設(最重要設備を除く)の評価結果			
番号	名称			火災防護対策を行う安全上重要な施設	系統	火災防護対策を行う安全上重要な施設	系統	同時喪失 有/無	系統分離 要:○、否:ー	結果	同時喪失 有/無	系統分離 有/無	FDT[5] 評価結果	結果
[redacted]	南第1エレベータ	[redacted]	無	ー	ー	ケーブル ※ 主要弁[redacted])	A/B	－	－	－	－	－	－	－
			無			ー	ー	－	－	－	－	－	－	－
			無			ケーブル ※ 高レベル廃液濃縮缶凝縮器出口廃ガス温度計	A/B	－	－	－	－	－	－	－
			無			ー	ー	－	－	－	－	－	－	－
	第7予備室		無	ー	ー	ケーブル ※	A/B	－	－	－	－	－	－	－
			無			ー	ー	－	－	－	－	－	－	－
			無			ー	ー	－	－	－	－	－	－	－
			無			ー	ー	－	－	－	－	－	－	－
	北第1階段室		無	ー	ー	ケーブル ※	A/B	－	－	－	－	－	－	－
			無			ー	ー	－	－	－	－	－	－	－
			無			ケーブル ※	A/B	－	－	－	－	－	－	－
			無			ー	ー	－	－	－	－	－	－	－
			無			ケーブル ※ プルトニウム洗浄器1段目中性子線量計	A/B	－	－	－	－	－	－	－
			無			ー	ー	－	－	－	－	－	－	－
			無			ケーブル ※ 主要弁[redacted]	A/B	－	－	－	－	－	－	－
			無			ー	ー	－	－	－	－	－	－	－
			無			ケーブル ※ 高レベル廃液濃縮缶凝縮器出口廃ガス温度計	A/B	－	－	－	－	－	－	－
			無			ー	ー	－	－	－	－	－	－	－
			無			ケーブル ※ 主要弁([redacted]) 主要弁([redacted]) 主要弁	A/B	－	－	－	－	－	－	－
			無			ー	ー	－	－	－	－	－	－	－
	北第1階段室		無	ー	ー	ー	ー	－	－	－	－	－	－	－
			無			ー	ー	－	－	－	－	－	－	－
			無			ー	ー	－	－	－	－	－	－	－
	抽出塔セル		有	ー	ー	ケーブル ※	A/B	有	－	崩壊熱除去機能の成功パス(外部ループの接続)が確保されるため、安全機能が同時に喪失することはない。	有	－	－	火災想定区域(区画)からの火災伝播により、隣接区域(区画)の機器が損傷するが、工程停止により安全機能を必要としない状態に移行可能である。
			有			ー	ー	－	－	－	－	－	－	－
			有			ケーブル ※	A/B	有	－	崩壊熱除去機能の成功パス(外部ループの接続)が確保されるため、安全機能が同時に喪失することはない。	有	－	－	火災想定区域(区画)からの火災伝播により、隣接区域(区画)の機器が損傷するが、工程停止により安全機能を必要としない状態に移行可能である。
			有			ー	ー	－	－	－	－	－	－	－
			有			ケーブル ※ プルトニウム洗浄器1段目中性子線量計	A/B	－	－	－	有	－	－	火災想定区域(区画)からの火災伝播により、隣接区域(区画)の機器が損傷するが、工程停止により安全機能を必要としない状態に移行可能である。
			有			ー	ー	－	－	－	－	－	－	－
			有			ケーブル ※ 主要弁[redacted]	A/B	－	－	－	有	－	－	火災想定区域(区画)からの火災伝播により、隣接区域(区画)の機器が損傷するが、工程停止により安全機能を必要としない状態に移行可能である。
			有			ー	ー	－	－	－	－	－	－	－

第2-2表　隣接火災区域(区画)の火災影響評価結果(5/93)

※:火災防護上の最重要設備
A:油(漏えい油・有機溶媒)火災
B:電気盤火災
C:ケーブル火災
D:電動機絶縁物
E:仮置可燃物火災

分離建屋

火災を想定する区域(区画)		隣接区域(区画)	伝播可能性	火災想定区域(区画)		隣接区域(区画)		最重要設備の評価結果			火災防護対策を行う安全上重要な施設(最重要設備を除く)の評価結果			
番号	名称			火災防護対策を行う安全上重要な施設	系統	火災防護対策を行う安全上重要な施設	系統	同時喪失有/無	系統分離 要:○、否:－	結果	同時喪失有/無	系統分離有/無	FDT[5]評価結果	結果
[redacted]	分配塔セル	[redacted]	有	－	－	ケーブル ※	A/B	有	－	崩壊熱除去機能の成功パス(外部ループの接続)が確保されるため、安全機能が同時に喪失することはない。	有	－	－	火災想定区域(区画)からの火災伝播により，隣接区域(区画)の機器が損傷するが，工程停止により安全機能を必要としない状態に移行可能である。
			有			－	－	－	－	－	－	－	－	－
			有			－	－	－	－	－	－	－	－	－
			有			ケーブル ※	A/B	有	－	崩壊熱除去機能の成功パス(外部ループの接続)が確保されるため、安全機能が同時に喪失することはない。	有	－	－	火災想定区域(区画)からの火災伝播により，隣接区域(区画)の機器が損傷するが，工程停止により安全機能を必要としない状態に移行可能である。
			有			－	－	－	－	－	－	－	－	－
			有			ケーブル ※ プルトニウム洗浄器1段目中性子線量計	A/B	－	－	－	有	－	－	火災想定区域(区画)からの火災伝播により，隣接区域(区画)の機器が損傷するが，工程停止により安全機能を必要としない状態に移行可能である。
	分配塔セル		有	－	－	ケーブル ※ 主要弁[redacted]	A/B	－	－	－	有	－	－	火災想定区域(区画)からの火災伝播により，隣接区域(区画)の機器が損傷するが，工程停止により安全機能を必要としない状態に移行可能である。
			有			－	－	－	－	－	－	－	－	－
			有			－	－	－	－	－	－	－	－	－
			有			－	－	－	－	－	－	－	－	－
			有			－	－	－	－	－	－	－	－	－
	抽出塔予備セル		無	－	－	ケーブル ※	A/B	－	－	－	－	－	－	－
			無			－	－	－	－	－	－	－	－	－
			無			－	－	－	－	－	－	－	－	－
			無			ケーブル ※	A/B	－	－	－	－	－	－	－
			無			－	－	－	－	－	－	－	－	－
			無			ケーブル ※ プルトニウム洗浄器1段目中性子線量計	A/B	－	－	－	－	－	－	－
			無			－	－	－	－	－	－	－	－	－
			無			ケーブル ※ 主要弁[redacted]	A/B	－	－	－	－	－	－	－
			無			－	－	－	－	－	－	－	－	－
			無			－	－	－	－	－	－	－	－	－
			無			－	－	－	－	－	－	－	－	－
	抽出塔予備セル		無	－	－	－	－	－	－	－	－	－	－	－
	分離建屋一時貯留処理槽第1セル		有	－	－	ケーブル ※	A/B	有	－	崩壊熱除去機能の成功パス(外部ループの接続)が確保されるため、安全機能が同時に喪失することはない。	有	－	－	火災想定区域(区画)からの火災伝播により，隣接区域(区画)の機器が損傷するが，工程停止により安全機能を必要としない状態に移行可能である。
			有			－	－	－	－	－	－	－	－	－
			有			－	－	－	－	－	－	－	－	－
			有			ケーブル ※	A/B	有	－	崩壊熱除去機能の成功パス(外部ループの接続)が確保されるため、安全機能が同時に喪失することはない。	有	－	－	火災想定区域(区画)からの火災伝播により，隣接区域(区画)の機器が損傷するが，工程停止により安全機能を必要としない状態に移行可能である。
			有			－	－	－	－	－	－	－	－	－
			有			－	－	－	－	－	－	－	－	－
			有			－	－	－	－	－	－	－	－	－

※:火災防護上の最重要設備
A:油(漏えい油・有機溶媒)火災
B:電気盤火災
C:ケーブル火災
D:電動機絶縁物
E:仮置可燃物火災

第2-2表　隣接火災区域(区画)の火災影響評価結果(6/93)

分離建屋

火災を想定する区域(区画)		隣接区域(区画)	伝播可能性	火災想定区域(区画)		隣接区域(区画)		最重要設備の評価結果			火災防護対策を行う安全上重要な施設(最重要設備を除く)の評価結果			
番号	名称			火災防護対策を行う安全上重要な施設	系統	火災防護対策を行う安全上重要な施設	系統	同時喪失有/無	系統分離要:○、否:ー	結果	同時喪失有/無	系統分離有/無	FDT[5]評価結果	結果
[redacted]	分離建屋一時貯留処理槽第2セル	[redacted]	無	ー	ー	ケーブル ※	A/B	－	－	－	－	－	－	－
			無			ー	ー	－	－	－	－	－	－	－
			無			ー	ー	－	－	－	－	－	－	－
			無			ケーブル ※	A/B	－	－	－	－	－	－	－
			無			ー	ー	－	－	－	－	－	－	－
			無			ー	ー	－	－	－	－	－	－	－
			無			ー	ー	－	－	－	－	－	－	－
			無			ー	ー	－	－	－	－	－	－	－
			無			ー	ー	－	－	－	－	－	－	－
			無			ー	ー	－	－	－	－	－	－	－
	ウラン濃縮缶凝縮液受槽セル		無			ケーブル ※	A/B	－	－	－	－	－	－	－
			無			ー	ー	－	－	－	－	－	－	－
			無			ー	ー	－	－	－	－	－	－	－
			無			ー	ー	－	－	－	－	－	－	－
			無			ー	ー	－	－	－	－	－	－	－
			無			ー	ー	－	－	－	－	－	－	－
			無			ー	ー	－	－	－	－	－	－	－
	ウラン濃縮缶供給槽セル		無			ケーブル ※	A/B	－	－	－	－	－	－	－
			無			ー	ー	－	－	－	－	－	－	－
			無			ー	ー	－	－	－	－	－	－	－
			無			ー	ー	－	－	－	－	－	－	－
			無			ー	ー	－	－	－	－	－	－	－
			無			ー	ー	－	－	－	－	－	－	－
			無			ー	ー	－	－	－	－	－	－	－
	ウラン濃縮液受槽セル		無			ケーブル ※	A/B	－	－	－	－	－	－	－
			無			ー	ー	－	－	－	－	－	－	－
			無			ー	ー	－	－	－	－	－	－	－
			無			ー	ー	－	－	－	－	－	－	－
			無			ー	ー	－	－	－	－	－	－	－
			無			ー	ー	－	－	－	－	－	－	－
	アルカリ廃液受槽セル		無			ケーブル ※	A/B	－	－	－	－	－	－	－
			無			ー	ー	－	－	－	－	－	－	－
			無			ー	ー	－	－	－	－	－	－	－
			無			ケーブル ※	A/B	－	－	－	－	－	－	－
			無			ー	ー	－	－	－	－	－	－	－
			無			ー	ー	－	－	－	－	－	－	－
	極低レベル含塩廃液受槽室		無			ケーブル ※	A/B	－	－	－	－	－	－	－
			無			ー	ー	－	－	－	－	－	－	－
			無			ケーブル ※	A/B	－	－	－	－	－	－	－
			無			ー	ー	－	－	－	－	－	－	－
			無			ー	ー	－	－	－	－	－	－	－
	放管用ブロワ第1室		有			ケーブル ※	A/B	有	－	崩壊熱除去機能の成功パス(外部ループの接続)が確保されるため、安全機能が同時に喪失することはない。	有	－	－	火災想定区域(区画)からの火災伝播により，隣接区域(区画)の機器が損傷するが，工程停止により安全機能を必要としない状態に移行可能である。
			有			ー	ー	－	－	－	－	－	－	－
			有			ー	ー	－	－	－	－	－	－	－
			有			ー	ー	－	－	－	－	－	－	－

第2-2表　隣接火災区域(区画)の火災影響評価結果(7/93)

※:火災防護上の最重要設備
A:油(漏えい油・有機溶媒)火災
B:電気盤火災
C:ケーブル火災
D:電動機絶縁物
E:仮置可燃物火災

分離建屋

火災を想定する区域(区画)		隣接区域(区画)	伝播可能性	火災想定区域(区画)		隣接区域(区画)		最重要設備の評価結果			火災防護対策を行う安全上重要な施設(最重要設備を除く)の評価結果			
番号	名称			火災防護対策を行う安全上重要な施設	系統	火災防護対策を行う安全上重要な施設	系統	同時喪失有/無	系統分離 要:○、否:ー	結果	同時喪失有/無	系統分離有/無	FDT[5]評価結果	結果
[redacted]	ブルトニウム溶液中間貯槽セル	[redacted]	無	ー	ー	ケーブル ※	A/B	－	－	－	－	－	－	－
			無			ー	ー	－	－	－	－	－	－	－
			無			ー	ー	－	－	－	－	－	－	－
			無			ケーブル ※	A/B	－	－	－	－	－	－	－
			無			ー	ー	－	－	－	－	－	－	－
			無			ー	ー	－	－	－	－	－	－	－
			無			ー	ー	－	－	－	－	－	－	－
	抽出廃液受槽セル		無			ケーブル ※	A/B	－	－	－	－	－	－	－
			無			ー	ー	－	－	－	－	－	－	－
			無			ー	ー	－	－	－	－	－	－	－
			無			ケーブル ※	A/B	－	－	－	－	－	－	－
			無			ー	ー	－	－	－	－	－	－	－
			無			ー	ー	－	－	－	－	－	－	－
	抽出廃液供給槽セル		無			ケーブル ※	A/B	－	－	－	－	－	－	－
			無			ー	ー	－	－	－	－	－	－	－
			無			ー	ー	－	－	－	－	－	－	－
			無			ー	ー	－	－	－	－	－	－	－
			無			ケーブル ※	A/B	－	－	－	－	－	－	－
			無			ー	ー	－	－	－	－	－	－	－
			無			ー	ー	－	－	－	－	－	－	－
			無			ー	ー	－	－	－	－	－	－	－
			無			ー	ー	－	－	－	－	－	－	－
			無			ー	ー	－	－	－	－	－	－	－
	分離建屋一時貯留処理槽第4セル		無			ケーブル ※	A/B	－	－	－	－	－	－	－
			無			ー	ー	－	－	－	－	－	－	－
			無			ー	ー	－	－	－	－	－	－	－
			無			ー	ー	－	－	－	－	－	－	－
	再生溶媒受槽セル		無			ケーブル ※	A/B	－	－	－	－	－	－	－
			無			ー	ー	－	－	－	－	－	－	－
			無			ー	ー	－	－	－	－	－	－	－
			無			ー	ー	－	－	－	－	－	－	－
			無			ケーブル ※	A/B	－	－	－	－	－	－	－
			無			ー	ー	－	－	－	－	－	－	－
			無			ー	ー	－	－	－	－	－	－	－
			無			ー	ー	－	－	－	－	－	－	－
	分離建屋一時貯留処理槽第3セル		無			ケーブル ※	A/B	－	－	－	－	－	－	－
			無			ー	ー	－	－	－	－	－	－	－
			無			ー	ー	－	－	－	－	－	－	－
			無			ケーブル ※	A/B	－	－	－	－	－	－	－
			無			ー	ー	－	－	－	－	－	－	－
			無			ー	ー	－	－	－	－	－	－	－

※：火災防護上の最重要設備
A：油（漏えい油・有機溶媒）火災
B：電気盤火災
C：ケーブル火災
D：電動機絶縁物
E：仮置可燃物火災

第2-2表　隣接火災区域(区画)の火災影響評価結果(8/93)

分離建屋

火災を想定する区域(区画)		隣接区域(区画)	伝播可能性	火災想定区域(区画)		隣接区域(区画)		最重要設備の評価結果			火災防護対策を行う安全上重要な施設(最重要設備を除く)の評価結果			
番号	名称			火災防護対策を行う安全上重要な施設	系統	火災防護対策を行う安全上重要な施設	系統	同時喪失 有／無	系統分離 要：○、否：－	結果	同時喪失 有／無	系統分離 有／無	FDT[5] 評価結果	結果
[redacted]	廃液受槽セル	[redacted]	無	－	－	ケーブル ※	A/B	－	－	－	－	－	－	－
			無			－	－	－	－	－	－	－	－	－
			無			－	－	－	－	－	－	－	－	－
			無			ケーブル ※	A/B	－	－	－	－	－	－	－
			無			－	－	－	－	－	－	－	－	－
			無			－	－	－	－	－	－	－	－	－
			無			－	－	－	－	－	－	－	－	－
			無			－	－	－	－	－	－	－	－	－
			無			－	－	－	－	－	－	－	－	－
			無			－	－	－	－	－	－	－	－	－
	極低レベル無塩廃液受槽室		無			ケーブル ※	A/B	－	－	－	－	－	－	－
			無			－	－	－	－	－	－	－	－	－
			無	－	－	ケーブル ※	A/B	－	－	－	－	－	－	－
			無			－	－	－	－	－	－	－	－	－
			無			－	－	－	－	－	－	－	－	－
	除染機器保管室		有	－	－	ケーブル ※	A/B	有	－	崩壊熱除去機能の成功パス（外部ループの接続）が確保されるため、安全機能が同時に喪失することはない。	有	－	－	火災想定区域(区画)からの火災伝播により，隣接区域（区画）の機器が損傷するが，工程停止により安全機能を必要としない状態に移行可能である。
			有			－	－	－	－	－	－	－	－	－
			有			－	－	－	－	－	－	－	－	－
			有			－	－	－	－	－	－	－	－	－
			有			－	－	－	－	－	－	－	－	－
	第1酸回収供給槽セル		無			ケーブル ※	A/B	－	－	－	－	－	－	－
			無			－	－	－	－	－	－	－	－	－
			無			－	－	－	－	－	－	－	－	－
			無			－	－	－	－	－	－	－	－	－
			無			－	－	－	－	－	－	－	－	－
			無			ケーブル ※	A/B	－	－	－	－	－	－	－
			無	－	－	－	－	－	－	－	－	－	－	－
			無			－	－	－	－	－	－	－	－	－
			無			－	－	－	－	－	－	－	－	－
			無			－	－	－	－	－	－	－	－	－
			無			－	－	－	－	－	－	－	－	－
			無			－	－	－	－	－	－	－	－	－
			無			－	－	－	－	－	－	－	－	－
	第1酸回収精留塔予備セル		無	－	－	ケーブル ※	A/B	－	－	－	－	－	－	－
			無			－	－	－	－	－	－	－	－	－
			無			ケーブル ※	A/B	－	－	－	－	－	－	－
			無			－	－	－	－	－	－	－	－	－
			無			ケーブル ※ プルトニウム洗浄器1段目中性子線量計	A/B	－	－	－	－	－	－	－
			無			－	－	－	－	－	－	－	－	－
			無			－	－	－	－	－	－	－	－	－
			無			ケーブル ※ 主要弁[redacted]	A/B	－	－	－	－	－	－	－
			無			－	－	－	－	－	－	－	－	－

※：火災防護上の最重要設備
A：油（漏えい油・有機溶媒）火災
B：電気盤火災
C：ケーブル火災
D：電動機絶縁物
E：仮置可燃物火災

第2-2表　隣接火災区域(区画)の火災影響評価結果(9/93)

分離建屋

火災を想定する区域(区画)		隣接区域(区画)	伝播可能性	火災想定区域(区画)		隣接区域(区画)		最重要設備の評価結果			火災防護対策を行う安全上重要な施設(最重要設備を除く)の評価結果			
番号	名称			火災防護対策を行う安全上重要な施設	系統	火災防護対策を行う安全上重要な施設	系統	同時喪失 有/無	系統分離 要：○、否：－	結果	同時喪失 有/無	系統分離 有/無	FDT[5] 評価結果	結果
[redacted]	第1酸回収精留塔予備セル	[redacted]	無	－	－	ケーブル ※ 高レベル廃液濃縮缶凝縮器出口廃ガス温度計	A/B	－	－	－	－	－	－	－
			無			－	－	－	－	－	－	－	－	－
			無			－	－	－	－	－	－	－	－	－
			無			ケーブル ※ 主要弁([redacted] 主要弁(主要弁(	A/B	－	－	－	－	－	－	－
			無			－	－	－	－	－	－	－	－	－
			無			－	－	－	－	－	－	－	－	－
	第1酸回収精留塔セル		無	－	－	ケーブル ※	A/B	－	－	－	－	－	－	－
			無			－	－	－	－	－	－	－	－	－
			無			ケーブル ※	A/B	－	－	－	－	－	－	－
			無			－	－	－	－	－	－	－	－	－
			無			ケーブル ※ プルトニウム洗浄器1段目中性子線量計	A/B	－	－	－	－	－	－	－
			無			－	－	－	－	－	－	－	－	－
			無			－	－	－	－	－	－	－	－	－
	第1酸回収精留塔セル		無	－	－	ケーブル ※ 主要弁[redacted]	A/B	－	－	－	－	－	－	－
			無			－	－	－	－	－	－	－	－	－
			無			－	－	－	－	－	－	－	－	－
			無			ケーブル ※ 高レベル廃液濃縮缶凝縮器出口廃ガス温度計	A/B	－	－	－	－	－	－	－
			無			－	－	－	－	－	－	－	－	－
			無			－	－	－	－	－	－	－	－	－
			無			－	－	－	－	－	－	－	－	－
			無			ケーブル ※ 主要弁([redacted] 主要弁(主要弁(	A/B	－	－	－	－	－	－	－
			無			－	－	－	－	－	－	－	－	－
	第1酸回収精留塔セル		無	－	－	放射性配管分岐第2セル漏えい液受皿2液位計	A/B	－	－	－	－	－	－	－
	第1酸回収回収硝酸貯槽セル		無	－	－	ケーブル ※	A/B	－	－	－	－	－	－	－
			無			－	－	－	－	－	－	－	－	－
			無			－	－	－	－	－	－	－	－	－
			無			－	－	－	－	－	－	－	－	－
			無			－	－	－	－	－	－	－	－	－
			無			ケーブル ※	A/B	－	－	－	－	－	－	－
			無			－	－	－	－	－	－	－	－	－
			無			－	－	－	－	－	－	－	－	－
			無			－	－	－	－	－	－	－	－	－
			無			－	－	－	－	－	－	－	－	－
	第2サブチェンジングルーム		無	－	－	ケーブル ※	A/B	－	－	－	－	－	－	－
			無			－	－	－	－	－	－	－	－	－
			無			－	－	－	－	－	－	－	－	－
			無			－	－	－	－	－	－	－	－	－

※：火災防護上の最重要設備
A：油（漏えい油・有機溶媒）火災
B：電気盤火災
C：ケーブル火災
D：電動機絶縁物
E：仮置可燃物火災

第2-2表　隣接火災区域(区画)の火災影響評価結果(10/93)

分離建屋

火災を想定する区域(区画)		隣接区域(区画)	伝播可能性	火災想定区域(区画)		隣接区域(区画)		最重要設備の評価結果			火災防護対策を行う安全上重要な施設(最重要設備を除く)の評価結果			
番号	名称			火災防護対策を行う安全上重要な施設	系統	火災防護対策を行う安全上重要な施設	系統	同時喪失有／無	系統分離要：○、否：－	結果	同時喪失有／無	系統分離有／無	FDT[5]評価結果	結果
[redacted]	極低レベル廃液サンプ槽室	[redacted]	有	－	－	ケーブル ※	A/B	有	－	崩壊熱除去機能の成功パス（外部ループの接続）が確保されるため、安全機能が同時に喪失することはない。	有	－	－	火災想定区域(区画)からの火災伝播により，隣接区域（区画）の機器が損傷するが，工程停止により安全機能を必要としない状態に移行可能である。
			有			－	－	－	－	－	－	－	－	－
			有			－	－	－	－	－	－	－	－	－
			有			－	－	－	－	－	－	－	－	－
			有			－	－	－	－	－	－	－	－	－
	南第3エレベータ		無	－	－	ケーブル ※	A/B	－	－	－	－	－	－	－
			無			－	－	－	－	－	－	－	－	－
			無			ケーブル ※	A/B	－	－	－	－	－	－	－
			無			ケーブル ※ プルトニウム洗浄器1段目中性子線量計	A/B	－	－	－	－	－	－	－
	南第3エレベータ		無	－	－	ケーブル ※ 主要弁[redacted]	A/B	－	－	－	－	－	－	－
			無			ケーブル ※ 高レベル廃液濃縮缶凝縮器出口廃ガス温度計	A/B	－	－	－	－	－	－	－
			無			ケーブル ※ 主要弁 主要弁 主要弁[redacted]	A/B	－	－	－	－	－	－	－
			無			ケーブル ※ 漏えい液希釈溶液供給槽水位計	A/B	－	－	－	－	－	－	－
			無			ケーブル ※ 建屋排風機 グローブボックス・セル排風機 ※ グローブボックス・セル排風機	A/B	－	－	－	－	－	－	－
			無			－	－	－	－	－	－	－	－	－
	南第2階段室		無	－	－	ケーブル ※	A/B	－	－	－	－	－	－	－
			無			－	－	－	－	－	－	－	－	－
			無			－	－	－	－	－	－	－	－	－
			無			－	－	－	－	－	－	－	－	－
			無			ケーブル ※	A/B	－	－	－	－	－	－	－
			無			－	－	－	－	－	－	－	－	－
			無			－	－	－	－	－	－	－	－	－
			無			－	－	－	－	－	－	－	－	－
			無			ケーブル ※ プルトニウム洗浄器1段目中性子線量計	A/B	－	－	－	－	－	－	－
			無			－	－	－	－	－	－	－	－	－
			無			－	－	－	－	－	－	－	－	－
			無			ケーブル ※ 主要弁[redacted]	A/B	－	－	－	－	－	－	－
			無			－	－	－	－	－	－	－	－	－
			無			－	－	－	－	－	－	－	－	－
			無			ケーブル ※ 高レベル廃液濃縮缶凝縮器出口廃ガス温度計	A/B	－	－	－	－	－	－	－

※：火災防護上の最重要設備
A：油（漏えい油・有機溶媒）火災
B：電気盤火災
C：ケーブル火災
D：電動機絶縁物
E：仮置可燃物火災

第2-2表　隣接火災区域(区画)の火災影響評価結果(11/93)

分離建屋

火災を想定する区域(区画)		隣接区域(区画)	伝播可能性	火災想定区域(区画)		隣接区域(区画)		最重要設備の評価結果			火災防護対策を行う安全上重要な施設(最重要設備を除く)の評価結果			
番号	名称			火災防護対策を行う安全上重要な施設	系統	火災防護対策を行う安全上重要な施設	系統	同時喪失 有／無	系統分離 要：○、否：－	結果	同時喪失 有／無	系統分離 有／無	FDT[5] 評価結果	結果
[redacted]	南第2階段室	[redacted]	無	－	－	－	－	－	－	－	－	－	－	－
			無			－	－	－	－	－	－	－	－	－
			無			ケーブル ※ 主要弁([redacted] 主要弁([redacted] 主要弁([redacted]	A/B	－	－	－	－	－	－	－
			無			－	－	－	－	－	－	－	－	－
			無			ケーブル ※ 漏えい液希釈溶液供給槽水位計	A/B	－	－	－	－	－	－	－
			無			－	－	－	－	－	－	－	－	－
			無			－	－	－	－	－	－	－	－	－
			無			－	－	－	－	－	－	－	－	－
			無			－	－	－	－	－	－	－	－	－
	南第2エレベータ		無	－	－	ケーブル ※	A/B	－	－	－	－	－	－	－
			無			－	－	－	－	－	－	－	－	－
			無			－	－	－	－	－	－	－	－	－
			無			－	－	－	－	－	－	－	－	－
			無			ケーブル ※	A/B	－	－	－	－	－	－	－
			無			－	－	－	－	－	－	－	－	－
			無			－	－	－	－	－	－	－	－	－
			無			－	－	－	－	－	－	－	－	－
			無			ケーブル ※ ブルトニウム洗浄器1段目中性子線量計	A/B	－	－	－	－	－	－	－
			無			－	－	－	－	－	－	－	－	－
			無			－	－	－	－	－	－	－	－	－
			無			ケーブル ※ 主要弁[redacted]	A/B	－	－	－	－	－	－	－
			無			－	－	－	－	－	－	－	－	－
			無			－	－	－	－	－	－	－	－	－
	南第2エレベータ		無	－	－	ケーブル ※ 高レベル廃液濃縮缶凝縮器出口廃ガス温度計	A/B	－	－	－	－	－	－	－
			無			ケーブル ※	B	－	－	－	－	－	－	－
			無			－	－	－	－	－	－	－	－	－
			無			ケーブル ※ 主要弁([redacted] 主要弁([redacted] 主要弁	A/B	－	－	－	－	－	－	－
			無			ケーブル ※	B	－	－	－	－	－	－	－
			無			－	－	－	－	－	－	－	－	－
			無			ケーブル ※ 漏えい液希釈溶液供給槽水位計	A/B	－	－	－	－	－	－	－
			無			ケーブル ※	B	－	－	－	－	－	－	－
			無			－	－	－	－	－	－	－	－	－
			無			－	－	－	－	－	－	－	－	－

※：火災防護上の最重要設備
A：油（漏えい油・有機溶媒）火災
B：電気盤火災
C：ケーブル火災
D：電動機絶縁物
E：仮置可燃物火災

第2-2表　隣接火災区域(区画)の火災影響評価結果(12/93)

分離建屋

火災を想定する区域(区画)		隣接区域(区画)	伝播可能性	火災想定区域(区画)		隣接区域(区画)		最重要設備の評価結果			火災防護対策を行う安全上重要な施設(最重要設備を除く)の評価結果			
番号	名称			火災防護対策を行う安全上重要な施設	系統	火災防護対策を行う安全上重要な施設	系統	同時喪失有／無	系統分離要：○、否：－	結果	同時喪失有／無	系統分離有／無	FDT[5]評価結果	結果
[redacted]	冷水設備室	[redacted]	有	－	－	ケーブル ※	A/B	有	－	崩壊熱除去機能の成功パス（外部ループの接続）が確保されるため、安全機能が同時に喪失することはない。	有	－	－	火災想定区域(区画)からの火災伝播により，隣接区域（区画）の機器が損傷するが，工程停止により安全機能を必要としない状態に移行可能である。
			無			－	－	－	－	－	－	－	－	－
			無			－	－	－	－	－	－	－	－	－
			無			－	－	－	－	－	－	－	－	－
			有			－	－	－	－	－	－	－	－	－
			有			－	－	－	－	－	－	－	－	－
			有			－	－	－	－	－	－	－	－	－
			無			－	－	－	－	－	－	－	－	－
			無			主要弁（[redacted] 主要弁（[redacted]	A/B	－	－	－	－	－	－	－
			有			－	－	－	－	－	－	－	－	－
	ウラン濃縮缶蒸気発生器室		無	－	－	ケーブル ※	A/B	－	－	－	－	－	－	－
			無			－	－	－	－	－	－	－	－	－
			無			－	－	－	－	－	－	－	－	－
			無			－	－	－	－	－	－	－	－	－
			無			－	－	－	－	－	－	－	－	－
	第1酸回収加熱設備凝縮水ポンプ室		無	－	－	ケーブル ※	A/B	－	－	－	－	－	－	－
			無			－	－	－	－	－	－	－	－	－
			無			－	－	－	－	－	－	－	－	－
			無			－	－	－	－	－	－	－	－	－
	回収水受槽（[redacted]）		無	－	－	ケーブル ※	A/B	－	－	－	－	－	－	－
			無			－	－	－	－	－	－	－	－	－
			無			－	－	－	－	－	－	－	－	－
			無			－	－	－	－	－	－	－	－	－
			無			－	－	－	－	－	－	－	－	－
	第8予備室		無	－	－	ケーブル ※	A/B	－	－	－	－	－	－	－
			無			－	－	－	－	－	－	－	－	－
			無			－	－	－	－	－	－	－	－	－
			無			－	－	－	－	－	－	－	－	－
			無			－	－	－	－	－	－	－	－	－
			無			－	－	－	－	－	－	－	－	－
			無			－	－	－	－	－	－	－	－	－
			無			－	－	－	－	－	－	－	－	－
			無			－	－	－	－	－	－	－	－	－
	第9予備室		無	－	－	ケーブル ※	A/B	－	－	－	－	－	－	－
			無			－	－	－	－	－	－	－	－	－
			無			－	－	－	－	－	－	－	－	－
			無			－	－	－	－	－	－	－	－	－
			無			－	－	－	－	－	－	－	－	－

第2-2表　隣接火災区域(区画)の火災影響評価結果(13/93)

※:火災防護上の最重要設備
A:油(漏えい油・有機溶媒)火災
B:電気盤火災
C:ケーブル火災
D:電動機絶縁物
E:仮置可燃物火災

分離建屋

火災を想定する区域(区画)		隣接区域(区画)	伝播可能性	火災想定区域(区画)		隣接区域(区画)		最重要設備の評価結果			火災防護対策を行う安全上重要な施設(最重要設備を除く)の評価結果			
番号	名称			火災防護対策を行う安全上重要な施設	系統	火災防護対策を行う安全上重要な施設	系統	同時喪失 有/無	系統分離 要:○、否:ー	結果	同時喪失 有/無	系統分離 有/無	FDT[5] 評価結果	結果
[redacted]	高レベル廃液系配管通過第1セル	[redacted]	無	ー	ー	ケーブル ※	A/B	－	－	－	－	－	－	－
			無			ー	ー	－	－	－	－	－	－	－
			無			ー	ー	－	－	－	－	－	－	－
			無			ケーブル ※	A/B	－	－	－	－	－	－	－
			無			ー	ー	－	－	－	－	－	－	－
			無			ー	ー	－	－	－	－	－	－	－
			無			ー	ー	－	－	－	－	－	－	－
			無			ケーブル ※ ブルトニウム洗浄器1段目中性子線量計	A/B	－	－	－	－	－	－	－
			無			ー	ー	－	－	－	－	－	－	－
			無			ー	ー	－	－	－	－	－	－	－
			無			ー	ー	－	－	－	－	－	－	－
			無			ケーブル ※ 主要弁[redacted]	A/B	－	－	－	－	－	－	－
	ユーティリティ配管第1室		無	ー	ー	ケーブル ※	A/B	－	－	－	－	－	－	－
			無			ー	ー	－	－	－	－	－	－	－
			無			ー	ー	－	－	－	－	－	－	－
			無			ー	ー	－	－	－	－	－	－	－
	高レベル廃液濃縮缶加熱・冷却設備中間熱交A室		無	ケーブル 主要弁[redacted] 冷却水循環ポンプ ※	A/B	ケーブル ※	A/B	－	－	－	－	－	－	－
			無			冷却水循環ポンプ ※	B	－	－	－	－	－	－	－
			無			ー	ー	－	－	－	－	－	－	－
			無			ケーブル ※	A	－	－	－	－	－	－	－
			無			ケーブル ※	A	－	－	－	－	－	－	－
	純水受槽室		有	ー	ー	ケーブル ※	A/B	有	－	崩壊熱除去機能の成功パス(外部ループの接続)が確保されるため、安全機能が同時に喪失することはない。	有	－	－	火災想定区域(区画)からの火災伝播により、隣接区域(区画)の機器が損傷するが、工程停止により安全機能を必要としない状態に移行可能である。
			有			ー	ー	－	－	－	－	－	－	－
			有			ー	ー	－	－	－	－	－	－	－
			無			ケーブル ※ 主要弁[redacted] 安全冷却水ポンプ 高レベル廃液濃縮缶加熱蒸気温度計	A/B	－	－	－	－	－	－	－
			有			ケーブル ※	A	－	－	－	－	－	－	－
	凝縮水ポンプ室		無	ー	ー	ケーブル ※	A/B	－	－	－	－	－	－	－
			無			ー	ー	－	－	－	－	－	－	－
			無			ー	ー	－	－	－	－	－	－	－
			無			ー	ー	－	－	－	－	－	－	－
	電気・機械第1保守室		有	ー	ー	ケーブル ※	A/B	有	－	崩壊熱除去機能の成功パス(外部ループの接続)が確保されるため、安全機能が同時に喪失することはない。	有	－	－	火災想定区域(区画)からの火災伝播により、隣接区域(区画)の機器が損傷するが、工程停止により安全機能を必要としない状態に移行可能である。
			有			ー	ー	－	－	－	－	－	－	－
			有			安全冷却水ポンプ ※	A	－	－	－	－	－	－	－
			有			安全冷却水ポンプ ※	B	－	－	－	－	－	－	－
	高レベル廃液濃縮缶加熱・冷却設備中間熱交B室		無	冷却水循環ポンプ ※	B	ケーブル ※	A/B	－	－	－	－	－	－	－
			無			ケーブル 主要弁[redacted] 冷却水循環ポンプ ※	A/B	－	－	－	－	－	－	－
			無			ー	ー	－	－	－	－	－	－	－
			無			ケーブル ※	A	－	－	－	－	－	－	－
			無			ー	ー	－	－	－	－	－	－	－

※：火災防護上の最重要設備
A：油（漏えい油・有機溶媒）火災
B：電気盤火災
C：ケーブル火災
D：電動機絶縁物
E：仮置可燃物火災

第2-2表　隣接火災区域(区画)の火災影響評価結果(14/93)

分離建屋

火災を想定する区域(区画)		隣接区域(区画)	伝播可能性	火災想定区域(区画)		隣接区域(区画)		最重要設備の評価結果			火災防護対策を行う安全上重要な施設(最重要設備を除く)の評価結果			
番号	名称			火災防護対策を行う安全上重要な施設	系統	火災防護対策を行う安全上重要な施設	系統	同時喪失 有／無	系統分離 要：○、否：－	結果	同時喪失 有／無	系統分離 有／無	FDT[5] 評価結果	結果
[redacted]	高レベル廃液濃縮缶加熱・冷却設備蒸気発生器室	[redacted]	無	－	－	ケーブル ※	A/B	－	－	－	－	－	－	－
			無			ケーブル 主要弁[redacted] 冷却水循環ポンプ ※	A/B	－	－	－	－	－	－	－
			無			－	－	－	－	－	－	－	－	－
			無			冷却水循環ポンプ ※	B	－	－	－	－	－	－	－
			無			ケーブル ※ 主要弁[redacted] 安全冷却水ポンプ 高レベル廃液濃縮缶加熱蒸気温度計	A/B	－	－	－	－	－	－	－
			無			ケーブル ※	A	－	－	－	－	－	－	－
	北第1階段室地下3階附室		無	－	－	ケーブル ※	A/B	－	－	－	－	－	－	－
			無			－	－	－	－	－	－	－	－	－
			無			－	－	－	－	－	－	－	－	－
	南第2階段室地下3階附室		無	－	－	ケーブル ※	A/B	－	－	－	－	－	－	－
			無			－	－	－	－	－	－	－	－	－
			無			－	－	－	－	－	－	－	－	－
			無			－	－	－	－	－	－	－	－	－
	第1サブチェンジングルーム		無	－	－	ケーブル ※	A/B	－	－	－	－	－	－	－
			無			－	－	－	－	－	－	－	－	－
			無			ケーブル ※	A/B	－	－	－	－	－	－	－
	南第1階段室地下3階附室		無	－	－	ケーブル ※	A/B	－	－	－	－	－	－	－
			無			－	－	－	－	－	－	－	－	－
			無			－	－	－	－	－	－	－	－	－
			無			－	－	－	－	－	－	－	－	－
	南第9ダクト室		無	－	－	ケーブル ※	A/B	－	－	－	－	－	－	－
			無			－	－	－	－	－	－	－	－	－
			無			－	－	－	－	－	－	－	－	－
			無			ケーブル ※	A/B	－	－	－	－	－	－	－
			無			－	－	－	－	－	－	－	－	－
			無			ケーブル ※ プルトニウム洗浄器1段目中性子線量計	A/B	－	－	－	－	－	－	－
			無			－	－	－	－	－	－	－	－	－
			無			ケーブル ※ 主要弁[redacted]	A/B	－	－	－	－	－	－	－
			無			－	－	－	－	－	－	－	－	－
			無			ケーブル ※ 高レベル廃液濃縮缶凝縮器出口廃ガス温度計	A/B	－	－	－	－	－	－	－
			無			－	－	－	－	－	－	－	－	－
			無			ケーブル ※ 主要弁 主要弁 主要弁[redacted]	A/B	－	－	－	－	－	－	－
	南第9ダクト室		無	－	－	－	－	－	－	－	－	－	－	－
			無			ケーブル ※ 建屋排風機 グローブボックス・セル排風機 ※ グローブボックス・セル排風機	A/B	－	－	－	－	－	－	－

※:火災防護上の最重要設備
A:油(漏えい油・有機溶媒)火災
B:電気盤火災
C:ケーブル火災
D:電動機絶縁物
E:仮置可燃物火災

第2-2表 隣接火災区域(区画)の火災影響評価結果(15/93)

分離建屋

火災を想定する区域(区画)		隣接区域(区画)	伝播可能性	火災想定区域(区画)		隣接区域(区画)		最重要設備の評価結果			火災防護対策を行う安全上重要な施設(最重要設備を除く)の評価結果			
番号	名称			火災防護対策を行う安全上重要な施設	系統	火災防護対策を行う安全上重要な施設	系統	同時喪失 有/無	系統分離 要:○、否:−	結果	同時喪失 有/無	系統分離 有/無	FDT^S 評価結果	結果
[redacted]	地下2階東西第1廊下,東西第2廊下,東西第3廊下,東西第4廊下,南北第1廊下,南北第2廊下,南北第3廊下,南北第4廊下,南北第5廊下,南北第6廊下	[redacted]	無	ケーブル ※	A/B	−	−	−	−	−	−	−	−	−
			有			ケーブル ※	A/B	有	−	崩壊熱除去機能の成功パス(外部ループの接続)が確保されるため、安全機能が同時に喪失することはない。	有	−	−	火災想定区域(区画)からの火災伝播により，隣接区域(区画)の機器が損傷するが，工程停止により安全機能を必要としない状態に移行可能である。
			有			−	−	−	−	−	−	−	−	−
			無			−	−	−	−	−	−	−	−	−
			無			−	−	−	−	−	−	−	−	−
			無			−	−	−	−	−	−	−	−	−
			無			−	−	−	−	−	−	−	−	−
			無			−	−	−	−	−	−	−	−	−
			無			−	−	−	−	−	−	−	−	−
			無			−	−	−	−	−	−	−	−	−
			無			−	−	−	−	−	−	−	−	−
			無			−	−	−	−	−	−	−	−	−
			無			−	−	−	−	−	−	−	−	−
			無			−	−	−	−	−	−	−	−	−
			無			−	−	−	−	−	−	−	−	−
			無			−	−	−	−	−	−	−	−	−
			無			−	−	−	−	−	−	−	−	−
			無			−	−	−	−	−	−	−	−	−
			無			−	−	−	−	−	−	−	−	−
			無			−	−	−	−	−	−	−	−	−
			無			−	−	−	−	−	−	−	−	−
			無			−	−	−	−	−	−	−	−	−
			無			−	−	−	−	−	−	−	−	−
			無			−	−	−	−	−	−	−	−	−
			無			−	−	−	−	−	−	−	−	−
			無			−	−	−	−	−	−	−	−	−
			無			−	−	−	−	−	−	−	−	−

※:火災防護上の最重要設備
A:油(漏えい油・有機溶媒)火災
B:電気盤火災
C:ケーブル火災
D:電動機絶縁物
E:仮置可燃物火災

第2-2表　隣接火災区域(区画)の火災影響評価結果(16/93)

分離建屋

火災を想定する区域(区画)		隣接区域(区画)	伝播可能性	火災想定区域(区画)		隣接区域(区画)		最重要設備の評価結果			火災防護対策を行う安全上重要な施設(最重要設備を除く)の評価結果			
番号	名称			火災防護対策を行う安全上重要な施設	系統	火災防護対策を行う安全上重要な施設	系統	同時喪失有/無	系統分離要:○、否:ー	結果	同時喪失有/無	系統分離有/無	FDT[5]評価結果	結果
[redacted]	地下2階東西第1廊下,東西第2廊下,東西第3廊下,東西第4廊下,南北第1廊下,南北第2廊下,南北第3廊下,南北第4廊下,南北第5廊下,南北第6廊下	[redacted]	無	ケーブル ※	A/B	ー	ー	－	－	－	－	－	－	－
			無			ー	ー	－	－	－	－	－	－	－
			無			ー	ー	－	－	－	－	－	－	－
			有			ー	ー	－	－	－	－	－	－	－
			有			ー	ー	－	－	－	－	－	－	－
			有			ー	ー	－	－	－	－	－	－	－
			無			ー	ー	－	－	－	－	－	－	－
			有			ー	ー	－	－	－	－	－	－	－
			無			ー	ー	－	－	－	－	－	－	－
			有			ー	ー	－	－	－	－	－	－	－
			有			ー	ー	－	－	－	－	－	－	－
			有			ー	ー	－	－	－	－	－	－	－
			有			ー	ー	－	－	－	－	－	－	－
			有			ー	ー	－	－	－	－	－	－	－
			有			ー	ー	－	－	－	－	－	－	－
			無			ー	ー	－	－	－	－	－	－	－
			無			ー	ー	－	－	－	－	－	－	－
			有			主要弁 [redacted] 主要弁	A/B	有	－	崩壊熱除去機能の成功パス(外部ループの接続)が確保されるため、安全機能が同時に喪失することはない。	有	－	－	火災想定区域(区画)からの火災伝播により,隣接区域(区画)の機器が損傷するが,工程停止により安全機能を必要としない状態に移行可能である。
			有			ー	ー	－	－	－	－	－	－	－
			有			ー	ー	－	－	－	－	－	－	－
			有			ー	ー	－	－	－	－	－	－	－
			無			安全冷却水ポンプ ※	B	－	－	－	－	－	－	－
			有			ケーブル ※	A	有	－	崩壊熱除去機能の成功パス(外部ループの接続)が確保されるため、安全機能が同時に喪失することはない。	有	－	－	火災想定区域(区画)からの火災伝播により,隣接区域(区画)の機器が損傷するが,工程停止により安全機能を必要としない状態に移行可能である。
			有			ケーブル ※	A	有	－	崩壊熱除去機能の成功パス(外部ループの接続)が確保されるため、安全機能が同時に喪失することはない。	有	－	－	火災想定区域(区画)からの火災伝播により,隣接区域(区画)の機器が損傷するが,工程停止により安全機能を必要としない状態に移行可能である。
			有			ー	ー	－	－	－	－	－	－	－
			有			ー	ー	－	－	－	－	－	－	－
			無			ー	ー	－	－	－	－	－	－	－
			無			ー	ー	－	－	－	－	－	－	－
			無			ー	ー	－	－	－	－	－	－	－
			有			ケーブル ※	A	有	－	崩壊熱除去機能の成功パス(外部ループの接続)が確保されるため、安全機能が同時に喪失することはない。	有	－	－	火災想定区域(区画)からの火災伝播により,隣接区域(区画)の機器が損傷するが,工程停止により安全機能を必要としない状態に移行可能である。
			有			ー	ー	－	－	－	－	－	－	－

※：火災防護上の最重要設備
A：油（漏えい油・有機溶媒）火災
B：電気盤火災
C：ケーブル火災
D：電動機絶縁物
E：仮置可燃物火災

第2-2表　隣接火災区域(区画)の火災影響評価結果(17/93)

分離建屋

火災を想定する区域(区画)		隣接区域(区画)	伝播可能性	火災想定区域(区画)		隣接区域(区画)		最重要設備の評価結果			火災防護対策を行う安全上重要な施設(最重要設備を除く)の評価結果			
番号	名称			火災防護対策を行う安全上重要な施設	系統	火災防護対策を行う安全上重要な施設	系統	同時喪失 有／無	系統分離 要：○、否：－	結果	同時喪失 有／無	系統分離 有／無	FDT[5] 評価結果	結果
[redacted]	地下2階東西第1廊下，東西第2廊下，東西第3廊下，東西第4廊下，南北第1廊下，南北第2廊下，南北第3廊下，南北第4廊下，南北第5廊下，南北第6廊下	[redacted]	有	ケーブル ※	A/B	－	－	－	－	－	－	－	－	－
			有			－	－	－	－	－	－	－	－	－
			有			－	－	－	－	－	－	－	－	－
			有			ケーブル ※ プルトニウム洗浄器1段目中性子線量計	A/B	有	－	崩壊熱除去機能の成功パス（外部ループの接続）が確保されるため、安全機能が同時に喪失することはない。	有	－	－	火災想定区域(区画)からの火災伝播により，隣接区域(区画)の機器が損傷するが，工程停止により安全機能を必要としない状態に移行可能である。
			無			－	－	－	－	－	－	－	－	－
			無			－	－	－	－	－	－	－	－	－
			無			ケーブル ※	B	－	－	－	－	－	－	－
			有			－	－	－	－	－	－	－	－	－
			無				－	－	－	－	－	－	－	－
			無				－	－	－	－	－	－	－	－
			無				－	－	－	－	－	－	－	－
	第3サブチェンジングルーム		無	－	－	ケーブル ※	A/B	－	－	－	－	－	－	－
			無			ケーブル ※	A/B	－	－	－	－	－	－	－
			無			－	－	－	－	－	－	－	－	－
			無			－	－	－	－	－	－	－	－	－
			無			ケーブル ※ プルトニウム洗浄器1段目中性子線量計	A/B	－	－	－	－	－	－	－
	ウラン濃縮缶冷却器室		有	－	－	－	－	－	－	－	－	－	－	－
			有			－	－	－	－	－	－	－	－	－
			有			－	－	－	－	－	－	－	－	－
			有			－	－	－	－	－	－	－	－	－
			有			－	－	－	－	－	－	－	－	－
			有			－	－	－	－	－	－	－	－	－
	ウラン濃縮缶予備セル		無	－	－	－	－	－	－	－	－	－	－	－
			無			－	－	－	－	－	－	－	－	－
			無			－	－	－	－	－	－	－	－	－
			無			－	－	－	－	－	－	－	－	－
			無			－	－	－	－	－	－	－	－	－
			無			－	－	－	－	－	－	－	－	－
			無			－	－	－	－	－	－	－	－	－
			無			－	－	－	－	－	－	－	－	－
			無			－	－	－	－	－	－	－	－	－
			無			－	－	－	－	－	－	－	－	－
	ウラン濃縮缶セル		無	－	－	－	－	－	－	－	－	－	－	－
			無			－	－	－	－	－	－	－	－	－
			無			－	－	－	－	－	－	－	－	－
			無			－	－	－	－	－	－	－	－	－
			無			－	－	－	－	－	－	－	－	－
			無			－	－	－	－	－	－	－	－	－
			無			－	－	－	－	－	－	－	－	－

※：火災防護上の最重要設備
A：油（漏えい油・有機溶媒）火災
B：電気盤火災
C：ケーブル火災
D：電動機絶縁物
E：仮置可燃物火災

第2-2表　隣接火災区域(区画)の火災影響評価結果(18/93)

分離建屋

火災を想定する区域(区画)		隣接区域(区画)	伝播可能性	火災想定区域(区画)		隣接区域(区画)		最重要設備の評価結果			火災防護対策を行う安全上重要な施設(最重要設備を除く)の評価結果			
番号	名称			火災防護対策を行う安全上重要な施設	系統	火災防護対策を行う安全上重要な施設	系統	同時喪失 有／無	系統分離 要：○、否：－	結果	同時喪失 有／無	系統分離 有／無	FDT[5] 評価結果	結果
[redacted]	分配設備ポンプ保守室	[redacted]	無	－	－	ケーブル ※	A/B	－	－	－	－	－	－	－
			有			－	－	－	－	－	－	－	－	－
			有			－	－	－	－	－	－	－	－	－
			有			ケーブル ※	A/B	有	－	崩壊熱除去機能の成功パス（外部ループの接続）が確保されるため、安全機能が同時に喪失することはない。	有	－	－	火災想定区域(区画)からの火災伝播により，隣接区域(区画)の機器が損傷するが，工程停止により安全機能を必要としない状態に移行可能である。
			有			－	－	－	－	－	－	－	－	－
			有			－	－	－	－	－	－	－	－	－
			有			－	－	－	－	－	－	－	－	－
			有			－	－	－	－	－	－	－	－	－
			無			－	－	－	－	－	－	－	－	－
			無			ケーブル ※ ブルトニウム洗浄器1段目中性子線量計	A/B	－	－	－	－	－	－	－
			有			－	－	－	－	－	－	－	－	－
			有			－	－	－	－	－	－	－	－	－
	アルカリ廃液濃縮缶セル		無	－	－	－	－	－	－	－	－	－	－	－
			無			ケーブル ※	A/B	－	－	－	－	－	－	－
	アルカリ廃液濃縮缶セル		無	－	－	－	－	－	－	－	－	－	－	－
			無			－	－	－	－	－	－	－	－	－
			無			－	－	－	－	－	－	－	－	－
			無			ケーブル ※ ブルトニウム洗浄器1段目中性子線量計	A/B	－	－	－	－	－	－	－
			無			－	－	－	－	－	－	－	－	－
			無			－	－	－	－	－	－	－	－	－
	アルカリ廃液濃縮缶予備セル		無	－	－	－	－	－	－	－	－	－	－	－
			無			ケーブル ※	A/B	－	－	－	－	－	－	－
			無			－	－	－	－	－	－	－	－	－
			無			－	－	－	－	－	－	－	－	－
			無			－	－	－	－	－	－	－	－	－
			無			ケーブル ※ ブルトニウム洗浄器1段目中性子線量計	A/B	－	－	－	－	－	－	－
			無			ケーブル ※ 主要弁[redacted]	A/B	－	－	－	－	－	－	－
			無			－	－	－	－	－	－	－	－	－
			無			－	－	－	－	－	－	－	－	－
	放射性配管分岐第1セル		無	－	－	ケーブル ※	A/B	－	－	－	－	－	－	－
			無			－	－	－	－	－	－	－	－	－
			無			－	－	－	－	－	－	－	－	－
			無			－	－	－	－	－	－	－	－	－
			無			－	－	－	－	－	－	－	－	－
			無			－	－	－	－	－	－	－	－	－
			無			－	－	－	－	－	－	－	－	－
			無			－	－	－	－	－	－	－	－	－
			無			－	－	－	－	－	－	－	－	－

第2-2表　隣接火災区域(区画)の火災影響評価結果(19/93)

※:火災防護上の最重要設備
A:油(漏えい油・有機溶媒)火災
B:電気盤火災
C:ケーブル火災
D:電動機絶縁物
E:仮置可燃物火災

分離建屋

火災を想定する区域(区画)		隣接区域(区画)	伝播可能性	火災想定区域(区画)		隣接区域(区画)		最重要設備の評価結果			火災防護対策を行う安全上重要な施設(最重要設備を除く)の評価結果			
番号	名称			火災防護対策を行う安全上重要な施設	系統	火災防護対策を行う安全上重要な施設	系統	同時喪失 有/無	系統分離 要:○、否:－	結果	同時喪失 有/無	系統分離 有/無	FDT^S 評価結果	結果
[redacted]	放射性配管分岐第1セル	[redacted]	無	—	—	—	—	–	–	–	–	–	–	–
			無			—	—	–	–	–	–	–	–	–
			無			—	—	–	–	–	–	–	–	–
			無			—	—	–	–	–	–	–	–	–
			無			—	—	–	–	–	–	–	–	–
			無			—	—	–	–	–	–	–	–	–
			無			—	—	–	–	–	–	–	–	–
			無			—	—	–	–	–	–	–	–	–
			無			ケーブル　※	A/B	–	–	–	–	–	–	–
			無			—	—	–	–	–	–	–	–	–
			無			—	—	–	–	–	–	–	–	–
			無			—	—	–	–	–	–	–	–	–
			無			—	—	–	–	–	–	–	–	–
			無			—	—	–	–	–	–	–	–	–
			無			—	—	–	–	–	–	–	–	–
			無			—	—	–	–	–	–	–	–	–
			無			ケーブル　※ プルトニウム洗浄器1段目中性子線量計	A/B	–	–	–	–	–	–	–
			無			—	—	–	–	–	–	–	–	–
			無			—	—	–	–	–	–	–	–	–
			無			—	—	–	–	–	–	–	–	–
			無			—	—	–	–	–	–	–	–	–
			無			—	—	–	–	–	–	–	–	–
			無			—	—	–	–	–	–	–	–	–
			無			—	—	–	–	–	–	–	–	–
			無			—	—	–	–	–	–	–	–	–
			無			—	—	–	–	–	–	–	–	–
			無			—	—	–	–	–	–	–	–	–
			無			—	—	–	–	–	–	–	–	–
			無			—	—	–	–	–	–	–	–	–
			無			—	—	–	–	–	–	–	–	–
	放射性配管分岐第1セル		無	—	—	—	—	–	–	–	–	–	–	–
			無			—	—	–	–	–	–	–	–	–
			無			ケーブル　※ 主要弁([redacted])	A/B	–	–	–	–	–	–	–
			無			—	—	–	–	–	–	–	–	–
			無			—	—	–	–	–	–	–	–	–
			無			—	—	–	–	–	–	–	–	–
			無			—	—	–	–	–	–	–	–	–
			無			—	—	–	–	–	–	–	–	–
			無			—	—	–	–	–	–	–	–	–
			無			—	—	–	–	–	–	–	–	–
			無			—	—	–	–	–	–	–	–	–
			無			プルトニウム洗浄器5段目アルファ線線量計 ﾌﾟﾙﾄﾆｳﾑ洗浄器5段目ｱﾙﾌｧ線検出器の故障検知(ﾃﾞｨｽｸ回転,ﾄﾞﾗﾑ回転,しゃ断位置,測定位置,校正位置) プルトニウム洗浄器1段目中性子線量計に付属する盤	A/B	–	–	–	–	–	–	–

7888

※：火災防護上の最重要設備
A：油（漏えい油・有機溶媒）火災
B：電気盤火災
C：ケーブル火災
D：電動機絶縁物
E：仮置可燃物火災

第2-2表　隣接火災区域(区画)の火災影響評価結果(20/93)

分離建屋

火災を想定する区域(区画)		隣接区域(区画)	伝播可能性	火災想定区域(区画)		隣接区域(区画)		最重要設備の評価結果			火災防護対策を行う安全上重要な施設(最重要設備を除く)の評価結果			
番号	名称			火災防護対策を行う安全上重要な施設	系統	火災防護対策を行う安全上重要な施設	系統	同時喪失 有／無	系統分離 要：○、否：－	結果	同時喪失 有／無	系統分離 有／無	FDT[5] 評価結果	結果
[redacted]	放射性配管分岐第1セル	[redacted]	無	－	－	－	－	－	－	－	－	－	－	－
			無			－	－	－	－	－	－	－	－	－
			無			－	－	－	－	－	－	－	－	－
			無			－	－	－	－	－	－	－	－	－
			無			抽出塔セル漏えい液受皿液位計 抽出廃液受槽セル漏えい液受皿液位計 抽出廃液供給槽セル漏えい液受皿液位計 分離建屋一時貯留処理槽第1セル漏えい液受皿液位計 分離建屋一時貯留処理槽第2セル漏えい液受皿液位計	A/B	－	－	－	－	－	－	－
			無			－	－	－	－	－	－	－	－	－
			無			－	－	－	－	－	－	－	－	－
			無			－	－	－	－	－	－	－	－	－
			無			ケーブル　※ 高レベル廃液濃縮缶凝縮器出口廃ガス温度計	A/B	－	－	－	－	－	－	－
	放射性配管分岐第1セル		無	－	－	－	－	－	－	－	－	－	－	－
			無			第1アルファモニタ流量計測ポット流量計A 第3アルファモニタ流量計測ポット流量計B 廃ガス洗浄塔入口圧力計 溶解液中間貯槽セル漏えい液受皿3液位計 溶解液供給槽セル漏えい液受皿液位計 プルトニウム洗浄器セル漏えい液受皿2液	A/B	－	－	－	－	－	－	－
			無			－	－	－	－	－	－	－	－	－
			無			－	－	－	－	－	－	－	－	－
			無			－	－	－	－	－	－	－	－	－
			無			－	－	－	－	－	－	－	－	－
			無			－	－	－	－	－	－	－	－	－
			無			－	－	－	－	－	－	－	－	－
			無			－	－	－	－	－	－	－	－	－
			無			－	－	－	－	－	－	－	－	－
			無			－	－	－	－	－	－	－	－	－
			無			－	－	－	－	－	－	－	－	－
			無			－	－	－	－	－	－	－	－	－
			無			－	－	－	－	－	－	－	－	－
			無			－	－	－	－	－	－	－	－	－
	放射性配管分岐第1セル		無	－	－	－	－	－	－	－	－	－	－	－
			無			－	－	－	－	－	－	－	－	－
			無			－	－	－	－	－	－	－	－	－
			無			－	－	－	－	－	－	－	－	－
			無			－	－	－	－	－	－	－	－	－
			無			－	－	－	－	－	－	－	－	－
			無			－	－	－	－	－	－	－	－	－
			無			－	－	－	－	－	－	－	－	－
			無			－	－	－	－	－	－	－	－	－

※：火災防護上の最重要設備
A：油（漏えい油・有機溶媒）火災
B：電気盤火災
C：ケーブル火災
D：電動機絶縁物
E：仮置可燃物火災

第2-2表　隣接火災区域(区画)の火災影響評価結果(21/93)

分離建屋

火災を想定する区域(区画)		隣接区域(区画)	伝播可能性	火災想定区域(区画)		隣接区域(区画)		最重要設備の評価結果			火災防護対策を行う安全上重要な施設(最重要設備を除く)の評価結果			
番号	名称			火災防護対策を行う安全上重要な施設	系統	火災防護対策を行う安全上重要な施設	系統	同時喪失 有／無	系統分離 要：○、否：－	結果	同時喪失 有／無	系統分離 有／無	FDT[5] 評価結果	結果
[redacted]	第4サブチェンジングルーム	[redacted]	無	－	－	－	－	－	－	－	－	－	－	－
			無			－	－	－	－	－	－	－	－	－
			無			ケーブル ※	A/B	－	－	－	－	－	－	－
			無			－	－	－	－	－	－	－	－	－
			無			－	－	－	－	－	－	－	－	－
	溶解液中間貯槽セル		無	－	－	－	－	－	－	－	－	－	－	－
			無			－	－	－	－	－	－	－	－	－
			無			ケーブル ※	A/B	－	－	－	－	－	－	－
			無			－	－	－	－	－	－	－	－	－
			無			ケーブル ※ プルトニウム洗浄器1段目中性子線量計	A/B	－	－	－	－	－	－	－
			無			－	－	－	－	－	－	－	－	－
	液体廃棄物設備ポンプ室		無	－	－	ケーブル ※	A/B	－	－	－	－	－	－	－
			有			－	－	－	－	－	－	－	－	－
			有			－	－	－	－	－	－	－	－	－
			有			－	－	－	－	－	－	－	－	－
			有			ケーブル ※	A/B	有	－	崩壊熱除去機能の成功パス（外部ループの接続）が確保されるため、安全機能が同時に喪失することはない。	有	－	－	火災想定区域(区画)からの火災伝播により，隣接区域（区画）の機器が損傷するが，工程停止により安全機能を必要としない状態に移行可能である。
			有			－	－	－	－	－	－	－	－	－
			無			－	－	－	－	－	－	－	－	－
			有			－	－	－	－	－	－	－	－	－
			有			－	－	－	－	－	－	－	－	－
	第2予備室		無	－	－	－	－	－	－	－	－	－	－	－
			無			－	－	－	－	－	－	－	－	－
			無			ケーブル ※	A/B	－	－	－	－	－	－	－
			無			－	－	－	－	－	－	－	－	－
			無			－	－	－	－	－	－	－	－	－
	第1酸回収加熱設備蒸気発生器室		無	－	－	－	－	－	－	－	－	－	－	－
			無			－	－	－	－	－	－	－	－	－
			無			ケーブル ※	A/B	－	－	－	－	－	－	－
			無			－	－	－	－	－	－	－	－	－
			無			－	－	－	－	－	－	－	－	－
			無			－	－	－	－	－	－	－	－	－

※：火災防護上の最重要設備
A：油（漏えい油・有機溶媒）火災
B：電気盤火災
C：ケーブル火災
D：電動機絶縁物
E：仮置可燃物火災

第2-2表　隣接火災区域(区画)の火災影響評価結果(22/93)

分離建屋

火災を想定する区域(区画)		隣接区域(区画)	伝播可能性	火災想定区域(区画)		隣接区域(区画)		最重要設備の評価結果			火災防護対策を行う安全上重要な施設(最重要設備を除く)の評価結果			
番号	名称			火災防護対策を行う安全上重要な施設	系統	火災防護対策を行う安全上重要な施設	系統	同時喪失 有／無	系統分離 要：○、否：－	結果	同時喪失 有／無	系統分離 有／無	FDT[5] 評価結果	結果
[redacted]	放射性配管分岐第2セル	[redacted]	無	－	－	ケーブル　※	A/B	－	－	－	－	－	－	－
			無			－	－	－	－	－	－	－	－	－
			無			－	－	－	－	－	－	－	－	－
			無			－	－	－	－	－	－	－	－	－
			無			－	－	－	－	－	－	－	－	－
			無			－	－	－	－	－	－	－	－	－
			無			－	－	－	－	－	－	－	－	－
			無			－	－	－	－	－	－	－	－	－
			無			ケーブル　※	A/B	－	－	－	－	－	－	－
			無			－	－	－	－	－	－	－	－	－
			無			ケーブル　※ プルトニウム洗浄器1段目中性子線量計	A/B	－	－	－	－	－	－	－
			無			－	－	－	－	－	－	－	－	－
			無			－	－	－	－	－	－	－	－	－
			無			－	－	－	－	－	－	－	－	－
			無			－	－	－	－	－	－	－	－	－
			無			－	－	－	－	－	－	－	－	－
			無			ケーブル　※ 主要弁[redacted]	A/B	－	－	－	－	－	－	－
	放射性配管分岐第2セル		無	－	－	－	－	－	－	－	－	－	－	－
			無			－	－	－	－	－	－	－	－	－
			無			－	－	－	－	－	－	－	－	－
			無			ケーブル　※ 高レベル廃液濃縮缶凝縮器出口廃ガス温度計	A/B	－	－	－	－	－	－	－
			無			－	－	－	－	－	－	－	－	－
			無			－	－	－	－	－	－	－	－	－
			無			－	－	－	－	－	－	－	－	－
			無			－	－	－	－	－	－	－	－	－
			無			－	－	－	－	－	－	－	－	－
			無			－	－	－	－	－	－	－	－	－
			無			－	－	－	－	－	－	－	－	－
			無			－	－	－	－	－	－	－	－	－
	高レベル廃液供給槽セル		無	－	－	－	－	－	－	－	－	－	－	－
			無			－	－	－	－	－	－	－	－	－
			無			－	－	－	－	－	－	－	－	－
			無			－	－	－	－	－	－	－	－	－
			無			ケーブル　※	A/B	－	－	－	－	－	－	－
			無			－	－	－	－	－	－	－	－	－
			無			ケーブル　※ プルトニウム洗浄器1段目中性子線量計	A/B	－	－	－	－	－	－	－
			無			－	－	－	－	－	－	－	－	－
			無			主要弁[redacted]	A/B	－	－	－	－	－	－	－
			無			－	－	－	－	－	－	－	－	－
	地下2階機器搬出入室		無	－	－	－	－	－	－	－	－	－	－	－
			無			－	－	－	－	－	－	－	－	－
			無			－	－	－	－	－	－	－	－	－
			無			ケーブル　※	A/B	－	－	－	－	－	－	－
			無			－	－	－	－	－	－	－	－	－
			無			主要弁[redacted] 主要弁[redacted]	A/B	－	－	－	－	－	－	－
			無			－	－	－	－	－	－	－	－	－

第2-2表　隣接火災区域(区画)の火災影響評価結果(23/93)

※:火災防護上の最重要設備
A:油(漏えい油・有機溶媒)火災
B:電気盤火災
C:ケーブル火災
D:電動機絶縁物
E:仮置可燃物火災

分離建屋

火災を想定する区域(区画)		隣接区域(区画)	伝播可能性	火災想定区域(区画)		隣接区域(区画)		最重要設備の評価結果			火災防護対策を行う安全上重要な施設(最重要設備を除く)の評価結果			
番号	名称			火災防護対策を行う安全上重要な施設	系統	火災防護対策を行う安全上重要な施設	系統	同時喪失有/無	系統分離 要:○、否:ー	結果	同時喪失有/無	系統分離有/無	FDT[5]評価結果	結果
[redacted]	圧縮空気脱湿設備室	[redacted]	無	ー	ー	ー	ー	－	－	－	－	－	－	－
			無			ー	ー	－	－	－	－	－	－	－
			無			ー	ー	－	－	－	－	－	－	－
			無			ケーブル ※	A/B	－	－	－	－	－	－	－
			無			ー	ー	－	－	－	－	－	－	－
			無			主要弁 主要弁 [redacted]	A/B	－	－	－	－	－	－	－
			無			ー	ー	－	－	－	－	－	－	－
			無			ー	ー	－	－	－	－	－	－	－
			無			ー	ー	－	－	－	－	－	－	－
			有			ケーブル ※ ウラン濃縮缶加熱蒸気温度計	A/B	－	－	－	有	－	－	火災想定区域(区画)からの火災伝播により，隣接区域(区画)の機器が損傷するが，工程停止により安全機能を必要としない状態に移行可能である。
			無			ー	ー	－	－	－	－	－	－	－
	試薬廃液中和槽室		無	主要弁 主要弁 [redacted]	A/B	ー	ー	－	－	－	－	－	－	－
			有			ケーブル ※	A/B	有	－	崩壊熱除去機能の成功パス(外部ループの接続)が確保されるため、安全機能が同時に喪失することはない。	有	－	－	火災想定区域(区画)からの火災伝播により，隣接区域(区画)の機器が損傷するが，工程停止により安全機能を必要としない状態に移行可能である。
			有			ー	ー	－	－	－	－	－	－	－
			無			ー	ー	－	－	－	－	－	－	－
			有			ー	ー	－	－	－	－	－	－	－
			無			ケーブル ※ ウラン濃縮缶加熱蒸気温度計	A/B	－	－	－	－	－	－	－
	アルカリ廃液濃縮缶蒸気発生器室		無	ー	ー	ー	ー	－	－	－	－	－	－	－
			有			ー	ー	－	－	－	－	－	－	－
			有			ケーブル ※	A/B	有	－	崩壊熱除去機能の成功パス(外部ループの接続)が確保されるため、安全機能が同時に喪失することはない。	有	－	－	火災想定区域(区画)からの火災伝播により，隣接区域(区画)の機器が損傷するが，工程停止により安全機能を必要としない状態に移行可能である。
			無			ー	ー	－	－	－	－	－	－	－
			有			ー	ー	－	－	－	－	－	－	－
			有			ケーブル ※ ウラン濃縮缶加熱蒸気温度計	A/B	－	－	－	有	－	－	火災想定区域(区画)からの火災伝播により，隣接区域(区画)の機器が損傷するが，工程停止により安全機能を必要としない状態に移行可能である。
			無				ー	－	－	－	－	－	－	－

※：火災防護上の最重要設備
A：油（漏えい油・有機溶媒）火災
B：電気盤火災
C：ケーブル火災
D：電動機絶縁物
E：仮置可燃物火災

第2-2表　隣接火災区域(区画)の火災影響評価結果(24/93)

分離建屋

火災を想定する区域(区画)		隣接区域(区画)	伝播可能性	火災想定区域(区画)		隣接区域(区画)		最重要設備の評価結果				火災防護対策を行う安全上重要な施設(最重要設備を除く)の評価結果			
番号	名称			火災防護対策を行う安全上重要な施設	系統	火災防護対策を行う安全上重要な施設	系統	同時喪失 有／無	系統分離 要：○、否：－	結果		同時喪失 有／無	系統分離 有／無	FDT[5] 評価結果	結果
			有			－	－	－	－	－		－	－	－	－
			有			－	－	－	－	－		－	－	－	－
			有			－	－	－	－	－		－	－	－	－
			有			－	－	－	－	－		－	－	－	－
			有			－	－	－	－	－		－	－	－	－
			有			－	－	－	－	－		－	－	－	－
	酸回収ポンプ室		有	－	－	ケーブル ※	A/B	有	－	崩壊熱除去機能の成功パス（外部ループの接続）が確保されるため、安全機能が同時に喪失することはない。		有	－	－	火災想定区域(区画)からの火災伝播により，隣接区域(区画)の機器が損傷するが，工程停止により安全機能を必要としない状態に移行可能である。
			有			－	－	－	－	－		－	－	－	－
			有			－	－	－	－	－		－	－	－	－
			有			－	－	－	－	－		－	－	－	－
			有			－	－	－	－	－		－	－	－	－
			有			－	－	－	－	－		－	－	－	－
			有			－	－	－	－	－		－	－	－	－
			無			主要弁[redacted]	A/B	－	－	－		－	－	－	－
			無			－	－	－	－	－		－	－	－	－
			無			－	－	－	－	－		－	－	－	－
	第5サブチェンジングルーム		無	－	－	ケーブル ※	A/B	－	－	－		－	－	－	－
			無			－	－	－	－	－		－	－	－	－
			無			－	－	－	－	－		－	－	－	－
			無			－	－	－	－	－		－	－	－	－
			無			安全冷却水ポンプ ※	B	－	－	－		－	－	－	－
			無			ケーブル ※ 主要弁[redacted] 安全冷却水ポンプ 高レベル廃液濃縮缶加熱蒸気温度計	A/B	－	－	－		－	－	－	－
			無			ケーブル ※	A	－	－	－		－	－	－	－
			無			110V第2非常用蓄電池 ※	B	－	－	－		－	－	－	－
			無			－	－	－	－	－		－	－	－	－
			無			－	－	－	－	－		－	－	－	－
			無			ケーブル ※	A/B	－	－	－		－	－	－	－
			無			安全冷却水ポンプ ※	A	－	－	－		－	－	－	－
			無			ケーブル ※	A	－	－	－		－	－	－	－
			無			110V第2非常用蓄電池 ※	B	－	－	－		－	－	－	－
			無			－	－	－	－	－		－	－	－	－
			無			－	－	－	－	－		－	－	－	－
			無			安全冷却水ポンプ ※	A	－	－	－		－	－	－	－
			無			ケーブル ※	A	－	－	－		－	－	－	－
			無			ケーブル ※	A	－	－	－		－	－	－	－
			無			110V第2非常用蓄電池 ※	A	－	－	－		－	－	－	－
			無			ケーブル ※ 主要弁[redacted] 安全冷却水ポンプ 高レベル廃液濃縮缶加熱蒸気温度計	A/B	－	－	－		－	－	－	－
			無			ケーブル ※ 110V非常用充電器盤 ※ 110V非常用直流主分電盤 ※ 105V非常用無停電交流主分電盤 ※ 105V非常用無停電電源装置 ※	B	－	－	－		－	－	－	－

※：火災防護上の最重要設備
A：油（漏えい油・有機溶媒）火災
B：電気盤火災
C：ケーブル火災
D：電動機絶縁物
E：仮置可燃物火災

第2-2表　隣接火災区域(区画)の火災影響評価結果(25/93)

分離建屋

火災を想定する区域(区画)		隣接区域(区画)	伝播可能性	火災想定区域(区画)		隣接区域(区画)		最重要設備の評価結果			火災防護対策を行う安全上重要な施設(最重要設備を除く)の評価結果			
番号	名称			火災防護対策を行う安全上重要な施設	系統	火災防護対策を行う安全上重要な施設	系統	同時喪失 有／無	系統分離 要：○、否：－	結果	同時喪失 有／無	系統分離 有／無	FDT[5] 評価結果	結果
			有			－	－	－	－	－	－	－	－	－
			無			－	－	－	－	－	－	－	－	－
			有			ケーブル ※	A/B	有	－	崩壊熱除去機能の成功パス（外部ループの接続）が確保されるため、安全機能が同時に喪失することはない。	有	－	－	火災想定区域(区画)からの火災伝播により，隣接区域(区画)の機器が損傷するが，工程停止により安全機能を必要としない状態に移行可能である。
			無			安全冷却水ポンプ ※	A	－	－	－	－	－	－	－
			無			安全冷却水ポンプ ※	B	－	－	－	－	－	－	－
	常用冷却水中間熱交換器室		無	ケーブル ※	A	ケーブル ※ 主要弁（[redacted] 安全冷却水ポンプ 高レベル廃液濃縮缶加熱蒸気温度計	A/B	－	－	－	－	－	－	－
			有			ケーブル ※	A	－	－	－	－	－	－	－
			無			110V第2非常用蓄電池 ※	A	－	－	－	－	－	－	－
			無			ケーブル ※ 110V非常用充電器盤 ※ 110V非常用直流主分電盤 ※ 105V非常用無停電交流主分電盤 ※ 105V非常用無停電電源装置 ※	B	－	－	－	－	－	－	－
			無			ケーブル 主要弁（[redacted] 冷却水循環ポンプ ※	A/B	－	－	－	－	－	－	－
			無			冷却水循環ポンプ ※	B	－	－	－	－	－	－	－
			有			ケーブル ※	A/B	有	－	崩壊熱除去機能の成功パス（外部ループの接続）が確保されるため、安全機能が同時に喪失することはない。	有	－	－	火災想定区域(区画)からの火災伝播により，隣接区域(区画)の機器が損傷するが，工程停止により安全機能を必要としない状態に移行可能である。
	冷却水配管弁室		無	ケーブル ※	A	ケーブル ※ 主要弁（[redacted] 安全冷却水ポンプ 高レベル廃液濃縮缶加熱蒸気温度計	A/B	－	－	－	－	－	－	－
			有			ケーブル ※	A	－	－	－	－	－	－	－
			有			ケーブル ※	A	－	－	－	－	－	－	－
			有			－	－	－	－	－	－	－	－	－
			無			ケーブル ※ 110V非常用充電器盤 ※ 110V非常用予備充電器盤 ※ 110V非常用直流主分電盤 ※ 105V非常用無停電交流主分電盤 ※ 105V非常用無停電電源装置 ※	A	－	－	－	－	－	－	－
			無			110V第2非常用蓄電池 ※	A	－	－	－	－	－	－	－
			無	－	－	－	－	－	－	－	－	－	－	－
			無			－	－	－	－	－	－	－	－	－
			無			ケーブル ※	A/B	－	－	－	－	－	－	－
	第1予備室		無			－	－	－	－	－	－	－	－	－
			無			ケーブル ※ プルトニウム洗浄器1段目中性子線量計	A/B	－	－	－	－	－	－	－
			無			－	－	－	－	－	－	－	－	－
			無			－	－	－	－	－	－	－	－	－
			無			－	－	－	－	－	－	－	－	－
			無			ケーブル ※	A/B	－	－	－	－	－	－	－
			無			主要弁 主要弁 [redacted]	A/B	－	－	－	－	－	－	－
	試薬廃液受槽室		無	－	－	－	－	－	－	－	－	－	－	－
			無			ケーブル ※ ウラン濃縮缶加熱蒸気温度計	A/B	－	－	－	－	－	－	－

※：火災防護上の最重要設備
A：油（漏えい油・有機溶媒）火災
B：電気盤火災
C：ケーブル火災
D：電動機絶縁物
E：仮置可燃物火災

第2-2表　隣接火災区域(区画)の火災影響評価結果(26/93)

分離建屋

火災を想定する区域(区画)		隣接区域(区画)	伝播可能性	火災想定区域(区画)		隣接区域(区画)		最重要設備の評価結果			火災防護対策を行う安全上重要な施設(最重要設備を除く)の評価結果			
番号	名称			火災防護対策を行う安全上重要な施設	系統	火災防護対策を行う安全上重要な施設	系統	同時喪失 有／無	系統分離 要：○、否：－	結果	同時喪失 有／無	系統分離 有／無	FDT[5] 評価結果	結果
[redacted]	北第1階段室地下2階附室	[redacted]	無	－	－	－	－	－	－	－	－	－	－	－
			無			－	－	－	－	－	－	－	－	－
			無			ケーブル ※	A/B	－	－	－	－	－	－	－
			無			－	－	－	－	－	－	－	－	－
	南第2階段室地下2階附室		無	－	－	－	－	－	－	－	－	－	－	－
			無			－	－	－	－	－	－	－	－	－
			無			－	－	－	－	－	－	－	－	－
			無			ケーブル ※	A/B	－	－	－	－	－	－	－
			無			－	－	－	－	－	－	－	－	－
	南第1階段室地下2階附室		無	－	－	－	－	－	－	－	－	－	－	－
			無			－	－	－	－	－	－	－	－	－
			無			ケーブル ※	A/B	－	－	－	－	－	－	－
			無			－	－	－	－	－	－	－	－	－
			無			－	－	－	－	－	－	－	－	－
	高レベル廃液濃縮缶加熱・冷却設備フラッシュドラムA室		無	ケーブル ※	A	ケーブル 主要弁[redacted] 冷却水循環ポンプ ※	A/B	－	－	－	－	－	－	－
			有			ケーブル ※	A/B	有	－	崩壊熱除去機能の成功パス（外部ループの接続）が確保されるため、安全機能が同時に喪失することはない。	有	－	－	火災想定区域(区画)からの火災伝播により，隣接区域（区画）の機器が損傷するが，工程停止により安全機能を必要としない状態に移行可能である。
			有			ケーブル ※	A	－	－	－	－	－	－	－
			有			－	－	－	－	－	－	－	－	－
			無			ケーブル ※ 110V非常用充電器盤 ※ 110V非常用予備充電器盤 ※ 110V非常用直流主分電盤 ※ 105V非常用無停電交流主分電盤 ※ 105V非常用無停電電源装置 ※	A	－	－	－	－	－	－	－
	高レベル廃液濃縮缶加熱・冷却設備フラッシュドラムB室		無	－	－	冷却水循環ポンプ ※	B	－	－	－	－	－	－	－
			無			ケーブル ※	A/B	－	－	－	－	－	－	－
			無			ケーブル ※	A	－	－	－	－	－	－	－
			無			ケーブル ※	A	－	－	－	－	－	－	－
			無			ケーブル ※ 110V非常用充電器盤 ※ 110V非常用予備充電器盤 ※ 110V非常用直流主分電盤 ※ 105V非常用無停電交流主分電盤 ※ 105V非常用無停電電源装置 ※	A	－	－	－	－	－	－	－
	南第3階段室		無	－	－	－	－	－	－	－	－	－	－	－
			無			－	－	－	－	－	－	－	－	－
			有			－	－	－	－	－	－	－	－	－
			無			－	－	－	－	－	－	－	－	－
			無			－	－	－	－	－	－	－	－	－
			無			－	－	－	－	－	－	－	－	－
			有			ケーブル ※	B	－	－	－	－	－	－	－
			無			－	－	－	－	－	－	－	－	－

※:火災防護上の最重要設備
A:油(漏えい油・有機溶媒)火災
B:電気盤火災
C:ケーブル火災
D:電動機絶縁物
E:仮置可燃物火災

第2-2表　隣接火災区域(区画)の火災影響評価結果(27/93)

分離建屋

火災を想定する区域(区画)		隣接区域(区画)	伝播可能性	火災想定区域(区画)		隣接区域(区画)		最重要設備の評価結果			火災防護対策を行う安全上重要な施設(最重要設備を除く)の評価結果			
番号	名称			火災防護対策を行う安全上重要な施設	系統	火災防護対策を行う安全上重要な施設	系統	同時喪失 有/無	系統分離 要:○、否:ー	結果	同時喪失 有/無	系統分離 有/無	FDT[5] 評価結果	結果
			無			ケーブル ※ 460V非常用コントロールセンタ ※ 460V非常用パワーセンタ ※	B	－	－	－	－	－	－	－
			有			ケーブル ※	B	－	－	－	－	－	－	－
			無			ケーブル ※ 460V非常用コントロールセンタ ※ 460V非常用パワーセンタ ※	A	－	－	－	－	－	－	－
			無			ー	ー	－	－	－	－	－	－	－
	南第3階段室		無	ー	ー	プルトニウム洗浄器5段目アルファ線線量計,プルトニウム洗浄器5段目アルファ線検出器の故障検知(ディスク回転,ドラム回転,しゃ断位置,測定位置,校正位置)に付属する盤 プルトニウム洗浄器1段目 中性子線量計に付属する盤 高レベル廃液濃縮缶加熱蒸気温度計,プルトニウム洗浄器1段目中性子線量計,抽出塔セル漏えい液受皿液位計,抽出廃液受槽セル漏えい液受皿液位計,抽出廃液供給槽セル漏えい液受皿液位計,分離建屋一時貯留処理槽第1セル漏えい液受皿液位計,分離建屋一時貯留処理槽第2セル漏えい液受皿液位計,溶解液中間貯槽セル漏えい液受皿3液位計,溶解液供給槽セル漏えい液受皿液位計,第3アルファモニタ流量計測ポット流量計,プルトニウム洗浄器セル漏えい液受皿2液位計に付属する盤 ※ 高レベル廃液濃縮缶加熱蒸気温度計,ウラン濃縮缶加熱蒸気温度計,高レベル廃液濃縮缶凝縮器出口廃ガス温度計,廃ガス洗浄塔入口圧力計,漏えい液希釈溶液供給槽水位計,高レベル廃液供給槽セル漏えい液受皿液位計,放射性配管分岐第2セル漏えい液受皿2液位計に付属する盤 ※ 高レベル廃液濃縮缶加熱蒸気温度計,高レベル廃液濃縮缶凝縮器出口廃ガス温度計,高レベル廃液供給槽セル漏えい液受皿液位計に付属する盤 ※ 高レベル廃液濃縮缶加熱蒸気温度計,高レベル廃液濃縮缶凝縮器出口廃ガス温度計	B	－	－	－	－	－	－	－
			無			ー	ー	－	－	－	－	－	－	－
			有			ー	ー	－	－	－	－	－	－	－
			有			ー	ー	－	－	－	－	－	－	－
	ケーブルトレイ第2室		有	ー	ー	ケーブル ※	A/B	有	－	崩壊熱除去機能の成功パス(外部ループの接続)が確保されるため、安全機能が同時に喪失することはない。	有	－	－	火災想定区域(区画)からの火災伝播により、隣接区域(区画)の機器が損傷するが、工程停止により安全機能を必要としない状態に移行可能である。
			有			ー	ー	－	－	－	－	－	－	－
			有			ー	ー	－	－	－	－	－	－	－
			無			ー	ー	－	－	－	－	－	－	－
			無			ー	ー	－	－	－	－	－	－	－
	配管弁第1室		無	ー	ー	ケーブル ※	A/B	－	－	－	－	－	－	－
			無			ー	ー	－	－	－	－	－	－	－
			無			ー	ー	－	－	－	－	－	－	－
			無			ー	ー	－	－	－	－	－	－	－
			無			ー	ー	－	－	－	－	－	－	－
	配管弁第4室		無	ー	ー	ケーブル ※	A/B	－	－	－	－	－	－	－
			無			ー	ー	－	－	－	－	－	－	－
			無			ー	ー	－	－	－	－	－	－	－
			無			ー	ー	－	－	－	－	－	－	－
			無			ー	ー	－	－	－	－	－	－	－

※:火災防護上の最重要設備
A:油(漏えい油・有機溶媒)火災
B:電気盤火災
C:ケーブル火災
D:電動機絶縁物
E:仮置可燃物火災

第2-2表　隣接火災区域(区画)の火災影響評価結果(28/93)

分離建屋

火災を想定する区域(区画)		隣接区域(区画)	伝播可能性	火災想定区域(区画)		隣接区域(区画)		最重要設備の評価結果			火災防護対策を行う安全上重要な施設(最重要設備を除く)の評価結果			
番号	名称			火災防護対策を行う安全上重要な施設	系統	火災防護対策を行う安全上重要な施設	系統	同時喪失有/無	系統分離要:○、否:ー	結果	同時喪失有/無	系統分離有/無	FDT[5]評価結果	結果
[redacted]	地下1階東西第1廊下,東西第2廊下,東西第3廊下,東西第4廊下,南北第1廊下,南北第3廊下,南北第4廊下,南北第5廊下	[redacted]	無			ー	ー	－	－	－	－	－	－	－
			有			ー	ー	－	－	－	－	－	－	－
			無			ー	ー	－	－	－	－	－	－	－
			無			ー	ー	－	－	－	－	－	－	－
			無			ー	ー	－	－	－	－	－	－	－
			無			ー	ー	－	－	－	－	－	－	－
			無			ー	ー	－	－	－	－	－	－	－
			無			ー	ー	－	－	－	－	－	－	－
			無			ー	ー	－	－	－	－	－	－	－
			無			ー	ー	－	－	－	－	－	－	－
			無			ー	ー	－	－	－	－	－	－	－
			無			ー	ー	－	－	－	－	－	－	－
			無			ー	ー	－	－	－	－	－	－	－
			無			ー	ー	－	－	－	－	－	－	－
			無			ー	ー	－	－	－	－	－	－	－
			有			ー	ー	－	－	－	－	－	－	－
			有	ケーブル ※ プルトニウム洗浄器1段目中性子線量計	A/B	ケーブル ※	A/B	有	－	崩壊熱除去機能の成功パス(外部ループの接続)が確保されるため、安全機能が同時に喪失することはない。	有	－	－	火災想定区域(区画)からの火災伝播により,隣接区域(区画)の機器が損傷するが,工程停止により安全機能を必要としない状態に移行可能である。
			有			ー	ー	－	－	－	－	－	－	－
			無			ー	ー	－	－	－	－	－	－	－
			無			ー	ー	－	－	－	－	－	－	－
			無			ー	ー	－	－	－	－	－	－	－
			無			ー	ー	－	－	－	－	－	－	－
			無			ー	ー	－	－	－	－	－	－	－
			無			ー	ー	－	－	－	－	－	－	－
			無			ー	ー	－	－	－	－	－	－	－
			無			ー	ー	－	－	－	－	－	－	－
			無			ー	ー	－	－	－	－	－	－	－
			有			ー	ー	－	－	－	－	－	－	－
			有			ー	ー	－	－	－	－	－	－	－
			無			ー	ー	－	－	－	－	－	－	－
			有			ー	ー	－	－	－	－	－	－	－
			有			ー	ー	－	－	－	－	－	－	－
			有			ー	ー	－	－	－	－	－	－	－

※:火災防護上の最重要設備
A:油(漏えい油・有機溶媒)火災
B:電気盤火災
C:ケーブル火災
D:電動機絶縁物
E:仮置可燃物火災

第2-2表　隣接火災区域(区画)の火災影響評価結果(29/93)

分離建屋

火災を想定する区域(区画)		隣接区域(区画)	伝播可能性	火災想定区域(区画)		隣接区域(区画)		最重要設備の評価結果			火災防護対策を行う安全上重要な施設(最重要設備を除く)の評価結果			
番号	名称			火災防護対策を行う安全上重要な施設	系統	火災防護対策を行う安全上重要な施設	系統	同時喪失有/無	系統分離要:○、否:ー	結果	同時喪失有/無	系統分離有/無	FDT[5]評価結果	結果
[redacted]	地下1階東西第1廊下,東西第2廊下,東西第3廊下,東西第4廊下,南北第1廊下,南北第3廊下,南北第4廊下,南北第5廊下	[redacted]	無			ー	ー	－	－	－	－	－	－	－
			無			ー	ー	－	－	－	－	－	－	－
			有			ー	ー	－	－	－	－	－	－	－
			有			ー	ー	－	－	－	－	－	－	－
			有			ー	ー	－	－	－	－	－	－	－
			有			ー	ー	－	－	－	－	－	－	－
			無			ー	ー	－	－	－	－	－	－	－
			有			ー	ー	－	－	－	－	－	－	－
			有			ー	ー	－	－	－	－	－	－	－
			有			ー	ー	－	－	－	－	－	－	－
			有			ー	ー	－	－	－	－	－	－	－
			有			ー	ー	－	－	－	－	－	－	－
			無			ー	ー	－	－	－	－	－	－	－
			無			ー	ー	－	－	－	－	－	－	－
			無			ー	ー	－	－	－	－	－	－	－
			有	ケーブル ※ プルトニウム洗浄器1段目中性子線量計	A/B	主要弁[redacted]	A/B	－	－	－	有	－	－	火災想定区域(区画)からの火災伝播により，隣接区域(区画)の機器が損傷するが，工程停止により安全機能を必要としない状態に移行可能である。
			有			ー	ー	－	－	－	－	－	－	－
			有			ー	ー	－	－	－	－	－	－	－
			有			ケーブル ※ ウラン濃縮缶加熱蒸気温度計	A/B	有	○	片系のケーブルトレイに1時間の耐火ラッピング，火災感知器，自動消火設備の系統分離対策を実施していることから、再処理施設の安全性を確保できる	有	－	－	火災想定区域(区画)からの火災伝播により，隣接区域(区画)の機器が損傷するが，工程停止により安全機能を必要としない状態に移行可能である。
			有			ー	ー	－	－	－	－	－	－	－
			無			ー	ー	－	－	－	－	－	－	－
			無			ケーブル ※ 110V非常用充電器盤 ※ 110V非常用予備充電器盤 ※ 110V非常用直流主分電盤 ※ 105V非常用無停電交流主分電盤 ※ 105V非常用無停電電源装置 ※	A	－	－	－	－	－	－	－
			有			ー	ー	－	－	－	－	－	－	－

第2-2表　隣接火災区域(区画)の火災影響評価結果(30/93)

※:火災防護上の最重要設備
A:油(漏えい油・有機溶媒)火災
B:電気盤火災
C:ケーブル火災
D:電動機絶縁物
E:仮置可燃物火災

分離建屋

火災を想定する区域(区画)		隣接区域(区画)	伝播可能性	火災想定区域(区画)		隣接区域(区画)		最重要設備の評価結果				火災防護対策を行う安全上重要な施設(最重要設備を除く)の評価結果			
番号	名称			火災防護対策を行う安全上重要な施設	系統	火災防護対策を行う安全上重要な施設	系統	同時喪失有/無	系統分離要:○、否:ー	結果		同時喪失有/無	系統分離有/無	FDT[5]評価結果	結果
			無			ケーブル ※	B	－	－	－		－	－	－	－
			有			ー	ー	－	－	－		－	－	－	－
			無			ー	ー	－	－	－		－	－	－	－
			無			ー	ー	－	－	－		－	－	－	－
			無			ー	ー	－	－	－		－	－	－	－
			無			ー	ー	－	－	－		－	－	－	－
			有			ー	ー	－	－	－		－	－	－	－
			有			ー	ー	－	－	－		－	－	－	－
	地下1階東西第1廊下,東西第2廊下,東西第3廊下,東西第4廊下,南北第1廊下,南北第3廊下,南北第4廊下,南北第5廊下		有	ケーブル ※ プルトニウム洗浄器1段目中性子線量計	A/B	ケーブル ※ 主要弁[redacted]	A/B	－	－	－		有	－	－	火災想定区域(区画)からの火災伝播により，隣接区域(区画)の機器が損傷するが，工程停止により安全機能を必要としない状態に移行可能である。
			無			ー	ー	－	－	－		－	－	－	－
			無			ー	ー	－	－	－		－	－	－	－
			無			ー	ー	－	－	－		－	－	－	－
			無			ー	ー	－	－	－		－	－	－	－
			無			ー	ー	－	－	－		－	－	－	－
			無			ー	ー	－	－	－		－	－	－	－
			無			ー	ー	－	－	－		－	－	－	－
			無			ー	ー	－	－	－		－	－	－	－
			無			ー	ー	－	－	－		－	－	－	－
			無			ー	ー	－	－	－		－	－	－	－
	ドレン配管室		無	ー	ー	ー	ー	－	－	－		－	－	－	－
			無			ー	ー	－	－	－		－	－	－	－
			無			ー	ー	－	－	－		－	－	－	－
			無			ー	ー	－	－	－		－	－	－	－
			無			ー	ー	－	－	－		－	－	－	－
			無			ー	ー	－	－	－		－	－	－	－
			無			ー	ー	－	－	－		－	－	－	－
			無			ー	ー	－	－	－		－	－	－	－
			無			ー	ー	－	－	－		－	－	－	－
			無			ー	ー	－	－	－		－	－	－	－
	圧縮空気分配第1室		無	ー	ー	ー	ー	－	－	－		－	－	－	－
			無			ー	ー	－	－	－		－	－	－	－
			無			ー	ー	－	－	－		－	－	－	－
			無			ー	ー	－	－	－		－	－	－	－
			無			ー	ー	－	－	－		－	－	－	－
			無			ー	ー	－	－	－		－	－	－	－
			無			ー	ー	－	－	－		－	－	－	－
			無			ー	ー	－	－	－		－	－	－	－
	塔槽類廃ガス洗浄塔セル前室		無	ー	ー	ー	ー	－	－	－		－	－	－	－
			無			ー	ー	－	－	－		－	－	－	－
			無			ー	ー	－	－	－		－	－	－	－
			無			ー	ー	－	－	－		－	－	－	－
			無			ー	ー	－	－	－		－	－	－	－

※：火災防護上の最重要設備
A：油（漏えい油・有機溶媒）火災
B：電気盤火災
C：ケーブル火災
D：電動機絶縁物
E：仮置可燃物火災

第2-2表　隣接火災区域(区画)の火災影響評価結果(31/93)

分離建屋

火災を想定する区域(区画)		隣接区域(区画)	伝播可能性	火災想定区域(区画)		隣接区域(区画)		最重要設備の評価結果			火災防護対策を行う安全上重要な施設(最重要設備を除く)の評価結果			
番号	名称			火災防護対策を行う安全上重要な施設	系統	火災防護対策を行う安全上重要な施設	系統	同時喪失 有／無	系統分離 要：○、否：－	結果	同時喪失 有／無	系統分離 有／無	FDT[5] 評価結果	結果
[redacted]	塔槽類廃ガス洗浄塔セル	[redacted]	無	－	－	－	－	－	－	－	－	－	－	－
			無			－	－	－	－	－	－	－	－	－
			無			－	－	－	－	－	－	－	－	－
			無			－	－	－	－	－	－	－	－	－
			無			－	－	－	－	－	－	－	－	－
			無			－	－	－	－	－	－	－	－	－
			無			－	－	－	－	－	－	－	－	－
			無			－	－	－	－	－	－	－	－	－
			無			－	－	－	－	－	－	－	－	－
	塔槽類廃ガス洗浄塔セル		無	－	－	ケーブル ※ 高レベル廃液濃縮缶凝縮器出口廃ガス温度計	A/B	－	－	－	－	－	－	－
			無			－	－	－	－	－	－	－	－	－
			無			排風機 ※	A/B	－	－	－	－	－	－	－
	第6サブチェンジングルーム		無	－	－	－	－	－	－	－	－	－	－	－
			無			－	－	－	－	－	－	－	－	－
			無			－	－	－	－	－	－	－	－	－
			無			ケーブル ※ プルトニウム洗浄器1段目中性子線量計	A/B	－	－	－	－	－	－	－
			無			－	－	－	－	－	－	－	－	－
			無			－	－	－	－	－	－	－	－	－
			無			－	－	－	－	－	－	－	－	－
			無			－	－	－	－	－	－	－	－	－
			無			－	－	－	－	－	－	－	－	－
	ウラン濃縮缶凝縮器室		無	－	－	－	－	－	－	－	－	－	－	－
			無			－	－	－	－	－	－	－	－	－
			無			ケーブル ※ プルトニウム洗浄器1段目中性子線量計	A/B	－	－	－	－	－	－	－
			無			－	－	－	－	－	－	－	－	－
			無			－	－	－	－	－	－	－	－	－
			無			－	－	－	－	－	－	－	－	－
	ウラン濃縮缶セル前室		無	－	－	－	－	－	－	－	－	－	－	－
			無			－	－	－	－	－	－	－	－	－
			無			ケーブル ※ プルトニウム洗浄器1段目中性子線量計	A/B	－	－	－	－	－	－	－
			無			－	－	－	－	－	－	－	－	－
			無			－	－	－	－	－	－	－	－	－
			無			－	－	－	－	－	－	－	－	－

※：火災防護上の最重要設備
A：油（漏えい油・有機溶媒）火災
B：電気盤火災
C：ケーブル火災
D：電動機絶縁物
E：仮置可燃物火災

第2-2表　隣接火災区域(区画)の火災影響評価結果(32/93)

分離建屋

火災を想定する区域(区画)		隣接区域(区画)	伝播可能性	火災想定区域(区画)		隣接区域(区画)		最重要設備の評価結果			火災防護対策を行う安全上重要な施設(最重要設備を除く)の評価結果			
番号	名称			火災防護対策を行う安全上重要な施設	系統	火災防護対策を行う安全上重要な施設	系統	同時喪失 有／無	系統分離 要：○、否：－	結果	同時喪失 有／無	系統分離 有／無	FDT[5] 評価結果	結果
[redacted]	モータコントロールセンタ第1室	[redacted]	有	－	－	－	－	－	－	－	－	－	－	－
			有			－	－	－	－	－	－	－	－	－
			有			－	－	－	－	－	－	－	－	－
			無			－	－	－	－	－	－	－	－	－
			有			ケーブル ※ プルトニウム洗浄器1段目中性子線量計	A/B	－	－	－	有	－	－	火災想定区域(区画)からの火災伝播により，隣接区域（区画）の機器が損傷するが，工程停止により安全機能を必要としない状態に移行可能である。
			有			－	－	－	－	－	－	－	－	－
			有			－	－	－	－	－	－	－	－	－
			有			－	－	－	－	－	－	－	－	－
	プルトニウム洗浄器セル		無	－	－	－	－	－	－	－	－	－	－	－
			無			－	－	－	－	－	－	－	－	－
			無			－	－	－	－	－	－	－	－	－
			無			－	－	－	－	－	－	－	－	－
			無			－	－	－	－	－	－	－	－	－
			無			ケーブル ※ プルトニウム洗浄器1段目中性子線量計	A/B	－	－	－	－	－	－	－
			無			－	－	－	－	－	－	－	－	－
			無			－	－	－	－	－	－	－	－	－
			無			プルトニウム洗浄器5段目アルファ線線量計 プルトニウム洗浄器5段目アルファ線検出器の故障検知(ディスク回転,ドラム回転,しゃ断位置,測定位置,校正位置) プルトニウム洗浄器1段目中性子線量計に付属する盤	A/B	－	－	－	－	－	－	－
	プルトニウム洗浄器セル		無	－	－	－	－	－	－	－	－	－	－	－
			無			－	－	－	－	－	－	－	－	－
			無			－	－	－	－	－	－	－	－	－
			無			－	－	－	－	－	－	－	－	－
	溶媒洗浄器セル		無	－	－	－	－	－	－	－	－	－	－	－
			無			－	－	－	－	－	－	－	－	－
			無			ケーブル ※ プルトニウム洗浄器1段目中性子線量計	A/B	－	－	－	－	－	－	－
			無			－	－	－	－	－	－	－	－	－
			無			－	－	－	－	－	－	－	－	－
			無			プルトニウム洗浄器5段目アルファ線線量計 プルトニウム洗浄器5段目アルファ線検出器の故障検知(ディスク回転,ドラム回転,しゃ断位置,測定位置,校正位置) プルトニウム洗浄器1段目中性子線量計に付属する盤	A/B	－	－	－	－	－	－	－

※：火災防護上の最重要設備
A：油（漏えい油・有機溶媒）火災
B：電気盤火災
C：ケーブル火災
D：電動機絶縁物
E：仮置可燃物火災

第2-2表　隣接火災区域(区画)の火災影響評価結果(33/93)

分離建屋

火災を想定する区域(区画)		隣接区域(区画)	伝播可能性	火災想定区域(区画)		隣接区域(区画)		最重要設備の評価結果			火災防護対策を行う安全上重要な施設(最重要設備を除く)の評価結果			
番号	名称			火災防護対策を行う安全上重要な施設	系統	火災防護対策を行う安全上重要な施設	系統	同時喪失 有／無	系統分離 要：○、否：－	結果	同時喪失 有／無	系統分離 有／無	FDT[5] 評価結果	結果
[redacted]	溶媒フィルタセル	[redacted]	無	－	－	－	－	－	－	－	－	－	－	－
			無			－	－	－	－	－	－	－	－	－
			無			ケーブル ※ プルトニウム洗浄器1段目中性子線量計	A/B	－	－	－	－	－	－	－
			無			－	－	－	－	－	－	－	－	－
			無			－	－	－	－	－	－	－	－	－
			無			プルトニウム洗浄器5段目アルファ線線量計 プルトニウム洗浄器5段目アルファ線検出器の故障検知(ディスク回転,ドラム回転,しゃ断位置,測定位置,校正位置) プルトニウム洗浄器1段目中性子線量計に付属する盤	A/B	－	－	－	－	－	－	－
	溶媒再生系ポンプ保守室		有	－	－	－	－	－	－	－	－	－	－	－
			無			－	－	－	－	－	－	－	－	－
			有			ケーブル ※ プルトニウム洗浄器1段目中性子線量計	A/B	－	－	－	有	－	－	火災想定区域(区画)からの火災伝播により，隣接区域(区画)の機器が損傷するが，工程停止により安全機能を必要としない状態に移行可能である。
			有			－	－	－	－	－	－	－	－	－
			有			－	－	－	－	－	－	－	－	－
			無			抽出塔セル漏えい液受皿液位計 抽出廃液受槽セル漏えい液受皿液位計 抽出廃液供給槽セル漏えい液受皿液位計 分離建屋一時貯留処理槽第1セル漏えい液受皿液位計 分離建屋一時貯留処理槽第2セル漏えい液受皿液位計	A/B	－	－	－	－	－	－	－
			有			－	－	－	－	－	－	－	－	－
	放射線現場盤第1室		有	－	－	－	－	－	－	－	－	－	－	－
			無			－	－	－	－	－	－	－	－	－
			有			ケーブル ※ プルトニウム洗浄器1段目中性子線量計	A/B	－	－	－	有	－	－	火災想定区域(区画)からの火災伝播により，隣接区域(区画)の機器が損傷するが，工程停止により安全機能を必要としない状態に移行可能である。
			有			－	－	－	－	－	－	－	－	－
			有			－	－	－	－	－	－	－	－	－
			有			－	－	－	－	－	－	－	－	－
	サンプリングベンチ第1保守室		有	－	－	－	－	－	－	－	－	－	－	－
			無			－	－	－	－	－	－	－	－	－
			有			ケーブル ※ プルトニウム洗浄器1段目中性子線量計	A/B	－	－	－	有	－	－	火災想定区域(区画)からの火災伝播により，隣接区域(区画)の機器が損傷するが，工程停止により安全機能を必要としない状態に移行可能である。
			有			－	－	－	－	－	－	－	－	－
			有			－	－	－	－	－	－	－	－	－
			有			－	－	－	－	－	－	－	－	－

※：火災防護上の最重要設備
A：油（漏えい油・有機溶媒）火災
B：電気盤火災
C：ケーブル火災
D：電動機絶縁物
E：仮置可燃物火災

第2-2表　隣接火災区域(区画)の火災影響評価結果(34/93)

分離建屋

火災を想定する区域(区画)		隣接区域(区画)	伝播可能性	火災想定区域(区画)		隣接区域(区画)		最重要設備の評価結果			火災防護対策を行う安全上重要な施設(最重要設備を除く)の評価結果			
番号	名称			火災防護対策を行う安全上重要な施設	系統	火災防護対策を行う安全上重要な施設	系統	同時喪失 有／無	系統分離 要：○、否：－	結果	同時喪失 有／無	系統分離 有／無	FDT[5] 評価結果	結果
	アルカリ廃液供給槽セル		無	－	－	－	－	－	－	－	－	－	－	－
			無			－	－	－	－	－	－	－	－	－
			無			ケーブル ※ プルトニウム洗浄器1段目中性子線量計	A/B	－	－	－	－	－	－	－
			無			－	－	－	－	－	－	－	－	－
			無			－	－	－	－	－	－	－	－	－
			無			ケーブル ※ 主要弁[redacted]）	A/B	－	－	－	－	－	－	－
			無			－	－	－	－	－	－	－	－	－
			無			－	－	－	－	－	－	－	－	－
			無			－	－	－	－	－	－	－	－	－
	電気・機械第2保守室		無	－	－	－	－	－	－	－	－	－	－	－
			無			－	－	－	－	－	－	－	－	－
			無			－	－	－	－	－	－	－	－	－
			無			ケーブル ※ プルトニウム洗浄器1段目中性子線量計	A/B	－	－	－	－	－	－	－
			無			－	－	－	－	－	－	－	－	－
			無			－	－	－	－	－	－	－	－	－
	第1酸回収ガンマモニタ予備室		有	－	－	－	－	－	－	－	－	－	－	－
			有			－	－	－	－	－	－	－	－	－
			有			ケーブル ※ プルトニウム洗浄器1段目中性子線量計	A/B	－	－	－	有	－	－	火災想定区域(区画)からの火災伝播により，隣接区域(区画)の機器が損傷するが，工程停止により安全機能を必要としない状態に移行可能である。
			有			－	－	－	－	－	－	－	－	－
			有			－	－	－	－	－	－	－	－	－
			有			－	－	－	－	－	－	－	－	－
			有			－	－	－	－	－	－	－	－	－
	第1酸回収蒸発缶予備セル		無	－	－	－	－	－	－	－	－	－	－	－
			無			－	－	－	－	－	－	－	－	－
			無			ケーブル ※ プルトニウム洗浄器1段目中性子線量計	A/B	－	－	－	－	－	－	－
			無			－	－	－	－	－	－	－	－	－
			無			－	－	－	－	－	－	－	－	－
			無			ケーブル ※ 主要弁[redacted]	A/B	－	－	－	－	－	－	－
			無			－	－	－	－	－	－	－	－	－
			無			－	－	－	－	－	－	－	－	－
			無			－	－	－	－	－	－	－	－	－
	第1酸回収蒸発缶予備セル		無	－	－	ケーブル ※ 高レベル廃液濃縮缶凝縮器出口廃ガス温度計	A/B	－	－	－	－	－	－	－
			無			－	－	－	－	－	－	－	－	－
			無			－	－	－	－	－	－	－	－	－
			無			ケーブル ※ 主要弁 主要弁 主要弁[redacted]	A/B	－	－	－	－	－	－	－
			無			－	－	－	－	－	－	－	－	－

第2-2表　隣接火災区域(区画)の火災影響評価結果(35/93)

※:火災防護上の最重要設備
A:油(漏えい油・有機溶媒)火災
B:電気盤火災
C:ケーブル火災
D:電動機絶縁物
E:仮置可燃物火災

分離建屋

火災を想定する区域(区画)		隣接区域(区画)	伝播可能性	火災想定区域(区画)		隣接区域(区画)		最重要設備の評価結果			火災防護対策を行う安全上重要な施設(最重要設備を除く)の評価結果			
番号	名称			火災防護対策を行う安全上重要な施設	系統	火災防護対策を行う安全上重要な施設	系統	同時喪失有/無	系統分離 要:○、否:ー	結果	同時喪失有/無	系統分離有/無	FDT[5]評価結果	結果
[redacted]	第1酸回収蒸発缶セル	[redacted]	無	ー	ー	ー	ー	－	－	－	－	－	－	－
			無			ー	ー	－	－	－	－	－	－	－
			無			ケーブル ※ プルトニウム洗浄器1段目中性子線量計	A/B	－	－	－	－	－	－	－
			無			ー	ー	－	－	－	－	－	－	－
			無			ー	ー	－	－	－	－	－	－	－
			無			ー	ー	－	－	－	－	－	－	－
			無			ー	ー	－	－	－	－	－	－	－
			無			ケーブル ※ 主要弁[redacted]	A/B	－	－	－	－	－	－	－
	第1酸回収蒸発缶セル		無	ー	ー	ー	ー	－	－	－	－	－	－	－
			無			ー	ー	－	－	－	－	－	－	－
			無			ケーブル ※ 高レベル廃液濃縮缶凝縮器出口廃ガス温度計	A/B	－	－	－	－	－	－	－
			無			ー	ー	－	－	－	－	－	－	－
			無			ー	ー	－	－	－	－	－	－	－
			無			ー	ー	－	－	－	－	－	－	－
			無			ケーブル ※ 主要弁[redacted] 主要弁 主要弁	A/B	－	－	－	－	－	－	－
			無			ー	ー	－	－	－	－	－	－	－
			無			ー	ー	－	－	－	－	－	－	－
	第1酸回収ガンマモニタ第1室		無	ー	ー	ー	ー	－	－	－	－	－	－	－
			無			ケーブル ※ プルトニウム洗浄器1段目中性子線量計	A/B	－	－	－	－	－	－	－
			無			ー	ー	－	－	－	－	－	－	－
			無			ー	ー	－	－	－	－	－	－	－
			無			ー	ー	－	－	－	－	－	－	－
	第4予備室		無	ー	ー	ー	ー	－	－	－	－	－	－	－
			無			ー	ー	－	－	－	－	－	－	－
			無			ー	ー	－	－	－	－	－	－	－
			無			ー	ー	－	－	－	－	－	－	－
			無			ー	ー	－	－	－	－	－	－	－
			無			ー	ー	－	－	－	－	－	－	－
			無			ー	ー	－	－	－	－	－	－	－
			無			ー	ー	－	－	－	－	－	－	－
			無			ー	ー	－	－	－	－	－	－	－
	高レベル濃縮廃液分配器セル		無	ー	ー	ー	ー	－	－	－	－	－	－	－
			無			ケーブル ※	A/B	－	－	－	－	－	－	－
			無			ー	ー	－	－	－	－	－	－	－
			無			ー	ー	－	－	－	－	－	－	－
			無			ー	ー	－	－	－	－	－	－	－
			無			ケーブル ※ プルトニウム洗浄器1段目中性子線量計	A/B	－	－	－	－	－	－	－
			無			ー	ー	－	－	－	－	－	－	－
			無			ー	ー	－	－	－	－	－	－	－
			無			ー	ー	－	－	－	－	－	－	－
			無			ー	ー	－	－	－	－	－	－	－

※：火災防護上の最重要設備
A：油（漏えい油・有機溶媒）火災
B：電気盤火災
C：ケーブル火災
D：電動機絶縁物
E：仮置可燃物火災

第2-2表　隣接火災区域(区画)の火災影響評価結果(36/93)

分離建屋

火災を想定する区域(区画)		隣接区域(区画)	伝播可能性	火災想定区域(区画)		隣接区域(区画)		最重要設備の評価結果			火災防護対策を行う安全上重要な施設(最重要設備を除く)の評価結果			
番号	名称			火災防護対策を行う安全上重要な施設	系統	火災防護対策を行う安全上重要な施設	系統	同時喪失 有／無	系統分離 要：○、否：－	結果	同時喪失 有／無	系統分離 有／無	FDT[5] 評価結果	結果
[redacted]	サンプリングベンチ第6セル	[redacted]	無	－	－	－	－	－	－	－	－	－	－	－
			無			－	－	－	－	－	－	－	－	－
			無			－	－	－	－	－	－	－	－	－
			無			ケーブル ※ プルトニウム洗浄器1段目中性子線量計	A/B	－	－	－	－	－	－	－
			無			－	－	－	－	－	－	－	－	－
			無			－	－	－	－	－	－	－	－	－
	サンプリングベンチ第6保守室		有	－	－	－	－	－	－	－	－	－	－	－
			有			－	－	－	－	－	－	－	－	－
			有			－	－	－	－	－	－	－	－	－
			有			－	－	－	－	－	－	－	－	－
			無			ケーブル ※ プルトニウム洗浄器1段目中性子線量計	A/B	－	－	－	－	－	－	－
			有			－	－	－	－	－	－	－	－	－
			有			－	－	－	－	－	－	－	－	－
			有			主要弁[redacted]	A/B	－	－	－	有	－	－	火災想定区域(区画)からの火災伝播により，隣接区域(区画)の機器が損傷するが，工程停止により安全機能を必要としない状態に移行可能である。
			有			ケーブル ※ 主要弁[redacted]	A/B	－	－	－	有	－	－	火災想定区域(区画)からの火災伝播により，隣接区域(区画)の機器が損傷するが，工程停止により安全機能を必要としない状態に移行可能である。
			有			－	－	－	－	－	－	－	－	－
			有			－	－	－	－	－	－	－	－	－
			有			－	－	－	－	－	－	－	－	－
			有			－	－	－	－	－	－	－	－	－
			有			－	－	－	－	－	－	－	－	－
			有			－	－	－	－	－	－	－	－	－
	高レベル廃液系配管・バルブ室		無	主要弁[redacted]	A/B	－	－	－	－	－	－	－	－	－
			無			－	－	－	－	－	－	－	－	－
			無			ケーブル ※ プルトニウム洗浄器1段目中性子線量計	A/B	－	－	－	－	－	－	－
			無			－	－	－	－	－	－	－	－	－
			無			－	－	－	－	－	－	－	－	－
	温水設備室		無	－	－	－	－	－	－	－	－	－	－	－
			有			－	－	－	－	－	－	－	－	－
			無			－	－	－	－	－	－	－	－	－
			無			－	－	－	－	－	－	－	－	－
			有			ケーブル ※ プルトニウム洗浄器1段目中性子線量計	A/B	－	－	－	有	－	－	火災想定区域(区画)からの火災伝播により，隣接区域(区画)の機器が損傷するが，工程停止により安全機能を必要としない状態に移行可能である。
			有			ケーブル ※	B	－	－	－	－	－	－	－
			有			－	－	－	－	－	－	－	－	－
	地下1階機器搬出入室		無	－	－	－	－	－	－	－	－	－	－	－
			無			－	－	－	－	－	－	－	－	－
			無			ケーブル ※ プルトニウム洗浄器1段目中性子線量計	A/B	－	－	－	－	－	－	－
			無			ケーブル ※ ウラン濃縮缶加熱蒸気温度計	A/B	－	－	－	－	－	－	－
			無			－	－	－	－	－	－	－	－	－
			無			－	－	－	－	－	－	－	－	－

※：火災防護上の最重要設備
A：油（漏えい油・有機溶媒）火災
B：電気盤火災
C：ケーブル火災
D：電動機絶縁物
E：仮置可燃物火災

第2-2表　隣接火災区域(区画)の火災影響評価結果(37/93)

分離建屋

火災を想定する区域(区画)		隣接区域(区画)	伝播可能性	火災想定区域(区画)		隣接区域(区画)		最重要設備の評価結果			火災防護対策を行う安全上重要な施設(最重要設備を除く)の評価結果			
番号	名称			火災防護対策を行う安全上重要な施設	系統	火災防護対策を行う安全上重要な施設	系統	同時喪失有／無	系統分離 要：○、否：－	結果	同時喪失有／無	系統分離有／無	FDT[5]評価結果	結果
			有			－	－	－	－	－	－	－	－	－
			無			主要弁 主要弁	A/B	－	－	－	－	－	－	－
			有			－	－	－	－	－	－	－	－	－
			有			－	－	－	－	－	－	－	－	－
	制御盤第1室		有	ケーブル ※ ウラン濃縮缶加熱蒸気温度計	A/B	ケーブル ※ プルトニウム洗浄器1段目中性子線量計	A/B	有	○	片系のケーブルトレイに1時間の耐火ラッピング，火災感知器，自動消火設備の系統分離対策を実施していることから、再処理施設の安全性を確保できる	有	－	－	火災想定区域(区画)からの火災伝播により，隣接区域(区画)の機器が損傷するが，工程停止により安全機能を必要としない状態に移行可能である。
			有			－	－	－	－	－	－	－	－	－
			有			－	－	－	－	－	－	－	－	－
			有			ケーブル ※	B	－	－	－	有	－	－	火災想定区域(区画)からの火災伝播により，隣接区域(区画)の機器が損傷するが，工程停止により安全機能を必要としない状態に移行可能である。
			有			－	－	－	－	－	－	－	－	－
	制御盤第1室		無	ケーブル ※ ウラン濃縮缶加熱蒸気温度計	A/B	ケーブル ※ 460V非常用コントロールセンタ ※ 460V非常用パワーセンタ ※	B	－	－	－	－	－	－	－
			無				－	－	－	－	－	－	－	－
			有			－	－	－	－	－	－	－	－	－
			無			－	－	－	－	－	－	－	－	－
			無			－	－	－	－	－	－	－	－	－
			有			ケーブル ※ プルトニウム洗浄器1段目中性子線量計	A/B	－	－	－	有	－	－	火災想定区域(区画)からの火災伝播により，隣接区域(区画)の機器が損傷するが，工程停止により安全機能を必要としない状態に移行可能である。
	トロリー保管室		有	－	－	－	－	－	－	－	－	－	－	－
			有			－	－	－	－	－	－	－	－	－
			無			抽出塔セル漏えい液受皿液位計 抽出廃液受槽セル漏えい液受皿液位計 抽出廃液供給槽セル漏えい液受皿液位計 分離建屋一時貯留処理槽第1セル漏えい液受皿液位計 分離建屋一時貯留処理槽第2セル漏えい液受皿液位計	A/B	－	－	－	－	－	－	－
			無			ケーブル ※	A/B	－	－	－	－	－	－	－
			無			－	－	－	－	－	－	－	－	－
	高レベル廃液ガラス固化建屋連絡用放射性配管セル		無	－	－	ケーブル ※ プルトニウム洗浄器1段目中性子線量計	A/B	－	－	－	－	－	－	－
			無			－	－	－	－	－	－	－	－	－
			無				－	－	－	－	－	－	－	－
			無			ケーブル ※	A	－	－	－	－	－	－	－
			無			ケーブル ※	A	－	－	－	－	－	－	－
			無			－	－	－	－	－	－	－	－	－
			無	ケーブル ※ 110V非常用充電器盤 ※	A	ケーブル ※ プルトニウム洗浄器1段目中性子線量計	A/B	－	－	－	－	－	－	－
			有	110V非常用予備充電器盤 ※		110V第2非常用蓄電池 ※	A	－	－	－	－	－	－	－
			無	110V非常用直流主分電盤 ※		ケーブル ※	B	－	－	－	－	－	－	－
	安全系A計測制御電源設備室		無	105V非常用無停電交流主分電盤 ※		ケーブル ※	B	－	－	－	－	－	－	－
			無	105V非常用無停電電源装置 ※		ケーブル ※ 460V非常用コントロールセンタ ※ 460V非常用パワーセンタ ※	A	－	－	－	－	－	－	－
			無				－	－	－	－	－	－	－	－

※：火災防護上の最重要設備
A：油（漏えい油・有機溶媒）火災
B：電気盤火災
C：ケーブル火災
D：電動機絶縁物
E：仮置可燃物火災

第2-2表　隣接火災区域(区画)の火災影響評価結果(38/93)

分離建屋

火災を想定する区域(区画)		隣接区域(区画)	伝播可能性	火災想定区域(区画)		隣接区域(区画)		最重要設備の評価結果			火災防護対策を行う安全上重要な施設(最重要設備を除く)の評価結果			
番号	名称			火災防護対策を行う安全上重要な施設	系統	火災防護対策を行う安全上重要な施設	系統	同時喪失 有/無	系統分離 要：○、否：－	結果	同時喪失 有/無	系統分離 有/無	FDT[5] 評価結果	結果
	非常用発電機盤・蓄電池A室		無	110V第2非常用蓄電池 ※	A	ケーブル ※ 主要弁[redacted] 安全冷却水ポンプ 高レベル廃液濃縮缶加熱蒸気温度計	A/B	－	－	－	－	－	－	－
			無			ケーブル ※	A	－	－	－	－	－	－	－
			無			ケーブル ※	A	－	－	－	－	－	－	－
			有			ケーブル ※ 110V非常用充電器盤 ※ 110V非常用予備充電器盤 ※ 110V非常用直流主分電盤 ※ 105V非常用無停電交流主分電盤 ※ 105V非常用無停電電源装置 ※	A	－	－	－	－	－	－	－
			無			ケーブル ※ 110V非常用充電器盤 ※ 110V非常用直流主分電盤 ※ 105V非常用無停電交流主分電盤 ※ 105V非常用無停電電源装置 ※	B	－	－	－	－	－	－	－
			無			ケーブル ※	B	－	－	－	－	－	－	－
			無			ケーブル ※	B	－	－	－	－	－	－	－
			無				－	－	－	－	－	－	－	－
	溶解液供給槽セル		無	－		－	－	－	－	－	－	－	－	－
			無			－	－	－	－	－	－	－	－	－
			無			ケーブル ※ プルトニウム洗浄器1段目中性子線量計	A/B	－	－	－	－	－	－	－
			無			－	－	－	－	－	－	－	－	－
			無			ケーブル ※ 主要弁[redacted]	A/B	－	－	－	－	－	－	－
			無			プルトニウム洗浄器5段目アルファ線線量計 プルトニウム洗浄器5段目アルファ線検出器の故障検知(ディスク回転,ドラム回転,しゃ断位置,測定位置,校正位置) プルトニウム洗浄器1段目中性子線量計に付属する盤	A/B	－	－	－	－	－	－	－
	安全系B計測制御電源設備室		無	ケーブル ※ 110V非常用充電器盤 ※ 110V非常用直流主分電盤 ※ 105V非常用無停電交流主分電盤 ※ 105V非常用無停電電源装置 ※	B	ケーブル ※ 主要弁[redacted] 安全冷却水ポンプ 高レベル廃液濃縮缶加熱蒸気温度計	A/B	－	－	－	－	－	－	－
			無			ケーブル ※	A	－	－	－	－	－	－	－
			無			110V第2非常用蓄電池 ※	A	－	－	－	－	－	－	－
			有			110V第2非常用蓄電池 ※	B	－	－	－	－	－	－	－
			無			ケーブル ※	B	－	－	－	－	－	－	－
			無			ケーブル ※	B	－	－	－	－	－	－	－
			無				－	－	－	－	－	－	－	－
	非常用発電機盤・蓄電池B室		無	110V第2非常用蓄電池 ※	B	安全冷却水ポンプ ※	A	－	－	－	－	－	－	－
			無			安全冷却水ポンプ ※	B	－	－	－	－	－	－	－
			有			ケーブル ※ 110V非常用充電器盤 ※ 110V非常用直流主分電盤 ※ 105V非常用無停電交流主分電盤 ※ 105V非常用無停電電源装置 ※	B	－	－	－	－	－	－	－
			無			ケーブル ※	B	－	－	－	－	－	－	－
			無			ケーブル ※	B	－	－	－	－	－	－	－
			無				－	－	－	－	－	－	－	－

※：火災防護上の最重要設備
A：油（漏えい油・有機溶媒）火災
B：電気盤火災
C：ケーブル火災
D：電動機絶縁物
E：仮置可燃物火災

第2-2表　隣接火災区域(区画)の火災影響評価結果(39/93)

分離建屋

火災を想定する区域(区画)		隣接区域(区画)	伝播可能性	火災想定区域(区画)		隣接区域(区画)		最重要設備の評価結果			火災防護対策を行う安全上重要な施設(最重要設備を除く)の評価結果			
番号	名称			火災防護対策を行う安全上重要な施設	系統	火災防護対策を行う安全上重要な施設	系統	同時喪失 有／無	系統分離 要：○、否：－	結果	同時喪失 有／無	系統分離 有／無	FDT[5] 評価結果	結果
			無	－	－	－	－	－	－	－	－	－	－	－
			無			－	－	－	－	－	－	－	－	－
			無			－	－	－	－	－	－	－	－	－
	サービス空気貯槽室		無			ケーブル ※ ウラン濃縮缶加熱蒸気温度計	A/B	－	－	－	－	－	－	－
			無			ケーブル ※	B	－	－	－	－	－	－	－
			無			ケーブル ※ 460V非常用コントロールセンタ ※ 460V非常用パワーセンタ ※	B	－	－	－	－	－	－	－
			無	ケーブル ※	B	ケーブル ※	A/B	－	－	－	－	－	－	－
			有			－	－	－	－	－	－	－	－	－
			無			ケーブル ※ プルトニウム洗浄器1段目中性子線量計	A/B	－	－	－	－	－	－	－
			有			－	－	－	－	－	－	－	－	－
			有			ケーブル ※ ウラン濃縮缶加熱蒸気温度計	A/B	－	－	－	有	－	－	火災想定区域(区画)からの火災伝播により，隣接区域(区画)の機器が損傷するが，工程停止により安全機能を必要としない状態に移行可能である。
	地下1階南北第2廊下		無			ケーブル ※ 110V非常用充電器盤 ※ 110V非常用予備充電器盤 ※ 110V非常用直流主分電盤 ※ 105V非常用無停電交流主分電盤 ※ 105V非常用無停電電源装置 ※	A	－	－	－	－	－	－	－
			無			110V第2非常用蓄電池 ※	A	－	－	－	－	－	－	－
			無			ケーブル ※ 110V非常用充電器盤 ※ 110V非常用直流主分電盤 ※ 105V非常用無停電交流主分電盤 ※ 105V非常用無停電電源装置 ※	B	－	－	－	－	－	－	－
			無			110V第2非常用蓄電池 ※	B	－	－	－	－	－	－	－
			有			－	－	－	－	－	－	－	－	－
			有			ケーブル ※	B	－	－	－	－	－	－	－
			無			ケーブル ※ 460V非常用コントロールセンタ ※ 460V非常用パワーセンタ ※	A	－	－	－	－	－	－	－
			無				－	－	－	－	－	－	－	－
	第7サブチェンジングルーム		無	－	－	－	－	－	－	－	－	－	－	－
			無			－	－	－	－	－	－	－	－	－
			無	－	－	ケーブル ※ プルトニウム洗浄器1段目中性子線量計	A/B	－	－	－	－	－	－	－
			無			－	－	－	－	－	－	－	－	－
			無			－	－	－	－	－	－	－	－	－
	第7サブチェンジングルーム		無			－	－	－	－	－	－	－	－	－
			無			－	－	－	－	－	－	－	－	－
			無			－	－	－	－	－	－	－	－	－
			無			－	－	－	－	－	－	－	－	－
			無			－	－	－	－	－	－	－	－	－
			無			－	－	－	－	－	－	－	－	－
			無	－	－	－	－	－	－	－	－	－	－	－
	高レベル廃液濃縮缶連絡用放射性配管セル		無			ケーブル ※	A/B	－	－	－	－	－	－	－
			無			ケーブル ※ プルトニウム洗浄器1段目中性子線量計	A/B	－	－	－	－	－	－	－
			無			－	－	－	－	－	－	－	－	－

※：火災防護上の最重要設備
A：油（漏えい油・有機溶媒）火災
B：電気盤火災
C：ケーブル火災
D：電動機絶縁物
E：仮置可燃物火災

第2-2表　隣接火災区域(区画)の火災影響評価結果(40/93)

分離建屋

火災を想定する区域(区画)		隣接区域(区画)	伝播可能性	火災想定区域(区画)		隣接区域(区画)		最重要設備の評価結果			火災防護対策を行う安全上重要な施設(最重要設備を除く)の評価結果			
番号	名称			火災防護対策を行う安全上重要な施設	系統	火災防護対策を行う安全上重要な施設	系統	同時喪失 有／無	系統分離 要：○、否：－	結果	同時喪失 有／無	系統分離 有／無	FDT[5] 評価結果	結果
[redacted]	北第1階段室地下1階附室	[redacted]	無	－	－	－	－	－	－	－	－	－	－	－
			無			－	－	－	－	－	－	－	－	－
			無			ケーブル ※ プルトニウム洗浄器1段目中性子線量計	A/B	－	－	－	－	－	－	－
			無			－	－	－	－	－	－	－	－	－
	南第2階段室地下1階附室		無	－	－	－	－	－	－	－	－	－	－	－
			無			－	－	－	－	－	－	－	－	－
			無			－	－	－	－	－	－	－	－	－
			無			ケーブル ※ プルトニウム洗浄器1段目中性子線量計	A/B	－	－	－	－	－	－	－
			無			－	－	－	－	－	－	－	－	－
	南第1階段室地下1階附室		無	－	－	－	－	－	－	－	－	－	－	－
			無			－	－	－	－	－	－	－	－	－
			無			－	－	－	－	－	－	－	－	－
			無			ケーブル ※ プルトニウム洗浄器1段目中性子線量計	A/B	－	－	－	－	－	－	－
			無			－	－	－	－	－	－	－	－	－
	ケーブルトレイ第3室		有	－	－	－	－	－	－	－	－	－	－	－
			有			－	－	－	－	－	－	－	－	－
			有			ケーブル ※ プルトニウム洗浄器1段目中性子線量計	A/B	－	－	－	有	－	－	火災想定区域(区画)からの火災伝播により，隣接区域(区画)の機器が損傷するが，工程停止により安全機能を必要としない状態に移行可能である。
			有			－	－	－	－	－	－	－	－	－
			有			－	－	－	－	－	－	－	－	－
	配管弁第2室		無	－	－	－	－	－	－	－	－	－	－	－
			無			－	－	－	－	－	－	－	－	－
			無			ケーブル ※ プルトニウム洗浄器1段目中性子線量計	A/B	－	－	－	－	－	－	－
			無			－	－	－	－	－	－	－	－	－
			無			－	－	－	－	－	－	－	－	－
	地上1階東西第1廊下，東西第2廊下，東西第3廊下，南北第1廊下，南北第2廊下，南北第3廊下		無	ケーブル ※ 主要弁[redacted]	A/B	－	－	－	－	－	－	－	－	－
			有			－	－	－	－	－	－	－	－	－
			無			－	－	－	－	－	－	－	－	－
			無			－	－	－	－	－	－	－	－	－
			無			－	－	－	－	－	－	－	－	－
			無			－	－	－	－	－	－	－	－	－
			無			－	－	－	－	－	－	－	－	－
			無			－	－	－	－	－	－	－	－	－
			無			－	－	－	－	－	－	－	－	－
			無			－	－	－	－	－	－	－	－	－

※：火災防護上の最重要設備
A：油（漏えい油・有機溶媒）火災
B：電気盤火災
C：ケーブル火災
D：電動機絶縁物
E：仮置可燃物火災

第2-2表　隣接火災区域(区画)の火災影響評価結果(41/93)

分離建屋

火災を想定する区域(区画)		隣接区域(区画)	伝播可能性	火災想定区域(区画)		隣接区域(区画)		最重要設備の評価結果			火災防護対策を行う安全上重要な施設(最重要設備を除く)の評価結果			
番号	名称			火災防護対策を行う安全上重要な施設	系統	火災防護対策を行う安全上重要な施設	系統	同時喪失 有／無	系統分離 要：○、否：－	結果	同時喪失 有／無	系統分離 有／無	FDT[5] 評価結果	結果
[redacted]	地上1階東西第1廊下，東西第2廊下，東西第3廊下，南北第1廊下，南北第2廊下，南北第3廊下	[redacted]	無	ケーブル　※ 主要弁[redacted]	A/B	－	－	－	－	－	－	－	－	－
			無			－	－	－	－	－	－	－	－	－
			無			－	－	－	－	－	－	－	－	－
			無			－	－	－	－	－	－	－	－	－
			無			－	－	－	－	－	－	－	－	－
			無			－	－	－	－	－	－	－	－	－
			有			－	－	－	－	－	－	－	－	－
			無			－	－	－	－	－	－	－	－	－
			無			－	－	－	－	－	－	－	－	－
			無			－	－	－	－	－	－	－	－	－
			有			ケーブル　※ ブルトニウム洗浄器1段目中性子線量計	A/B	－	－	－	有	－	－	火災想定区域(区画)からの火災伝播により，隣接区域（区画）の機器が損傷するが，工程停止により安全機能を必要としない状態に移行可能である。
			無			－	－	－	－	－	－	－	－	－
			無			－	－	－	－	－	－	－	－	－
			無			－	－	－	－	－	－	－	－	－
			有			－	－	－	－	－	－	－	－	－
			無			－	－	－	－	－	－	－	－	－
			無			－	－	－	－	－	－	－	－	－
			無			－	－	－	－	－	－	－	－	－
			無			－	－	－	－	－	－	－	－	－
			無			－	－	－	－	－	－	－	－	－
			無			－	－	－	－	－	－	－	－	－
			無			－	－	－	－	－	－	－	－	－
			無			－	－	－	－	－	－	－	－	－
			有			－	－	－	－	－	－	－	－	－
			有			－	－	－	－	－	－	－	－	－
			有			－	－	－	－	－	－	－	－	－
			有			－	－	－	－	－	－	－	－	－
			有			－	－	－	－	－	－	－	－	－
			有			－	－	－	－	－	－	－	－	－
			無			－	－	－	－	－	－	－	－	－
	地上1階東西第1廊下，東西第2廊下，東西第3廊下，南北第1廊下，南北第2廊下，南北第3廊下		有	ケーブル　※ 主要弁[redacted]	A/B	－	－	－	－	－	－	－	－	－
			無			－	－	－	－	－	－	－	－	－
			無			ブルトニウム洗浄器5段目アルファ線線量計 ブルトニウム洗浄器5段目アルファ線検出器の故障検知(ディスク回転,ドラム回転,しゃ断位置,測定位置,校正位置) ブルトニウム洗浄器1段目中性子線量計に付属する盤	A/B	－	－	－	－	－	－	－
			無			抽出塔セル漏えい液受皿液位計 抽出廃液受槽セル漏えい液受皿液位計 抽出廃液供給槽セル漏えい液受皿液位計 分離建屋一時貯留処理槽第1セル漏えい液受皿液位計 分離建屋一時貯留処理槽第2セル漏えい液受皿液位計	A/B	－	－	－	－	－	－	－

※：火災防護上の最重要設備
A：油（漏えい油・有機溶媒）火災
B：電気盤火災
C：ケーブル火災
D：電動機絶縁物
E：仮置可燃物火災

第2-2表　隣接火災区域(区画)の火災影響評価結果(42/93)

分離建屋

火災を想定する区域(区画)		隣接区域(区画)	伝播可能性	火災想定区域(区画)		隣接区域(区画)		最重要設備の評価結果			火災防護対策を行う安全上重要な施設(最重要設備を除く)の評価結果			
番号	名称			火災防護対策を行う安全上重要な施設	系統	火災防護対策を行う安全上重要な施設	系統	同時喪失 有／無	系統分離 要：○、否：－	結果	同時喪失 有／無	系統分離 有／無	FDT[5] 評価結果	結果
[redacted]	地上1階東西第1廊下,東西第2廊下,東西第3廊下,南北第1廊下,南北第2廊下,南北第3廊下	[redacted]	有	ケーブル ※ 主要弁([redacted])	A/B	－	－	－	－	－	－	－	－	－
			有			－	－	－	－	－	－	－	－	－
			有			－	－	－	－	－	－	－	－	－
			有			－	－	－	－	－	－	－	－	－
			無			－	－	－	－	－	－	－	－	－
			有			－	－	－	－	－	－	－	－	－
			無			－	－	－	－	－	－	－	－	－
			有			－	－	－	－	－	－	－	－	－
			有			－	－	－	－	－	－	－	－	－
			無			－	－	－	－	－	－	－	－	－
			有			－	－	－	－	－	－	－	－	－
			有			－	－	－	－	－	－	－	－	－
			有			－	－	－	－	－	－	－	－	－
			無			－	－	－	－	－	－	－	－	－
			有			－	－	－	－	－	－	－	－	－
			無			ケーブル ※ 460V非常用コントロールセンタ ※ 460V非常用パワーセンタ ※	A	－	－	－	－	－	－	－
			有			－	－	－	－	－	－	－	－	－
			無			－	－	－	－	－	－	－	－	－
			有			－	－	－	－	－	－	－	－	－
			無			－	－	－	－	－	－	－	－	－
			無			－	－	－	－	－	－	－	－	－
			無			－	－	－	－	－	－	－	－	－
			有			－	－	－	－	－	－	－	－	－
			有			－	－	－	－	－	－	－	－	－
	分離設備ガンマモニタセル		無	－	－	ケーブル ※ 高レベル廃液濃縮缶凝縮器出口廃ガス温度計	A/B	－	－	－	－	－	－	－
			無			－	－	－	－	－	－	－	－	－
			無			－	－	－	－	－	－	－	－	－
			無			－	－	－	－	－	－	－	－	－
			無			－	－	－	－	－	－	－	－	－
			無			ケーブル ※ 主要弁([redacted])	A/B	－	－	－	－	－	－	－
			無			－	－	－	－	－	－	－	－	－
	分離設備ウラン・プルトニウムモニタセル		無	－	－	－	－	－	－	－	－	－	－	－
			無			ケーブル ※ 主要弁([redacted])	A/B	－	－	－	－	－	－	－
			無			－	－	－	－	－	－	－	－	－
			無			－	－	－	－	－	－	－	－	－
	分配設備アルファモニタ第2セル		無	－	－	－	－	－	－	－	－	－	－	－
			無			ケーブル ※ 主要弁([redacted])	A/B	－	－	－	－	－	－	－
			無			－	－	－	－	－	－	－	－	－
			無			－	－	－	－	－	－	－	－	－
	分離設備ガンマモニタ予備セル		無	－	－	－	－	－	－	－	－	－	－	－
			無			ケーブル ※ 主要弁([redacted])	A/B	－	－	－	－	－	－	－
			無			－	－	－	－	－	－	－	－	－
			無			－	－	－	－	－	－	－	－	－

第2-2表　隣接火災区域(区画)の火災影響評価結果(43/93)

※:火災防護上の最重要設備
A:油(漏えい油・有機溶媒)火災
B:電気盤火災
C:ケーブル火災
D:電動機絶縁物
E:仮置可燃物火災

分離建屋

火災を想定する区域(区画)		隣接区域(区画)	伝播可能性	火災想定区域(区画)		隣接区域(区画)		最重要設備の評価結果			火災防護対策を行う安全上重要な施設(最重要設備を除く)の評価結果			
番号	名称			火災防護対策を行う安全上重要な施設	系統	火災防護対策を行う安全上重要な施設	系統	同時喪失 有/無	系統分離 要:○、否:ー	結果	同時喪失 有/無	系統分離 有/無	FDT[5] 評価結果	結果
[redacted]	分離設備ウラン・プルトニウムモニタ予備セル	[redacted]	無	ー	ー	ー	ー	ー	ー	ー	ー	ー	ー	ー
			無			ケーブル ※ 主要弁[redacted]	A/B	ー	ー	ー	ー	ー	ー	ー
			無			ー	ー	ー	ー	ー	ー	ー	ー	ー
			無			ー	ー	ー	ー	ー	ー	ー	ー	ー
	蒸気分配第1室		無	ー	ー	ー	ー	ー	ー	ー	ー	ー	ー	ー
			無			ー	ー	ー	ー	ー	ー	ー	ー	ー
			無			ー	ー	ー	ー	ー	ー	ー	ー	ー
			無			ケーブル ※ 主要弁[redacted]	A/B	ー	ー	ー	ー	ー	ー	ー
			無			ー	ー	ー	ー	ー	ー	ー	ー	ー
			無			ー	ー	ー	ー	ー	ー	ー	ー	ー
			無			ー	ー	ー	ー	ー	ー	ー	ー	ー
			無			第1アルファモニタ流量計測ポット流量計A 第3アルファモニタ流量計測ポット流量計B 廃ガス洗浄塔入口圧力計 溶解液中間貯槽セル漏えい液受皿3液位計 溶解液供給槽セル漏えい液受皿液位計 プルトニウム洗浄器セル漏えい液受皿2液	A/B	ー	ー	ー	ー	ー	ー	ー
			無			ー	ー	ー	ー	ー	ー	ー	ー	ー
	サンプリングベンチ第3セル		無	ー	ー	ー	ー	ー	ー	ー	ー	ー	ー	ー
			無			ー	ー	ー	ー	ー	ー	ー	ー	ー
			無			ー	ー	ー	ー	ー	ー	ー	ー	ー
			無			ー	ー	ー	ー	ー	ー	ー	ー	ー
			無			ー	ー	ー	ー	ー	ー	ー	ー	ー
	サンプリングベンチ第3保守室		無	ー	ー	ー	ー	ー	ー	ー	ー	ー	ー	ー
			有			ー	ー	ー	ー	ー	ー	ー	ー	ー
			有			ー	ー	ー	ー	ー	ー	ー	ー	ー
			有			ケーブル ※ 主要弁[redacted]	A/B	ー	ー	ー	有	ー	ー	火災想定区域(区画)からの火災伝播により，隣接区域(区画)の機器が損傷するが，工程停止により安全機能を必要としない状態に移行可能である。
			有			ー	ー	ー	ー	ー	ー	ー	ー	ー
			有			ー	ー	ー	ー	ー	ー	ー	ー	ー
			有			ー	ー	ー	ー	ー	ー	ー	ー	ー
			有			ー	ー	ー	ー	ー	ー	ー	ー	ー
			無			排風機 ※	A/B	ー	ー	ー	ー	ー	ー	ー
			有			ー	ー	ー	ー	ー	ー	ー	ー	ー
	極低レベル廃ガス洗浄塔ポンプ室前室		無	ー	ー	ー	ー	ー	ー	ー	ー	ー	ー	ー
			無			ー	ー	ー	ー	ー	ー	ー	ー	ー
			無			ケーブル ※ 主要弁[redacted]	A/B	ー	ー	ー	ー	ー	ー	ー
			無			ー	ー	ー	ー	ー	ー	ー	ー	ー
			無			ー	ー	ー	ー	ー	ー	ー	ー	ー
	極低レベル廃ガス洗浄塔ポンプ室前室		無	ー	ー	ケーブル ※ 高レベル廃液濃縮缶凝縮器出口廃ガス温度計	A/B	ー	ー	ー	ー	ー	ー	ー
			無			排風機 ※	A/B	ー	ー	ー	ー	ー	ー	ー

第2-2表　隣接火災区域(区画)の火災影響評価結果(44/93)

※:火災防護上の最重要設備
A:油(漏えい油・有機溶媒)火災
B:電気盤火災
C:ケーブル火災
D:電動機絶縁物
E:仮置可燃物火災

分離建屋

火災を想定する区域(区画)		隣接区域(区画)	伝播可能性	火災想定区域(区画)		隣接区域(区画)		最重要設備の評価結果			火災防護対策を行う安全上重要な施設(最重要設備を除く)の評価結果			
番号	名称			火災防護対策を行う安全上重要な施設	系統	火災防護対策を行う安全上重要な施設	系統	同時喪失有/無	系統分離 要:○、否:ー	結果	同時喪失有/無	系統分離有/無	FDT[5]評価結果	結果
[redacted]	極低レベル廃ガス洗浄塔ポンプ室	[redacted]	無	ー	ー	ー	ー	－	－	－	－	－	－	－
			無			ー	ー	－	－	－	－	－	－	－
			無			ー	ー	－	－	－	－	－	－	－
			無			ケーブル ※ 主要弁([redacted])	A/B	－	－	－	－	－	－	－
			無			ー	ー	－	－	－	－	－	－	－
			無			ー	ー	－	－	－	－	－	－	－
	極低レベル廃ガス洗浄塔ポンプ室		無	ー	ー	第1アルファモニタ流量計測ポット流量計A 第3アルファモニタ流量計測ポット流量計B 廃ガス洗浄塔入口圧力計 溶解液中間貯槽セル漏えい液受皿3液位計 溶解液供給槽セル漏えい液受皿液位計 プルトニウム洗浄器セル漏えい液受皿2液	A/B	－	－	－	－	－	－	－	－
	よう素フィルタ室		無	ー	ー	ー	ー	－	－	－	－	－	－	－
			無			ー	ー	－	－	－	－	－	－	－
			無			ー	ー	－	－	－	－	－	－	－
			無			ケーブル ※ 主要弁([redacted])	A/B	－	－	－	－	－	－	－
			無			ー	ー	－	－	－	－	－	－	－
			無			ー	ー	－	－	－	－	－	－	－
			無			ー	ー	－	－	－	－	－	－	－
			無			ー	ー	－	－	－	－	－	－	－
			無			ー	ー	－	－	－	－	－	－	－
	圧縮空気分配第2室		無	ー	ー	ー	ー	－	－	－	－	－	－	－
			無			ー	ー	－	－	－	－	－	－	－
			無			ー	ー	－	－	－	－	－	－	－
			無			ー	ー	－	－	－	－	－	－	－
			無			ー	ー	－	－	－	－	－	－	－
			無			ケーブル ※ 主要弁([redacted])	A/B	－	－	－	－	－	－	－
			無			ー	ー	－	－	－	－	－	－	－
			無			ー	ー	－	－	－	－	－	－	－
			無			ー	ー	－	－	－	－	－	－	－
			無			ー	ー	－	－	－	－	－	－	－
			無			ー	ー	－	－	－	－	－	－	－
	アルカリ廃液調整槽セル		無	ー	ー	ー	ー	－	－	－	－	－	－	－
			無			ー	ー	－	－	－	－	－	－	－
			無			ー	ー	－	－	－	－	－	－	－
			無			ー	ー	－	－	－	－	－	－	－
			無			ケーブル ※ プルトニウム洗浄器1段目中性子線量計	A/B	－	－	－	－	－	－	－
			無			ー	ー	－	－	－	－	－	－	－
			無			ケーブル ※ 主要弁([redacted])	A/B	－	－	－	－	－	－	－
			無			ー	ー	－	－	－	－	－	－	－
			無			ー	ー	－	－	－	－	－	－	－

※：火災防護上の最重要設備
A：油（漏えい油・有機溶媒）火災
B：電気盤火災
C：ケーブル火災
D：電動機絶縁物
E：仮置可燃物火災

第2-2表　隣接火災区域(区画)の火災影響評価結果(45/93)

分離建屋

火災を想定する区域(区画)		隣接区域(区画)	伝播可能性	火災想定区域(区画)		隣接区域(区画)		最重要設備の評価結果			火災防護対策を行う安全上重要な施設(最重要設備を除く)の評価結果			
番号	名称			火災防護対策を行う安全上重要な施設	系統	火災防護対策を行う安全上重要な施設	系統	同時喪失 有／無	系統分離 要：○、否：－	結果	同時喪失 有／無	系統分離 有／無	FDT[5] 評価結果	結果
[redacted]	アルカリ廃液濃縮系弁保守室	[redacted]	無	－	－	－	－	－	－	－	－	－	－	－
			無			ケーブル ※ プルトニウム洗浄器1段目中性子線量計	A/B	－	－	－	－	－	－	－
			無			ケーブル ※ 主要弁[redacted]	A/B	－	－	－	－	－	－	－
			無			－	－	－	－	－	－	－	－	－
			無			－	－	－	－	－	－	－	－	－
			無			－	－	－	－	－	－	－	－	－
			無			－	－	－	－	－	－	－	－	－
			無			ケーブル ※ 高レベル廃液濃縮缶凝縮器出口廃ガス温度計	A/B	－	－	－	－	－	－	－
			無			－	－	－	－	－	－	－	－	－
	放管用ブロワ第2室		有	－	－	－	－	－	－	－	－	－	－	－
			無			ケーブル ※ プルトニウム洗浄器1段目中性子線量計	A/B	－	－	－	－	－	－	－
			有			ケーブル ※ 主要弁[redacted]	A/B	－	－	－	有	－	－	火災想定区域(区画)からの火災伝播により，隣接区域(区画)の機器が損傷するが，工程停止により安全機能を必要としない状態に移行可能である。
			有			－	－	－	－	－	－	－	－	－
			無			ケーブル ※ 高レベル廃液濃縮缶凝縮器出口廃ガス温度計	A/B	－	－	－	－	－	－	－
			有			－	－	－	－	－	－	－	－	－
	換気設備搬出入室		無	－	－	－	－	－	－	－	－	－	－	－
			無			－	－	－	－	－	－	－	－	－
			無			ケーブル ※ 主要弁[redacted]	A/B	－	－	－	－	－	－	－
			無			－	－	－	－	－	－	－	－	－
			無			ケーブル ※ 高レベル廃液濃縮缶凝縮器出口廃ガス温度計	A/B	－	－	－	－	－	－	－
			無			－	－	－	－	－	－	－	－	－
			無			－	－	－	－	－	－	－	－	－
			無			－	－	－	－	－	－	－	－	－
	ミキサ・セトラ撹拌機保守室		無	プルトニウム洗浄器5段目アルファ線線量計 プルトニウム洗浄器5段目アルファ線検出器の故障検知(ディスク回転,ドラム回転,しゃ断位置,測定位置,校正位置) プルトニウム洗浄器1段目中性子線量計に付属する盤	A/B	－	－	－	－	－	－	－	－	－
			無			－	－	－	－	－	－	－	－	－
			無			－	－	－	－	－	－	－	－	－
			無			－	－	－	－	－	－	－	－	－
			無			－	－	－	－	－	－	－	－	－
			無			ケーブル ※ 主要弁[redacted]	A/B	－	－	－	－	－	－	－
			無			－	－	－	－	－	－	－	－	－
			無			－	－	－	－	－	－	－	－	－
			無			－	－	－	－	－	－	－	－	－
			無			－	－	－	－	－	－	－	－	－
			無			－	－	－	－	－	－	－	－	－
			無			－	－	－	－	－	－	－	－	－
			無			－	－	－	－	－	－	－	－	－
			無			－	－	－	－	－	－	－	－	－

第2-2表　隣接火災区域(区画)の火災影響評価結果(46/93)

※:火災防護上の最重要設備
A:油(漏えい油・有機溶媒)火災
B:電気盤火災
C:ケーブル火災
D:電動機絶縁物
E:仮置可燃物火災

分離建屋

火災を想定する区域(区画)		隣接区域(区画)	伝播可能性	火災想定区域(区画)		隣接区域(区画)		最重要設備の評価結果			火災防護対策を行う安全上重要な施設(最重要設備を除く)の評価結果			
番号	名称			火災防護対策を行う安全上重要な施設	系統	火災防護対策を行う安全上重要な施設	系統	同時喪失 有/無	系統分離 要:○、否:ー	結果	同時喪失 有/無	系統分離 有/無	FDT[5] 評価結果	結果
[redacted]	ミキサ・セトラ撹拌機保守室	[redacted]	無	プルトニウム洗浄器5段目アルファ線線量計 プルトニウム洗浄器5段目ｱﾙﾌｧ線検出器の故障検知(ﾃﾞｨｽｸ回転,ﾄﾞﾗﾑ回転,しゃ断位置,測定位置,校正位置) プルトニウム洗浄器1段目 中性子線量計に付属する盤	A/B	ー	ー	－	－	－	－	－	－	－
			無			ー	ー	－	－	－	－	－	－	－
			無			ー	ー	－	－	－	－	－	－	－
			無			ー	ー	－	－	－	－	－	－	－
	分配設備アルファモニタ第3セル		無	ー	ー	ー	ー	－	－	－	－	－	－	－
			無			ー	ー	－	－	－	－	－	－	－
			無			プルトニウム洗浄器5段目アルファ線線量計 プルトニウム洗浄器5段目ｱﾙﾌｧ線検出器の故障検知(ﾃﾞｨｽｸ回転,ﾄﾞﾗﾑ回転,しゃ断位置,測定位置,校正位置) プルトニウム洗浄器1段目 中性子線量計に付属する盤	A/B	－	－	－	－	－	－	－
			無			ー	ー	－	－	－	－	－	－	－
	分配設備アルファモニタ第1セル		無	ー	ー	ー	ー	－	－	－	－	－	－	－
			無			ー	ー	－	－	－	－	－	－	－
			無			プルトニウム洗浄器5段目アルファ線線量計 プルトニウム洗浄器5段目ｱﾙﾌｧ線検出器の故障検知(ﾃﾞｨｽｸ回転,ﾄﾞﾗﾑ回転,しゃ断位置,測定位置,校正位置) プルトニウム洗浄器1段目 中性子線量計に付属する盤	A/B	－	－	－	－	－	－	－
			無			ー	ー	－	－	－	－	－	－	－
			無			ー	ー	－	－	－	－	－	－	－
	分配設備ウラン・プルトニウムモニタセル		無	ー	ー	ー	ー	－	－	－	－	－	－	－
			無			ー	ー	－	－	－	－	－	－	－
			無			プルトニウム洗浄器5段目アルファ線線量計 プルトニウム洗浄器5段目ｱﾙﾌｧ線検出器の故障検知(ﾃﾞｨｽｸ回転,ﾄﾞﾗﾑ回転,しゃ断位置,測定位置,校正位置) プルトニウム洗浄器1段目 中性子線量計に付属する盤	A/B	－	－	－	－	－	－	－
			無			ー	ー	－	－	－	－	－	－	－
			無			ー	ー	－	－	－	－	－	－	－

※：火災防護上の最重要設備
A：油（漏えい油・有機溶媒）火災
B：電気盤火災
C：ケーブル火災
D：電動機絶縁物
E：仮置可燃物火災

第2-2表　隣接火災区域(区画)の火災影響評価結果(47/93)

分離建屋

火災を想定する区域(区画)		隣接区域(区画)	伝播可能性	火災想定区域(区画)		隣接区域(区画)		最重要設備の評価結果			火災防護対策を行う安全上重要な施設(最重要設備を除く)の評価結果			
番号	名称			火災防護対策を行う安全上重要な施設	系統	火災防護対策を行う安全上重要な施設	系統	同時喪失 有／無	系統分離 要：○、否：－	結果	同時喪失 有／無	系統分離 有／無	FDT[5] 評価結果	結果
[redacted]	第1予備セル	[redacted]	無	－	－	－	－	－	－	－	－	－	－	－
			無			－	－	－	－	－	－	－	－	－
			無			ブルトニウム洗浄器5段目アルファ線線量計 ブルトニウム洗浄器5段目アルファ線検出器の故障検知(ディスク回転,ドラム回転,しゃ断位置,測定位置,校正位置) ブルトニウム洗浄器1段目 中性子線量計に付属する盤	A/B	－	－	－	－	－	－	－
			無			－	－	－	－	－	－	－	－	－
	計装ラック第1室		無	抽出塔セル漏えい液受皿液位計 抽出廃液受槽セル漏えい液受皿液位計 抽出廃液供給槽セル漏えい液受皿液位計 分離建屋一時貯留処理槽第1セル漏えい液受皿液位計 分離建屋一時貯留処理槽第2セル漏えい液受皿液位計	A/B	－	－	－	－	－	－	－	－
			無			－	－	－	－	－	－	－	－	－
			無			－	－	－	－	－	－	－	－	－
			無			－	－	－	－	－	－	－	－	－
			無			ケーブル　※ 主要弁[redacted]	A/B	－	－	－	－	－	－	－
			無			－	－	－	－	－	－	－	－	－
			無			－	－	－	－	－	－	－	－	－
			無			－	－	－	－	－	－	－	－	－
			無			－	－	－	－	－	－	－	－	－
			無			－	－	－	－	－	－	－	－	－
			無			－	－	－	－	－	－	－	－	－
			無			－	－	－	－	－	－	－	－	－
			無			－	－	－	－	－	－	－	－	－
	第10サブチェンジングルーム		無	－	－	－	－	－	－	－	－	－	－	－
			無			－	－	－	－	－	－	－	－	－
			無			ケーブル　※ 主要弁[redacted]	A/B	－	－	－	－	－	－	－
	第10サブチェンジングルーム		無	－	－	ブルトニウム洗浄器5段目アルファ線線量計 ブルトニウム洗浄器5段目アルファ線検出器の故障検知(ディスク回転,ドラム回転,しゃ断位置,測定位置,校正位置) ブルトニウム洗浄器1段目 中性子線量計に付属する盤	A/B	－	－	－	－	－	－	－
			無			抽出塔セル漏えい液受皿液位計 抽出廃液受槽セル漏えい液受皿液位計 抽出廃液供給槽セル漏えい液受皿液位計 分離建屋一時貯留処理槽第1セル漏えい液受皿液位計 分離建屋一時貯留処理槽第2セル漏えい液受皿液位計	A/B	－	－	－	－	－	－	－
	第10サブチェンジングルーム		無			－	－	－	－	－	－	－	－	－
			無			－	－	－	－	－	－	－	－	－

第2-2表　隣接火災区域(区画)の火災影響評価結果(48/93)

※:火災防護上の最重要設備
A:油(漏えい油・有機溶媒)火災
B:電気盤火災
C:ケーブル火災
D:電動機絶縁物
E:仮置可燃物火災

分離建屋

火災を想定する区域(区画)		隣接区域(区画)	伝播可能性	火災想定区域(区画)		隣接区域(区画)		最重要設備の評価結果			火災防護対策を行う安全上重要な施設(最重要設備を除く)の評価結果			
番号	名称			火災防護対策を行う安全上重要な施設	系統	火災防護対策を行う安全上重要な施設	系統	同時喪失有/無	系統分離 要:○、否:ー	結果	同時喪失有/無	系統分離有/無	FDT[5]評価結果	結果
[redacted]	蒸気分配第2室	[redacted]	無	ー	ー	ー	ー	－	－	－	－	－	－	－
			無			ー	ー	－	－	－	－	－	－	－
			無			ー	ー	－	－	－	－	－	－	－
			無			ケーブル ※ 主要弁[redacted]	A/B	－	－	－	－	－	－	－
			無			抽出塔セル漏えい液受皿液位計 抽出廃液受槽セル漏えい液受皿液位計 抽出廃液供給槽セル漏えい液受皿液位計 分離建屋一時貯留処理槽第1セル漏えい液受皿液位計 分離建屋一時貯留処理槽第2セル漏えい液受皿液位計	A/B	－	－	－	－	－	－	－
			無			ー	ー	－	－	－	－	－	－	－
			無			ー	ー	－	－	－	－	－	－	－
			無			ー	ー	－	－	－	－	－	－	－
			無			ー	ー	－	－	－	－	－	－	－
	アルカリ廃液濃縮缶凝縮器セル		無	ー	ー	ー	ー	－	－	－	－	－	－	－
			無			ー	ー	－	－	－	－	－	－	－
			無			ー	ー	－	－	－	－	－	－	－
			無			ー	ー	－	－	－	－	－	－	－
			無			ー	ー	－	－	－	－	－	－	－
			無			ー	ー	－	－	－	－	－	－	－
			無			ー	ー	－	－	－	－	－	－	－
	モータコントロールセンタ第2室		有	ー	ー	ー	ー	－	－	－	－	－	－	－
			有			ー	ー	－	－	－	－	－	－	－
			有			ケーブル ※ 主要弁[redacted]	A/B	－	－	－	有	－	－	火災想定区域(区画)からの火災伝播により，隣接区域(区画)の機器が損傷するが，工程停止により安全機能を必要としない状態に移行可能である。
			有			ー	ー	－	－	－	－	－	－	－
			有			ー	ー	－	－	－	－	－	－	－
			有			ー	ー	－	－	－	－	－	－	－
	放射線現場盤室第2予備室		無	ー	ー	ー	ー	－	－	－	－	－	－	－
			無			ー	ー	－	－	－	－	－	－	－
			無			ケーブル ※ 主要弁[redacted]	A/B	－	－	－	－	－	－	－
			無			ー	ー	－	－	－	－	－	－	－
			無			ー	ー	－	－	－	－	－	－	－
	第1酸回収弁キャビネット室		無	ー	ー	ー	ー	－	－	－	－	－	－	－
			無			ー	ー	－	－	－	－	－	－	－
			無			ー	ー	－	－	－	－	－	－	－
			無			ケーブル ※ 主要弁[redacted]	A/B	－	－	－	－	－	－	－
			無			ー	ー	－	－	－	－	－	－	－
			無			ー	ー	－	－	－	－	－	－	－
			無			ー	ー	－	－	－	－	－	－	－
			無			ー	ー	－	－	－	－	－	－	－
			無			ー	ー	－	－	－	－	－	－	－

第2-2表　隣接火災区域(区画)の火災影響評価結果(49/93)

※:火災防護上の最重要設備
A:油(漏えい油・有機溶媒)火災
B:電気盤火災
C:ケーブル火災
D:電動機絶縁物
E:仮置可燃物火災

分離建屋

火災を想定する区域(区画)		隣接区域(区画)	伝播可能性	火災想定区域(区画)		隣接区域(区画)		最重要設備の評価結果			火災防護対策を行う安全上重要な施設(最重要設備を除く)の評価結果			
番号	名称			火災防護対策を行う安全上重要な施設	系統	火災防護対策を行う安全上重要な施設	系統	同時喪失 有/無	系統分離 要:○、否:ー	結果	同時喪失 有/無	系統分離 有/無	FDT[5] 評価結果	結果
[redacted]	第12サブチェンジングルーム	[redacted]	無	ー	ー	ー	ー	ー	ー	ー	ー	ー	ー	ー
			無			ケーブル ※ 主要弁([redacted])	A/B	ー	ー	ー	ー	ー	ー	ー
			無			ー	ー	ー	ー	ー	ー	ー	ー	ー
			無			ー	ー	ー	ー	ー	ー	ー	ー	ー
			無			ー	ー	ー	ー	ー	ー	ー	ー	ー
			無			ー	ー	ー	ー	ー	ー	ー	ー	ー
			無			ー	ー	ー	ー	ー	ー	ー	ー	ー
			無			ー	ー	ー	ー	ー	ー	ー	ー	ー
	計装ラック第2室		無	ー	ー	ー	ー	ー	ー	ー	ー	ー	ー	ー
			無			ー	ー	ー	ー	ー	ー	ー	ー	ー
			無			ー	ー	ー	ー	ー	ー	ー	ー	ー
			無			ケーブル ※ 主要弁([redacted])	A/B	ー	ー	ー	ー	ー	ー	ー
			無			ー	ー	ー	ー	ー	ー	ー	ー	ー
			無			ー	ー	ー	ー	ー	ー	ー	ー	ー
	圧縮空気分配第3室		無	ー	ー	ー	ー	ー	ー	ー	ー	ー	ー	ー
			無			ー	ー	ー	ー	ー	ー	ー	ー	ー
			無			ケーブル ※ プルトニウム洗浄器1段目中性子線量計	A/B	ー	ー	ー	ー	ー	ー	ー
			無			ー	ー	ー	ー	ー	ー	ー	ー	ー
			無			ケーブル ※ 主要弁([redacted])	A/B	ー	ー	ー	ー	ー	ー	ー
			無			ー	ー	ー	ー	ー	ー	ー	ー	ー
			無			ー	ー	ー	ー	ー	ー	ー	ー	ー
	第11サブチェンジングルーム		無	ー	ー	ー	ー	ー	ー	ー	ー	ー	ー	ー
			無			ー	ー	ー	ー	ー	ー	ー	ー	ー
			無			ー	ー	ー	ー	ー	ー	ー	ー	ー
			無			ケーブル ※ 主要弁([redacted])	A/B	ー	ー	ー	ー	ー	ー	ー
			無			ー	ー	ー	ー	ー	ー	ー	ー	ー
			無			ー	ー	ー	ー	ー	ー	ー	ー	ー
			無			ー	ー	ー	ー	ー	ー	ー	ー	ー
	高レベル濃縮廃液分配器保守室		無	ー	ー	ー	ー	ー	ー	ー	ー	ー	ー	ー
			無			ー	ー	ー	ー	ー	ー	ー	ー	ー
			無			ー	ー	ー	ー	ー	ー	ー	ー	ー
			無			ケーブル ※ 主要弁([redacted])	A/B	ー	ー	ー	ー	ー	ー	ー
			無			ー	ー	ー	ー	ー	ー	ー	ー	ー
			無			ー	ー	ー	ー	ー	ー	ー	ー	ー
			無			ー	ー	ー	ー	ー	ー	ー	ー	ー
	高レベル廃液濃縮缶第1セル		無	ー	ー	ー	ー	ー	ー	ー	ー	ー	ー	ー
			無			ケーブル ※ プルトニウム洗浄器1段目中性子線量計	A/B	ー	ー	ー	ー	ー	ー	ー
			無			ケーブル ※ 主要弁([redacted])	A/B	ー	ー	ー	ー	ー	ー	ー

※:火災防護上の最重要設備
A:油(漏えい油・有機溶媒)火災
B:電気盤火災
C:ケーブル火災
D:電動機絶縁物
E:仮置可燃物火災

第2-2表　隣接火災区域(区画)の火災影響評価結果(50/93)

分離建屋

火災を想定する区域(区画)		隣接区域(区画)	伝播可能性	火災想定区域(区画)		隣接区域(区画)		最重要設備の評価結果			火災防護対策を行う安全上重要な施設(最重要設備を除く)の評価結果			
番号	名称			火災防護対策を行う安全上重要な施設	系統	火災防護対策を行う安全上重要な施設	系統	同時喪失有/無	系統分離要:○、否:ー	結果	同時喪失有/無	系統分離有/無	FDT[5]評価結果	結果
[redacted]	高レベル廃液濃縮缶第1セル	[redacted]	無	ー	ー	ー	ー	－	－	－	－	－	－	－
			無			ー	ー	－	－	－	－	－	－	－
			無			ケーブル ※ 高レベル廃液濃縮缶凝縮器出口廃ガス温度計	A/B	－	－	－	－	－	－	－
			無			ー	ー	－	－	－	－	－	－	－
			無			ー	ー	－	－	－	－	－	－	－
			無			ー	ー	－	－	－	－	－	－	－
			無			ケーブル ※ 主要弁([redacted] 主要弁([redacted] 主要弁([redacted]	A/B	－	－	－	－	－	－	－
	高レベル廃液濃縮缶第2セル		無			ケーブル ※ プルトニウム洗浄器1段目中性子線量計	A/B	－	－	－	－	－	－	－
			無			ー	ー	－	－	－	－	－	－	－
	高レベル廃液濃縮缶第2セル		無	ー	ー	主要弁([redacted] [redacted]	A/B	－	－	－	－	－	－	－
			無			ケーブル ※ 主要弁([redacted])	A/B	－	－	－	－	－	－	－
			無			ー	ー	－	－	－	－	－	－	－
			無			ケーブル ※ 高レベル廃液濃縮缶凝縮器出口廃ガス温度計	A/B	－	－	－	－	－	－	－
			無			ー	ー	－	－	－	－	－	－	－
			無			ケーブル ※ 主要弁([redacted] 主要弁([redacted] 主要弁	A/B	－	－	－	－	－	－	－
			無			ー	ー	－	－	－	－	－	－	－
			無			ー	ー	－	－	－	－	－	－	－
			無			ー	ー	－	－	－	－	－	－	－
	地上1階機器搬出入第2室		無	ー	ー	ー	ー	－	－	－	－	－	－	－
			無			ー	ー	－	－	－	－	－	－	－
			無			ケーブル ※ 主要弁([redacted]	A/B	－	－	－	－	－	－	－
			無			ー	ー	－	－	－	－	－	－	－
			無			ケーブル ※ 460V非常用コントロールセンタ ※ 460V非常用パワーセンタ ※	B	－	－	－	－	－	－	－
			無			ケーブル ※	B	－	－	－	－	－	－	－
	地上1階機器搬出入第1室		有	ー	ー	ケーブル ※ ウラン濃縮缶加熱蒸気温度計	A/B	－	－	－	有	－	－	火災想定区域(区画)からの火災伝播により，隣接区域(区画)の機器が損傷するが，工程停止により安全機能を必要としない状態に移行可能である。
			無			ケーブル ※ 主要弁([redacted]	A/B	－	－	－	－	－	－	－
			有			ー	ー	－	－	－	－	－	－	－
			無			ケーブル ※ 460V非常用コントロールセンタ ※ 460V非常用パワーセンタ ※	B	－	－	－	－	－	－	－
			有			ケーブル ※	B	－	－	－	－	－	－	－
			無				ー	－	－	－	－	－	－	－

※:火災防護上の最重要設備
A:油(漏えい油・有機溶媒)火災
B:電気盤火災
C:ケーブル火災
D:電動機絶縁物
E:仮置可燃物火災

第2-2表　隣接火災区域(区画)の火災影響評価結果(51/93)

分離建屋

火災を想定する区域(区画)		隣接区域(区画)	伝播可能性	火災想定区域(区画)		隣接区域(区画)		最重要設備の評価結果			火災防護対策を行う安全上重要な施設(最重要設備を除く)の評価結果			
番号	名称			火災防護対策を行う安全上重要な施設	系統	火災防護対策を行う安全上重要な施設	系統	同時喪失 有/無	系統分離 要:○、否:ー	結果	同時喪失 有/無	系統分離 有/無	FDT[5] 評価結果	結果
[redacted]	放射線現場盤第3室	[redacted]	有	ー	ー	ー	ー	－	－	－	－	－	－	－
			有			ー	ー	－	－	－	－	－	－	－
			有			ー	ー	－	－	－	－	－	－	－
			有			ー	ー	－	－	－	－	－	－	－
			有			ケーブル ※ 主要弁[redacted]	A/B	－	－	－	有	－	－	火災想定区域(区画)からの火災伝播により，隣接区域(区画)の機器が損傷するが，工程停止により安全機能を必要としない状態に移行可能である。
			無			ケーブル ※ 460V非常用コントロールセンタ ※ 460V非常用パワーセンタ ※	A	－	－	－	－	－	－	－
	放射線現場盤第3室		無	ー	ー	ケーブル ※ 高レベル廃液濃縮缶凝縮器出口廃ガス温度計	A/B	－	－	－	－	－	－	－
			有			ー	ー	－	－	－	－	－	－	－
	安全系B電気品室		無	ケーブル ※ 460V非常用コントロールセンタ ※ 460V非常用パワーセンタ ※	B	ー	ー	－	－	－	－	－	－	－
			無			ケーブル ※ ウラン濃縮缶加熱蒸気温度計	A/B	－	－	－	－	－	－	－
			無			ー	ー	－	－	－	－	－	－	－
			無			ー	ー	－	－	－	－	－	－	－
			無			ー	ー	－	－	－	－	－	－	－
			無			ケーブル ※	B	－	－	－	－	－	－	－
			無			ケーブル ※	B	－	－	－	－	－	－	－
			無			ケーブル ※	B	－	－	－	－	－	－	－
			無			プルトニウム洗浄器5段目アルファ線線量計,プルトニウム洗浄器5段目アルファ線検出器の故障検知(ディスク回転,ドラム回転,しゃ断位置,測定位置,校正位置)に付属する盤 プルトニウム洗浄器1段目中性子線量計に付属する盤 高レベル廃液濃縮缶加熱蒸気温度計,プルトニウム洗浄器1段目中性子線量計,抽出塔セル漏えい液受皿液位計,抽出廃液受槽セル漏えい液受皿液位計,抽出廃液供給槽セル漏えい液受皿液位計,分離建屋一時貯留処理槽第1セル漏えい液受皿液位計,分離建屋一時貯留処理槽第2セル漏えい液受皿液位計,溶解液中間貯槽セル漏えい液受皿3液位計,溶解液供給槽セル漏えい液受皿液位計,第3アルファモニタ流量計測ポット流量計,プルトニウム洗浄器セル漏えい液受皿2液位計に付属する盤 ※ 高レベル廃液濃縮缶加熱蒸気温度計,ウラン濃縮缶加熱蒸気温度計,高レベル廃液濃縮缶凝縮器出口廃ガス温度計,廃ガス洗浄塔入口圧力計,漏えい液希釈溶液供給槽水位計,高レベル廃液供給槽セル漏えい液受皿液位計,放射性配管分岐第2セル漏えい液受皿2液位計に付属する盤 ※ 高レベル廃液濃縮缶加熱蒸気温度計,高レベル廃液濃縮缶凝縮器出口廃ガス温度計,高レベル廃液供給槽セル漏えい液受皿液位計に付属する盤 ※ 高レベル廃液濃縮缶加熱蒸気温度計,高レベル廃液濃縮缶凝縮器出口廃ガス温度計	B	－	－	－	－	－	－	－
			無				ー	－	－	－	－	－	－	－

※:火災防護上の最重要設備
A:油(漏えい油・有機溶媒)火災
B:電気盤火災
C:ケーブル火災
D:電動機絶縁物
E:仮置可燃物火災

第2-2表　隣接火災区域(区画)の火災影響評価結果(52/93)

分離建屋

火災を想定する区域(区画)		隣接区域(区画)	伝播可能性	火災想定区域(区画)		隣接区域(区画)		最重要設備の評価結果			火災防護対策を行う安全上重要な施設(最重要設備を除く)の評価結果			
番号	名称			火災防護対策を行う安全上重要な施設	系統	火災防護対策を行う安全上重要な施設	系統	同時喪失 有/無	系統分離 要:○、否:ー	結果	同時喪失 有/無	系統分離 有/無	FDT[5] 評価結果	結果
[redacted]	生産系電気品室	[redacted]	有	ケーブル ※	B	ー	ー	－	－	－	－	－	－	－
			無			ケーブル ※ 110V非常用充電器盤 ※ 110V非常用予備充電器盤 ※ 110V非常用直流主分電盤 ※ 105V非常用無停電交流主分電盤 ※ 105V非常用無停電電源装置 ※	A	－	－	－	－	－	－	－
			無			110V第2非常用蓄電池 ※	A	－	－	－	－	－	－	－
			無			ケーブル ※ 110V非常用充電器盤 ※ 110V非常用直流主分電盤 ※ 105V非常用無停電交流主分電盤 ※ 105V非常用無停電電源装置 ※	B	－	－	－	－	－	－	－
			無			110V第2非常用蓄電池 ※	B	－	－	－	－	－	－	－
			有			ケーブル ※	B	－	－	－	－	－	－	－
			無			ケーブル ※ 460V非常用コントロールセンタ ※ 460V非常用パワーセンタ ※	B	－	－	－	－	－	－	－
			無			ケーブル ※ 460V非常用コントロールセンタ ※ 460V非常用パワーセンタ ※	A	－	－	－	－	－	－	－
			有			ケーブル ※	B	－	－	－	－	－	－	－
			有			ー	ー	－	－	－	－	－	－	－
			無			ブルトニウム洗浄器5段目アルファ線線量計,ブルトニウム洗浄器5段目アルファ線検出器の故障検知(ディスク回転,ドラム回転,しゃ断位置,測定位置,校正位置)に付属する盤 ブルトニウム洗浄器1段目中性子線量計に付属する盤 高レベル廃液濃縮缶加熱蒸気温度計,ブルトニウム洗浄器1段目中性子線量計,抽出塔セル漏えい液受皿液位計,抽出廃液受槽セル漏えい液受皿液位計,抽出廃液供給槽セル漏えい液受皿液位計,分離建屋一時貯留処理槽第1セル漏えい液受皿液位計,分離建屋一時貯留処理槽第2セル漏えい液受皿液位計,溶解液中間貯槽セル漏えい液受皿3液位計,溶解液供給槽セル漏えい液受皿液位計,第1アルファモニタ流量計測ポット流量計,ブルトニウム洗浄器セル漏えい液受皿2液位計に付属する盤 ※ 高レベル廃液濃縮缶加熱蒸気温度計,ウラン濃縮缶加熱蒸気温度計,高レベル廃液濃縮缶凝縮器出口廃ガス温度計,廃ガス洗浄塔入口圧力計,漏えい液希釈溶液供給槽水位計,高レベル廃液供給槽セル漏えい液受皿液位計,放射性配管分岐第2セル漏えい液受皿2液位計に付属する盤 ※ 高レベル廃液濃縮缶加熱蒸気温度計,高レベル廃液濃縮缶凝縮器出口廃ガス温度計,高レベル廃液供給槽セル漏えい液受皿液位計に付属する盤 ※ 高レベル廃液濃縮缶加熱蒸気温度計,高レベル廃液濃縮缶凝縮器出口廃ガス温度計	A	－	－	－	－	－	－
			有			ー	ー	－	－	－	－	－	－	－
			有			ー	ー	－	－	－	－	－	－	－
			有			ー	ー	－	－	－	－	－	－	－
			有			ー	ー	－	－	－	－	－	－	－
			無				ー	－	－	－	－	－	－	－

※:火災防護上の最重要設備
A:油(漏えい油・有機溶媒)火災
B:電気盤火災
C:ケーブル火災
D:電動機絶縁物
E:仮置可燃物火災

第2-2表　隣接火災区域(区画)の火災影響評価結果(53/93)

分離建屋

火災を想定する区域(区画)		隣接区域(区画)	伝播可能性	火災想定区域(区画)		隣接区域(区画)		最重要設備の評価結果			火災防護対策を行う安全上重要な施設(最重要設備を除く)の評価結果			
番号	名称			火災防護対策を行う安全上重要な施設	系統	火災防護対策を行う安全上重要な施設	系統	同時喪失 有/無	系統分離 要:○、否:ー	結果	同時喪失 有/無	系統分離 有/無	FDT[5] 評価結果	結果
			無			ー	ー	－	－	－	－	－	－	－
			無			ケーブル　※ 110V非常用充電器盤　※ 110V非常用予備充電器盤　※ 110V非常用直流主分電盤　※ 105V非常用無停電交流主分電盤　※ 105V非常用無停電電源装置　※	A	－	－	－	－	－	－	－
	安全系A電気品室		無	ケーブル　※ 460V非常用コントロールセンタ　※	A	ケーブル　※	B	－	－	－	－	－	－	－
			無	460V非常用パワーセンタ　※		ケーブル　※ 主要弁[redacted]）	A/B	－	－	－	－	－	－	－
			無			ー	ー	－	－	－	－	－	－	－
			無			ケーブル　※	B	－	－	－	－	－	－	－
			無			ケーブル　※ 高レベル廃液濃縮缶凝縮器出口廃ガス温度計	A/B	－	－	－	－	－	－	－
			無			ー	ー	－	－	－	－	－	－	－
	安全系A電気品室		無	ケーブル　※ 460V非常用コントロールセンタ　※ 460V非常用パワーセンタ　※	A	ﾌﾟﾙﾄﾆｳﾑ洗浄器5段目ｱﾙﾌｧ線量計,ﾌﾟﾙﾄﾆｳﾑ洗浄器5段目ｱﾙﾌｧ線検出器の故障検知(ﾃﾞｨｽｸ回転,ﾄﾞﾗﾑ回転,しゃ断位置,測定位置,校正位置)に付属する盤 ﾌﾟﾙﾄﾆｳﾑ洗浄器1段目中性子線量計に付属する盤 高レベル廃液濃縮缶加熱蒸気温度計,ﾌﾟﾙﾄﾆｳﾑ洗浄器1段目中性子線量計,抽出塔セル漏えい液受皿液位計,抽出廃液受槽セル漏えい液受皿液位計,抽出廃液供給槽セル漏えい液受皿液位計,分離建屋一時貯留処理槽第1セル漏えい液受皿液位計,分離建屋一時貯留処理槽第2セル漏えい液受皿液位計,溶解液中間貯槽セル漏えい液受皿3液位計,溶解液供給槽セル漏えい液受皿液位計,第1ｱﾙﾌｧﾓﾆﾀ流量計測ﾎﾟｯﾄ流量計,ﾌﾟﾙﾄﾆｳﾑ洗浄器セル漏えい液受皿2液位計に付属する盤　※ 高レベル廃液濃縮缶加熱蒸気温度計,ウラン濃縮缶加熱蒸気温度計,高レベル廃液濃縮缶凝縮器出口廃ガス温度計,廃ガス洗浄塔入口圧力計,漏えい液希釈溶液供給槽水位計,高レベル廃液供給槽セル漏えい液受皿液位計,放射性配管分岐第2セル漏えい液受皿2液位計に付属する盤　※ 高レベル廃液濃縮缶加熱蒸気温度計,高レベル廃液濃縮缶凝縮器出口廃ガス温度計,高レベル廃液供給槽セル漏えい液受皿液位計に付属する盤　※ 高レベル廃液濃縮缶加熱蒸気温度計,高レベル廃液濃縮缶凝縮器出口廃ガス温度計	A	－	－	－	－	－	－	－
			無			ー	ー	－	－	－	－	－	－	－
			無			ー	ー	－	－	－	－	－	－	－
			無	ー	ー	ー	ー	－	－	－	－	－	－	－
			無			ケーブル　※ 主要弁[redacted]	A/B	－	－	－	－	－	－	－
	アルカリ廃液濃縮系還流水流量調整室		無			ー	ー	－	－	－	－	－	－	－
			無			ー	ー	－	－	－	－	－	－	－
			無			ー	ー	－	－	－	－	－	－	－
			無			ー	ー	－	－	－	－	－	－	－
	北第2階段室		無	ー	ー	ー	ー	－	－	－	－	－	－	－
			無			ケーブル　※ 主要弁[redacted]	A/B	－	－	－	－	－	－	－

※：火災防護上の最重要設備
A：油（漏えい油・有機溶媒）火災
B：電気盤火災
C：ケーブル火災
D：電動機絶縁物
E：仮置可燃物火災

第2-2表　隣接火災区域(区画)の火災影響評価結果(54/93)

分離建屋

火災を想定する区域(区画)		隣接区域(区画)	伝播可能性	火災想定区域(区画)		隣接区域(区画)		最重要設備の評価結果			火災防護対策を行う安全上重要な施設(最重要設備を除く)の評価結果			
番号	名称			火災防護対策を行う安全上重要な施設	系統	火災防護対策を行う安全上重要な施設	系統	同時喪失 有／無	系統分離 要：○、否：－	結果	同時喪失 有／無	系統分離 有／無	FDT[5] 評価結果	結果
[redacted]	北第2階段室	[redacted]	無	－	－	ケーブル ※ 高レベル廃液濃縮缶凝縮器出口廃ガス温度計	A/B	－	－	－	－	－	－	－
			無			ケーブル ※ 主要弁[redacted] 主要弁[redacted] 主要弁[redacted]	A/B	－	－	－	－	－	－	－
			無			－	－	－	－	－	－	－	－	－
			無			－	－	－	－	－	－	－	－	－
	第8サブチェンジングルーム		無	－	－	ケーブル ※ プルトニウム洗浄器1段目中性子線量計	A/B	－	－	－	－	－	－	－
			無			ケーブル ※ 主要弁[redacted]）	A/B	－	－	－	－	－	－	－
			無			－	－	－	－	－	－	－	－	－
			無			－	－	－	－	－	－	－	－	－
	第8サブチェンジングルーム		無	－	－	ケーブル ※ 高レベル廃液濃縮缶凝縮器出口廃ガス温度計	A/B	－	－	－	－	－	－	－
	北第1階段室地上1階附室		無	－	－	－	－	－	－	－	－	－	－	－
			無			－	－	－	－	－	－	－	－	－
			無			ケーブル ※ 主要弁[redacted]	A/B	－	－	－	－	－	－	－
			無			－	－	－	－	－	－	－	－	－
	南第2階段室地上1階附室		無	－	－	－	－	－	－	－	－	－	－	－
			無			－	－	－	－	－	－	－	－	－
			無			－	－	－	－	－	－	－	－	－
			無			ケーブル ※ 主要弁[redacted]	A/B	－	－	－	－	－	－	－
			無			－	－	－	－	－	－	－	－	－
	南第1階段室地上1階附室		無	－	－	－	－	－	－	－	－	－	－	－
			無			－	－	－	－	－	－	－	－	－
			無			ケーブル ※ 主要弁[redacted]	A/B	－	－	－	－	－	－	－
			無			－	－	－	－	－	－	－	－	－
			無			－	－	－	－	－	－	－	－	－
	蒸気・圧縮空気分配室		無	－	－	－	－	－	－	－	－	－	－	－
			無			－	－	－	－	－	－	－	－	－
			無			－	－	－	－	－	－	－	－	－
			無			－	－	－	－	－	－	－	－	－
			無			－	－	－	－	－	－	－	－	－
			無			－	－	－	－	－	－	－	－	－
			無			－	－	－	－	－	－	－	－	－
			無			－	－	－	－	－	－	－	－	－
			無			－	－	－	－	－	－	－	－	－
			無			－	－	－	－	－	－	－	－	－
	ケーブルトレイ第4室		有	－	－	－	－	－	－	－	－	－	－	－
			有			－	－	－	－	－	－	－	－	－
			有			ケーブル ※ 主要弁[redacted]	A/B	－	－	－	有	－	－	火災想定区域(区画)からの火災伝播により，隣接区域(区画)の機器が損傷するが，工程停止により安全機能を必要としない状態に移行可能である。
			有			－	－	－	－	－	－	－	－	－
			有			－	－	－	－	－	－	－	－	－

※：火災防護上の最重要設備
A：油（漏えい油・有機溶媒）火災
B：電気盤火災
C：ケーブル火災
D：電動機絶縁物
E：仮置可燃物火災

第2-2表　隣接火災区域(区画)の火災影響評価結果(55/93)

分離建屋

火災を想定する区域(区画)		隣接区域(区画)	伝播可能性	火災想定区域(区画)		隣接区域(区画)		最重要設備の評価結果			火災防護対策を行う安全上重要な施設(最重要設備を除く)の評価結果			
番号	名称			火災防護対策を行う安全上重要な施設	系統	火災防護対策を行う安全上重要な施設	系統	同時喪失 有／無	系統分離 要：○、否：－	結果	同時喪失 有／無	系統分離 有／無	FDT[5] 評価結果	結果
[redacted]	配管弁第3室	[redacted]	無	－	－	－	－	－	－	－	－	－	－	－
			無			－	－	－	－	－	－	－	－	－
			無			ケーブル　※ 主要弁[redacted]	A/B	－	－	－	－	－	－	－
			無			－	－	－	－	－	－	－	－	－
			無			－	－	－	－	－	－	－	－	－
	地上2階東西第1廊下，東西第2廊下,東西第4廊下,南北第1廊下,南北第2廊下,南北第3廊下		無	ケーブル　※ 高レベル廃液濃縮缶凝縮器出口廃ガス温度計	A/B	－	－	－	－	－	－	－	－	－
			無			－	－	－	－	－	－	－	－	－
			無			－	－	－	－	－	－	－	－	－
			無			－	－	－	－	－	－	－	－	－
			無			－	－	－	－	－	－	－	－	－
			無			－	－	－	－	－	－	－	－	－
			無			－	－	－	－	－	－	－	－	－
			無			－	－	－	－	－	－	－	－	－
			無			－	－	－	－	－	－	－	－	－
			無			－	－	－	－	－	－	－	－	－
			無			－	－	－	－	－	－	－	－	－
			無			－	－	－	－	－	－	－	－	－
			無			－	－	－	－	－	－	－	－	－
			無			－	－	－	－	－	－	－	－	－
			無			－	－	－	－	－	－	－	－	－
			無			－	－	－	－	－	－	－	－	－
			無			－	－	－	－	－	－	－	－	－
			無			ケーブル　※ 主要弁[redacted]	A/B	－	－	－	－	－	－	－
			無			－	－	－	－	－	－	－	－	－
			無			－	－	－	－	－	－	－	－	－
	地上2階東西第1廊下，東西第2廊下,東西第4廊下,南北第1廊下,南北第2廊下,南北第3廊下		無	ケーブル　※ 高レベル廃液濃縮缶凝縮器出口廃ガス温度計	A/B	－	－	－	－	－	－	－	－	－
			無			－	－	－	－	－	－	－	－	－
			無			－	－	－	－	－	－	－	－	－
			無			－	－	－	－	－	－	－	－	－
			無			－	－	－	－	－	－	－	－	－
			無			－	－	－	－	－	－	－	－	－
			無			ケーブル　※ 460V非常用コントロールセンタ　※ 460V非常用パワーセンタ　※	A	－	－	－	－	－	－	－
			無			－	－	－	－	－	－	－	－	－
			無			－	－	－	－	－	－	－	－	－
			無			－	－	－	－	－	－	－	－	－
			無			第1アルファモニタ流量計測ポット流量計A 第3アルファモニタ流量計測ポット流量計B 廃ガス洗浄塔入口圧力計 溶解液中間貯槽セル漏えい液受皿3液位計 溶解液供給槽セル漏えい液受皿液位計 プルトニウム洗浄器セル漏えい液受皿2液	A/B	－	－	－	－	－	－	－
			無			－	－	－	－	－	－	－	－	－

※:火災防護上の最重要設備
A:油(漏えい油・有機溶媒)火災
B:電気盤火災
C:ケーブル火災
D:電動機絶縁物
E:仮置可燃物火災

第2-2表 隣接火災区域(区画)の火災影響評価結果(56/93)

分離建屋

火災を想定する区域(区画)		隣接区域(区画)	伝播可能性	火災想定区域(区画)		隣接区域(区画)		最重要設備の評価結果			火災防護対策を行う安全上重要な施設(最重要設備を除く)の評価結果			
番号	名称			火災防護対策を行う安全上重要な施設	系統	火災防護対策を行う安全上重要な施設	系統	同時喪失 有/無	系統分離 要:○、否:−	結果	同時喪失 有/無	系統分離 有/無	FDT^S 評価結果	結果
[redacted]	地上2階東西第1廊下,東西第2廊下,東西第4廊下,南北第1廊下,南北第2廊下,南北第3廊下	[redacted]	無	ケーブル ※ 高レベル廃液濃縮缶凝縮器出口廃ガス温度計	A/B	排風機 ※	A/B	−	−	−	−	−	−	−
			無			—	—	−	−	−	−	−	−	−
			無			—	—	−	−	−	−	−	−	−
			無			—	—	−	−	−	−	−	−	−
			無			—	—	−	−	−	−	−	−	−
			無			—	—	−	−	−	−	−	−	−
			無			—	—	−	−	−	−	−	−	−
			無			—	—	−	−	−	−	−	−	−
			無			—	—	−	−	−	−	−	−	−
			無			—	—	−	−	−	−	−	−	−
			無			—	—	−	−	−	−	−	−	−
			無			—	—	−	−	−	−	−	−	−
			無			—	—	−	−	−	−	−	−	−
			無			—	—	−	−	−	−	−	−	−
			無			—	—	−	−	−	−	−	−	−
			無			—	—	−	−	−	−	−	−	−
			無			—	—	−	−	−	−	−	−	−
			無			—	—	−	−	−	−	−	−	−
			無			—	—	−	−	−	−	−	−	−
			無			ケーブル ※	B	−	−	−	−	−	−	−
			無			—	—	−	−	−	−	−	−	−
			無			プルトニウム洗浄器5段目アルファ線検量計,プルトニウム洗浄器5段目アルファ線検出器の故障検知(ディスク回転,ドラム回転,しゃ断位置,測定位置,校正位置)に付属する盤 プルトニウム洗浄器1段目中性子線量計に付属する盤 高レベル廃液濃縮缶加熱蒸気温度計,プルトニウム洗浄器1段目中性子線量計,抽出塔セル漏えい液受皿液位計,抽出廃液受槽セル漏えい液受皿液位計,抽出廃液供給槽セル漏えい液受皿液位計,分離建屋一時貯留処理槽第1セル漏えい液受皿液位計,分離建屋一時貯留処理槽第2セル漏えい液受皿液位計,溶解液中間貯槽セル漏えい液受皿3液位計,溶解液供給槽セル漏えい液受皿液位計,第1アルファモニタ流量計測ポット流量計,プルトニウム洗浄器セル漏えい液受皿2液位計に付属する盤 ※ 高レベル廃液濃縮缶加熱蒸気温度計,ウラン濃縮缶加熱蒸気温度計,高レベル廃液濃縮缶凝縮器出口廃ガス温度計,廃ガス洗浄塔入口圧力計,漏えい液希釈溶液供給槽水位計,高レベル廃液供給槽セル漏えい液受皿液位計,放射性配管分岐第2セル漏えい液受皿2液位計に付属する盤 ※ 高レベル廃液濃縮缶加熱蒸気温度計,高レベル廃液濃縮缶凝縮器出口廃ガス温度計,高レベル廃液供給槽セル漏えい液受皿液位計に付属する盤 ※ 高レベル廃液濃縮缶加熱蒸気温度計,高レベル廃液濃縮缶凝縮器出口廃ガス温度計	A	−	−	−	−	−	−	−
			無			—	—	−	−	−	−	−	−	−

7925

※:火災防護上の最重要設備
A:油(漏えい油・有機溶媒)火災
B:電気盤火災
C:ケーブル火災
D:電動機絶縁物
E:仮置可燃物火災

第2-2表　隣接火災区域(区画)の火災影響評価結果(57/93)

分離建屋

火災を想定する区域(区画)		隣接区域(区画)	伝播可能性	火災想定区域(区画)		隣接区域(区画)		最重要設備の評価結果			火災防護対策を行う安全上重要な施設(最重要設備を除く)の評価結果			
番号	名称			火災防護対策を行う安全上重要な施設	系統	火災防護対策を行う安全上重要な施設	系統	同時喪失有/無	系統分離 要:○、否:ー	結果	同時喪失有/無	系統分離有/無	FDT[5]評価結果	結果
[redacted]	地上2階東西第1廊下,東西第2廊下,東西第4廊下,南北第1廊下,南北第2廊下,南北第3廊下	[redacted]	無	ケーブル ※ 高レベル廃液濃縮缶凝縮器出口廃ガス温度計	A/B	ー	ー	－	－	－	－	－	－	－
			無			ー	ー	－	－	－	－	－	－	－
			無			ー	ー	－	－	－	－	－	－	－
			無			ー	ー	－	－	－	－	－	－	－
			無			ー	ー	－	－	－	－	－	－	－
			無			ー	ー	－	－	－	－	－	－	－
			無			ー	ー	－	－	－	－	－	－	－
			無			ー	ー	－	－	－	－	－	－	－
			無			ー	ー	－	－	－	－	－	－	－
			無			ー	ー	－	－	－	－	－	－	－
			無			ケーブル ※ 主要弁([redacted]) 主要弁([redacted]) 主要弁([redacted])	A/B	－	－	－	－	－	－	－
			無			ー	ー	－	－	－	－	－	－	－
			無			ー	ー	－	－	－	－	－	－	－
			無			ー	ー	－	－	－	－	－	－	－
			無			主要弁([redacted])	A/B	－	－	－	－	－	－	－
			無			ー	ー	－	－	－	－	－	－	－
			無			ー	ー	－	－	－	－	－	－	－
			無			ー	ー	－	－	－	－	－	－	－
			無			ー	ー	－	－	－	－	－	－	－
			無			ー	ー	－	－	－	－	－	－	－
			無			ー	ー	－	－	－	－	－	－	－
			無			ー	ー	－	－	－	－	－	－	－
	地上2階東西第1廊下,東西第2廊下,東西第4廊下,南北第1廊下,南北第2廊下,南北第3廊下		無	ケーブル ※ 高レベル廃液濃縮缶凝縮器出口廃ガス温度計	A/B	ー	ー	－	－	－	－	－	－	－
			無			ー	ー	－	－	－	－	－	－	－
			無			ー	ー	－	－	－	－	－	－	－
			無			ー	ー	－	－	－	－	－	－	－
			無			ー	ー	－	－	－	－	－	－	－
	パルセータグローブボックス室		無	ー	ー	ー	ー	－	－	－	－	－	－	－
			無			ー	ー	－	－	－	－	－	－	－
			無			ー	ー	－	－	－	－	－	－	－
			無			ー	ー	－	－	－	－	－	－	－
			無			ー	ー	－	－	－	－	－	－	－
			無			ケーブル ※ 主要弁([redacted])	A/B	－	－	－	－	－	－	－

※：火災防護上の最重要設備
A：油（漏えい油・有機溶媒）火災
B：電気盤火災
C：ケーブル火災
D：電動機絶縁物
E：仮置可燃物火災

第2-2表　隣接火災区域(区画)の火災影響評価結果(58/93)

分離建屋

火災を想定する区域(区画)		隣接区域(区画)	伝播可能性	火災想定区域(区画)		隣接区域(区画)		最重要設備の評価結果			火災防護対策を行う安全上重要な施設(最重要設備を除く)の評価結果			
番号	名称			火災防護対策を行う安全上重要な施設	系統	火災防護対策を行う安全上重要な施設	系統	同時喪失 有／無	系統分離 要：○、否：－	結果	同時喪失 有／無	系統分離 有／無	FDT[5] 評価結果	結果
[redacted]	パルセータグローブボックス室	[redacted]	無	－	－	ケーブル ※ 高レベル廃液濃縮缶凝縮器出口廃ガス温度計	A/B	－	－	－	－	－	－	－
			無			－	－	－	－	－	－	－	－	－
			無			－	－	－	－	－	－	－	－	－
			無			－	－	－	－	－	－	－	－	－
			無			－	－	－	－	－	－	－	－	－
			無			－	－	－	－	－	－	－	－	－
	第13サブチェンジングルーム		無	－	－	－	－	－	－	－	－	－	－	－
			無			ケーブル ※ 高レベル廃液濃縮缶凝縮器出口廃ガス温度計	A/B	－	－	－	－	－	－	－
	第13サブチェンジングルーム		無	－	－	－	－	－	－	－	－	－	－	－
			無			第1アルファモニタ流量計測ポット流量計A 第3アルファモニタ流量計測ポット流量計B 廃ガス洗浄塔入口圧力計 溶解液中間貯槽セル漏えい液受皿3液位計 溶解液供給槽セル漏えい液受皿液位計 プルトニウム洗浄器セル漏えい液受皿2液	A/B	－	－	－	－	－	－	－
			無			－	－	－	－	－	－	－	－	－
			無			－	－	－	－	－	－	－	－	－
	計装ラック第3室		無	第1アルファモニタ流量計測ポット流量計A 第3アルファモニタ流量計測ポット流量計B 廃ガス洗浄塔入口圧力計 溶解液中間貯槽セル漏えい液受皿3液位計 溶解液供給槽セル漏えい液受皿液位計 プルトニウム洗浄器セル漏えい液受皿2液位計	A/B	－	－	－	－	－	－	－	－
			無			－	－	－	－	－	－	－	－	－
			無			－	－	－	－	－	－	－	－	－
			無			ケーブル ※ 高レベル廃液濃縮缶凝縮器出口廃ガス温度計	A/B	－	－	－	－	－	－	－
			無			－	－	－	－	－	－	－	－	－
			無			－	－	－	－	－	－	－	－	－
			無			－	－	－	－	－	－	－	－	－
			無			－	－	－	－	－	－	－	－	－
			無			－	－	－	－	－	－	－	－	－
	塔槽類廃ガス高性能粒子フィルタ加熱器セル		無	－	－	－	－	－	－	－	－	－	－	－
			無			－	－	－	－	－	－	－	－	－
			無			抽出塔セル漏えい液受皿液位計 抽出廃液受槽セル漏えい液受皿液位計 抽出廃液供給槽セル漏えい液受皿液位計 分離建屋一時貯留処理槽第1セル漏えい液受皿液位計 分離建屋一時貯留処理槽第2セル漏えい液受皿液位計	A/B	－	－	－	－	－	－	－
			無			－	－	－	－	－	－	－	－	－
			無			－	－	－	－	－	－	－	－	－
			無			－	－	－	－	－	－	－	－	－

※：火災防護上の最重要設備
A：油（漏えい油・有機溶媒）火災
B：電気盤火災
C：ケーブル火災
D：電動機絶縁物
E：仮置可燃物火災

第2-2表　隣接火災区域(区画)の火災影響評価結果(59/93)

分離建屋

火災を想定する区域(区画)		隣接区域(区画)	伝播可能性	火災想定区域(区画)		隣接区域(区画)		最重要設備の評価結果			火災防護対策を行う安全上重要な施設(最重要設備を除く)の評価結果			
番号	名称			火災防護対策を行う安全上重要な施設	系統	火災防護対策を行う安全上重要な施設	系統	同時喪失 有／無	系統分離 要：○、否：－	結果	同時喪失 有／無	系統分離 有／無	FDT[5] 評価結果	結果
			無			－	－	－	－	－	－	－	－	－
			無			－	－	－	－	－	－	－	－	－
			無			－	－	－	－	－	－	－	－	－
	塔槽類廃ガス処理セル		無	－	－	抽出塔セル漏えい液受皿液位計 抽出廃液受槽セル漏えい液受皿液位計 抽出廃液供給槽セル漏えい液受皿液位計 分離建屋一時貯留処理槽第1セル漏えい液受皿液位計 分離建屋一時貯留処理槽第2セル漏えい液受皿液位計	A/B	－	－	－	－	－	－	－
			無			－	－	－	－	－	－	－	－	－
			無			－	－	－	－	－	－	－	－	－
			無			－	－	－	－	－	－	－	－	－
			無			－	－	－	－	－	－	－	－	－
			無			ケーブル ※ 高レベル廃液濃縮缶凝縮器出口廃ガス温度計	A/B	－	－	－	－	－	－	－
			有			－	－	－	－	－	－	－	－	－
			有			－	－	－	－	－	－	－	－	－
			無			排風機 ※	A/B	－	－	－	－	－	－	－
			有			－	－	－	－	－	－	－	－	－
			有			－	－	－	－	－	－	－	－	－
	塔槽類廃ガス第1処理室		有	－	－	－	－	－	－	－	－	－	－	－
			有			－	－	－	－	－	－	－	－	－
			有			－	－	－	－	－	－	－	－	－
			無			－	－	－	－	－	－	－	－	－
			有			－	－	－	－	－	－	－	－	－
			無			ケーブル ※ 主要弁（[redacted] 主要弁（ 主要弁（	A/B	－	－	－	－	－	－	－
			有			－	－	－	－	－	－	－	－	－
			無			－	－	－	－	－	－	－	－	－
			無			－	－	－	－	－	－	－	－	－
			無			－	－	－	－	－	－	－	－	－
			無			ケーブル ※ 高レベル廃液濃縮缶凝縮器出口廃ガス温度計	A/B	－	－	－	－	－	－	－
	塔槽類廃ガス第2処理室		無	排風機 ※	A/B	－	－	－	－	－	－	－	－	－
			無			－	－	－	－	－	－	－	－	－
			無			ケーブル ※ 主要弁（[redacted] 主要弁（ 主要弁	A/B	－	－	－	－	－	－	－
			無			－	－	－	－	－	－	－	－	－
			無			－	－	－	－	－	－	－	－	－

※:火災防護上の最重要設備
A:油(漏えい油・有機溶媒)火災
B:電気盤火災
C:ケーブル火災
D:電動機絶縁物
E:仮置可燃物火災

第2-2表　隣接火災区域(区画)の火災影響評価結果(60/93)

分離建屋

火災を想定する区域(区画)		隣接区域(区画)	伝播可能性	火災想定区域(区画)		隣接区域(区画)		最重要設備の評価結果			火災防護対策を行う安全上重要な施設(最重要設備を除く)の評価結果			
番号	名称			火災防護対策を行う安全上重要な施設	系統	火災防護対策を行う安全上重要な施設	系統	同時喪失 有/無	系統分離 要:○、否:ー	結果	同時喪失 有/無	系統分離 有/無	FDT[5] 評価結果	結果
[redacted]	塔槽類廃ガス第3処理室	[redacted]	有	ー	ー	ー	ー	－	－	－	－	－	－	－
			有			ー	ー	－	－	－	－	－	－	－
			無			ケーブル ※ 高レベル廃液濃縮缶凝縮器出口廃ガス温度計	A/B	－	－	－	－	－	－	－
			有			ー	ー	－	－	－	－	－	－	－
			無			排風機 ※	A/B	－	－	－	－	－	－	－
			有			ー	ー	－	－	－	－	－	－	－
			無			主要弁[redacted]	A/B	－	－	－	－	－	－	－
			有			ー	ー	－	－	－	－	－	－	－
			有			ー	ー	－	－	－	－	－	－	－
			有			ー	ー	－	－	－	－	－	－	－
			有			ー	ー	－	－	－	－	－	－	－
			有			ー	ー	－	－	－	－	－	－	－
	制御盤第2室		無	ー	ー	ケーブル ※ 主要弁[redacted]	A/B	－	－	－	－	－	－	－
			有			ー	ー	－	－	－	－	－	－	－
			有			ー	ー	－	－	－	－	－	－	－
			無			ケーブル ※ 高レベル廃液濃縮缶凝縮器出口廃ガス温度計	A/B	－	－	－	－	－	－	－
			有			ー	ー	－	－	－	－	－	－	－
			有			ー	ー	－	－	－	－	－	－	－
			有			ー	ー	－	－	－	－	－	－	－
			有			ー	ー	－	－	－	－	－	－	－
			無			主要弁[redacted]	A/B	－	－	－	－	－	－	－
			有			ー	ー	－	－	－	－	－	－	－
			有			ー	ー	－	－	－	－	－	－	－
			無			ー	ー	－	－	－	－	－	－	－
	通信機器室		無	ー	ー	プルトニウム洗浄器5段目アルファ線線量計 プルトニウム洗浄器5段目アルファ線検出器の故障検知(ディスク回転,ドラム回転,しゃ断位置,測定位置,校正位置) プルトニウム洗浄器1段目中性子線量計に付属する盤	A/B	－	－	－	－	－	－	－
			無			ケーブル ※ 高レベル廃液濃縮缶凝縮器出口廃ガス温度計	A/B	－	－	－	－	－	－	－
	通信機器室		有	ー	ー	ー	ー	－	－	－	－	－	－	－
			有			ー	ー	－	－	－	－	－	－	－
	現場放射線管理機器室		無	ー	ー	ー	ー	－	－	－	－	－	－	－
			無			プルトニウム洗浄器5段目アルファ線線量計 プルトニウム洗浄器5段目アルファ線検出器の故障検知(ディスク回転,ドラム回転,しゃ断位置,測定位置,校正位置) プルトニウム洗浄器1段目中性子線量計に付属する盤	A/B	－	－	－	－	－	－	－
	現場放射線管理機器室		無	ー	ー	ケーブル ※ 高レベル廃液濃縮缶凝縮器出口廃ガス温度計	A/B	－	－	－	－	－	－	－
			無			ー	ー	－	－	－	－	－	－	－
			無			ー	ー	－	－	－	－	－	－	－
			無			ー	ー	－	－	－	－	－	－	－
			無			ー	ー	－	－	－	－	－	－	－

第2-2表　隣接火災区域(区画)の火災影響評価結果(61/93)

※:火災防護上の最重要設備
A:油(漏えい油・有機溶媒)火災
B:電気盤火災
C:ケーブル火災
D:電動機絶縁物
E:仮置可燃物火災

分離建屋

火災を想定する区域(区画)		隣接区域(区画)	伝播可能性	火災想定区域(区画)		隣接区域(区画)		最重要設備の評価結果			火災防護対策を行う安全上重要な施設(最重要設備を除く)の評価結果			
番号	名称			火災防護対策を行う安全上重要な施設	系統	火災防護対策を行う安全上重要な施設	系統	同時喪失有/無	系統分離 要:○、否:ー	結果	同時喪失有/無	系統分離有/無	FDT[5]評価結果	結果
[redacted]	放射線現場盤第2室	[redacted]	無	ー	ー	ー	ー	ー	ー	ー	ー	ー	ー	ー
			無			ブルトニウム洗浄器5段目アルファ線線量計 ブルトニウム洗浄器5段目アルファ線検出器の故障検知(ディスク回転,ドラム回転,しゃ断位置,測定位置,校正位置) ブルトニウム洗浄器1段目 中性子線量計に付属する盤	A/B	ー	ー	ー	ー	ー	ー	ー
			無			ケーブル ※ 高レベル廃液濃縮缶凝縮器出口廃ガス温度計	A/B	ー	ー	ー	ー	ー	ー	ー
	放射線現場盤第2室		有	ー	ー	ー	ー	ー	ー	ー	ー	ー	ー	ー
			有			ー	ー	ー	ー	ー	ー	ー	ー	ー
			有			ー	ー	ー	ー	ー	ー	ー	ー	ー
			有			ー	ー	ー	ー	ー	ー	ー	ー	ー
			無			ー	ー	ー	ー	ー	ー	ー	ー	ー
			無			ー	ー	ー	ー	ー	ー	ー	ー	ー
	サンプリングベンチ第4セル		無	ー	ー	ー	ー	ー	ー	ー	ー	ー	ー	ー
			無			ブルトニウム洗浄器5段目アルファ線線量計 ブルトニウム洗浄器5段目アルファ線検出器の故障検知(ディスク回転,ドラム回転,しゃ断位置,測定位置,校正位置) ブルトニウム洗浄器1段目 中性子線量計に付属する盤	A/B	ー	ー	ー	ー	ー	ー	ー
			無			ー	ー	ー	ー	ー	ー	ー	ー	ー
			無			ー	ー	ー	ー	ー	ー	ー	ー	ー
			無			ー	ー	ー	ー	ー	ー	ー	ー	ー
	サンプリングベンチ第4保守室		無	ー	ー	ー	ー	ー	ー	ー	ー	ー	ー	ー
			無			ブルトニウム洗浄器5段目アルファ線線量計 ブルトニウム洗浄器5段目アルファ線検出器の故障検知(ディスク回転,ドラム回転,しゃ断位置,測定位置,校正位置) ブルトニウム洗浄器1段目 中性子線量計に付属する盤	A/B	ー	ー	ー	ー	ー	ー	ー
			無			ケーブル ※ 高レベル廃液濃縮缶凝縮器出口廃ガス温度計	A/B	ー	ー	ー	ー	ー	ー	ー
	サンプリングベンチ第4保守室		有	ー	ー	ー	ー	ー	ー	ー	ー	ー	ー	ー
			有			ー	ー	ー	ー	ー	ー	ー	ー	ー
			有			ー	ー	ー	ー	ー	ー	ー	ー	ー
			有			ー	ー	ー	ー	ー	ー	ー	ー	ー
			有			ー	ー	ー	ー	ー	ー	ー	ー	ー
			有			ー	ー	ー	ー	ー	ー	ー	ー	ー
			無			ー	ー	ー	ー	ー	ー	ー	ー	ー
			有			ー	ー	ー	ー	ー	ー	ー	ー	ー
			有			ー	ー	ー	ー	ー	ー	ー	ー	ー
			有			ー	ー	ー	ー	ー	ー	ー	ー	ー
	蒸気分配第3室		無	ー	ー	ー	ー	ー	ー	ー	ー	ー	ー	ー
			無			ブルトニウム洗浄器5段目アルファ線線量計 ブルトニウム洗浄器5段目アルファ線検出器の故障検知(ディスク回転,ドラム回転,しゃ断位置,測定位置,校正位置) ブルトニウム洗浄器1段目 中性子線量計に付属する盤	A/B	ー	ー	ー	ー	ー	ー	ー

※：火災防護上の最重要設備
A：油（漏えい油・有機溶媒）火災
B：電気盤火災
C：ケーブル火災
D：電動機絶縁物
E：仮置可燃物火災

第2-2表　隣接火災区域(区画)の火災影響評価結果(62/93)

分離建屋

火災を想定する区域(区画)		隣接区域(区画)	伝播可能性	火災想定区域(区画)		隣接区域(区画)		最重要設備の評価結果			火災防護対策を行う安全上重要な施設(最重要設備を除く)の評価結果			
番号	名称			火災防護対策を行う安全上重要な施設	系統	火災防護対策を行う安全上重要な施設	系統	同時喪失 有／無	系統分離 要：○、否：－	結果	同時喪失 有／無	系統分離 有／無	FDT[5] 評価結果	結果
[redacted]	蒸気分配第3室	[redacted]	無	－	－	ケーブル ※ 高レベル廃液濃縮缶凝縮器出口廃ガス温度計	A/B	－	－	－	－	－	－	－
			無			－	－	－	－	－	－	－	－	－
			無			－	－	－	－	－	－	－	－	－
			無			－	－	－	－	－	－	－	－	－
			無			－	－	－	－	－	－	－	－	－
			無			－	－	－	－	－	－	－	－	－
	除染分配室		無	－	－	抽出塔セル漏えい液受皿液位計 抽出廃液受槽セル漏えい液受皿液位計 抽出廃液供給槽セル漏えい液受皿液位計 分離建屋一時貯留処理槽第1セル漏えい液受皿液位計 分離建屋一時貯留処理槽第2セル漏えい液受皿液位計	A/B	－	－	－	－	－	－	－
			無			－	－	－	－	－	－	－	－	－
	除染分配室		無	－	－	ケーブル ※ 高レベル廃液濃縮缶凝縮器出口廃ガス温度計	A/B	－	－	－	－	－	－	－
			無			－	－	－	－	－	－	－	－	－
			無			－	－	－	－	－	－	－	－	－
			無			－	－	－	－	－	－	－	－	－
			無			ケーブル ※ 主要弁([redacted]) 主要弁([redacted]) 主要弁	A/B	－	－	－	－	－	－	－
			無			－	－	－	－	－	－	－	－	－
	計装ラック第4室		無	－	－	抽出塔セル漏えい液受皿液位計 抽出廃液受槽セル漏えい液受皿液位計 抽出廃液供給槽セル漏えい液受皿液位計 分離建屋一時貯留処理槽第1セル漏えい液受皿液位計 分離建屋一時貯留処理槽第2セル漏えい液受皿液位計	A/B	－	－	－	－	－	－	－
	計装ラック第4室		無	－	－	ケーブル ※ 高レベル廃液濃縮缶凝縮器出口廃ガス温度計	A/B	－	－	－	－	－	－	－
			有			－	－	－	－	－	－	－	－	－
			有			－	－	－	－	－	－	－	－	－
			有			－	－	－	－	－	－	－	－	－
			有			－	－	－	－	－	－	－	－	－
			有			－	－	－	－	－	－	－	－	－
	アクティブ試薬設備第1室		無	－	－	－	－	－	－	－	－	－	－	－
			無			－	－	－	－	－	－	－	－	－
			無			ケーブル ※ 高レベル廃液濃縮缶凝縮器出口廃ガス温度計	A/B	－	－	－	－	－	－	－
	アクティブ試薬設備第1室		無	－	－	－	－	－	－	－	－	－	－	－
			無			－	－	－	－	－	－	－	－	－
			無			－	－	－	－	－	－	－	－	－
			無			－	－	－	－	－	－	－	－	－
			無			－	－	－	－	－	－	－	－	－
			無			－	－	－	－	－	－	－	－	－

※:火災防護上の最重要設備
A:油(漏えい油・有機溶媒)火災
B:電気盤火災
C:ケーブル火災
D:電動機絶縁物
E:仮置可燃物火災

第2-2表　隣接火災区域(区画)の火災影響評価結果(63/93)

分離建屋

火災を想定する区域(区画)		隣接区域(区画)	伝播可能性	火災想定区域(区画)		隣接区域(区画)		最重要設備の評価結果			火災防護対策を行う安全上重要な施設(最重要設備を除く)の評価結果			
番号	名称			火災防護対策を行う安全上重要な施設	系統	火災防護対策を行う安全上重要な施設	系統	同時喪失 有/無	系統分離 要:○、否:ー	結果	同時喪失 有/無	系統分離 有/無	FDT[5] 評価結果	結果
[redacted]	インアクティブ試薬設備第1室	[redacted]	無	ー	ー	ケーブル ※ 高レベル廃液濃縮缶凝縮器出口廃ガス温度計	A/B	－	－	－	－	－	－	－
			有			ー	ー	－	－	－	－	－	－	－
			有			ー	ー	－	－	－	－	－	－	－
			有			ー	ー	－	－	－	－	－	－	－
			無			ケーブル ※ 主要弁[redacted]	A/B	－	－	－	－	－	－	－
			有			ー	ー	－	－	－	－	－	－	－
			有			ー	ー	－	－	－	－	－	－	－
			有			ー	ー	－	－	－	－	－	－	－
			有			ー	ー	－	－	－	－	－	－	－
			無			ケーブル ※ 主要弁[redacted]	A/B	－	－	－	－	－	－	－
	第1酸回収弁第2保守室		有	ー	ー	ー	ー	－	－	－	－	－	－	－
			有			ー	ー	－	－	－	－	－	－	－
			有			ー	ー	－	－	－	－	－	－	－
			有			ケーブル ※ 高レベル廃液濃縮缶凝縮器出口廃ガス温度計	A/B	－	－	－	有	－	－	火災想定区域(区画)からの火災伝播により，隣接区域(区画)の機器が損傷するが，工程停止により安全機能を必要としない状態に移行可能である。
			有			ー	ー	－	－	－	－	－	－	－
			有			ケーブル ※ 主要弁[redacted] 主要弁[redacted] 主要弁	A/B	－	－	－	有	－	－	火災想定区域(区画)からの火災伝播により，隣接区域(区画)の機器が損傷するが，工程停止により安全機能を必要としない状態に移行可能である。
			有			ー	ー	－	－	－	－	－	－	－
	第1酸回収弁第1保守室		有	ー	ー	ー	ー	－	－	－	－	－	－	－
			有			ー	ー	－	－	－	－	－	－	－
			有			ケーブル ※ 高レベル廃液濃縮缶凝縮器出口廃ガス温度計	A/B	－	－	－	有	－	－	火災想定区域(区画)からの火災伝播により，隣接区域(区画)の機器が損傷するが，工程停止により安全機能を必要としない状態に移行可能である。
			有			ー	ー	－	－	－	－	－	－	－
			有			ケーブル ※ 主要弁[redacted] 主要弁[redacted] 主要弁	A/B	－	－	－	有	－	－	火災想定区域(区画)からの火災伝播により，隣接区域(区画)の機器が損傷するが，工程停止により安全機能を必要としない状態に移行可能である。
			有			ー	ー	－	－	－	－	－	－	－
	第6予備室		無	ー	ー	ー	ー	－	－	－	－	－	－	－
			無			ー	ー	－	－	－	－	－	－	－
			無			ー	ー	－	－	－	－	－	－	－
			無			ケーブル ※ 高レベル廃液濃縮缶凝縮器出口廃ガス温度計	A/B	－	－	－	－	－	－	－
			無			ー	ー	－	－	－	－	－	－	－
			無			ケーブル ※ 主要弁[redacted] 主要弁 主要弁	A/B	－	－	－	－	－	－	－
			無			放射性配管分岐第2セル漏えい液受皿2液位計	A/B	－	－	－	－	－	－	－

※：火災防護上の最重要設備
A：油（漏えい油・有機溶媒）火災
B：電気盤火災
C：ケーブル火災
D：電動機絶縁物
E：仮置可燃物火災

第2-2表　隣接火災区域(区画)の火災影響評価結果(64/93)

分離建屋

火災を想定する区域(区画)		隣接区域(区画)	伝播可能性	火災想定区域(区画)		隣接区域(区画)		最重要設備の評価結果			火災防護対策を行う安全上重要な施設(最重要設備を除く)の評価結果			
番号	名称			火災防護対策を行う安全上重要な施設	系統	火災防護対策を行う安全上重要な施設	系統	同時喪失 有／無	系統分離 要：○、否：－	結果	同時喪失 有／無	系統分離 有／無	FDT[5] 評価結果	結果
[redacted]	減衰器セル	[redacted]	無	－	－	－	－	－	－	－	－	－	－	－
			無			－	－	－	－	－	－	－	－	－
			無			ケーブル ※ 高レベル廃液濃縮缶凝縮器出口廃ガス温度計	A/B	－	－	－	－	－	－	－
			無			－	－	－	－	－	－	－	－	－
			無			－	－	－	－	－	－	－	－	－
			無			－	－	－	－	－	－	－	－	－
			無			－	－	－	－	－	－	－	－	－
	高レベル廃液系配管通過第2セル		無	－	－	－	－	－	－	－	－	－	－	－
			無			－	－	－	－	－	－	－	－	－
			無			ケーブル ※ 高レベル廃液濃縮缶凝縮器出口廃ガス温度計	A/B	－	－	－	－	－	－	－
			無			－	－	－	－	－	－	－	－	－
			無			－	－	－	－	－	－	－	－	－
			無			－	－	－	－	－	－	－	－	－
			無			－	－	－	－	－	－	－	－	－
			無			－	－	－	－	－	－	－	－	－
			無			放射性配管分岐第2セル漏えい液受皿2液位計	A/B	－	－	－	－	－	－	－
			無			ケーブル ※ 主要弁 [redacted] 主要弁 主要弁	A/B	－	－	－	－	－	－	－
	高レベル廃液濃縮缶凝縮器第1セル		無	－	－	－	－	－	－	－	－	－	－	－
			無			－	－	－	－	－	－	－	－	－
			無			－	－	－	－	－	－	－	－	－
			無			ケーブル ※ 高レベル廃液濃縮缶凝縮器出口廃ガス温度計	A/B	－	－	－	－	－	－	－
			無			－	－	－	－	－	－	－	－	－
			無			－	－	－	－	－	－	－	－	－
			無			－	－	－	－	－	－	－	－	－
			無			ケーブル ※ 主要弁 [redacted] 主要弁 主要弁	A/B	－	－	－	－	－	－	－
	高レベル廃液濃縮缶凝縮器第2セル		無	－	－	－	－	－	－	－	－	－	－	－
			無			－	－	－	－	－	－	－	－	－
			無			ケーブル ※ 高レベル廃液濃縮缶凝縮器出口廃ガス温度計	A/B	－	－	－	－	－	－	－
			無			－	－	－	－	－	－	－	－	－
			無			－	－	－	－	－	－	－	－	－
			無			ケーブル ※ 主要弁([redacted] 主要弁(主要弁	A/B	－	－	－	－	－	－	－
			無			－	－	－	－	－	－	－	－	－

第2-2表　隣接火災区域(区画)の火災影響評価結果(65/93)

※:火災防護上の最重要設備
A:油(漏えい油・有機溶媒)火災
B:電気盤火災
C:ケーブル火災
D:電動機絶縁物
E:仮置可燃物火災

分離建屋

火災を想定する区域(区画)		隣接区域(区画)	伝播可能性	火災想定区域(区画)		隣接区域(区画)		最重要設備の評価結果			火災防護対策を行う安全上重要な施設(最重要設備を除く)の評価結果			
番号	名称			火災防護対策を行う安全上重要な施設	系統	火災防護対策を行う安全上重要な施設	系統	同時喪失有/無	系統分離 要:○、否:ー	結果	同時喪失有/無	系統分離有/無	FDT[5]評価結果	結果
[redacted]	地上2階機器搬出入室	[redacted]	有	ケーブル ※	B	ー	ー	－	－	－	－	－	－	－
			有			ー	ー	－	－	－	－	－	－	－
			有			ー	ー	－	－	－	－	－	－	－
			無			ケーブル ※ 460V非常用コントロールセンタ ※ 460V非常用パワーセンタ ※	B	－	－	－	－	－	－	－
			無			ケーブル ※ 高レベル廃液濃縮缶凝縮器出口廃ガス温度計	A/B	－	－	－	－	－	－	－
			有			ケーブル ※	B	－	－	－	－	－	－	－
			無			ﾌﾟﾙﾄﾆｳﾑ洗浄器3段目ｱﾙﾌｧ線量計,ﾌﾟﾙﾄﾆｳﾑ洗浄 器5段目ｱﾙﾌｧ線検出器の故障検知(ﾃｨｽｸ回転,ﾄﾞﾗﾑ回転,しゃ断位置,測定位置,校正位置)に付属する盤 プルトニウム洗浄器1段目 中性子線量計に付属する盤 高レベル廃液濃縮缶加熱蒸気温度計,プルトニウム洗浄器1段目中性子線量計,抽出塔セル漏えい液受皿液位計,抽出廃液受槽セル漏えい液受皿液位計,抽出廃液供給槽セル漏えい液受皿液位計,分離建屋一時貯留処理槽第1セル漏えい液受皿液位計,分離建屋一時貯留処理槽第2セル漏えい液受皿液位計,溶解液中間貯槽セル漏えい液受皿3液位計,溶解液供給槽セル漏えい液受皿液位計,第3アルファモニタ流量計測ポット流量計,プルトニウム洗浄器セル漏えい液受皿2液位計に付属する盤 ※ 高レベル廃液濃縮缶加熱蒸気温度計,ウラン濃縮缶加熱蒸気温度計,高レベル廃液濃縮缶凝縮器出口廃ガス温度計,廃ガス洗浄塔入口圧力計,漏えい液希釈溶液供給槽水位計,高レベル廃液供給槽セル漏えい液受皿液位計,放射性配管分岐第2セル漏えい液受皿2液位計に付属する盤 ※ 高レベル廃液濃縮缶加熱蒸気温度計,高レベル廃液濃縮缶凝縮器出口廃ガス温度計,高レベル廃液供給槽セル漏えい液受皿液位計に付属する盤 ※ 高レベル廃液濃縮缶加熱蒸気温度計,高レベル廃液濃縮缶凝縮器出口廃ガス温度計	B	－	－	－	－	－	－	－
			無			ケーブル ※ 主要弁 [redacted] 主要弁 主要弁	A/B	－	－	－	－	－	－	－
			有			ケーブル ※	B	－	－	－	－	－	－	－

※:火災防護上の最重要設備
A:油(漏えい油・有機溶媒)火災
B:電気盤火災
C:ケーブル火災
D:電動機絶縁物
E:仮置可燃物火災

第2-2表　隣接火災区域(区画)の火災影響評価結果(66/93)

分離建屋

火災を想定する区域(区画)		隣接区域(区画)	伝播可能性	火災想定区域(区画)		隣接区域(区画)		最重要設備の評価結果			火災防護対策を行う安全上重要な施設(最重要設備を除く)の評価結果			
番号	名称			火災防護対策を行う安全上重要な施設	系統	火災防護対策を行う安全上重要な施設	系統	同時喪失 有/無	系統分離 要:○、否:ー	結果	同時喪失 有/無	系統分離 有/無	FDT[5] 評価結果	結果
[redacted]	放管資材倉庫	[redacted]	無	ケーブル ※	B	ケーブル ※ 460V非常用コントロールセンタ ※ 460V非常用パワーセンタ ※	B	－	－	－	－	－	－	－
			無			ケーブル ※	B	－	－	－	－	－	－	－
			有			ケーブル ※	B	－	－	－	－	－	－	－
			無			ﾌﾟﾙﾄﾆｳﾑ洗浄器5段目ｱﾙﾌｧ線線量計,ﾌﾟﾙﾄﾆｳﾑ洗浄器5段目ｱﾙﾌｧ線検出器の故障検知(ﾃﾞｨｽｸ回転,ﾄﾞﾗﾑ回転,しゃ断位置,測定位置,校正位置)に付属する盤 ブルトニウム洗浄器1段目 中性子線量計に付属する盤 高レベル廃液濃縮缶加熱蒸気温度計,ブルトニウム洗浄器1段目中性子線量計,抽出塔セル漏えい液受皿液位計,抽出廃液受槽セル漏えい液受皿液位計,抽出廃液供給槽セル漏えい液受皿液位計,分離建屋一時貯留処理槽第1セル漏えい液受皿液位計,分離建屋一時貯留処理槽第2セル漏えい液受皿液位計,溶解液中間貯槽セル漏えい液受皿3液位計,溶解液供給槽セル漏えい液受皿液位計,第3アルファモニタ流量計測ポット流量計,ブルトニウム洗浄器セル漏えい液受皿2液位計に付属する盤 ※ 高レベル廃液濃縮缶加熱蒸気温度計,ウラン濃縮缶加熱蒸気温度計,高レベル廃液濃縮缶凝縮器出口廃ガス温度計,廃ガス洗浄塔入口圧力計,漏えい液希釈溶液供給槽水位計,高レベル廃液供給槽セル漏えい液受皿液位計,放射性配管分岐第2セル漏えい液受皿2液位計に付属する盤 ※ 高レベル廃液濃縮缶加熱蒸気温度計,高レベル廃液濃縮缶凝縮器出口廃ガス温度計,高レベル廃液供給槽セル漏えい液受皿液位計に付属する盤 ※ 高レベル廃液濃縮缶加熱蒸気温度計,高レベル廃液濃縮缶凝縮器出口廃ガス温度計	B	－	－	－	－	－	－	－
			有			ー	ー	－	－	－	－	－	－	－
			有			ケーブル ※	B	－	－	－	－	－	－	－
	ユーティリティ室		無	ー	ー	ー	ー	－	－	－	－	－	－	－
			無			ー	ー	－	－	－	－	－	－	－
			無			ー	ー	－	－	－	－	－	－	－
			無			ー	ー	－	－	－	－	－	－	－
			有			ケーブル ※	B	－	－	－	－	－	－	－
			無			ケーブル ※ 460V非常用コントロールセンタ ※ 460V非常用パワーセンタ ※	A	－	－	－	－	－	－	－

※:火災防護上の最重要設備
A:油(漏えい油・有機溶媒)火災
B:電気盤火災
C:ケーブル火災
D:電動機絶縁物
E:仮置可燃物火災

第2-2表　隣接火災区域(区画)の火災影響評価結果(67/93)

分離建屋

火災を想定する区域(区画)		隣接区域(区画)	伝播可能性	火災想定区域(区画)		隣接区域(区画)		最重要設備の評価結果			火災防護対策を行う安全上重要な施設(最重要設備を除く)の評価結果			
番号	名称			火災防護対策を行う安全上重要な施設	系統	火災防護対策を行う安全上重要な施設	系統	同時喪失有/無	系統分離 要:○、否:ー	結果	同時喪失有/無	系統分離有/無	FDT[5]評価結果	結果
[redacted]	ユーティリティ室	[redacted]	無	ー	ー	ケーブル ※ 高レベル廃液濃縮缶凝縮器出口廃ガス温度計	A/B	－	－	－	－	－	－	－
			無			プルトニウム洗浄器5段目アルファ線線量計,プルトニウム洗浄器5段目アルファ線検出器の故障検知(ディスク回転,ドラム回転,しゃ断位置,測定位置,校正位置)に付属する盤 プルトニウム洗浄器1段目中性子線量計に付属する盤 高レベル廃液濃縮缶加熱蒸気温度計,プルトニウム洗浄器1段目中性子線量計,抽出塔セル漏えい液受皿液位計,抽出廃液受槽セル漏えい液受皿液位計,抽出廃液供給槽セル漏えい液受皿液位計,分離建屋一時貯留処理槽第1セル漏えい液受皿液位計,分離建屋一時貯留処理槽第2セル漏えい液受皿液位計,溶解液中間貯槽セル漏えい液受皿3液位計,溶解液供給槽セル漏えい液受皿液位計,第1アルファモニタ流量計測ポット流量計,プルトニウム洗浄器セル漏えい液受皿2液位計に付属する盤 ※ 高レベル廃液濃縮缶加熱蒸気温度計,ウラン濃縮缶加熱蒸気温度計,高レベル廃液濃縮缶凝縮器出口廃ガス温度計,廃ガス洗浄塔入口圧力計,漏えい液希釈溶液供給槽水位計,高レベル廃液供給槽セル漏えい液受皿液位計,放射性配管分岐第2セル漏えい液受皿2液位計に付属する盤 ※ 高レベル廃液濃縮缶加熱蒸気温度計,高レベル廃液濃縮缶凝縮器出口廃ガス温度計,高レベル廃液供給槽セル漏えい液受皿液位計に付属する盤 ※ 高レベル廃液濃縮缶加熱蒸気温度計,高レベル廃液濃縮缶凝縮器出口廃ガス温度計	A	－	－	－	－	－	－	－
			無			ー	ー	－	－	－	－	－	－	－
			無			ケーブル ※ 主要弁 [redacted] 主要弁 主要弁	A/B	－	－	－	－	－	－	－
	安全系A制御盤室		無	プルトニウム洗浄器5段目アルファ線線量計,プルトニウム洗浄器5段目アルファ線検出器の故障検知(ディスク回転,ドラム回転,しゃ断位置,測定位置,校正位置)に付属する盤 プルトニウム洗浄器1段目中性子線量計に付属する盤 高レベル廃液濃縮缶加熱蒸気温度計,プルトニウム洗浄器1段目中性子線量計,抽出塔セル漏えい液受皿液位計,抽出廃液受槽セル漏えい液受皿液位計,抽出廃液供給槽セル漏えい液受皿液位計,分離建屋一時貯留処理槽第1セル漏えい液受皿液位計,分離建屋一時貯留処理槽第2セル漏えい液受皿液位計,溶解液中間貯槽セル漏えい液受皿3液位計,溶解液供給槽セル漏えい液受皿液位計,第1アルファモニタ流量計測	A	ケーブル ※	B	－	－	－	－	－	－	－
			無			ケーブル ※ 460V非常用コントロールセンタ ※ 460V非常用パワーセンタ ※	A	－	－	－	－	－	－	－
			無			ケーブル ※ 高レベル廃液濃縮缶凝縮器出口廃ガス温度計	A/B	－	－	－	－	－	－	－
			無			ー	ー	－	－	－	－	－	－	－
			無			ー	ー	－	－	－	－	－	－	－
			無			ー	ー	－	－	－	－	－	－	－
			無			ケーブル ※ 主要弁 [redacted] 主要弁 主要弁	A/B	－	－	－	－	－	－	－
	安全系B制御盤室		無	プルトニウム洗浄器5段目アルファ線線量計,プルトニウム洗浄器5段目アルファ線検出器の故障検知(ディスク回転,ドラム回転,しゃ断位置,測定位置,校正位置)に付属する盤 プルトニウム洗浄器1段目中性子線量計に付属する盤 高レベル廃液濃縮缶加熱蒸気温度計,プルトニウム洗浄器1段目中性子線量計,抽出塔セル漏えい液受皿液位計,抽出	B	ー	ー	－	－	－	－	－	－	－
			無			ケーブル ※ 460V非常用コントロールセンタ ※ 460V非常用パワーセンタ ※	B	－	－	－	－	－	－	－
			無			ケーブル ※	B	－	－	－	－	－	－	－
			無			ケーブル ※	B	－	－	－	－	－	－	－
			無			ー	ー	－	－	－	－	－	－	－
			無			ケーブル ※	B	－	－	－	－	－	－	－

※：火災防護上の最重要設備
A：油（漏えい油・有機溶媒）火災
B：電気盤火災
C：ケーブル火災
D：電動機絶縁物
E：仮置可燃物火災

第2-2表　隣接火災区域(区画)の火災影響評価結果(68/93)

分離建屋

火災を想定する区域(区画)		隣接区域(区画)	伝播可能性	火災想定区域(区画)		隣接区域(区画)		最重要設備の評価結果			火災防護対策を行う安全上重要な施設(最重要設備を除く)の評価結果			
番号	名称			火災防護対策を行う安全上重要な施設	系統	火災防護対策を行う安全上重要な施設	系統	同時喪失 有／無	系統分離 要：○、否：－	結果	同時喪失 有／無	系統分離 有／無	FDT[5] 評価結果	結果
[redacted]	第14サブチェンジングルーム	[redacted]	無	－	－	抽出塔セル漏えい液受皿液位計 抽出廃液受槽セル漏えい液受皿液位計 抽出廃液供給槽セル漏えい液受皿液位計 分離建屋一時貯留処理槽第1セル漏えい液受皿液位計 分離建屋一時貯留処理槽第2セル漏えい液受皿液位計	A/B	－	－	－	－	－	－	－
			無			ケーブル ※ 高レベル廃液濃縮缶凝縮器出口廃ガス温度計	A/B	－	－	－	－	－	－	－
	第14サブチェンジングルーム		無	－	－	－	－	－	－	－	－	－	－	－
			無			－	－	－	－	－	－	－	－	－
			無			－	－	－	－	－	－	－	－	－
			無			－	－	－	－	－	－	－	－	－
	第15サブチェンジングルーム		無	－	－	－	－	－	－	－	－	－	－	－
			無			－	－	－	－	－	－	－	－	－
			無			－	－	－	－	－	－	－	－	－
			無			ケーブル ※ 高レベル廃液濃縮缶凝縮器出口廃ガス温度計	A/B	－	－	－	－	－	－	－
			無			－	－	－	－	－	－	－	－	－
			無			－	－	－	－	－	－	－	－	－
			無			－	－	－	－	－	－	－	－	－
			無			ケーブル ※ 主要弁 [redacted] 主要弁 主要弁	A/B	－	－	－	－	－	－	－
			無			－	－	－	－	－	－	－	－	－
			無			－	－	－	－	－	－	－	－	－
	サンプリングベンチ第5保守室		有	－	－	－	－	－	－	－	－	－	－	－
			有			－	－	－	－	－	－	－	－	－
			有			－	－	－	－	－	－	－	－	－
			有			－	－	－	－	－	－	－	－	－
			有			－	－	－	－	－	－	－	－	－
			有			－	－	－	－	－	－	－	－	－
			有			－	－	－	－	－	－	－	－	－
			有			－	－	－	－	－	－	－	－	－
			有			－	－	－	－	－	－	－	－	－
			有			－	－	－	－	－	－	－	－	－
			有			－	－	－	－	－	－	－	－	－
			有			－	－	－	－	－	－	－	－	－
			有			－	－	－	－	－	－	－	－	－
			有			－	－	－	－	－	－	－	－	－
			有			－	－	－	－	－	－	－	－	－
			有			－	－	－	－	－	－	－	－	－
			有			－	－	－	－	－	－	－	－	－
			有			－	－	－	－	－	－	－	－	－
			無	－	－	－	－	－	－	－	－	－	－	－
	除染・圧縮空気分配室		無			ケーブル ※ 高レベル廃液濃縮缶凝縮器出口廃ガス温度計	A/B	－	－	－	－	－	－	－
			無			－	－	－	－	－	－	－	－	－
			無			－	－	－	－	－	－	－	－	－
			無			－	－	－	－	－	－	－	－	－
	除染・圧縮空気分配室		無	－	－	－	－	－	－	－	－	－	－	－
			無			主要弁 [redacted]	A/B	－	－	－	－	－	－	－

※:火災防護上の最重要設備
A:油(漏えい油・有機溶媒)火災
B:電気盤火災
C:ケーブル火災
D:電動機絶縁物
E:仮置可燃物火災

第2-2表　隣接火災区域(区画)の火災影響評価結果(69/93)

分離建屋

火災を想定する区域(区画)		隣接区域(区画)	伝播可能性	火災想定区域(区画)		隣接区域(区画)		最重要設備の評価結果			火災防護対策を行う安全上重要な施設(最重要設備を除く)の評価結果			
番号	名称			火災防護対策を行う安全上重要な施設	系統	火災防護対策を行う安全上重要な施設	系統	同時喪失 有/無	系統分離 要:○、否:ー	結果	同時喪失 有/無	系統分離 有/無	FDT[5] 評価結果	結果
[redacted]	地上2階東西第3廊下	[redacted]	無	ー	ー	ー	ー	－	－	－	－	－	－	－
			有			ケーブル ※	B	－	－	－	－	－	－	－
			無			ー	ー	－	－	－	－	－	－	－
			無			ﾌﾟﾙﾄﾆｳﾑ洗浄器5段目ｱﾙﾌｧ線量計,ﾌﾟﾙﾄﾆｳﾑ洗浄 器5段目ｱﾙﾌｧ線検出器の故障検知(ﾃﾞｨｽｸ回 転,ﾄﾞﾗﾑ回転,しゃ断位置,測定位置,校正位置)に付属する盤 ﾌﾟﾙﾄﾆｳﾑ洗浄器1段目 中性子線量計に付属する盤 高レベル廃液濃縮缶加熱蒸気温度計,プルトニウム洗浄器1段目中性子線量計,抽出塔セル漏えい液受皿液位計,抽出廃液受槽セル漏えい液受皿液位計,抽出廃液供給槽セル漏えい液受皿液位計,分離建屋一時貯留処理槽第1セル漏えい液受皿液位計,分離建屋一時貯留処理槽第2セル漏えい液受皿液位計,溶解液中間貯槽セル漏えい液受皿3液位計,溶解液供給槽セル漏えい液受皿液位計,第1アルファモニタ流量計測ポット流量計,プルトニウム洗浄器セル漏えい液受皿2液位計に付属する盤 ※ 高レベル廃液濃縮缶加熱蒸気温度計,ウラン濃縮缶加熱蒸気温度計,高レベル廃液濃縮缶凝縮器出口廃ガス温度計,廃ガス洗浄塔入口圧力計,漏えい液希釈溶液供給槽水位計,高レベル廃液供給槽セル漏えい液受皿液位計,放射性配管分岐第2セル漏えい液受皿2液位計に付属する盤 ※ 高レベル廃液濃縮缶加熱蒸気温度計,高レベル廃液濃縮缶凝縮器出口廃ガス温度計,高レベル廃液供給槽セル漏えい液受皿液位計に付属する盤 ※ 高レベル廃液濃縮缶加熱蒸気温度計,高レベル廃液濃縮缶凝縮器出口廃ガス温度計	A	－	－	－	－	－	－	－
			無			ー	ー	－	－	－	－	－	－	－
			無			ー	ー	－	－	－	－	－	－	－
			無			ー	ー	－	－	－	－	－	－	－
			無			ケーブル ※ 460V非常用コントロールセンタ ※ 460V非常用パワーセンタ ※	A	－	－	－	－	－	－	－

※:火災防護上の最重要設備
A:油(漏えい油・有機溶媒)火災
B:電気盤火災
C:ケーブル火災
D:電動機絶縁物
E:仮置可燃物火災

第2-2表　隣接火災区域(区画)の火災影響評価結果(70/93)

分離建屋

火災を想定する区域(区画)		隣接区域(区画)	伝播可能性	火災想定区域(区画)		隣接区域(区画)		最重要設備の評価結果			火災防護対策を行う安全上重要な施設(最重要設備を除く)の評価結果			
番号	名称			火災防護対策を行う安全上重要な施設	系統	火災防護対策を行う安全上重要な施設	系統	同時喪失有/無	系統分離 要:○、否:ー	結果	同時喪失有/無	系統分離有/無	FDT[5]評価結果	結果
[redacted]	生産系計測制御電源設備室	[redacted]	有	ー	ー	ケーブル ※	B	－	－	－	－	－	－	－
			有			ケーブル ※	B	－	－	－	－	－	－	－
			無			ﾌﾟﾙﾄﾆｳﾑ洗浄器3段目ｱﾙﾌｧ線線量計,ﾌﾟﾙﾄﾆｳﾑ洗浄器5段目ｱﾙﾌｧ線検出器の故障検知(ﾃｨｽｸ回転,ﾄﾞﾗﾑ回転,しゃ断位置,測定位置,校正位置)に付属する盤 ﾌﾟﾙﾄﾆｳﾑ洗浄器1段目 中性子線量計に付属する盤 高レベル廃液濃縮缶加熱蒸気温度計,プルトニウム洗浄器1段目中性子線量計,抽出塔セル漏えい液受皿液位計,抽出廃液受槽セル漏えい液受皿液位計,抽出廃液供給槽セル漏えい液受皿液位計,分離建屋一時貯留処理槽第1セル漏えい液受皿液位計,分離建屋一時貯留処理槽第2セル漏えい液受皿液位計,溶解液中間貯槽セル漏えい液受皿3液位計,溶解液供給槽セル漏えい液受皿液位計,第3アルファモニタ流量計測ポット流量計,ﾌﾟﾙﾄﾆｳﾑ洗浄器セル漏えい液受皿2液位計に付属する盤 ※ 高レベル廃液濃縮缶加熱蒸気温度計,ウラン濃縮缶加熱蒸気温度計,高レベル廃液濃縮缶凝縮器出口廃ガス温度計,廃ガス洗浄塔入口圧力計,漏えい液希釈溶液供給槽水位計,高レベル廃液供給槽セル漏えい液受皿液位計,放射性配管分岐第2セル漏えい液受皿2液位計に付属する盤 ※ 高レベル廃液濃縮缶加熱蒸気温度計,高レベル廃液濃縮缶凝縮器出口廃ガス温度計,高レベル廃液供給槽セル漏えい液受皿液位計に付属する盤 ※ 高レベル廃液濃縮缶加熱蒸気温度計,高レベル廃液濃縮缶凝縮器出口廃ガス温度計	B	－	－	－	－	－	－	－
			無			ー	ー	－	－	－	－	－	－	－
			有			ー	ー	－	－	－	－	－	－	－

※:火災防護上の最重要設備
A:油(漏えい油・有機溶媒)火災
B:電気盤火災
C:ケーブル火災
D:電動機絶縁物
E:仮置可燃物火災

第2-2表　隣接火災区域(区画)の火災影響評価結果(71/93)

分離建屋

火災を想定する区域(区画)		隣接区域(区画)	伝播可能性	火災想定区域(区画)		隣接区域(区画)		最重要設備の評価結果			火災防護対策を行う安全上重要な施設(最重要設備を除く)の評価結果			
番号	名称			火災防護対策を行う安全上重要な施設	系統	火災防護対策を行う安全上重要な施設	系統	同時喪失 有/無	系統分離 要:○、否:ー	結果	同時喪失 有/無	系統分離 有/無	FDT[5] 評価結果	結果
[redacted]		[redacted]	有			ケーブル ※	B	－	－	－	－	－	－	－
			無			ケーブル ※ 460V非常用コントロールセンタ ※ 460V非常用パワーセンタ ※	A	－	－	－	－	－	－	－
			無			ケーブル ※ 高レベル廃液濃縮缶凝縮器出口廃ガス温度計	A/B	－	－	－	－	－	－	－
	常用発電機盤・蓄電池室		無	ー	ー	ﾌﾟﾙﾄﾆｳﾑ洗浄器3段目ｱﾙﾌｧ線量計,ﾌﾟﾙﾄﾆｳﾑ洗浄 器5段目ｱﾙﾌｧ線検出器の故障検知(ﾃﾞｨｽｸ回転,ﾄﾞﾗﾑ回転,しゃ断位置,測定位置,校正位置)に付属する盤 ﾌﾟﾙﾄﾆｳﾑ洗浄器1段目 中性子線量計に付属する盤 高レベル廃液濃縮缶加熱蒸気温度計,ﾌﾟﾙﾄﾆｳﾑ洗浄器1段目中性子線量計,抽出塔セル漏えい液受皿液位計,抽出廃液受槽セル漏えい液受皿液位計,抽出廃液供給槽セル漏えい液受皿液位計,分離建屋一時貯留処理槽第1セル漏えい液受皿液位計,分離建屋一時貯留処理槽第2セル漏えい液受皿液位計,溶解液中間貯槽セル漏えい液受皿3液位計,溶解液供給槽セル漏えい液受皿液位計,第1ｱﾙﾌｧﾓﾆﾀ流量計測ﾎﾟｯﾄ流量計,ﾌﾟﾙﾄﾆｳﾑ洗浄器セル漏えい液受皿2液位計に付属する盤 ※ 高レベル廃液濃縮缶加熱蒸気温度計,ウラン濃縮缶加熱蒸気温度計,高レベル廃液濃縮缶凝縮器出口廃ガス温度計,廃ガス洗浄塔入口圧力計,漏えい液希釈溶液供給槽水位計,高レベル廃液供給槽セル漏えい液受皿液位計,放射性配管分岐第2セル漏えい液受皿2液位計に付属する盤 ※ 高レベル廃液濃縮缶加熱蒸気温度計,高レベル廃液濃縮缶凝縮器出口廃ガス温度計,高レベル廃液供給槽セル漏えい液受皿液位計に付属する盤 ※ 高レベル廃液濃縮缶加熱蒸気温度計,高レベル廃液濃縮缶凝縮器出口廃ガス温度計	A	－	－	－	－	－	－	－
			有			ー	ー	－	－	－	－	－	－	－
			有			ー	ー	－	－	－	－	－	－	－
			無			ケーブル ※ 主要弁 [redacted] 主要弁 主要弁	A/B	－	－	－	－	－	－	－
	よう素フィルタ加熱器室		無			ー	ー	－	－	－	－	－	－	－
			無			ー	ー	－	－	－	－	－	－	－
			無	ー	ー	抽出塔セル漏えい液受皿液位計 抽出廃液受槽セル漏えい液受皿液位計 抽出廃液供給槽セル漏えい液受皿液位計 分離建屋一時貯留処理槽第1セル漏えい液受皿液位計 分離建屋一時貯留処理槽第2セル漏えい液受皿液位計	A/B	－	－	－	－	－	－	－
			無			ー	ー	－	－	－	－	－	－	－
			無			ー	ー	－	－	－	－	－	－	－
	空調機械室		有			ケーブル ※	B	－	－	－	－	－	－	－
			無	ー	ー	ー	ー	－	－	－	－	－	－	－
			有			ー	ー	－	－	－	－	－	－	－
			有			ー	ー	－	－	－	－	－	－	－

※：火災防護上の最重要設備
A：油（漏えい油・有機溶媒）火災
B：電気盤火災
C：ケーブル火災
D：電動機絶縁物
E：仮置可燃物火災

第2-2表　隣接火災区域(区画)の火災影響評価結果(72/93)

分離建屋

火災を想定する区域(区画)		隣接区域(区画)	伝播可能性	火災想定区域(区画)		隣接区域(区画)		最重要設備の評価結果			火災防護対策を行う安全上重要な施設(最重要設備を除く)の評価結果			
番号	名称			火災防護対策を行う安全上重要な施設	系統	火災防護対策を行う安全上重要な施設	系統	同時喪失 有/無	系統分離 要：○、否：－	結果	同時喪失 有/無	系統分離 有/無	FDT[5] 評価結果	結果
[redacted]	北第1階段室地上2階附室	[redacted]	無	－	－	－	－	－	－	－	－	－	－	－
			無			－	－	－	－	－	－	－	－	－
			無			ケーブル　※ 高レベル廃液濃縮缶凝縮器出口廃ガス温度計	A/B	－	－	－	－	－	－	－
			無			－	－	－	－	－	－	－	－	－
	南第2階段室地上2階附室		無	－	－	－	－	－	－	－	－	－	－	－
			無			－	－	－	－	－	－	－	－	－
			無			－	－	－	－	－	－	－	－	－
			無			ケーブル　※ 高レベル廃液濃縮缶凝縮器出口廃ガス温度計	A/B	－	－	－	－	－	－	－
			無			－	－	－	－	－	－	－	－	－
	南第1階段室地上2階附室		無	－	－	－	－	－	－	－	－	－	－	－
			無			－	－	－	－	－	－	－	－	－
			無			－	－	－	－	－	－	－	－	－
			無			ケーブル　※ 高レベル廃液濃縮缶凝縮器出口廃ガス温度計	A/B	－	－	－	－	－	－	－
			無			－	－	－	－	－	－	－	－	－
	南第4階段室		無	－	－	－	－	－	－	－	－	－	－	－
			無			－	－	－	－	－	－	－	－	－
			無			－	－	－	－	－	－	－	－	－
			無			－	－	－	－	－	－	－	－	－
			無			－	－	－	－	－	－	－	－	－
			無			主要弁[redacted]	A/B	－	－	－	－	－	－	－
			無			－	－	－	－	－	－	－	－	－
			無			－	－	－	－	－	－	－	－	－
			無			－	－	－	－	－	－	－	－	－
			無			－	－	－	－	－	－	－	－	－
			無			－	－	－	－	－	－	－	－	－
			無			－	－	－	－	－	－	－	－	－
			無			－	－	－	－	－	－	－	－	－
	サンプリングベンチ第5セル		無	－	－	－	－	－	－	－	－	－	－	－
			無			－	－	－	－	－	－	－	－	－
			無			－	－	－	－	－	－	－	－	－
			無			－	－	－	－	－	－	－	－	－
			無			－	－	－	－	－	－	－	－	－
	北第3階段室		無	－	－	－	－	－	－	－	－	－	－	－
			無			－	－	－	－	－	－	－	－	－
			無			－	－	－	－	－	－	－	－	－
			無			－	－	－	－	－	－	－	－	－
			無			第1アルファモニタ流量計測ポット流量計A 第3アルファモニタ流量計測ポット流量計B 廃ガス洗浄塔入口圧力計 溶解液中間貯槽セル漏えい液受皿3液位計 溶解液供給槽セル漏えい液受皿液位計 プルトニウム洗浄器セル漏えい液受皿2液	A/B	－	－	－	－	－	－	－

※：火災防護上の最重要設備
A：油（漏えい油・有機溶媒）火災
B：電気盤火災
C：ケーブル火災
D：電動機絶縁物
E：仮置可燃物火災

第2-2表　隣接火災区域(区画)の火災影響評価結果(73/93)

分離建屋

火災を想定する区域(区画)		隣接区域(区画)	伝播可能性	火災想定区域(区画)		隣接区域(区画)		最重要設備の評価結果			火災防護対策を行う安全上重要な施設(最重要設備を除く)の評価結果			
番号	名称			火災防護対策を行う安全上重要な施設	系統	火災防護対策を行う安全上重要な施設	系統	同時喪失 有／無	系統分離 要：○、否：－	結果	同時喪失 有／無	系統分離 有／無	FDT[5] 評価結果	結果
[redacted]	北第3階段室	[redacted]	無	－	－	－	－	－	－	－	－	－	－	－
			無			－	－	－	－	－	－	－	－	－
			無			－	－	－	－	－	－	－	－	－
	サンプリングベンチ第5前室		有	－	－	－	－	－	－	－	－	－	－	－
			有			－	－	－	－	－	－	－	－	－
			有			ケーブル ※ 高レベル廃液濃縮缶凝縮器出口廃ガス温度計	A/B	－	－	－	有	－	－	火災想定区域(区画)からの火災伝播により，隣接区域(区画)の機器が損傷するが，工程停止により安全機能を必要としない状態に移行可能である。
			有			－	－	－	－	－	－	－	－	－
			有			－	－	－	－	－	－	－	－	－
			有			－	－	－	－	－	－	－	－	－
			有			－	－	－	－	－	－	－	－	－
			有			－	－	－	－	－	－	－	－	－
			有			－	－	－	－	－	－	－	－	－
			有			ケーブル ※ 主要弁 [redacted] 主要弁 主要弁	A/B	－	－	－	有	－	－	火災想定区域(区画)からの火災伝播により，隣接区域(区画)の機器が損傷するが，工程停止により安全機能を必要としない状態に移行可能である。
	アクティブ試薬設備第5室		無	－	－	－	－	－	－	－	－	－	－	－
			無			ケーブル ※ 高レベル廃液濃縮缶凝縮器出口廃ガス温度計	A/B	－	－	－	－	－	－	－
			無			－	－	－	－	－	－	－	－	－
			無			－	－	－	－	－	－	－	－	－
			無			－	－	－	－	－	－	－	－	－
			無			－	－	－	－	－	－	－	－	－
			無			－	－	－	－	－	－	－	－	－
			無			－	－	－	－	－	－	－	－	－
			無			－	－	－	－	－	－	－	－	－
	ケーブルトレイ第5室		有	－	－	－	－	－	－	－	－	－	－	－
			有			－	－	－	－	－	－	－	－	－
			無			ケーブル ※ 高レベル廃液濃縮缶凝縮器出口廃ガス温度計	A/B	－	－	－	－	－	－	－
			有			－	－	－	－	－	－	－	－	－
			有			－	－	－	－	－	－	－	－	－
	ローカルセンダーボックス第2室		無	－	－	－	－	－	－	－	－	－	－	－
			無			－	－	－	－	－	－	－	－	－
			無			ケーブル ※ 高レベル廃液濃縮缶凝縮器出口廃ガス温度計	A/B	－	－	－	－	－	－	－
			無			－	－	－	－	－	－	－	－	－
			無			－	－	－	－	－	－	－	－	－

※：火災防護上の最重要設備
A：油（漏えい油・有機溶媒）火災
B：電気盤火災
C：ケーブル火災
D：電動機絶縁物
E：仮置可燃物火災

第2-2表　隣接火災区域(区画)の火災影響評価結果(74/93)

分離建屋

火災を想定する区域(区画)		隣接区域(区画)	伝播可能性	火災想定区域(区画)		隣接区域(区画)		最重要設備の評価結果			火災防護対策を行う安全上重要な施設(最重要設備を除く)の評価結果			
番号	名称			火災防護対策を行う安全上重要な施設	系統	火災防護対策を行う安全上重要な施設	系統	同時喪失 有／無	系統分離 要：○、否：－	結果	同時喪失 有／無	系統分離 有／無	FDT[5] 評価結果	結果
[redacted]	地上3階東西第1廊下，東西第2廊下，東西第3廊下，南北第1廊下，南北第3廊下，南北第4廊下	[redacted]	無	ケーブル　※ 主要弁（[redacted] 主要弁（[redacted] 主要弁	A/B	－	－	－	－	－	－	－	－	－
			無			－	－	－	－	－	－	－	－	－
			無			－	－	－	－	－	－	－	－	－
			無			－	－	－	－	－	－	－	－	－
			無			－	－	－	－	－	－	－	－	－
			無			－	－	－	－	－	－	－	－	－
			無			－	－	－	－	－	－	－	－	－
			無			－	－	－	－	－	－	－	－	－
			無			－	－	－	－	－	－	－	－	－
			無			－	－	－	－	－	－	－	－	－
			無			－	－	－	－	－	－	－	－	－
			無			－	－	－	－	－	－	－	－	－
			無			ケーブル　※ 高レベル廃液濃縮缶凝縮器出口廃ガス温度計	A/B	－	－	－	－	－	－	－
			無			－	－	－	－	－	－	－	－	－
			無			排風機　※	A/B	－	－	－	－	－	－	－
			無			－	－	－	－	－	－	－	－	－
			無			－	－	－	－	－	－	－	－	－
			無			－	－	－	－	－	－	－	－	－
			無			－	－	－	－	－	－	－	－	－
			無			－	－	－	－	－	－	－	－	－
			無			ケーブル　※	B	－	－	－	－	－	－	－
			無			－	－	－	－	－	－	－	－	－
	地上3階東西第1廊下，東西第2廊下，東西第3廊下，南北第1廊下，南北第3廊下，南北第4廊下		無	ケーブル　※ 主要弁（[redacted] 主要弁（[redacted] 主要弁	A/B	プルトニウム洗浄器5段目アルファ線線量計，プルトニウム洗浄器5段目アルファ線検出器の故障検知(ディスク回転，ドラム回転，しゃ断位置，測定位置，校正位置)に付属する盤 プルトニウム洗浄器1段目中性子線量計に付属する盤 高レベル廃液濃縮缶加熱蒸気温度計，プルトニウム洗浄器1段目中性子線量計，抽出塔セル漏えい液受皿液位計，抽出廃液受槽セル漏えい液受皿液位計，抽出廃液供給槽セル漏えい液受皿液位計，分離建屋一時貯留処理槽第1セル漏えい液受皿液位計，分離建屋一時貯留処理槽第2セル漏えい液受皿液位計，溶解液中間貯槽セル漏えい液受皿3液位計，溶解液供給槽セル漏えい液受皿液位計，第1アルファモニタ流量計測ポット流量計，プルトニウム洗浄器セル漏えい液受皿2液位計に付属する盤　※ 高レベル廃液濃縮缶加熱蒸気温度計，ウラン濃縮缶加熱蒸気温度計，高レベル廃液濃縮缶凝縮器出口廃ガス温度計，廃ガス洗浄塔入口圧力計，漏えい液希釈溶液供給槽水位計，高レベル廃液供給槽セル漏えい液受皿液位計，放射性配管分岐第2セル漏えい液受皿2液位計に付属する盤　※ 高レベル廃液濃縮缶加熱蒸気温度計，高レベル廃液濃縮缶凝縮器出口廃ガス温度計，高レベル廃液供給槽セル漏えい液受皿液位計に付属する盤　※ 高レベル廃液濃縮缶加熱蒸気温度計，高レベル廃液濃縮缶凝縮器出口廃ガス温度計	A	－	－	－	－	－	－
			無			－	－	－	－	－	－	－	－	－
			無			－	－	－	－	－	－	－	－	－

分離建屋

第2-2表　隣接火災区域(区画)の火災影響評価結果(75/93)

※：火災防護上の最重要設備
A：油(漏えい油・有機溶媒)火災
B：電気盤火災
C：ケーブル火災
D：電動機絶縁物
E：仮置可燃物火災

火災を想定する区域(区画)		隣接区域(区画)	伝播可能性	火災想定区域(区画)		隣接区域(区画)		最重要設備の評価結果			火災防護対策を行う安全上重要な施設(最重要設備を除く)の評価結果			
番号	名称			火災防護対策を行う安全上重要な施設	系統	火災防護対策を行う安全上重要な施設	系統	同時喪失 有／無	系統分離 要：○、否：－	結果	同時喪失 有／無	系統分離 有／無	FDT[S] 評価結果	結果
[redacted]	地上3階東西第1廊下,東西第2廊下,東西第3廊下,南北第1廊下,南北第3廊下,南北第4廊下	[redacted]	無	ケーブル ※ 主要弁 [redacted] 主要弁 主要弁	A/B	－	－	－	－	－	－	－	－	－
			無			－	－	－	－	－	－	－	－	－
			無			－	－	－	－	－	－	－	－	－
			無			－	－	－	－	－	－	－	－	－
			無			－	－	－	－	－	－	－	－	－
			無			－	－	－	－	－	－	－	－	－
			無			－	－	－	－	－	－	－	－	－
			無			－	－	－	－	－	－	－	－	－
			無			－	－	－	－	－	－	－	－	－
			無			－	－	－	－	－	－	－	－	－
			無			－	－	－	－	－	－	－	－	－
			無			－	－	－	－	－	－	－	－	－
			無			－	－	－	－	－	－	－	－	－
			無			－	－	－	－	－	－	－	－	－
			無			－	－	－	－	－	－	－	－	－
			無			－	－	－	－	－	－	－	－	－
			無			－	－	－	－	－	－	－	－	－
			無			－	－	－	－	－	－	－	－	－
			無			－	－	－	－	－	－	－	－	－
			無			－	－	－	－	－	－	－	－	－
			無			－	－	－	－	－	－	－	－	－
			無			－	－	－	－	－	－	－	－	－
			無			－	－	－	－	－	－	－	－	－
			無			－	－	－	－	－	－	－	－	－
			無			－	－	－	－	－	－	－	－	－
			無			－	－	－	－	－	－	－	－	－
			無			－	－	－	－	－	－	－	－	－

第2-2表　隣接火災区域(区画)の火災影響評価結果(76/93)

※:火災防護上の最重要設備
A:油(漏えい油・有機溶媒)火災
B:電気盤火災
C:ケーブル火災
D:電動機絶縁物
E:仮置可燃物火災

分離建屋

火災を想定する区域(区画)		隣接区域(区画)	伝播可能性	火災想定区域(区画)		隣接区域(区画)		最重要設備の評価結果			火災防護対策を行う安全上重要な施設(最重要設備を除く)の評価結果			
番号	名称			火災防護対策を行う安全上重要な施設	系統	火災防護対策を行う安全上重要な施設	系統	同時喪失 有/無	系統分離 要:○、否:ー	結果	同時喪失 有/無	系統分離 有/無	FDT[5] 評価結果	結果
[redacted]	地上3階東西第1廊下,東西第2廊下,東西第3廊下,南北第1廊下,南北第3廊下,南北第4廊下	[redacted]	無	ケーブル ※ 主要弁[redacted]	A/B	放射性配管分岐第2セル漏えい液受皿2液位計	A/B	－	－	－	－	－	－	－
			無			ー	ー	－	－	－	－	－	－	－
			無			ー	ー	－	－	－	－	－	－	－
			無			ケーブル ※	B	－	－	－	－	－	－	－
			無			ー	ー	－	－	－	－	－	－	－
			無			ー	ー	－	－	－	－	－	－	－
			無			ー	ー	－	－	－	－	－	－	－
			無			ー	ー	－	－	－	－	－	－	－
			無			ー	ー	－	－	－	－	－	－	－
			無			ー	ー	－	－	－	－	－	－	－
			無			ー	ー	－	－	－	－	－	－	－
			無			ー	ー	－	－	－	－	－	－	－
			無			ー	ー	－	－	－	－	－	－	－
			無			ー	ー	－	－	－	－	－	－	－
			無			ー	ー	－	－	－	－	－	－	－
			無			ケーブル ※ 漏えい液希釈溶液供給槽水位計	A/B	－	－	－	－	－	－	－
			無			ケーブル ※ 建屋排風機 グローブボックス・セル排風機 ※ グローブボックス・セル排風機	A/B	－	－	－	－	－	－	－
			無			ー	ー	－	－	－	－	－	－	－
			無			ー	ー	－	－	－	－	－	－	－
			無			ー	ー	－	－	－	－	－	－	－
			無			ー	ー	－	－	－	－	－	－	－
	地上3階東西第1廊下,東西第2廊下,東西第3廊下,南北第1廊下,南北第3廊下,南北第4廊下		無	ケーブル ※ 主要弁[redacted]	A/B	ー	ー	－	－	－	－	－	－	－
			無			ー	ー	－	－	－	－	－	－	－
			無			ー	ー	－	－	－	－	－	－	－
			無			ー	ー	－	－	－	－	－	－	－
			有			ー	ー	－	－	－	－	－	－	－
			有			ー	ー	－	－	－	－	－	－	－
			無			ー	ー	－	－	－	－	－	－	－
			有			ー	ー	－	－	－	－	－	－	－
	地上3階南北第5廊下		無	ー	ー	ケーブル ※ 主要弁[redacted]	A/B	－	－	－	－	－	－	－
			有			ー	ー	－	－	－	－	－	－	－
			有			ー	ー	－	－	－	－	－	－	－
			有			ー	ー	－	－	－	－	－	－	－
			有			ー	ー	－	－	－	－	－	－	－
			有			ー	ー	－	－	－	－	－	－	－
			有			ー	ー	－	－	－	－	－	－	－

第2-2表　隣接火災区域(区画)の火災影響評価結果(77/93)

※:火災防護上の最重要設備
A:油(漏えい油・有機溶媒)火災
B:電気盤火災
C:ケーブル火災
D:電動機絶縁物
E:仮置可燃物火災

分離建屋

火災を想定する区域(区画)		隣接区域(区画)	伝播可能性	火災想定区域(区画)		隣接区域(区画)		最重要設備の評価結果			火災防護対策を行う安全上重要な施設(最重要設備を除く)の評価結果			
番号	名称			火災防護対策を行う安全上重要な施設	系統	火災防護対策を行う安全上重要な施設	系統	同時喪失 有/無	系統分離 要:○、否:ー	結果	同時喪失 有/無	系統分離 有/無	FDT[5] 評価結果	結果
[redacted]	地上3階南北第6廊下	[redacted]	有	ー	ー	ー	ー	－	－	－	－	－	－	－
			有			ー	ー	－	－	－	－	－	－	－
			有			ー	ー	－	－	－	－	－	－	－
			有			ー	ー	－	－	－	－	－	－	－
			有			ー	ー	－	－	－	－	－	－	－
			有			ー	ー	－	－	－	－	－	－	－
			有			ー	ー	－	－	－	－	－	－	－
	地上3階南北第6廊下		有			主要弁[redacted]	A/B	－	－	－	有	－	－	火災想定区域(区画)からの火災伝播により，隣接区域(区画)の機器が損傷するが，工程停止により安全機能を必要としない状態に移行可能である。
			無			ー	ー	－	－	－	－	－	－	－
			有			ー	ー	－	－	－	－	－	－	－
	建屋外気取入室		無	ー	ー	ケーブル ※ 高レベル廃液濃縮缶凝縮器出口廃ガス温度計	A/B	－	－	－	－	－	－	－
			無			ー	ー	－	－	－	－	－	－	－
			無			ー	ー	－	－	－	－	－	－	－
			無			ー	ー	－	－	－	－	－	－	－
	建屋加熱コイル室		無	ー	ー	ケーブル ※ 高レベル廃液濃縮缶凝縮器出口廃ガス温度計	A/B	－	－	－	－	－	－	－
			無			ー	ー	－	－	－	－	－	－	－
			無			ー	ー	－	－	－	－	－	－	－
			無			ー	ー	－	－	－	－	－	－	－
			無			ー	ー	－	－	－	－	－	－	－
			無			ー	ー	－	－	－	－	－	－	－
			無			ー	ー	－	－	－	－	－	－	－
			無			ー	ー	－	－	－	－	－	－	－
			無			ー	ー	－	－	－	－	－	－	－
	建屋給気プレフィルタ室		無	ー	ー	ケーブル ※ 高レベル廃液濃縮缶凝縮器出口廃ガス温度計	A/B	－	－	－	－	－	－	－
			無			ー	ー	－	－	－	－	－	－	－
			無			ー	ー	－	－	－	－	－	－	－
			無			ー	ー	－	－	－	－	－	－	－
			無			ー	ー	－	－	－	－	－	－	－
			無			ー	ー	－	－	－	－	－	－	－
			無			ー	ー	－	－	－	－	－	－	－
	送風機室		無	主要弁[redacted]	A/B	ケーブル ※ 高レベル廃液濃縮缶凝縮器出口廃ガス温度計	A/B	－	－	－	－	－	－	－
	送風機室		無	主要弁[redacted]	A/B	ー	ー	－	－	－	－	－	－	－
			無			ー	ー	－	－	－	－	－	－	－
			無			ー	ー	－	－	－	－	－	－	－
			無			ー	ー	－	－	－	－	－	－	－
			有			ー	ー	－	－	－	－	－	－	－
			無			ー	ー	－	－	－	－	－	－	－
			無			ー	ー	－	－	－	－	－	－	－
			無			ー	ー	－	－	－	－	－	－	－
			無			ー	ー	－	－	－	－	－	－	－
			無			ー	ー	－	－	－	－	－	－	－
			無			ー	ー	－	－	－	－	－	－	－

※：火災防護上の最重要設備
A：油（漏えい油・有機溶媒）火災
B：電気盤火災
C：ケーブル火災
D：電動機絶縁物
E：仮置可燃物火災

第2-2表　隣接火災区域(区画)の火災影響評価結果(78/93)

分離建屋

火災を想定する区域(区画)		隣接区域(区画)	伝播可能性	火災想定区域(区画)		隣接区域(区画)		最重要設備の評価結果			火災防護対策を行う安全上重要な施設(最重要設備を除く)の評価結果			
番号	名称			火災防護対策を行う安全上重要な施設	系統	火災防護対策を行う安全上重要な施設	系統	同時喪失 有／無	系統分離 要：○、否：－	結果	同時喪失 有／無	系統分離 有／無	FDT[5] 評価結果	結果
[redacted]	給気第6室	[redacted]	無	－	－	ケーブル ※ 高レベル廃液濃縮缶凝縮器出口廃ガス温度計	A/B	－	－	－	－	－	－	－
			無			－	－	－	－	－	－	－	－	－
			無			－	－	－	－	－	－	－	－	－
			無			－	－	－	－	－	－	－	－	－
			無			－	－	－	－	－	－	－	－	－
			無			－	－	－	－	－	－	－	－	－
			無			－	－	－	－	－	－	－	－	－
	建屋再熱・冷水コイル室		無	－	－	ケーブル ※ 高レベル廃液濃縮缶凝縮器出口廃ガス温度計	A/B	－	－	－	－	－	－	－
			無			－	－	－	－	－	－	－	－	－
			無			－	－	－	－	－	－	－	－	－
			無			－	－	－	－	－	－	－	－	－
			無			－	－	－	－	－	－	－	－	－
			無			－	－	－	－	－	－	－	－	－
			無			－	－	－	－	－	－	－	－	－
			無			－	－	－	－	－	－	－	－	－
			無			－	－	－	－	－	－	－	－	－
	給気第4室		無	－	－	排風機 ※	A/B	－	－	－	－	－	－	－
			無			－	－	－	－	－	－	－	－	－
			無			ケーブル ※ 主要弁 主要弁 主要弁	A/B	－	－	－	－	－	－	－
			無			－	－	－	－	－	－	－	－	－
			無			－	－	－	－	－	－	－	－	－
			無			－	－	－	－	－	－	－	－	－
	給気第3室		無	－	－	ケーブル ※ 高レベル廃液濃縮缶凝縮器出口廃ガス温度計	A/B	－	－	－	－	－	－	－
			無			排風機 ※	A/B	－	－	－	－	－	－	－
			無			－	－	－	－	－	－	－	－	－
			無			ケーブル ※ 主要弁 主要弁 主要弁	A/B	－	－	－	－	－	－	－
			無			－	－	－	－	－	－	－	－	－
			無			－	－	－	－	－	－	－	－	－
			無			－	－	－	－	－	－	－	－	－
			無			－	－	－	－	－	－	－	－	－
			無			－	－	－	－	－	－	－	－	－
	パルセータ圧空バッファ槽室		無	－	－	－	－	－	－	－	－	－	－	－
			無			－	－	－	－	－	－	－	－	－
			無			ケーブル ※ 主要弁 主要弁 主要弁	A/B	－	－	－	－	－	－	－
			無			－	－	－	－	－	－	－	－	－
			無			－	－	－	－	－	－	－	－	－
			無			－	－	－	－	－	－	－	－	－

※：火災防護上の最重要設備
A：油（漏えい油・有機溶媒）火災
B：電気盤火災
C：ケーブル火災
D：電動機絶縁物
E：仮置可燃物火災

第2-2表　隣接火災区域(区画)の火災影響評価結果(79/93)

分離建屋

火災を想定する区域(区画)		隣接区域(区画)	伝播可能性	火災想定区域(区画)		隣接区域(区画)		最重要設備の評価結果			火災防護対策を行う安全上重要な施設(最重要設備を除く)の評価結果			
番号	名称			火災防護対策を行う安全上重要な施設	系統	火災防護対策を行う安全上重要な施設	系統	同時喪失 有／無	系統分離 要：○、否：－	結果	同時喪失 有／無	系統分離 有／無	FDT[5] 評価結果	結果
[redacted]	モータコントロールセンタ第3室	[redacted]	無	－	－	第1アルファモニタ流量計測ポット流量計A 第3アルファモニタ流量計測ポット流量計B 廃ガス洗浄塔入口圧力計 溶解液中間貯槽セル漏えい液受皿3液位計 溶解液供給槽セル漏えい液受皿液位計 プルトニウム洗浄器セル漏えい液受皿2液	A/B	－	－	－	－	－	－	－
	モータコントロールセンタ第3室		無	－	－	ケーブル　※ 主要弁（[redacted]	A/B	－	－	－	－	－	－	－
			無			－	－	－	－	－	－	－	－	－
			有			－	－	－	－	－	－	－	－	－
	圧縮空気分配第4室		無	－	－	－	－	－	－	－	－	－	－	－
			無			第1アルファモニタ流量計測ポット流量計A 第3アルファモニタ流量計測ポット流量計B 廃ガス洗浄塔入口圧力計 溶解液中間貯槽セル漏えい液受皿3液位計 溶解液供給槽セル漏えい液受皿液位計 プルトニウム洗浄器セル漏えい液受皿2液	A/B	－	－	－	－	－	－	－
			無			－	－	－	－	－	－	－	－	－
			無			ケーブル　※ 主要弁 主要弁 主要弁	A/B	－	－	－	－	－	－	－
			無			－	－	－	－	－	－	－	－	－
			無			－	－	－	－	－	－	－	－	－
			無			－	－	－	－	－	－	－	－	－
	エアジェットバルブ第1室		無	－	－	－	－	－	－	－	－	－	－	－
			無			－	－	－	－	－	－	－	－	－
			無			－	－	－	－	－	－	－	－	－
			無			ケーブル　※ 主要弁 主要弁 主要弁	A/B	－	－	－	－	－	－	－
			無			－	－	－	－	－	－	－	－	－
			無			－	－	－	－	－	－	－	－	－
			無			－	－	－	－	－	－	－	－	－
			無			－	－	－	－	－	－	－	－	－
			無			－	－	－	－	－	－	－	－	－
			無			－	－	－	－	－	－	－	－	－
			無			－	－	－	－	－	－	－	－	－
			無			－	－	－	－	－	－	－	－	－
			無			－	－	－	－	－	－	－	－	－
			無			－	－	－	－	－	－	－	－	－
			無			－	－	－	－	－	－	－	－	－
			無			－	－	－	－	－	－	－	－	－
			無			－	－	－	－	－	－	－	－	－
			無			－	－	－	－	－	－	－	－	－
			無			－	－	－	－	－	－	－	－	－

※：火災防護上の最重要設備
A：油（漏えい油・有機溶媒）火災
B：電気盤火災
C：ケーブル火災
D：電動機絶縁物
E：仮置可燃物火災

第2-2表　隣接火災区域(区画)の火災影響評価結果(80/93)

分離建屋

火災を想定する区域(区画)		隣接区域(区画)	伝播可能性	火災想定区域(区画)		隣接区域(区画)		最重要設備の評価結果			火災防護対策を行う安全上重要な施設(最重要設備を除く)の評価結果			
番号	名称			火災防護対策を行う安全上重要な施設	系統	火災防護対策を行う安全上重要な施設	系統	同時喪失 有／無	系統分離 要：○、否：－	結果	同時喪失 有／無	系統分離 有／無	FDT[5] 評価結果	結果
			無	－	－	－	－	－	－	－	－	－	－	－
[redacted]	ユーティリティ配管第2室	[redacted]	無	－	－	－	－	－	－	－	－	－	－	－
			無			－	－	－	－	－	－	－	－	－
			無			－	－	－	－	－	－	－	－	－
			無			ケーブル ※ 主要弁 主要弁 主要弁 [redacted]	A/B	－	－	－	－	－	－	－
	ユーティリティ配管第2室		無	－	－	－	－	－	－	－	－	－	－	－
			無			－	－	－	－	－	－	－	－	－
			無			－	－	－	－	－	－	－	－	－
			無			－	－	－	－	－	－	－	－	－
	第16サブチェンジングルーム		無	－	－	ケーブル ※ 高レベル廃液濃縮缶凝縮器出口廃ガス温度計	A/B	－	－	－	－	－	－	－
			無			－	－	－	－	－	－	－	－	－
			無			ケーブル ※ 主要弁 主要弁 主要弁 [redacted]	A/B	－	－	－	－	－	－	－
			無			－	－	－	－	－	－	－	－	－
			無			－	－	－	－	－	－	－	－	－
			無			－	－	－	－	－	－	－	－	－
			無			－	－	－	－	－	－	－	－	－
	エアジェットバルブ第2室		無	－	－	－	－	－	－	－	－	－	－	－
			無			－	－	－	－	－	－	－	－	－
			無			ケーブル ※ 主要弁 主要弁 主要弁 [redacted]	A/B	－	－	－	－	－	－	－
			無			－	－	－	－	－	－	－	－	－
			無			－	－	－	－	－	－	－	－	－
			無			－	－	－	－	－	－	－	－	－
	制御盤第3室		有	－	－	－	－	－	－	－	－	－	－	－
			有			－	－	－	－	－	－	－	－	－
			有			－	－	－	－	－	－	－	－	－
			無			ケーブル ※ 主要弁 主要弁 主要弁 [redacted]	A/B	－	－	－	－	－	－	－
			有			－	－	－	－	－	－	－	－	－
			有			－	－	－	－	－	－	－	－	－
			有			－	－	－	－	－	－	－	－	－
			有			－	－	－	－	－	－	－	－	－
			有			－	－	－	－	－	－	－	－	－

※：火災防護上の最重要設備
A：油（漏えい油・有機溶媒）火災
B：電気盤火災
C：ケーブル火災
D：電動機絶縁物
E：仮置可燃物火災

第2-2表　隣接火災区域(区画)の火災影響評価結果(81/93)

分離建屋

火災を想定する区域(区画)		隣接区域(区画)	伝播可能性	火災想定区域(区画)		隣接区域(区画)		最重要設備の評価結果			火災防護対策を行う安全上重要な施設(最重要設備を除く)の評価結果			
番号	名称			火災防護対策を行う安全上重要な施設	系統	火災防護対策を行う安全上重要な施設	系統	同時喪失 有／無	系統分離 要：○、否：－	結果	同時喪失 有／無	系統分離 有／無	FDT[5] 評価結果	結果
		[redacted]	無	－		－	－	－	－	－	－	－	－	－
			無			－	－	－	－	－	－	－	－	－
[redacted]	蒸気分配第5室		無			ケーブル ※ 主要弁[redacted] 主要弁 主要弁	A/B	－	－	－	－	－	－	－
			無			－	－	－	－	－	－	－	－	－
			無			－	－	－	－	－	－	－	－	－
			無			－	－	－	－	－	－	－	－	－
			無			－	－	－	－	－	－	－	－	－
	蒸気分配第5室		無	－	－	－	－	－	－	－	－	－	－	－
			無			－	－	－	－	－	－	－	－	－
			無			－	－	－	－	－	－	－	－	－
			無			－	－	－	－	－	－	－	－	－
	アクティブ試薬設備第2室		無	－	－	ケーブル ※ 高レベル廃液濃縮缶凝縮器出口廃ガス温度計	A/B	－	－	－	－	－	－	－
			有			－	－	－	－	－	－	－	－	－
			有			－	－	－	－	－	－	－	－	－
			無			ケーブル ※ 主要弁[redacted] 主要弁 主要弁	A/B	－	－	－	－	－	－	－
			無			主要弁[redacted]	A/B	－	－	－	－	－	－	－
			有			－	－	－	－	－	－	－	－	－
			有			－	－	－	－	－	－	－	－	－
			有			－	－	－	－	－	－	－	－	－
			有			－	－	－	－	－	－	－	－	－
	インアクティブ試薬設備第2室		無	－	－	ケーブル ※ 高レベル廃液濃縮缶凝縮器出口廃ガス温度計	A/B	－	－	－	－	－	－	－
			無			－	－	－	－	－	－	－	－	－
			無			－	－	－	－	－	－	－	－	－
			無			ケーブル ※ 主要弁([redacted] 主要弁([redacted] 主要弁	A/B	－	－	－	－	－	－	－
			無			－	－	－	－	－	－	－	－	－
			無			－	－	－	－	－	－	－	－	－
			無			主要弁[redacted]	A/B	－	－	－	－	－	－	－
			無			－	－	－	－	－	－	－	－	－
			無			－	－	－	－	－	－	－	－	－
			無			－	－	－	－	－	－	－	－	－
			無			－	－	－	－	－	－	－	－	－

第2-2表　隣接火災区域(区画)の火災影響評価結果(82/93)

※:火災防護上の最重要設備
A:油(漏えい油・有機溶媒)火災
B:電気盤火災
C:ケーブル火災
D:電動機絶縁物
E:仮置可燃物火災

分離建屋

火災を想定する区域(区画)		隣接区域(区画)	伝播可能性	火災想定区域(区画)		隣接区域(区画)		最重要設備の評価結果			火災防護対策を行う安全上重要な施設(最重要設備を除く)の評価結果			
番号	名称			火災防護対策を行う安全上重要な施設	系統	火災防護対策を行う安全上重要な施設	系統	同時喪失 有/無	系統分離 要:○、否:ー	結果	同時喪失 有/無	系統分離 有/無	FDT[5] 評価結果	結果
[redacted]	モータコントロールセンタ第4室	[redacted]	無	ー	ー	ケーブル ※ 高レベル廃液濃縮缶凝縮器出口廃ガス温度計	A/B	－	－	－	－	－	－	－
			有			ー	ー	－	－	－	－	－	－	－
			無			ケーブル ※ 主要弁 [redacted]	A/B	－	－	－	－	－	－	－
			有			ー	ー	－	－	－	－	－	－	－
			有			ー	ー	－	－	－	－	－	－	－
			有			ー	ー	－	－	－	－	－	－	－
			有			ー	ー	－	－	－	－	－	－	－
			有			ー	ー	－	－	－	－	－	－	－
			有			ー	ー	－	－	－	－	－	－	－
	ユーティリティ配管第3室		無			ー	ー	－	－	－	－	－	－	－
			無			ー	ー	－	－	－	－	－	－	－
			無	ー	ー	ケーブル ※ 主要弁 [redacted]	A/B	－	－	－	－	－	－	－
			無			ー	ー	－	－	－	－	－	－	－
			無			ー	ー	－	－	－	－	－	－	－
	ユーティリティ配管第4室		無			ー	ー	－	－	－	－	－	－	－
			無			ー	ー	－	－	－	－	－	－	－
			無			ケーブル ※ 主要弁 [redacted]	A/B	－	－	－	－	－	－	－
			無			ー	ー	－	－	－	－	－	－	－
			無			ー	ー	－	－	－	－	－	－	－
			無			ー	ー	－	－	－	－	－	－	－
			無			ー	ー	－	－	－	－	－	－	－
			無			ー	ー	－	－	－	－	－	－	－
			無			ー	ー	－	－	－	－	－	－	－
			無			ー	ー	－	－	－	－	－	－	－
	酸回収分配器保守室		無			ケーブル ※ 主要弁 [redacted]	A/B	－	－	－	－	－	－	－
			無	ー	ー	ー	ー	－	－	－	－	－	－	－
			無			ー	ー	－	－	－	－	－	－	－
			無			ー	ー	－	－	－	－	－	－	－
			無			ケーブル ※ 建屋排風機 グローブボックス・セル排風機 ※ グローブボックス・セル排風機	A/B	－	－	－	－	－	－	－

※：火災防護上の最重要設備
A：油（漏えい油・有機溶媒）火災
B：電気盤火災
C：ケーブル火災
D：電動機絶縁物
E：仮置可燃物火災

第2-2表　隣接火災区域(区画)の火災影響評価結果(83/93)

分離建屋

火災を想定する区域(区画)		隣接区域(区画)	伝播可能性	火災想定区域(区画)		隣接区域(区画)		最重要設備の評価結果			火災防護対策を行う安全上重要な施設(最重要設備を除く)の評価結果			
番号	名称			火災防護対策を行う安全上重要な施設	系統	火災防護対策を行う安全上重要な施設	系統	同時喪失 有／無	系統分離 要：○、否：－	結果	同時喪失 有／無	系統分離 有／無	FDT[5] 評価結果	結果
[redacted]	バルブ保守室	[redacted]	有	－	－	－	－	－	－	－	－	－	－	－
			有			－	－	－	－	－	－	－	－	－
			有			－	－	－	－	－	－	－	－	－
			有			－	－	－	－	－	－	－	－	－
			無			ケーブル ※ 主要弁([redacted] 主要弁([redacted] 主要弁	A/B	－	－	－	－	－	－	－
			有			－	－	－	－	－	－	－	－	－
			有			－	－	－	－	－	－	－	－	－
			有			－	－	－	－	－	－	－	－	－
			有			－	－	－	－	－	－	－	－	－
			無			ケーブル ※ 建屋排風機 グローブボックス・セル排風機 ※ グローブボックス・セル排風機	A/B	－	－	－	－	－	－	－
	制御盤第5室		有	－	－	－	－	－	－	－	－	－	－	－
			無			ケーブル ※ 主要弁([redacted] 主要弁([redacted] 主要弁	A/B	－	－	－	－	－	－	－
			有			－	－	－	－	－	－	－	－	－
			有			－	－	－	－	－	－	－	－	－
			無			ケーブル ※ 建屋排風機 グローブボックス・セル排風機 ※ グローブボックス・セル排風機	A/B	－	－	－	－	－	－	－
	蒸気分配第6室		無	－	－	－	－	－	－	－	－	－	－	－
			無			ケーブル ※ 主要弁 主要弁 主要弁	A/B	－	－	－	－	－	－	－
			無			－	－	－	－	－	－	－	－	－
			無			－	－	－	－	－	－	－	－	－
			無			ケーブル ※ 建屋排風機 グローブボックス・セル排風機 ※ グローブボックス・セル排風機	A/B	－	－	－	－	－	－	－
	高レベル廃液濃縮缶A 遠隔保守室		無	－	－	－	－	－	－	－	－	－	－	－
			無			ケーブル ※ 主要弁 主要弁 主要弁	A/B	－	－	－	－	－	－	－
			無			－	－	－	－	－	－	－	－	－
			無			ケーブル ※ 建屋排風機 グローブボックス・セル排風機 ※ グローブボックス・セル排風機	A/B	－	－	－	－	－	－	－

※：火災防護上の最重要設備
A：油（漏えい油・有機溶媒）火災
B：電気盤火災
C：ケーブル火災
D：電動機絶縁物
E：仮置可燃物火災

第2-2表　隣接火災区域(区画)の火災影響評価結果(84/93)

分離建屋

火災を想定する区域(区画)		隣接区域(区画)	伝播可能性	火災想定区域(区画)		隣接区域(区画)		最重要設備の評価結果			火災防護対策を行う安全上重要な施設(最重要設備を除く)の評価結果			
番号	名称			火災防護対策を行う安全上重要な施設	系統	火災防護対策を行う安全上重要な施設	系統	同時喪失 有／無	系統分離 要：○、否：－	結果	同時喪失 有／無	系統分離 有／無	FDT[5] 評価結果	結果
[redacted]	第17サブチェンジングルーム	[redacted]	無	－	－	－	－	－	－	－	－	－	－	－
			無			－	－	－	－	－	－	－	－	－
			無			ケーブル ※ 主要弁([redacted] 主要弁([redacted] 主要弁([redacted]	A/B	－	－	－	－	－	－	－
			無			－	－	－	－	－	－	－	－	－
			無			－	－	－	－	－	－	－	－	－
			無			－	－	－	－	－	－	－	－	－
			無			－	－	－	－	－	－	－	－	－
	地上3階南北第2廊下		無	－	－	－	－	－	－	－	－	－	－	－
			無			－	－	－	－	－	－	－	－	－
			無			ケーブル ※ 主要弁([redacted] 主要弁([redacted] 主要弁	A/B	－	－	－	－	－	－	－
			無			－	－	－	－	－	－	－	－	－
			無			－	－	－	－	－	－	－	－	－
			無			－	－	－	－	－	－	－	－	－
			無			－	－	－	－	－	－	－	－	－
			無			－	－	－	－	－	－	－	－	－
			無			放射性配管分岐第2セル漏えい液受皿2液位計	A/B	－	－	－	－	－	－	－
			無			－	－	－	－	－	－	－	－	－
	放管用ブロワ第3室		有	－	－	－	－	－	－	－	－	－	－	－
			有			－	－	－	－	－	－	－	－	－
			無			ケーブル ※ 主要弁 主要弁 主要弁	A/B	－	－	－	－	－	－	－
			有			－	－	－	－	－	－	－	－	－
			有			－	－	－	－	－	－	－	－	－
	除染・試薬分配室		無	－	－	－	－	－	－	－	－	－	－	－
			無			－	－	－	－	－	－	－	－	－
			無			－	－	－	－	－	－	－	－	－
			無			ケーブル ※ 主要弁 主要弁 主要弁	A/B	－	－	－	－	－	－	－
			無			－	－	－	－	－	－	－	－	－
			無			－	－	－	－	－	－	－	－	－
			無			－	－	－	－	－	－	－	－	－
			無			－	－	－	－	－	－	－	－	－
			無			－	－	－	－	－	－	－	－	－
	第1酸回収還流分配器保守室		無	－	－	－	－	－	－	－	－	－	－	－
			無			ケーブル ※ 主要弁 主要弁 主要弁	A/B	－	－	－	－	－	－	－
			無			－	－	－	－	－	－	－	－	－
			無			－	－	－	－	－	－	－	－	－
			無			放射性配管分岐第2セル漏えい液受皿2液位計	A/B	－	－	－	－	－	－	－

※：火災防護上の最重要設備
A：油（漏えい油・有機溶媒）火災
B：電気盤火災
C：ケーブル火災
D：電動機絶縁物
E：仮置可燃物火災

第2-2表　隣接火災区域(区画)の火災影響評価結果(85/93)

分離建屋

火災を想定する区域(区画)		隣接区域(区画)	伝播可能性	火災想定区域(区画)		隣接区域(区画)		最重要設備の評価結果			火災防護対策を行う安全上重要な施設(最重要設備を除く)の評価結果			
番号	名称			火災防護対策を行う安全上重要な施設	系統	火災防護対策を行う安全上重要な施設	系統	同時喪失 有／無	系統分離 要：○、否：－	結果	同時喪失 有／無	系統分離 有／無	FDT[5] 評価結果	結果
[redacted]	計装ラック第5室	[redacted]	無	放射性配管分岐第2セル漏えい液受皿2液位計 高レベル廃液供給槽セル漏えい液受皿液位計	A/B	－	－	－	－	－	－	－	－	－
			無			－	－	－	－	－	－	－	－	－
			無			－	－	－	－	－	－	－	－	－
			無			ケーブル ※ 主要弁（[redacted] 主要弁（ 主要弁	A/B	－	－	－	－	－	－	－
			無			－	－	－	－	－	－	－	－	－
			無			－	－	－	－	－	－	－	－	－
			無			－	－	－	－	－	－	－	－	－
			無			－	－	－	－	－	－	－	－	－
	制御盤第6室		有	－	－	－	－	－	－	－	－	－	－	－
			有			－	－	－	－	－	－	－	－	－
			無			ケーブル ※ 主要弁 主要弁 主要弁	A/B	－	－	－	－	－	－	－
			無			放射性配管分岐第2セル漏えい液受皿2液位計	A/B	－	－	－	－	－	－	－
			有			－	－	－	－	－	－	－	－	－
			有			－	－	－	－	－	－	－	－	－
			無			ケーブル ※ 建屋排風機 グローブボックス・セル排風機 ※ グローブボックス・セル排風機	A/B	－	－	－	－	－	－	－
			有			－	－	－	－	－	－	－	－	－
	高レベル廃液濃縮缶B 遠隔保守室		無	－	－	－	－	－	－	－	－	－	－	－
			無			ケーブル ※ 主要弁 主要弁 主要弁	A/B	－	－	－	－	－	－	－
			無			－	－	－	－	－	－	－	－	－
			無			－	－	－	－	－	－	－	－	－
			無			ケーブル ※ 建屋排風機 グローブボックス・セル排風機 ※ グローブボックス・セル排風機	A/B	－	－	－	－	－	－	－

※：火災防護上の最重要設備
A：油（漏えい油・有機溶媒）火災
B：電気盤火災
C：ケーブル火災
D：電動機絶縁物
E：仮置可燃物火災

第2-2表　隣接火災区域(区画)の火災影響評価結果(86/93)

分離建屋

火災を想定する区域(区画)		隣接区域(区画)	伝播可能性	火災想定区域(区画)		隣接区域(区画)		最重要設備の評価結果			火災防護対策を行う安全上重要な施設(最重要設備を除く)の評価結果			
番号	名称			火災防護対策を行う安全上重要な施設	系統	火災防護対策を行う安全上重要な施設	系統	同時喪失 有／無	系統分離 要：○、否：－	結果	同時喪失 有／無	系統分離 有／無	FDT[5] 評価結果	結果
[redacted]	第10予備室	[redacted]	有	ケーブル　※	B	－	－	－	－	－	－	－	－	－
			有			ケーブル　※	B	－	－	－	－	－	－	－
			有			ケーブル　※	B	－	－	－	－	－	－	－
			無			ブルトニウム洗浄器3段目アルファ線線量計,ブルトニウム洗浄器5段目アルファ線検出器の故障検知(ディスク回転,ドラム回転,しゃ断位置,測定位置,校正位置)に付属する盤 ブルトニウム洗浄器1段目中性子線量計に付属する盤 高レベル廃液濃縮缶加熱蒸気温度計,ブルトニウム洗浄器1段目中性子線量計,抽出塔セル漏えい液受皿液位計,抽出廃液受槽セル漏えい液受皿液位計,抽出廃液供給槽セル漏えい液受皿液位計,分離建屋一時貯留処理槽第1セル漏えい液受皿液位計,分離建屋一時貯留処理槽第2セル漏えい液受皿液位計,溶解液中間貯槽セル漏えい液受皿3液位計,溶解液供給槽セル漏えい液受皿液位計,第3アルファモニタ流量計測ポット流量計,ブルトニウム洗浄器セル漏えい液受皿2液位計に付属する盤　※ 高レベル廃液濃縮缶加熱蒸気温度計,ウラン濃縮缶加熱蒸気温度計,高レベル廃液濃縮缶凝縮器出口廃ガス温度計,廃ガス洗浄塔入口圧力計,漏えい液希釈溶液供給槽水位計,高レベル廃液供給槽セル漏えい液受皿液位計,放射性配管分岐第2セル漏えい液受皿2液位計に付属する盤　※ 高レベル廃液濃縮缶加熱蒸気温度計,高レベル廃液濃縮缶凝縮器出口廃ガス温度計,高レベル廃液供給槽セル漏えい液受皿液位計に付属する盤　※ 高レベル廃液濃縮缶加熱蒸気温度計,高レベル廃液濃縮缶凝縮器出口廃ガス温度計	B	－	－	－	－	－	－	－
			無			ケーブル　※ 主要弁（[redacted] 主要弁（[redacted] 主要弁	A/B	－	－	－	－	－	－	－
			有			ケーブル　※	B	－	－	－	－	－	－	－
	エアジェット第1セル		無	－	－	－	－	－	－	－	－	－	－	－
			無			－	－	－	－	－	－	－	－	－
			無			－	－	－	－	－	－	－	－	－
			無			－	－	－	－	－	－	－	－	－
			無			－	－	－	－	－	－	－	－	－
			無			－	－	－	－	－	－	－	－	－
	エアジェット第2セル		無	－	－	－	－	－	－	－	－	－	－	－
			無			－	－	－	－	－	－	－	－	－
			無			－	－	－	－	－	－	－	－	－
	エアジェット第2セル		無	－	－	－	－	－	－	－	－	－	－	－
			無			－	－	－	－	－	－	－	－	－
			無			－	－	－	－	－	－	－	－	－
			無			－	－	－	－	－	－	－	－	－
	エアジェット第3セル		無	－	－	－	－	－	－	－	－	－	－	－
			無			第1アルファモニタ流量計測ポット流量計A 第3アルファモニタ流量計測ポット流量計B 廃ガス洗浄塔入口圧力計 溶解液中間貯槽セル漏えい液受皿3液位計 溶解液供給槽セル漏えい液受皿液位計 ブルトニウム洗浄器セル漏えい液受皿2液	A/B	－	－	－	－	－	－	－
			無			－	－	－	－	－	－	－	－	－
			無			－	－	－	－	－	－	－	－	－
			無			－	－	－	－	－	－	－	－	－

※：火災防護上の最重要設備
A：油（漏えい油・有機溶媒）火災
B：電気盤火災
C：ケーブル火災
D：電動機絶縁物
E：仮置可燃物火災

第2-2表　隣接火災区域(区画)の火災影響評価結果(87/93)

分離建屋

火災を想定する区域(区画)		隣接区域(区画)	伝播可能性	火災想定区域(区画)		隣接区域(区画)		最重要設備の評価結果			火災防護対策を行う安全上重要な施設(最重要設備を除く)の評価結果			
番号	名称			火災防護対策を行う安全上重要な施設	系統	火災防護対策を行う安全上重要な施設	系統	同時喪失 有／無	系統分離 要：○、否：－	結果	同時喪失 有／無	系統分離 有／無	FDT[5] 評価結果	結果
[redacted]	エアジェット第4セル	[redacted]	無	－	－	－	－	－	－	－	－	－	－	－
			無			－	－	－	－	－	－	－	－	－
			無			－	－	－	－	－	－	－	－	－
			無			－	－	－	－	－	－	－	－	－
	蒸気分配第4室		無	－		－	－	－	－	－	－	－	－	－
			無			ケーブル ※ 主要弁([redacted] 主要弁([redacted] 主要弁	A/B	－	－	－	－	－	－	－
	蒸気分配第4室		無	－	－	－	－	－	－	－	－	－	－	－
			無			－	－	－	－	－	－	－	－	－
			無			－	－	－	－	－	－	－	－	－
			無			－	－	－	－	－	－	－	－	－
	南第1エレベータ機械室		有	－	－	－	－	－	－	－	－	－	－	－
			有			－	－	－	－	－	－	－	－	－
			無			－	－	－	－	－	－	－	－	－
			無			－	－	－	－	－	－	－	－	－
			無			－	－	－	－	－	－	－	－	－
	北第1階段室地上3階附室		無	－	－	－	－	－	－	－	－	－	－	－
			無			－	－	－	－	－	－	－	－	－
			無			ケーブル ※ 主要弁([redacted] 主要弁([redacted] 主要弁	A/B	－	－	－	－	－	－	－
			無			－	－	－	－	－	－	－	－	－
	南第2階段室地上3階附室		無	－	－	－	－	－	－	－	－	－	－	－
			無			－	－	－	－	－	－	－	－	－
			無			－	－	－	－	－	－	－	－	－
			無			ケーブル ※ 主要弁 主要弁 主要弁	A/B	－	－	－	－	－	－	－
			無			－	－	－	－	－	－	－	－	－
	アクティブ試薬設備第3室		無	－	－	－	－	－	－	－	－	－	－	－
			無			ケーブル ※ 主要弁([redacted] 主要弁([redacted] 主要弁	A/B	－	－	－	－	－	－	－
			無			主要弁[redacted]	A/B	－	－	－	－	－	－	－
			有			－	－	－	－	－	－	－	－	－
			有			－	－	－	－	－	－	－	－	－
			有			－	－	－	－	－	－	－	－	－
			有			－	－	－	－	－	－	－	－	－
			無			－	－	－	－	－	－	－	－	－
			無			－	－	－	－	－	－	－	－	－
			有			－	－	－	－	－	－	－	－	－

※：火災防護上の最重要設備
A：油（漏えい油・有機溶媒）火災
B：電気盤火災
C：ケーブル火災
D：電動機絶縁物
E：仮置可燃物火災

第2-2表　隣接火災区域(区画)の火災影響評価結果(88/93)

分離建屋

火災を想定する区域(区画)		隣接区域(区画)	伝播可能性	火災想定区域(区画)		隣接区域(区画)		最重要設備の評価結果			火災防護対策を行う安全上重要な施設(最重要設備を除く)の評価結果			
番号	名称			火災防護対策を行う安全上重要な施設	系統	火災防護対策を行う安全上重要な施設	系統	同時喪失 有／無	系統分離 要：○、否：－	結果	同時喪失 有／無	系統分離 有／無	FDT[5] 評価結果	結果
[redacted]	インアクティブ試薬設備第3室	[redacted]	無	－	－	ケーブル　※ 主要弁([redacted] 主要弁([redacted] 主要弁([redacted]	A/B	－	－	－	－	－	－	－
			無			－	－	－	－	－	－	－	－	－
			無			－	－	－	－	－	－	－	－	－
			無			主要弁[redacted]	A/B	－	－	－	－	－	－	－
			無			－	－	－	－	－	－	－	－	－
			無			－	－	－	－	－	－	－	－	－
			無			－	－	－	－	－	－	－	－	－
			無			－	－	－	－	－	－	－	－	－
			無			－	－	－	－	－	－	－	－	－
	給気第5室		無	－	－	ケーブル　※ 高レベル廃液濃縮缶凝縮器出口廃ガス温度計	A/B	－	－	－	－	－	－	－
			無			－	－	－	－	－	－	－	－	－
			無			－	－	－	－	－	－	－	－	－
			無			主要弁[redacted]	A/B	－	－	－	－	－	－	－
			無			－	－	－	－	－	－	－	－	－
			無			－	－	－	－	－	－	－	－	－
			無			－	－	－	－	－	－	－	－	－
	アクティブ試薬設備第6室		無	－	－	ケーブル　※ 高レベル廃液濃縮缶凝縮器出口廃ガス温度計	A/B	－	－	－	－	－	－	－
			無			－	－	－	－	－	－	－	－	－
			無			－	－	－	－	－	－	－	－	－
			無			－	－	－	－	－	－	－	－	－
			無			ケーブル　※ 主要弁([redacted] 主要弁([redacted] 主要弁	A/B	－	－	－	－	－	－	－
			無			－	－	－	－	－	－	－	－	－
			無			－	－	－	－	－	－	－	－	－
			無			－	－	－	－	－	－	－	－	－
			無			－	－	－	－	－	－	－	－	－
	建屋給気粒子フィルタ室		無	－	－	ケーブル　※ 高レベル廃液濃縮缶凝縮器出口廃ガス温度計	A/B	－	－	－	－	－	－	－
			無			－	－	－	－	－	－	－	－	－
			無			－	－	－	－	－	－	－	－	－
			無			－	－	－	－	－	－	－	－	－
			無			主要弁[redacted]	A/B	－	－	－	－	－	－	－
			無			－	－	－	－	－	－	－	－	－
			無			－	－	－	－	－	－	－	－	－
	南第4階段室地上3階附室		無	－	－	－	－	－	－	－	－	－	－	－
			無			－	－	－	－	－	－	－	－	－
			無			－	－	－	－	－	－	－	－	－
			無			－	－	－	－	－	－	－	－	－
			無			－	－	－	－	－	－	－	－	－
			無			－	－	－	－	－	－	－	－	－
			無			－	－	－	－	－	－	－	－	－

※：火災防護上の最重要設備
A：油（漏えい油・有機溶媒）火災
B：電気盤火災
C：ケーブル火災
D：電動機絶縁物
E：仮置可燃物火災

第2-2表　隣接火災区域(区画)の火災影響評価結果(89/93)

分離建屋

火災を想定する区域(区画)		隣接区域(区画)	伝播可能性	火災想定区域(区画)		隣接区域(区画)		最重要設備の評価結果			火災防護対策を行う安全上重要な施設(最重要設備を除く)の評価結果			
番号	名称			火災防護対策を行う安全上重要な施設	系統	火災防護対策を行う安全上重要な施設	系統	同時喪失 有／無	系統分離 要：○、否：－	結果	同時喪失 有／無	系統分離 有／無	FDT[5] 評価結果	結果
[redacted]	南第4階段室地上4階附室	[redacted]	無	－	－	－	－	－	－	－	－	－	－	－
			無			－	－	－	－	－	－	－	－	－
			無			－	－	－	－	－	－	－	－	－
			無			－	－	－	－	－	－	－	－	－
			無			－	－	－	－	－	－	－	－	－
	制御盤第6室用空調機室		無	－	－	－	－	－	－	－	－	－	－	－
			無			ケーブル ※ 主要弁（[redacted] 主要弁（[redacted] 主要弁（[redacted]	A/B	－	－	－	－	－	－	－
			無			－	－	－	－	－	－	－	－	－
			無			－	－	－	－	－	－	－	－	－
	北第1エレベータ機械室		有	－	－	－	－	－	－	－	－	－	－	－
			無			ケーブル ※ 主要弁 主要弁 主要弁 [redacted]	A/B	－	－	－	－	－	－	－
			無			－	－	－	－	－	－	－	－	－
			無			－	－	－	－	－	－	－	－	－
	南第8ダクト室		無	－	－	－	－	－	－	－	－	－	－	－
			無			ケーブル ※ 主要弁（[redacted] 主要弁（[redacted] 主要弁	A/B	－	－	－	－	－	－	－
			無			－	－	－	－	－	－	－	－	－
			無			－	－	－	－	－	－	－	－	－
			無			－	－	－	－	－	－	－	－	－
			無			－	－	－	－	－	－	－	－	－
			無			－	－	－	－	－	－	－	－	－
			無			－	－	－	－	－	－	－	－	－
			無			ケーブル ※ 建屋排風機 グローブボックス・セル排風機 ※ グローブボックス・セル排風機	A/B	－	－	－	－	－	－	－
			無			－	－	－	－	－	－	－	－	－
			無			－	－	－	－	－	－	－	－	－
	空調用弁室		無	－	－	－	－	－	－	－	－	－	－	－
			無			－	－	－	－	－	－	－	－	－
			無			－	－	－	－	－	－	－	－	－
			無			－	－	－	－	－	－	－	－	－
			無			－	－	－	－	－	－	－	－	－
			無			－	－	－	－	－	－	－	－	－
			無			－	－	－	－	－	－	－	－	－

※：火災防護上の最重要設備
A：油（漏えい油・有機溶媒）火災
B：電気盤火災
C：ケーブル火災
D：電動機絶縁物
E：仮置可燃物火災

第2-2表　隣接火災区域(区画)の火災影響評価結果(90/93)

分離建屋

火災を想定する区域(区画)		隣接区域(区画)	伝播可能性	火災想定区域(区画)		隣接区域(区画)		最重要設備の評価結果			火災防護対策を行う安全上重要な施設(最重要設備を除く)の評価結果			
番号	名称			火災防護対策を行う安全上重要な施設	系統	火災防護対策を行う安全上重要な施設	系統	同時喪失 有／無	系統分離 要：○、否：－	結果	同時喪失 有／無	系統分離 有／無	FDT[5] 評価結果	結果
			無	－	－	－	－	－	－	－	－	－	－	－
			無			－	－	－	－	－	－	－	－	－
			無			ケーブル ※ 主要弁([redacted] 主要弁([redacted] 主要弁	A/B	－	－	－	－	－	－	－
	北第1ダクト室		無			－	－	－	－	－	－	－	－	－
			無			－	－	－	－	－	－	－	－	－
			無			－	－	－	－	－	－	－	－	－
			無			－	－	－	－	－	－	－	－	－
			無			－	－	－	－	－	－	－	－	－
			無			－	－	－	－	－	－	－	－	－
			無			－	－	－	－	－	－	－	－	－
			無			ケーブル ※ 主要弁([redacted] 主要弁([redacted] 主要弁	A/B	－	－	－	－	－	－	－
	排気フィルタユニット室		無	－	－	－	－	－	－	－	－	－	－	－
			無			－	－	－	－	－	－	－	－	－
			無			－	－	－	－	－	－	－	－	－
			無			－	－	－	－	－	－	－	－	－
			無			－	－	－	－	－	－	－	－	－
			無			－	－	－	－	－	－	－	－	－
			無			－	－	－	－	－	－	－	－	－
			無			－	－	－	－	－	－	－	－	－
			無			－	－	－	－	－	－	－	－	－
	排気フィルタユニット室		無	－	－	－	－	－	－	－	－	－	－	－
			無			－	－	－	－	－	－	－	－	－
			無			ケーブル ※ 漏えい液希釈溶液供給槽水位計	A/B	－	－	－	－	－	－	－
			無			－	－	－	－	－	－	－	－	－
			無			－	－	－	－	－	－	－	－	－
			無			－	－	－	－	－	－	－	－	－
			無			－	－	－	－	－	－	－	－	－
			無			－	－	－	－	－	－	－	－	－
	第18サブチェンジングルーム		無	－	－	－	－	－	－	－	－	－	－	－
			無			－	－	－	－	－	－	－	－	－
			無			－	－	－	－	－	－	－	－	－
			無			ケーブル ※ 漏えい液希釈溶液供給槽水位計	A/B	－	－	－	－	－	－	－
			無			－	－	－	－	－	－	－	－	－
			無			－	－	－	－	－	－	－	－	－
			有			－	－	－	－	－	－	－	－	－
			有			－	－	－	－	－	－	－	－	－
	アクティブ試薬設備第4室		有	－	－	－	－	－	－	－	－	－	－	－
			無			ケーブル ※ 漏えい液希釈溶液供給槽水位計	A/B	－	－	－	－	－	－	－
			無			－	－	－	－	－	－	－	－	－
			無			－	－	－	－	－	－	－	－	－
			無			－	－	－	－	－	－	－	－	－
	インアクティブ試薬設備第4室		無	－	－	－	－	－	－	－	－	－	－	－
			無			－	－	－	－	－	－	－	－	－
			無			ケーブル ※ 漏えい液希釈溶液供給槽水位計	A/B	－	－	－	－	－	－	－
			有			－	－	－	－	－	－	－	－	－
	計装ラック第6室		有	－	－	－	－	－	－	－	－	－	－	－
			有			－	－	－	－	－	－	－	－	－

※：火災防護上の最重要設備
A：油（漏えい油・有機溶媒）火災
B：電気盤火災
C：ケーブル火災
D：電動機絶縁物
E：仮置可燃物火災

第2-2表　隣接火災区域(区画)の火災影響評価結果(91/93)

分離建屋

火災を想定する区域(区画)		隣接区域(区画)	伝播可能性	火災想定区域(区画)		隣接区域(区画)		最重要設備の評価結果			火災防護対策を行う安全上重要な施設(最重要設備を除く)の評価結果			
番号	名称			火災防護対策を行う安全上重要な施設	系統	火災防護対策を行う安全上重要な施設	系統	同時喪失 有/無	系統分離 要：○、否：－	結果	同時喪失 有/無	系統分離 有/無	FDT[5] 評価結果	結果
[redacted]	第19サブチェンジングルーム	[redacted]	有	－	－	－	－	－	－	－	－	－	－	－
			有			－	－	－	－	－	－	－	－	－
			有			－	－	－	－	－	－	－	－	－
			無			ケーブル ※ 漏えい液希釈溶液供給槽水位計	A/B	－	－	－	－	－	－	－
	排気第2室		無	－	－	－	－	－	－	－	－	－	－	－
			無			－	－	－	－	－	－	－	－	－
			無			ケーブル ※ 漏えい液希釈溶液供給槽水位計	A/B	－	－	－	－	－	－	－
			無			ケーブル ※ 建屋排風機 グローブボックス・セル排風機 ※ グローブボックス・セル排風機	A/B	－	－	－	－	－	－	－
			無			－	－	－	－	－	－	－	－	－
	地上4階南北第1廊下		無	ケーブル ※ 漏えい液希釈溶液供給槽水位計	A/B	－	－	－	－	－	－	－	－	－
			無			－	－	－	－	－	－	－	－	－
			無			－	－	－	－	－	－	－	－	－
			無			ケーブル ※ 主要弁([redacted] 主要弁(主要弁	A/B	－	－	－	－	－	－	－
			無			－	－	－	－	－	－	－	－	－
			無			－	－	－	－	－	－	－	－	－
			無			－	－	－	－	－	－	－	－	－
			無			－	－	－	－	－	－	－	－	－
			無			－	－	－	－	－	－	－	－	－
			無			－	－	－	－	－	－	－	－	－
	地上4階南北第1廊下		無	ケーブル ※ 漏えい液希釈溶液供給槽水位計	A/B	ケーブル ※ 建屋排風機 グローブボックス・セル排風機 ※ グローブボックス・セル排風機	A/B	－	－	－	－	－	－	－
			無			ケーブル ※	B	－	－	－	－	－	－	－
			無			－	－	－	－	－	－	－	－	－
			無			－	－	－	－	－	－	－	－	－
			無			－	－	－	－	－	－	－	－	－
			無			－	－	－	－	－	－	－	－	－

※：火災防護上の最重要設備
A：油（漏えい油・有機溶媒）火災
B：電気盤火災
C：ケーブル火災
D：電動機絶縁物
E：仮置可燃物火災

第2-2表　隣接火災区域(区画)の火災影響評価結果(92/93)

分離建屋

火災を想定する区域(区画)		隣接区域(区画)	伝播可能性	火災想定区域(区画)		隣接区域(区画)		最重要設備の評価結果			火災防護対策を行う安全上重要な施設(最重要設備を除く)の評価結果			
番号	名称			火災防護対策を行う安全上重要な施設	系統	火災防護対策を行う安全上重要な施設	系統	同時喪失 有／無	系統分離 要：○、否：－	結果	同時喪失 有／無	系統分離 有／無	FDT[5] 評価結果	結果
[redacted]	排風機室	[redacted]	無	ケーブル ※ 建屋排風機 グローブボックス・セル排風機 ※ グローブボックス・セル排風機	A/B	－	－	－	－	－	－	－	－	－
			無			－	－	－	－	－	－	－	－	－
			無			ケーブル ※ 主要弁([redacted] 主要弁([redacted] 主要弁([redacted]	A/B	－	－	－	－	－	－	－
			無			－	－	－	－	－	－	－	－	－
			無			－	－	－	－	－	－	－	－	－
			無			－	－	－	－	－	－	－	－	－
			無			－	－	－	－	－	－	－	－	－
			無			－	－	－	－	－	－	－	－	－
			無			－	－	－	－	－	－	－	－	－
			無			－	－	－	－	－	－	－	－	－
			無			－	－	－	－	－	－	－	－	－
			無			ケーブル ※ 漏えい液希釈溶液供給槽水位計	A/B	－	－	－	－	－	－	－
			無			－	－	－	－	－	－	－	－	－
			無			－	－	－	－	－	－	－	－	－
			無			－	－	－	－	－	－	－	－	－
	排気モニタ室		無	－	－	ケーブル ※ 主要弁[redacted] 主要弁 主要弁	A/B	－	－	－	－	－	－	－
			有			－	－	－	－	－	－	－	－	－
			無			放射性配管分岐第2セル漏えい液受皿2液位計	A/B	－	－	－	－	－	－	－
			有			－	－	－	－	－	－	－	－	－
			無			ケーブル ※ 建屋排風機 グローブボックス・セル排風機 ※ グローブボックス・セル排風機	A/B	－	－	－	－	－	－	－
	膨張槽室		有	ケーブル ※	B	－	－	－	－	－	－	－	－	－
			有			ケーブル ※	B	－	－	－	－	－	－	－
			無			ケーブル ※ 漏えい液希釈溶液供給槽水位計	A/B	－	－	－	－	－	－	－
	排気第1室		無	－	－	ケーブル ※ 主要 主要 主要[redacted]	A/B	－	－	－	－	－	－	－
			無			－	－	－	－	－	－	－	－	－
			無			－	－	－	－	－	－	－	－	－
			無			－	－	－	－	－	－	－	－	－
	排気第1室		無	－	－	ケーブル ※ 漏えい液希釈溶液供給槽水位計	A/B	－	－	－	－	－	－	－
			無			ケーブル ※ 建屋排風機 グローブボックス・セル排風機 ※ グローブボックス・セル排風機	A/B	－	－	－	－	－	－	－
	地上4階南北第2廊下		無	－	－	－	－	－	－	－	－	－	－	－
			無			－	－	－	－	－	－	－	－	－
			無			－	－	－	－	－	－	－	－	－
			無			－	－	－	－	－	－	－	－	－

第2-2表　隣接火災区域(区画)の火災影響評価結果(93/93)

※:火災防護上の最重要設備
A:油(漏えい油・有機溶媒)火災
B:電気盤火災
C:ケーブル火災
D:電動機絶縁物
E:仮置可燃物火災

分離建屋

火災を想定する区域(区画)		隣接区域(区画)	伝播可能性	火災想定区域(区画)		隣接区域(区画)		最重要設備の評価結果			火災防護対策を行う安全上重要な施設(最重要設備を除く)の評価結果			
番号	名称			火災防護対策を行う安全上重要な施設	系統	火災防護対策を行う安全上重要な施設	系統	同時喪失 有/無	系統分離 要:○、否:ー	結果	同時喪失 有/無	系統分離 有/無	FDT[5] 評価結果	結果
[redacted]	北第1階段室地上4階附室	[redacted]	無	ー	ー	ー	ー	－	－	－	－	－	－	－
			無			ー	ー	－	－	－	－	－	－	－
			無			ー	ー	－	－	－	－	－	－	－
			無			ー	ー	－	－	－	－	－	－	－
	南第2階段室地上4階附室		無	ー	ー	ー	ー	－	－	－	－	－	－	－
			無			ー	ー	－	－	－	－	－	－	－
			無			ー	ー	－	－	－	－	－	－	－
			無			ケーブル ※ 漏えい液希釈溶液供給槽水位計	A/B	－	－	－	－	－	－	－
			無			ー	ー	－	－	－	－	－	－	－
			無			ー	ー	－	－	－	－	－	－	－
	地上4階東西第1廊下		無	ー	ー	ー	ー	－	－	－	－	－	－	－
			無			ケーブル ※ 主要弁([redacted] 主要弁([redacted] 主要弁	A/B	－	－	－	－	－	－	－
			無			ー	ー	－	－	－	－	－	－	－
			無			ー	ー	－	－	－	－	－	－	－
			無			ー	ー	－	－	－	－	－	－	－
	南第4階段室地上5階附室		無	ー	ー	ー	ー	－	－	－	－	－	－	－
			無			ー	ー	－	－	－	－	－	－	－
			無			ー	ー	－	－	－	－	－	－	－
			無			ー	ー	－	－	－	－	－	－	－
	屋上階廊下		無	ー	ー	ー	ー	－	－	－	－	－	－	－
			無			ケーブル ※ 漏えい液希釈溶液供給槽水位計	A/B	－	－	－	－	－	－	－
			無			ー	ー	－	－	－	－	－	－	－
			無			ー	ー	－	－	－	－	－	－	－
			無			ー	ー	－	－	－	－	－	－	－
	南第2エレベータ機械室		無	ー	ー	ー	ー	－	－	－	－	－	－	－
			有			ー	ー	－	－	－	－	－	－	－
			有			ー	ー	－	－	－	－	－	－	－
			無			ー	ー	－	－	－	－	－	－	－
			無			ー	ー	－	－	－	－	－	－	－
	純水供給ポット室		無	ー	ー	ケーブル ※ 漏えい液希釈溶液供給槽水位計	A/B	－	－	－	－	－	－	－
			無			ー	ー	－	－	－	－	－	－	－
			無			ー	ー	－	－	－	－	－	－	－
			無			ー	ー	－	－	－	－	－	－	－
	南第2階段室屋上階附室		無	ー	ー	ー	ー	－	－	－	－	－	－	－
			無			ー	ー	－	－	－	－	－	－	－
			無			ー	ー	－	－	－	－	－	－	－
			無			ー	ー	－	－	－	－	－	－	－
			無			ー	ー	－	－	－	－	－	－	－
	南第3エレベータ機械室		有	ー	ー	ー	ー	－	－	－	－	－	－	－
			無			ー	ー	－	－	－	－	－	－	－
			無			ケーブル ※ 建屋排風機 グローブボックス・セル排風機 ※ グローブボックス・セル排風機	A/B	－	－	－	－	－	－	－
			無			ー	ー	－	－	－	－	－	－	－

別紙５　精製建屋の火災影響評価結果

1. 概要

本資料は，「Ⅲ－１－３　内部火災影響評価に関する方針」に基づき，精製建屋に設置される火災防護上の最重要設備及び火災防護対策を行う安全上重要な施設に対する火災影響評価を実施した結果を示すものである。

第2-1表　当該火災区域(区画)の火災影響評価結果(1/13)

※:火災防護上の最重要設備
A:油(漏えい油・有機溶媒)火災
B:電気盤火災
C:ケーブル火災
D:電動機絶縁物
E:仮置可燃物火災

精製建屋

火災を想定する区画		火災源の有無					火災の可能性	区域(区画)内の火災防護対策を行う安全上重要な施設	系統	最重要設備の評価結果			火災防護対策を行う安全上重要な施設(最重要設備を除く)の評価結果			
番号	名称	電動機	電気盤	ケーブル	油類	その他				同時喪失 有/無	系統分離 要:○、否:ー	結果	同時喪失 有/無	系統分離 有/無	FDT^S 評価結果	結果
[redacted]	地下3階東西第1廊下,東西第2廊下,南北第1廊下,南北第3廊下	○	○	○	ー	ー	有	ケーブル	A/B	－	－	－	有	－	－	当該室設置の機器は，工程停止により安全機能を必要としない状態に移行可能である。
	北第2階段室	ー	ー	ー	ー	ー	無	－	－	－	－	－	－	－	－	－
	北第2エレベータ	ー	ー	ー	ー	ー	無	－	－	－	－	－	－	－	－	－
	放管用ブロワ第1室	○	○	○	ー	ー	有	－	－	－	－	－	－	－	－	－
	南第2エレベータ	ー	ー	ー	ー	ー	無	－	－	－	－	－	－	－	－	－
	南第2階段室	ー	ー	ー	ー	ー	無	－	－	－	－	－	－	－	－	－
	第2酸回収精留塔セル	ー	ー	ー	ー	ー	無	－	－	－	－	－	－	－	－	－
	第2酸回収蒸発缶セル	ー	ー	ー	ー	ー	無	－	－	－	－	－	－	－	－	－
	第5予備室	ー	ー	ー	ー	ー	無	－	－	－	－	－	－	－	－	－
	精製建屋一時貯留処理槽第2セル	ー	ー	ー	ー	ー	無	－	－	－	－	－	－	－	－	－
	第3予備セル	ー	ー	ー	ー	ー	無	－	－	－	－	－	－	－	－	－
	抽出廃液中間貯槽セル	ー	ー	ー	ー	ー	無	－	－	－	－	－	－	－	－	－
	精製建屋一時貯留処理槽第1セル	ー	ー	ー	○	ー	有	－	－	－	－	－	－	－	－	－
	プルトニウム濃縮液一時貯槽セル	ー	ー	ー	ー	ー	無	－	－	－	－	－	－	－	－	－
	第4予備セル	ー	ー	ー	ー	ー	無	－	－	－	－	－	－	－	－	－
	プルトニウム濃縮液計量槽セル	ー	ー	ー	ー	ー	無	－	－	－	－	－	－	－	－	－
	プルトニウム濃縮液ポンプB用グローブボックス室	ー	ー	ー	ー	ー	無	プルトニウム濃縮液ポンプ	A/B	－	－	－	有	－	－	当該室設置の機器は，工程停止により安全機能を必要としない状態に移行可能である。
	第2酸回収供給槽セル	ー	ー	ー	ー	ー	無	－	－	－	－	－	－	－	－	－
	第2酸回収濃縮液受槽セル	ー	ー	ー	ー	ー	無	－	－	－	－	－	－	－	－	－
	プルトニウム精製塔セル	ー	ー	ー	○	ー	有	－	－	－	－	－	－	－	－	－
	第1保守室	ー	ー	ー	ー	ー	無	－	－	－	－	－	－	－	－	－
	プルトニウム溶液供給槽セル	ー	ー	ー	ー	ー	無	－	－	－	－	－	－	－	－	－
	プルトニウム濃縮缶供給槽セル	ー	ー	ー	ー	ー	無	－	－	－	－	－	－	－	－	－
	プルトニウム濃縮液受槽セル	ー	ー	ー	ー	ー	無	－	－	－	－	－	－	－	－	－
	第1予備セル	ー	ー	ー	ー	ー	無	－	－	－	－	－	－	－	－	－
	第1サブチェンジングルーム	ー	○	ー	ー	ー	有	－	－	－	－	－	－	－	－	－
	第2酸回収回収硝酸受槽セル	ー	ー	ー	ー	ー	無	－	－	－	－	－	－	－	－	－
	第5予備セル	ー	ー	ー	ー	ー	無	－	－	－	－	－	－	－	－	－
	ウラン濃縮液第1中間貯槽室	ー	ー	ー	ー	ー	無	－	－	－	－	－	－	－	－	－
	ウラン濃縮缶供給槽セル	ー	ー	ー	ー	ー	無	－	－	－	－	－	－	－	－	－
	回収溶媒受槽室	ー	ー	ー	ー	ー	無	－	－	－	－	－	－	－	－	－
	南第3階段室	ー	ー	ー	ー	ー	無	－	－	－	－	－	－	－	－	－
	南第3ダクト室	ー	ー	ー	ー	ー	無	－	－	－	－	－	－	－	－	－
	溶媒受槽セル	ー	ー	ー	ー	ー	無	－	－	－	－	－	－	－	－	－
	ウラン廃液受槽セル	ー	ー	ー	ー	ー	無	－	－	－	－	－	－	－	－	－
	極低レベル無塩廃液受槽室	ー	ー	ー	ー	ー	無	－	－	－	－	－	－	－	－	－
	第2酸回収精留塔予備セル	ー	ー	ー	ー	ー	無	－	－	－	－	－	－	－	－	－

第2-1表　当該火災区域(区画)の火災影響評価結果(2/13)

※:火災防護上の最重要設備
A:油(漏えい油・有機溶媒)火災
B:電気盤火災
C:ケーブル火災
D:電動機絶縁物
E:仮置可燃物火災

精製建屋

火災を想定する区画		火災源の有無					火災の可能性	区域(区画)内の火災防護対策を行う安全上重要な施設	系統	最重要設備の評価結果			火災防護対策を行う安全上重要な施設(最重要設備を除く)の評価結果			
番号	名称	電動機	電気盤	ケーブル	油類	その他				同時喪失 有/無	系統分離 要:○、否:ー	結果	同時喪失 有/無	系統分離 有/無	FDT^S 評価結果	結果
[redacted]	第2酸回収蒸発缶予備セル	ー	ー	ー	ー	ー	無	－	－	－	－	－	－	－	－	－
	第2酸回収回収硝酸貯槽セル	ー	ー	ー	ー	ー	無	－	－	－	－	－	－	－	－	－
	ウラン溶液供給槽セル	ー	ー	ー	ー	ー	無	－	－	－	－	－	－	－	－	－
	精製建屋一時貯留処理槽第3セル	ー	ー	ー	ー	ー	無	－	－	－	－	－	－	－	－	－
	廃液受槽セル	ー	ー	ー	ー	ー	無	－	－	－	－	－	－	－	－	－
	回収溶媒第3貯槽セル	ー	ー	ー	ー	ー	無	－	－	－	－	－	－	－	－	－
	回収溶媒第3貯槽PAACポンプセル	ー	ー	ー	ー	ー	無	－	－	－	－	－	－	－	－	－
	回収希釈剤第1貯槽室	ー	ー	ー	ー	ー	無	－	－	－	－	－	－	－	－	－
	極低レベル含塩廃液受槽室	ー	ー	ー	ー	ー	無	－	－	－	－	－	－	－	－	－
	第6予備セル	ー	ー	ー	ー	ー	無	－	－	－	－	－	－	－	－	－
	回収溶媒第1貯槽室	ー	ー	ー	ー	ー	無	－	－	－	－	－	－	－	－	－
	北第1階段室	ー	ー	ー	ー	ー	無	－	－	－	－	－	－	－	－	－
	北第1エレベータ	ー	ー	ー	ー	ー	無	－	－	－	－	－	－	－	－	－
	放管用ブロワ第2室	○	○	ー	ー	ー	有	－	－	－	－	－	－	－	－	－
	南第1エレベータ	ー	ー	ー	ー	ー	無	－	－	－	－	－	－	－	－	－
	南第1階段室	ー	ー	ー	ー	ー	無	－	－	－	－	－	－	－	－	－
	溶媒供給槽セル	ー	ー	ー	ー	ー	無	－	－	－	－	－	－	－	－	－
	テクニカルギャラリ第1室	ー	ー	ー	ー	ー	無	－	－	－	－	－	－	－	－	－
	テクニカルギャラリ第2室	ー	ー	ー	ー	ー	無	－	－	－	－	－	－	－	－	－
	電気品・プロセス機器補修室	ー	ー	ー	ー	ー	無	－	－	－	－	－	－	－	－	－
	機械補修第1室	ー	ー	ー	ー	ー	無	－	－	－	－	－	－	－	－	－
	極低レベル廃液第2受槽室	○	ー	○	ー	ー	有	－	－	－	－	－	－	－	－	－
	極低レベル廃液第1受槽室	○	ー	ー	ー	ー	有	－	－	－	－	－	－	－	－	－
	第2サブチェンジングルーム	ー	○	ー	ー	ー	有	－	－	－	－	－	－	－	－	－
	第3サブチェンジングルーム	ー	○	○	ー	ー	有	－	－	－	－	－	－	－	－	－
	北第2階段室地下3階附室	ー	ー	ー	ー	ー	無	－	－	－	－	－	－	－	－	－
	南第2階段室地下3階附室	ー	ー	ー	ー	ー	無	－	－	－	－	－	－	－	－	－
	南第3階段室地下3階附室	ー	ー	ー	ー	ー	無	－	－	－	－	－	－	－	－	－
	北第1階段室地下3階附室	ー	ー	ー	ー	ー	無	－	－	－	－	－	－	－	－	－
	南第1階段室地下3階附室	ー	ー	ー	ー	ー	無	－	－	－	－	－	－	－	－	－
	蒸気発生器第1室	ー	ー	ー	ー	ー	無	－	－	－	－	－	－	－	－	－
	セル排気サンプリング設備第1室	ー	ー	ー	ー	ー	無	－	－	－	－	－	－	－	－	－
	南第2ダクト室	ー	ー	ー	ー	ー	無	－	－	－	－	－	－	－	－	－
	南第1ダクト室	ー	ー	ー	ー	ー	無	－	－	－	－	－	－	－	－	－
	地下3階南北第2廊下	ー	ー	○	ー	ー	有	－	－	－	－	－	－	－	－	－
	地下2階東西第1廊下,東西第2廊下,南北第1廊下,南北第3廊下	○	○	○	ー	ー	有	ケーブル プルトニウム濃縮缶加熱蒸気温度計	A/B	－	－	－	有	－	○	当該室設置の機器は，Bの火災に対し、両系統が同時に機能喪失しないことから，再処理施設の安全性を確保できる。 当該室設置の計器は，工程停止により安全機能を必要としない状態に移行可能である。
	除染機器保管室	ー	ー	○	ー	○	有	－	－	－	－	－	－	－	－	－
	通信設備室	ー	○	○	ー	ー	有	－	－	－	－	－	－	－	－	－
	南第4エレベータ	ー	ー	ー	ー	ー	無	－	－	－	－	－	－	－	－	－

第2-1表　当該火災区域(区画)の火災影響評価結果(3/13)

※:火災防護上の最重要設備
A:油(漏えい油・有機溶媒)火災
B:電気盤火災
C:ケーブル火災
D:電動機絶縁物
E:仮置可燃物火災

精製建屋

火災を想定する区画		火災源の有無					火災の可能性	区域(区画)内の火災防護対策を行う安全上重要な施設	系統	最重要設備の評価結果			火災防護対策を行う安全上重要な施設(最重要設備を除く)の評価結果			
番号	名称	電動機	電気盤	ケーブル	油類	その他				同時喪失 有/無	系統分離 要:○、否:－	結果	同時喪失 有/無	系統分離 有/無	FDT^S 評価結果	結果
[redacted]	第6予備室	－	－	－	－	○	有	－	－	－	－	－	－	－	－	－
	ユーティリティ弁第1室	－	－	－	－	－	無	－	－	－	－	－	－	－	－	－
	第4サブチェンジングルーム	－	○	－	－	－	有	－	－	－	－	－	－	－	－	－
	プルトニウム濃縮液ポンプD用グローブボックス室	○	－	－	－	－	有	－	－	－	－	－	－	－	－	－
	第7予備室	－	－	－	－	－	無	－	－	－	－	－	－	－	－	－
	安全冷却水Cポンプ室	○	－	－	－	－	有	安全冷却水ポンプ	A/B	－	－	－	有	－	○	当該室設置の機器は，Dの火災に対し、両系統が同時に機能喪失しないことから，再処理施設の安全性を確保できる。
	放射性配管分岐第1セル	－	－	－	○	－	有	－	－	－	－	－	－	－	－	－
	プルトニウム系塔槽類廃ガス洗浄塔セル	－	－	－	－	－	無	－	－	－	－	－	－	－	－	－
	プルトニウム系サンプリングベンチ第1保守室	－	○	－	－	－	有	－	－	－	－	－	－	－	－	－
	放射性配管分岐第2セル	－	－	－	－	－	無	－	－	－	－	－	－	－	－	－
	第2保守室	○	－	○	－	－	有	－	－	－	－	－	－	－	－	－
	放射性配管分岐第1セル	－	－	－	－	－	無	－	－	－	－	－	－	－	－	－
	第3保守室	－	－	－	－	－	無	主要弁[redacted]	A/B	－	－	－	有	－	－	当該室設置の弁は，工程停止により安全機能を必要としない状態に移行可能である。
	第4保守室	－	－	－	－	－	無	－	－	－	－	－	－	－	－	－
	プルトニウム溶液一時貯槽セル	－	－	－	－	－	無	－	－	－	－	－	－	－	－	－
	油水分離槽セル	－	－	－	－	－	無	－	－	－	－	－	－	－	－	－
	第5保守室	－	－	－	－	－	無	－	－	－	－	－	－	－	－	－
	プルトニウム濃縮缶セル	－	－	－	－	－	無	－	－	－	－	－	－	－	－	－
	プルトニウム濃縮缶予備セル	－	－	－	－	－	無	－	－	－	－	－	－	－	－	－
	凝縮液受槽セル	－	－	－	－	－	無	－	－	－	－	－	－	－	－	－
	第5サブチェンジングルーム	－	○	－	－	－	有	－	－	－	－	－	－	－	－	－
	プルトニウム濃縮液ポンプA用グローブボックス室	－	－	－	－	－	無	－	－	－	－	－	－	－	－	－
	安全冷却水Bポンプ室	－	－	－	－	－	無	安全冷却水ポンプ ※	B	－	－	－	－	－	－	－
	蒸気発生器第2室	－	－	－	－	－	無	－	－	－	－	－	－	－	－	－
	ウラン系サンプリングベンチ第2セル	－	－	－	－	－	無	－	－	－	－	－	－	－	－	－
	凝縮液ポンプ室	○	－	－	－	－	有	－	－	－	－	－	－	－	－	－
	回収溶媒受槽ポンプ室	○	－	－	－	－	有	－	－	－	－	－	－	－	－	－
	回収溶媒中間貯槽室	－	－	－	－	－	無	－	－	－	－	－	－	－	－	－
	第6保守室	○	○	－	－	－	有	－	－	－	－	－	－	－	－	－
	ウラン濃縮液第2中間貯槽室	－	－	－	－	－	無	－	－	－	－	－	－	－	－	－
	ウランドレン溶液ポンプ室	○	－	－	－	－	有	－	－	－	－	－	－	－	－	－
	放射性配管分岐第1セル	－	－	－	－	－	無	－	－	－	－	－	－	－	－	－
	回収硝酸ポンプ室	○	－	－	－	－	有	－	－	－	－	－	－	－	－	－
	第6サブチェンジングルーム	－	○	－	－	－	有	－	－	－	－	－	－	－	－	－
	第7保守室	－	－	－	－	－	無	－	－	－	－	－	－	－	－	－
	ウラナス溶液中間貯槽室	－	－	－	－	－	無	－	－	－	－	－	－	－	－	－
	再生溶媒受槽セル	－	－	－	－	－	無	－	－	－	－	－	－	－	－	－

第2-1表　当該火災区域(区画)の火災影響評価結果(4/13)

※:火災防護上の最重要設備
A:油(漏えい油・有機溶媒)火災
B:電気盤火災
C:ケーブル火災
D:電動機絶縁物
E:仮置可燃物火災

精製建屋

火災を想定する区画		火災源の有無					火災の可能性	区域(区画)内の火災防護対策を行う安全上重要な施設	系統	最重要設備の評価結果			火災防護対策を行う安全上重要な施設(最重要設備を除く)の評価結果			
番号	名称	電動機	電気盤	ケーブル	油類	その他				同時喪失有/無	系統分離要:○、否:ー	結果	同時喪失有/無	系統分離有/無	FDT^{S}評価結果	結果
[redacted]	第8保守室	○	ー	ー	ー	ー	有	ー	ー	ー	ー	ー	ー	ー	ー	ー
	溶媒貯槽第1セル	ー	ー	ー	ー	ー	無	ー	ー	ー	ー	ー	ー	ー	ー	ー
	リサイクル槽セル	ー	ー	ー	ー	ー	無	ー	ー	ー	ー	ー	ー	ー	ー	ー
	第7サブチェンジングルーム	ー	○	ー	ー	ー	有	ー	ー	ー	ー	ー	ー	ー	ー	ー
	回収溶媒第1貯槽ポンプ室	○	ー	ー	ー	ー	有	ー	ー	ー	ー	ー	ー	ー	ー	ー
	常用電気品第1室	ー	○	○	ー	ー	有	ー	ー	ー	ー	ー	ー	ー	ー	ー
	南第3エレベータ	ー	ー	ー	ー	ー	無	ー	ー	ー	ー	ー	ー	ー	ー	ー
	安全冷却水Aポンプ室	ー	ー	ー	ー	ー	無	安全冷却水ポンプ ※	A	ー	ー	ー	ー	ー	ー	ー
	トロリ第1保管室	ー	ー	○	ー	ー	有	ー	ー	ー	ー	ー	ー	ー	ー	ー
	北第2階段室地下2階附室	ー	ー	ー	ー	ー	無	ー	ー	ー	ー	ー	ー	ー	ー	ー
	南第2階段室地下2階附室	ー	ー	ー	ー	ー	無	ー	ー	ー	ー	ー	ー	ー	ー	ー
	南第3階段室地下2階附室	ー	ー	ー	ー	ー	無	ー	ー	ー	ー	ー	ー	ー	ー	ー
	北第1階段室地下2階附室	ー	ー	ー	ー	ー	無	ー	ー	ー	ー	ー	ー	ー	ー	ー
	南第1階段室地下2階附室	ー	ー	ー	ー	ー	無	ー	ー	ー	ー	ー	ー	ー	ー	ー
	第20保守室	ー	ー	ー	ー	ー	無	ー	ー	ー	ー	ー	ー	ー	ー	ー
	地下2階南北第2廊下	ー	ー	○	ー	ー	有	主要弁[redacted]	A/B	ー	ー	ー	有	ー	ー	当該室設置の弁は，工程停止により安全機能を必要としない状態に移行可能である。
	南第1配管室	ー	ー	ー	ー	ー	無	ー	ー	ー	ー	ー	ー	ー	ー	ー
	南第7ダクト室	ー	ー	ー	ー	ー	無	ー	ー	ー	ー	ー	ー	ー	ー	ー
	地下1階東西第1廊下,東西第2廊下,南北第1廊下,南北第4廊下	○	○	○	ー	ー	有	ケーブル ※	A/B	有	○	当該室設置の機器は，片系のケーブルトレイに1時間の耐火ラッピング，火災感知器，自動消火設備の系統分離対策により，最重要設備の同じ安全機能が一つは確保できる。	有	有	ー	当該室設置の機器は，最重要設備の片系のケーブルトレイに1時間の耐火ラッピング，火災感知器，自動消火設備の系統分離対策を実施していることから，再処理の安全性を確保できる。
	放射線現場盤第1予備室	ー	ー	ー	ー	ー	無	ー	ー	ー	ー	ー	ー	ー	ー	ー
	溶媒貯槽第2セル	ー	ー	ー	ー	ー	無	ー	ー	ー	ー	ー	ー	ー	ー	ー
	第7予備セル	ー	ー	ー	ー	ー	無	ー	ー	ー	ー	ー	ー	ー	ー	ー
	第9保守室	ー	○	○	ー	ー	有	ー	ー	ー	ー	ー	ー	ー	ー	ー
	プルトニウム洗浄器セル	ー	ー	○	○	ー	有	ー	ー	ー	ー	ー	ー	ー	ー	ー
	ウラン逆抽出器セル	ー	ー	○	○	ー	有	ー	ー	ー	ー	ー	ー	ー	ー	ー
	溶媒洗浄器第1セル	ー	ー	○	○	ー	有	ー	ー	ー	ー	ー	ー	ー	ー	ー
	溶媒洗浄器第2セル	ー	ー	○	○	ー	有	ー	ー	ー	ー	ー	ー	ー	ー	ー
	第10サブチェンジングルーム	ー	○	ー	ー	ー	有	ー	ー	ー	ー	ー	ー	ー	ー	ー
	圧縮空気分配第1室	ー	ー	ー	ー	ー	無	ー	ー	ー	ー	ー	ー	ー	ー	ー

第2-1表　当該火災区域(区画)の火災影響評価結果(5/13)

※:火災防護上の最重要設備
A:油(漏えい油・有機溶媒)火災
B:電気盤火災
C:ケーブル火災
D:電動機絶縁物
E:仮置可燃物火災

精製建屋

火災を想定する区画		火災源の有無					火災の可能性	区域(区画)内の火災防護対策を行う安全上重要な施設	系統	最重要設備の評価結果			火災防護対策を行う安全上重要な施設(最重要設備を除く)の評価結果			
番号	名称	電動機	電気盤	ケーブル	油類	その他				同時喪失有/無	系統分離要:○、否:ー	結果	同時喪失有/無	系統分離有/無	FDT^{S}評価結果	結果
[redacted]	計装ラック第1室	ー	ー	ー	ー	ー	無	プルトニウム濃縮液受槽セル漏えい液受皿 液位計 プルトニウム濃縮液一時貯槽セル漏えい液受皿 液位計 プルトニウム濃縮液計量槽セル漏えい液受皿 液位計	A/B	-	-	-	有	-	-	当該室設置の計器は，工程停止により安全機能を必要としない状態に移行可能である。
	第11サブチェンジングルーム	ー	○	ー	ー	ー	有	-	-	-	-	-	-	-	-	-
	蒸気分配第1室	ー	ー	ー	ー	ー	無	-	-	-	-	-	-	-	-	-
	蒸気分配第2室	ー	ー	ー	ー	ー	無	-	-	-	-	-	-	-	-	-
	第10保守室	ー	ー	ー	ー	ー	無	-	-	-	-	-	-	-	-	-
	第11保守室	ー	ー	ー	ー	○	有	-	-	-	-	-	-	-	-	-
	プルトニウム系サンプリングベンチ第3セル	ー	ー	ー	ー	ー	無	-	-	-	-	-	-	-	-	-
	濃縮液弁用グローブボックス室	ー	ー	ー	ー	ー	無	-	-	-	-	-	-	-	-	-
	圧縮空気分配第2室	ー	ー	ー	ー	ー	無	-	-	-	-	-	-	-	-	-
	セル排気サンプリング設備第2室	ー	ー	ー	ー	ー	無	-	-	-	-	-	-	-	-	-
	第12保守室	ー	ー	ー	ー	ー	無	-	-	-	-	-	-	-	-	-
	ウラン濃縮缶予備セル	ー	ー	ー	ー	ー	無	-	-	-	-	-	-	-	-	-
	ウラン濃縮缶セル	ー	ー	ー	ー	ー	無	-	-	-	-	-	-	-	-	-
	第8予備セル	ー	ー	ー	ー	ー	無	-	-	-	-	-	-	-	-	-
	ウラン系サンプリグベンチ第2保守室	ー	○	ー	ー	ー	有	-	-	-	-	-	-	-	-	-
	蒸気分配第3室	ー	ー	ー	ー	ー	無	-	-	-	-	-	-	-	-	-
	第13保守室	ー	ー	ー	ー	ー	無	-	-	-	-	-	-	-	-	-
	ウラン系塔槽類廃ガス洗浄塔セル	ー	ー	ー	ー	ー	無	-	-	-	-	-	-	-	-	-
	硝酸ウラニルサンプリング用フード室	ー	ー	ー	ー	ー	無	-	-	-	-	-	-	-	-	-
	計装ラック第2室	ー	ー	ー	ー	ー	無	-	-	-	-	-	-	-	-	-
	溶媒洗浄器第3セル	ー	ー	ー	ー	ー	無	-	-	-	-	-	-	-	-	-
	ウラン精製器セル	ー	ー	ー	ー	ー	無	-	-	-	-	-	-	-	-	-
	ウラナス溶液ポンプ室	○	ー	ー	ー	ー	有	-	-	-	-	-	-	-	-	-
	第12サブチェンジングルーム	ー	○	ー	ー	ー	有	-	-	-	-	-	-	-	-	-
	再生溶媒ポンプ室	○	ー	ー	ー	ー	有	-	-	-	-	-	-	-	-	-
	ウラン濃縮液第3中間貯槽室	ー	ー	ー	ー	ー	無	-	-	-	-	-	-	-	-	-
	放射線現場盤室	ー	ー	○	ー	ー	有	-	-	-	-	-	-	-	-	-
	ウラン系サンプリングベンチ第1保守室	○	○	ー	ー	ー	有	-	-	-	-	-	-	-	-	-
	凝縮水受槽室	ー	ー	ー	ー	ー	無	-	-	-	-	-	-	-	-	-
	ウラン系サンプリングベンチ第1セル	ー	ー	ー	ー	ー	無	-	-	-	-	-	-	-	-	-
	常用電気品第2室	ー	○	○	ー	ー	有	-	-	-	-	-	-	-	-	-
	安全冷却水系ポンプ弁第1室	ー	ー	ー	ー	ー	無	-	-	-	-	-	-	-	-	-
	安全冷却水系ポンプ弁第2室	ー	ー	ー	ー	ー	無	-	-	-	-	-	-	-	-	-
	放管用ブロワ第3室	○	○	ー	ー	ー	有	-	-	-	-	-	-	-	-	-
	北第2階段室地下1階附室	ー	ー	ー	ー	ー	無	-	-	-	-	-	-	-	-	-
	南第2階段室地下1階附室	ー	ー	ー	ー	ー	無	-	-	-	-	-	-	-	-	-
	南第3階段室地下1階附室	ー	ー	ー	ー	ー	無	-	-	-	-	-	-	-	-	-
	北第1階段室地下1階附室	ー	ー	ー	ー	ー	無	-	-	-	-	-	-	-	-	-
	南第1階段室地下1階附室	ー	ー	ー	ー	ー	無	-	-	-	-	-	-	-	-	-
	放射線現場盤第2予備室	ー	ー	ー	ー	ー	無	-	-	-	-	-	-	-	-	-
	地下1階南北第3廊下	ー	ー	ー	ー	ー	無	-	-	-	-	-	-	-	-	-

※：火災防護上の最重要設備
A：油（漏えい油・有機溶媒）火災
B：電気盤火災
C：ケーブル火災
D：電動機絶縁物
E：仮置可燃物火災

第2-1表　当該火災区域(区画)の火災影響評価結果(6/13)

精製建屋

火災を想定する区画		火災源の有無					火災の可能性	区域(区画)内の火災防護対策を行う安全上重要な施設	系統	最重要設備の評価結果			火災防護対策を行う安全上重要な施設(最重要設備を除く)の評価結果			
番号	名称	電動機	電気盤	ケーブル	油類	その他				同時喪失 有/無	系統分離 要：○、否：－	結果	同時喪失 有/無	系統分離 有/無	FDT^S 評価結果	結果
[redacted]	地下1階南北第2廊下	－	－	○	－	－	有	ケーブル ※	A/B	有	○	当該室設置の機器は，Cの火災に対し，崩壊熱除去機能の成功パス(外部ループの接続)が確保されるため、安全機能が同時に喪失することはない。	有	有	－	当該室設置の機器は，工程停止により安全機能を必要としない状態に移行可能である。
	南第8ダクト室	－	－	－	－	－	無	－	－	－	－	－	－	－	－	－
	地上1階東西第1廊下,東西第2廊下,南北第1廊下,南北第3廊下	○	○	○	－	－	有	ケーブル ※	A	－	－	－	－	－	－	－
	臨界警報装置現場盤室	－	－	○	－	－	有	－	－	－	－	－	－	－	－	－
	制御盤第1室	－	－	○	－	－	有	－	－	－	－	－	－	－	－	－
	第14保守室	○	○	－	－	－	有	－	－	－	－	－	－	－	－	－
	蒸気分配第4室	－	－	－	－	－	無	－	－	－	－	－	－	－	－	－
	第13サブチェンジングルーム	－	○	－	－	－	有	－	－	－	－	－	－	－	－	－
	試薬分配第1室	－	－	－	－	－	無	－	－	－	－	－	－	－	－	－
	試薬分配第2室	－	－	－	－	－	無	－	－	－	－	－	－	－	－	－
	圧縮空気分配第6室	－	－	－	－	－	無	－	－	－	－	－	－	－	－	－
	非常用出口第1室	－	－	○	－	－	有	ケーブル ※	B	－	－	－	－	－	－	－
	非常用B電気品室	－	○	○	－	－	有	460V非常用コントロールセンタ ※ 460V非常用パワーセンタ ※ ケーブル ※	B	－	－	－	－	－	－	－
	プルトニウム系高性能粒子フィルタ加熱器室	－	○	－	－	－	有	－	－	－	－	－	－	－	－	－
	凝縮液還流弁用グローブボックス室	－	－	－	－	－	無	主要弁[redacted]	A/B	－	－	－	有	－	－	当該室設置の弁は，工程停止により安全機能を必要としない状態に移行可能である。
	第15保守室	－	○	○	－	－	有	－	－	－	－	－	－	－	－	－
	第2酸回収弁セル	－	－	－	－	－	無	－	－	－	－	－	－	－	－	－
	圧縮空気槽A室	－	－	－	－	－	無	逆抽出塔溶液温度計 主要弁[redacted] 主要弁[redacted]	A/B	－	－	－	有	－	－	当該室設置の計器および弁は，工程停止により安全機能を必要としない状態に移行可能である。
	カラムパルセーション用圧縮空気弁用グローブボックスA室	－	－	○	－	－	有	－	－	－	－	－	－	－	－	－
	アルファモニタ保守室	○	○	－	－	－	有	プルトニウム洗浄器4段目 アルファ線線量計 プルトニウム洗浄器4段目アルファ線検出器の故障検知(ディスク回転,ドラム回転しや断位置,測定位置,校正位置)	A/B	－	－	－	有	－	－	当該室設置の計器は，工程停止により安全機能を必要としない状態に移行可能である。
	第9予備セル	－	－	－	－	－	無	－	－	－	－	－	－	－	－	－
	アルファモニタIセル	－	－	－	－	－	無	－	－	－	－	－	－	－	－	－

第2-1表　当該火災区域(区画)の火災影響評価結果(7/13)

※:火災防護上の最重要設備
A:油(漏えい油・有機溶媒)火災
B:電気盤火災
C:ケーブル火災
D:電動機絶縁物
E:仮置可燃物火災

精製建屋

火災を想定する区画		火災源の有無					火災の可能性	区域(区画)内の火災防護対策を行う安全上重要な施設	系統	最重要設備の評価結果			火災防護対策を行う安全上重要な施設(最重要設備を除く)の評価結果			
番号	名称	電動機	電気盤	ケーブル	油類	その他				同時喪失 有/無	系統分離 要:○、否:ー	結果	同時喪失 有/無	系統分離 有/無	FDT^S 評価結果	結果
[redacted]	アルファモニタBセル	ー	ー	ー	ー	ー	無	－	－	－	－	－	－	－	－	－
	アルファモニタCセル	ー	ー	ー	ー	ー	無	－	－	－	－	－	－	－	－	－
	常用電気品第3室	ー	○	○	ー	ー	有	－	－	－	－	－	－	－	－	－
	エアロック第1室	ー	ー	ー	ー	ー	無	－	－	－	－	－	－	－	－	－
	搬出入室	ー	ー	ー	ー	ー	無	－	－	－	－	－	－	－	－	－
	第2酸回収弁予備セル	ー	ー	ー	ー	ー	無	－	－	－	－	－	－	－	－	－
	ウラン濃縮缶用スチームジェット凝縮器室	ー	ー	○	ー	ー	有	－	－	－	－	－	－	－	－	－
	蒸気発生器第3室	ー	ー	ー	ー	ー	無	－	－	－	－	－	－	－	－	－
	第16保守室	ー	ー	ー	ー	ー	無	－	－	－	－	－	－	－	－	－
	溶媒蒸発缶セル	ー	ー	ー	ー	ー	無	－	－	－	－	－	－	－	－	－
	第17保守室	ー	ー	ー	ー	ー	無	－	－	－	－	－	－	－	－	－
	ウラン系高性能粒子フィルタ加熱器室	ー	○	ー	ー	ー	有	－	－	－	－	－	－	－	－	－
	蒸気分配第5室	ー	ー	ー	ー	ー	無	－	－	－	－	－	－	－	－	－
	第14サブチェンジングルーム	ー	○	ー	ー	ー	有	－	－	－	－	－	－	－	－	－
	常用電気品第4室	ー	○	○	ー	ー	有	－	－	－	－	－	－	－	－	－
	溶媒洗浄器保守室	○	○	ー	ー	ー	有	－	－	－	－	－	－	－	－	－
	ウラン精製器保守室	○	○	ー	ー	ー	有	－	－	－	－	－	－	－	－	－
	ウランモニタセル	ー	ー	ー	ー	ー	無	－	－	－	－	－	－	－	－	－
	第15サブチェンジングルーム	ー	○	ー	ー	ー	有	－	－	－	－	－	－	－	－	－
	ウラン系サンプリングベンチ第3保守室	○	○	ー	ー	ー	有	－	－	－	－	－	－	－	－	－
	非常用A電気品室	ー	○	○	ー	ー	有	460V非常用コントロールセンタ ※ 460V非常用パワーセンタ ※ ケーブル ※	A	－	－	－	－	－	－	－
	非常用出口第2室	ー	ー	○	ー	ー	有	ケーブル ※	A	－	－	－	－	－	－	－
	サービス空気バッファ槽室	ー	ー	ー	ー	ー	無	－	－	－	－	－	－	－	－	－
	ユーティリティ室	ー	ー	ー	ー	ー	無	－	－	－	－	－	－	－	－	－
	南第4階段室	ー	○	ー	ー	ー	有	－	－	－	－	－	－	－	－	－
	第1ケーブル室	ー	ー	○	ー	ー	有	－	－	－	－	－	－	－	－	－
	第2ケーブル室	ー	ー	○	ー	ー	有	－	－	－	－	－	－	－	－	－
	プルトニウム系サンプリングベンチ第4セル	ー	ー	ー	ー	ー	無	－	－	－	－	－	－	－	－	－
	固体廃棄物保管室	○	ー	ー	ー	○	有	－	－	－	－	－	－	－	－	－
	二酸化炭素消火設備室	ー	ー	○	ー	ー	有	－	－	－	－	－	－	－	－	－
	北第2階段室地上1階附室	ー	ー	ー	ー	ー	無	－	－	－	－	－	－	－	－	－
	南第2階段室地上1階附室	ー	ー	ー	ー	ー	無	－	－	－	－	－	－	－	－	－
	南第3階段室地上1階附室	ー	ー	ー	ー	ー	無	－	－	－	－	－	－	－	－	－
	北第1階段室地上1階附室	ー	ー	ー	ー	ー	無	－	－	－	－	－	－	－	－	－
	南第1階段室地上1階附室	ー	ー	ー	ー	ー	無	－	－	－	－	－	－	－	－	－
	南第4ダクト室	ー	ー	○	ー	ー	有	ケーブル ※	B	－	－	－	－	－	－	－
	地上1階南北第2廊下	ー	ー	○	ー	ー	有	－	－	－	－	－	－	－	－	－
	南第9ダクト室	ー	ー	ー	ー	ー	無	－	－	－	－	－	－	－	－	－
	試薬ボンベ室	○	○	ー	ー	ー	有	－	－	－	－	－	－	－	－	－
	二酸化炭素消火設備気化器室	○	○	ー	ー	ー	有	－	－	－	－	－	－	－	－	－

第2-1表　当該火災区域(区画)の火災影響評価結果(8/13)

※:火災防護上の最重要設備
A:油(漏えい油・有機溶媒)火災
B:電気盤火災
C:ケーブル火災
D:電動機絶縁物
E:仮置可燃物火災

精製建屋

火災を想定する区画		火災源の有無					火災の可能性	区域(区画)内の火災防護対策を行う安全上重要な施設	系統	最重要設備の評価結果			火災防護対策を行う安全上重要な施設(最重要設備を除く)の評価結果			
番号	名称	電動機	電気盤	ケーブル	油類	その他				同時喪失 有/無	系統分離 要:○、否:－	結果	同時喪失 有/無	系統分離 有/無	FDT^S 評価結果	結果
[redacted]	地上2階東西第1廊下,東西第3廊下,南北第1廊下,南北第3廊下	○	○	○	－	－	有	ケーブル ※ 蒸発缶・精留塔加熱蒸気温度計	A/B	－	－	－	有	－	－	当該室の最重要設備の安重ケーブルトレイはA系のみのため，もう一方の安全機能を確保できる。 当該室設置の計器は工程停止により安全機能を必要としない状態に移行可能である。
	制御盤第2室	－	－	○	－	－	有	－	－	－	－	－	－	－	－	－
	非常用B計装電源室	－	○	○	－	－	有	105V非常用計測交流主分電盤 105V非常用計測交流電源盤 110V非常用充電器盤 ※ 110V非常用予備充電器盤 ※ 110V非常用直流主分電盤 ※ 105V非常用無停電交流主分電盤 ※ 105V非常用無停電電源装置 ※ ケーブル ※	B	－	－	－	－	－	－	－
	制御盤第3室	－	－	○	－	－	有	－	－	－	－	－	－	－	－	－
	放管設備倉庫	－	－	○	－	－	有	－	－	－	－	－	－	－	－	－
	トロリ第2保管室	－	－	○	－	○	有	－	－	－	－	－	－	－	－	－
	計装ラック第3室	－	－	○	－	－	有	放射性配管分岐第1セル漏えい液受皿1液位 放射性配管分岐第1セル漏えい液受皿2液位 NOx廃ガス洗浄塔入口圧力 廃ガス洗浄塔入口圧力計 油水分離槽セル漏えい液受皿 液位計 プルトニウム濃縮缶供給槽セル漏えい液受皿 液位計 プルトニウム精製塔セル漏えい液受皿 液位計	A/B	－	－	－	有	－	－	当該室設置の計器は，計測制御系が影響を受けても，運転状態の確認をすることで廃ガス処理設備の運転を継続可能であることから安全機能に影響を受けない。 また、工程を停止し送液を行わないことで、漏えい検知機能に期待しない状態に移行し安全停止が可能である。
	プルトニウム系サンプリングベンチ第4保守室	－	○	－	－	－	有	－	－	－	－	－	－	－	－	－
	試薬設備第1室	－	－	－	－	－	無	－	－	－	－	－	－	－	－	－
	非常用Bモータコントロールセンタ室	－	○	○	－	－	有	460V非常用コントロールセンタ ※ ケーブル ※	B	－	－	－	－	－	－	－
	地上2階東西第2廊下,南北第2廊下	－	－	○	－	－	有	－	－	－	－	－	－	－	－	－
	試薬分配第3室	－	－	－	－	－	無	－	－	－	－	－	－	－	－	－
	北第3階段室	－	－	－	－	－	無	－	－	－	－	－	－	－	－	－
	試薬分配第4室	－	－	－	－	－	無	－	－	－	－	－	－	－	－	－
	試薬設備第2室	－	－	－	－	－	無	－	－	－	－	－	－	－	－	－
	排気フィルタユニット室	－	－	－	－	－	無	－	－	－	－	－	－	－	－	－
	常用計装電源室	－	○	○	－	－	有	－	－	－	－	－	－	－	－	－
	ユーティリティ弁第2室	－	－	－	－	－	無	主要弁[redacted] 主要弁[redacted]	A/B	－	－	－	有	－	－	当該室設置の弁は，工程停止により安全機能を必要としない状態に移行可能である。
	試薬分配第5室	－	－	－	－	－	無	－	－	－	－	－	－	－	－	－

第2-1表　当該火災区域(区画)の火災影響評価結果(9/13)

※:火災防護上の最重要設備
A:油(漏えい油・有機溶媒)火災
B:電気盤火災
C:ケーブル火災
D:電動機絶縁物
E:仮置可燃物火災

精製建屋

火災を想定する区画		火災源の有無					火災の可能性	区域(区画)内の火災防護対策を行う安全上重要な施設	系統	最重要設備の評価結果			火災防護対策を行う安全上重要な施設(最重要設備を除く)の評価結果			
番号	名称	電動機	電気盤	ケーブル	油類	その他				同時喪失 有/無	系統分離 要:○、否:ー	結果	同時喪失 有/無	系統分離 有/無	FDT^S 評価結果	結果
[redacted]	試薬分配第6室	ー	ー	ー	ー	ー	無	－	－	－	－	－	－	－	－	－
	溶媒蒸留塔室	ー	ー	ー	ー	ー	無	－	－	－	－	－	－	－	－	－
	蒸気分配第6室	ー	ー	ー	ー	ー	無	－	－	－	－	－	－	－	－	－
	エアロック第2室	○	○	○	ー	ー	有	－	－	－	－	－	－	－	－	－
	常用蓄電池室	ー	ー	○	ー	○	有	－	－	－	－	－	－	－	－	－
	第16サブチェンジングルーム	ー	○	○	ー	ー	有	－	－	－	－	－	－	－	－	－
	計装ラック第4室	ー	ー	○	ー	ー	有	－	－	－	－	－	－	－	－	－
	ウラン系サンプリングベンチ第4保守室	ー	○	ー	ー	ー	有	－	－	－	－	－	－	－	－	－
	試薬分配第7室	ー	ー	ー	ー	ー	無	－	－	－	－	－	－	－	－	－
	排気モニタ室	ー	○	ー	ー	ー	有	－	－	－	－	－	－	－	－	－
	非常用A蓄電池室	ー	ー	ー	ー	○	有	110V第2非常用蓄電池　※	A	－	－	－	－	－	－	－
	制御盤第4室	ー	ー	○	ー	ー	有	－	－	－	－	－	－	－	－	－
	制御盤第5室	ー	ー	○	ー	ー	有	－	－	－	－	－	－	－	－	－
	放射能測定機器室	ー	ー	ー	ー	ー	無	－	－	－	－	－	－	－	－	－
	試薬設備第3室	ー	ー	ー	ー	ー	無	－	－	－	－	－	－	－	－	－
	ウラン系サンプリングベンチ第4セル	ー	ー	ー	ー	ー	無	－	－	－	－	－	－	－	－	－
	注水槽室	ー	ー	ー	ー	ー	無	－	－	－	－	－	－	－	－	－
	非常用A計装電源室	ー	○	○	ー	ー	有	105V非常用計測交流主分電盤 105V非常用計測交流電源盤 110V非常用充電器盤　※ 110V非常用直流主分電盤　※ 105V非常用無停電交流主分電盤　※ 105V非常用無停電電源装置　※ ケーブル　※	A	－	－	－	－	－	－	－
	非常用B蓄電池室	ー	ー	ー	ー	○	有	110V第2非常用蓄電池　※	B	－	－	－	－	－	－	－
	非常用Aモータコントロールセンタ室	ー	○	○	ー	ー	有	460V非常用コントロールセンタ　※ ケーブル　※	A	－	－	－	－	－	－	－
	北第2階段室地上2階附室	ー	ー	ー	ー	ー	無	－	－	－	－	－	－	－	－	－
	南第2階段室地上2階附室	ー	ー	ー	ー	ー	無	－	－	－	－	－	－	－	－	－
	南第3階段室地上2階附室	ー	ー	ー	ー	ー	無	－	－	－	－	－	－	－	－	－
	北第1階段室地上2階附室	ー	ー	ー	ー	ー	無	－	－	－	－	－	－	－	－	－
	南第1階段室地上2階附室	ー	ー	ー	ー	ー	無	－	－	－	－	－	－	－	－	－
	南第5ダクト室	ー	ー	○	ー	ー	有	ケーブル　※	B	－	－	－	－	－	－	－
	圧縮空気分配第3室	ー	ー	ー	ー	ー	無	－	－	－	－	－	－	－	－	－
	制御盤第6室	ー	ー	○	ー	ー	有	－	－	－	－	－	－	－	－	－
	南第5階段室	ー	ー	ー	ー	ー	無	－	－	－	－	－	－	－	－	－
	放管用ブロワ第4室	○	○	ー	ー	ー	有	－	－	－	－	－	－	－	－	－
	北第1配管室	ー	ー	ー	ー	ー	無	－	－	－	－	－	－	－	－	－
	精製建屋ーウラン脱硝建屋,ウラン・プルトニウム混合脱硝建屋間連絡通路	ー	ー	ー	ー	ー	無	－	－	－	－	－	－	－	－	－
	試薬設備第1室前室	ー	ー	ー	ー	ー	無	－	－	－	－	－	－	－	－	－
	南第10ダクト室	ー	ー	ー	ー	ー	無	－	－	－	－	－	－	－	－	－
	地上3階東西第1廊下,南北第1廊下,南北第3廊下	○	ー	○	ー	ー	有	－	－	－	－	－	－	－	－	－
	計装ラック第5室	ー	ー	○	ー	ー	有	－	－	－	－	－	－	－	－	－
	圧縮空気分配第4室	ー	ー	ー	ー	ー	無	－	－	－	－	－	－	－	－	－

第2-1表　当該火災区域(区画)の火災影響評価結果(10/13)

※:火災防護上の最重要設備
A:油(漏えい油・有機溶媒)火災
B:電気盤火災
C:ケーブル火災
D:電動機絶縁物
E:仮置可燃物火災

精製建屋

火災を想定する区画		火災源の有無					火災の可能性	区域(区画)内の火災防護対策を行う安全上重要な施設	系統	最重要設備の評価結果			火災防護対策を行う安全上重要な施設(最重要設備を除く)の評価結果			
番号	名称	電動機	電気盤	ケーブル	油類	その他				同時喪失 有/無	系統分離 要:○、否:ー	結果	同時喪失 有/無	系統分離 有/無	FDT^S 評価結果	結果
[redacted]	計装ラック第6室	ー	ー	○	ー	ー	有	アルファモニタ流量計測ポット　流量計	A/B	-	-	-	有	-	-	当該室設置の計器は，工程停止により安全機能を必要としない状態に移行可能である。
	蒸気分配第7室	ー	ー	○	ー	ー	有	-	-	-	-	-	-	-	-	-
	蒸気分配第8室	ー	ー	○	ー	ー	有	-	-	-	-	-	-	-	-	-
	地上3階東西第2廊下,南北第2廊下	ー	ー	○	ー	ー	有	-	-	-	-	-	-	-	-	-
	試薬分配第8室	ー	ー	ー	ー	ー	無	-	-	-	-	-	-	-	-	-
	試薬設備第4室	ー	ー	ー	ー	ー	無	-	-	-	-	-	-	-	-	-
	第2回収酸0.02N調整槽室	ー	ー	ー	ー	ー	無	-	-	-	-	-	-	-	-	-
	試薬設備第5室	○	ー	ー	ー	ー	有	-	-	-	-	-	-	-	-	-
	計装ラック第7室	ー	ー	ー	ー	ー	無	-	-	-	-	-	-	-	-	-
	試薬設備第6室	ー	ー	ー	ー	ー	無	-	-	-	-	-	-	-	-	-
	計装ラック第8室	ー	ー	○	ー	ー	有	-	-	-	-	-	-	-	-	-
	圧縮空気分配第5室	ー	ー	ー	ー	ー	無	-	-	-	-	-	-	-	-	-
	ウラン溶液受槽室	ー	ー	ー	ー	ー	無	-	-	-	-	-	-	-	-	-
	プルトニウム系エアジェット第1セル	ー	ー	ー	ー	ー	無	-	-	-	-	-	-	-	-	-
	北第2階段室地上3階附室	ー	ー	ー	ー	ー	無	-	-	-	-	-	-	-	-	-
	南第3階段室地上3階附室	ー	ー	ー	ー	ー	無	-	-	-	-	-	-	-	-	-
	北第1階段室地上3階附室	ー	ー	ー	ー	ー	無	-	-	-	-	-	-	-	-	-
	第2回収酸10N貯槽室	ー	ー	ー	ー	ー	無	-	-	-	-	-	-	-	-	-
	第1予備室	ー	ー	ー	ー	ー	無	-	-	-	-	-	-	-	-	-
	セル排気サンプリング設備第3室	ー	ー	ー	ー	ー	無	-	-	-	-	-	-	-	-	-
	ウラン濃縮缶凝縮器室	ー	ー	ー	ー	ー	無	-	-	-	-	-	-	-	-	-
	地上4階東西第1廊下,南北第1廊下,南北第3廊下	ー	ー	○	ー	ー	有	ケーブル　※	A	-	-	-	-	-	-	-
	サンプリングベンチ制御盤室	ー	○	○	ー	ー	有	-	-	-	-	-	-	-	-	-
	回収水凝縮器A室	ー	ー	ー	ー	ー	無	-	-	-	-	-	-	-	-	-
	除染分配第1室	ー	ー	○	ー	ー	有	-	-	-	-	-	-	-	-	-
	試薬設備第7室	ー	ー	ー	ー	ー	無	-	-	-	-	-	-	-	-	-
	冷却コイル室	ー	ー	ー	ー	ー	無	-	-	-	-	-	-	-	-	-
	エアロック第3室	ー	ー	○	ー	ー	有	ケーブル　※	B	-	-	-	-	-	-	-
	給気室	ー	ー	ー	ー	ー	無	主要弁[redacted]	A/B	-	-	-	有	-	-	当該室設置の機器は，火災影響を受け，安全機能が喪失するおそれがあるが火災による損傷を想定した場合にフェイルセーフ動作により，安定停止状態が維持できる。
	地上4階東西第4廊下	ー	ー	○	ー	ー	有	ケーブル　※	B	-	-	-	-	-	-	-
	地上4階東西第2廊下,南北第2廊下	ー	ー	○	ー	ー	有	-	-	-	-	-	-	-	-	-
	圧縮空気分配第7室	ー	ー	○	ー	ー	有	-	-	-	-	-	-	-	-	-
	プルトニウム系エアジェット第2セル	ー	ー	ー	ー	ー	無	-	-	-	-	-	-	-	-	-
	プルトニウム系エアジェット第3セル	ー	ー	ー	ー	ー	無	-	-	-	-	-	-	-	-	-

第2-1表　当該火災区域(区画)の火災影響評価結果(11/13)

※:火災防護上の最重要設備
A:油(漏えい油・有機溶媒)火災
B:電気盤火災
C:ケーブル火災
D:電動機絶縁物
E:仮置可燃物火災

精製建屋

火災を想定する区画		火災源の有無					火災の可能性	区域(区画)内の火災防護対策を行う安全上重要な施設	系統	最重要設備の評価結果			火災防護対策を行う安全上重要な施設(最重要設備を除く)の評価結果			
番号	名称	電動機	電気盤	ケーブル	油類	その他				同時喪失有/無	系統分離要:○、否:ー	結果	同時喪失有/無	系統分離有/無	FDT^{S}評価結果	結果
	プルトニウム系エアジェット第4セル	ー	ー	ー	ー	ー	無	－	－	－	－	－	－	－	－	－
	プルトニウム系塔槽類廃ガスフィルタ保守室	○	○	ー	ー	ー	有	－	－	－	－	－	－	－	－	－
	プルトニウム系塔槽類廃ガス処理第1セル	ー	ー	ー	ー	ー	無	－	－	－	－	－	－	－	－	－
	プルトニウム系塔槽類廃ガス処理第2セル	ー	ー	ー	ー	ー	無	－	－	－	－	－	－	－	－	－
	制御盤第7室	ー	ー	○	ー	ー	有	－	－	－	－	－	－	－	－	－
	第1エジェクタA凝縮器室	ー	ー	ー	ー	ー	無	－	－	－	－	－	－	－	－	－
	試薬分配第9室	ー	ー	○	ー	ー	有	－	－	－	－	－	－	－	－	－
	ウラナス製造器室	ー	ー	ー	ー	ー	無	－	－	－	－	－	－	－	－	－
	回収TBP80%調整槽室	ー	ー	○	○	ー	有	－	－	－	－	－	－	－	－	－
	試薬設備第8室	ー	ー	○	ー	ー	有	－	－	－	－	－	－	－	－	－
	第2回収酸1N調整槽1室	ー	ー	ー	ー	ー	無	－	－	－	－	－	－	－	－	－
	排風機室	○	ー	○	ー	ー	有	グローブボックス・セル排風機 ※ 建屋排風機	A/B	有	○	当該室設置の機器は，機器間に1時間の耐火隔壁，火災感知器，自動消火設備の系統分離対策により，最重要設備の同じ安全機能が一つは確保できる。	有	－	－	当該室設置の機器は，工程停止により安全機能を必要としない状態に移行可能である。
	送風機室	○	ー	ー	ー	ー	有	主要弁[redacted]	A/B	－	－	－	有	－	－	該室設置の機器は，火災影響を受け、安全機能が喪失するおそれがあるが火災による損傷を想定した場合にフェイルセーフ動作により、安定停止状態が維持できる。
	制御盤第8室	ー	ー	○	ー	ー	有	－	－	－	－	－	－	－	－	－
	第8予備室	ー	ー	ー	ー	ー	無	－	－	－	－	－	－	－	－	－
	試薬設備第9室前室	ー	ー	ー	ー	ー	無	－	－	－	－	－	－	－	－	－
	第9予備室	ー	ー	ー	ー	ー	無	－	－	－	－	－	－	－	－	－
	第2予備室	ー	ー	ー	ー	ー	無	－	－	－	－	－	－	－	－	－
	回収水凝縮器B室	ー	ー	ー	ー	ー	無	－	－	－	－	－	－	－	－	－
	圧縮空気分配第8室	ー	ー	ー	ー	ー	無	－	－	－	－	－	－	－	－	－
	ウラン系エアジェット第1セル	ー	ー	ー	ー	ー	無	－	－	－	－	－	－	－	－	－
	ウラン系エアジェット第2セル	ー	ー	ー	ー	ー	無	－	－	－	－	－	－	－	－	－
	ウラン系塔槽類廃ガスフィルタ保守室	○	○	ー	ー	ー	有	－	－	－	－	－	－	－	－	－
	ウラン系塔槽類廃ガス処理セル	ー	ー	ー	ー	ー	無	－	－	－	－	－	－	－	－	－
	外気処理設備第1室	ー	ー	ー	ー	ー	無	－	－	－	－	－	－	－	－	－
	外気取入室	ー	ー	ー	ー	ー	無	－	－	－	－	－	－	－	－	－
	第17サブチェンジングルーム	ー	○	ー	ー	ー	有	－	－	－	－	－	－	－	－	－
	除染分配第2室	ー	ー	○	ー	ー	有	－	－	－	－	－	－	－	－	－
	制御盤第9室	ー	ー	○	ー	ー	有	－	－	－	－	－	－	－	－	－

第2-1表　当該火災区域(区画)の火災影響評価結果(12/13)

※:火災防護上の最重要設備
A:油(漏えい油・有機溶媒)火災
B:電気盤火災
C:ケーブル火災
D:電動機絶縁物
E:仮置可燃物火災

精製建屋

火災を想定する区画		火災源の有無					火災の可能性	区域(区画)内の火災防護対策を行う安全上重要な施設	系統	最重要設備の評価結果			火災防護対策を行う安全上重要な施設(最重要設備を除く)の評価結果			
番号	名称	電動機	電気盤	ケーブル	油類	その他				同時喪失 有/無	系統分離 要:○、否:ー	結果	同時喪失 有/無	系統分離 有/無	FDT^S 評価結果	結果
[redacted]	安全系B制御盤室	ー	ー	○	ー	ー	有	同期発電機＊ ※ プルトニウム濃縮缶加熱蒸気温度計,プルトニウム濃縮液一時貯槽セル漏えい液受皿 液位計,プルトニウム濃縮液計量槽セル漏えい液受皿 液位計,プルトニウム濃縮液受槽セル漏えい液受皿 液位計,逆抽出塔溶液温度計,プルトニウム洗浄器4段目アルファ線検出器の故障検知(ディスク回転,ドラム回転,しゃ断位置,測定位置,校正位置),プルトニウム洗浄器4段目 アルファ線線量計,蒸発缶・精留塔加熱蒸気温度計,NOx廃ガス洗浄塔入口圧力計,プルトニウム精製塔セル漏えい液受皿 液位計,プルトニウム濃縮缶供給槽セル漏えい液受皿 液位計,廃ガス洗浄塔入口圧力計,放射性配管分岐第1セル漏えい液受皿1液位計,放射性配管分岐第1セル漏えい液受皿2液位計,油水分離槽セル漏えい液受皿 液位計,アルファモニタ流量計測ポット　流量計,グローブボックス・セル排風機，建屋排風機，主要弁[redacted]，460V非常用パワーセンタに付属する盤 ケーブル ※	B	－	－	－	－	－	－
[redacted]	安全系A制御盤室	ー	ー	ー	ー	ー	無	同期発電機＊ ※ プルトニウム濃縮缶加熱蒸気温度計,プルトニウム濃縮液一時貯槽セル漏えい液受皿 液位計,プルトニウム濃縮液計量槽セル漏えい液受皿 液位計,プルトニウム濃縮液受槽セル漏えい液受皿 液位計,逆抽出塔溶液温度計,プルトニウム洗浄器4段目アルファ線検出器の故障検知(ディスク回転,ドラム回転,しゃ断位置,測定位置,校正位置),プルトニウム洗浄器4段目 アルファ線線量計,蒸発缶・精留塔加熱蒸気温度計,,NOx廃ガス洗浄塔入口圧力計,プルトニウム精製塔セル漏えい液受皿 液位計,プルトニウム濃縮缶供給槽セル漏えい液受皿 液位計,廃ガス洗浄塔入口圧力計,放射性配管分岐第1セル漏えい液受皿1液位計,放射性配管分岐第1セル漏えい液受皿2液位計,油水分離槽セル漏えい液受皿 液位計,アルファモニタ流量計測ポット　流量計,グローブボックス・セル排風機，建屋排風機，主要弁[redacted]，460V非常用パワーセンタに付属する盤	A	－	－	－	－	－	－
	地上4階東西第3廊下	ー	ー	○	ー	ー	有	ケーブル ※	B	－	－	－	－	－	－	－
	空調補機室	ー	ー	ー	ー	ー	無	－	－	－	－	－	－	－	－	－
	常用モータコントロールセンタ室	ー	○	○	ー	ー	有	－	－	－	－	－	－	－	－	－
	制御盤第10室	ー	○	○	ー	ー	有	－	－	－	－	－	－	－	－	－
	試薬設備第9室	ー	ー	ー	ー	ー	無	－	－	－	－	－	－	－	－	－
	第13予備室	ー	ー	ー	ー	ー	無	－	－	－	－	－	－	－	－	－
	北第2階段室地上4階附室	ー	ー	ー	ー	ー	無	－	－	－	－	－	－	－	－	－
	南第2階段室地上4階附室	ー	ー	ー	ー	ー	無	－	－	－	－	－	－	－	－	－
	南第3階段室地上4階附室	ー	ー	ー	ー	ー	無	－	－	－	－	－	－	－	－	－
	北第1階段室地上4階附室	ー	ー	ー	ー	ー	無	－	－	－	－	－	－	－	－	－
	南第1階段室地上4階附室	ー	ー	ー	ー	ー	無	－	－	－	－	－	－	－	－	－
	機械補修第2室	○	ー	ー	ー	ー	有	－	－	－	－	－	－	－	－	－
	第18サブチェンジングルーム	ー	○	○	ー	ー	有	－	－	－	－	－	－	－	－	－
	プルトニウム系塔槽類廃ガスよう素フィルタ保守	○	○	ー	ー	ー	有	－	－	－	－	－	－	－	－	－
	プルトニウム系塔槽類廃ガス加熱器室	ー	○	○	ー	ー	有	－	－	－	－	－	－	－	－	－
	第10予備室	ー	ー	ー	ー	ー	無	－	－	－	－	－	－	－	－	－
	第19サブチェンジングルーム	ー	ー	ー	ー	ー	無	－	－	－	－	－	－	－	－	－

第2-1表　当該火災区域(区画)の火災影響評価結果(13/13)

※:火災防護上の最重要設備
A:油(漏えい油・有機溶媒)火災
B:電気盤火災
C:ケーブル火災
D:電動機絶縁物
E:仮置可燃物火災

精製建屋

火災を想定する区画		火災源の有無					火災の可能性	区域(区画)内の火災防護対策を行う安全上重要な施設	系統	最重要設備の評価結果			火災防護対策を行う安全上重要な施設(最重要設備を除く)の評価結果			
番号	名称	電動機	電気盤	ケーブル	油類	その他				同時喪失有/無	系統分離要:○、否:ー	結果	同時喪失有/無	系統分離有/無	FDT^{S}評価結果	結果
[redacted]	第11予備室	ー	ー	ー	ー	ー	無	－	－	－	－	－	－	－	－	－
	外気処理設備第2室	ー	ー	ー	ー	ー	無	－	－	－	－	－	－	－	－	－
	第3予備室	ー	ー	ー	ー	ー	無	－	－	－	－	－	－	－	－	－
	混合槽室	ー	ー	ー	ー	ー	無	－	－	－	－	－	－	－	－	－
	プルトニウム系塔槽類廃ガスよう素フィルタ室	ー	ー	ー	ー	ー	無	－	－	－	－	－	－	－	－	－
	第14予備室	ー	ー	ー	ー	○	有	－	－	－	－	－	－	－	－	－
	地上4階東西第6廊下	ー	ー	ー	ー	ー	無	－	－	－	－	－	－	－	－	－
	地上4階東西第5廊下	ー	ー	○	ー	ー	有	－	－	－	－	－	－	－	－	－
	南第11ダクト室	ー	ー	ー	ー	ー	無	－	－	－	－	－	－	－	－	－
	第18保守室	ー	ー	ー	ー	ー	無	－	－	－	－	－	－	－	－	－
	南第6ダクト室	ー	ー	ー	ー	ー	無	－	－	－	－	－	－	－	－	－
	計装ラック第9室	ー	ー	ー	ー	ー	無	－	－	－	－	－	－	－	－	－
	溶媒処理系廃ガス処理室	○	ー	ー	ー	ー	有	－	－	－	－	－	－	－	－	－
	地上5階廊下	ー	ー	ー	ー	ー	無	－	－	－	－	－	－	－	－	－
	南第3階段室地上5階附室	ー	ー	ー	ー	ー	無	－	－	－	－	－	－	－	－	－
	第19保守室	ー	ー	ー	ー	ー	無	－	－	－	－	－	－	－	－	－
	エレベータ機械第1室	○	○	ー	ー	ー	有	－	－	－	－	－	－	－	－	－
	TBP貯槽室	ー	ー	ー	ー	ー	無	－	－	－	－	－	－	－	－	－
	硝酸13.6N貯槽室	ー	ー	ー	ー	ー	無	－	－	－	－	－	－	－	－	－
	プルトニウム系塔槽類廃ガス処理室	○	ー	ー	ー	ー	有	排風機 ※	A/B	有	○	当該室設置の機器は，機器間に1時間の耐火隔壁，火災感知器，自動消火設備の系統分離対策により，最重要設備の同じ安全機能が一つは確保できる。	－	－	－	－
	第20サブチェンジングルーム	ー	○	ー	ー	ー	有	－	－	－	－	－	－	－	－	－
	よう素フィルタ後置フィルタ第1室	ー	ー	ー	ー	ー	無	－	－	－	－	－	－	－	－	－
	試薬分配第10室	ー	ー	ー	ー	ー	無	－	－	－	－	－	－	－	－	－
	計装ラック第10室	ー	ー	ー	ー	ー	無	－	－	－	－	－	－	－	－	－
	第4予備室	ー	ー	ー	ー	ー	無	－	－	－	－	－	－	－	－	－
	ウラン系塔槽類廃ガス処理室	○	ー	ー	ー	ー	有	－	－	－	－	－	－	－	－	－
	酸除染液調整槽室	○	ー	ー	ー	ー	有	－	－	－	－	－	－	－	－	－
	エレベータ機械第2室	○	○	ー	ー	ー	有	－	－	－	－	－	－	－	－	－
	北第1階段室地上5階附室	ー	ー	ー	ー	ー	無	－	－	－	－	－	－	－	－	－
	北第2階段室地上5階附室	ー	ー	ー	ー	ー	無	－	－	－	－	－	－	－	－	－
	第19保守室前室	ー	ー	ー	ー	ー	無	－	－	－	－	－	－	－	－	－
	第18保守室前室	ー	ー	ー	ー	ー	無	－	－	－	－	－	－	－	－	－
	エレベータ機械第3室	○	○	ー	ー	ー	有	－	－	－	－	－	－	－	－	－
	エレベータ機械第4室	○	○	ー	ー	ー	有	－	－	－	－	－	－	－	－	－
	第12予備室	ー	ー	ー	ー	ー	無	－	－	－	－	－	－	－	－	－
	南第2階段室地上5階附室	ー	ー	ー	ー	ー	無	－	－	－	－	－	－	－	－	－
	南第1階段室地上5階附室	ー	ー	ー	ー	ー	無	－	－	－	－	－	－	－	－	－
	常用冷水1膨張槽室	ー	ー	ー	ー	ー	無	－	－	－	－	－	－	－	－	－
	南第3階段室地上6階附室	ー	ー	ー	ー	ー	無	－	－	－	－	－	－	－	－	－

※：火災防護上の最重要設備
A：油（漏えい油・有機溶媒）火災
B：電気盤火災
C：ケーブル火災
D：電動機絶縁物
E：仮置可燃物火災

第2-2表　隣接火災区域(区画)の火災影響評価結果（1/110）

精製建屋

火災を想定する区域(区画)		隣接区域(区画)	伝播可能性	火災想定区域(区画)		隣接区域(区画)		最重要設備の評価結果			火災防護対策を行う安全上重要な施設(最重要設備を除く)の評価結果			
番号	名称			火災防護対策を行う安全上重要な施設	系統	火災防護対策を行う安全上重要な施設	系統	同時喪失 有/無	系統分離 要:○、否:－	結果	同時喪失 有/無	系統分離 有/無	FDT^S 評価結果	結果
[redacted]	地下3階東西第1廊下,東西第2廊下,南北第1廊下,南北第3廊下	[redacted]	無	ケーブル	A/B	–	–	–	–	–	–	–	–	–
			無			–	–	–	–	–	–	–	–	–
			無			–	–	–	–	–	–	–	–	–
			無			–	–	–	–	–	–	–	–	–
			無			–	–	–	–	–	–	–	–	–
			無			–	–	–	–	–	–	–	–	–
			無			–	–	–	–	–	–	–	–	–
			無			–	–	–	–	–	–	–	–	–
			無			–	–	–	–	–	–	–	–	–
			無			–	–	–	–	–	–	–	–	–
			無			–	–	–	–	–	–	–	–	–
			無			–	–	–	–	–	–	–	–	–
			無			–	–	–	–	–	–	–	–	–
			無			–	–	–	–	–	–	–	–	–
			無			–	–	–	–	–	–	–	–	–
			無			–	–	–	–	–	–	–	–	–
			無			–	–	–	–	–	–	–	–	–
			無			ケーブル プルトニウム濃縮缶加熱蒸気温度計	A/B	–	–	–	–	–	–	–
			無			–	–	–	–	–	–	–	–	–
			無			–	–	–	–	–	–	–	–	–
			無			–	–	–	–	–	–	–	–	–
			無			–	–	–	–	–	–	–	–	–
			無			–	–	–	–	–	–	–	–	–
			無			–	–	–	–	–	–	–	–	–
			無			–	–	–	–	–	–	–	–	–
			無			–	–	–	–	–	–	–	–	–
			無			–	–	–	–	–	–	–	–	–
			無			–	–	–	–	–	–	–	–	–
			無			–	–	–	–	–	–	–	–	–
			無			–	–	–	–	–	–	–	–	–
			無			–	–	–	–	–	–	–	–	–
			無			–	–	–	–	–	–	–	–	–
			無			–	–	–	–	–	–	–	–	–
			無			–	–	–	–	–	–	–	–	–
			無			–	–	–	–	–	–	–	–	–
			無			–	–	–	–	–	–	–	–	–
			無			–	–	–	–	–	–	–	–	–
			無			–	–	–	–	–	–	–	–	–
			無			–	–	–	–	–	–	–	–	–
			無			–	–	–	–	–	–	–	–	–
			無			–	–	–	–	–	–	–	–	–
			無			–	–	–	–	–	–	–	–	–
			無			プルトニウム濃縮液ポンプ	A/B	–	–	–	–	–	–	–
			無			–	–	–	–	–	–	–	–	–
			無			–	–	–	–	–	–	–	–	–
			無			–	–	–	–	–	–	–	–	–
			無			–	–	–	–	–	–	–	–	–
			無			–	–	–	–	–	–	–	–	–
			無			–	–	–	–	–	–	–	–	–
			無			–	–	–	–	–	–	–	–	–
			無			–	–	–	–	–	–	–	–	–

※：火災防護上の最重要設備
A：油（漏えい油・有機溶媒）火災
B：電気盤火災
C：ケーブル火災
D：電動機絶縁物
E：仮置可燃物火災

第2-2表　隣接火災区域(区画)の火災影響評価結果（2/110）

精製建屋

火災を想定する区域(区画)		隣接区域(区画)	伝播可能性	火災想定区域(区画)		隣接区域(区画)		最重要設備の評価結果			火災防護対策を行う安全上重要な施設(最重要設備を除く)の評価結果			
番号	名称			火災防護対策を行う安全上重要な施設	系統	火災防護対策を行う安全上重要な施設	系統	同時喪失 有/無	系統分離 要：○、否：－	結果	同時喪失 有/無	系統分離 有/無	FDT^{S} 評価結果	結果
[redacted]	地下3階東西第1廊下,東西第2廊下,南北第1廊下,南北第3廊下	[redacted]	無	ケーブル	A/B	－	－	－	－	－	－	－	－	－
			無			－	－	－	－	－	－	－	－	－
			無			－	－	－	－	－	－	－	－	－
			無			ケーブル　※	A/B	－	－	－	－	－	－	－
	北第2階段室		無	－	－	ケーブル	A/B	－	－	－	－	－	－	－
			無			－	－	－	－	－	－	－	－	－
			無			ケーブル プルトニウム濃縮缶加熱蒸気温度計	A/B	－	－	－	－	－	－	－
			無			－	－	－	－	－	－	－	－	－
			無			ケーブル　※	A/B	－	－	－	－	－	－	－
			無			－	－	－	－	－	－	－	－	－
			無			ケーブル　※	A	－	－	－	－	－	－	－
			無			－	－	－	－	－	－	－	－	－
			無			ケーブル　※ 蒸発缶・精留塔加熱蒸気温度計	A/B	－	－	－	－	－	－	－
			無			－	－	－	－	－	－	－	－	－
			無			－	－	－	－	－	－	－	－	－
			無			－	－	－	－	－	－	－	－	－
			無			ケーブル　※	A	－	－	－	－	－	－	－
			無			－	－	－	－	－	－	－	－	－
			無			－	－	－	－	－	－	－	－	－
			無			－	－	－	－	－	－	－	－	－
	北第2エレベータ		無	－	－	ケーブル	A/B	－	－	－	－	－	－	－
			無			－	－	－	－	－	－	－	－	－
			無			ケーブル プルトニウム濃縮缶加熱蒸気温度計	A/B	－	－	－	－	－	－	－
			無			－	－	－	－	－	－	－	－	－
			無			ケーブル　※	A/B	－	－	－	－	－	－	－
			無			－	－	－	－	－	－	－	－	－
			無			ケーブル　※	A	－	－	－	－	－	－	－
			無			－	－	－	－	－	－	－	－	－
			無			ケーブル　※ 蒸発缶・精留塔加熱蒸気温度計	A/B	－	－	－	－	－	－	－
			無			－	－	－	－	－	－	－	－	－
			無			－	－	－	－	－	－	－	－	－
			無			－	－	－	－	－	－	－	－	－
			無			ケーブル　※	A	－	－	－	－	－	－	－
			無			－	－	－	－	－	－	－	－	－
			無			－	－	－	－	－	－	－	－	－
	放管用ブロワ第1室		無	－	－	ケーブル	A/B	－	－	－	－	－	－	－
			無			－	－	－	－	－	－	－	－	－
			無			ケーブル プルトニウム濃縮缶加熱蒸気温度計	A/B	－	－	－	－	－	－	－
			有			－	－	－	－	－	－	－	－	－
			有			－	－	－	－	－	－	－	－	－
			無			－	－	－	－	－	－	－	－	－

※：火災防護上の最重要設備
A：油（漏えい油・有機溶媒）火災
B：電気盤火災
C：ケーブル火災
D：電動機絶縁物
E：仮置可燃物火災

第2-2表　隣接火災区域(区画)の火災影響評価結果（3/110）

精製建屋

火災を想定する区域(区画)		隣接区域(区画)	伝播可能性	火災想定区域(区画)		隣接区域(区画)		最重要設備の評価結果			火災防護対策を行う安全上重要な施設(最重要設備を除く)の評価結果			
番号	名称			火災防護対策を行う安全上重要な施設	系統	火災防護対策を行う安全上重要な施設	系統	同時喪失 有/無	系統分離 要：○、否：－	結果	同時喪失 有/無	系統分離 有/無	FDT^{S} 評価結果	結果
[redacted]	南第2エレベータ	[redacted]	無	－	－	ケーブル	A/B	－	－	－	－	－	－	－
			無			－	－	－	－	－	－	－	－	－
			無			－	－	－	－	－	－	－	－	－
			無			ケーブル プルトニウム濃縮缶加熱蒸気温度計	A/B	－	－	－	－	－	－	－
			無			－	－	－	－	－	－	－	－	－
			無			ケーブル　※	A/B	－	－	－	－	－	－	－
			無			－	－	－	－	－	－	－	－	－
			無			ケーブル　※	A	－	－	－	－	－	－	－
			無			－	－	－	－	－	－	－	－	－
			無			ケーブル　※ 蒸発缶・精留塔加熱蒸気温度計	A/B	－	－	－	－	－	－	－
			無			－	－	－	－	－	－	－	－	－
			無			ケーブル　※	A	－	－	－	－	－	－	－
			無			－	－	－	－	－	－	－	－	－
			無			－	－	－	－	－	－	－	－	－
	南第2階段室		無	－	－	ケーブル	A/B	－	－	－	－	－	－	－
			無			－	－	－	－	－	－	－	－	－
			無			－	－	－	－	－	－	－	－	－
			無			－	－	－	－	－	－	－	－	－
			無			－	－	－	－	－	－	－	－	－
			無			ケーブル プルトニウム濃縮缶加熱蒸気温度計	A/B	－	－	－	－	－	－	－
			無			－	－	－	－	－	－	－	－	－
			無			ケーブル　※	A/B	－	－	－	－	－	－	－
			無			－	－	－	－	－	－	－	－	－
			無			ケーブル　※	A	－	－	－	－	－	－	－
			無			－	－	－	－	－	－	－	－	－
			無			ケーブル　※	B	－	－	－	－	－	－	－
			無			460V非常用コントロールセンタ　※ ケーブル　※	B	－	－	－	－	－	－	－
			無			－	－	－	－	－	－	－	－	－
			無			ケーブル　※	B	－	－	－	－	－	－	－
			無			－	－	－	－	－	－	－	－	－
			無			－	－	－	－	－	－	－	－	－
			無			－	－	－	－	－	－	－	－	－
			無			－	－	－	－	－	－	－	－	－
			無			－	－	－	－	－	－	－	－	－
	第2酸回収精留塔セル		無	－	－	ケーブル	A/B	－	－	－	－	－	－	－
			無			ケーブル プルトニウム濃縮缶加熱蒸気温度計	A/B	－	－	－	－	－	－	－
			無			－	－	－	－	－	－	－	－	－
			無			ケーブル　※	A/B	－	－	－	－	－	－	－
			無			－	－	－	－	－	－	－	－	－
			無			ケーブル　※	A	－	－	－	－	－	－	－
			無			－	－	－	－	－	－	－	－	－
			無			ケーブル　※ 蒸発缶・精留塔加熱蒸気温度計	A/B	－	－	－	－	－	－	－
			無			－	－	－	－	－	－	－	－	－
			無			ケーブル　※	A	－	－	－	－	－	－	－

※：火災防護上の最重要設備
A：油（漏えい油・有機溶媒）火災
B：電気盤火災
C：ケーブル火災
D：電動機絶縁物
E：仮置可燃物火災

第2-2表　隣接火災区域(区画)の火災影響評価結果（4/110）

精製建屋

火災を想定する区域(区画)		隣接区域(区画)	伝播可能性	火災想定区域(区画)		隣接区域(区画)		最重要設備の評価結果			火災防護対策を行う安全上重要な施設(最重要設備を除く)の評価結果			
番号	名称			火災防護対策を行う安全上重要な施設	系統	火災防護対策を行う安全上重要な施設	系統	同時喪失有/無	系統分離要：○、否：－	結果	同時喪失有/無	系統分離有/無	FDT^{S}評価結果	結果
[redacted]	第2酸回収精留塔セル	[redacted]	無	－	－	－	－	－	－	－	－	－	－	－
			無			－	－	－	－	－	－	－	－	－
			無			－	－	－	－	－	－	－	－	－
			無			－	－	－	－	－	－	－	－	－
			無			－	－	－	－	－	－	－	－	－
			無			アルファモニタ流量計測ポット　流量計	A/B	－	－	－	－	－	－	－
			無			－	－	－	－	－	－	－	－	－
	第2酸回収蒸発缶セル		無	－	－	－	－	－	－	－	－	－	－	－
			無			ケーブル	A/B	－	－	－	－	－	－	－
			無			－	－	－	－	－	－	－	－	－
			無			ケーブル プルトニウム濃縮缶加熱蒸気温度計	A/B	－	－	－	－	－	－	－
			無			－	－	－	－	－	－	－	－	－
			無			ケーブル　※	A/B	－	－	－	－	－	－	－
			無			－	－	－	－	－	－	－	－	－
			無			ケーブル　※	A	－	－	－	－	－	－	－
			無			－	－	－	－	－	－	－	－	－
			無			－	－	－	－	－	－	－	－	－
			無			ケーブル　※ 蒸発缶・精留塔加熱蒸気温度計	A/B	－	－	－	－	－	－	－
			無			－	－	－	－	－	－	－	－	－
			無			－	－	－	－	－	－	－	－	－
			無			－	－	－	－	－	－	－	－	－
			無			－	－	－	－	－	－	－	－	－
			無			－	－	－	－	－	－	－	－	－
			無			－	－	－	－	－	－	－	－	－
			無			－	－	－	－	－	－	－	－	－
			無			－	－	－	－	－	－	－	－	－
			無			放射性配管分岐第1セル漏えい液受皿1液位 放射性配管分岐第1セル漏えい液受皿2液位 NOx廃ガス洗浄塔入口圧力 廃ガス洗浄塔入口圧力計 油水分離槽セル漏えい液受皿 液位計 プルトニウム濃縮缶供給槽セル漏えい液受皿 液位計 プルトニウム精製塔セル漏えい液受皿 液位計	A/B	－	－	－	－	－	－	－
			無			－	－	－	－	－	－	－	－	－
			無			アルファモニタ流量計測ポット　流量計	A/B	－	－	－	－	－	－	－
			無			－	－	－	－	－	－	－	－	－
			無			－	－	－	－	－	－	－	－	－
	第5予備室		無	－	－	－	－	－	－	－	－	－	－	－
			無			－	－	－	－	－	－	－	－	－
			無			－	－	－	－	－	－	－	－	－
			無			－	－	－	－	－	－	－	－	－
			無			－	－	－	－	－	－	－	－	－
			無			－	－	－	－	－	－	－	－	－
			無			ケーブル	A/B	－	－	－	－	－	－	－

※：火災防護上の最重要設備
A：油（漏えい油・有機溶媒）火災
B：電気盤火災
C：ケーブル火災
D：電動機絶縁物
E：仮置可燃物火災

第2-2表　隣接火災区域(区画)の火災影響評価結果（5/110）

精製建屋

火災を想定する区域(区画)		隣接区域(区画)	伝播可能性	火災想定区域(区画)		隣接区域(区画)		最重要設備の評価結果			火災防護対策を行う安全上重要な施設(最重要設備を除く)の評価結果			
番号	名称			火災防護対策を行う安全上重要な施設	系統	火災防護対策を行う安全上重要な施設	系統	同時喪失有/無	系統分離要：○、否：－	結果	同時喪失有/無	系統分離有/無	FDT^{S}評価結果	結果
[redacted]	精製建屋一時貯留処理槽第2セル	[redacted]	無	－	－	ケーブル	A/B	－	－	－	－	－	－	－
			無			－	－	－	－	－	－	－	－	－
			無			ケーブル プルトニウム濃縮缶加熱蒸気温度計	A/B	－	－	－	－	－	－	－
			無			－	－	－	－	－	－	－	－	－
			無			－	－	－	－	－	－	－	－	－
			無			－	－	－	－	－	－	－	－	－
			無			－	－	－	－	－	－	－	－	－
			無			－	－	－	－	－	－	－	－	－
	第3予備セル		無	－	－	ケーブル	A/B	－	－	－	－	－	－	－
			無			ケーブル プルトニウム濃縮缶加熱蒸気温度計	A/B	－	－	－	－	－	－	－
			無			－	－	－	－	－	－	－	－	－
			無			－	－	－	－	－	－	－	－	－
			無			－	－	－	－	－	－	－	－	－
			無			－	－	－	－	－	－	－	－	－
			無			－	－	－	－	－	－	－	－	－
			無			－	－	－	－	－	－	－	－	－
			無			－	－	－	－	－	－	－	－	－
	抽出廃液中間貯槽セル		無	－	－	ケーブル	A/B	－	－	－	－	－	－	－
			無			ケーブル プルトニウム濃縮缶加熱蒸気温度計	A/B	－	－	－	－	－	－	－
			無			－	－	－	－	－	－	－	－	－
			無			－	－	－	－	－	－	－	－	－
			無			－	－	－	－	－	－	－	－	－
			無			－	－	－	－	－	－	－	－	－
			無			－	－	－	－	－	－	－	－	－
			無			－	－	－	－	－	－	－	－	－
	精製建屋一時貯留処理槽第1セル		有	－	－	－	－	－	－	－	－	－	－	－
			有			－	－	－	－	－	－	－	－	－
			有			ケーブル	A/B	－	－	－	有	－	－	火災想定区域(区画)からの火災伝播により，隣接区域(区画)の機器が損傷するが，工程停止により安全機能を必要としない状態に移行可能である。
			有			ケーブル プルトニウム濃縮缶加熱蒸気温度計	A/B	－	－	－	有	－	○	隣接室からのAの火災に対し、両系統が同時に機能喪失しないことから，再処理施設の安全性を確保できる。 他機器は工程停止により安全機能を必要としない状態に移行可能である。
			有			－	－	－	－	－	－	－	－	－
			有			－	－	－	－	－	－	－	－	－
			有			－	－	－	－	－	－	－	－	－
			有			－	－	－	－	－	－	－	－	－
			有			－	－	－	－	－	－	－	－	－
			有			－	－	－	－	－	－	－	－	－

※：火災防護上の最重要設備
A：油（漏えい油・有機溶媒）火災
B：電気盤火災
C：ケーブル火災
D：電動機絶縁物
E：仮置可燃物火災

第2-2表　隣接火災区域(区画)の火災影響評価結果（6/110）

精製建屋

火災を想定する区域(区画)		隣接区域(区画)	伝播可能性	火災想定区域(区画)		隣接区域(区画)		最重要設備の評価結果			火災防護対策を行う安全上重要な施設(最重要設備を除く)の評価結果			
番号	名称			火災防護対策を行う安全上重要な施設	系統	火災防護対策を行う安全上重要な施設	系統	同時喪失 有/無	系統分離 要：○、否：－	結果	同時喪失 有/無	系統分離 有/無	FDT^{S} 評価結果	結果
[redacted]	プルトニウム濃縮液一時貯槽セル	[redacted]	無	－	－	－	－	－	－	－	－	－	－	－
			無			ケーブル	A/B	－	－	－	－	－	－	－
			無			－	－	－	－	－	－	－	－	－
			無			－	－	－	－	－	－	－	－	－
			無			－	－	－	－	－	－	－	－	－
			無			－	－	－	－	－	－	－	－	－
			無			－	－	－	－	－	－	－	－	－
			無			－	－	－	－	－	－	－	－	－
			無			－	－	－	－	－	－	－	－	－
	第4予備セル		無	－	－	ケーブル	A/B	－	－	－	－	－	－	－
			無			－	－	－	－	－	－	－	－	－
			無			プルトニウム濃縮液ポンプ	A/B	－	－	－	－	－	－	－
			無			－	－	－	－	－	－	－	－	－
			無			－	－	－	－	－	－	－	－	－
			無			－	－	－	－	－	－	－	－	－
			無			－	－	－	－	－	－	－	－	－
			無			－	－	－	－	－	－	－	－	－
	プルトニウム濃縮液計量槽セル		無	－	－	－	－	－	－	－	－	－	－	－
			無			－	－	－	－	－	－	－	－	－
			無			－	－	－	－	－	－	－	－	－
			無			－	－	－	－	－	－	－	－	－
			無			－	－	－	－	－	－	－	－	－
			無			－	－	－	－	－	－	－	－	－
			無			－	－	－	－	－	－	－	－	－
			無			－	－	－	－	－	－	－	－	－
			無			－	－	－	－	－	－	－	－	－
			無			－	－	－	－	－	－	－	－	－
			無			－	－	－	－	－	－	－	－	－
			無			－	－	－	－	－	－	－	－	－
			無			－	－	－	－	－	－	－	－	－
			無			－	－	－	－	－	－	－	－	－
			無			－	－	－	－	－	－	－	－	－
	プルトニウム濃縮液ポンプB用グローブボックス室		無	プルトニウム濃縮液ポンプ	A/B	ケーブル	A/B	－	－	－	－	－	－	－
			無			ケーブル プルトニウム濃縮缶加熱蒸気温度計	A/B	－	－	－	－	－	－	－
			無			安全冷却水ポンプ	A/B	－	－	－	－	－	－	－
			無			－	－	－	－	－	－	－	－	－
			無			－	－	－	－	－	－	－	－	－
			無			－	－	－	－	－	－	－	－	－
			無			－	－	－	－	－	－	－	－	－
			無			－	－	－	－	－	－	－	－	－
			無			－	－	－	－	－	－	－	－	－
			無			－	－	－	－	－	－	－	－	－
			無			－	－	－	－	－	－	－	－	－
	第2酸回収供給槽セル		無	－	－	ケーブル	A/B	－	－	－	－	－	－	－
			無			ケーブル プルトニウム濃縮缶加熱蒸気温度計	A/B	－	－	－	－	－	－	－
			無			－	－	－	－	－	－	－	－	－
			無			－	－	－	－	－	－	－	－	－
			無			－	－	－	－	－	－	－	－	－
			無			－	－	－	－	－	－	－	－	－
			無			－	－	－	－	－	－	－	－	－
			無			－	－	－	－	－	－	－	－	－
			無			－	－	－	－	－	－	－	－	－
			無			－	－	－	－	－	－	－	－	－
			無			－	－	－	－	－	－	－	－	－
	第2酸回収濃縮液受槽セル		無	－	－	－	－	－	－	－	－	－	－	－
			無			－	－	－	－	－	－	－	－	－
			無			－	－	－	－	－	－	－	－	－
			無			－	－	－	－	－	－	－	－	－
			無			－	－	－	－	－	－	－	－	－
			無			－	－	－	－	－	－	－	－	－
			無			－	－	－	－	－	－	－	－	－
			無			主要弁（[redacted]）	A/B	－	－	－	－	－	－	－

※：火災防護上の最重要設備
A：油（漏えい油・有機溶媒）火災
B：電気盤火災
C：ケーブル火災
D：電動機絶縁物
E：仮置可燃物火災

第2-2表　隣接火災区域(区画)の火災影響評価結果（7/110）

精製建屋

火災を想定する区域(区画)		隣接区域(区画)	伝播可能性	火災想定区域(区画)		隣接区域(区画)		最重要設備の評価結果			火災防護対策を行う安全上重要な施設(最重要設備を除く)の評価結果			
番号	名称			火災防護対策を行う安全上重要な施設	系統	火災防護対策を行う安全上重要な施設	系統	同時喪失有/無	系統分離要：○、否：－	結果	同時喪失有/無	系統分離有/無	FDT^{S}評価結果	結果
[redacted]	プルトニウム精製塔セル	[redacted]	無	－	－	－	－	－	－	－	－	－	－	－
			無			－	－	－	－	－	－	－	－	－
			無			－	－	－	－	－	－	－	－	－
			無			－	－	－	－	－	－	－	－	－
			無			－	－	－	－	－	－	－	－	－
			無			－	－	－	－	－	－	－	－	－
			無			－	－	－	－	－	－	－	－	－
			無			－	－	－	－	－	－	－	－	－
			無			主要弁（[redacted]）	A/B	－	－	－	－	－	－	－
			無			－	－	－	－	－	－	－	－	－
			無			－	－	－	－	－	－	－	－	－
			無			－	－	－	－	－	－	－	－	－
			無			－	－	－	－	－	－	－	－	－
			無			逆抽出塔溶液温度計 主要弁（[redacted]） 主要弁（[redacted]）	A/B	－	－	－	－	－	－	－
			無			プルトニウム洗浄器4段目 アルファ線線量計 プルトニウム洗浄器4段目アルファ線検出器の故障検知(ディスク回転,ドラム回転,しゃ断位置,測定位置,校正位置)	A/B	－	－	－	－	－	－	－
			無			－	－	－	－	－	－	－	－	－
			無			－	－	－	－	－	－	－	－	－
	第1保守室		無	－	－	－	－	－	－	－	－	－	－	－
			無			－	－	－	－	－	－	－	－	－
			無			－	－	－	－	－	－	－	－	－
			無			－	－	－	－	－	－	－	－	－
			無			－	－	－	－	－	－	－	－	－

※：火災防護上の最重要設備
A：油（漏えい油・有機溶媒）火災
B：電気盤火災
C：ケーブル火災
D：電動機絶縁物
E：仮置可燃物火災

第2-2表　隣接火災区域(区画)の火災影響評価結果（8/110）

精製建屋

火災を想定する区域(区画)		隣接区域	伝播可能性	火災想定区域(区画)		隣接区域(区画)		最重要設備の評価結果			火災防護対策を行う安全上重要な施設(最重要設備を除く)の評価結果			
番号	名称			火災防護対策を行う安全上重要な施設	系統	火災防護対策を行う安全上重要な施設	系統	同時喪失有/無	系統分離 要：○、否：－	結果	同時喪失有/無	系統分離有/無	FDT^{S}評価結果	結果
[redacted]	プルトニウム溶液供給槽セル	[redacted]	無	－	－	－	－	－	－	－	－	－	－	－
			無			－	－	－	－	－	－	－	－	－
			無			－	－	－	－	－	－	－	－	－
			無			－	－	－	－	－	－	－	－	－
			無			－	－	－	－	－	－	－	－	－
			無			－	－	－	－	－	－	－	－	－
			無			－	－	－	－	－	－	－	－	－
			無			－	－	－	－	－	－	－	－	－
	プルトニウム濃縮缶供給槽セル		無	－	－	－	－	－	－	－	－	－	－	－
			無			－	－	－	－	－	－	－	－	－
			無			－	－	－	－	－	－	－	－	－
			無			－	－	－	－	－	－	－	－	－
			無			－	－	－	－	－	－	－	－	－
			無			－	－	－	－	－	－	－	－	－
			無			－	－	－	－	－	－	－	－	－
			無			－	－	－	－	－	－	－	－	－
			無			－	－	－	－	－	－	－	－	－
	プルトニウム濃縮液受槽セル		無	－	－	－	－	－	－	－	－	－	－	－
			無			－	－	－	－	－	－	－	－	－
			無			－	－	－	－	－	－	－	－	－
			無			－	－	－	－	－	－	－	－	－
			無			－	－	－	－	－	－	－	－	－
			無			－	－	－	－	－	－	－	－	－
			無			－	－	－	－	－	－	－	－	－
			無			－	－	－	－	－	－	－	－	－
	第1予備セル		無	－	－	ケーブル	A/B	－	－	－	－	－	－	－
			無			－	－	－	－	－	－	－	－	－
			無			プルトニウム濃縮液ポンプ	A/B	－	－	－	－	－	－	－
			無			－	－	－	－	－	－	－	－	－
			無			－	－	－	－	－	－	－	－	－
			無			－	－	－	－	－	－	－	－	－
			無			－	－	－	－	－	－	－	－	－
			無			安全冷却水ポンプ ※	A	－	－	－	－	－	－	－
			無			－	－	－	－	－	－	－	－	－
	第1サブチェンジングルーム		無	－	－	ケーブル	A/B	－	－	－	－	－	－	－
			無			安全冷却水ポンプ	A/B	－	－	－	－	－	－	－
			有			－	－	－	－	－	－	－	－	－
			無			プルトニウム濃縮液ポンプ	A/B	－	－	－	－	－	－	－
			有			－	－	－	－	－	－	－	－	－
	第2酸回収回収硝酸受槽セル		無	－	－	－	－	－	－	－	－	－	－	－
			無			－	－	－	－	－	－	－	－	－
			無			－	－	－	－	－	－	－	－	－
			無			－	－	－	－	－	－	－	－	－
			無			－	－	－	－	－	－	－	－	－
			無			－	－	－	－	－	－	－	－	－
			無			－	－	－	－	－	－	－	－	－
			無			－	－	－	－	－	－	－	－	－
			無			－	－	－	－	－	－	－	－	－

精製建屋

第2-2表　隣接火災区域(区画)の火災影響評価結果(9/110)

※:火災防護上の最重要設備
A:油(漏えい油・有機溶媒)火災
B:電気盤火災
C:ケーブル火災
D:電動機絶縁物
E:仮置可燃物火災

火災を想定する区域(区画)		隣接区域(区画)	伝播可能性	火災想定区域(区画)		隣接区域(区画)		最重要設備の評価結果			火災防護対策を行う安全上重要な施設(最重要設備を除く)の評価結果			
番号	名称			火災防護対策を行う安全上重要な施設	系統	火災防護対策を行う安全上重要な施設	系統	同時喪失 有/無	系統分離 要:○、否:−	結果	同時喪失 有/無	系統分離 有/無	FDT^{S} 評価結果	結果
[redacted]	第5予備セル	[redacted]	無	−	−	−	−	−	−	−	−	−	−	−
			無			−	−	−	−	−	−	−	−	−
			無			−	−	−	−	−	−	−	−	−
			無			−	−	−	−	−	−	−	−	−
			無			−	−	−	−	−	−	−	−	−
			無			−	−	−	−	−	−	−	−	−
			無			主要弁([redacted])	A/B	−	−	−	−	−	−	−
	ウラン濃縮液第1中間貯槽室		無	−	−	−	−	−	−	−	−	−	−	−
			無			−	−	−	−	−	−	−	−	−
			無			−	−	−	−	−	−	−	−	−
			無			−	−	−	−	−	−	−	−	−
			無			−	−	−	−	−	−	−	−	−
			無			−	−	−	−	−	−	−	−	−
			無			−	−	−	−	−	−	−	−	−
			無			−	−	−	−	−	−	−	−	−
			無			−	−	−	−	−	−	−	−	−
	ウラン濃縮缶供給槽セル		無	−	−	−	−	−	−	−	−	−	−	−
			無			−	−	−	−	−	−	−	−	−
			無			−	−	−	−	−	−	−	−	−
			無			−	−	−	−	−	−	−	−	−
			無			−	−	−	−	−	−	−	−	−
			無			−	−	−	−	−	−	−	−	−
			無			−	−	−	−	−	−	−	−	−
	回収溶媒受槽室		無	−	−	−	−	−	−	−	−	−	−	−
			無			−	−	−	−	−	−	−	−	−
			無			−	−	−	−	−	−	−	−	−
			無			−	−	−	−	−	−	−	−	−
			無			−	−	−	−	−	−	−	−	−
			無			−	−	−	−	−	−	−	−	−
			無			−	−	−	−	−	−	−	−	−
			無			−	−	−	−	−	−	−	−	−
	南第3階段室		無	−	−	−	−	−	−	−	−	−	−	−
			無			−	−	−	−	−	−	−	−	−
			無			−	−	−	−	−	−	−	−	−
			無			−	−	−	−	−	−	−	−	−
			無			−	−	−	−	−	−	−	−	−
			無			−	−	−	−	−	−	−	−	−
			無			−	−	−	−	−	−	−	−	−
			無			−	−	−	−	−	−	−	−	−
			無			−	−	−	−	−	−	−	−	−
			無			−	−	−	−	−	−	−	−	−
			無			−	−	−	−	−	−	−	−	−
			無			−	−	−	−	−	−	−	−	−
			無			−	−	−	−	−	−	−	−	−
			無			−	−	−	−	−	−	−	−	−
			無			−	−	−	−	−	−	−	−	−
			無			−	−	−	−	−	−	−	−	−
			無			−	−	−	−	−	−	−	−	−
			無			−	−	−	−	−	−	−	−	−
			無			−	−	−	−	−	−	−	−	−
			無			−	−	−	−	−	−	−	−	−
			無			−	−	−	−	−	−	−	−	−

※：火災防護上の最重要設備
A：油（漏えい油・有機溶媒）火災
B：電気盤火災
C：ケーブル火災
D：電動機絶縁物
E：仮置可燃物火災

第2-2表　隣接火災区域(区画)の火災影響評価結果（10/110）

精製建屋

火災を想定する区域(区画)		隣接区域(区画)	伝播可能性	火災想定区域(区画)		隣接区域(区画)		最重要設備の評価結果			火災防護対策を行う安全上重要な施設(最重要設備を除く)の評価結果			
番号	名称			火災防護対策を行う安全上重要な施設	系統	火災防護対策を行う安全上重要な施設	系統	同時喪失有/無	系統分離要：○、否：－	結果	同時喪失有/無	系統分離有/無	FDT^{S}評価結果	結果
[redacted]	南第3階段室	[redacted]	無	－	－	－	－	－	－	－	－	－	－	－
			無			－	－	－	－	－	－	－	－	－
			無			－	－	－	－	－	－	－	－	－
			無			－	－	－	－	－	－	－	－	－
			無			－	－	－	－	－	－	－	－	－
			無			－	－	－	－	－	－	－	－	－
			無			－	－	－	－	－	－	－	－	－
			無			－	－	－	－	－	－	－	－	－
	南第3ダクト室		無	－	－	－	－	－	－	－	－	－	－	－
			無			－	－	－	－	－	－	－	－	－
			無			－	－	－	－	－	－	－	－	－
			無			－	－	－	－	－	－	－	－	－
			無			－	－	－	－	－	－	－	－	－
			無			－	－	－	－	－	－	－	－	－
			無			－	－	－	－	－	－	－	－	－
			無			－	－	－	－	－	－	－	－	－
	溶媒受槽セル		無	－	－	－	－	－	－	－	－	－	－	－
			無			－	－	－	－	－	－	－	－	－
			無			－	－	－	－	－	－	－	－	－
			無			－	－	－	－	－	－	－	－	－
			無			－	－	－	－	－	－	－	－	－
			無			－	－	－	－	－	－	－	－	－
			無			－	－	－	－	－	－	－	－	－
			無			－	－	－	－	－	－	－	－	－
	ウラン廃液受槽セル		無	－	－	－	－	－	－	－	－	－	－	－
			無			－	－	－	－	－	－	－	－	－
			無			－	－	－	－	－	－	－	－	－
			無			－	－	－	－	－	－	－	－	－
			無			－	－	－	－	－	－	－	－	－
			無			－	－	－	－	－	－	－	－	－
			無			－	－	－	－	－	－	－	－	－
			無			－	－	－	－	－	－	－	－	－
	極低レベル無塩廃液受槽室		無	－	－	主要弁（[redacted]）	A/B	－	－	－	－	－	－	－
			無			ケーブル	A/B	－	－	－	－	－	－	－
			無			－	－	－	－	－	－	－	－	－
			無			－	－	－	－	－	－	－	－	－
			無			－	－	－	－	－	－	－	－	－
			無			－	－	－	－	－	－	－	－	－
			無			－	－	－	－	－	－	－	－	－
			無			－	－	－	－	－	－	－	－	－
			無			－	－	－	－	－	－	－	－	－
			無			主要弁（[redacted]）	A/B	－	－	－	－	－	－	－

※:火災防護上の最重要設備
A:油(漏えい油・有機溶媒)火災
B:電気盤火災
C:ケーブル火災
D:電動機絶縁物
E:仮置可燃物火災

第2-2表　隣接火災区域(区画)の火災影響評価結果(11/110)

精製建屋

火災を想定する区域(区画)		隣接区域(区画)	伝播可能性	火災想定区域(区画)		隣接区域(区画)		最重要設備の評価結果			火災防護対策を行う安全上重要な施設(最重要設備を除く)の評価結果			
番号	名称			火災防護対策を行う安全上重要な施設	系統	火災防護対策を行う安全上重要な施設	系統	同時喪失 有/無	系統分離 要:○、否:－	結果	同時喪失 有/無	系統分離 有/無	FDT^{S} 評価結果	結果
[redacted]	第2酸回収精留塔予備セル	[redacted]	無	－	－	ケーブル	A/B	－	－	－	－	－	－	－
			無			ケーブル プルトニウム濃縮缶加熱蒸気温度計	A/B	－	－	－	－	－	－	－
			無			－	－	－	－	－	－	－	－	－
			無			ケーブル　※	A/B	－	－	－	－	－	－	－
			無			－	－	－	－	－	－	－	－	－
			無			ケーブル　※	A	－	－	－	－	－	－	－
			無			－	－	－	－	－	－	－	－	－
			無			ケーブル　※ 蒸発缶・精留塔加熱蒸気温度計	A/B	－	－	－	－	－	－	－
			無			－	－	－	－	－	－	－	－	－
			無			－	－	－	－	－	－	－	－	－
			無			ケーブル　※	A	－	－	－	－	－	－	－
			無			－	－	－	－	－	－	－	－	－
			無			－	－	－	－	－	－	－	－	－
			無			－	－	－	－	－	－	－	－	－
			無			－	－	－	－	－	－	－	－	－
			無			－	－	－	－	－	－	－	－	－
			無			－	－	－	－	－	－	－	－	－
			無			－	－	－	－	－	－	－	－	－
	第2酸回収蒸発缶予備セル		無	－	－	ケーブル	A/B	－	－	－	－	－	－	－
			無			ケーブル プルトニウム濃縮缶加熱蒸気温度計	A/B	－	－	－	－	－	－	－
			無			ケーブル　※	A/B	－	－	－	－	－	－	－
			無			ケーブル　※	A	－	－	－	－	－	－	－
			無			－	－	－	－	－	－	－	－	－
			無			ケーブル　※ 蒸発缶・精留塔加熱蒸気温度計	A/B	－	－	－	－	－	－	－
			無			－	－	－	－	－	－	－	－	－
			無			－	－	－	－	－	－	－	－	－
			無			－	－	－	－	－	－	－	－	－
			無			－	－	－	－	－	－	－	－	－
			無			－	－	－	－	－	－	－	－	－
			無			－	－	－	－	－	－	－	－	－
			無			－	－	－	－	－	－	－	－	－
			無			－	－	－	－	－	－	－	－	－
			無			－	－	－	－	－	－	－	－	－
			無			－	－	－	－	－	－	－	－	－
			無			－	－	－	－	－	－	－	－	－
			無			－	－	－	－	－	－	－	－	－
			無			－	－	－	－	－	－	－	－	－
			無			－	－	－	－	－	－	－	－	－
			無			－	－	－	－	－	－	－	－	－
			無			－	－	－	－	－	－	－	－	－
			無			－	－	－	－	－	－	－	－	－

※：火災防護上の最重要設備
A：油（漏えい油・有機溶媒）火災
B：電気盤火災
C：ケーブル火災
D：電動機絶縁物
E：仮置可燃物火災

第2-2表　隣接火災区域(区画)の火災影響評価結果（12/110）

精製建屋

火災を想定する区域(区画)		隣接区域(区画)	伝播可能性	火災想定区域(区画)		隣接区域(区画)		最重要設備の評価結果			火災防護対策を行う安全上重要な施設(最重要設備を除く)の評価結果			
番号	名称			火災防護対策を行う安全上重要な施設	系統	火災防護対策を行う安全上重要な施設	系統	同時喪失有/無	系統分離 要：○、否：－	結果	同時喪失有/無	系統分離有/無	FDT^{S}評価結果	結果
[redacted]	第2酸回収回収硝酸貯槽セル	[redacted]	無	－	－	ケーブル	A/B	－	－	－	－	－	－	－
			無			ケーブル プルトニウム濃縮缶加熱蒸気温度計	A/B	－	－	－	－	－	－	－
			無			－	－	－	－	－	－	－	－	－
			無			－	－	－	－	－	－	－	－	－
			無			－	－	－	－	－	－	－	－	－
			無			－	－	－	－	－	－	－	－	－
			無			－	－	－	－	－	－	－	－	－
			無			－	－	－	－	－	－	－	－	－
	ウラン溶液供給槽セル		無			ケーブル	A/B	－	－	－	－	－	－	－
			無			ケーブル プルトニウム濃縮缶加熱蒸気温度計	A/B	－	－	－	－	－	－	－
			無			－	－	－	－	－	－	－	－	－
			無			－	－	－	－	－	－	－	－	－
			無			－	－	－	－	－	－	－	－	－
			無			－	－	－	－	－	－	－	－	－
			無			－	－	－	－	－	－	－	－	－
	精製建屋一時貯留処理槽第3セル		無			ケーブル	A/B	－	－	－	－	－	－	－
			無			ケーブル プルトニウム濃縮缶加熱蒸気温度計	A/B	－	－	－	－	－	－	－
			無			－	－	－	－	－	－	－	－	－
			無			－	－	－	－	－	－	－	－	－
			無			－	－	－	－	－	－	－	－	－
			無			－	－	－	－	－	－	－	－	－
			無			－	－	－	－	－	－	－	－	－
			無			－	－	－	－	－	－	－	－	－
			無			－	－	－	－	－	－	－	－	－
			無			－	－	－	－	－	－	－	－	－
	廃液受槽セル		無			ケーブル	A/B	－	－	－	－	－	－	－
			無			ケーブル プルトニウム濃縮缶加熱蒸気温度計	A/B	－	－	－	－	－	－	－
			無			－	－	－	－	－	－	－	－	－
			無			－	－	－	－	－	－	－	－	－
			無			－	－	－	－	－	－	－	－	－
			無			－	－	－	－	－	－	－	－	－
			無			－	－	－	－	－	－	－	－	－
			無			－	－	－	－	－	－	－	－	－
			無			－	－	－	－	－	－	－	－	－
	回収溶媒第3貯槽セル		無			ケーブル	A/B	－	－	－	－	－	－	－
			無			－	－	－	－	－	－	－	－	－
			無			－	－	－	－	－	－	－	－	－
			無			－	－	－	－	－	－	－	－	－
			無			－	－	－	－	－	－	－	－	－
			無			－	－	－	－	－	－	－	－	－
			無			－	－	－	－	－	－	－	－	－
			無			－	－	－	－	－	－	－	－	－
	回収溶媒第3貯槽PAACポンプセル		無			ケーブル	A/B	－	－	－	－	－	－	－
			無			ケーブル プルトニウム濃縮缶加熱蒸気温度計	A/B	－	－	－	－	－	－	－
			無			－	－	－	－	－	－	－	－	－
			無			－	－	－	－	－	－	－	－	－
			無			－	－	－	－	－	－	－	－	－
			無			－	－	－	－	－	－	－	－	－
			無			－	－	－	－	－	－	－	－	－
			無			－	－	－	－	－	－	－	－	－
			無			－	－	－	－	－	－	－	－	－

※：火災防護上の最重要設備
A：油（漏えい油・有機溶媒）火災
B：電気盤火災
C：ケーブル火災
D：電動機絶縁物
E：仮置可燃物火災

第2-2表　隣接火災区域(区画)の火災影響評価結果（13/110）

精製建屋

火災を想定する区域(区画)		隣接区域(区画)	伝播可能性	火災想定区域(区画)		隣接区域(区画)		最重要設備の評価結果			火災防護対策を行う安全上重要な施設(最重要設備を除く)の評価結果			
番号	名称			火災防護対策を行う安全上重要な施設	系統	火災防護対策を行う安全上重要な施設	系統	同時喪失 有/無	系統分離 要：○、否：－	結果	同時喪失 有/無	系統分離 有/無	FDT^{S} 評価結果	結果
[redacted]	回収希釈剤第1貯槽室	[redacted]	無	－	－	－	－	－	－	－	－	－	－	－
			無			－	－	－	－	－	－	－	－	－
			無			－	－	－	－	－	－	－	－	－
			無			－	－	－	－	－	－	－	－	－
			無			－	－	－	－	－	－	－	－	－
			無			－	－	－	－	－	－	－	－	－
			無			－	－	－	－	－	－	－	－	－
			無			－	－	－	－	－	－	－	－	－
			無			－	－	－	－	－	－	－	－	－
			無			－	－	－	－	－	－	－	－	－
	極低レベル含塩廃液受槽室		無	－	－	ケーブル	A/B	－	－	－	－	－	－	－
			無			－	－	－	－	－	－	－	－	－
			無			－	－	－	－	－	－	－	－	－
			無			－	－	－	－	－	－	－	－	－
			無			－	－	－	－	－	－	－	－	－
			無			－	－	－	－	－	－	－	－	－
	第6予備セル		無	－	－	ケーブル	A/B	－	－	－	－	－	－	－
			無			ケーブル プルトニウム濃縮缶加熱蒸気温度計	A/B	－	－	－	－	－	－	－
			無			－	－	－	－	－	－	－	－	－
			無			－	－	－	－	－	－	－	－	－
			無			－	－	－	－	－	－	－	－	－
			無			－	－	－	－	－	－	－	－	－
			無			－	－	－	－	－	－	－	－	－
			無			－	－	－	－	－	－	－	－	－
	回収溶媒第1貯槽室		無	－	－	ケーブル	A/B	－	－	－	－	－	－	－
			無			－	－	－	－	－	－	－	－	－
			無			－	－	－	－	－	－	－	－	－
			無			－	－	－	－	－	－	－	－	－
			無			－	－	－	－	－	－	－	－	－
			無			－	－	－	－	－	－	－	－	－
	北第1階段室		無	－	－	ケーブル	A/B	－	－	－	－	－	－	－
			無			－	－	－	－	－	－	－	－	－
			無			ケーブル プルトニウム濃縮缶加熱蒸気温度計	A/B	－	－	－	－	－	－	－
			無			－	－	－	－	－	－	－	－	－
			無			ケーブル　※	A/B	－	－	－	－	－	－	－
			無			－	－	－	－	－	－	－	－	－
			無			ケーブル　※	A	－	－	－	－	－	－	－
			無			－	－	－	－	－	－	－	－	－
			無			ケーブル　※ 蒸発缶・精留塔加熱蒸気温度計	A/B	－	－	－	－	－	－	－
			無			－	－	－	－	－	－	－	－	－
			無			－	－	－	－	－	－	－	－	－
			無			－	－	－	－	－	－	－	－	－
			無			ケーブル　※	A	－	－	－	－	－	－	－
			無			－	－	－	－	－	－	－	－	－
			無			－	－	－	－	－	－	－	－	－
			無			－	－	－	－	－	－	－	－	－

※：火災防護上の最重要設備
A：油（漏えい油・有機溶媒）火災
B：電気盤火災
C：ケーブル火災
D：電動機絶縁物
E：仮置可燃物火災

第2-2表　隣接火災区域(区画)の火災影響評価結果（14/110）

精製建屋

火災を想定する区域(区画)		隣接区域(区画)	伝播可能性	火災想定区域(区画)		隣接区域(区画)		最重要設備の評価結果			火災防護対策を行う安全上重要な施設(最重要設備を除く)の評価結果			
番号	名称			火災防護対策を行う安全上重要な施設	系統	火災防護対策を行う安全上重要な施設	系統	同時喪失 有/無	系統分離 要：○、否：－	結果	同時喪失 有/無	系統分離 有/無	FDT^S 評価結果	結果
[redacted]	北第1エレベータ	[redacted]	無	－	－	－	－	－	－	－	－	－	－	－
			無			－	－	－	－	－	－	－	－	－
			無			ケーブル　※	A/B	－	－	－	－	－	－	－
			無			－	－	－	－	－	－	－	－	－
			無			－	－	－	－	－	－	－	－	－
			無			－	－	－	－	－	－	－	－	－
			無			－	－	－	－	－	－	－	－	－
			無			－	－	－	－	－	－	－	－	－
			無			ケーブル　※	A	－	－	－	－	－	－	－
			無			－	－	－	－	－	－	－	－	－
			無			－	－	－	－	－	－	－	－	－
			無			ケーブル	A/B	－	－	－	－	－	－	－
			無			ケーブル プルトニウム濃縮缶加熱蒸気温度計	A/B	－	－	－	－	－	－	－
			無			ケーブル　※	A	－	－	－	－	－	－	－
			無			ケーブル　※ 蒸発缶・精留塔加熱蒸気温度計	A/B	－	－	－	－	－	－	－
			無			－	－	－	－	－	－	－	－	－
	放管用ブロワ第2室		無	－	－	ケーブル	A/B	－	－	－	－	－	－	－
			無			ケーブル プルトニウム濃縮缶加熱蒸気温度計	A/B	－	－	－	－	－	－	－
			有			－	－	－	－	－	－	－	－	－
			有			－	－	－	－	－	－	－	－	－
	南第1エレベータ		無	－	－	ケーブル	A/B	－	－	－	－	－	－	－
			無			－	－	－	－	－	－	－	－	－
			無			－	－	－	－	－	－	－	－	－
			無			ケーブル プルトニウム濃縮缶加熱蒸気温度計	A/B	－	－	－	－	－	－	－
			無			－	－	－	－	－	－	－	－	－
			無			ケーブル　※	A/B	－	－	－	－	－	－	－
			無			－	－	－	－	－	－	－	－	－
			無			ケーブル　※	A	－	－	－	－	－	－	－
			無			－	－	－	－	－	－	－	－	－
			無			ケーブル　※ 蒸発缶・精留塔加熱蒸気温度計	A/B	－	－	－	－	－	－	－
			無			－	－	－	－	－	－	－	－	－
			無			－	－	－	－	－	－	－	－	－
			無			ケーブル　※	A	－	－	－	－	－	－	－
			無			－	－	－	－	－	－	－	－	－
			無			－	－	－	－	－	－	－	－	－

※：火災防護上の最重要設備
A：油（漏えい油・有機溶媒）火災
B：電気盤火災
C：ケーブル火災
D：電動機絶縁物
E：仮置可燃物火災

第2-2表　隣接火災区域(区画)の火災影響評価結果（15/110）

精製建屋

火災を想定する区域(区画)		隣接区域(区画)	伝播可能性	火災想定区域(区画)		隣接区域(区画)		最重要設備の評価結果			火災防護対策を行う安全上重要な施設(最重要設備を除く)の評価結果			
番号	名称			火災防護対策を行う安全上重要な施設	系統	火災防護対策を行う安全上重要な施設	系統	同時喪失有/無	系統分離要：○、否：－	結果	同時喪失有/無	系統分離有/無	FDT^{S}評価結果	結果
[redacted]	南第1階段室	[redacted]	無	－	－	ケーブル	A/B	－	－	－	－	－	－	－
			無			－	－	－	－	－	－	－	－	－
			無			－	－	－	－	－	－	－	－	－
			無			ケーブル プルトニウム濃縮缶加熱蒸気温度計	A/B	－	－	－	－	－	－	－
			無			－	－	－	－	－	－	－	－	－
			無			ケーブル　※	A/B	－	－	－	－	－	－	－
			無			－	－	－	－	－	－	－	－	－
			無			ケーブル　※	A	－	－	－	－	－	－	－
			無			－	－	－	－	－	－	－	－	－
			無			ケーブル　※ 蒸発缶･精留塔加熱蒸気温度計	A/B	－	－	－	－	－	－	－
			無			－	－	－	－	－	－	－	－	－
			無			－	－	－	－	－	－	－	－	－
			無			－	－	－	－	－	－	－	－	－
			無			－	－	－	－	－	－	－	－	－
			無			－	－	－	－	－	－	－	－	－
			無			ケーブル　※	A	－	－	－	－	－	－	－
			無			ケーブル　※	B	－	－	－	－	－	－	－
			無			－	－	－	－	－	－	－	－	－
			無			－	－	－	－	－	－	－	－	－
			無			－	－	－	－	－	－	－	－	－
	溶媒供給槽セル		無	－	－	－	－	－	－	－	－	－	－	－
			無			－	－	－	－	－	－	－	－	－
			無			－	－	－	－	－	－	－	－	－
			無			－	－	－	－	－	－	－	－	－
			無			－	－	－	－	－	－	－	－	－
			無			－	－	－	－	－	－	－	－	－
			無			－	－	－	－	－	－	－	－	－
			無			－	－	－	－	－	－	－	－	－
	テクニカルギャラリ第1室		無	－	－	－	－	－	－	－	－	－	－	－
			無			－	－	－	－	－	－	－	－	－
			無			－	－	－	－	－	－	－	－	－
			無			－	－	－	－	－	－	－	－	－
			無			－	－	－	－	－	－	－	－	－
			無			－	－	－	－	－	－	－	－	－
			無			－	－	－	－	－	－	－	－	－
			無			－	－	－	－	－	－	－	－	－
			無			－	－	－	－	－	－	－	－	－
			無			－	－	－	－	－	－	－	－	－
			無			－	－	－	－	－	－	－	－	－
			無			－	－	－	－	－	－	－	－	－
			無			－	－	－	－	－	－	－	－	－
			無			－	－	－	－	－	－	－	－	－
			無			－	－	－	－	－	－	－	－	－
			無			－	－	－	－	－	－	－	－	－
			無			－	－	－	－	－	－	－	－	－
			無			－	－	－	－	－	－	－	－	－
			無			－	－	－	－	－	－	－	－	－
			無			－	－	－	－	－	－	－	－	－
			無			－	－	－	－	－	－	－	－	－

※：火災防護上の最重要設備
A：油（漏えい油・有機溶媒）火災
B：電気盤火災
C：ケーブル火災
D：電動機絶縁物
E：仮置可燃物火災

第2-2表　隣接火災区域(区画)の火災影響評価結果（16/110）

精製建屋

火災を想定する区域(区画)		隣接区域(区画)	伝播可能性	火災想定区域(区画)		隣接区域(区画)		最重要設備の評価結果			火災防護対策を行う安全上重要な施設(最重要設備を除く)の評価結果			
番号	名称			火災防護対策を行う安全上重要な施設	系統	火災防護対策を行う安全上重要な施設	系統	同時喪失 有/無	系統分離 要：○、否：－	結果	同時喪失 有/無	系統分離 有/無	FDT^S 評価結果	結果
[redacted]	テクニカルギャラリ第2室	[redacted]	無	－	－	－	－	－	－	－	－	－	－	－
			無			－	－	－	－	－	－	－	－	－
			無			－	－	－	－	－	－	－	－	－
			無			－	－	－	－	－	－	－	－	－
			無			－	－	－	－	－	－	－	－	－
			無			－	－	－	－	－	－	－	－	－
			無			－	－	－	－	－	－	－	－	－
			無			－	－	－	－	－	－	－	－	－
			無			－	－	－	－	－	－	－	－	－
			無			－	－	－	－	－	－	－	－	－
			無			－	－	－	－	－	－	－	－	－
			無			－	－	－	－	－	－	－	－	－
			無			－	－	－	－	－	－	－	－	－
			無			－	－	－	－	－	－	－	－	－
			無			－	－	－	－	－	－	－	－	－
			無			－	－	－	－	－	－	－	－	－
			無			－	－	－	－	－	－	－	－	－
			無			－	－	－	－	－	－	－	－	－
			無			－	－	－	－	－	－	－	－	－
	電気品・プロセス機器補修室		無	－	－	－	－	－	－	－	－	－	－	－
			無			－	－	－	－	－	－	－	－	－
			無			ケーブル	A/B	－	－	－	－	－	－	－
	機械補修第1室		無	－	－	－	－	－	－	－	－	－	－	－
			無			－	－	－	－	－	－	－	－	－
			無			－	－	－	－	－	－	－	－	－
			無			ケーブル	A/B	－	－	－	－	－	－	－
	極低レベル廃液第2受槽室		無	－	－	ケーブル プルトニウム濃縮缶加熱蒸気温度計	A/B	－	－	－	－	－	－	－
			無			－	－	－	－	－	－	－	－	－
			有			－	－	－	－	－	－	－	－	－
			有			－	－	－	－	－	－	－	－	－
	極低レベル廃液第1受槽室		無	－	－	ケーブル プルトニウム濃縮缶加熱蒸気温度計	A/B	－	－	－	－	－	－	－
			無			ケーブル	A/B	－	－	－	－	－	－	－
			有			－	－	－	－	－	－	－	－	－
			有			－	－	－	－	－	－	－	－	－
	第2サブチェンジングルーム		無	－	－	ケーブル	A/B	－	－	－	－	－	－	－
			有			ケーブル プルトニウム濃縮缶加熱蒸気温度計	A/B	－	－	－	有	－	○	隣接室からのBの火災に対し、両系統が同時に機能喪失しないことから，再処理施設の安全性を確保できる。 他機器は工程停止により安全機能を必要としない状態に移行可能である。
			有			－	－	－	－	－	－	－	－	－
			有			－	－	－	－	－	－	－	－	－
	第3サブチェンジングルーム		無	－	－	ケーブル	A/B	－	－	－	－	－	－	－
			無			ケーブル プルトニウム濃縮缶加熱蒸気温度計	A/B	－	－	－	－	－	－	－
			無			－	－	－	－	－	－	－	－	－
			有			－	－	－	－	－	－	－	－	－
			有			－	－	－	－	－	－	－	－	－

※：火災防護上の最重要設備
A：油（漏えい油・有機溶媒）火災
B：電気盤火災
C：ケーブル火災
D：電動機絶縁物
E：仮置可燃物火災

第2-2表　隣接火災区域(区画)の火災影響評価結果（17/110）

精製建屋

火災を想定する区域(区画)		隣接区域(区画)	伝播可能性	火災想定区域(区画)		隣接区域(区画)		最重要設備の評価結果			火災防護対策を行う安全上重要な施設(最重要設備を除く)の評価結果			
番号	名称			火災防護対策を行う安全上重要な施設	系統	火災防護対策を行う安全上重要な施設	系統	同時喪失 有/無	系統分離 要：○、否：－	結果	同時喪失 有/無	系統分離 有/無	FDT^{S} 評価結果	結果
[redacted]	北第2階段室地下3階附室	[redacted]	無	－	－	－	－	－	－	－	－	－	－	－
			無			－	－	－	－	－	－	－	－	－
			無			－	－	－	－	－	－	－	－	－
			無			ケーブル	A/B	－	－	－	－	－	－	－
	南第2階段室地下3階附室		無	－	－	ケーブル	A/B	－	－	－	－	－	－	－
			無			－	－	－	－	－	－	－	－	－
			無			－	－	－	－	－	－	－	－	－
			無			－	－	－	－	－	－	－	－	－
	南第3階段室地下3階附室		無	－	－	－	－	－	－	－	－	－	－	－
			無			－	－	－	－	－	－	－	－	－
			無			－	－	－	－	－	－	－	－	－
			無			－	－	－	－	－	－	－	－	－
			無			－	－	－	－	－	－	－	－	－
	北第1階段室地下3階附室		無	－	－	－	－	－	－	－	－	－	－	－
			無			－	－	－	－	－	－	－	－	－
			無			－	－	－	－	－	－	－	－	－
			無			ケーブル	A/B	－	－	－	－	－	－	－
	南第1階段室地下3階附室		無	－	－	ケーブル	A/B	－	－	－	－	－	－	－
			無			－	－	－	－	－	－	－	－	－
			無			－	－	－	－	－	－	－	－	－
			無			－	－	－	－	－	－	－	－	－
	蒸気発生器第1室		無	－	－	－	－	－	－	－	－	－	－	－
			無			－	－	－	－	－	－	－	－	－
			無			－	－	－	－	－	－	－	－	－
			無			－	－	－	－	－	－	－	－	－
			無			安全冷却水ポンプ　※	B	－	－	－	－	－	－	－
	セル排気サンプリング設備第1室		無	－	－	ケーブル	A/B	－	－	－	－	－	－	－
			無			安全冷却水ポンプ	A/B	－	－	－	－	－	－	－
			無			－	－	－	－	－	－	－	－	－
			無			－	－	－	－	－	－	－	－	－
	南第2ダクト室		無	－	－	ケーブル	A/B	－	－	－	－	－	－	－
			無			－	－	－	－	－	－	－	－	－
			無			ケーブル プルトニウム濃縮缶加熱蒸気温度計	A/B	－	－	－	－	－	－	－
			無			ケーブル　※	A/B	－	－	－	－	－	－	－
			無			ケーブル　※	B	－	－	－	－	－	－	－
			無			ケーブル　※	B	－	－	－	－	－	－	－
			無			－	－	－	－	－	－	－	－	－
	南第1ダクト室		無	－	－	ケーブル	A/B	－	－	－	－	－	－	－
			無			ケーブル プルトニウム濃縮缶加熱蒸気温度計	A/B	－	－	－	－	－	－	－
			無			ケーブル　※	A/B	－	－	－	－	－	－	－
			無			ケーブル　※	A	－	－	－	－	－	－	－
			無			－	－	－	－	－	－	－	－	－
			無			ケーブル　※	B	－	－	－	－	－	－	－
			無			－	－	－	－	－	－	－	－	－
			無			－	－	－	－	－	－	－	－	－
			無			－	－	－	－	－	－	－	－	－

※：火災防護上の最重要設備
A：油（漏えい油・有機溶媒）火災
B：電気盤火災
C：ケーブル火災
D：電動機絶縁物
E：仮置可燃物火災

第2-2表　隣接火災区域(区画)の火災影響評価結果（18/110）

精製建屋

火災を想定する区域(区画) 番号	名称	隣接区域(区画)	伝播可能性	火災想定区域(区画) 火災防護対策を行う安全上重要な施設	系統	隣接区域(区画) 火災防護対策を行う安全上重要な施設	系統	最重要設備の評価結果 同時喪失 有/無	系統分離 要：○、否：－	結果	火災防護対策を行う安全上重要な施設(最重要設備を除く)の評価結果 同時喪失 有/無	系統分離 有/無	FDT^S 評価結果	結果
[redacted]	地下3階南北第2廊下	[redacted]	無	－	－	主要弁[redacted]	A/B	－	－	－	－	－	－	－
			無			ケーブル	A/B	－	－	－	－	－	－	－
			有			－	－	－	－	－	－	－	－	－
			有			－	－	－	－	－	－	－	－	－
			有			－	－	－	－	－	－	－	－	－
			有			－	－	－	－	－	－	－	－	－
			有			－	－	－	－	－	－	－	－	－
			有			－	－	－	－	－	－	－	－	－
			有			－	－	－	－	－	－	－	－	－
			有			－	－	－	－	－	－	－	－	－
			有			－	－	－	－	－	－	－	－	－
			有			－	－	－	－	－	－	－	－	－
	地下3階南北第2廊下		有	－	－	－	－	－	－	－	－	－	－	－
			有			－	－	－	－	－	－	－	－	－
			有			－	－	－	－	－	－	－	－	－
			有			－	－	－	－	－	－	－	－	－
			有			－	－	－	－	－	－	－	－	－
			有			－	－	－	－	－	－	－	－	－
			有			－	－	－	－	－	－	－	－	－
			有			－	－	－	－	－	－	－	－	－
			有			－	－	－	－	－	－	－	－	－
			無			－	－	－	－	－	－	－	－	－
			有			－	－	－	－	－	－	－	－	－
			無			－	－	－	－	－	－	－	－	－
			無			－	－	－	－	－	－	－	－	－
			有			－	－	－	－	－	－	－	－	－
	地下2階東西第1廊下,東西第2廊下,南北第1廊下,南北第3廊下		無	ケーブル プルトニウム濃縮缶加熱蒸気温度計	A/B	ケーブル	A/B	－	－	－	－	－	－	－
			無			－	－	－	－	－	－	－	－	－
			無			－	－	－	－	－	－	－	－	－
			無			－	－	－	－	－	－	－	－	－
			無			－	－	－	－	－	－	－	－	－
			無			－	－	－	－	－	－	－	－	－
			無			－	－	－	－	－	－	－	－	－
			無			－	－	－	－	－	－	－	－	－
			無			－	－	－	－	－	－	－	－	－
			無			－	－	－	－	－	－	－	－	－
			無			安全冷却水ポンプ	A/B	－	－	－	－	－	－	－
			無			－	－	－	－	－	－	－	－	－
			無			－	－	－	－	－	－	－	－	－
			無			－	－	－	－	－	－	－	－	－
			無			ケーブル　※	A/B	－	－	－	－	－	－	－
			無			－	－	－	－	－	－	－	－	－
			無			－	－	－	－	－	－	－	－	－
			無			－	－	－	－	－	－	－	－	－
			無			－	－	－	－	－	－	－	－	－
			無			－	－	－	－	－	－	－	－	－
			無			－	－	－	－	－	－	－	－	－
			無			－	－	－	－	－	－	－	－	－
			無			－	－	－	－	－	－	－	－	－
			無			－	－	－	－	－	－	－	－	－
			無			－	－	－	－	－	－	－	－	－
			無			－	－	－	－	－	－	－	－	－
			無			－	－	－	－	－	－	－	－	－
			無			－	－	－	－	－	－	－	－	－
			無			－	－	－	－	－	－	－	－	－
			無			－	－	－	－	－	－	－	－	－
			無			－	－	－	－	－	－	－	－	－
			無			－	－	－	－	－	－	－	－	－
			無			－	－	－	－	－	－	－	－	－
			無			－	－	－	－	－	－	－	－	－
			無			－	－	－	－	－	－	－	－	－
			無			－	－	－	－	－	－	－	－	－

※:火災防護上の最重要設備
A:油(漏えい油・有機溶媒)火災
B:電気盤火災
C:ケーブル火災
D:電動機絶縁物
E:仮置可燃物火災

第2-2表 隣接火災区域(区画)の火災影響評価結果(19/110)

精製建屋

火災を想定する区域(区画) 番号	名称	隣接区域	伝播可能性	火災想定区域(区画) 火災防護対策を行う安全上重要な施設	系統	隣接区域(区画) 火災防護対策を行う安全上重要な施設	系統	最重要設備の評価結果 同時喪失 有/無	系統分離 要:○、否:－	結果	火災防護対策を行う安全上重要な施設(最重要設備を除く)の評価結果 同時喪失 有/無	系統分離 有/無	FDT^{S} 評価結果	結果
[redacted]	地下2階東西第1廊下,東西第2廊下,南北第1廊下,南北第3廊下	[redacted]	無	ケーブル プルトニウム濃縮缶加熱蒸気温度計	A/B	プルトニウム濃縮液ポンプ	A/B	–	–	–	–	–	–	–
			無			–	–	–	–	–	–	–	–	–
			無			–	–	–	–	–	–	–	–	–
			無			–	–	–	–	–	–	–	–	–
			無			–	–	–	–	–	–	–	–	–
			無			–	–	–	–	–	–	–	–	–
			無			–	–	–	–	–	–	–	–	–
			無			–	–	–	–	–	–	–	–	–
			無			–	–	–	–	–	–	–	–	–
			無			–	–	–	–	–	–	–	–	–
			無			–	–	–	–	–	–	–	–	–
			無			–	–	–	–	–	–	–	–	–
			無			–	–	–	–	–	–	–	–	–
			無			–	–	–	–	–	–	–	–	–
			無			–	–	–	–	–	–	–	–	–
			無			–	–	–	–	–	–	–	–	–
			無			–	–	–	–	–	–	–	–	–
			無			–	–	–	–	–	–	–	–	–
			無			–	–	–	–	–	–	–	–	–
			無			–	–	–	–	–	–	–	–	–
			無			–	–	–	–	–	–	–	–	–
			無			–	–	–	–	–	–	–	–	–
			無			–	–	–	–	–	–	–	–	–
			無			–	–	–	–	–	–	–	–	–
			無			–	–	–	–	–	–	–	–	–
			無			–	–	–	–	–	–	–	–	–
			無			–	–	–	–	–	–	–	–	–
			無			–	–	–	–	–	–	–	–	–
			無			–	–	–	–	–	–	–	–	–
			有			–	–	–	–	–	有	–	○	隣接室からのEの火災に対し、両系統が同時に機能喪失しないことから, 再処理施設の安全性を確保できる。 他機器は工程停止により安全機能を必要としない状態に移行可能である。
			無			–	–	–	–	–	–	–	–	–
			無			–	–	–	–	–	–	–	–	–
			無			–	–	–	–	–	–	–	–	–
			無			主要弁([redacted])	A/B	–	–	–	–	–	–	–
			無			–	–	–	–	–	–	–	–	–
			無			–	–	–	–	–	–	–	–	–
			無			ケーブル ※	A/B	–	–	–	–	–	–	–
			無			–	–	–	–	–	–	–	–	–

※：火災防護上の最重要設備
A：油（漏えい油・有機溶媒）火災
B：電気盤火災
C：ケーブル火災
D：電動機絶縁物
E：仮置可燃物火災

第2-2表　隣接火災区域(区画)の火災影響評価結果（20/110）

精製建屋

火災を想定する区域(区画)		隣接区域(区画)	伝播可能性	火災想定区域(区画)		隣接区域(区画)		最重要設備の評価結果			火災防護対策を行う安全上重要な施設(最重要設備を除く)の評価結果			
番号	名称			火災防護対策を行う安全上重要な施設	系統	火災防護対策を行う安全上重要な施設	系統	同時喪失 有/無	系統分離 要：○、否：－	結果	同時喪失 有/無	系統分離 有/無	FDT^{S} 評価結果	結果
[redacted]	除染機器保管室	[redacted]	有	－	－	－	－	－	－	－	－	－	－	－
			有			－	－	－	－	－	－	－	－	－
			有			－	－	－	－	－	－	－	－	－
			有			ケーブル プルトニウム濃縮缶加熱蒸気温度計	A/B	－	－	－	有	－	○	隣接室からのEの火災に対し、両系統が同時に機能喪失しないことから，再処理施設の安全性を確保できる。 他機器は工程停止により安全機能を必要としない状態に移行可能である。
	通信設備室		有	－	－	－	－	－	－	－	－	－	－	－
			有			－	－	－	－	－	－	－	－	－
			無			ケーブル　※	A/B	－	－	－	－	－	－	－
			無			ケーブル プルトニウム濃縮缶加熱蒸気温度計	A/B	－	－	－	－	－	－	－
	南第4エレベータ		無	－	－	ケーブル	A/B	－	－	－	－	－	－	－
			無			ケーブル プルトニウム濃縮缶加熱蒸気温度計	A/B	－	－	－	－	－	－	－
			無			ケーブル　※	A/B	－	－	－	－	－	－	－
			無			ケーブル　※	A	－	－	－	－	－	－	－
			無			ケーブル　※ 蒸発缶・精留塔加熱蒸気温度計	A/B	－	－	－	－	－	－	－
			無			ケーブル　※	A	－	－	－	－	－	－	－
			無			－	－	－	－	－	－	－	－	－
			無			－	－	－	－	－	－	－	－	－
			無			－	－	－	－	－	－	－	－	－
			無			－	－	－	－	－	－	－	－	－
	第6予備室		有	－	－	－	－	－	－	－	－	－	－	－
			有			－	－	－	－	－	－	－	－	－
			有			－	－	－	－	－	－	－	－	－
			有			－	－	－	－	－	－	－	－	－
			有			－	－	－	－	－	－	－	－	－
			有			ケーブル プルトニウム濃縮缶加熱蒸気温度計	A/B	－	－	－	有	－	○	隣接室からのEの火災に対し、両系統が同時に機能喪失しないことから，再処理施設の安全性を確保できる。 他機器は工程停止により安全機能を必要としない状態に移行可能である。
			有			－	－	－	－	－	－	－	－	－

※：火災防護上の最重要設備
A：油（漏えい油・有機溶媒）火災
B：電気盤火災
C：ケーブル火災
D：電動機絶縁物
E：仮置可燃物火災

第2-2表　隣接火災区域(区画)の火災影響評価結果（21/110）

精製建屋

火災を想定する区域(区画)		隣接区域(区画)	伝播可能性	火災想定区域(区画)		隣接区域(区画)		最重要設備の評価結果			火災防護対策を行う安全上重要な施設(最重要設備を除く)の評価結果			
番号	名称			火災防護対策を行う安全上重要な施設	系統	火災防護対策を行う安全上重要な施設	系統	同時喪失 有/無	系統分離 要：○、否：－	結果	同時喪失 有/無	系統分離 有/無	FDT^{S} 評価結果	結果
[redacted]	ユーティリティ弁第1室	[redacted]	無	－	－	－	－	－	－	－	－	－	－	－
			無			－	－	－	－	－	－	－	－	－
			無			－	－	－	－	－	－	－	－	－
			無			－	－	－	－	－	－	－	－	－
			無			－	－	－	－	－	－	－	－	－
			無			－	－	－	－	－	－	－	－	－
			無			ケーブル プルトニウム濃縮缶加熱蒸気温度計	A/B	－	－	－	－	－	－	－
			無			－	－	－	－	－	－	－	－	－
	第4サブチェンジングルーム		無	－	－	ケーブル プルトニウム濃縮缶加熱蒸気温度計	A/B	－	－	－	－	－	－	－
			無			安全冷却水ポンプ	A/B	－	－	－	－	－	－	－
			有			－	－	－	－	－	－	－	－	－
			無			－	－	－	－	－	－	－	－	－
			有			－	－	－	－	－	－	－	－	－
			無			プルトニウム濃縮液受槽セル漏えい液受皿 液位計 プルトニウム濃縮液一時貯槽セル漏えい液受皿 液位計 プルトニウム濃縮液計量槽セル漏えい液受皿 液位計	A/B	－	－	－	－	－	－	－
	プルトニウム濃縮液ポンプD用グローブボックス室		無	－	－	ケーブル プルトニウム濃縮缶加熱蒸気温度計	A/B	－	－	－	－	－	－	－
			無			－	－	－	－	－	－	－	－	－
			無			－	－	－	－	－	－	－	－	－
			無			－	－	－	－	－	－	－	－	－
			無			－	－	－	－	－	－	－	－	－
			無			－	－	－	－	－	－	－	－	－
			無			－	－	－	－	－	－	－	－	－
			無			－	－	－	－	－	－	－	－	－
			無			－	－	－	－	－	－	－	－	－
	第7予備室		無	－	－	安全冷却水ポンプ	A/B	－	－	－	－	－	－	－
			無			－	－	－	－	－	－	－	－	－
			無			－	－	－	－	－	－	－	－	－
			無			プルトニウム濃縮液ポンプ	A/B	－	－	－	－	－	－	－
			無			－	－	－	－	－	－	－	－	－
			無			－	－	－	－	－	－	－	－	－
			無			－	－	－	－	－	－	－	－	－
			無			プルトニウム濃縮液受槽セル漏えい液受皿 液位計 プルトニウム濃縮液一時貯槽セル漏えい液受皿 液位計 プルトニウム濃縮液計量槽セル漏えい液受皿 液位計	A/B	－	－	－	－	－	－	－
			無			－	－	－	－	－	－	－	－	－

※：火災防護上の最重要設備
A：油（漏えい油・有機溶媒）火災
B：電気盤火災
C：ケーブル火災
D：電動機絶縁物
E：仮置可燃物火災

第2-2表　隣接火災区域(区画)の火災影響評価結果（22/110）

精製建屋

火災を想定する区域(区画)		隣接区域(区画)	伝播可能性	火災想定区域(区画)		隣接区域(区画)		最重要設備の評価結果			火災防護対策を行う安全上重要な施設(最重要設備を除く)の評価結果			
番号	名称			火災防護対策を行う安全上重要な施設	系統	火災防護対策を行う安全上重要な施設	系統	同時喪失 有/無	系統分離 要：○、否：－	結果	同時喪失 有/無	系統分離 有/無	FDT^S 評価結果	結果
[redacted]	安全冷却水Cポンプ室	[redacted]	無	安全冷却水ポンプ	A/B	ケーブル プルトニウム濃縮缶加熱蒸気温度計	A/B	－	－	－	－	－	－	－
			無			－	－	－	－	－	－	－	－	－
			無			プルトニウム濃縮液ポンプ	A/B	－	－	－	－	－	－	－
			無			－	－	－	－	－	－	－	－	－
			無			－	－	－	－	－	－	－	－	－
			無			－	－	－	－	－	－	－	－	－
			無			－	－	－	－	－	－	－	－	－
			無			－	－	－	－	－	－	－	－	－
			無			－	－	－	－	－	－	－	－	－
			無			プルトニウム濃縮液受槽セル漏えい液受皿 液位計 プルトニウム濃縮液一時貯槽セル漏えい液受皿 液位計 プルトニウム濃縮液計量槽セル漏えい液受皿 液位計	A/B	－	－	－	－	－	－	－
			無			－	－	－	－	－	－	－	－	－
	放射性配管分岐第1セル	－	無	－	－	－	－	－	－	－	－	－	－	－
			無			－	－	－	－	－	－	－	－	－
			無			－	－	－	－	－	－	－	－	－
			無			－	－	－	－	－	－	－	－	－
			無			－	－	－	－	－	－	－	－	－
			無			－	－	－	－	－	－	－	－	－
			無			－	－	－	－	－	－	－	－	－
			無			－	－	－	－	－	－	－	－	－
			無			－	－	－	－	－	－	－	－	－
			無			－	－	－	－	－	－	－	－	－
			無			－	－	－	－	－	－	－	－	－
			無			－	－	－	－	－	－	－	－	－
			無			－	－	－	－	－	－	－	－	－
			無			－	－	－	－	－	－	－	－	－
			無			－	－	－	－	－	－	－	－	－
			無			－	－	－	－	－	－	－	－	－
			無			－	－	－	－	－	－	－	－	－
			無			－	－	－	－	－	－	－	－	－
			無			－	－	－	－	－	－	－	－	－
			無			－	－	－	－	－	－	－	－	－
			無			－	－	－	－	－	－	－	－	－
			無			－	－	－	－	－	－	－	－	－
			無			－	－	－	－	－	－	－	－	－
			無			－	－	－	－	－	－	－	－	－

※：火災防護上の最重要設備
A：油（漏えい油・有機溶媒）火災
B：電気盤火災
C：ケーブル火災
D：電動機絶縁物
E：仮置可燃物火災

第2-2表　隣接火災区域(区画)の火災影響評価結果（23/110）

精製建屋

火災を想定する区域(区画)		隣接区域(区画)	伝播可能性	火災想定区域(区画)		隣接区域(区画)		最重要設備の評価結果			火災防護対策を行う安全上重要な施設(最重要設備を除く)の評価結果			
番号	名称			火災防護対策を行う安全上重要な施設	系統	火災防護対策を行う安全上重要な施設	系統	同時喪失有/無	系統分離要：○、否：－	結果	同時喪失有/無	系統分離有/無	FDT^{S}評価結果	結果
[redacted]	放射性配管分岐第1セル	[redacted]	無	－	－	－	－	－	－	－	－	－	－	－
			無			－	－	－	－	－	－	－	－	－
			無			－	－	－	－	－	－	－	－	－
			無			－	－	－	－	－	－	－	－	－
			無			－	－	－	－	－	－	－	－	－
			無			－	－	－	－	－	－	－	－	－
			無			－	－	－	－	－	－	－	－	－
			無			－	－	－	－	－	－	－	－	－
			無			－	－	－	－	－	－	－	－	－
			無			－	－	－	－	－	－	－	－	－
			無			－	－	－	－	－	－	－	－	－
			無			－	－	－	－	－	－	－	－	－
			無			－	－	－	－	－	－	－	－	－
			無			－	－	－	－	－	－	－	－	－
			無			－	－	－	－	－	－	－	－	－
			無			－	－	－	－	－	－	－	－	－
			無			－	－	－	－	－	－	－	－	－
			無			－	－	－	－	－	－	－	－	－
			無			－	－	－	－	－	－	－	－	－
			無			－	－	－	－	－	－	－	－	－
			無			－	－	－	－	－	－	－	－	－
			無			－	－	－	－	－	－	－	－	－
			無			－	－	－	－	－	－	－	－	－
			無			－	－	－	－	－	－	－	－	－
			無			－	－	－	－	－	－	－	－	－
			無			－	－	－	－	－	－	－	－	－
			無			主要弁（[redacted]）	A/B	－	－	－	－	－	－	－
			無			－	－	－	－	－	－	－	－	－
			無			－	－	－	－	－	－	－	－	－
			無			－	－	－	－	－	－	－	－	－
			無			－	－	－	－	－	－	－	－	－
			無			－	－	－	－	－	－	－	－	－
			無			－	－	－	－	－	－	－	－	－
			無			－	－	－	－	－	－	－	－	－
			無			－	－	－	－	－	－	－	－	－
			無			逆抽出塔溶液温度計 主要弁（[redacted]） 主要弁（[redacted]）	A/B	－	－	－	－	－	－	－
			無			－	－	－	－	－	－	－	－	－

※：火災防護上の最重要設備
A：油（漏えい油・有機溶媒）火災
B：電気盤火災
C：ケーブル火災
D：電動機絶縁物
E：仮置可燃物火災

第2-2表　隣接火災区域(区画)の火災影響評価結果（24/110）

精製建屋

火災を想定する区域(区画)		隣接区域(区画)	伝播可能性	火災想定区域(区画)		隣接区域(区画)		最重要設備の評価結果			火災防護対策を行う安全上重要な施設(最重要設備を除く)の評価結果			
番号	名称			火災防護対策を行う安全上重要な施設	系統	火災防護対策を行う安全上重要な施設	系統	同時喪失 有/無	系統分離 要：○、否：－	結果	同時喪失 有/無	系統分離 有/無	FDT^{S} 評価結果	結果
[redacted]	放射性配管分岐第1セル	[redacted]	無	－	－	プルトニウム洗浄器4段目 アルファ線線量計 プルトニウム洗浄器4段目アルファ線検出器の故障検知(ディスク回転,ドラム回転,しゃ断位置,測定位置,校正位置)	A/B	－	－	－	－	－	－	－
			無			放射性配管分岐第1セル漏えい液受皿1液位 放射性配管分岐第1セル漏えい液受皿2液位 NOx廃ガス洗浄塔入口圧力 廃ガス洗浄塔入口圧力計 油水分離槽セル漏えい液受皿 液位計 プルトニウム濃縮缶供給槽セル漏えい液受皿 液位計 プルトニウム精製塔セル漏えい液受皿 液位計	A/B	－	－	－	－	－	－	－
			無			－	－	－	－	－	－	－	－	－
			無			－	－	－	－	－	－	－	－	－
			無			－	－	－	－	－	－	－	－	－
			無			－	－	－	－	－	－	－	－	－
			無			－	－	－	－	－	－	－	－	－
			無			－	－	－	－	－	－	－	－	－
			無			－	－	－	－	－	－	－	－	－
			無			－	－	－	－	－	－	－	－	－
			無			－	－	－	－	－	－	－	－	－
			無			－	－	－	－	－	－	－	－	－
			無			－	－	－	－	－	－	－	－	－
			無			－	－	－	－	－	－	－	－	－
			無			－	－	－	－	－	－	－	－	－
			無			－	－	－	－	－	－	－	－	－

※：火災防護上の最重要設備
A：油（漏えい油・有機溶媒）火災
B：電気盤火災
C：ケーブル火災
D：電動機絶縁物
E：仮置可燃物火災

第2-2表　隣接火災区域(区画)の火災影響評価結果（25/110）

精製建屋

火災を想定する区域(区画)		隣接区域(区画)	伝播可能性	火災想定区域(区画)		隣接区域(区画)		最重要設備の評価結果			火災防護対策を行う安全上重要な施設(最重要設備を除く)の評価結果			
番号	名称			火災防護対策を行う安全上重要な施設	系統	火災防護対策を行う安全上重要な施設	系統	同時喪失 有/無	系統分離 要：○、否：－	結果	同時喪失 有/無	系統分離 有/無	FDT^{S} 評価結果	結果
[redacted]	プルトニウム系塔槽類廃ガス洗浄塔セル	[redacted]	無	－	－	－	－	－	－	－	－	－	－	－
			無			－	－	－	－	－	－	－	－	－
			無			－	－	－	－	－	－	－	－	－
			無			－	－	－	－	－	－	－	－	－
			無			－	－	－	－	－	－	－	－	－
			無			－	－	－	－	－	－	－	－	－
			無			－	－	－	－	－	－	－	－	－
			無			－	－	－	－	－	－	－	－	－
			無			－	－	－	－	－	－	－	－	－
			無			－	－	－	－	－	－	－	－	－
			無			－	－	－	－	－	－	－	－	－
			無			－	－	－	－	－	－	－	－	－
			無			主要弁（[redacted]）	A/B	－	－	－	－	－	－	－
	プルトニウム系サンプリングベンチ第1保守室		無	－	－	安全冷却水ポンプ	A/B	－	－	－	－	－	－	－
			無			ケーブル　※	A/B	－	－	－	－	－	－	－
			有			－	－	－	－	－	－	－	－	－
			有			－	－	－	－	－	－	－	－	－
			無			－	－	－	－	－	－	－	－	－
			有			－	－	－	－	－	－	－	－	－
			無			－	－	－	－	－	－	－	－	－
			有			－	－	－	－	－	－	－	－	－
			有			－	－	－	－	－	－	－	－	－
			有			－	－	－	－	－	－	－	－	－
			有			－	－	－	－	－	－	－	－	－
			有			－	－	－	－	－	－	－	－	－
			無			－	－	－	－	－	－	－	－	－
	放射性配管分岐第2セル		無	－	－	ケーブル プルトニウム濃縮缶加熱蒸気温度計	A/B	－	－	－	－	－	－	－
			無			安全冷却水ポンプ	A/B	－	－	－	－	－	－	－
			無			ケーブル　※	A/B	－	－	－	－	－	－	－
			無			－	－	－	－	－	－	－	－	－
			無			プルトニウム濃縮液ポンプ	A/B	－	－	－	－	－	－	－
			無			－	－	－	－	－	－	－	－	－
			無			－	－	－	－	－	－	－	－	－
			無			－	－	－	－	－	－	－	－	－
	第2保守室		有	－	－	－	－	－	－	－	－	－	－	－
			有			－	－	－	－	－	－	－	－	－
			有			－	－	－	－	－	－	－	－	－
			有			－	－	－	－	－	－	－	－	－
			有			－	－	－	－	－	－	－	－	－
			有			－	－	－	－	－	－	－	－	－
			有			－	－	－	－	－	－	－	－	－
			無			ケーブル プルトニウム濃縮缶加熱蒸気温度計	A/B	－	－	－	－	－	－	－
			無			－	－	－	－	－	－	－	－	－

※：火災防護上の最重要設備
A：油（漏えい油・有機溶媒）火災
B：電気盤火災
C：ケーブル火災
D：電動機絶縁物
E：仮置可燃物火災

第2-2表　隣接火災区域(区画)の火災影響評価結果（26/110）

精製建屋

火災を想定する区域(区画)		隣接区域(区画)	伝播可能性	火災想定区域(区画)		隣接区域(区画)		最重要設備の評価結果			火災防護対策を行う安全上重要な施設(最重要設備を除く)の評価結果			
番号	名称			火災防護対策を行う安全上重要な施設	系統	火災防護対策を行う安全上重要な施設	系統	同時喪失有/無	系統分離要：○、否：－	結果	同時喪失有/無	系統分離有/無	FDT^{S}評価結果	結果
[redacted]	放射性配管分岐第1セル	[redacted]	無	－	－	－	－	－	－	－	－	－	－	－
			無			－	－	－	－	－	－	－	－	－
			無			－	－	－	－	－	－	－	－	－
			無			－	－	－	－	－	－	－	－	－
			無			－	－	－	－	－	－	－	－	－
			無			－	－	－	－	－	－	－	－	－
			無			－	－	－	－	－	－	－	－	－
			無			－	－	－	－	－	－	－	－	－
			無			－	－	－	－	－	－	－	－	－
			無			－	－	－	－	－	－	－	－	－
			無			－	－	－	－	－	－	－	－	－
			無			－	－	－	－	－	－	－	－	－
			無			－	－	－	－	－	－	－	－	－
			無			－	－	－	－	－	－	－	－	－
			無			－	－	－	－	－	－	－	－	－
			無			－	－	－	－	－	－	－	－	－
			無			－	－	－	－	－	－	－	－	－
			無			主要弁（[redacted]）	A/B	－	－	－	－	－	－	－
			無			－	－	－	－	－	－	－	－	－
			無			主要弁（[redacted]）	A/B	－	－	－	－	－	－	－
			無			－	－	－	－	－	－	－	－	－
			無			－	－	－	－	－	－	－	－	－
			無			ケーブル　※	A/B	－	－	－	－	－	－	－
			無			逆抽出塔溶液温度計 主要弁（[redacted]） 主要弁（[redacted]）	A/B	－	－	－	－	－	－	－
			無			－	－	－	－	－	－	－	－	－
	第3保守室		無	主要弁（[redacted]）	A/B	－	－	－	－	－	－	－	－	－
			無			－	－	－	－	－	－	－	－	－
			無			－	－	－	－	－	－	－	－	－
			無			－	－	－	－	－	－	－	－	－
			無			－	－	－	－	－	－	－	－	－
			無			－	－	－	－	－	－	－	－	－
			無			－	－	－	－	－	－	－	－	－
			無			主要弁（[redacted]）	A/B	－	－	－	－	－	－	－
			無			－	－	－	－	－	－	－	－	－
			無			主要弁（[redacted]）	A/B	－	－	－	－	－	－	－
			無			主要弁（[redacted]）	A/B	－	－	－	－	－	－	－
	第4保守室		無	－	－	－	－	－	－	－	－	－	－	－
			無			－	－	－	－	－	－	－	－	－
			無			－	－	－	－	－	－	－	－	－
			無			－	－	－	－	－	－	－	－	－
			無			－	－	－	－	－	－	－	－	－
	プルトニウム溶液一時貯槽セル		無	－	－	－	－	－	－	－	－	－	－	－
			無			－	－	－	－	－	－	－	－	－
			無			－	－	－	－	－	－	－	－	－
			無			－	－	－	－	－	－	－	－	－
			無			－	－	－	－	－	－	－	－	－
			無			－	－	－	－	－	－	－	－	－
			無			主要弁（[redacted]）	A/B	－	－	－	－	－	－	－
			無			－	－	－	－	－	－	－	－	－

※：火災防護上の最重要設備
A：油（漏えい油・有機溶媒）火災
B：電気盤火災
C：ケーブル火災
D：電動機絶縁物
E：仮置可燃物火災

第2-2表　隣接火災区域(区画)の火災影響評価結果（27/110）

精製建屋

火災を想定する区域(区画)		隣接区域(区画)	伝播可能性	火災想定区域(区画)		隣接区域(区画)		最重要設備の評価結果			火災防護対策を行う安全上重要な施設(最重要設備を除く)の評価結果			
番号	名称			火災防護対策を行う安全上重要な施設	系統	火災防護対策を行う安全上重要な施設	系統	同時喪失有/無	系統分離要：○、否：－	結果	同時喪失有/無	系統分離有/無	FDT^{S}評価結果	結果
[redacted]	油水分離槽セル	[redacted]	無	－	－	主要弁（[redacted]）	A/B	－	－	－	－	－	－	－
			無			－	－	－	－	－	－	－	－	－
			無			－	－	－	－	－	－	－	－	－
			無			－	－	－	－	－	－	－	－	－
			無			－	－	－	－	－	－	－	－	－
			無			－	－	－	－	－	－	－	－	－
			無			－	－	－	－	－	－	－	－	－
	第5保守室		無	－	－	－	－	－	－	－	－	－	－	－
			無			主要弁（[redacted]）	A/B	－	－	－	－	－	－	－
			無			－	－	－	－	－	－	－	－	－
			無			－	－	－	－	－	－	－	－	－
			無			－	－	－	－	－	－	－	－	－
			無			－	－	－	－	－	－	－	－	－
			無			－	－	－	－	－	－	－	－	－
			無			－	－	－	－	－	－	－	－	－
	プルトニウム濃縮缶セル		無	－	－	主要弁（[redacted]）	A/B	－	－	－	－	－	－	－
			無			－	－	－	－	－	－	－	－	－
			無			－	－	－	－	－	－	－	－	－
			無			－	－	－	－	－	－	－	－	－
			無			－	－	－	－	－	－	－	－	－
			無			－	－	－	－	－	－	－	－	－
			無			－	－	－	－	－	－	－	－	－
			無			－	－	－	－	－	－	－	－	－
			無			－	－	－	－	－	－	－	－	－
			無			プルトニウム洗浄器4段目 アルファ線線量計 プルトニウム洗浄器4段目アルファ線検出器の故障検知(ディスク回転,ドラム回転,しゃ断位置,測定位置,校正位置)	A/B	－	－	－	－	－	－	－
			無			－	－	－	－	－	－	－	－	－
			無			－	－	－	－	－	－	－	－	－
			無			－	－	－	－	－	－	－	－	－

※：火災防護上の最重要設備
A：油（漏えい油・有機溶媒）火災
B：電気盤火災
C：ケーブル火災
D：電動機絶縁物
E：仮置可燃物火災

第2-2表　隣接火災区域(区画)の火災影響評価結果（28/110）

精製建屋

火災を想定する区域(区画)		隣接区域(区画)	伝播可能性	火災想定区域(区画)		隣接区域(区画)		最重要設備の評価結果			火災防護対策を行う安全上重要な施設(最重要設備を除く)の評価結果			
番号	名称			火災防護対策を行う安全上重要な施設	系統	火災防護対策を行う安全上重要な施設	系統	同時喪失 有/無	系統分離 要：○、否：－	結果	同時喪失 有/無	系統分離 有/無	FDT^{S} 評価結果	結果
[redacted]	プルトニウム濃縮缶予備セル	[redacted]	無	－	－	－	－	－	－	－	－	－	－	－
			無			－	－	－	－	－	－	－	－	－
			無			－	－	－	－	－	－	－	－	－
			無			－	－	－	－	－	－	－	－	－
			無			主要弁（[redacted]）	A/B	－	－	－	－	－	－	－
			無			－	－	－	－	－	－	－	－	－
			無			－	－	－	－	－	－	－	－	－
			無			ケーブル　※	A/B	－	－	－	－	－	－	－
			無			主要弁（[redacted]）	A/B	－	－	－	－	－	－	－
			無			プルトニウム洗浄器4段目 アルファ線線量計 プルトニウム洗浄器4段目アルファ線検出器の故障検知(ディスク回転,ドラム回転,しゃ断位置,測定位置,校正位置)	A/B	－	－	－	－	－	－	－
			無			－	－	－	－	－	－	－	－	－
			無			－	－	－	－	－	－	－	－	－
			無			－	－	－	－	－	－	－	－	－
			無			－	－	－	－	－	－	－	－	－
			無			－	－	－	－	－	－	－	－	－
	凝縮液受槽セル		無	－	－	－	－	－	－	－	－	－	－	－
			無			－	－	－	－	－	－	－	－	－
			無			－	－	－	－	－	－	－	－	－
			無			－	－	－	－	－	－	－	－	－
			無			－	－	－	－	－	－	－	－	－
			無			－	－	－	－	－	－	－	－	－
			無			－	－	－	－	－	－	－	－	－
			無			－	－	－	－	－	－	－	－	－
			無			主要弁（[redacted]）	A/B	－	－	－	－	－	－	－
			無			－	－	－	－	－	－	－	－	－
			無			－	－	－	－	－	－	－	－	－

※：火災防護上の最重要設備
A：油（漏えい油・有機溶媒）火災
B：電気盤火災
C：ケーブル火災
D：電動機絶縁物
E：仮置可燃物火災

第2-2表　隣接火災区域(区画)の火災影響評価結果（29/110）

精製建屋

火災を想定する区域(区画)		隣接区域(区画)	伝播可能性	火災想定区域(区画)		隣接区域(区画)		最重要設備の評価結果			火災防護対策を行う安全上重要な施設(最重要設備を除く)の評価結果			
番号	名称			火災防護対策を行う安全上重要な施設	系統	火災防護対策を行う安全上重要な施設	系統	同時喪失 有/無	系統分離 要：○、否：－	結果	同時喪失 有/無	系統分離 有/無	FDT^S 評価結果	結果
[redacted]	第5サブチェンジングルーム	[redacted]	無	－	－	ケーブル プルトニウム濃縮缶加熱蒸気温度計	A/B	－	－	－	－	－	－	－
			有			－	－	－	－	－	－	－	－	－
			無			安全冷却水ポンプ ※	A	－	－	－	－	－	－	－
			無			主要弁（[redacted]）	A/B	－	－	－	－	－	－	－
			無			－	－	－	－	－	－	－	－	－
			有			－	－	－	－	－	－	－	－	－
	プルトニウム濃縮液ポンプA用グローブボックス室		無	－	－	安全冷却水ポンプ ※	B	－	－	－	－	－	－	－
			無			－	－	－	－	－	－	－	－	－
			無			－	－	－	－	－	－	－	－	－
			無			－	－	－	－	－	－	－	－	－
			無			－	－	－	－	－	－	－	－	－
			無			－	－	－	－	－	－	－	－	－
			無			－	－	－	－	－	－	－	－	－
			無			－	－	－	－	－	－	－	－	－
			無			－	－	－	－	－	－	－	－	－
			無			主要弁（[redacted]）	A/B	－	－	－	－	－	－	－
			無			－	－	－	－	－	－	－	－	－
	安全冷却水Bポンプ室		無	安全冷却水ポンプ ※	B	－	－	－	－	－	－	－	－	－
			無			主要弁（[redacted]）	A/B	－	－	－	－	－	－	－
			無			－	－	－	－	－	－	－	－	－
			無			安全冷却水ポンプ ※	A	－	－	－	－	－	－	－
			無			－	－	－	－	－	－	－	－	－
			無			－	－	－	－	－	－	－	－	－
			無			－	－	－	－	－	－	－	－	－
			無	－	－	主要弁（[redacted]）	A/B	－	－	－	－	－	－	－
			無			－	－	－	－	－	－	－	－	－
			無			－	－	－	－	－	－	－	－	－
			無			－	－	－	－	－	－	－	－	－
	蒸気発生器第2室		無	－	－	－	－	－	－	－	－	－	－	－
			無			－	－	－	－	－	－	－	－	－
			無			－	－	－	－	－	－	－	－	－
			無			－	－	－	－	－	－	－	－	－
			無			－	－	－	－	－	－	－	－	－
			無			－	－	－	－	－	－	－	－	－
			無			－	－	－	－	－	－	－	－	－
			無			－	－	－	－	－	－	－	－	－
	ウラン系サンプリングベンチ第2セル		無	－	－	－	－	－	－	－	－	－	－	－
			無			－	－	－	－	－	－	－	－	－
			無			－	－	－	－	－	－	－	－	－
			無			－	－	－	－	－	－	－	－	－
			無			－	－	－	－	－	－	－	－	－
			無			－	－	－	－	－	－	－	－	－

※：火災防護上の最重要設備
A：油（漏えい油・有機溶媒）火災
B：電気盤火災
C：ケーブル火災
D：電動機絶縁物
E：仮置可燃物火災

第2-2表　隣接火災区域(区画)の火災影響評価結果（30/110）

精製建屋

火災を想定する区域(区画)		隣接区域(区画)	伝播可能性	火災想定区域(区画)		隣接区域(区画)		最重要設備の評価結果			火災防護対策を行う安全上重要な施設(最重要設備を除く)の評価結果			
番号	名称			火災防護対策を行う安全上重要な施設	系統	火災防護対策を行う安全上重要な施設	系統	同時喪失 有/無	系統分離 要：○、否：－	結果	同時喪失 有/無	系統分離 有/無	FDT^{S} 評価結果	結果
[redacted]	凝縮液ポンプ室	[redacted]	無	－	－	－	－	－	－	－	－	－	－	－
			無			－	－	－	－	－	－	－	－	－
			無			－	－	－	－	－	－	－	－	－
			無			－	－	－	－	－	－	－	－	－
			無			－	－	－	－	－	－	－	－	－
			無			－	－	－	－	－	－	－	－	－
			無			－	－	－	－	－	－	－	－	－
			無			主要弁（[redacted]）	A/B	－	－	－	－	－	－	－
			無			－	－	－	－	－	－	－	－	－
			無			－	－	－	－	－	－	－	－	－
			無			ケーブル　※	A/B	－	－	－	－	－	－	－
	回収溶媒受槽ポンプ室		無	－	－	－	－	－	－	－	－	－	－	－
			無			－	－	－	－	－	－	－	－	－
			無			－	－	－	－	－	－	－	－	－
			無			－	－	－	－	－	－	－	－	－
			無			－	－	－	－	－	－	－	－	－
			無			－	－	－	－	－	－	－	－	－
			無			－	－	－	－	－	－	－	－	－
			無			主要弁（[redacted]）	A/B	－	－	－	－	－	－	－
			無			－	－	－	－	－	－	－	－	－
			無			－	－	－	－	－	－	－	－	－
			無			－	－	－	－	－	－	－	－	－
	回収溶媒中間貯槽室		無	－	－	－	－	－	－	－	－	－	－	－
			無			－	－	－	－	－	－	－	－	－
			無			－	－	－	－	－	－	－	－	－
			無			－	－	－	－	－	－	－	－	－
			無			－	－	－	－	－	－	－	－	－
			無			－	－	－	－	－	－	－	－	－
			無			－	－	－	－	－	－	－	－	－
			無			－	－	－	－	－	－	－	－	－
			無			－	－	－	－	－	－	－	－	－
			無			－	－	－	－	－	－	－	－	－
			無			－	－	－	－	－	－	－	－	－
			無			ケーブル　※	A	－	－	－	－	－	－	－
			有			－	－	－	－	－	－	－	－	－
			有			－	－	－	－	－	－	－	－	－
			有			－	－	－	－	－	－	－	－	－
			有			－	－	－	－	－	－	－	－	－
			無			－	－	－	－	－	－	－	－	－
	第6保守室		無	－	－	主要弁（[redacted]）	A/B	－	－	－	－	－	－	－
			有			－	－	－	－	－	－	－	－	－
			無			－	－	－	－	－	－	－	－	－
			有			－	－	－	－	－	－	－	－	－
			無			－	－	－	－	－	－	－	－	－
			無			ケーブル　※	A/B	－	－	－	－	－	－	－
			有			－	－	－	－	－	－	－	－	－
			無			－	－	－	－	－	－	－	－	－
			有			－	－	－	－	－	－	－	－	－

※：火災防護上の最重要設備
A：油（漏えい油・有機溶媒）火災
B：電気盤火災
C：ケーブル火災
D：電動機絶縁物
E：仮置可燃物火災

第2-2表　隣接火災区域(区画)の火災影響評価結果（31/110）

精製建屋

火災を想定する区域(区画)		隣接区域(区画)	伝播可能性	火災想定区域(区画)		隣接区域(区画)		最重要設備の評価結果			火災防護対策を行う安全上重要な施設(最重要設備を除く)の評価結果			
番号	名称			火災防護対策を行う安全上重要な施設	系統	火災防護対策を行う安全上重要な施設	系統	同時喪失有/無	系統分離要：○、否：－	結果	同時喪失有/無	系統分離有/無	FDT^{S}評価結果	結果
[redacted]	ウラン濃縮液第2中間貯槽室	[redacted]	無	－	－	ケーブル プルトニウム濃縮缶加熱蒸気温度計	A/B	－	－	－	－	－	－	－
			無			ケーブル　※	A/B	－	－	－	－	－	－	－
			無			－	－	－	－	－	－	－	－	－
			無			－	－	－	－	－	－	－	－	－
			無			－	－	－	－	－	－	－	－	－
			無			－	－	－	－	－	－	－	－	－
			無			－	－	－	－	－	－	－	－	－
			無			－	－	－	－	－	－	－	－	－
			無			－	－	－	－	－	－	－	－	－
			無			－	－	－	－	－	－	－	－	－
			無			－	－	－	－	－	－	－	－	－
			無			－	－	－	－	－	－	－	－	－
			無			－	－	－	－	－	－	－	－	－
			無			－	－	－	－	－	－	－	－	－
			無			主要弁（[redacted]）	A/B	－	－	－	－	－	－	－
			無			－	－	－	－	－	－	－	－	－
			無			－	－	－	－	－	－	－	－	－
			無			－	－	－	－	－	－	－	－	－
			無			ケーブル　※	A/B	－	－	－	－	－	－	－
	ウランドレン溶液ポンプ室		無	－	－	ケーブル プルトニウム濃縮缶加熱蒸気温度計	A/B	－	－	－	－	－	－	－
			無			ケーブル　※	A/B	－	－	－	－	－	－	－
			有			－	－	－	－	－	－	－	－	－
			有			－	－	－	－	－	－	－	－	－
			有			－	－	－	－	－	－	－	－	－
			有			－	－	－	－	－	－	－	－	－
			有			－	－	－	－	－	－	－	－	－
			無			主要弁（[redacted]）	A/B	－	－	－	－	－	－	－
			有			－	－	－	－	－	－	－	－	－
			有			－	－	－	－	－	－	－	－	－
			無			－	－	－	－	－	－	－	－	－
			無			－	－	－	－	－	－	－	－	－
	放射性配管分岐第1セル		無	－	－	ケーブル　※	A	－	－	－	－	－	－	－
			無			－	－	－	－	－	－	－	－	－
			無			－	－	－	－	－	－	－	－	－
			無			－	－	－	－	－	－	－	－	－
			無			－	－	－	－	－	－	－	－	－
			無			－	－	－	－	－	－	－	－	－
			無			－	－	－	－	－	－	－	－	－
			無			ケーブル プルトニウム濃縮缶加熱蒸気温度計	A/B	－	－	－	－	－	－	－
			無			－	－	－	－	－	－	－	－	－
			無			ケーブル　※	A/B	－	－	－	－	－	－	－
			無			－	－	－	－	－	－	－	－	－
			無			－	－	－	－	－	－	－	－	－
			無			－	－	－	－	－	－	－	－	－
			無			－	－	－	－	－	－	－	－	－
			無			ケーブル　※	A	－	－	－	－	－	－	－
			無			－	－	－	－	－	－	－	－	－
			無			－	－	－	－	－	－	－	－	－
			無			－	－	－	－	－	－	－	－	－

※:火災防護上の最重要設備
A:油(漏えい油・有機溶媒)火災
B:電気盤火災
C:ケーブル火災
D:電動機絶縁物
E:仮置可燃物火災

第2-2表　隣接火災区域(区画)の火災影響評価結果(32/110)

精製建屋

火災を想定する区域(区画) 番号	火災を想定する区域(区画) 名称	隣接区域(区画)	伝播可能性	火災想定区域(区画) 火災防護対策を行う安全上重要な施設	火災想定区域(区画) 系統	隣接区域(区画) 火災防護対策を行う安全上重要な施設	隣接区域(区画) 系統	最重要設備の評価結果 同時喪失 有/無	最重要設備の評価結果 系統分離 要:○、否:－	最重要設備の評価結果 結果	火災防護対策を行う安全上重要な施設(最重要設備を除く)の評価結果 同時喪失 有/無	火災防護対策を行う安全上重要な施設(最重要設備を除く)の評価結果 系統分離 有/無	火災防護対策を行う安全上重要な施設(最重要設備を除く)の評価結果 FDT^S 評価結果	火災防護対策を行う安全上重要な施設(最重要設備を除く)の評価結果 結果
[redacted]	放射性配管分岐第1セル	[redacted]	無	－	－	－	－	－	－	－	－	－	－	－
			無			－	－	－	－	－	－	－	－	－
			無			－	－	－	－	－	－	－	－	－
			無			－	－	－	－	－	－	－	－	－
			無			－	－	－	－	－	－	－	－	－
			無			－	－	－	－	－	－	－	－	－
			無			－	－	－	－	－	－	－	－	－
			無			－	－	－	－	－	－	－	－	－
			無			－	－	－	－	－	－	－	－	－
			無			－	－	－	－	－	－	－	－	－
			無			－	－	－	－	－	－	－	－	－
			無			－	－	－	－	－	－	－	－	－
			無			－	－	－	－	－	－	－	－	－
			無			－	－	－	－	－	－	－	－	－
			無			－	－	－	－	－	－	－	－	－
			無			－	－	－	－	－	－	－	－	－
			無			－	－	－	－	－	－	－	－	－
			無			－	－	－	－	－	－	－	－	－
			無			－	－	－	－	－	－	－	－	－
			無			－	－	－	－	－	－	－	－	－
			無			－	－	－	－	－	－	－	－	－
			無			－	－	－	－	－	－	－	－	－
			無			－	－	－	－	－	－	－	－	－
			無			－	－	－	－	－	－	－	－	－
			無			－	－	－	－	－	－	－	－	－
			無			－	－	－	－	－	－	－	－	－
			無			－	－	－	－	－	－	－	－	－
			無			－	－	－	－	－	－	－	－	－
			無			－	－	－	－	－	－	－	－	－
			無			－	－	－	－	－	－	－	－	－
			無			－	－	－	－	－	－	－	－	－
			無			－	－	－	－	－	－	－	－	－
			無			－	－	－	－	－	－	－	－	－
			無			－	－	－	－	－	－	－	－	－
			無			－	－	－	－	－	－	－	－	－
			無			－	－	－	－	－	－	－	－	－
			無			－	－	－	－	－	－	－	－	－
			無			－	－	－	－	－	－	－	－	－
			無			－	－	－	－	－	－	－	－	－
			無			－	－	－	－	－	－	－	－	－
			無			－	－	－	－	－	－	－	－	－
			無			－	－	－	－	－	－	－	－	－
			無			－	－	－	－	－	－	－	－	－
			無			－	－	－	－	－	－	－	－	－
			無			－	－	－	－	－	－	－	－	－
			無			－	－	－	－	－	－	－	－	－
			無			－	－	－	－	－	－	－	－	－
			無			－	－	－	－	－	－	－	－	－
			無			－	－	－	－	－	－	－	－	－
			無			－	－	－	－	－	－	－	－	－
			無			－	－	－	－	－	－	－	－	－
			無			－	－	－	－	－	－	－	－	－

※：火災防護上の最重要設備
A：油（漏えい油・有機溶媒）火災
B：電気盤火災
C：ケーブル火災
D：電動機絶縁物
E：仮置可燃物火災

第2-2表　隣接火災区域(区画)の火災影響評価結果（33/110）

精製建屋

火災を想定する区域(区画)		隣接区域(区画)	伝播可能性	火災想定区域(区画)		隣接区域(区画)		最重要設備の評価結果			火災防護対策を行う安全上重要な施設(最重要設備を除く)の評価結果			
番号	名称			火災防護対策を行う安全上重要な施設	系統	火災防護対策を行う安全上重要な施設	系統	同時喪失 有/無	系統分離 要：○、否：－	結果	同時喪失 有/無	系統分離 有/無	FDT^{S} 評価結果	結果
[redacted]	放射性配管分岐第1セル	[redacted]	無	－	－	－	－	－	－	－	－	－	－	－
			無			－	－	－	－	－	－	－	－	－
			無			－	－	－	－	－	－	－	－	－
			無			－	－	－	－	－	－	－	－	－
			無			－	－	－	－	－	－	－	－	－
			無			－	－	－	－	－	－	－	－	－
			無			－	－	－	－	－	－	－	－	－
			無			－	－	－	－	－	－	－	－	－
			無			－	－	－	－	－	－	－	－	－
			無			－	－	－	－	－	－	－	－	－
			無			－	－	－	－	－	－	－	－	－
			無			－	－	－	－	－	－	－	－	－
	回収硝酸ポンプ室		無			ケーブル プルトニウム濃縮缶加熱蒸気温度計	A/B	－	－	－	－	－	－	－
			無			－	－	－	－	－	－	－	－	－
			有	－	－	－	－	－	－	－	－	－	－	－
			有			－	－	－	－	－	－	－	－	－
			有			－	－	－	－	－	－	－	－	－
			無			－	－	－	－	－	－	－	－	－
			有			－	－	－	－	－	－	－	－	－
			有			－	－	－	－	－	－	－	－	－
	第6サブチェンジングルーム		無			ケーブル プルトニウム濃縮缶加熱蒸気温度計	A/B	－	－	－	－	－	－	－
			有	－	－	－	－	－	－	－	－	－	－	－
			有			－	－	－	－	－	－	－	－	－
			無			－	－	－	－	－	－	－	－	－
			有			－	－	－	－	－	－	－	－	－
	第7保守室		無			－	－	－	－	－	－	－	－	－
			無			－	－	－	－	－	－	－	－	－
			無			－	－	－	－	－	－	－	－	－
			無			－	－	－	－	－	－	－	－	－
			無	－	－	－	－	－	－	－	－	－	－	－
			無			－	－	－	－	－	－	－	－	－
			無			－	－	－	－	－	－	－	－	－
			無			ケーブル プルトニウム濃縮缶加熱蒸気温度計	A/B	－	－	－	－	－	－	－
	ウラナス溶液中間貯槽室		無			ケーブル プルトニウム濃縮缶加熱蒸気温度計	A/B	－	－	－	－	－	－	－
			無			－	－	－	－	－	－	－	－	－
			無	－	－	－	－	－	－	－	－	－	－	－
			無			－	－	－	－	－	－	－	－	－
			無			－	－	－	－	－	－	－	－	－
			無			－	－	－	－	－	－	－	－	－
			無			－	－	－	－	－	－	－	－	－
	再生溶媒受槽セル		無			－	－	－	－	－	－	－	－	－
			無			－	－	－	－	－	－	－	－	－
			無			－	－	－	－	－	－	－	－	－
			無			－	－	－	－	－	－	－	－	－
			無	－	－	－	－	－	－	－	－	－	－	－
			無			－	－	－	－	－	－	－	－	－
			無			－	－	－	－	－	－	－	－	－
			無			－	－	－	－	－	－	－	－	－
			無			－	－	－	－	－	－	－	－	－

※：火災防護上の最重要設備
A：油（漏えい油・有機溶媒）火災
B：電気盤火災
C：ケーブル火災
D：電動機絶縁物
E：仮置可燃物火災

第2-2表　隣接火災区域(区画)の火災影響評価結果（34/110）

精製建屋

火災を想定する区域(区画)		隣接区域(区画)	伝播可能性	火災想定区域(区画)		隣接区域(区画)		最重要設備の評価結果			火災防護対策を行う安全上重要な施設(最重要設備を除く)の評価結果			
番号	名称			火災防護対策を行う安全上重要な施設	系統	火災防護対策を行う安全上重要な施設	系統	同時喪失 有/無	系統分離 要：○、否：－	結果	同時喪失 有/無	系統分離 有/無	FDT^{S} 評価結果	結果
[redacted]	第8保守室	[redacted]	無	－	－	ケーブル　※	A/B	－	－	－	－	－	－	－
			有			－	－	－	－	－	－	－	－	－
			有			－	－	－	－	－	－	－	－	－
			有			－	－	－	－	－	－	－	－	－
			有			－	－	－	－	－	－	－	－	－
			無			ケーブル プルトニウム濃縮缶加熱蒸気温度計	A/B	－	－	－	－	－	－	－
			無			－	－	－	－	－	－	－	－	－
	溶媒貯槽第1セル		無	－	－	－	－	－	－	－	－	－	－	－
			無			ケーブル プルトニウム濃縮缶加熱蒸気温度計	A/B	－	－	－	－	－	－	－
			無			－	－	－	－	－	－	－	－	－
			無			ケーブル　※	A/B	－	－	－	－	－	－	－
			無			－	－	－	－	－	－	－	－	－
			無			－	－	－	－	－	－	－	－	－
			無			－	－	－	－	－	－	－	－	－
			無			－	－	－	－	－	－	－	－	－
			無			－	－	－	－	－	－	－	－	－
			無			－	－	－	－	－	－	－	－	－
			無			－	－	－	－	－	－	－	－	－
			無			－	－	－	－	－	－	－	－	－
	リサイクル槽セル		無	－	－	－	－	－	－	－	－	－	－	－
			無			ケーブル プルトニウム濃縮缶加熱蒸気温度計	A/B	－	－	－	－	－	－	－
			無			ケーブル　※	A/B	－	－	－	－	－	－	－
			無			－	－	－	－	－	－	－	－	－
			無			－	－	－	－	－	－	－	－	－
			無			－	－	－	－	－	－	－	－	－
			無			－	－	－	－	－	－	－	－	－
	第7サブチェンジングルーム		無	－	－	ケーブル プルトニウム濃縮缶加熱蒸気温度計	A/B	－	－	－	－	－	－	－
			有			－	－	－	－	－	－	－	－	－
			有			－	－	－	－	－	－	－	－	－
			有			－	－	－	－	－	－	－	－	－
			有			－	－	－	－	－	－	－	－	－
			有			－	－	－	－	－	－	－	－	－
			有			－	－	－	－	－	－	－	－	－
	回収溶媒第1貯槽ポンプ室		無	－	－	ケーブル プルトニウム濃縮缶加熱蒸気温度計	A/B	－	－	－	－	－	－	－
			有			－	－	－	－	－	－	－	－	－
			有			－	－	－	－	－	－	－	－	－
			有			－	－	－	－	－	－	－	－	－
			有			－	－	－	－	－	－	－	－	－
			有			－	－	－	－	－	－	－	－	－
			有			－	－	－	－	－	－	－	－	－
	常用電気品第1室		有	－	－	－	－	－	－	－	－	－	－	－
			無			ケーブル　※	A/B	－	－	－	－	－	－	－
			無			ケーブル プルトニウム濃縮缶加熱蒸気温度計	A/B	－	－	－	－	－	－	－

※：火災防護上の最重要設備
A：油（漏えい油・有機溶媒）火災
B：電気盤火災
C：ケーブル火災
D：電動機絶縁物
E：仮置可燃物火災

第2-2表　隣接火災区域(区画)の火災影響評価結果（35/110）

精製建屋

火災を想定する区域(区画)		隣接区域(区画)	伝播可能性	火災想定区域(区画)		隣接区域(区画)		最重要設備の評価結果			火災防護対策を行う安全上重要な施設(最重要設備を除く)の評価結果			
番号	名称			火災防護対策を行う安全上重要な施設	系統	火災防護対策を行う安全上重要な施設	系統	同時喪失有/無	系統分離要：○、否：－	結果	同時喪失有/無	系統分離有/無	FDT^{S}評価結果	結果
[redacted]	南第3エレベータ	[redacted]	無	－	－	ケーブル	A/B	－	－	－	－	－	－	－
			無			ケーブル プルトニウム濃縮缶加熱蒸気温度計	A/B	－	－	－	－	－	－	－
			無			ケーブル　※	A/B	－	－	－	－	－	－	－
			無			ケーブル　※	A	－	－	－	－	－	－	－
			無			ケーブル　※ 蒸発缶・精留塔加熱蒸気温度計	A/B	－	－	－	－	－	－	－
			無			－	－	－	－	－	－	－	－	－
			無			ケーブル　※	A	－	－	－	－	－	－	－
			無			－	－	－	－	－	－	－	－	－
			無			－	－	－	－	－	－	－	－	－
	安全冷却水Aポンプ室		無	安全冷却水ポンプ　※	A	主要弁（[redacted]）	A/B	－	－	－	－	－	－	－
			無			－	－	－	－	－	－	－	－	－
			無			－	－	－	－	－	－	－	－	－
			無			安全冷却水ポンプ　※	B	－	－	－	－	－	－	－
			無			－	－	－	－	－	－	－	－	－
			無			－	－	－	－	－	－	－	－	－
	トロリ第1保管室		無	－	－	ケーブル	A/B	－	－	－	－	－	－	－
			無			－	－	－	－	－	－	－	－	－
			有			－	－	－	－	－	－	－	－	－
			有			－	－	－	－	－	－	－	－	－
			無			－	－	－	－	－	－	－	－	－
			無			ケーブル プルトニウム濃縮缶加熱蒸気温度計	A/B	－	－	－	－	－	－	－
	北第2階段室地下2階附室		無	－	－	－	－	－	－	－	－	－	－	－
			無			－	－	－	－	－	－	－	－	－
			無			－	－	－	－	－	－	－	－	－
			無			－	－	－	－	－	－	－	－	－
			無			ケーブル プルトニウム濃縮缶加熱蒸気温度計	A/B	－	－	－	－	－	－	－
	南第2階段室地下2階附室		無	－	－	－	－	－	－	－	－	－	－	－
			無			－	－	－	－	－	－	－	－	－
			無			－	－	－	－	－	－	－	－	－
			無			ケーブル プルトニウム濃縮缶加熱蒸気温度計	A/B	－	－	－	－	－	－	－
			無			－	－	－	－	－	－	－	－	－
	南第3階段室地下2階附室		無	－	－	主要弁（[redacted]）	A/B	－	－	－	－	－	－	－
			無			－	－	－	－	－	－	－	－	－
			無			－	－	－	－	－	－	－	－	－
			無			－	－	－	－	－	－	－	－	－
			無			－	－	－	－	－	－	－	－	－
			無			－	－	－	－	－	－	－	－	－
			無			－	－	－	－	－	－	－	－	－
	北第1階段室地下2階附室		無	－	－	－	－	－	－	－	－	－	－	－
			無			－	－	－	－	－	－	－	－	－
			無			－	－	－	－	－	－	－	－	－
			無			－	－	－	－	－	－	－	－	－
			無			ケーブル プルトニウム濃縮缶加熱蒸気温度計	A/B	－	－	－	－	－	－	－

※：火災防護上の最重要設備
A：油（漏えい油・有機溶媒）火災
B：電気盤火災
C：ケーブル火災
D：電動機絶縁物
E：仮置可燃物火災

第2-2表　隣接火災区域(区画)の火災影響評価結果（36/110）

精製建屋

火災を想定する区域(区画)		隣接区域(区画)	伝播可能性	火災想定区域(区画)		隣接区域(区画)		最重要設備の評価結果			火災防護対策を行う安全上重要な施設(最重要設備を除く)の評価結果			
番号	名称			火災防護対策を行う安全上重要な施設	系統	火災防護対策を行う安全上重要な施設	系統	同時喪失 有/無	系統分離 要：○、否：－	結果	同時喪失 有/無	系統分離 有/無	FDT^{S} 評価結果	結果
[redacted]	南第1階段室地下2階附室	[redacted]	無	－	－	－	－	－	－	－	－	－	－	－
			無			－	－	－	－	－	－	－	－	－
			無			－	－	－	－	－	－	－	－	－
			無			ケーブル プルトニウム濃縮缶加熱蒸気温度計	A/B	－	－	－	－	－	－	－
			無			－	－	－	－	－	－	－	－	－
	第20保守室		無	－	－	－	－	－	－	－	－	－	－	－
			無			ケーブル プルトニウム濃縮缶加熱蒸気温度計	A/B	－	－	－	－	－	－	－
			無			－	－	－	－	－	－	－	－	－
			無			－	－	－	－	－	－	－	－	－
			無			－	－	－	－	－	－	－	－	－
			無			－	－	－	－	－	－	－	－	－
			無			－	－	－	－	－	－	－	－	－
	地下2階南北第2廊下		無	主要弁（[redacted]0）	A/B	－	－	－	－	－	－	－	－	－
			無			－	－	－	－	－	－	－	－	－
			無			－	－	－	－	－	－	－	－	－
			無			ケーブル プルトニウム濃縮缶加熱蒸気温度計	A/B	－	－	－	－	－	－	－
			無			－	－	－	－	－	－	－	－	－
			無			－	－	－	－	－	－	－	－	－
			無			安全冷却水ポンプ　※	B	－	－	－	－	－	－	－
			無			－	－	－	－	－	－	－	－	－
			無			安全冷却水ポンプ　※	A	－	－	－	－	－	－	－
			無			－	－	－	－	－	－	－	－	－
			無			－	－	－	－	－	－	－	－	－
			無			－	－	－	－	－	－	－	－	－
			無			－	－	－	－	－	－	－	－	－
			無			－	－	－	－	－	－	－	－	－
			無			－	－	－	－	－	－	－	－	－
			無			－	－	－	－	－	－	－	－	－
			無			－	－	－	－	－	－	－	－	－
			無			－	－	－	－	－	－	－	－	－
			無			主要弁（[redacted]）	A/B	－	－	－	－	－	－	－
			無			－	－	－	－	－	－	－	－	－
			無			－	－	－	－	－	－	－	－	－
			無			－	－	－	－	－	－	－	－	－
			無			－	－	－	－	－	－	－	－	－
			無			－	－	－	－	－	－	－	－	－
			無			－	－	－	－	－	－	－	－	－
			無			－	－	－	－	－	－	－	－	－
			無			－	－	－	－	－	－	－	－	－
			無			ケーブル　※	A/B	－	－	－	－	－	－	－
	南第1配管室		無	－	－	ケーブル プルトニウム濃縮缶加熱蒸気温度計	A/B	－	－	－	－	－	－	－
			無			－	－	－	－	－	－	－	－	－
			無			－	－	－	－	－	－	－	－	－
			無			プルトニウム濃縮液ポンプ	A/B	－	－	－	－	－	－	－
			無			－	－	－	－	－	－	－	－	－
			無			－	－	－	－	－	－	－	－	－
			無			－	－	－	－	－	－	－	－	－
			無			安全冷却水ポンプ　※	B	－	－	－	－	－	－	－
			無			安全冷却水ポンプ　※	A	－	－	－	－	－	－	－
			無			－	－	－	－	－	－	－	－	－
			無			－	－	－	－	－	－	－	－	－
			無			－	－	－	－	－	－	－	－	－

※：火災防護上の最重要設備
A：油（漏えい油・有機溶媒）火災
B：電気盤火災
C：ケーブル火災
D：電動機絶縁物
E：仮置可燃物火災

第2-2表　隣接火災区域(区画)の火災影響評価結果（37/110）

精製建屋

火災を想定する区域(区画)		隣接区域	伝播可能性	火災想定区域(区画)		隣接区域(区画)		最重要設備の評価結果			火災防護対策を行う安全上重要な施設(最重要設備を除く)の評価結果			
番号	名称			火災防護対策を行う安全上重要な施設	系統	火災防護対策を行う安全上重要な施設	系統	同時喪失 有/無	系統分離 要：○、否：－	結果	同時喪失 有/無	系統分離 有/無	FDT^{S} 評価結果	結果
[redacted]	南第7ダクト室	[redacted]	無	－	－	主要弁（[redacted]）	A/B	－	－	－	－	－	－	－
			無			－	－	－	－	－	－	－	－	－
			無			－	－	－	－	－	－	－	－	－
			無			－	－	－	－	－	－	－	－	－
			無			－	－	－	－	－	－	－	－	－
			無			－	－	－	－	－	－	－	－	－
			無			－	－	－	－	－	－	－	－	－
			無			－	－	－	－	－	－	－	－	－
			無			－	－	－	－	－	－	－	－	－
			無			－	－	－	－	－	－	－	－	－
			無			－	－	－	－	－	－	－	－	－
	地下1階東西第1廊下,東西第2廊下,南北第1廊下,南北第4廊下		無	ケーブル ※	A/B	－	－	－	－	－	－	－	－	－
			無			－	－	－	－	－	－	－	－	－
			無			－	－	－	－	－	－	－	－	－
			無			－	－	－	－	－	－	－	－	－
			無			－	－	－	－	－	－	－	－	－
			無			－	－	－	－	－	－	－	－	－
			無			－	－	－	－	－	－	－	－	－
			無			－	－	－	－	－	－	－	－	－
			無			－	－	－	－	－	－	－	－	－
			無			－	－	－	－	－	－	－	－	－
			無			－	－	－	－	－	－	－	－	－
			無			－	－	－	－	－	－	－	－	－
			無			－	－	－	－	－	－	－	－	－
			無			ケーブル ※	A	－	－	－	－	－	－	－
			無			－	－	－	－	－	－	－	－	－
			無			ケーブル ※	B	－	－	－	－	－	－	－
			無			－	－	－	－	－	－	－	－	－

※：火災防護上の最重要設備
A：油（漏えい油・有機溶媒）火災
B：電気盤火災
C：ケーブル火災
D：電動機絶縁物
E：仮置可燃物火災

第2-2表　隣接火災区域(区画)の火災影響評価結果（38/110）

精製建屋

火災を想定する区域(区画)		隣接区域	伝播可能性	火災想定区域(区画)		隣接区域(区画)		最重要設備の評価結果			火災防護対策を行う安全上重要な施設(最重要設備を除く)の評価結果			
番号	名称			火災防護対策を行う安全上重要な施設	系統	火災防護対策を行う安全上重要な施設	系統	同時喪失 有/無	系統分離 要：○、否：－	結果	同時喪失 有/無	系統分離 有/無	FDT^S 評価結果	結果
[redacted]	地下1階東西第1廊下,東西第2廊下,南北第1廊下,南北第4廊下	[redacted]	無	ケーブル ※	A/B	－	－	－	－	－	－	－	－	－
			無			－	－	－	－	－	－	－	－	－
			無			－	－	－	－	－	－	－	－	－
			無			－	－	－	－	－	－	－	－	－
			無			－	－	－	－	－	－	－	－	－
			無			－	－	－	－	－	－	－	－	－
			無			ケーブル ※	B	－	－	－	－	－	－	－
			無			460V非常用コントロールセンタ ※ 460V非常用パワーセンタ ※ ケーブル ※	B	－	－	－	－	－	－	－
			無			－	－	－	－	－	－	－	－	－
			無			－	－	－	－	－	－	－	－	－
			無			－	－	－	－	－	－	－	－	－
			無			460V非常用コントロールセンタ ※ 460V非常用パワーセンタ ※ ケーブル ※	A	－	－	－	－	－	－	－
			無			ケーブル ※	A	－	－	－	－	－	－	－
			無			－	－	－	－	－	－	－	－	－
			無			－	－	－	－	－	－	－	－	－
			無			－	－	－	－	－	－	－	－	－
			無			－	－	－	－	－	－	－	－	－
			無			－	－	－	－	－	－	－	－	－
			無			－	－	－	－	－	－	－	－	－
			無			－	－	－	－	－	－	－	－	－
			無			－	－	－	－	－	－	－	－	－
			無			－	－	－	－	－	－	－	－	－
			無			－	－	－	－	－	－	－	－	－
			無			－	－	－	－	－	－	－	－	－
			無			－	－	－	－	－	－	－	－	－
			無			－	－	－	－	－	－	－	－	－
			無			－	－	－	－	－	－	－	－	－
			無			－	－	－	－	－	－	－	－	－
			無			－	－	－	－	－	－	－	－	－
			無			－	－	－	－	－	－	－	－	－
			無			－	－	－	－	－	－	－	－	－
			無			－	－	－	－	－	－	－	－	－
			無			ケーブル ※	A/B	－	－	－	－	－	－	－
			無			－	－	－	－	－	－	－	－	－
			無			－	－	－	－	－	－	－	－	－
			無			－	－	－	－	－	－	－	－	－
			無			－	－	－	－	－	－	－	－	－
			無			－	－	－	－	－	－	－	－	－
			無			－	－	－	－	－	－	－	－	－
			無			プルトニウム濃縮液受槽セル漏えい液受皿 液位計 プルトニウム濃縮液一時貯槽セル漏えい液受皿 液位計 プルトニウム濃縮液計量槽セル漏えい液受皿 液位計	A/B	－	－	－	－	－	－	－
			無			－	－	－	－	－	－	－	－	－
			無			－	－	－	－	－	－	－	－	－
			無			－	－	－	－	－	－	－	－	－
			無			－	－	－	－	－	－	－	－	－
			無			－	－	－	－	－	－	－	－	－
			無			－	－	－	－	－	－	－	－	－
			無			－	－	－	－	－	－	－	－	－

※：火災防護上の最重要設備
A：油（漏えい油・有機溶媒）火災
B：電気盤火災
C：ケーブル火災
D：電動機絶縁物
E：仮置可燃物火災

第2-2表　隣接火災区域(区画)の火災影響評価結果（39/110）

精製建屋

火災を想定する区域(区画)		隣接区域(区画)	伝播可能性	火災想定区域(区画)		隣接区域(区画)		最重要設備の評価結果			火災防護対策を行う安全上重要な施設(最重要設備を除く)の評価結果			
番号	名称			火災防護対策を行う安全上重要な施設	系統	火災防護対策を行う安全上重要な施設	系統	同時喪失 有/無	系統分離 要：○、否：－	結果	同時喪失 有/無	系統分離 有/無	FDT^{S} 評価結果	結果
[redacted]	地下1階東西第1廊下,東西第2廊下,南北第1廊下,南北第4廊下	[redacted]	無	ケーブル　※	A/B	－	－	－	－	－	－	－	－	－
			無			－	－	－	－	－	－	－	－	－
			無			－	－	－	－	－	－	－	－	－
			無			ケーブル　※	A/B	－	－	－	－	－	－	－
			無			－	－	－	－	－	－	－	－	－
	放射線現場盤第1予備室		無	－	－	ケーブル プルトニウム濃縮缶加熱蒸気温度計	A/B	－	－	－	－	－	－	－
			無			ケーブル　※	A/B	－	－	－	－	－	－	－
			無			－	－	－	－	－	－	－	－	－
			無			－	－	－	－	－	－	－	－	－
	溶媒貯槽第2セル		無	－	－	－	－	－	－	－	－	－	－	－
			無			ケーブル プルトニウム濃縮缶加熱蒸気温度計	A/B	－	－	－	－	－	－	－
			無			ケーブル　※	A/B	－	－	－	－	－	－	－
			無			－	－	－	－	－	－	－	－	－
			無			－	－	－	－	－	－	－	－	－
			無			－	－	－	－	－	－	－	－	－
			無			－	－	－	－	－	－	－	－	－
			無			－	－	－	－	－	－	－	－	－
			無			－	－	－	－	－	－	－	－	－
	第7予備セル		無	－	－	－	－	－	－	－	－	－	－	－
			無			－	－	－	－	－	－	－	－	－
			無			－	－	－	－	－	－	－	－	－
			無			－	－	－	－	－	－	－	－	－
			無			－	－	－	－	－	－	－	－	－
	第9保守室		無	－	－	－	－	－	－	－	－	－	－	－
			有			－	－	－	－	－	－	－	－	－
			無			ケーブル　※	A/B	－	－	－	－	－	－	－
			無			ケーブル　※	A	－	－	－	－	－	－	－
			有			－	－	－	－	－	－	－	－	－
			有			－	－	－	－	－	－	－	－	－
			有			－	－	－	－	－	－	－	－	－
			無			－	－	－	－	－	－	－	－	－
			無			－	－	－	－	－	－	－	－	－
			有			－	－	－	－	－	－	－	－	－
			有			－	－	－	－	－	－	－	－	－
			有			－	－	－	－	－	－	－	－	－
			有			－	－	－	－	－	－	－	－	－
			有			－	－	－	－	－	－	－	－	－
			有			－	－	－	－	－	－	－	－	－
			有			－	－	－	－	－	－	－	－	－
			有			－	－	－	－	－	－	－	－	－
			有			－	－	－	－	－	－	－	－	－
			有			－	－	－	－	－	－	－	－	－
			有			－	－	－	－	－	－	－	－	－
			有			－	－	－	－	－	－	－	－	－
	プルトニウム洗浄器セル		無	－	－	－	－	－	－	－	－	－	－	－
			無			－	－	－	－	－	－	－	－	－
			無			－	－	－	－	－	－	－	－	－
			無			－	－	－	－	－	－	－	－	－
			無			－	－	－	－	－	－	－	－	－

※：火災防護上の最重要設備
A：油（漏えい油・有機溶媒）火災
B：電気盤火災
C：ケーブル火災
D：電動機絶縁物
E：仮置可燃物火災

第2-2表　隣接火災区域(区画)の火災影響評価結果（40/110）

精製建屋

火災を想定する区域(区画)		隣接区域	伝播可能性	火災想定区域(区画)		隣接区域(区画)		最重要設備の評価結果			火災防護対策を行う安全上重要な施設(最重要設備を除く)の評価結果			
番号	名称			火災防護対策を行う安全上重要な施設	系統	火災防護対策を行う安全上重要な施設	系統	同時喪失 有/無	系統分離 要：○、否：－	結果	同時喪失 有/無	系統分離 有/無	FDT^{S} 評価結果	結果
[redacted]	ウラン逆抽出器セル	[redacted]	有	－	－	－	－	－	－	－	－	－	－	－
			無			－	－	－	－	－	－	－	－	－
			有			－	－	－	－	－	－	－	－	－
			有			－	－	－	－	－	－	－	－	－
	溶媒洗浄器第1セル		有	－	－	－	－	－	－	－	－	－	－	－
			有			－	－	－	－	－	－	－	－	－
			有			－	－	－	－	－	－	－	－	－
			有			－	－	－	－	－	－	－	－	－
	溶媒洗浄器第2セル		有	－	－	－	－	－	－	－	－	－	－	－
			有			－	－	－	－	－	－	－	－	－
			有			－	－	－	－	－	－	－	－	－
			有			－	－	－	－	－	－	－	－	－
	第10サブチェンジングルーム		無	－	－	ケーブル　※	A/B	－	－	－	－	－	－	－
			無			ケーブル　※	A	－	－	－	－	－	－	－
			無			－	－	－	－	－	－	－	－	－
			有			－	－	－	－	－	－	－	－	－
			有			－	－	－	－	－	－	－	－	－
			有			－	－	－	－	－	－	－	－	－
	圧縮空気分配第1室		無	－	－	ケーブル　※	A	－	－	－	－	－	－	－
			無			－	－	－	－	－	－	－	－	－
			無			－	－	－	－	－	－	－	－	－
			無			－	－	－	－	－	－	－	－	－
			無			－	－	－	－	－	－	－	－	－
			無			－	－	－	－	－	－	－	－	－
			無			－	－	－	－	－	－	－	－	－
			無			－	－	－	－	－	－	－	－	－
			無			－	－	－	－	－	－	－	－	－
			無			主要弁（[redacted]）	A/B	－	－	－	－	－	－	－
	計装ラック第1室		無	プルトニウム濃縮液受槽セル漏えい液受皿 液位計 プルトニウム濃縮液一時貯槽セル漏えい液受皿 液位計 プルトニウム濃縮液計量槽セル漏えい液受皿 液位計	A/B	ケーブル　※	A/B	－	－	－	－	－	－	－
			無			安全冷却水ポンプ	A/B	－	－	－	－	－	－	－
			無			－	－	－	－	－	－	－	－	－
			無			－	－	－	－	－	－	－	－	－
			無			－	－	－	－	－	－	－	－	－
			無			－	－	－	－	－	－	－	－	－
	第11サブチェンジングルーム		有	－	－	－	－	－	－	－	－	－	－	－
			無			ケーブル　※	A/B	－	－	－	－	－	－	－
			有			－	－	－	－	－	－	－	－	－
			有			－	－	－	－	－	－	－	－	－
			有			－	－	－	－	－	－	－	－	－
	蒸気分配第1室		無	－	－	－	－	－	－	－	－	－	－	－
			無			－	－	－	－	－	－	－	－	－
			無			－	－	－	－	－	－	－	－	－
			無			－	－	－	－	－	－	－	－	－
			無			－	－	－	－	－	－	－	－	－
			無			－	－	－	－	－	－	－	－	－
			無			－	－	－	－	－	－	－	－	－
			無			－	－	－	－	－	－	－	－	－
			無			－	－	－	－	－	－	－	－	－
			無			－	－	－	－	－	－	－	－	－

※：火災防護上の最重要設備
A：油（漏えい油・有機溶媒）火災
B：電気盤火災
C：ケーブル火災
D：電動機絶縁物
E：仮置可燃物火災

第2-2表　隣接火災区域(区画)の火災影響評価結果（41/110）

精製建屋

火災を想定する区域(区画)		隣接区域(区画)	伝播可能性	火災想定区域(区画)		隣接区域(区画)		最重要設備の評価結果			火災防護対策を行う安全上重要な施設(最重要設備を除く)の評価結果			
番号	名称			火災防護対策を行う安全上重要な施設	系統	火災防護対策を行う安全上重要な施設	系統	同時喪失有/無	系統分離要：○、否：－	結果	同時喪失有/無	系統分離有/無	FDT^{S}評価結果	結果
[redacted]	蒸気分配第2室	[redacted]	無	－	－	ケーブル　※	A/B	－	－	－	－	－	－	－
			無			－	－	－	－	－	－	－	－	－
			無			－	－	－	－	－	－	－	－	－
			無			－	－	－	－	－	－	－	－	－
			無			主要弁（[redacted]）	A/B	－	－	－	－	－	－	－
			無			－	－	－	－	－	－	－	－	－
			無			逆抽出塔溶液温度計 主要弁（[redacted]） 主要弁（[redacted]）	A/B	－	－	－	－	－	－	－
	第10保守室		無	－	－	ケーブル　※	A/B	－	－	－	－	－	－	－
			無			－	－	－	－	－	－	－	－	－
			無			－	－	－	－	－	－	－	－	－
			無			－	－	－	－	－	－	－	－	－
			無			－	－	－	－	－	－	－	－	－
			無			逆抽出塔溶液温度計 主要弁（[redacted]） 主要弁（[redacted]）	A/B	－	－	－	－	－	－	－
	第11保守室		有	－	－	－	－	－	－	－	－	－	－	－
			有			－	－	－	－	－	－	－	－	－
			有			－	－	－	－	－	－	－	－	－
			有			－	－	－	－	－	－	－	－	－
			有			－	－	－	－	－	－	－	－	－
			有			－	－	－	－	－	－	－	－	－
			有			－	－	－	－	－	－	－	－	－
			有			－	－	－	－	－	－	－	－	－
			有			－	－	－	－	－	－	－	－	－
			有			－	－	－	－	－	－	－	－	－
			有			－	－	－	－	－	－	－	－	－
			有			－	－	－	－	－	－	－	－	－

※：火災防護上の最重要設備
A：油（漏えい油・有機溶媒）火災
B：電気盤火災
C：ケーブル火災
D：電動機絶縁物
E：仮置可燃物火災

第2-2表　隣接火災区域(区画)の火災影響評価結果（42/110）

精製建屋

火災を想定する区域(区画)		隣接区域(区画)	伝播可能性	火災想定区域(区画)		隣接区域(区画)		最重要設備の評価結果			火災防護対策を行う安全上重要な施設(最重要設備を除く)の評価結果			
番号	名称			火災防護対策を行う安全上重要な施設	系統	火災防護対策を行う安全上重要な施設	系統	同時喪失 有/無	系統分離 要：○、否：－	結果	同時喪失 有/無	系統分離 有/無	FDT^{S} 評価結果	結果
[redacted]	第11保守室	[redacted]	有	－	－	ケーブル ※	A/B	有	○	崩壊熱除去機能の成功パス（外部ループの接続）が確保されるため、安全機能が同時に喪失することはない。	有	－	－	火災想定区域(区画)からの火災伝播により，隣接区域（区画）の機器が損傷するが，工程停止により安全機能を必要としない状態に移行可能である。
			有			プルトニウム洗浄器4段目 アルファ線線量計 プルトニウム洗浄器4段目アルファ線検出器の故障検知(ディスク回転,ドラム回転,しゃ断位置,測定位置,校正位置)	A/B	－	－	－	有	－	－	火災想定区域(区画)からの火災伝播により，隣接区域（区画）の機器が損傷するが，工程停止により安全機能を必要としない状態に移行可能である。
	プルトニウム系サンプリングベンチ第3セル		無	－	－	－	－	－	－	－	－	－	－	－
			無			－	－	－	－	－	－	－	－	－
			無			－	－	－	－	－	－	－	－	－
			無			－	－	－	－	－	－	－	－	－
			無			プルトニウム洗浄器4段目 アルファ線線量計 プルトニウム洗浄器4段目アルファ線検出器の故障検知(ディスク回転,ドラム回転,しゃ断位置,測定位置,校正位置)	A/B	－	－	－	－	－	－	－

※：火災防護上の最重要設備
A：油（漏えい油・有機溶媒）火災
B：電気盤火災
C：ケーブル火災
D：電動機絶縁物
E：仮置可燃物火災

第2-2表　隣接火災区域(区画)の火災影響評価結果（43/110）

精製建屋

火災を想定する区域(区画)		隣接区域(区画)	伝播可能性	火災想定区域(区画)		隣接区域(区画)		最重要設備の評価結果			火災防護対策を行う安全上重要な施設(最重要設備を除く)の評価結果			
番号	名称			火災防護対策を行う安全上重要な施設	系統	火災防護対策を行う安全上重要な施設	系統	同時喪失有/無	系統分離要：○、否：－	結果	同時喪失有/無	系統分離有/無	FDT^{S}評価結果	結果
[redacted]	濃縮液弁用グローブボックス室	[redacted]	無	－	－	ケーブル　※	A/B	－	－	－	－	－	－	－
			無			－	－	－	－	－	－	－	－	－
			無			－	－	－	－	－	－	－	－	－
			無			－	－	－	－	－	－	－	－	－
			無			－	－	－	－	－	－	－	－	－
			無			－	－	－	－	－	－	－	－	－
			無			－	－	－	－	－	－	－	－	－
			無			－	－	－	－	－	－	－	－	－
			無			主要弁（[redacted]）	A/B	－	－	－	－	－	－	－
	圧縮空気分配第2室		無			－	－	－	－	－	－	－	－	－
			無			ケーブル　※	A	－	－	－	－	－	－	－
			無			－	－	－	－	－	－	－	－	－
			無			－	－	－	－	－	－	－	－	－
			無			－	－	－	－	－	－	－	－	－
			無			－	－	－	－	－	－	－	－	－
			無			ケーブル　※	A/B	－	－	－	－	－	－	－
			無			主要弁（[redacted]）	A/B	－	－	－	－	－	－	－
	セル排気サンプリング設備第2室		無			ケーブル　※	A/B	－	－	－	－	－	－	－
			無			－	－	－	－	－	－	－	－	－
			無			－	－	－	－	－	－	－	－	－
			無			－	－	－	－	－	－	－	－	－
			無			－	－	－	－	－	－	－	－	－
			無			－	－	－	－	－	－	－	－	－
			無			－	－	－	－	－	－	－	－	－
			無			ケーブル　※	A/B	－	－	－	－	－	－	－
	第12保守室		無			ケーブル　※	A/B	－	－	－	－	－	－	－
			無			－	－	－	－	－	－	－	－	－
			無			－	－	－	－	－	－	－	－	－
			無			－	－	－	－	－	－	－	－	－
			無			－	－	－	－	－	－	－	－	－
			無			－	－	－	－	－	－	－	－	－
			無			－	－	－	－	－	－	－	－	－
			無			－	－	－	－	－	－	－	－	－
			無			－	－	－	－	－	－	－	－	－
			無			－	－	－	－	－	－	－	－	－
	ウラン濃縮缶予備セル		無			－	－	－	－	－	－	－	－	－
			無			－	－	－	－	－	－	－	－	－
			無			－	－	－	－	－	－	－	－	－
			無			－	－	－	－	－	－	－	－	－
			無			－	－	－	－	－	－	－	－	－
			無			－	－	－	－	－	－	－	－	－
			無			－	－	－	－	－	－	－	－	－
			無			－	－	－	－	－	－	－	－	－
			無			－	－	－	－	－	－	－	－	－
	ウラン濃縮缶セル		無			－	－	－	－	－	－	－	－	－
			無			－	－	－	－	－	－	－	－	－
			無			－	－	－	－	－	－	－	－	－
			無			－	－	－	－	－	－	－	－	－
			無			－	－	－	－	－	－	－	－	－
			無			－	－	－	－	－	－	－	－	－
			無			－	－	－	－	－	－	－	－	－
			無			－	－	－	－	－	－	－	－	－
			無			－	－	－	－	－	－	－	－	－

※：火災防護上の最重要設備
A：油（漏えい油・有機溶媒）火災
B：電気盤火災
C：ケーブル火災
D：電動機絶縁物
E：仮置可燃物火災

第2-2表　隣接火災区域(区画)の火災影響評価結果（44/110）

精製建屋

火災を想定する区域(区画)		隣接区域(区画)	伝播可能性	火災想定区域(区画)		隣接区域(区画)		最重要設備の評価結果			火災防護対策を行う安全上重要な施設(最重要設備を除く)の評価結果			
番号	名称			火災防護対策を行う安全上重要な施設	系統	火災防護対策を行う安全上重要な施設	系統	同時喪失有/無	系統分離要：○、否：－	結果	同時喪失有/無	系統分離有/無	FDT^{S}評価結果	結果
[redacted]	第8予備セル	[redacted]	無	－	－	－	－	－	－	－	－	－	－	－
			無			－	－	－	－	－	－	－	－	－
			無			－	－	－	－	－	－	－	－	－
			無			－	－	－	－	－	－	－	－	－
			無			－	－	－	－	－	－	－	－	－
			無			－	－	－	－	－	－	－	－	－
			無			－	－	－	－	－	－	－	－	－
			無			－	－	－	－	－	－	－	－	－
	ウラン系サンプリグベンチ第2保守室		無			ケーブル　※	A/B	－	－	－	－	－	－	－
			有			－	－	－	－	－	－	－	－	－
			無			－	－	－	－	－	－	－	－	－
			有			－	－	－	－	－	－	－	－	－
			無			－	－	－	－	－	－	－	－	－
			有			－	－	－	－	－	－	－	－	－
			有			－	－	－	－	－	－	－	－	－
			有			－	－	－	－	－	－	－	－	－
	蒸気分配第3室		無			－	－	－	－	－	－	－	－	－
			無			－	－	－	－	－	－	－	－	－
			無			－	－	－	－	－	－	－	－	－
			無			－	－	－	－	－	－	－	－	－
			無			－	－	－	－	－	－	－	－	－
			無			－	－	－	－	－	－	－	－	－
			無			－	－	－	－	－	－	－	－	－
			無			－	－	－	－	－	－	－	－	－
			無			ケーブル　※	A/B	－	－	－	－	－	－	－
			無			－	－	－	－	－	－	－	－	－
	第13保守室		無			－	－	－	－	－	－	－	－	－
			無			－	－	－	－	－	－	－	－	－
			無			－	－	－	－	－	－	－	－	－
			無			－	－	－	－	－	－	－	－	－
			無			－	－	－	－	－	－	－	－	－
			無			－	－	－	－	－	－	－	－	－
			無			ケーブル　※	A/B	－	－	－	－	－	－	－
			無			－	－	－	－	－	－	－	－	－
			無			－	－	－	－	－	－	－	－	－
			無			－	－	－	－	－	－	－	－	－
	ウラン系塔槽類廃ガス洗浄塔セル		無			－	－	－	－	－	－	－	－	－
			無			－	－	－	－	－	－	－	－	－
			無			－	－	－	－	－	－	－	－	－
			無			－	－	－	－	－	－	－	－	－
			無			－	－	－	－	－	－	－	－	－
			無			－	－	－	－	－	－	－	－	－
			無			－	－	－	－	－	－	－	－	－
			無			－	－	－	－	－	－	－	－	－
			無			－	－	－	－	－	－	－	－	－
			無			－	－	－	－	－	－	－	－	－
	硝酸ウラニルサンプリング用フード室		無			ケーブル　※	A/B	－	－	－	－	－	－	－
			無			－	－	－	－	－	－	－	－	－
			無			－	－	－	－	－	－	－	－	－
			無			－	－	－	－	－	－	－	－	－
			無			－	－	－	－	－	－	－	－	－
			無			ケーブル　※	A/B	－	－	－	－	－	－	－

※：火災防護上の最重要設備
A：油（漏えい油・有機溶媒）火災
B：電気盤火災
C：ケーブル火災
D：電動機絶縁物
E：仮置可燃物火災

第2-2表　隣接火災区域(区画)の火災影響評価結果（45/110）

精製建屋

火災を想定する区域(区画)		隣接区域	伝播可能性	火災想定区域(区画)		隣接区域(区画)		最重要設備の評価結果			火災防護対策を行う安全上重要な施設(最重要設備を除く)の評価結果			
番号	名称			火災防護対策を行う安全上重要な施設	系統	火災防護対策を行う安全上重要な施設	系統	同時喪失有/無	系統分離要：○、否：－	結果	同時喪失有/無	系統分離有/無	FDT^{S}評価結果	結果
[redacted]	計装ラック第2室	[redacted]	無	－	－	ケーブル　※	A/B	－	－	－	－	－	－	－
			無			－	－	－	－	－	－	－	－	－
			無			－	－	－	－	－	－	－	－	－
			無			－	－	－	－	－	－	－	－	－
			無			－	－	－	－	－	－	－	－	－
			無			－	－	－	－	－	－	－	－	－
			無			－	－	－	－	－	－	－	－	－
			無			－	－	－	－	－	－	－	－	－
			無			ケーブル　※	A/B	－	－	－	－	－	－	－
	溶媒洗浄器第3セル		無	－	－	ケーブル　※	A/B	－	－	－	－	－	－	－
			無			－	－	－	－	－	－	－	－	－
			無			ケーブル　※	A	－	－	－	－	－	－	－
			無			－	－	－	－	－	－	－	－	－
			無			－	－	－	－	－	－	－	－	－
			無			－	－	－	－	－	－	－	－	－
			無			－	－	－	－	－	－	－	－	－
			無			－	－	－	－	－	－	－	－	－
			無			－	－	－	－	－	－	－	－	－
			無			－	－	－	－	－	－	－	－	－
			無			ケーブル　※	A/B	－	－	－	－	－	－	－
	ウラン精製器セル		無	－	－	－	－	－	－	－	－	－	－	－
			無			－	－	－	－	－	－	－	－	－
			無			－	－	－	－	－	－	－	－	－
			無			－	－	－	－	－	－	－	－	－
			無			－	－	－	－	－	－	－	－	－
			無			－	－	－	－	－	－	－	－	－
			無			－	－	－	－	－	－	－	－	－
			無			－	－	－	－	－	－	－	－	－
			無			ケーブル　※	A/B	－	－	－	－	－	－	－
	ウラナス溶液ポンプ室		有	－	－	－	－	－	－	－	－	－	－	－
			無			－	－	－	－	－	－	－	－	－
			有			－	－	－	－	－	－	－	－	－
			有			－	－	－	－	－	－	－	－	－
			有			－	－	－	－	－	－	－	－	－
			有			－	－	－	－	－	－	－	－	－
			有			－	－	－	－	－	－	－	－	－
			有			－	－	－	－	－	－	－	－	－
			有			－	－	－	－	－	－	－	－	－
			有			－	－	－	－	－	－	－	－	－
			有			－	－	－	－	－	－	－	－	－
	第12サブチェンジングルーム		有	－	－	－	－	－	－	－	－	－	－	－
			無			ケーブル　※	A/B	－	－	－	－	－	－	－
			有			－	－	－	－	－	－	－	－	－
			有			－	－	－	－	－	－	－	－	－
			有			－	－	－	－	－	－	－	－	－
			有			－	－	－	－	－	－	－	－	－
			無			－	－	－	－	－	－	－	－	－

※：火災防護上の最重要設備
A：油（漏えい油・有機溶媒）火災
B：電気盤火災
C：ケーブル火災
D：電動機絶縁物
E：仮置可燃物火災

第2-2表　隣接火災区域(区画)の火災影響評価結果（46/110）

精製建屋

火災を想定する区域(区画)		隣接区域(区画)	伝播可能性	火災想定区域(区画)		隣接区域(区画)		最重要設備の評価結果			火災防護対策を行う安全上重要な施設(最重要設備を除く)の評価結果			
番号	名称			火災防護対策を行う安全上重要な施設	系統	火災防護対策を行う安全上重要な施設	系統	同時喪失 有/無	系統分離 要：○、否：－	結果	同時喪失 有/無	系統分離 有/無	FDT^{S} 評価結果	結果
[redacted]	再生溶媒ポンプ室	[redacted]	無	－	－	－	－	－	－	－	－	－	－	－
			無			ケーブル　※	A/B	－	－	－	－	－	－	－
			無			－	－	－	－	－	－	－	－	－
			無			－	－	－	－	－	－	－	－	－
			無			ケーブル　※	A	－	－	－	－	－	－	－
			無			－	－	－	－	－	－	－	－	－
			無			－	－	－	－	－	－	－	－	－
			無			－	－	－	－	－	－	－	－	－
			無			－	－	－	－	－	－	－	－	－
			無			－	－	－	－	－	－	－	－	－
	ウラン濃縮液第3中間貯槽室		無	－	－	－	－	－	－	－	－	－	－	－
			無			ケーブル　※	A	－	－	－	－	－	－	－
			無			－	－	－	－	－	－	－	－	－
			無			－	－	－	－	－	－	－	－	－
			無			－	－	－	－	－	－	－	－	－
	放射線現場盤室		無	－	－	ケーブル プルトニウム濃縮缶加熱蒸気温度計	A/B	－	－	－	－	－	－	－
			無			ケーブル　※	A	－	－	－	－	－	－	－
			無			－	－	－	－	－	－	－	－	－
			無			ケーブル　※	A/B	－	－	－	－	－	－	－
			無			－	－	－	－	－	－	－	－	－
	ウラン系サンプリングベンチ第1保守室		有	－	－	－	－	－	－	－	－	－	－	－
			無			ケーブル　※	A/B	－	－	－	－	－	－	－
			有			－	－	－	－	－	－	－	－	－
			無			ケーブル　※	A	－	－	－	－	－	－	－
			無			－	－	－	－	－	－	－	－	－
			有			－	－	－	－	－	－	－	－	－
			無			－	－	－	－	－	－	－	－	－
			有			－	－	－	－	－	－	－	－	－
			有			－	－	－	－	－	－	－	－	－
			有			－	－	－	－	－	－	－	－	－
	凝縮水受槽室		無	－	－	－	－	－	－	－	－	－	－	－
			無			－	－	－	－	－	－	－	－	－
			無			－	－	－	－	－	－	－	－	－
			無			－	－	－	－	－	－	－	－	－
			無			－	－	－	－	－	－	－	－	－
			無			－	－	－	－	－	－	－	－	－
			無			－	－	－	－	－	－	－	－	－
			無			－	－	－	－	－	－	－	－	－
			無			ケーブル　※	A/B	－	－	－	－	－	－	－
			無			－	－	－	－	－	－	－	－	－
	ウラン系サンプリングベンチ第1セル		無	－	－	－	－	－	－	－	－	－	－	－
			無			－	－	－	－	－	－	－	－	－
			無			－	－	－	－	－	－	－	－	－
			無			－	－	－	－	－	－	－	－	－
			無			－	－	－	－	－	－	－	－	－
	常用電気品第2室		有	－	－	－	－	－	－	－	－	－	－	－
			有			－	－	－	－	－	－	－	－	－
			無			ケーブル　※	A/B	－	－	－	－	－	－	－
			無			ケーブル　※	A	－	－	－	－	－	－	－
			有			－	－	－	－	－	－	－	－	－

※：火災防護上の最重要設備
A：油（漏えい油・有機溶媒）火災
B：電気盤火災
C：ケーブル火災
D：電動機絶縁物
E：仮置可燃物火災

第2-2表　隣接火災区域(区画)の火災影響評価結果（47/110）

精製建屋

火災を想定する区域(区画)		隣接区域(区画)	伝播可能性	火災想定区域(区画)		隣接区域(区画)		最重要設備の評価結果			火災防護対策を行う安全上重要な施設(最重要設備を除く)の評価結果			
番号	名称			火災防護対策を行う安全上重要な施設	系統	火災防護対策を行う安全上重要な施設	系統	同時喪失有/無	系統分離 要：○、否：－	結果	同時喪失有/無	系統分離有/無	FDT^{S}評価結果	結果
[redacted]	安全冷却水系ポンプ弁第1室	[redacted]	無	－	－	ケーブル　※	A/B	－	－	－	－	－	－	－
			無			－	－	－	－	－	－	－	－	－
			無			－	－	－	－	－	－	－	－	－
			無			安全冷却水ポンプ　※	B	－	－	－	－	－	－	－
			無			－	－	－	－	－	－	－	－	－
			無			－	－	－	－	－	－	－	－	－
			無			－	－	－	－	－	－	－	－	－
	安全冷却水系ポンプ弁第2室		無	－	－	ケーブル　※	A/B	－	－	－	－	－	－	－
			無			－	－	－	－	－	－	－	－	－
			無			－	－	－	－	－	－	－	－	－
			無			安全冷却水ポンプ　※	A	－	－	－	－	－	－	－
			無			－	－	－	－	－	－	－	－	－
			無			－	－	－	－	－	－	－	－	－
			無			－	－	－	－	－	－	－	－	－
	放管用ブロワ第3室		無	－	－	ケーブル　※	A/B	－	－	－	－	－	－	－
			有			－	－	－	－	－	－	－	－	－
			有			－	－	－	－	－	－	－	－	－
			有			－	－	－	－	－	－	－	－	－
			有			－	－	－	－	－	－	－	－	－
			有			－	－	－	－	－	－	－	－	－
			有			－	－	－	－	－	－	－	－	－
			有			－	－	－	－	－	－	－	－	－
	北第2階段室地下1階附室		無	－	－	－	－	－	－	－	－	－	－	－
			無			－	－	－	－	－	－	－	－	－
			無			－	－	－	－	－	－	－	－	－
			無			－	－	－	－	－	－	－	－	－
			無			ケーブル　※	A/B	－	－	－	－	－	－	－
			無			－	－	－	－	－	－	－	－	－
	南第2階段室地下1階附室		無	－	－	－	－	－	－	－	－	－	－	－
			無			－	－	－	－	－	－	－	－	－
			無			－	－	－	－	－	－	－	－	－
			無			－	－	－	－	－	－	－	－	－
			無			ケーブル　※	A/B	－	－	－	－	－	－	－
			無			－	－	－	－	－	－	－	－	－
	南第3階段室地下1階附室		無	－	－	－	－	－	－	－	－	－	－	－
			無			－	－	－	－	－	－	－	－	－
			無			－	－	－	－	－	－	－	－	－
			無			－	－	－	－	－	－	－	－	－
			無			－	－	－	－	－	－	－	－	－
			無			ケーブル　※	A/B	－	－	－	－	－	－	－
			無			－	－	－	－	－	－	－	－	－
	北第1階段室地下1階附室		無	－	－	－	－	－	－	－	－	－	－	－
			無			－	－	－	－	－	－	－	－	－
			無			－	－	－	－	－	－	－	－	－
			無			－	－	－	－	－	－	－	－	－
			無			ケーブル　※	A/B	－	－	－	－	－	－	－
			無			－	－	－	－	－	－	－	－	－
			無			－	－	－	－	－	－	－	－	－

※：火災防護上の最重要設備
A：油（漏えい油・有機溶媒）火災
B：電気盤火災
C：ケーブル火災
D：電動機絶縁物
E：仮置可燃物火災

第2-2表　隣接火災区域(区画)の火災影響評価結果（48/110）

精製建屋

火災を想定する区域(区画)		隣接区域	伝播可能性	火災想定区域(区画)		隣接区域(区画)		最重要設備の評価結果			火災防護対策を行う安全上重要な施設(最重要設備を除く)の評価結果			
番号	名称			火災防護対策を行う安全上重要な施設	系統	火災防護対策を行う安全上重要な施設	系統	同時喪失 有/無	系統分離 要：○、否：－	結果	同時喪失 有/無	系統分離 有/無	FDT^{S} 評価結果	結果
[redacted]	南第1階段室地下1階附室	[redacted]	無	－	－	－	－	－	－	－	－	－	－	－
			無			－	－	－	－	－	－	－	－	－
			無			－	－	－	－	－	－	－	－	－
			無			ケーブル　※	A/B	－	－	－	－	－	－	－
			無			－	－	－	－	－	－	－	－	－
	放射線現場盤第2予備室		無		－	ケーブル プルトニウム濃縮缶加熱蒸気温度計	A/B	－	－	－	－	－	－	－
			無	－		ケーブル　※	A/B	－	－	－	－	－	－	－
			無			ケーブル　※	A	－	－	－	－	－	－	－
			無			－	－	－	－	－	－	－	－	－
			無			－	－	－	－	－	－	－	－	－
	地下1階南北第3廊下		無		－	－	－	－	－	－	－	－	－	－
			無			－	－	－	－	－	－	－	－	－
			無			－	－	－	－	－	－	－	－	－
			無			安全冷却水ポンプ	A/B	－	－	－	－	－	－	－
			無			ケーブル　※	A/B	－	－	－	－	－	－	－
			無			ケーブル　※	A	－	－	－	－	－	－	－
			無			－	－	－	－	－	－	－	－	－
			無			－	－	－	－	－	－	－	－	－
			無			－	－	－	－	－	－	－	－	－
			無			－	－	－	－	－	－	－	－	－
			無			プルトニウム濃縮液受槽セル漏えい液受皿 液位計 プルトニウム濃縮液一時貯槽セル漏えい液受皿 液位計 プルトニウム濃縮液計量槽セル漏えい液受皿 液位計	A/B	－	－	－	－	－	－	－
			無			－	－	－	－	－	－	－	－	－
			無			－	－	－	－	－	－	－	－	－
	地下1階南北第2廊下		無	ケーブル　※	A/B	－	－	－	－	－	－	－	－	－
			無			－	－	－	－	－	－	－	－	－
			無			－	－	－	－	－	－	－	－	－
			無			－	－	－	－	－	－	－	－	－
			無			－	－	－	－	－	－	－	－	－
			無			－	－	－	－	－	－	－	－	－
			無			－	－	－	－	－	－	－	－	－
			無			－	－	－	－	－	－	－	－	－
			無			－	－	－	－	－	－	－	－	－
			無			－	－	－	－	－	－	－	－	－
			無			－	－	－	－	－	－	－	－	－
			無			－	－	－	－	－	－	－	－	－
			無			ケーブル　※	A/B	－	－	－	－	－	－	－
			無			ケーブル　※	A	－	－	－	－	－	－	－
			無			－	－	－	－	－	－	－	－	－
			無			－	－	－	－	－	－	－	－	－
			無			－	－	－	－	－	－	－	－	－
			無			－	－	－	－	－	－	－	－	－
			無			－	－	－	－	－	－	－	－	－
			無			－	－	－	－	－	－	－	－	－
			無			－	－	－	－	－	－	－	－	－
			無			－	－	－	－	－	－	－	－	－
			無			－	－	－	－	－	－	－	－	－
			無			主要弁（[redacted]）	A/B	－	－	－	－	－	－	－
			無			－	－	－	－	－	－	－	－	－
			無			－	－	－	－	－	－	－	－	－
			無			－	－	－	－	－	－	－	－	－

※：火災防護上の最重要設備
A：油（漏えい油・有機溶媒）火災
B：電気盤火災
C：ケーブル火災
D：電動機絶縁物
E：仮置可燃物火災

第2-2表　隣接火災区域(区画)の火災影響評価結果（49/110）

精製建屋

火災を想定する区域(区画)		隣接区域	伝播可能性	火災想定区域(区画)		隣接区域(区画)		最重要設備の評価結果			火災防護対策を行う安全上重要な施設(最重要設備を除く)の評価結果			
番号	名称			火災防護対策を行う安全上重要な施設	系統	火災防護対策を行う安全上重要な施設	系統	同時喪失 有/無	系統分離 要：○、否：－	結果	同時喪失 有/無	系統分離 有/無	FDT^{S} 評価結果	結果
[redacted]	地下1階南北第2廊下	[redacted]	無	ケーブル ※	A/B	－	－	－	－	－	－	－	－	－
			無			－	－	－	－	－	－	－	－	－
			無			－	－	－	－	－	－	－	－	－
			無			－	－	－	－	－	－	－	－	－
			無			－	－	－	－	－	－	－	－	－
			無			逆抽出塔溶液温度計 主要弁（[redacted]） 主要弁（[redacted]）	A/B	－	－	－	－	－	－	－
			無			－	－	－	－	－	－	－	－	－
	南第8ダクト室		無	－	－	－	－	－	－	－	－	－	－	－
			無			－	－	－	－	－	－	－	－	－
			無			－	－	－	－	－	－	－	－	－
			無			－	－	－	－	－	－	－	－	－
			無			－	－	－	－	－	－	－	－	－
			無			－	－	－	－	－	－	－	－	－
			無			ケーブル ※	A/B	－	－	－	－	－	－	－
			無			－	－	－	－	－	－	－	－	－
			無			－	－	－	－	－	－	－	－	－
	地上1階東西第1廊下,東西第2廊下,南北第1廊下,南北第3廊下		無	ケーブル ※	A	－	－	－	－	－	－	－	－	－
			有			－	－	－	－	－	－	－	－	－
			無			－	－	－	－	－	－	－	－	－
			無			－	－	－	－	－	－	－	－	－
			有			－	－	－	－	－	－	－	－	－
			無			－	－	－	－	－	－	－	－	－
			有			－	－	－	－	－	－	－	－	－
			有			－	－	－	－	－	－	－	－	－
			無			ケーブル ※	A/B	－	－	－	－	－	－	－
			無			－	－	－	－	－	－	－	－	－
			無			－	－	－	－	－	－	－	－	－
			無			－	－	－	－	－	－	－	－	－
			無			－	－	－	－	－	－	－	－	－
			無			－	－	－	－	－	－	－	－	－
			無			－	－	－	－	－	－	－	－	－
			有			ケーブル ※ 蒸発缶・精留塔加熱蒸気温度計	A/B	－	○	最重要設備の安重ケーブルトレイはA系のみのため，もう一方の安全機能を確保できる。	有	－	－	他機器は工程停止により安全機能を必要としない状態に移行可能である。
			無			－	－	－	－	－	－	－	－	－
			無			－	－	－	－	－	－	－	－	－
			無			－	－	－	－	－	－	－	－	－
			無			－	－	－	－	－	－	－	－	－
			無			－	－	－	－	－	－	－	－	－
			無			－	－	－	－	－	－	－	－	－
			無			－	－	－	－	－	－	－	－	－
			無			－	－	－	－	－	－	－	－	－
			無			－	－	－	－	－	－	－	－	－
			無			ケーブル ※	B	－	－	－	－	－	－	－
			無			460V非常用コントロールセンタ ※ 460V非常用パワーセンタ ※ ケーブル ※	B	－	－	－	－	－	－	－

※：火災防護上の最重要設備
A：油（漏えい油・有機溶媒）火災
B：電気盤火災
C：ケーブル火災
D：電動機絶縁物
E：仮置可燃物火災

第2-2表　隣接火災区域(区画)の火災影響評価結果（50/110）

精製建屋

火災を想定する区域(区画)		隣接区域(区画)	伝播可能性	火災想定区域(区画)		隣接区域(区画)		最重要設備の評価結果			火災防護対策を行う安全上重要な施設(最重要設備を除く)の評価結果			
番号	名称			火災防護対策を行う安全上重要な施設	系統	火災防護対策を行う安全上重要な施設	系統	同時喪失 有/無	系統分離 要:○、否:－	結果	同時喪失 有/無	系統分離 有/無	FDT[S] 評価結果	結果
[redacted]	地上1階東西第1廊下,東西第2廊下,南北第1廊下,南北第3廊下	[redacted]	無	ケーブル ※	A	－	－	－	－	－	－	－	－	－
			無			－	－	－	－	－	－	－	－	－
			無			460V非常用コントロールセンタ ※ 460V非常用パワーセンタ ※ ケーブル ※	A	－	－	－	－	－	－	－
			無			ケーブル ※	A	－	－	－	－	－	－	－
			無			－	－	－	－	－	－	－	－	－
			無			－	－	－	－	－	－	－	－	－
			無			－	－	－	－	－	－	－	－	－
			無			－	－	－	－	－	－	－	－	－
			無			－	－	－	－	－	－	－	－	－
			無			－	－	－	－	－	－	－	－	－
			無			－	－	－	－	－	－	－	－	－
			無			－	－	－	－	－	－	－	－	－
			無			－	－	－	－	－	－	－	－	－
			無			－	－	－	－	－	－	－	－	－
			無			－	－	－	－	－	－	－	－	－
			無			ケーブル ※	A/B	－	－	－	－	－	－	－
			無			主要弁([redacted])	A/B	－	－	－	－	－	－	－
			無			－	－	－	－	－	－	－	－	－
			有			－	－	－	－	－	－	－	－	－
			無			460V非常用コントロールセンタ ※ ケーブル ※	B	－	－	－	－	－	－	－
			有			－	－	－	－	－	－	－	－	－
			有			－	－	－	－	－	－	－	－	－
			無			－	－	－	－	－	－	－	－	－
			有			－	－	－	－	－	－	－	－	－
			有			－	－	－	－	－	－	－	－	－
			無			－	－	－	－	－	－	－	－	－
			無			－	－	－	－	－	－	－	－	－
			無			－	－	－	－	－	－	－	－	－
			無			－	－	－	－	－	－	－	－	－
			無			－	－	－	－	－	－	－	－	－
			無			－	－	－	－	－	－	－	－	－
			無			－	－	－	－	－	－	－	－	－
			無			－	－	－	－	－	－	－	－	－
			無			－	－	－	－	－	－	－	－	－
			無			－	－	－	－	－	－	－	－	－
			無			－	－	－	－	－	－	－	－	－
			無			－	－	－	－	－	－	－	－	－
			無			－	－	－	－	－	－	－	－	－
			無			－	－	－	－	－	－	－	－	－
			無			－	－	－	－	－	－	－	－	－
			無			－	－	－	－	－	－	－	－	－
			無			－	－	－	－	－	－	－	－	－
			無			－	－	－	－	－	－	－	－	－
			無			－	－	－	－	－	－	－	－	－
[redacted]	臨界警報装置現場盤室	[redacted]	有	－	－	－	－	－	－	－	－	－	－	－
			有			－	－	－	－	－	－	－	－	－
			無			ケーブル ※	A	－	－	－	－	－	－	－

8027

※：火災防護上の最重要設備
A：油（漏えい油・有機溶媒）火災
B：電気盤火災
C：ケーブル火災
D：電動機絶縁物
E：仮置可燃物火災

第2-2表　隣接火災区域(区画)の火災影響評価結果（51/110）

精製建屋

火災を想定する区域(区画)		隣接区域(区画)	伝播可能性	火災想定区域(区画)		隣接区域(区画)		最重要設備の評価結果			火災防護対策を行う安全上重要な施設(最重要設備を除く)の評価結果			
番号	名称			火災防護対策を行う安全上重要な施設	系統	火災防護対策を行う安全上重要な施設	系統	同時喪失 有/無	系統分離 要：○、否：－	結果	同時喪失 有/無	系統分離 有/無	FDT^{S} 評価結果	結果
[redacted]	制御盤第1室	[redacted]	無	－	－	ケーブル　※	A/B	－	－	－	－	－	－	－
			有			－	－	－	－	－	－	－	－	－
			無			－	－	－	－	－	－	－	－	－
			無			－	－	－	－	－	－	－	－	－
			無			ケーブル　※	A	－	－	－	－	－	－	－
	第14保守室		無			ケーブル　※	A/B	－	－	－	－	－	－	－
			有			－	－	－	－	－	－	－	－	－
			無			－	－	－	－	－	－	－	－	－
			有			－	－	－	－	－	－	－	－	－
			有			－	－	－	－	－	－	－	－	－
			有			－	－	－	－	－	－	－	－	－
			有			－	－	－	－	－	－	－	－	－
			無	－	－	放射性配管分岐第1セル漏えい液受皿1液位 放射性配管分岐第1セル漏えい液受皿2液位 NOx廃ガス洗浄塔入口圧力 廃ガス洗浄塔入口圧力計 油水分離槽セル漏えい液受皿 液位計 プルトニウム濃縮缶供給槽セル漏えい液受皿 液位計 プルトニウム精製塔セル漏えい液受皿 液位計	A/B	－	－	－	－	－	－	－
			無			ケーブル　※	A	－	－	－	－	－	－	－
	蒸気分配第4室		無			ケーブル　※	A	－	－	－	－	－	－	－
			無			－	－	－	－	－	－	－	－	－
			無			－	－	－	－	－	－	－	－	－
			無			－	－	－	－	－	－	－	－	－
			無			－	－	－	－	－	－	－	－	－
			無			－	－	－	－	－	－	－	－	－
			無			－	－	－	－	－	－	－	－	－
			無			－	－	－	－	－	－	－	－	－
			無	－	－	放射性配管分岐第1セル漏えい液受皿1液位 放射性配管分岐第1セル漏えい液受皿2液位 NOx廃ガス洗浄塔入口圧力 廃ガス洗浄塔入口圧力計 油水分離槽セル漏えい液受皿 液位計 プルトニウム濃縮缶供給槽セル漏えい液受皿 液位計 プルトニウム精製塔セル漏えい液受皿 液位計	A/B	－	－	－	－	－	－	－

※：火災防護上の最重要設備
A：油（漏えい油・有機溶媒）火災
B：電気盤火災
C：ケーブル火災
D：電動機絶縁物
E：仮置可燃物火災

第2-2表　隣接火災区域(区画)の火災影響評価結果（52/110）

精製建屋

火災を想定する区域(区画)		隣接区域(区画)	伝播可能性	火災想定区域(区画)		隣接区域(区画)		最重要設備の評価結果			火災防護対策を行う安全上重要な施設(最重要設備を除く)の評価結果			
番号	名称			火災防護対策を行う安全上重要な施設	系統	火災防護対策を行う安全上重要な施設	系統	同時喪失有/無	系統分離要：○、否：－	結果	同時喪失有/無	系統分離有/無	FDT^{S}評価結果	結果
[redacted]	第13サブチェンジングルーム	[redacted]	無	－	－	ケーブル　※	A	－	－	－	－	－	－	－
			有			－	－	－	－	－	－	－	－	－
			無			－	－	－	－	－	－	－	－	－
			有			－	－	－	－	－	－	－	－	－
			有			－	－	－	－	－	－	－	－	－
			有			－	－	－	－	－	－	－	－	－
			有			－	－	－	－	－	－	－	－	－
	試薬分配第1室		無			ケーブル　※	A	－	－	－	－	－	－	－
			無			－	－	－	－	－	－	－	－	－
			無			－	－	－	－	－	－	－	－	－
			無			－	－	－	－	－	－	－	－	－
			無			－	－	－	－	－	－	－	－	－
			無			－	－	－	－	－	－	－	－	－
			無			－	－	－	－	－	－	－	－	－
			無			－	－	－	－	－	－	－	－	－
			無			－	－	－	－	－	－	－	－	－
			無			－	－	－	－	－	－	－	－	－
			無			－	－	－	－	－	－	－	－	－
			無			－	－	－	－	－	－	－	－	－
	試薬分配第2室		無			ケーブル　※	A	－	－	－	－	－	－	－
			無			－	－	－	－	－	－	－	－	－
			無			－	－	－	－	－	－	－	－	－
			無			－	－	－	－	－	－	－	－	－
			無			－	－	－	－	－	－	－	－	－
			無			－	－	－	－	－	－	－	－	－
			無			－	－	－	－	－	－	－	－	－
			無			－	－	－	－	－	－	－	－	－
	圧縮空気分配第6室		無			ケーブル　※	A	－	－	－	－	－	－	－
			無			－	－	－	－	－	－	－	－	－
			無			－	－	－	－	－	－	－	－	－
			無			－	－	－	－	－	－	－	－	－
			無			－	－	－	－	－	－	－	－	－
			無			－	－	－	－	－	－	－	－	－
			無			－	－	－	－	－	－	－	－	－
			無			－	－	－	－	－	－	－	－	－
			無			－	－	－	－	－	－	－	－	－
			無			－	－	－	－	－	－	－	－	－
			無			－	－	－	－	－	－	－	－	－
			無			主要弁（[redacted]）	A/B	－	－	－	－	－	－	－
	非常用出口第1室		無			ケーブル　※	A/B	－	－	－	－	－	－	－
			無			ケーブル　※	A	－	－	－	－	－	－	－
			無			ケーブル　※	B	－	－	－	－	－	－	－
			無	ケーブル　※	B	460V非常用コントロールセンタ　※ ケーブル　※	B	－	－	－	－	－	－	－
			無			460V非常用コントロールセンタ　※ 460V非常用パワーセンタ　※ ケーブル　※	B	－	－	－	－	－	－	－

※：火災防護上の最重要設備
A：油（漏えい油・有機溶媒）火災
B：電気盤火災
C：ケーブル火災
D：電動機絶縁物
E：仮置可燃物火災

第2-2表　隣接火災区域(区画)の火災影響評価結果（53/110）

精製建屋

火災を想定する区域(区画)		隣接区域	伝播可能性	火災想定区域(区画)		隣接区域(区画)		最重要設備の評価結果			火災防護対策を行う安全上重要な施設(最重要設備を除く)の評価結果			
番号	名称			火災防護対策を行う安全上重要な施設	系統	火災防護対策を行う安全上重要な施設	系統	同時喪失 有/無	系統分離 要：○、否：－	結果	同時喪失 有/無	系統分離 有/無	FDT^{S} 評価結果	結果
[redacted]	非常用B電気品室	[redacted]	無	460V非常用コントロールセンタ　※ 460V非常用パワーセンタ　※ ケーブル　※	B	ケーブル　※	A/B	－	－	－	－	－	－	－
			無			ケーブル　※	A	－	－	－	－	－	－	－
			無			ケーブル　※ 蒸発缶・精留塔加熱蒸気温度計	A/B	－	－	－	－	－	－	－
			無			105V非常用計測交流主分電盤 105V非常用計測交流電源盤 110V非常用充電器盤　※ 110V非常用予備充電器盤　※ 110V非常用直流主分電盤　※ 105V非常用無停電交流主分電盤　※ 105V非常用無停電電源装置　※ ケーブル　※	B	－	－	－	－	－	－	－
			無			ケーブル　※	B	－	－	－	－	－	－	－
			無			－	－	－	－	－	－	－	－	－
			無			－	－	－	－	－	－	－	－	－
			無			－	－	－	－	－	－	－	－	－
	プルトニウム系高性能粒子フィルタ加熱器室		無	－	－	主要弁（[redacted]）	A/B	－	－	－	－	－	－	－
			無			－	－	－	－	－	－	－	－	－
			有			－	－	－	－	－	－	－	－	－
			有			－	－	－	－	－	－	－	－	－
			有			－	－	－	－	－	－	－	－	－
	凝縮液還流弁用グローブボックス室		無	主要弁[redacted]	A/B	－	－	－	－	－	－	－	－	－
			無			－	－	－	－	－	－	－	－	－
			無			ケーブル　※	A	－	－	－	－	－	－	－
			無			－	－	－	－	－	－	－	－	－
			無			－	－	－	－	－	－	－	－	－
			無			－	－	－	－	－	－	－	－	－
			無			－	－	－	－	－	－	－	－	－
			無			－	－	－	－	－	－	－	－	－
			無			－	－	－	－	－	－	－	－	－
			無			－	－	－	－	－	－	－	－	－
			無			－	－	－	－	－	－	－	－	－
	第15保守室		無	－	－	－	－	－	－	－	－	－	－	－
			無			－	－	－	－	－	－	－	－	－
			無			ケーブル　※	A	－	－	－	－	－	－	－
			無			ケーブル　※ 蒸発缶・精留塔加熱蒸気温度計	A/B	－	－	－	－	－	－	－
			有			主要弁（[redacted]） 主要弁（[redacted]）	A/B	－	－	－	有	－	－	火災想定区域(区画)からの火災伝播により，隣接区域(区画)の機器が損傷するが，フェイルセーフ動作により、安定停止状態が維持できる。
			無			－	－	－	－	－	－	－	－	－
			無			－	－	－	－	－	－	－	－	－
			無			－	－	－	－	－	－	－	－	－
			無			－	－	－	－	－	－	－	－	－
			無			－	－	－	－	－	－	－	－	－
			無			－	－	－	－	－	－	－	－	－
			無			－	－	－	－	－	－	－	－	－
			無			－	－	－	－	－	－	－	－	－
			無			－	－	－	－	－	－	－	－	－
			無			－	－	－	－	－	－	－	－	－
			無			－	－	－	－	－	－	－	－	－
			無			－	－	－	－	－	－	－	－	－
			無			－	－	－	－	－	－	－	－	－
			無			－	－	－	－	－	－	－	－	－

※：火災防護上の最重要設備
A：油（漏えい油・有機溶媒）火災
B：電気盤火災
C：ケーブル火災
D：電動機絶縁物
E：仮置可燃物火災

第2-2表　隣接火災区域(区画)の火災影響評価結果（54/110）

精製建屋

火災を想定する区域(区画)		隣接区域(区画)	伝播可能性	火災想定区域(区画)		隣接区域(区画)		最重要設備の評価結果			火災防護対策を行う安全上重要な施設(最重要設備を除く)の評価結果			
番号	名称			火災防護対策を行う安全上重要な施設	系統	火災防護対策を行う安全上重要な施設	系統	同時喪失有/無	系統分離 要：○、否：－	結果	同時喪失有/無	系統分離有/無	FDT^{S}評価結果	結果
[redacted]	第15保守室	[redacted]	無	－	－	－	－	－	－	－	－	－	－	－
			無			アルファモニタ流量計測ポット　流量計	A/B	－	－	－	－	－	－	－
			無			－	－	－	－	－	－	－	－	－
			無			－	－	－	－	－	－	－	－	－
	第2酸回収弁セル		無	－	－	－	－	－	－	－	－	－	－	－
			無			－	－	－	－	－	－	－	－	－
			無			－	－	－	－	－	－	－	－	－
			無			－	－	－	－	－	－	－	－	－
	圧縮空気槽A室		無	逆抽出塔溶液温度計 主要弁（[redacted]） 主要弁（[redacted]）	A/B	－	－	－	－	－	－	－	－	－
			無			－	－	－	－	－	－	－	－	－
			無			－	－	－	－	－	－	－	－	－
			無			－	－	－	－	－	－	－	－	－
			無			－	－	－	－	－	－	－	－	－
			無			－	－	－	－	－	－	－	－	－
			無			－	－	－	－	－	－	－	－	－
			無			－	－	－	－	－	－	－	－	－
			無			ケーブル　※	A/B	－	－	－	－	－	－	－
			無			プルトニウム洗浄器4段目 アルファ線線量計 プルトニウム洗浄器4段目アルファ線検出器の故障検知(ディスク回転,ドラム回転,しゃ断位置,測定位置,校正位置)	A/B	－	－	－	－	－	－	－
	カラムパルセーション用圧縮空気弁用グローブボックスA室		無	－	－	－	－	－	－	－	－	－	－	－
			無			逆抽出塔溶液温度計 主要弁（[redacted]） 主要弁（[redacted]）	A/B	－	－	－	－	－	－	－
			無			－	－	－	－	－	－	－	－	－
			無			－	－	－	－	－	－	－	－	－
			無			－	－	－	－	－	－	－	－	－

※：火災防護上の最重要設備
A：油（漏えい油・有機溶媒）火災
B：電気盤火災
C：ケーブル火災
D：電動機絶縁物
E：仮置可燃物火災

第2-2表　隣接火災区域(区画)の火災影響評価結果（55/110）

精製建屋

火災を想定する区域(区画)		隣接区域(区画)	伝播可能性	火災想定区域(区画)		隣接区域(区画)		最重要設備の評価結果			火災防護対策を行う安全上重要な施設(最重要設備を除く)の評価結果			
番号	名称			火災防護対策を行う安全上重要な施設	系統	火災防護対策を行う安全上重要な施設	系統	同時喪失有/無	系統分離 要：○、否：－	結果	同時喪失有/無	系統分離有/無	FDT^{S}評価結果	結果
[redacted]	カラムパルセーション用圧縮空気弁用グローブボックスA室	[redacted]	無	－	－	プルトニウム洗浄器4段目 アルファ線線量計 プルトニウム洗浄器4段目アルファ線検出器の故障検知(ディスク回転,ドラム回転,しゃ断位置,測定位置,校正位置)	A/B	－	－	－	－	－	－	－
			無			－	－	－	－	－	－	－	－	－
			無			－	－	－	－	－	－	－	－	－
			無			－	－	－	－	－	－	－	－	－
			無			－	－	－	－	－	－	－	－	－
	アルファモニタ保守室		無	プルトニウム洗浄器4段目 アルファ線線量計 プルトニウム洗浄器4段目アルファ線検出器の故障検知(ディスク回転,ドラム回転,しゃ断位置,測定位置,校正位置)	A/B	－	－	－	－	－	－	－	－	－
			無			－	－	－	－	－	－	－	－	－
			無			－	－	－	－	－	－	－	－	－
			無			－	－	－	－	－	－	－	－	－
			無			－	－	－	－	－	－	－	－	－
			無			－	－	－	－	－	－	－	－	－
			無			－	－	－	－	－	－	－	－	－
			無			－	－	－	－	－	－	－	－	－
			無			－	－	－	－	－	－	－	－	－
			無			－	－	－	－	－	－	－	－	－
			無			逆抽出塔溶液温度計 主要弁（[redacted]） 主要弁（[redacted]）	A/B	－	－	－	－	－	－	－
			無			－	－	－	－	－	－	－	－	－
			無			－	－	－	－	－	－	－	－	－
			無			－	－	－	－	－	－	－	－	－
			無			－	－	－	－	－	－	－	－	－

※：火災防護上の最重要設備
A：油（漏えい油・有機溶媒）火災
B：電気盤火災
C：ケーブル火災
D：電動機絶縁物
E：仮置可燃物火災

第2-2表　隣接火災区域(区画)の火災影響評価結果（56/110）

精製建屋

火災を想定する区域(区画)		隣接区域(区画)	伝播可能性	火災想定区域(区画)		隣接区域(区画)		最重要設備の評価結果			火災防護対策を行う安全上重要な施設(最重要設備を除く)の評価結果			
番号	名称			火災防護対策を行う安全上重要な施設	系統	火災防護対策を行う安全上重要な施設	系統	同時喪失有/無	系統分離 要：○、否：－	結果	同時喪失有/無	系統分離有/無	FDT^{S}評価結果	結果
[redacted]		[redacted]	無	－	－	－	－	－	－	－	－	－	－	－
			無			－	－	－	－	－	－	－	－	－
			無			－	－	－	－	－	－	－	－	－
			無			－	－	－	－	－	－	－	－	－
	第9予備セル		無			プルトニウム洗浄器4段目 アルファ線線量計 プルトニウム洗浄器4段目アルファ線検出器の故障検知(ディスク回転,ドラム回転,しゃ断位置,測定位置,校正位置)	A/B	－	－	－	－	－	－	－

※：火災防護上の最重要設備
A：油（漏えい油・有機溶媒）火災
B：電気盤火災
C：ケーブル火災
D：電動機絶縁物
E：仮置可燃物火災

第2-2表　隣接火災区域(区画)の火災影響評価結果（57/110）

精製建屋

火災を想定する区域(区画)		隣接区域(区画)	伝播可能性	火災想定区域(区画)		隣接区域(区画)		最重要設備の評価結果			火災防護対策を行う安全上重要な施設(最重要設備を除く)の評価結果			
番号	名称			火災防護対策を行う安全上重要な施設	系統	火災防護対策を行う安全上重要な施設	系統	同時喪失有/無	系統分離 要：○、否：－	結果	同時喪失有/無	系統分離有/無	FDT^{S}評価結果	結果
[redacted]		[redacted]	無	－	－	－	－	－	－	－	－	－	－	－
			無			－	－	－	－	－	－	－	－	－
			無			－	－	－	－	－	－	－	－	－
			無			－	－	－	－	－	－	－	－	－
	アルファモニタIセル		無			プルトニウム洗浄器4段目 アルファ線線量計 プルトニウム洗浄器4段目アルファ線検出器の故障検知(ディスク回転,ドラム回転,しゃ断位置,測定位置,校正位置)	A/B	－	－	－	－	－	－	－

※：火災防護上の最重要設備
A：油（漏えい油・有機溶媒）火災
B：電気盤火災
C：ケーブル火災
D：電動機絶縁物
E：仮置可燃物火災

第2-2表　隣接火災区域(区画)の火災影響評価結果（58/110）

精製建屋

火災を想定する区域(区画)		隣接区域(区画)	伝播可能性	火災想定区域(区画)		隣接区域(区画)		最重要設備の評価結果			火災防護対策を行う安全上重要な施設(最重要設備を除く)の評価結果			
番号	名称			火災防護対策を行う安全上重要な施設	系統	火災防護対策を行う安全上重要な施設	系統	同時喪失有/無	系統分離要：○、否：－	結果	同時喪失有/無	系統分離有/無	FDT^{S}評価結果	結果
[redacted]		[redacted]	無	－	－	－	－	－	－	－	－	－	－	－
			無			－	－	－	－	－	－	－	－	－
			無			－	－	－	－	－	－	－	－	－
			無			－	－	－	－	－	－	－	－	－
	アルファモニタBセル		無			プルトニウム洗浄器4段目 アルファ線線量計 プルトニウム洗浄器4段目アルファ線検出器の故障検知(ディスク回転,ドラム回転,しゃ断位置,測定位置,校正位置)	A/B	－	－	－	－	－	－	－
			無			－	－	－	－	－	－	－	－	－
			無			－	－	－	－	－	－	－	－	－
			無			－	－	－	－	－	－	－	－	－
	アルファモニタCセル		無			プルトニウム洗浄器4段目 アルファ線線量計 プルトニウム洗浄器4段目アルファ線検出器の故障検知(ディスク回転,ドラム回転,しゃ断位置,測定位置,校正位置)	A/B	－	－	－	－	－	－	－

※：火災防護上の最重要設備
A：油（漏えい油・有機溶媒）火災
B：電気盤火災
C：ケーブル火災
D：電動機絶縁物
E：仮置可燃物火災

第2-2表　隣接火災区域(区画)の火災影響評価結果（59/110）

精製建屋

火災を想定する区域(区画)		隣接区域(区画)	伝播可能性	火災想定区域(区画)		隣接区域(区画)		最重要設備の評価結果			火災防護対策を行う安全上重要な施設(最重要設備を除く)の評価結果			
番号	名称			火災防護対策を行う安全上重要な施設	系統	火災防護対策を行う安全上重要な施設	系統	同時喪失 有/無	系統分離 要：○、否：－	結果	同時喪失 有/無	系統分離 有/無	FDT^{S} 評価結果	結果
[redacted]	常用電気品第3室	[redacted]	無	－	－	ケーブル　※	A/B	－	－	－	－	－	－	－
			無			ケーブル　※	A	－	－	－	－	－	－	－
			無			－	－	－	－	－	－	－	－	－
			無			ケーブル　※ 蒸発缶・精留塔加熱蒸気温度計	A/B	－	－	－	－	－	－	－
			無			－	－	－	－	－	－	－	－	－
			無			110V第2非常用蓄電池　※	B	－	－	－	－	－	－	－
			無			460V非常用コントロールセンタ　※ 460V非常用パワーセンタ　※ ケーブル　※	B	－	－	－	－	－	－	－
			無			－	－	－	－	－	－	－	－	－
			無			－	－	－	－	－	－	－	－	－
	エアロック第1室		無			ケーブル　※ 蒸発缶・精留塔加熱蒸気温度計	A/B	－	－	－	－	－	－	－
			無			－	－	－	－	－	－	－	－	－
			無			－	－	－	－	－	－	－	－	－
			無			－	－	－	－	－	－	－	－	－
			無			－	－	－	－	－	－	－	－	－
			無			－	－	－	－	－	－	－	－	－
			無			－	－	－	－	－	－	－	－	－
			無			－	－	－	－	－	－	－	－	－
			無			ケーブル　※	A/B	－	－	－	－	－	－	－
			無			ケーブル　※	A	－	－	－	－	－	－	－
	搬出入室		無			ケーブル　※	A/B	－	－	－	－	－	－	－
			無			－	－	－	－	－	－	－	－	－
			無			－	－	－	－	－	－	－	－	－
			無			－	－	－	－	－	－	－	－	－
			無			－	－	－	－	－	－	－	－	－
			無			－	－	－	－	－	－	－	－	－
			無			－	－	－	－	－	－	－	－	－
			無			－	－	－	－	－	－	－	－	－
			無			ケーブル　※	A/B	－	－	－	－	－	－	－
	第2酸回収弁予備セル		無			－	－	－	－	－	－	－	－	－
			無			－	－	－	－	－	－	－	－	－
			無			－	－	－	－	－	－	－	－	－
			無			－	－	－	－	－	－	－	－	－
			無			－	－	－	－	－	－	－	－	－
	ウラン濃縮缶用スチーム ジェット凝縮器室		無			－	－	－	－	－	－	－	－	－
			無			－	－	－	－	－	－	－	－	－
			無			－	－	－	－	－	－	－	－	－
			有			－	－	－	－	－	－	－	－	－
			有			－	－	－	－	－	－	－	－	－
			有			－	－	－	－	－	－	－	－	－
			有			－	－	－	－	－	－	－	－	－
			有			－	－	－	－	－	－	－	－	－
			無			－	－	－	－	－	－	－	－	－
			有			－	－	－	－	－	－	－	－	－
			有			－	－	－	－	－	－	－	－	－
	蒸気発生器第3室		無			－	－	－	－	－	－	－	－	－
			無			－	－	－	－	－	－	－	－	－
			無			－	－	－	－	－	－	－	－	－
			無			－	－	－	－	－	－	－	－	－
			無			－	－	－	－	－	－	－	－	－
			無			－	－	－	－	－	－	－	－	－
			無			－	－	－	－	－	－	－	－	－
			無			－	－	－	－	－	－	－	－	－
			無			－	－	－	－	－	－	－	－	－
			無			－	－	－	－	－	－	－	－	－
			無			－	－	－	－	－	－	－	－	－

※：火災防護上の最重要設備
A：油（漏えい油・有機溶媒）火災
B：電気盤火災
C：ケーブル火災
D：電動機絶縁物
E：仮置可燃物火災

第2-2表　隣接火災区域(区画)の火災影響評価結果（60/110）

精製建屋

火災を想定する区域(区画)		隣接区域(区画)	伝播可能性	火災想定区域(区画)		隣接区域(区画)		最重要設備の評価結果			火災防護対策を行う安全上重要な施設(最重要設備を除く)の評価結果			
番号	名称			火災防護対策を行う安全上重要な施設	系統	火災防護対策を行う安全上重要な施設	系統	同時喪失有/無	系統分離要：○、否：－	結果	同時喪失有/無	系統分離有/無	FDT^{S}評価結果	結果
[redacted]	第16保守室	[redacted]	無	－	－	－	－	－	－	－	－	－	－	－
			無			－	－	－	－	－	－	－	－	－
			無			－	－	－	－	－	－	－	－	－
			無			－	－	－	－	－	－	－	－	－
			無			－	－	－	－	－	－	－	－	－
			無			－	－	－	－	－	－	－	－	－
			無			－	－	－	－	－	－	－	－	－
	溶媒蒸発缶セル		無	－	－	－	－	－	－	－	－	－	－	－
			無			ケーブル　※	A	－	－	－	－	－	－	－
			無			－	－	－	－	－	－	－	－	－
			無			－	－	－	－	－	－	－	－	－
			無			－	－	－	－	－	－	－	－	－
			無			－	－	－	－	－	－	－	－	－
			無			－	－	－	－	－	－	－	－	－
			無			－	－	－	－	－	－	－	－	－
			無			－	－	－	－	－	－	－	－	－
			無			－	－	－	－	－	－	－	－	－
			無			－	－	－	－	－	－	－	－	－
			無			－	－	－	－	－	－	－	－	－
			無			－	－	－	－	－	－	－	－	－
			無			－	－	－	－	－	－	－	－	－
	第17保守室		無	－	－	－	－	－	－	－	－	－	－	－
			無			－	－	－	－	－	－	－	－	－
			無			－	－	－	－	－	－	－	－	－
			無			－	－	－	－	－	－	－	－	－
			無			－	－	－	－	－	－	－	－	－
			無			－	－	－	－	－	－	－	－	－
			無			－	－	－	－	－	－	－	－	－
			無			－	－	－	－	－	－	－	－	－
			無			－	－	－	－	－	－	－	－	－
	ウラン系高性能粒子フィルタ加熱器室		無	－	－	－	－	－	－	－	－	－	－	－
			有			－	－	－	－	－	－	－	－	－
			有			－	－	－	－	－	－	－	－	－
			有			－	－	－	－	－	－	－	－	－
			有			－	－	－	－	－	－	－	－	－
			有			－	－	－	－	－	－	－	－	－
			有			－	－	－	－	－	－	－	－	－
			有			－	－	－	－	－	－	－	－	－
	蒸気分配第5室		無	－	－	－	－	－	－	－	－	－	－	－
			無			－	－	－	－	－	－	－	－	－
			無			－	－	－	－	－	－	－	－	－
			無			－	－	－	－	－	－	－	－	－
			無			－	－	－	－	－	－	－	－	－
			無			－	－	－	－	－	－	－	－	－
			無			－	－	－	－	－	－	－	－	－
			無			－	－	－	－	－	－	－	－	－
	第14サブチェンジングルーム		無	－	－	ケーブル　※	A	－	－	－	－	－	－	－
			有			－	－	－	－	－	－	－	－	－
			無			－	－	－	－	－	－	－	－	－
			無			－	－	－	－	－	－	－	－	－
			有			－	－	－	－	－	－	－	－	－

※：火災防護上の最重要設備
A：油（漏えい油・有機溶媒）火災
B：電気盤火災
C：ケーブル火災
D：電動機絶縁物
E：仮置可燃物火災

第2-2表　隣接火災区域(区画)の火災影響評価結果（61/110）

精製建屋

火災を想定する区域(区画)		隣接区域(区画)	伝播可能性	火災想定区域(区画)		隣接区域(区画)		最重要設備の評価結果			火災防護対策を行う安全上重要な施設(最重要設備を除く)の評価結果			
番号	名称			火災防護対策を行う安全上重要な施設	系統	火災防護対策を行う安全上重要な施設	系統	同時喪失 有/無	系統分離 要：○、否：－	結果	同時喪失 有/無	系統分離 有/無	FDT^{S} 評価結果	結果
	常用電気品第4室		無	－	－	ケーブル ※	A/B	－	－	－	－	－	－	－
			無			ケーブル ※	A	－	－	－	－	－	－	－
			無			－	－	－	－	－	－	－	－	－
			無			ケーブル ※ 蒸発缶・精留塔加熱蒸気温度計	A/B	－	－	－	－	－	－	－
			無			－	－	－	－	－	－	－	－	－
			無			110V第2非常用蓄電池 ※	A	－	－	－	－	－	－	－
			無			105V非常用計測交流主分電盤 105V非常用計測交流電源盤 110V非常用充電器盤 ※ 110V非常用直流主分電盤 ※ 105V非常用無停電交流主分電盤 ※ 105V非常用無停電電源装置 ※ ケーブル ※	A	－	－	－	－	－	－	－
			無			－	－	－	－	－	－	－	－	－
			無			460V非常用コントロールセンタ ※ 460V非常用パワーセンタ ※ ケーブル ※	A	－	－	－	－	－	－	－
			無			－	－	－	－	－	－	－	－	－
	溶媒洗浄器保守室		有	－	－	ケーブル ※	A	－	－	－	－	－	－	－
			有			－	－	－	－	－	－	－	－	－
			有			－	－	－	－	－	－	－	－	－
			無			－	－	－	－	－	－	－	－	－
			無			－	－	－	－	－	－	－	－	－
			有			－	－	－	－	－	－	－	－	－
			有			－	－	－	－	－	－	－	－	－
			有			－	－	－	－	－	－	－	－	－
			有			－	－	－	－	－	－	－	－	－
	ウラン精製器保守室		無	－	－	ケーブル ※	A	－	－	－	－	－	－	－
			有			－	－	－	－	－	－	－	－	－
			有			－	－	－	－	－	－	－	－	－
			無			－	－	－	－	－	－	－	－	－
			有			－	－	－	－	－	－	－	－	－
			有			－	－	－	－	－	－	－	－	－
			有			－	－	－	－	－	－	－	－	－
			有			－	－	－	－	－	－	－	－	－
			有			－	－	－	－	－	－	－	－	－
			有			－	－	－	－	－	－	－	－	－
			有			－	－	－	－	－	－	－	－	－
			有			－	－	－	－	－	－	－	－	－
	ウランモニタセル		無	－	－	－	－	－	－	－	－	－	－	－
			無			－	－	－	－	－	－	－	－	－
			無			－	－	－	－	－	－	－	－	－
			無			－	－	－	－	－	－	－	－	－
			無			－	－	－	－	－	－	－	－	－
	第15サブチェンジングルーム		無	－	－	ケーブル ※	A	－	－	－	－	－	－	－
			有			－	－	－	－	－	－	－	－	－
			無			－	－	－	－	－	－	－	－	－
			有			－	－	－	－	－	－	－	－	－
			有			－	－	－	－	－	－	－	－	－
			有			－	－	－	－	－	－	－	－	－

※：火災防護上の最重要設備
A：油（漏えい油・有機溶媒）火災
B：電気盤火災
C：ケーブル火災
D：電動機絶縁物
E：仮置可燃物火災

第2-2表　隣接火災区域(区画)の火災影響評価結果（62/110）

精製建屋

火災を想定する区域(区画)		隣接区域(区画)	伝播可能性	火災想定区域(区画)		隣接区域(区画)		最重要設備の評価結果			火災防護対策を行う安全上重要な施設(最重要設備を除く)の評価結果			
番号	名称			火災防護対策を行う安全上重要な施設	系統	火災防護対策を行う安全上重要な施設	系統	同時喪失 有/無	系統分離 要：○、否：－	結果	同時喪失 有/無	系統分離 有/無	FDT^{S} 評価結果	結果
[redacted]	ウラン系サンプリングベンチ 第3保守室	[redacted]	無	－	－	－	－	－	－	－	－	－	－	－
			有			－	－	－	－	－	－	－	－	－
			有			－	－	－	－	－	－	－	－	－
			有			－	－	－	－	－	－	－	－	－
			有			－	－	－	－	－	－	－	－	－
			無			－	－	－	－	－	－	－	－	－
			有			－	－	－	－	－	－	－	－	－
			有			－	－	－	－	－	－	－	－	－
			有			－	－	－	－	－	－	－	－	－
			無			ケーブル　※	A	－	－	－	－	－	－	－
	非常用A電気品室		無	460V非常用コントロールセンタ　※ 460V非常用パワーセンタ　※ ケーブル　※	A	ケーブル　※	A/B	－	－	－	－	－	－	－
			無			ケーブル　※	A	－	－	－	－	－	－	－
			無			ケーブル　※ 蒸発缶・精留塔加熱蒸気温度計	A/B	－	－	－	－	－	－	－
			無			105V非常用計測交流主分電盤 105V非常用計測交流電源盤 110V非常用充電器盤　※ 110V非常用直流主分電盤　※ 105V非常用無停電交流主分電盤　※ 105V非常用無停電電源装置　※ ケーブル　※	A	－	－	－	－	－	－	－
			無			－	－	－	－	－	－	－	－	－
			無			ケーブル　※	A	－	－	－	－	－	－	－
			無			－	－	－	－	－	－	－	－	－
	非常用出口第2室		無	ケーブル　※	A	－	－	－	－	－	－	－	－	－
			無			－	－	－	－	－	－	－	－	－
			無			ケーブル　※	A/B	－	－	－	－	－	－	－
			無			ケーブル　※	A	－	－	－	－	－	－	－
			無			460V非常用コントロールセンタ　※ ケーブル　※	A	－	－	－	－	－	－	－
			無			460V非常用コントロールセンタ　※ 460V非常用パワーセンタ　※ ケーブル　※	A	－	－	－	－	－	－	－
			無			－	－	－	－	－	－	－	－	－
			無			ケーブル　※	B	－	－	－	－	－	－	－
	サービス空気バッファ槽室		無	－	－	ケーブル　※	A	－	－	－	－	－	－	－
			無			－	－	－	－	－	－	－	－	－
			無			ケーブル　※	A/B	－	－	－	－	－	－	－
			無			－	－	－	－	－	－	－	－	－
			無			－	－	－	－	－	－	－	－	－
	ユーティリティ室		無	－	－	－	－	－	－	－	－	－	－	－
			無			－	－	－	－	－	－	－	－	－
			無			ケーブル　※	A/B	－	－	－	－	－	－	－
			無			－	－	－	－	－	－	－	－	－
			無			ケーブル　※	A	－	－	－	－	－	－	－
			無			ケーブル　※ 蒸発缶・精留塔加熱蒸気温度計	A/B	－	－	－	－	－	－	－
			無			－	－	－	－	－	－	－	－	－
	南第4階段室		無	－	－	ケーブル　※	B	－	－	－	－	－	－	－
			無			－	－	－	－	－	－	－	－	－
			無			ケーブル　※	A/B	－	－	－	－	－	－	－
			有			－	－	－	－	－	－	－	－	－
			無			ケーブル　※	A	－	－	－	－	－	－	－
			無			－	－	－	－	－	－	－	－	－

※：火災防護上の最重要設備
A：油（漏えい油・有機溶媒）火災
B：電気盤火災
C：ケーブル火災
D：電動機絶縁物
E：仮置可燃物火災

第2-2表　隣接火災区域(区画)の火災影響評価結果（63/110）

精製建屋

火災を想定する区域(区画)		隣接区域(区画)	伝播可能性	火災想定区域(区画)		隣接区域(区画)		最重要設備の評価結果			火災防護対策を行う安全上重要な施設(最重要設備を除く)の評価結果			
番号	名称			火災防護対策を行う安全上重要な施設	系統	火災防護対策を行う安全上重要な施設	系統	同時喪失 有/無	系統分離 要：○、否：－	結果	同時喪失 有/無	系統分離 有/無	FDT^{S} 評価結果	結果
	第1ケーブル室		無	－	－	－	－	－	－	－	－	－	－	－
			無			ケーブル　※	A/B	－	－	－	－	－	－	－
			無			ケーブル　※	A	－	－	－	－	－	－	－
			無			－	－	－	－	－	－	－	－	－
			無			460V非常用コントロールセンタ　※ 460V非常用パワーセンタ　※ ケーブル　※	B	－	－	－	－	－	－	－
			無			－	－	－	－	－	－	－	－	－
			無			－	－	－	－	－	－	－	－	－
			無			プルトニウム濃縮液受槽セル漏えい液受皿 液位計 プルトニウム濃縮液一時貯槽セル漏えい液受皿 液位計 プルトニウム濃縮液計量槽セル漏えい液受皿 液位計	A/B	－	－	－	－	－	－	－
			無			－	－	－	－	－	－	－	－	－
			無			－	－	－	－	－	－	－	－	－
			無			－	－	－	－	－	－	－	－	－
			無			ケーブル　※	A/B	－	－	－	－	－	－	－
	第2ケーブル室		無	－	－	ケーブル　※	A/B	－	－	－	－	－	－	－
			無			ケーブル　※	A	－	－	－	－	－	－	－
			無			－	－	－	－	－	－	－	－	－
			無			－	－	－	－	－	－	－	－	－
			無			460V非常用コントロールセンタ　※ 460V非常用パワーセンタ　※ ケーブル　※	A	－	－	－	－	－	－	－
			無			－	－	－	－	－	－	－	－	－
			無			－	－	－	－	－	－	－	－	－
			無			－	－	－	－	－	－	－	－	－
			無			ケーブル　※	A/B	－	－	－	－	－	－	－
	プルトニウム系サンプリングベンチ第4セル		無	－	－	－	－	－	－	－	－	－	－	－
			無			－	－	－	－	－	－	－	－	－
			無			－	－	－	－	－	－	－	－	－
			無			－	－	－	－	－	－	－	－	－
			無			－	－	－	－	－	－	－	－	－
			無			－	－	－	－	－	－	－	－	－
			無			－	－	－	－	－	－	－	－	－
			無			－	－	－	－	－	－	－	－	－
	固体廃棄物保管室		有	－	－	－	－	－	－	－	－	－	－	－
			有			－	－	－	－	－	－	－	－	－
			有			－	－	－	－	－	－	－	－	－
			有			ケーブル　※	A	－	－	－	－	－	－	－
			有			－	－	－	－	－	－	－	－	－
	二酸化炭素消火設備室		無	－	－	ケーブル　※	A	－	－	－	－	－	－	－
			無			－	－	－	－	－	－	－	－	－
			無			ケーブル　※	A/B	－	－	－	－	－	－	－
			無			ケーブル　※ 蒸発缶・精留塔加熱蒸気温度計	A/B	－	－	－	－	－	－	－
			無			－	－	－	－	－	－	－	－	－
	北第2階段室地上1階附室		無	－	－	－	－	－	－	－	－	－	－	－
			無			－	－	－	－	－	－	－	－	－
			無			－	－	－	－	－	－	－	－	－
			無			－	－	－	－	－	－	－	－	－
			無			ケーブル　※	A	－	－	－	－	－	－	－

※：火災防護上の最重要設備
A：油（漏えい油・有機溶媒）火災
B：電気盤火災
C：ケーブル火災
D：電動機絶縁物
E：仮置可燃物火災

第2-2表　隣接火災区域(区画)の火災影響評価結果（64/110）

精製建屋

火災を想定する区域(区画)		隣接区域(区画)	伝播可能性	火災想定区域(区画)		隣接区域(区画)		最重要設備の評価結果			火災防護対策を行う安全上重要な施設(最重要設備を除く)の評価結果			
番号	名称			火災防護対策を行う安全上重要な施設	系統	火災防護対策を行う安全上重要な施設	系統	同時喪失有/無	系統分離 要：○、否：－	結果	同時喪失有/無	系統分離有/無	FDT^{S}評価結果	結果
[redacted]	南第2階段室地上1階附室	[redacted]	無	－	－	－	－	－	－	－	－	－	－	－
			無			－	－	－	－	－	－	－	－	－
			無			ケーブル　※	A/B	－	－	－	－	－	－	－
			無			－	－	－	－	－	－	－	－	－
			無			ケーブル　※	A	－	－	－	－	－	－	－
			無			－	－	－	－	－	－	－	－	－
	南第3階段室地上1階附室		無	－	－	－	－	－	－	－	－	－	－	－
			無			－	－	－	－	－	－	－	－	－
			無			－	－	－	－	－	－	－	－	－
			無			－	－	－	－	－	－	－	－	－
			無			－	－	－	－	－	－	－	－	－
			無			－	－	－	－	－	－	－	－	－
			無			－	－	－	－	－	－	－	－	－
	北第1階段室地上1階附室		無	－	－	－	－	－	－	－	－	－	－	－
			無			－	－	－	－	－	－	－	－	－
			無			－	－	－	－	－	－	－	－	－
			無			－	－	－	－	－	－	－	－	－
			無			ケーブル　※	A	－	－	－	－	－	－	－
	南第1階段室地上1階附室		無	－	－	－	－	－	－	－	－	－	－	－
			無			－	－	－	－	－	－	－	－	－
			無			ケーブル　※	A/B	－	－	－	－	－	－	－
			無			－	－	－	－	－	－	－	－	－
			無			ケーブル　※	A	－	－	－	－	－	－	－
			無			－	－	－	－	－	－	－	－	－
	南第4ダクト室		無	ケーブル　※	B	－	－	－	－	－	－	－	－	－
			無			－	－	－	－	－	－	－	－	－
			無			ケーブル　※	A/B	－	－	－	－	－	－	－
			無			ケーブル　※	B	－	－	－	－	－	－	－
			無			ケーブル　※	B	－	－	－	－	－	－	－
	地上1階南北第2廊下		無	－	－	－	－	－	－	－	－	－	－	－
			無			－	－	－	－	－	－	－	－	－
			無			－	－	－	－	－	－	－	－	－
			無			逆抽出塔溶液温度計 主要弁（[redacted]） 主要弁（[redacted]）	A/B	－	－	－	－	－	－	－
			無			－	－	－	－	－	－	－	－	－
			無			－	－	－	－	－	－	－	－	－
			無			－	－	－	－	－	－	－	－	－
			無			－	－	－	－	－	－	－	－	－
			無			－	－	－	－	－	－	－	－	－
			無			－	－	－	－	－	－	－	－	－
			無			－	－	－	－	－	－	－	－	－
			無			ケーブル　※	A	－	－	－	－	－	－	－
			無			－	－	－	－	－	－	－	－	－
			無			－	－	－	－	－	－	－	－	－
			無			ケーブル　※	A/B	－	－	－	－	－	－	－
			無			主要弁（[redacted]）	A/B	－	－	－	－	－	－	－

※：火災防護上の最重要設備
A：油（漏えい油・有機溶媒）火災
B：電気盤火災
C：ケーブル火災
D：電動機絶縁物
E：仮置可燃物火災

第2-2表　隣接火災区域(区画)の火災影響評価結果（65/110）

精製建屋

火災を想定する区域(区画)		隣接区域(区画)	伝播可能性	火災想定区域(区画)		隣接区域(区画)		最重要設備の評価結果			火災防護対策を行う安全上重要な施設(最重要設備を除く)の評価結果			
番号	名称			火災防護対策を行う安全上重要な施設	系統	火災防護対策を行う安全上重要な施設	系統	同時喪失有/無	系統分離要：○、否：－	結果	同時喪失有/無	系統分離有/無	FDT^{S}評価結果	結果
[redacted]	地上1階南北第2廊下	[redacted]	無	－	－	プルトニウム洗浄器4段目 アルファ線線量計 プルトニウム洗浄器4段目アルファ線検出器の故障検知(ディスク回転,ドラム回転,しゃ断位置,測定位置,校正位置)	A/B	－	－	－	－	－	－	－
			無			－	－	－	－	－	－	－	－	－
			無			－	－	－	－	－	－	－	－	－
			無			－	－	－	－	－	－	－	－	－
			無			－	－	－	－	－	－	－	－	－
			無			－	－	－	－	－	－	－	－	－
			無			－	－	－	－	－	－	－	－	－
			無			－	－	－	－	－	－	－	－	－
	南第9ダクト室		無	－	－	－	－	－	－	－	－	－	－	－
			無			－	－	－	－	－	－	－	－	－
			無			－	－	－	－	－	－	－	－	－
			無			－	－	－	－	－	－	－	－	－
			無			－	－	－	－	－	－	－	－	－
			無			－	－	－	－	－	－	－	－	－
			無			－	－	－	－	－	－	－	－	－
			無			－	－	－	－	－	－	－	－	－
			無			－	－	－	－	－	－	－	－	－
	試薬ボンベ室		有	－	－	－	－	－	－	－	－	－	－	－
	二酸化炭素消火設備気化器室		有	－	－	－	－	－	－	－	－	－	－	－

※：火災防護上の最重要設備
A：油（漏えい油・有機溶媒）火災
B：電気盤火災
C：ケーブル火災
D：電動機絶縁物
E：仮置可燃物火災

第2-2表　隣接火災区域(区画)の火災影響評価結果（66/110）

精製建屋

火災を想定する区域(区画)		隣接区域(区画)	伝播可能性	火災想定区域(区画)		隣接区域(区画)		最重要設備の評価結果			火災防護対策を行う安全上重要な施設(最重要設備を除く)の評価結果			
番号	名称			火災防護対策を行う安全上重要な施設	系統	火災防護対策を行う安全上重要な施設	系統	同時喪失 有/無	系統分離 要：○、否：－	結果	同時喪失 有/無	系統分離 有/無	FDT^S 評価結果	結果
[redacted]	地上2階東西第1廊下,東西第3廊下,南北第1廊下,南北第3廊下	[redacted]	無	ケーブル ※ 蒸発缶・精留塔加熱蒸気温度計	A/B	－	－	－	－	－	－	－	－	－
			無			－	－	－	－	－	－	－	－	－
			無			－	－	－	－	－	－	－	－	－
			無			－	－	－	－	－	－	－	－	－
			無			－	－	－	－	－	－	－	－	－
			無			－	－	－	－	－	－	－	－	－
			無			－	－	－	－	－	－	－	－	－
			有			ケーブル ※	A	－	－	－	有	－	－	他機器は工程停止により安全機能を必要としない状態に移行可能である。
			無			－	－	－	－	－	－	－	－	－
			無			－	－	－	－	－	－	－	－	－
			無			－	－	－	－	－	－	－	－	－
			無			460V非常用コントロールセンタ ※ ケーブル ※	B	－	－	－	－	－	－	－
			有			－	－	－	－	－	有	－	－	他機器は工程停止により安全機能を必要としない状態に移行可能である。
			有			－	－	－	－	－	有	－	－	他機器は工程停止により安全機能を必要としない状態に移行可能である。
			無			110V第2非常用蓄電池 ※	A	－	－	－	－	－	－	－
			無			－	－	－	－	－	－	－	－	－
			無			460V非常用コントロールセンタ ※ ケーブル ※	A	－	－	－	－	－	－	－
			無			－	－	－	－	－	－	－	－	－
			無			－	－	－	－	－	－	－	－	－
			有			－	－	－	－	－	有	－	－	他機器は工程停止により安全機能を必要としない状態に移行可能である。
			無			－	－	－	－	－	－	－	－	－
			無			－	－	－	－	－	－	－	－	－
			有			－	－	－	－	－	有	－	－	他機器は工程停止により安全機能を必要としない状態に移行可能である。
			無			ケーブル ※	A	－	－	－	－	－	－	－
			無			－	－	－	－	－	－	－	－	－
			無			－	－	－	－	－	－	－	－	－
			無			－	－	－	－	－	－	－	－	－
			無			－	－	－	－	－	－	－	－	－
			無			－	－	－	－	－	－	－	－	－
			無			－	－	－	－	－	－	－	－	－
			無			－	－	－	－	－	－	－	－	－
			無			－	－	－	－	－	－	－	－	－
			無			－	－	－	－	－	－	－	－	－
			無			460V非常用コントロールセンタ ※ 460V非常用パワーセンタ ※ ケーブル ※	B	－	－	－	－	－	－	－
			無			－	－	－	－	－	－	－	－	－
			無			－	－	－	－	－	－	－	－	－
			無			460V非常用コントロールセンタ ※ 460V非常用パワーセンタ ※ ケーブル ※	A	－	－	－	－	－	－	－
			無			－	－	－	－	－	－	－	－	－
			無			－	－	－	－	－	－	－	－	－
			無			－	－	－	－	－	－	－	－	－

※：火災防護上の最重要設備
A：油（漏えい油・有機溶媒）火災
B：電気盤火災
C：ケーブル火災
D：電動機絶縁物
E：仮置可燃物火災

第2-2表　隣接火災区域(区画)の火災影響評価結果（67/110）

精製建屋

火災を想定する区域(区画)		隣接区域(区画)	伝播可能性	火災想定区域(区画)		隣接区域(区画)		最重要設備の評価結果			火災防護対策を行う安全上重要な施設(最重要設備を除く)の評価結果			
番号	名称			火災防護対策を行う安全上重要な施設	系統	火災防護対策を行う安全上重要な施設	系統	同時喪失 有/無	系統分離 要：○、否：－	結果	同時喪失 有/無	系統分離 有/無	FDT^S 評価結果	結果
[redacted]	地上2階東西第1廊下,東西第3廊下,南北第1廊下,南北第3廊下	[redacted]	無	ケーブル ※ 蒸発缶・精留塔加熱蒸気温度計	A/B	主要弁（[redacted]）	A/B	－	－	－	－	－	－	－
			無			主要弁（[redacted]）	A/B	－	－	－	－	－	－	－
			無			－	－	－	－	－	－	－	－	－
			無			－	－	－	－	－	－	－	－	－
			無			同期発電機＊ ※ プルトニウム濃縮缶加熱蒸気温度計,プルトニウム濃縮液一時貯槽セル漏えい液受皿 液位計,プルトニウム濃縮液計量槽セル漏えい液受皿 液位計,プルトニウム濃縮液受槽セル漏えい液受皿 液位計,逆抽出塔溶液温度計,プルトニウム洗浄器4段目アルファ線検出器の故障検知(ディスク回転,ドラム回転,しゃ断位置,測定位置,校正位置),プルトニウム洗浄器4段目アルファ線線量計,蒸発缶・精留塔加熱蒸気温度計,NOx廃ガス洗浄塔入口圧力計,プルトニウム精製塔セル漏えい液受皿 液位計,プルトニウム濃縮缶供給槽セル漏えい液受皿 液位計,廃ガス洗浄塔入口圧力計,放射性配管分岐第1セル漏えい液受皿1液位計,放射性配管分岐第1セル漏えい液受皿2液位計,油水分離槽セル漏えい液受皿 液位計,アルファモニタ流量計測ポット　流量計,グローブボックス・セル排風機，建屋排風機，主要弁（[redacted]），460V非常用パワーセンタに付属する盤	B	－	－	－	－	－	－	－
			無			同期発電機＊ ※ プルトニウム濃縮缶加熱蒸気温度計,プルトニウム濃縮液一時貯槽セル漏えい液受皿 液位計,プルトニウム濃縮液計量槽セル漏えい液受皿 液位計,プルトニウム濃縮液受槽セル漏えい液受皿 液位計,逆抽出塔溶液温度計,プルトニウム洗浄器4段目アルファ線検出器の故障検知(ディスク回転,ドラム回転,しゃ断位置,測定位置,校正位置),プルトニウム洗浄器4段目アルファ線線量計,蒸発缶・精留塔加熱蒸気温度計,,NOx廃ガス洗浄塔入口圧力計,プルトニウム精製塔セル漏えい液受皿 液位計,プルトニウム濃縮缶供給槽セル漏えい液受皿 液位計,廃ガス洗浄塔入口圧力計,放射性配管分岐第1セル漏えい液受皿1液位計,放射性配管分岐第1セル漏えい液受皿2液位計,油水分離槽セル漏えい液受皿 液位計,アルファモニタ流量計測ポット　流量計,グローブボックス・セル排風機，建屋排風機，主要弁（[redacted]），460V非常用パワーセ	A	－	－	－	－	－	－	－
			無			－	－	－	－	－	－	－	－	－
			無			放射性配管分岐第1セル漏えい液受皿2液位 NOx廃ガス洗浄塔入口圧力 廃ガス洗浄塔入口圧力計 油水分離槽セル漏えい液受皿 液位計 プルトニウム濃縮缶供給槽セル漏えい液受皿 液位計 プルトニウム精製塔セル漏えい液受皿 液位計	A/B	－	－	－	－	－	－	－
			無			105V非常用計測交流主分電盤 105V非常用計測交流電源盤 110V非常用充電器盤 ※ 110V非常用予備充電器盤 ※ 110V非常用直流主分電盤 ※ 105V非常用無停電交流主分電盤 ※ 105V非常用無停電電源装置 ※ ケーブル ※	B	－	－	－	－	－	－	－
			有			－	－	－	－	－	有	－	－	他機器は工程停止により安全機能を必要としない状態に移行可能である。

※：火災防護上の最重要設備
A：油（漏えい油・有機溶媒）火災
B：電気盤火災
C：ケーブル火災
D：電動機絶縁物
E：仮置可燃物火災

第2-2表　隣接火災区域(区画)の火災影響評価結果（68/110）

精製建屋

火災を想定する区域(区画)		隣接区域(区画)	伝播可能性	火災想定区域(区画)		隣接区域(区画)		最重要設備の評価結果			火災防護対策を行う安全上重要な施設(最重要設備を除く)の評価結果			
番号	名称			火災防護対策を行う安全上重要な施設	系統	火災防護対策を行う安全上重要な施設	系統	同時喪失 有/無	系統分離 要：○、否：－	結果	同時喪失 有/無	系統分離 有/無	FDT^{S} 評価結果	結果
[redacted]	地上2階東西第1廊下,東西第3廊下,南北第1廊下,南北第3廊下	[redacted]	有	ケーブル　※ 蒸発缶・精留塔加熱蒸気温度計	A/B	－	－	－	－	－	有	－	－	他機器は工程停止により安全機能を必要としない状態に移行可能である。
			無			主要弁（[redacted]） 主要弁（[redacted]）	A/B	－	－	－	－	－	－	－
			無			105V非常用計測交流主分電盤 105V非常用計測交流電源盤 110V非常用充電器盤　※ 110V非常用直流主分電盤　※ 105V非常用無停電交流主分電盤　※ 105V非常用無停電電源装置　※ ケーブル　※	A	－	－	－	－	－	－	－
			無			110V第2非常用蓄電池　※	B	－	－	－	－	－	－	－
			有			－	－	－	－	－	有	－	－	他機器は工程停止により安全機能を必要としない状態に移行可能である。
			有			－	－	－	－	－	有	－	－	他機器は工程停止により安全機能を必要としない状態に移行可能である。
			有			－	－	－	－	－	有	－	－	他機器は工程停止により安全機能を必要としない状態に移行可能である。
			有			－	－	－	－	－	有	－	－	他機器は工程停止により安全機能を必要としない状態に移行可能である。
			無			－	－	－	－	－	－	－	－	－
			無			－	－	－	－	－	－	－	－	－
			無			－	－	－	－	－	－	－	－	－
			無			－	－	－	－	－	－	－	－	－
			無			－	－	－	－	－	－	－	－	－
			無			－	－	－	－	－	－	－	－	－
			無			－	－	－	－	－	－	－	－	－
			有			－	－	－	－	－	有	－	－	他機器は工程停止により安全機能を必要としない状態に移行可能である。
			無			－	－	－	－	－	－	－	－	－
			無			－	－	－	－	－	－	－	－	－
			無			－	－	－	－	－	－	－	－	－
			無			－	－	－	－	－	－	－	－	－
			無			－	－	－	－	－	－	－	－	－
			無			－	－	－	－	－	－	－	－	－
			有			－	－	－	－	－	有	－	－	他機器は工程停止により安全機能を必要としない状態に移行可能である。
			無			－	－	－	－	－	－	－	－	－
			無			－	－	－	－	－	－	－	－	－

※：火災防護上の最重要設備
A：油（漏えい油・有機溶媒）火災
B：電気盤火災
C：ケーブル火災
D：電動機絶縁物
E：仮置可燃物火災

第2-2表　隣接火災区域(区画)の火災影響評価結果（69/110）

精製建屋

火災を想定する区域(区画)		隣接区域(区画)	伝播可能性	火災想定区域(区画)		隣接区域(区画)		最重要設備の評価結果			火災防護対策を行う安全上重要な施設(最重要設備を除く)の評価結果			
番号	名称			火災防護対策を行う安全上重要な施設	系統	火災防護対策を行う安全上重要な施設	系統	同時喪失 有/無	系統分離 要：○、否：－	結果	同時喪失 有/無	系統分離 有/無	FDT^{S} 評価結果	結果
[redacted]	制御盤第2室	[redacted]	無	－	－	ケーブル　※	A	－	－	－	－	－	－	－
			有			－	－	－	－	－	－	－	－	－
			有			－	－	－	－	－	－	－	－	－
			無			ケーブル　※	A	－	－	－	－	－	－	－
			有			－	－	－	－	－	－	－	－	－
			無			ケーブル　※ 蒸発缶・精留塔加熱蒸気温度計	A/B	－	－	－	－	－	－	－
	非常用B計装電源室		無	105V非常用計測交流主分電盤 105V非常用計測交流電源盤 110V非常用充電器盤　※ 110V非常用予備充電器盤　※ 110V非常用直流主分電盤　※ 105V非常用無停電交流主分電盤　※ 105V非常用無停電電源装置　※ ケーブル　※	B	110V第2非常用蓄電池　※	B	－	－	－	－	－	－	－
			無			460V非常用コントロールセンタ　※ 460V非常用パワーセンタ　※ ケーブル　※	B	－	－	－	－	－	－	－
			無			－	－	－	－	－	－	－	－	－
			無			ケーブル　※	B	－	－	－	－	－	－	－
			無			主要弁（[redacted]）	A/B	－	－	－	－	－	－	－
			無			ケーブル　※ 蒸発缶・精留塔加熱蒸気温度計	A/B	－	－	－	－	－	－	－
			無			460V非常用コントロールセンタ　※ ケーブル　※	B	－	－	－	－	－	－	－
	制御盤第3室		無	－	－	－	－	－	－	－	－	－	－	－
			有			－	－	－	－	－	－	－	－	－
			有			－	－	－	－	－	－	－	－	－
			無			－	－	－	－	－	－	－	－	－
			無			ケーブル　※ 蒸発缶・精留塔加熱蒸気温度計	A/B	－	－	－	－	－	－	－
	放管設備倉庫		無	－	－	－	－	－	－	－	－	－	－	－
			有			－	－	－	－	－	－	－	－	－
			無			－	－	－	－	－	－	－	－	－
			無			ケーブル　※ 蒸発缶・精留塔加熱蒸気温度計	A/B	－	－	－	－	－	－	－
	トロリ第2保管室		有	－	－	－	－	－	－	－	－	－	－	－
			有			－	－	－	－	－	－	－	－	－
			有			－	－	－	－	－	－	－	－	－
			有			ケーブル　※ 蒸発缶・精留塔加熱蒸気温度計	A/B	－	－	－	有	－	－	他機器は工程停止により安全機能を必要としない状態に移行可能である。
	計装ラック第3室		無	放射性配管分岐第1セル漏えい液受皿1液位 放射性配管分岐第1セル漏えい液受皿2液位 NOx廃ガス洗浄塔入口圧力 廃ガス洗浄塔入口圧力計 油水分離槽セル漏えい液受皿 液位計 プルトニウム濃縮缶供給槽セル漏えい液受皿 液位計 プルトニウム精製塔セル漏えい液受皿 液位計	A/B	－	－	－	－	－	－	－	－
			無			－	－	－	－	－	－	－	－	－
			無			ケーブル　※ 蒸発缶・精留塔加熱蒸気温度計	A/B	－	－	－	－	－	－	－
			無			－	－	－	－	－	－	－	－	－
			無			－	－	－	－	－	－	－	－	－
			無			－	－	－	－	－	－	－	－	－
			無			－	－	－	－	－	－	－	－	－
			無			－	－	－	－	－	－	－	－	－
			無			－	－	－	－	－	－	－	－	－
			無			－	－	－	－	－	－	－	－	－

※：火災防護上の最重要設備
A：油（漏えい油・有機溶媒）火災
B：電気盤火災
C：ケーブル火災
D：電動機絶縁物
E：仮置可燃物火災

第2-2表　隣接火災区域(区画)の火災影響評価結果（70/110）

精製建屋

火災を想定する区域(区画)		隣接区域(区画)	伝播可能性	火災想定区域(区画)		隣接区域(区画)		最重要設備の評価結果			火災防護対策を行う安全上重要な施設(最重要設備を除く)の評価結果			
番号	名称			火災防護対策を行う安全上重要な施設	系統	火災防護対策を行う安全上重要な施設	系統	同時喪失 有/無	系統分離 要：○、否：－	結果	同時喪失 有/無	系統分離 有/無	FDT^S 評価結果	結果
[redacted]	プルトニウム系サンプリングベンチ第4保守室	[redacted]	無	－	－	－	－	－	－	－	－	－	－	－
			有			－	－	－	－	－	－	－	－	－
			有			－	－	－	－	－	－	－	－	－
			有			－	－	－	－	－	－	－	－	－
			無			－	－	－	－	－	－	－	－	－
			無			ケーブル　※	A	－	－	－	－	－	－	－
			無			－	－	－	－	－	－	－	－	－
			無			－	－	－	－	－	－	－	－	－
			有			－	－	－	－	－	－	－	－	－
			有			－	－	－	－	－	－	－	－	－
			有			－	－	－	－	－	－	－	－	－
			有			－	－	－	－	－	－	－	－	－
			有			－	－	－	－	－	－	－	－	－
			無			放射性配管分岐第1セル漏えい液受皿1液位 放射性配管分岐第1セル漏えい液受皿2液位 NOx廃ガス洗浄塔入口圧力 廃ガス洗浄塔入口圧力計 油水分離槽セル漏えい液受皿 液位計 プルトニウム濃縮缶供給槽セル漏えい液受皿 液位計 プルトニウム精製塔セル漏えい液受皿 液位計	A/B	－	－	－	－	－	－	－
	プルトニウム系サンプリングベンチ第4保守室		有	－	－	－	－	－	－	－	－	－	－	－
			有			ケーブル　※ 蒸発缶・精留塔加熱蒸気温度計	A/B	－	－	－	有	－	－	他機器は工程停止により安全機能を必要としない状態に移行可能である。
	試薬設備第1室		無	－	－	ケーブル　※ 蒸発缶・精留塔加熱蒸気温度計	A/B	－	－	－	－	－	－	－
			無			－	－	－	－	－	－	－	－	－
			無			－	－	－	－	－	－	－	－	－
			無			－	－	－	－	－	－	－	－	－
			無			－	－	－	－	－	－	－	－	－
			無			－	－	－	－	－	－	－	－	－
			無			－	－	－	－	－	－	－	－	－
			無			－	－	－	－	－	－	－	－	－
			無			－	－	－	－	－	－	－	－	－

※：火災防護上の最重要設備
A：油（漏えい油・有機溶媒）火災
B：電気盤火災
C：ケーブル火災
D：電動機絶縁物
E：仮置可燃物火災

第2-2表　隣接火災区域(区画)の火災影響評価結果（71/110）

精製建屋

火災を想定する区域(区画)		隣接区域(区画)	伝播可能性	火災想定区域(区画)		隣接区域(区画)		最重要設備の評価結果			火災防護対策を行う安全上重要な施設(最重要設備を除く)の評価結果			
番号	名称			火災防護対策を行う安全上重要な施設	系統	火災防護対策を行う安全上重要な施設	系統	同時喪失 有/無	系統分離 要：○、否：－	結果	同時喪失 有/無	系統分離 有/無	FDT^S 評価結果	結果
[redacted]	非常用Bモータコントロールセンタ室	[redacted]	無	460V非常用コントロールセンタ　※ ケーブル　※	B	－	－	－	－	－	－	－	－	－
			無			ケーブル　※ 蒸発缶・精留塔加熱蒸気温度計	A/B	－	－	－	－	－	－	－
			無			－	－	－	－	－	－	－	－	－
			無			ケーブル　※	B	－	－	－	－	－	－	－
			無			－	－	－	－	－	－	－	－	－
			無			ケーブル　※	B	－	－	－	－	－	－	－
			無			ケーブル　※	A	－	－	－	－	－	－	－
			無			105V非常用計測交流主分電盤 105V非常用計測交流電源盤 110V非常用充電器盤　※ 110V非常用予備充電器盤　※ 110V非常用直流主分電盤　※ 105V非常用無停電交流主分電盤　※ 105V非常用無停電電源装置　※ ケーブル　※	B	－	－	－	－	－	－	－
	地上2階東西第2廊下,南北第2廊下		無	－	－	－	－	－	－	－	－	－	－	－
			無			－	－	－	－	－	－	－	－	－
			無			－	－	－	－	－	－	－	－	－
			無			－	－	－	－	－	－	－	－	－
			無			－	－	－	－	－	－	－	－	－
			無			－	－	－	－	－	－	－	－	－
			無			－	－	－	－	－	－	－	－	－
			無			－	－	－	－	－	－	－	－	－
	地上2階東西第2廊下,南北第2廊下		無	－	－	－	－	－	－	－	－	－	－	－
			無			主要弁（[redacted]） 主要弁（[redacted]）	A/B	－	－	－	－	－	－	－
			無			－	－	－	－	－	－	－	－	－
			無			－	－	－	－	－	－	－	－	－
			無			－	－	－	－	－	－	－	－	－
			無			－	－	－	－	－	－	－	－	－
			無			－	－	－	－	－	－	－	－	－
			無			－	－	－	－	－	－	－	－	－
			無			－	－	－	－	－	－	－	－	－
			無			－	－	－	－	－	－	－	－	－
			無			－	－	－	－	－	－	－	－	－
			無			放射性配管分岐第1セル漏えい液受皿1液位 放射性配管分岐第1セル漏えい液受皿2液位 NOx廃ガス洗浄塔入口圧力 廃ガス洗浄塔入口圧力計 油水分離槽セル漏えい液受皿 液位計 プルトニウム濃縮缶供給槽セル漏えい液受皿 液位計 プルトニウム精製塔セル漏えい液受皿 液位計	A/B	－	－	－	－	－	－	－
			無			－	－	－	－	－	－	－	－	－
			無			－	－	－	－	－	－	－	－	－
			無			－	－	－	－	－	－	－	－	－
			無			－	－	－	－	－	－	－	－	－
			無			－	－	－	－	－	－	－	－	－
			無			－	－	－	－	－	－	－	－	－
			無			－	－	－	－	－	－	－	－	－
			無			－	－	－	－	－	－	－	－	－
			無			－	－	－	－	－	－	－	－	－
			無			－	－	－	－	－	－	－	－	－
			無			－	－	－	－	－	－	－	－	－
			無			－	－	－	－	－	－	－	－	－

※：火災防護上の最重要設備
A：油（漏えい油・有機溶媒）火災
B：電気盤火災
C：ケーブル火災
D：電動機絶縁物
E：仮置可燃物火災

第2-2表　隣接火災区域(区画)の火災影響評価結果（72/110）

精製建屋

火災を想定する区域(区画)		隣接区域(区画)	伝播可能性	火災想定区域(区画)		隣接区域(区画)		最重要設備の評価結果			火災防護対策を行う安全上重要な施設(最重要設備を除く)の評価結果			
番号	名称			火災防護対策を行う安全上重要な施設	系統	火災防護対策を行う安全上重要な施設	系統	同時喪失有/無	系統分離要：○、否：－	結果	同時喪失有/無	系統分離有/無	FDT^{S}評価結果	結果
[redacted]	試薬分配第3室	[redacted]	無	－	－	－	－	－	－	－	－	－	－	－
			無			－	－	－	－	－	－	－	－	－
			無			－	－	－	－	－	－	－	－	－
			無			－	－	－	－	－	－	－	－	－
			無			－	－	－	－	－	－	－	－	－
			無			－	－	－	－	－	－	－	－	－
			無			－	－	－	－	－	－	－	－	－
			無			－	－	－	－	－	－	－	－	－
	北第3階段室		無	－	－	－	－	－	－	－	－	－	－	－
			無			－	－	－	－	－	－	－	－	－
			無			－	－	－	－	－	－	－	－	－
			無			－	－	－	－	－	－	－	－	－
			無			－	－	－	－	－	－	－	－	－
			無			－	－	－	－	－	－	－	－	－
			無			－	－	－	－	－	－	－	－	－
			無			－	－	－	－	－	－	－	－	－
			無			－	－	－	－	－	－	－	－	－
	試薬分配第4室		無	－	－	プルトニウム洗浄器4段目 アルファ線線量計 プルトニウム洗浄器4段目アルファ線検出器の故障検知(ディスク回転,ドラム回転,しゃ断位置,測定位置,校正位置)	A/B	－	－	－	－	－	－	－
			無			－	－	－	－	－	－	－	－	－
			無			－	－	－	－	－	－	－	－	－
			無			－	－	－	－	－	－	－	－	－
			無			－	－	－	－	－	－	－	－	－
			無			－	－	－	－	－	－	－	－	－

※：火災防護上の最重要設備
A：油（漏えい油・有機溶媒）火災
B：電気盤火災
C：ケーブル火災
D：電動機絶縁物
E：仮置可燃物火災

第2-2表　隣接火災区域(区画)の火災影響評価結果（73/110）

精製建屋

火災を想定する区域(区画)		隣接区域(区画)	伝播可能性	火災想定区域(区画)		隣接区域(区画)		最重要設備の評価結果			火災防護対策を行う安全上重要な施設(最重要設備を除く)の評価結果			
番号	名称			火災防護対策を行う安全上重要な施設	系統	火災防護対策を行う安全上重要な施設	系統	同時喪失 有/無	系統分離 要：○、否：－	結果	同時喪失 有/無	系統分離 有/無	FDT^{S} 評価結果	結果
[redacted]	試薬設備第2室	[redacted]	無	－	－	－	－	－	－	－	－	－	－	－
			無			－	－	－	－	－	－	－	－	－
			無			－	－	－	－	－	－	－	－	－
			無			－	－	－	－	－	－	－	－	－
			無			プルトニウム洗浄器4段目 アルファ線線量計 プルトニウム洗浄器4段目アルファ線検出器の故障検知(ディスク回転,ドラム回転,しゃ断位置,測定位置,校正位置)	A/B	－	－	－	－	－	－	－
			無			－	－	－	－	－	－	－	－	－
			無			－	－	－	－	－	－	－	－	－
			無			－	－	－	－	－	－	－	－	－
	排気フィルタユニット室		無	－	－	－	－	－	－	－	－	－	－	－
			無			－	－	－	－	－	－	－	－	－
			無			－	－	－	－	－	－	－	－	－
			無			－	－	－	－	－	－	－	－	－
			無			グローブボックス・セル排風機　※ 建屋排風機	A/B	－	－	－	－	－	－	－
			無			－	－	－	－	－	－	－	－	－
			無			－	－	－	－	－	－	－	－	－
			無			－	－	－	－	－	－	－	－	－
			無			－	－	－	－	－	－	－	－	－
			無			－	－	－	－	－	－	－	－	－
			無			－	－	－	－	－	－	－	－	－
			無			主要弁（[redacted]）	A/B	－	－	－	－	－	－	－
			無			－	－	－	－	－	－	－	－	－
			無			－	－	－	－	－	－	－	－	－
			無			－	－	－	－	－	－	－	－	－
			無			－	－	－	－	－	－	－	－	－
			無			－	－	－	－	－	－	－	－	－
			無			－	－	－	－	－	－	－	－	－
			無			－	－	－	－	－	－	－	－	－
			無			－	－	－	－	－	－	－	－	－
			無			－	－	－	－	－	－	－	－	－
			無			－	－	－	－	－	－	－	－	－
			無			－	－	－	－	－	－	－	－	－

※：火災防護上の最重要設備
A：油（漏えい油・有機溶媒）火災
B：電気盤火災
C：ケーブル火災
D：電動機絶縁物
E：仮置可燃物火災

第2-2表　隣接火災区域(区画)の火災影響評価結果（74/110）

精製建屋

火災を想定する区域(区画)		隣接区域(区画)	伝播可能性	火災想定区域(区画)		隣接区域(区画)		最重要設備の評価結果			火災防護対策を行う安全上重要な施設(最重要設備を除く)の評価結果			
番号	名称			火災防護対策を行う安全上重要な施設	系統	火災防護対策を行う安全上重要な施設	系統	同時喪失 有/無	系統分離 要：○、否：－	結果	同時喪失 有/無	系統分離 有/無	FDT^{S} 評価結果	結果
[redacted]	排気フィルタユニット室	[redacted]	無	－	－	ケーブル　※	A	－	－	－	－	－	－	－
			無			ケーブル　※ 蒸発缶･精留塔加熱蒸気温度計	A/B	－	－	－	－	－	－	－
			無			－	－	－	－	－	－	－	－	－
	常用計装電源室		有	－	－	－	－	－	－	－	－	－	－	－
			無			110V第2非常用蓄電池　※	B	－	－	－	－	－	－	－
			無			－	－	－	－	－	－	－	－	－
			無			－	－	－	－	－	－	－	－	－
			無			ケーブル　※	B	－	－	－	－	－	－	－
			無			主要弁（[redacted]）	A/B	－	－	－	－	－	－	－
			有			ケーブル　※ 蒸発缶･精留塔加熱蒸気温度計	A/B	－	－	－	有	－	－	他機器は工程停止により安全機能を必要としない状態に移行可能である。
	ユーティリティ弁第2室		無	主要弁（[redacted]） 主要弁（[redacted]）	A/B	－	－	－	－	－	－	－	－	－
			無			－	－	－	－	－	－	－	－	－
			無			－	－	－	－	－	－	－	－	－
			無			－	－	－	－	－	－	－	－	－
			無			ケーブル　※ 蒸発缶･精留塔加熱蒸気温度計	A/B	－	－	－	－	－	－	－
	試薬分配第5室		無	－	－	－	－	－	－	－	－	－	－	－
			無			－	－	－	－	－	－	－	－	－
			無			－	－	－	－	－	－	－	－	－
			無			－	－	－	－	－	－	－	－	－
			無			－	－	－	－	－	－	－	－	－
			無			－	－	－	－	－	－	－	－	－
			無			－	－	－	－	－	－	－	－	－
	試薬分配第6室		無	－	－	－	－	－	－	－	－	－	－	－
			無			－	－	－	－	－	－	－	－	－
			無			－	－	－	－	－	－	－	－	－
			無			－	－	－	－	－	－	－	－	－
			無			－	－	－	－	－	－	－	－	－
			無			－	－	－	－	－	－	－	－	－
			無			－	－	－	－	－	－	－	－	－
			無			－	－	－	－	－	－	－	－	－
			無			－	－	－	－	－	－	－	－	－
			無			－	－	－	－	－	－	－	－	－
			無			－	－	－	－	－	－	－	－	－
	溶媒蒸留塔室		無	－	－	－	－	－	－	－	－	－	－	－
			無			－	－	－	－	－	－	－	－	－
			無			－	－	－	－	－	－	－	－	－
			無			－	－	－	－	－	－	－	－	－
			無			－	－	－	－	－	－	－	－	－
			無			－	－	－	－	－	－	－	－	－
			無			－	－	－	－	－	－	－	－	－
			無			－	－	－	－	－	－	－	－	－
			無			－	－	－	－	－	－	－	－	－
			無			－	－	－	－	－	－	－	－	－
			無			－	－	－	－	－	－	－	－	－
			無			－	－	－	－	－	－	－	－	－
			無			－	－	－	－	－	－	－	－	－
			無			－	－	－	－	－	－	－	－	－
			無			－	－	－	－	－	－	－	－	－
			無			－	－	－	－	－	－	－	－	－
			無			－	－	－	－	－	－	－	－	－
			無			－	－	－	－	－	－	－	－	－
			無			－	－	－	－	－	－	－	－	－

※：火災防護上の最重要設備
A：油（漏えい油・有機溶媒）火災
B：電気盤火災
C：ケーブル火災
D：電動機絶縁物
E：仮置可燃物火災

第2-2表　隣接火災区域(区画)の火災影響評価結果（75/110）

精製建屋

火災を想定する区域(区画)		隣接区域	伝播可能性	火災想定区域(区画)		隣接区域(区画)		最重要設備の評価結果			火災防護対策を行う安全上重要な施設(最重要設備を除く)の評価結果			
番号	名称			火災防護対策を行う安全上重要な施設	系統	火災防護対策を行う安全上重要な施設	系統	同時喪失 有/無	系統分離 要：○、否：－	結果	同時喪失 有/無	系統分離 有/無	FDT^{S} 評価結果	結果
[redacted]	蒸気分配第6室	[redacted]	無	－	－	－	－	－	－	－	－	－	－	－
			無			－	－	－	－	－	－	－	－	－
			無			－	－	－	－	－	－	－	－	－
			無			－	－	－	－	－	－	－	－	－
			無			－	－	－	－	－	－	－	－	－
			無			－	－	－	－	－	－	－	－	－
			無			－	－	－	－	－	－	－	－	－
			無			－	－	－	－	－	－	－	－	－
			無			－	－	－	－	－	－	－	－	－
			無			－	－	－	－	－	－	－	－	－
			無			－	－	－	－	－	－	－	－	－
			無			－	－	－	－	－	－	－	－	－
			無			－	－	－	－	－	－	－	－	－
			無			－	－	－	－	－	－	－	－	－
			有			－	－	－	－	－	－	－	－	－
	エアロック第2室		有	－	－	ケーブル　※ 蒸発缶・精留塔加熱蒸気温度計	A/B	－	－	－	有	－	－	他機器は工程停止により安全機能を必要としない状態に移行可能である。
			有			－	－	－	－	－	－	－	－	－
			有			－	－	－	－	－	－	－	－	－
			無			グローブボックス・セル排風機　※ 建屋排風機	A/B	－	－	－	－	－	－	－
			無			－	－	－	－	－	－	－	－	－
			無			ケーブル　※	B	－	－	－	－	－	－	－
			無			主要弁（[redacted]）	A/B	－	－	－	－	－	－	－
			有			－	－	－	－	－	－	－	－	－
			無			－	－	－	－	－	－	－	－	－
			無			－	－	－	－	－	－	－	－	－
			有			ケーブル　※ 蒸発缶・精留塔加熱蒸気温度計	A/B	－	－	－	有	－	－	他機器は工程停止により安全機能を必要としない状態に移行可能である。
	常用蓄電池室		有	－	－	－	－	－	－	－	－	－	－	－
			有			110V第2非常用蓄電池　※	A	－	－	－	－	－	－	－
			有			－	－	－	－	－	－	－	－	－
			有			－	－	－	－	－	－	－	－	－
			有			ケーブル　※	B	－	－	－	－	－	－	－
			有			－	－	－	－	－	－	－	－	－
			有			－	－	－	－	－	－	－	－	－

※：火災防護上の最重要設備
A：油（漏えい油・有機溶媒）火災
B：電気盤火災
C：ケーブル火災
D：電動機絶縁物
E：仮置可燃物火災

第2-2表　隣接火災区域(区画)の火災影響評価結果（76/110）

精製建屋

火災を想定する区域(区画)		隣接区域(区画)	伝播可能性	火災想定区域(区画)		隣接区域(区画)		最重要設備の評価結果			火災防護対策を行う安全上重要な施設(最重要設備を除く)の評価結果			
番号	名称			火災防護対策を行う安全上重要な施設	系統	火災防護対策を行う安全上重要な施設	系統	同時喪失 有/無	系統分離 要：○、否：－	結果	同時喪失 有/無	系統分離 有/無	FDT^{S} 評価結果	結果
[redacted]	第16サブチェンジングルーム	[redacted]	有	－	－	ケーブル　※ 蒸発缶・精留塔加熱蒸気温度計	A/B	－	－	－	有	－	－	他機器は工程停止により安全機能を必要としない状態に移行可能である。
			無			－	－	－	－	－	－	－	－	－
			有			－	－	－	－	－	－	－	－	－
			有			－	－	－	－	－	－	－	－	－
			有			－	－	－	－	－	－	－	－	－
			有			－	－	－	－	－	－	－	－	－
	計装ラック第4室		有	－	－	ケーブル　※ 蒸発缶・精留塔加熱蒸気温度計	A/B	－	－	－	有	－	－	他機器は工程停止により安全機能を必要としない状態に移行可能である。
			有			－	－	－	－	－	－	－	－	－
			有			－	－	－	－	－	－	－	－	－
			無			－	－	－	－	－	－	－	－	－
			有			－	－	－	－	－	－	－	－	－
			有			－	－	－	－	－	－	－	－	－
			無			－	－	－	－	－	－	－	－	－
			有			－	－	－	－	－	－	－	－	－
			有			－	－	－	－	－	－	－	－	－
	ウラン系サンプリングベンチ第4保守室		無	－	－	ケーブル　※	A	－	－	－	－	－	－	－
			有			－	－	－	－	－	－	－	－	－
			有			－	－	－	－	－	－	－	－	－
			無			ケーブル　※	A	－	－	－	－	－	－	－
			無			－	－	－	－	－	－	－	－	－
			有			－	－	－	－	－	－	－	－	－
			有			－	－	－	－	－	－	－	－	－
			有			－	－	－	－	－	－	－	－	－
			有			－	－	－	－	－	－	－	－	－
			無			ケーブル　※ 蒸発缶・精留塔加熱蒸気温度計	A/B	－	－	－	－	－	－	－
			無			－	－	－	－	－	－	－	－	－
			無			ケーブル　※	A	－	－	－	－	－	－	－
			無			－	－	－	－	－	－	－	－	－
			無			－	－	－	－	－	－	－	－	－
	試薬分配第7室		無	－	－	－	－	－	－	－	－	－	－	－
			無			－	－	－	－	－	－	－	－	－
			無			－	－	－	－	－	－	－	－	－
			無			－	－	－	－	－	－	－	－	－
			無			ケーブル　※ 蒸発缶・精留塔加熱蒸気温度計	A/B	－	－	－	－	－	－	－

※：火災防護上の最重要設備
A：油（漏えい油・有機溶媒）火災
B：電気盤火災
C：ケーブル火災
D：電動機絶縁物
E：仮置可燃物火災

第2-2表　隣接火災区域(区画)の火災影響評価結果（77/110）

精製建屋

火災を想定する区域(区画)		隣接区域(区画)	伝播可能性	火災想定区域(区画)		隣接区域(区画)		最重要設備の評価結果			火災防護対策を行う安全上重要な施設(最重要設備を除く)の評価結果			
番号	名称			火災防護対策を行う安全上重要な施設	系統	火災防護対策を行う安全上重要な施設	系統	同時喪失 有/無	系統分離 要：○、否：－	結果	同時喪失 有/無	系統分離 有/無	FDT^{S} 評価結果	結果
[redacted]	排気モニタ室	[redacted]	無	－	－	ケーブル　※ 蒸発缶・精留塔加熱蒸気温度計	A/B	－	－	－	－	－	－	－
			無			－	－	－	－	－	－	－	－	－
			有			－	－	－	－	－	－	－	－	－
			有			－	－	－	－	－	－	－	－	－
			有			－	－	－	－	－	－	－	－	－
			有			－	－	－	－	－	－	－	－	－
	非常用A蓄電池室		無	110V第2非常用蓄電池　※	A	ケーブル　※ 蒸発缶・精留塔加熱蒸気温度計	A/B	－	－	－	－	－	－	－
			無			－	－	－	－	－	－	－	－	－
			無			105V非常用計測交流主分電盤 105V非常用計測交流電源盤 110V非常用充電器盤　※ 110V非常用直流主分電盤　※ 105V非常用無停電交流主分電盤　※ 105V非常用無停電電源装置　※ ケーブル　※	A	－	－	－	－	－	－	－
			無			－	－	－	－	－	－	－	－	－
			無			同期発電機＊　※ プルトニウム濃縮缶加熱蒸気温度計,プルトニウム濃縮液一時貯槽セル漏えい液受皿 液位計,プルトニウム濃縮液計量槽セル漏えい液受皿 液位計,プルトニウム濃縮液受槽セル漏えい液受皿 液位計,逆抽出塔溶液温度計,プルトニウム洗浄器4段目アルファ線検出器の故障検知(ディスク回転,ドラム回転,しゃ断位置,測定位置,校正位置),プルトニウム洗浄器4段目アルファ線線量計,蒸発缶・精留塔加熱蒸気温度計,NOx廃ガス洗浄塔入口圧力計,プルトニウム精製塔セル漏えい液受皿 液位計,プルトニウム濃縮缶供給槽セル漏えい液受皿 液位計,廃ガス洗浄塔入口圧力計,放射性配管分岐第1セル漏えい液受皿1液位計,放射性配管分岐第1セル漏えい液受皿2液位計,油水分離槽セル漏えい液受皿 液位計,アルファモニタ流量計測ポット　流量計,グローブボックス・セル排風機，建屋排風機，主要弁（[redacted]），460V非常用パワーセンタに付属する盤 ケーブル　※	B	－	－	－	－	－	－	－
			無			ケーブル　※	B	－	－	－	－	－	－	－
	制御盤第4室		無	－	－	ケーブル　※	A	－	－	－	－	－	－	－
			有			－	－	－	－	－	－	－	－	－
			有			－	－	－	－	－	－	－	－	－
			有			－	－	－	－	－	－	－	－	－
			無			ケーブル　※ 蒸発缶・精留塔加熱蒸気温度計	A/B	－	－	－	－	－	－	－
	制御盤第5室		無	－	－	ケーブル　※	A	－	－	－	－	－	－	－
			無			－	－	－	－	－	－	－	－	－
			無			－	－	－	－	－	－	－	－	－
			無			ケーブル　※ 蒸発缶・精留塔加熱蒸気温度計	A/B	－	－	－	－	－	－	－
	放射能測定機器室		無	－	－	－	－	－	－	－	－	－	－	－
			無			ケーブル　※	A	－	－	－	－	－	－	－
			無			－	－	－	－	－	－	－	－	－
			無			ケーブル　※ 蒸発缶・精留塔加熱蒸気温度計	A/B	－	－	－	－	－	－	－

※：火災防護上の最重要設備
A：油（漏えい油・有機溶媒）火災
B：電気盤火災
C：ケーブル火災
D：電動機絶縁物
E：仮置可燃物火災

第2-2表　隣接火災区域(区画)の火災影響評価結果（78/110）

精製建屋

火災を想定する区域(区画)		隣接区域(区画)	伝播可能性	火災想定区域(区画)		隣接区域(区画)		最重要設備の評価結果			火災防護対策を行う安全上重要な施設(最重要設備を除く)の評価結果			
番号	名称			火災防護対策を行う安全上重要な施設	系統	火災防護対策を行う安全上重要な施設	系統	同時喪失 有/無	系統分離 要：○、否：－	結果	同時喪失 有/無	系統分離 有/無	FDT^{S} 評価結果	結果
[redacted]	試薬設備第3室	[redacted]	無	－	－	－	－	－	－	－	－	－	－	－
			無			－	－	－	－	－	－	－	－	－
			無			－	－	－	－	－	－	－	－	－
			無			－	－	－	－	－	－	－	－	－
			無			－	－	－	－	－	－	－	－	－
			無			－	－	－	－	－	－	－	－	－
			無			－	－	－	－	－	－	－	－	－
	ウラン系サンプリングベンチ第4セル		無	－	－	－	－	－	－	－	－	－	－	－
			無			－	－	－	－	－	－	－	－	－
			無			－	－	－	－	－	－	－	－	－
			無			－	－	－	－	－	－	－	－	－
			無			－	－	－	－	－	－	－	－	－
			無			－	－	－	－	－	－	－	－	－
	注水槽室		無	－	－	ケーブル ※ 蒸発缶･精留塔加熱蒸気温度計	A/B	－	－	－	－	－	－	－
			無			－	－	－	－	－	－	－	－	－
			無			－	－	－	－	－	－	－	－	－
			無			－	－	－	－	－	－	－	－	－
			無			－	－	－	－	－	－	－	－	－
			無			－	－	－	－	－	－	－	－	－
			無			－	－	－	－	－	－	－	－	－
			無			－	－	－	－	－	－	－	－	－

※：火災防護上の最重要設備
A：油（漏えい油・有機溶媒）火災
B：電気盤火災
C：ケーブル火災
D：電動機絶縁物
E：仮置可燃物火災

第2-2表　隣接火災区域(区画)の火災影響評価結果（79/110）

精製建屋

火災を想定する区域(区画)		隣接区域(区画)	伝播可能性	火災想定区域(区画)		隣接区域(区画)		最重要設備の評価結果			火災防護対策を行う安全上重要な施設(最重要設備を除く)の評価結果			
番号	名称			火災防護対策を行う安全上重要な施設	系統	火災防護対策を行う安全上重要な施設	系統	同時喪失 有/無	系統分離 要：○、否：－	結果	同時喪失 有/無	系統分離 有/無	FDT^{S} 評価結果	結果
[redacted]	非常用A計装電源室	[redacted]	無	105V非常用計測交流主分電盤 105V非常用計測交流電源盤 110V非常用充電器盤　※ 110V非常用直流主分電盤　※ 105V非常用無停電交流主分電盤　※ 105V非常用無停電電源装置　※ ケーブル　※	A	110V第2非常用蓄電池　※	A	－	－	－	－	－	－	－
			無			460V非常用コントロールセンタ　※ ケーブル　※	A	－	－	－	－	－	－	－
			無			－	－	－	－	－	－	－	－	－
			無			460V非常用コントロールセンタ　※ 460V非常用パワーセンタ　※ ケーブル　※	A	－	－	－	－	－	－	－
			無			同期発電機＊　※ プルトニウム濃縮缶加熱蒸気温度計,プルトニウム濃縮液一時貯槽セル漏えい液受皿 液位計,プルトニウム濃縮液計量槽セル漏えい液受皿 液位計,プルトニウム濃縮液受槽セル漏えい液受皿 液位計,逆抽出塔溶液温度計,プルトニウム洗浄器4段目アルファ線検出器の故障検知(ディスク回転,ドラム回転,しゃ断位置,測定位置,校正位置),プルトニウム洗浄器4段目アルファ線線量計,蒸発缶・精留塔加熱蒸気温度計,NOx廃ガス洗浄塔入口圧力計,プルトニウム精製塔セル漏えい液受皿 液位計,プルトニウム濃縮缶供給槽セル漏えい液受皿 液位計,廃ガス洗浄塔入口圧力計,放射性配管分岐第1セル漏えい液受皿1液位計,放射性配管分岐第1セル漏えい液受皿2液位計,油水分離槽セル漏えい液受皿 液位計,アルファモニタ流量計測ポット　流量計,グローブボックス・セル排風機，建屋排風機，主要弁（[redacted]），460V非常用パワーセンタに付属する盤 ケーブル　※	B	－	－	－	－	－	－	－
			無			同期発電機＊　※ プルトニウム濃縮缶加熱蒸気温度計,プルトニウム濃縮液一時貯槽セル漏えい液受皿 液位計,プルトニウム濃縮液計量槽セル漏えい液受皿 液位計,プルトニウム濃縮液受槽セル漏えい液受皿 液位計,逆抽出塔溶液温度計,プルトニウム洗浄器4段目アルファ線検出器の故障検知(ディスク回転,ドラム回転,しゃ断位置,測定位置,校正位置),プルトニウム洗浄器4段目アルファ線線量計,蒸発缶・精留塔加熱蒸気温度計,,NOx廃ガス洗浄塔入口圧力計,プルトニウム精製塔セル漏えい液受皿 液位計,プルトニウム濃縮缶供給槽セル漏えい液受皿 液位計,廃ガス洗浄塔入口圧力計,放射性配管分岐第1セル漏えい液受皿1液位計,放射性配管分岐第1セル漏えい液受皿2液位計,油水分離槽セル漏えい液受皿 液位計,アルファモニタ流量計測ポット　流量計,グローブボックス・セル排風機，建屋排風機，主要弁（[redacted]），460V非常用パワーセンタに付属する盤	A	－	－	－	－	－	－	－
			無			ケーブル　※	B	－	－	－	－	－	－	－
			無			ケーブル　※ 蒸発缶・精留塔加熱蒸気温度計	A/B	－	－	－	－	－	－	－

※：火災防護上の最重要設備
A：油（漏えい油・有機溶媒）火災
B：電気盤火災
C：ケーブル火災
D：電動機絶縁物
E：仮置可燃物火災

第2-2表　隣接火災区域(区画)の火災影響評価結果（80/110）

精製建屋

火災を想定する区域(区画)		隣接区域(区画)	伝播可能性	火災想定区域(区画)		隣接区域(区画)		最重要設備の評価結果			火災防護対策を行う安全上重要な施設(最重要設備を除く)の評価結果			
番号	名称			火災防護対策を行う安全上重要な施設	系統	火災防護対策を行う安全上重要な施設	系統	同時喪失 有/無	系統分離 要：○、否：－	結果	同時喪失 有/無	系統分離 有/無	FDT^{S} 評価結果	結果
[redacted]	非常用B蓄電池室	[redacted]	無	110V第2非常用蓄電池　※	B	105V非常用計測交流主分電盤 105V非常用計測交流電源盤 110V非常用充電器盤　※ 110V非常用予備充電器盤　※ 110V非常用直流主分電盤　※ 105V非常用無停電交流主分電盤　※ 105V非常用無停電電源装置　※ ケーブル　※	B	－	－	－	－	－	－	－
			無			－	－	－	－	－	－	－	－	－
			無			－	－	－	－	－	－	－	－	－
			無			ケーブル　※	B	－	－	－	－	－	－	－
			無			主要弁（[redacted]）	A/B	－	－	－	－	－	－	－
			無			主要弁（[redacted]）	A/B	－	－	－	－	－	－	－
			無			ケーブル　※ 蒸発缶・精留塔加熱蒸気温度計	A/B	－	－	－	－	－	－	－
	非常用Aモータコントロールセンタ室		無	460V非常用コントロールセンタ　※ ケーブル　※	A	ケーブル　※ 蒸発缶・精留塔加熱蒸気温度計	A/B	－	－	－	－	－	－	－
			無			105V非常用計測交流主分電盤 105V非常用計測交流電源盤 110V非常用充電器盤　※ 110V非常用直流主分電盤　※ 105V非常用無停電交流主分電盤　※ 105V非常用無停電電源装置　※ ケーブル　※	A	－	－	－	－	－	－	－
			無			ケーブル　※	A	－	－	－	－	－	－	－
			無			ケーブル　※	B	－	－	－	－	－	－	－
	北第2階段室地上2階附室		無	－	－	－	－	－	－	－	－	－	－	－
			無			－	－	－	－	－	－	－	－	－
			無			－	－	－	－	－	－	－	－	－
			無			－	－	－	－	－	－	－	－	－
			無			ケーブル　※ 蒸発缶・精留塔加熱蒸気温度計	A/B	－	－	－	－	－	－	－
	南第2階段室地上2階附室		無	－	－	－	－	－	－	－	－	－	－	－
			無			－	－	－	－	－	－	－	－	－
			無			－	－	－	－	－	－	－	－	－
			無			ケーブル　※ 蒸発缶・精留塔加熱蒸気温度計	A/B	－	－	－	－	－	－	－
			無			460V非常用コントロールセンタ　※ ケーブル　※	B	－	－	－	－	－	－	－
			無			－	－	－	－	－	－	－	－	－
	南第3階段室地上2階附室		無	－	－	－	－	－	－	－	－	－	－	－
			無			－	－	－	－	－	－	－	－	－
			無			－	－	－	－	－	－	－	－	－
			無			－	－	－	－	－	－	－	－	－
			無			－	－	－	－	－	－	－	－	－
			無			－	－	－	－	－	－	－	－	－
			無			－	－	－	－	－	－	－	－	－
	北第1階段室地上2階附室		無	－	－	－	－	－	－	－	－	－	－	－
			無			－	－	－	－	－	－	－	－	－
			無			－	－	－	－	－	－	－	－	－
			無			－	－	－	－	－	－	－	－	－
			無			ケーブル　※ 蒸発缶・精留塔加熱蒸気温度計	A/B	－	－	－	－	－	－	－

※：火災防護上の最重要設備
A：油（漏えい油・有機溶媒）火災
B：電気盤火災
C：ケーブル火災
D：電動機絶縁物
E：仮置可燃物火災

第2-2表　隣接火災区域(区画)の火災影響評価結果（81/110）

精製建屋

火災を想定する区域(区画)		隣接区域(区画)	伝播可能性	火災想定区域(区画)		隣接区域(区画)		最重要設備の評価結果			火災防護対策を行う安全上重要な施設(最重要設備を除く)の評価結果			
番号	名称			火災防護対策を行う安全上重要な施設	系統	火災防護対策を行う安全上重要な施設	系統	同時喪失 有/無	系統分離 要：○、否：－	結果	同時喪失 有/無	系統分離 有/無	FDT^S 評価結果	結果
[redacted]	第1階段室地上2階附室	[redacted]	無	－	－	－	－	－	－	－	－	－	－	－
			無			－	－	－	－	－	－	－	－	－
			無			－	－	－	－	－	－	－	－	－
			無			ケーブル　※ 蒸発缶･精留塔加熱蒸気温度計	A/B	－	－	－	－	－	－	－
			無			－	－	－	－	－	－	－	－	－
	第5ダクト室		無	ケーブル　※	B	－	－	－	－	－	－	－	－	－
			無			－	－	－	－	－	－	－	－	－
			無			－	－	－	－	－	－	－	－	－
			無			ケーブル　※	B	－	－	－	－	－	－	－
			無			460V非常用コントロールセンタ　※ ケーブル　※	B	－	－	－	－	－	－	－
			無			－	－	－	－	－	－	－	－	－
			無			－	－	－	－	－	－	－	－	－
	縮空気分配第3室		無	－	－	－	－	－	－	－	－	－	－	－
			無			－	－	－	－	－	－	－	－	－
			無			－	－	－	－	－	－	－	－	－
			無			－	－	－	－	－	－	－	－	－
			無			ケーブル　※ 蒸発缶･精留塔加熱蒸気温度計	A/B	－	－	－	－	－	－	－
			無			放射性配管分岐第1セル漏えい液受皿1液位 放射性配管分岐第1セル漏えい液受皿2液位 NOx廃ガス洗浄塔入口圧力 廃ガス洗浄塔入口圧力計 油水分離槽セル漏えい液受皿 液位計 プルトニウム濃縮缶供給槽セル漏えい液受皿 液位計 プルトニウム精製塔セル漏えい液受皿 液位計	A/B	－	－	－	－	－	－	－
	御盤第6室		無	－	－	ケーブル　※	A	－	－	－	－	－	－	－
			有			ケーブル　※ 蒸発缶･精留塔加熱蒸気温度計	A/B	－	－	－	有	－	－	他機器は工程停止により安全機能を必要としない状態に移行可能である。
			無			－	－	－	－	－	－	－	－	－
			有			－	－	－	－	－	－	－	－	－
			有			－	－	－	－	－	－	－	－	－
			有			－	－	－	－	－	－	－	－	－

※：火災防護上の最重要設備
A：油（漏えい油・有機溶媒）火災
B：電気盤火災
C：ケーブル火災
D：電動機絶縁物
E：仮置可燃物火災

第2-2表　隣接火災区域(区画)の火災影響評価結果（82/110）

精製建屋

火災を想定する区域(区画)		隣接区域(区画)	伝播可能性	火災想定区域(区画)		隣接区域(区画)		最重要設備の評価結果			火災防護対策を行う安全上重要な施設(最重要設備を除く)の評価結果			
番号	名称			火災防護対策を行う安全上重要な施設	系統	火災防護対策を行う安全上重要な施設	系統	同時喪失 有/無	系統分離 要：○、否：－	結果	同時喪失 有/無	系統分離 有/無	FDT^S 評価結果	結果
[redacted]	南第5階段室	[redacted]	無	－	－	ケーブル　※ 蒸発缶・精留塔加熱蒸気温度計	A/B	－	－	－	－	－	－	－
			無			－	－	－	－	－	－	－	－	－
			無			ケーブル　※	A	－	－	－	－	－	－	－
			無			－	－	－	－	－	－	－	－	－
			無			－	－	－	－	－	－	－	－	－
			無			－	－	－	－	－	－	－	－	－
			無			排風機　※	A/B	－	－	－	－	－	－	－
			無			－	－	－	－	－	－	－	－	－
			無			－	－	－	－	－	－	－	－	－
	放管用ブロワ第4室		無	－	－	ケーブル　※ 蒸発缶・精留塔加熱蒸気温度計	A/B	－	－	－	－	－	－	－
			有			－	－	－	－	－	－	－	－	－
			無			－	－	－	－	－	－	－	－	－
			有			－	－	－	－	－	－	－	－	－
			有			－	－	－	－	－	－	－	－	－
			有			－	－	－	－	－	－	－	－	－
			有			－	－	－	－	－	－	－	－	－
	北第1配管室		無	－	－	－	－	－	－	－	－	－	－	－
			無			－	－	－	－	－	－	－	－	－
			無			－	－	－	－	－	－	－	－	－
			無			－	－	－	－	－	－	－	－	－
			無			－	－	－	－	－	－	－	－	－
			無			－	－	－	－	－	－	－	－	－
	精製建屋－ウラン脱硝建屋,ウラン・プルトニウム混合脱硝建屋間連絡通路		無	－	－	－	－	－	－	－	－	－	－	－
			無			－	－	－	－	－	－	－	－	－
			無			－	－	－	－	－	－	－	－	－
			無			ケーブル　※ 蒸発缶・精留塔加熱蒸気温度計	A/B	－	－	－	－	－	－	－
			無			－	－	－	－	－	－	－	－	－
			無			ケーブル　※	A	－	－	－	－	－	－	－
			無			－	－	－	－	－	－	－	－	－
			無			－	－	－	－	－	－	－	－	－
			無			－	－	－	－	－	－	－	－	－
	試薬設備第1室前室		無	－	－	－	－	－	－	－	－	－	－	－
			無			－	－	－	－	－	－	－	－	－
			無			－	－	－	－	－	－	－	－	－
			無			－	－	－	－	－	－	－	－	－
			無			ケーブル　※ 蒸発缶・精留塔加熱蒸気温度計	A/B	－	－	－	－	－	－	－

※：火災防護上の最重要設備
A：油（漏えい油・有機溶媒）火災
B：電気盤火災
C：ケーブル火災
D：電動機絶縁物
E：仮置可燃物火災

第2-2表　隣接火災区域(区画)の火災影響評価結果（83/110）

精製建屋

火災を想定する区域(区画)		隣接区域(区画)	伝播可能性	火災想定区域(区画)		隣接区域(区画)		最重要設備の評価結果			火災防護対策を行う安全上重要な施設(最重要設備を除く)の評価結果			
番号	名称			火災防護対策を行う安全上重要な施設	系統	火災防護対策を行う安全上重要な施設	系統	同時喪失 有/無	系統分離 要：○、否：－	結果	同時喪失 有/無	系統分離 有/無	FDT^S 評価結果	結果
	南第10ダクト室		無	－	－	グローブボックス・セル排風機　※ 建屋排風機	A/B	－	－	－	－	－	－	－
			無			－	－	－	－	－	－	－	－	－
			無			－	－	－	－	－	－	－	－	－
			無			－	－	－	－	－	－	－	－	－
			無			－	－	－	－	－	－	－	－	－
			無			－	－	－	－	－	－	－	－	－
			無			－	－	－	－	－	－	－	－	－
			無			－	－	－	－	－	－	－	－	－
			無			－	－	－	－	－	－	－	－	－
			無			－	－	－	－	－	－	－	－	－
			無			－	－	－	－	－	－	－	－	－
			無			－	－	－	－	－	－	－	－	－
	地上3階東西第1廊下,南北第1廊下,南北第3廊下		無			－	－	－	－	－	－	－	－	－
			無			－	－	－	－	－	－	－	－	－
			無			－	－	－	－	－	－	－	－	－
			無			－	－	－	－	－	－	－	－	－
			無			－	－	－	－	－	－	－	－	－
			有			ケーブル　※ 蒸発缶・精留塔加熱蒸気温度計	A/B	－	－	－	有	－	－	他機器は工程停止により安全機能を必要としない状態に移行可能である。
			無	－	－	－	－	－	－	－	－	－	－	－
			無			－	－	－	－	－	－	－	－	－
			有			－	－	－	－	－	－	－	－	－
			有			－	－	－	－	－	－	－	－	－
			有			－	－	－	－	－	－	－	－	－
			無			－	－	－	－	－	－	－	－	－
			無			－	－	－	－	－	－	－	－	－
			有			－	－	－	－	－	－	－	－	－
			有			－	－	－	－	－	－	－	－	－
			有			－	－	－	－	－	－	－	－	－
			有			－	－	－	－	－	－	－	－	－
			有			－	－	－	－	－	－	－	－	－
			有			－	－	－	－	－	－	－	－	－
			有			－	－	－	－	－	－	－	－	－
			無			アルファモニタ流量計測ポット　流量計	A/B	－	－	－	－	－	－	－
			無			ケーブル　※	A	－	－	－	－	－	－	－

※：火災防護上の最重要設備
A：油（漏えい油・有機溶媒）火災
B：電気盤火災
C：ケーブル火災
D：電動機絶縁物
E：仮置可燃物火災

第2-2表　隣接火災区域(区画)の火災影響評価結果（84/110）

精製建屋

火災を想定する区域(区画)		隣接区域	伝播可能性	火災想定区域(区画)		隣接区域(区画)		最重要設備の評価結果			火災防護対策を行う安全上重要な施設(最重要設備を除く)の評価結果			
番号	名称			火災防護対策を行う安全上重要な施設	系統	火災防護対策を行う安全上重要な施設	系統	同時喪失 有/無	系統分離 要：○、否：－	結果	同時喪失 有/無	系統分離 有/無	FDT^{S} 評価結果	結果
[redacted]	計装ラック第5室	[redacted]	有	－	－	－	－	－	－	－	－	－	－	－
			有			－	－	－	－	－	－	－	－	－
			有			－	－	－	－	－	－	－	－	－
			無			－	－	－	－	－	－	－	－	－
			有			－	－	－	－	－	－	－	－	－
			有			－	－	－	－	－	－	－	－	－
			有			－	－	－	－	－	－	－	－	－
			無	－	－	放射性配管分岐第1セル漏えい液受皿1液位 放射性配管分岐第1セル漏えい液受皿2液位 NOx廃ガス洗浄塔入口圧力 廃ガス洗浄塔入口圧力計 油水分離槽セル漏えい液受皿 液位計 プルトニウム濃縮缶供給槽セル漏えい液受皿 液位計 プルトニウム精製塔セル漏えい液受皿 液位計	A/B	－	－	－	－	－	－	－
			無			－	－	－	－	－	－	－	－	－
			無			－	－	－	－	－	－	－	－	－
			有			－	－	－	－	－	－	－	－	－
			無			－	－	－	－	－	－	－	－	－
	圧縮空気分配第4室		無			－	－	－	－	－	－	－	－	－
			無			－	－	－	－	－	－	－	－	－
			無			－	－	－	－	－	－	－	－	－
			無			－	－	－	－	－	－	－	－	－
			無			－	－	－	－	－	－	－	－	－
			無	－	－	放射性配管分岐第1セル漏えい液受皿1液位 放射性配管分岐第1セル漏えい液受皿2液位 NOx廃ガス洗浄塔入口圧力 廃ガス洗浄塔入口圧力計 油水分離槽セル漏えい液受皿 液位計 プルトニウム濃縮缶供給槽セル漏えい液受皿 液位計 プルトニウム精製塔セル漏えい液受皿 液位計	A/B	－	－	－	－	－	－	－
			無			－	－	－	－	－	－	－	－	－
			無			－	－	－	－	－	－	－	－	－

※：火災防護上の最重要設備
A：油（漏えい油・有機溶媒）火災
B：電気盤火災
C：ケーブル火災
D：電動機絶縁物
E：仮置可燃物火災

第2-2表　隣接火災区域(区画)の火災影響評価結果（85/110）

精製建屋

火災を想定する区域(区画)		隣接区域	伝播可能性	火災想定区域(区画)		隣接区域(区画)		最重要設備の評価結果			火災防護対策を行う安全上重要な施設(最重要設備を除く)の評価結果			
番号	名称			火災防護対策を行う安全上重要な施設	系統	火災防護対策を行う安全上重要な施設	系統	同時喪失 有/無	系統分離 要：○、否：－	結果	同時喪失 有/無	系統分離 有/無	FDT^{S} 評価結果	結果
[redacted]	計装ラック第6室	[redacted]	無	アルファモニタ流量計測ポット　流量計	A/B	－	－	－	－	－	－	－	－	－
			無			－	－	－	－	－	－	－	－	－
			無			－	－	－	－	－	－	－	－	－
			無			－	－	－	－	－	－	－	－	－
			無			－	－	－	－	－	－	－	－	－
			無			－	－	－	－	－	－	－	－	－
			無			－	－	－	－	－	－	－	－	－
			無			－	－	－	－	－	－	－	－	－
			無			－	－	－	－	－	－	－	－	－
			無			－	－	－	－	－	－	－	－	－
			無			－	－	－	－	－	－	－	－	－
	蒸気分配第7室		無	－	－	主要弁（[redacted]）	A/B	－	－	－	－	－	－	－
			無			主要弁（[redacted]）								
			有			－	－	－	－	－	－	－	－	－
			有			－	－	－	－	－	－	－	－	－
			無			アルファモニタ流量計測ポット　流量計	A/B	－	－	－	－	－	－	－
			無			－	－	－	－	－	－	－	－	－
	蒸気分配第8室		無	－	－	－	－	－	－	－	－	－	－	－
			有			－	－	－	－	－	－	－	－	－
			有			－	－	－	－	－	－	－	－	－
			有			－	－	－	－	－	－	－	－	－
			有			－	－	－	－	－	－	－	－	－
			有			－	－	－	－	－	－	－	－	－
			有			－	－	－	－	－	－	－	－	－
			無			－	－	－	－	－	－	－	－	－
			無			－	－	－	－	－	－	－	－	－
	地上3階東西第2廊下,南北第2廊下		無	－	－	－	－	－	－	－	－	－	－	－
			無			－	－	－	－	－	－	－	－	－
			無			－	－	－	－	－	－	－	－	－
			無			－	－	－	－	－	－	－	－	－
			無			－	－	－	－	－	－	－	－	－
			無			－	－	－	－	－	－	－	－	－
			無			－	－	－	－	－	－	－	－	－
			無			－	－	－	－	－	－	－	－	－
			無			－	－	－	－	－	－	－	－	－
			無			－	－	－	－	－	－	－	－	－
			無			－	－	－	－	－	－	－	－	－
			無			－	－	－	－	－	－	－	－	－
			無			－	－	－	－	－	－	－	－	－
			無			－	－	－	－	－	－	－	－	－
			無			－	－	－	－	－	－	－	－	－
			無			－	－	－	－	－	－	－	－	－
			無			－	－	－	－	－	－	－	－	－
			無			－	－	－	－	－	－	－	－	－
			無			－	－	－	－	－	－	－	－	－
			無			－	－	－	－	－	－	－	－	－
			無			－	－	－	－	－	－	－	－	－
			無			－	－	－	－	－	－	－	－	－
			無			－	－	－	－	－	－	－	－	－
			無			－	－	－	－	－	－	－	－	－
			無			－	－	－	－	－	－	－	－	－
			無			アルファモニタ流量計測ポット　流量計	A/B	－	－	－	－	－	－	－
			無			－	－	－	－	－	－	－	－	－
			無			－	－	－	－	－	－	－	－	－
			無			－	－	－	－	－	－	－	－	－

※：火災防護上の最重要設備
A：油（漏えい油・有機溶媒）火災
B：電気盤火災
C：ケーブル火災
D：電動機絶縁物
E：仮置可燃物火災

第2-2表　隣接火災区域(区画)の火災影響評価結果（86/110）

精製建屋

火災を想定する区域(区画)		隣接区域	伝播可能性	火災想定区域(区画)		隣接区域(区画)		最重要設備の評価結果			火災防護対策を行う安全上重要な施設(最重要設備を除く)の評価結果			
番号	名称			火災防護対策を行う安全上重要な施設	系統	火災防護対策を行う安全上重要な施設	系統	同時喪失有/無	系統分離要：○、否：－	結果	同時喪失有/無	系統分離有/無	FDT^{S}評価結果	結果
[redacted]	地上3階東西第2廊下,南北第2廊下	[redacted]	無	－	－	－	－	－	－	－	－	－	－	－
			無			－	－	－	－	－	－	－	－	－
			無			－	－	－	－	－	－	－	－	－
			無			－	－	－	－	－	－	－	－	－
			無			－	－	－	－	－	－	－	－	－
	試薬分配第8室		無	－	－	－	－	－	－	－	－	－	－	－
			無			－	－	－	－	－	－	－	－	－
			無			－	－	－	－	－	－	－	－	－
			無			－	－	－	－	－	－	－	－	－
			無			－	－	－	－	－	－	－	－	－
			無			－	－	－	－	－	－	－	－	－
			無			－	－	－	－	－	－	－	－	－
			無			－	－	－	－	－	－	－	－	－
			無			－	－	－	－	－	－	－	－	－
			無			－	－	－	－	－	－	－	－	－
	試薬設備第4室		無	－	－	－	－	－	－	－	－	－	－	－
			無			－	－	－	－	－	－	－	－	－
			無			－	－	－	－	－	－	－	－	－
			無			－	－	－	－	－	－	－	－	－
			無			－	－	－	－	－	－	－	－	－
			無			－	－	－	－	－	－	－	－	－
			無			－	－	－	－	－	－	－	－	－
			無			－	－	－	－	－	－	－	－	－
			無			－	－	－	－	－	－	－	－	－
	第2回収酸0.02N調整槽室		無	－	－	－	－	－	－	－	－	－	－	－
			無			－	－	－	－	－	－	－	－	－
			無			－	－	－	－	－	－	－	－	－
			無			－	－	－	－	－	－	－	－	－
			無			－	－	－	－	－	－	－	－	－
			無			－	－	－	－	－	－	－	－	－
			無			－	－	－	－	－	－	－	－	－
			無			－	－	－	－	－	－	－	－	－
			無			－	－	－	－	－	－	－	－	－
	試薬設備第5室		無	－	－	－	－	－	－	－	－	－	－	－
			有			－	－	－	－	－	－	－	－	－
			無			－	－	－	－	－	－	－	－	－
			無			－	－	－	－	－	－	－	－	－
			無			－	－	－	－	－	－	－	－	－
			有			－	－	－	－	－	－	－	－	－
	計装ラック第7室		無	－	－	－	－	－	－	－	－	－	－	－
			無			－	－	－	－	－	－	－	－	－
			無			－	－	－	－	－	－	－	－	－
			無			－	－	－	－	－	－	－	－	－
			無			－	－	－	－	－	－	－	－	－
			無			－	－	－	－	－	－	－	－	－
			無			－	－	－	－	－	－	－	－	－
			無			－	－	－	－	－	－	－	－	－
			無			－	－	－	－	－	－	－	－	－
			無			－	－	－	－	－	－	－	－	－

※：火災防護上の最重要設備
A：油（漏えい油・有機溶媒）火災
B：電気盤火災
C：ケーブル火災
D：電動機絶縁物
E：仮置可燃物火災

第2-2表　隣接火災区域(区画)の火災影響評価結果（87/110）

精製建屋

火災を想定する区域(区画)		隣接区域	伝播可能性	火災想定区域(区画)		隣接区域(区画)		最重要設備の評価結果			火災防護対策を行う安全上重要な施設(最重要設備を除く)の評価結果			
番号	名称			火災防護対策を行う安全上重要な施設	系統	火災防護対策を行う安全上重要な施設	系統	同時喪失 有/無	系統分離 要：○、否：－	結果	同時喪失 有/無	系統分離 有/無	FDT^{S} 評価結果	結果
[redacted]	試薬設備第6室	[redacted]	無	－	－	ケーブル　※ 蒸発缶・精留塔加熱蒸気温度計	A/B	－	－	－	－	－	－	－
	計装ラック第8室		有	－	－	ケーブル　※	A	－	－	－	－	－	－	－
	圧縮空気分配第5室		無	－	－	－	－	－	－	－	－	－	－	－
	ウラン溶液受槽室		無	－	－	－	－	－	－	－	－	－	－	－
	プルトニウム系エアジェット第1セル		無	－	－	－	－	－	－	－	－	－	－	－

※：火災防護上の最重要設備
A：油（漏えい油・有機溶媒）火災
B：電気盤火災
C：ケーブル火災
D：電動機絶縁物
E：仮置可燃物火災

第2-2表　隣接火災区域(区画)の火災影響評価結果（88/110）

精製建屋

火災を想定する区域(区画)		隣接区域(区画)	伝播可能性	火災想定区域(区画)		隣接区域(区画)		最重要設備の評価結果			火災防護対策を行う安全上重要な施設(最重要設備を除く)の評価結果			
番号	名称			火災防護対策を行う安全上重要な施設	系統	火災防護対策を行う安全上重要な施設	系統	同時喪失有/無	系統分離要：○、否：－	結果	同時喪失有/無	系統分離有/無	FDT^{S}評価結果	結果
[redacted]	北第2階段室地上3階附室	[redacted]	無	－	－	－	－	－	－	－	－	－	－	－
			無			－	－	－	－	－	－	－	－	－
			無			－	－	－	－	－	－	－	－	－
			無			－	－	－	－	－	－	－	－	－
			無			－	－	－	－	－	－	－	－	－
	南第3階段室地上3階附室		無	－	－	－	－	－	－	－	－	－	－	－
			無			－	－	－	－	－	－	－	－	－
			無			－	－	－	－	－	－	－	－	－
			無			－	－	－	－	－	－	－	－	－
			無			－	－	－	－	－	－	－	－	－
			無			－	－	－	－	－	－	－	－	－
	北第1階段室地上3階附室		無	－	－	－	－	－	－	－	－	－	－	－
			無			－	－	－	－	－	－	－	－	－
			無			－	－	－	－	－	－	－	－	－
			無			－	－	－	－	－	－	－	－	－
			無			－	－	－	－	－	－	－	－	－
	第2回収酸10N貯槽室		無	－	－	－	－	－	－	－	－	－	－	－
			無			－	－	－	－	－	－	－	－	－
			無			－	－	－	－	－	－	－	－	－
			無			－	－	－	－	－	－	－	－	－
			無			－	－	－	－	－	－	－	－	－
			無			－	－	－	－	－	－	－	－	－
			無			－	－	－	－	－	－	－	－	－
			無			－	－	－	－	－	－	－	－	－
			無			－	－	－	－	－	－	－	－	－
	第1予備室		無	－	－	主要弁（[redacted]） 主要弁（[redacted]）	A/B	－	－	－	－	－	－	－
			無			－	－	－	－	－	－	－	－	－
			無			－	－	－	－	－	－	－	－	－
			無			－	－	－	－	－	－	－	－	－
			無			－	－	－	－	－	－	－	－	－
			無			アルファモニタ流量計測ポット　流量計	A/B	－	－	－	－	－	－	－
			無			－	－	－	－	－	－	－	－	－
	セル排気サンプリング設備第3室		無	－	－	－	－	－	－	－	－	－	－	－
			無			－	－	－	－	－	－	－	－	－
			無			－	－	－	－	－	－	－	－	－
			無			－	－	－	－	－	－	－	－	－
			無			－	－	－	－	－	－	－	－	－
			無			－	－	－	－	－	－	－	－	－
			無			－	－	－	－	－	－	－	－	－
			無			－	－	－	－	－	－	－	－	－
	ウラン濃縮缶凝縮器室		無	－	－	－	－	－	－	－	－	－	－	－
			無			－	－	－	－	－	－	－	－	－
			無			－	－	－	－	－	－	－	－	－
			無			－	－	－	－	－	－	－	－	－
			無			－	－	－	－	－	－	－	－	－
			無			－	－	－	－	－	－	－	－	－
			無			－	－	－	－	－	－	－	－	－

※：火災防護上の最重要設備
A：油（漏えい油・有機溶媒）火災
B：電気盤火災
C：ケーブル火災
D：電動機絶縁物
E：仮置可燃物火災

第2-2表　隣接火災区域(区画)の火災影響評価結果（89/110）

精製建屋

火災を想定する区域(区画)		隣接区域(区画)	伝播可能性	火災想定区域(区画)		隣接区域(区画)		最重要設備の評価結果			火災防護対策を行う安全上重要な施設(最重要設備を除く)の評価結果			
番号	名称			火災防護対策を行う安全上重要な施設	系統	火災防護対策を行う安全上重要な施設	系統	同時喪失 有/無	系統分離 要：○、否：－	結果	同時喪失 有/無	系統分離 有/無	FDT^S 評価結果	結果
[redacted]	地上4階東西第1廊下,南北第1廊下,南北第3廊下	[redacted]	無	ケーブル　※	A	－	－	－	－	－	－	－	－	－
			無			－	－	－	－	－	－	－	－	－
			無			－	－	－	－	－	－	－	－	－
			無			－	－	－	－	－	－	－	－	－
			無			－	－	－	－	－	－	－	－	－
			無			－	－	－	－	－	－	－	－	－
			無			－	－	－	－	－	－	－	－	－
			無			－	－	－	－	－	－	－	－	－
			無			ケーブル　※	A/B	－	－	－	－	－	－	－
			無			－	－	－	－	－	－	－	－	－
			無			－	－	－	－	－	－	－	－	－
			無			－	－	－	－	－	－	－	－	－
			無			－	－	－	－	－	－	－	－	－
			無			－	－	－	－	－	－	－	－	－
			無			－	－	－	－	－	－	－	－	－
			無			－	－	－	－	－	－	－	－	－
			無			－	－	－	－	－	－	－	－	－
			無			－	－	－	－	－	－	－	－	－
			無			－	－	－	－	－	－	－	－	－
			無			グローブボックス・セル排風機　※ 建屋排風機	A/B	－	－	－	－	－	－	－
			無			－	－	－	－	－	－	－	－	－
			無			－	－	－	－	－	－	－	－	－
			無			－	－	－	－	－	－	－	－	－
			無			－	－	－	－	－	－	－	－	－
			無			－	－	－	－	－	－	－	－	－
			無			－	－	－	－	－	－	－	－	－
			無			－	－	－	－	－	－	－	－	－
			無			－	－	－	－	－	－	－	－	－
			無			－	－	－	－	－	－	－	－	－
			無			－	－	－	－	－	－	－	－	－
			無			－	－	－	－	－	－	－	－	－
			無			排風機　※	A/B	－	－	－	－	－	－	－
			無			－	－	－	－	－	－	－	－	－
			無			－	－	－	－	－	－	－	－	－
			無			－	－	－	－	－	－	－	－	－
			無			－	－	－	－	－	－	－	－	－
			無			－	－	－	－	－	－	－	－	－
			無			－	－	－	－	－	－	－	－	－
			無			－	－	－	－	－	－	－	－	－
			無			－	－	－	－	－	－	－	－	－
			無			－	－	－	－	－	－	－	－	－
			無			－	－	－	－	－	－	－	－	－
			無			－	－	－	－	－	－	－	－	－

※：火災防護上の最重要設備
A：油（漏えい油・有機溶媒）火災
B：電気盤火災
C：ケーブル火災
D：電動機絶縁物
E：仮置可燃物火災

第2-2表 隣接火災区域(区画)の火災影響評価結果（90/110）

精製建屋

火災を想定する区域(区画) 番号	名称	隣接区域(区画)	伝播可能性	火災想定区域(区画) 火災防護対策を行う安全上重要な施設	系統	隣接区域(区画) 火災防護対策を行う安全上重要な施設	系統	最重要設備の評価結果 同時喪失 有/無	系統分離 要：○、否：－	結果	火災防護対策を行う安全上重要な施設(最重要設備を除く)の評価結果 同時喪失 有/無	系統分離 有/無	FDT^S 評価結果	結果
[redacted]	地上4階東西第1廊下,南北第1廊下,南北第3廊下	[redacted]	無	ケーブル ※	A	同期発電機＊ ※ プルトニウム濃縮缶加熱蒸気温度計,プルトニウム濃縮液一時貯槽セル漏えい液受皿 液位計,プルトニウム濃縮液計量槽セル漏えい液受皿 液位計,プルトニウム濃縮液受槽セル漏えい液受皿 液位計,逆抽出塔溶液温度計,プルトニウム洗浄器4段目アルファ線検出器の故障検知(ディスク回転,ドラム回転,しゃ断位置,測定位置,校正位置),プルトニウム洗浄器4段目アルファ線線量計,蒸発缶・精留塔加熱蒸気温度計,NOx廃ガス洗浄塔入口圧力計,プルトニウム精製塔セル漏えい液受皿 液位計,プルトニウム濃縮缶供給槽セル漏えい液受皿 液位計,廃ガス洗浄塔入口圧力計,放射性配管分岐第1セル漏えい液受皿1液位計,放射性配管分岐第1セル漏えい液受皿2液位計,油水分離槽セル漏えい液受皿 液位計,アルファモニタ流量計測ポット 流量計,グローブボックス・セル排風機，建屋排風機，主要弁（[redacted]），460V非常用パワーセンタに付属する盤	A	－	－	－	－	－	－	－
			無			－	－	－	－	－	－	－	－	－
			無			－	－	－	－	－	－	－	－	－
			無			－	－	－	－	－	－	－	－	－
			無			－	－	－	－	－	－	－	－	－
			無			－	－	－	－	－	－	－	－	－
			無			－	－	－	－	－	－	－	－	－
			無			－	－	－	－	－	－	－	－	－
			無			－	－	－	－	－	－	－	－	－
			無			－	－	－	－	－	－	－	－	－
			無			－	－	－	－	－	－	－	－	－
			無			－	－	－	－	－	－	－	－	－
			無			－	－	－	－	－	－	－	－	－
			無			－	－	－	－	－	－	－	－	－
			無			－	－	－	－	－	－	－	－	－
			無			－	－	－	－	－	－	－	－	－
			無			－	－	－	－	－	－	－	－	－
			無			－	－	－	－	－	－	－	－	－
			無			－	－	－	－	－	－	－	－	－
			無			－	－	－	－	－	－	－	－	－
			無			－	－	－	－	－	－	－	－	－
			無			－	－	－	－	－	－	－	－	－
			無			－	－	－	－	－	－	－	－	－
			無			－	－	－	－	－	－	－	－	－
			無			－	－	－	－	－	－	－	－	－
	サンプリングベンチ制御盤室		無	－	－	－	－	－	－	－	－	－	－	－
			無			－	－	－	－	－	－	－	－	－
			有			－	－	－	－	－	－	－	－	－
			無			ケーブル ※	A	－	－	－	－	－	－	－
	回収水凝縮器A室		無	－	－	ケーブル ※	A	－	－	－	－	－	－	－
			無			－	－	－	－	－	－	－	－	－
			無			－	－	－	－	－	－	－	－	－
			無			－	－	－	－	－	－	－	－	－
			無			－	－	－	－	－	－	－	－	－
			無			－	－	－	－	－	－	－	－	－
			無			－	－	－	－	－	－	－	－	－

※：火災防護上の最重要設備
A：油（漏えい油・有機溶媒）火災
B：電気盤火災
C：ケーブル火災
D：電動機絶縁物
E：仮置可燃物火災

第2-2表　隣接火災区域(区画)の火災影響評価結果（91/110）

精製建屋

火災を想定する区域(区画)		隣接区域(区画)	伝播可能性	火災想定区域(区画)		隣接区域(区画)		最重要設備の評価結果			火災防護対策を行う安全上重要な施設(最重要設備を除く)の評価結果			
番号	名称			火災防護対策を行う安全上重要な施設	系統	火災防護対策を行う安全上重要な施設	系統	同時喪失 有/無	系統分離 要：○、否：－	結果	同時喪失 有/無	系統分離 有/無	FDT^S 評価結果	結果
[redacted]	除染分配第1室	[redacted]	無	－	－	ケーブル　※	A	－	－	－	－	－	－	－
			有			－	－	－	－	－	－	－	－	－
			有			－	－	－	－	－	－	－	－	－
			無			－	－	－	－	－	－	－	－	－
			有			－	－	－	－	－	－	－	－	－
			有			－	－	－	－	－	－	－	－	－
			無			－	－	－	－	－	－	－	－	－
			有			－	－	－	－	－	－	－	－	－
	試薬設備第7室		無			－	－	－	－	－	－	－	－	－
			無			－	－	－	－	－	－	－	－	－
			無			ケーブル　※	A	－	－	－	－	－	－	－
			無			－	－	－	－	－	－	－	－	－
			無			－	－	－	－	－	－	－	－	－
			無			－	－	－	－	－	－	－	－	－
			無			排風機　※	A/B	－	－	－	－	－	－	－
			無			－	－	－	－	－	－	－	－	－
			無			－	－	－	－	－	－	－	－	－
	冷却コイル室		無	－	－	ケーブル　※ 蒸発缶･精留塔加熱蒸気温度計	A/B	－	－	－	－	－	－	－
			無			105V非常用計測交流主分電盤 105V非常用計測交流電源盤 110V非常用充電器盤　※ 110V非常用予備充電器盤　※ 110V非常用直流主分電盤　※ 105V非常用無停電交流主分電盤　※ 105V非常用無停電電源装置　※ ケーブル　※	B	－	－	－	－	－	－	－
			無			ケーブル　※	A	－	－	－	－	－	－	－
			無			ケーブル　※	B	－	－	－	－	－	－	－
			無			主要弁（[redacted]）	A/B	－	－	－	－	－	－	－
			無			－	－	－	－	－	－	－	－	－
			無			－	－	－	－	－	－	－	－	－
			無			－	－	－	－	－	－	－	－	－

※：火災防護上の最重要設備
A：油（漏えい油・有機溶媒）火災
B：電気盤火災
C：ケーブル火災
D：電動機絶縁物
E：仮置可燃物火災

第2-2表　隣接火災区域(区画)の火災影響評価結果（92/110）

精製建屋

火災を想定する区域(区画)		隣接区域(区画)	伝播可能性	火災想定区域(区画)		隣接区域(区画)		最重要設備の評価結果			火災防護対策を行う安全上重要な施設(最重要設備を除く)の評価結果			
番号	名称			火災防護対策を行う安全上重要な施設	系統	火災防護対策を行う安全上重要な施設	系統	同時喪失 有/無	系統分離 要：○、否：－	結果	同時喪失 有/無	系統分離 有/無	FDT^{S} 評価結果	結果
[redacted]	エアロック第3室	[redacted]	無	ケーブル　※	B	105V非常用計測交流主分電盤 105V非常用計測交流電源盤 110V非常用充電器盤　※ 110V非常用予備充電器盤　※ 110V非常用直流主分電盤　※ 105V非常用無停電交流主分電盤　※ 105V非常用無停電電源装置　※ ケーブル　※	B	－	－	－	－	－	－	－
			無			110V第2非常用蓄電池　※	B	－	－	－	－	－	－	－
			無			－	－	－	－	－	－	－	－	－
			無			－	－	－	－	－	－	－	－	－
			無			主要弁（[redacted]）	A/B	－	－	－	－	－	－	－
			無			ケーブル　※	B	－	－	－	－	－	－	－
			無			主要弁（[redacted]）	A/B	－	－	－	－	－	－	－
			無			－	－	－	－	－	－	－	－	－
	給気室		無	主要弁（[redacted]）	A/B	ケーブル　※ 蒸発缶・精留塔加熱蒸気温度計	A/B	－	－	－	－	－	－	－
			無			105V非常用計測交流主分電盤 105V非常用計測交流電源盤 110V非常用充電器盤　※ 110V非常用予備充電器盤　※ 110V非常用直流主分電盤　※ 105V非常用無停電交流主分電盤　※ 105V非常用無停電電源装置　※ ケーブル　※	B	－	－	－	－	－	－	－
			無			110V第2非常用蓄電池　※	B	－	－	－	－	－	－	－
			無			－	－	－	－	－	－	－	－	－
			無			ケーブル　※	B	－	－	－	－	－	－	－
			無			主要弁（[redacted]）	A/B	－	－	－	－	－	－	－
			無			－	－	－	－	－	－	－	－	－
			無			－	－	－	－	－	－	－	－	－
			無			－	－	－	－	－	－	－	－	－
	地上4階東西第4廊下		無	ケーブル　※	B	－	－	－	－	－	－	－	－	－
			無			－	－	－	－	－	－	－	－	－
			無			－	－	－	－	－	－	－	－	－
			無			ケーブル　※	B	－	－	－	－	－	－	－
			無			主要弁（[redacted]）	A/B	－	－	－	－	－	－	－
			無			－	－	－	－	－	－	－	－	－
			無			－	－	－	－	－	－	－	－	－
			無			－	－	－	－	－	－	－	－	－
			無			ケーブル　※	B	－	－	－	－	－	－	－
			無			－	－	－	－	－	－	－	－	－

※：火災防護上の最重要設備
A：油（漏えい油・有機溶媒）火災
B：電気盤火災
C：ケーブル火災
D：電動機絶縁物
E：仮置可燃物火災

第2-2表　隣接火災区域(区画)の火災影響評価結果（93/110）

精製建屋

火災を想定する区域(区画)		隣接区域(区画)	伝播可能性	火災想定区域(区画)		隣接区域(区画)		最重要設備の評価結果			火災防護対策を行う安全上重要な施設(最重要設備を除く)の評価結果			
番号	名称			火災防護対策を行う安全上重要な施設	系統	火災防護対策を行う安全上重要な施設	系統	同時喪失 有/無	系統分離 要：○、否：－	結果	同時喪失 有/無	系統分離 有/無	FDT^{S} 評価結果	結果
[redacted]	地上4階東西第2廊下,南北第2廊下	[redacted]	無	－	－	－	－	－	－	－	－	－	－	－
			無			－	－	－	－	－	－	－	－	－
			無			－	－	－	－	－	－	－	－	－
			無			－	－	－	－	－	－	－	－	－
			無			－	－	－	－	－	－	－	－	－
			無			－	－	－	－	－	－	－	－	－
			無			－	－	－	－	－	－	－	－	－
			無			－	－	－	－	－	－	－	－	－
			無			－	－	－	－	－	－	－	－	－
			無			－	－	－	－	－	－	－	－	－
			無			－	－	－	－	－	－	－	－	－
			無			－	－	－	－	－	－	－	－	－
			無			－	－	－	－	－	－	－	－	－
			無			－	－	－	－	－	－	－	－	－
			無			－	－	－	－	－	－	－	－	－
			無			－	－	－	－	－	－	－	－	－
			無			－	－	－	－	－	－	－	－	－
			無			－	－	－	－	－	－	－	－	－
			無			－	－	－	－	－	－	－	－	－
			無			－	－	－	－	－	－	－	－	－
			無			－	－	－	－	－	－	－	－	－
			無			－	－	－	－	－	－	－	－	－
			無			－	－	－	－	－	－	－	－	－
			無			－	－	－	－	－	－	－	－	－
			無			－	－	－	－	－	－	－	－	－
			無			－	－	－	－	－	－	－	－	－
	圧縮空気分配第7室		無	－	－	－	－	－	－	－	－	－	－	－
			無			－	－	－	－	－	－	－	－	－
			無			－	－	－	－	－	－	－	－	－
			有			－	－	－	－	－	－	－	－	－
			有			－	－	－	－	－	－	－	－	－
			有			－	－	－	－	－	－	－	－	－
			有			－	－	－	－	－	－	－	－	－
			有			－	－	－	－	－	－	－	－	－
			有			－	－	－	－	－	－	－	－	－
			無			－	－	－	－	－	－	－	－	－
			有			－	－	－	－	－	－	－	－	－
			無			－	－	－	－	－	－	－	－	－
	プルトニウム系エアジェット第2セル		無	－	－	－	－	－	－	－	－	－	－	－
			無			－	－	－	－	－	－	－	－	－
			無			－	－	－	－	－	－	－	－	－
			無			－	－	－	－	－	－	－	－	－
			無			－	－	－	－	－	－	－	－	－
			無			－	－	－	－	－	－	－	－	－
	プルトニウム系エアジェット第3セル		無	－	－	－	－	－	－	－	－	－	－	－
			無			－	－	－	－	－	－	－	－	－
			無			－	－	－	－	－	－	－	－	－
			無			－	－	－	－	－	－	－	－	－
			無			－	－	－	－	－	－	－	－	－
			無			－	－	－	－	－	－	－	－	－

8070

※：火災防護上の最重要設備
A：油（漏えい油・有機溶媒）火災
B：電気盤火災
C：ケーブル火災
D：電動機絶縁物
E：仮置可燃物火災

第2-2表　隣接火災区域(区画)の火災影響評価結果（94/110）

精製建屋

火災を想定する区域(区画)		隣接区域(区画)	伝播可能性	火災想定区域(区画)		隣接区域(区画)		最重要設備の評価結果			火災防護対策を行う安全上重要な施設(最重要設備を除く)の評価結果			
番号	名称			火災防護対策を行う安全上重要な施設	系統	火災防護対策を行う安全上重要な施設	系統	同時喪失 有/無	系統分離 要：○、否：－	結果	同時喪失 有/無	系統分離 有/無	FDT^{S} 評価結果	結果
[redacted]	プルトニウム系エアジェット第4セル	[redacted]	無	－	－	－	－	－	－	－	－	－	－	－
			無			－	－	－	－	－	－	－	－	－
			無			－	－	－	－	－	－	－	－	－
			無			－	－	－	－	－	－	－	－	－
			無			－	－	－	－	－	－	－	－	－
	プルトニウム系塔槽類廃ガスフィルタ保守室		無	－	－	－	－	－	－	－	－	－	－	－
			無			－	－	－	－	－	－	－	－	－
			無			－	－	－	－	－	－	－	－	－
			有			－	－	－	－	－	－	－	－	－
			有			－	－	－	－	－	－	－	－	－
			無			－	－	－	－	－	－	－	－	－
			無			－	－	－	－	－	－	－	－	－
			無			－	－	－	－	－	－	－	－	－
			有			－	－	－	－	－	－	－	－	－
			有			－	－	－	－	－	－	－	－	－
			有			－	－	－	－	－	－	－	－	－
			有			－	－	－	－	－	－	－	－	－
			無			－	－	－	－	－	－	－	－	－
	プルトニウム系塔槽類廃ガス処理第1セル		無	－	－	－	－	－	－	－	－	－	－	－
			無			－	－	－	－	－	－	－	－	－
			無			－	－	－	－	－	－	－	－	－
			無			－	－	－	－	－	－	－	－	－
			無			－	－	－	－	－	－	－	－	－
	プルトニウム系塔槽類廃ガス処理第2セル		無	－	－	－	－	－	－	－	－	－	－	－
			無			－	－	－	－	－	－	－	－	－
			無			－	－	－	－	－	－	－	－	－
			無			－	－	－	－	－	－	－	－	－
			無			－	－	－	－	－	－	－	－	－
			無			－	－	－	－	－	－	－	－	－
	制御盤第7室		有	－	－	－	－	－	－	－	－	－	－	－
			有			－	－	－	－	－	－	－	－	－
			無			アルファモニタ流量計測ポット　流量計	A/B	－	－	－	－	－	－	－
			無			－	－	－	－	－	－	－	－	－
			無			ケーブル　※	A	－	－	－	－	－	－	－
	第1エジェクタA凝縮器室		無	－	－	－	－	－	－	－	－	－	－	－
			無			－	－	－	－	－	－	－	－	－
			無			－	－	－	－	－	－	－	－	－
			無			－	－	－	－	－	－	－	－	－
			無			アルファモニタ流量計測ポット　流量計	A/B	－	－	－	－	－	－	－
			無			－	－	－	－	－	－	－	－	－
			無			－	－	－	－	－	－	－	－	－
			無			－	－	－	－	－	－	－	－	－
			無			－	－	－	－	－	－	－	－	－

※：火災防護上の最重要設備
A：油（漏えい油・有機溶媒）火災
B：電気盤火災
C：ケーブル火災
D：電動機絶縁物
E：仮置可燃物火災

第2-2表　隣接火災区域(区画)の火災影響評価結果（95/110）

精製建屋

火災を想定する区域(区画)		隣接区域(区画)	伝播可能性	火災想定区域(区画)		隣接区域(区画)		最重要設備の評価結果			火災防護対策を行う安全上重要な施設(最重要設備を除く)の評価結果			
番号	名称			火災防護対策を行う安全上重要な施設	系統	火災防護対策を行う安全上重要な施設	系統	同時喪失有/無	系統分離要：○、否：－	結果	同時喪失有/無	系統分離有/無	FDT^{S}評価結果	結果
[redacted]	試薬分配第9室	[redacted]	無	－	－	－	－	－	－	－	－	－	－	－
			無			－	－	－	－	－	－	－	－	－
			無			－	－	－	－	－	－	－	－	－
			無			－	－	－	－	－	－	－	－	－
			無			－	－	－	－	－	－	－	－	－
			無			－	－	－	－	－	－	－	－	－
			無			－	－	－	－	－	－	－	－	－
	ウラナス製造器室		無	－	－	－	－	－	－	－	－	－	－	－
			無			－	－	－	－	－	－	－	－	－
			無			－	－	－	－	－	－	－	－	－
			無			－	－	－	－	－	－	－	－	－
			無			－	－	－	－	－	－	－	－	－
			無			－	－	－	－	－	－	－	－	－
			無			－	－	－	－	－	－	－	－	－
	回収TBP80%調整槽室		有	－	－	－	－	－	－	－	－	－	－	－
			無			－	－	－	－	－	－	－	－	－
			無			－	－	－	－	－	－	－	－	－
			無			－	－	－	－	－	－	－	－	－
			無			－	－	－	－	－	－	－	－	－
			無			－	－	－	－	－	－	－	－	－
	試薬設備第8室		無	－	－	－	－	－	－	－	－	－	－	－
			無			－	－	－	－	－	－	－	－	－
			有			－	－	－	－	－	－	－	－	－
			無			－	－	－	－	－	－	－	－	－
			無			－	－	－	－	－	－	－	－	－
			無			－	－	－	－	－	－	－	－	－
			無			－	－	－	－	－	－	－	－	－
			無			－	－	－	－	－	－	－	－	－
	第2回収酸1N調整槽1室		無	－	－	－	－	－	－	－	－	－	－	－
			無			グローブボックス・セル排風機　※ 建屋排風機	A/B	－	－	－	－	－	－	－
			無			－	－	－	－	－	－	－	－	－
			無			－	－	－	－	－	－	－	－	－
			無			－	－	－	－	－	－	－	－	－
			無			－	－	－	－	－	－	－	－	－
			無			－	－	－	－	－	－	－	－	－

※：火災防護上の最重要設備
A：油（漏えい油・有機溶媒）火災
B：電気盤火災
C：ケーブル火災
D：電動機絶縁物
E：仮置可燃物火災

第2-2表　隣接火災区域(区画)の火災影響評価結果（96/110）

精製建屋

火災を想定する区域(区画)		隣接区域(区画)	伝播可能性	火災想定区域(区画)		隣接区域(区画)		最重要設備の評価結果			火災防護対策を行う安全上重要な施設(最重要設備を除く)の評価結果			
番号	名称			火災防護対策を行う安全上重要な施設	系統	火災防護対策を行う安全上重要な施設	系統	同時喪失 有/無	系統分離 要：○、否：－	結果	同時喪失 有/無	系統分離 有/無	FDT^{S} 評価結果	結果
[redacted]	排風機室	[redacted]	無	グローブボックス・セル排風機　※ 建屋排風機	A/B	ケーブル　※	A	－	－	－	－	－	－	－
			無			－	－	－	－	－	－	－	－	－
			無			主要弁（[redacted]）	A/B	－	－	－	－	－	－	－
			無			－	－	－	－	－	－	－	－	－
			無			－	－	－	－	－	－	－	－	－
			無			－	－	－	－	－	－	－	－	－
			無			－	－	－	－	－	－	－	－	－
			無			－	－	－	－	－	－	－	－	－
			無			－	－	－	－	－	－	－	－	－
			無			－	－	－	－	－	－	－	－	－
			無			－	－	－	－	－	－	－	－	－
			無			－	－	－	－	－	－	－	－	－
			無			－	－	－	－	－	－	－	－	－
			無			－	－	－	－	－	－	－	－	－
			無			－	－	－	－	－	－	－	－	－
	送風機室		無	主要弁（[redacted]）	A/B	ケーブル　※ 蒸発缶・精留塔加熱蒸気温度計	A/B	－	－	－	－	－	－	－
			無			－	－	－	－	－	－	－	－	－
			無			－	－	－	－	－	－	－	－	－
			無			110V第2非常用蓄電池　※	B	－	－	－	－	－	－	－
			無			グローブボックス・セル排風機　※ 建屋排風機	A/B	－	－	－	－	－	－	－
			無			ケーブル　※	B	－	－	－	－	－	－	－
			有			主要弁（[redacted]）	A/B	－	－	－	有	－	－	他機器は工程停止により安全機能を必要としない状態に移行可能である。
			無			ケーブル　※	B	－	－	－	－	－	－	－
			有			－	－	－	－	－	有	－	－	他機器は工程停止により安全機能を必要としない状態に移行可能である。
	制御盤第8室		有	－	－	－	－	－	－	－	－	－	－	－
			有			－	－	－	－	－	－	－	－	－
			有			－	－	－	－	－	－	－	－	－
			有			－	－	－	－	－	－	－	－	－
			無			－	－	－	－	－	－	－	－	－
			無			ケーブル　※	A	－	－	－	－	－	－	－
	第8予備室		無	－	－	－	－	－	－	－	－	－	－	－
			無			－	－	－	－	－	－	－	－	－
			無			－	－	－	－	－	－	－	－	－
			無			－	－	－	－	－	－	－	－	－
			無			－	－	－	－	－	－	－	－	－
			無			－	－	－	－	－	－	－	－	－

※：火災防護上の最重要設備
A：油（漏えい油・有機溶媒）火災
B：電気盤火災
C：ケーブル火災
D：電動機絶縁物
E：仮置可燃物火災

第2-2表　隣接火災区域(区画)の火災影響評価結果（97/110）

精製建屋

火災を想定する区域(区画)		隣接区域(区画)	伝播可能性	火災想定区域(区画)		隣接区域(区画)		最重要設備の評価結果			火災防護対策を行う安全上重要な施設(最重要設備を除く)の評価結果			
番号	名称			火災防護対策を行う安全上重要な施設	系統	火災防護対策を行う安全上重要な施設	系統	同時喪失有/無	系統分離要：○、否：－	結果	同時喪失有/無	系統分離有/無	FDT^{S}評価結果	結果
[redacted]	試薬設備第9室前室	[redacted]	無	－	－	－	－	－	－	－	－	－	－	－
			無			－	－	－	－	－	－	－	－	－
			無			－	－	－	－	－	－	－	－	－
			無			－	－	－	－	－	－	－	－	－
			無			－	－	－	－	－	－	－	－	－
			無			－	－	－	－	－	－	－	－	－
			無			－	－	－	－	－	－	－	－	－
			無			－	－	－	－	－	－	－	－	－
	第9予備室		無	－	－	－	－	－	－	－	－	－	－	－
			無			－	－	－	－	－	－	－	－	－
			無			－	－	－	－	－	－	－	－	－
			無			－	－	－	－	－	－	－	－	－
			無			－	－	－	－	－	－	－	－	－
			無			－	－	－	－	－	－	－	－	－
			無			－	－	－	－	－	－	－	－	－
			無			－	－	－	－	－	－	－	－	－
	第2予備室		無	－	－	－	－	－	－	－	－	－	－	－
			無			－	－	－	－	－	－	－	－	－
			無			－	－	－	－	－	－	－	－	－
			無			－	－	－	－	－	－	－	－	－
			無			－	－	－	－	－	－	－	－	－
			無			－	－	－	－	－	－	－	－	－
			無			－	－	－	－	－	－	－	－	－
			無			－	－	－	－	－	－	－	－	－
			無			－	－	－	－	－	－	－	－	－
			無			－	－	－	－	－	－	－	－	－
			無			－	－	－	－	－	－	－	－	－
	回収水凝縮器B室		無	－	－	ケーブル　※	A	－	－	－	－	－	－	－
			無			－	－	－	－	－	－	－	－	－
			無			－	－	－	－	－	－	－	－	－
			無			－	－	－	－	－	－	－	－	－
			無			－	－	－	－	－	－	－	－	－
			無			－	－	－	－	－	－	－	－	－
			無			－	－	－	－	－	－	－	－	－
			無			－	－	－	－	－	－	－	－	－
	圧縮空気分配第8室		無	－	－	－	－	－	－	－	－	－	－	－
			無			ケーブル　※	A	－	－	－	－	－	－	－
			無			－	－	－	－	－	－	－	－	－
			無			－	－	－	－	－	－	－	－	－
			無			－	－	－	－	－	－	－	－	－
			無			－	－	－	－	－	－	－	－	－
			無			－	－	－	－	－	－	－	－	－
			無			－	－	－	－	－	－	－	－	－
			無			－	－	－	－	－	－	－	－	－
			無			－	－	－	－	－	－	－	－	－

※：火災防護上の最重要設備
A：油（漏えい油・有機溶媒）火災
B：電気盤火災
C：ケーブル火災
D：電動機絶縁物
E：仮置可燃物火災

第2-2表　隣接火災区域(区画)の火災影響評価結果（98/110）

精製建屋

火災を想定する区域(区画)		隣接区域(区画)	伝播可能性	火災想定区域(区画)		隣接区域(区画)		最重要設備の評価結果			火災防護対策を行う安全上重要な施設(最重要設備を除く)の評価結果			
番号	名称			火災防護対策を行う安全上重要な施設	系統	火災防護対策を行う安全上重要な施設	系統	同時喪失有/無	系統分離要：○、否：－	結果	同時喪失有/無	系統分離有/無	FDT^{S}評価結果	結果
[redacted]	ウラン系エアジェット第1セル	[redacted]	無	－	－	－	－	－	－	－	－	－	－	－
			無			－	－	－	－	－	－	－	－	－
			無			－	－	－	－	－	－	－	－	－
			無			－	－	－	－	－	－	－	－	－
			無			－	－	－	－	－	－	－	－	－
			無			－	－	－	－	－	－	－	－	－
	ウラン系エアジェット第2セル		無	－	－	－	－	－	－	－	－	－	－	－
			無			－	－	－	－	－	－	－	－	－
			無			－	－	－	－	－	－	－	－	－
			無			－	－	－	－	－	－	－	－	－
			無			－	－	－	－	－	－	－	－	－
			無			－	－	－	－	－	－	－	－	－
			無			－	－	－	－	－	－	－	－	－
	ウラン系塔槽類廃ガスフィルタ保守室		無	－	－	－	－	－	－	－	－	－	－	－
			有			－	－	－	－	－	－	－	－	－
			有			－	－	－	－	－	－	－	－	－
			無			－	－	－	－	－	－	－	－	－
			有			－	－	－	－	－	－	－	－	－
			無			－	－	－	－	－	－	－	－	－
			有			－	－	－	－	－	－	－	－	－
			有			－	－	－	－	－	－	－	－	－
			有			－	－	－	－	－	－	－	－	－
			有			－	－	－	－	－	－	－	－	－
			無			ケーブル　※	A	－	－	－	－	－	－	－
	ウラン系塔槽類廃ガス処理セル		無	－	－	－	－	－	－	－	－	－	－	－
			無			－	－	－	－	－	－	－	－	－
			無			－	－	－	－	－	－	－	－	－
			無			－	－	－	－	－	－	－	－	－
	外気処理設備第1室		無	－	－	ケーブル　※ 蒸発缶・精留塔加熱蒸気温度計	A/B	－	－	－	－	－	－	－
			無			グローブボックス・セル排風機　※ 建屋排風機	A/B	－	－	－	－	－	－	－
			無			ケーブル　※	B	－	－	－	－	－	－	－
			無			－	－	－	－	－	－	－	－	－
			無			－	－	－	－	－	－	－	－	－
			無			－	－	－	－	－	－	－	－	－
			無			－	－	－	－	－	－	－	－	－

※：火災防護上の最重要設備
A：油（漏えい油・有機溶媒）火災
B：電気盤火災
C：ケーブル火災
D：電動機絶縁物
E：仮置可燃物火災

第2-2表　隣接火災区域(区画)の火災影響評価結果（99/110）

精製建屋

火災を想定する区域(区画)		隣接区域(区画)	伝播可能性	火災想定区域(区画)		隣接区域(区画)		最重要設備の評価結果			火災防護対策を行う安全上重要な施設(最重要設備を除く)の評価結果			
番号	名称			火災防護対策を行う安全上重要な施設	系統	火災防護対策を行う安全上重要な施設	系統	同時喪失 有/無	系統分離 要：○、否：－	結果	同時喪失 有/無	系統分離 有/無	FDT^S 評価結果	結果
[redacted]	外気取入室	[redacted]	無	－	－	ケーブル　※ 蒸発缶・精留塔加熱蒸気温度計	A/B	－	－	－	－	－	－	－
			無			グローブボックス・セル排風機　※ 建屋排風機	A/B	－	－	－	－	－	－	－
			無			ケーブル　※	B	－	－	－	－	－	－	－
			無			－	－	－	－	－	－	－	－	－
			無			同期発電機＊　※ プルトニウム濃縮缶加熱蒸気温度計,プルトニウム濃縮液一時貯槽セル漏えい液受皿 液位計,プルトニウム濃縮液計量槽セル漏えい液受皿 液位計,プルトニウム濃縮液受槽セル漏えい液受皿 液位計,逆抽出塔溶液温度計,プルトニウム洗浄器4段目アルファ線検出器の故障検知(ディスク回転ドラム回転しゃ断位置,測定位置,校正位置),プルトニウム洗浄器4段目アルファ線線量計,蒸発缶・精留塔加熱蒸気温度計,NOx廃ガス洗浄塔入口圧力計,プルトニウム精製塔セル漏えい液受皿 液位計,プルトニウム濃縮缶供給槽セル漏えい液受皿 液位計,廃ガス洗浄塔入口圧力計,放射性配管分岐第1セル漏えい液受皿1液位計,放射性配管分岐第1セル漏えい液受皿2液位計,油水分離槽セル漏えい液受皿 液位計,アルファモニタ流量計測ポット　流量計,グローブボックス・セル排風機，建屋排風機，主要弁（[redacted]），460V非常用パワーセンタに付属する盤 ケーブル　※	B	－	－	－	－	－	－	－
			無			－	－	－	－	－	－	－	－	－
			無			－	－	－	－	－	－	－	－	－
	第17サブチェンジングルーム		無	－	－	ケーブル　※	A	－	－	－	－	－	－	－
			無			－	－	－	－	－	－	－	－	－
			有			－	－	－	－	－	－	－	－	－
			有			－	－	－	－	－	－	－	－	－
			有			－	－	－	－	－	－	－	－	－
	除染分配第2室		無	－	－	ケーブル　※	A	－	－	－	－	－	－	－
			有			－	－	－	－	－	－	－	－	－
			有			－	－	－	－	－	－	－	－	－
			有			－	－	－	－	－	－	－	－	－
			有			－	－	－	－	－	－	－	－	－
			有			－	－	－	－	－	－	－	－	－

※：火災防護上の最重要設備
A：油（漏えい油・有機溶媒）火災
B：電気盤火災
C：ケーブル火災
D：電動機絶縁物
E：仮置可燃物火災

第2-2表　隣接火災区域(区画)の火災影響評価結果（100/110）

精製建屋

火災を想定する区域(区画)		隣接区域(区画)	伝播可能性	火災想定区域(区画)		隣接区域(区画)		最重要設備の評価結果			火災防護対策を行う安全上重要な施設(最重要設備を除く)の評価結果			
番号	名称			火災防護対策を行う安全上重要な施設	系統	火災防護対策を行う安全上重要な施設	系統	同時喪失 有/無	系統分離 要：○、否：－	結果	同時喪失 有/無	系統分離 有/無	FDT^{S} 評価結果	結果
[redacted]	制御盤第9室	[redacted]	無	－	－	ケーブル　※ 蒸発缶・精留塔加熱蒸気温度計	A/B	－	－	－	－	－	－	－
			無			ケーブル　※	A	－	－	－	－	－	－	－
			無			グローブボックス・セル排風機　※ 建屋排風機	A/B	－	－	－	－	－	－	－
			無			同期発電機＊　※ プルトニウム濃縮缶加熱蒸気温度計,プルトニウム濃縮液一時貯槽セル漏えい液受皿 液位計,プルトニウム濃縮液計量槽セル漏えい液受皿 液位計,プルトニウム濃縮液受槽セル漏えい液受皿 液位計,逆抽出塔溶液温度計,プルトニウム洗浄器4段目アルファ線検出器の故障検知(ディスク回転,ドラム回転,しゃ断位置,測定位置,校正位置),プルトニウム洗浄器4段目アルファ線線量計,蒸発缶・精留塔加熱蒸気温度計,NOx廃ガス洗浄塔入口圧力計,プルトニウム精製塔セル漏えい液受皿 液位計,プルトニウム濃縮缶供給槽セル漏えい液受皿 液位計,廃ガス洗浄塔入口圧力計,放射性配管分岐第1セル漏えい液受皿1液位計,放射性配管分岐第1セル漏えい液受皿2液位計,油水分離槽セル漏えい液受皿 液位計,アルファモニタ流量計測ポット　流量計,グローブボックス・セル排風機，建屋排風機，主要弁（[redacted]），460V非常用パワーセンタに付属する盤	B	－	－	－	－	－	－	－
			無			同期発電機＊　※ プルトニウム濃縮缶加熱蒸気温度計,プルトニウム濃縮液一時貯槽セル漏えい液受皿 液位計,プルトニウム濃縮液計量槽セル漏えい液受皿 液位計,プルトニウム濃縮液受槽セル漏えい液受皿 液位計,逆抽出塔溶液温度計,プルトニウム洗浄器4段目アルファ線検出器の故障検知(ディスク回転,ドラム回転,しゃ断位置,測定位置,校正位置),プルトニウム洗浄器4段目アルファ線線量計,蒸発缶・精留塔加熱蒸気温度計,,NOx廃ガス洗浄塔入口圧力計,プルトニウム精製塔セル漏えい液受皿 液位計,プルトニウム濃縮缶供給槽セル漏えい液受皿 液位計,廃ガス洗浄塔入口圧力計,放射性配管分岐第1セル漏えい液受皿1液位計,放射性配管分岐第1セル漏えい液受皿2液位計,油水分離槽セル漏えい液受皿 液位計,アルファモニタ流量計測ポット　流量計,グローブボックス・セル排風機，建屋排風機，主要弁（[redacted]），460V非常用パワーセ	A	－	－	－	－	－	－	－
			無			－	－	－	－	－	－	－	－	－

※：火災防護上の最重要設備
A：油（漏えい油・有機溶媒）火災
B：電気盤火災
C：ケーブル火災
D：電動機絶縁物
E：仮置可燃物火災

第2-2表　隣接火災区域(区画)の火災影響評価結果（101/110）

精製建屋

火災を想定する区域(区画)		隣接区域(区画)	伝播可能性	火災想定区域(区画)		隣接区域(区画)		最重要設備の評価結果			火災防護対策を行う安全上重要な施設(最重要設備を除く)の評価結果			
番号	名称			火災防護対策を行う安全上重要な施設	系統	火災防護対策を行う安全上重要な施設	系統	同時喪失 有/無	系統分離 要：○、否：－	結果	同時喪失 有/無	系統分離 有/無	FDT^S 評価結果	結果
[redacted]	安全系B制御盤室	[redacted]	無	同期発電機＊ ※ プルトニウム濃縮缶加熱蒸気温度計,プルトニウム濃縮液一時貯槽セル漏えい液受皿 液位計,プルトニウム濃縮液計量槽セル漏えい液受皿 液位計,プルトニウム濃縮液受槽セル漏えい液受皿 液位計,逆抽出塔溶液温度計,プルトニウム洗浄器4段目アルファ線検出器の故障検知(ディスク回転,ドラム回転,しゃ断位置,測定位置,校正位置),プルトニウム洗浄器4段目アルファ線線量計,蒸発缶・精留塔加熱蒸気温度計,NOx廃ガス洗浄塔入口圧力計,プルトニウム精製塔セル漏えい液受皿 液位計,プルトニウム濃縮缶供給槽セル漏えい液受皿 液位計,廃ガス洗浄塔入口圧力計,放射性配管分岐第1セル漏えい液受皿1液位計,放射性配管分岐第1セル漏えい液受皿2液位計,油水分離槽セル漏えい液受皿 液位計,アルファモニタ流量計測ポット　流量計,グローブボックス・セル排風機，建屋排風機，主要弁（[redacted]），460V非常用パワーセンタに付属する盤 ケーブル　※	B	ケーブル　※ 蒸発缶・精留塔加熱蒸気温度計	A/B	－	－	－	－	－	－	－
			無			110V第2非常用蓄電池　※	A	－	－	－	－	－	－	－
			無			105V非常用計測交流主分電盤 105V非常用計測交流電源盤 110V非常用充電器盤　※ 110V非常用直流主分電盤　※ 105V非常用無停電交流主分電盤　※ 105V非常用無停電電源装置　※ ケーブル　※	A	－	－	－	－	－	－	－
			無			－	－	－	－	－	－	－	－	－
			無			－	－	－	－	－	－	－	－	－
			無			同期発電機＊ ※ プルトニウム濃縮缶加熱蒸気温度計,プルトニウム濃縮液一時貯槽セル漏えい液受皿 液位計,プルトニウム濃縮液計量槽セル漏えい液受皿 液位計,プルトニウム濃縮液受槽セル漏えい液受皿 液位計,逆抽出塔溶液温度計,プルトニウム洗浄器4段目アルファ線検出器の故障検知(ディスク回転,ドラム回転,しゃ断位置,測定位置,校正位置),プルトニウム洗浄器4段目アルファ線線量計,蒸発缶・精留塔加熱蒸気温度計,,NOx廃ガス洗浄塔入口圧力計,プルトニウム精製塔セル漏えい液受皿 液位計,プルトニウム濃縮缶供給槽セル漏えい液受皿 液位計,廃ガス洗浄塔入口圧力計,放射性配管分岐第1セル漏えい液受皿1液位計,放射性配管分岐第1セル漏えい液受皿2液位計,油水分離槽セル漏えい液受皿 液位計,アルファモニタ流量計測ポット　流量計,グローブボックス・セル排風機，建屋排風機，主要弁（[redacted]），460V非常用パワーセ	A	－	－	－	－	－	－	－
			無			ケーブル　※	B	－	－	－	－	－	－	－

※：火災防護上の最重要設備
A：油（漏えい油・有機溶媒）火災
B：電気盤火災
C：ケーブル火災
D：電動機絶縁物
E：仮置可燃物火災

第2-2表　隣接火災区域(区画)の火災影響評価結果（102/110）

精製建屋

火災を想定する区域(区画)		隣接区域(区画)	伝播可能性	火災想定区域(区画)		隣接区域(区画)		最重要設備の評価結果			火災防護対策を行う安全上重要な施設(最重要設備を除く)の評価結果			
番号	名称			火災防護対策を行う安全上重要な施設	系統	火災防護対策を行う安全上重要な施設	系統	同時喪失 有/無	系統分離 要：○、否：－	結果	同時喪失 有/無	系統分離 有/無	FDT^{S} 評価結果	結果
[redacted]	安全系A制御盤室	[redacted]	無	同期発電機＊ ※ プルトニウム濃縮缶加熱蒸気温度計,プルトニウム濃縮液一時貯槽セル漏えい液受皿 液位計,プルトニウム濃縮液計量槽セル漏えい液受皿 液位計,プルトニウム濃縮液受槽セル漏えい液受皿 液位計,逆抽出塔溶液温度計,プルトニウム洗浄器4段目アルファ線検出器の故障検知(ディスク回転,ドラム回転,しゃ断位置,測定位置,校正位置),プルトニウム洗浄器4段目アルファ線線量計,蒸発缶・精留塔加熱蒸気温度計,NOx廃ガス洗浄塔入口圧力計,プルトニウム精製塔セル漏えい液受皿 液位計,プルトニウム濃縮缶供給槽セル漏えい液受皿 液位計,廃ガス洗浄塔入口圧力計,放射性配管分岐第1セル漏えい液受皿1液位計,放射性配管分岐第1セル漏えい液受皿2液位計,油水分離槽セル漏えい液受皿 液位計,アルファモニタ流量計測ポット　流量計,グローブボックス・セル排風機，建屋排風機，主要弁（[redacted]），460V非常用パワーセンタに付属する盤	A	ケーブル　※ 蒸発缶・精留塔加熱蒸気温度計	A/B	－	－	－	－	－	－	－
			無			105V非常用計測交流主分電盤 105V非常用計測交流電源盤 110V非常用充電器盤　※ 110V非常用直流主分電盤　※ 105V非常用無停電交流主分電盤　※ 105V非常用無停電電源装置　※ ケーブル　※	A	－	－	－	－	－	－	－
			無			ケーブル　※	A	－	－	－	－	－	－	－
			無			－	－	－	－	－	－	－	－	－
			無			－	－	－	－	－	－	－	－	－
			無			同期発電機＊ ※ プルトニウム濃縮缶加熱蒸気温度計,プルトニウム濃縮液一時貯槽セル漏えい液受皿 液位計,プルトニウム濃縮液計量槽セル漏えい液受皿 液位計,プルトニウム濃縮液受槽セル漏えい液受皿 液位計,逆抽出塔溶液温度計,プルトニウム洗浄器4段目アルファ線検出器の故障検知(ディスク回転,ドラム回転,しゃ断位置,測定位置,校正位置),プルトニウム洗浄器4段目アルファ線線量計,蒸発缶・精留塔加熱蒸気温度計,NOx廃ガス洗浄塔入口圧力計,プルトニウム精製塔セル漏えい液受皿 液位計,プルトニウム濃縮缶供給槽セル漏えい液受皿 液位計,廃ガス洗浄塔入口圧力計,放射性配管分岐第1セル漏えい液受皿1液位計,放射性配管分岐第1セル漏えい液受皿2液位計,油水分離槽セル漏えい液受皿 液位計,アルファモニタ流量計測ポット　流量計,グローブボックス・セル排風機，建屋排風機，主要弁（[redacted]），460V非常用パワーセンタに付属する盤 ケーブル　※	B	－	－	－	－	－	－	－
			無			ケーブル　※	B	－	－	－	－	－	－	－

※：火災防護上の最重要設備
A：油（漏えい油・有機溶媒）火災
B：電気盤火災
C：ケーブル火災
D：電動機絶縁物
E：仮置可燃物火災

第2-2表　隣接火災区域(区画)の火災影響評価結果（103/110）

精製建屋

火災を想定する区域(区画)		隣接区域(区画)	伝播可能性	火災想定区域(区画)		隣接区域(区画)		最重要設備の評価結果			火災防護対策を行う安全上重要な施設(最重要設備を除く)の評価結果			
番号	名称			火災防護対策を行う安全上重要な施設	系統	火災防護対策を行う安全上重要な施設	系統	同時喪失 有/無	系統分離 要：○、否：－	結果	同時喪失 有/無	系統分離 有/無	FDT^S 評価結果	結果
[redacted]	地上4階東西第3廊下	[redacted]	無	ケーブル ※	B	－	－	－	－	－	－	－	－	－
			無			－	－	－	－	－	－	－	－	－
			無			110V第2非常用蓄電池 ※	A	－	－	－	－	－	－	－
			無			105V非常用計測交流主分電盤 105V非常用計測交流電源盤 110V非常用充電器盤 ※ 110V非常用直流主分電盤 ※ 105V非常用無停電交流主分電盤 ※ 105V非常用無停電電源装置 ※ ケーブル ※	A	－	－	－	－	－	－	－
			無			460V非常用コントロールセンタ ※ ケーブル ※	A	－	－	－	－	－	－	－
			無			ケーブル ※	A	－	－	－	－	－	－	－
			無			ケーブル ※	B	－	－	－	－	－	－	－
			無			－	－	－	－	－	－	－	－	－
			無			同期発電機＊ ※ プルトニウム濃縮缶加熱蒸気温度計,プルトニウム濃縮液一時貯槽セル漏えい液受皿 液位計,プルトニウム濃縮液計量槽セル漏えい液受皿 液位計,プルトニウム濃縮液受槽セル漏えい液受皿 液位計,逆抽出塔溶液温度計,プルトニウム洗浄器4段目アルファ線検出器の故障検知(ディスク回転,ドラム回転,しゃ断位置,測定位置,校正位置),プルトニウム洗浄器4段目アルファ線線量計,蒸発缶・精留塔加熱蒸気温度計,NOx廃ガス洗浄塔入口圧力計,プルトニウム精製塔セル漏えい液受皿 液位計,プルトニウム濃縮缶供給槽セル漏えい液受皿 液位計,廃ガス洗浄塔入口圧力計,放射性配管分岐第1セル漏えい液受皿1液位計,放射性配管分岐第1セル漏えい液受皿2液位計,油水分離槽セル漏えい液受皿 液位計,アルファモニタ流量計測ポット 流量計,グローブボックス・セル排風機，建屋排風機，主要弁（[redacted]），460V非常用パワーセンタに付属する盤 ケーブル ※	B	－	－	－	－	－	－	－

※：火災防護上の最重要設備
A：油（漏えい油・有機溶媒）火災
B：電気盤火災
C：ケーブル火災
D：電動機絶縁物
E：仮置可燃物火災

第2-2表　隣接火災区域(区画)の火災影響評価結果（104/110）

精製建屋

火災を想定する区域(区画)		隣接区域(区画)	伝播可能性	火災想定区域(区画)		隣接区域(区画)		最重要設備の評価結果			火災防護対策を行う安全上重要な施設(最重要設備を除く)の評価結果			
番号	名称			火災防護対策を行う安全上重要な施設	系統	火災防護対策を行う安全上重要な施設	系統	同時喪失 有/無	系統分離 要：○、否：－	結果	同時喪失 有/無	系統分離 有/無	FDT^{S} 評価結果	結果
[redacted]	地上4階東西第3廊下	[redacted]	無	ケーブル　※	B	同期発電機＊　※ プルトニウム濃縮缶加熱蒸気温度計,プルトニウム濃縮液一時貯槽セル漏えい液受皿 液位計,プルトニウム濃縮液計量槽セル漏えい液受皿 液位計,プルトニウム濃縮液受槽セル漏えい液受皿 液位計,逆抽出塔溶液温度計,プルトニウム洗浄器4段目アルファ線検出器の故障検知(ディスク回転,ドラム回転,しゃ断位置,測定位置,校正位置),プルトニウム洗浄器4段目アルファ線線量計,蒸発缶・精留塔加熱蒸気温度計,,NOx廃ガス洗浄塔入口圧力計,プルトニウム精製塔セル漏えい液受皿 液位計,プルトニウム濃縮缶供給槽セル漏えい液受皿 液位計,廃ガス洗浄塔入口圧力計,放射性配管分岐第1セル漏えい液受皿1液位計,放射性配管分岐第1セル漏えい液受皿2液位計,油水分離槽セル漏えい液受皿 液位計,アルファモニタ流量計測ポット　流量計,グローブボックス・セル排風機，建屋排風機，主要弁（[redacted]），460V非常用パワーセンタに付属する盤	A	－	－	－	－	－	－	－
			無			－	－	－	－	－	－	－	－	－
			無			－	－	－	－	－	－	－	－	－
	空調補機室		無	－	－	－	－	－	－	－	－	－	－	－
			無			ケーブル　※ 蒸発缶・精留塔加熱蒸気温度計	A/B	－	－	－	－	－	－	－
			無			ケーブル　※	A	－	－	－	－	－	－	－
			無			－	－	－	－	－	－	－	－	－
			無			同期発電機＊　※ プルトニウム濃縮缶加熱蒸気温度計,プルトニウム濃縮液一時貯槽セル漏えい液受皿 液位計,プルトニウム濃縮液計量槽セル漏えい液受皿 液位計,プルトニウム濃縮液受槽セル漏えい液受皿 液位計,逆抽出塔溶液温度計,プルトニウム洗浄器4段目アルファ線検出器の故障検知(ディスク回転,ドラム回転,しゃ断位置,測定位置,校正位置),プルトニウム洗浄器4段目アルファ線線量計,蒸発缶・精留塔加熱蒸気温度計,,NOx廃ガス洗浄塔入口圧力計,プルトニウム精製塔セル漏えい液受皿 液位計,プルトニウム濃縮缶供給槽セル漏えい液受皿 液位計,廃ガス洗浄塔入口圧力計,放射性配管分岐第1セル漏えい液受皿1液位計,放射性配管分岐第1セル漏えい液受皿2液位計,油水分離槽セル漏えい液受皿 液位計,アルファモニタ流量計測ポット　流量計,グローブボックス・セル排風機，建屋排風機，主要弁（[redacted]），460V非常用パワーセ	A	－	－	－	－	－	－	－
			無			ケーブル　※	B	－	－	－	－	－	－	－
			無			－	－	－	－	－	－	－	－	－
	常用モータコントロールセンタ室		無	－	－	ケーブル　※ 蒸発缶・精留塔加熱蒸気温度計	A/B	－	－	－	－	－	－	－
			有			－	－	－	－	－	－	－	－	－
			無			ケーブル　※	A	－	－	－	－	－	－	－
	制御盤第10室		無	－	－	ケーブル　※ 蒸発缶・精留塔加熱蒸気温度計	A/B	－	－	－	－	－	－	－
			無			－	－	－	－	－	－	－	－	－
			有			－	－	－	－	－	－	－	－	－
			無			ケーブル　※	A	－	－	－	－	－	－	－
	試薬設備第9室		無	－	－	－	－	－	－	－	－	－	－	－
			無			－	－	－	－	－	－	－	－	－
			無			－	－	－	－	－	－	－	－	－
			無			－	－	－	－	－	－	－	－	－
			無			－	－	－	－	－	－	－	－	－

※：火災防護上の最重要設備
A：油（漏えい油・有機溶媒）火災
B：電気盤火災
C：ケーブル火災
D：電動機絶縁物
E：仮置可燃物火災

第2-2表　隣接火災区域(区画)の火災影響評価結果（105/110）

精製建屋

火災を想定する区域(区画)		隣接区域(区画)	伝播可能性	火災想定区域(区画)		隣接区域(区画)		最重要設備の評価結果			火災防護対策を行う安全上重要な施設(最重要設備を除く)の評価結果			
番号	名称			火災防護対策を行う安全上重要な施設	系統	火災防護対策を行う安全上重要な施設	系統	同時喪失有/無	系統分離要：○、否：－	結果	同時喪失有/無	系統分離有/無	FDT^{S}評価結果	結果
[redacted]	第13予備室	[redacted]	無	－	－	－	－	－	－	－	－	－	－	－
			無			ケーブル　※ 蒸発缶・精留塔加熱蒸気温度計	A/B	－	－	－	－	－	－	－
			無			－	－	－	－	－	－	－	－	－
			無			ケーブル　※	A	－	－	－	－	－	－	－
			無			－	－	－	－	－	－	－	－	－
	北第2階段室地上4階附室		無	－	－	－	－	－	－	－	－	－	－	－
			無			－	－	－	－	－	－	－	－	－
			無			－	－	－	－	－	－	－	－	－
			無			ケーブル　※	A	－	－	－	－	－	－	－
			無			－	－	－	－	－	－	－	－	－
	南第2階段室地上4階附室		無	－	－	－	－	－	－	－	－	－	－	－
			無			－	－	－	－	－	－	－	－	－
			無			－	－	－	－	－	－	－	－	－
			無			ケーブル　※	A	－	－	－	－	－	－	－
			無			－	－	－	－	－	－	－	－	－
			無			－	－	－	－	－	－	－	－	－
			無			－	－	－	－	－	－	－	－	－
	南第3階段室地上4階附室		無	－	－	－	－	－	－	－	－	－	－	－
			無			グローブボックス・セル排風機　※ 建屋排風機	A/B	－	－	－	－	－	－	－
			無			－	－	－	－	－	－	－	－	－
			無			－	－	－	－	－	－	－	－	－
			無			－	－	－	－	－	－	－	－	－
			無			－	－	－	－	－	－	－	－	－
			無			－	－	－	－	－	－	－	－	－
	北第1階段室地上4階附室		無	－	－	－	－	－	－	－	－	－	－	－
			無			－	－	－	－	－	－	－	－	－
			無			－	－	－	－	－	－	－	－	－
			無			ケーブル　※	A	－	－	－	－	－	－	－
			無			－	－	－	－	－	－	－	－	－
	南第1階段室地上4階附室		無	－	－	－	－	－	－	－	－	－	－	－
			無			－	－	－	－	－	－	－	－	－
			無			－	－	－	－	－	－	－	－	－
			無			ケーブル　※	A	－	－	－	－	－	－	－
			無			－	－	－	－	－	－	－	－	－
			無			－	－	－	－	－	－	－	－	－
			無			－	－	－	－	－	－	－	－	－
			無			－	－	－	－	－	－	－	－	－
	機械補修第2室		無	－	－	－	－	－	－	－	－	－	－	－
			無			460V非常用コントロールセンタ　※ ケーブル　※	B	－	－	－	－	－	－	－
			無			ケーブル　※	B	－	－	－	－	－	－	－
			無			ケーブル　※	A	－	－	－	－	－	－	－
			無			－	－	－	－	－	－	－	－	－
			無			ケーブル　※	B	－	－	－	－	－	－	－
			無			－	－	－	－	－	－	－	－	－
			無			－	－	－	－	－	－	－	－	－
	第18サブチェンジングルーム		無	－	－	－	－	－	－	－	－	－	－	－
			無			－	－	－	－	－	－	－	－	－
			無			ケーブル　※	A	－	－	－	－	－	－	－
			無			－	－	－	－	－	－	－	－	－
			有			－	－	－	－	－	－	－	－	－
			有			－	－	－	－	－	－	－	－	－
	プルトニウム系塔槽類廃ガスよう素フィルタ保守室		無	－	－	－	－	－	－	－	－	－	－	－
			有			－	－	－	－	－	－	－	－	－
			無			ケーブル　※	A	－	－	－	－	－	－	－
			無			グローブボックス・セル排風機　※ 建屋排風機	A/B	－	－	－	－	－	－	－
			無			主要弁（[redacted]）	A/B	－	－	－	－	－	－	－
			有			－	－	－	－	－	－	－	－	－
			有			－	－	－	－	－	－	－	－	－
			有			－	－	－	－	－	－	－	－	－

※：火災防護上の最重要設備
A：油（漏えい油・有機溶媒）火災
B：電気盤火災
C：ケーブル火災
D：電動機絶縁物
E：仮置可燃物火災

第2-2表　隣接火災区域(区画)の火災影響評価結果（106/110）

精製建屋

火災を想定する区域(区画)		隣接区域(区画)	伝播可能性	火災想定区域(区画)		隣接区域(区画)		最重要設備の評価結果			火災防護対策を行う安全上重要な施設(最重要設備を除く)の評価結果			
番号	名称			火災防護対策を行う安全上重要な施設	系統	火災防護対策を行う安全上重要な施設	系統	同時喪失 有/無	系統分離 要：○、否：－	結果	同時喪失 有/無	系統分離 有/無	FDT^{S} 評価結果	結果
[redacted]	プルトニウム系塔槽類廃ガス加熱器室	[redacted]	無	－	－	－	－	－	－	－	－	－	－	－
			無			－	－	－	－	－	－	－	－	－
			無			－	－	－	－	－	－	－	－	－
			有			－	－	－	－	－	－	－	－	－
			無			グローブボックス・セル排風機 ※ 建屋排風機	A/B	－	－	－	－	－	－	－
			有			－	－	－	－	－	－	－	－	－
			有			－	－	－	－	－	－	－	－	－
			有			－	－	－	－	－	－	－	－	－
			有			－	－	－	－	－	－	－	－	－
			有			－	－	－	－	－	－	－	－	－
	第10予備室		無	－	－	－	－	－	－	－	－	－	－	－
			無			－	－	－	－	－	－	－	－	－
			無			－	－	－	－	－	－	－	－	－
			無			－	－	－	－	－	－	－	－	－
			無	－	－	－	－	－	－	－	－	－	－	－
			無			－	－	－	－	－	－	－	－	－
			無			－	－	－	－	－	－	－	－	－
			無			－	－	－	－	－	－	－	－	－
	第19サブチェンジングルーム		無	－	－	－	－	－	－	－	－	－	－	－
			無			ケーブル ※	A	－	－	－	－	－	－	－
			無			－	－	－	－	－	－	－	－	－
			無	－	－	－	－	－	－	－	－	－	－	－
			無			－	－	－	－	－	－	－	－	－
			無			－	－	－	－	－	－	－	－	－
			無			－	－	－	－	－	－	－	－	－
			無			－	－	－	－	－	－	－	－	－
	第11予備室		無	－	－	ケーブル ※	A	－	－	－	－	－	－	－
			無			－	－	－	－	－	－	－	－	－
			無			－	－	－	－	－	－	－	－	－
			無			－	－	－	－	－	－	－	－	－
			無	－	－	－	－	－	－	－	－	－	－	－
			無			－	－	－	－	－	－	－	－	－
			無			－	－	－	－	－	－	－	－	－
			無			－	－	－	－	－	－	－	－	－
			無			－	－	－	－	－	－	－	－	－
			無			－	－	－	－	－	－	－	－	－
	外気処理設備第2室		無	－	－	グローブボックス・セル排風機 ※ 建屋排風機	A/B	－	－	－	－	－	－	－
			無			ケーブル ※	B	－	－	－	－	－	－	－
			無			主要弁（[redacted]）	A/B	－	－	－	－	－	－	－
			無			－	－	－	－	－	－	－	－	－
			無			－	－	－	－	－	－	－	－	－
			無			－	－	－	－	－	－	－	－	－
	第3予備室		無	－	－	－	－	－	－	－	－	－	－	－
			無			－	－	－	－	－	－	－	－	－
			無			－	－	－	－	－	－	－	－	－
			無	－	－	－	－	－	－	－	－	－	－	－
			無			ケーブル ※	A	－	－	－	－	－	－	－
			無			－	－	－	－	－	－	－	－	－
	混合槽室		無	－	－	－	－	－	－	－	－	－	－	－
			無			－	－	－	－	－	－	－	－	－
			無			－	－	－	－	－	－	－	－	－
			無	－	－	－	－	－	－	－	－	－	－	－
			無			－	－	－	－	－	－	－	－	－
			無			－	－	－	－	－	－	－	－	－
			無			－	－	－	－	－	－	－	－	－
	プルトニウム系塔槽類廃ガスよう素フィルタ室		無	－	－	グローブボックス・セル排風機 ※ 建屋排風機	A/B	－	－	－	－	－	－	－
			無			主要弁（[redacted]）	A/B	－	－	－	－	－	－	－
			無			－	－	－	－	－	－	－	－	－
			無			－	－	－	－	－	－	－	－	－
			無			－	－	－	－	－	－	－	－	－
	第14予備室		有	－	－	－	－	－	－	－	－	－	－	－
			有			ケーブル ※	A	－	－	－	－	－	－	－

※：火災防護上の最重要設備
A：油（漏えい油・有機溶媒）火災
B：電気盤火災
C：ケーブル火災
D：電動機絶縁物
E：仮置可燃物火災

第2-2表　隣接火災区域(区画)の火災影響評価結果（107/110）

精製建屋

火災を想定する区域(区画)		隣接区域(区画)	伝播可能性	火災想定区域(区画)		隣接区域(区画)		最重要設備の評価結果			火災防護対策を行う安全上重要な施設(最重要設備を除く)の評価結果			
番号	名称			火災防護対策を行う安全上重要な施設	系統	火災防護対策を行う安全上重要な施設	系統	同時喪失 有/無	系統分離 要：○、否：－	結果	同時喪失 有/無	系統分離 有/無	FDT^{S} 評価結果	結果
[redacted]	地上4階東西第6廊下	[redacted]	無	－	－	－	－	－	－	－	－	－	－	－
			無			－	－	－	－	－	－	－	－	－
			無			ケーブル　※	A	－	－	－	－	－	－	－
			無			－	－	－	－	－	－	－	－	－
			無			－	－	－	－	－	－	－	－	－
			無			－	－	－	－	－	－	－	－	－
			無			－	－	－	－	－	－	－	－	－
			無			－	－	－	－	－	－	－	－	－
			無			－	－	－	－	－	－	－	－	－
			無			－	－	－	－	－	－	－	－	－
			無			－	－	－	－	－	－	－	－	－
			無			－	－	－	－	－	－	－	－	－
	地上4階東西第5廊下		無	－	－	ケーブル　※	A	－	－	－	－	－	－	－
			有			－	－	－	－	－	－	－	－	－
			無			－	－	－	－	－	－	－	－	－
			有			－	－	－	－	－	－	－	－	－
			有			－	－	－	－	－	－	－	－	－
			有			－	－	－	－	－	－	－	－	－
	南第11ダクト室		無	－	－	－	－	－	－	－	－	－	－	－
			無			－	－	－	－	－	－	－	－	－
			無			－	－	－	－	－	－	－	－	－
			無			グローブボックス・セル排風機　※ 建屋排風機	A/B	－	－	－	－	－	－	－
			無			－	－	－	－	－	－	－	－	－
			無			－	－	－	－	－	－	－	－	－
			無			－	－	－	－	－	－	－	－	－
			無			－	－	－	－	－	－	－	－	－
			無			－	－	－	－	－	－	－	－	－
	第18保守室		無	－	－	－	－	－	－	－	－	－	－	－
			無			－	－	－	－	－	－	－	－	－
	南第6ダクト室		無	－	－	－	－	－	－	－	－	－	－	－
			無			－	－	－	－	－	－	－	－	－
			無			－	－	－	－	－	－	－	－	－
			無			－	－	－	－	－	－	－	－	－
			無			－	－	－	－	－	－	－	－	－
			無			ケーブル　※	B	－	－	－	－	－	－	－
			無			ケーブル　※	A	－	－	－	－	－	－	－
			無			－	－	－	－	－	－	－	－	－
			無			－	－	－	－	－	－	－	－	－
			無			－	－	－	－	－	－	－	－	－
			無			－	－	－	－	－	－	－	－	－
			無			－	－	－	－	－	－	－	－	－
			無			ケーブル　※	B	－	－	－	－	－	－	－
			無			主要弁（[redacted]）	A/B	－	－	－	－	－	－	－
			無			ケーブル　※	B	－	－	－	－	－	－	－
			無			－	－	－	－	－	－	－	－	－
			無			－	－	－	－	－	－	－	－	－
			無			ケーブル　※	B	－	－	－	－	－	－	－
	計装ラック第9室		無	－	－	－	－	－	－	－	－	－	－	－
			無			－	－	－	－	－	－	－	－	－
			無			－	－	－	－	－	－	－	－	－
			無			－	－	－	－	－	－	－	－	－
			無			－	－	－	－	－	－	－	－	－
			無			－	－	－	－	－	－	－	－	－
			無			－	－	－	－	－	－	－	－	－
			無			－	－	－	－	－	－	－	－	－
			無			－	－	－	－	－	－	－	－	－
	溶媒処理系廃ガス処理室		有	－	－	－	－	－	－	－	－	－	－	－
			有			－	－	－	－	－	－	－	－	－
			無			－	－	－	－	－	－	－	－	－
			無			－	－	－	－	－	－	－	－	－
			有			－	－	－	－	－	－	－	－	－
			有			－	－	－	－	－	－	－	－	－
			有			－	－	－	－	－	－	－	－	－

※：火災防護上の最重要設備
A：油（漏えい油・有機溶媒）火災
B：電気盤火災
C：ケーブル火災
D：電動機絶縁物
E：仮置可燃物火災

第2-2表　隣接火災区域(区画)の火災影響評価結果（108/110）

精製建屋

火災を想定する区域(区画)		隣接区域(区画)	伝播可能性	火災想定区域(区画)		隣接区域(区画)		最重要設備の評価結果			火災防護対策を行う安全上重要な施設(最重要設備を除く)の評価結果			
番号	名称			火災防護対策を行う安全上重要な施設	系統	火災防護対策を行う安全上重要な施設	系統	同時喪失 有/無	系統分離 要：○、否：－	結果	同時喪失 有/無	系統分離 有/無	FDT^{S} 評価結果	結果
[redacted]	地上5階廊下	[redacted]	無	－	－	－	－	－	－	－	－	－	－	－
			無			－	－	－	－	－	－	－	－	－
			無			－	－	－	－	－	－	－	－	－
			無			－	－	－	－	－	－	－	－	－
			無			－	－	－	－	－	－	－	－	－
			無			－	－	－	－	－	－	－	－	－
			無			－	－	－	－	－	－	－	－	－
			無			－	－	－	－	－	－	－	－	－
			無			－	－	－	－	－	－	－	－	－
			無			－	－	－	－	－	－	－	－	－
			無			－	－	－	－	－	－	－	－	－
	南第3階段室地上5階附室		無	－	－	－	－	－	－	－	－	－	－	－
			無			－	－	－	－	－	－	－	－	－
			無			－	－	－	－	－	－	－	－	－
			無			－	－	－	－	－	－	－	－	－
			無			－	－	－	－	－	－	－	－	－
	第19保守室		無	－	－	－	－	－	－	－	－	－	－	－
			無			－	－	－	－	－	－	－	－	－
	エレベータ機械第1室		無	－	－	－	－	－	－	－	－	－	－	－
			無			ケーブル　※	A	－	－	－	－	－	－	－
			無			－	－	－	－	－	－	－	－	－
	TBP貯槽室		無	－	－	－	－	－	－	－	－	－	－	－
			無			ケーブル　※	A	－	－	－	－	－	－	－
			無			－	－	－	－	－	－	－	－	－
			無			排風機　※	A/B	－	－	－	－	－	－	－
	硝酸13.6N貯槽室		無	－	－	－	－	－	－	－	－	－	－	－
			無			－	－	－	－	－	－	－	－	－
			無			－	－	－	－	－	－	－	－	－
			無			－	－	－	－	－	－	－	－	－
			無			－	－	－	－	－	－	－	－	－
			無			－	－	－	－	－	－	－	－	－
			無			－	－	－	－	－	－	－	－	－
			無			排風機　※	A/B	－	－	－	－	－	－	－
			無			－	－	－	－	－	－	－	－	－
	プルトニウム系塔槽類廃ガス処理室		無	排風機　※	A/B	－	－	－	－	－	－	－	－	－
			無			ケーブル　※	A	－	－	－	－	－	－	－
			無			－	－	－	－	－	－	－	－	－
			無			－	－	－	－	－	－	－	－	－
			無			－	－	－	－	－	－	－	－	－
			無			－	－	－	－	－	－	－	－	－
	第20サブチェンジングルーム		有	－	－	－	－	－	－	－	－	－	－	－
			無			－	－	－	－	－	－	－	－	－
			有			－	－	－	－	－	－	－	－	－
			有			－	－	－	－	－	－	－	－	－
			有			－	－	－	－	－	－	－	－	－

※：火災防護上の最重要設備
A：油（漏えい油・有機溶媒）火災
B：電気盤火災
C：ケーブル火災
D：電動機絶縁物
E：仮置可燃物火災

第2-2表　隣接火災区域(区画)の火災影響評価結果（109/110）

精製建屋

火災を想定する区域(区画)		隣接区域(区画)	伝播可能性	火災想定区域(区画)		隣接区域(区画)		最重要設備の評価結果			火災防護対策を行う安全上重要な施設(最重要設備を除く)の評価結果			
番号	名称			火災防護対策を行う安全上重要な施設	系統	火災防護対策を行う安全上重要な施設	系統	同時喪失有/無	系統分離要：○、否：－	結果	同時喪失有/無	系統分離有/無	FDT^{S}評価結果	結果
[redacted]	よう素フィルタ後置フィルタ第1室	[redacted]	無	－	－	－	－	－	－	－	－	－	－	－
			無			－	－	－	－	－	－	－	－	－
			無			排風機　※	A/B	－	－	－	－	－	－	－
			無			－	－	－	－	－	－	－	－	－
			無			－	－	－	－	－	－	－	－	－
	試薬分配第10室		無	－	－	－	－	－	－	－	－	－	－	－
			無			－	－	－	－	－	－	－	－	－
			無			－	－	－	－	－	－	－	－	－
	計装ラック第10室		無	－	－	ケーブル　※	A	－	－	－	－	－	－	－
			無			－	－	－	－	－	－	－	－	－
			無			－	－	－	－	－	－	－	－	－
			無			－	－	－	－	－	－	－	－	－
			無			－	－	－	－	－	－	－	－	－
			無			－	－	－	－	－	－	－	－	－
			無			－	－	－	－	－	－	－	－	－
	第4予備室		無	－	－	－	－	－	－	－	－	－	－	－
			無			－	－	－	－	－	－	－	－	－
			無			－	－	－	－	－	－	－	－	－
			無			－	－	－	－	－	－	－	－	－
			無			－	－	－	－	－	－	－	－	－
			無			－	－	－	－	－	－	－	－	－
			無			－	－	－	－	－	－	－	－	－
			無			－	－	－	－	－	－	－	－	－
			無			－	－	－	－	－	－	－	－	－
			無			－	－	－	－	－	－	－	－	－
			無			－	－	－	－	－	－	－	－	－
			無			－	－	－	－	－	－	－	－	－
			無			－	－	－	－	－	－	－	－	－
			無			－	－	－	－	－	－	－	－	－
			無			－	－	－	－	－	－	－	－	－
	ウラン系塔槽類廃ガス処理室		無	－	－	ケーブル　※	A	－	－	－	－	－	－	－
			有			－	－	－	－	－	－	－	－	－
			有			－	－	－	－	－	－	－	－	－
			有			－	－	－	－	－	－	－	－	－
			有			－	－	－	－	－	－	－	－	－
			有			－	－	－	－	－	－	－	－	－
	酸除染液調整槽室		有	－	－	－	－	－	－	－	－	－	－	－
			有			－	－	－	－	－	－	－	－	－
			有			－	－	－	－	－	－	－	－	－
			有			－	－	－	－	－	－	－	－	－
	エレベータ機械第2室		無	－	－	－	－	－	－	－	－	－	－	－
			無			ケーブル　※	A	－	－	－	－	－	－	－
			無			－	－	－	－	－	－	－	－	－
	北第1階段室地上5階附室		無	－	－	－	－	－	－	－	－	－	－	－
			無			－	－	－	－	－	－	－	－	－
			無			－	－	－	－	－	－	－	－	－
			無			－	－	－	－	－	－	－	－	－
			無			－	－	－	－	－	－	－	－	－
	北第2階段室地上5階附室		無	－	－	－	－	－	－	－	－	－	－	－
			無			－	－	－	－	－	－	－	－	－
			無			－	－	－	－	－	－	－	－	－
			無			－	－	－	－	－	－	－	－	－
			無			－	－	－	－	－	－	－	－	－
	第19保守室前室		無	－	－	ケーブル　※	A	－	－	－	－	－	－	－
			無			－	－	－	－	－	－	－	－	－
			無			－	－	－	－	－	－	－	－	－
			無			－	－	－	－	－	－	－	－	－
	第18保守室前室		無	－	－	ケーブル　※	A	－	－	－	－	－	－	－
			無			－	－	－	－	－	－	－	－	－
			無			－	－	－	－	－	－	－	－	－
			無			－	－	－	－	－	－	－	－	－
	エレベータ機械第3室		無	－	－	－	－	－	－	－	－	－	－	－
			無			－	－	－	－	－	－	－	－	－
			無			－	－	－	－	－	－	－	－	－
			無			ケーブル　※	A	－	－	－	－	－	－	－
			無			－	－	－	－	－	－	－	－	－
			無			－	－	－	－	－	－	－	－	－

※：火災防護上の最重要設備
A：油（漏えい油・有機溶媒）火災
B：電気盤火災
C：ケーブル火災
D：電動機絶縁物
E：仮置可燃物火災

第2-2表　隣接火災区域(区画)の火災影響評価結果(110/110)

精製建屋

火災を想定する区域(区画)		隣接区域(区画)	伝播可能性	火災想定区域(区画)		隣接区域(区画)		最重要設備の評価結果			火災防護対策を行う安全上重要な施設(最重要設備を除く)の評価結果			
番号	名称			火災防護対策を行う安全上重要な施設	系統	火災防護対策を行う安全上重要な施設	系統	同時喪失有/無	系統分離要：○、否：－	結果	同時喪失有/無	系統分離有/無	FDT^{S}評価結果	結果
[redacted]	エレベータ機械第4室	[redacted]	無	－	－	－	－	－	－	－	－	－	－	－
			無			－	－	－	－	－	－	－	－	－
			無			－	－	－	－	－	－	－	－	－
			無			ケーブル　※	A	－	－	－	－	－	－	－
			無			－	－	－	－	－	－	－	－	－
			無			－	－	－	－	－	－	－	－	－
			無			－	－	－	－	－	－	－	－	－
	第12予備室		無	－	－	－	－	－	－	－	－	－	－	－
			無			－	－	－	－	－	－	－	－	－
			無			－	－	－	－	－	－	－	－	－
			無			－	－	－	－	－	－	－	－	－
			無			－	－	－	－	－	－	－	－	－
	南第2階段室地上5階附室		無	－	－	－	－	－	－	－	－	－	－	－
			無			－	－	－	－	－	－	－	－	－
			無			－	－	－	－	－	－	－	－	－
	南第1階段室地上5階附室		無	－	－	－	－	－	－	－	－	－	－	－
			無			－	－	－	－	－	－	－	－	－
			無			－	－	－	－	－	－	－	－	－
			無			－	－	－	－	－	－	－	－	－
	常用冷水1膨張槽室		無	－	－	－	－	－	－	－	－	－	－	－
			無			－	－	－	－	－	－	－	－	－
			無			－	－	－	－	－	－	－	－	－
			無			－	－	－	－	－	－	－	－	－
	南第3階段室地上6階附室		無	－	－	－	－	－	－	－	－	－	－	－
			無			－	－	－	－	－	－	－	－	－
			無			－	－	－	－	－	－	－	－	－

別紙 6　ウラン脱硝建屋の火災影響評価結果

1. 概要

本資料は，「Ⅲ－１－３　内部火災影響評価に関する方針」に基づき，ウラン脱硝建屋に設置される火災防護上の最重要設備及び火災防護対策を行う安全上重要な施設に対する火災影響評価を実施した結果を示すものである。

A：油(漏えい油・有機溶媒)火災
B：電気盤火災
C：ケーブル火災
D：電動機絶縁物火災
E：仮置可燃物火災

第2－1表　当該火災区域（区画）の火災影響評価結果(1/3)

ウラン脱硝建屋

火災を想定する区域(区画)		火災源の有無					火災の可能性	区域(区画)内の火災防護対策を行う安全上重要な施設	系統	最重要設備の評価結果			火災防護対策を行う安全上重要な施設(最重要設備を除く)の評価結果			
番号	名称	電動機	電気盤	ケーブル	油類	その他				同時喪失有/無	系統分離 要：○、否：－	結果	同時喪失有/無	系統分離 要：○、否：－	FDT^S 評価結果	結果
Y0101	製品充てん第1室	－	○	○	－	－	有	自動充てん装置　充てん定位置	A	－	－	－	－	－	－	－
Y0102	製品充てん第2室	－	○	○	－	－	有	自動充てん装置　充てん定位置	B	－	－	－	－	－	－	－
G0103	貯蔵容器払出室	○	○	○	－	－	有	－	－	－	－	－	－	－	－	－
Y0105	再溶解室	○	－	○	－	－	有	－	－	－	－	－	－	－	－	－
Y0106	硝酸ウラニル貯蔵第1室	－	－	－	－	－	無	－	－	－	－	－	－	－	－	－
Y0107	硝酸ウラニル貯蔵第2室	－	－	－	－	－	無	－	－	－	－	－	－	－	－	－
Y0108	硝酸ウラニルポンプ室	○	－	○	－	－	有	－	－	－	－	－	－	－	－	－
Y0109	廃液貯蔵室	○	－	○	－	－	有	－	－	－	－	－	－	－	－	－
Y0110	回収酸中間貯蔵室	－	－	○	－	－	有	－	－	－	－	－	－	－	－	－
G0111	ウラン脱硝建屋－ウラン酸化物貯蔵建屋間搬送通路	－	－	－	－	－	無	－	－	－	－	－	－	－	－	－
W0121	ユーティリティ設備室	○	－	○	－	－	有	－	－	－	－	－	－	－	－	－
G0122	管理区域ユーティリティ室	○	○	○	－	－	有	－	－	－	－	－	－	－	－	－
Y0141	分析室	－	－	○	－	－	有	－	－	－	－	－	－	－	－	－
Y0151	貯蔵容器払出室前室	－	－	－	－	－	無	－	－	－	－	－	－	－	－	－
W0171	北第2階段室	－	－	－	－	－	無	－	－	－	－	－	－	－	－	－
Y0172	北第1階段室	－	－	－	－	－	無	－	－	－	－	－	－	－	－	－
G0173	南第1階段室	－	－	－	－	－	無	－	－	－	－	－	－	－	－	－
G0174	地下1階東西第3廊下	－	－	○	－	－	有	－	－	－	－	－	－	－	－	－
G0175	地下1階東西第2廊下	－	－	○	－	－	有	－	－	－	－	－	－	－	－	－
G0176	ウラン脱硝建屋－ウラン酸化物貯蔵建屋間連絡通路	－	－	－	－	－	無	－	－	－	－	－	－	－	－	－
Y0177	地下1階東西第1廊下	－	－	○	－	－	有	－	－	－	－	－	－	－	－	－
G0178	地下1階南第1エレベータホール	－	－	－	－	－	無	－	－	－	－	－	－	－	－	－
Y0179	北第1エレベータ	－	－	－	－	－	無	－	－	－	－	－	－	－	－	－
G0180	南第1エレベータ	－	－	－	－	－	無	－	－	－	－	－	－	－	－	－
W0181	地下1階北第1ダクト・配管室	－	－	－	－	－	無	－	－	－	－	－	－	－	－	－
Y0182	地下1階北第1配管室	－	－	－	－	－	無	－	－	－	－	－	－	－	－	－
Y0201	粉末取扱第1室	－	－	○	－	－	有	－	－	－	－	－	－	－	－	－
Y0202	粉末取扱第2室	－	－	○	－	－	有	－	－	－	－	－	－	－	－	－
Y0203	硝酸ウラニル供給室	－	－	○	－	－	有	－	－	－	－	－	－	－	－	－
Y0204	廃ガス処理第1室	－	－	○	－	－	有	－	－	－	－	－	－	－	－	－
Y0205	溶解用UO_3抜出室	－	－	○	－	－	有	－	－	－	－	－	－	－	－	－
W0221	空調機械室	○	－	○	－	－	有	－	－	－	－	－	－	－	－	－
W0231	電気盤室	－	○	○	－	○	有	自動充てん装置　充てん定位置に附属する機器付き盤	A/B	－	－	－	有	－	－	当該室設置の機器は，工程停止により安全機能を必要としない状態に移行可能である。
G0232	制御盤室	－	○	○	－	－	有	脱硝塔(コーン部) 温度計 自動充てん装置　充てん定位置に附属する機器付き盤	A/B	－	－	－	有	－	－	当該室設置の機器は，工程停止により安全機能を必要としない状態に移行可能である。
Y0251	地上1階前室	－	－	○	－	○	有	－	－	－	－	－	－	－	－	－
Y0274	地上1階東西第1廊下	－	－	－	－	－	無	－	－	－	－	－	－	－	－	－
G0275	地上1階南第1エレベータホール	－	－	－	－	－	無	－	－	－	－	－	－	－	－	－
W0281	地上1階北第1ダクト・配管室	－	－	－	－	－	無	－	－	－	－	－	－	－	－	－
Y0282	地上1階北第1配管室	－	－	－	－	－	無	－	－	－	－	－	－	－	－	－
Y0283	地上1階南第1ダクト・配管室	－	－	○	－	－	有	－	－	－	－	－	－	－	－	－

A：油(漏えい油・有機溶媒)火災
B：電気盤火災
C：ケーブル火災
D：電動機絶縁物火災
E：仮置可燃物火災

第2－1表　当該火災区域（区画）の火災影響評価結果(2/3)

ウラン脱硝建屋

火災を想定する区域(区画)		火災源の有無					火災の可能性	区域(区画)内の火災防護対策を行う安全上重要な施設	系統	最重要設備の評価結果			火災防護対策を行う安全上重要な施設(最重要設備を除く)の評価結果			
番号	名称	電動機	電気盤	ケーブル	油類	その他				同時喪失有/無	系統分離 要：○、否：－	結果	同時喪失有/無	系統分離 要：○、否：－	FDT^{S}評価結果	結果
W0284	搬出入室	－	－	－	－	－	無	－	－	－	－	－	－	－	－	－
Y0301	脱硝第1室	○	－	○	－	－	有	－	－	－	－	－	－	－	－	－
Y0302	脱硝第2室	○	－	○	－	－	有	－	－	－	－	－	－	－	－	－
Y0303	濃縮液供給室	－	－	○	－	－	有	－	－	－	－	－	－	－	－	－
Y0304	廃ガス処理第2室	－	－	○	－	－	有	－	－	－	－	－	－	－	－	－
Y0321	排気フィルタ室	－	－	○	－	○	有	－	－	－	－	－	－	－	－	－
Y0341	廃棄物保管室	－	－	－	－	○	有	－	－	－	－	－	－	－	－	－
Y0351	搬出入エアロック室前室	○	○	－	－	○	有	－	－	－	－	－	－	－	－	－
Y0352	搬出入エアロック室	○	○	○	－	－	有	－	－	－	－	－	－	－	－	－
G0353	第1倉庫	－	－	－	－	－	無	－	－	－	－	－	－	－	－	－
Y0354	試薬設備室	○	－	－	－	－	有	－	－	－	－	－	－	－	－	－
Y0355	サブチェンジングルーム	－	－	○	－	－	有	－	－	－	－	－	－	－	－	－
Y0356	身体除染室	－	○	－	－	－	有	－	－	－	－	－	－	－	－	－
G0357	現場放射線管理室	－	－	－	－	－	無	－	－	－	－	－	－	－	－	－
G0358	放射能測定機器室	－	－	－	－	－	無	－	－	－	－	－	－	－	－	－
G0374	地上2階南北第1廊下	－	－	○	－	－	有	－	－	－	－	－	－	－	－	－
Y0375	地上2階廊下	－	－	○	－	－	有	－	－	－	－	－	－	－	－	－
Y0376	地上2階東西第1廊下	－	－	－	－	－	無	－	－	－	－	－	－	－	－	－
Y0377	ウラン脱硝建屋－ウラン・プルトニウム混合脱硝建屋間連絡通路	－	－	－	－	－	無	－	－	－	－	－	－	－	－	－
Y0378	地上2階東西第2廊下	－	－	－	－	－	無	－	－	－	－	－	－	－	－	－
W0381	地上2階北第1ダクト・配管室	－	－	－	－	－	無	－	－	－	－	－	－	－	－	－
Y0382	地上2階北第1配管室	－	－	－	－	－	無	－	－	－	－	－	－	－	－	－
Y0383	地上2階南第1ダクト・配管室	－	－	○	－	－	有	－	－	－	－	－	－	－	－	－
Y0401	脱硝第3室	－	－	○	－	－	有	脱硝塔(コーン部) 温度計 主要弁(3113-W3041,W3042,W4041,W4042)	A	－	－	－	－	－	－	－
Y0402	脱硝第4室	－	－	○	－	－	有	脱硝塔(コーン部) 温度計 主要弁(3113-W3041,W3042,W4041,W4042)	B	－	－	－	－	－	－	－
G0451	飲水所前室	－	－	－	－	－	無	－	－	－	－	－	－	－	－	－
G0474	地上3階南北第1廊下	－	－	○	－	－	有	－	－	－	－	－	－	－	－	－
G0475	精製建屋-ウラン脱硝建屋,ウラン・プルトニウム混合脱硝建屋間連絡通路	－	－	－	－	－	無	－	－	－	－	－	－	－	－	－
Y0476	地上3階東西第1廊下	－	－	－	－	－	無	－	－	－	－	－	－	－	－	－
W0491	飲水所	－	－	－	－	－	無	－	－	－	－	－	－	－	－	－
Y0501	脱硝第5室	－	－	○	－	－	有	－	－	－	－	－	－	－	－	－
Y0502	脱硝第6室	○	－	○	－	－	有	－	－	－	－	－	－	－	－	－
Y0503	濃縮室	－	－	○	－	－	有	－	－	－	－	－	－	－	－	－
Y0504	廃ガス処理第3室	－	－	○	－	－	有	－	－	－	－	－	－	－	－	－
Y0505	プロセス廃気室	○	－	○	－	－	有	－	－	－	－	－	－	－	－	－
W0521	外気取入室	－	－	－	－	－	無	－	－	－	－	－	－	－	－	－
W0522	給気室	○	－	○	－	－	有	－	－	－	－	－	－	－	－	－
G0523	排風機室	○	－	○	－	－	有	－	－	－	－	－	－	－	－	－
W0524	ユーティリティ室	－	－	○	－	－	有	－	－	－	－	－	－	－	－	－
G0525	南第1エレベータ機械室	－	○	－	－	－	有	－	－	－	－	－	－	－	－	－
Y0541	除染室	－	－	－	－	－	無	－	－	－	－	－	－	－	－	－

A：油(漏えい油・有機溶媒)火災
B：電気盤火災
C：ケーブル火災
D：電動機絶縁物火災
E：仮置可燃物火災

第2－1表　当該火災区域（区画）の火災影響評価結果(3/3)

ウラン脱硝建屋

火災を想定する区域(区画)		火災源の有無					火災の可能性	区域(区画)内の火災防護対策を行う安全上重要な施設	系統	最重要設備の評価結果			火災防護対策を行う安全上重要な施設(最重要設備を除く)の評価結果			
番号	名称	電動機	電気盤	ケーブル	油類	その他				同時喪失有/無	系統分離要：○、否：－	結果	同時喪失有/無	系統分離要：○、否：－	FDT^{S}評価結果	結果
Y0551	地上4階前室	○	－	○	－	－	有	－	－	－	－	－	－	－	－	－
W0552	外気取入エアロック室	－	－	－	－	－	無	－	－	－	－	－	－	－	－	－
Y0553	放管用ブロワ室	○	○	○	－	－	有	－	－	－	－	－	－	－	－	－
W0574	地上4階南北第1廊下	－	－	－	－	－	無	－	－	－	－	－	－	－	－	－
Y0575	地上4階東西第1廊下	－	－	○	－	－	有	－	－	－	－	－	－	－	－	－
W0581	地上4階北第1ダクト・配管室	－	－	－	－	－	無	－	－	－	－	－	－	－	－	－
Y0582	地上4階北第1配管室	－	－	－	－	－	無	－	－	－	－	－	－	－	－	－
Y0583	地上4階南第1ダクト・配管室	－	－	○	－	－	有	－	－	－	－	－	－	－	－	－
Y0621	北第1エレベータ機械室	○	○	○	－	－	有	－	－	－	－	－	－	－	－	－
Y0631	計装ラック室	－	－	○	－	－	有	－	－	－	－	－	－	－	－	－
Y0651	北第1エレベータ機械室前室	－	－	○	－	－	有	－	－	－	－	－	－	－	－	－

A：油(漏えい油・有機溶媒)火災
B：電気盤火災
C：ケーブル火災
D：電動機絶縁物火災
E：仮置可燃物火災

第2－2表　隣接火災区域（区画）の火災影響評価結果(1/21)

ウラン脱硝建屋

火災を想定する区域(区画)		隣接区域(区画)	伝播可能性	火災想定区域(区画)		隣接区域(区画)		最重要設備の評価結果			火災防護対策を行う安全上重要な施設(最重要設備を除く)の評価結果			
番号	名称			火災防護対策を行う安全上重要な施設	系統	火災防護対策を行う安全上重要な施設	系統	同時喪失有/無	系統分離 要:○、否:－	結果	同時喪失有/無	系統分離 要:○、否:－	FDT^S 評価結果	結果
Y0101	製品充てん第1室	Y0102	無	自動充てん装置　充てん定位置	A	自動充てん装置　充てん定位置	B	－	－	－	－	－	－	－
		G0103	無			－	－	－	－	－	－	－	－	－
		Y0151	有			－	－	－	－	－	－	－	－	－
		Y0177	無			－	－	－	－	－	－	－	－	－
		Y0182	無			－	－	－	－	－	－	－	－	－
		Y0201	無			－	－	－	－	－	－	－	－	－
		Y0204	無			－	－	－	－	－	－	－	－	－
Y0102	製品充てん第2室	Y0101	無	自動充てん装置　充てん定位置	B	自動充てん装置　充てん定位置	A	－	－	－	－	－	－	－
		G0103	無			－	－	－	－	－	－	－	－	－
		Y0109	無			－	－	－	－	－	－	－	－	－
		Y0141	無			－	－	－	－	－	－	－	－	－
		Y0151	有			－	－	－	－	－	－	－	－	－
		Y0177	無			－	－	－	－	－	－	－	－	－
		Y0202	無			－	－	－	－	－	－	－	－	－
		Y0203	無			－	－	－	－	－	－	－	－	－
G0103	貯蔵容器払出室	Y0101	無	－	－	自動充てん装置　充てん定位置	A	－	－	－	－	－	－	－
		Y0102	無			自動充てん装置　充てん定位置	B	－	－	－	－	－	－	－
		G0111	有			－	－	－	－	－	－	－	－	－
		Y0141	有			－	－	－	－	－	－	－	－	－
		Y0151	無			－	－	－	－	－	－	－	－	－
		G0174	無			－	－	－	－	－	－	－	－	－
		G0175	有			－	－	－	－	－	－	－	－	－
		G0176	有			－	－	－	－	－	－	－	－	－
		Y0203	有			－	－	－	－	－	－	－	－	－
		Y0204	有			－	－	－	－	－	－	－	－	－
		G0232	無			脱硝塔(コーン部) 温度計 自動充てん装置　充てん定位置に附属する機器付き盤	A/B	－	－	－	－	－	－	－
		Y0321	有			－	－	－	－	－	－	－	－	－
Y0105	再溶解室	Y0109	有	－	－	－	－	－	－	－	－	－	－	－
		Y0172	無			－	－	－	－	－	－	－	－	－
		Y0177	有			－	－	－	－	－	－	－	－	－
		Y0205	有			－	－	－	－	－	－	－	－	－
		Y0274	有			－	－	－	－	－	－	－	－	－
Y0106	硝酸ウラニル貯蔵第1室	AT03	無	－	－	－	－	－	－	－	－	－	－	－
		Y0108	無			－	－	－	－	－	－	－	－	－
		Y0109	無			－	－	－	－	－	－	－	－	－
		W0121	無			－	－	－	－	－	－	－	－	－
		W0221	無			－	－	－	－	－	－	－	－	－

A：油(漏えい油・有機溶媒)火災
B：電気盤火災
C：ケーブル火災
D：電動機絶縁物火災
E：仮置可燃物火災

第2－2表　隣接火災区域（区画）の火災影響評価結果(2/21)

ウラン脱硝建屋

火災を想定する区域(区画)		隣接区域(区画)	伝播可能性	火災想定区域(区画)		隣接区域(区画)		最重要設備の評価結果			火災防護対策を行う安全上重要な施設(最重要設備を除く)の評価結果			
番号	名称			火災防護対策を行う安全上重要な施設	系統	火災防護対策を行う安全上重要な施設	系統	同時喪失有/無	系統分離 要:○、否:－	結果	同時喪失有/無	系統分離 要:○、否:－	FDT^S 評価結果	結果
Y0107	硝酸ウラニル貯蔵第2室	Y0108	無	－	－	－	－	－	－	－	－	－	－	－
		Y0109	無			－	－	－	－	－	－	－	－	－
		W0121	無			－	－	－	－	－	－	－	－	－
		W0221	無			－	－	－	－	－	－	－	－	－
		Y0251	無			－	－	－	－	－	－	－	－	－
Y0108	硝酸ウラニルポンプ室	Y0106	有	－	－	－	－	－	－	－	－	－	－	－
		Y0107	有			－	－	－	－	－	－	－	－	－
		Y0109	有			－	－	－	－	－	－	－	－	－
		W0121	有			－	－	－	－	－	－	－	－	－
		W0221	有			－	－	－	－	－	－	－	－	－
		Y0251	有			－	－	－	－	－	－	－	－	－
Y0109	廃液貯蔵室	AT01E	無	－	－	－	－	－	－	－	－	－	－	－
		Y0102	無			自動充てん装置　充てん定位置	B	－	－	－	－	－	－	－
		Y0105	有			－	－	－	－	－	－	－	－	－
		Y0106	有			－	－	－	－	－	－	－	－	－
		Y0107	有			－	－	－	－	－	－	－	－	－
		Y0108	有			－	－	－	－	－	－	－	－	－
		Y0110	有			－	－	－	－	－	－	－	－	－
		W0121	有			－	－	－	－	－	－	－	－	－
		G0122	有			－	－	－	－	－	－	－	－	－
		Y0141	有			－	－	－	－	－	－	－	－	－
		Y0177	有			－	－	－	－	－	－	－	－	－
		W0231	無			自動充てん装置　充てん定位置に附属する機器付き盤	A/B	－	－	－	－	－	－	－
		Y0251	有			－	－	－	－	－	－	－	－	－
		Y0283	有			－	－	－	－	－	－	－	－	－
		W0284	無			－	－	－	－	－	－	－	－	－
Y0110	回収酸中間貯蔵室	Y0109	有	－	－	－	－	－	－	－	－	－	－	－
		G0122	有			－	－	－	－	－	－	－	－	－
		Y0141	有			－	－	－	－	－	－	－	－	－
		G0174	有			－	－	－	－	－	－	－	－	－
		W0231	無			自動充てん装置　充てん定位置に附属する機器付き盤	A/B	－	－	－	－	－	－	－
		G0232	無			脱硝塔(コーン部) 温度計 自動充てん装置　充てん定位置に附属する機器付き盤	A/B	－	－	－	－	－	－	－
G0111	ウラン脱硝建屋－ウラン酸化物貯蔵建屋間搬送通路	G0103	無	－	－	－	－	－	－	－	－	－	－	－
		G0175	無			－	－	－	－	－	－	－	－	－
		G0176	無			－	－	－	－	－	－	－	－	－
		BB-G0106	無			－	－	－	－	－	－	－	－	－

A：油(漏えい油・有機溶媒)火災
B：電気盤火災
C：ケーブル火災
D：電動機絶縁物火災
E：仮置可燃物火災

第2－2表　隣接火災区域（区画）の火災影響評価結果(3/21)

ウラン脱硝建屋

火災を想定する区域(区画)		隣接区域(区画)	伝播可能性	火災想定区域(区画)		隣接区域(区画)		最重要設備の評価結果			火災防護対策を行う安全上重要な施設(最重要設備を除く)の評価結果			
番号	名称			火災防護対策を行う安全上重要な施設	系統	火災防護対策を行う安全上重要な施設	系統	同時喪失有/無	系統分離 要:○、否:－	結果	同時喪失有/無	系統分離 要:○、否:－	FDT^S 評価結果	結果
W0121	ユーティリティ設備室	TY85	無	－	－	－	－	－	－	－	－	－	－	－
		Y0106	有			－	－	－	－	－	－	－	－	－
		Y0107	有			－	－	－	－	－	－	－	－	－
		Y0108	有			－	－	－	－	－	－	－	－	－
		Y0109	有			－	－	－	－	－	－	－	－	－
		G0122	有			－	－	－	－	－	－	－	－	－
		W0171	無			－	－	－	－	－	－	－	－	－
		W0181	有			－	－	－	－	－	－	－	－	－
		W0221	有			－	－	－	－	－	－	－	－	－
		W0231	無			自動充てん装置　充てん定位置に附属する機器付き盤	A/B	－	－	－	－	－	－	－
G0122	管理区域ユーティリティ室	Y0109	有	－	－	－	－	－	－	－	－	－	－	－
		Y0110	有			－	－	－	－	－	－	－	－	－
		W0121	有			－	－	－	－	－	－	－	－	－
		G0173	無			－	－	－	－	－	－	－	－	－
		G0174	有			－	－	－	－	－	－	－	－	－
		G0178	有			－	－	－	－	－	－	－	－	－
		G0180	無			－	－	－	－	－	－	－	－	－
		W0231	無			自動充てん装置　充てん定位置に附属する機器付き盤	A/B	－	－	－	－	－	－	－
		G0232	無			脱硝塔(コーン部) 温度計 自動充てん装置　充てん定位置に附属する機器付き盤	A/B	－	－	－	－	－	－	－
Y0141	分析室	Y0102	無	－	－	自動充てん装置　充てん定位置	B	－	－	－	－	－	－	－
		G0103	有			－	－	－	－	－	－	－	－	－
		Y0109	有			－	－	－	－	－	－	－	－	－
		Y0110	有			－	－	－	－	－	－	－	－	－
		Y0151	無			－	－	－	－	－	－	－	－	－
		G0174	有			－	－	－	－	－	－	－	－	－
		G0232	無			脱硝塔(コーン部) 温度計 自動充てん装置　充てん定位置に附属する機器付き盤	A/B	－	－	－	－	－	－	－
Y0151	貯蔵容器払出室前室	Y0101	無	－	－	自動充てん装置　充てん定位置	A	－	－	－	－	－	－	－
		Y0102	無			自動充てん装置　充てん定位置	B	－	－	－	－	－	－	－
		G0103	無			－	－	－	－	－	－	－	－	－
		Y0141	無			－	－	－	－	－	－	－	－	－

A：油(漏えい油・有機溶媒)火災
B：電気盤火災
C：ケーブル火災
D：電動機絶縁物火災
E：仮置可燃物火災

第2－2表　隣接火災区域（区画）の火災影響評価結果(4/21)

ウラン脱硝建屋

火災を想定する区域(区画)		隣接区域(区画)	伝播可能性	火災想定区域(区画)		隣接区域(区画)		最重要設備の評価結果			火災防護対策を行う安全上重要な施設(最重要設備を除く)の評価結果			
番号	名称			火災防護対策を行う安全上重要な施設	系統	火災防護対策を行う安全上重要な施設	系統	同時喪失有/無	系統分離 要:○、否:－	結果	同時喪失有/無	系統分離 要:○、否:－	FDT^S 評価結果	結果
W0171	北第2階段室	W0121	無	－	－	－	－	－	－	－	－	－	－	－
		W0231	無			自動充てん装置　充てん定位置に附属する機器付き盤	A/B	－	－	－	－	－	－	－
		Y0376	無			－	－	－	－	－	－	－	－	－
		Y0377	無			－	－	－	－	－	－	－	－	－
		G0451	無			－	－	－	－	－	－	－	－	－
		G0474	無			－	－	－	－	－	－	－	－	－
		G0475	無			－	－	－	－	－	－	－	－	－
		W0491	無			－	－	－	－	－	－	－	－	－
		W0524	無			－	－	－	－	－	－	－	－	－
		W0574	無			－	－	－	－	－	－	－	－	－
Y0172	北第1階段室	Y0105	無	－	－	－	－	－	－	－	－	－	－	－
		Y0177	無			－	－	－	－	－	－	－	－	－
		Y0179	無			－	－	－	－	－	－	－	－	－
		Y0205	無			－	－	－	－	－	－	－	－	－
		Y0274	無			－	－	－	－	－	－	－	－	－
		Y0341	無			－	－	－	－	－	－	－	－	－
		Y0375	無			－	－	－	－	－	－	－	－	－
		Y0378	無			－	－	－	－	－	－	－	－	－
		Y0476	無			－	－	－	－	－	－	－	－	－
		Y0541	無			－	－	－	－	－	－	－	－	－
		Y0575	無			－	－	－	－	－	－	－	－	－
		Y0621	無			－	－	－	－	－	－	－	－	－
		Y0631	無			－	－	－	－	－	－	－	－	－
		Y0651	無			－	－	－	－	－	－	－	－	－
G0173	南第1階段室	G0122	無	－	－	－	－	－	－	－	－	－	－	－
		G0174	無			－	－	－	－	－	－	－	－	－
		G0178	無			－	－	－	－	－	－	－	－	－
		G0180	無			－	－	－	－	－	－	－	－	－
		G0232	無			脱硝塔(コーン部) 温度計 自動充てん装置　充てん定位置に附属する機器付き盤	A/B	－	－	－	－	－	－	－
		G0275	無			－	－	－	－	－	－	－	－	－
		G0374	無			－	－	－	－	－	－	－	－	－
		G0474	無			－	－	－	－	－	－	－	－	－
		G0523	無			－	－	－	－	－	－	－	－	－
		G0525	無			－	－	－	－	－	－	－	－	－

A：油(漏えい油・有機溶媒)火災
B：電気盤火災
C：ケーブル火災
D：電動機絶縁物火災
E：仮置可燃物火災

第2－2表　隣接火災区域（区画）の火災影響評価結果(5/21)

ウラン脱硝建屋

火災を想定する区域(区画)		隣接区域(区画)	伝播可能性	火災想定区域(区画)		隣接区域(区画)		最重要設備の評価結果			火災防護対策を行う安全上重要な施設(最重要設備を除く)の評価結果			
番号	名称			火災防護対策を行う安全上重要な施設	系統	火災防護対策を行う安全上重要な施設	系統	同時喪失有/無	系統分離 要:○、否:－	結果	同時喪失有/無	系統分離 要:○、否:－	FDT^S 評価結果	結果
G0174	地下1階東西第3廊下	G0103	有	－	－	－	－	－	－	－	－	－	－	－
		Y0110	有			－	－	－	－	－	－	－	－	－
		G0122	有			－	－	－	－	－	－	－	－	－
		Y0141	有			－	－	－	－	－	－	－	－	－
		G0173	有			－	－	－	－	－	－	－	－	－
		G0175	有			－	－	－	－	－	－	－	－	－
		G0232	無			脱硝塔(コーン部) 温度計 自動充てん装置　充てん定位置に附属する機器付き盤	A/B	－	－	－	－	－	－	－
G0175	地下1階東西第2廊下	G0103	有	－	－	－	－	－	－	－	－	－	－	－
		G0111	有			－	－	－	－	－	－	－	－	－
		G0174	有			－	－	－	－	－	－	－	－	－
		G0176	無			－	－	－	－	－	－	－	－	－
G0176	ウラン脱硝建屋－ウラン酸化物貯蔵建屋間連絡通路	G0103	無	－	－	－	－	－	－	－	－	－	－	－
		G0111	無			－	－	－	－	－	－	－	－	－
		G0175	無			－	－	－	－	－	－	－	－	－
		BB-G0251	無			－	－	－	－	－	－	－	－	－
Y0177	地下1階東西第1廊下	Y0101	無	－	－	自動充てん装置　充てん定位置	A	－	－	－	－	－	－	－
		Y0102	無			自動充てん装置　充てん定位置	B	－	－	－	－	－	－	－
		Y0105	有			－	－	－	－	－	－	－	－	－
		Y0109	有			－	－	－	－	－	－	－	－	－
		Y0172	無			－	－	－	－	－	－	－	－	－
		Y0179	無			－	－	－	－	－	－	－	－	－
		Y0182	有			－	－	－	－	－	－	－	－	－
		Y0201	有			－	－	－	－	－	－	－	－	－
		Y0202	有			－	－	－	－	－	－	－	－	－
		Y0274	有			－	－	－	－	－	－	－	－	－
G0178	地下1階南第1エレベータホール	G0122	無	－	－	－	－	－	－	－	－	－	－	－
		G0173	無			－	－	－	－	－	－	－	－	－
		G0180	無			－	－	－	－	－	－	－	－	－
		G0275	無			－	－	－	－	－	－	－	－	－
Y0179	北第1エレベータ	Y0172	無	－	－	－	－	－	－	－	－	－	－	－
		Y0177	無			－	－	－	－	－	－	－	－	－
		Y0182	無			－	－	－	－	－	－	－	－	－
		Y0274	無			－	－	－	－	－	－	－	－	－
		Y0282	無			－	－	－	－	－	－	－	－	－
		Y0378	無			－	－	－	－	－	－	－	－	－
		Y0382	無			－	－	－	－	－	－	－	－	－
		Y0476	無			－	－	－	－	－	－	－	－	－
		Y0575	無			－	－	－	－	－	－	－	－	－
		Y0582	無			－	－	－	－	－	－	－	－	－
		Y0621	無			－	－	－	－	－	－	－	－	－

A：油(漏えい油・有機溶媒)火災
B：電気盤火災
C：ケーブル火災
D：電動機絶縁物火災
E：仮置可燃物火災

第2－2表　隣接火災区域（区画）の火災影響評価結果(6/21)

ウラン脱硝建屋

火災を想定する区域(区画)		隣接区域(区画)	伝播可能性	火災想定区域(区画)		隣接区域(区画)		最重要設備の評価結果			火災防護対策を行う安全上重要な施設(最重要設備を除く)の評価結果			
番号	名称			火災防護対策を行う安全上重要な施設	系統	火災防護対策を行う安全上重要な施設	系統	同時喪失有/無	系統分離 要:○、否:－	結果	同時喪失有/無	系統分離 要:○、否:－	FDT^{S}評価結果	結果
G0180	南第1エレベータ	G0122	無	－	－	－	－	－	－	－	－	－	－	－
		G0173	無			－	－	－	－	－	－	－	－	－
		G0178	無			－	－	－	－	－	－	－	－	－
		W0231	無			自動充てん装置　充てん定位置に附属する機器付き盤	A/B	－	－	－	－	－	－	－
		G0275	無			－	－	－	－	－	－	－	－	－
		G0353	無			－	－	－	－	－	－	－	－	－
		G0374	無			－	－	－	－	－	－	－	－	－
		G0474	無			－	－	－	－	－	－	－	－	－
		G0525	無			－	－	－	－	－	－	－	－	－
W0181	地下1階北第1ダクト・配管室	TY10E	無	－	－	安重ケーブルトレイ	A/B	－	－	－	－	－	－	－
		W0121	無			－	－	－	－	－	－	－	－	－
		W0281	無			－	－	－	－	－	－	－	－	－
Y0182	地下1階北第1配管室	Y0101	無	－	－	自動充てん装置　充てん定位置	A	－	－	－	－	－	－	－
		Y0177	無			－	－	－	－	－	－	－	－	－
		Y0179	無			－	－	－	－	－	－	－	－	－
		Y0282	無			－	－	－	－	－	－	－	－	－
Y0201	粉末取扱第1室	Y0101	無	－	－	自動充てん装置　充てん定位置	A	－	－	－	－	－	－	－
		Y0177	有			－	－	－	－	－	－	－	－	－
		Y0202	有			－	－	－	－	－	－	－	－	－
		Y0204	有			－	－	－	－	－	－	－	－	－
		Y0274	有			－	－	－	－	－	－	－	－	－
		Y0282	有			－	－	－	－	－	－	－	－	－
		Y0301	無			－	－	－	－	－	－	－	－	－
Y0202	粉末取扱第2室	Y0102	無	－	－	自動充てん装置　充てん定位置	B	－	－	－	－	－	－	－
		Y0177	有			－	－	－	－	－	－	－	－	－
		Y0201	有			－	－	－	－	－	－	－	－	－
		Y0203	有			－	－	－	－	－	－	－	－	－
		Y0205	有			－	－	－	－	－	－	－	－	－
		Y0251	有			－	－	－	－	－	－	－	－	－
		Y0274	有			－	－	－	－	－	－	－	－	－
		Y0302	無			－	－	－	－	－	－	－	－	－
Y0203	硝酸ウラニル供給室	Y0102	無	－	－	自動充てん装置　充てん定位置	B	－	－	－	－	－	－	－
		G0103	有			－	－	－	－	－	－	－	－	－
		Y0202	有			－	－	－	－	－	－	－	－	－
		Y0204	有			－	－	－	－	－	－	－	－	－
		Y0251	有			－	－	－	－	－	－	－	－	－
		Y0283	有			－	－	－	－	－	－	－	－	－
		Y0303	有			－	－	－	－	－	－	－	－	－

A：油(漏えい油・有機溶媒)火災
B：電気盤火災
C：ケーブル火災
D：電動機絶縁物火災
E：仮置可燃物火災

第2－2表　隣接火災区域（区画）の火災影響評価結果(7/21)

ウラン脱硝建屋

火災を想定する区域(区画)		隣接区域(区画)	伝播可能性	火災想定区域(区画)		隣接区域(区画)		最重要設備の評価結果			火災防護対策を行う安全上重要な施設(最重要設備を除く)の評価結果			
番号	名称			火災防護対策を行う安全上重要な施設	系統	火災防護対策を行う安全上重要な施設	系統	同時喪失有/無	系統分離 要:○、否:－	結果	同時喪失有/無	系統分離 要:○、否:－	FDT^S 評価結果	結果
Y0204	廃ガス処理第1室	Y0101	無	－	－	自動充てん装置　充てん定位置	A	－	－	－	－	－	－	－
		G0103	有			－	－	－	－	－	－	－	－	－
		Y0201	有			－	－	－	－	－	－	－	－	－
		Y0203	有			－	－	－	－	－	－	－	－	－
		Y0301	無			－	－	－	－	－	－	－	－	－
		Y0304	有			－	－	－	－	－	－	－	－	－
Y0205	溶解用UO_3抜出室	Y0105	有	－	－	－	－	－	－	－	－	－	－	－
		Y0172	無			－	－	－	－	－	－	－	－	－
		Y0202	有			－	－	－	－	－	－	－	－	－
		Y0274	有			－	－	－	－	－	－	－	－	－
		W0284	無			－	－	－	－	－	－	－	－	－
		Y0341	有			－	－	－	－	－	－	－	－	－
		Y0375	有			－	－	－	－	－	－	－	－	－
W0221	空調機械室	Y0106	有	－	－	－	－	－	－	－	－	－	－	－
		Y0107	有			－	－	－	－	－	－	－	－	－
		Y0108	有			－	－	－	－	－	－	－	－	－
		W0121	有			－	－	－	－	－	－	－	－	－
		W0231	無			自動充てん装置　充てん定位置に附属する機器付き盤	A/B	－	－	－	－	－	－	－
		Y0251	有			－	－	－	－	－	－	－	－	－
		W0284	無			－	－	－	－	－	－	－	－	－
		Y0354	有			－	－	－	－	－	－	－	－	－
		Y0355	有			－	－	－	－	－	－	－	－	－
		Y0356	有			－	－	－	－	－	－	－	－	－
		Y0375	有			－	－	－	－	－	－	－	－	－

A：油(漏えい油・有機溶媒)火災
B：電気盤火災
C：ケーブル火災
D：電動機絶縁物火災
E：仮置可燃物火災

第2－2表　隣接火災区域（区画）の火災影響評価結果(8/21)

ウラン脱硝建屋

火災を想定する区域(区画)		隣接区域(区画)	伝播可能性	火災想定区域(区画)		隣接区域(区画)		最重要設備の評価結果			火災防護対策を行う安全上重要な施設(最重要設備を除く)の評価結果			
番号	名称			火災防護対策を行う安全上重要な施設	系統	火災防護対策を行う安全上重要な施設	系統	同時喪失有/無	系統分離 要：○、否：－	結果	同時喪失有/無	系統分離 要：○、否：－	FDT^S 評価結果	結果
W0231	電気盤室	Y0109	無	自動充てん装置　充てん定位置に附属する機器付き盤	A/B	－	－	－	－	－	－	－	－	－
		Y0110	無			－	－	－	－	－	－	－	－	－
		W0121	無			－	－	－	－	－	－	－	－	－
		G0122	無			－	－	－	－	－	－	－	－	－
		W0171	無			－	－	－	－	－	－	－	－	－
		G0180	無			－	－	－	－	－	－	－	－	－
		W0221	無			－	－	－	－	－	－	－	－	－
		G0232	無			脱硝塔(コーン部) 温度計 自動充てん装置　充てん定位置に附属する機器付き盤	A/B	－	－	－	－	－	－	－
		Y0251	無			－	－	－	－	－	－	－	－	－
		G0275	無			－	－	－	－	－	－	－	－	－
		W0281	無			－	－	－	－	－	－	－	－	－
		Y0283	有			－	－	－	－	－	－	－	－	－
		Y0321	無			－	－	－	－	－	－	－	－	－
		G0353	無			－	－	－	－	－	－	－	－	－
		Y0354	無			－	－	－	－	－	－	－	－	－
		Y0355	無			－	－	－	－	－	－	－	－	－
		G0358	無			－	－	－	－	－	－	－	－	－
		G0374	無			－	－	－	－	－	－	－	－	－
		Y0375	無			－	－	－	－	－	－	－	－	－
		Y0376	無			－	－	－	－	－	－	－	－	－
G0232	制御盤室	G0103	無	脱硝塔(コーン部) 温度計 自動充てん装置　充てん定位置に附属する機器付き盤	A/B	－	－	－	－	－	－	－	－	－
		Y0110	無			－	－	－	－	－	－	－	－	－
		G0122	無			－	－	－	－	－	－	－	－	－
		Y0141	無			－	－	－	－	－	－	－	－	－
		G0173	無			－	－	－	－	－	－	－	－	－
		G0174	無			－	－	－	－	－	－	－	－	－
		W0231	無			自動充てん装置　充てん定位置に附属する機器付き盤	A/B	－	－	－	－	－	－	－
		G0275	無			－	－	－	－	－	－	－	－	－
		Y0283	有			－	－	－	－	－	－	－	－	－
		Y0321	無			－	－	－	－	－	－	－	－	－
		G0357	無			－	－	－	－	－	－	－	－	－
		G0374	無			－	－	－	－	－	－	－	－	－

A：油(漏えい油・有機溶媒)火災
B：電気盤火災
C：ケーブル火災
D：電動機絶縁物火災
E：仮置可燃物火災

第2－2表　隣接火災区域（区画）の火災影響評価結果(9/21)

ウラン脱硝建屋

火災を想定する区域(区画)		隣接区域(区画)	伝播可能性	火災想定区域(区画)		隣接区域(区画)		最重要設備の評価結果			火災防護対策を行う安全上重要な施設(最重要設備を除く)の評価結果			
番号	名称			火災防護対策を行う安全上重要な施設	系統	火災防護対策を行う安全上重要な施設	系統	同時喪失有/無	系統分離 要:○、否:－	結果	同時喪失有/無	系統分離 要:○、否:－	FDT^S 評価結果	結果
Y0251	地上1階前室	Y0107	有	－	－	－	－	－	－	－	－	－	－	－
		Y0108	有			－	－	－	－	－	－	－	－	－
		Y0109	有			－	－	－	－	－	－	－	－	－
		Y0202	有			－	－	－	－	－	－	－	－	－
		Y0203	有			－	－	－	－	－	－	－	－	－
		W0221	有			－	－	－	－	－	－	－	－	－
		W0231	無			自動充てん装置　充てん定位置に附属する機器付き盤	A/B	－	－	－	－	－	－	－
		Y0283	有			－	－	－	－	－	－	－	－	－
		W0284	無			－	－	－	－	－	－	－	－	－
		Y0351	有			－	－	－	－	－	－	－	－	－
		Y0375	有			－	－	－	－	－	－	－	－	－
Y0274	地上1階東西第1廊下	Y0105	無	－	－	－	－	－	－	－	－	－	－	－
		Y0172	無			－	－	－	－	－	－	－	－	－
		Y0177	無			－	－	－	－	－	－	－	－	－
		Y0179	無			－	－	－	－	－	－	－	－	－
		Y0201	無			－	－	－	－	－	－	－	－	－
		Y0202	無			－	－	－	－	－	－	－	－	－
		Y0205	無			－	－	－	－	－	－	－	－	－
		Y0282	無			－	－	－	－	－	－	－	－	－
		Y0341	無			－	－	－	－	－	－	－	－	－
		Y0378	無			－	－	－	－	－	－	－	－	－
G0275	地上1階南第1エレベータホール	G0173	無	－	－	－	－	－	－	－	－	－	－	－
		G0178	無			－	－	－	－	－	－	－	－	－
		G0180	無			－	－	－	－	－	－	－	－	－
		W0231	無			自動充てん装置　充てん定位置に附属する機器付き盤	A/B	－	－	－	－	－	－	－
		G0232	無			脱硝塔(コーン部) 温度計 自動充てん装置　充てん定位置に附属する機器付き盤	A/B	－	－	－	－	－	－	－
		G0374	無			－	－	－	－	－	－	－	－	－
W0281	地上1階北第1ダクト・配管室	W0181	無	－	－	－	－	－	－	－	－	－	－	－
		W0231	無			自動充てん装置　充てん定位置に附属する機器付き盤	A/B	－	－	－	－	－	－	－
		W0381	無			－	－	－	－	－	－	－	－	－
Y0282	地上1階北第1配管室	Y0179	無	－	－	－	－	－	－	－	－	－	－	－
		Y0182	無			－	－	－	－	－	－	－	－	－
		Y0201	無			－	－	－	－	－	－	－	－	－
		Y0274	無			－	－	－	－	－	－	－	－	－
		Y0382	無			－	－	－	－	－	－	－	－	－

A：油(漏えい油・有機溶媒)火災
B：電気盤火災
C：ケーブル火災
D：電動機絶縁物火災
E：仮置可燃物火災

第2－2表　隣接火災区域（区画）の火災影響評価結果(10/21)

ウラン脱硝建屋

火災を想定する区域(区画)		隣接区域(区画)	伝播可能性	火災想定区域(区画)		隣接区域(区画)		最重要設備の評価結果			火災防護対策を行う安全上重要な施設(最重要設備を除く)の評価結果			
番号	名称			火災防護対策を行う安全上重要な施設	系統	火災防護対策を行う安全上重要な施設	系統	同時喪失有/無	系統分離 要:○、否:－	結果	同時喪失有/無	系統分離 要:○、否:－	FDT^S 評価結果	結果
Y0283	地上1階南第1ダクト・配管室	Y0109	有	－	－	－	－	－	－	－	－	－	－	－
		Y0203	有			－	－	－	－	－	－	－	－	－
		W0231	有			自動充てん装置　充てん定位置に附属する機器付き盤	A/B	有	－	－	－	－	－	－
		G0232	有			脱硝塔(コーン部) 温度計 自動充てん装置　充てん定位置に附属する機器付き盤	A/B	有	－	－	－	－	－	－
		Y0251	有			－	－	－	－	－	－	－	－	－
		Y0383	有			－	－	－	－	－	－	－	－	－
W0284	搬出入室	Y0109	無	－	－	－	－	－	－	－	－	－	－	－
		Y0205	無			－	－	－	－	－	－	－	－	－
		W0221	無			－	－	－	－	－	－	－	－	－
		Y0251	無			－	－	－	－	－	－	－	－	－
		Y0352	無			－	－	－	－	－	－	－	－	－
		Y0375	無			－	－	－	－	－	－	－	－	－
Y0301	脱硝第1室	Y0201	無	－	－	－	－	－	－	－	－	－	－	－
		Y0204	無			－	－	－	－	－	－	－	－	－
		Y0302	無			－	－	－	－	－	－	－	－	－
		Y0303	無			－	－	－	－	－	－	－	－	－
		Y0304	無			－	－	－	－	－	－	－	－	－
		Y0378	無			－	－	－	－	－	－	－	－	－
		Y0382	無			－	－	－	－	－	－	－	－	－
		Y0401	有			脱硝塔(コーン部) 温度計 主要弁(3113-W3041,W3042,W4041,W4042)	A	－	－	－	－	－	－	－
Y0302	脱硝第2室	Y0202	無	－	－	－	－	－	－	－	－	－	－	－
		Y0301	無			－	－	－	－	－	－	－	－	－
		Y0303	無			－	－	－	－	－	－	－	－	－
		Y0341	無			－	－	－	－	－	－	－	－	－
		Y0351	無			－	－	－	－	－	－	－	－	－
		Y0352	無			－	－	－	－	－	－	－	－	－
		Y0378	無			－	－	－	－	－	－	－	－	－
		Y0402	有			脱硝塔(コーン部) 温度計 主要弁(3113-W3041,W3042,W4041,W4042)	B	－	－	－	－	－	－	－
Y0303	濃縮液供給室	Y0203	有	－	－	－	－	－	－	－	－	－	－	－
		Y0301	無			－	－	－	－	－	－	－	－	－
		Y0302	無			－	－	－	－	－	－	－	－	－
		Y0304	有			－	－	－	－	－	－	－	－	－
		Y0321	有			－	－	－	－	－	－	－	－	－
		Y0375	有			－	－	－	－	－	－	－	－	－
		Y0383	有			－	－	－	－	－	－	－	－	－
		Y0401	無			脱硝塔(コーン部) 温度計 主要弁(3113-W3041,W3042,W4041,W4042)	A	－	－	－	－	－	－	－
		Y0402	無			脱硝塔(コーン部) 温度計 主要弁(3113-W3041,W3042,W4041,W4042)	B	－	－	－	－	－	－	－
		Y0502	無			－	－	－	－	－	－	－	－	－
		Y0503	有			－	－	－	－	－	－	－	－	－

A：油(漏えい油・有機溶媒)火災
B：電気盤火災
C：ケーブル火災
D：電動機絶縁物火災
E：仮置可燃物火災

第2－2表　隣接火災区域（区画）の火災影響評価結果(11/21)

ウラン脱硝建屋

火災を想定する区域(区画)		隣接区域(区画)	伝播可能性	火災想定区域(区画)		隣接区域(区画)		最重要設備の評価結果			火災防護対策を行う安全上重要な施設(最重要設備を除く)の評価結果			
番号	名称			火災防護対策を行う安全上重要な施設	系統	火災防護対策を行う安全上重要な施設	系統	同時喪失有/無	系統分離 要:○、否:－	結果	同時喪失有/無	系統分離 要:○、否:－	FDT^S 評価結果	結果
Y0304	廃ガス処理第2室	Y0204	有	－	－	－	－	－	－	－	－	－	－	－
		Y0301	無			－	－	－	－	－	－	－	－	－
		Y0303	有			－	－	－	－	－	－	－	－	－
		Y0321	有			－	－	－	－	－	－	－	－	－
		Y0401	無			脱硝塔(コーン部) 温度計 主要弁(3113-W3041,W3042,W4041,W4042)	A	－	－	－	－	－	－	－
		Y0504	有			－	－	－	－	－	－	－	－	－
Y0321	排気フィルタ室	G0103	有	－	－	－	－	－	－	－	－	－	－	－
		W0231	無			自動充てん装置　充てん定位置に附属する機器付き盤	A/B	－	－	－	－	－	－	－
		G0232	無			脱硝塔(コーン部) 温度計 自動充てん装置　充てん定位置に附属する機器付き盤	A/B	－	－	－	－	－	－	－
		Y0303	有			－	－	－	－	－	－	－	－	－
		Y0304	有			－	－	－	－	－	－	－	－	－
		G0357	有			－	－	－	－	－	－	－	－	－
		G0358	有			－	－	－	－	－	－	－	－	－
		Y0375	有			－	－	－	－	－	－	－	－	－
		Y0383	有			－	－	－	－	－	－	－	－	－
		Y0505	有			－	－	－	－	－	－	－	－	－
		G0523	有			－	－	－	－	－	－	－	－	－
Y0341	廃棄物保管室	Y0172	有	－	－	－	－	－	－	－	－	－	－	－
		Y0205	有			－	－	－	－	－	－	－	－	－
		Y0274	有			－	－	－	－	－	－	－	－	－
		Y0302	有			－	－	－	－	－	－	－	－	－
		Y0352	有			－	－	－	－	－	－	－	－	－
		Y0375	有			－	－	－	－	－	－	－	－	－
		Y0378	有			－	－	－	－	－	－	－	－	－
		Y0476	有			－	－	－	－	－	－	－	－	－
		Y0541	有			－	－	－	－	－	－	－	－	－

A：油(漏えい油・有機溶媒)火災
B：電気盤火災
C：ケーブル火災
D：電動機絶縁物火災
E：仮置可燃物火災

第2－2表　隣接火災区域（区画）の火災影響評価結果(12/21)

ウラン脱硝建屋

火災を想定する区域(区画)		隣接区域(区画)	伝播可能性	火災想定区域(区画)		隣接区域(区画)		最重要設備の評価結果			火災防護対策を行う安全上重要な施設(最重要設備を除く)の評価結果			
番号	名称			火災防護対策を行う安全上重要な施設	系統	火災防護対策を行う安全上重要な施設	系統	同時喪失有/無	系統分離 要:○、否:－	結果	同時喪失有/無	系統分離 要:○、否:－	FDT^S 評価結果	結果
Y0351	搬出入エアロック室前室	Y0251	有	－	－	－	－	－	－	－	－	－	－	－
		Y0302	無			－	－	－	－	－	－	－	－	－
		Y0352	有			－	－	－	－	－	－	－	－	－
		Y0375	有			－	－	－	－	－	－	－	－	－
		Y0402	無			脱硝塔(コーン部) 温度計 主要弁(3113-W3041,W3042,W4041,W4042)	B	－	－	－	－	－	－	－
		Y0551	有			－	－	－	－	－	－	－	－	－
Y0352	搬出入エアロック室	W0284	無	－	－	－	－	－	－	－	－	－	－	－
		Y0302	無			－	－	－	－	－	－	－	－	－
		Y0341	有			－	－	－	－	－	－	－	－	－
		Y0351	有			－	－	－	－	－	－	－	－	－
		Y0375	有			－	－	－	－	－	－	－	－	－
		Y0402	無			脱硝塔(コーン部) 温度計 主要弁(3113-W3041,W3042,W4041,W4042)	B	－	－	－	－	－	－	－
		Y0476	有			－	－	－	－	－	－	－	－	－
		Y0541	有			－	－	－	－	－	－	－	－	－
		Y0551	有			－	－	－	－	－	－	－	－	－
		Y0553	有			－	－	－	－	－	－	－	－	－
		Y0575	有			－	－	－	－	－	－	－	－	－
G0353	第1倉庫	G0180	無	－	－	－	－	－	－	－	－	－	－	－
		W0231	無			自動充てん装置　充てん定位置に附属する機器付き盤	A/B	－	－	－	－	－	－	－
		Y0355	無			－	－	－	－	－	－	－	－	－
		G0374	無			－	－	－	－	－	－	－	－	－
		G0474	無			－	－	－	－	－	－	－	－	－
Y0354	試薬設備室	W0221	有	－	－	－	－	－	－	－	－	－	－	－
		W0231	無			自動充てん装置　充てん定位置に附属する機器付き盤	A/B	－	－	－	－	－	－	－
		Y0355	有			－	－	－	－	－	－	－	－	－
		Y0375	有			－	－	－	－	－	－	－	－	－
		Y0376	有			－	－	－	－	－	－	－	－	－
		G0474	有			－	－	－	－	－	－	－	－	－
		W0521	有			－	－	－	－	－	－	－	－	－
		W0522	有			－	－	－	－	－	－	－	－	－
		W0552	有			－	－	－	－	－	－	－	－	－

A：油(漏えい油・有機溶媒)火災
B：電気盤火災
C：ケーブル火災
D：電動機絶縁物火災
E：仮置可燃物火災

第2－2表　隣接火災区域（区画）の火災影響評価結果(13/21)

ウラン脱硝建屋

火災を想定する区域(区画)		隣接区域(区画)	伝播可能性	火災想定区域(区画)		隣接区域(区画)		最重要設備の評価結果			火災防護対策を行う安全上重要な施設(最重要設備を除く)の評価結果			
番号	名称			火災防護対策を行う安全上重要な施設	系統	火災防護対策を行う安全上重要な施設	系統	同時喪失有/無	系統分離 要：○、否：－	結果	同時喪失有/無	系統分離 要：○、否：－	FDT^S 評価結果	結果
Y0355	サブチェンジングルーム	W0221	有	－	－	－	－	－	－	－	－	－	－	－
		W0231	無			自動充てん装置　充てん定位置に附属する機器付き盤	A/B	－	－	－	－	－	－	－
		G0353	有			－	－	－	－	－	－	－	－	－
		Y0354	有			－	－	－	－	－	－	－	－	－
		Y0356	有			－	－	－	－	－	－	－	－	－
		G0374	有			－	－	－	－	－	－	－	－	－
		Y0375	有			－	－	－	－	－	－	－	－	－
		Y0376	有			－	－	－	－	－	－	－	－	－
		W0381	有			－	－	－	－	－	－	－	－	－
		G0474	有			－	－	－	－	－	－	－	－	－
		W0521	有			－	－	－	－	－	－	－	－	－
		W0522	有			－	－	－	－	－	－	－	－	－
		W0524	有			－	－	－	－	－	－	－	－	－
Y0356	身体除染室	W0221	有	－	－	－	－	－	－	－	－	－	－	－
		Y0355	有			－	－	－	－	－	－	－	－	－
		Y0375	有			－	－	－	－	－	－	－	－	－
		W0522	有			－	－	－	－	－	－	－	－	－
G0357	現場放射線管理室	G0232	無	－	－	脱硝塔(コーン部) 温度計 自動充てん装置　充てん定位置に附属する機器付き盤	A/B	－	－	－	－	－	－	－
		Y0321	無			－	－	－	－	－	－	－	－	－
		G0358	無			－	－	－	－	－	－	－	－	－
		G0374	無			－	－	－	－	－	－	－	－	－
		G0523	無			－	－	－	－	－	－	－	－	－
G0358	放射能測定機器室	W0231	無	－	－	自動充てん装置　充てん定位置に附属する機器付き盤	A/B	－	－	－	－	－	－	－
		Y0321	無			－	－	－	－	－	－	－	－	－
		G0357	無			－	－	－	－	－	－	－	－	－
		G0374	無			－	－	－	－	－	－	－	－	－
		G0523	無			－	－	－	－	－	－	－	－	－

A：油(漏えい油・有機溶媒)火災
B：電気盤火災
C：ケーブル火災
D：電動機絶縁物火災
E：仮置可燃物火災

第2－2表　隣接火災区域（区画）の火災影響評価結果(14/21)

ウラン脱硝建屋

火災を想定する区域(区画)		隣接区域(区画)	伝播可能性	火災想定区域(区画)		隣接区域(区画)		最重要設備の評価結果			火災防護対策を行う安全上重要な施設(最重要設備を除く)の評価結果			
番号	名称			火災防護対策を行う安全上重要な施設	系統	火災防護対策を行う安全上重要な施設	系統	同時喪失有/無	系統分離 要:○、否:－	結果	同時喪失有/無	系統分離 要:○、否:－	FDT^S 評価結果	結果
G0374	地上2階南北第1廊下	G0173	無	－	－	－	－	－	－	－	－	－	－	－
		G0180	無			－	－	－	－	－	－	－	－	－
		W0231	無			自動充てん装置　充てん定位置に附属する機器付き盤	A/B	－	－	－	－	－	－	－
		G0232	無			脱硝塔(コーン部) 温度計 自動充てん装置　充てん定位置に附属する機器付き盤	A/B	－	－	－	－	－	－	－
		G0275	有			－	－	－	－	－	－	－	－	－
		G0353	有			－	－	－	－	－	－	－	－	－
		Y0355	有			－	－	－	－	－	－	－	－	－
		G0357	有			－	－	－	－	－	－	－	－	－
		G0358	有			－	－	－	－	－	－	－	－	－
		Y0375	有			－	－	－	－	－	－	－	－	－
		G0474	有			－	－	－	－	－	－	－	－	－
		W0522	有			－	－	－	－	－	－	－	－	－
		G0523	有			－	－	－	－	－	－	－	－	－
Y0375	地上2階廊下	Y0172	無	－	－	－	－	－	－	－	－	－	－	－
		Y0205	有			－	－	－	－	－	－	－	－	－
		W0221	有			－	－	－	－	－	－	－	－	－
		W0231	無			自動充てん装置　充てん定位置に附属する機器付き盤	A/B	－	－	－	－	－	－	－
		Y0251	有			－	－	－	－	－	－	－	－	－
		W0284	無			－	－	－	－	－	－	－	－	－
		Y0303	有			－	－	－	－	－	－	－	－	－
		Y0321	有			－	－	－	－	－	－	－	－	－
		Y0341	有			－	－	－	－	－	－	－	－	－
		Y0351	有			－	－	－	－	－	－	－	－	－
		Y0352	有			－	－	－	－	－	－	－	－	－
		Y0354	有			－	－	－	－	－	－	－	－	－
		Y0355	有			－	－	－	－	－	－	－	－	－
		Y0356	有			－	－	－	－	－	－	－	－	－
		G0374	有			－	－	－	－	－	－	－	－	－
		Y0376	有			－	－	－	－	－	－	－	－	－
		Y0383	有			－	－	－	－	－	－	－	－	－
		G0474	有			－	－	－	－	－	－	－	－	－
		W0521	有			－	－	－	－	－	－	－	－	－
		W0522	有			－	－	－	－	－	－	－	－	－
		Y0541	有			－	－	－	－	－	－	－	－	－
		Y0551	有			－	－	－	－	－	－	－	－	－

A：油(漏えい油・有機溶媒)火災
B：電気盤火災
C：ケーブル火災
D：電動機絶縁物火災
E：仮置可燃物火災

第2－2表　隣接火災区域（区画）の火災影響評価結果(15/21)

ウラン脱硝建屋

火災を想定する区域(区画)		隣接区域(区画)	伝播可能性	火災想定区域(区画)		隣接区域(区画)		最重要設備の評価結果			火災防護対策を行う安全上重要な施設(最重要設備を除く)の評価結果			
番号	名称			火災防護対策を行う安全上重要な施設	系統	火災防護対策を行う安全上重要な施設	系統	同時喪失有/無	系統分離 要:○、否:－	結果	同時喪失有/無	系統分離 要:○、否:－	FDT^S 評価結果	結果
Y0376	地上2階東西第1廊下	W0171	無	－	－	－	－	－	－	－	－	－	－	－
		W0231	無			自動充てん装置　充てん定位置に附属する機器付き盤	A/B	－	－	－	－	－	－	－
		Y0354	無			－	－	－	－	－	－	－	－	－
		Y0355	無			－	－	－	－	－	－	－	－	－
		Y0375	無			－	－	－	－	－	－	－	－	－
		Y0377	無			－	－	－	－	－	－	－	－	－
		W0381	無			－	－	－	－	－	－	－	－	－
		G0451	無			－	－	－	－	－	－	－	－	－
		G0474	無			－	－	－	－	－	－	－	－	－
		W0491	無			－	－	－	－	－	－	－	－	－
Y0377	ウラン脱硝建屋－ウラン・プルトニウム混合脱硝建屋間連絡通路	CA-Y0430	無	－	－	－	－	－	－	－	－	－	－	－
		W0171	無			－	－	－	－	－	－	－	－	－
		Y0376	無			－	－	－	－	－	－	－	－	－
		W0381	無			－	－	－	－	－	－	－	－	－
		G0475	無			－	－	－	－	－	－	－	－	－
Y0378	地上2階東西第2廊下	Y0172	無	－	－	－	－	－	－	－	－	－	－	－
		Y0179	無			－	－	－	－	－	－	－	－	－
		Y0274	無			－	－	－	－	－	－	－	－	－
		Y0301	無			－	－	－	－	－	－	－	－	－
		Y0302	無			－	－	－	－	－	－	－	－	－
		Y0341	無			－	－	－	－	－	－	－	－	－
		Y0382	無			－	－	－	－	－	－	－	－	－
		Y0476	無			－	－	－	－	－	－	－	－	－
W0381	地上2階北第1ダクト・配管室	W0281	無	－	－	－	－	－	－	－	－	－	－	－
		Y0355	無			－	－	－	－	－	－	－	－	－
		Y0376	無			－	－	－	－	－	－	－	－	－
		Y0377	無			－	－	－	－	－	－	－	－	－
		G0474	無			－	－	－	－	－	－	－	－	－
		G0475	無			－	－	－	－	－	－	－	－	－
		W0581	無			－	－	－	－	－	－	－	－	－
Y0382	地上2階北第1配管室	Y0179	無	－	－	－	－	－	－	－	－	－	－	－
		Y0282	無			－	－	－	－	－	－	－	－	－
		Y0301	無			－	－	－	－	－	－	－	－	－
		Y0378	無			－	－	－	－	－	－	－	－	－
		Y0401	無			脱硝塔(コーン部) 温度計 主要弁(3113-W3041,W3042,W4041,W4042)	A	－	－	－	－	－	－	－
		Y0476	無			－	－	－	－	－	－	－	－	－
		Y0582	無			－	－	－	－	－	－	－	－	－

A：油(漏えい油・有機溶媒)火災
B：電気盤火災
C：ケーブル火災
D：電動機絶縁物火災
E：仮置可燃物火災

第2－2表　隣接火災区域（区画）の火災影響評価結果(16/21)

ウラン脱硝建屋

火災を想定する区域(区画)		隣接区域(区画)	伝播可能性	火災想定区域(区画)		隣接区域(区画)		最重要設備の評価結果			火災防護対策を行う安全上重要な施設(最重要設備を除く)の評価結果			
番号	名称			火災防護対策を行う安全上重要な施設	系統	火災防護対策を行う安全上重要な施設	系統	同時喪失有/無	系統分離 要:○、否:－	結果	同時喪失有/無	系統分離 要:○、否:－	FDT^S 評価結果	結果
Y0383	地上2階南第1ダクト・配管室	Y0283	有	－	－	－	－	－	－	－	－	－	－	－
		Y0303	有			－	－	－	－	－	－	－	－	－
		Y0321	有			－	－	－	－	－	－	－	－	－
		Y0375	有			－	－	－	－	－	－	－	－	－
		Y0551	有			－	－	－	－	－	－	－	－	－
		Y0583	有			－	－	－	－	－	－	－	－	－
Y0401	脱硝第3室	Y0301	有	脱硝塔(コーン部) 温度計 主要弁(3113-W3041,W3042,W4041,W4042)	A	－	－	－	－	－	－	－	－	－
		Y0303	無			－	－	－	－	－	－	－	－	－
		Y0304	無			－	－	－	－	－	－	－	－	－
		Y0382	無			－	－	－	－	－	－	－	－	－
		Y0402	無			脱硝塔(コーン部) 温度計 主要弁(3113-W3041,W3042,W4041,W4042)	B	－	－	－	－	－	－	－
		Y0476	無			－	－	－	－	－	－	－	－	－
		Y0501	有			－	－	－	－	－	－	－	－	－
Y0402	脱硝第4室	Y0302	有	脱硝塔(コーン部) 温度計 主要弁(3113-W3041,W3042,W4041,W4042)	B	－	－	－	－	－	－	－	－	－
		Y0303	無			－	－	－	－	－	－	－	－	－
		Y0351	無			－	－	－	－	－	－	－	－	－
		Y0352	無			－	－	－	－	－	－	－	－	－
		Y0401	無			脱硝塔(コーン部) 温度計 主要弁(3113-W3041,W3042,W4041,W4042)	A	－	－	－	－	－	－	－
		Y0476	無			－	－	－	－	－	－	－	－	－
		Y0502	有			－	－	－	－	－	－	－	－	－
G0451	飲水所前室	W0171	無	－	－	－	－	－	－	－	－	－	－	－
		Y0376	無			－	－	－	－	－	－	－	－	－
		G0474	無			－	－	－	－	－	－	－	－	－
		W0491	無			－	－	－	－	－	－	－	－	－
		W0524	無			－	－	－	－	－	－	－	－	－

A：油(漏えい油・有機溶媒)火災
B：電気盤火災
C：ケーブル火災
D：電動機絶縁物火災
E：仮置可燃物火災

第2－2表　隣接火災区域（区画）の火災影響評価結果(17/21)

ウラン脱硝建屋

火災を想定する区域(区画)		隣接区域(区画)	伝播可能性	火災想定区域(区画)		隣接区域(区画)		最重要設備の評価結果			火災防護対策を行う安全上重要な施設(最重要設備を除く)の評価結果			
番号	名称			火災防護対策を行う安全上重要な施設	系統	火災防護対策を行う安全上重要な施設	系統	同時喪失有/無	系統分離 要:○、否:－	結果	同時喪失有/無	系統分離 要:○、否:－	FDT^S 評価結果	結果
G0474	地上3階南北第1廊下	W0171	無	－	－	－	－	－	－	－	－	－	－	－
		G0173	無			－	－	－	－	－	－	－	－	－
		G0180	無			－	－	－	－	－	－	－	－	－
		G0353	有			－	－	－	－	－	－	－	－	－
		Y0354	有			－	－	－	－	－	－	－	－	－
		Y0355	有			－	－	－	－	－	－	－	－	－
		G0374	有			－	－	－	－	－	－	－	－	－
		Y0375	有			－	－	－	－	－	－	－	－	－
		Y0376	有			－	－	－	－	－	－	－	－	－
		W0381	有			－	－	－	－	－	－	－	－	－
		G0451	有			－	－	－	－	－	－	－	－	－
		G0475	無			－	－	－	－	－	－	－	－	－
		W0491	有			－	－	－	－	－	－	－	－	－
		W0521	有			－	－	－	－	－	－	－	－	－
		W0522	有			－	－	－	－	－	－	－	－	－
		G0523	有			－	－	－	－	－	－	－	－	－
		W0524	有			－	－	－	－	－	－	－	－	－
		G0525	有			－	－	－	－	－	－	－	－	－
		W0552	有			－	－	－	－	－	－	－	－	－
		W0574	有			－	－	－	－	－	－	－	－	－
G0475	精製建屋-ウラン脱硝建屋,ウラン・プルトニウム混合脱硝建屋間連絡通路	W0171	無	－	－	－	－	－	－	－	－	－	－	－
		Y0377	無			－	－	－	－	－	－	－	－	－
		W0381	無			－	－	－	－	－	－	－	－	－
		G0474	無			－	－	－	－	－	－	－	－	－
		W0491	無			－	－	－	－	－	－	－	－	－
Y0476	地上3階東西第1廊下	Y0172	無	－	－	－	－	－	－	－	－	－	－	－
		Y0179	無			－	－	－	－	－	－	－	－	－
		Y0341	無			－	－	－	－	－	－	－	－	－
		Y0352	無			－	－	－	－	－	－	－	－	－
		Y0378	無			－	－	－	－	－	－	－	－	－
		Y0382	無			－	－	－	－	－	－	－	－	－
		Y0401	無			脱硝塔(コーン部) 温度計 主要弁(3113-W3041,W3042,W4041,W4042)	A	－	－	－	－	－	－	－
		Y0402	無			脱硝塔(コーン部) 温度計 主要弁(3113-W3041,W3042,W4041,W4042)	B	－	－	－	－	－	－	－
		Y0575	無			－	－	－	－	－	－	－	－	－
W0491	飲水所	W0171	無	－	－	－	－	－	－	－	－	－	－	－
		Y0376	無			－	－	－	－	－	－	－	－	－
		G0451	無			－	－	－	－	－	－	－	－	－
		G0474	無			－	－	－	－	－	－	－	－	－
		G0475	無			－	－	－	－	－	－	－	－	－
		W0524	無			－	－	－	－	－	－	－	－	－

A：油(漏えい油・有機溶媒)火災
B：電気盤火災
C：ケーブル火災
D：電動機絶縁物火災
E：仮置可燃物火災

第2－2表　隣接火災区域（区画）の火災影響評価結果(18/21)

ウラン脱硝建屋

火災を想定する区域(区画)		隣接区域(区画)	伝播可能性	火災想定区域(区画)		隣接区域(区画)		最重要設備の評価結果			火災防護対策を行う安全上重要な施設(最重要設備を除く)の評価結果			
番号	名称			火災防護対策を行う安全上重要な施設	系統	火災防護対策を行う安全上重要な施設	系統	同時喪失有/無	系統分離要:○、否:－	結果	同時喪失有/無	系統分離要:○、否:－	FDT^{S}評価結果	結果
Y0501	脱硝第5室	Y0401	有	－	－	脱硝塔(コーン部) 温度計 主要弁(3113-W3041,W3042,W4041,W4042)	A	－	－	－	－	－	－	－
		Y0502	無			－	－	－	－	－	－	－	－	－
		Y0504	無			－	－	－	－	－	－	－	－	－
		Y0575	無			－	－	－	－	－	－	－	－	－
		Y0582	無			－	－	－	－	－	－	－	－	－
Y0502	脱硝第6室	Y0303	無	－	－	－	－	－	－	－	－	－	－	－
		Y0402	有			脱硝塔(コーン部) 温度計 主要弁(3113-W3041,W3042,W4041,W4042)	B	－	－	－	－	－	－	－
		Y0501	無			－	－	－	－	－	－	－	－	－
		Y0503	無			－	－	－	－	－	－	－	－	－
		Y0551	無			－	－	－	－	－	－	－	－	－
		Y0575	無			－	－	－	－	－	－	－	－	－
Y0503	濃縮室	Y0303	有	－	－	－	－	－	－	－	－	－	－	－
		Y0502	無			－	－	－	－	－	－	－	－	－
		Y0504	有			－	－	－	－	－	－	－	－	－
		Y0505	有			－	－	－	－	－	－	－	－	－
		G0523	有			－	－	－	－	－	－	－	－	－
		Y0551	有			－	－	－	－	－	－	－	－	－
		Y0583	有			－	－	－	－	－	－	－	－	－
Y0504	廃ガス処理第3室	Y0304	有	－	－	－	－	－	－	－	－	－	－	－
		Y0501	無			－	－	－	－	－	－	－	－	－
		Y0503	有			－	－	－	－	－	－	－	－	－
		Y0505	有			－	－	－	－	－	－	－	－	－
Y0505	プロセス廃気室	Y0321	有	－	－	－	－	－	－	－	－	－	－	－
		Y0503	有			－	－	－	－	－	－	－	－	－
		Y0504	有			－	－	－	－	－	－	－	－	－
		G0523	有			－	－	－	－	－	－	－	－	－
W0521	外気取入室	Y0354	無	－	－	－	－	－	－	－	－	－	－	－
		Y0355	無			－	－	－	－	－	－	－	－	－
		Y0375	無			－	－	－	－	－	－	－	－	－
		G0474	無			－	－	－	－	－	－	－	－	－
		W0522	無			－	－	－	－	－	－	－	－	－
		Y0551	無			－	－	－	－	－	－	－	－	－
		W0552	無			－	－	－	－	－	－	－	－	－
		Y0553	無			－	－	－	－	－	－	－	－	－
		W0574	無			－	－	－	－	－	－	－	－	－
		Y0631	無			－	－	－	－	－	－	－	－	－

A：油(漏えい油・有機溶媒)火災
B：電気盤火災
C：ケーブル火災
D：電動機絶縁物火災
E：仮置可燃物火災

第2－2表　隣接火災区域（区画）の火災影響評価結果(19/21)

ウラン脱硝建屋

火災を想定する区域(区画)		隣接区域(区画)	伝播可能性	火災想定区域(区画)		隣接区域(区画)		最重要設備の評価結果			火災防護対策を行う安全上重要な施設(最重要設備を除く)の評価結果			
番号	名称			火災防護対策を行う安全上重要な施設	系統	火災防護対策を行う安全上重要な施設	系統	同時喪失有/無	系統分離 要:○、否:－	結果	同時喪失有/無	系統分離 要:○、否:－	FDT^{S}評価結果	結果
W0522	給気室	Y0354	有	－	－	－	－	－	－	－	－	－	－	－
		Y0355	有			－	－	－	－	－	－	－	－	－
		Y0356	有			－	－	－	－	－	－	－	－	－
		G0374	有			－	－	－	－	－	－	－	－	－
		Y0375	有			－	－	－	－	－	－	－	－	－
		G0474	有			－	－	－	－	－	－	－	－	－
		W0521	有			－	－	－	－	－	－	－	－	－
		G0523	有			－	－	－	－	－	－	－	－	－
		W0524	有			－	－	－	－	－	－	－	－	－
		Y0551	有			－	－	－	－	－	－	－	－	－
		W0574	有			－	－	－	－	－	－	－	－	－
		W0581	有			－	－	－	－	－	－	－	－	－
		Y0583	有			－	－	－	－	－	－	－	－	－
G0523	排風機室	G0173	無	－	－	－	－	－	－	－	－	－	－	－
		Y0321	有			－	－	－	－	－	－	－	－	－
		G0357	有			－	－	－	－	－	－	－	－	－
		G0358	有			－	－	－	－	－	－	－	－	－
		G0374	有			－	－	－	－	－	－	－	－	－
		G0474	有			－	－	－	－	－	－	－	－	－
		Y0503	有			－	－	－	－	－	－	－	－	－
		Y0505	有			－	－	－	－	－	－	－	－	－
		W0522	有			－	－	－	－	－	－	－	－	－
		G0525	無			－	－	－	－	－	－	－	－	－
		Y0583	有			－	－	－	－	－	－	－	－	－
W0524	ユーティリティ室	W0171	無	－	－	－	－	－	－	－	－	－	－	－
		Y0355	有			－	－	－	－	－	－	－	－	－
		G0451	有			－	－	－	－	－	－	－	－	－
		G0474	有			－	－	－	－	－	－	－	－	－
		W0491	有			－	－	－	－	－	－	－	－	－
		W0522	有			－	－	－	－	－	－	－	－	－
		W0574	有			－	－	－	－	－	－	－	－	－
		W0581	有			－	－	－	－	－	－	－	－	－
G0525	南第1エレベータ機械室	G0173	無	－	－	－	－	－	－	－	－	－	－	－
		G0180	有			－	－	－	－	－	－	－	－	－
		G0474	有			－	－	－	－	－	－	－	－	－
		G0523	無			－	－	－	－	－	－	－	－	－

A：油(漏えい油・有機溶媒)火災
B：電気盤火災
C：ケーブル火災
D：電動機絶縁物火災
E：仮置可燃物火災

第2－2表　隣接火災区域（区画）の火災影響評価結果(20/21)

ウラン脱硝建屋

火災を想定する区域(区画)		隣接区域(区画)	伝播可能性	火災想定区域(区画)		隣接区域(区画)		最重要設備の評価結果			火災防護対策を行う安全上重要な施設(最重要設備を除く)の評価結果			
番号	名称			火災防護対策を行う安全上重要な施設	系統	火災防護対策を行う安全上重要な施設	系統	同時喪失有/無	系統分離 要:○、否:－	結果	同時喪失有/無	系統分離 要:○、否:－	FDT^{S}評価結果	結果
Y0541	除染室	Y0172	無	－	－	－	－	－	－	－	－	－	－	－
		Y0341	無			－	－	－	－	－	－	－	－	－
		Y0352	無			－	－	－	－	－	－	－	－	－
		Y0375	無			－	－	－	－	－	－	－	－	－
		Y0553	無			－	－	－	－	－	－	－	－	－
		Y0575	無			－	－	－	－	－	－	－	－	－
		Y0631	無			－	－	－	－	－	－	－	－	－
		Y0651	無			－	－	－	－	－	－	－	－	－
Y0551	地上4階前室	Y0351	有	－	－	－	－	－	－	－	－	－	－	－
		Y0352	有			－	－	－	－	－	－	－	－	－
		Y0375	有			－	－	－	－	－	－	－	－	－
		Y0383	有			－	－	－	－	－	－	－	－	－
		Y0502	無			－	－	－	－	－	－	－	－	－
		Y0503	有			－	－	－	－	－	－	－	－	－
		W0521	有			－	－	－	－	－	－	－	－	－
		W0522	有			－	－	－	－	－	－	－	－	－
		Y0553	有			－	－	－	－	－	－	－	－	－
		Y0575	有			－	－	－	－	－	－	－	－	－
		Y0583	有			－	－	－	－	－	－	－	－	－
		Y0631	有			－	－	－	－	－	－	－	－	－
W0552	外気取入エアロック室	Y0354	無	－	－	－	－	－	－	－	－	－	－	－
		G0474	無			－	－	－	－	－	－	－	－	－
		W0521	無			－	－	－	－	－	－	－	－	－
		W0574	無			－	－	－	－	－	－	－	－	－
Y0553	放管用ブロワ室	Y0352	有	－	－	－	－	－	－	－	－	－	－	－
		W0521	有			－	－	－	－	－	－	－	－	－
		Y0541	有			－	－	－	－	－	－	－	－	－
		Y0551	有			－	－	－	－	－	－	－	－	－
		Y0631	有			－	－	－	－	－	－	－	－	－
W0574	地上4階南北第1廊下	W0171	無	－	－	－	－	－	－	－	－	－	－	－
		G0474	無			－	－	－	－	－	－	－	－	－
		W0521	無			－	－	－	－	－	－	－	－	－
		W0522	無			－	－	－	－	－	－	－	－	－
		W0524	無			－	－	－	－	－	－	－	－	－
		W0552	無			－	－	－	－	－	－	－	－	－

A：油(漏えい油・有機溶媒)火災
B：電気盤火災
C：ケーブル火災
D：電動機絶縁物火災
E：仮置可燃物火災

第2－2表　隣接火災区域（区画）の火災影響評価結果(21/21)

ウラン脱硝建屋

火災を想定する区域(区画)		隣接区域(区画)	伝播可能性	火災想定区域(区画)		隣接区域(区画)		最重要設備の評価結果			火災防護対策を行う安全上重要な施設(最重要設備を除く)の評価結果			
番号	名称			火災防護対策を行う安全上重要な施設	系統	火災防護対策を行う安全上重要な施設	系統	同時喪失有/無	系統分離 要:○、否:－	結果	同時喪失有/無	系統分離 要:○、否:－	FDT^S 評価結果	結果
Y0575	地上4階東西第1廊下	Y0172	無	－	－	－	－	－	－	－	－	－	－	－
		Y0179	無			－	－	－	－	－	－	－	－	－
		Y0352	有			－	－	－	－	－	－	－	－	－
		Y0476	有			－	－	－	－	－	－	－	－	－
		Y0501	無			－	－	－	－	－	－	－	－	－
		Y0502	無			－	－	－	－	－	－	－	－	－
		Y0541	有			－	－	－	－	－	－	－	－	－
		Y0551	有			－	－	－	－	－	－	－	－	－
		Y0582	有			－	－	－	－	－	－	－	－	－
		Y0621	無			－	－	－	－	－	－	－	－	－
		Y0631	有			－	－	－	－	－	－	－	－	－
		Y0651	有			－	－	－	－	－	－	－	－	－
W0581	地上4階北第1ダクト・配管室	W0381	無	－	－	－	－	－	－	－	－	－	－	－
		W0522	無			－	－	－	－	－	－	－	－	－
		W0524	無			－	－	－	－	－	－	－	－	－
Y0582	地上4階北第1配管室	Y0179	無	－	－	－	－	－	－	－	－	－	－	－
		Y0382	無			－	－	－	－	－	－	－	－	－
		Y0501	無			－	－	－	－	－	－	－	－	－
		Y0575	無			－	－	－	－	－	－	－	－	－
		Y0621	無			－	－	－	－	－	－	－	－	－
Y0583	地上4階南第1ダクト・配管室	Y0383	有	－	－	－	－	－	－	－	－	－	－	－
		Y0503	有			－	－	－	－	－	－	－	－	－
		W0522	有			－	－	－	－	－	－	－	－	－
		G0523	有			－	－	－	－	－	－	－	－	－
		Y0551	有			－	－	－	－	－	－	－	－	－
Y0621	北第1エレベータ機械室	Y0172	無	－	－	－	－	－	－	－	－	－	－	－
		Y0179	有			－	－	－	－	－	－	－	－	－
		Y0575	無			－	－	－	－	－	－	－	－	－
		Y0582	無			－	－	－	－	－	－	－	－	－
		Y0651	無			－	－	－	－	－	－	－	－	－
Y0631	計装ラック室	Y0172	無	－	－	－	－	－	－	－	－	－	－	－
		W0521	有			－	－	－	－	－	－	－	－	－
		Y0541	有			－	－	－	－	－	－	－	－	－
		Y0551	有			－	－	－	－	－	－	－	－	－
		Y0553	有			－	－	－	－	－	－	－	－	－
		Y0575	有			－	－	－	－	－	－	－	－	－
		Y0651	有			－	－	－	－	－	－	－	－	－
Y0651	北第1エレベータ機械室前室	Y0172	無	－	－	－	－	－	－	－	－	－	－	－
		Y0541	有			－	－	－	－	－	－	－	－	－
		Y0575	有			－	－	－	－	－	－	－	－	－
		Y0621	無			－	－	－	－	－	－	－	－	－
		Y0631	有			－	－	－	－	－	－	－	－	－

別紙７　ウラン・プルトニウム混合脱硝建屋の火災影響評価結果

1. 概要

本資料は，「Ⅲ－１－３　内部火災影響評価に関する方針」に基づき，ウラン・プルトニウム混合脱硝建屋に設置される火災防護上の最重要設備及び火災防護対策を行う安全上重要な施設に対する火災影響評価を実施した結果を示すものである。

第2-1表　当該火災区域（区画）の火災影響評価結果(1/5)

※：火災防護上の最重要設備
A：油（漏えい油・有機溶媒）火災
B：電気盤火災
C：ケーブル火災
D：電動機絶縁物
E：仮置可燃物火災

ウラン・プルトニウム混合脱硝建屋

火災を想定する区域(区画)		火災源の有無					火災の可能性	区域(区画)内の火災防護対策を行う安全上重要な施設	系統	最重要設備の評価結果			火災防護対策を行う安全上重要な施設(最重要設備を除く)の評価結果			
番号	名称	電動機	電気盤	ケーブル	油類	その他				同時喪失 有/無	系統分離 要：○、否：－	結果	同時喪失 有/無	系統分離 有/無	FDT^S 評価結果	結果
[redacted]	地下2階第1廊下	－	－	○	－	－	有	ケーブル ※	B	－	－	－	－	－	－	－
	廃液処理室	－	－	○	－	－	有	－	－	－	－	－	－	－	－	－
	洗浄廃液受槽室	－	－	－	－	－	無	－	－	－	－	－	－	－	－	－
	建屋廃液移送ポンプ室	○	－	－	－	－	有	－	－	－	－	－	－	－	－	－
	北第1階段室	－	－	－	－	－	無	－	－	－	－	－	－	－	－	－
	排気モニタ機器室	－	○	○	－	－	有	－	－	－	－	－	－	－	－	－
	凝縮廃液貯槽セル	－	－	－	－	－	無	－	－	－	－	－	－	－	－	－
	建屋廃液貯槽室	－	－	－	－	－	無	－	－	－	－	－	－	－	－	－
	排風機第1室	○	○	○	－	－	有	建屋排風機 グローブボックス・セル排風機 ※ ケーブル ※	A/B	有	○	当該室設置の機器は，機器間に1時間の耐火隔壁，火災感知器，自動消火設備の系統分離対策により，最重要設備の同じ安全機能が一つは確保できる。 当該室設置の機器は，片系のケーブルトレイに1時間の耐火ラッピング，火災感知器，自動消火設備の系統分離対策により，最重要設備の同じ安全機能が一つは確保できる。	有	－	－	当該室設置の機器は，工程停止により安全機能を必要としない状態に移行可能である。
	北第1エレベータ	－	－	－	－	－	無	－	－	－	－	－	－	－	－	－
	凝縮廃液受槽Aセル	－	－	－	－	－	無	－	－	－	－	－	－	－	－	－
	建屋廃液サンプ室	○	－	－	－	－	有	－	－	－	－	－	－	－	－	－
	北第2階段室	－	－	－	－	－	無	－	－	－	－	－	－	－	－	－
	凝縮廃液受槽Bセル	－	－	－	－	－	無	－	－	－	－	－	－	－	－	－
	機器調整室	－	－	－	－	－	無	－	－	－	－	－	－	－	－	－
	分析データ管理室	－	－	－	－	－	無	－	－	－	－	－	－	－	－	－
	分析機器室	－	－	○	－	－	有	－	－	－	－	－	－	－	－	－
	ユーティリティ第1室	○	－	○	－	－	有	ケーブル ※	A/B	有	○	当該室設置の機器は，片系のケーブルトレイに1時間の耐火ラッピング，火災感知器，自動消火設備の系統分離対策により，最重要設備の同じ安全機能が一つは確保できる。	－	－	－	－
	南第1エレベータ	－	－	－	－	－	無	－	－	－	－	－	－	－	－	－
	粉砕第1室	－	－	○	－	－	有	粉砕粉末充てんノズル部保管容器充てん定位置 リワーク粉砕粉末充てんノズル部保管容器充てん定位置	A/B	－	－	－	有	－	－	当該室設置の機器は，工程停止により安全機能を必要としない状態に移行可能である。
	粉砕第2室	－	－	○	－	－	有	粉砕粉末充てんノズル部保管容器充てん定位置 リワーク粉砕粉末充てんノズル部保管容器充てん定位置	A/B	－	－	－	有	－	－	当該室設置の機器は，工程停止により安全機能を必要としない状態に移行可能である。
	南第2ダクト室	－	－	－	－	－	無	－	－	－	－	－	－	－	－	－
	南第1階段室	－	－	－	－	－	無	－	－	－	－	－	－	－	－	－
	粉末充てん第1室	－	－	○	－	－	有	粉末充てん第1秤量器重量計 粉末充てん第2秤量器重量計 混合粉末充てんノズル部粉末缶充てん定位置	A/B	－	－	－	有	－	－	当該室設置の機器は，工程停止により安全機能を必要としない状態に移行可能である。
	現場制御室	－	－	○	－	－	有	－	－	－	－	－	－	－	－	－
	粉末充てん第2室	－	－	○	－	○	有	－	－	－	－	－	－	－	－	－
	空調ユーティリティ機械第1室	○	－	○	－	－	有	ケーブル	A	－	－	－	－	－	－	－
	空調ユーティリティ機械第2室	○	－	○	－	－	有	ケーブル	B	－	－	－	－	－	－	－
	台車移動室	－	－	○	－	－	有	－	－	－	－	－	－	－	－	－

第2-1表　当該火災区域（区画）の火災影響評価結果(2/5)

※：火災防護上の最重要設備
A：油（漏えい油・有機溶媒）火災
B：電気盤火災
C：ケーブル火災
D：電動機絶縁物
E：仮置可燃物火災

ウラン・プルトニウム混合脱硝建屋

火災を想定する区域(区画)		火災源の有無					火災の可能性	区域(区画)内の火災防護対策を行う安全上重要な施設	系統	最重要設備の評価結果			火災防護対策を行う安全上重要な施設(最重要設備を除く)の評価結果			
番号	名称	電動機	電気盤	ケーブル	油類	その他				同時喪失 有/無	系統分離 要：○、否：－	結果	同時喪失 有/無	系統分離 有/無	FDT^S 評価結果	結果
[redacted]	塔槽類廃ガスフィルタ室	－	－	－	－	－	無	第2排風機 ※	A/B	有	○	当該室設置の機器は，機器間に1時間の耐火隔壁，火災感知器，自動消火設備の系統分離対策により，最重要設備の同じ安全機能が一つは確保できる。	－	－	－	－
	現場制御室前室	－	－	○	－	－	有	－	－	－	－	－	－	－	－	－
	よう素フィルタ室	－	－	－	－	－	無	－	－	－	－	－	－	－	－	－
	北第1階段室地下2階附室	－	－	－	－	－	無	－	－	－	－	－	－	－	－	－
	北第2階段室地下2階附室	－	－	－	－	－	無	－	－	－	－	－	－	－	－	－
	第1前室	－	－	－	－	－	無	－	－	－	－	－	－	－	－	－
	南第1階段室地下2階附室	－	－	－	－	－	無	－	－	－	－	－	－	－	－	－
	地下1階第1廊下	－	○	○	－	－	有	ケーブル ※	A/B	有	○	当該室設置の機器は，片系のケーブルトレイに1時間の耐火ラッピング，火災感知器，自動消火設備の系統分離対策により，最重要設備の同じ安全機能が一つは確保できる。	－	－	－	－
	第1セル前室	－	－	－	－	－	無	漏えい液移送ポンプ	A/B	－	－	－	－	－	－	－
	ユーティリティ第2室	○	－	○	－	－	有	還元ガス受槽水素濃度計	A/B	－	－	－	有	－	－	当該室設置の機器は，工程停止により安全機能を必要としない状態に移行可能である。
	北第3階段室	－	－	－	－	－	無	－	－	－	－	－	－	－	－	－
	硝酸プルトニウム受入室前室	－	○	－	－	－	有	－	－	－	－	－	－	－	－	－
	一時貯槽セル	－	－	－	－	－	無	－	－	－	－	－	－	－	－	－
	硝酸プルトニウム貯槽セル	－	－	－	－	－	無	－	－	－	－	－	－	－	－	－
	第2予備室	－	－	－	－	－	無	－	－	－	－	－	－	－	－	－
	非常用A計装電源室	－	○	○	－	－	有	ケーブル ※ 105V非常用計測交流主分電盤 105V非常用計測交流電源盤 110V非常用充電器盤 ※ 110V非常用予備充電器盤 ※ 110V非常用直流主分電盤 ※ 105V非常用無停電交流主分電盤 ※ 105V非常用無停電電源装置 ※	A	－	－	－	－	－	－	－
	硝酸ウラニル貯槽室	－	－	－	－	－	無	－	－	－	－	－	－	－	－	－
	混合槽Aセル	－	－	－	－	－	無	－	－	－	－	－	－	－	－	－
	混合槽Bセル	－	－	－	－	－	無	－	－	－	－	－	－	－	－	－
	第2セル前室	－	－	－	－	－	無	－	－	－	－	－	－	－	－	－
	地下1階東西第1廊下	－	－	－	－	－	無	－	－	－	－	－	－	－	－	－
	非常用A蓄電池室	－	－	○	－	○	有	110V第2非常用蓄電池 ※	A	－	－	－	－	－	－	－
	非常用B蓄電池室	－	－	－	－	○	有	110V第2非常用蓄電池 ※	B	－	－	－	－	－	－	－
	焙焼還元第1室	－	－	○	－	－	有	還元炉入口温度計	A/B	－	－	－	有	－	－	当該室設置の機器は，工程停止により安全機能を必要としない状態に移行可能である。
	焙焼還元第2室	－	－	○	－	－	有	焙焼炉入口温度計	A/B	－	－	－	有	－	－	当該室設置の機器は，工程停止により安全機能を必要としない状態に移行可能である。
	焙焼還元第3室	－	－	○	－	－	有	還元炉入口温度計	A/B	－	－	－	有	－	－	当該室設置の機器は，工程停止により安全機能を必要としない状態に移行可能である。

第2-1表　当該火災区域（区画）の火災影響評価結果(3/5)

※：火災防護上の最重要設備
A：油（漏えい油・有機溶媒）火災
B：電気盤火災
C：ケーブル火災
D：電動機絶縁物
E：仮置可燃物火災

ウラン・プルトニウム混合脱硝建屋

火災を想定する区域(区画)		火災源の有無					火災の可能性	区域(区画)内の火災防護対策を行う安全上重要な施設	系統	最重要設備の評価結果			火災防護対策を行う安全上重要な施設(最重要設備を除く)の評価結果			
番号	名称	電動機	電気盤	ケーブル	油類	その他				同時喪失 有/無	系統分離 要：○、否：－	結果	同時喪失 有/無	系統分離 有/無	FDT^S 評価結果	結果
[redacted]	焙焼還元第4室	－	－	○	－	－	有	焙焼炉入口温度計	A/B	－	－	－	有	－	－	当該室設置の機器は，工程停止により安全機能を必要としない状態に移行可能である。
	非常用B計装電源室	－	○	○	－	－	有	ケーブル 105V非常用計測交流主分電盤 105V非常用計測交流電源盤 110V非常用充電器盤　※ 110V非常用直流主分電盤　※ 105V非常用無停電交流主分電盤　※ 105V非常用無停電電源装置　※	B	－	－	－	－	－	－	－
	焙焼還元第5室	－	－	○	－	－	有	－	－	－	－	－	－	－	－	－
	焙焼還元第6室	－	－	○	－	－	有	－	－	－	－	－	－	－	－	－
	南第3ダクト室	－	－	－	－	－	無	－	－	－	－	－	－	－	－	－
	混合設備第1室	○	－	○	－	－	有	－	－	－	－	－	－	－	－	－
	混合設備第2室	－	－	－	－	－	無	－	－	－	－	－	－	－	－	－
	常用計装電源室	－	○	○	－	○	有	－	－	－	－	－	－	－	－	－
	常用電気品室	－	○	○	－	－	有	－	－	－	－	－	－	－	－	－
	ウラン・プルトニウム混合脱硝建屋－ウラン・プルトニウム混合酸化物貯蔵建屋間連絡通路	－	－	○	－	－	有	ケーブル　※	A/B	有	○	当該室設置の機器は，片系のケーブルトレイに1時間の耐火ラッピング，火災感知器，自動消火設備の系統分離対策により，最重要設備の同じ安全機能が一つは確保できる。	－	－	－	－
	硝酸プルトニウム受入室	－	－	－	－	－	無	－	－	－	－	－	－	－	－	－
	北第1階段室地下1階附室	－	－	－	－	－	無	－	－	－	－	－	－	－	－	－
	北第2階段室地下1階附室	－	－	－	－	－	無	－	－	－	－	－	－	－	－	－
	空調機械室	－	－	○	－	－	有	ケーブル　※	B	－	－	－	－	－	－	－
	第2前室	－	－	－	－	－	無	－	－	－	－	－	－	－	－	－
	南第1階段室地下1階附室	－	－	－	－	－	無	－	－	－	－	－	－	－	－	－
	圧縮空気設備室	－	－	○	－	－	有	－	－	－	－	－	－	－	－	－
	ユーティリティ第3室	○	－	○	－	－	有	ケーブル　※	B	－	－	－	－	－	－	－
	地上1階第1廊下	－	－	○	－	－	有	ケーブル　※	A/B	有	○	当該室設置の機器は，片系のケーブルトレイに1時間の耐火ラッピング，火災感知器，自動消火設備の系統分離対策により，最重要設備の同じ安全機能が一つは確保できる。	－	－	－	－
	分析移送設備室	－	－	－	－	－	無	－	－	－	－	－	－	－	－	－
	プロセス冷水設備室	○	－	－	－	－	有	冷水移送ポンプ　※	A/B	有	○	当該室設置の機器は，機器間に1時間の耐火隔壁，火災感知器，自動消火設備の系統分離対策により，最重要設備の同じ安全機能が一つは確保できる。	－	－	－	－
	搬出入第1室	－	－	－	－	－	無	－	－	－	－	－	－	－	－	－
	液移送室	－	－	○	－	－	有	－	－	－	－	－	－	－	－	－
	非常用A電気品室	－	○	○	－	－	有	ケーブル　※ 非常用電気設備リレー盤　※ 6.9kV非常用メタクラ　※ 460V非常用コントロールセンタ　※ 460V非常用パワーセンタ　※	A	－	－	－	－	－	－	－
	ユーティリティ第4室	○	－	○	－	－	有	－	－	－	－	－	－	－	－	－

第2-1表　当該火災区域（区画）の火災影響評価結果(4/5)

※：火災防護上の最重要設備
A：油（漏えい油・有機溶媒）火災
B：電気盤火災
C：ケーブル火災
D：電動機絶縁物
E：仮置可燃物火災

ウラン・プルトニウム混合脱硝建屋

火災を想定する区域(区画)		火災源の有無					火災の可能性	区域(区画)内の火災防護対策を行う安全上重要な施設	系統	最重要設備の評価結果			火災防護対策を行う安全上重要な施設(最重要設備を除く)の評価結果			
番号	名称	電動機	電気盤	ケーブル	油類	その他				同時喪失 有/無	系統分離 要：○、否：－	結果	同時喪失 有/無	系統分離 有/無	FDT^S 評価結果	結果
[redacted]	脱硝室	○	－	－	－	－	有	脱硝装置脱硝物温度計 紛体移送機秤量器重量計 脱硝装置内部照度計 紛体移送機空気輸送検知計 脱硝装置脱硝物温度計 紛体移送機秤量器重量計 脱硝装置内部照度計 紛体移送機空気輸送検知計	A/B	－	－	－	有	－	－	当該室設置の機器は，工程停止により安全機能を必要としない状態に移行可能である。
	非常用B電気品室	－	○	○	－	－	有	ケーブル　※ 同期発電機に附属する盤 6.9kV非常用メタクラ　※ 460V非常用コントロールセンタ　※ 460V非常用パワーセンタ　※	B	－	－	－	－	－	－	－
	脱硝現場盤室	－	○	○	－	－	有	－	－	－	－	－	－	－	－	－
	臨界警報装置現場盤室	－	－	○	－	－	有	－	－	－	－	－	－	－	－	－
	粉末移送室	○	－	○	－	－	有	－	－	－	－	－	－	－	－	－
	南第4ダクト室	－	－	－	－	－	無	－	－	－	－	－	－	－	－	－
	搬出入第2室	○	－	○	－	－	有	－	－	－	－	－	－	－	－	－
	二酸化炭素消火設備室	－	－	－	－	－	無	－	－	－	－	－	－	－	－	－
	第1倉庫	－	－	○	－	－	有	－	－	－	－	－	－	－	－	－
	北第1階段室地上1階附室	－	－	－	－	－	無	－	－	－	－	－	－	－	－	－
	北第2階段室地上1階附室	－	－	－	－	－	無	－	－	－	－	－	－	－	－	－
	第3前室	－	－	○	－	－	有	－	－	－	－	－	－	－	－	－
	南第1階段室地上1階附室	－	－	－	－	－	無	－	－	－	－	－	－	－	－	－
	グローブボックス排気フィルタ室	－	－	○	－	－	有	－	－	－	－	－	－	－	－	－
	地上2階第1廊下	－	－	○	－	－	有	ケーブル　※	B	－	－	－	－	－	－	－
	身体除染室	－	－	－	－	－	無	－	－	－	－	－	－	－	－	－
	放射能測定機器室	－	－	○	－	－	有	－	－	－	－	－	－	－	－	－
	真空ポンプ室	－	－	－	－	－	無	－	－	－	－	－	－	－	－	－
	試薬調整設備室	－	－	－	－	－	無	－	－	－	－	－	－	－	－	－
	北第4階段室	－	－	－	－	－	無	－	－	－	－	－	－	－	－	－
	ハッチ第1室	○	－	－	－	－	有	－	－	－	－	－	－	－	－	－
	ハッチ第2室	○	－	－	－	－	有	－	－	－	－	－	－	－	－	－
	塔槽類廃ガス処理室	○	－	○	－	－	有	第1排風機　※	A/B	有	○	当該室設置の機器は，機器間に1時間の耐火隔壁，火災感知器，自動消火設備の系統分離対策により，最重要設備の同じ安全機能が一つは確保できる。	－	－	－	－
	計装ラック室	－	－	○	－	－	有	硝酸プルトニウム貯槽セル漏えい液受皿液位計 混合槽セル漏えい液受皿液位計 混合廃ガス凝縮器入口圧力計 一時貯槽セル漏えい液受皿液位計	A/B	－	－	－	有	－	－	当該室設置の機器は，工程停止により安全機能を必要としない状態に移行可能である。
	検査機器第1室	－	－	－	－	－	無	－	－	－	－	－	－	－	－	－
	固体廃棄物一時保管室	－	－	－	－	○	有	－	－	－	－	－	－	－	－	－
	検査機器第2室	－	－	－	－	－	無	－	－	－	－	－	－	－	－	－
	第2倉庫	－	－	○	－	○	有	－	－	－	－	－	－	－	－	－

第2-1表　当該火災区域（区画）の火災影響評価結果(5/5)

※：火災防護上の最重要設備
A：油（漏えい油・有機溶媒）火災
B：電気盤火災
C：ケーブル火災
D：電動機絶縁物
E：仮置可燃物火災

ウラン・プルトニウム混合脱硝建屋

火災を想定する区域(区画)		火災源の有無					火災の可能性	区域(区画)内の火災防護対策を行う安全上重要な施設	系統	最重要設備の評価結果			火災防護対策を行う安全上重要な施設(最重要設備を除く)の評価結果			
番号	名称	電動機	電気盤	ケーブル	油類	その他				同時喪失 有/無	系統分離 要：○、否：－	結果	同時喪失 有/無	系統分離 有/無	FDT^S 評価結果	結果
[redacted]	制御盤室	－	－	－	－	－	無	硝酸プルトニウム貯槽セル漏えい液受皿液位 混合槽セル漏えい液受皿液位計 混合廃ガス凝縮器入口圧力計 一時貯槽セル漏えい液受皿液位計 脱硝装置脱硝物温度計 紛体移送機秤量器重量計 脱硝装置内部照度計 焙焼炉入口温度計 還元炉入口温度計 還元ガス受槽水素濃度計 硝酸プルトニウム貯槽セル漏えい液受皿液位計，一時貯槽セル漏えい液受皿液位計，混合槽セル漏えい液受皿液位計，混合廃ガス凝縮器入口圧力計，脱硝装置内部照度計，漏えい液移送ポンプ，冷水移送ポンプに附属する盤　※ 還元ガス受槽水素濃度計，還元炉入口温度計，焙焼炉入口温度計に附属する盤 第1排風機，第2排風機，建屋排風機，グローブボックス・セル排風機に附属する盤　※	A/B	有	○	当該室設置の機器は，機器間に1時間の耐火隔壁，火災感知器，自動消火設備の系統分離対策により，最重要設備の同じ安全機能が一つは確保できる。	－	－	－	－
	送風機室	○	○	○	－	－	有	－	－	－	－	－	－	－	－	－
	排風機第2室	○	－	－	－	－	有	－	－	－	－	－	－	－	－	－
	地上2階第2廊下	－	－	－	－	－	無	－	－	－	－	－	－	－	－	－
	北第1エレベータ機械室	○	○	－	－	－	有	－	－	－	－	－	－	－	－	－
	南第1エレベータ機械室	○	○	－	－	－	有	－	－	－	－	－	－	－	－	－
	管理区域給気ユニット室前室	－	－	－	－	－	無	－	－	－	－	－	－	－	－	－
	南第5ダクト室	－	－	－	－	－	無	－	－	－	－	－	－	－	－	－
	北第2階段室地上2階附室	－	－	－	－	－	無	－	－	－	－	－	－	－	－	－
	南第1階段室地上2階附室	－	－	－	－	－	無	－	－	－	－	－	－	－	－	－
	非管理区域給気ユニット室	－	－	－	－	－	無	－	－	－	－	－	－	－	－	－
	非管理区域給気ユニット室前室	－	－	－	－	－	無	－	－	－	－	－	－	－	－	－
	管理区域給気ユニット室	－	－	－	－	－	無	－	－	－	－	－	－	－	－	－
	ウラン脱硝建屋－ウラン・プルトニウム混合脱硝建屋間連絡通路	－	－	－	－	－	無	－	－	－	－	－	－	－	－	－
	精製建屋－ウラン脱硝建屋，ウラン・プルトニウム混合脱硝建屋間連絡通路	－	－	－	－	－	無	－	－	－	－	－	－	－	－	－

※：火災防護上の最重要設備
A：油（漏えい油・有機溶媒）火災
B：電気盤火災
C：ケーブル火災
D：電動機絶縁物
E：仮置可燃物火災

第2-2表　隣接火災区域（区画）の火災影響評価結果(1/32)

ウラン・プルトニウム混合脱硝建屋

火災を想定する区域(区画)		隣接区域(区画)	伝播可能性	火災想定区域(区画)		隣接区域(区画)		最重要設備の評価結果			火災防護対策を行う安全上重要な施設(最重要設備を除く)の評価結果			
番号	名称			火災防護対策を行う安全上重要な施設	系統	火災防護対策を行う安全上重要な施設	系統	同時喪失有/無	系統分離要：○、否：－	結果	同時喪失有/無	系統分離有/無	FDT^{S}評価結果	結果
[redacted]	地下2階第1廊下	[redacted]	無	ケーブル　※	B	－	－	－	－	－	－	－	－	－
			無			－	－	－	－	－	－	－	－	－
			無			－	－	－	－	－	－	－	－	－
			有			－	－	－	－	－	－	－	－	－
			有			－	－	－	－	－	－	－	－	－
			無			－	－	－	－	－	－	－	－	－
			有			－	－	－	－	－	－	－	－	－
			有			－	－	－	－	－	－	－	－	－
			無			建屋排風機 グローブボックス・セル排風機　※ ケーブル　※	A/B	－	－	－	－	－	－	－
			無			－	－	－	－	－	－	－	－	－
			有			－	－	－	－	－	－	－	－	－
			無			－	－	－	－	－	－	－	－	－
			有			－	－	－	－	－	－	－	－	－
			有			－	－	－	－	－	－	－	－	－
			有			－	－	－	－	－	－	－	－	－
			無			粉砕粉末充てんノズル部保管容器充てん定位置 リワーク粉砕粉末充てんノズル部保管容器充てん定位置	A/B	－	－	－	－	－	－	－
			無			粉砕粉末充てんノズル部保管容器充てん定位置 リワーク粉砕粉末充てんノズル部保管容器充てん定位置	A/B	－	－	－	－	－	－	－
			無			－	－	－	－	－	－	－	－	－
			無			粉末充てん第1秤量器重量計 粉末充てん第2秤量器重量計 混合粉末充てんノズル部粉末缶充てん定位置	A/B	－	－	－	－	－	－	－
			無			－	－	－	－	－	－	－	－	－
			無			ケーブル	A	－	－	－	－	－	－	－
			有			－	－	－	－	－	－	－	－	－
			無			第2排風機　※	A/B	－	－	－	－	－	－	－
			無			－	－	－	－	－	－	－	－	－
			有			－	－	－	－	－	－	－	－	－
			無			－	－	－	－	－	－	－	－	－
			無			－	－	－	－	－	－	－	－	－
			無			－	－	－	－	－	－	－	－	－
			無			ケーブル　※	A/B	－	－	－	－	－	－	－
			無			－	－	－	－	－	－	－	－	－
	廃液処理室		無	－	－	ケーブル　※	B	－	－	－	－	－	－	－
			無			－	－	－	－	－	－	－	－	－
			無			－	－	－	－	－	－	－	－	－
			無			－	－	－	－	－	－	－	－	－
			無			－	－	－	－	－	－	－	－	－
			無			－	－	－	－	－	－	－	－	－
			無			－	－	－	－	－	－	－	－	－
			無			－	－	－	－	－	－	－	－	－
			無			－	－	－	－	－	－	－	－	－
			無			－	－	－	－	－	－	－	－	－
			無			－	－	－	－	－	－	－	－	－
			無			漏えい液移送ポンプ	A/B	－	－	－	－	－	－	－
			無			－	－	－	－	－	－	－	－	－
			無			－	－	－	－	－	－	－	－	－
			無			－	－	－	－	－	－	－	－	－
			無			－	－	－	－	－	－	－	－	－
			無			－	－	－	－	－	－	－	－	－
			無			－	－	－	－	－	－	－	－	－

第2-2表　隣接火災区域（区画）の火災影響評価結果(2/32)

※：火災防護上の最重要設備
A：油（漏えい油・有機溶媒）火災
B：電気盤火災
C：ケーブル火災
D：電動機絶縁物
E：仮置可燃物火災

ウラン・プルトニウム混合脱硝建屋

火災を想定する区域(区画)		隣接区域(区画)	伝播可能性	火災想定区域(区画)		隣接区域(区画)		最重要設備の評価結果			火災防護対策を行う安全上重要な施設(最重要設備を除く)の評価結果			
番号	名称			火災防護対策を行う安全上重要な施設	系統	火災防護対策を行う安全上重要な施設	系統	同時喪失 有/無	系統分離 要：○、否：－	結果	同時喪失 有/無	系統分離 有/無	FDT^{S} 評価結果	結果
[redacted]	洗浄廃液受槽室	[redacted]	無	－	－	ケーブル　※	B	－	－	－	－	－	－	－
			無			－	－	－	－	－	－	－	－	－
			無			－	－	－	－	－	－	－	－	－
			無			－	－	－	－	－	－	－	－	－
	建屋廃液移送ポンプ室		有	－	－	ケーブル　※	B	－	－	－	－	－	－	－
			無			－	－	－	－	－	－	－	－	－
			有			－	－	－	－	－	－	－	－	－
			有			－	－	－	－	－	－	－	－	－
			無			漏えい液移送ポンプ	A/B	－	－	－	－	－	－	－
	北第1階段室		無	－	－	ケーブル　※	B	－	－	－	－	－	－	－
			無			－	－	－	－	－	－	－	－	－
			無			－	－	－	－	－	－	－	－	－
			無			ケーブル　※	A/B	－	－	－	－	－	－	－
			無			－	－	－	－	－	－	－	－	－
			無			－	－	－	－	－	－	－	－	－
			無			ケーブル　※	A/B	－	－	－	－	－	－	－
			無			－	－	－	－	－	－	－	－	－
			無			ケーブル　※	B	－	－	－	－	－	－	－
			無			－	－	－	－	－	－	－	－	－
			無			－	－	－	－	－	－	－	－	－
			無			－	－	－	－	－	－	－	－	－
			無			－	－	－	－	－	－	－	－	－
	排気モニタ機器室		有	－	－	ケーブル　※	B	－	－	－	－	－	－	－
			有			－	－	－	－	－	－	－	－	－
			無			建屋排風機 グローブボックス・セル排風機　※ ケーブル　※	A/B	－	－	－	－	－	－	－
			無			－	－	－	－	－	－	－	－	－
	凝縮廃液貯槽セル		無	－	－	－	－	－	－	－	－	－	－	－
			無			－	－	－	－	－	－	－	－	－
			無			－	－	－	－	－	－	－	－	－
			無			－	－	－	－	－	－	－	－	－
	建屋廃液貯槽室		無	－	－	ケーブル　※	B	－	－	－	－	－	－	－
			無			－	－	－	－	－	－	－	－	－
			無			－	－	－	－	－	－	－	－	－
			無			－	－	－	－	－	－	－	－	－
			無			－	－	－	－	－	－	－	－	－
			無			－	－	－	－	－	－	－	－	－
			無			－	－	－	－	－	－	－	－	－
	排風機第1室		無	建屋排風機 グローブボックス・セル排風機　※ ケーブル　※	A/B	安重ケーブルトレイ	A/B	－	－	－	－	－	－	－
			無			ケーブル　※	B	－	－	－	－	－	－	－
			無			－	－	－	－	－	－	－	－	－
			無			ケーブル　※	A/B	－	－	－	－	－	－	－
			無			第2排風機　※	A/B	－	－	－	－	－	－	－
			無			還元ガス受槽水素濃度計	A/B	－	－	－	－	－	－	－
			無			－	－	－	－	－	－	－	－	－
			無			ケーブル　※ 105V非常用計測交流主分電盤 105V非常用計測交流電源盤 110V非常用充電器盤　※ 110V非常用予備充電器盤　※ 110V非常用直流主分電盤　※ 105V非常用無停電交流主分電盤　※ 105V非常用無停電電源装置　※	A	－	－	－	－	－	－
			無			110V第2非常用蓄電池　※	A	－	－	－	－	－	－	－
			無			110V第2非常用蓄電池　※	B	－	－	－	－	－	－	－
			無			－	－	－	－	－	－	－	－	－

第2-2表　隣接火災区域（区画）の火災影響評価結果(3/32)

※：火災防護上の最重要設備
A：油（漏えい油・有機溶媒）火災
B：電気盤火災
C：ケーブル火災
D：電動機絶縁物
E：仮置可燃物火災

ウラン・プルトニウム混合脱硝建屋

火災を想定する区域(区画)		隣接区域(区画)	伝播可能性	火災想定区域(区画)		隣接区域(区画)		最重要設備の評価結果			火災防護対策を行う安全上重要な施設(最重要設備を除く)の評価結果			
番号	名称			火災防護対策を行う安全上重要な施設	系統	火災防護対策を行う安全上重要な施設	系統	同時喪失有/無	系統分離要：○、否：－	結果	同時喪失有/無	系統分離有/無	FDT^{S}評価結果	結果
[redacted]	北第1エレベータ	[redacted]	無	－	－	ケーブル　※	B	－	－	－	－	－	－	－
			無			－	－	－	－	－	－	－	－	－
			無			ケーブル　※	A/B	－	－	－	－	－	－	－
			無			－	－	－	－	－	－	－	－	－
			無			ケーブル　※	A/B	－	－	－	－	－	－	－
			無			－	－	－	－	－	－	－	－	－
			無			ケーブル　※	B	－	－	－	－	－	－	－
			無			－	－	－	－	－	－	－	－	－
			無			－	－	－	－	－	－	－	－	－
	凝縮廃液受槽Aセル		無	－	－	－	－	－	－	－	－	－	－	－
			無			－	－	－	－	－	－	－	－	－
			無			－	－	－	－	－	－	－	－	－
			無			－	－	－	－	－	－	－	－	－
	建屋廃液サンプ室		有	－	－	ケーブル　※	B	－	－	－	－	－	－	－
			無			－	－	－	－	－	－	－	－	－
			有			－	－	－	－	－	－	－	－	－
			有			－	－	－	－	－	－	－	－	－
			有			－	－	－	－	－	－	－	－	－
			有			－	－	－	－	－	－	－	－	－
			有			－	－	－	－	－	－	－	－	－
	北第2階段室		無	－	－	ケーブル　※	B	－	－	－	－	－	－	－
			無			－	－	－	－	－	－	－	－	－
			無			ケーブル　※	A/B	－	－	－	－	－	－	－
			無			－	－	－	－	－	－	－	－	－
			無			ケーブル　※	A/B	－	－	－	－	－	－	－
			無			－	－	－	－	－	－	－	－	－
			無			ケーブル　※	B	－	－	－	－	－	－	－
			無			－	－	－	－	－	－	－	－	－
			無			－	－	－	－	－	－	－	－	－
	凝縮廃液受槽Bセル		無	－	－	－	－	－	－	－	－	－	－	－
			無			－	－	－	－	－	－	－	－	－
			無			－	－	－	－	－	－	－	－	－
			無			－	－	－	－	－	－	－	－	－
	機器調整室		無	－	－	ケーブル　※	B	－	－	－	－	－	－	－
			無			－	－	－	－	－	－	－	－	－
			無			－	－	－	－	－	－	－	－	－
			無			－	－	－	－	－	－	－	－	－
			無			－	－	－	－	－	－	－	－	－
			無			－	－	－	－	－	－	－	－	－
			無			－	－	－	－	－	－	－	－	－
	分析データ管理室		無	－	－	ケーブル　※	B	－	－	－	－	－	－	－
			無			－	－	－	－	－	－	－	－	－
			無			－	－	－	－	－	－	－	－	－
	分析機器室		有	－	－	ケーブル　※	B	－	－	－	－	－	－	－
			無			－	－	－	－	－	－	－	－	－
			有			－	－	－	－	－	－	－	－	－
			有			－	－	－	－	－	－	－	－	－
			有			－	－	－	－	－	－	－	－	－
			無			粉砕粉末充てんノズル部保管容器充てん定位置 リワーク粉砕粉末充てんノズル部保管容器充てん定位置	A/B	－	－	－	－	－	－	－
			無			粉砕粉末充てんノズル部保管容器充てん定位置 リワーク粉砕粉末充てんノズル部保管容器充てん定位置	A/B	－	－	－	－	－	－	－
			無			還元炉入口温度計	A/B	－	－	－	－	－	－	－
			無			焙焼炉入口温度計	A/B	－	－	－	－	－	－	－
			無			還元炉入口温度計	A/B	－	－	－	－	－	－	－
			無			焙焼炉入口温度計	A/B	－	－	－	－	－	－	－

第2-2表　隣接火災区域（区画）の火災影響評価結果(4/32)

※：火災防護上の最重要設備
A：油（漏えい油・有機溶媒）火災
B：電気盤火災
C：ケーブル火災
D：電動機絶縁物
E：仮置可燃物火災

ウラン・プルトニウム混合脱硝建屋

火災を想定する区域(区画)		隣接区域(区画)	伝播可能性	火災想定区域(区画)		隣接区域(区画)		最重要設備の評価結果			火災防護対策を行う安全上重要な施設(最重要設備を除く)の評価結果			
番号	名称			火災防護対策を行う安全上重要な施設	系統	火災防護対策を行う安全上重要な施設	系統	同時喪失有/無	系統分離 要：○、否：－	結果	同時喪失有/無	系統分離有/無	FDT^{S}評価結果	結果
[redacted]	ユーティリティ第1室	[redacted]	無	ケーブル　※	A/B	安重ケーブルトレイ	A/B	－	－	－	－	－	－	－
			無			建屋排風機 グローブボックス・セル排風機　※ ケーブル　※	A/B	－	－	－	－	－	－	－
			無			－	－	－	－	－	－	－	－	－
			無			－	－	－	－	－	－	－	－	－
			無			ケーブル	A	－	－	－	－	－	－	－
			無			ケーブル	B	－	－	－	－	－	－	－
			無			第2排風機　※	A/B	－	－	－	－	－	－	－
			無			－	－	－	－	－	－	－	－	－
			無			ケーブル　※	B	－	－	－	－	－	－	－
	南第1エレベータ		無	－	－	ケーブル　※	A/B	－	－	－	－	－	－	－
			無			ケーブル　※	B	－	－	－	－	－	－	－
			無			－	－	－	－	－	－	－	－	－
			無			硝酸プルトニウム貯槽セル漏えい液受皿液位 混合槽セル漏えい液受皿液位計 混合廃ガス凝縮器入口圧力計 一時貯槽セル漏えい液受皿液位計 脱硝装置脱硝物温度計 紛体移送機秤量器重量計 脱硝装置内部照度計 焙焼炉入口温度計 還元炉入口温度計 還元ガス受槽水素濃度計 硝酸プルトニウム貯槽セル漏えい液受皿液位計，一時貯槽セル漏えい液受皿液位計，混合槽セル漏えい液受皿液位計，混合廃ガス凝縮器入口圧力計，脱硝装置内部照度計，漏えい液移送ポンプ，冷水移送ポンプに附属する盤　※ 還元ガス受槽水素濃度計，還元炉入口温度計，焙焼炉入口温度計に附属する盤 第1排風機，第2排風機，建屋排風機，グローブボックス・セル排風機に附属する盤　※	A/B	－	－	－	－	－	－	－
			無			－	－	－	－	－	－	－	－	－
			無			－	－	－	－	－	－	－	－	－
	粉砕第1室		無	粉砕粉末充てんノズル部保管容器充てん定位置 リワーク粉砕粉末充てんノズル部保管容器充てん定位置	A/B	ケーブル　※	B	－	－	－	－	－	－	－
			無			－	－	－	－	－	－	－	－	－
			無			粉砕粉末充てんノズル部保管容器充てん定位置 リワーク粉砕粉末充てんノズル部保管容器充てん定位置	A/B	－	－	－	－	－	－	－
			無			粉末充てん第1秤量器重量計 粉末充てん第2秤量器重量計 混合粉末充てんノズル部粉末缶充てん定位置	A/B	－	－	－	－	－	－	－
			無			－	－	－	－	－	－	－	－	－
			無			－	－	－	－	－	－	－	－	－
			無			還元炉入口温度計	A/B	－	－	－	－	－	－	－
			無			－	－	－	－	－	－	－	－	－

※：火災防護上の最重要設備
A：油（漏えい油・有機溶媒）火災
B：電気盤火災
C：ケーブル火災
D：電動機絶縁物
E：仮置可燃物火災

第2-2表　隣接火災区域（区画）の火災影響評価結果(5/32)

ウラン・プルトニウム混合脱硝建屋

火災を想定する区域(区画)		隣接区域(区画)	伝播可能性	火災想定区域(区画)		隣接区域(区画)		最重要設備の評価結果			火災防護対策を行う安全上重要な施設(最重要設備を除く)の評価結果			
番号	名称			火災防護対策を行う安全上重要な施設	系統	火災防護対策を行う安全上重要な施設	系統	同時喪失有/無	系統分離要：○、否：－	結果	同時喪失有/無	系統分離有/無	FDT^{S}評価結果	結果
[redacted]	粉砕第2室	[redacted]	無	粉砕粉末充てんノズル部保管容器充てん定位置 リワーク粉砕粉末充てんノズル部保管容器充てん定位置	A/B	ケーブル　※	B	－	－	－	－	－	－	－
			無			－	－	－	－	－	－	－	－	－
			無			粉砕粉末充てんノズル部保管容器充てん定位置 リワーク粉砕粉末充てんノズル部保管容器充てん定位置	A/B	－	－	－	－	－	－	－
			無			－	－	－	－	－	－	－	－	－
			無			－	－	－	－	－	－	－	－	－
			無			還元炉入口温度計	A/B	－	－	－	－	－	－	－
			無			－	－	－	－	－	－	－	－	－
	南第2ダクト室		無	－	－	ケーブル　※	B	－	－	－	－	－	－	－
			無			－	－	－	－	－	－	－	－	－
			無			ケーブル	A	－	－	－	－	－	－	－
			無			－	－	－	－	－	－	－	－	－
			無			－	－	－	－	－	－	－	－	－
	南第1階段室		無	－	－	ケーブル　※	A/B	－	－	－	－	－	－	－
			無			－	－	－	－	－	－	－	－	－
			無			ケーブル	A	－	－	－	－	－	－	－
			無			－	－	－	－	－	－	－	－	－
			無			－	－	－	－	－	－	－	－	－
			無			－	－	－	－	－	－	－	－	－
			無			ケーブル　※	B	－	－	－	－	－	－	－
			無			－	－	－	－	－	－	－	－	－
			無			－	－	－	－	－	－	－	－	－
			無			－	－	－	－	－	－	－	－	－
			無			－	－	－	－	－	－	－	－	－
			無			－	－	－	－	－	－	－	－	－
			無			－	－	－	－	－	－	－	－	－
			無			－	－	－	－	－	－	－	－	－
	粉末充てん第1室		無	粉末充てん第1秤量器重量計 粉末充てん第2秤量器重量計 混合粉末充てんノズル部粉末缶充てん定位置	A/B	－	－	－	－	－	－	－	－	－
			無			ケーブル　※	B	－	－	－	－	－	－	－
			無			粉砕粉末充てんノズル部保管容器充てん定位置 リワーク粉砕粉末充てんノズル部保管容器充てん定位置	A/B	－	－	－	－	－	－	－
			無			－	－	－	－	－	－	－	－	－
			有			－	－	－	－	－	－	－	－	－
			有			－	－	－	－	－	－	－	－	－
			有			－	－	－	－	－	－	－	－	－
			無			還元炉入口温度計	A/B	－	－	－	－	－	－	－
			無			－	－	－	－	－	－	－	－	－
			無			－	－	－	－	－	－	－	－	－
			無			－	－	－	－	－	－	－	－	－
	現場制御室		無	－	－	粉砕粉末充てんノズル部保管容器充てん定位置 リワーク粉砕粉末充てんノズル部保管容器充てん定位置	A/B	－	－	－	－	－	－	－
			無			粉砕粉末充てんノズル部保管容器充てん定位置 リワーク粉砕粉末充てんノズル部保管容器充てん定位置	A/B	－	－	－	－	－	－	－
			無			粉末充てん第1秤量器重量計 粉末充てん第2秤量器重量計 混合粉末充てんノズル部粉末缶充てん定位置	A/B	－	－	－	－	－	－	－
			無			－	－	－	－	－	－	－	－	－
			無			－	－	－	－	－	－	－	－	－
			無			還元炉入口温度計	A/B	－	－	－	－	－	－	－
			無			－	－	－	－	－	－	－	－	－

第2-2表　隣接火災区域（区画）の火災影響評価結果(6/32)

※：火災防護上の最重要設備
A：油（漏えい油・有機溶媒）火災
B：電気盤火災
C：ケーブル火災
D：電動機絶縁物
E：仮置可燃物火災

ウラン・プルトニウム混合脱硝建屋

火災を想定する区域(区画)		隣接区域(区画)	伝播可能性	火災想定区域(区画)		隣接区域(区画)		最重要設備の評価結果			火災防護対策を行う安全上重要な施設(最重要設備を除く)の評価結果			
番号	名称			火災防護対策を行う安全上重要な施設	系統	火災防護対策を行う安全上重要な施設	系統	同時喪失有/無	系統分離 要：○、否：－	結果	同時喪失有/無	系統分離有/無	FDT^{S}評価結果	結果
[redacted]	粉末充てん第2室	[redacted]	無	－	－	ケーブル　※	B	－	－	－	－	－	－	－
			無			粉砕粉末充てんノズル部保管容器充てん定位置 リワーク粉砕粉末充てんノズル部保管容器充てん定位置	A/B	－	－	－	－	－	－	－
			有			粉末充てん第1秤量器重量計 粉末充てん第2秤量器重量計 混合粉末充てんノズル部粉末缶充てん定位置	A/B	－	－	－	有	－	－	火災想定区域(区画)から隣接区域(区画)に火災が伝搬するが、当該室設置の機器は工程停止により安全機能を必要としない状態に移行可能であることから、再処理施設の安
			無			－	－	－	－	－	－	－	－	－
			有			－	－	－	－	－	－	－	－	－
			無			還元炉入口温度計	A/B	－	－	－	－	－	－	－
			無			－	－	－	－	－	－	－	－	－
			無			－	－	－	－	－	－	－	－	－
			無			－	－	－	－	－	－	－	－	－
	空調ユーティリティ機械第1室		無	ケーブル	A	ケーブル　※	B	－	－	－	－	－	－	－
			無			ケーブル　※	A/B	－	－	－	－	－	－	－
			無			－	－	－	－	－	－	－	－	－
			無			－	－	－	－	－	－	－	－	－
			無			ケーブル	B	－	－	－	－	－	－	－
			無			－	－	－	－	－	－	－	－	－
			無			ケーブル　※	B	－	－	－	－	－	－	－
	空調ユーティリティ機械第2室		無	ケーブル	B	ケーブル　※	A/B	－	－	－	－	－	－	－
			無			ケーブル	A	－	－	－	－	－	－	－
			無			－	－	－	－	－	－	－	－	－
			有			ケーブル　※	B	－	－	－	－	－	－	－
	台車移動室		無	－	－	－	－	－	－	－	－	－	－	－
			有			ケーブル　※	B	－	－	－	－	－	－	－
			有			粉末充てん第1秤量器重量計 粉末充てん第2秤量器重量計 混合粉末充てんノズル部粉末缶充てん定位置	A/B	－	－	－	有	－	－	火災想定区域(区画)から隣接区域(区画)に火災が伝搬するが、当該室設置の機器は工程停止により安全機能を必要としない状態に移行可能であることから、再処理施設の安
			有			－	－	－	－	－	－	－	－	－
			無			ケーブル　※	A/B	－	－	－	－	－	－	－
	塔槽類廃ガスフィルタ室		無	第2排風機　※	A/B	ケーブル　※	B	－	－	－	－	－	－	－
			無			建屋排風機 グローブボックス・セル排風機　※ ケーブル　※	A/B	－	－	－	－	－	－	－
			無			ケーブル　※	A/B	－	－	－	－	－	－	－
			無			－	－	－	－	－	－	－	－	－
			無			－	－	－	－	－	－	－	－	－
			無			ケーブル 105V非常用計測交流主分電盤 105V非常用計測交流電源盤 110V非常用充電器盤　※ 110V非常用直流主分電盤　※ 105V非常用無停電交流主分電盤　※ 105V非常用無停電電源装置　※	B	－	－	－	－	－	－	－

第2-2表　隣接火災区域（区画）の火災影響評価結果(7/32)

※：火災防護上の最重要設備
A：油（漏えい油・有機溶媒）火災
B：電気盤火災
C：ケーブル火災
D：電動機絶縁物
E：仮置可燃物火災

ウラン・プルトニウム混合脱硝建屋

火災を想定する区域(区画)		隣接区域(区画)	伝播可能性	火災想定区域(区画)		隣接区域(区画)		最重要設備の評価結果			火災防護対策を行う安全上重要な施設(最重要設備を除く)の評価結果			
番号	名称			火災防護対策を行う安全上重要な施設	系統	火災防護対策を行う安全上重要な施設	系統	同時喪失有/無	系統分離 要：○、否：－	結果	同時喪失有/無	系統分離有/無	FDT^{S}評価結果	結果
[redacted]	現場制御室前室	[redacted]	無	－	－	ケーブル　※	B	－	－	－	－	－	－	－
			無			粉砕粉末充てんノズル部保管容器充てん定位置 リワーク粉砕粉末充てんノズル部保管容器充てん定位置	A/B	－	－	－	－	－	－	－
			有			粉末充てん第1秤量器重量計 粉末充てん第2秤量器重量計 混合粉末充てんノズル部粉末缶充てん定位置	A/B	－	－	－	有	－	－	火災想定区域(区画)から隣接区域(区画)に火災が伝搬するが、当該室設置の機器は工程停止により安全機能を必要としない状態に移行可能であることから、再処理施設の安
			無			－	－	－	－	－	－	－	－	－
	よう素フィルタ室		無	－	－	ケーブル　※	B	－	－	－	－	－	－	－
			無			第2排風機　※	A/B	－	－	－	－	－	－	－
			無			－	－	－	－	－	－	－	－	－
			無			ケーブル 105V非常用計測交流主分電盤 105V非常用計測交流電源盤 110V非常用充電器盤　※ 110V非常用直流主分電盤　※ 105V非常用無停電交流主分電盤　※ 105V非常用無停電電源装置　※	B	－	－	－	－	－	－	－
	北第1階段室地下2階附室		無	－	－	ケーブル　※	B	－	－	－	－	－	－	－
			無			－	－	－	－	－	－	－	－	－
			無			－	－	－	－	－	－	－	－	－
	北第2階段室地下2階附室		無	－	－	ケーブル　※	B	－	－	－	－	－	－	－
			無			－	－	－	－	－	－	－	－	－
			無			－	－	－	－	－	－	－	－	－
			無			－	－	－	－	－	－	－	－	－
	第1前室		無	－	－	ケーブル　※	B	－	－	－	－	－	－	－
			無			－	－	－	－	－	－	－	－	－
			無			－	－	－	－	－	－	－	－	－
			無			－	－	－	－	－	－	－	－	－
			無			－	－	－	－	－	－	－	－	－
	南第1階段室地下2階附室		無	－	－	ケーブル　※	A/B	－	－	－	－	－	－	－
			無			－	－	－	－	－	－	－	－	－
			無			第2排風機　※	A/B	－	－	－	－	－	－	－
			無			－	－	－	－	－	－	－	－	－
			無			－	－	－	－	－	－	－	－	－

第2-2表　隣接火災区域（区画）の火災影響評価結果(8/32)

※：火災防護上の最重要設備
A：油（漏えい油・有機溶媒）火災
B：電気盤火災
C：ケーブル火災
D：電動機絶縁物
E：仮置可燃物火災

ウラン・プルトニウム混合脱硝建屋

火災を想定する区域(区画)		隣接区域(区画)	伝播可能性	火災想定区域(区画)		隣接区域(区画)		最重要設備の評価結果			火災防護対策を行う安全上重要な施設(最重要設備を除く)の評価結果			
番号	名称			火災防護対策を行う安全上重要な施設	系統	火災防護対策を行う安全上重要な施設	系統	同時喪失有/無	系統分離要：○、否：－	結果	同時喪失有/無	系統分離有/無	FDT^{S}評価結果	結果
[redacted]		[redacted]	無			－	－	－	－	－	－	－	－	－
			無			ケーブル　※	B	－	－	－	－	－	－	－
			無			－	－	－	－	－	－	－	－	－
			無			－	－	－	－	－	－	－	－	－
			無			－	－	－	－	－	－	－	－	－
			無			漏えい液移送ポンプ	A/B	－	－	－	－	－	－	－
			無			－	－	－	－	－	－	－	－	－
			無			－	－	－	－	－	－	－	－	－
			無			ケーブル　※ 105V非常用計測交流主分電盤 105V非常用計測交流電源盤 110V非常用充電器盤　※ 110V非常用予備充電器盤　※ 110V非常用直流主分電盤　※ 105V非常用無停電交流主分電盤　※ 105V非常用無停電電源装置　※	A	－	－	－	－	－	－	－
			無			－	－	－	－	－	－	－	－	－
			無			－	－	－	－	－	－	－	－	－
			有			－	－	－	－	－	－	－	－	－
			無			110V第2非常用蓄電池　※	A	－	－	－	－	－	－	－
			無			110V第2非常用蓄電池　※	B	－	－	－	－	－	－	－
			無			還元炉入口温度計	A/B	－	－	－	－	－	－	－
	地下1階第1廊下		無	ケーブル　※	A/B	焙焼炉入口温度計	A/B	－	－	－	－	－	－	－
			無			ケーブル 105V非常用計測交流主分電盤 105V非常用計測交流電源盤 110V非常用充電器盤　※ 110V非常用直流主分電盤　※ 105V非常用無停電交流主分電盤　※ 105V非常用無停電電源装置　※	B	－	－	－	－	－	－	－
			無			－	－	－	－	－	－	－	－	－
			無			－	－	－	－	－	－	－	－	－
			無			－	－	－	－	－	－	－	－	－
			無			－	－	－	－	－	－	－	－	－
			無			－	－	－	－	－	－	－	－	－
			無			ケーブル　※	A/B	－	－	－	－	－	－	－
			無			－	－	－	－	－	－	－	－	－
			無			－	－	－	－	－	－	－	－	－
			無			－	－	－	－	－	－	－	－	－
			無			ケーブル　※	B	－	－	－	－	－	－	－
			無			－	－	－	－	－	－	－	－	－
			無			－	－	－	－	－	－	－	－	－
			無			ケーブル　※	B	－	－	－	－	－	－	－
			無			ケーブル　※	A/B	－	－	－	－	－	－	－

第2-2表　隣接火災区域（区画）の火災影響評価結果(9/32)

※：火災防護上の最重要設備
A：油（漏えい油・有機溶媒）火災
B：電気盤火災
C：ケーブル火災
D：電動機絶縁物
E：仮置可燃物火災

ウラン・プルトニウム混合脱硝建屋

火災を想定する区域(区画)		隣接区域(区画)	伝播可能性	火災想定区域(区画)		隣接区域(区画)		最重要設備の評価結果			火災防護対策を行う安全上重要な施設(最重要設備を除く)の評価結果			
番号	名称			火災防護対策を行う安全上重要な施設	系統	火災防護対策を行う安全上重要な施設	系統	同時喪失有/無	系統分離要：○、否：－	結果	同時喪失有/無	系統分離有/無	FDT^{S}評価結果	結果
[redacted]	第1セル前室	[redacted]	無	漏えい液移送ポンプ	A/B	－	－	－	－	－	－	－	－	－
			無			－	－	－	－	－	－	－	－	－
			無			ケーブル　※	A/B	－	－	－	－	－	－	－
			無			－	－	－	－	－	－	－	－	－
			無			－	－	－	－	－	－	－	－	－
			無			－	－	－	－	－	－	－	－	－
			無			－	－	－	－	－	－	－	－	－
			無			－	－	－	－	－	－	－	－	－
			無			冷水移送ポンプ　※	A/B	－	－	－	－	－	－	－
	ユーティリティ第2室		無	還元ガス受槽水素濃度計	A/B	建屋排風機 グローブボックス・セル排風機　※ ケーブル　※	A/B	－	－	－	－	－	－	－
			無			－	－	－	－	－	－	－	－	－
			無			ケーブル　※ 105V非常用計測交流主分電盤 105V非常用計測交流電源盤 110V非常用充電器盤　※ 110V非常用予備充電器盤　※ 110V非常用直流主分電盤　※ 105V非常用無停電交流主分電盤　※ 105V非常用無停電電源装置　※	A	－	－	－	－	－	－	－
			無			110V第2非常用蓄電池　※	A	－	－	－	－	－	－	－
			無			110V第2非常用蓄電池　※	B	－	－	－	－	－	－	－
			無			－	－	－	－	－	－	－	－	－
			無			ケーブル　※	B	－	－	－	－	－	－	－
			無			－	－	－	－	－	－	－	－	－
			無			－	－	－	－	－	－	－	－	－
	北第3階段室		無	－	－	建屋排風機 グローブボックス・セル排風機　※ ケーブル　※	A/B	－	－	－	－	－	－	－
			無			還元ガス受槽水素濃度計	A/B	－	－	－	－	－	－	－
			無			－	－	－	－	－	－	－	－	－
			無			－	－	－	－	－	－	－	－	－
			無			－	－	－	－	－	－	－	－	－
			無			－	－	－	－	－	－	－	－	－
			無			－	－	－	－	－	－	－	－	－
	硝酸プルトニウム受入室前室		無	－	－	－	－	－	－	－	－	－	－	－
			無			ケーブル　※	A/B	－	－	－	－	－	－	－
			無			漏えい液移送ポンプ	A/B	－	－	－	－	－	－	－
			無			－	－	－	－	－	－	－	－	－
			無			－	－	－	－	－	－	－	－	－
			有			－	－	－	－	－	－	－	－	－
	一時貯槽セル		無	－	－	－	－	－	－	－	－	－	－	－
			無			漏えい液移送ポンプ	A/B	－	－	－	－	－	－	－
			無			－	－	－	－	－	－	－	－	－
			無			－	－	－	－	－	－	－	－	－
			無			－	－	－	－	－	－	－	－	－
			無			－	－	－	－	－	－	－	－	－
			無			－	－	－	－	－	－	－	－	－
	硝酸プルトニウム貯槽セル		無	－	－	－	－	－	－	－	－	－	－	－
			無			漏えい液移送ポンプ	A/B	－	－	－	－	－	－	－
			無			－	－	－	－	－	－	－	－	－
			無			－	－	－	－	－	－	－	－	－
			無			－	－	－	－	－	－	－	－	－
			無			－	－	－	－	－	－	－	－	－
	第2予備室		無	－	－	－	－	－	－	－	－	－	－	－
			無			－	－	－	－	－	－	－	－	－
			無			ケーブル　※	A/B	－	－	－	－	－	－	－
			無			漏えい液移送ポンプ	A/B	－	－	－	－	－	－	－
			無			－	－	－	－	－	－	－	－	－
			無			－	－	－	－	－	－	－	－	－
			無			－	－	－	－	－	－	－	－	－
			無			ケーブル　※	B	－	－	－	－	－	－	－
			無			－	－	－	－	－	－	－	－	－

第2-2表　隣接火災区域（区画）の火災影響評価結果(10/32)

※：火災防護上の最重要設備
A：油（漏えい油・有機溶媒）火災
B：電気盤火災
C：ケーブル火災
D：電動機絶縁物
E：仮置可燃物火災

ウラン・プルトニウム混合脱硝建屋

火災を想定する区域(区画)		隣接区域(区画)	伝播可能性	火災想定区域(区画)		隣接区域(区画)		最重要設備の評価結果			火災防護対策を行う安全上重要な施設(最重要設備を除く)の評価結果			
番号	名称			火災防護対策を行う安全上重要な施設	系統	火災防護対策を行う安全上重要な施設	系統	同時喪失有/無	系統分離要：○、否：－	結果	同時喪失有/無	系統分離有/無	FDT[S]評価結果	結果
[redacted]	非常用A計装電源室	[redacted]	無	ケーブル　※ 105V非常用計測交流主分電盤 105V非常用計測交流電源盤 110V非常用充電器盤　※ 110V非常用予備充電器盤　※ 110V非常用直流主分電盤　※ 105V非常用無停電交流主分電盤　※ 105V非常用無停電電源装置　※	A	建屋排風機 グローブボックス・セル排風機　※ ケーブル　※	A/B	－	－	－	－	－	－	－
			無			ケーブル　※	A/B	－	－	－	－	－	－	－
			無			還元ガス受槽水素濃度計	A/B	－	－	－	－	－	－	－
			無			110V第2非常用蓄電池　※	A	－	－	－	－	－	－	－
			無			110V第2非常用蓄電池　※	B	－	－	－	－	－	－	－
			無			ケーブル 105V非常用計測交流主分電盤 105V非常用計測交流電源盤 110V非常用充電器盤　※ 110V非常用直流主分電盤　※ 105V非常用無停電交流主分電盤　※ 105V非常用無停電電源装置　※	B	－	－	－	－	－	－	－
			無			－	－	－	－	－	－	－	－	－
			無			ケーブル　※ 非常用電気設備リレー盤　※ 6.9kV非常用メタクラ　※ 460V非常用コントロールセンタ　※ 460V非常用パワーセンタ　※	A	－	－	－	－	－	－	－
			無			ケーブル　※ 同期発電機に附属する盤 6.9kV非常用メタクラ　※ 460V非常用コントロールセンタ　※ 460V非常用パワーセンタ　※	B	－	－	－	－	－	－	－
	硝酸ウラニル貯槽室		無	－	－	－	－	－	－	－	－	－	－	－
			無			ケーブル　※	A/B	－	－	－	－	－	－	－
			無			－	－	－	－	－	－	－	－	－
			無			－	－	－	－	－	－	－	－	－
			無			－	－	－	－	－	－	－	－	－
			無			－	－	－	－	－	－	－	－	－
			無			ケーブル　※	B	－	－	－	－	－	－	－
			無			－	－	－	－	－	－	－	－	－
	混合槽Aセル		無	－	－	－	－	－	－	－	－	－	－	－
			無			－	－	－	－	－	－	－	－	－
			無			－	－	－	－	－	－	－	－	－
			無			－	－	－	－	－	－	－	－	－
			無			－	－	－	－	－	－	－	－	－
			無			ケーブル　※	B	－	－	－	－	－	－	－
			無			－	－	－	－	－	－	－	－	－
	混合槽Bセル		無	－	－	－	－	－	－	－	－	－	－	－
			無			－	－	－	－	－	－	－	－	－
			無			－	－	－	－	－	－	－	－	－
			無			－	－	－	－	－	－	－	－	－
			無			－	－	－	－	－	－	－	－	－
			無			ケーブル　※	B	－	－	－	－	－	－	－
			無			－	－	－	－	－	－	－	－	－
	第2セル前室		無	－	－	－	－	－	－	－	－	－	－	－
			無			－	－	－	－	－	－	－	－	－
			無			－	－	－	－	－	－	－	－	－
			無			ケーブル　※	A/B	－	－	－	－	－	－	－
			無			－	－	－	－	－	－	－	－	－
			無			－	－	－	－	－	－	－	－	－
			無			－	－	－	－	－	－	－	－	－
			無			－	－	－	－	－	－	－	－	－
			無			－	－	－	－	－	－	－	－	－
			無			ケーブル　※	B	－	－	－	－	－	－	－

※：火災防護上の最重要設備
A：油（漏えい油・有機溶媒）火災
B：電気盤火災
C：ケーブル火災
D：電動機絶縁物
E：仮置可燃物火災

第2-2表　隣接火災区域（区画）の火災影響評価結果(11/32)

ウラン・プルトニウム混合脱硝建屋

火災を想定する区域(区画)		隣接区域(区画)	伝播可能性	火災想定区域(区画)		隣接区域(区画)		最重要設備の評価結果			火災防護対策を行う安全上重要な施設(最重要設備を除く)の評価結果			
番号	名称			火災防護対策を行う安全上重要な施設	系統	火災防護対策を行う安全上重要な施設	系統	同時喪失有/無	系統分離要：○、否：－	結果	同時喪失有/無	系統分離有/無	FDT^{S}評価結果	結果
[redacted]	地下1階東西第1廊下	[redacted]	無	－	－	－	－	－	－	－	－	－	－	－
			無			－	－	－	－	－	－	－	－	－
			無			ケーブル　※	A/B	－	－	－	－	－	－	－
			無			－	－	－	－	－	－	－	－	－
			無			還元炉入口温度計	A/B	－	－	－	－	－	－	－
			無			焙焼炉入口温度計	A/B	－	－	－	－	－	－	－
			無			還元炉入口温度計	A/B	－	－	－	－	－	－	－
			無			焙焼炉入口温度計	A/B	－	－	－	－	－	－	－
			無			ケーブル　※	B	－	－	－	－	－	－	－
	非常用A蓄電池室		無	110V第2非常用蓄電池　※	A	建屋排風機 グローブボックス・セル排風機　※ ケーブル　※	A/B	－	－	－	－	－	－	－
			無			ケーブル　※	A/B	－	－	－	－	－	－	－
			無			還元ガス受槽水素濃度計	A/B	－	－	－	－	－	－	－
			無			ケーブル　※ 105V非常用計測交流主分電盤 105V非常用計測交流電源盤 110V非常用充電器盤　※ 110V非常用予備充電器盤　※ 110V非常用直流主分電盤　※ 105V非常用無停電交流主分電盤　※ 105V非常用無停電電源装置　※	A	－	－	－	－	－	－	－
			無			110V第2非常用蓄電池　※	B	－	－	－	－	－	－	－
	非常用B蓄電池室		無	110V第2非常用蓄電池　※	B	建屋排風機 グローブボックス・セル排風機　※ ケーブル　※	A/B	－	－	－	－	－	－	－
			無			ケーブル　※	A/B	－	－	－	－	－	－	－
			無			還元ガス受槽水素濃度計	A/B	－	－	－	－	－	－	－
			無			ケーブル　※ 105V非常用計測交流主分電盤 105V非常用計測交流電源盤 110V非常用充電器盤　※ 110V非常用予備充電器盤　※ 110V非常用直流主分電盤　※ 105V非常用無停電交流主分電盤　※ 105V非常用無停電電源装置　※	A	－	－	－	－	－	－	－
			無			110V第2非常用蓄電池　※	A	－	－	－	－	－	－	－
			無			ケーブル 105V非常用計測交流主分電盤 105V非常用計測交流電源盤 110V非常用充電器盤　※ 110V非常用直流主分電盤　※ 105V非常用無停電交流主分電盤　※ 105V非常用無停電電源装置　※	B	－	－	－	－	－	－	－

※：火災防護上の最重要設備
A：油（漏えい油・有機溶媒）火災
B：電気盤火災
C：ケーブル火災
D：電動機絶縁物
E：仮置可燃物火災

第2-2表　隣接火災区域（区画）の火災影響評価結果(12/32)

ウラン・プルトニウム混合脱硝建屋

火災を想定する区域(区画)		隣接区域(区画)	伝播可能性	火災想定区域(区画)		隣接区域(区画)		最重要設備の評価結果			火災防護対策を行う安全上重要な施設(最重要設備を除く)の評価結果			
番号	名称			火災防護対策を行う安全上重要な施設	系統	火災防護対策を行う安全上重要な施設	系統	同時喪失有/無	系統分離要：○、否：－	結果	同時喪失有/無	系統分離有/無	FDT^{S}評価結果	結果
[redacted]	焙焼還元第1室	[redacted]	無	還元炉入口温度計	A/B	－	－	－	－	－	－	－	－	－
			無			粉砕粉末充てんノズル部保管容器充てん定位置 リワーク粉砕粉末充てんノズル部保管容器充てん定位置	A/B	－	－	－	－	－	－	－
			無			粉末充てん第1秤量器重量計 粉末充てん第2秤量器重量計 混合粉末充てんノズル部粉末缶充てん定位置	A/B	－	－	－	－	－	－	－
			無			ケーブル　※	A/B	－	－	－	－	－	－	－
			無			－	－	－	－	－	－	－	－	－
			無			焙焼炉入口温度計	A/B	－	－	－	－	－	－	－
			無			－	－	－	－	－	－	－	－	－
			無			－	－	－	－	－	－	－	－	－
			無			－	－	－	－	－	－	－	－	－
			無			ケーブル　※	B	－	－	－	－	－	－	－
			無			脱硝装置脱硝物温度計 紛体移送機秤量器重量計 脱硝装置内部照度計 紛体移送機空気輸送検知計 脱硝装置脱硝物温度計 紛体移送機秤量器重量計 脱硝装置内部照度計 紛体移送機空気輸送検知計	A/B	－	－	－	－	－	－	－
			無			－	－	－	－	－	－	－	－	－
			無			－	－	－	－	－	－	－	－	－
			無			－	－	－	－	－	－	－	－	－
	焙焼還元第2室		無	焙焼炉入口温度計	A/B	－	－	－	－	－	－	－	－	－
			無			－	－	－	－	－	－	－	－	－
			無			－	－	－	－	－	－	－	－	－
			無			還元炉入口温度計	A/B	－	－	－	－	－	－	－
			無			還元炉入口温度計	A/B	－	－	－	－	－	－	－
			無			－	－	－	－	－	－	－	－	－
			無			ケーブル　※	B	－	－	－	－	－	－	－
			無			脱硝装置脱硝物温度計 紛体移送機秤量器重量計 脱硝装置内部照度計 紛体移送機空気輸送検知計 脱硝装置脱硝物温度計 紛体移送機秤量器重量計 脱硝装置内部照度計 紛体移送機空気輸送検知計	A/B	－	－	－	－	－	－	－
			無			－	－	－	－	－	－	－	－	－

※：火災防護上の最重要設備
A：油（漏えい油・有機溶媒）火災
B：電気盤火災
C：ケーブル火災
D：電動機絶縁物
E：仮置可燃物火災

第2-2表　隣接火災区域（区画）の火災影響評価結果(13/32)

ウラン・プルトニウム混合脱硝建屋

火災を想定する区域(区画)		隣接区域(区画)	伝播可能性	火災想定区域(区画)		隣接区域(区画)		最重要設備の評価結果			火災防護対策を行う安全上重要な施設(最重要設備を除く)の評価結果			
番号	名称			火災防護対策を行う安全上重要な施設	系統	火災防護対策を行う安全上重要な施設	系統	同時喪失有/無	系統分離要：○、否：－	結果	同時喪失有/無	系統分離有/無	FDT^{S}評価結果	結果
[redacted]	焙焼還元第3室	[redacted]	無	還元炉入口温度計	A/B	－	－	－	－	－	－	－	－	－
			無			粉砕粉末充てんノズル部保管容器充てん定位置 リワーク粉砕粉末充てんノズル部保管容器充てん定位置	A/B	－	－	－	－	－	－	－
			無			－	－	－	－	－	－	－	－	－
			無			－	－	－	－	－	－	－	－	－
			無			－	－	－	－	－	－	－	－	－
			無			焙焼炉入口温度計	A/B	－	－	－	－	－	－	－
			無			焙焼炉入口温度計	A/B	－	－	－	－	－	－	－
			無			－	－	－	－	－	－	－	－	－
			無			－	－	－	－	－	－	－	－	－
			無			－	－	－	－	－	－	－	－	－
			無			－	－	－	－	－	－	－	－	－
			無			ケーブル　※	B	－	－	－	－	－	－	－
			無			脱硝装置脱硝物温度計 紛体移送機秤量器重量計 脱硝装置内部照度計 紛体移送機空気輸送検知計 脱硝装置脱硝物温度計 紛体移送機秤量器重量計 脱硝装置内部照度計 紛体移送機空気輸送検知計	A/B	－	－	－	－	－	－	－
			無			－	－	－	－	－	－	－	－	－
			無			－	－	－	－	－	－	－	－	－
			無			－	－	－	－	－	－	－	－	－
	焙焼還元第4室		無	焙焼炉入口温度計	A/B	－	－	－	－	－	－	－	－	－
			無			ケーブル　※	A/B	－	－	－	－	－	－	－
			無			－	－	－	－	－	－	－	－	－
			無			－	－	－	－	－	－	－	－	－
			無			還元炉入口温度計	A/B	－	－	－	－	－	－	－
			無			－	－	－	－	－	－	－	－	－
			無			ケーブル　※	B	－	－	－	－	－	－	－
			無			脱硝装置脱硝物温度計 紛体移送機秤量器重量計 脱硝装置内部照度計 紛体移送機空気輸送検知計 脱硝装置脱硝物温度計 紛体移送機秤量器重量計 脱硝装置内部照度計 紛体移送機空気輸送検知計	A/B	－	－	－	－	－	－	－
			無			－	－	－	－	－	－	－	－	－
	非常用B計装電源室		無	ケーブル 105V非常用計測交流主分電盤 105V非常用計測交流電源盤 110V非常用充電器盤　※	B	第2排風機　※	A/B	－	－	－	－	－	－	－
			無			－	－	－	－	－	－	－	－	－
			無			ケーブル　※	A/B	－	－	－	－	－	－	－
			無			ケーブル　※ 105V非常用計測交流主分電盤 105V非常用計測交流電源盤 110V非常用充電器盤　※ 110V非常用予備充電器盤　※ 110V非常用直流主分電盤　※ 105V非常用無停電交流主分電盤　※ 105V非常用無停電電源装置　※	A	－	－	－	－	－	－	－
			無	110V非常用直流主分電盤　※		110V第2非常用蓄電池　※	B	－	－	－	－	－	－	－
			無	105V非常用無停電交流主分電盤　※		－	－	－	－	－	－	－	－	－
			無	105V非常用無停電電源装置　※		－	－	－	－	－	－	－	－	－
			無			ケーブル　※	B	－	－	－	－	－	－	－
			無			ケーブル　※ 同期発電機に附属する盤 6.9kV非常用メタクラ　※ 460V非常用コントロールセンタ　※ 460V非常用パワーセンタ　※	B	－	－	－	－	－	－	－
			無			－	－	－	－	－	－	－	－	－

第2-2表　隣接火災区域（区画）の火災影響評価結果(14/32)

※：火災防護上の最重要設備
A：油（漏えい油・有機溶媒）火災
B：電気盤火災
C：ケーブル火災
D：電動機絶縁物
E：仮置可燃物火災

ウラン・プルトニウム混合脱硝建屋

火災を想定する区域(区画)		隣接区域(区画)	伝播可能性	火災想定区域(区画)		隣接区域(区画)		最重要設備の評価結果			火災防護対策を行う安全上重要な施設(最重要設備を除く)の評価結果			
番号	名称			火災防護対策を行う安全上重要な施設	系統	火災防護対策を行う安全上重要な施設	系統	同時喪失有/無	系統分離要：○、否：－	結果	同時喪失有/無	系統分離有/無	FDT^{S}評価結果	結果
[redacted]	焙焼還元第5室	[redacted]	無	－	－	粉砕粉末充てんノズル部保管容器充てん定位置 リワーク粉砕粉末充てんノズル部保管容器充てん定位置	A/B	－	－	－	－	－	－	－
			無			粉末充てん第1秤量器重量計 粉末充てん第2秤量器重量計 混合粉末充てんノズル部粉末缶充てん定位	A/B	－	－	－	－	－	－	－
			無			－	－	－	－	－	－	－	－	－
			無			還元炉入口温度計	A/B	－	－	－	－	－	－	－
			無			焙焼炉入口温度計	A/B	－	－	－	－	－	－	－
			無			還元炉入口温度計	A/B	－	－	－	－	－	－	－
			無			－	－	－	－	－	－	－	－	－
			無			－	－	－	－	－	－	－	－	－
			無			－	－	－	－	－	－	－	－	－
	焙焼還元第6室		無	－	－	粉砕粉末充てんノズル部保管容器充てん定位置 リワーク粉砕粉末充てんノズル部保管容器充てん定位置	A/B	－	－	－	－	－	－	－
			無			－	－	－	－	－	－	－	－	－
			無			ケーブル　※	A/B	－	－	－	－	－	－	－
			無			還元炉入口温度計	A/B	－	－	－	－	－	－	－
			無			焙焼炉入口温度計	A/B	－	－	－	－	－	－	－
			無			－	－	－	－	－	－	－	－	－
			無			－	－	－	－	－	－	－	－	－
			無			－	－	－	－	－	－	－	－	－
			無			－	－	－	－	－	－	－	－	－
	南第3ダクト室		無	－	－	－	－	－	－	－	－	－	－	－
			無			－	－	－	－	－	－	－	－	－
			無			－	－	－	－	－	－	－	－	－
			無			ケーブル　※	A/B	－	－	－	－	－	－	－
			無			－	－	－	－	－	－	－	－	－
			無			ケーブル　※	B	－	－	－	－	－	－	－
			無			－	－	－	－	－	－	－	－	－
	混合設備第1室		無	－	－	粉末充てん第1秤量器重量計 粉末充てん第2秤量器重量計 混合粉末充てんノズル部粉末缶充てん定位	A/B	－	－	－	－	－	－	－
			無			ケーブル　※	A/B	－	－	－	－	－	－	－
			無			還元炉入口温度計	A/B	－	－	－	－	－	－	－
			無			－	－	－	－	－	－	－	－	－
			無			－	－	－	－	－	－	－	－	－
	混合設備第2室		無	－	－	－	－	－	－	－	－	－	－	－
			無			ケーブル　※	A/B	－	－	－	－	－	－	－
			無			還元炉入口温度計	A/B	－	－	－	－	－	－	－
			無			－	－	－	－	－	－	－	－	－
			無			－	－	－	－	－	－	－	－	－
	常用計装電源室		有	－	－	ケーブル	B	－	－	－	－	－	－	－
			有			－	－	－	－	－	－	－	－	－
			有			ケーブル　※	B	－	－	－	－	－	－	－

第2-2表　隣接火災区域（区画）の火災影響評価結果(15/32)

※：火災防護上の最重要設備
A：油（漏えい油・有機溶媒）火災
B：電気盤火災
C：ケーブル火災
D：電動機絶縁物
E：仮置可燃物火災

ウラン・プルトニウム混合脱硝建屋

火災を想定する区域(区画)		隣接区域(区画)	伝播可能性	火災想定区域(区画)		隣接区域(区画)		最重要設備の評価結果			火災防護対策を行う安全上重要な施設(最重要設備を除く)の評価結果			
番号	名称			火災防護対策を行う安全上重要な施設	系統	火災防護対策を行う安全上重要な施設	系統	同時喪失 有/無	系統分離 要：○、否：－	結果	同時喪失 有/無	系統分離 有/無	FDT^{S} 評価結果	結果
[redacted]	常用電気品室	[redacted]	無	－	－	ケーブル　※	B	－	－	－	－	－	－	－
			無			粉末充てん第1秤量器重量計 粉末充てん第2秤量器重量計 混合粉末充てんノズル部粉末缶充てん定位	A/B	－	－	－	－	－	－	－
			無			－	－	－	－	－	－	－	－	－
			有			ケーブル	A	－	－	－	－	－	－	－
			無			ケーブル　※	A/B	－	－	－	－	－	－	－
			無			還元炉入口温度計	A/B	－	－	－	－	－	－	－
			無			還元炉入口温度計	A/B	－	－	－	－	－	－	－
			無			－	－	－	－	－	－	－	－	－
			無			－	－	－	－	－	－	－	－	－
			無			－	－	－	－	－	－	－	－	－
			有			－	－	－	－	－	－	－	－	－
			有			－	－	－	－	－	－	－	－	－
			無			ケーブル　※	A/B	－	－	－	－	－	－	－
			有			ケーブル　※	B	－	－	－	－	－	－	－
	ウラン・プルトニウム混合脱硝建屋－ウラン・プルトニウム混合酸化物貯蔵建屋間連絡通路		無	ケーブル　※	A/B	－	－	－	－	－	－	－	－	－
			無			安重ケーブルトレイ　※	B	－	－	－	－	－	－	－
			無			安重ケーブルトレイ　※	A/B	－	－	－	－	－	－	－
			無			－	－	－	－	－	－	－	－	－
			無			ケーブル　※	A/B	－	－	－	－	－	－	－
			無			－	－	－	－	－	－	－	－	－
	硝酸プルトニウム受入室		無	－	－	－	－	－	－	－	－	－	－	－
			無			ケーブル　※	A/B	－	－	－	－	－	－	－
			無			漏えい液移送ポンプ	A/B	－	－	－	－	－	－	－
			無			－	－	－	－	－	－	－	－	－
			無			－	－	－	－	－	－	－	－	－
			無			－	－	－	－	－	－	－	－	－
			無			ケーブル　※	A/B	－	－	－	－	－	－	－
			無			－	－	－	－	－	－	－	－	－
			無			－	－	－	－	－	－	－	－	－
			無			－	－	－	－	－	－	－	－	－
	北第1階段室地下1階附室		無	－	－	－	－	－	－	－	－	－	－	－
			無			－	－	－	－	－	－	－	－	－
			無			ケーブル　※	A/B	－	－	－	－	－	－	－
			無			－	－	－	－	－	－	－	－	－
	北第2階段室地下1階附室		無	－	－	－	－	－	－	－	－	－	－	－
			無			－	－	－	－	－	－	－	－	－
			無			－	－	－	－	－	－	－	－	－
			無			ケーブル　※	A/B	－	－	－	－	－	－	－
			無			－	－	－	－	－	－	－	－	－
	空調機械室		無	ケーブル　※	B	ケーブル　※	A/B	－	－	－	－	－	－	－
			有			－	－	－	－	－	－	－	－	－
			有			－	－	－	－	－	－	－	－	－
			有			－	－	－	－	－	－	－	－	－
			有			－	－	－	－	－	－	－	－	－
			有			－	－	－	－	－	－	－	－	－
			有			－	－	－	－	－	－	－	－	－
			無			還元炉入口温度計	A/B	－	－	－	－	－	－	－
			無			焙焼炉入口温度計	A/B	－	－	－	－	－	－	－
			無			還元炉入口温度計	A/B	－	－	－	－	－	－	－
			無			焙焼炉入口温度計	A/B	－	－	－	－	－	－	－
			無			脱硝装置脱硝物温度計 紛体移送機秤量器重量計 脱硝装置内部照度計 紛体移送機空気輸送検知計 脱硝装置脱硝物温度計 紛体移送機秤量器重量計 脱硝装置内部照度計 紛体移送機空気輸送検知計	A/B	－	－	－	－	－	－	－

第2-2表　隣接火災区域（区画）の火災影響評価結果(16/32)

※：火災防護上の最重要設備
A：油（漏えい油・有機溶媒）火災
B：電気盤火災
C：ケーブル火災
D：電動機絶縁物
E：仮置可燃物火災

ウラン・プルトニウム混合脱硝建屋

火災を想定する区域(区画)		隣接区域(区画)	伝播可能性	火災想定区域(区画)		隣接区域(区画)		最重要設備の評価結果			火災防護対策を行う安全上重要な施設(最重要設備を除く)の評価結果			
番号	名称			火災防護対策を行う安全上重要な施設	系統	火災防護対策を行う安全上重要な施設	系統	同時喪失有/無	系統分離要：○、否：－	結果	同時喪失有/無	系統分離有/無	FDT^{S}評価結果	結果
[redacted]	第2前室	[redacted]	無	－	－	－	－	－	－	－	－	－	－	－
			無			ケーブル　※	A/B	－	－	－	－	－	－	－
			無			ケーブル 105V非常用計測交流主分電盤 105V非常用計測交流電源盤 110V非常用充電器盤　※ 110V非常用直流主分電盤　※ 105V非常用無停電交流主分電盤　※ 105V非常用無停電電源装置　※	B	－	－	－	－	－	－	－
			無			－	－	－	－	－	－	－	－	－
			無			－	－	－	－	－	－	－	－	－
			無			－	－	－	－	－	－	－	－	－
	南第1階段室地下1階附室		無	－	－	－	－	－	－	－	－	－	－	－
			無			－	－	－	－	－	－	－	－	－
			無			ケーブル 105V非常用計測交流主分電盤 105V非常用計測交流電源盤 110V非常用充電器盤　※ 110V非常用直流主分電盤　※ 105V非常用無停電交流主分電盤　※ 105V非常用無停電電源装置　※	B	－	－	－	－	－	－	－
			無			－	－	－	－	－	－	－	－	－
			無			ケーブル　※	B	－	－	－	－	－	－	－
			無			－	－	－	－	－	－	－	－	－
	圧縮空気設備室		無	－	－	－	－	－	－	－	－	－	－	－
			無			－	－	－	－	－	－	－	－	－
			無			建屋排風機 グローブボックス・セル排風機　※ ケーブル　※	A/B	－	－	－	－	－	－	－
			無			ケーブル　※	A/B	－	－	－	－	－	－	－
			無			還元ガス受槽水素濃度計	A/B	－	－	－	－	－	－	－
			無			－	－	－	－	－	－	－	－	－
			無			ケーブル　※ 105V非常用計測交流主分電盤 105V非常用計測交流電源盤 110V非常用充電器盤　※ 110V非常用予備充電器盤　※ 110V非常用直流主分電盤　※ 105V非常用無停電交流主分電盤　※ 105V非常用無停電電源装置　※	A	－	－	－	－	－	－	－
			無			ケーブル　※	A/B	－	－	－	－	－	－	－
			無			－	－	－	－	－	－	－	－	－
			無			－	－	－	－	－	－	－	－	－
	ユーティリティ第3室		無	ケーブル　※	B	ケーブル　※	A/B	－	－	－	－	－	－	－
			無			－	－	－	－	－	－	－	－	－
			無			ケーブル	A	－	－	－	－	－	－	－
			有			ケーブル	B	－	－	－	－	－	－	－
			無			ケーブル　※	A/B	－	－	－	－	－	－	－
			無			還元ガス受槽水素濃度計	A/B	－	－	－	－	－	－	－
			無			ケーブル 105V非常用計測交流主分電盤 105V非常用計測交流電源盤 110V非常用充電器盤　※ 110V非常用直流主分電盤　※ 105V非常用無停電交流主分電盤　※ 105V非常用無停電電源装置　※	B	－	－	－	－	－	－	－
			無			－	－	－	－	－	－	－	－	－
			有			－	－	－	－	－	－	－	－	－
			有			－	－	－	－	－	－	－	－	－
			無			－	－	－	－	－	－	－	－	－
			無			－	－	－	－	－	－	－	－	－
			有			－	－	－	－	－	－	－	－	－

第2-2表　隣接火災区域（区画）の火災影響評価結果(17/32)

※：火災防護上の最重要設備
A：油（漏えい油・有機溶媒）火災
B：電気盤火災
C：ケーブル火災
D：電動機絶縁物
E：仮置可燃物火災

ウラン・プルトニウム混合脱硝建屋

火災を想定する区域(区画)		隣接区域(区画)	伝播可能性	火災想定区域(区画)		隣接区域(区画)		最重要設備の評価結果			火災防護対策を行う安全上重要な施設(最重要設備を除く)の評価結果			
番号	名称			火災防護対策を行う安全上重要な施設	系統	火災防護対策を行う安全上重要な施設	系統	同時喪失有/無	系統分離 要：○、否：－	結果	同時喪失有/無	系統分離有/無	FDT^{S}評価結果	結果
[redacted]	地上1階第1廊下	[redacted]	無	ケーブル　※	A/B	－	－	－	－	－	－	－	－	－
			無			－	－	－	－	－	－	－	－	－
			無			－	－	－	－	－	－	－	－	－
			無			ケーブル　※	A/B	－	－	－	－	－	－	－
			無			－	－	－	－	－	－	－	－	－
			無			－	－	－	－	－	－	－	－	－
			有			－	－	－	－	－	－	－	－	－
			無			冷水移送ポンプ　※	A/B	－	－	－	－	－	－	－
			無			－	－	－	－	－	－	－	－	－
			無			－	－	－	－	－	－	－	－	－
			無			ケーブル　※ 非常用電気設備リレー盤　※ 6.9kV非常用メタクラ　※ 460V非常用コントロールセンタ　※ 460V非常用パワーセンタ　※	A	－	－	－	－	－	－	－
			無			脱硝装置脱硝物温度計 紛体移送機秤量器重量計 脱硝装置内部照度計 紛体移送機空気輸送検知計 脱硝装置脱硝物温度計 紛体移送機秤量器重量計 脱硝装置内部照度計 紛体移送機空気輸送検知計	A/B	－	－	－	－	－	－	－
			無			ケーブル　※ 同期発電機に附属する盤 6.9kV非常用メタクラ　※ 460V非常用コントロールセンタ　※ 460V非常用パワーセンタ　※	B	－	－	－	－	－	－	－
			有			－	－	－	－	－	－	－	－	－
			有			－	－	－	－	－	－	－	－	－
			有			－	－	－	－	－	－	－	－	－
			無			－	－	－	－	－	－	－	－	－
			無			－	－	－	－	－	－	－	－	－
			無			－	－	－	－	－	－	－	－	－
			無			－	－	－	－	－	－	－	－	－
			有			－	－	－	－	－	－	－	－	－
			有			ケーブル　※	B	有	○	火災想定区域(区画)から隣接区域(区画)に火災が伝搬するが、片系のケーブルトレイに1時間の耐火ラッピング，火災感知器，自動消火設備の系統分離対策により，最重要設備の同じ安全機能が一つは確保できる。	－	－	－	－
			無			－	－	－	－	－	－	－	－	－
			無			－	－	－	－	－	－	－	－	－
			無			－	－	－	－	－	－	－	－	－
	分析移送設備室		無	－	－	－	－	－	－	－	－	－	－	－
			無			ケーブル　※	A/B	－	－	－	－	－	－	－
			無			冷水移送ポンプ　※	A/B	－	－	－	－	－	－	－
			無			－	－	－	－	－	－	－	－	－
			無			－	－	－	－	－	－	－	－	－
			無			－	－	－	－	－	－	－	－	－
	プロセス冷水設備室		無	冷水移送ポンプ　※	A/B	漏えい液移送ポンプ	A/B	－	－	－	－	－	－	－
			無			ケーブル　※	A/B	－	－	－	－	－	－	－
			無			－	－	－	－	－	－	－	－	－
			無			－	－	－	－	－	－	－	－	－
			無			－	－	－	－	－	－	－	－	－
			無			－	－	－	－	－	－	－	－	－
			無			－	－	－	－	－	－	－	－	－

第2-2表　隣接火災区域（区画）の火災影響評価結果(18/32)

※：火災防護上の最重要設備
A：油（漏えい油・有機溶媒）火災
B：電気盤火災
C：ケーブル火災
D：電動機絶縁物
E：仮置可燃物火災

ウラン・プルトニウム混合脱硝建屋

火災を想定する区域(区画)		隣接区域(区画)	伝播可能性	火災想定区域(区画)		隣接区域(区画)		最重要設備の評価結果			火災防護対策を行う安全上重要な施設(最重要設備を除く)の評価結果			
番号	名称			火災防護対策を行う安全上重要な施設	系統	火災防護対策を行う安全上重要な施設	系統	同時喪失有/無	系統分離要：○、否：－	結果	同時喪失有/無	系統分離有/無	FDT^{S}評価結果	結果
[redacted]	搬出入第1室	[redacted]	無	－	－	－	－	－	－	－	－	－	－	－
			無			－	－	－	－	－	－	－	－	－
			無			ケーブル　※	A/B	－	－	－	－	－	－	－
			無			－	－	－	－	－	－	－	－	－
			無			－	－	－	－	－	－	－	－	－
			無			－	－	－	－	－	－	－	－	－
	液移送室		無	－	－	－	－	－	－	－	－	－	－	－
			無			－	－	－	－	－	－	－	－	－
			無			－	－	－	－	－	－	－	－	－
			無			－	－	－	－	－	－	－	－	－
			無			－	－	－	－	－	－	－	－	－
			無			－	－	－	－	－	－	－	－	－
			無			ケーブル　※	A/B	－	－	－	－	－	－	－
			無			－	－	－	－	－	－	－	－	－
			無			冷水移送ポンプ　※	A/B	－	－	－	－	－	－	－
			無			脱硝装置脱硝物温度計 紛体移送機秤量器重量計 脱硝装置内部照度計 紛体移送機空気輸送検知計 脱硝装置脱硝物温度計 紛体移送機秤量器重量計 脱硝装置内部照度計 紛体移送機空気輸送検知計	A/B	－	－	－	－	－	－	－
			無			－	－	－	－	－	－	－	－	－
			無			－	－	－	－	－	－	－	－	－
			無			第1排風機　※	A/B	－	－	－	－	－	－	－
			無			硝酸プルトニウム貯槽セル漏えい液受皿液位計 混合槽セル漏えい液受皿液位計 混合廃ガス凝縮器入口圧力計 一時貯槽セル漏えい液受皿液位計	A/B	－	－	－	－	－	－	－
	非常用A電気品室		無	ケーブル　※ 非常用電気設備リレー盤　※ 6.9kV非常用メタクラ　※ 460V非常用コントロールセンタ　※ 460V非常用パワーセンタ　※	A	ケーブル　※ 105V非常用計測交流主分電盤 105V非常用計測交流電源盤 110V非常用充電器盤　※ 110V非常用予備充電器盤　※ 110V非常用直流主分電盤　※ 105V非常用無停電交流主分電盤　※ 105V非常用無停電電源装置　※	A	－	－	－	－	－	－	－
			無			ケーブル　※	A/B	－	－	－	－	－	－	－
			無			－	－	－	－	－	－	－	－	－
			無			ケーブル　※ 同期発電機に附属する盤 6.9kV非常用メタクラ　※ 460V非常用コントロールセンタ　※ 460V非常用パワーセンタ　※	B	－	－	－	－	－	－	－
			無			－	－	－	－	－	－	－	－	－
			無			－	－	－	－	－	－	－	－	－
			無			－	－	－	－	－	－	－	－	－

第2-2表　隣接火災区域（区画）の火災影響評価結果(19/32)

※：火災防護上の最重要設備
A：油（漏えい油・有機溶媒）火災
B：電気盤火災
C：ケーブル火災
D：電動機絶縁物
E：仮置可燃物火災

ウラン・プルトニウム混合脱硝建屋

火災を想定する区域(区画)		隣接区域(区画)	伝播可能性	火災想定区域(区画)		隣接区域(区画)		最重要設備の評価結果			火災防護対策を行う安全上重要な施設(最重要設備を除く)の評価結果			
番号	名称			火災防護対策を行う安全上重要な施設	系統	火災防護対策を行う安全上重要な施設	系統	同時喪失有/無	系統分離要：○、否：－	結果	同時喪失有/無	系統分離有/無	FDT^{S}評価結果	結果
[redacted]	非常用A電気品室	[redacted]	無	ケーブル ※ 非常用電気設備リレー盤 ※ 6.9kV非常用メタクラ ※ 460V非常用コントロールセンタ ※ 460V非常用パワーセンタ ※	A	硝酸プルトニウム貯槽セル漏えい液受皿液位 混合槽セル漏えい液受皿液位計 混合廃ガス凝縮器入口圧力計 一時貯槽セル漏えい液受皿液位計 脱硝装置脱硝物温度計 紛体移送機秤量器重量計 脱硝装置内部照度計 焙焼炉入口温度計 還元炉入口温度計 還元ガス受槽水素濃度計 硝酸プルトニウム貯槽セル漏えい液受皿液位計，一時貯槽セル漏えい液受皿液位計，混合槽セル漏えい液受皿液位計，混合廃ガス凝縮器入口圧力計，脱硝装置内部照度計，漏えい液移送ポンプ，冷水移送ポンプに附属する盤 ※ 還元ガス受槽水素濃度計，還元炉入口温度計，焙焼炉入口温度計に附属する盤 第1排風機，第2排風機，建屋排風機，グローブボックス・セル排風機に附属する盤 ※	A/B	－	－	－	－	－	－	－
[redacted]	ユーティリティ第4室	[redacted]	無	－	－	－	－	－	－	－	－	－	－	－
			無	－		還元ガス受槽水素濃度計	A/B	－	－	－	－	－	－	－
			無	－		－	－	－	－	－	－	－	－	－
			有	－		ケーブル ※	B	－	－	－	－	－	－	－
			無	－		－	－	－	－	－	－	－	－	－
			無	－		ケーブル ※ 非常用電気設備リレー盤 ※ 6.9kV非常用メタクラ ※ 460V非常用コントロールセンタ ※ 460V非常用パワーセンタ ※	A	－	－	－	－	－	－	－
			無	－		ケーブル ※ 同期発電機に附属する盤 6.9kV非常用メタクラ ※ 460V非常用コントロールセンタ ※ 460V非常用パワーセンタ ※	B	－	－	－	－	－	－	－
			無	－		－	－	－	－	－	－	－	－	－
			有	－		－	－	－	－	－	－	－	－	－
			有	－		－	－	－	－	－	－	－	－	－
			無	－		－	－	－	－	－	－	－	－	－

第2-2表　隣接火災区域（区画）の火災影響評価結果(20/32)

※：火災防護上の最重要設備
A：油（漏えい油・有機溶媒）火災
B：電気盤火災
C：ケーブル火災
D：電動機絶縁物
E：仮置可燃物火災

ウラン・プルトニウム混合脱硝建屋

火災を想定する区域(区画)		隣接区域(区画)	伝播可能性	火災想定区域(区画)		隣接区域(区画)		最重要設備の評価結果			火災防護対策を行う安全上重要な施設(最重要設備を除く)の評価結果			
番号	名称			火災防護対策を行う安全上重要な施設	系統	火災防護対策を行う安全上重要な施設	系統	同時喪失有/無	系統分離要：○、否：－	結果	同時喪失有/無	系統分離有/無	FDT^{S}評価結果	結果
[redacted]	ユーティリティ第4室	[redacted]	無	－	－	－	－	－	－	－	－	－	－	－
			無	－	－	硝酸プルトニウム貯槽セル漏えい液受皿液位 混合槽セル漏えい液受皿液位計 混合廃ガス凝縮器入口圧力計 一時貯槽セル漏えい液受皿液位計 脱硝装置脱硝物温度計 紛体移送機秤量器重量計 脱硝装置内部照度計 焙焼炉入口温度計 還元炉入口温度計 還元ガス受槽水素濃度計 硝酸プルトニウム貯槽セル漏えい液受皿液位計，一時貯槽セル漏えい液受皿液位計，混合槽セル漏えい液受皿液位計，混合廃ガス凝縮器入口圧力計，脱硝装置内部照度計，漏えい液移送ポンプ，冷水移送ポンプに附属する盤　※ 還元ガス受槽水素濃度計，還元炉入口温度計，焙焼炉入口温度計に附属する盤 第1排風機，第2排風機，建屋排風機，グローブボックス・セル排風機に附属する盤　※	A/B	－	－	－	－	－	－	－
			有	－	－	－	－	－	－	－	－	－	－	－
	脱硝室		無	脱硝装置脱硝物温度計 紛体移送機秤量器重量計 脱硝装置内部照度計 紛体移送機空気輸送検知計	A/B	還元炉入口温度計	A/B	－	－	－	－	－	－	－
			無			焙焼炉入口温度計	A/B	－	－	－	－	－	－	－
			無			還元炉入口温度計	A/B	－	－	－	－	－	－	－
			無			焙焼炉入口温度計	A/B	－	－	－	－	－	－	－
			無			ケーブル　※	B	－	－	－	－	－	－	－
			無			ケーブル　※	A/B	－	－	－	－	－	－	－
			無	脱硝装置脱硝物温度計 紛体移送機秤量器重量計 脱硝装置内部照度計 紛体移送機空気輸送検知計		－	－	－	－	－	－	－	－	－
			無			－	－	－	－	－	－	－	－	－
			無			－	－	－	－	－	－	－	－	－
			無			－	－	－	－	－	－	－	－	－
			無			第1排風機　※	A/B	－	－	－	－	－	－	－
			無			－	－	－	－	－	－	－	－	－
	非常用B電気品室		無	ケーブル　※ 同期発電機に附属する盤 6.9kV非常用メタクラ　※ 460V非常用コントロールセンタ　※ 460V非常用パワーセンタ　※	B	ケーブル　※ 105V非常用計測交流主分電盤 105V非常用計測交流電源盤 110V非常用充電器盤　※ 110V非常用予備充電器盤　※ 110V非常用直流主分電盤　※ 105V非常用無停電交流主分電盤　※ 105V非常用無停電電源装置　※	A	－	－	－	－	－	－	－
			無			ケーブル 105V非常用計測交流主分電盤 105V非常用計測交流電源盤 110V非常用充電器盤　※ 110V非常用直流主分電盤　※ 105V非常用無停電交流主分電盤　※ 105V非常用無停電電源装置　※	B	－	－	－	－	－	－	－
			無			ケーブル　※	A/B	－	－	－	－	－	－	－
			無			ケーブル　※ 非常用電気設備リレー盤　※ 6.9kV非常用メタクラ　※ 460V非常用コントロールセンタ　※ 460V非常用パワーセンタ　※	A	－	－	－	－	－	－	－
			無			－	－	－	－	－	－	－	－	－
			無			－	－	－	－	－	－	－	－	－

第2-2表　隣接火災区域（区画）の火災影響評価結果(21/32)

ウラン・プルトニウム混合脱硝建屋

火災を想定する区域(区画)		隣接区域(区画)	伝播可能性	火災想定区域(区画)		隣接区域(区画)		最重要設備の評価結果			火災防護対策を行う安全上重要な施設(最重要設備を除く)の評価結果			
番号	名称			火災防護対策を行う安全上重要な施設	系統	火災防護対策を行う安全上重要な施設	系統	同時喪失有/無	系統分離要：○、否：－	結果	同時喪失有/無	系統分離有/無	FDT^{S}評価結果	結果
[redacted]	非常用B電気品室	[redacted]	無	ケーブル　※ 同期発電機に附属する盤 6.9kV非常用メタクラ　※ 460V非常用コントロールセンタ　※ 460V非常用パワーセンタ　※	B	硝酸プルトニウム貯槽セル漏えい液受皿液位 混合槽セル漏えい液受皿液位計 混合廃ガス凝縮器入口圧力計 一時貯槽セル漏えい液受皿液位計 脱硝装置脱硝物温度計 紛体移送機秤量器重量計 脱硝装置内部照度計 焙焼炉入口温度計 還元炉入口温度計 還元ガス受槽水素濃度計 硝酸プルトニウム貯槽セル漏えい液受皿液位計，一時貯槽セル漏えい液受皿液位計，混合槽セル漏えい液受皿液位計，混合廃ガス凝縮器入口圧力計，脱硝装置内部照度計，漏えい液移送ポンプ，冷水移送ポンプに附属する盤　※ 還元ガス受槽水素濃度計，還元炉入口温度計，焙焼炉入口温度計に附属する盤 第1排風機，第2排風機，建屋排風機，グローブボックス・セル排風機に附属する盤　※	A/B	－	－	－	－	－	－	－
			無			－	－	－	－	－	－	－	－	－
			無			還元炉入口温度計	A/B	－	－	－	－	－	－	－
			無			焙焼炉入口温度計	A/B	－	－	－	－	－	－	－
	脱硝現場盤室		有	－	－	ケーブル　※	A/B	有	○	火災想定区域(区画)から隣接区域(区画)に火災が伝搬するが、片系のケーブルトレイに1時間の耐火ラッピング，火災感知器，自動消火設備の系統分離対策により，最重要設備の同じ安全機能が一つは確保できる。	－	－	－	－
			無			脱硝装置脱硝物温度計 紛体移送機秤量器重量計 脱硝装置内部照度計 紛体移送機空気輸送検知計 脱硝装置脱硝物温度計 紛体移送機秤量器重量計 脱硝装置内部照度計 紛体移送機空気輸送検知計	A/B	－	－	－	－	－	－	－
			無			－	－	－	－	－	－	－	－	－
			有			－	－	－	－	－	－	－	－	－
			無			－	－	－	－	－	－	－	－	－
			無			－	－	－	－	－	－	－	－	－
			無			－	－	－	－	－	－	－	－	－

第2-2表　隣接火災区域（区画）の火災影響評価結果(22/32)

※：火災防護上の最重要設備
A：油（漏えい油・有機溶媒）火災
B：電気盤火災
C：ケーブル火災
D：電動機絶縁物
E：仮置可燃物火災

ウラン・プルトニウム混合脱硝建屋

火災を想定する区域(区画)		隣接区域(区画)	伝播可能性	火災想定区域(区画)		隣接区域(区画)		最重要設備の評価結果			火災防護対策を行う安全上重要な施設(最重要設備を除く)の評価結果			
番号	名称			火災防護対策を行う安全上重要な施設	系統	火災防護対策を行う安全上重要な施設	系統	同時喪失有/無	系統分離要：○、否：－	結果	同時喪失有/無	系統分離有/無	FDT^{S}評価結果	結果
[redacted]	臨界警報装置現場盤室	[redacted]	無	－	－	焙焼炉入口温度計	A/B	－	－	－	－	－	－	－
			有			ケーブル　※	A/B	有	○	火災想定区域(区画)から隣接区域(区画)に火災が伝搬するが、片系のケーブルトレイに1時間の耐火ラッピング，火災感知器，自動消火設備の系統分離対策により，最重要設備の同じ安全機能が一つは確保できる。	－	－	－	－
			無			脱硝装置脱硝物温度計 紛体移送機秤量器重量計 脱硝装置内部照度計 紛体移送機空気輸送検知計 脱硝装置脱硝物温度計 紛体移送機秤量器重量計 脱硝装置内部照度計 紛体移送機空気輸送検知計	A/B	－	－	－	－	－	－
			無			－	－	－	－	－	－	－	－	－
			有			－	－	－	－	－	－	－	－	－
			有			－	－	－	－	－	－	－	－	－
			有			－	－	－	－	－	－	－	－	－
	粉末移送室		無	－	－	還元炉入口温度計	A/B	－	－	－	－	－	－	－
			無			還元炉入口温度計	A/B	－	－	－	－	－	－	－
			無			－	－	－	－	－	－	－	－	－
			無			－	－	－	－	－	－	－	－	－
			無			ケーブル　※	A/B	－	－	－	－	－	－	－
			無			－	－	－	－	－	－	－	－	－
			無			－	－	－	－	－	－	－	－	－
			無			－	－	－	－	－	－	－	－	－
			無			－	－	－	－	－	－	－	－	－
			無			－	－	－	－	－	－	－	－	－
			無			－	－	－	－	－	－	－	－	－
			無			－	－	－	－	－	－	－	－	－
	南第4ダクト室		無	－	－	－	－	－	－	－	－	－	－	－
			無			－	－	－	－	－	－	－	－	－
			無			－	－	－	－	－	－	－	－	－
			無			ケーブル　※	A/B	－	－	－	－	－	－	－
			無			－	－	－	－	－	－	－	－	－
			無			－	－	－	－	－	－	－	－	－
	搬出入第2室		無	－	－	－	－	－	－	－	－	－	－	－
			有			ケーブル　※	B	－	－	－	－	－	－	－
			無			－	－	－	－	－	－	－	－	－
			無			－	－	－	－	－	－	－	－	－
			無			－	－	－	－	－	－	－	－	－
			無			－	－	－	－	－	－	－	－	－
			無			－	－	－	－	－	－	－	－	－

第2-2表　隣接火災区域（区画）の火災影響評価結果(23/32)

※：火災防護上の最重要設備
A：油（漏えい油・有機溶媒）火災
B：電気盤火災
C：ケーブル火災
D：電動機絶縁物
E：仮置可燃物火災

ウラン・プルトニウム混合脱硝建屋

火災を想定する区域(区画)		隣接区域(区画)	伝播可能性	火災想定区域(区画)		隣接区域(区画)		最重要設備の評価結果			火災防護対策を行う安全上重要な施設(最重要設備を除く)の評価結果			
番号	名称			火災防護対策を行う安全上重要な施設	系統	火災防護対策を行う安全上重要な施設	系統	同時喪失有/無	系統分離要：○、否：－	結果	同時喪失有/無	系統分離有/無	FDT[S]評価結果	結果
[redacted]	二酸化炭素消火設備室	[redacted]	無	－	－	還元ガス受槽水素濃度計	A/B	－	－	－	－	－	－	－
			無			－	－	－	－	－	－	－	－	－
			無			－	－	－	－	－	－	－	－	－
			無			－	－	－	－	－	－	－	－	－
			無			硝酸プルトニウム貯槽セル漏えい液受皿液位 混合槽セル漏えい液受皿液位計 混合廃ガス凝縮器入口圧力計 一時貯槽セル漏えい液受皿液位計 脱硝装置脱硝物温度計 紛体移送機秤量器重量計 脱硝装置内部照度計 焙焼炉入口温度計 還元炉入口温度計 還元ガス受槽水素濃度計 硝酸プルトニウム貯槽セル漏えい液受皿液位計，一時貯槽セル漏えい液受皿液位計，混合槽セル漏えい液受皿液位計，混合廃ガス凝縮器入口圧力計，脱硝装置内部照度計，漏えい液移送ポンプ，冷水移送ポンプに附属する盤　※ 還元ガス受槽水素濃度計，還元炉入口温度計，焙焼炉入口温度計に附属する盤 第1排風機，第2排風機，建屋排風機，グローブボックス・セル排風機に附属する盤　※	A/B	－	－	－	－	－	－	－
	第1倉庫		無	－	－	ケーブル 105V非常用計測交流主分電盤 105V非常用計測交流電源盤 110V非常用充電器盤　※ 110V非常用直流主分電盤　※ 105V非常用無停電交流主分電盤　※ 105V非常用無停電電源装置　※	B	－	－	－	－	－	－	－
			無			ケーブル　※	A/B	－	－	－	－	－	－	－
			有			－	－	－	－	－	－	－	－	－
			無			ケーブル　※ 同期発電機に附属する盤 6.9kV非常用メタクラ　※ 460V非常用コントロールセンタ　※ 460V非常用パワーセンタ　※	B	－	－	－	－	－	－	－
			有			－	－	－	－	－	－	－	－	－
			有			－	－	－	－	－	－	－	－	－
			有			－	－	－	－	－	－	－	－	－
			有			－	－	－	－	－	－	－	－	－
	北第1階段室地上1階附室		無	－	－	－	－	－	－	－	－	－	－	－
			無			－	－	－	－	－	－	－	－	－
			無			－	－	－	－	－	－	－	－	－
			無			ケーブル　※	A/B	－	－	－	－	－	－	－
			無			－	－	－	－	－	－	－	－	－
			無			－	－	－	－	－	－	－	－	－
	北第2階段室地上1階附室		無	－	－	－	－	－	－	－	－	－	－	－
			無			－	－	－	－	－	－	－	－	－
			無			－	－	－	－	－	－	－	－	－
			無			ケーブル　※	A/B	－	－	－	－	－	－	－
			無			－	－	－	－	－	－	－	－	－

第2-2表　隣接火災区域（区画）の火災影響評価結果(24/32)

※：火災防護上の最重要設備
A：油（漏えい油・有機溶媒）火災
B：電気盤火災
C：ケーブル火災
D：電動機絶縁物
E：仮置可燃物火災

ウラン・プルトニウム混合脱硝建屋

火災を想定する区域(区画)		隣接区域(区画)	伝播可能性	火災想定区域(区画)		隣接区域(区画)		最重要設備の評価結果			火災防護対策を行う安全上重要な施設(最重要設備を除く)の評価結果			
番号	名称			火災防護対策を行う安全上重要な施設	系統	火災防護対策を行う安全上重要な施設	系統	同時喪失有/無	系統分離 要：○、否：－	結果	同時喪失有/無	系統分離有/無	FDT^{S}評価結果	結果
[redacted]	第3前室	[redacted]	有	－	－	－	－	－	－	－	－	－	－	－
			有	－	－	ケーブル　※	A/B	有	○	火災想定区域(区画)から隣接区域(区画)に火災が伝搬するが、片系のケーブルトレイに1時間の耐火ラッピング，火災感知器，自動消火設備の系統分離対策により，最重要設備の同じ安全機能が一つは確保できる。	－	－	－	－
			有			－	－	－	－	－	－	－	－	－
			有			－	－	－	－	－	－	－	－	－
			有			－	－	－	－	－	－	－	－	－
			有			－	－	－	－	－	－	－	－	－
	南第1階段室地上1階附室		無	－	－	－	－	－	－	－	－	－	－	－
			無			－	－	－	－	－	－	－	－	－
			無			－	－	－	－	－	－	－	－	－
			無			－	－	－	－	－	－	－	－	－
			無			－	－	－	－	－	－	－	－	－
			無			－	－	－	－	－	－	－	－	－
	グローブボックス排気フィルタ室		無	－	－	還元炉入口温度計	A/B	－	－	－	－	－	－	－
			無			脱硝装置脱硝物温度計 紛体移送機秤量器重量計 脱硝装置内部照度計 紛体移送機空気輸送検知計 脱硝装置脱硝物温度計 紛体移送機秤量器重量計 脱硝装置内部照度計 紛体移送機空気輸送検知計	A/B	－	－	－	－	－	－	－
			有			－	－	－	－	－	－	－	－	－
			有			－	－	－	－	－	－	－	－	－
			無			－	－	－	－	－	－	－	－	－
			無			－	－	－	－	－	－	－	－	－

※：火災防護上の最重要設備
A：油（漏えい油・有機溶媒）火災
B：電気盤火災
C：ケーブル火災
D：電動機絶縁物
E：仮置可燃物火災

第2-2表　隣接火災区域（区画）の火災影響評価結果(25/32)

ウラン・プルトニウム混合脱硝建屋

火災を想定する区域(区画)		隣接区域(区画)	伝播可能性	火災想定区域(区画)		隣接区域(区画)		最重要設備の評価結果			火災防護対策を行う安全上重要な施設(最重要設備を除く)の評価結果			
番号	名称			火災防護対策を行う安全上重要な施設	系統	火災防護対策を行う安全上重要な施設	系統	同時喪失有/無	系統分離 要：○、否：－	結果	同時喪失有/無	系統分離有/無	FDT^{S}評価結果	結果
[redacted]	地上2階第1廊下	[redacted]	無	ケーブル　※	B	－	－	－	－	－	－	－	－	－
			無			－	－	－	－	－	－	－	－	－
			無			－	－	－	－	－	－	－	－	－
			有			ケーブル　※	A/B	有	○	火災想定区域(区画)から隣接区域(区画)に火災が伝搬するが、片系のケーブルトレイに1時間の耐火ラッピング，火災感知器，自動消火設備の系統分離対策により，最重要設備の同じ安全機能が一つは確保できる。	－	－	－	－
			無			－	－	－	－	－	－	－	－	－
			有			－	－	－	－	－	－	－	－	－
			有			－	－	－	－	－	－	－	－	－
			有			－	－	－	－	－	－	－	－	－
			無			－	－	－	－	－	－	－	－	－
			無			第1排風機　※	A/B	－	－	－	－	－	－	－
			無			硝酸プルトニウム貯槽セル漏えい液受皿液位計 混合槽セル漏えい液受皿液位計 混合廃ガス凝縮器入口圧力計 一時貯槽セル漏えい液受皿液位計	A/B	－	－	－	－	－	－	－
			有			－	－	－	－	－	－	－	－	－
			有			－	－	－	－	－	－	－	－	－
			有			－	－	－	－	－	－	－	－	－
			有			－	－	－	－	－	－	－	－	－
			無			－	－	－	－	－	－	－	－	－
			無			－	－	－	－	－	－	－	－	－
			無	－	－	－	－	－	－	－	－	－	－	－
	身体除染室		無			ケーブル　※	B	－	－	－	－	－	－	－
			無			－	－	－	－	－	－	－	－	－
			無			第1排風機　※	A/B	－	－	－	－	－	－	－
			無			－	－	－	－	－	－	－	－	－
	放射能測定機器室		有	－	－	－	－	－	－	－	－	－	－	－
			無			冷水移送ポンプ　※	A/B	－	－	－	－	－	－	－
			有			ケーブル　※	B	－	－	－	－	－	－	－
			有			－	－	－	－	－	－	－	－	－
			有			－	－	－	－	－	－	－	－	－
			無			第1排風機　※	A/B	－	－	－	－	－	－	－
			有			－	－	－	－	－	－	－	－	－
	真空ポンプ室		無	－	－	冷水移送ポンプ　※	A/B	－	－	－	－	－	－	－
			無			－	－	－	－	－	－	－	－	－
			無			ケーブル　※	B	－	－	－	－	－	－	－
			無			－	－	－	－	－	－	－	－	－
			無			－	－	－	－	－	－	－	－	－
			無			第1排風機　※	A/B	－	－	－	－	－	－	－
			無			硝酸プルトニウム貯槽セル漏えい液受皿液位計 混合槽セル漏えい液受皿液位計 混合廃ガス凝縮器入口圧力計 一時貯槽セル漏えい液受皿液位計	A/B	－	－	－	－	－	－	－
			無			－	－	－	－	－	－	－	－	－

※：火災防護上の最重要設備
A：油（漏えい油・有機溶媒）火災
B：電気盤火災
C：ケーブル火災
D：電動機絶縁物
E：仮置可燃物火災

第2-2表　隣接火災区域（区画）の火災影響評価結果(26/32)

ウラン・プルトニウム混合脱硝建屋

火災を想定する区域(区画)		隣接区域(区画)	伝播可能性	火災想定区域(区画)		隣接区域(区画)		最重要設備の評価結果			火災防護対策を行う安全上重要な施設(最重要設備を除く)の評価結果			
番号	名称			火災防護対策を行う安全上重要な施設	系統	火災防護対策を行う安全上重要な施設	系統	同時喪失有/無	系統分離要：○、否：－	結果	同時喪失有/無	系統分離有/無	FDT^{S}評価結果	結果
[redacted]	試薬調整設備室	[redacted]	無	－	－	冷水移送ポンプ　※	A/B	－	－	－	－	－	－	－
			無			－	－	－	－	－	－	－	－	－
			無			ケーブル　※	B	－	－	－	－	－	－	－
			無			－	－	－	－	－	－	－	－	－
			無			硝酸プルトニウム貯槽セル漏えい液受皿液位計 混合槽セル漏えい液受皿液位計 混合廃ガス凝縮器入口圧力計 一時貯槽セル漏えい液受皿液位計	A/B	－	－	－	－	－	－	－
			無			－	－	－	－	－	－	－	－	－
	北第4階段室		無	－	－	－	－	－	－	－	－	－	－	－
			無			－	－	－	－	－	－	－	－	－
			無			－	－	－	－	－	－	－	－	－
			無			－	－	－	－	－	－	－	－	－
			無			－	－	－	－	－	－	－	－	－
	ハッチ第1室		無	－	－	－	－	－	－	－	－	－	－	－
			無			ケーブル　※	A/B	－	－	－	－	－	－	－
			有			ケーブル　※	B	－	－	－	－	－	－	－
			有			－	－	－	－	－	－	－	－	－
			有			－	－	－	－	－	－	－	－	－
			有			－	－	－	－	－	－	－	－	－
			無			－	－	－	－	－	－	－	－	－
	ハッチ第2室		無	－	－	－	－	－	－	－	－	－	－	－
			無			－	－	－	－	－	－	－	－	－
			有			－	－	－	－	－	－	－	－	－
			無			－	－	－	－	－	－	－	－	－
			有			－	－	－	－	－	－	－	－	－
			有			－	－	－	－	－	－	－	－	－
			有			－	－	－	－	－	－	－	－	－
			無			－	－	－	－	－	－	－	－	－
	塔槽類廃ガス処理室		無	－	－	－	－	－	－	－	－	－	－	－
			無			脱硝装置脱硝物温度計 紛体移送機秤量器重量計 脱硝装置内部照度計 紛体移送機空気輸送検知計 脱硝装置脱硝物温度計 紛体移送機秤量器重量計 脱硝装置内部照度計 紛体移送機空気輸送検知計	A/B	－	－	－	－	－	－	－
			無			ケーブル　※	B	－	－	－	－	－	－	－
			無			－	－	－	－	－	－	－	－	－
			無			－	－	－	－	－	－	－	－	－
			無			－	－	－	－	－	－	－	－	－
			無			硝酸プルトニウム貯槽セル漏えい液受皿液位計 混合槽セル漏えい液受皿液位計 混合廃ガス凝縮器入口圧力計 一時貯槽セル漏えい液受皿液位計	A/B	－	－	－	－	－	－	－
			無			－	－	－	－	－	－	－	－	－
	計装ラック室		無	硝酸プルトニウム貯槽セル漏えい液受皿液位計	A/B	－	－	－	－	－	－	－	－	－
			無			ケーブル　※	B	－	－	－	－	－	－	－
			無	混合槽セル漏えい液受皿液位計		－	－	－	－	－	－	－	－	－
			無	混合廃ガス凝縮器入口圧力計		－	－	－	－	－	－	－	－	－
			無	一時貯槽セル漏えい液受皿液位計		第1排風機　※	A/B	－	－	－	－	－	－	－

第2-2表　隣接火災区域（区画）の火災影響評価結果(27/32)

※：火災防護上の最重要設備
A：油（漏えい油・有機溶媒）火災
B：電気盤火災
C：ケーブル火災
D：電動機絶縁物
E：仮置可燃物火災

ウラン・プルトニウム混合脱硝建屋

火災を想定する区域(区画)		隣接区域(区画)	伝播可能性	火災想定区域(区画)		隣接区域(区画)		最重要設備の評価結果			火災防護対策を行う安全上重要な施設(最重要設備を除く)の評価結果			
番号	名称			火災防護対策を行う安全上重要な施設	系統	火災防護対策を行う安全上重要な施設	系統	同時喪失有/無	系統分離要：○、否：－	結果	同時喪失有/無	系統分離有/無	FDT^{S}評価結果	結果
[redacted]	検査機器第1室	[redacted]	無	－	－	ケーブル　※ 非常用電気設備リレー盤　※ 6.9kV非常用メタクラ　※ 460V非常用コントロールセンタ　※ 460V非常用パワーセンタ　※	A	－	－	－	－	－	－	－
			無			ケーブル　※	B	－	－	－	－	－	－	－
			無			－	－	－	－	－	－	－	－	－
			無			－	－	－	－	－	－	－	－	－
			無			－	－	－	－	－	－	－	－	－
	固体廃棄物一時保管室		無			ケーブル　※ 非常用電気設備リレー盤　※ 6.9kV非常用メタクラ　※ 460V非常用コントロールセンタ　※ 460V非常用パワーセンタ　※	A	－	－	－	－	－	－	－
			有			－	－	－	－	－	－	－	－	－
			有			－	－	－	－	－	－	－	－	－
			有			－	－	－	－	－	－	－	－	－
			有			－	－	－	－	－	－	－	－	－
			有			－	－	－	－	－	－	－	－	－
			無	－	－	硝酸プルトニウム貯槽セル漏えい液受皿液位 混合槽セル漏えい液受皿液位計 混合廃ガス凝縮器入口圧力計 一時貯槽セル漏えい液受皿液位計 脱硝装置脱硝物温度計 紛体移送機秤量器重量計 脱硝装置内部照度計 焙焼炉入口温度計 還元炉入口温度計 還元ガス受槽水素濃度計 硝酸プルトニウム貯槽セル漏えい液受皿液位計，一時貯槽セル漏えい液受皿液位計，混合槽セル漏えい液受皿液位計，混合廃ガス凝縮器入口圧力計，脱硝装置内部照度計，漏えい液移送ポンプ，冷水移送ポンプに附属する盤　※ 還元ガス受槽水素濃度計，還元炉入口温度計，焙焼炉入口温度計に附属する盤 第1排風機，第2排風機，建屋排風機，グローブボックス・セル排風機に附属する盤　※	A/B	－	－	－	－	－	－	－

第2-2表　隣接火災区域（区画）の火災影響評価結果(28/32)

※：火災防護上の最重要設備
A：油（漏えい油・有機溶媒）火災
B：電気盤火災
C：ケーブル火災
D：電動機絶縁物
E：仮置可燃物火災

ウラン・プルトニウム混合脱硝建屋

火災を想定する区域(区画)		隣接区域(区画)	伝播可能性	火災想定区域(区画)		隣接区域(区画)		最重要設備の評価結果			火災防護対策を行う安全上重要な施設(最重要設備を除く)の評価結果			
番号	名称			火災防護対策を行う安全上重要な施設	系統	火災防護対策を行う安全上重要な施設	系統	同時喪失有/無	系統分離要：○、否：－	結果	同時喪失有/無	系統分離有/無	FDT[S]評価結果	結果
[redacted]	検査機器第2室	[redacted]	無	－	－	－ － － －	－ － － －	－ － － －	－ － － －	－ － － －	－ － － －	－ － － －	－ － － －	－ － － －
			無			硝酸プルトニウム貯槽セル漏えい液受皿液位 混合槽セル漏えい液受皿液位計 混合廃ガス凝縮器入口圧力計 一時貯槽セル漏えい液受皿液位計 脱硝装置脱硝物温度計 紛体移送機秤量器重量計 脱硝装置内部照度計 焙焼炉入口温度計 還元炉入口温度計 還元ガス受槽水素濃度計 硝酸プルトニウム貯槽セル漏えい液受皿液位計，一時貯槽セル漏えい液受皿液位計，混合槽セル漏えい液受皿液位計，混合廃ガス凝縮器入口圧力計，脱硝装置内部照度計，漏えい液移送ポンプ，冷水移送ポンプに附属する盤　※ 還元ガス受槽水素濃度計，還元炉入口温度計，焙焼炉入口温度計に附属する盤 第1排風機，第2排風機，建屋排風機，グローブボックス・セル排風機に附属する盤　※	A/B	－	－	－	－	－	－
	第2倉庫		有	－	－	ケーブル　※ 非常用電気設備リレー盤　※ 6.9kV非常用メタクラ　※ 460V非常用コントロールセンタ　※ 460V非常用パワーセンタ　※	A	－	－	－	－	－	－	－
			有			ケーブル　※	B	－	－	－	－	－	－	－
			有			－	－	－	－	－	－	－	－	－
			有			硝酸プルトニウム貯槽セル漏えい液受皿液位 混合槽セル漏えい液受皿液位計 混合廃ガス凝縮器入口圧力計 一時貯槽セル漏えい液受皿液位計 脱硝装置脱硝物温度計 紛体移送機秤量器重量計 脱硝装置内部照度計 焙焼炉入口温度計 還元炉入口温度計 還元ガス受槽水素濃度計 硝酸プルトニウム貯槽セル漏えい液受皿液位計，一時貯槽セル漏えい液受皿液位計，混合槽セル漏えい液受皿液位計，混合廃ガス凝縮器入口圧力計，脱硝装置内部照度計，漏えい液移送ポンプ，冷水移送ポンプに附属する盤　※ 還元ガス受槽水素濃度計，還元炉入口温度計，焙焼炉入口温度計に附属する盤 第1排風機，第2排風機，建屋排風機，グローブボックス・セル排風機に附属する盤　※	A/B	有	○	火災想定区域(区画)から隣接区域(区画)に火災が伝搬するが、当該室設置の機器は，機器間に1時間の耐火隔壁，火災感知器，自動消火設備の系統分離対策により，最重要設備の同じ安全機能が一つは確保できる。	有	－	－	火災想定区域(区画)から隣接区域(区画)に火災が伝搬するが、当該室設置の機器は工程停止により安全機能を必要としない状態に移行可能であることから，再処理施設の安全性を確保できる。
			有	－	－	－	－	－	－	－	－	－	－	－

第2-2表　隣接火災区域（区画）の火災影響評価結果(29/32)

※：火災防護上の最重要設備
A：油（漏えい油・有機溶媒）火災
B：電気盤火災
C：ケーブル火災
D：電動機絶縁物
E：仮置可燃物火災

ウラン・プルトニウム混合脱硝建屋

火災を想定する区域(区画)		隣接区域(区画)	伝播可能性	火災想定区域(区画)		隣接区域(区画)		最重要設備の評価結果			火災防護対策を行う安全上重要な施設(最重要設備を除く)の評価結果			
番号	名称			火災防護対策を行う安全上重要な施設	系統	火災防護対策を行う安全上重要な施設	系統	同時喪失 有/無	系統分離 要：○、否：－	結果	同時喪失 有/無	系統分離 有/無	FDT[S] 評価結果	結果
[redacted]	制御盤室	[redacted]	無	硝酸プルトニウム貯槽セル漏えい液受皿液位 混合槽セル漏えい液受皿液位計 混合廃ガス凝縮器入口圧力計 一時貯槽セル漏えい液受皿液位計 脱硝装置脱硝物温度計 紛体移送機秤量器重量計 脱硝装置内部照度計	A/B	－	－	－	－	－	－	－	－	－
			無			ケーブル　※ 非常用電気設備リレー盤　※ 6.9kV非常用メタクラ　※ 460V非常用コントロールセンタ　※ 460V非常用パワーセンタ　※	A	－	－	－	－	－	－	－
			無	焙焼炉入口温度計		－	－	－	－	－	－	－	－	－
			無	還元炉入口温度計 還元ガス受槽水素濃度計 硝酸プルトニウム貯槽セル漏えい液受皿液位計，一時貯槽セル漏えい液受皿液位計，混合槽セル漏えい液受皿液位計，混合廃ガス凝縮器入口圧力計，脱硝装置内部照度計，漏えい液移送ポンプ，冷水移送ポンプに附属する盤　※ 還元ガス受槽水素濃度計，還元炉入口温度計，焙焼炉入口温度計に附属する盤		ケーブル　※ 同期発電機に附属する盤 6.9kV非常用メタクラ　※ 460V非常用コントロールセンタ　※ 460V非常用パワーセンタ　※	B	－	－	－	－	－	－	－
			無	第1排風機，第2排風機，建屋排風機，グローブボックス・セル排風機に附属する盤　※		－	－	－	－	－	－	－	－	－
			無			－	－	－	－	－	－	－	－	－
			無			－	－	－	－	－	－	－	－	－
			無			－	－	－	－	－	－	－	－	－
			無			－	－	－	－	－	－	－	－	－
			無			－	－	－	－	－	－	－	－	－

第2-2表　隣接火災区域（区画）の火災影響評価結果(30/32)

※：火災防護上の最重要設備
A：油（漏えい油・有機溶媒）火災
B：電気盤火災
C：ケーブル火災
D：電動機絶縁物
E：仮置可燃物火災

ウラン・プルトニウム混合脱硝建屋

火災を想定する区域(区画)		隣接区域(区画)	伝播可能性	火災想定区域(区画)		隣接区域(区画)		最重要設備の評価結果			火災防護対策を行う安全上重要な施設(最重要設備を除く)の評価結果			
番号	名称			火災防護対策を行う安全上重要な施設	系統	火災防護対策を行う安全上重要な施設	系統	同時喪失有/無	系統分離 要：○、否：－	結果	同時喪失有/無	系統分離有/無	FDT[S]評価結果	結果
[redacted]	送風機室	[redacted]	無	－	－	－	－	－	－	－	－	－	－	－
			無	－	－	－	－	－	－	－	－	－	－	－
			無	－	－	ケーブル　※	A/B	－	－	－	－	－	－	－
			有	－	－	－	－	－	－	－	－	－	－	－
			無	－	－	脱硝装置脱硝物温度計 紛体移送機秤量器重量計 脱硝装置内部照度計 紛体移送機空気輸送検知計 脱硝装置脱硝物温度計 紛体移送機秤量器重量計 脱硝装置内部照度計 紛体移送機空気輸送検知計	A/B	－	－	－	－	－	－	－
			無	－	－	ケーブル　※ 同期発電機に附属する盤 6.9kV非常用メタクラ　※ 460V非常用コントロールセンタ　※ 460V非常用パワーセンタ　※	B	－	－	－	－	－	－	－
			無	－	－	－	－	－	－	－	－	－	－	－
			無	－	－	－	－	－	－	－	－	－	－	－
			有	－	－	－	－	－	－	－	－	－	－	－
			無	－	－	－	－	－	－	－	－	－	－	－
			有	－	－	ケーブル　※	B	－	－	－	－	－	－	－
			無	－	－	第1排風機　※	A/B	－	－	－	－	－	－	－
			無	－	－	－	－	－	－	－	－	－	－	－
			無	－	－	硝酸プルトニウム貯槽セル漏えい液受皿液位 混合槽セル漏えい液受皿液位計 混合廃ガス凝縮器入口圧力計 一時貯槽セル漏えい液受皿液位計 脱硝装置脱硝物温度計 紛体移送機秤量器重量計 脱硝装置内部照度計 焙焼炉入口温度計 還元炉入口温度計 還元ガス受槽水素濃度計 硝酸プルトニウム貯槽セル漏えい液受皿液位計，一時貯槽セル漏えい液受皿液位計，混合槽セル漏えい液受皿液位計，混合廃ガス凝縮器入口圧力計，脱硝装置内部照度計，漏えい液移送ポンプ，冷水移送ポンプに附属する盤　※ 還元ガス受槽水素濃度計，還元炉入口温度計，焙焼炉入口温度計に附属する盤 第1排風機，第2排風機，建屋排風機，グローブボックス・セル排風機に附属する盤　※	A/B	－	－	－	－	－	－	－
			無	－	－	－	－	－	－	－	－	－	－	－
			無	－	－	－	－	－	－	－	－	－	－	－
			有	－	－	－	－	－	－	－	－	－	－	－
			無	－	－	－	－	－	－	－	－	－	－	－
			無	－	－	－	－	－	－	－	－	－	－	－
			有	－	－	－	－	－	－	－	－	－	－	－
			有	－	－	－	－	－	－	－	－	－	－	－
			有	－	－	－	－	－	－	－	－	－	－	－
	排風機第2室		無	－	－	－	－	－	－	－	－	－	－	－
			無	－	－	－	－	－	－	－	－	－	－	－
			無	－	－	－	－	－	－	－	－	－	－	－

第2-2表　隣接火災区域（区画）の火災影響評価結果(31/32)

※：火災防護上の最重要設備
A：油（漏えい油・有機溶媒）火災
B：電気盤火災
C：ケーブル火災
D：電動機絶縁物
E：仮置可燃物火災

ウラン・プルトニウム混合脱硝建屋

火災を想定する区域(区画)		隣接区域(区画)	伝播可能性	火災想定区域(区画)		隣接区域(区画)		最重要設備の評価結果			火災防護対策を行う安全上重要な施設(最重要設備を除く)の評価結果			
番号	名称			火災防護対策を行う安全上重要な施設	系統	火災防護対策を行う安全上重要な施設	系統	同時喪失有/無	系統分離要：○、否：－	結果	同時喪失有/無	系統分離有/無	FDT^{S}評価結果	結果
[redacted]	地上2階第2廊下	[redacted]	無	－	－	－	－	－	－	－	－	－	－	－
			無			ケーブル　※	B	－	－	－	－	－	－	－
			無			－	－	－	－	－	－	－	－	－
			無			－	－	－	－	－	－	－	－	－
			無			－	－	－	－	－	－	－	－	－
			無			－	－	－	－	－	－	－	－	－
			無			－	－	－	－	－	－	－	－	－
			無			－	－	－	－	－	－	－	－	－
			無			－	－	－	－	－	－	－	－	－
			無			－	－	－	－	－	－	－	－	－
	北第1エレベータ機械室		有	－	－	－	－	－	－	－	－	－	－	－
			無			－	－	－	－	－	－	－	－	－
			無			ケーブル　※	B	－	－	－	－	－	－	－
			無			－	－	－	－	－	－	－	－	－
	南第1エレベータ機械室		有	－	－	－	－	－	－	－	－	－	－	－
			無			硝酸プルトニウム貯槽セル漏えい液受皿液位 混合槽セル漏えい液受皿液位計 混合廃ガス凝縮器入口圧力計 一時貯槽セル漏えい液受皿液位計 脱硝装置脱硝物温度計 紛体移送機秤量器重量計 脱硝装置内部照度計 焙焼炉入口温度計 還元炉入口温度計 還元ガス受槽水素濃度計 硝酸プルトニウム貯槽セル漏えい液受皿液位計，一時貯槽セル漏えい液受皿液位計，混合槽セル漏えい液受皿液位計，混合廃ガス凝縮器入口圧力計，脱硝装置内部照度計，漏えい液移送ポンプ，冷水移送ポンプに附属する盤　※ 還元ガス受槽水素濃度計，還元炉入口温度計，焙焼炉入口温度計に附属する盤 第1排風機，第2排風機，建屋排風機，グローブボックス・セル排風機に附属する盤　※	A/B	－	－	－	－	－	－	－
			無			－	－	－	－	－	－	－	－	－
			無			－	－	－	－	－	－	－	－	－
	管理区域給気ユニット室前室		無	－	－	－	－	－	－	－	－	－	－	－
			無			－	－	－	－	－	－	－	－	－
			無			－	－	－	－	－	－	－	－	－
	南第5ダクト室		無	－	－	－	－	－	－	－	－	－	－	－
			無			－	－	－	－	－	－	－	－	－
			無			－	－	－	－	－	－	－	－	－
	北第2階段室地上2階附室		無	－	－	－	－	－	－	－	－	－	－	－
			無			－	－	－	－	－	－	－	－	－
			無			－	－	－	－	－	－	－	－	－
			無			ケーブル　※	B	－	－	－	－	－	－	－
			無			－	－	－	－	－	－	－	－	－
	南第1階段室地上2階附室		無	－	－	－	－	－	－	－	－	－	－	－
			無			－	－	－	－	－	－	－	－	－
			無			－	－	－	－	－	－	－	－	－
	非管理区域給気ユニット室		無	－	－	ケーブル　※	A/B	－	－	－	－	－	－	－
			無			－	－	－	－	－	－	－	－	－
			無			－	－	－	－	－	－	－	－	－
			無			－	－	－	－	－	－	－	－	－
			無			－	－	－	－	－	－	－	－	－
	非管理区域給気ユニット室前室		無	－	－	－	－	－	－	－	－	－	－	－
			無			－	－	－	－	－	－	－	－	－
			無			－	－	－	－	－	－	－	－	－
			無			－	－	－	－	－	－	－	－	－
			無			－	－	－	－	－	－	－	－	－

第2-2表　隣接火災区域（区画）の火災影響評価結果(32/32)

※：火災防護上の最重要設備
A：油（漏えい油・有機溶媒）火災
B：電気盤火災
C：ケーブル火災
D：電動機絶縁物
E：仮置可燃物火災

ウラン・プルトニウム混合脱硝建屋

火災を想定する区域(区画)		隣接区域(区画)	伝播可能性	火災想定区域(区画)		隣接区域(区画)		最重要設備の評価結果			火災防護対策を行う安全上重要な施設(最重要設備を除く)の評価結果			
番号	名称			火災防護対策を行う安全上重要な施設	系統	火災防護対策を行う安全上重要な施設	系統	同時喪失有/無	系統分離要：○、否：－	結果	同時喪失有/無	系統分離有/無	FDT^{S}評価結果	結果
[redacted]	管理区域給気ユニット室	[redacted]	無	－	－	－	－	－	－	－	－	－	－	－
			無			－	－	－	－	－	－	－	－	－
			無			－	－	－	－	－	－	－	－	－
			無			－	－	－	－	－	－	－	－	－
			無			－	－	－	－	－	－	－	－	－
			無			－	－	－	－	－	－	－	－	－
			無			－	－	－	－	－	－	－	－	－
	ウラン脱硝建屋－ウラン・プルトニウム混合脱硝建屋間連絡通路		無	－	－	ケーブル　※	B	－	－	－	－	－	－	－
			無			－	－	－	－	－	－	－	－	－
	精製建屋－ウラン脱硝建屋，ウラン・プルトニウム混合脱硝建屋間連絡通路		無	－	－	－	－	－	－	－	－	－	－	－
			無			－	－	－	－	－	－	－	－	－

別紙８　ウラン・プルトニウム混合酸化物貯蔵建屋の評価結果

1. 概要

本資料は，「Ⅲ－１－３　内部火災影響評価に関する方針」に基づき，ウラン・プルトニウム混合酸化物貯蔵建屋に設置される火災防護上の最重要設備及び火災防護対策を行う安全上重要な施設に対する火災影響評価を実施した結果を示すものである。

※：火災防護上の最重要設備
A：油（漏えい油・有機溶媒）火災
B：電気盤火災
C：ケーブル火災
D：電動機絶縁物
E：仮置可燃物火災

第2-1表　隣接火災区域（区画）の火災影響評価結果(1/3)

ウラン・プルトニウム混合酸化物貯蔵建屋

火災を想定する区域(区画)		火災源の有無					火災の可能性	区域(区画)内の火災防護対策を行う安全上重要な施設	系統	最重要設備の評価結果			火災防護対策を行う安全上重要な施設(最重要設備を除く)の評価結果			
番号	名称	電動機	電気盤	ケーブル	油類	その他				同時喪失 有/無	系統分離 要：○、否：－	結果	同時喪失 有/無	系統分離 有/無	FDT^S 評価結果	結果
[redacted]	地下4階第1貯蔵室	－	－	－	－	－	無	－	－	－	－	－	－	－	－	－
	地下4階第2貯蔵室	－	－	－	－	－	無	－	－	－	－	－	－	－	－	－
	台車移動第1室	－	－	○	－	－	有	－	－	－	－	－	－	－	－	－
	貯蔵容器取扱室	－	－	○	－	－	有	－	－	－	－	－	－	－	－	－
	排風機第1室	○	－	○	－	－	有	貯蔵室排風機 ケーブル　※	B	－	－	－	－	－	－	－
	北第1階段室	－	○	－	－	－	有	－	－	－	－	－	－	－	－	－
	南第1階段室	－	－	－	－	－	無	－	－	－	－	－	－	－	－	－
	北第2階段室	－	－	－	－	－	無	－	－	－	－	－	－	－	－	－
	南第2階段室	－	－	－	－	－	無	－	－	－	－	－	－	－	－	－
	地下4階点検通路	－	－	－	－	－	無	－	－	－	－	－	－	－	－	－
	北第2階段室地下4階附室	－	－	－	－	－	無	－	－	－	－	－	－	－	－	－
	北第1階段室地下4階附室	－	－	－	－	－	無	－	－	－	－	－	－	－	－	－
	南第1階段室地下4階附室	－	－	－	－	－	無	－	－	－	－	－	－	－	－	－
	南第2階段室地下4階附室	－	－	－	－	－	無	－	－	－	－	－	－	－	－	－
	南第1階段室地下4階附室	－	－	－	－	－	無	－	－	－	－	－	－	－	－	－
	南第2階段室地下4階附室	－	－	－	－	－	無	－	－	－	－	－	－	－	－	－
	エレベータ	－	－	－	－	－	無	－	－	－	－	－	－	－	－	－
	地下4階第1搬出入室	－	－	－	－	－	無	－	－	－	－	－	－	－	－	－
	地下4階第2搬出入室	－	－	－	－	－	無	－	－	－	－	－	－	－	－	－
	地下4階ダクト室	－	－	－	－	－	無	－	－	－	－	－	－	－	－	－
	地下3階第1貯蔵室	○	－	－	－	－	有	－	－	－	－	－	－	－	－	－
	地下3階第2貯蔵室	○	－	－	－	－	有	－	－	－	－	－	－	－	－	－
	放管用ブロワ室	○	○	－	－	－	有	－	－	－	－	－	－	－	－	－
	排気モニタ室	－	－	－	－	－	無	－	－	－	－	－	－	－	－	－
	地下3階第1点検通路	－	－	○	－	－	有	－	－	－	－	－	－	－	－	－
	地下3階第2点検通路	－	－	－	－	－	無	－	－	－	－	－	－	－	－	－
	北第1階段室地下3階附室	－	－	－	－	－	無	－	－	－	－	－	－	－	－	－
	南第1階段室地下3階附室	－	－	－	－	－	無	－	－	－	－	－	－	－	－	－
	南第2階段室地下3階附室	－	－	－	－	－	無	－	－	－	－	－	－	－	－	－
	地下2階第1貯蔵室	－	－	－	－	－	無	－	－	－	－	－	－	－	－	－
	地下2階第2貯蔵室	－	－	－	－	－	無	－	－	－	－	－	－	－	－	－
	台車移動第2室	－	－	○	－	－	有	－	－	－	－	－	－	－	－	－
	運搬容器保管室	○	－	○	－	－	有	ケーブル　※	B	－	－	－	－	－	－	－

※：火災防護上の最重要設備
A：油（漏えい油・有機溶媒）火災
B：電気盤火災
C：ケーブル火災
D：電動機絶縁物
E：仮置可燃物火災

第2-1表　隣接火災区域（区画）の火災影響評価結果(2/3)

ウラン・プルトニウム混合酸化物貯蔵建屋

火災を想定する区域(区画)		火災源の有無					火災の可能性	区域(区画)内の火災防護対策を行う安全上重要な施設	系統	最重要設備の評価結果			火災防護対策を行う安全上重要な施設(最重要設備を除く)の評価結果			
番号	名称	電動機	電気盤	ケーブル	油類	その他				同時喪失 有/無	系統分離 要：○、否：－	結果	同時喪失 有/無	系統分離 有/無	FDT^S 評価結果	結果
[redacted]	排風機第2室	○	－	○	－	－	有	貯蔵室排風機　※ ケーブル　※	A/B	有	○	当該室設置の機器は，片系のケーブルトレイに1時間の耐火ラッピング，火災感知器，自動消火設備の系統分離対策により，最重要設備の同じ安全機能が一つは確保できる。	－	－	－	－
	エアロック室	－	－	○	－	－	有	－	－	－	－	－	－	－	－	－
	エアロック室前室	－	－	－	－	－	無	－	－	－	－	－	－	－	－	－
	地下2階点検通路	－	－	－	－	－	無	－	－	－	－	－	－	－	－	－
	北第2階段室地下2階附室	－	－	－	－	－	無	－	－	－	－	－	－	－	－	－
	北第1階段室地下2階附室	－	－	－	－	－	無	－	－	－	－	－	－	－	－	－
	南第1階段室地下2階附室	－	－	－	－	－	無	－	－	－	－	－	－	－	－	－
	南第2階段室地下2階附室	－	－	－	－	－	無	－	－	－	－	－	－	－	－	－
	地下2階第1搬出入室	－	－	－	－	－	無	－	－	－	－	－	－	－	－	－
	地下2階第2搬出入室	－	－	－	－	－	無	－	－	－	－	－	－	－	－	－
	地下2階ダクト室	－	－	－	－	－	無	－	－	－	－	－	－	－	－	－
	地下1階第1貯蔵室	○	－	○	－	－	有	－	－	－	－	－	－	－	－	－
	地下1階第2貯蔵室	○	－	○	－	－	有	－	－	－	－	－	－	－	－	－
	地下1階第1点検通路	－	－	○	－	－	有	ケーブル　※	A/B	有	○	当該室設置の機器は，片系のケーブルトレイに1時間の耐火ラッピング，火災感知器，自動消火設備の系統分離対策により，最重要設備の同じ安全機能が一つは確保できる。	－	－	－	－
	地下1階第2点検通路	－	－	－	－	－	無	－	－	－	－	－	－	－	－	－
	北第1階段室地下1階附室	－	－	－	－	－	無	－	－	－	－	－	－	－	－	－
	南第1階段室地下1階附室	－	－	－	－	－	無	－	－	－	－	－	－	－	－	－
	南第2階段室地下1階附室	－	－	－	－	－	無	－	－	－	－	－	－	－	－	－
	ローディングドック	○	○	○	－	－	有	－	－	－	－	－	－	－	－	－
	外気取入第1室	－	－	－	－	－	無	－	－	－	－	－	－	－	－	－
	外気取入第2室	－	－	－	－	－	無	－	－	－	－	－	－	－	－	－
	給気室	○	－	○	－	－	有	ケーブル　※	A	－	－	－	－	－	－	－
	空調機械室	○	－	○	－	－	有	ケーブル　※	B	－	－	－	－	－	－	－
	南第2階段室地上1階附室	－	－	－	－	－	無	－	－	－	－	－	－	－	－	－
	エレベータ機械室	○	○	－	－	－	有	－	－	－	－	－	－	－	－	－

※：火災防護上の最重要設備
A：油（漏えい油・有機溶媒）火災
B：電気盤火災
C：ケーブル火災
D：電動機絶縁物
E：仮置可燃物火災

第2-1表　隣接火災区域（区画）の火災影響評価結果(3/3)

ウラン・プルトニウム混合酸化物貯蔵建屋

火災を想定する区域(区画)		火災源の有無					火災の可能性	区域(区画)内の火災防護対策を行う安全上重要な施設	系統	最重要設備の評価結果			火災防護対策を行う安全上重要な施設(最重要設備を除く)の評価結果			
番号	名称	電動機	電気盤	ケーブル	油類	その他				同時喪失 有/無	系統分離 要：○、否：－	結果	同時喪失 有/無	系統分離 有/無	FDT^S 評価結果	結果
[redacted]	現場操作室	－	－	○	－	－	有	ケーブル ※	A/B	有	○	当該室設置の機器は，片系のケーブルトレイに1時間の耐火ラッピング，火災感知器，自動消火設備の系統分離対策により，最重要設備の同じ安全機能が一つは確保できる。	－	－	－	－
	安全系制御盤第1室	－	－	○	－	－	有	ケーブル ※ 同期発電機に附属する盤 貯蔵室排風機に附属する盤 ※	A	－	－	－	－	－	－	－
	安全系制御盤第2室	－	－	○	－	－	有	ケーブル ※ 同期発電機に附属する盤 貯蔵室排風機に附属する盤 ※	B	－	－	－	－	－	－	－
	電気盤室	－	○	○	－	－	有	ケーブル ※	A/B	有	○	当該室設置の機器は，片系のケーブルトレイに1時間の耐火ラッピング，火災感知器，自動消火設備の系統分離対策により，最重要設備の同じ安全機能が一つは確保できる。	－	－	－	－
	非常用電気盤第1室	－	○	○	－	－	有	ケーブル ※ 110V第2非常用蓄電池 ※ 110V非常用充電器盤 ※ 110V非常用直流主分電盤 ※ 460V非常用コントロールセンタ ※ 460V非常用パワーセンタ ※ 105V非常用無停電電源装置 ※	A	－	－	－	－	－	－	－
	非常用電気盤第2室	－	○	○	－	－	有	ケーブル ※ 110V第2非常用蓄電池 ※ 110V非常用充電器盤 ※ 110V非常用予備充電器盤 ※ 110V非常用直流主分電盤 ※ 460V非常用コントロールセンタ ※ 460V非常用パワーセンタ ※ 105V非常用無停電電源装置 ※	A/B	有	○	当該室設置の機器は，片系のケーブルトレイに1時間の耐火ラッピング，火災感知器，自動消火設備の系統分離対策により，最重要設備の同じ安全機能が一つは確保できる。	－	－	－	－
	北第1階段室地上1階附室	－	－	－	－	－	無	－	－	－	－	－	－	－	－	－
	地上1階第1搬出入室	－	－	－	－	－	無	－	－	－	－	－	－	－	－	－
	地上1階第2搬出入室	－	－	－	－	－	無	－	－	－	－	－	－	－	－	－
	倉庫	－	－	○	－	－	有	ケーブル ※	A/B	有	○	当該室設置の機器は，片系のケーブルトレイに1時間の耐火ラッピング，火災感知器，自動消火設備の系統分離対策により，最重要設備の同じ安全機能が一つは確保できる。	－	－	－	－
	配管室	－	－	－	－	－	無	－	－	－	－	－	－	－	－	－

※:火災防護上の最重要設備
A:油(漏えい油・有機溶媒)火災
B:電気盤火災
C:ケーブル火災
D:電動機絶縁物
E:仮置可燃物火災

第2-2表　隣接火災区域(区画)の火災影響評価結果(1/21)

ウラン・プルトニウム混合酸化物貯蔵建屋

火災を想定する区域(区画)		隣接区域(区画)	伝播可能性	火災想定区域(区画)		隣接区域(区画)		最重要設備の評価結果			火災防護対策を行う安全上重要な施設(最重要設備を除く)の評価結果			
番号	名称			火災防護対策を行う安全上重要な施設	系統	火災防護対策を行う安全上重要な施設	系統	同時喪失有/無	系統分離要:○、否:―	結果	同時喪失有/無	系統分離有/無	FDT^{S}評価結果	結果
[redacted]	地下4階第1貯蔵室	[redacted]	無	―	―	―	―	―	―	―	―	―	―	―
			無			―	―	―	―	―	―	―	―	―
			無			―	―	―	―	―	―	―	―	―
			無			―	―	―	―	―	―	―	―	―
	地下4階第2貯蔵室		無	―	―	―	―	―	―	―	―	―	―	―
			無			貯蔵室排風機 ケーブル　※	B	―	―	―	―	―	―	―
			無			―	―	―	―	―	―	―	―	―
			無			―	―	―	―	―	―	―	―	―
	台車移動第1室		無	―	―	ケーブル　※	B	―	―	―	―	―	―	―
			無			粉末充てん第1秤量器重量計 粉末充てん第2秤量器重量計 混合粉末充てんノズル部粉末缶充てん定位置	A/B	―	―	―	―	―	―	―
			無			―	―	―	―	―	―	―	―	―
			無			ケーブル　※	A/B	―	―	―	―	―	―	―
			有			―	―	―	―	―	―	―	―	―
			無			貯蔵室排風機 ケーブル　※	B	―	―	―	―	―	―	―
			無			―	―	―	―	―	―	―	―	―
			無			―	―	―	―	―	―	―	―	―
			無			―	―	―	―	―	―	―	―	―
			有			―	―	―	―	―	―	―	―	―
			有			―	―	―	―	―	―	―	―	―
			有			―	―	―	―	―	―	―	―	―
			有			―	―	―	―	―	―	―	―	―
			有			―	―	―	―	―	―	―	―	―
			無			ケーブル　※	A/B	―	―	―	―	―	―	―

ウラン・プルトニウム混合酸化物貯蔵建屋

第2-2表　隣接火災区域(区画)の火災影響評価結果(2/21)

※:火災防護上の最重要設備
A:油(漏えい油・有機溶媒)火災
B:電気盤火災
C:ケーブル火災
D:電動機絶縁物
E:仮置可燃物火災

火災を想定する区域(区画)		隣接区域(区画)	伝播可能性	火災想定区域(区画)		隣接区域(区画)		最重要設備の評価結果			火災防護対策を行う安全上重要な施設(最重要設備を除く)の評価結果			
番号	名称			火災防護対策を行う安全上重要な施設	系統	火災防護対策を行う安全上重要な施設	系統	同時喪失 有/無	系統分離 要:○、否:－	結果	同時喪失 有/無	系統分離 有/無	FDT^{S} 評価結果	結果
[redacted]	貯蔵容器取扱室	[redacted]	有	－	－	－	－	－	－	－	－	－	－	－
		[redacted]	有			－	－	－	－	－	－	－	－	－
		[redacted]	無			－	－	－	－	－	－	－	－	－
		[redacted]	無			－	－	－	－	－	－	－	－	－
		[redacted]	無			－	－	－	－	－	－	－	－	－
		[redacted]	無			－	－	－	－	－	－	－	－	－
		[redacted]	無			－	－	－	－	－	－	－	－	－
		[redacted]	無			－	－	－	－	－	－	－	－	－
		[redacted]	有			－	－	－	－	－	－	－	－	－
		[redacted]	有			－	－	－	－	－	－	－	－	－
		[redacted]	有			－	－	－	－	－	－	－	－	－
		[redacted]	有			－	－	－	－	－	－	－	－	－
		[redacted]	無			－	－	－	－	－	－	－	－	－
		[redacted]	有			ケーブル ※	B	－	－	－	－	－	－	－
		[redacted]	有			－	－	－	－	－	－	－	－	－
		[redacted]	有			－	－	－	－	－	－	－	－	－
[redacted]	排風機第1室	[redacted]	無	貯蔵室排風機 ケーブル ※	B	－	－	－	－	－	－	－	－	－
		[redacted]	無			－	－	－	－	－	－	－	－	－
		[redacted]	無			－	－	－	－	－	－	－	－	－
		[redacted]	無			－	－	－	－	－	－	－	－	－
		[redacted]	無			－	－	－	－	－	－	－	－	－
		[redacted]	無			－	－	－	－	－	－	－	－	－
		[redacted]	無			－	－	－	－	－	－	－	－	－
		[redacted]	無			－	－	－	－	－	－	－	－	－
		[redacted]	無			－	－	－	－	－	－	－	－	－
		[redacted]	無			－	－	－	－	－	－	－	－	－
		[redacted]	無			－	－	－	－	－	－	－	－	－
		[redacted]	無			貯蔵室排風機 ※ ケーブル ※	A/B	－	－	－	－	－	－	－

※：火災防護上の最重要設備
A：油（漏えい油・有機溶媒）火災
B：電気盤火災
C：ケーブル火災
D：電動機絶縁物
E：仮置可燃物火災

第2-2表　隣接火災区域（区画）の火災影響評価結果(3/21)

ウラン・プルトニウム混合酸化物貯蔵建屋

火災を想定する区域(区画)		隣接区域(区画)	伝播可能性	火災想定区域(区画)		隣接区域(区画)		最重要設備の評価結果			火災防護対策を行う安全上重要な施設(最重要設備を除く)の評価結果			
番号	名称			火災防護対策を行う安全上重要な施設	系統	火災防護対策を行う安全上重要な施設	系統	同時喪失有/無	系統分離 要:○、否:－	結果	同時喪失有/無	系統分離有/無	FDT^{S}評価結果	結果
[redacted]	北第1階段室	[redacted]	無	－	－	－	－	－	－	－	－	－	－	－
			無			－	－	－	－	－	－	－	－	－
			無			－	－	－	－	－	－	－	－	－
			無			－	－	－	－	－	－	－	－	－
			無			ケーブル ※	B	－	－	－	－	－	－	－
			無			－	－	－	－	－	－	－	－	－
			無			－	－	－	－	－	－	－	－	－
			無			－	－	－	－	－	－	－	－	－
			無			ケーブル ※	A/B	－	－	－	－	－	－	－
			無			－	－	－	－	－	－	－	－	－
			無			－	－	－	－	－	－	－	－	－
	南第1階段室		無	－	－	－	－	－	－	－	－	－	－	－
			無			貯蔵室排風機 ケーブル ※	B	－	－	－	－	－	－	－
			無			－	－	－	－	－	－	－	－	－
			無			－	－	－	－	－	－	－	－	－
			無			－	－	－	－	－	－	－	－	－
			無			－	－	－	－	－	－	－	－	－
			無			貯蔵室排風機 ※ ケーブル ※	A/B	－	－	－	－	－	－	－
			無			貯蔵室排風機 ※ ケーブル ※	A/B	－	－	－	－	－	－	－
			無			－	－	－	－	－	－	－	－	－
			無			ケーブル ※	A/B	－	－	－	－	－	－	－
			無			－	－	－	－	－	－	－	－	－
			無			－	－	－	－	－	－	－	－	－
	北第2階段室		無	－	－	－	－	－	－	－	－	－	－	－
			無			－	－	－	－	－	－	－	－	－
			無			－	－	－	－	－	－	－	－	－
			無			ケーブル ※	B	－	－	－	－	－	－	－
			無			－	－	－	－	－	－	－	－	－
			無			－	－	－	－	－	－	－	－	－
			無			－	－	－	－	－	－	－	－	－
			無			－	－	－	－	－	－	－	－	－

※：火災防護上の最重要設備
A：油（漏えい油・有機溶媒）火災
B：電気盤火災
C：ケーブル火災
D：電動機絶縁物
E：仮置可燃物火災

第2-2表　隣接火災区域（区画）の火災影響評価結果(4/21)

ウラン・プルトニウム混合酸化物貯蔵建屋

火災を想定する区域(区画)		隣接区域(区画)	伝播可能性	火災想定区域(区画)		隣接区域(区画)		最重要設備の評価結果			火災防護対策を行う安全上重要な施設(最重要設備を除く)の評価結果			
番号	名称			火災防護対策を行う安全上重要な施設	系統	火災防護対策を行う安全上重要な施設	系統	同時喪失有/無	系統分離 要:○、否:－	結果	同時喪失有/無	系統分離有/無	FDT^{S}評価結果	結果
[redacted]	南第2階段室	[redacted]	無	－	－	貯蔵室排風機 ケーブル　※	B	－	－	－	－	－	－	－
			無			－	－	－	－	－	－	－	－	－
			無			－	－	－	－	－	－	－	－	－
			無			－	－	－	－	－	－	－	－	－
			無			貯蔵室排風機　※ ケーブル　※	A/B	－	－	－	－	－	－	－
			無			－	－	－	－	－	－	－	－	－
			無			－	－	－	－	－	－	－	－	－
			無			－	－	－	－	－	－	－	－	－
			無			ケーブル　※	B	－	－	－	－	－	－	－
			無			－	－	－	－	－	－	－	－	－
			無			－	－	－	－	－	－	－	－	－
	地下4階点検通路		無	－	－	貯蔵室排風機 ケーブル　※	B	－	－	－	－	－	－	－
			無			－	－	－	－	－	－	－	－	－
			無			－	－	－	－	－	－	－	－	－
			無			－	－	－	－	－	－	－	－	－
	北第2階段室地下4階附室		無	－	－	－	－	－	－	－	－	－	－	－
			無			－	－	－	－	－	－	－	－	－
			無			－	－	－	－	－	－	－	－	－
			無			－	－	－	－	－	－	－	－	－
	北第1階段室地下4階附室		無	－	－	－	－	－	－	－	－	－	－	－
			無			－	－	－	－	－	－	－	－	－
			無			－	－	－	－	－	－	－	－	－
			無			－	－	－	－	－	－	－	－	－
	南第1階段室地下4階附室		無	－	－	－	－	－	－	－	－	－	－	－
			無			貯蔵室排風機 ケーブル　※	B	－	－	－	－	－	－	－
			無			－	－	－	－	－	－	－	－	－
			無			－	－	－	－	－	－	－	－	－

※：火災防護上の最重要設備
A：油（漏えい油・有機溶媒）火災
B：電気盤火災
C：ケーブル火災
D：電動機絶縁物
E：仮置可燃物火災

第2-2表　隣接火災区域（区画）の火災影響評価結果(5/21)

ウラン・プルトニウム混合酸化物貯蔵建屋

火災を想定する区域(区画)		隣接区域(区画)	伝播可能性	火災想定区域(区画)		隣接区域(区画)		最重要設備の評価結果			火災防護対策を行う安全上重要な施設(最重要設備を除く)の評価結果			
番号	名称			火災防護対策を行う安全上重要な施設	系統	火災防護対策を行う安全上重要な施設	系統	同時喪失有/無	系統分離要:○、否:―	結果	同時喪失有/無	系統分離有/無	FDT^{S}評価結果	結果
[redacted]	南第2階段室地下4階附室	[redacted]	無	―	―	―	―	―	―	―	―	―	―	―
			無			―	―	―	―	―	―	―	―	―
			無			―	―	―	―	―	―	―	―	―
	エレベータ		無	―	―	―	―	―	―	―	―	―	―	―
			無			―	―	―	―	―	―	―	―	―
			無			ケーブル ※	B	―	―	―	―	―	―	―
			無			―	―	―	―	―	―	―	―	―
			無			ケーブル ※	A/B	―	―	―	―	―	―	―
	地下4階第1搬出入室		無	―	―	―	―	―	―	―	―	―	―	―
			無			―	―	―	―	―	―	―	―	―
			無			―	―	―	―	―	―	―	―	―
	地下4階第2搬出入室		無	―	―	貯蔵室排風機 ケーブル ※	B	―	―	―	―	―	―	―
			無			―	―	―	―	―	―	―	―	―
			無			―	―	―	―	―	―	―	―	―
	地下4階ダクト室		無	―	―	―	―	―	―	―	―	―	―	―
			無			―	―	―	―	―	―	―	―	―
			無			―	―	―	―	―	―	―	―	―
			無			―	―	―	―	―	―	―	―	―
	地下3階第1貯蔵室		有	―	―	―	―	―	―	―	―	―	―	―
			有			―	―	―	―	―	―	―	―	―
			有			―	―	―	―	―	―	―	―	―
			有			―	―	―	―	―	―	―	―	―
			有			―	―	―	―	―	―	―	―	―
			有			―	―	―	―	―	―	―	―	―
			有			―	―	―	―	―	―	―	―	―
			有			―	―	―	―	―	―	―	―	―

※:火災防護上の最重要設備
A:油(漏えい油・有機溶媒)火災
B:電気盤火災
C:ケーブル火災
D:電動機絶縁物
E:仮置可燃物火災

第2-2表　隣接火災区域(区画)の火災影響評価結果(6/21)

ウラン・プルトニウム混合酸化物貯蔵建屋

火災を想定する区域(区画)		隣接区域(区画)	伝播可能性	火災想定区域(区画)		隣接区域(区画)		最重要設備の評価結果			火災防護対策を行う安全上重要な施設(最重要設備を除く)の評価結果			
番号	名称			火災防護対策を行う安全上重要な施設	系統	火災防護対策を行う安全上重要な施設	系統	同時喪失有/無	系統分離要:○、否:ー	結果	同時喪失有/無	系統分離有/無	FDT^{S}評価結果	結果
[redacted]	地下3階第2貯蔵室	[redacted]	有	ー	ー	ー	ー	ー	ー	ー	ー	ー	ー	ー
			有			ー	ー	ー	ー	ー	ー	ー	ー	ー
			無			貯蔵室排風機 ケーブル　※	B	ー	ー	ー	ー	ー	ー	ー
			有			ー	ー	ー	ー	ー	ー	ー	ー	ー
			有			ー	ー	ー	ー	ー	ー	ー	ー	ー
			有			ー	ー	ー	ー	ー	ー	ー	ー	ー
			有			ー	ー	ー	ー	ー	ー	ー	ー	ー
			有			ー	ー	ー	ー	ー	ー	ー	ー	ー
	放管用ブロワ室		有	ー	ー	ー	ー	ー	ー	ー	ー	ー	ー	ー
			無			ー	ー	ー	ー	ー	ー	ー	ー	ー
			有			ー	ー	ー	ー	ー	ー	ー	ー	ー
			無			ー	ー	ー	ー	ー	ー	ー	ー	ー
			有			ー	ー	ー	ー	ー	ー	ー	ー	ー
	排気モニタ室		無	ー	ー	ー	ー	ー	ー	ー	ー	ー	ー	ー
			無			ー	ー	ー	ー	ー	ー	ー	ー	ー
			無			貯蔵室排風機 ケーブル　※	B	ー	ー	ー	ー	ー	ー	ー
			無			ー	ー	ー	ー	ー	ー	ー	ー	ー
			無			ー	ー	ー	ー	ー	ー	ー	ー	ー
			無			ー	ー	ー	ー	ー	ー	ー	ー	ー
	地下3階第1点検通路		有	ー	ー	ー	ー	ー	ー	ー	ー	ー	ー	ー
			有			ー	ー	ー	ー	ー	ー	ー	ー	ー
			無			貯蔵室排風機 ケーブル　※	B	ー	ー	ー	ー	ー	ー	ー
			有			ー	ー	ー	ー	ー	ー	ー	ー	ー
			有			ー	ー	ー	ー	ー	ー	ー	ー	ー
			有			ー	ー	ー	ー	ー	ー	ー	ー	ー
			無			ー	ー	ー	ー	ー	ー	ー	ー	ー
			有			ー	ー	ー	ー	ー	ー	ー	ー	ー
			有			ケーブル　※	B	ー	ー	ー	ー	ー	ー	ー

※：火災防護上の最重要設備
A：油（漏えい油・有機溶媒）火災
B：電気盤火災
C：ケーブル火災
D：電動機絶縁物
E：仮置可燃物火災

第2-2表　隣接火災区域（区画）の火災影響評価結果(7/21)

ウラン・プルトニウム混合酸化物貯蔵建屋

火災を想定する区域(区画)		隣接区域(区画)	伝播可能性	火災想定区域(区画)		隣接区域(区画)		最重要設備の評価結果			火災防護対策を行う安全上重要な施設(最重要設備を除く)の評価結果			
番号	名称			火災防護対策を行う安全上重要な施設	系統	火災防護対策を行う安全上重要な施設	系統	同時喪失有/無	系統分離要：○、否：－	結果	同時喪失有/無	系統分離有/無	FDT^{S}評価結果	結果
[redacted]	地下3階第2点検通路	[redacted]	無	－	－	－	－	－	－	－	－	－	－	－
			無			貯蔵室排風機 ケーブル　※	B	－	－	－	－	－	－	－
			無			－	－	－	－	－	－	－	－	－
			無			－	－	－	－	－	－	－	－	－
			無			－	－	－	－	－	－	－	－	－
			無			－	－	－	－	－	－	－	－	－
			無			－	－	－	－	－	－	－	－	－
			無			－	－	－	－	－	－	－	－	－
			無			－	－	－	－	－	－	－	－	－
	北第1階段室地下3階附室		無	－	－	－	－	－	－	－	－	－	－	－
			無			－	－	－	－	－	－	－	－	－
			無			－	－	－	－	－	－	－	－	－
			無			－	－	－	－	－	－	－	－	－
			無			－	－	－	－	－	－	－	－	－
	南第1階段室地下3階附室		無	－	－	－	－	－	－	－	－	－	－	－
			無			－	－	－	－	－	－	－	－	－
			無			－	－	－	－	－	－	－	－	－
			無			－	－	－	－	－	－	－	－	－
	南第2階段室地下3階附室		無	－	－	－	－	－	－	－	－	－	－	－
			無			－	－	－	－	－	－	－	－	－
			無			－	－	－	－	－	－	－	－	－
			無			－	－	－	－	－	－	－	－	－

※:火災防護上の最重要設備
A:油(漏えい油・有機溶媒)火災
B:電気盤火災
C:ケーブル火災
D:電動機絶縁物
E:仮置可燃物火災

第2-2表　隣接火災区域(区画)の火災影響評価結果(8/21)

ウラン・プルトニウム混合酸化物貯蔵建屋

火災を想定する区域(区画)		隣接区域(区画)	伝播可能性	火災想定区域(区画)		隣接区域(区画)		最重要設備の評価結果			火災防護対策を行う安全上重要な施設(最重要設備を除く)の評価結果			
番号	名称			火災防護対策を行う安全上重要な施設	系統	火災防護対策を行う安全上重要な施設	系統	同時喪失有/無	系統分離要:○、否:―	結果	同時喪失有/無	系統分離有/無	FDT^{S}評価結果	結果
[redacted]	地下2階第1貯蔵室	[redacted]	無	―	―	―	―	―	―	―	―	―	―	―
			無			―	―	―	―	―	―	―	―	―
			無			ケーブル ※	B	―	―	―	―	―	―	―
			無			―	―	―	―	―	―	―	―	―
			無			―	―	―	―	―	―	―	―	―
			無			―	―	―	―	―	―	―	―	―
			無			―	―	―	―	―	―	―	―	―
	地下2階第2貯蔵室		無	―	―	―	―	―	―	―	―	―	―	―
			無			―	―	―	―	―	―	―	―	―
			無			貯蔵室排風機 ※ ケーブル ※	A/B	―	―	―	―	―	―	―
			無			―	―	―	―	―	―	―	―	―
			無			―	―	―	―	―	―	―	―	―
	台車移動第2室		無	―	―	―	―	―	―	―	―	―	―	―
			有			―	―	―	―	―	―	―	―	―
			有			―	―	―	―	―	―	―	―	―
			有			―	―	―	―	―	―	―	―	―
			有			ケーブル ※	B	―	―	―	―	―	―	―
			有			―	―	―	―	―	―	―	―	―
			無	―	―	貯蔵室排風機 ※ ケーブル ※	A/B	―	―	―	―	―	―	―
			無			―	―	―	―	―	―	―	―	―
			有			―	―	―	―	―	―	―	―	―
			有			―	―	―	―	―	―	―	―	―
			有			ケーブル ※	A/B	―	―	―	―	―	―	―

※：火災防護上の最重要設備
A：油（漏えい油・有機溶媒）火災
B：電気盤火災
C：ケーブル火災
D：電動機絶縁物
E：仮置可燃物火災

第2-2表　隣接火災区域（区画）の火災影響評価結果(9/21)

ウラン・プルトニウム混合酸化物貯蔵建屋

火災を想定する区域(区画)		隣接区域(区画)	伝播可能性	火災想定区域(区画)		隣接区域(区画)		最重要設備の評価結果			火災防護対策を行う安全上重要な施設(最重要設備を除く)の評価結果			
番号	名称			火災防護対策を行う安全上重要な施設	系統	火災防護対策を行う安全上重要な施設	系統	同時喪失有/無	系統分離 要：○、否：－	結果	同時喪失有/無	系統分離有/無	FDT^{S}評価結果	結果
[redacted]	運搬容器保管室	[redacted]	無	ケーブル　※	B	安重ケーブルトレイ　※	A/B	－	－	－	－	－	－	－
			有			－	－	－	－	－	－	－	－	－
			有			－	－	－	－	－	－	－	－	－
			有			－	－	－	－	－	－	－	－	－
			有			－	－	－	－	－	－	－	－	－
			有			－	－	－	－	－	－	－	－	－
			有			－	－	－	－	－	－	－	－	－
			有			－	－	－	－	－	－	－	－	－
			有			－	－	－	－	－	－	－	－	－
			有			－	－	－	－	－	－	－	－	－
			有			－	－	－	－	－	－	－	－	－
			有			－	－	－	－	－	－	－	－	－
			有			－	－	－	－	－	－	－	－	－
			有			－	－	－	－	－	－	－	－	－
			有			－	－	－	－	－	－	－	－	－
			有			－	－	－	－	－	－	－	－	－
			有			ケーブル　※	A/B	有	○	火災想定区域(区画)から隣接区域(区画)に火災が伝搬するが、片系のケーブルトレイに1時間の耐火ラッピング，火災感知器，自動消火設備の系統分離対策により，最重要設備の同じ安全機能が一つは確保できる。	－	－	－	－
			有			－	－	－	－	－	－	－	－	－
			有			－	－	－	－	－	－	－	－	－
			有			－	－	－	－	－	－	－	－	－
			無			ケーブル　※	A/B	－	－	－	－	－	－	－
			無			ケーブル　※ 同期発電機に附属する盤 貯蔵室排風機に附属する盤　※	B	－	－	－	－	－	－	－

※:火災防護上の最重要設備
A:油(漏えい油・有機溶媒)火災
B:電気盤火災
C:ケーブル火災
D:電動機絶縁物
E:仮置可燃物火災

第2-2表　隣接火災区域(区画)の火災影響評価結果(10/21)

ウラン・プルトニウム混合酸化物貯蔵建屋

火災を想定する区域(区画)		隣接区域(区画)	伝播可能性	火災想定区域(区画)		隣接区域(区画)		最重要設備の評価結果			火災防護対策を行う安全上重要な施設(最重要設備を除く)の評価結果			
番号	名称			火災防護対策を行う安全上重要な施設	系統	火災防護対策を行う安全上重要な施設	系統	同時喪失有/無	系統分離 要:○、否:―	結果	同時喪失有/無	系統分離有/無	FDT^{S}評価結果	結果
[redacted]	排風機第2室	[redacted]	無	貯蔵室排風機　※ ケーブル　※	A/B	貯蔵室排風機 ケーブル　※	B	―	―	―	―	―	―	―
			無			―	―	―	―	―	―	―	―	―
			無			―	―	―	―	―	―	―	―	―
			無			―	―	―	―	―	―	―	―	―
			無			―	―	―	―	―	―	―	―	―
			無			―	―	―	―	―	―	―	―	―
			無			―	―	―	―	―	―	―	―	―
			無			―	―	―	―	―	―	―	―	―
			無			―	―	―	―	―	―	―	―	―
			無			ケーブル　※	A/B	―	―	―	―	―	―	―
			無			―	―	―	―	―	―	―	―	―
			無			―	―	―	―	―	―	―	―	―
			無			―	―	―	―	―	―	―	―	―
			無			ケーブル　※	B	―	―	―	―	―	―	―
	エアロック室		有	―	―	―	―	―	―	―	―	―	―	―
			有			―	―	―	―	―	―	―	―	―
			有			ケーブル　※	B	―	―	―	―	―	―	―
			有			―	―	―	―	―	―	―	―	―
			有			―	―	―	―	―	―	―	―	―
			有			―	―	―	―	―	―	―	―	―
	エアロック室前室		無	―	―	―	―	―	―	―	―	―	―	―
			無			―	―	―	―	―	―	―	―	―
			無			ケーブル　※	B	―	―	―	―	―	―	―
			無			―	―	―	―	―	―	―	―	―
			無			―	―	―	―	―	―	―	―	―
			無			―	―	―	―	―	―	―	―	―
	地下2階点検通路		無	―	―	―	―	―	―	―	―	―	―	―
			無			貯蔵室排風機　※ ケーブル　※	A/B	―	―	―	―	―	―	―
			無			―	―	―	―	―	―	―	―	―
			無			―	―	―	―	―	―	―	―	―
			無			―	―	―	―	―	―	―	―	―

※:火災防護上の最重要設備
A:油(漏えい油・有機溶媒)火災
B:電気盤火災
C:ケーブル火災
D:電動機絶縁物
E:仮置可燃物火災

第2-2表　隣接火災区域(区画)の火災影響評価結果(11/21)

ウラン・プルトニウム混合酸化物貯蔵建屋

火災を想定する区域(区画)		隣接区域(区画)	伝播可能性	火災想定区域(区画)		隣接区域(区画)		最重要設備の評価結果			火災防護対策を行う安全上重要な施設(最重要設備を除く)の評価結果			
番号	名称			火災防護対策を行う安全上重要な施設	系統	火災防護対策を行う安全上重要な施設	系統	同時喪失有/無	系統分離要:○、否:―	結果	同時喪失有/無	系統分離有/無	FDT^{S}評価結果	結果
[redacted]	北第2階段室地下2階附室	[redacted]	無	―	―	―	―	―	―	―	―	―	―	―
			無			―	―	―	―	―	―	―	―	―
			無			ケーブル ※	B	―	―	―	―	―	―	―
	北第1階段室地下2階附室		無	―	―	―	―	―	―	―	―	―	―	―
			無			―	―	―	―	―	―	―	―	―
			無			ケーブル ※	B	―	―	―	―	―	―	―
			無			―	―	―	―	―	―	―	―	―
	南第1階段室地下2階附室		無	―	―	―	―	―	―	―	―	―	―	―
			無			―	―	―	―	―	―	―	―	―
			無			―	―	―	―	―	―	―	―	―
			無			貯蔵室排風機 ※ ケーブル ※	A/B	―	―	―	―	―	―	―
			無			―	―	―	―	―	―	―	―	―
	南第2階段室地下2階附室		無	―	―	―	―	―	―	―	―	―	―	―
			無			―	―	―	―	―	―	―	―	―
			無			―	―	―	―	―	―	―	―	―
			無			―	―	―	―	―	―	―	―	―
	地下2階第1搬出入室		無	―	―	―	―	―	―	―	―	―	―	―
			無			―	―	―	―	―	―	―	―	―
			無			―	―	―	―	―	―	―	―	―
			無			ケーブル ※	B	―	―	―	―	―	―	―
			無			―	―	―	―	―	―	―	―	―
	地下2階第2搬出入室		無	―	―	―	―	―	―	―	―	―	―	―
			無			―	―	―	―	―	―	―	―	―
			無			貯蔵室排風機 ※ ケーブル ※	A/B	―	―	―	―	―	―	―
			無			―	―	―	―	―	―	―	―	―
	地下2階ダクト室		無	―	―	―	―	―	―	―	―	―	―	―
			無			―	―	―	―	―	―	―	―	―
			無			―	―	―	―	―	―	―	―	―
			無			ケーブル ※	B	―	―	―	―	―	―	―
			無			―	―	―	―	―	―	―	―	―
			無			―	―	―	―	―	―	―	―	―

※:火災防護上の最重要設備
A:油(漏えい油・有機溶媒)火災
B:電気盤火災
C:ケーブル火災
D:電動機絶縁物
E:仮置可燃物火災

第2-2表　隣接火災区域(区画)の火災影響評価結果(12/21)

ウラン・プルトニウム混合酸化物貯蔵建屋

火災を想定する区域(区画)		隣接区域(区画)	伝播可能性	火災想定区域(区画)		隣接区域(区画)		最重要設備の評価結果			火災防護対策を行う安全上重要な施設(最重要設備を除く)の評価結果			
番号	名称			火災防護対策を行う安全上重要な施設	系統	火災防護対策を行う安全上重要な施設	系統	同時喪失有/無	系統分離要:○、否:－	結果	同時喪失有/無	系統分離有/無	FDT^{S}評価結果	結果
[redacted]	地下1階第1貯蔵室	[redacted]	有	－	－	－	－	－	－	－	－	－	－	－
			有			－	－	－	－	－	－	－	－	－
			有			－	－	－	－	－	－	－	－	－
			有			ケーブル ※	B	－	－	－	－	－	－	－
			有			－	－	－	－	－	－	－	－	－
			有			－	－	－	－	－	－	－	－	－
			有			－	－	－	－	－	－	－	－	－
			有			ケーブル ※	A/B	－	－	－	－	－	－	－
			有			－	－	－	－	－	－	－	－	－
			無			ケーブル ※	A/B	－	－	－	－	－	－	－
			無			ケーブル ※ 110V第2非常用蓄電池 ※ 110V非常用充電器盤 ※ 110V非常用直流主分電盤 ※ 460V非常用コントロールセンタ ※ 460V非常用パワーセンタ ※ 105V非常用無停電電源装置 ※	A	－	－	－	－	－	－	－
			無			ケーブル ※ 110V第2非常用蓄電池 ※ 110V非常用充電器盤 ※ 110V非常用予備充電器盤 ※ 110V非常用直流主分電盤 ※ 460V非常用コントロールセンタ ※ 460V非常用パワーセンタ ※ 105V非常用無停電電源装置 ※	A/B	－	－	－	－	－	－	－
	地下1階第2貯蔵室		有	－	－	－	－	－	－	－	－	－	－	－
			有			－	－	－	－	－	－	－	－	－
			有			－	－	－	－	－	－	－	－	－
			無			貯蔵室排風機 ※ ケーブル ※	A/B	－	－	－	－	－	－	－
			有			－	－	－	－	－	－	－	－	－
			有			ケーブル ※	A/B	－	－	－	－	－	－	－
			有			－	－	－	－	－	－	－	－	－
			有			－	－	－	－	－	－	－	－	－
			有			ケーブル ※	A	－	－	－	－	－	－	－
			有			ケーブル ※	B	－	－	－	－	－	－	－

※:火災防護上の最重要設備
A:油(漏えい油・有機溶媒)火災
B:電気盤火災
C:ケーブル火災
D:電動機絶縁物
E:仮置可燃物火災

第2-2表　隣接火災区域(区画)の火災影響評価結果(13/21)

ウラン・プルトニウム混合酸化物貯蔵建屋

火災を想定する区域(区画)		隣接区域(区画)	伝播可能性	火災想定区域(区画)		隣接区域(区画)		最重要設備の評価結果			火災防護対策を行う安全上重要な施設(最重要設備を除く)の評価結果			
番号	名称			火災防護対策を行う安全上重要な施設	系統	火災防護対策を行う安全上重要な施設	系統	同時喪失有/無	系統分離要:○、否:ー	結果	同時喪失有/無	系統分離有/無	FDT^{S}評価結果	結果
[redacted]	地下1階第1点検通路	[redacted]	無	ケーブル ※	A/B	安重ケーブルトレイ ※	A/B	ー	ー	ー	ー	ー	ー	ー
			無			ー	ー	ー	ー	ー	ー	ー	ー	ー
			無			ー	ー	ー	ー	ー	ー	ー	ー	ー
			有			ー	ー	ー	ー	ー	ー	ー	ー	ー
			有			ケーブル ※	B	有	○	火災想定区域(区画)から隣接区域(区画)に火災が伝搬するが、片系のケーブルトレイに1時間の耐火ラッピング，火災感知器，自動消火設備の系統分離対策により，最重要設備の同じ安全機能が一つは確保できる。	ー	ー	ー	ー
			無			貯蔵室排風機 ※ ケーブル ※	A/B	ー	ー	ー	ー	ー	ー	ー
			有			ー	ー	ー	ー	ー	ー	ー	ー	ー
			有			ー	ー	ー	ー	ー	ー	ー	ー	ー
			無			ー	ー	ー	ー	ー	ー	ー	ー	ー
			無			ー	ー	ー	ー	ー	ー	ー	ー	ー
			無			ー	ー	ー	ー	ー	ー	ー	ー	ー
			有			ケーブル ※	A	有	○	火災想定区域(区画)から隣接区域(区画)に火災が伝搬するが、片系のケーブルトレイに1時間の耐火ラッピング，火災感知器，自動消火設備の系統分離対策により，最重要設備の同じ安全機能が一つは確保できる。	ー	ー	ー	ー
			無			ケーブル ※	A/B	ー	ー	ー	ー	ー	ー	ー
			無			ケーブル ※ 同期発電機に附属する盤 貯蔵室排風機に附属する盤 ※	A	ー	ー	ー	ー	ー	ー	ー
			無			ケーブル ※ 110V第2非常用蓄電池 ※ 110V非常用充電器盤 ※ 110V非常用直流主分電盤 ※ 460V非常用コントロールセンタ ※ 460V非常用パワーセンタ ※ 105V非常用無停電電源装置 ※	A	ー	ー	ー	ー	ー	ー	ー
			有			ケーブル ※	A/B	有	○	火災想定区域(区画)から隣接区域(区画)に火災が伝搬するが、片系のケーブルトレイに1時間の耐火ラッピング，火災感知器，自動消火設備の系統分離対策により，最重要設備の同じ安全機能が一つは確保できる。	ー	ー	ー	ー

※:火災防護上の最重要設備
A:油(漏えい油・有機溶媒)火災
B:電気盤火災
C:ケーブル火災
D:電動機絶縁物
E:仮置可燃物火災

第2-2表　隣接火災区域(区画)の火災影響評価結果(14/21)

ウラン・プルトニウム混合酸化物貯蔵建屋

火災を想定する区域(区画)		隣接区域(区画)	伝播可能性	火災想定区域(区画)		隣接区域(区画)		最重要設備の評価結果			火災防護対策を行う安全上重要な施設(最重要設備を除く)の評価結果			
番号	名称			火災防護対策を行う安全上重要な施設	系統	火災防護対策を行う安全上重要な施設	系統	同時喪失有/無	系統分離要:○、否:―	結果	同時喪失有/無	系統分離有/無	FDT^{S}評価結果	結果
[redacted]	地下1階第2点検通路	[redacted]	無	―	―	ケーブル ※	B	―	―	―	―	―	―	―
			無			貯蔵室排風機 ※ ケーブル ※	A/B	―	―	―	―	―	―	―
			無			―	―	―	―	―	―	―	―	―
			無			―	―	―	―	―	―	―	―	―
			無			―	―	―	―	―	―	―	―	―
			無			―	―	―	―	―	―	―	―	―
			無			―	―	―	―	―	―	―	―	―
			無			ケーブル ※	B	―	―	―	―	―	―	―
			無			ケーブル ※ 110V第2非常用蓄電池 ※ 110V非常用充電器盤 ※ 110V非常用予備充電器盤 ※ 110V非常用直流主分電盤 ※ 460V非常用コントロールセンタ ※ 460V非常用パワーセンタ ※ 105V非常用無停電電源装置 ※	A/B	―	―	―	―	―	―
	北第1階段室地下1階附室		無	―	―	―	―	―	―	―	―	―	―	―
			無			ケーブル ※	B	―	―	―	―	―	―	―
			無			―	―	―	―	―	―	―	―	―
			無			ケーブル ※	A/B	―	―	―	―	―	―	―
			無			―	―	―	―	―	―	―	―	―
	南第1階段室地下1階附室		無	―	―	―	―	―	―	―	―	―	―	―
			無			―	―	―	―	―	―	―	―	―
			無			ケーブル ※	A/B	―	―	―	―	―	―	―
	南第2階段室地下1階附室		無	―	―	―	―	―	―	―	―	―	―	―
			無			―	―	―	―	―	―	―	―	―
			無			―	―	―	―	―	―	―	―	―
			無			―	―	―	―	―	―	―	―	―

※:火災防護上の最重要設備
A:油(漏えい油・有機溶媒)火災
B:電気盤火災
C:ケーブル火災
D:電動機絶縁物
E:仮置可燃物火災

第2-2表　隣接火災区域(区画)の火災影響評価結果(15/21)

ウラン・プルトニウム混合酸化物貯蔵建屋

火災を想定する区域(区画)		隣接区域(区画)	伝播可能性	火災想定区域(区画)		隣接区域(区画)		最重要設備の評価結果			火災防護対策を行う安全上重要な施設(最重要設備を除く)の評価結果			
番号	名称			火災防護対策を行う安全上重要な施設	系統	火災防護対策を行う安全上重要な施設	系統	同時喪失有/無	系統分離 要:○、否:－	結果	同時喪失有/無	系統分離有/無	FDT^{S}評価結果	結果
[redacted]	ローディングドック	[redacted]	有	－	－	－	－	－	－	－	－	－	－	－
			有			ケーブル　※	B	－	－	－	－	－	－	－
			有			－	－	－	－	－	－	－	－	－
			有			－	－	－	－	－	－	－	－	－
			無			ケーブル　※	A/B	－	－	－	－	－	－	－
			無			ケーブル　※ 同期発電機に附属する盤 貯蔵室排風機に附属する盤　※	B	－	－	－	－	－	－	－
			無			ケーブル　※	A/B	－	－	－	－	－	－	－
			無			ケーブル　※ 110V第2非常用蓄電池　※ 110V非常用充電器盤　※ 110V非常用予備充電器盤　※ 110V非常用直流主分電盤　※ 460V非常用コントロールセンタ　※ 460V非常用パワーセンタ　※ 105V非常用無停電電源装置　※	A/B	－	－	－	－	－	－	－
			有			－	－	－	－	－	－	－	－	－
	外気取入第1室		無	－	－	貯蔵室排風機　※ ケーブル　※	A/B	－	－	－	－	－	－	－
			無			－	－	－	－	－	－	－	－	－
			無			－	－	－	－	－	－	－	－	－
			無			ケーブル　※	A	－	－	－	－	－	－	－
			無			ケーブル　※	B	－	－	－	－	－	－	－
			無			－	－	－	－	－	－	－	－	－
	外気取入第2室		無	－	－	－	－	－	－	－	－	－	－	－
			無			貯蔵室排風機　※ ケーブル　※	A/B	－	－	－	－	－	－	－
			無			ケーブル　※	A/B	－	－	－	－	－	－	－
			無			－	－	－	－	－	－	－	－	－
			無			ケーブル　※	A	－	－	－	－	－	－	－

※:火災防護上の最重要設備
A:油(漏えい油・有機溶媒)火災
B:電気盤火災
C:ケーブル火災
D:電動機絶縁物
E:仮置可燃物火災

第2-2表　隣接火災区域(区画)の火災影響評価結果(16/21)

ウラン・プルトニウム混合酸化物貯蔵建屋

火災を想定する区域(区画)		隣接区域(区画)	伝播可能性	火災想定区域(区画)		隣接区域(区画)		最重要設備の評価結果			火災防護対策を行う安全上重要な施設(最重要設備を除く)の評価結果			
番号	名称			火災防護対策を行う安全上重要な施設	系統	火災防護対策を行う安全上重要な施設	系統	同時喪失有/無	系統分離要:○、否:―	結果	同時喪失有/無	系統分離有/無	FDT^{S}評価結果	結果
[redacted]	給気室	[redacted]	有	ケーブル ※	A	―	―	―	―	―	―	―	―	―
			有			ケーブル ※	A/B	有	○	火災想定区域(区画)から隣接区域(区画)に火災が伝搬するが、片系のケーブルトレイに1時間の耐火ラッピング，火災感知器，自動消火設備の系統分離対策により，最重要設備の同じ安全機能が一つは確保できる。	―	―	―	―
			有			―	―	―	―	―	―	―	―	―
			有			―	―	―	―	―	―	―	―	―
			有			ケーブル ※	B	有	○	火災想定区域(区画)から隣接区域(区画)に火災が伝搬するが、片系のケーブルトレイに1時間の耐火ラッピング，火災感知器，自動消火設備の系統分離対策により，最重要設備の同じ安全機能が一つは確保できる。	―	―	―	―
			有			ケーブル ※	A/B	有	○	火災想定区域(区画)から隣接区域(区画)に火災が伝搬するが、片系のケーブルトレイに1時間の耐火ラッピング，火災感知器，自動消火設備の系統分離対策により，最重要設備の同じ安全機能が一つは確保できる。	―	―	―	―
			無			ケーブル ※ 110V第2非常用蓄電池 ※ 110V非常用充電器盤 ※ 110V非常用直流主分電盤 ※ 460V非常用コントロールセンタ ※ 460V非常用パワーセンタ ※ 105V非常用無停電電源装置 ※	A	―	―	―	―	―	―	―
			有			―	―	―	―	―	―	―	―	―

※:火災防護上の最重要設備
A:油(漏えい油・有機溶媒)火災
B:電気盤火災
C:ケーブル火災
D:電動機絶縁物
E:仮置可燃物火災

第2-2表　隣接火災区域(区画)の火災影響評価結果(17/21)

ウラン・プルトニウム混合酸化物貯蔵建屋

火災を想定する区域(区画)		隣接区域(区画)	伝播可能性	火災想定区域(区画)		隣接区域(区画)		最重要設備の評価結果			火災防護対策を行う安全上重要な施設(最重要設備を除く)の評価結果			
番号	名称			火災防護対策を行う安全上重要な施設	系統	火災防護対策を行う安全上重要な施設	系統	同時喪失有/無	系統分離要:○、否:―	結果	同時喪失有/無	系統分離有/無	FDT^{S}評価結果	結果
[redacted]	空調機械室	[redacted]	無	ケーブル ※	B	―	―	―	―	―	―	―	―	―
			無			貯蔵室排風機 ※ ケーブル ※	A/B	―	―	―	―	―	―	―
			有			―	―	―	―	―	―	―	―	―
			有			―	―	―	―	―	―	―	―	―
			有			―	―	―	―	―	―	―	―	―
			有			ケーブル ※	A	有	○	火災想定区域(区画)から隣接区域(区画)に火災が伝搬するが、片系のケーブルトレイに1時間の耐火ラッピング，火災感知器，自動消火設備の系統分離対策により，最重要設備の同じ安全機能が一つは確保できる。	―	―	―	―
			無			―	―	―	―	―	―	―	―	―
			有			ケーブル ※	A/B	有	○	火災想定区域(区画)から隣接区域(区画)に火災が伝搬するが、片系のケーブルトレイに1時間の耐火ラッピング，火災感知器，自動消火設備の系統分離対策により，最重要設備の同じ安全機能が一つは確保できる。	―	―	―	―
			無			ケーブル ※ 110V第2非常用蓄電池 ※ 110V非常用充電器盤 ※ 110V非常用予備充電器盤 ※ 110V非常用直流主分電盤 ※ 460V非常用コントロールセンタ ※ 460V非常用パワーセンタ ※ 105V非常用無停電電源装置 ※	A/B	―	―	―	―	―	―	―
			無			―	―	―	―	―	―	―	―	―
	南第2階段室地上1階附室		無	―	―	―	―	―	―	―	―	―	―	―
			無			―	―	―	―	―	―	―	―	―
			無			ケーブル ※	B	―	―	―	―	―	―	―
	エレベータ機械室		無	―	―	―	―	―	―	―	―	―	―	―
			有			―	―	―	―	―	―	―	―	―
			無			ケーブル ※	A/B	―	―	―	―	―	―	―

※:火災防護上の最重要設備
A:油(漏えい油・有機溶媒)火災
B:電気盤火災
C:ケーブル火災
D:電動機絶縁物
E:仮置可燃物火災

第2-2表　隣接火災区域(区画)の火災影響評価結果(18/21)

ウラン・プルトニウム混合酸化物貯蔵建屋

火災を想定する区域(区画)		隣接区域(区画)	伝播可能性	火災想定区域(区画)		隣接区域(区画)		最重要設備の評価結果			火災防護対策を行う安全上重要な施設(最重要設備を除く)の評価結果			
番号	名称			火災防護対策を行う安全上重要な施設	系統	火災防護対策を行う安全上重要な施設	系統	同時喪失有/無	系統分離要:○、否:―	結果	同時喪失有/無	系統分離有/無	FDT^{S}評価結果	結果
[redacted]	現場操作室	[redacted]	無	ケーブル　※	A/B	―	―	―	―	―	―	―	―	―
			無			―	―	―	―	―	―	―	―	―
			無			ケーブル　※	B	―	―	―	―	―	―	―
			無			ケーブル　※	A/B	―	―	―	―	―	―	―
			無			―	―	―	―	―	―	―	―	―
			無			―	―	―	―	―	―	―	―	―
			無			ケーブル　※ 同期発電機に附属する盤 貯蔵室排風機に附属する盤　※	A	―	―	―	―	―	―	―
			無			ケーブル　※ 同期発電機に附属する盤 貯蔵室排風機に附属する盤　※	B	―	―	―	―	―	―	―
			無			ケーブル　※	A/B	―	―	―	―	―	―	―
			無			ケーブル　※ 110V第2非常用蓄電池　※ 110V非常用充電器盤　※ 110V非常用直流主分電盤　※ 460V非常用コントロールセンタ　※ 460V非常用パワーセンタ　※ 105V非常用無停電電源装置　※	A	―	―	―	―	―	―	―
			無			―	―	―	―	―	―	―	―	―
			有			ケーブル　※	A/B	有	―	火災想定区域(区画)から隣接区域(区画)に火災が伝搬するが、片系のケーブルトレイに1時間の耐火ラッピング，火災感知器，自動消火設備の系統分離対策により，最重要設備の同じ安全機能が一つは確保できる。	―	―	―	―
			無			―	―	―	―	―	―	―	―	―
	安全系制御盤第1室		無			―	―	―	―	―	―	―	―	―
			無			―	―	―	―	―	―	―	―	―
			無	ケーブル　※ 同期発電機に附属する盤 貯蔵室排風機に附属する盤　※	A	ケーブル　※ 110V第2非常用蓄電池　※ 110V非常用充電器盤　※ 110V非常用直流主分電盤　※ 460V非常用コントロールセンタ　※ 460V非常用パワーセンタ　※ 105V非常用無停電電源装置　※	A	―	―	―	―	―	―	―

※:火災防護上の最重要設備
A:油(漏えい油・有機溶媒)火災
B:電気盤火災
C:ケーブル火災
D:電動機絶縁物
E:仮置可燃物火災

第2-2表　隣接火災区域(区画)の火災影響評価結果(19/21)

ウラン・プルトニウム混合酸化物貯蔵建屋

火災を想定する区域(区画)		隣接区域(区画)	伝播可能性	火災想定区域(区画)		隣接区域(区画)		最重要設備の評価結果			火災防護対策を行う安全上重要な施設(最重要設備を除く)の評価結果			
番号	名称			火災防護対策を行う安全上重要な施設	系統	火災防護対策を行う安全上重要な施設	系統	同時喪失有/無	系統分離要:○、否:－	結果	同時喪失有/無	系統分離有/無	FDT^{S}評価結果	結果
[redacted]	安全系制御盤第2室	[redacted]	無	ケーブル　※ 同期発電機に附属する盤 貯蔵室排風機に附属する盤　※	B	ケーブル　※	B	－	－	－	－	－	－	－
			無			－	－	－	－	－	－	－	－	－
			無			ケーブル　※	A/B	－	－	－	－	－	－	－
			無			ケーブル　※	A/B	－	－	－	－	－	－	－
			無			－	－	－	－	－	－	－	－	－
	電気盤室		無	ケーブル　※	A/B	－	－	－	－	－	－	－	－	－
			無			－	－	－	－	－	－	－	－	－
			有			ケーブル　※	A	有	○	火災想定区域(区画)から隣接区域(区画)に火災が伝搬するが、片系のケーブルトレイに1時間の耐火ラッピング，火災感知器，自動消火設備の系統分離対策により，最重要設備の同じ安全機能が一つは確保できる。	－	－	－	－
			有			ケーブル　※	B	有	○	火災想定区域(区画)から隣接区域(区画)に火災が伝搬するが、片系のケーブルトレイに1時間の耐火ラッピング，火災感知器，自動消火設備の系統分離対策により，最重要設備の同じ安全機能が一つは確保できる。	－	－	－	－
			無			ケーブル　※	A/B	－	－	－	－	－	－	－
			無			ケーブル　※ 同期発電機に附属する盤 貯蔵室排風機に附属する盤　※	B	－	－	－	－	－	－	－
			無			ケーブル　※ 110V第2非常用蓄電池　※ 110V非常用充電器盤　※ 110V非常用直流主分電盤　※ 460V非常用コントロールセンタ　※ 460V非常用パワーセンタ　※ 105V非常用無停電電源装置　※	A	－	－	－	－	－	－	－
			無			ケーブル　※ 110V第2非常用蓄電池　※ 110V非常用充電器盤　※ 110V非常用予備充電器盤　※ 110V非常用直流主分電盤　※ 460V非常用コントロールセンタ　※ 460V非常用パワーセンタ　※ 105V非常用無停電電源装置　※	A/B	－	－	－	－	－	－	－
			無			－	－	－	－	－	－	－	－	－

第2-2表　隣接火災区域（区画）の火災影響評価結果(20/21)

※：火災防護上の最重要設備
A：油（漏えい油・有機溶媒）火災
B：電気盤火災
C：ケーブル火災
D：電動機絶縁物
E：仮置可燃物火災

ウラン・プルトニウム混合酸化物貯蔵建屋

火災を想定する区域(区画)		隣接区域(区画)	伝播可能性	火災想定区域(区画)		隣接区域(区画)		最重要設備の評価結果			火災防護対策を行う安全上重要な施設(最重要設備を除く)の評価結果			
番号	名称			火災防護対策を行う安全上重要な施設	系統	火災防護対策を行う安全上重要な施設	系統	同時喪失有/無	系統分離要：○、否：－	結果	同時喪失有/無	系統分離有/無	FDT^{S}評価結果	結果
[redacted]	非常用電気盤第1室	[redacted]	無		A	－	－	－	－	－	－	－	－	－
			無	ケーブル　※		ケーブル　※	A/B	－	－	－	－	－	－	－
			無	110V第2非常用蓄電池　※		ケーブル　※	A	－	－	－	－	－	－	－
			無	110V非常用充電器盤　※		ケーブル　※	A/B	－	－	－	－	－	－	－
			無	110V非常用直流主分電盤　※ 460V非常用コントロールセンタ　※ 460V非常用パワーセンタ　※		ケーブル　※ 同期発電機に附属する盤 貯蔵室排風機に附属する盤　※	A	－	－	－	－	－	－	－
			無	105V非常用無停電電源装置　※		ケーブル　※	A/B	－	－	－	－	－	－	－
			無	－		－	－	－	－	－	－	－	－	－
	非常用電気盤第2室		無	ケーブル　※	A/B	－	－	－	－	－	－	－	－	－
			無	110V第2非常用蓄電池　※		－	－	－	－	－	－	－	－	－
			無	110V非常用充電器盤　※		－	－	－	－	－	－	－	－	－
			無	110V非常用予備充電器盤　※		ケーブル　※	B	－	－	－	－	－	－	－
			無	110V非常用直流主分電盤　※		ケーブル　※	A/B	－	－	－	－	－	－	－
	北第1階段室地上1階附室		無	－	－	－	－	－	－	－	－	－	－	－
			無			－	－	－	－	－	－	－	－	－
			無			ケーブル　※	A/B	－	－	－	－	－	－	－
			無			ケーブル　※	A/B	－	－	－	－	－	－	－
	地上1階第1搬出入室		無	－	－	－	－	－	－	－	－	－	－	－
			無			－	－	－	－	－	－	－	－	－
			無			－	－	－	－	－	－	－	－	－
	地上1階第2搬出入室		無	－	－	－	－	－	－	－	－	－	－	－
			無			－	－	－	－	－	－	－	－	－
			無			－	－	－	－	－	－	－	－	－
			無			ケーブル　※	B	－	－	－	－	－	－	－

※:火災防護上の最重要設備
A:油(漏えい油・有機溶媒)火災
B:電気盤火災
C:ケーブル火災
D:電動機絶縁物
E:仮置可燃物火災

第2-2表　隣接火災区域(区画)の火災影響評価結果(21/21)

ウラン・プルトニウム混合酸化物貯蔵建屋

火災を想定する区域(区画)		隣接区域(区画)	伝播可能性	火災想定区域(区画)		隣接区域(区画)		最重要設備の評価結果			火災防護対策を行う安全上重要な施設(最重要設備を除く)の評価結果			
番号	名称			火災防護対策を行う安全上重要な施設	系統	火災防護対策を行う安全上重要な施設	系統	同時喪失有/無	系統分離要:○、否:ー	結果	同時喪失有/無	系統分離有/無	FDT^{S}評価結果	結果
[redacted]	倉庫	[redacted]	有	ケーブル ※	A/B	ケーブル ※	A/B	有	○	火災想定区域(区画)から隣接区域(区画)に火災が伝搬するが、片系のケーブルトレイに1時間の耐火ラッピング,火災感知器,自動消火設備の系統分離対策により,最重要設備の同じ安全機能が一つは確保できる。	ー	ー	ー	ー
			有			ケーブル ※	A/B	有	○	火災想定区域(区画)から隣接区域(区画)に火災が伝搬するが、片系のケーブルトレイに1時間の耐火ラッピング,火災感知器,自動消火設備の系統分離対策により,最重要設備の同じ安全機能が一つは確保できる。	ー	ー	ー	ー
			無			ー	ー	ー	ー	ー	ー	ー	ー	ー
			無			ー	ー	ー	ー	ー	ー	ー	ー	ー
			無			ー	ー	ー	ー	ー	ー	ー	ー	ー
	配管室		無	ー	ー	ケーブル ※	A	ー	ー	ー	ー	ー	ー	ー
			無			ケーブル ※	A/B	ー	ー	ー	ー	ー	ー	ー
			無			ケーブル ※ 同期発電機に附属する盤 貯蔵室排風機に附属する盤 ※	B	ー	ー	ー	ー	ー	ー	ー
			無			ケーブル ※	A/B	ー	ー	ー	ー	ー	ー	ー
			無			ケーブル ※ 110V第2非常用蓄電池 ※ 110V非常用充電器盤 ※ 110V非常用直流主分電盤 ※ 460V非常用コントロールセンタ ※ 460V非常用パワーセンタ ※ 105V非常用無停電電源装置 ※	A	ー	ー	ー	ー	ー	ー	ー
			無			ケーブル ※	A/B	ー	ー	ー	ー	ー	ー	ー

別紙９　制御建屋の火災影響評価結果

1. 概要

本資料は，「Ⅲ－１－３　内部火災影響評価に関する方針」に基づき，制御建屋に設置される火災防護上の最重要設備及び火災防護対策を行う安全上重要な施設に対する火災影響評価を実施した結果を示すものである。

第2－1表　当該火災区域(区画)の火災影響評価結果(1/4)

※:火災防護上の最重要設備
A:油(漏えい油・有機溶媒)火災
B:電気盤火災
C:ケーブル火災
D:電動機絶縁物
E:仮置可燃物火災

制御建屋

火災を想定する区域(区画)		火災源の有無					火災の可能性	区域(区画)内の火災防護対策を行う安全上重要な施設	系統	最重要設備の評価結果			火災防護対策を行う安全上重要な施設(最重要設備を除く)の評価結果			
番号	名称	電動機	電気盤	ケーブル	油類	その他				同時喪失 有/無	系統分離 要:○、否:－	結果	同時喪失 有/無	系統分離 有/無	FDT^{S} 評価結果	結果
W0102	非常用A蓄電池室	－	－	○	－	○	有	110V第2非常用蓄電池 220V第2非常用蓄電池　※ ケーブル※	A	－	－	－	－	－	－	－
W0103	非常用A計装電源室	－	○	○	－	－	有	110V非常用充電器盤 110V非常用予備充電器盤 110V非常用直流主分電盤 105V非常用無停電交流主分電盤　※ 105V非常用無停電電源装置　※ ケーブル　※	A	－	－	－	－	－	－	－
W0104	常用電気品第1室	－	○	○	－	○	有	－	－	－	－	－	－	－	－	－
W0106	非常用B蓄電池室	－	－	○	－	○	有	110V第2非常用蓄電池　※ 220V第2非常用蓄電池　※ ケーブル　※	B	－	－	－	－	－	－	－
W0107	非常用B計装電源室	－	○	○	－	－	有	110V非常用充電器盤 110V非常用直流主分電盤 105V非常用無停電交流主分電盤　※ 105V非常用無停電電源装置　※ ケーブル　※	B	－	－	－	－	－	－	－
W0108	南第1階段室	－	－	－	－	－	無	－	－	－	－	－	－	－	－	－
W0109	EV室	－	－	－	－	－	無	－	－	－	－	－	－	－	－	－
W0111	北第1階段室	－	－	－	－	－	無	－	－	－	－	－	－	－	－	－
W0113	非常用A電気品室	－	○	○	－	－	有	105V非常用計測交流主分電盤 105V非常用計測交流電源盤 6.9kV非常用メタクラ　※ 460V非常用コントロールセンタ　※ 460V非常用コントロールセンタ　※ 460V非常用パワーセンタ　※ ケーブル　※	A	－	－	－	－	－	－	－
W0114	常用電気品第2室	－	○	○	－	－	有	－	－	－	－	－	－	－	－	－
W0115	非常用B電気品室	－	○	○	－	－	有	105V非常用計測交流主分電盤 105V非常用計測交流電源盤 6.9kV非常用メタクラ　※ 460V非常用コントロールセンタ　※ 460V非常用コントロールセンタ　※ 460V非常用パワーセンタ　※ ケーブル　※	B	－	－	－	－	－	－	－
W0116	北第2階段室	－	－	○	－	－	有	－	－	－	－	－	－	－	－	－
W0117	地下2階廊下	－	－	○	－	－	有	ケーブル　※	A/B	有	○	当該室設置の機器は，片系のケーブルトレイに1時間の耐火ラッピング，火災感知器，自動消火設備の系統分離対策により，最重要設備の同じ安全機能が一つは確保でき	有	有	－	当該室設置の機器は，最重要設備の片系のケーブルトレイに1時間の耐火ラッピング，火災感知器，自動消火設備の系統分離対策を実施していることから，再処理施設の安全性を確保できる。
W0119	換気設備用冷凍機B室	○	－	○	－	－	有	ケーブル	B	－	－	－	－	－	－	－
W0120	非常用B蓄電池室空調機械室	－	－	－	－	－	無	－	－	－	－	－	－	－	－	－
W0121	通信設備室	－	－	○	－	－	有	－	－	－	－	－	－	－	－	－
W0122	換気設備用冷凍機室	○	－	○	－	－	有	ケーブル	A/B	－	－	－	有	－	○	火災影響評価対象設備は、Aに対し、影響なし。
W0124	ハッチ第1室	－	－	－	－	－	無	－	－	－	－	－	－	－	－	－
W0125	換気設備用冷凍機A室	○	－	○	－	－	有	ケーブル	B	－	－	－	－	－	－	－

第2－1表　当該火災区域(区画)の火災影響評価結果(2/4)

※:火災防護上の最重要設備
A:油(漏えい油・有機溶媒)火災
B:電気盤火災
C:ケーブル火災
D:電動機絶縁物
E:仮置可燃物火災

制御建屋

火災を想定する区域(区画)		火災源の有無					火災の可能性	区域(区画)内の火災防護対策を行う安全上重要な施設	系統	最重要設備の評価結果			火災防護対策を行う安全上重要な施設(最重要設備を除く)の評価結果			
番号	名称	電動機	電気盤	ケーブル	油類	その他				同時喪失 有/無	系統分離 要:○、否:－	結果	同時喪失 有/無	系統分離 有/無	FDT^S 評価結果	結果
W0201	換気設備室	○	－	○	－	－	有	中央制御室送風機 中央制御室送風機 ケーブル　※ ケーブル	A/B	－	－	－	有	—	○	火災影響評価対象設備は、Aに対し、影響なし。
W0202	常用蓄電池室	－	－	○	－	○	有	ケーブル　※	B	－	－	－	－	－	－	－
W0203	常用計装電源第1室	－	○	○	－	－	有	ケーブル　※	B	－	－	－	－	－	－	－
W0204	第2倉庫	－	－	○	－	－	有	－	－	－	－	－	－	－	－	－
W0205	北第1ダクト室	－	－	－	－	－	無	－	－	－	－	－	－	－	－	－
W0206	制御盤室	－	－	－	－	－	無	同期発電機に附属する盤 同期発電機に附属する盤 中央制御室送風機，中央制御室排風機に附属する盤 中央制御室送風機，中央制御室排風機に附属する盤	A/B	有	－	－	有	－	○	火災影響評価対象設備は、火災源がないため、影響なし。
W0207	施設工程管理用計算機室	－	○	○	－	－	有	ケーブル※	A	－	－	－	－	－	－	－
W0208	保守コンソール・プリンタ室	－	－	○	－	－	有	－	－	－	－	－	－	－	－	－
W0209	放射線管理用計算機室	－	－	○	－	－	有	ケーブル※	B	－	－	－	－	－	－	－
W0210	計量管理データ処理室	－	－	○	－	－	有	－	－	－	－	－	－	－	－	－
W0211	テープ保管室	－	－	－	－	－	無	－	－	－	－	－	－	－	－	－
W0212	地下1階廊下	－	－	○	－	－	有	ケーブル	B	－	－	－	－	－	－	－
W0213	常用計装電源第2室	－	○	○	－	－	有	－	－	－	－	－	－	－	－	－
W0214	ハッチ第2室	－	－	－	－	－	無	－	－	－	－	－	－	－	－	－
W0215	分析管理計算機室	－	○	○	－	－	有	ケーブル※	B	－	－	－	－	－	－	－
W0301	南第1ダクト室	－	－	－	－	－	無	－	－	－	－	－	－	－	－	－
W0302	中央制御室	－	－	○	－	－	有	非常用所内電源盤　※ 非常用所内電源盤　※ 安全系監視制御盤　※ 安全系監視制御盤　※ 安全系監視制御盤　※ 安全系監視制御盤　※ 安全系監視制御盤　※ 安全系監視制御盤　※ 安全系監視制御盤　※ 安全系監視制御盤　※ 安全系監視制御盤　※ 安全系監視制御盤　※ 安全系監視制御盤　※ 安全系監視制御盤　※ 安全系監視制御盤　※ 安全系監視制御盤　※ 安全系監視制御盤　※ 安全系監視制御盤　※	A/B	有	○	床下は、1時間の耐火隔壁等，火災感知器，自動消火設備の設置により系統分離する。 制御室の制御盤は，金属製筐体とし，系統ごとに分離配置している。	－	－	－	－
W0303	南第1配管室	－	－	○	－	－	有	－	－	－	－	－	－	－	－	－

第2－1表　当該火災区域(区画)の火災影響評価結果(3/4)

※:火災防護上の最重要設備
A:油(漏えい油・有機溶媒)火災
B:電気盤火災
C:ケーブル火災
D:電動機絶縁物
E:仮置可燃物火災

制御建屋

火災を想定する区域(区画)		火災源の有無					火災の可能性	区域(区画)内の火災防護対策を行う安全上重要な施設	系統	最重要設備の評価結果			火災防護対策を行う安全上重要な施設(最重要設備を除く)の評価結果			
番号	名称	電動機	電気盤	ケーブル	油類	その他				同時喪失有/無	系統分離要:○、否:－	結果	同時喪失有/無	系統分離有/無	FDT^{S}評価結果	結果
W0304	第1便所	－	－	－	－	－	無	－	－	－	－	－	－	－	－	－
W0305	中央安全監視室	－	－	－	－	－	無	放射線監視盤	A/B	－	－	－	有	－	○	火災影響評価対象設備は、火災源がないため、影響なし
W0306	北第2ダクト室	－	－	－	－	－	無	－	－	－	－	－	－	－	－	－
W0307	北第3ダクト室	－	－	－	－	－	無	－	－	－	－	－	－	－	－	－
W0308	地上1階南北第2廊下	－	－	－	－	－	無	－	－	－	－	－	－	－	－	－
W0309	地上1階東西第2廊下	－	－	－	－	－	無	－	－	－	－	－	－	－	－	－
W0310	地上1階東西第1廊下	－	－	－	－	－	無	－	－	－	－	－	－	－	－	－
W0311	地上1階南北第1廊下	－	－	－	－	－	無	－	－	－	－	－	－	－	－	－
W0312	地上1階南北第4廊下	－	－	－	－	－	無	－	－	－	－	－	－	－	－	－
W0313	搬出入室	－	－	－	－	－	無	－	－	－	－	－	－	－	－	－
W0314	地上1階南北第3廊下	－	－	－	－	－	無	－	－	－	－	－	－	－	－	－
W0401	南第2ダクト室	－	－	－	－	－	無	－	－	－	－	－	－	－	－	－
W0402	南第3ダクト室	－	－	○	－	－	有	－	－	－	－	－	－	－	－	－
W0404	見学者ギャラリー	－	－	－	－	－	無	－	－	－	－	－	－	－	－	－
W0407	第2便所	－	－	－	－	－	無	－	－	－	－	－	－	－	－	－
W0408	北第4ダクト室	－	－	－	－	－	無	－	－	－	－	－	－	－	－	－
W0409	北第5ダクト室	－	－	－	－	－	無	－	－	－	－	－	－	－	－	－
W0410	地上2階廊下	－	－	－	－	－	無	－	－	－	－	－	－	－	－	－
W0411	休憩室	－	－	－	－	－	無	－	－	－	－	－	－	－	－	－
W0412	第1会議室	－	－	－	－	－	無	－	－	－	－	－	－	－	－	－
W0413	第2会議室	－	－	－	－	－	無	－	－	－	－	－	－	－	－	－
W0414	第3会議室	－	－	－	－	－	無	－	－	－	－	－	－	－	－	－
W0415	第4会議室	－	－	－	－	－	無	－	－	－	－	－	－	－	－	－
W0416	湯沸室	－	－	－	－	－	無	－	－	－	－	－	－	－	－	－
W0417	仮眠室	－	－	－	－	－	無	－	－	－	－	－	－	－	－	－
W0418	ハッチ第3室	－	－	－	－	－	無	－	－	－	－	－	－	－	－	－
W0419	南第5ダクト室	－	－	－	－	－	無	－	－	－	－	－	－	－	－	－
W0420	女子休養室	－	－	－	－	－	無	－	－	－	－	－	－	－	－	－
W0421	第5倉庫	－	－	－	－	－	無	－	－	－	－	－	－	－	－	－
W0501	南第4ダクト室	－	－	○	－	－	有	－	－	－	－	－	－	－	－	－
W0502	EV機械室	－	○	－	○	－	有	－	－	－	－	－	－	－	－	－
W0503	給気処理室前室	－	－	－	○	－	有	－	－	－	－	－	－	－	－	－
W0504	給気処理室	－	－	－	－	－	無	－	－	－	－	－	－	－	－	－
W0505	排煙機械室	－	○	－	○	－	有	－	－	－	－	－	－	－	－	－

第2－1表　当該火災区域(区画)の火災影響評価結果(4/4)

※:火災防護上の最重要設備
A:油(漏えい油・有機溶媒)火災
B:電気盤火災
C:ケーブル火災
D:電動機絶縁物
E:仮置可燃物火災

制御建屋

火災を想定する区域(区画)		火災源の有無					火災の可能性	区域(区画)内の火災防護対策を行う安全上重要な施設	系統	最重要設備の評価結果			火災防護対策を行う安全上重要な施設(最重要設備を除く)の評価結果			
番号	名称	電動機	電気盤	ケーブル	油類	その他				同時喪失有/無	系統分離要:○、否:－	結果	同時喪失有/無	系統分離有/無	FDT^{S}評価結果	結果
W0506	排風機室	○	－	－	－	－	有	中央制御室排風機 中央制御室排風機	A/B	有	－	－	有	－	○	火災影響評価対象設備は、Dに対し、影響なし。
W0507	第3倉庫	－	－	－	－	－	無	－	－	－	－	－	－	－	－	－
W0508	北第6ダクト室	－	－	－	－	－	無	－	－	－	－	－	－	－	－	－
W0509	地上3階廊下	－	－	－	○	－	有	－	－	－	－	－	－	－	－	－
W0510	第4倉庫	－	－	－	－	－	無	－	－	－	－	－	－	－	－	－
W0511	ハッチ第4室	－	－	－	－	－	無	－	－	－	－	－	－	－	－	－

第2-2表　隣接火災区域(区画)の火災影響評価結果(1/28)

※:火災防護上の最重要設備
A:油(漏えい油・有機溶媒)火災
B:電気盤火災
C:ケーブル火災
D:電動機絶縁物
E:仮置可燃物火災

制御建屋

火災を想定する区域(区画)		隣接区域(区画)	伝播可能性	火災想定区域(区画)		隣接区域(区画)		最重要設備の評価結果			火災防護対策を行う安全上重要な施設(最重要設備を除く)の評価結果			
番号	名称			火災防護対策を行う安全上重要な施設	系統	火災防護対策を行う安全上重要な施設	系統	同時喪失有/無	系統分離要:○、否:－	結果	同時喪失有/無	系統分離有/無	FDT^{S}評価結果	結果
W0102	非常用A蓄電池室	W0103	無	110V第2非常用蓄電池 220V第2非常用蓄電池　※ ケーブル※	A	110V非常用充電器盤 110V非常用予備充電器盤 110V非常用直流主分電盤 105V非常用無停電交流主分電盤　※ 105V非常用無停電電源装置　※ ケーブル　※	A	－	－	－	－	－	－	－
		W0104	無			－	－	－	－	－	－	－	－	－
		W0125	無			ケーブル	B	－	－	－	－	－	－	－
W0103	非常用A計装電源室	W0102	無	110V非常用充電器盤 110V非常用予備充電器盤 110V非常用直流主分電盤 105V非常用無停電交流主分電盤　※ 105V非常用無停電電源装置　※ ケーブル　※	A	110V第2非常用蓄電池 220V第2非常用蓄電池　※ ケーブル※	A	－	－	－	－	－	－	－
		W0104	無			－	－	－	－	－	－	－	－	－
		W0117	無			ケーブル　※	A/B	－	－	－	－	－	－	－
		W0125	無			ケーブル	B	－	－	－	－	－	－	－
		W0201	無			中央制御室送風機 中央制御室送風機 ケーブル　※ ケーブル	A/B	－	－	－	－	－	－	－
W0104	常用電気品第1室	W0102	無	－	－	110V第2非常用蓄電池 220V第2非常用蓄電池　※ ケーブル※	A	－	－	－	－	－	－	－
		W0103	無			110V非常用充電器盤 110V非常用予備充電器盤 110V非常用直流主分電盤 105V非常用無停電交流主分電盤　※ 105V非常用無停電電源装置　※ ケーブル　※	A	－	－	－	－	－	－	－
		W0106	無			110V第2非常用蓄電池　※ 220V第2非常用蓄電池　※ ケーブル　※	B	－	－	－	－	－	－	－
		W0107	無			110V非常用充電器盤 110V非常用直流主分電盤 105V非常用無停電交流主分電盤　※ 105V非常用無停電電源装置　※ ケーブル　※	B	－	－	－	－	－	－	－
		W0117	無			ケーブル　※	A/B	－	－	－	－	－	－	－
		W0201	無			中央制御室送風機 中央制御室送風機 ケーブル　※ ケーブル	A/B	－	－	－	－	－	－	－
		W0202	無			ケーブル　※	B	－	－	－	－	－	－	－
		W0213	有			－	－	－	－	－	－	－	－	－
W0106	非常用B蓄電池室	W0104	無	110V第2非常用蓄電池　※ 220V第2非常用蓄電池　※ ケーブル　※	B	－	－	－	－	－	－	－	－	－
		W0107	無			110V非常用充電器盤 110V非常用直流主分電盤 105V非常用無停電交流主分電盤　※ 105V非常用無停電電源装置　※ ケーブル　※	B	－	－	－	－	－	－	－
		W0108	無			－	－	－	－	－	－	－	－	－
		W0117	無			ケーブル　※	A/B	－	－	－	－	－	－	－
		W0120	無			－	－	－	－	－	－	－	－	－

第2-2表　隣接火災区域(区画)の火災影響評価結果(2/28)

※:火災防護上の最重要設備
A:油(漏えい油・有機溶媒)火災
B:電気盤火災
C:ケーブル火災
D:電動機絶縁物
E:仮置可燃物火災

制御建屋

火災を想定する区域(区画)		隣接区域(区画)	伝播可能性	火災想定区域(区画)		隣接区域(区画)		最重要設備の評価結果			火災防護対策を行う安全上重要な施設(最重要設備を除く)の評価結果			
番号	名称			火災防護対策を行う安全上重要な施設	系統	火災防護対策を行う安全上重要な施設	系統	同時喪失有/無	系統分離要:○、否:－	結果	同時喪失有/無	系統分離有/無	FDT^{S}評価結果	結果
W0107	非常用B計装電源室	W0104	無	110V非常用充電器盤 110V非常用直流主分電盤 105V非常用無停電交流主分電盤　※ 105V非常用無停電電源装置　※ ケーブル　※	B	－	－	－	－	－	－	－	－	－
		W0106	無			110V第2非常用蓄電池　※ 220V第2非常用蓄電池　※ ケーブル　※	B	－	－	－	－	－	－	－
		W0117	無			ケーブル　※	A/B	－	－	－	－	－	－	－
		W0120	無			－	－	－	－	－	－	－	－	－
		W0121	無			－	－	－	－	－	－	－	－	－
		W0203	無			ケーブル　※	B	－	－	－	－	－	－	－
W0108	南第1階段室	W0106	無	－	－	110V第2非常用蓄電池　※ 220V第2非常用蓄電池　※ ケーブル　※	B	－	－	－	－	－	－	－
		W0109	無			－	－	－	－	－	－	－	－	－
		W0117	無			ケーブル　※	A/B	－	－	－	－	－	－	－
		W0203	無			ケーブル　※	B	－	－	－	－	－	－	－
		W0204	無			－	－	－	－	－	－	－	－	－
		W0212	無			ケーブル	B	－	－	－	－	－	－	－
		W0302	無			非常用所内電源盤　※ 非常用所内電源盤　※ 安全系監視制御盤　※ 安全系監視制御盤　※ 安全系監視制御盤　※ 安全系監視制御盤　※ 安全系監視制御盤　※ 安全系監視制御盤　※ 安全系監視制御盤　※ 安全系監視制御盤　※ 安全系監視制御盤　※ 安全系監視制御盤　※ 安全系監視制御盤　※ 安全系監視制御盤　※ 安全系監視制御盤　※ 安全系監視制御盤　※ 安全系監視制御盤　※	A/B	－	－	－	－	－	－	－
		W0303	無			－	－	－	－	－	－	－	－	－
		W0308	無			－	－	－	－	－	－	－	－	－
		W0402	無			－	－	－	－	－	－	－	－	－
		W0410	無			－	－	－	－	－	－	－	－	－
		W0420	無			－	－	－	－	－	－	－	－	－
		W0501	無			－	－	－	－	－	－	－	－	－
		W0502	無			－	－	－	－	－	－	－	－	－
		W0509	無			－	－	－	－	－	－	－	－	－
W0109	EV室	W0108	無	－	－	－	－	－	－	－	－	－	－	－
		W0117	無			ケーブル　※	A/B	－	－	－	－	－	－	－
		W0212	無			ケーブル	B	－	－	－	－	－	－	－
		W0308	無			－	－	－	－	－	－	－	－	－
		W0410	無			－	－	－	－	－	－	－	－	－
		W0502	無			－	－	－	－	－	－	－	－	－

第2-2表　隣接火災区域(区画)の火災影響評価結果(3/28)

※:火災防護上の最重要設備
A:油(漏えい油・有機溶媒)火災
B:電気盤火災
C:ケーブル火災
D:電動機絶縁物
E:仮置可燃物火災

制御建屋

火災を想定する区域(区画)		隣接区域(区画)	伝播可能性	火災想定区域(区画)		隣接区域(区画)		最重要設備の評価結果			火災防護対策を行う安全上重要な施設(最重要設備を除く)の評価結果			
番号	名称			火災防護対策を行う安全上重要な施設	系統	火災防護対策を行う安全上重要な施設	系統	同時喪失有/無	系統分離要:○、否:－	結果	同時喪失有/無	系統分離有/無	FDT^{S}評価結果	結果
W0111	北第1階段室	W0117	無	－	－	ケーブル ※	A/B	－	－	－	－	－	－	－
		W0122	無			ケーブル	A/B	－	－	－	－	－	－	－
		W0205	無			－	－	－	－	－	－	－	－	－
		W0206	無			同期発電機に附属する盤 同期発電機に附属する盤 中央制御室送風機，中央制御室排風機に附属する盤 中央制御室送風機，中央制御室排風機に附属する盤	A/B	－	－	－	－	－	－	－
		W0212	無			ケーブル	B	－	－	－	－	－	－	－
		W0311	無			－	－	－	－	－	－	－	－	－
		W0312	無			－	－	－	－	－	－	－	－	－
		W0314	無			－	－	－	－	－	－	－	－	－
		W0404	無			－	－	－	－	－	－	－	－	－
W0113	非常用A電気品室	W0114	無	105V非常用計測交流主分電盤	A	－	－	－	－	－	－	－	－	－
		W0117	無	105V非常用計測交流電源盤		ケーブル ※	A/B	－	－	－	－	－	－	－
		W0122	無	6.9kV非常用メタクラ ※		ケーブル	A/B	－	－	－	－	－	－	－
		W0207	無	460V非常用コントロールセンタ ※		ケーブル※	A	－	－	－	－	－	－	－
		W0208	無	460V非常用コントロールセンタ ※		－	－	－	－	－	－	－	－	－
		TY20	無	460V非常用パワーセンタ ※		ケーブル※	A/B	－	－	－	－	－	－	－
W0114	常用電気品第2室	W0113	無	－	－	105V非常用計測交流主分電盤 105V非常用計測交流電源盤 6.9kV非常用メタクラ ※ 460V非常用コントロールセンタ ※ 460V非常用コントロールセンタ ※ 460V非常用パワーセンタ ※ ケーブル ※	A	－	－	－	－	－	－	－
		W0115	無			105V非常用計測交流主分電盤 105V非常用計測交流電源盤 6.9kV非常用メタクラ ※ 460V非常用コントロールセンタ ※ 460V非常用コントロールセンタ ※ 460V非常用パワーセンタ ※ ケーブル ※	B	－	－	－	－	－	－	－
		W0117	無			ケーブル ※	A/B	－	－	－	－	－	－	－
		W0207	有			ケーブル※	A	－	－	－	－	－	－	－
		W0208	有			－	－	－	－	－	－	－	－	－
		W0209	有			ケーブル※	B	－	－	－	－	－	－	－
		TY20	無			ケーブル※	A/B	－	－	－	－	－	－	－
W0115	非常用B電気品室	W0114	無	105V非常用計測交流主分電盤	B	－	－	－	－	－	－	－	－	－
		W0116	無	105V非常用計測交流電源盤		－	－	－	－	－	－	－	－	－
		W0117	無	6.9kV非常用メタクラ ※		ケーブル ※	A/B	－	－	－	－	－	－	－
		W0210	無	460V非常用コントロールセンタ ※		－	－	－	－	－	－	－	－	－
		W0211	無	460V非常用コントロールセンタ ※		－	－	－	－	－	－	－	－	－
		W0215	無	460V非常用パワーセンタ ※		ケーブル※	B	－	－	－	－	－	－	－
		TY20	無	ケーブル ※		ケーブル※	A/B	－	－	－	－	－	－	－

第2-2表　隣接火災区域(区画)の火災影響評価結果(4/28)

※:火災防護上の最重要設備
A:油(漏えい油・有機溶媒)火災
B:電気盤火災
C:ケーブル火災
D:電動機絶縁物
E:仮置可燃物火災

制御建屋

火災を想定する区域(区画)		隣接区域(区画)	伝播可能性	火災想定区域(区画)		隣接区域(区画)		最重要設備の評価結果			火災防護対策を行う安全上重要な施設(最重要設備を除く)の評価結果			
番号	名称			火災防護対策を行う安全上重要な施設	系統	火災防護対策を行う安全上重要な施設	系統	同時喪失有/無	系統分離要:○、否:－	結果	同時喪失有/無	系統分離有/無	FDT^{S}評価結果	結果
W0116	北第2階段室	W0115	無	－	－	105V非常用計測交流主分電盤 105V非常用計測交流電源盤 6.9kV非常用メタクラ ※ 460V非常用コントロールセンタ ※ 460V非常用コントロールセンタ ※ 460V非常用パワーセンタ ※ ケーブル ※	B	－	－	－	－	－	－	－
		W0117	無			ケーブル ※	A/B	－	－	－	－	－	－	－
		W0124	無			－	－	－	－	－	－	－	－	－
		W0211	無			－	－	－	－	－	－	－	－	－
		W0212	無			ケーブル	B	－	－	－	－	－	－	－
		W0214	無			－	－	－	－	－	－	－	－	－
		W0215	無			ケーブル※	B	－	－	－	－	－	－	－
		W0307	無			－	－	－	－	－	－	－	－	－
		W0310	無			－	－	－	－	－	－	－	－	－
		W0313	無			－	－	－	－	－	－	－	－	－
		W0407	無			－	－	－	－	－	－	－	－	－
		W0409	無			－	－	－	－	－	－	－	－	－
		W0410	無			－	－	－	－	－	－	－	－	－
		W0417	無			－	－	－	－	－	－	－	－	－
		W0418	無			－	－	－	－	－	－	－	－	－
		W0507	無			－	－	－	－	－	－	－	－	－
		W0508	無			－	－	－	－	－	－	－	－	－
		W0509	無			－	－	－	－	－	－	－	－	－
		W0511	無			－	－	－	－	－	－	－	－	－

第2-2表　隣接火災区域(区画)の火災影響評価結果(5/28)

※:火災防護上の最重要設備
A:油(漏えい油・有機溶媒)火災
B:電気盤火災
C:ケーブル火災
D:電動機絶縁物
E:仮置可燃物火災

制御建屋

火災を想定する区域(区画)		隣接区域(区画)	伝播可能性	火災想定区域(区画)		隣接区域(区画)		最重要設備の評価結果			火災防護対策を行う安全上重要な施設(最重要設備を除く)の評価結果			
番号	名称			火災防護対策を行う安全上重要な施設	系統	火災防護対策を行う安全上重要な施設	系統	同時喪失有/無	系統分離要:○、否:－	結果	同時喪失有/無	系統分離有/無	FDT^{S}評価結果	結果
W0117	地下2階廊下	W0103	無	ケーブル　※	A/B	110V非常用充電器盤 110V非常用予備充電器盤 110V非常用直流主分電盤 105V非常用無停電交流主分電盤　※ 105V非常用無停電電源装置　※ ケーブル　※	A	－	－	－	－	－	－	－
		W0104	無			－	－	－	－	－	－	－	－	－
		W0106	無			110V第2非常用蓄電池　※ 220V第2非常用蓄電池　※ ケーブル　※	B	－	－	－	－	－	－	－
		W0107	無			110V非常用充電器盤 110V非常用直流主分電盤 105V非常用無停電交流主分電盤　※ 105V非常用無停電電源装置　※ ケーブル　※	B	－	－	－	－	－	－	－
		W0108	無			－	－	－	－	－	－	－	－	－
		W0109	有			－	－	有	○	当該室設置の機器は，片系のケーブルトレイに1時間の耐火ラッピング，火災感知器，自動消火設備の系統分離対策により，最重要設備の同じ安全機能が一つは確保で	有	○	－	当該室設置の機器は，最重要設備の片系のケーブルトレイに1時間の耐火ラッピング，火災感知器，自動消火設備の系統分離対策を実施していることから，再処理施設の安全性を確保できる。
		W0111	無			－	－	－	－	－	－	－	－	－
		W0113	無			105V非常用計測交流主分電盤 105V非常用計測交流電源盤 6.9kV非常用メタクラ　※ 460V非常用コントロールセンタ　※ 460V非常用コントロールセンタ　※ 460V非常用パワーセンタ　※ ケーブル　※	A	－	－	－	－	－	－	－
		W0114	無			－	－	－	－	－	－	－	－	－
		W0115	無			105V非常用計測交流主分電盤 105V非常用計測交流電源盤 6.9kV非常用メタクラ　※ 460V非常用コントロールセンタ　※ 460V非常用コントロールセンタ　※ 460V非常用パワーセンタ　※ ケーブル　※	B	－	－	－	－	－	－	－
		W0116	無			－	－	－	－	－	－	－	－	－
		W0119	無			ケーブル	B	－	－	－	－	－	－	－
		W0120	無			－	－	－	－	－	－	－	－	－
		W0121	有			－	－	－	－	－	－	－	－	－
		W0122	無			ケーブル	A/B	－	－	－	－	－	－	－
		W0124	無			－	－	－	－	－	－	－	－	－
		W0125	無			ケーブル	B	－	－	－	－	－	－	－
		W0203	無			ケーブル　※	B	－	－	－	－	－	－	－
		W0204	無			－	－	－	－	－	－	－	－	－
		W0212	無			ケーブル	B	－	－	－	－	－	－	－

第2-2表　隣接火災区域(区画)の火災影響評価結果(6/28)

※:火災防護上の最重要設備
A:油(漏えい油・有機溶媒)火災
B:電気盤火災
C:ケーブル火災
D:電動機絶縁物
E:仮置可燃物火災

制御建屋

火災を想定する区域(区画)		隣接区域(区画)	伝播可能性	火災想定区域(区画)		隣接区域(区画)		最重要設備の評価結果			火災防護対策を行う安全上重要な施設(最重要設備を除く)の評価結果			
番号	名称			火災防護対策を行う安全上重要な施設	系統	火災防護対策を行う安全上重要な施設	系統	同時喪失有/無	系統分離要:○、否:－	結果	同時喪失有/無	系統分離有/無	FDT^{S}評価結果	結果
W0119	換気設備用冷凍機B室	W0117	無	ケーブル	B	ケーブル ※	A/B	－	－	－	－	－	－	－
		W0125	有			ケーブル	B	－	－	－	－	－	－	－
		W0201	無			中央制御室送風機 中央制御室送風機 ケーブル ※ ケーブル	A/B	－	－	－	－	－	－	－
W0120	非常用B蓄電池室空調機械室	W0106	無	－	－	110V第2非常用蓄電池 ※ 220V第2非常用蓄電池 ※ ケーブル ※	B	－	－	－	－	－	－	－
		W0107	無			110V非常用充電器盤 110V非常用直流主分電盤 105V非常用無停電交流主分電盤 ※ 105V非常用無停電電源装置 ※ ケーブル ※	B	－	－	－	－	－	－	－
		W0117	無			ケーブル ※	A/B	－	－	－	－	－	－	－
		W0121	無			－	－	－	－	－	－	－	－	－
		W0203	無			ケーブル ※	B	－	－	－	－	－	－	－
W0121	通信設備室	W0107	無	－	－	110V非常用充電器盤 110V非常用直流主分電盤 105V非常用無停電交流主分電盤 ※ 105V非常用無停電電源装置 ※ ケーブル ※	B	－	－	－	－	－	－	－
		W0117	有			ケーブル ※	A/B	有	○	隣接室設置の機器は，片系のケーブルトレイに1時間の耐火ラッピング，火災感知器，自動消火設備の系統分離対策により，最重要設備の同じ安全機能が一つは確保で	有	－	○	火災影響評価対象設備は、Cに対し、影響なし。
		W0120	有			－	－	－	－	－	－	－	－	－
		W0203	有			ケーブル ※	B	－	－	－	－	－	－	－
W0122	換気設備用冷凍機室	W0111	無	ケーブル	A/B	－	－	－	－	－	－	－	－	－
		W0113	無			105V非常用計測交流主分電盤 105V非常用計測交流電源盤 6.9kV非常用メタクラ ※ 460V非常用コントロールセンタ ※ 460V非常用コントロールセンタ ※ 460V非常用パワーセンタ ※ ケーブル ※	A	－	－	－	－	－	－	－
		W0117	無			ケーブル ※	A/B	－	－	－	－	－	－	－
		W0205	無			－	－	－	－	－	－	－	－	－
		W0206	無			同期発電機に附属する盤 同期発電機に附属する盤 中央制御室送風機，中央制御室排風機に附属する盤 中央制御室送風機，中央制御室排風機に附属する盤	A/B	－	－	－	－	－	－	－
		W0207	無			ケーブル※	A	－	－	－	－	－	－	－
		TY20	無			ケーブル※	A/B	－	－	－	－	－	－	－
W0124	ハッチ第1室	W0116	無	－	－	－	－	－	－	－	－	－	－	－
		W0117	無			ケーブル ※	A/B	－	－	－	－	－	－	－
		W0214	無			－	－	－	－	－	－	－	－	－

第2-2表　隣接火災区域(区画)の火災影響評価結果(7/28)

※:火災防護上の最重要設備
A:油(漏えい油・有機溶媒)火災
B:電気盤火災
C:ケーブル火災
D:電動機絶縁物
E:仮置可燃物火災

制御建屋

火災を想定する区域(区画)		隣接区域(区画)	伝播可能性	火災想定区域(区画)		隣接区域(区画)		最重要設備の評価結果			火災防護対策を行う安全上重要な施設(最重要設備を除く)の評価結果			
番号	名称			火災防護対策を行う安全上重要な施設	系統	火災防護対策を行う安全上重要な施設	系統	同時喪失有/無	系統分離要:○、否:－	結果	同時喪失有/無	系統分離有/無	FDT^{S}評価結果	結果
W0125	換気設備用冷凍機A室	W0102	無	ケーブル	B	110V第2非常用蓄電池 220V第2非常用蓄電池 ※ ケーブル※	A	－	－	－	－	－	－	－
		W0103	無			110V非常用充電器盤 110V非常用予備充電器盤 110V非常用直流主分電盤 105V非常用無停電交流主分電盤 ※ 105V非常用無停電電源装置 ※ ケーブル ※	A	－	－	－	－	－	－	－
		W0117	無			ケーブル ※	A/B	－	－	－	－	－	－	－
		W0119	有			ケーブル	B	－	－	－	－	－	－	－
		W0201	無			中央制御室送風機 中央制御室送風機 ケーブル ※ ケーブル	A/B	－	－	－	－	－	－	－
W0201	換気設備室	W0103	無	中央制御室送風機 中央制御室送風機 ケーブル ※ ケーブル	A/B	110V非常用充電器盤 110V非常用予備充電器盤 110V非常用直流主分電盤 105V非常用無停電交流主分電盤 ※ 105V非常用無停電電源装置 ※ ケーブル ※	A	－	－	－	－	－	－	－
		W0104	無			－	－	－	－	－	－	－	－	－
		W0119	無			ケーブル	B	－	－	－	－	－	－	－
		W0125	無			ケーブル	B	－	－	－	－	－	－	－
		W0202	無			ケーブル ※	B	－	－	－	－	－	－	－
		W0212	無			ケーブル	B	－	－	－	－	－	－	－
		W0301	無			－	－	－	－	－	－	－	－	－
		W0302	無			非常用所内電源盤 ※ 非常用所内電源盤 ※ 安全系監視制御盤 ※ 安全系監視制御盤 ※ 安全系監視制御盤 ※ 安全系監視制御盤 ※ 安全系監視制御盤 ※ 安全系監視制御盤 ※ 安全系監視制御盤 ※ 安全系監視制御盤 ※ 安全系監視制御盤 ※ 安全系監視制御盤 ※ 安全系監視制御盤 ※ 安全系監視制御盤 ※ 安全系監視制御盤 ※ 安全系監視制御盤 ※ 安全系監視制御盤 ※	A/B	－	－	－	－	－	－	－
		W0304	無			－	－	－	－	－	－	－	－	－
		W0311	無			－	－	－	－	－	－	－	－	－

第2-2表　隣接火災区域(区画)の火災影響評価結果(8/28)

※:火災防護上の最重要設備
A:油(漏えい油・有機溶媒)火災
B:電気盤火災
C:ケーブル火災
D:電動機絶縁物
E:仮置可燃物火災

制御建屋

火災を想定する区域(区画)		隣接区域(区画)	伝播可能性	火災想定区域(区画)		隣接区域(区画)		最重要設備の評価結果			火災防護対策を行う安全上重要な施設(最重要設備を除く)の評価結果			
番号	名称			火災防護対策を行う安全上重要な施設	系統	火災防護対策を行う安全上重要な施設	系統	同時喪失有/無	系統分離 要:○、否:−	結果	同時喪失有/無	系統分離有/無	FDT^{S}評価結果	結果
W0202	常用蓄電池室	W0104	無	ケーブル ※	B	−	−	−	−	−	−	−	−	−
		W0201	無			中央制御室送風機 中央制御室送風機 ケーブル ※ ケーブル	A/B	−	−	−	−	−	−	−
		W0203	有			ケーブル ※	B	−	−	−	−	−	−	−
		W0212	有			ケーブル	B	−	−	−	−	−	−	−
		W0213	有			−	−	−	−	−	−	−	−	−
		W0302	無			非常用所内電源盤 ※ 非常用所内電源盤 ※ 安全系監視制御盤 ※ 安全系監視制御盤 ※ 安全系監視制御盤 ※ 安全系監視制御盤 ※ 安全系監視制御盤 ※ 安全系監視制御盤 ※ 安全系監視制御盤 ※ 安全系監視制御盤 ※ 安全系監視制御盤 ※ 安全系監視制御盤 ※ 安全系監視制御盤 ※ 安全系監視制御盤 ※ 安全系監視制御盤 ※ 安全系監視制御盤 ※	A/B	−	−	−	−	−	−	−
W0203	常用計装電源第1室	W0107	無	ケーブル ※	B	110V非常用充電器盤 110V非常用直流主分電盤 105V非常用無停電交流主分電盤 ※ 105V非常用無停電電源装置 ※ ケーブル ※	B	−	−	−	−	−	−	−
		W0108	有			−	−	−	−	−	−	−	−	−
		W0117	無			ケーブル ※	A/B	−	−	−	−	−	−	−
		W0120	有			−	−	−	−	−	−	−	−	−
		W0121	有			−	−	−	−	−	−	−	−	−
		W0202	有			ケーブル ※	B	−	−	−	−	−	−	−
		W0204	有			−	−	−	−	−	−	−	−	−
		W0212	有			ケーブル	B	−	−	−	−	−	−	−
		W0213	有			−	−	−	−	−	−	−	−	−
		W0302	無			非常用所内電源盤 ※ 非常用所内電源盤 ※ 安全系監視制御盤 ※ 安全系監視制御盤 ※ 安全系監視制御盤 ※ 安全系監視制御盤 ※ 安全系監視制御盤 ※ 安全系監視制御盤 ※ 安全系監視制御盤 ※ 安全系監視制御盤 ※ 安全系監視制御盤 ※ 安全系監視制御盤 ※ 安全系監視制御盤 ※ 安全系監視制御盤 ※ 安全系監視制御盤 ※ 安全系監視制御盤 ※	A/B	−	−	−	−	−	−	−
		W0305	無			放射線監視盤	A/B	−	−	−	−	−	−	−
		W0309	有			−	−	−	−	−	−	−	−	−

第2-2表　隣接火災区域(区画)の火災影響評価結果(9/28)

※:火災防護上の最重要設備
A:油(漏えい油・有機溶媒)火災
B:電気盤火災
C:ケーブル火災
D:電動機絶縁物
E:仮置可燃物火災

制御建屋

火災を想定する区域(区画)		隣接区域(区画)	伝播可能性	火災想定区域(区画)		隣接区域(区画)		最重要設備の評価結果			火災防護対策を行う安全上重要な施設(最重要設備を除く)の評価結果			
番号	名称			火災防護対策を行う安全上重要な施設	系統	火災防護対策を行う安全上重要な施設	系統	同時喪失有/無	系統分離要:○、否:－	結果	同時喪失有/無	系統分離有/無	FDT^{S}評価結果	結果
W0204	第2倉庫	W0108	有	－	－	－	－	－	－	－	－	－	－	－
		W0117	無			ケーブル　※	A/B	－	－	－	－	－	－	－
		W0203	有			ケーブル　※	B	－	－	－	－	－	－	－
		W0212	有			ケーブル	B	－	－	－	－	－	－	－
		W0303	有			－	－	－	－	－	－	－	－	－
		W0305	無			放射線監視盤	A/B	－	－	－	－	－	－	－
		W0308	有			－	－	－	－	－	－	－	－	－
		W0309	有			－	－	－	－	－	－	－	－	－
W0205	北第1ダクト室	W0111	無	－	－	－	－	－	－	－	－	－	－	－
		W0122	無			ケーブル	A/B	－	－	－	－	－	－	－
		W0206	無			同期発電機に附属する盤 同期発電機に附属する盤 中央制御室送風機，中央制御室排風機に附属する盤 中央制御室送風機，中央制御室排風機に附属する盤	A/B	－	－	－	－	－	－	－
		W0207	無			ケーブル※	A	－	－	－	－	－	－	－
		W0306	無			－	－	－	－	－	－	－	－	－
		W0311	無			－	－	－	－	－	－	－	－	－
		W0314	無			－	－	－	－	－	－	－	－	－
W0206	制御盤室	W0111	無	同期発電機に附属する盤 同期発電機に附属する盤 中央制御室送風機，中央制御室排風機に附属する盤 中央制御室送風機，中央制御室排風機に附属する盤	A/B	－	－	－	－	－	－	－	－	－
		W0122	無			ケーブル	A/B	－	－	－	－	－	－	－
		W0205	無			－	－	－	－	－	－	－	－	－
		W0207	無			ケーブル※	A	－	－	－	－	－	－	－
		W0208	無			－	－	－	－	－	－	－	－	－
		W0212	無			ケーブル	B	－	－	－	－	－	－	－
		W0302	無			非常用所内電源盤　※ 非常用所内電源盤　※ 安全系監視制御盤　※ 安全系監視制御盤　※ 安全系監視制御盤　※ 安全系監視制御盤　※ 安全系監視制御盤　※ 安全系監視制御盤　※ 安全系監視制御盤　※ 安全系監視制御盤　※ 安全系監視制御盤　※ 安全系監視制御盤　※ 安全系監視制御盤　※ 安全系監視制御盤　※ 安全系監視制御盤　※ 安全系監視制御盤　※	A/B	－	－	－	－	－	－	－
		W0311	無			－	－	－	－	－	－	－	－	－

第2-2表　隣接火災区域(区画)の火災影響評価結果(10/28)

※:火災防護上の最重要設備
A:油(漏えい油・有機溶媒)火災
B:電気盤火災
C:ケーブル火災
D:電動機絶縁物
E:仮置可燃物火災

制御建屋

火災を想定する区域(区画)		隣接区域(区画)	伝播可能性	火災想定区域(区画)		隣接区域(区画)		最重要設備の評価結果			火災防護対策を行う安全上重要な施設(最重要設備を除く)の評価結果			
番号	名称			火災防護対策を行う安全上重要な施設	系統	火災防護対策を行う安全上重要な施設	系統	同時喪失有/無	系統分離要:○、否:－	結果	同時喪失有/無	系統分離有/無	FDT^{S}評価結果	結果
W0207	施設工程管理用計算機室	W0113	無	ケーブル※	A	105V非常用計測交流主分電盤 105V非常用計測交流電源盤 6.9kV非常用メタクラ ※ 460V非常用コントロールセンタ ※ 460V非常用コントロールセンタ ※ 460V非常用パワーセンタ ※ ケーブル ※	A	－	－	－	－	－	－	－
		W0114	有			－	－	－	－	－	－	－	－	－
		W0122	無			ケーブル	A/B	－	－	－	－	－	－	－
		W0205	有			－	－	－	－	－	－	－	－	－
		W0206	無			同期発電機に附属する盤 同期発電機に附属する盤 中央制御室送風機，中央制御室排風機に附属する盤 中央制御室送風機，中央制御室排風機に附属する盤	A/B	－	－	－	－	－	－	－
		W0208	有			－	－	－	－	－	－	－	－	－
		W0209	無			ケーブル※	B	－	－	－	－	－	－	－
		W0302	無			非常用所内電源盤 ※ 非常用所内電源盤 ※ 安全系監視制御盤 ※ 安全系監視制御盤 ※ 安全系監視制御盤 ※ 安全系監視制御盤 ※ 安全系監視制御盤 ※ 安全系監視制御盤 ※ 安全系監視制御盤 ※ 安全系監視制御盤 ※ 安全系監視制御盤 ※ 安全系監視制御盤 ※ 安全系監視制御盤 ※ 安全系監視制御盤 ※ 安全系監視制御盤 ※ 安全系監視制御盤 ※ 安全系監視制御盤 ※ 安全系監視制御盤 ※	A/B	－	－	－	－	－	－	－
		W0306	有			－	－	－	－	－	－	－	－	－
		W0311	有			－	－	－	－	－	－	－	－	－
		TY20	無			ケーブル※	A/B	－	－	－	－	－	－	－

第2-2表　隣接火災区域(区画)の火災影響評価結果(11/28)

※:火災防護上の最重要設備
A:油(漏えい油・有機溶媒)火災
B:電気盤火災
C:ケーブル火災
D:電動機絶縁物
E:仮置可燃物火災

制御建屋

火災を想定する区域(区画)		隣接区域(区画)	伝播可能性	火災想定区域(区画)		隣接区域(区画)		最重要設備の評価結果			火災防護対策を行う安全上重要な施設(最重要設備を除く)の評価結果			
番号	名称			火災防護対策を行う安全上重要な施設	系統	火災防護対策を行う安全上重要な施設	系統	同時喪失有/無	系統分離要:○、否:－	結果	同時喪失有/無	系統分離有/無	FDT^{S}評価結果	結果
W0208	保守コンソール・プリンタ室	W0113	無	－	－	105V非常用計測交流主分電盤 105V非常用計測交流電源盤 6.9kV非常用メタクラ ※ 460V非常用コントロールセンタ ※ 460V非常用コントロールセンタ ※ 460V非常用パワーセンタ ※ ケーブル ※	A	－	－	－	－	－	－	－
		W0114	有			－	－	－	－	－	－	－	－	－
		W0206	無			同期発電機に附属する盤 同期発電機に附属する盤 中央制御室送風機，中央制御室排風機に附属する盤 中央制御室送風機，中央制御室排風機に附属する盤	A/B	－	－	－	－	－	－	－
		W0207	有			ケーブル※	A	－	－	－	－	－	－	－
		W0209	有			ケーブル※	B	－	－	－	－	－	－	－
		W0212	有			ケーブル	B	－	－	－	－	－	－	－
		W0302	無			非常用所内電源盤 ※ 非常用所内電源盤 ※ 安全系監視制御盤 ※ 安全系監視制御盤 ※ 安全系監視制御盤 ※ 安全系監視制御盤 ※ 安全系監視制御盤 ※ 安全系監視制御盤 ※ 安全系監視制御盤 ※ 安全系監視制御盤 ※ 安全系監視制御盤 ※ 安全系監視制御盤 ※ 安全系監視制御盤 ※ 安全系監視制御盤 ※ 安全系監視制御盤 ※ 安全系監視制御盤 ※	A/B	－	－	－	－	－	－	－
W0209	放射線管理用計算機室	W0114	有	ケーブル※	B	－	－	－	－	－	－	－	－	－
		W0207	無			ケーブル※	A	－	－	－	－	－	－	－
		W0208	有			－	－	－	－	－	－	－	－	－
		W0210	有			－	－	－	－	－	－	－	－	－
		W0212	有			ケーブル	B	－	－	－	－	－	－	－
		W0215	有			ケーブル※	B	－	－	－	－	－	－	－
		W0302	無			非常用所内電源盤 ※ 非常用所内電源盤 ※ 安全系監視制御盤 ※ 安全系監視制御盤 ※ 安全系監視制御盤 ※ 安全系監視制御盤 ※ 安全系監視制御盤 ※ 安全系監視制御盤 ※ 安全系監視制御盤 ※ 安全系監視制御盤 ※ 安全系監視制御盤 ※ 安全系監視制御盤 ※ 安全系監視制御盤 ※ 安全系監視制御盤 ※ 安全系監視制御盤 ※ 安全系監視制御盤 ※	A/B	－	－	－	－	－	－	－

第2-2表　隣接火災区域(区画)の火災影響評価結果(12/28)

※:火災防護上の最重要設備
A:油(漏えい油・有機溶媒)火災
B:電気盤火災
C:ケーブル火災
D:電動機絶縁物
E:仮置可燃物火災

制御建屋

火災を想定する区域(区画)		隣接区域(区画)	伝播可能性	火災想定区域(区画)		隣接区域(区画)		最重要設備の評価結果			火災防護対策を行う安全上重要な施設(最重要設備を除く)の評価結果			
番号	名称			火災防護対策を行う安全上重要な施設	系統	火災防護対策を行う安全上重要な施設	系統	同時喪失有/無	系統分離要:○、否:－	結果	同時喪失有/無	系統分離有/無	FDT^{S}評価結果	結果
W0210	計量管理データ処理室	W0115	無	－	－	105V非常用計測交流主分電盤 105V非常用計測交流電源盤 6.9kV非常用メタクラ ※ 460V非常用コントロールセンタ ※ 460V非常用コントロールセンタ ※ 460V非常用パワーセンタ ※ ケーブル ※	B	－	－	－	－	－	－	－
		W0209	有			ケーブル※	B	－	－	－	－	－	－	－
		W0211	有			－	－	－	－	－	－	－	－	－
		W0212	有			ケーブル	B	－	－	－	－	－	－	－
		W0215	有			ケーブル※	B	－	－	－	－	－	－	－
		W0305	無			放射線監視盤	A/B	－	－	－	－	－	－	－
		W0310	有			－	－	－	－	－	－	－	－	－
W0211	テープ保管室	W0115	無	－	－	105V非常用計測交流主分電盤 105V非常用計測交流電源盤 6.9kV非常用メタクラ ※ 460V非常用コントロールセンタ ※ 460V非常用コントロールセンタ ※ 460V非常用パワーセンタ ※ ケーブル ※	B	－	－	－	－	－	－	－
		W0116	無			－	－	－	－	－	－	－	－	－
		W0210	無			－	－	－	－	－	－	－	－	－
		W0212	無			ケーブル	B	－	－	－	－	－	－	－
		W0305	無			放射線監視盤	A/B	－	－	－	－	－	－	－
		W0310	無			－	－	－	－	－	－	－	－	－

第2-2表　隣接火災区域(区画)の火災影響評価結果(13/28)

※:火災防護上の最重要設備
A:油(漏えい油・有機溶媒)火災
B:電気盤火災
C:ケーブル火災
D:電動機絶縁物
E:仮置可燃物火災

制御建屋

火災を想定する区域(区画)		隣接区域(区画)	伝播可能性	火災想定区域(区画)		隣接区域(区画)		最重要設備の評価結果			火災防護対策を行う安全上重要な施設(最重要設備を除く)の評価結果			
番号	名称			火災防護対策を行う安全上重要な施設	系統	火災防護対策を行う安全上重要な施設	系統	同時喪失有/無	系統分離 要:○、否:−	結果	同時喪失有/無	系統分離有/無	FDT^{S}評価結果	結果
W0212	地下1階廊下	W0108	無	ケーブル	B	−	−	−	−	−	−	−	−	−
		W0109	有			−	−	−	−	−	−	−	−	−
		W0111	無			−	−	−	−	−	−	−	−	−
		W0116	無			−	−	−	−	−	−	−	−	−
		W0117	無			ケーブル　※	A/B	−	−	−	−	−	−	−
		W0201	無			中央制御室送風機 中央制御室送風機 ケーブル　※ ケーブル	A/B	−	−	−	−	−	−	−
		W0202	無			ケーブル　※	B	−	−	−	−	−	−	−
		W0203	無			ケーブル　※	B	−	−	−	−	−	−	−
		W0204	無			−	−	−	−	−	−	−	−	−
		W0206	無			同期発電機に附属する盤 同期発電機に附属する盤 中央制御室送風機，中央制御室排風機に附属する盤 中央制御室送風機，中央制御室排風機に附属する盤	A/B	−	−	−	−	−	−	−
		W0208	有			−	−	−	−	−	−	−	−	−
		W0209	有			ケーブル※	B	−	−	−	−	−	−	−
		W0210	有			−	−	−	−	−	−	−	−	−
		W0211	有			−	−	−	−	−	−	−	−	−
		W0213	無			−	−	−	−	−	−	−	−	−
		W0214	無			−	−	−	−	−	−	−	−	−
		W0302	無			非常用所内電源盤　※ 非常用所内電源盤　※ 安全系監視制御盤　※ 安全系監視制御盤　※ 安全系監視制御盤　※ 安全系監視制御盤　※ 安全系監視制御盤　※ 安全系監視制御盤　※ 安全系監視制御盤　※ 安全系監視制御盤　※ 安全系監視制御盤　※ 安全系監視制御盤　※ 安全系監視制御盤　※ 安全系監視制御盤　※ 安全系監視制御盤　※ 安全系監視制御盤　※	A/B	−	−	−	−	−	−	−
		W0305	無			放射線監視盤	A/B	−	−	−	−	−	−	−
		W0308	有			−	−	−	−	−	−	−	−	−
		W0311	有			−	−	−	−	−	−	−	−	−
		W0313	有			−	−	−	−	−	−	−	−	−

第2-2表　隣接火災区域(区画)の火災影響評価結果(14/28)

※:火災防護上の最重要設備
A:油(漏えい油・有機溶媒)火災
B:電気盤火災
C:ケーブル火災
D:電動機絶縁物
E:仮置可燃物火災

制御建屋

火災を想定する区域(区画)		隣接区域(区画)	伝播可能性	火災想定区域(区画)		隣接区域(区画)		最重要設備の評価結果			火災防護対策を行う安全上重要な施設(最重要設備を除く)の評価結果			
番号	名称			火災防護対策を行う安全上重要な施設	系統	火災防護対策を行う安全上重要な施設	系統	同時喪失有/無	系統分離 要:○、否:−	結果	同時喪失有/無	系統分離有/無	FDT^{S}評価結果	結果
W0213	常用計装電源第2室	W0104	有	−	−	−	−	−	−	−	−	−	−	−
		W0202	有			ケーブル ※	B	−	−	−	−	−	−	−
		W0203	有			ケーブル ※	B	−	−	−	−	−	−	−
		W0212	無			ケーブル	B	−	−	−	−	−	−	−
		W0302	無			非常用所内電源盤 ※ 非常用所内電源盤 ※ 安全系監視制御盤 ※ 安全系監視制御盤 ※ 安全系監視制御盤 ※ 安全系監視制御盤 ※ 安全系監視制御盤 ※ 安全系監視制御盤 ※ 安全系監視制御盤 ※ 安全系監視制御盤 ※ 安全系監視制御盤 ※ 安全系監視制御盤 ※ 安全系監視制御盤 ※ 安全系監視制御盤 ※ 安全系監視制御盤 ※ 安全系監視制御盤 ※	A/B	−	−	−	−	−	−	−
W0214	ハッチ第2室	W0116	無	−	−	−	−	−	−	−	−	−	−	−
		W0124	無			−	−	−	−	−	−	−	−	−
		W0212	無			ケーブル	B	−	−	−	−	−	−	−
		W0313	無			−	−	−	−	−	−	−	−	−
W0215	分析管理計算機室	W0115	無	ケーブル※	B	105V非常用計測交流主分電盤 105V非常用計測交流電源盤 6.9kV非常用メタクラ ※ 460V非常用コントロールセンタ ※ 460V非常用コントロールセンタ ※ 460V非常用パワーセンタ ※ ケーブル ※	B	−	−	−	−	−	−	−
		W0116	有			−	−	−	−	−	−	−	−	−
		W0209	有			ケーブル※	B	−	−	−	−	−	−	−
		W0210	有			−	−	−	−	−	−	−	−	−
		W0307	有			−	−	−	−	−	−	−	−	−
		W0310	有			−	−	−	−	−	−	−	−	−

第2-2表　隣接火災区域(区画)の火災影響評価結果(15/28)

※:火災防護上の最重要設備
A:油(漏えい油・有機溶媒)火災
B:電気盤火災
C:ケーブル火災
D:電動機絶縁物
E:仮置可燃物火災

制御建屋

火災を想定する区域(区画)		隣接区域(区画)	伝播可能性	火災想定区域(区画)		隣接区域(区画)		最重要設備の評価結果			火災防護対策を行う安全上重要な施設(最重要設備を除く)の評価結果			
番号	名称			火災防護対策を行う安全上重要な施設	系統	火災防護対策を行う安全上重要な施設	系統	同時喪失有/無	系統分離要:○、否:－	結果	同時喪失有/無	系統分離有/無	FDT^{S}評価結果	結果
W0301	南第1ダクト室	W0201	無	－	－	中央制御室送風機 中央制御室送風機 ケーブル　※ ケーブル	A/B	－	－	－	－	－	－	－
		W0302	無			非常用所内電源盤　※ 非常用所内電源盤　※ 安全系監視制御盤　※ 安全系監視制御盤　※ 安全系監視制御盤　※ 安全系監視制御盤　※ 安全系監視制御盤　※ 安全系監視制御盤　※ 安全系監視制御盤　※ 安全系監視制御盤　※ 安全系監視制御盤　※ 安全系監視制御盤　※ 安全系監視制御盤　※ 安全系監視制御盤　※ 安全系監視制御盤　※ 安全系監視制御盤　※	A/B	－	－	－	－	－	－	－
		W0304	無			－	－	－	－	－	－	－	－	－
		W0401	無			－	－	－	－	－	－	－	－	－
W0302	中央制御室	W0108	無	非常用所内電源盤　※ 非常用所内電源盤　※ 安全系監視制御盤　※ 安全系監視制御盤　※ 安全系監視制御盤　※ 安全系監視制御盤　※ 安全系監視制御盤　※ 安全系監視制御盤　※ 安全系監視制御盤　※ 安全系監視制御盤　※ 安全系監視制御盤　※ 安全系監視制御盤　※ 安全系監視制御盤　※ 安全系監視制御盤　※ 安全系監視制御盤　※ 安全系監視制御盤　※	A/B	－	－	－	－	－	－	－	－	－
		W0201	無			中央制御室送風機 中央制御室送風機 ケーブル　※ ケーブル	A/B	－	－	－	－	－	－	－
		W0202	無			ケーブル　※	B	－	－	－	－	－	－	－
		W0203	無			ケーブル　※	B	－	－	－	－	－	－	－
		W0206	無			同期発電機に附属する盤 同期発電機に附属する盤 中央制御室送風機，中央制御室排風機に附属する盤	A/B	－	－	－	－	－	－	－
		W0207	無			ケーブル※	A	－	－	－	－	－	－	－
		W0208	無			－	－	－	－	－	－	－	－	－
		W0209	無			ケーブル※	B	－	－	－	－	－	－	－
		W0212	無			ケーブル	B	－	－	－	－	－	－	－
		W0213	無			－	－	－	－	－	－	－	－	－
		W0301	無			－	－	－	－	－	－	－	－	－
		W0303	無			－	－	－	－	－	－	－	－	－
		W0304	無			－	－	－	－	－	－	－	－	－
		W0305	無			放射線監視盤	A/B	－	－	－	－	－	－	－
		W0306	無			－	－	－	－	－	－	－	－	－
		W0307	無			－	－	－	－	－	－	－	－	－
		W0309	無			－	－	－	－	－	－	－	－	－
		W0310	無			－	－	－	－	－	－	－	－	－
		W0311	無			－	－	－	－	－	－	－	－	－
		W0401	無			－	－	－	－	－	－	－	－	－
		W0402	無			－	－	－	－	－	－	－	－	－
		W0404	無			－	－	－	－	－	－	－	－	－
		W0407	無			－	－	－	－	－	－	－	－	－
		W0408	無			－	－	－	－	－	－	－	－	－
		W0409	無			－	－	－	－	－	－	－	－	－
		W0411	無			－	－	－	－	－	－	－	－	－
		W0419	無			－	－	－	－	－	－	－	－	－
		W0420	無			－	－	－	－	－	－	－	－	－
		W0421	無			－	－	－	－	－	－	－	－	－

第2-2表　隣接火災区域(区画)の火災影響評価結果(16/28)

※:火災防護上の最重要設備
A:油(漏えい油・有機溶媒)火災
B:電気盤火災
C:ケーブル火災
D:電動機絶縁物
E:仮置可燃物火災

制御建屋

火災を想定する区域(区画)		隣接区域(区画)	伝播可能性	火災想定区域(区画)		隣接区域(区画)		最重要設備の評価結果			火災防護対策を行う安全上重要な施設(最重要設備を除く)の評価結果			
番号	名称			火災防護対策を行う安全上重要な施設	系統	火災防護対策を行う安全上重要な施設	系統	同時喪失有/無	系統分離要:○、否:－	結果	同時喪失有/無	系統分離有/無	FDT^{S}評価結果	結果
W0303	南第1配管室	W0108	無	－	－	－	－	－	－	－	－	－	－	－
		W0204	有			－	－	－	－	－	－	－	－	－
		W0302	無			非常用所内電源盤　※ 非常用所内電源盤　※ 安全系監視制御盤　※ 安全系監視制御盤　※ 安全系監視制御盤　※ 安全系監視制御盤　※ 安全系監視制御盤　※ 安全系監視制御盤　※ 安全系監視制御盤　※ 安全系監視制御盤　※ 安全系監視制御盤　※ 安全系監視制御盤　※ 安全系監視制御盤　※ 安全系監視制御盤　※ 安全系監視制御盤　※ 安全系監視制御盤　※	A/B	－	－	－	－	－	－	－
		W0308	無			－	－	－	－	－	－	－	－	－
		W0309	無			－	－	－	－	－	－	－	－	－
		W0410	有			－	－	－	－	－	－	－	－	－
		W0412	有			－	－	－	－	－	－	－	－	－
		W0420	有			－	－	－	－	－	－	－	－	－
W0304	第1便所	W0201	無	－	－	中央制御室送風機 中央制御室送風機 ケーブル　※ ケーブル	A/B	－	－	－	－	－	－	－
		W0301	無			－	－	－	－	－	－	－	－	－
		W0302	無			非常用所内電源盤　※ 非常用所内電源盤　※ 安全系監視制御盤　※ 安全系監視制御盤　※ 安全系監視制御盤　※ 安全系監視制御盤　※ 安全系監視制御盤　※ 安全系監視制御盤　※ 安全系監視制御盤　※ 安全系監視制御盤　※ 安全系監視制御盤　※ 安全系監視制御盤　※ 安全系監視制御盤　※ 安全系監視制御盤　※ 安全系監視制御盤　※ 安全系監視制御盤　※	A/B	－	－	－	－	－	－	－
		W0311	無			－	－	－	－	－	－	－	－	－
		W0404	無			－	－	－	－	－	－	－	－	－

第2-2表　隣接火災区域(区画)の火災影響評価結果(17/28)

※:火災防護上の最重要設備
A:油(漏えい油・有機溶媒)火災
B:電気盤火災
C:ケーブル火災
D:電動機絶縁物
E:仮置可燃物火災

制御建屋

火災を想定する区域(区画)		隣接区域(区画)	伝播可能性	火災想定区域(区画)		隣接区域(区画)		最重要設備の評価結果			火災防護対策を行う安全上重要な施設(最重要設備を除く)の評価結果			
番号	名称			火災防護対策を行う安全上重要な施設	系統	火災防護対策を行う安全上重要な施設	系統	同時喪失有/無	系統分離 要:○、否:−	結果	同時喪失有/無	系統分離有/無	FDT^{S}評価結果	結果
W0305	中央安全監視室	W0203	無	放射線監視盤	A/B	ケーブル ※	B	−	−	−	−	−	−	−
		W0204	無			−	−	−	−	−	−	−	−	−
		W0210	無			−	−	−	−	−	−	−	−	−
		W0211	無			−	−	−	−	−	−	−	−	−
		W0212	無			ケーブル	B	−	−	−	−	−	−	−
		W0302	無			非常用所内電源盤 ※ 非常用所内電源盤 ※ 安全系監視制御盤 ※ 安全系監視制御盤 ※ 安全系監視制御盤 ※ 安全系監視制御盤 ※ 安全系監視制御盤 ※ 安全系監視制御盤 ※ 安全系監視制御盤 ※ 安全系監視制御盤 ※ 安全系監視制御盤 ※ 安全系監視制御盤 ※ 安全系監視制御盤 ※ 安全系監視制御盤 ※ 安全系監視制御盤 ※ 安全系監視制御盤 ※	A/B	−	−	−	−	−	−	−
		W0308	無			−	−	−	−	−	−	−	−	−
		W0309	無			−	−	−	−	−	−	−	−	−
		W0310	無			−	−	−	−	−	−	−	−	−
		W0313	無			−	−	−	−	−	−	−	−	−
		W0407	無			−	−	−	−	−	−	−	−	−
		W0410	無			−	−	−	−	−	−	−	−	−
		W0411	無			−	−	−	−	−	−	−	−	−
		W0412	無			−	−	−	−	−	−	−	−	−
		W0413	無			−	−	−	−	−	−	−	−	−
		W0414	無			−	−	−	−	−	−	−	−	−
		W0415	無			−	−	−	−	−	−	−	−	−
		W0416	無			−	−	−	−	−	−	−	−	−
		W0417	無			−	−	−	−	−	−	−	−	−
		W0421	無			−	−	−	−	−	−	−	−	−
W0306	北第2ダクト室	W0205	無	−	−	−	−	−	−	−	−	−	−	−
		W0207	無			ケーブル※	A	−	−	−	−	−	−	−
		W0302	無			非常用所内電源盤 ※ 非常用所内電源盤 ※ 安全系監視制御盤 ※ 安全系監視制御盤 ※ 安全系監視制御盤 ※ 安全系監視制御盤 ※ 安全系監視制御盤 ※ 安全系監視制御盤 ※ 安全系監視制御盤 ※ 安全系監視制御盤 ※ 安全系監視制御盤 ※ 安全系監視制御盤 ※ 安全系監視制御盤 ※ 安全系監視制御盤 ※ 安全系監視制御盤 ※ 安全系監視制御盤 ※	A/B	−	−	−	−	−	−	−
		W0311	無			−	−	−	−	−	−	−	−	−
		W0314	無			−	−	−	−	−	−	−	−	−
		W0408	無			−	−	−	−	−	−	−	−	−

第2-2表　隣接火災区域(区画)の火災影響評価結果(18/28)

※:火災防護上の最重要設備
A:油(漏えい油・有機溶媒)火災
B:電気盤火災
C:ケーブル火災
D:電動機絶縁物
E:仮置可燃物火災

制御建屋

火災を想定する区域(区画)		隣接区域(区画)	伝播可能性	火災想定区域(区画)		隣接区域(区画)		最重要設備の評価結果			火災防護対策を行う安全上重要な施設(最重要設備を除く)の評価結果			
番号	名称			火災防護対策を行う安全上重要な施設	系統	火災防護対策を行う安全上重要な施設	系統	同時喪失有/無	系統分離 要:○、否:−	結果	同時喪失有/無	系統分離有/無	FDT^{S}評価結果	結果
W0307	北第3ダクト室	W0116	無	−	−	−	−	−	−	−	−	−	−	−
		W0215	無			ケーブル※	B	−	−	−	−	−	−	−
		W0302	無			非常用所内電源盤　※ 非常用所内電源盤　※ 安全系監視制御盤　※ 安全系監視制御盤　※ 安全系監視制御盤　※ 安全系監視制御盤　※ 安全系監視制御盤　※ 安全系監視制御盤　※ 安全系監視制御盤　※ 安全系監視制御盤　※ 安全系監視制御盤　※ 安全系監視制御盤　※ 安全系監視制御盤　※ 安全系監視制御盤　※ 安全系監視制御盤　※ 安全系監視制御盤　※	A/B	−	−	−	−	−	−	−
		W0310	無			−	−	−	−	−	−	−	−	−
		W0407	無			−	−	−	−	−	−	−	−	−
		W0409	無			−	−	−	−	−	−	−	−	−
W0308	地上1階南北第2廊下	W0108	無	−	−	−	−	−	−	−	−	−	−	−
		W0109	無			−	−	−	−	−	−	−	−	−
		W0204	無			−	−	−	−	−	−	−	−	−
		W0212	無			ケーブル	B	−	−	−	−	−	−	−
		W0303	無			−	−	−	−	−	−	−	−	−
		W0305	無			放射線監視盤	A/B	−	−	−	−	−	−	−
		W0309	無			−	−	−	−	−	−	−	−	−
		W0313	無			−	−	−	−	−	−	−	−	−
		W0410	無			−	−	−	−	−	−	−	−	−
		W0412	無			−	−	−	−	−	−	−	−	−
		W0413	無			−	−	−	−	−	−	−	−	−
		W0414	無			−	−	−	−	−	−	−	−	−
		W0415	無			−	−	−	−	−	−	−	−	−
		W0417	無			−	−	−	−	−	−	−	−	−
		AK(W0301)	無			−	−	−	−	−	−	−	−	−

第2-2表　隣接火災区域(区画)の火災影響評価結果(19/28)

※:火災防護上の最重要設備
A:油(漏えい油・有機溶媒)火災
B:電気盤火災
C:ケーブル火災
D:電動機絶縁物
E:仮置可燃物火災

制御建屋

火災を想定する区域(区画)		隣接区域(区画)	伝播可能性	火災想定区域(区画)		隣接区域(区画)		最重要設備の評価結果			火災防護対策を行う安全上重要な施設(最重要設備を除く)の評価結果			
番号	名称			火災防護対策を行う安全上重要な施設	系統	火災防護対策を行う安全上重要な施設	系統	同時喪失有/無	系統分離 要:○、否:−	結果	同時喪失有/無	系統分離有/無	FDT^{S}評価結果	結果
W0309	地上1階東西第2廊下	W0203	無	−	−	ケーブル ※	B	−	−	−	−	−	−	−
		W0204	無			−	−	−	−	−	−	−	−	−
		W0302	無			非常用所内電源盤 ※ 非常用所内電源盤 ※ 安全系監視制御盤 ※ 安全系監視制御盤 ※ 安全系監視制御盤 ※ 安全系監視制御盤 ※ 安全系監視制御盤 ※ 安全系監視制御盤 ※ 安全系監視制御盤 ※ 安全系監視制御盤 ※ 安全系監視制御盤 ※ 安全系監視制御盤 ※ 安全系監視制御盤 ※ 安全系監視制御盤 ※ 安全系監視制御盤 ※ 安全系監視制御盤 ※	A/B	−	−	−	−	−	−	−
		W0303	無			−	−	−	−	−	−	−	−	−
		W0305	無			放射線監視盤	A/B	−	−	−	−	−	−	−
		W0308	無			−	−	−	−	−	−	−	−	−
		W0410	無			−	−	−	−	−	−	−	−	−
		W0411	無			−	−	−	−	−	−	−	−	−
		W0412	無			−	−	−	−	−	−	−	−	−
W0310	地上1階東西第1廊下	W0116	無	−	−	−	−	−	−	−	−	−	−	−
		W0210	無			−	−	−	−	−	−	−	−	−
		W0211	無			−	−	−	−	−	−	−	−	−
		W0215	無			ケーブル※	B	−	−	−	−	−	−	−
		W0302	無			非常用所内電源盤 ※ 非常用所内電源盤 ※ 安全系監視制御盤 ※ 安全系監視制御盤 ※ 安全系監視制御盤 ※ 安全系監視制御盤 ※ 安全系監視制御盤 ※ 安全系監視制御盤 ※ 安全系監視制御盤 ※ 安全系監視制御盤 ※ 安全系監視制御盤 ※ 安全系監視制御盤 ※ 安全系監視制御盤 ※ 安全系監視制御盤 ※ 安全系監視制御盤 ※ 安全系監視制御盤 ※	A/B	−	−	−	−	−	−	−
		W0305	無			放射線監視盤	A/B	−	−	−	−	−	−	−
		W0307	無			−	−	−	−	−	−	−	−	−
		W0313	無			−	−	−	−	−	−	−	−	−
		W0407	無			−	−	−	−	−	−	−	−	−
		W0410	無			−	−	−	−	−	−	−	−	−
		W0417	無			−	−	−	−	−	−	−	−	−

第2-2表　隣接火災区域(区画)の火災影響評価結果(20/28)

※:火災防護上の最重要設備
A:油(漏えい油・有機溶媒)火災
B:電気盤火災
C:ケーブル火災
D:電動機絶縁物
E:仮置可燃物火災

制御建屋

火災を想定する区域(区画)		隣接区域(区画)	伝播可能性	火災想定区域(区画)		隣接区域(区画)		最重要設備の評価結果			火災防護対策を行う安全上重要な施設(最重要設備を除く)の評価結果			
番号	名称			火災防護対策を行う安全上重要な施設	系統	火災防護対策を行う安全上重要な施設	系統	同時喪失有/無	系統分離要:○、否:－	結果	同時喪失有/無	系統分離有/無	FDT^{S}評価結果	結果
W0311	地上1階南北第1廊下	W0111	無	－	－	－	－	－	－	－	－	－	－	－
		W0201	無			中央制御室送風機 中央制御室送風機 ケーブル　※ ケーブル	A/B	－	－	－	－	－	－	－
		W0205	無			－	－	－	－	－	－	－	－	－
		W0206	無			同期発電機に附属する盤 同期発電機に附属する盤 中央制御室送風機，中央制御室排風機に附属する盤 中央制御室送風機，中央制御室排風機に附属する盤	A/B	－	－	－	－	－	－	－
		W0207	無			ケーブル※	A	－	－	－	－	－	－	－
		W0212	無			ケーブル	B	－	－	－	－	－	－	－
		W0302	無			非常用所内電源盤　※ 非常用所内電源盤　※ 安全系監視制御盤　※ 安全系監視制御盤　※ 安全系監視制御盤　※ 安全系監視制御盤　※ 安全系監視制御盤　※ 安全系監視制御盤　※ 安全系監視制御盤　※ 安全系監視制御盤　※ 安全系監視制御盤　※ 安全系監視制御盤　※ 安全系監視制御盤　※ 安全系監視制御盤　※ 安全系監視制御盤　※ 安全系監視制御盤　※	A/B	－	－	－	－	－	－	－
		W0304	無			－	－	－	－	－	－	－	－	－
		W0306	無			－	－	－	－	－	－	－	－	－
		W0312	無			－	－	－	－	－	－	－	－	－
		W0314	無			－	－	－	－	－	－	－	－	－
		W0404	無			－	－	－	－	－	－	－	－	－
W0312	地上1階南北第4廊下	W0111	無	－	－	－	－	－	－	－	－	－	－	－
		W0311	無			－	－	－	－	－	－	－	－	－
		W0314	無			－	－	－	－	－	－	－	－	－
		W0404	無			－	－	－	－	－	－	－	－	－
W0313	搬出入室	W0116	無	－	－	－	－	－	－	－	－	－	－	－
		W0212	無			ケーブル	B	－	－	－	－	－	－	－
		W0214	無			－	－	－	－	－	－	－	－	－
		W0305	無			放射線監視盤	A/B	－	－	－	－	－	－	－
		W0308	無			－	－	－	－	－	－	－	－	－
		W0310	無			－	－	－	－	－	－	－	－	－
		W0417	無			－	－	－	－	－	－	－	－	－
		W0418	無			－	－	－	－	－	－	－	－	－
W0314	地上1階南北第3廊下	W0111	無	－	－	－	－	－	－	－	－	－	－	－
		W0205	無			－	－	－	－	－	－	－	－	－
		W0306	無			－	－	－	－	－	－	－	－	－
		W0311	無			－	－	－	－	－	－	－	－	－
		W0312	無			－	－	－	－	－	－	－	－	－
		W0404	無			－	－	－	－	－	－	－	－	－
		AGK(W0351)	無			－	－	－	－	－	－	－	－	－

第2-2表　隣接火災区域(区画)の火災影響評価結果(21/28)

※:火災防護上の最重要設備
A:油(漏えい油・有機溶媒)火災
B:電気盤火災
C:ケーブル火災
D:電動機絶縁物
E:仮置可燃物火災

制御建屋

火災を想定する区域(区画)		隣接区域(区画)	伝播可能性	火災想定区域(区画)		隣接区域(区画)		最重要設備の評価結果			火災防護対策を行う安全上重要な施設(最重要設備を除く)の評価結果			
番号	名称			火災防護対策を行う安全上重要な施設	系統	火災防護対策を行う安全上重要な施設	系統	同時喪失有/無	系統分離 要:○、否:−	結果	同時喪失有/無	系統分離有/無	FDT^{S}評価結果	結果
W0401	南第2ダクト室	W0301	無	−	−	−	−	−	−	−	−	−	−	−
		W0302	無			非常用所内電源盤　※ 非常用所内電源盤　※ 安全系監視制御盤　※ 安全系監視制御盤　※ 安全系監視制御盤　※ 安全系監視制御盤　※ 安全系監視制御盤　※ 安全系監視制御盤　※ 安全系監視制御盤　※ 安全系監視制御盤　※ 安全系監視制御盤　※ 安全系監視制御盤　※ 安全系監視制御盤　※ 安全系監視制御盤　※ 安全系監視制御盤　※ 安全系監視制御盤　※	A/B	−	−	−	−	−	−	−
		W0404	無			−	−	−	−	−	−	−	−	−
W0402	南第3ダクト室	W0108	無	−	−	−	−	−	−	−	−	−	−	−
		W0302	無			非常用所内電源盤　※ 非常用所内電源盤　※ 安全系監視制御盤　※ 安全系監視制御盤　※ 安全系監視制御盤　※ 安全系監視制御盤　※ 安全系監視制御盤　※ 安全系監視制御盤　※ 安全系監視制御盤　※ 安全系監視制御盤　※ 安全系監視制御盤　※ 安全系監視制御盤　※ 安全系監視制御盤　※ 安全系監視制御盤　※ 安全系監視制御盤　※ 安全系監視制御盤　※	A/B	−	−	−	−	−	−	−
		W0419	無			−	−	−	−	−	−	−	−	−
		W0420	無			−	−	−	−	−	−	−	−	−
		W0501	有			−	−	−	−	−	−	−	−	−

第2-2表　隣接火災区域(区画)の火災影響評価結果(22/28)

※:火災防護上の最重要設備
A:油(漏えい油・有機溶媒)火災
B:電気盤火災
C:ケーブル火災
D:電動機絶縁物
E:仮置可燃物火災

制御建屋

火災を想定する区域(区画)		隣接区域(区画)	伝播可能性	火災想定区域(区画)		隣接区域(区画)		最重要設備の評価結果			火災防護対策を行う安全上重要な施設(最重要設備を除く)の評価結果			
番号	名称			火災防護対策を行う安全上重要な施設	系統	火災防護対策を行う安全上重要な施設	系統	同時喪失有/無	系統分離要:○、否:－	結果	同時喪失有/無	系統分離有/無	FDT^{S}評価結果	結果
W0404	見学者ギャラリー	W0111	無	－	－	－	－	－	－	－	－	－	－	－
		W0302	無			非常用所内電源盤　※ 非常用所内電源盤　※ 安全系監視制御盤　※ 安全系監視制御盤　※ 安全系監視制御盤　※ 安全系監視制御盤　※ 安全系監視制御盤　※ 安全系監視制御盤　※ 安全系監視制御盤　※ 安全系監視制御盤　※ 安全系監視制御盤　※ 安全系監視制御盤　※ 安全系監視制御盤　※ 安全系監視制御盤　※ 安全系監視制御盤　※ 安全系監視制御盤　※	A/B	－	－	－	－	－	－
		W0304	無			－	－	－	－	－	－	－	－	－
		W0311	無			－	－	－	－	－	－	－	－	－
		W0312	無			－	－	－	－	－	－	－	－	－
		W0314	無			－	－	－	－	－	－	－	－	－
		W0401	無			－	－	－	－	－	－	－	－	－
		W0408	無			－	－	－	－	－	－	－	－	－
		AGK(W0451)	無			－	－	－	－	－	－	－	－	－
W0407	第2便所	W0116	無	－	－	－	－	－	－	－	－	－	－	－
		W0302	無			非常用所内電源盤　※ 非常用所内電源盤　※ 安全系監視制御盤　※ 安全系監視制御盤　※ 安全系監視制御盤　※ 安全系監視制御盤　※ 安全系監視制御盤　※ 安全系監視制御盤　※ 安全系監視制御盤　※ 安全系監視制御盤　※ 安全系監視制御盤　※ 安全系監視制御盤　※ 安全系監視制御盤　※ 安全系監視制御盤　※ 安全系監視制御盤　※ 安全系監視制御盤　※	A/B	－	－	－	－	－	－
		W0305	無			放射線監視盤	A/B	－	－	－	－	－	－	－
		W0307	無			－	－	－	－	－	－	－	－	－
		W0310	無			－	－	－	－	－	－	－	－	－
		W0409	無			－	－	－	－	－	－	－	－	－
		W0410	無			－	－	－	－	－	－	－	－	－
		W0416	無			－	－	－	－	－	－	－	－	－
		W0421	無			－	－	－	－	－	－	－	－	－
		W0507	無			－	－	－	－	－	－	－	－	－
		W0509	無			－	－	－	－	－	－	－	－	－

第2-2表　隣接火災区域(区画)の火災影響評価結果(23/28)

※:火災防護上の最重要設備
A:油(漏えい油・有機溶媒)火災
B:電気盤火災
C:ケーブル火災
D:電動機絶縁物
E:仮置可燃物火災

制御建屋

火災を想定する区域(区画)		隣接区域(区画)	伝播可能性	火災想定区域(区画)		隣接区域(区画)		最重要設備の評価結果			火災防護対策を行う安全上重要な施設(最重要設備を除く)の評価結果			
番号	名称			火災防護対策を行う安全上重要な施設	系統	火災防護対策を行う安全上重要な施設	系統	同時喪失有/無	系統分離 要:○、否:−	結果	同時喪失有/無	系統分離有/無	FDT^{S}評価結果	結果
W0408	北第4ダクト室	W0302	無	−	−	非常用所内電源盤　※ 非常用所内電源盤　※ 安全系監視制御盤　※ 安全系監視制御盤　※ 安全系監視制御盤　※ 安全系監視制御盤　※ 安全系監視制御盤　※ 安全系監視制御盤　※ 安全系監視制御盤　※ 安全系監視制御盤　※ 安全系監視制御盤　※ 安全系監視制御盤　※ 安全系監視制御盤　※ 安全系監視制御盤　※ 安全系監視制御盤　※	A/B	−	−	−	−	−	−	−
		W0306	無			−	−	−	−	−	−	−	−	−
		W0404	無			−	−	−	−	−	−	−	−	−
W0409	北第5ダクト室	W0116	無	−	−	−	−	−	−	−	−	−	−	−
		W0302	無			非常用所内電源盤　※ 非常用所内電源盤　※ 安全系監視制御盤　※ 安全系監視制御盤　※ 安全系監視制御盤　※ 安全系監視制御盤　※ 安全系監視制御盤　※ 安全系監視制御盤　※ 安全系監視制御盤　※ 安全系監視制御盤　※ 安全系監視制御盤　※ 安全系監視制御盤　※ 安全系監視制御盤　※ 安全系監視制御盤　※ 安全系監視制御盤　※	A/B	−	−	−	−	−	−	−
		W0307	無			−	−	−	−	−	−	−	−	−
		W0407	無			−	−	−	−	−	−	−	−	−
		W0508	無			−	−	−	−	−	−	−	−	−

第2-2表　隣接火災区域(区画)の火災影響評価結果(24/28)

※:火災防護上の最重要設備
A:油(漏えい油・有機溶媒)火災
B:電気盤火災
C:ケーブル火災
D:電動機絶縁物
E:仮置可燃物火災

制御建屋

火災を想定する区域(区画)		隣接区域(区画)	伝播可能性	火災想定区域(区画)		隣接区域(区画)		最重要設備の評価結果			火災防護対策を行う安全上重要な施設(最重要設備を除く)の評価結果			
番号	名称			火災防護対策を行う安全上重要な施設	系統	火災防護対策を行う安全上重要な施設	系統	同時喪失有/無	系統分離 要:○、否:−	結果	同時喪失有/無	系統分離有/無	FDT^{S}評価結果	結果
W0410	地上2階廊下	W0108	無	−	−	−	−	−	−	−	−	−	−	−
		W0109	無			−	−	−	−	−	−	−	−	−
		W0116	無			−	−	−	−	−	−	−	−	−
		W0303	無			−	−	−	−	−	−	−	−	−
		W0305	無			放射線監視盤	A/B	−	−	−	−	−	−	−
		W0308	無			−	−	−	−	−	−	−	−	−
		W0309	無			−	−	−	−	−	−	−	−	−
		W0310	無			−	−	−	−	−	−	−	−	−
		W0407	無			−	−	−	−	−	−	−	−	−
		W0411	無			−	−	−	−	−	−	−	−	−
		W0412	無			−	−	−	−	−	−	−	−	−
		W0413	無			−	−	−	−	−	−	−	−	−
		W0414	無			−	−	−	−	−	−	−	−	−
		W0415	無			−	−	−	−	−	−	−	−	−
		W0416	無			−	−	−	−	−	−	−	−	−
		W0417	無			−	−	−	−	−	−	−	−	−
		W0420	無			−	−	−	−	−	−	−	−	−
		W0502	無			−	−	−	−	−	−	−	−	−
		W0503	無			−	−	−	−	−	−	−	−	−
		W0504	無			−	−	−	−	−	−	−	−	−
		W0505	無			−	−	−	−	−	−	−	−	−
		W0506	無			中央制御室排風機 中央制御室排風機	A/B	−	−	−	−	−	−	−
		W0509	無			−	−	−	−	−	−	−	−	−
		W0510	無			−	−	−	−	−	−	−	−	−
W0411	休憩室	W0302	無	−	−	非常用所内電源盤　※ 非常用所内電源盤　※ 安全系監視制御盤　※ 安全系監視制御盤　※ 安全系監視制御盤　※ 安全系監視制御盤　※ 安全系監視制御盤　※ 安全系監視制御盤　※ 安全系監視制御盤　※ 安全系監視制御盤　※ 安全系監視制御盤　※ 安全系監視制御盤　※ 安全系監視制御盤　※ 安全系監視制御盤　※ 安全系監視制御盤　※ 安全系監視制御盤　※	A/B	−	−	−	−	−	−	−
		W0305	無			放射線監視盤	A/B	−	−	−	−	−	−	−
		W0309	無			−	−	−	−	−	−	−	−	−
		W0410	無			−	−	−	−	−	−	−	−	−
		W0416	無			−	−	−	−	−	−	−	−	−
		W0419	無			−	−	−	−	−	−	−	−	−
		W0420	無			−	−	−	−	−	−	−	−	−
		W0421	無			−	−	−	−	−	−	−	−	−
		W0503	無			−	−	−	−	−	−	−	−	−
		W0504	無			−	−	−	−	−	−	−	−	−
		W0505	無			−	−	−	−	−	−	−	−	−
		W0506	無			中央制御室排風機 中央制御室排風機	A/B	−	−	−	−	−	−	−
		W0509	無			−	−	−	−	−	−	−	−	−
		W0510	無			−	−	−	−	−	−	−	−	−

第2-2表　隣接火災区域(区画)の火災影響評価結果(25/28)

※:火災防護上の最重要設備
A:油(漏えい油・有機溶媒)火災
B:電気盤火災
C:ケーブル火災
D:電動機絶縁物
E:仮置可燃物火災

制御建屋

火災を想定する区域(区画)		隣接区域(区画)	伝播可能性	火災想定区域(区画)		隣接区域(区画)		最重要設備の評価結果			火災防護対策を行う安全上重要な施設(最重要設備を除く)の評価結果			
番号	名称			火災防護対策を行う安全上重要な施設	系統	火災防護対策を行う安全上重要な施設	系統	同時喪失有/無	系統分離要:○、否:－	結果	同時喪失有/無	系統分離有/無	FDT^{S}評価結果	結果
W0412	第1会議室	W0303	無	－	－	－	－	－	－	－	－	－	－	－
		W0305	無			放射線監視盤	A/B	－	－	－	－	－	－	－
		W0308	無			－	－	－	－	－	－	－	－	－
		W0309	無			－	－	－	－	－	－	－	－	－
		W0410	無			－	－	－	－	－	－	－	－	－
		W0413	無			－	－	－	－	－	－	－	－	－
		W0504	無			－	－	－	－	－	－	－	－	－
		W0510	無			－	－	－	－	－	－	－	－	－
W0413	第2会議室	W0305	無	－	－	放射線監視盤	A/B	－	－	－	－	－	－	－
		W0308	無			－	－	－	－	－	－	－	－	－
		W0410	無			－	－	－	－	－	－	－	－	－
		W0412	無			－	－	－	－	－	－	－	－	－
		W0414	無			－	－	－	－	－	－	－	－	－
		W0503	無			－	－	－	－	－	－	－	－	－
		W0504	無			－	－	－	－	－	－	－	－	－
W0414	第3会議室	W0305	無	－	－	放射線監視盤	A/B	－	－	－	－	－	－	－
		W0308	無			－	－	－	－	－	－	－	－	－
		W0410	無			－	－	－	－	－	－	－	－	－
		W0413	無			－	－	－	－	－	－	－	－	－
		W0415	無			－	－	－	－	－	－	－	－	－
		W0503	無			－	－	－	－	－	－	－	－	－
		W0505	無			－	－	－	－	－	－	－	－	－
W0415	第4会議室	W0305	無	－	－	放射線監視盤	A/B	－	－	－	－	－	－	－
		W0308	無			－	－	－	－	－	－	－	－	－
		W0410	無			－	－	－	－	－	－	－	－	－
		W0414	無			－	－	－	－	－	－	－	－	－
		W0417	無			－	－	－	－	－	－	－	－	－
		W0505	無			－	－	－	－	－	－	－	－	－
		W0506	無			中央制御室排風機 中央制御室排風機	A/B	－	－	－	－	－	－	－
W0416	湯沸室	W0305	無	－	－	放射線監視盤	A/B	－	－	－	－	－	－	－
		W0407	無			－	－	－	－	－	－	－	－	－
		W0410	無			－	－	－	－	－	－	－	－	－
		W0411	無			－	－	－	－	－	－	－	－	－
		W0421	無			－	－	－	－	－	－	－	－	－
		W0506	無			中央制御室排風機 中央制御室排風機	A/B	－	－	－	－	－	－	－
W0417	仮眠室	W0116	無	－	－	－	－	－	－	－	－	－	－	－
		W0305	無			放射線監視盤	A/B	－	－	－	－	－	－	－
		W0308	無			－	－	－	－	－	－	－	－	－
		W0310	無			－	－	－	－	－	－	－	－	－
		W0313	無			－	－	－	－	－	－	－	－	－
		W0410	無			－	－	－	－	－	－	－	－	－
		W0415	無			－	－	－	－	－	－	－	－	－
		W0418	無			－	－	－	－	－	－	－	－	－
		W0506	無			中央制御室排風機 中央制御室排風機	A/B	－	－	－	－	－	－	－
		W0509	無			－	－	－	－	－	－	－	－	－
W0418	ハッチ第3室	W0116	無	－	－	－	－	－	－	－	－	－	－	－
		W0313	無			－	－	－	－	－	－	－	－	－
		W0417	無			－	－	－	－	－	－	－	－	－
		W0509	無			－	－	－	－	－	－	－	－	－
		W0511	無			－	－	－	－	－	－	－	－	－

第2-2表　隣接火災区域(区画)の火災影響評価結果(26/28)

※:火災防護上の最重要設備
A:油(漏えい油・有機溶媒)火災
B:電気盤火災
C:ケーブル火災
D:電動機絶縁物
E:仮置可燃物火災

制御建屋

火災を想定する区域(区画)		隣接区域(区画)	伝播可能性	火災想定区域(区画)		隣接区域(区画)		最重要設備の評価結果			火災防護対策を行う安全上重要な施設(最重要設備を除く)の評価結果			
番号	名称			火災防護対策を行う安全上重要な施設	系統	火災防護対策を行う安全上重要な施設	系統	同時喪失有/無	系統分離 要:○、否:−	結果	同時喪失有/無	系統分離有/無	FDT^{S}評価結果	結果
W0419	南第5ダクト室	W0302	無	−	−	非常用所内電源盤　※ 非常用所内電源盤　※ 安全系監視制御盤　※ 安全系監視制御盤　※ 安全系監視制御盤　※ 安全系監視制御盤　※ 安全系監視制御盤　※ 安全系監視制御盤　※ 安全系監視制御盤　※ 安全系監視制御盤　※ 安全系監視制御盤　※ 安全系監視制御盤　※ 安全系監視制御盤　※ 安全系監視制御盤　※ 安全系監視制御盤　※	A/B	−	−	−	−	−	−	−
		W0402	無			−	−	−	−	−	−	−	−	−
		W0411	無			−	−	−	−	−	−	−	−	−
		W0420	無			−	−	−	−	−	−	−	−	−
		W0509	無			−	−	−	−	−	−	−	−	−
W0420	女子休養室	W0108	無	−	−	−	−	−	−	−	−	−	−	−
		W0302	無			非常用所内電源盤　※ 非常用所内電源盤　※ 安全系監視制御盤　※ 安全系監視制御盤　※ 安全系監視制御盤　※ 安全系監視制御盤　※ 安全系監視制御盤　※ 安全系監視制御盤　※ 安全系監視制御盤　※ 安全系監視制御盤　※ 安全系監視制御盤　※ 安全系監視制御盤　※ 安全系監視制御盤　※ 安全系監視制御盤　※ 安全系監視制御盤　※	A/B	−	−	−	−	−	−	−
		W0303	無			−	−	−	−	−	−	−	−	−
		W0402	無			−	−	−	−	−	−	−	−	−
		W0410	無			−	−	−	−	−	−	−	−	−
		W0411	無			−	−	−	−	−	−	−	−	−
		W0419	無			−	−	−	−	−	−	−	−	−
		W0509	無			−	−	−	−	−	−	−	−	−
		W0510	無			−	−	−	−	−	−	−	−	−

第2-2表　隣接火災区域(区画)の火災影響評価結果(27/28)

※:火災防護上の最重要設備
A:油(漏えい油・有機溶媒)火災
B:電気盤火災
C:ケーブル火災
D:電動機絶縁物
E:仮置可燃物火災

制御建屋

火災を想定する区域(区画)		隣接区域(区画)	伝播可能性	火災想定区域(区画)		隣接区域(区画)		最重要設備の評価結果			火災防護対策を行う安全上重要な施設(最重要設備を除く)の評価結果			
番号	名称			火災防護対策を行う安全上重要な施設	系統	火災防護対策を行う安全上重要な施設	系統	同時喪失有/無	系統分離要:○、否:－	結果	同時喪失有/無	系統分離有/無	FDT^{S}評価結果	結果
W0421	第5倉庫	W0302	無	－	－	非常用所内電源盤　※ 非常用所内電源盤　※ 安全系監視制御盤　※ 安全系監視制御盤　※ 安全系監視制御盤　※ 安全系監視制御盤　※ 安全系監視制御盤　※ 安全系監視制御盤　※ 安全系監視制御盤　※ 安全系監視制御盤　※ 安全系監視制御盤　※ 安全系監視制御盤　※ 安全系監視制御盤　※ 安全系監視制御盤　※ 安全系監視制御盤　※	A/B	－	－	－	－	－	－	－
		W0305	無			放射線監視盤	A/B	－	－	－	－	－	－	－
		W0407	無			－	－	－	－	－	－	－	－	－
		W0411	無			－	－	－	－	－	－	－	－	－
		W0416	無			－	－	－	－	－	－	－	－	－
		W0509	無			－	－	－	－	－	－	－	－	－
W0501	南第4ダクト室	W0108	無	－	－	－	－	－	－	－	－	－	－	－
		W0402	有			－	－	－	－	－	－	－	－	－
		W0509	無			－	－	－	－	－	－	－	－	－
W0502	EV機械室	W0108	無	－	－	－	－	－	－	－	－	－	－	－
		W0109	有			－	－	－	－	－	－	－	－	－
		W0410	有			－	－	－	－	－	－	－	－	－
		W0509	無			－	－	－	－	－	－	－	－	－
		W0510	無			－	－	－	－	－	－	－	－	－
W0503	給気処理室前室	W0410	有	－	－	－	－	－	－	－	－	－	－	－
		W0411	有			－	－	－	－	－	－	－	－	－
		W0413	有			－	－	－	－	－	－	－	－	－
		W0414	有			－	－	－	－	－	－	－	－	－
		W0504	有			－	－	－	－	－	－	－	－	－
		W0505	有			－	－	－	－	－	－	－	－	－
		W0509	有			－	－	－	－	－	－	－	－	－
W0504	給気処理室	W0410	無	－	－	－	－	－	－	－	－	－	－	－
		W0411	無			－	－	－	－	－	－	－	－	－
		W0412	無			－	－	－	－	－	－	－	－	－
		W0413	無			－	－	－	－	－	－	－	－	－
		W0503	無			－	－	－	－	－	－	－	－	－
		W0509	無			－	－	－	－	－	－	－	－	－
		W0510	無			－	－	－	－	－	－	－	－	－
W0505	排煙機械室	W0410	有	－	－	－	－	－	－	－	－	－	－	－
		W0411	有			－	－	－	－	－	－	－	－	－
		W0414	有			－	－	－	－	－	－	－	－	－
		W0415	有			－	－	－	－	－	－	－	－	－
		W0503	有			－	－	－	－	－	－	－	－	－
		W0506	無			中央制御室排風機 中央制御室排風機	A/B	－	－	－	－	－	－	－
		W0509	有			－	－	－	－	－	－	－	－	－

第2-2表　隣接火災区域(区画)の火災影響評価結果(28/28)

※:火災防護上の最重要設備
A:油(漏えい油・有機溶媒)火災
B:電気盤火災
C:ケーブル火災
D:電動機絶縁物
E:仮置可燃物火災

制御建屋

火災を想定する区域(区画)		隣接区域(区画)	伝播可能性	火災想定区域(区画)		隣接区域(区画)		最重要設備の評価結果			火災防護対策を行う安全上重要な施設(最重要設備を除く)の評価結果			
番号	名称			火災防護対策を行う安全上重要な施設	系統	火災防護対策を行う安全上重要な施設	系統	同時喪失有/無	系統分離要:○、否:－	結果	同時喪失有/無	系統分離有/無	FDT^{S}評価結果	結果
W0506	排風機室	W0410	無	中央制御室排風機 中央制御室排風機	A/B	－	－	－	－	－	－	－	－	－
		W0411	無			－	－	－	－	－	－	－	－	－
		W0415	無			－	－	－	－	－	－	－	－	－
		W0416	無			－	－	－	－	－	－	－	－	－
		W0417	無			－	－	－	－	－	－	－	－	－
		W0505	無			－	－	－	－	－	－	－	－	－
		W0509	無			－	－	－	－	－	－	－	－	－
W0507	第3倉庫	W0116	無	－	－	－	－	－	－	－	－	－	－	－
		W0407	無			－	－	－	－	－	－	－	－	－
		W0508	無			－	－	－	－	－	－	－	－	－
		W0509	無			－	－	－	－	－	－	－	－	－
W0508	北第6ダクト室	W0116	無	－	－	－	－	－	－	－	－	－	－	－
		W0409	無			－	－	－	－	－	－	－	－	－
		W0507	無			－	－	－	－	－	－	－	－	－
W0509	地上3階廊下	W0108	無	－	－	－	－	－	－	－	－	－	－	－
		W0116	無			－	－	－	－	－	－	－	－	－
		W0407	有			－	－	－	－	－	－	－	－	－
		W0410	有			－	－	－	－	－	－	－	－	－
		W0411	有			－	－	－	－	－	－	－	－	－
		W0417	有			－	－	－	－	－	－	－	－	－
		W0418	有			－	－	－	－	－	－	－	－	－
		W0419	有			－	－	－	－	－	－	－	－	－
		W0420	有			－	－	－	－	－	－	－	－	－
		W0421	有			－	－	－	－	－	－	－	－	－
		W0501	無			－	－	－	－	－	－	－	－	－
		W0502	無			－	－	－	－	－	－	－	－	－
		W0503	有			－	－	－	－	－	－	－	－	－
		W0504	有			－	－	－	－	－	－	－	－	－
		W0505	有			－	－	－	－	－	－	－	－	－
		W0506	無			中央制御室排風機 中央制御室排風機	A/B	－	－	－	－	－	－	－
		W0507	有			－	－	－	－	－	－	－	－	－
		W0510	有			－	－	－	－	－	－	－	－	－
		W0511	無			－	－	－	－	－	－	－	－	－
W0510	第4倉庫	W0410	無	－	－	－	－	－	－	－	－	－	－	－
		W0411	無			－	－	－	－	－	－	－	－	－
		W0412	無			－	－	－	－	－	－	－	－	－
		W0420	無			－	－	－	－	－	－	－	－	－
		W0502	無			－	－	－	－	－	－	－	－	－
		W0504	無			－	－	－	－	－	－	－	－	－
		W0509	無			－	－	－	－	－	－	－	－	－
W0511	ハッチ第4室	W0116	無	－	－	－	－	－	－	－	－	－	－	－
		W0418	無			－	－	－	－	－	－	－	－	－
		W0509	無			－	－	－	－	－	－	－	－	－

別紙 10　高レベル廃液ガラス固化建屋の火災影響評価結果

1. 概要

本資料は，「Ⅲ－１－３　内部火災影響評価に関する方針」に基づき，高レベル廃液ガラス固化建屋に設置される火災防護上の最重要設備及び火災防護対策を行う安全上重要な施設に対する火災影響評価を実施した結果を示すものである。

第2－1表　当該火災区域の火災影響評価結果(1/9)

※：火災防護上の最重要設備
A：油（漏えい油・有機溶媒）火災
B：電気盤火災
C：ケーブル火災
D：電動機絶縁物
E：仮置可燃物火災

高レベル廃液ガラス固化建屋

火災を想定する区域(区画)		火災源の有無					火災の可能性	区域(区画)内の火災防護対策を行う安全上重要な施設	系統	最重要設備の評価結果			火災防護対策を行う安全上重要な施設(最重要設備を除く)の評価結果			
番号	名称	電動機	電気盤	ケーブル	油類	その他				同時喪失有/無	系統分離要：○、否：－	結果	同時喪失有/無	系統分離有/無	FDT^{S}評価結果	結果
－	ボンベ庫	－	－	－	－	－	無	－	－	－	－	－	－	－	－	－
[redacted]	北第2階段室	－	－	－	－	－	無	－	－	－	－	－	－	－	－	－
	北第2階段室地下4階附室	－	－	－	－	－	無	－	－	－	－	－	－	－	－	－
	北第1ダクト室	－	－	○	－	－	有	－	－	－	－	－	－	－	－	－
	地下4階東西第2廊下,東西第4廊下,南北第3廊下,南北第4廊下	○	－	○	○	－	有	－	－	－	－	－	－	－	－	－
	北第3階段室	－	－	－	－	－	無	－	－	－	－	－	－	－	－	－
	北第3階段室地下4階附室	－	－	－	－	－	無	－	－	－	－	－	－	－	－	－
	南第2エレベータ	－	－	－	－	－	無	－	－	－	－	－	－	－	－	－
	除染装置倉庫	－	－	－	－	－	無	－	－	－	－	－	－	－	－	－
	不溶解残渣廃液一時貯槽セル	－	－	－	－	－	無	－	－	－	－	－	－	－	－	－
	不溶解残渣廃液貯蔵槽1セル	－	－	－	－	－	無	－	－	－	－	－	－	－	－	－
	不溶解残渣廃液貯槽第2セル	－	－	－	－	－	無	－	－	－	－	－	－	－	－	－
	高レベル廃液共用貯槽セル	－	－	－	－	－	無	－	－	－	－	－	－	－	－	－
	高レベル濃縮廃液貯槽第2セル	－	－	－	－	－	無	－	－	－	－	－	－	－	－	－
	高レベル濃縮廃液貯槽第1セル	－	－	－	－	－	無	－	－	－	－	－	－	－	－	－
	高レベル濃縮廃液一時貯槽セル	－	－	－	－	－	無	－	－	－	－	－	－	－	－	－
	低レベル廃液受槽第1セル	－	－	－	－	－	無	－	－	－	－	－	－	－	－	－
	アルカリ濃縮廃液貯槽セル	－	－	－	－	－	無	－	－	－	－	－	－	－	－	－
	アルカリ濃縮廃液中和槽セル	－	－	－	－	－	無	－	－	－	－	－	－	－	－	－
	高レベル廃液混合槽第1セル	－	－	－	－	－	無	－	－	－	－	－	－	－	－	－
	高レベル廃液混合槽第2セル	－	－	－	－	－	無	－	－	－	－	－	－	－	－	－
	低レベル廃液受槽第2セル	－	－	－	－	－	無	－	－	－	－	－	－	－	－	－
	気送設備室	－	○	－	－	－	有	－	－	－	－	－	－	－	－	－
	ケーブルトレイ第1室	－	－	○	－	－	有	ケーブル　※	A	－	－	－	－	－	－	－
	北第1階段室	－	－	－	－	－	無	－	－	－	－	－	－	－	－	－
	北第1階段室地下4階附室	－	－	－	－	－	無	－	－	－	－	－	－	－	－	－
	地下4階東西第1廊下,東西第3廊下,南北第1廊下,南北第2廊下	○	○	○	－	－	有	ケーブル　※	A/B	○	○	当該室の最重要設備のB系のケーブルを電線管に移設する系統分離対策により、当該室の最重要設備はA系のケーブルのみになるため、もう一方の最重要設備の同じ安全機能を確保できる。	有	－	－	当該室の火災対策を行う安全上重要な施設（最重要設備を除く）は、工程停止により安全機能を必要としない状態に移行が可能である。
	南第1階段室	－	－	－	－	－	無	－	－	－	－	－	－	－	－	－
	南第1階段室地下4階附室	－	－	－	－	－	無	－	－	－	－	－	－	－	－	－
	固化セル保守第1室	－	○	○	－	－	有	ケーブル	A/B	－	－	－	有	－	－	当該室の火災対策を行う安全上重要な施設（最重要設備を除く）は，工程停止により安全機能を必要としない状態に移行可能である。
	ガラス溶融設備電力盤室	－	○	○	－	－	有	－	－	－	－	－	－	－	－	－
	廃ガス洗浄液槽セル	－	－	－	－	－	無	－	－	－	－	－	－	－	－	－
	廃ガス処理第3室	－	○	○	－	－	有	ケーブル　※ 主配管（溶液保持系,建屋換気系）に附属する弁	A/B	－	－	当該室の最重要設備のケーブルはA系のみであるため、もう一方の最重要設備の同じ安全機能を確保できる。	有	－	－	当該室の火災対策を行う安全上重要な施設（最重要設備を除く）は，工程停止により安全機能を必要としない状態に移行可能である。

第2－1表　当該火災区域の火災影響評価結果(2/9)

※：火災防護上の最重要設備
A：油（漏えい油・有機溶媒）火災
B：電気盤火災
C：ケーブル火災
D：電動機絶縁物
E：仮置可燃物火災

高レベル廃液ガラス固化建屋

火災を想定する区域(区画)		火災源の有無					火災の可能性	区域(区画)内の火災防護対策を行う安全上重要な施設	系統	最重要設備の評価結果			火災防護対策を行う安全上重要な施設(最重要設備を除く)の評価結果			
番号	名称	電動機	電気盤	ケーブル	油類	その他				同時喪失 有/無	系統分離 要：○、否：－	結果	同時喪失 有/無	系統分離 有/無	FDT^{S} 評価結果	結果
[redacted]	固化セル	○	－	－	－	－	有	セル内クーラ 固化セル温度計 ガラス溶融炉ガラス固化体質量計 主配管（溶液保持系,廃ガス処理系）に附属する弁	A/B	－	－	－	有	－	－	当該室の火災対策を行う安全上重要な施設（最重要設備を除く）は，工程停止により安全機能を必要としない状態に移行可能である。
	極低レベル含塩廃液受槽室	○	－	－	－	－	有	－	－	－	－	－	－	－	－	－
	廃ガス処理第2室	○	－	○	－	－	有	固化セル換気系排風機　※ 第1排風機　※ 第2排風機　※	A	－	－	－	－	－	－	－
	廃ガス処理第1室	○	－	－	－	－	有	固化セル換気系排風機　※ 第1排風機　※ 第2排風機　※	B	－	－	－	－	－	－	－
	固化セル保守第2室	－	○	○	－	－	有	ケーブル ガラス溶融炉ガラス固化体質量計に附属する盤	A/B	－	－	－	有	－	－	当該室の火災対策を行う安全上重要な施設（最重要設備を除く）は，工程停止により安全機能を必要としない状態に移行可能である。
	解体場保守室	－	○	○	－	－	有	ケーブル ガラス溶融炉ガラス固化体質量計に附属する盤 主配管（溶液保持系,廃ガス処理系）に附属する弁 主配管（溶液保持系,建屋換気系）に附属する弁	A/B	－	－	－	有	－	－	当該室の火災対策を行う安全上重要な施設（最重要設備を除く）は，工程停止により安全機能を必要としない状態に移行可能である。
	冷却空気入口シャフト	－	－	－	－	－	無	－	－	－	－	－	－	－	－	－
	貯蔵区域	－	－	－	－	－	無	－	－	－	－	－	－	－	－	－
	南第2階段室	－	－	－	－	－	無	－	－	－	－	－	－	－	－	－
	南第2階段室地下4階附室	－	－	－	－	－	無	－	－	－	－	－	－	－	－	－
	南第1エレベータ	－	－	－	－	－	無	－	－	－	－	－	－	－	－	－
	北第2階段室地下3階附室	－	－	－	－	－	無	－	－	－	－	－	－	－	－	－
	地下3階東西第2廊下	－	○	－	－	－	有	－	－	－	－	－	－	－	－	－
	地下3階南北第3廊下	－	○	○	－	－	有	－	－	－	－	－	－	－	－	－
	北第3階段室地下3階附室	－	－	－	－	－	無	－	－	－	－	－	－	－	－	－
	塔槽類廃ガス処理第1セル	－	－	－	－	－	無	－	－	－	－	－	－	－	－	－
	塔槽類廃ガス処理第2セル	－	－	－	－	－	無	－	－	－	－	－	－	－	－	－
	不溶解残渣廃液一時貯槽保守室	－	－	○	－	－	有	－	－	－	－	－	－	－	－	－
	放射性配管分岐セル	－	－	－	－	－	無	－	－	－	－	－	－	－	－	－
	分配器セル	－	－	－	－	－	無	－	－	－	－	－	－	－	－	－
	ユーティリティ分配室	○	○	○	－	－	有	ケーブル 高レベル廃液混合槽第1セル漏えい液受皿液位 高レベル廃液混合槽第2セル漏えい液受皿液位	A/B	－	－	－	有	－	－	当該室の火災対策を行う安全上重要な施設（最重要設備を除く）は，工程停止により安全機能を必要としない状態に移行可能である。
	南第1配管室	－	－	○	－	－	有	ケーブル　※	A/B	○	○	当該室の最重要設備は、両系統間に3時間耐火壁を設ける系統分離対策により、最重要設備の同じ安全機能が一つは確保できる。	－	－	－	－
	放射性配管第1セル	－	－	－	－	－	無	－	－	－	－	－	－	－	－	－
	北第2ダクト室	－	－	－	－	－	無	－	－	－	－	－	－	－	－	－

第2－1表　当該火災区域の火災影響評価結果(3/9)

※：火災防護上の最重要設備
A：油（漏えい油・有機溶媒）火災
B：電気盤火災
C：ケーブル火災
D：電動機絶縁物
E：仮置可燃物火災

高レベル廃液ガラス固化建屋

火災を想定する区域(区画)		火災源の有無					火災の可能性	区域(区画)内の火災防護対策を行う安全上重要な施設	系統	最重要設備の評価結果			火災防護対策を行う安全上重要な施設(最重要設備を除く)の評価結果			
番号	名称	電動機	電気盤	ケーブル	油類	その他				同時喪失有/無	系統分離要：○、否：－	結果	同時喪失有/無	系統分離有/無	FDT^{S}評価結果	結果
[redacted]	ケーブルトレイ第2室	－	－	○	－	－	有	ケーブル　※	A	－	－	－	－	－	－	－
	北第1階段室地下3階附室	－	－	－	－	－	無	－	－	－	－	－	－	－	－	－
	地下2階南北第1廊下,地下3階東西第3廊下,南北第1廊下,南北第2廊下	－	○	○	－	－	有	ケーブル　※	A/B	○	○	当該室の最重要設備のB系のケーブルを電線管に移設する系統分離対策により、当該室の最重要設備はA系のケーブルのみになるため、もう一方の最重要設備の同じ安全機能を確保できる。	有	－	－	当該室の火災対策を行う安全上重要な施設（最重要設備を除く）は、工程停止により安全機能を必要としない状態に移行が可能である。
	南第1階段室地下3階附室	－	－	－	－	－	無	－	－	－	－	－	－	－	－	－
	供給槽第1セル	－	－	－	－	－	無	－	－	－	－	－	－	－	－	－
	ガラス原料搬送設備室	－	○	○	－	－	有	ケーブル 主要弁[redacted]	A/B	－	－	－	有	－	－	当該室の火災対策を行う安全上重要な施設（最重要設備を除く）は、工程停止により安全機能を必要としない状態に移行が可能である。
	供給槽第2セル	－	－	－	－	－	無	－	－	－	－	－	－	－	－	－
	廃ガス処理セル	－	－	－	－	－	無	－	－	－	－	－	－	－	－	－
	固化セル換気処理セル	－	－	－	－	－	無	－	－	－	－	－	－	－	－	－
	排気フィルタ第1室	－	○	－	－	－	有	主要弁[redacted] 固化セル圧力計 主要弁[redacted]	A/B	－	－	－	有	－	－	当該室の火災対策を行う安全上重要な施設（最重要設備を除く）は、工程停止により安全機能を必要としない状態に移行が可能である。
	地下3階東西第1廊下	－	－	○	○	－	有	ケーブル　※	A	－	－	－	－	－	－	－
	ガラス固化体除染室前室	－	－	○	－	－	有	－	－	－	－	－	－	－	－	－
	ガラス固化体除染室	－	－	－	－	－	無	－	－	－	－	－	－	－	－	－
	ガラス固化体除染設備室	○	－	○	－	－	有	－	－	－	－	－	－	－	－	－
	固化セルクレーン収納区域前室	－	－	○	－	－	有	－	－	－	－	－	－	－	－	－
	ガラス固化体搬送室	○	－	－	－	－	有	－	－	－	－	－	－	－	－	－
	南第2階段室地下3階附室	－	－	－	－	－	無	－	－	－	－	－	－	－	－	－
	北第2階段室地下2階附室	－	－	－	－	－	無	－	－	－	－	－	－	－	－	－
	地下2階東西第1廊下,南北第2廊下	－	－	○	－	－	有	ケーブル　※	A	－	－	－	－	－	－	－
	北第3階段室地下2階附室	－	－	－	－	－	無	－	－	－	－	－	－	－	－	－
	廃ガス洗浄塔ポンプ保守室	○	○	－	－	－	有	－	－	－	－	－	－	－	－	－
	塔槽類廃ガス処理第3セル	－	－	－	－	－	無	－	－	－	－	－	－	－	－	－
	塔槽類廃ガス処理第4セル	－	－	－	－	－	無	－	－	－	－	－	－	－	－	－
	サンプリング配管第2セル	－	－	－	－	－	無	－	－	－	－	－	－	－	－	－
	サンプリング配管第1セル	－	－	－	－	－	無	－	－	－	－	－	－	－	－	－
	放射性配管第2セル	－	－	－	－	－	無	－	－	－	－	－	－	－	－	－
	パルセーション弁セル	－	－	－	－	－	無	－	－	－	－	－	－	－	－	－
	蒸気分配第2室	－	－	○	－	－	有	－	－	－	－	－	－	－	－	－
	高レベル廃液共用貯槽冷却設備第1室	○	－	－	－	－	有	高レベル廃液共用貯槽冷却水ポンプ　※	A	－	－	－	－	－	－	－
	高レベル廃液共用貯槽冷却設備第2室	○	－	－	－	－	有	高レベル廃液共用貯槽冷却水ポンプ　※	B	－	－	－	－	－	－	－
	高レベル濃縮廃液冷却設備第4室	○	－	－	－	－	有	第1,第2高レベル濃縮廃液貯槽冷却水ポンプ　※	A	－	－	－	－	－	－	－
	高レベル濃縮廃液冷却設備第3室	○	－	－	－	－	有	第1,第2高レベル濃縮廃液貯槽冷却水ポンプ　※	B	－	－	－	－	－	－	－
	高レベル濃縮廃液冷却設備第2室	○	－	－	－	－	有	第1,第2高レベル濃縮廃液貯槽冷却水ポンプ　※	A	－	－	－	－	－	－	－
	高レベル濃縮廃液冷却設備第1室	○	－	－	－	－	有	第1,第2高レベル濃縮廃液貯槽冷却水ポンプ　※	B	－	－	－	－	－	－	－
	北第3配管室	－	－	－	－	－	無	－	－	－	－	－	－	－	－	－
	南第2配管室	－	－	－	－	－	無	－	－	－	－	－	－	－	－	－
	分配器保守室	－	－	－	－	－	無	－	－	－	－	－	－	－	－	－
	蒸気分配第1室	－	－	－	－	－	無	－	－	－	－	－	－	－	－	－
	第1サンプリングベンチ室	－	○	－	－	－	有	－	－	－	－	－	－	－	－	－

第2－1表　当該火災区域の火災影響評価結果(4/9)

※：火災防護上の最重要設備
A：油（漏えい油・有機溶媒）火災
B：電気盤火災
C：ケーブル火災
D：電動機絶縁物
E：仮置可燃物火災

高レベル廃液ガラス固化建屋

火災を想定する区域(区画)		火災源の有無					火災の可能性	区域(区画)内の火災防護対策を行う安全上重要な施設	系統	最重要設備の評価結果			火災防護対策を行う安全上重要な施設(最重要設備を除く)の評価結果			
番号	名称	電動機	電気盤	ケーブル	油類	その他				同時喪失有/無	系統分離要：○、否：－	結果	同時喪失有/無	系統分離有/無	FDT^{S}評価結果	結果
[redacted]	不溶解残渣廃液冷却設備第2室	○	－	－	－	－	有	安全冷却水ポンプ　※	A	－	－	－	－	－	－	－
	不溶解残渣廃液冷却設備第1室	○	－	－	－	－	有	安全冷却水ポンプ　※	B	－	－	－	－	－	－	－
	北第1配管室	－	－	－	－	－	無	－	－	－	－	－	－	－	－	－
	北第2配管室	－	－	－	－	－	無	－	－	－	－	－	－	－	－	－
	パルセーション空気槽室	－	－	－	－	－	無	－	－	－	－	－	－	－	－	－
	地下2階東西第2廊下	－	－	○	－	－	有	ケーブル　※	A	－	－	－	－	－	－	－
	冷却空気出口シャフト	－	－	－	－	－	無	－	－	－	－	－	－	－	－	－
	北第2階段室地下1階附室	－	－	－	－	－	無	－	－	－	－	－	－	－	－	－
	地下1階東西第1廊下,南北第3廊下	－	○	○	－	－	有	ケーブル　※	A/B	○	○	当該室の最重要設備は、片系の安重ケーブルトレイに1時間の耐火ラッピング、火災感知器、自動消火設備の系統分離対策により、最重要設備の同じ安全機能が一つは確保できる。	－	－	－	－
	北第3階段室地下1階附室	－	－	－	－	－	無	－	－	－	－	－	－	－	－	－
	蒸気分配第5室	－	－	－	－	－	無	－	－	－	－	－	－	－	－	－
	排気フィルタ第2室	－	－	－	－	－	無	－	－	－	－	－	－	－	－	－
	排風機第1室	○	－	－	－	－	有	セル排風機　※ 主要ダクト（溶液保持系,建屋換気系）に附属する弁	A/B	○	○	当該室設置の機器は、機器間に1時間の耐火隔壁、火災感知器、自動消火設備の系統分離対策により、最重要設備の同じ安全機能が一つは確保できる。	有	有	－	当該室の火災対策を行う安全上重要な施設（最重要設備を除く）は、最重要設備の機器間に1時間の耐火隔壁、火災感知器、自動消火設備の系統分離対策実施していることから、再処理施設の安全性を確保できる。
	第2サンプリングベンチ室	－	○	－	－	－	有	－	－	－	－	－	－	－	－	－
	計装ラック第2室	－	－	－	－	－	無	高レベル濃縮廃液貯槽第2セル漏えい液受皿液位 不溶解残渣廃液一時貯槽セル漏えい液受皿1液位 不溶解残渣廃液貯槽第1セル漏えい液受皿液位 不溶解残渣廃液貯槽第2セル漏えい液受皿液位 高レベル廃液共用貯槽セル漏えい液受皿液位	B	－	－	－	－	－	－	－
	圧縮空気分配第1室	－	－	－	－	－	無	－	－	－	－	－	－	－	－	－
	圧縮空気分配第2室	－	－	－	－	－	無	－	－	－	－	－	－	－	－	－
	圧縮空気分配第3室	－	○	－	－	－	有	－	－	－	－	－	－	－	－	－
	蒸気分配第4室	－	－	－	－	－	無	－	－	－	－	－	－	－	－	－
	蒸気分配第3室	－	－	－	－	－	無	－	－	－	－	－	－	－	－	－
	計装ラック第1室	－	－	－	－	－	無	高レベル濃縮廃液廃ガス処理系廃ガス洗浄塔入口圧力計 不溶解残渣廃液廃ガス処理系廃ガス洗浄塔入口圧力計 高レベル濃縮廃液貯槽第1セル漏えい液受皿液位計 高レベル濃縮廃液貯槽第2セル漏えい液受皿液位計 高レベル濃縮廃液一時貯槽セル漏えい液受皿液位計 不溶解残渣廃液一時貯槽セル漏えい液受皿1液位計 不溶解残渣廃液貯槽第1セル漏えい液受皿液位計 不溶解残渣廃液貯槽第2セル漏えい液受皿液位計 高レベル廃液共用貯槽セル漏えい液受皿液位計 固化セル漏えい液受皿液位計	A/B	－	－	－	有	－	－	当該室には火災源がないため火災により、両系統が同時に機能喪失しないことから、再処理施設の安全性を確保できる。 当該室の火災対策を行う安全上重要な施設（最重要設備を除く）は、工程停止により安全機能を必要としない状態に移行が可能である。
	除染液分配第1室	－	－	－	－	－	無	主配管（漏えい液回収系）に附属する弁	－	－	－	－	－	－	－	－
	放管用ブロワ室	○	○	－	－	－	有	－	－	－	－	－	－	－	－	－
	塔槽類廃ガス処理第6セル	－	－	－	－	－	無	－	－	－	－	－	－	－	－	－

第2－1表　当該火災区域の火災影響評価結果(5/9)

※：火災防護上の最重要設備
A：油（漏えい油・有機溶媒）火災
B：電気盤火災
C：ケーブル火災
D：電動機絶縁物
E：仮置可燃物火災

高レベル廃液ガラス固化建屋

火災を想定する区域(区画)		火災源の有無					火災の可能性	区域(区画)内の火災防護対策を行う安全上重要な施設	系統	最重要設備の評価結果			火災防護対策を行う安全上重要な施設(最重要設備を除く)の評価結果			
番号	名称	電動機	電気盤	ケーブル	油類	その他				同時喪失有/無	系統分離要：○、否：－	結果	同時喪失有/無	系統分離有/無	FDT^{S}評価結果	結果
[redacted]	塔槽類廃ガス処理設備加熱器セル	－	－	－	－	－	無	－	－	－	－	－	－	－	－	－
	サンプリングエアージェット室	－	－	－	－	－	無	－	－	－	－	－	－	－	－	－
	塔槽類廃ガス処理第5セル	－	－	－	－	－	無	－	－	－	－	－	－	－	－	－
	北第1階段室地下1階附室	－	－	－	－	－	無	－	－	－	－	－	－	－	－	－
	地下1階東西第2廊下,南北第1廊下,南北第2廊下	－	○	○	○	－	有	ケーブル　※	B	－	－	－	－	－	－	－
	南第1階段室地下1階附室	－	－	－	－	－	無	－	－	－	－	－	－	－	－	－
	サンドリオンステーション室	－	－	－	－	－	無	－	－	－	－	－	－	－	－	－
	供給槽保守第1室	○	－	－	－	－	有	－	－	－	－	－	－	－	－	－
	ガラス原料設備室	－	－	－	－	－	無	ガラス溶融炉炉内気相圧力計 流下ノズル冷却用空気槽圧力計 結合装置内圧力計 流下ノズル冷却用空気槽圧力計 結合装置内圧力計 主要弁[redacted]	A/B	－	－	－	有	－	－	当該室の火災対策を行う安全上重要な施設（最重要設備を除く）は、工程停止により安全機能を必要としない状態に移行が可能である。
	固体廃棄物除染セル保守室	－	○	○	－	－	有	－	－	－	－	－	－	－	－	－
	供給槽保守第2室	○	－	－	－	－	有	－	－	－	－	－	－	－	－	－
	固化セル内機器保守室	－	○	－	－	－	有	－	－	－	－	－	－	－	－	－
	弁・伝送器室	－	－	○	－	－	有	主配管（サポート用冷却水系：再処理設備本体用）に附属する弁	B	－	－	－	－	－	－	－
	機器搬送第1室	○	○	○	○	－	有	－	－	－	－	－	－	－	－	－
	固体廃棄物搬送室	－	－	○	－	－	有	－	－	－	－	－	－	－	－	－
	固体廃棄物除染セル	－	－	○	－	－	有	－	－	－	－	－	－	－	－	－
	固体セル保守第3室	○	－	○	－	－	有	－	－	－	－	－	－	－	－	－
	固体セルクレーン保守室	○	－	○	－	－	有	－	－	－	－	－	－	－	－	－
	ガラス固化体検査室前室	－	－	○	－	－	有	－	－	－	－	－	－	－	－	－
	ガラス固化体検査室	－	－	－	－	－	無	－	－	－	－	－	－	－	－	－
	ガラス固化体検査設備保守室	－	○	○	－	－	有	主配管（サポート用冷却水系：再処理設備本体用）に附属する弁	A	－	－	－	－	－	－	－
	固化セルクレーン保守室前室	－	○	○	－	－	有	－	－	－	－	－	－	－	－	－
	南第2階段室地下1階附室	－	－	－	－	－	無	－	－	－	－	－	－	－	－	－
	北第2階段室	－	－	－	－	－	無	－	－	－	－	－	－	－	－	－
	北第2階段室地上1階附室	－	－	－	－	－	無	－	－	－	－	－	－	－	－	－
	北第3ダクト室	－	－	－	－	－	無	－	－	－	－	－	－	－	－	－
	搬出入第1室	－	－	－	－	－	無	－	－	－	－	－	－	－	－	－
	地上1階東西第3廊下,南北第2廊下,南北第3廊下	－	○	○	○	－	有	ケーブル　※	B	－	－	－	－	－	－	－
	北第3階段室地上1階附室	－	－	－	－	－	無	－	－	－	－	－	－	－	－	－

第2－1表　当該火災区域の火災影響評価結果(6/9)

※：火災防護上の最重要設備
A：油（漏えい油・有機溶媒）火災
B：電気盤火災
C：ケーブル火災
D：電動機絶縁物
E：仮置可燃物火災

高レベル廃液ガラス固化建屋

火災を想定する区域(区画)		火災源の有無					火災の可能性	区域(区画)内の火災防護対策を行う安全上重要な施設	系統	最重要設備の評価結果			火災防護対策を行う安全上重要な施設(最重要設備を除く)の評価結果			
番号	名称	電動機	電気盤	ケーブル	油類	その他				同時喪失有/無	系統分離要：○、否：－	結果	同時喪失有/無	系統分離有/無	FDT^{S}評価結果	結果
[redacted]	安全系制御盤第1室	－	－	○	－	－	有	ケーブル　※ 固化セル温度計,高レベル濃縮廃液貯槽第1セル漏えい液受皿液位計,高レベル濃縮廃液貯槽第2セル漏えい液受皿液位計,高レベル濃縮廃液一時貯槽セル漏えい液受皿液位計,不溶解残渣廃液一時貯槽セル漏えい液受皿1液位計,不溶解残渣廃液貯槽第1セル漏えい液受皿液位計,不溶解残渣廃液貯槽第2セル漏えい液受皿液位計,高レベル廃液共用貯槽セル漏えい液受皿液位計,結合装置内圧力計,固化セル漏えい液受皿液位計,高レベル廃液混合槽第1セル漏えい液受皿液位計 ,高レベル廃液混合槽第2セル漏えい液受皿液位計,流下ノズル冷却用空気槽圧力計,固化セル圧力計,ガラス溶融炉ガラス固化体質量計,高レベル濃縮廃液廃ガス処理系廃ガス洗浄塔入口圧力計,不溶解残渣廃液廃ガス処理系廃ガス洗浄塔入口圧力計,ガラス溶融炉炉内気相圧力計,純水中間貯槽水位計,安全冷水膨張槽水位計に附属する盤　※ 固化セル温度計,純水中間貯槽水位計に附属する盤　※ 固化セル温度計,高レベル濃縮廃液貯槽第1セル漏えい液受皿液位計,高レベル濃縮廃液貯槽第2セル漏えい液受皿液位計,高レベル濃縮廃液一時貯槽セル漏えい液受皿液位計,不溶解残渣廃液一時貯槽セル漏えい液受皿1液位計,不溶解残渣廃液貯槽第1セル漏えい液受皿液位計,不溶解残渣廃液貯槽第2セル漏えい液受皿液位計,高レベル廃液共用貯槽セル漏えい液受皿液位計,高レベル廃液混合槽第1セル漏えい液受皿液位計,高レベル廃液混合槽第2セル漏えい液受皿液位計,流下ノズル冷却用空気槽圧力計,固化セル圧力計,ガラス溶融炉ガラス固化体質量計,安全冷水膨張槽水位計に附属する盤　※ 安全冷水冷凍機に附属する機器付き盤　※	A	－	－	－	－	－	－
	排気フィルタ第4室	－	－	－	－	－	無	－	－	－	－	－	－	－	－	－
	排風機第2室	○	－	－	－	－	有	建屋排風機 主配管（溶液保持系,建屋換気系）に附属する弁	A/B	－	－	－	有	－	－	当該室の火災対策を行う安全上重要な施設（最重要設備を除く）は、工程停止により安全機能を必要としない状態に移行が可能である。
	排気モニタ室	－	－	－	－	－	無	－	－	－	－	－	－	－	－	－
	塔槽類廃ガス処理第1室	○	○	－	－	－	有	排風機　※	A/B	○	○	当該室設置の機器は、機器間に1時間の耐火隔壁、火災感知器、自動消火設備の系統分離対策により、最重要設備の同じ安全機能が一つは確保できる。	－	－	－	－
	塔槽類廃ガス処理第2室	○	○	－	○	－	有	排風機　※	A/B	○	○	当該室設置の機器は、機器間に1時間の耐火隔壁、火災感知器、自動消火設備の系統分離対策により、最重要設備の同じ安全機能が一つは確保できる。	－	－	－	－
	地上1階東西第2廊下	－	－	○	－	－	有	－	－	－	－	－	－	－	－	－
	圧縮空気分配第4室	－	－	－	－	－	無	－	－	－	－	－	－	－	－	－
	除染液分配第2室	○	－	－	－	－	有	－	－	－	－	－	－	－	－	－
	蒸気分配第6室	－	－	－	－	－	無	－	－	－	－	－	－	－	－	－
	現場盤第3室	－	○	○	－	－	有	－	－	－	－	－	－	－	－	－
	放射線管理室	－	－	－	－	－	無	－	－	－	－	－	－	－	－	－
	北第1階段室地上1階附室	－	－	－	－	－	無	－	－	－	－	－	－	－	－	－

第2－1表　当該火災区域の火災影響評価結果(7/9)

※：火災防護上の最重要設備
A：油（漏えい油・有機溶媒）火災
B：電気盤火災
C：ケーブル火災
D：電動機絶縁物
E：仮置可燃物火災

高レベル廃液ガラス固化建屋

火災を想定する区域(区画)		火災源の有無					火災の可能性	区域(区画)内の火災防護対策を行う安全上重要な施設	系統	最重要設備の評価結果			火災防護対策を行う安全上重要な施設(最重要設備を除く)の評価結果			
番号	名称	電動機	電気盤	ケーブル	油類	その他				同時喪失有/無	系統分離要：○、否：－	結果	同時喪失有/無	系統分離有/無	FDT^{S}評価結果	結果
[redacted]	ガラス原料保管室	－	○	－	－	－	有	－	－	－	－	－	－	－	－	－
	南第1階段室地上1階附室	－	－	－	－	－	無	－	－	－	－	－	－	－	－	－
	搬出入第2室	－	○	－	－	－	有	－	－	－	－	－	－	－	－	－
	ガラス原料搬送室	－	○	－	－	－	有	－	－	－	－	－	－	－	－	－
	安全冷却水設備第2室	○	－	－	－	－	有	安全冷水膨張槽水位計 安全冷却水ポンプ　※ 安全冷水ポンプ　※ 主配管（サポート用冷却水系：再処理設備本体用）に附属する弁	B	－	－	－	－	－	－	－
	安全冷却水設備第1室	○	－	－	－	－	有	安全冷水膨張槽水位計 安全冷却水ポンプ　※ 安全冷水ポンプ　※ 主配管（サポート用冷却水系：再処理設備本体用）に附属する弁	A	－	－	－	－	－	－	－
	常用冷却水設備室	○	－	－	－	－	有	－	－	－	－	－	－	－	－	－
	遠隔操作制御盤室	－	－	○	－	－	有	－	－	－	－	－	－	－	－	－
	地上１階東西第1廊下	－	－	○	－	－	有	ケーブル	A	－	－	－	－	－	－	－
	機器搬送第2室	○	○	－	－	－	有	－	－	－	－	－	－	－	－	－
	常用系制御盤室	－	－	○	－	－	有	－	－	－	－	－	－	－	－	－
	ガラス固化体容器搬送室	－	－	○	－	－	有	－	－	－	－	－	－	－	－	－
	現場盤第1室	－	○	○	－	－	有	ケーブル	A	－	－	－	－	－	－	－
	現場盤第2室	－	○	○	－	－	有	ケーブル	A	－	－	－	－	－	－	－
	排気フィルタ第3室	－	－	－	－	－	無	－	－	－	－	－	－	－	－	－
	保守室	－	－	○	○	－	有	－	－	－	－	－	－	－	－	－
	サブチェンジングルーム	－	－	－	－	－	無	－	－	－	－	－	－	－	－	－
	地上1階南北第1廊下	－	－	○	－	－	有	－	－	－	－	－	－	－	－	－
	南第2階段室地上1階附室	－	－	－	－	－	無	－	－	－	－	－	－	－	－	－
	南第3階段室	－	－	－	－	－	無	－	－	－	－	－	－	－	－	－
	北第2階段室地上2階附室	－	－	－	－	－	無	－	－	－	－	－	－	－	－	－
	地上2階東西第4廊下,東西第2廊下,東西第3廊下,南北第3廊下	－	○	○	－	－	有	ケーブル　※	A/B	○	○	当該室の最重要設備は、片系の安重ケーブルトレイに1時間の耐火ラッピング、火災感知器、自動消火設備の系統分離対策により、最重要設備の同じ安全機能が一つは確保できる。	有	－	－	当該室の火災対策を行う安全上重要な施設（最重要設備を除く）は、工程停止により安全機能を必要としない状態に移行が可能である。
	機器搬送第3室	○	○	○	－	－	有	ケーブル　※	B	－	－	－	－	－	－	－
	北第3階段室地上2階附室	－	－	－	－	－	無	－	－	－	－	－	－	－	－	－
	南第2エレベータ機械室	○	○	－	－	－	有	－	－	－	－	－	－	－	－	－

第2－1表　当該火災区域の火災影響評価結果(8/9)

※：火災防護上の最重要設備
A：油（漏えい油・有機溶媒）火災
B：電気盤火災
C：ケーブル火災
D：電動機絶縁物
E：仮置可燃物火災

高レベル廃液ガラス固化建屋

火災を想定する区域(区画)		火災源の有無					火災の可能性	区域(区画)内の火災防護対策を行う安全上重要な施設	系統	最重要設備の評価結果			火災防護対策を行う安全上重要な施設(最重要設備を除く)の評価結果			
番号	名称	電動機	電気盤	ケーブル	油類	その他				同時喪失有/無	系統分離要：○、否：－	結果	同時喪失有/無	系統分離有/無	FDT^{S}評価結果	結果
[redacted]	安全系制御盤第2室	－	－	○	－	－	有	ケーブル　※ 固化セル温度計,高レベル濃縮廃液貯槽第1セル漏えい液受皿液位計,高レベル濃縮廃液貯槽第2セル漏えい液受皿液位計,高レベル濃縮廃液一時貯槽セル漏えい液受皿液位計,不溶解残渣廃液一時貯槽セル漏えい液受皿1液位計,不溶解残渣廃液貯槽第1セル漏えい液受皿液位計,不溶解残渣廃液貯槽第2セル漏えい液受皿液位計,高レベル廃液共用貯槽セル漏えい液受皿液位計,結合装置内圧力計,固化セル漏えい液受皿液位計,高レベル廃液混合槽第1セル漏えい液受皿液位計 ,高レベル廃液混合槽第2セル漏えい液受皿液位計,流下ノズル冷却用空気槽圧力計,固化セル圧力計,ガラス溶融炉ガラス固化体質量計,高レベル濃縮廃液廃ガス処理系廃ガス洗浄塔入口圧力計,不溶解残渣廃液廃ガス処理系廃ガス洗浄塔入口圧力計,ガラス溶融炉炉内気相圧力計,純水中間貯槽水位計,安全冷水膨張槽水位計に附属する盤　※ 固化セル温度計,純水中間貯槽水位計に附属する盤　※ 固化セル温度計,高レベル濃縮廃液貯槽第1セル漏えい液受皿液位計,高レベル濃縮廃液貯槽第2セル漏えい液受皿液位計,高レベル濃縮廃液一時貯槽セル漏えい液受皿液位計,不溶解残渣廃液一時貯槽セル漏えい液受皿1液位計,不溶解残渣廃液貯槽第1セル漏えい液受皿液位計,不溶解残渣廃液貯槽第2セル漏えい液受皿液位計,高レベル廃液共用貯槽セル漏えい液受皿液位計,高レベル廃液混合槽第1セル漏えい液受皿液位計,高レベル廃液混合槽第2セル漏えい液受皿液位計 ,流下ノズル冷却用空気槽圧力計,固化セル圧力計,ガラス溶融炉ガラス固化体質量計,安全冷水膨張槽水位計に附属する盤　※	B	－	－	－	－	－	－	－
	送風機室	○	－	○	－	－	有	ケーブル　※	B	－	－	－	－	－	－	－
	非常用電気盤第1室	－	○	○	－	－	有	ケーブル　※ 105V非常用計測交流主分電盤　※ 105V非常用計測交流電源盤　※ 110V非常用充電器盤　※ 110V非常用予備充電器盤　※ 110V非常用直流主分電盤　※ 同期発電機に附属する盤　※ 固化セル換気系排風機に附属する機器付き盤　※ 結合装置内圧力計,流下ノズル冷却用空気槽圧力計,ガラス溶融炉ガラス固化体質量計に附属する盤 第1排風機に附属する機器付き盤　※ 第2排風機に附属する機器付き盤　※ 460V非常用コントロールセンタ　※ 460V非常用パワーセンタ　※ 105非常用無停電交流主分電盤　※ 105非常用無停電電源装置　※	A	－	－	－	－	－	－	－
	非常用蓄電池第1室	－	－	－	－	○	有	110V第2非常用蓄電池　※	A	－	－	－	－	－	－	－
	非常用電気盤第2室	－	○	○	－	－	有	ケーブル　※ 105V非常用計測交流主分電盤　※ 105V非常用計測交流電源盤　※ 110V非常用予備充電器盤　※ 110V非常用直流主分電盤　※ 同期発電機に附属する盤　※ 固化セル換気系排風機に附属する機器付き盤　※ 結合装置内圧力計,流下ノズル冷却用空気槽圧力計,ガラス溶融炉ガラス固化体質量計に附属する盤 第1排風機に附属する機器付き盤　※ 第2排風機に附属する機器付き盤　※ 460V非常用コントロールセンタ　※ 460V非常用パワーセンタ　※ 105非常用無停電交流主分電盤　※ 105非常用無停電電源装置　※	B	－	－	－	－	－	－	－
	非常用蓄電池第2室	－	－	－	－	○	有	110V第2非常用蓄電池　※	B	－	－	－	－	－	－	－
	北第1階段室地上2階附室	－	－	－	－	－	無	－	－	－	－	－	－	－	－	－
	地上2階東西第1廊下	－	－	○	－	－	有	ケーブル　※	A	－	－	－	－	－	－	－

第2－1表　当該火災区域の火災影響評価結果(9/9)

※：火災防護上の最重要設備
A：油（漏えい油・有機溶媒）火災
B：電気盤火災
C：ケーブル火災
D：電動機絶縁物
E：仮置可燃物火災

高レベル廃液ガラス固化建屋

火災を想定する区域(区画)		火災源の有無					火災の可能性	区域(区画)内の火災防護対策を行う安全上重要な施設	系統	最重要設備の評価結果			火災防護対策を行う安全上重要な施設(最重要設備を除く)の評価結果			
番号	名称	電動機	電気盤	ケーブル	油類	その他				同時喪失有/無	系統分離要：○、否：－	結果	同時喪失有/無	系統分離有/無	FDT^{S}評価結果	結果
[redacted]	試薬供給設備室	－	○	－	－	－	有	－	－	－	－	－	－	－	－	－
	ユーティリティー室	○	－	－	－	－	有	純水中間貯槽水位計	A/B	－	－	－	有	－	－	当該室の火災対策を行う安全上重要な施設（最重要設備を除く）は、工程停止により安全機能を必要としない状態に移行が可能である。
	安全冷水冷凍機第2室	○	－	－	－	－	有	安全冷水冷凍機　※ 安全冷水冷凍機に附属する機器付き盤　※ 安全冷水冷凍機に附属する機器付き機器　※	B	－	－	－	－	－	－	－
	安全冷水冷凍機第1室	○	－	－	－	－	有	安全冷水冷凍機　※ 安全冷水冷凍機に附属する機器付き盤　※ 安全冷水冷凍機に附属する機器付き機器　※	A	－	－	－	－	－	－	－
	常用電気盤室	－	○	○	－	－	有	－	－	－	－	－	－	－	－	－
	現場盤第4室	－	－	○	－	－	有	－	－	－	－	－	－	－	－	－
	倉庫	－	○	－	－	－	有	－	－	－	－	－	－	－	－	－
	冷却空気モニタ室	－	－	○	－	－	有	－	－	－	－	－	－	－	－	－
	地上2階南北第2廊下	－	－	○	－	○	有	－	－	－	－	－	－	－	－	－
	地上2階南北第1廊下	－	－	○	－	－	有	－	－	－	－	－	－	－	－	－
	南第2階段室地上2階附室	－	－	－	－	－	無	－	－	－	－	－	－	－	－	－
	ダクト・ケーブル室	－	－	○	－	○	有	－	－	－	－	－	－	－	－	－
	南第1エレベータ機械室	○	○	－	－	－	有	－	－	－	－	－	－	－	－	－
	常用電気盤室冷却コイル室	－	－	－	－	－	無	－	－	－	－	－	－	－	－	－
	非常用電気盤室冷却コイル室	－	－	－	－	－	無	－	－	－	－	－	－	－	－	－
	電気盤室加熱コイル室	－	－	－	－	－	無	－	－	－	－	－	－	－	－	－
	建屋給気冷却コイル室	－	－	－	－	－	無	－	－	－	－	－	－	－	－	－
	セル給気冷却コイル室	－	－	－	－	－	無	－	－	－	－	－	－	－	－	－
	管理区域外気処理第2室	－	－	－	－	－	無	－	－	－	－	－	－	－	－	－
	管理区域外気処理第1室	－	－	－	－	－	無	－	－	－	－	－	－	－	－	－
	建屋給気フィルタ室	－	－	－	－	－	無	－	－	－	－	－	－	－	－	－
	建屋給気加熱コイル室	－	－	－	－	－	無	－	－	－	－	－	－	－	－	－
	外気取入れ室	－	－	－	－	－	無	－	－	－	－	－	－	－	－	－
	非管理区域給気フィルタ室	－	－	○	－	－	有	ケーブル　※	B	－	－	－	－	－	－	－
	排気ダクト室	－	－	－	－	－	無	－	－	－	－	－	－	－	－	－

第2－2表　隣接火災区域の火災影響評価結果(1/75)

※：火災防護上の最重要設備
A：油（漏えい油・有機溶媒）火災
B：電気盤火災
C：ケーブル火災
D：電動機絶縁物
E：仮置可燃物火災

高レベル廃液ガラス固化建屋

火災を想定する区域(区画)			隣接区域(区画)	伝播可能性	火災想定区域(区画)		隣接区域(区画)		最重要設備の評価結果			火災防護対策を行う安全上重要な施設(最重要設備を除く)の評価結果			
番号	名称	火災源			火災防護対策を行う安全上重要な施設	系統	火災防護対策を行う安全上重要な施設	系統	同時喪失 有/無	系統分離 要：○、否：－	結果	同時喪失 有/無	系統分離 有/無	FDT^{S} 評価結果	結果
[redacted]	北第2階段室	無	[redacted]	無	－	－	－	－	－	－	－	－	－	－	－
				無			－	－	－	－	－	－	－	－	－
				無			－	－	－	－	－	－	－	－	－
				無			－	－	－	－	－	－	－	－	－
				無			－	－	－	－	－	－	－	－	－
				無			ケーブル ※	A	－	－	－	－	－	－	－
				無			－	－	－	－	－	－	－	－	－
				無			ケーブル ※	A/B	－	－	－	－	－	－	－
				無			－	－	－	－	－	－	－	－	－
	北第2階段室地下4階附室	無		無	－	－	－	－	－	－	－	－	－	－	－
				無			－	－	－	－	－	－	－	－	－
				無			－	－	－	－	－	－	－	－	－
				無			－	－	－	－	－	－	－	－	－
	北第1ダクト室	有		有	－	－	－	－	－	－	－	－	－	－	－
				有			－	－	－	－	－	－	－	－	－
				有			－	－	－	－	－	－	－	－	－
				有			－	－	－	－	－	－	－	－	－
				有			－	－	－	－	－	－	－	－	－
				有			ケーブル ※	A	－	－	－	－	－	－	－
				有			－	－	－	－	－	－	－	－	－
				有			ケーブル ※	A/B	－	－	－	－	－	－	－
				有			－	－	－	－	－	－	－	－	－
				無			ケーブル ※	A/B	－	－	－	－	－	－	－
	地下4階東西第2廊下,東西第4廊下,南北第3廊下,南北第4廊下			無	－	－	－	－	－	－	－	－	－	－	－
				無			－	－	－	－	－	－	－	－	－
				有			－	－	－	－	－	－	－	－	－
				無			－	－	－	－	－	－	－	－	－
				無			－	－	－	－	－	－	－	－	－
				無			－	－	－	－	－	－	－	－	－
				有			－	－	－	－	－	－	－	－	－
				有			－	－	－	－	－	－	－	－	－
				有			－	－	－	－	－	－	－	－	－
				有			－	－	－	－	－	－	－	－	－
				有			－	－	－	－	－	－	－	－	－
				有			－	－	－	－	－	－	－	－	－
				有			－	－	－	－	－	－	－	－	－
				有			－	－	－	－	－	－	－	－	－
				有			－	－	－	－	－	－	－	－	－
				有			－	－	－	－	－	－	－	－	－
				有			－	－	－	－	－	－	－	－	－
				有			－	－	－	－	－	－	－	－	－
				有			－	－	－	－	－	－	－	－	－
				有			－	－	－	－	－	－	－	－	－
				無			ケーブル ※	A/B	－	－	－	－	－	－	－
				有			－	－	－	－	－	－	－	－	－
				有			－	－	－	－	－	－	－	－	－
				有			－	－	－	－	－	－	－	－	－
				有			－	－	－	－	－	－	－	－	－
				有			－	－	－	－	－	－	－	－	－
	北第3階段室	無		無	－	－	－	－	－	－	－	－	－	－	－
				無			－	－	－	－	－	－	－	－	－
				無			－	－	－	－	－	－	－	－	－
				無			－	－	－	－	－	－	－	－	－
				無			－	－	－	－	－	－	－	－	－
				無			ケーブル ※	A	－	－	－	－	－	－	－
				無			－	－	－	－	－	－	－	－	－
				無			ケーブル ※	A/B	－	－	－	－	－	－	－
				無			－	－	－	－	－	－	－	－	－
				無			ケーブル ※	B	－	－	－	－	－	－	－
				無			－	－	－	－	－	－	－	－	－
				無			ケーブル ※	B	－	－	－	－	－	－	－
				無			－	－	－	－	－	－	－	－	－
				無			－	－	－	－	－	－	－	－	－

8224

第2－2表 隣接火災区域の火災影響評価結果(2/75)

※:火災防護上の最重要設備
A:油(漏えい油・有機溶媒)火災
B:電気盤火災
C:ケーブル火災
D:電動機絶縁物
E:仮置可燃物火災

高レベル廃液ガラス固化建屋

火災を想定する区域(区画)			隣接区域(区画)	伝播可能性	火災想定区域(区画)		隣接区域(区画)		最重要設備の評価結果			火災防護対策を行う安全上重要な施設(最重要設備を除く)の評価結果			
番号	名称	火災源			火災防護対策を行う安全上重要な施設	系統	火災防護対策を行う安全上重要な施設	系統	同時喪失有/無	系統分離要:○、否:－	結果	同時喪失有/無	系統分離有/無	FDT^{S}評価結果	結果
[redacted]	北第3階段室地下4階附室	無	[redacted]	無	－	－	－	－	－	－	－	－	－	－	－
				無			－	－	－	－	－	－	－	－	－
				無			－	－	－	－	－	－	－	－	－
				無			－	－	－	－	－	－	－	－	－
	南第2エレベータ	無		無	－	－	－	－	－	－	－	－	－	－	－
				無			－	－	－	－	－	－	－	－	－
				無			－	－	－	－	－	－	－	－	－
				無			－	－	－	－	－	－	－	－	－
				無			－	－	－	－	－	－	－	－	－
				無			－	－	－	－	－	－	－	－	－
				無			ケーブル ※	A	－	－	－	－	－	－	－
				無			－	－	－	－	－	－	－	－	－
				無			ケーブル ※	A/B	－	－	－	－	－	－	－
				無			ケーブル ※	B	－	－	－	－	－	－	－
				無			－	－	－	－	－	－	－	－	－
	除染装置倉庫	無		無	－	－	－	－	－	－	－	－	－	－	－
				無			－	－	－	－	－	－	－	－	－
				無			－	－	－	－	－	－	－	－	－
	不溶解残渣廃液一時貯槽セル	無		無	－	－	－	－	－	－	－	－	－	－	－
				無			－	－	－	－	－	－	－	－	－
				無			－	－	－	－	－	－	－	－	－
				無			－	－	－	－	－	－	－	－	－
				無			－	－	－	－	－	－	－	－	－
				無			－	－	－	－	－	－	－	－	－
				無			－	－	－	－	－	－	－	－	－
				無			ケーブル ※	A	－	－	－	－	－	－	－
	不溶解残渣廃液貯蔵槽1セル	無		無	－	－	－	－	－	－	－	－	－	－	－
				無			－	－	－	－	－	－	－	－	－
				無			－	－	－	－	－	－	－	－	－
				無			－	－	－	－	－	－	－	－	－
				無			－	－	－	－	－	－	－	－	－
				無			－	－	－	－	－	－	－	－	－
				無			－	－	－	－	－	－	－	－	－
				無			－	－	－	－	－	－	－	－	－
				無			－	－	－	－	－	－	－	－	－
				無			－	－	－	－	－	－	－	－	－
				無			ケーブル ※	A	－	－	－	－	－	－	－
				無			－	－	－	－	－	－	－	－	－
				無			－	－	－	－	－	－	－	－	－
				無			－	－	－	－	－	－	－	－	－
				無			高レベル濃縮廃液貯槽第2セル漏えい液受皿液位 不溶解残渣廃液一時貯槽セル漏えい液受皿1液位 不溶解残渣廃液貯槽第1セル漏えい液受皿液位 不溶解残渣廃液貯槽第2セル漏えい液受皿液位 高レベル廃液共用貯槽セル漏えい液受皿液位	B	－	－	－	－	－	－
				無			－	－	－	－	－	－	－	－	－
				無			－	－	－	－	－	－	－	－	－
				無			－	－	－	－	－	－	－	－	－
				無			－	－	－	－	－	－	－	－	－
	不溶解残渣廃液貯槽第2セル	無		無	－	－	ケーブル ※	A/B	－	－	－	－	－	－	－
				無			－	－	－	－	－	－	－	－	－
				無			－	－	－	－	－	－	－	－	－
				無			－	－	－	－	－	－	－	－	－
				無			安全冷却水ポンプ ※	A	－	－	－	－	－	－	－
				無			安全冷却水ポンプ ※	B	－	－	－	－	－	－	－

第2－2表 隣接火災区域の火災影響評価結果(3/75)

※:火災防護上の最重要設備
A:油(漏えい油・有機溶媒)火災
B:電気盤火災
C:ケーブル火災
D:電動機絶縁物
E:仮置可燃物火災

高レベル廃液ガラス固化建屋

火災を想定する区域(区画)			隣接区域(区画)	伝播可能性	火災想定区域(区画)		隣接区域(区画)		最重要設備の評価結果			火災防護対策を行う安全上重要な施設(最重要設備を除く)の評価結果			
番号	名称	火災源			火災防護対策を行う安全上重要な施設	系統	火災防護対策を行う安全上重要な施設	系統	同時喪失有/無	系統分離要:○、否:－	結果	同時喪失有/無	系統分離有/無	FDT^{S}評価結果	結果
[redacted]	高レベル廃液共用貯槽セル	無	[redacted]	無	－	－	－	－	－	－	－	－	－	－	－
				無			－	－	－	－	－	－	－	－	－
				無			－	－	－	－	－	－	－	－	－
				無			－	－	－	－	－	－	－	－	－
				無			－	－	－	－	－	－	－	－	－
				無			－	－	－	－	－	－	－	－	－
				無			－	－	－	－	－	－	－	－	－
				無			－	－	－	－	－	－	－	－	－
				無			－	－	－	－	－	－	－	－	－
				無			－	－	－	－	－	－	－	－	－
				無			高レベル廃液共用貯槽冷却水ポンプ ※	A	－	－	－	－	－	－	－
				無			高レベル廃液共用貯槽冷却水ポンプ ※	B	－	－	－	－	－	－	－
				無			－	－	－	－	－	－	－	－	－
				無			－	－	－	－	－	－	－	－	－
				無			－	－	－	－	－	－	－	－	－
				無			－	－	－	－	－	－	－	－	－
				無			－	－	－	－	－	－	－	－	－
				無			－	－	－	－	－	－	－	－	－
	高レベル濃縮廃液貯槽第2セル	無		無	－	－	－	－	－	－	－	－	－	－	－
				無			－	－	－	－	－	－	－	－	－
				無			－	－	－	－	－	－	－	－	－
				無			－	－	－	－	－	－	－	－	－
				無			－	－	－	－	－	－	－	－	－
				無			－	－	－	－	－	－	－	－	－
				無			第1,第2高レベル濃縮廃液貯槽冷却水ポンプ ※	A	－	－	－	－	－	－	－
				無			第1,第2高レベル濃縮廃液貯槽冷却水ポンプ ※	B	－	－	－	－	－	－	－
				無			－	－	－	－	－	－	－	－	－
	高レベル濃縮廃液貯槽第1セル	無		無	－	－	－	－	－	－	－	－	－	－	－
				無			－	－	－	－	－	－	－	－	－
				無			－	－	－	－	－	－	－	－	－
				無			－	－	－	－	－	－	－	－	－
				無			－	－	－	－	－	－	－	－	－
				無			－	－	－	－	－	－	－	－	－
				無			－	－	－	－	－	－	－	－	－
				無			第1,第2高レベル濃縮廃液貯槽冷却水ポンプ ※	A	－	－	－	－	－	－	－
				無			第1,第2高レベル濃縮廃液貯槽冷却水ポンプ ※	B	－	－	－	－	－	－	－
				無			－	－	－	－	－	－	－	－	－
	高レベル濃縮廃液一時貯槽セル			無	－	－	－	－	－	－	－	－	－	－	－
				無			－	－	－	－	－	－	－	－	－
				無			－	－	－	－	－	－	－	－	－
				無			－	－	－	－	－	－	－	－	－
				無			－	－	－	－	－	－	－	－	－
				無			－	－	－	－	－	－	－	－	－
				無			－	－	－	－	－	－	－	－	－
	低レベル廃液受槽第1セル	無		無	－	－	－	－	－	－	－	－	－	－	－
				無			－	－	－	－	－	－	－	－	－
				無			－	－	－	－	－	－	－	－	－
				無			－	－	－	－	－	－	－	－	－
				無			－	－	－	－	－	－	－	－	－
				無			－	－	－	－	－	－	－	－	－
	アルカリ濃縮廃液貯槽セル	無		無	－	－	－	－	－	－	－	－	－	－	－
				無			－	－	－	－	－	－	－	－	－
				無			－	－	－	－	－	－	－	－	－
				無			－	－	－	－	－	－	－	－	－
				無			－	－	－	－	－	－	－	－	－
				無			ケーブル ※	A/B	－	－	－	－	－	－	－
				無			－	－	－	－	－	－	－	－	－
				無			－	－	－	－	－	－	－	－	－
				無			－	－	－	－	－	－	－	－	－
				無			－	－	－	－	－	－	－	－	－
	アルカリ濃縮廃液中和槽セル	無		無	－	－	－	－	－	－	－	－	－	－	－
				無			－	－	－	－	－	－	－	－	－
				無			－	－	－	－	－	－	－	－	－
				無			－	－	－	－	－	－	－	－	－
				無			ケーブル ※	A/B	－	－	－	－	－	－	－
				無			－	－	－	－	－	－	－	－	－
				無			ケーブル 高レベル廃液混合槽第1セル漏えい液受皿液位 高レベル廃液混合槽第2セル漏えい液受皿液位	A/B	－	－	－	－	－	－	－

第2－2表　隣接火災区域の火災影響評価結果(4/75)

※：火災防護上の最重要設備
A：油（漏えい油・有機溶媒）火災
B：電気盤火災
C：ケーブル火災
D：電動機絶縁物
E：仮置可燃物火災

高レベル廃液ガラス固化建屋

火災を想定する区域(区画)			隣接区域(区画)	伝播可能性	火災想定区域(区画)		隣接区域(区画)		最重要設備の評価結果			火災防護対策を行う安全上重要な施設(最重要設備を除く)の評価結果			
番号	名称	火災源			火災防護対策を行う安全上重要な施設	系統	火災防護対策を行う安全上重要な施設	系統	同時喪失有/無	系統分離要：○、否：－	結果	同時喪失有/無	系統分離有/無	FDT^{S}評価結果	結果
[redacted]	高レベル廃液混合槽第1セル	無	[redacted]	無	－	－	－	－	－	－	－	－	－	－	－
				無			－	－	－	－	－	－	－	－	－
				無			－	－	－	－	－	－	－	－	－
				無			ケーブル ※	A/B	－	－	－	－	－	－	－
				無			－	－	－	－	－	－	－	－	－
				無			ケーブル 高レベル廃液混合槽第1セル漏えい液受皿液位 高レベル廃液混合槽第2セル漏えい液受皿液位	A/B	－	－	－	－	－	－	－
	高レベル廃液混合槽第2セル	無		無	－	－	－	－	－	－	－	－	－	－	－
				無			－	－	－	－	－	－	－	－	－
				無			－	－	－	－	－	－	－	－	－
				無			ケーブル ※	A/B	－	－	－	－	－	－	－
				無			－	－	－	－	－	－	－	－	－
				無			ケーブル 高レベル廃液混合槽第1セル漏えい液受皿液位 高レベル廃液混合槽第2セル漏えい液受皿液位	A/B	－	－	－	－	－	－	－
	低レベル廃液受槽第2セル	無		無	－	－	－	－	－	－	－	－	－	－	－
				無			－	－	－	－	－	－	－	－	－
				無			－	－	－	－	－	－	－	－	－
				無			－	－	－	－	－	－	－	－	－
				無			－	－	－	－	－	－	－	－	－
				無			ケーブル 高レベル廃液混合槽第1セル漏えい液受皿液位 高レベル廃液混合槽第2セル漏えい液受皿液位	A/B	－	－	－	－	－	－	－
	気送設備室	有		無	－	－	ケーブル ※	A	－	－	－	－	－	－	－
				有			ケーブル ※	A/B	－	－	－	－	－	－	－
				有			－	－	－	－	－	－	－	－	－
	ケーブルトレイ第1室	有		有	ケーブル ※	A	－	－	－	－	－	－	－	－	－
				有			－	－	－	－	－	－	－	－	－
				無			ケーブル ※	A/B	－	－	－	－	－	－	－
				有			ケーブル ※	A	－	－	－	－	－	－	－
	北第1階段室	無		無	－	－	ケーブル ※	A	－	－	－	－	－	－	－
				無			－	－	－	－	－	－	－	－	－
				無			ケーブル ※	A/B	－	－	－	－	－	－	－
				無			ケーブル ※	A	－	－	－	－	－	－	－
				無			－	－	－	－	－	－	－	－	－
				無			ケーブル ※	A	－	－	－	－	－	－	－
				無			ケーブル ※	A/B	－	－	－	－	－	－	－
				無			－	－	－	－	－	－	－	－	－
				無			－	－	－	－	－	－	－	－	－
				無			ケーブル	A	－	－	－	－	－	－	－
				無			－	－	－	－	－	－	－	－	－
				無			ケーブル ※	A	－	－	－	－	－	－	－
	北第1階段室地下4階附室	無		無	－	－	－	－	－	－	－	－	－	－	－
				無			ケーブル ※	A/B	－	－	－	－	－	－	－
				無			－	－	－	－	－	－	－	－	－

第2－2表 隣接火災区域の火災影響評価結果(5/75)

※:火災防護上の最重要設備
A:油(漏えい油・有機溶媒)火災
B:電気盤火災
C:ケーブル火災
D:電動機絶縁物
E:仮置可燃物火災

高レベル廃液ガラス固化建屋

火災を想定する区域(区画)			隣接区域(区画)	伝播可能性	火災想定区域(区画)		隣接区域(区画)		最重要設備の評価結果			火災防護対策を行う安全上重要な施設(最重要設備を除く)の評価結果			
番号	名称	火災源			火災防護対策を行う安全上重要な施設	系統	火災防護対策を行う安全上重要な施設	系統	同時喪失有/無	系統分離要:○、否:－	結果	同時喪失有/無	系統分離有/無	FDT^{S}評価結果	結果
[redacted]			[redacted]	無			－	－	－	－	－	－	－	－	－
				無			－	－	－	－	－	－	－	－	－
				無			－	－	－	－	－	－	－	－	－
				無			－	－	－	－	－	－	－	－	－
				無			－	－	－	－	－	－	－	－	－
				無			－	－	－	－	－	－	－	－	－
				有			－	－	－	－	－	－	－	－	－
				無			ケーブル ※	A	－	－	－	－	－	－	－
				無			－	－	－	－	－	－	－	－	－
				無			－	－	－	－	－	－	－	－	－
				無			－	－	－	－	－	－	－	－	－
				無			－	－	－	－	－	－	－	－	－
				有			ケーブル	A/B	○	○	火災想定区域(区画)は最重要設備のB系の安重ケーブルを電線管に移設する系統分離対策により、当該室の最重要設備はA系のケーブルのみになるため、最重要設備の同じ安全機能が一つは確保できる。	有	－	－	火災想定区域(区画)の火災対策を行う安全上重要な施設(最重要設備を除く)は、工程停止により安全機能を必要としない状態に移行が可能である。 また、火災想定区域(区画)から隣接区域(区画)に火災が伝播するが、当該室の火災防護対策を行う安全上重要な施設(最重要設備を除く)は、工程停止により安全機能を必要としない状態に移行が可能である。
				有			－	－	－	－	－	－	－	－	－
				有			－	－	－	－	－	－	－	－	－
				有			ケーブル ※ 主配管(溶液保持系,建屋換気系)に附属する弁	A/B	○	○	火災想定区域(区画)は最重要設備のB系の安重ケーブルを電線管に移設する系統分離対策により、当該室の最重要設備はA系のケーブルのみになるため、最重要設備の同じ安全機能が一つは確保できる。 また、火災想定区域(区画)から隣接区域(区画)に火災が伝搬するが、当該室の最重要設備は火災想定区域(区画)と同じA系の安重ケーブルトレイであるため、最重要設備の同じ安全機能が一つは確保できる。	有	－	－	火災想定区域(区画)の火災対策を行う安全上重要な施設(最重要設備を除く)は、工程停止により安全機能を必要としない状態に移行が可能である。 また、火災想定区域(区画)から隣接区域(区画)に火災が伝播するが、当該室の火災防護対策を行う安全上重要な施設(最重要設備を除く)は、工程停止により安全機能を必要としない状態に移行が可能である。
	地下4階東西第1廊下,東西第3廊下,南北第1廊下,南北第2廊下	有			ケーブル ※	A/B									
				無			セル内クーラ 固化セル温度計 ガラス溶融炉ガラス固化体質量計 主配管(溶液保持系,廃ガス処理系)に附属する弁	A/B	－	－	－	－	－	－	－
				有			－	－	－	－	－	－	－	－	－
				無			固化セル換気系排風機 ※ 第1排風機 ※ 第2排風機 ※	A	－	－	－	－	－	－	－
				無			固化セル換気系排風機 ※ 第1排風機 ※ 第2排風機 ※	B	－	－	－	－	－	－	－
				無			ケーブル ガラス溶融炉ガラス固化体質量計に附属する盤	A/B	－	－	－	－	－	－	－

第2－2表 隣接火災区域の火災影響評価結果(6/75)

※:火災防護上の最重要設備
A:油(漏えい油・有機溶媒)火災
B:電気盤火災
C:ケーブル火災
D:電動機絶縁物
E:仮置可燃物火災

高レベル廃液ガラス固化建屋

火災を想定する区域(区画)			隣接区域(区画)	伝播可能性	火災想定区域(区画)		隣接区域(区画)		最重要設備の評価結果			火災防護対策を行う安全上重要な施設(最重要設備を除く)の評価結果			
番号	名称	火災源			火災防護対策を行う安全上重要な施設	系統	火災防護対策を行う安全上重要な施設	系統	同時喪失有/無	系統分離要:○、否:－	結果	同時喪失有/無	系統分離有/無	FDT^S評価結果	結果
[redacted]			[redacted]	無			ケーブル ガラス溶融炉ガラス固化体質量計に附属する盤 主配管(溶液保持系,廃ガス処理系)に附属する弁 主配管(溶液保持系,建屋換気系)に附属する弁	A/B	－	－	－	－	－	－	－
				無			－	－	－	－	－	－	－	－	－
				無			－	－	－	－	－	－	－	－	－
				無			－	－	－	－	－	－	－	－	－
				無			－	－	－	－	－	－	－	－	－
				無			－	－	－	－	－	－	－	－	－
				無			－	－	－	－	－	－	－	－	－
				無			－	－	－	－	－	－	－	－	－
				有			ケーブル ※	A/B	○	○	火災想定区域(区画)は最重要設備のB系の安重ケーブルを電線管に移設する系統分離対策により、当該室の最重要設備はA系のケーブルのみになるため、最重要設備の同じ安全機能が一つは確保できる。 また、火災想定区域(区画)から隣接区域(区画)に火災が伝播するが、当該室も最重要設備のB系の安重ケーブルを電線管に移設する系統分離対策により、当該室の最重要設備はA系のケーブルのみになるため、最重要設備の同じ安全機能が一つは確保できる。	有	－	－	火災想定区域(区画)の火災対策を行う安全上重要な施設(最重要設備を除く)は、工程停止により安全機能を必要としない状態に移行が可能である。 また、火災想定区域(区画)から隣接区域(区画)に火災が伝播するが、当該室の火災防護対策を行う安全上重要な施設(最重要設備を除く)は、工程停止により安全機能を必要としない状態に移行が可能である。
				無			ケーブル 主要弁[redacted]	A/B	－	－	－	－	－	－	－
				無			ケーブル ※	A	－	－	－	－	－	－	－
				無	－	－	－	－	－	－	－	－	－	－	－
				無			ケーブル ※	A/B	－	－	－	－	－	－	－
				無			－	－	－	－	－	－	－	－	－
				無			ケーブル 高レベル廃液混合槽第1セル漏えい液受皿液位 高レベル廃液混合槽第2セル漏えい液受皿液位	A/B	－	－	－	－	－	－	－
				無			ケーブル ※	A/B	－	－	－	－	－	－	－
				無			－	－	－	－	－	－	－	－	－
	南第1階段室	無		無			主配管(漏えい液回収系)に附属する弁	－	－	－	－	－	－	－	－
				無			－	－	－	－	－	－	－	－	－
				無			ケーブル ※	B	－	－	－	－	－	－	－
				無			－	－	－	－	－	－	－	－	－
				無			ケーブル ※	B	－	－	－	－	－	－	－
				無			－	－	－	－	－	－	－	－	－
				無			－	－	－	－	－	－	－	－	－
				無			－	－	－	－	－	－	－	－	－
				無			－	－	－	－	－	－	－	－	－

第2－2表　隣接火災区域の火災影響評価結果(7/75)

※：火災防護上の最重要設備
A：油（漏えい油・有機溶媒）火災
B：電気盤火災
C：ケーブル火災
D：電動機絶縁物
E：仮置可燃物火災

高レベル廃液ガラス固化建屋

火災を想定する区域(区画)			隣接区域(区画)	伝播可能性	火災想定区域(区画)		隣接区域(区画)		最重要設備の評価結果			火災防護対策を行う安全上重要な施設(最重要設備を除く)の評価結果			
番号	名称	火災源			火災防護対策を行う安全上重要な施設	系統	火災防護対策を行う安全上重要な施設	系統	同時喪失有/無	系統分離要：○、否：－	結果	同時喪失有/無	系統分離有/無	FDT^{S}評価結果	結果
[redacted]	南第1階段室地下4階附室	無	[redacted]	無	－	－	－	－	－	－	－	－	－	－	－
				無			ケーブル ※	A/B	－	－	－	－	－	－	－
				無			－	－	－	－	－	－	－	－	－
				無			－	－	－	－	－	－	－	－	－
	固化セル保守第1室	有		有	ケーブル	A/B	ケーブル ※	A/B	○	○	火災想定区域(区画)から隣接区域(区画)に火災が伝播するが当該室の最重要設備のB系の安重ケーブルを電線管に移設する系統分離対策により、当該室の最重要設備はA系のケーブルのみになるため、最重要設備の同じ安全機能が一つは確保できる。	有	－	－	火災想定区域(区画)の火災対策を行う安全上重要な施設(最重要設備を除く)は、工程停止により安全機能を必要としない状態に移行が可能である。 また、火災想定区域(区画)から隣接区域(区画)に火災が伝播するが、当該室の火災防護対策を行う安全上重要な施設(最重要設備を除く)は、工程停止により安全機能を必要としない状態に移行が可能である。
				無			－	－	－	－	－	－	－	－	－
				無			セル内クーラ 固化セル温度計 ガラス溶融炉ガラス固化体質量計 主配管(溶液保持系,廃ガス処理系)に附属する弁	A/B	－	－	－	－	－	－	－
				無			－	－	－	－	－	－	－	－	－
				無			ケーブル 主要弁[redacted]	A/B	－	－	－	－	－	－	－
	ガラス溶融設備電力盤室	有		有	－	－	ケーブル ※	A/B	－	－	－	－	－	－	－
				無			ケーブル	A/B	－	－	－	－	－	－	－
				有			－	－	－	－	－	－	－	－	－
				無			セル内クーラ 固化セル温度計 ガラス溶融炉ガラス固化体質量計 主配管(溶液保持系,廃ガス処理系)に附属する弁	A/B	－	－	－	－	－	－	－
				無			ケーブル 主要弁[redacted]	A/B	－	－	－	－	－	－	－
				有			－	－	－	－	－	－	－	－	－
	廃ガス洗浄液槽セル	無		無	－	－	ケーブル ※	A/B	－	－	－	－	－	－	－
				無			－	－	－	－	－	－	－	－	－
				無			ケーブル ※ 主配管(溶液保持系,建屋換気系)に附属する弁	A/B	－	－	－	－	－	－	－
				無			セル内クーラ 固化セル温度計 ガラス溶融炉ガラス固化体質量計 主配管(溶液保持系,廃ガス処理系)に附属する弁	A/B	－	－	－	－	－	－	－
				無			－	－	－	－	－	－	－	－	－

第2－2表 隣接火災区域の火災影響評価結果(8/75)

※：火災防護上の最重要設備
A：油（漏えい油・有機溶媒）火災
B：電気盤火災
C：ケーブル火災
D：電動機絶縁物
E：仮置可燃物火災

高レベル廃液ガラス固化建屋

火災を想定する区域(区画)			隣接区域(区画)	伝播可能性	火災想定区域(区画)		隣接区域(区画)		最重要設備の評価結果			火災防護対策を行う安全上重要な施設(最重要設備を除く)の評価結果			
番号	名称	火災源			火災防護対策を行う安全上重要な施設	系統	火災防護対策を行う安全上重要な施設	系統	同時喪失有/無	系統分離要：○、否：－	結果	同時喪失有/無	系統分離有/無	FDT^{S}評価結果	結果
[redacted]	廃ガス処理第3室	有	[redacted]	有	ケーブル ※ 主配管（溶液保持系,建屋換気系）に附属する弁	A/B	ケーブル ※	A/B	○	○	火災想定区域(区画)の最重要設備はA系のケーブルであるため、最重要設備の同じ安全機能が一つは確保できる。 また、火災想定区域(区画)から隣接区域(区画)に火災が伝播するが、当該室の最重要設備のB系の安重ケーブルを電線管に移設する系統分離対策により、当該室の最重要設備はA系のケーブルのみになるため、最重要設備の同じ安全機能が一つは確保できる。	有	－	－	火災想定区域(区画)の火災対策を行う安全上重要な施設(最重要設備を除く)は、工程停止により安全機能を必要としない状態に移行が可能である。 また、火災想定区域(区画)から隣接区域(区画)に火災が伝播するが、当該室の火災防護対策を行う安全上重要な施設(最重要設備を除く)は、工程停止により安全機能を必要としない状態に移行が可能である。
				無			－	－	－	－	－	－	－	－	－
				無			セル内クーラ 固化セル温度計 ガラス溶融炉ガラス固化体質量計 主配管（溶液保持系,廃ガス処理系）に附属する弁	A/B	－	－	－	－	－	－	－
				有			－	－	－	－	－	－	－	－	－
				無			－	－	－	－	－	－	－	－	－
				無			主要弁[redacted] 固化セル圧力計 主要弁[redacted]	A/B	－	－	－	－	－	－	－

第2－2表 隣接火災区域の火災影響評価結果(9/75)

※：火災防護上の最重要設備
A：油（漏えい油・有機溶媒）火災
B：電気盤火災
C：ケーブル火災
D：電動機絶縁物
E：仮置可燃物火災

高レベル廃液ガラス固化建屋

火災を想定する区域(区画)			隣接区域(区画)	伝播可能性	火災想定区域(区画)		隣接区域(区画)		最重要設備の評価結果			火災防護対策を行う安全上重要な施設(最重要設備を除く)の評価結果			
番号	名称	火災源			火災防護対策を行う安全上重要な施設	系統	火災防護対策を行う安全上重要な施設	系統	同時喪失有/無	系統分離要：○、否：－	結果	同時喪失有/無	系統分離有/無	FDT^{S}評価結果	結果
[redacted]	固化セル	有	[redacted]	無	セル内クーラ 固化セル温度計 ガラス溶融炉ガラス固化体質量計 主配管（溶液保持系,廃ガス処理系）に附属する弁	A/B	ケーブル ※	A/B	－	－	－	－	－	－	－
				無			ケーブル	A/B	－	－	－	－	－	－	－
				無			－	－	－	－	－	－	－	－	－
				無			－	－	－	－	－	－	－	－	－
				無			ケーブル ※ 主配管（溶液保持系,建屋換気系）に附属する弁	A/B	－	－	－	－	－	－	－
				無			－	－	－	－	－	－	－	－	－
				無			固化セル換気系排風機 ※ 第1排風機 ※ 第2排風機 ※	A	－	－	－	－	－	－	－
				無			ケーブル ガラス溶融炉ガラス固化体質量計に附属する盤	A/B	－	－	－	－	－	－	－
				無			ケーブル ガラス溶融炉ガラス固化体質量計に附属する盤 主配管（溶液保持系,廃ガス処理系）に附属する弁 主配管（溶液保持系,建屋換気系）に附属する弁	A/B	－	－	－	－	－	－	－
				無			－	－	－	－	－	－	－	－	－
				無			ケーブル ※	A/B	－	－	－	－	－	－	－
				無			－	－	－	－	－	－	－	－	－
				無			ケーブル 主要弁[redacted]	A/B	－	－	－	－	－	－	－
				無			－	－	－	－	－	－	－	－	－
				無			－	－	－	－	－	－	－	－	－
				無			－	－	－	－	－	－	－	－	－
				無			主要弁[redacted] 固化セル圧力計 主要弁[redacted]	A/B	－	－	－	－	－	－	－
				無			ケーブル ※	A	－	－	－	－	－	－	－
				無			－	－	－	－	－	－	－	－	－
				無			－	－	－	－	－	－	－	－	－
				無			－	－	－	－	－	－	－	－	－
				無			－	－	－	－	－	－	－	－	－
				無			－	－	－	－	－	－	－	－	－
				無			－	－	－	－	－	－	－	－	－
				無			－	－	－	－	－	－	－	－	－
				無			－	－	－	－	－	－	－	－	－
				無			－	－	－	－	－	－	－	－	－
				無			－	－	－	－	－	－	－	－	－
				有			－	－	－	－	－	－	－	－	－
				無			主配管（サポート用冷却水系：再処理設備本体用）に附属する弁	A	－	－	－	－	－	－	－
				無			安全冷水膨張槽水位計 安全冷却水ポンプ ※ 安全冷水ポンプ ※ 主配管（サポート用冷却水系：再処理設備本体用）に附属する弁	A	－	－	－	－	－	－	－
				無			－	－	－	－	－	－	－	－	－
				無			－	－	－	－	－	－	－	－	－
	極低レベル含塩廃液受槽室	有		有	－	－	ケーブル ※	A/B	－	－	－	－	－	－	－
				有			ケーブル ※ 主配管（溶液保持系,建屋換気系）に附属する弁	A/B	－	－	－	－	－	－	－
				無			セル内クーラ 固化セル温度計 ガラス溶融炉ガラス固化体質量計 主配管（溶液保持系,廃ガス処理系）に附属する弁	A/B	－	－	－	－	－	－	－
				無			固化セル換気系排風機 ※ 第1排風機 ※ 第2排風機 ※	A	－	－	－	－	－	－	－

第2－2表　隣接火災区域の火災影響評価結果(10/75)

※：火災防護上の最重要設備
A：油（漏えい油・有機溶媒）火災
B：電気盤火災
C：ケーブル火災
D：電動機絶縁物
E：仮置可燃物火災

高レベル廃液ガラス固化建屋

火災を想定する区域(区画)			隣接区域(区画)	伝播可能性	火災想定区域(区画)		隣接区域(区画)		最重要設備の評価結果			火災防護対策を行う安全上重要な施設(最重要設備を除く)の評価結果			
番号	名称	火災源			火災防護対策を行う安全上重要な施設	系統	火災防護対策を行う安全上重要な施設	系統	同時喪失有/無	系統分離要：○、否：－	結果	同時喪失有/無	系統分離有/無	FDT^{S}評価結果	結果
[redacted]	廃ガス処理第2室	有	[redacted]	無	固化セル換気系排風機　※ 第1排風機　※ 第2排風機　※	A	ケーブル　※	A/B	－	－	－	－	－	－	－
				無			セル内クーラ 固化セル温度計 ガラス溶融炉ガラス固化体質量計 主配管（溶液保持系,廃ガス処理系）に附属する弁	A/B	－	－	－	－	－	－	－
				無			－	－	－	－	－	－	－	－	－
				無			固化セル換気系排風機　※ 第1排風機　※ 第2排風機　※	B	－	－	－	－	－	－	－
	廃ガス処理第1室	有		無	固化セル換気系排風機　※ 第1排風機　※ 第2排風機　※	B	ケーブル　※	A/B	－	－	－	－	－	－	－
				無			固化セル換気系排風機　※ 第1排風機　※ 第2排風機　※	A	－	－	－	－	－	－	－
				無			ケーブル ガラス溶融炉ガラス固化体質量計に附属する盤 主配管（溶液保持系,廃ガス処理系）に附属する弁 主配管（溶液保持系,建屋換気系）に附属する弁	A/B	－	－	－	－	－	－	－
				無			－	－	－	－	－	－	－	－	－
	固化セル保守第2室	有		無	ケーブル ガラス溶融炉ガラス固化体質量計に附属する盤	A/B	ケーブル　※	A/B	－	－	－	－	－	－	－
				無			セル内クーラ 固化セル温度計 ガラス溶融炉ガラス固化体質量計 主配管（溶液保持系,廃ガス処理系）に附属する弁	A/B	－	－	－	－	－	－	－
				無			－	－	－	－	－	－	－	－	－
				無			－	－	－	－	－	－	－	－	－
				無			－	－	－	－	－	－	－	－	－
				無			－	－	－	－	－	－	－	－	－
				無			－	－	－	－	－	－	－	－	－
	解体場保守室	有		無	ケーブル ガラス溶融炉ガラス固化体質量計に附属する盤 主配管（溶液保持系,廃ガス処理系）に附属する弁 主配管（溶液保持系,建屋換気系）に附属する弁	A/B	ケーブル　※	A/B	－	－	－	－	－	－	－
				無			セル内クーラ 固化セル温度計 ガラス溶融炉ガラス固化体質量計 主配管（溶液保持系,廃ガス処理系）に附属する弁	A/B	－	－	－	－	－	－	－
				無			固化セル換気系排風機　※ 第1排風機　※ 第2排風機　※	B	－	－	－	－	－	－	－
				無			－	－	－	－	－	－	－	－	－
				無			－	－	－	－	－	－	－	－	－
				無			－	－	－	－	－	－	－	－	－
	冷却空気入口シャフト	無		無	－	－	ケーブル ガラス溶融炉ガラス固化体質量計に附属する盤	A/B	－	－	－	－	－	－	－
				無			－	－	－	－	－	－	－	－	－
				無			－	－	－	－	－	－	－	－	－
				無			－	－	－	－	－	－	－	－	－
				無			－	－	－	－	－	－	－	－	－
				無			ケーブル	A	－	－	－	－	－	－	－
				無			ケーブル	A	－	－	－	－	－	－	－
				無			ケーブル　※	A	－	－	－	－	－	－	－
				無			－	－	－	－	－	－	－	－	－

第2－2表　隣接火災区域の火災影響評価結果(11/75)

※：火災防護上の最重要設備
A：油（漏えい油・有機溶媒）火災
B：電気盤火災
C：ケーブル火災
D：電動機絶縁物
E：仮置可燃物火災

高レベル廃液ガラス固化建屋

火災を想定する区域(区画)			隣接区域(区画)	伝播可能性	火災想定区域(区画)		隣接区域(区画)		最重要設備の評価結果			火災防護対策を行う安全上重要な施設(最重要設備を除く)の評価結果			
番号	名称	火災源			火災防護対策を行う安全上重要な施設	系統	火災防護対策を行う安全上重要な施設	系統	同時喪失有/無	系統分離要：○、否：－	結果	同時喪失有/無	系統分離有/無	FDT^{S}評価結果	結果
[redacted]	貯蔵区域	無	[redacted]	無	－	－	ケーブル ※	A/B	－	－	－	－	－	－	－
				無			セル内クーラ 固化セル温度計 ガラス溶融炉ガラス固化体質量計 主配管(溶液保持系,廃ガス処理系)に附属する弁	A/B	－	－	－	－	－	－	－
				無			ケーブル ガラス溶融炉ガラス固化体質量計に附属する盤	A/B	－	－	－	－	－	－	－
				無			ケーブル ガラス溶融炉ガラス固化体質量計に附属する盤 主配管(溶液保持系,廃ガス処理系)に附属する弁 主配管(溶液保持系,建屋換気系)に附属する弁	A/B	－	－	－	－	－	－	－
				無			－	－	－	－	－	－	－	－	－
				無			ケーブル ※	A/B	－	－	－	－	－	－	－
				無			－	－	－	－	－	－	－	－	－
				無			－	－	－	－	－	－	－	－	－
				無			－	－	－	－	－	－	－	－	－
				無			－	－	－	－	－	－	－	－	－
	南第2階段室	無		無	－	－	ケーブル ※	A/B	－	－	－	－	－	－	－
				無			－	－	－	－	－	－	－	－	－
				無			ケーブル ※	A/B	－	－	－	－	－	－	－
				無			－	－	－	－	－	－	－	－	－
				無			－	－	－	－	－	－	－	－	－
				無			ケーブル ※	B	－	－	－	－	－	－	－
				無			－	－	－	－	－	－	－	－	－
				無			－	－	－	－	－	－	－	－	－
				無			－	－	－	－	－	－	－	－	－
				無			－	－	－	－	－	－	－	－	－
				無			－	－	－	－	－	－	－	－	－
				無			－	－	－	－	－	－	－	－	－
	南第2階段室地下4階附室	無		無	－	－	ケーブル ※	A/B	－	－	－	－	－	－	－
				無			－	－	－	－	－	－	－	－	－
				無			－	－	－	－	－	－	－	－	－
				無			－	－	－	－	－	－	－	－	－
				無			－	－	－	－	－	－	－	－	－
	南第1エレベータ	無		無	－	－	ケーブル ※	A/B	－	－	－	－	－	－	－
				無			－	－	－	－	－	－	－	－	－
				無			ケーブル ※	A/B	－	－	－	－	－	－	－
				無			－	－	－	－	－	－	－	－	－
				無			ケーブル ※	B	－	－	－	－	－	－	－
				無			－	－	－	－	－	－	－	－	－
				無			ケーブル ※	B	－	－	－	－	－	－	－
				無			－	－	－	－	－	－	－	－	－
				無			－	－	－	－	－	－	－	－	－
				無			－	－	－	－	－	－	－	－	－
				無			－	－	－	－	－	－	－	－	－
				無			－	－	－	－	－	－	－	－	－
				無			－	－	－	－	－	－	－	－	－
				無			－	－	－	－	－	－	－	－	－
	北第2階段室地下3階附室	無		無	－	－	－	－	－	－	－	－	－	－	－
				無			－	－	－	－	－	－	－	－	－
				無			－	－	－	－	－	－	－	－	－
				無			－	－	－	－	－	－	－	－	－
				無			－	－	－	－	－	－	－	－	－
	地下3階東西第2廊下	有		無	－	－	－	－	－	－	－	－	－	－	－
				有			－	－	－	－	－	－	－	－	－
				有			－	－	－	－	－	－	－	－	－
				有			－	－	－	－	－	－	－	－	－
				有			－	－	－	－	－	－	－	－	－
				有			－	－	－	－	－	－	－	－	－
				無			ケーブル ※	A/B	－	－	－	－	－	－	－
				無			－	－	－	－	－	－	－	－	－
				有			－	－	－	－	－	－	－	－	－
				有			ケーブル ※	A	－	－	－	－	－	－	－
				有			ケーブル ※	A	－	－	－	－	－	－	－

第2－2表　隣接火災区域の火災影響評価結果(12/75)

※:火災防護上の最重要設備
A:油(漏えい油・有機溶媒)火災
B:電気盤火災
C:ケーブル火災
D:電動機絶縁物
E:仮置可燃物火災

高レベル廃液ガラス固化建屋

火災を想定する区域(区画)			隣接区域(区画)	伝播可能性	火災想定区域(区画)		隣接区域(区画)		最重要設備の評価結果			火災防護対策を行う安全上重要な施設(最重要設備を除く)の評価結果			
番号	名称	火災源			火災防護対策を行う安全上重要な施設	系統	火災防護対策を行う安全上重要な施設	系統	同時喪失有/無	系統分離要:○、否:－	結果	同時喪失有/無	系統分離有/無	FDT^{S}評価結果	結果
[redacted]	地下3階南北第3廊下	有	[redacted]	有	－	－	－	－	－	－	－	－	－	－	－
				無			－	－	－	－	－	－	－	－	－
				無			－	－	－	－	－	－	－	－	－
				有			－	－	－	－	－	－	－	－	－
				有			－	－	－	－	－	－	－	－	－
				有			－	－	－	－	－	－	－	－	－
				有			－	－	－	－	－	－	－	－	－
				無			－	－	－	－	－	－	－	－	－
				有			－	－	－	－	－	－	－	－	－
				有			－	－	－	－	－	－	－	－	－
				有			－	－	－	－	－	－	－	－	－
				有			ケーブル ※	A	－	－	－	－	－	－	－
	北第3階段室地下3階附室	無		無	－	－	－	－	－	－	－	－	－	－	－
				無			－	－	－	－	－	－	－	－	－
				無			－	－	－	－	－	－	－	－	－
				無			－	－	－	－	－	－	－	－	－
				無			－	－	－	－	－	－	－	－	－
				無			ケーブル ※	A	－	－	－	－	－	－	－
				無			－	－	－	－	－	－	－	－	－
	塔槽類廃ガス処理第1セル	無		無	－	－	－	－	－	－	－	－	－	－	－
				無			－	－	－	－	－	－	－	－	－
				無			－	－	－	－	－	－	－	－	－
				無			－	－	－	－	－	－	－	－	－
				無			－	－	－	－	－	－	－	－	－
				無			－	－	－	－	－	－	－	－	－
				無			ケーブル ※	A	－	－	－	－	－	－	－
				無			－	－	－	－	－	－	－	－	－
				無			－	－	－	－	－	－	－	－	－
				無			ケーブル ※	A/B	－	－	－	－	－	－	－
	塔槽類廃ガス処理第2セル	無		無	－	－	－	－	－	－	－	－	－	－	－
				無			－	－	－	－	－	－	－	－	－
				無			－	－	－	－	－	－	－	－	－
				無			－	－	－	－	－	－	－	－	－
				無			－	－	－	－	－	－	－	－	－
				無			－	－	－	－	－	－	－	－	－
				無			－	－	－	－	－	－	－	－	－
				無			－	－	－	－	－	－	－	－	－
				無			－	－	－	－	－	－	－	－	－
				無			－	－	－	－	－	－	－	－	－
				無			－	－	－	－	－	－	－	－	－
				無			－	－	－	－	－	－	－	－	－
				無			ケーブル ※	A/B	－	－	－	－	－	－	－
	不溶解残渣廃液一時貯槽保守室			有	－	－	－	－	－	－	－	－	－	－	－
				有			－	－	－	－	－	－	－	－	－
				有			－	－	－	－	－	－	－	－	－
				有			－	－	－	－	－	－	－	－	－
				有			－	－	－	－	－	－	－	－	－
				有			－	－	－	－	－	－	－	－	－

第2－2表　隣接火災区域の火災影響評価結果(13/75)

※:火災防護上の最重要設備
A:油(漏えい油・有機溶媒)火災
B:電気盤火災
C:ケーブル火災
D:電動機絶縁物
E:仮置可燃物火災

高レベル廃液ガラス固化建屋

火災を想定する区域(区画)			隣接区域(区画)	伝播可能性	火災想定区域(区画)		隣接区域(区画)		最重要設備の評価結果			火災防護対策を行う安全上重要な施設(最重要設備を除く)の評価結果			
番号	名称	火災源			火災防護対策を行う安全上重要な施設	系統	火災防護対策を行う安全上重要な施設	系統	同時喪失有/無	系統分離要:○、否:－	結果	同時喪失有/無	系統分離有/無	FDT^{S}評価結果	結果
[redacted]	放射性配管分岐セル	無	[redacted]	無	－	－	－	－	－	－	－	－	－	－	－
				無			－	－	－	－	－	－	－	－	－
				無			－	－	－	－	－	－	－	－	－
				無			－	－	－	－	－	－	－	－	－
				無			－	－	－	－	－	－	－	－	－
				無			－	－	－	－	－	－	－	－	－
				無			－	－	－	－	－	－	－	－	－
				無			－	－	－	－	－	－	－	－	－
				無			－	－	－	－	－	－	－	－	－
				無			－	－	－	－	－	－	－	－	－
				無			－	－	－	－	－	－	－	－	－
				無			－	－	－	－	－	－	－	－	－
				無			－	－	－	－	－	－	－	－	－
				無			－	－	－	－	－	－	－	－	－
				無			－	－	－	－	－	－	－	－	－
				無			ケーブル ※	A/B	－	－	－	－	－	－	－
				無			－	－	－	－	－	－	－	－	－
				無			－	－	－	－	－	－	－	－	－
				無			－	－	－	－	－	－	－	－	－
				無			ケーブル 高レベル廃液混合槽第1セル漏えい液受皿液位 高レベル廃液混合槽第2セル漏えい液受皿液位	A/B	－	－	－	－	－	－	－
				無			ケーブル ※	A/B	－	－	－	－	－	－	－
				無			－	－	－	－	－	－	－	－	－
				無			ケーブル ※	A/B	－	－	－	－	－	－	－
				無			－	－	－	－	－	－	－	－	－
				無			ケーブル 主要弁[redacted]	A/B	－	－	－	－	－	－	－
				無			－	－	－	－	－	－	－	－	－
				無			－	－	－	－	－	－	－	－	－
				無			ケーブル ※	A	－	－	－	－	－	－	－
				無			－	－	－	－	－	－	－	－	－
				無			－	－	－	－	－	－	－	－	－
				無			－	－	－	－	－	－	－	－	－
				無			－	－	－	－	－	－	－	－	－
				無			－	－	－	－	－	－	－	－	－
				無			－	－	－	－	－	－	－	－	－
				無			－	－	－	－	－	－	－	－	－
				無			－	－	－	－	－	－	－	－	－
				無			－	－	－	－	－	－	－	－	－
				無			－	－	－	－	－	－	－	－	－
				無			－	－	－	－	－	－	－	－	－
				無			－	－	－	－	－	－	－	－	－
				無			－	－	－	－	－	－	－	－	－
				無			－	－	－	－	－	－	－	－	－
				無			ケーブル ※	A	－	－	－	－	－	－	－
				無			ケーブル ※	A/B	－	－	－	－	－	－	－
				無			－	－	－	－	－	－	－	－	－
				無			－	－	－	－	－	－	－	－	－
				無			－	－	－	－	－	－	－	－	－
				無			高レベル濃縮廃液廃ガス処理系廃ガス洗浄塔入口圧力計 不溶解残渣廃液廃ガス処理系廃ガス洗浄塔入口圧力計 高レベル濃縮廃液貯槽第1セル漏えい液受皿液位計 高レベル濃縮廃液貯槽第2セル漏えい液受皿液位計 高レベル濃縮廃液一時貯槽セル漏えい液受皿液位計 不溶解残渣廃液一時貯槽セル漏えい液受皿1液位計 不溶解残渣廃液貯槽第1セル漏えい液受皿液位計 不溶解残渣廃液貯槽第2セル漏えい液受皿液位計 高レベル廃液共用貯槽セル漏えい液受皿液位計 固化セル漏えい液受皿液位計	A/B	－	－	－	－	－	－	－
				無			主配管(漏えい液回収系)に附属する弁	－	－	－	－	－	－	－	－
				無			－	－	－	－	－	－	－	－	－
				無			－	－	－	－	－	－	－	－	－
				無			ケーブル ※	A/B	－	－	－	－	－	－	－

第2－2表　隣接火災区域の火災影響評価結果(14/75)

※：火災防護上の最重要設備
A：油（漏えい油・有機溶媒）火災
B：電気盤火災
C：ケーブル火災
D：電動機絶縁物
E：仮置可燃物火災

高レベル廃液ガラス固化建屋

火災を想定する区域(区画)			隣接区域(区画)	伝播可能性	火災想定区域(区画)		隣接区域(区画)		最重要設備の評価結果			火災防護対策を行う安全上重要な施設(最重要設備を除く)の評価結果			
番号	名称	火災源			火災防護対策を行う安全上重要な施設	系統	火災防護対策を行う安全上重要な施設	系統	同時喪失有/無	系統分離要：○、否：－	結果	同時喪失有/無	系統分離有/無	FDT^{S}評価結果	結果
[redacted]	分配器セル	無	[redacted]	無	－	－	－	－	－	－	－	－	－	－	－
				無			－	－	－	－	－	－	－	－	－
				無			－	－	－	－	－	－	－	－	－
				無			－	－	－	－	－	－	－	－	－
				無			－	－	－	－	－	－	－	－	－
				無			－	－	－	－	－	－	－	－	－
	ユーティリティ分配室	有		無	ケーブル 高レベル廃液混合槽第1セル漏えい液受皿液位 高レベル廃液混合槽第2セル漏えい液受皿液位	A/B	ケーブル ※	A/B	－	－	－	－	－	－	－
				無			－	－	－	－	－	－	－	－	－
				無			－	－	－	－	－	－	－	－	－
				無			－	－	－	－	－	－	－	－	－
				無			－	－	－	－	－	－	－	－	－
				無			－	－	－	－	－	－	－	－	－
				無			－	－	－	－	－	－	－	－	－
				無			－	－	－	－	－	－	－	－	－
				無			－	－	－	－	－	－	－	－	－
				無			－	－	－	－	－	－	－	－	－
				無			ケーブル ※	A/B	－	－	－	－	－	－	－
				無			－	－	－	－	－	－	－	－	－
				無			－	－	－	－	－	－	－	－	－
				無			－	－	－	－	－	－	－	－	－
				無			－	－	－	－	－	－	－	－	－
				無			－	－	－	－	－	－	－	－	－
				無			－	－	－	－	－	－	－	－	－
				無			－	－	－	－	－	－	－	－	－
				無			－	－	－	－	－	－	－	－	－
				無			高レベル濃縮廃液廃ガス処理系廃ガス洗浄塔入口圧力計 不溶解残渣廃液廃ガス処理系廃ガス洗浄塔入口圧力計 高レベル濃縮廃液貯槽第1セル漏えい液受皿液位計 高レベル濃縮廃液貯槽第2セル漏えい液受皿液位計 高レベル濃縮廃液一時貯槽セル漏えい液受皿液位計 不溶解残渣廃液一時貯槽セル漏えい液受皿1液位計 不溶解残渣廃液貯槽第1セル漏えい液受皿液位計 不溶解残渣廃液貯槽第2セル漏えい液受皿液位計 高レベル廃液共用貯槽セル漏えい液受皿液位計 固化セル漏えい液受皿液位計	A/B	－	－	－	－	－	－	－
				無			主配管（漏えい液回収系）に附属する弁	－	－	－	－	－	－	－	－
				無			－	－	－	－	－	－	－	－	－
				無			－	－	－	－	－	－	－	－	－
				無			ケーブル ※	A	－	－	－	－	－	－	－
				無			ケーブル ※	B	－	－	－	－	－	－	－
				無			－	－	－	－	－	－	－	－	－
	南第1配管室	有		有	ケーブル ※	A/B	ケーブル ※	A/B	○	○	火災想定区域(区画)の最重要設備のケーブルは、両系統間に3時間耐火壁を設ける系統分離対策により分離されているため、最重要設備の同じ安全機能が一つは確保できる。 また、火災想定区域(区画)から隣接区域(区画)に火災が伝播するが、当該室も両系統間に3時間耐火壁を設ける系統分離対策により分離されているため、最重要設備の同じ安全機能が一つは確保できる。	－	－	－	－
	放射性配管第1セル	無		無	－	－	ケーブル ※	A/B	－	－	－	－	－	－	－
				無			－	－	－	－	－	－	－	－	－
				無			ケーブル ※	A/B	－	－	－	－	－	－	－
				無			－	－	－	－	－	－	－	－	－

第2－2表　隣接火災区域の火災影響評価結果(15/75)

※:火災防護上の最重要設備
A:油(漏えい油・有機溶媒)火災
B:電気盤火災
C:ケーブル火災
D:電動機絶縁物
E:仮置可燃物火災

高レベル廃液ガラス固化建屋

火災を想定する区域(区画)			隣接区域(区画)	伝播可能性	火災想定区域(区画)		隣接区域(区画)		最重要設備の評価結果			火災防護対策を行う安全上重要な施設(最重要設備を除く)の評価結果			
番号	名称	火災源			火災防護対策を行う安全上重要な施設	系統	火災防護対策を行う安全上重要な施設	系統	同時喪失有/無	系統分離要:○、否:－	結果	同時喪失有/無	系統分離有/無	FDT^S評価結果	結果
[redacted]	北第2ダクト室	無	[redacted]	無	－	－	－	－	－	－	－	－	－	－	－
				無			ケーブル ※	A	－	－	－	－	－	－	－
				無			ケーブル ※	A	－	－	－	－	－	－	－
				無			ケーブル ※	A/B	－	－	－	－	－	－	－
				無			－	－	－	－	－	－	－	－	－
				無			ケーブル	A	－	－	－	－	－	－	－
				無			ケーブル ※	A	－	－	－	－	－	－	－
	ケーブルトレイ第2室	有		有	ケーブル ※	A	ケーブル ※	A	－	－	－	－	－	－	－
				有			－	－	－	－	－	－	－	－	－
				有			－	－	－	－	－	－	－	－	－
				有			ケーブル ※	A	－	－	－	－	－	－	－
				有			ケーブル ※	A/B	○	○	火災想定区域(区画)から隣接区域(区画)に火災が伝播するが、隣接区域(区画)の最重要設備のB系の安重ケーブルトレイに1時間の耐火ラッピング、火災感知器、自動消火設備の系統分離対策により、最重要設備の同じ安全機能が一つは確保できる。	有	－	－	火災想定区域(区画)の火災対策を行う安全上重要な施設(最重要設備を除く)は、工程停止により安全機能を必要としない状態に移行が可能である。 また、火災想定区域(区画)から隣接区域(区画)に火災が伝播するが、当該室は最重要設備のみである。
				有			ケーブル	A	－	－	－	－	－	－	－
				有			ケーブル ※	A	－	－	－	－	－	－	－
	北第1階段室地下3階附室	無		無	－	－	－	－	－	－	－	－	－	－	－
				無			－	－	－	－	－	－	－	－	－
				無			ケーブル ※	A	－	－	－	－	－	－	－
				無			－	－	－	－	－	－	－	－	－
				無			－	－	－	－	－	－	－	－	－

第2－2表　隣接火災区域の火災影響評価結果(16/75)

※:火災防護上の最重要設備
A:油(漏えい油・有機溶媒)火災
B:電気盤火災
C:ケーブル火災
D:電動機絶縁物
E:仮置可燃物火災

高レベル廃液ガラス固化建屋

火災を想定する区域(区画)			隣接区域(区画)	伝播可能性	火災想定区域(区画)		隣接区域(区画)		最重要設備の評価結果			火災防護対策を行う安全上重要な施設(最重要設備を除く)の評価結果			
番号	名称	火災源			火災防護対策を行う安全上重要な施設	系統	火災防護対策を行う安全上重要な施設	系統	同時喪失有/無	系統分離要:○、否:－	結果	同時喪失有/無	系統分離有/無	FDT^{S}評価結果	結果
[redacted]			[redacted]	有			ケーブル ※	A/B	○	○	火災想定区域(区画)は最重要設備のB系の安重ケーブルを電線管に移設する系統分離対策により、当該室の最重要設備はA系のケーブルのみになるため、最重要設備の同じ安全機能が一つは確保できる。 また、火災想定区域(区画)から隣接区域(区画)に火災が伝播するが、当該室も最重要設備のB系の安重ケーブルを電線管に移設する系統分離対策により、当該室の最重要設備はA系のケーブルのみになるため、最重要設備の同じ安全機能が一つは確保できる。	有	－	－	火災想定区域(区画)の火災対策を行う安全上重要な施設(最重要設備を除く)は、工程停止により安全機能を必要としない状態に移行が可能である。 また、火災想定区域(区画)から隣接区域(区画)に火災が伝播するが、当該室の火災防護対策を行う安全上重要な施設(最重要設備を除く)は、工程停止により安全機能を必要としない状態に移行が可能である。
				無			－	－	－	－	－	－	－	－	－
				無			セル内クーラ 固化セル温度計 ガラス溶融炉ガラス固化体質量計 主配管(溶液保持系,廃ガス処理系)に附属する弁	A/B	－	－	－	－	－	－	－
				無			－	－	－	－	－	－	－	－	－
				無			－	－	－	－	－	－	－	－	－
				無			－	－	－	－	－	－	－	－	－
				無			－	－	－	－	－	－	－	－	－
				無			ケーブル 高レベル廃液混合槽第1セル漏えい液受皿液位 高レベル廃液混合槽第2セル漏えい液受皿液位	A/B	－	－	－	－	－	－	－
				有			－	－	－	－	－	－	－	－	－
				無			－	－	－	－	－	－	－	－	－
				無			－	－	－	－	－	－	－	－	－
				無			ケーブル 主要弁[redacted]	A/B	－	－	－	－	－	－	－
				無			－	－	－	－	－	－	－	－	－
				有			－	－	－	－	－	－	－	－	－
				有			－	－	－	－	－	－	－	－	－
				無			主要弁[redacted] 固化セル圧力計 主要弁[redacted]	A/B	－	－	－	－	－	－	－
				有			－	－	－	－	－	－	－	－	－
				有			－	－	－	－	－	－	－	－	－
				無			－	－	－	－	－	－	－	－	－

第2－2表　隣接火災区域の火災影響評価結果(17/75)

※:火災防護上の最重要設備
A:油(漏えい油・有機溶媒)火災
B:電気盤火災
C:ケーブル火災
D:電動機絶縁物
E:仮置可燃物火災

高レベル廃液ガラス固化建屋

火災を想定する区域(区画)			隣接区域(区画)	伝播可能性	火災想定区域(区画)		隣接区域(区画)		最重要設備の評価結果			火災防護対策を行う安全上重要な施設(最重要設備を除く)の評価結果			
番号	名称	火災源			火災防護対策を行う安全上重要な施設	系統	火災防護対策を行う安全上重要な施設	系統	同時喪失有/無	系統分離要:○、否:－	結果	同時喪失有/無	系統分離有/無	FDT^{S}評価結果	結果
[redacted]	地下2階南北第1廊下,地下3階東西第3廊下,南北第1廊下,南北第2廊下		[redacted]	有	ケーブル ※	A/B	ケーブル ※	A	○	○	火災想定区域(区画)は最重要設備のB系の安重ケーブルを電線管に移設する系統分離対策により、当該室の最重要設備はA系のケーブルのみになるため、最重要設備の同じ安全機能が一つは確保できる。 また、火災想定区域(区画)から隣接区域(区画)に火災が伝搬するが、当該室の最重要設備は火災想定区域(区画)と同じA系のケーブルであるため、最重要設備の同じ安全機能が一つは確保できる。	有	－	－	火災想定区域(区画)の火災対策を行う安全上重要な施設(最重要設備を除く)は、工程停止により安全機能を必要としない状態に移行が可能である。 また、火災想定区域(区画)から隣接区域(区画)に火災が伝播するが、当該室の火災防護対策を行う安全上重要な施設(最重要設備を除く)は、工程停止により安全機能を必要としない状態に移行が可能である。
				無			安全冷却水ポンプ ※	B	－	－	－	－	－	－	－
				有			－	－	－	－	－	－	－	－	－
				有			－	－	－	－	－	－	－	－	－
				有			ケーブル ※	A	○	○	火災想定区域(区画)は最重要設備のB系の安重ケーブルを電線管に移設する系統分離対策により、当該室の最重要設備はA系のケーブルのみになるため、最重要設備の同じ安全機能が一つは確保できる。 また、火災想定区域(区画)から隣接区域(区画)に火災が伝搬するが、当該室の最重要設備は火災想定区域(区画)と同じA系のケーブルであるため、最重要設備の同じ安全機能が一つは確保できる。	有	－	－	火災想定区域(区画)の火災対策を行う安全上重要な施設(最重要設備を除く)は、工程停止により安全機能を必要としない状態に移行が可能である。 また、火災想定区域(区画)から隣接区域(区画)に火災が伝播するが、当該室は最重要設備のみである。
				無			－	－	－	－	－	－	－	－	－

第2－2表　隣接火災区域の火災影響評価結果(18/75)

※:火災防護上の最重要設備
A:油(漏えい油・有機溶媒)火災
B:電気盤火災
C:ケーブル火災
D:電動機絶縁物
E:仮置可燃物火災

高レベル廃液ガラス固化建屋

火災を想定する区域(区画)			隣接区域(区画)	伝播可能性	火災想定区域(区画)		隣接区域(区画)		最重要設備の評価結果			火災防護対策を行う安全上重要な施設(最重要設備を除く)の評価結果			
番号	名称	火災源			火災防護対策を行う安全上重要な施設	系統	火災防護対策を行う安全上重要な施設	系統	同時喪失有/無	系統分離要:○、否:－	結果	同時喪失有/無	系統分離有/無	FDT^{S}評価結果	結果
[redacted]			[redacted]	有			ケーブル ※	B	○	○	火災想定区域(区画)は最重要設備のB系の安重ケーブルを電線管に移設する系統分離対策により、当該室の最重要設備はA系のケーブルのみになるため、最重要設備の同じ安全機能が一つは確保できる。 また、火災想定区域(区画)から隣接区域(区画)に火災が伝搬するが、当該室のB系の安重ケーブルトレイに1時間の耐火ラッピング、火災感知器、自動消火設備の系統分離対策により、最重要設備の同じ安全機能が一つは確保できる。	有	－	－	火災想定区域(区画)の火災対策を行う安全上重要な施設(最重要設備を除く)は、工程停止により安全機能を必要としない状態に移行が可能である。 また、火災想定区域(区画)から隣接区域(区画)に火災が伝播するが、当該室の火災防護対策を行う安全上重要な施設(最重要設備を除く)は、B系の安重ケーブルトレイのみであり、最重要設備と同じトレイであることから、最重要設備として1時間の耐火ラッピング、火災感知器、自動消火設備の系統分離対策を実施しているため再処理施設の安全性を確保できる。
				無			主配管(サポート用冷却水系:再処理設備本体用)に附属する弁	A	－	－	－	－	－	－	－
				無	－	－	－	－	－	－	－	－	－	－	－
				無			－	－	－	－	－	－	－	－	－
	南第1階段室地下3階附室	無		無			ケーブル 高レベル廃液混合槽第1セル漏えい液受皿液位 高レベル廃液混合槽第2セル漏えい液受皿液位	A/B	－	－	－	－	－	－	－
				無			－	－	－	－	－	－	－	－	－
				無			ケーブル ※	A/B	－	－	－	－	－	－	－
				無			－	－	－	－	－	－	－	－	－
				無			ケーブル	A/B	－	－	－	－	－	－	－
	供給槽第1セル	無		無	－	－	セル内クーラ 固化セル温度計 ガラス溶融炉ガラス固化体質量計 主配管(溶液保持系,廃ガス処理系)に附属する弁	A/B	－	－	－	－	－	－	－
				無			－	－	－	－	－	－	－	－	－
				無			ケーブル ※	A/B	－	－	－	－	－	－	－
				無			ケーブル 主要弁[redacted]	A/B	－	－	－	－	－	－	－
				無			ケーブル ※	A	－	－	－	－	－	－	－
				無			－	－	－	－	－	－	－	－	－
				無			－	－	－	－	－	－	－	－	－

第2－2表　隣接火災区域の火災影響評価結果(19/75)

※:火災防護上の最重要設備
A:油(漏えい油・有機溶媒)火災
B:電気盤火災
C:ケーブル火災
D:電動機絶縁物
E:仮置可燃物火災

高レベル廃液ガラス固化建屋

火災を想定する区域(区画)			隣接区域(区画)	伝播可能性	火災想定区域(区画)		隣接区域(区画)		最重要設備の評価結果			火災防護対策を行う安全上重要な施設(最重要設備を除く)の評価結果			
番号	名称	火災源			火災防護対策を行う安全上重要な施設	系統	火災防護対策を行う安全上重要な施設	系統	同時喪失有/無	系統分離要:○、否:－	結果	同時喪失有/無	系統分離有/無	FDT^{S}評価結果	結果
[redacted]	ガラス原料搬送設備室	有	[redacted]	無	ケーブル 主要弁(2812-W3525～W3528,W3625～W3628)	A/B	ケーブル ※	A/B	－	－	－	－	－	－	－
				無			ケーブル	A/B	－	－	－	－	－	－	－
				無			－	－	－	－	－	－	－	－	－
				無			セル内クーラ 固化セル温度計 ガラス溶融炉ガラス固化体質量計 主配管(溶液保持系,廃ガス処理系)に附属する弁	A/B	－	－	－	－	－	－	－
				無			－	－	－	－	－	－	－	－	－
				無			ケーブル ※	A/B	－	－	－	－	－	－	－
				無			－	－	－	－	－	－	－	－	－
				無			－	－	－	－	－	－	－	－	－
				有			ガラス溶融炉炉内気相圧力計 流下ノズル冷却用空気槽圧力計 結合装置内圧力計 流下ノズル冷却用空気槽圧力計 結合装置内圧力計 主要弁[redacted]	A/B	－	－	－	有	－	－	火災想定区域(区画)の機器は火災により損傷するが、工程停止により安全機能を必要としない状態に移行可能である。 また、火災想定区域(区画)からの火災伝搬により、隣接区域(区画)の機器が損傷するが、工程停止により安全機能を必要としない状態に移行可能である。
	供給槽第2セル	無		無	－	－	－	－	－	－	－	－	－	－	－
				無			セル内クーラ 固化セル温度計 ガラス溶融炉ガラス固化体質量計 主配管(溶液保持系,廃ガス処理系)に附属する弁	A/B	－	－	－	－	－	－	－
				無			－	－	－	－	－	－	－	－	－
				無			ケーブル ※	A/B	－	－	－	－	－	－	－
				無			ケーブル 主要弁[redacted]	A/B	－	－	－	－	－	－	－
				無			－	－	－	－	－	－	－	－	－
				無			－	－	－	－	－	－	－	－	－
				無			－	－	－	－	－	－	－	－	－
	廃ガス処理セル	無		無	－	－	－	－	－	－	－	－	－	－	－
				無			セル内クーラ 固化セル温度計 ガラス溶融炉ガラス固化体質量計 主配管(溶液保持系,廃ガス処理系)に附属する弁	A/B	－	－	－	－	－	－	－
				無			－	－	－	－	－	－	－	－	－
				無			ケーブル ※	A/B	－	－	－	－	－	－	－
				無			－	－	－	－	－	－	－	－	－
				無			－	－	－	－	－	－	－	－	－
				無			－	－	－	－	－	－	－	－	－
	固化セル換気処理セル	無		無	－	－	ケーブル ※ 主配管(溶液保持系,建屋換気系)に附属する弁	A/B	－	－	－	－	－	－	－
				無			セル内クーラ 固化セル温度計 ガラス溶融炉ガラス固化体質量計 主配管(溶液保持系,廃ガス処理系)に附属する弁	A/B	－	－	－	－	－	－	－
				無			ケーブル ※	A/B	－	－	－	－	－	－	－
				無			－	－	－	－	－	－	－	－	－
				無			主要弁[redacted] 固化セル圧力計 主要弁[redacted]	A/B	－	－	－	－	－	－	－
				無			－	－	－	－	－	－	－	－	－

第2－2表　隣接火災区域の火災影響評価結果(20/75)

※：火災防護上の最重要設備
A：油（漏えい油・有機溶媒）火災
B：電気盤火災
C：ケーブル火災
D：電動機絶縁物
E：仮置可燃物火災

高レベル廃液ガラス固化建屋

火災を想定する区域(区画)			隣接区域(区画)	伝播可能性	火災想定区域(区画)		隣接区域(区画)		最重要設備の評価結果			火災防護対策を行う安全上重要な施設(最重要設備を除く)の評価結果			
番号	名称	火災源			火災防護対策を行う安全上重要な施設	系統	火災防護対策を行う安全上重要な施設	系統	同時喪失有/無	系統分離要：○、否：－	結果	同時喪失有/無	系統分離有/無	FDT^{S}評価結果	結果
[redacted]	排気フィルタ第1室	有	[redacted]	無	主要弁[redacted] 固化セル圧力計 主要弁[redacted]	A/B	ケーブル ※ 主配管（溶液保持系,建屋換気系）に附属する弁	A/B	－	－	－	－	－	－	－
				無			セル内クーラ 固化セル温度計 ガラス溶融炉ガラス固化体質量計 主配管（溶液保持系,廃ガス処理系）に附属する弁	A/B	－	－	－	－	－	－	－
				無			ケーブル ※	A/B	－	－	－	－	－	－	－
				無			－	－	－	－	－	－	－	－	－
				無			主配管（サポート用冷却水系：再処理設備本体用）に附属する弁	B	－	－	－	－	－	－	－
	地下3階東西第1廊下	有		無	ケーブル ※	A	－	－	－	－	－	－	－	－	－
				無			ケーブル ※	A/B	－	－	－	－	－	－	－
				無			セル内クーラ 固化セル温度計 ガラス溶融炉ガラス固化体質量計 主配管（溶液保持系,廃ガス処理系）に附属する弁	A/B	－	－	－	－	－	－	－
				有			－	－	－	－	－	－	－	－	－
				有			－	－	－	－	－	－	－	－	－
				有			－	－	－	－	－	－	－	－	－
				無			ケーブル ※	A	－	－	－	－	－	－	－
				無			－	－	－	－	－	－	－	－	－
				有			－	－	－	－	－	－	－	－	－
				有			－	－	－	－	－	－	－	－	－
				有			－	－	－	－	－	－	－	－	－
				有			ケーブル ※	A	－	－	－	－	－	－	－
				無			ケーブル ※	A/B	－	－	－	－	－	－	－
				有			－	－	－	－	－	－	－	－	－
	ガラス固化体除染室前室	有		無	－	－	セル内クーラ 固化セル温度計 ガラス溶融炉ガラス固化体質量計 主配管（溶液保持系,廃ガス処理系）に附属する弁	A/B	－	－	－	－	－	－	－
				無			ケーブル ガラス溶融炉ガラス固化体質量計に附属する盤	A/B	－	－	－	－	－	－	－
				有			ケーブル ※	A	－	－	－	－	－	－	－
				有			－	－	－	－	－	－	－	－	－
				有			－	－	－	－	－	－	－	－	－
				有			－	－	－	－	－	－	－	－	－
	ガラス固化体除染室	無		無	－	－	セル内クーラ 固化セル温度計 ガラス溶融炉ガラス固化体質量計 主配管（溶液保持系,廃ガス処理系）に附属する弁	A/B	－	－	－	－	－	－	－
				無			ケーブル ガラス溶融炉ガラス固化体質量計に附属する盤	A/B	－	－	－	－	－	－	－
				無			ケーブル ガラス溶融炉ガラス固化体質量計に附属する盤 主配管（溶液保持系,廃ガス処理系）に附属する弁 主配管（溶液保持系,建屋換気系）に附属する弁	A/B	－	－	－	－	－	－	－
				無			－	－	－	－	－	－	－	－	－
				無			－	－	－	－	－	－	－	－	－
				無			－	－	－	－	－	－	－	－	－
				無			－	－	－	－	－	－	－	－	－
				無			－	－	－	－	－	－	－	－	－

第2－2表　隣接火災区域の火災影響評価結果(21/75)

※：火災防護上の最重要設備
A：油（漏えい油・有機溶媒）火災
B：電気盤火災
C：ケーブル火災
D：電動機絶縁物
E：仮置可燃物火災

高レベル廃液ガラス固化建屋

火災を想定する区域(区画)			隣接区域(区画)	伝播可能性	火災想定区域(区画)		隣接区域(区画)		最重要設備の評価結果			火災防護対策を行う安全上重要な施設(最重要設備を除く)の評価結果			
番号	名称	火災源			火災防護対策を行う安全上重要な施設	系統	火災防護対策を行う安全上重要な施設	系統	同時喪失有/無	系統分離要：○、否：－	結果	同時喪失有/無	系統分離有/無	FDT^{S}評価結果	結果
[redacted]	ガラス固化体除染設備室	有	[redacted]	無	－	－	セル内クーラ 固化セル温度計 ガラス溶融炉ガラス固化体質量計 主配管（溶液保持系,廃ガス処理系）に附属する弁	A/B	－	－	－	－	－	－	－
				無			ケーブル ガラス溶融炉ガラス固化体質量計に附属する盤 主配管（溶液保持系,廃ガス処理系）に附属する弁 主配管（溶液保持系,建屋換気系）に附属する弁	A/B	－	－	－	－	－	－	－
				有			ケーブル　※	A/B	－	－	－	－	－	－	－
				有			－	－	－	－	－	－	－	－	－
				有			－	－	－	－	－	－	－	－	－
				有			－	－	－	－	－	－	－	－	－
				有			主配管（サポート用冷却水系：再処理設備本体用）に附属する弁	A	－	－	－	－	－	－	－
	固化セルクレーン収納区域前室	有		無	－	－	セル内クーラ 固化セル温度計 ガラス溶融炉ガラス固化体質量計 主配管（溶液保持系,廃ガス処理系）に附属する弁	A/B	－	－	－	－	－	－	－
				無			固化セル換気系排風機　※ 第1排風機　※ 第2排風機　※	B	－	－	－	－	－	－	－
				有			ケーブル　※	A/B	－	－	－	－	－	－	－
				有			－	－	－	－	－	－	－	－	－
				有			主配管（サポート用冷却水系：再処理設備本体用）に附属する弁	A	－	－	－	－	－	－	－
				有			－	－	－	－	－	－	－	－	－
	ガラス固化体搬送室	有		無	－	－	ケーブル ガラス溶融炉ガラス固化体質量計に附属する盤	A/B	－	－	－	－	－	－	－
				有			－	－	－	－	－	－	－	－	－
				有			－	－	－	－	－	－	－	－	－
				無			－	－	－	－	－	－	－	－	－
				有			ケーブル　※	A	－	－	－	－	－	－	－
				有			－	－	－	－	－	－	－	－	－
				有			－	－	－	－	－	－	－	－	－
				有			－	－	－	－	－	－	－	－	－
				有			－	－	－	－	－	－	－	－	－
	南第2階段室地下3階附室	無		無	－	－	－	－	－	－	－	－	－	－	－
				無			－	－	－	－	－	－	－	－	－
				無			－	－	－	－	－	－	－	－	－
				無			ケーブル　※	A/B	－	－	－	－	－	－	－
				無			－	－	－	－	－	－	－	－	－
	北第2階段室地下2階附室	無		無	－	－	－	－	－	－	－	－	－	－	－
				無			－	－	－	－	－	－	－	－	－
				無			－	－	－	－	－	－	－	－	－
				無			ケーブル　※	A	－	－	－	－	－	－	－
				無			－	－	－	－	－	－	－	－	－

第2－2表　隣接火災区域の火災影響評価結果(22/75)

※:火災防護上の最重要設備
A:油(漏えい油・有機溶媒)火災
B:電気盤火災
C:ケーブル火災
D:電動機絶縁物
E:仮置可燃物火災

高レベル廃液ガラス固化建屋

火災を想定する区域(区画)			隣接区域(区画)	伝播可能性	火災想定区域(区画)		隣接区域(区画)		最重要設備の評価結果			火災防護対策を行う安全上重要な施設(最重要設備を除く)の評価結果			
番号	名称	火災源			火災防護対策を行う安全上重要な施設	系統	火災防護対策を行う安全上重要な施設	系統	同時喪失有/無	系統分離要:○、否:－	結果	同時喪失有/無	系統分離有/無	FDT^{S}評価結果	結果
[redacted]	地下2階東西第1廊下,南北第2廊下		[redacted]	無			－	－	－	－	－	－	－	－	－
				有			－	－	－	－	－	－	－	－	－
				無			－	－	－	－	－	－	－	－	－
				無			－	－	－	－	－	－	－	－	－
				有			－	－	－	－	－	－	－	－	－
				有			－	－	－	－	－	－	－	－	－
				有			－	－	－	－	－	－	－	－	－
				有			－	－	－	－	－	－	－	－	－
				有			－	－	－	－	－	－	－	－	－
				有			－	－	－	－	－	－	－	－	－
				有			ケーブル ※	A/B	○	○	火災想定区域(区画)から隣接区域(区画)に火災が伝搬するが、当該室は最重要設備のB系の安重ケーブルを電線管に移設する系統分離対策により、当該室の最重要設備はA系のケーブルのみであり、最重要設備の同じ安全機能が一つは確保できる。	有	－	－	火災想定区域(区画)の機器は火災により損傷するが、工程停止により安全機能を必要としない状態に移行可能である。 また、火災想定区域(区画)からの火災伝搬により、隣接区域(区画)の機器が損傷するが、工程停止により安全機能を必要としない状態に移行可能である。
				有	ケーブル ※	A	ケーブル ※	A	－	－	－	－	－	－	－
				無			－	－	－	－	－	－	－	－	－
				無			－	－	－	－	－	－	－	－	－
				有			－	－	－	－	－	－	－	－	－
				有			－	－	－	－	－	－	－	－	－
				無			高レベル廃液共用貯槽冷却水ポンプ ※	A	－	－	－	－	－	－	－
				無			高レベル廃液共用貯槽冷却水ポンプ ※	B	－	－	－	－	－	－	－
				無			第1,第2高レベル濃縮廃液貯槽冷却水ポンプ ※	A	－	－	－	－	－	－	－
				無			第1,第2高レベル濃縮廃液貯槽冷却水ポンプ ※	B	－	－	－	－	－	－	－
				無			第1,第2高レベル濃縮廃液貯槽冷却水ポンプ ※	A	－	－	－	－	－	－	－
				無			第1,第2高レベル濃縮廃液貯槽冷却水ポンプ ※	B	－	－	－	－	－	－	－
				有			－	－	－	－	－	－	－	－	－
				無			安全冷却水ポンプ ※	A	－	－	－	－	－	－	－
				無			安全冷却水ポンプ ※	B	－	－	－	－	－	－	－
				有			ケーブル ※	A/B	○	○	火災想定区域(区画)から隣接区域(区画)に火災が伝搬するが、当該室の最重要設備のB系の安重ケーブルトレイに1時間の耐火ラッピング、火災感知器、自動消火設備の系統分離対策により、最重要設備の同じ安全機能が一つは確保できる。	有	－	－	火災想定区域(区画)の機器は火災により損傷するが、工程停止により安全機能を必要としない状態に移行可能である。 また、火災想定区域(区画)からの火災伝搬により、隣接区域(区画)の機器が損傷するが、当該室は最重要設備のみである。
				無			－	－	－	－	－	－	－	－	－
	北第3階段室地下2階附室	無		無	－	－	－	－	－	－	－	－	－	－	－
				無			－	－	－	－	－	－	－	－	－
				無			－	－	－	－	－	－	－	－	－
				無			ケーブル ※	A	－	－	－	－	－	－	－
				無			ケーブル ※	A/B	－	－	－	－	－	－	－
				無			－	－	－	－	－	－	－	－	－

第2－2表　隣接火災区域の火災影響評価結果(23/75)

※：火災防護上の最重要設備
A：油（漏えい油・有機溶媒）火災
B：電気盤火災
C：ケーブル火災
D：電動機絶縁物
E：仮置可燃物火災

高レベル廃液ガラス固化建屋

火災を想定する区域(区画)			隣接区域(区画)	伝播可能性	火災想定区域(区画)		隣接区域(区画)		最重要設備の評価結果			火災防護対策を行う安全上重要な施設(最重要設備を除く)の評価結果			
番号	名称	火災源			火災防護対策を行う安全上重要な施設	系統	火災防護対策を行う安全上重要な施設	系統	同時喪失有/無	系統分離要：○、否：－	結果	同時喪失有/無	系統分離有/無	FDT^{S}評価結果	結果
[redacted]	廃ガス洗浄塔ポンプ保守室	有	[redacted]	有	－	－	－	－	－	－	－	－	－	－	－
				有			－	－	－	－	－	－	－	－	－
				有			－	－	－	－	－	－	－	－	－
				有			ケーブル　※	A	－	－	－	－	－	－	－
				有			ケーブル　※	A/B	－	－	－	－	－	－	－
	塔槽類廃ガス処理第3セル	無		無	－	－	－	－	－	－	－	－	－	－	－
				無			－	－	－	－	－	－	－	－	－
				無			－	－	－	－	－	－	－	－	－
				無			－	－	－	－	－	－	－	－	－
				無			－	－	－	－	－	－	－	－	－
				無			－	－	－	－	－	－	－	－	－
				無			第1,第2高レベル濃縮廃液貯槽冷却水ポンプ　※	B	－	－	－	－	－	－	－
				無			－	－	－	－	－	－	－	－	－
				無			ケーブル　※	A/B	－	－	－	－	－	－	－
				無			－	－	－	－	－	－	－	－	－
				無			－	－	－	－	－	－	－	－	－
				無			－	－	－	－	－	－	－	－	－
	塔槽類廃ガス処理第4セル	無		無	－	－	－	－	－	－	－	－	－	－	－
				無			－	－	－	－	－	－	－	－	－
				無			－	－	－	－	－	－	－	－	－
				無			－	－	－	－	－	－	－	－	－
				無			－	－	－	－	－	－	－	－	－
				無			－	－	－	－	－	－	－	－	－
				無			－	－	－	－	－	－	－	－	－
				無			－	－	－	－	－	－	－	－	－
				無			－	－	－	－	－	－	－	－	－
				無			－	－	－	－	－	－	－	－	－
	サンプリング配管第2セル	無		無	－	－	－	－	－	－	－	－	－	－	－
				無			－	－	－	－	－	－	－	－	－
				無			－	－	－	－	－	－	－	－	－
				無			－	－	－	－	－	－	－	－	－
				無			－	－	－	－	－	－	－	－	－
				無			第1,第2高レベル濃縮廃液貯槽冷却水ポンプ　※	A	－	－	－	－	－	－	－
				無			第1,第2高レベル濃縮廃液貯槽冷却水ポンプ　※	B	－	－	－	－	－	－	－
				無			－	－	－	－	－	－	－	－	－
				無			－	－	－	－	－	－	－	－	－
				無			－	－	－	－	－	－	－	－	－
				無			－	－	－	－	－	－	－	－	－
				無			－	－	－	－	－	－	－	－	－
	サンプリング配管第1セル	無		無	－	－	ケーブル 高レベル廃液混合槽第1セル漏えい液受皿液位 高レベル廃液混合槽第2セル漏えい液受皿液位	A/B	－	－	－	－	－	－	－
				無			－	－	－	－	－	－	－	－	－
				無			－	－	－	－	－	－	－	－	－
				無			－	－	－	－	－	－	－	－	－
				無			－	－	－	－	－	－	－	－	－
				無			－	－	－	－	－	－	－	－	－
				無			－	－	－	－	－	－	－	－	－
				無			－	－	－	－	－	－	－	－	－
				無			－	－	－	－	－	－	－	－	－
	放射性配管第2セル	無		無	－	－	ケーブル 高レベル廃液混合槽第1セル漏えい液受皿液位 高レベル廃液混合槽第2セル漏えい液受皿液位	A/B	－	－	－	－	－	－	－
				無			－	－	－	－	－	－	－	－	－
				無			－	－	－	－	－	－	－	－	－
				無			－	－	－	－	－	－	－	－	－
				無			－	－	－	－	－	－	－	－	－
				無			－	－	－	－	－	－	－	－	－
				無			－	－	－	－	－	－	－	－	－
				無			ケーブル 高レベル廃液混合槽第1セル漏えい液受皿液位 高レベル廃液混合槽第2セル漏えい液受皿液位	A/B	－	－	－	－	－	－	－
	パルセーション弁セル	無		無	－	－	－	－	－	－	－	－	－	－	－
				無			－	－	－	－	－	－	－	－	－
				無			－	－	－	－	－	－	－	－	－
				無			－	－	－	－	－	－	－	－	－
				無			－	－	－	－	－	－	－	－	－
				無			－	－	－	－	－	－	－	－	－

第2－2表　隣接火災区域の火災影響評価結果(24/75)

※：火災防護上の最重要設備
A：油（漏えい油・有機溶媒）火災
B：電気盤火災
C：ケーブル火災
D：電動機絶縁物
E：仮置可燃物火災

高レベル廃液ガラス固化建屋

火災を想定する区域(区画)			隣接区域(区画)	伝播可能性	火災想定区域(区画)		隣接区域(区画)		最重要設備の評価結果			火災防護対策を行う安全上重要な施設(最重要設備を除く)の評価結果			
番号	名称	火災源			火災防護対策を行う安全上重要な施設	系統	火災防護対策を行う安全上重要な施設	系統	同時喪失有/無	系統分離要：○、否：－	結果	同時喪失有/無	系統分離有/無	FDT^{S}評価結果	結果
[redacted]	蒸気分配第2室	有	[redacted]	有	－	－	－	－	－	－	－	－	－	－	－
				有			－	－	－	－	－	－	－	－	－
				有			ケーブル　※	A	－	－	－	－	－	－	－
				無			高レベル廃液共用貯槽冷却水ポンプ　※	A	－	－	－	－	－	－	－
				有			－	－	－	－	－	－	－	－	－
				無			高レベル濃縮廃液貯槽第2セル漏えい液受皿液位 不溶解残渣廃液一時貯槽セル漏えい液受皿1液位 不溶解残渣廃液貯槽第1セル漏えい液受皿液位 不溶解残渣廃液貯槽第2セル漏えい液受皿液位 高レベル廃液共用貯槽セル漏えい液受皿液位	B	－	－	－	－	－	－	－
				有			－	－	－	－	－	－	－	－	－
	高レベル廃液共用貯槽冷却設備第1室	有		無	高レベル廃液共用貯槽冷却水ポンプ　※	A	－	－	－	－	－	－	－	－	－
				無			ケーブル　※	A	－	－	－	－	－	－	－
				無			－	－	－	－	－	－	－	－	－
				無			高レベル廃液共用貯槽冷却水ポンプ　※	B	－	－	－	－	－	－	－
				無			－	－	－	－	－	－	－	－	－
	高レベル廃液共用貯槽冷却設備第2室	有		無	高レベル廃液共用貯槽冷却水ポンプ　※	B	－	－	－	－	－	－	－	－	－
				無			ケーブル　※	A	－	－	－	－	－	－	－
				無			高レベル廃液共用貯槽冷却水ポンプ　※	A	－	－	－	－	－	－	－
				無			第1,第2高レベル濃縮廃液貯槽冷却水ポンプ　※	A	－	－	－	－	－	－	－
				無			－	－	－	－	－	－	－	－	－
	高レベル濃縮廃液冷却設備第4室	有		無	第1,第2高レベル濃縮廃液貯槽冷却水ポンプ　※	A	－	－	－	－	－	－	－	－	－
				無			ケーブル　※	A	－	－	－	－	－	－	－
				無			高レベル廃液共用貯槽冷却水ポンプ　※	B	－	－	－	－	－	－	－
				無			第1,第2高レベル濃縮廃液貯槽冷却水ポンプ　※	B	－	－	－	－	－	－	－
				無			－	－	－	－	－	－	－	－	－
				無			－	－	－	－	－	－	－	－	－
	高レベル濃縮廃液冷却設備第3室	有		無	第1,第2高レベル濃縮廃液貯槽冷却水ポンプ　※	B	－	－	－	－	－	－	－	－	－
				無			ケーブル　※	A	－	－	－	－	－	－	－
				無			第1,第2高レベル濃縮廃液貯槽冷却水ポンプ　※	A	－	－	－	－	－	－	－
				無			第1,第2高レベル濃縮廃液貯槽冷却水ポンプ　※	A	－	－	－	－	－	－	－
				無			－	－	－	－	－	－	－	－	－
				無			－	－	－	－	－	－	－	－	－
				無			セル排風機　※ 主要ダクト(溶液保持系,建屋換気系)に附属する弁	A/B	－	－	－	－	－	－	－
	高レベル濃縮廃液冷却設備第2室	有		無	第1,第2高レベル濃縮廃液貯槽冷却水ポンプ　※	A	－	－	－	－	－	－	－	－	－
				無			ケーブル　※	A	－	－	－	－	－	－	－
				無			－	－	－	－	－	－	－	－	－
				無			第1,第2高レベル濃縮廃液貯槽冷却水ポンプ　※	B	－	－	－	－	－	－	－
				無			第1,第2高レベル濃縮廃液貯槽冷却水ポンプ　※	B	－	－	－	－	－	－	－
				無			－	－	－	－	－	－	－	－	－
				無			セル排風機　※ 主要ダクト(溶液保持系,建屋換気系)に附属する弁	A/B	－	－	－	－	－	－	－
	高レベル濃縮廃液冷却設備第1室	有		無	第1,第2高レベル濃縮廃液貯槽冷却水ポンプ　※	B	－	－	－	－	－	－	－	－	－
				無			ケーブル　※	A	－	－	－	－	－	－	－
				無			－	－	－	－	－	－	－	－	－
				無			－	－	－	－	－	－	－	－	－
				無			第1,第2高レベル濃縮廃液貯槽冷却水ポンプ　※	A	－	－	－	－	－	－	－
				無			セル排風機　※ 主要ダクト(溶液保持系,建屋換気系)に附属する弁	A/B	－	－	－	－	－	－	－
				無			－	－	－	－	－	－	－	－	－
	北第3配管室	無	[redacted]	無	－	－	－	－	－	－	－	－	－	－	－
				無			－	－	－	－	－	－	－	－	－
				無			－	－	－	－	－	－	－	－	－
				無			－	－	－	－	－	－	－	－	－
				無			－	－	－	－	－	－	－	－	－
				無			第1,第2高レベル濃縮廃液貯槽冷却水ポンプ　※	A	－	－	－	－	－	－	－
				無			第1,第2高レベル濃縮廃液貯槽冷却水ポンプ　※	B	－	－	－	－	－	－	－
				無			－	－	－	－	－	－	－	－	－
				無			－	－	－	－	－	－	－	－	－
				無			－	－	－	－	－	－	－	－	－
				無			セル排風機　※ 主要ダクト(溶液保持系,建屋換気系)に附属する弁	A/B	－	－	－	－	－	－	－

第2－2表　隣接火災区域の火災影響評価結果(25/75)

※：火災防護上の最重要設備
A：油（漏えい油・有機溶媒）火災
B：電気盤火災
C：ケーブル火災
D：電動機絶縁物
E：仮置可燃物火災

高レベル廃液ガラス固化建屋

火災を想定する区域(区画)			隣接区域(区画)	伝播可能性	火災想定区域(区画)		隣接区域(区画)		最重要設備の評価結果			火災防護対策を行う安全上重要な施設(最重要設備を除くの評価結果			
番号	名称	火災源			火災防護対策を行う安全上重要な施設	系統	火災防護対策を行う安全上重要な施設	系統	同時喪失有/無	系統分離要：○、否：－	結果	同時喪失有/無	系統分離有/無	FDT^{S}評価結果	結果
[redacted]	南第2配管室	無	[redacted]	無	－	－	－	－	－	－	－	－	－	－	－
				無			－	－	－	－	－	－	－	－	－
				無			－	－	－	－	－	－	－	－	－
				無			－	－	－	－	－	－	－	－	－
				無			－	－	－	－	－	－	－	－	－
				無			第1,第2高レベル濃縮廃液貯槽冷却水ポンプ ※	A	－	－	－	－	－	－	－
				無			－	－	－	－	－	－	－	－	－
				無			－	－	－	－	－	－	－	－	－
				無			セル排風機 ※ 主要ダクト（溶液保持系,建屋換気系）に附属する弁	A/B	－	－	－	－	－	－	－
	分配器保守室	無		無	－	－	－	－	－	－	－	－	－	－	－
				無			－	－	－	－	－	－	－	－	－
				無			－	－	－	－	－	－	－	－	－
				無			－	－	－	－	－	－	－	－	－
				無			－	－	－	－	－	－	－	－	－
				無			－	－	－	－	－	－	－	－	－
				無			－	－	－	－	－	－	－	－	－
				無			ケーブル ※	A/B	－	－	－	－	－	－	－
				無			－	－	－	－	－	－	－	－	－
				無			－	－	－	－	－	－	－	－	－
				無			－	－	－	－	－	－	－	－	－
	蒸気分配第1室	無		無	－	－	－	－	－	－	－	－	－	－	－
				無			ケーブル 高レベル廃液混合槽第1セル漏えい液受皿液位 高レベル廃液混合槽第2セル漏えい液受皿液位	A/B	－	－	－	－	－	－	－
				無			－	－	－	－	－	－	－	－	－
				無			ケーブル ※	A	－	－	－	－	－	－	－
				無			－	－	－	－	－	－	－	－	－

第2－2表　隣接火災区域の火災影響評価結果(26/75)

※:火災防護上の最重要設備
A:油(漏えい油・有機溶媒)火災
B:電気盤火災
C:ケーブル火災
D:電動機絶縁物
E:仮置可燃物火災

高レベル廃液ガラス固化建屋

火災を想定する区域(区画)			隣接区域(区画)	伝播可能性	火災想定区域(区画)		隣接区域(区画)		最重要設備の評価結果			火災防護対策を行う安全上重要な施設(最重要設備を除く)の評価結果			
番号	名称	火災源			火災防護対策を行う安全上重要な施設	系統	火災防護対策を行う安全上重要な施設	系統	同時喪失有/無	系統分離要:○、否:－	結果	同時喪失有/無	系統分離有/無	FDT^{S}評価結果	結果
[redacted]	第1サンプリングベンチ室	有	[redacted]	有	－	－	－	－	－	－	－	－	－	－	－
				有			－	－	－	－	－	－	－	－	－
				有			－	－	－	－	－	－	－	－	－
				無			ケーブル 高レベル廃液混合槽第1セル漏えい液受皿液位 高レベル廃液混合槽第2セル漏えい液受皿液位	A/B	－	－	－	－	－	－	－
				有			ケーブル　※	A	－	－	－	－	－	－	－
				有			－	－	－	－	－	－	－	－	－
				有			－	－	－	－	－	－	－	－	－
				有			－	－	－	－	－	－	－	－	－
				有			－	－	－	－	－	－	－	－	－
				有			－	－	－	－	－	－	－	－	－
				無			安全冷却水ポンプ　※	A	－	－	－	－	－	－	－
				有			－	－	－	－	－	－	－	－	－
				有			－	－	－	－	－	－	－	－	－
				無			セル排風機　※ 主要ダクト(溶液保持系,建屋換気系)に附属する弁	A/B	－	－	－	－	－	－	－
				無			高レベル濃縮廃液貯槽第2セル漏えい液受皿液位 不溶解残渣廃液一時貯槽セル漏えい液受皿1液位 不溶解残渣廃液貯槽第1セル漏えい液受皿液位 不溶解残渣廃液貯槽第2セル漏えい液受皿液位 高レベル廃液共用貯槽セル漏えい液受皿液位	B	－	－	－	－	－	－	－
				有			－	－	－	－	－	－	－	－	－
				有			－	－	－	－	－	－	－	－	－
				有			－	－	－	－	－	－	－	－	－
				無			高レベル濃縮廃液廃ガス処理系廃ガス洗浄塔入口圧力計 不溶解残渣廃液廃ガス処理系廃ガス洗浄塔入口圧力計 高レベル濃縮廃液貯槽第1セル漏えい液受皿液位計 高レベル濃縮廃液貯槽第2セル漏えい液受皿液位計 高レベル濃縮廃液一時貯槽セル漏えい液受皿液位計 不溶解残渣廃液一時貯槽セル漏えい液受皿1液位計 不溶解残渣廃液貯槽第1セル漏えい液受皿液位計 不溶解残渣廃液貯槽第2セル漏えい液受皿液位計 高レベル廃液共用貯槽セル漏えい液受皿液位計 固化セル漏えい液受皿液位計	A/B	－	－	－	－	－	－	－
				有			－	－	－	－	－	－	－	－	－
				有			－	－	－	－	－	－	－	－	－
				有			－	－	－	－	－	－	－	－	－
	不溶解残渣廃液冷却設備第2室	有		無	安全冷却水ポンプ　※	A	－	－	－	－	－	－	－	－	－
				無			ケーブル　※	A	－	－	－	－	－	－	－
				無			－	－	－	－	－	－	－	－	－
				無			安全冷却水ポンプ　※	B	－	－	－	－	－	－	－
				無			－	－	－	－	－	－	－	－	－
				無			－	－	－	－	－	－	－	－	－
				無			高レベル濃縮廃液貯槽第2セル漏えい液受皿液位 不溶解残渣廃液一時貯槽セル漏えい液受皿1液位 不溶解残渣廃液貯槽第1セル漏えい液受皿液位 不溶解残渣廃液貯槽第2セル漏えい液受皿液位 高レベル廃液共用貯槽セル漏えい液受皿液位	B	－	－	－	－	－	－	－
				無			－	－	－	－	－	－	－	－	－
	不溶解残渣廃液冷却設備第1室	有		無	安全冷却水ポンプ　※	B	－	－	－	－	－	－	－	－	－
				無			ケーブル　※	A/B	－	－	－	－	－	－	－
				無			ケーブル　※	A	－	－	－	－	－	－	－
				無			安全冷却水ポンプ　※	A	－	－	－	－	－	－	－
				無			－	－	－	－	－	－	－	－	－
				無			高レベル濃縮廃液貯槽第2セル漏えい液受皿液位 不溶解残渣廃液一時貯槽セル漏えい液受皿1液位 不溶解残渣廃液貯槽第1セル漏えい液受皿液位 不溶解残渣廃液貯槽第2セル漏えい液受皿液位 高レベル廃液共用貯槽セル漏えい液受皿液位	B	－	－	－	－	－	－	－
				無			－	－	－	－	－	－	－	－	－

第2－2表　隣接火災区域の火災影響評価結果(27/75)

※：火災防護上の最重要設備
A：油（漏えい油・有機溶媒）火災
B：電気盤火災
C：ケーブル火災
D：電動機絶縁物
E：仮置可燃物火災

高レベル廃液ガラス固化建屋

火災を想定する区域(区画)			隣接区域(区画)	伝播可能性	火災想定区域(区画)		隣接区域(区画)		最重要設備の評価結果			火災防護対策を行う安全上重要な施設(最重要設備を除く)の評価結果			
番号	名称	火災源			火災防護対策を行う安全上重要な施設	系統	火災防護対策を行う安全上重要な施設	系統	同時喪失有/無	系統分離要：○、否：－	結果	同時喪失有/無	系統分離有/無	FDT^{S}評価結果	結果
[redacted]	北第1配管室	無	[redacted]	無	－	－	－	－	－	－	－	－	－	－	－
				無			－	－	－	－	－	－	－	－	－
				無			－	－	－	－	－	－	－	－	－
				無			－	－	－	－	－	－	－	－	－
				無			安全冷却水ポンプ　※	A	－	－	－	－	－	－	－
				無			－	－	－	－	－	－	－	－	－
				無			－	－	－	－	－	－	－	－	－
				無			－	－	－	－	－	－	－	－	－
	北第2配管室	無		無	－	－	－	－	－	－	－	－	－	－	－
				無			ケーブル　※	A/B	－	－	－	－	－	－	－
				無			安全冷却水ポンプ　※	A	－	－	－	－	－	－	－
				無			安全冷却水ポンプ　※	B	－	－	－	－	－	－	－
				無			－	－	－	－	－	－	－	－	－
				無			－	－	－	－	－	－	－	－	－
				無			－	－	－	－	－	－	－	－	－
	パルセーション空気槽室	無		無	－	－	－	－	－	－	－	－	－	－	－
				無			－	－	－	－	－	－	－	－	－
				無			ケーブル 高レベル廃液混合槽第1セル漏えい液受皿液位 高レベル廃液混合槽第2セル漏えい液受皿液位	A/B	－	－	－	－	－	－	－
				無			ケーブル　※	A/B	－	－	－	－	－	－	－
				無			－	－	－	－	－	－	－	－	－
				無			－	－	－	－	－	－	－	－	－
				無			－	－	－	－	－	－	－	－	－
				無			－	－	－	－	－	－	－	－	－
				無	－	－	高レベル濃縮廃液廃ガス処理系廃ガス洗浄塔入口圧力計 不溶解残渣廃液廃ガス処理系廃ガス洗浄塔入口圧力計 高レベル濃縮廃液貯槽第1セル漏えい液受皿液位計 高レベル濃縮廃液貯槽第2セル漏えい液受皿液位計 高レベル濃縮廃液一時貯槽セル漏えい液受皿液位計 不溶解残渣廃液一時貯槽セル漏えい液受皿1液位計 不溶解残渣廃液貯槽第1セル漏えい液受皿液位計 不溶解残渣廃液貯槽第2セル漏えい液受皿液位計 高レベル廃液共用貯槽セル漏えい液受皿液位計 固化セル漏えい液受皿液位計	A/B	－	－	－	－	－	－	－

第2－2表　隣接火災区域の火災影響評価結果(28/75)

※：火災防護上の最重要設備
A：油（漏えい油・有機溶媒）火災
B：電気盤火災
C：ケーブル火災
D：電動機絶縁物
E：仮置可燃物火災

高レベル廃液ガラス固化建屋

火災を想定する区域(区画)			隣接区域(区画)	伝播可能性	火災想定区域(区画)		隣接区域(区画)		最重要設備の評価結果			火災防護対策を行う安全上重要な施設(最重要設備を除く)の評価結果			
番号	名称	火災源			火災防護対策を行う安全上重要な施設	系統	火災防護対策を行う安全上重要な施設	系統	同時喪失有/無	系統分離要：○、否：－	結果	同時喪失有/無	系統分離有/無	FDT^{S}評価結果	結果
[redacted]	地下2階東西第2廊下	有	[redacted]	有	ケーブル ※	A	－	－	－	－	－	－	－	－	－
				無			ケーブル 高レベル廃液混合槽第1セル漏えい液受皿液位 高レベル廃液混合槽第2セル漏えい液受皿液位	A/B	－	－	－	－	－	－	－
				無			ケーブル ※	A/B	－	－	－	－	－	－	－
				有			ケーブル ※	A/B	○	○	火災想定区域(区画)から隣接区域(区画)に火災が伝搬するが、当該室の最重要設備のB系の安重ケーブルを電線管に移設する系統分離対策により、当該室の最重要設備はA系のケーブルのみになるため、最重要設備の同じ安全機能が一つは確保できる。	有	－	－	火災想定区域(区画)は最重要設備のみである。 また、火災想定区域(区画)からの火災伝搬により、隣接区域(区画)の機器が損傷するが、当該室の火災防護対策を行う安全上重要な施設(最重要設備を除く)は、工程停止により安全機能を必要としない状態に移行が可能である。
				有			－	－	－	－	－	－	－	－	－
				有			ケーブル ※	B	○	○	火災想定区域(区画)から隣接区域(区画)に火災が伝搬するが、当該室の最重要設備のB系の安重ケーブルトレイに1時間の耐火ラッピング、火災感知器、自動消火設備の系統分離対策により、最重要設備の同じ安全機能が一つは確保できる。	有	－	－	火災想定区域(区画)は最重要設備のみである。 また、火災想定区域(区画)から隣接区域(区画)に火災が伝播するが、当該室の火災防護対策を行う安全上重要な施設(最重要設備を除く)は、B系の安重ケーブルトレイのみであり、最重要設備と同じトレイであることから、最重要設備として1時間の耐火ラッピング、火災感知器、自動消火設備の系統分離対策を実施しているため再処理施設の安全性を確保できる。
	冷却空気出口シャフト	無		無	－	－	－	－	－	－	－	－	－	－	－
				無			－	－	－	－	－	－	－	－	－
				無			ケーブル ※	A/B	－	－	－	－	－	－	－
				無			－	－	－	－	－	－	－	－	－
				無			－	－	－	－	－	－	－	－	－
				無			ケーブル ※	B	－	－	－	－	－	－	－
				無			－	－	－	－	－	－	－	－	－
				無			主配管(サポート用冷却水系：再処理設備本体用)に附属する弁	A	－	－	－	－	－	－	－
				無			－	－	－	－	－	－	－	－	－
				無			－	－	－	－	－	－	－	－	－
				無			－	－	－	－	－	－	－	－	－
				無			－	－	－	－	－	－	－	－	－
				無			－	－	－	－	－	－	－	－	－
				無			－	－	－	－	－	－	－	－	－
	北第2階段室地下1階附室	無		無	－	－	－	－	－	－	－	－	－	－	－
				無			－	－	－	－	－	－	－	－	－
				無			－	－	－	－	－	－	－	－	－
				無			－	－	－	－	－	－	－	－	－
				無			ケーブル ※	A/B	－	－	－	－	－	－	－
				無			－	－	－	－	－	－	－	－	－

第2－2表　隣接火災区域の火災影響評価結果(29/75)

※:火災防護上の最重要設備
A:油(漏えい油・有機溶媒)火災
B:電気盤火災
C:ケーブル火災
D:電動機絶縁物
E:仮置可燃物火災

高レベル廃液ガラス固化建屋

火災を想定する区域(区画)			隣接区域(区画)	伝播可能性	火災想定区域(区画)		隣接区域(区画)		最重要設備の評価結果				火災防護対策を行う安全上重要な施設(最重要設備を除く)の評価結果			
番号	名称	火災源			火災防護対策を行う安全上重要な施設	系統	火災防護対策を行う安全上重要な施設	系統	同時喪失有/無	系統分離要:○、否:－	結果	同時喪失有/無	系統分離有/無	FDT^S評価結果	結果
[redacted]			[redacted]	無			－	－	－	－	－	－	－	－	－
				有			－	－	－	－	－	－	－	－	－
				無			－	－	－	－	－	－	－	－	－
				無			－	－	－	－	－	－	－	－	－
				無			－	－	－	－	－	－	－	－	－
				無			－	－	－	－	－	－	－	－	－
				無			－	－	－	－	－	－	－	－	－
				無			－	－	－	－	－	－	－	－	－
				有			－	－	－	－	－	－	－	－	－
				無			ケーブル ※	A	－	－	－	－	－	－	－
				無			ケーブル ※	A	－	－	－	－	－	－	－
				有			ケーブル ※	A	○	○	火災想定区域(区画)は最重要設備のB系の安重ケーブルトレイに1時間の耐火ラッピング、火災感知器、自動消火設備の系統分離対策により、最重要設備の同じ安全機能が一つは確保できる。また、火災想定区域(区画)から隣接区域(区画)に火災が伝搬するが、当該室の最重要設備は火災想定区域(区画)と同じA系の安重ケーブルトレイであるため、最重要設備の同じ安全機能が一つは確保できる。	有	－	－	火災想定区域(区画)の機器は最重要設備のみである。 また、火災想定区域(区画)からの火災伝搬により、隣接区域(区画)の機器が損傷するが、工程停止により安全機能を必要としない状態に移行可能である。
				無			－	－	－	－	－	－	－	－	－
				有			－	－	－	－	－	－	－	－	－
				無			－	－	－	－	－	－	－	－	－
				無			－	－	－	－	－	－	－	－	－
				無			－	－	－	－	－	－	－	－	－
				無			－	－	－	－	－	－	－	－	－
				有			－	－	－	－	－	－	－	－	－
				有			－	－	－	－	－	－	－	－	－
				無			セル排風機 ※ 主要ダクト(溶液保持系,建屋換気系)に附属する弁	A/B	－	－	－	－	－	－	－
				有			－	－	－	－	－	－	－	－	－
				無			高レベル濃縮廃液貯槽第2セル漏えい液受皿液位 不溶解残渣廃液一時貯槽セル漏えい液受皿1液位 不溶解残渣廃液貯槽第1セル漏えい液受皿液位 不溶解残渣廃液貯槽第2セル漏えい液受皿液位 高レベル廃液共用貯槽セル漏えい液受皿液位	B	－	－	－	－	－	－	－
				無			－	－	－	－	－	－	－	－	－
				無			－	－	－	－	－	－	－	－	－
				無			－	－	－	－	－	－	－	－	－

第2－2表　隣接火災区域の火災影響評価結果(30/75)

※：火災防護上の最重要設備
A：油（漏えい油・有機溶媒）火災
B：電気盤火災
C：ケーブル火災
D：電動機絶縁物
E：仮置可燃物火災

高レベル廃液ガラス固化建屋

火災を想定する区域(区画)			隣接区域(区画)	伝播可能性	火災想定区域(区画)		隣接区域(区画)		最重要設備の評価結果			火災防護対策を行う安全上重要な施設(最重要設備を除く)の評価結果			
番号	名称	火災源			火災防護対策を行う安全上重要な施設	系統	火災防護対策を行う安全上重要な施設	系統	同時喪失有/無	系統分離要：○、否：－	結果	同時喪失有/無	系統分離有/無	FDT^{S}評価結果	結果
[redacted]	地下1階東西第1廊下,南北第3廊下		[redacted]	有	ケーブル ※	A/B	ケーブル ※	B	○	○	火災想定区域(区画)は最重要設備のB系の安重ケーブルトレイに1時間の耐火ラッピング、火災感知器、自動消火設備の系統分離対策により、最重要設備の同じ安全機能が一つは確保できる。また、火災想定区域(区画)から隣接区域(区画)に火災が伝搬するが、当該室も最重要設備のB系の安重ケーブルトレイに1時間の耐火ラッピング、火災感知器、自動消火設備の系統分離対策により、最重要設備の同じ安全機能が一つは確保できる。	有	－	－	火災想定区域(区画)は最重要設備のみである。 また、火災想定区域(区画)から隣接区域(区画)に火災が伝播するが、当該室の火災防護対策を行う安全上重要な施設（最重要設備を除く）は、B系の安重ケーブルトレイのみであり、最重要設備と同じトレイであることから、最重要設備として1時間の耐火ラッピング、火災感知器、自動消火設備の系統分離対策を実施しているため再処理施設の安全性を確保できる。
				有			－	－	－	－	－	－	－	－	－
				有			－	－	－	－	－	－	－	－	－
				有			－	－	－	－	－	－	－	－	－
				無			－	－	－	－	－	－	－	－	－
				無			－	－	－	－	－	－	－	－	－
				有			ケーブル ※	B	○	○	火災想定区域(区画)は最重要設備のB系の安重ケーブルトレイに1時間の耐火ラッピング、火災感知器、自動消火設備の系統分離対策により、最重要設備の同じ安全機能が一つは確保できる。また、火災想定区域(区画)から隣接区域(区画)に火災が伝搬するが、当該室も最重要設備のB系の安重ケーブルトレイに1時間の耐火ラッピング、火災感知器、自動消火設備の系統分離対策により、最重要設備の同じ安全機能が一つは確保できる。	－	－	－	－

第2－2表　隣接火災区域の火災影響評価結果(31/75)

※：火災防護上の最重要設備
A：油（漏えい油・有機溶媒）火災
B：電気盤火災
C：ケーブル火災
D：電動機絶縁物
E：仮置可燃物火災

高レベル廃液ガラス固化建屋

火災を想定する区域(区画)			隣接区域(区画)	伝播可能性	火災想定区域(区画)		隣接区域(区画)		最重要設備の評価結果			火災防護対策を行う安全上重要な施設(最重要設備を除く)の評価結果			
番号	名称	火災源			火災防護対策を行う安全上重要な施設	系統	火災防護対策を行う安全上重要な施設	系統	同時喪失有/無	系統分離要：○、否：－	結果	同時喪失有/無	系統分離有/無	FDT^{S}評価結果	結果
[redacted]			[redacted]	無			ケーブル　※ 固化セル温度計,高レベル濃縮廃液貯槽第1セル漏えい液受皿液位計,高レベル濃縮廃液貯槽第2セル漏えい液受皿液位計,高レベル濃縮廃液ー時貯槽セル漏えい液受皿液位計,不溶解残渣廃液ー時貯槽セル漏えい液受皿1液位計,不溶解残渣廃液貯槽第1セル漏えい液受皿液位計,不溶解残渣廃液貯槽第2セル漏えい液受皿液位計,高レベル廃液共用貯槽セル漏えい液受皿液位計,結合装置内圧力計,固化セル漏えい液受皿液位計,高レベル廃液混合槽第1セル漏えい液受皿液位計 ,高レベル廃液混合槽第2セル漏えい液受皿液位計,流下ノズル冷却用空気槽圧力計,固化セル圧力計,ガラス溶融炉ガラス固化体質量計,高レベル濃縮廃液廃ガス処理系廃ガス洗浄塔入口圧力計,不溶解残渣廃液廃ガス処理系廃ガス洗浄塔入口圧力計,ガラス溶融炉炉内気相圧力計,純水中間貯槽水位計,安全冷水膨張槽水位計に附属する盤　※ 固化セル温度計,純水中間貯槽水位計に附属する盤　※ 固化セル温度計,高レベル濃縮廃液貯槽第1セル漏えい液受皿液位計,高レベル濃縮廃液貯槽第2セル漏えい液受皿液位計,高レベル濃縮廃液ー時貯槽セル漏えい液受皿液位計,不溶解残渣廃液ー時貯槽セル漏えい液受皿1液位計,不溶解残渣廃液貯槽第1セル漏えい液受皿液位計,不溶解残渣廃液貯槽第2セル漏えい液受皿液位計,高レベル廃液共用貯槽セル漏えい液受皿液位計,高レベル廃液混合槽第1セル漏えい液受皿液位計,高レベル廃液混合槽第2セル漏えい液受皿液位計,流下ノズル冷却用空気槽圧力計,固化セル圧力計,ガラス溶融炉ガラス固化体質量計,安全冷水膨張槽水位計に附属する盤　※ 安全冷水冷凍機に附属する機器付き盤　※	A	－	－	－	－	－	－
				無			－	－	－	－	－	－	－	－	－
				無			－	－	－	－	－	－	－	－	－
				無			－	－	－	－	－	－	－	－	－
				有			ケーブル	A	○	○	火災想定区域(区画)は最重要設備のB系の安重ケーブルトレイに1時間の耐火ラッピング、火災感知器、自動消火設備の系統分離対策により、最重要設備の同じ安全機能が一つは確保できる。	有	－	－	火災想定区域(区画)は最重要設備のみである。 また、火災想定区域(区画)から隣接区域(区画)に火災が伝搬するが、当該室の機器は工程停止により安全機能を必要としない状態に移行可能である。
	北第3階段室地下1階附室	無		無	－	－	－	－	－	－	－	－	－	－	－
				無			ケーブル　※	A	－	－	－	－	－	－	－
				無			－	－	－	－	－	－	－	－	－
				無			ケーブル　※	A/B	－	－	－	－	－	－	－
				無			－	－	－	－	－	－	－	－	－

第2－2表　隣接火災区域の火災影響評価結果(32/75)

※:火災防護上の最重要設備
A:油(漏えい油・有機溶媒)火災
B:電気盤火災
C:ケーブル火災
D:電動機絶縁物
E:仮置可燃物火災

高レベル廃液ガラス固化建屋

火災を想定する区域(区画)			隣接区域(区画)	伝播可能性	火災想定区域(区画)		隣接区域(区画)		最重要設備の評価結果			火災防護対策を行う安全上重要な施設(最重要設備を除く)の評価結果			
番号	名称	火災源			火災防護対策を行う安全上重要な施設	系統	火災防護対策を行う安全上重要な施設	系統	同時喪失有/無	系統分離要:○、否:－	結果	同時喪失有/無	系統分離有/無	FDT^{S}評価結果	結果
[redacted]	蒸気分配第5室	無	[redacted]	無	－	－	－	－	－	－	－	－	－	－	－
				無			ケーブル　※	A/B	－	－	－	－	－	－	－
				無			－	－	－	－	－	－	－	－	－
				無			高レベル濃縮廃液貯槽第2セル漏えい液受皿液位 不溶解残渣廃液一時貯槽セル漏えい液受皿1液位 不溶解残渣廃液貯槽第1セル漏えい液受皿液位 不溶解残渣廃液貯槽第2セル漏えい液受皿液位 高レベル廃液共用貯槽セル漏えい液受皿液位	B	－	－	－	－	－	－	－
				無			－	－	－	－	－	－	－	－	－
				無			ケーブル　※ 固化セル温度計,高レベル濃縮廃液貯槽第1セル漏えい液受皿液位計,高レベル濃縮廃液貯槽第2セル漏えい液受皿液位計,高レベル濃縮廃液一時貯槽セル漏えい液受皿液位計,不溶解残渣廃液一時貯槽セル漏えい液受皿1液位計,不溶解残渣廃液貯槽第1セル漏えい液受皿液位計,不溶解残渣廃液貯槽第2セル漏えい液受皿液位計,高レベル廃液共用貯槽セル漏えい液受皿液位計,結合装置内圧力計,固化セル漏えい液受皿液位計,高レベル廃液混合槽第1セル漏えい液受皿液位計 ,高レベル廃液混合槽第2セル漏えい液受皿液位計,流下ノズル冷却用空気槽圧力計,固化セル圧力計,ガラス溶融炉ガラス固化体質量計,高レベル濃縮廃液廃ガス処理系廃ガス洗浄塔入口圧力計,不溶解残渣廃液廃ガス処理系廃ガス洗浄塔入口圧力計,ガラス溶融炉炉内気相圧力計,純水中間貯槽水位計,安全冷水膨張槽水位計に附属する盤　※ 固化セル温度計,純水中間貯槽水位計に附属する盤　※ 固化セル温度計,高レベル濃縮廃液貯槽第1セル漏えい液受皿液位計,高レベル濃縮廃液貯槽第2セル漏えい液受皿液位計,高レベル濃縮廃液一時貯槽セル漏えい液受皿液位計,不溶解残渣廃液一時貯槽セル漏えい液受皿1液位計,不溶解残渣廃液貯槽第1セル漏えい液受皿液位計,不溶解残渣廃液貯槽第2セル漏えい液受皿液位計,高レベル廃液共用貯槽セル漏えい液受皿液位計,高レベル廃液混合槽第1セル漏えい液受皿液位計,高レベル廃液混合槽第2セル漏えい液受皿液位計,流下ノズル冷却用空気槽圧力計,固化セル圧力計,ガラス溶融炉ガラス固化体質量計,安全冷水膨張槽水位計に附属する盤　※ 安全冷水冷凍機に附属する機器付き盤　※	A	－	－	－	－	－	－	－

第2－2表　隣接火災区域の火災影響評価結果(33/75)

※：火災防護上の最重要設備
A：油（漏えい油・有機溶媒）火災
B：電気盤火災
C：ケーブル火災
D：電動機絶縁物
E：仮置可燃物火災

高レベル廃液ガラス固化建屋

火災を想定する区域(区画)			隣接区域(区画)	伝播可能性	火災想定区域(区画)		隣接区域(区画)		最重要設備の評価結果			火災防護対策を行う安全上重要な施設(最重要設備を除く)の評価結果			
番号	名称	火災源			火災防護対策を行う安全上重要な施設	系統	火災防護対策を行う安全上重要な施設	系統	同時喪失有/無	系統分離要：○、否：－	結果	同時喪失有/無	系統分離有/無	FDT^{S}評価結果	結果
[redacted]	排気フィルタ第2室	無	[redacted]	無	－	－	－	－	－	－	－	－	－	－	－
				無			高レベル廃液共用貯槽冷却水ポンプ　※	A	－	－	－	－	－	－	－
				無			高レベル廃液共用貯槽冷却水ポンプ　※	B	－	－	－	－	－	－	－
				無			第1,第2高レベル濃縮廃液貯槽冷却水ポンプ　※	A	－	－	－	－	－	－	－
				無			第1,第2高レベル濃縮廃液貯槽冷却水ポンプ　※	B	－	－	－	－	－	－	－
				無			－	－	－	－	－	－	－	－	－
				無			－	－	－	－	－	－	－	－	－
				無			ケーブル　※	A/B	－	－	－	－	－	－	－
				無			－	－	－	－	－	－	－	－	－
				無			セル排風機　※ 主要ダクト（溶液保持系,建屋換気系）に附属する弁	A/B	－	－	－	－	－	－	－
				無			－	－	－	－	－	－	－	－	－
				無			－	－	－	－	－	－	－	－	－
				無	－	－	ケーブル　※ 固化セル温度計,高レベル濃縮廃液貯槽第1セル漏えい液受皿液位計,高レベル濃縮廃液貯槽第2セル漏えい液受皿液位計,高レベル濃縮廃液一時貯槽セル漏えい液受皿液位計,不溶解残渣廃液一時貯槽セル漏えい液受皿1液位計,不溶解残渣廃液貯槽第1セル漏えい液受皿液位計,不溶解残渣廃液貯槽第2セル漏えい液受皿液位計,高レベル廃液共用貯槽セル漏えい液受皿液位計,結合装置内圧力計,固化セル漏えい液受皿液位計,高レベル廃液混合槽第1セル漏えい液受皿液位計 ,高レベル廃液混合槽第2セル漏えい液受皿液位計,流下ノズル冷却用空気槽圧力計,固化セル圧力計,ガラス溶融炉ガラス固化体質量計,高レベル濃縮廃液廃ガス処理系廃ガス洗浄塔入口圧力計,不溶解残渣廃液廃ガス処理系廃ガス洗浄塔入口圧力計,ガラス溶融炉炉内気相圧力計,純水中間貯槽水位計,安全冷水膨張槽水位計に附属する盤　※ 固化セル温度計,純水中間貯槽水位計に附属する盤　※ 固化セル温度計,高レベル濃縮廃液貯槽第1セル漏えい液受皿液位計,高レベル濃縮廃液貯槽第2セル漏えい液受皿液位計,高レベル濃縮廃液一時貯槽セル漏えい液受皿液位計,不溶解残渣廃液一時貯槽セル漏えい液受皿1液位計,不溶解残渣廃液貯槽第1セル漏えい液受皿液位計,不溶解残渣廃液貯槽第2セル漏えい液受皿液位計,高レベル廃液共用貯槽セル漏えい液受皿液位計,高レベル廃液混合槽第1セル漏えい液受皿液位計,高レベル廃液混合槽第2セル漏えい液受皿液位計,流下ノズル冷却用空気槽圧力計,固化セル圧力計,ガラス溶融炉ガラス固化体質量計,安全冷水膨張槽水位計に附属する盤　※ 安全冷水冷凍機に附属する機器付き盤　※	A	－	－	－	－	－	－	－
				無			－	－	－	－	－	－	－	－	－
				無			建屋排風機 主配管（溶液保持系,建屋換気系）に附属する弁	A/B	－	－	－	－	－	－	－
	排風機第1室	有		無	セル排風機　※ 主要ダクト（溶液保持系,建屋換気系）に附属する弁	A/B	第1,第2高レベル濃縮廃液貯槽冷却水ポンプ　※	B	－	－	－	－	－	－	－
				無			第1,第2高レベル濃縮廃液貯槽冷却水ポンプ　※	A	－	－	－	－	－	－	－
				無			第1,第2高レベル濃縮廃液貯槽冷却水ポンプ　※	B	－	－	－	－	－	－	－
				無			－	－	－	－	－	－	－	－	－
				無			－	－	－	－	－	－	－	－	－
				無			－	－	－	－	－	－	－	－	－
				無			ケーブル　※	A/B	－	－	－	－	－	－	－
				無			－	－	－	－	－	－	－	－	－
				無			－	－	－	－	－	－	－	－	－
				無			－	－	－	－	－	－	－	－	－
				無			－	－	－	－	－	－	－	－	－
				無			－	－	－	－	－	－	－	－	－
				無			建屋排風機 主配管（溶液保持系,建屋換気系）に附属する弁	A/B	－	－	－	－	－	－	－

第2－2表　隣接火災区域の火災影響評価結果(34/75)

※：火災防護上の最重要設備
A：油（漏えい油・有機溶媒）火災
B：電気盤火災
C：ケーブル火災
D：電動機絶縁物
E：仮置可燃物火災

高レベル廃液ガラス固化建屋

火災を想定する区域(区画)			隣接区域(区画)	伝播可能性	火災想定区域(区画)		隣接区域(区画)		最重要設備の評価結果			火災防護対策を行う安全上重要な施設(最重要設備を除く)の評価結果			
番号	名称	火災源			火災防護対策を行う安全上重要な施設	系統	火災防護対策を行う安全上重要な施設	系統	同時喪失有/無	系統分離要：○、否：－	結果	同時喪失有/無	系統分離有/無	FDT^{S}評価結果	結果
[redacted]	第2サンプリングベンチ室	有	[redacted]	有	－	－	－	－	－	－	－	－	－	－	－
				有			－	－	－	－	－	－	－	－	－
				有			－	－	－	－	－	－	－	－	－
				無			第1,第2高レベル濃縮廃液貯槽冷却水ポンプ　※	B	－	－	－	－	－	－	－
				有			ケーブル　※	A/B	－	－	－	－	－	－	－
				無			セル排風機　※ 主要ダクト（溶液保持系,建屋換気系）に附属する弁	A/B	－	－	－	－	－	－	－
				有			－	－	－	－	－	－	－	－	－
				有			－	－	－	－	－	－	－	－	－
				有			－	－	－	－	－	－	－	－	－
				有			－	－	－	－	－	－	－	－	－
	計装ラック第2室	無		無	高レベル濃縮廃液貯槽第2セル漏えい液受皿液位 不溶解残渣廃液一時貯槽セル漏えい液受皿1液位 不溶解残渣廃液貯槽第1セル漏えい液受皿液位 不溶解残渣廃液貯槽第2セル漏えい液受皿液位 高レベル廃液共用貯槽セル漏えい液受皿液位	B	－	－	－	－	－	－	－	－	－
				無			－	－	－	－	－	－	－	－	－
				無			－	－	－	－	－	－	－	－	－
				無			－	－	－	－	－	－	－	－	－
				無			安全冷却水ポンプ　※	A	－	－	－	－	－	－	－
				無			安全冷却水ポンプ　※	B	－	－	－	－	－	－	－
				無			ケーブル　※	A/B	－	－	－	－	－	－	－
				無			－	－	－	－	－	－	－	－	－
				無			－	－	－	－	－	－	－	－	－
				無			－	－	－	－	－	－	－	－	－
				無			－	－	－	－	－	－	－	－	－
				無			ケーブル　※	B	－	－	－	－	－	－	－
				無			ケーブル　※ 固化セル温度計,高レベル濃縮廃液貯槽第1セル漏えい液受皿液位計,高レベル濃縮廃液貯槽第2セル漏えい液受皿液位計,高レベル濃縮廃液一時貯槽セル漏えい液受皿液位計,不溶解残渣廃液一時貯槽セル漏えい液受皿1液位計,不溶解残渣廃液貯槽第1セル漏えい液受皿液位計,不溶解残渣廃液貯槽第2セル漏えい液受皿液位計,高レベル廃液共用貯槽セル漏えい液受皿液位計,結合装置内圧力計,固化セル漏えい液受皿液位計,高レベル廃液混合槽第1セル漏えい液受皿液位計 ,高レベル廃液混合槽第2セル漏えい液受皿液位計,流下ノズル冷却用空気槽圧力計,固化セル圧力計,ガラス溶融炉ガラス固化体質量計,高レベル濃縮廃液廃ガス処理系廃ガス洗浄塔入口圧力計,不溶解残渣廃液廃ガス処理系廃ガス洗浄塔入口圧力計,ガラス溶融炉炉内気相圧力計,純水中間貯槽水位計,安全冷水膨張槽水位計に附属する盤　※ 固化セル温度計,純水中間貯槽水位計に附属する盤　※ 固化セル温度計,高レベル濃縮廃液貯槽第1セル漏えい液受皿液位計,高レベル濃縮廃液貯槽第2セル漏えい液受皿液位計,高レベル濃縮廃液一時貯槽セル漏えい液受皿液位計,不溶解残渣廃液一時貯槽セル漏えい液受皿1液位計,不溶解残渣廃液貯槽第1セル漏えい液受皿液位計,不溶解残渣廃液貯槽第2セル漏えい液受皿液位計,高レベル廃液共用貯槽セル漏えい液受皿液位計,高レベル廃液混合槽第1セル漏えい液受皿液位計,高レベル廃液混合槽第2セル漏えい液受皿液位計,流下ノズル冷却用空気槽圧力計,固化セル圧力計,ガラス溶融炉ガラス固化体質量計,安全冷水膨張槽水位計に附属する盤　※ 安全冷水冷凍機に附属する機器付き盤　※	A	－	－	－	－	－	－	－
				無			－	－	－	－	－	－	－	－	－

第2－2表　隣接火災区域の火災影響評価結果(35/75)

※：火災防護上の最重要設備
A：油（漏えい油・有機溶媒）火災
B：電気盤火災
C：ケーブル火災
D：電動機絶縁物
E：仮置可燃物火災

高レベル廃液ガラス固化建屋

火災を想定する区域(区画)			隣接区域(区画)	伝播可能性	火災想定区域(区画)		隣接区域(区画)		最重要設備の評価結果			火災防護対策を行う安全上重要な施設(最重要設備を除くの評価結果			
番号	名称	火災源			火災防護対策を行う安全上重要な施設	系統	火災防護対策を行う安全上重要な施設	系統	同時喪失有/無	系統分離要：○、否：－	結果	同時喪失有/無	系統分離有/無	FDT^{S}評価結果	結果
[redacted]	圧縮空気分配第1室	無	[redacted]	無	－	－	－	－	－	－	－	－	－	－	－
				無			－	－	－	－	－	－	－	－	－
				無			－	－	－	－	－	－	－	－	－
				無			－	－	－	－	－	－	－	－	－
				無			－	－	－	－	－	－	－	－	－
				無			－	－	－	－	－	－	－	－	－
				無			高レベル濃縮廃液貯槽第2セル漏えい液受皿液位 不溶解残渣廃液一時貯槽セル漏えい液受皿1液位 不溶解残渣廃液貯槽第1セル漏えい液受皿液位 不溶解残渣廃液貯槽第2セル漏えい液受皿液位 高レベル廃液共用貯槽セル漏えい液受皿液位	B	－	－	－	－	－	－	－
				無			ケーブル　※ 固化セル温度計,高レベル濃縮廃液貯槽第1セル漏えい液受皿液位計,高レベル濃縮廃液貯槽第2セル漏えい液受皿液位計,高レベル濃縮廃液一時貯槽セル漏えい液受皿液位計,不溶解残渣廃液一時貯槽セル漏えい液受皿1液位計,不溶解残渣廃液貯槽第1セル漏えい液受皿液位計,不溶解残渣廃液貯槽第2セル漏えい液受皿液位計,高レベル廃液共用貯槽セル漏えい液受皿液位計,結合装置内圧力計,固化セル漏えい液受皿液位計,高レベル廃液混合槽第1セル漏えい液受皿液位計 ,高レベル廃液混合槽第2セル漏えい液受皿液位計,流下ノズル冷却用空気槽圧力計,固化セル圧力計,ガラス溶融炉ガラス固化体質量計,高レベル濃縮廃液廃ガス処理系廃ガス洗浄塔入口圧力計,不溶解残渣廃液廃ガス処理系廃ガス洗浄塔入口圧力計,ガラス溶融炉炉内気相圧力計,純水中間貯槽水位計,安全冷水膨張槽水位計に附属する盤　※ 固化セル温度計,純水中間貯槽水位計に附属する盤　※ 固化セル温度計,高レベル濃縮廃液貯槽第1セル漏えい液受皿液位計,高レベル濃縮廃液貯槽第2セル漏えい液受皿液位計,高レベル濃縮廃液一時貯槽セル漏えい液受皿液位計,不溶解残渣廃液一時貯槽セル漏えい液受皿1液位計,不溶解残渣廃液貯槽第1セル漏えい液受皿液位計,不溶解残渣廃液貯槽第2セル漏えい液受皿液位計,高レベル廃液共用貯槽セル漏えい液受皿液位計,高レベル廃液混合槽第1セル漏えい液受皿液位計,高レベル廃液混合槽第2セル漏えい液受皿液位計,流下ノズル冷却用空気槽圧力計,固化セル圧力計,ガラス溶融炉ガラス固化体質量計,安全冷水膨張槽水位計に附属する盤　※ 安全冷水冷凍機に附属する機器付き盤　※	A	－	－	－	－	－	－	－
				無			－	－	－	－	－	－	－	－	－
	圧縮空気分配第2室	無		無	－	－	－	－	－	－	－	－	－	－	－
				無			－	－	－	－	－	－	－	－	－
				無			－	－	－	－	－	－	－	－	－
				無			－	－	－	－	－	－	－	－	－
				無			セル排風機　※ 主要ダクト（溶液保持系,建屋換気系）に附属する弁	A/B	－	－	－	－	－	－	－
				無			－	－	－	－	－	－	－	－	－
				無			高レベル濃縮廃液廃ガス処理系廃ガス洗浄塔入口圧力計 不溶解残渣廃液廃ガス処理系廃ガス洗浄塔入口圧力計 高レベル濃縮廃液貯槽第1セル漏えい液受皿液位計 高レベル濃縮廃液貯槽第2セル漏えい液受皿液位計 高レベル濃縮廃液一時貯槽セル漏えい液受皿液位計 不溶解残渣廃液一時貯槽セル漏えい液受皿1液位計 不溶解残渣廃液貯槽第1セル漏えい液受皿液位計 不溶解残渣廃液貯槽第2セル漏えい液受皿液位計 高レベル廃液共用貯槽セル漏えい液受皿液位計 固化セル漏えい液受皿液位計	A/B	－	－	－	－	－	－	－
				無			－	－	－	－	－	－	－	－	－
	圧縮空気分配第3室	有		無	－	－	－	－	－	－	－	－	－	－	－
				無			－	－	－	－	－	－	－	－	－
				無			－	－	－	－	－	－	－	－	－
				無			－	－	－	－	－	－	－	－	－
				無			－	－	－	－	－	－	－	－	－
				無			－	－	－	－	－	－	－	－	－
				無			ケーブル　※	B	－	－	－	－	－	－	－

第2－2表　隣接火災区域の火災影響評価結果(36/75)

※：火災防護上の最重要設備
A：油（漏えい油・有機溶媒）火災
B：電気盤火災
C：ケーブル火災
D：電動機絶縁物
E：仮置可燃物火災

高レベル廃液ガラス固化建屋

火災を想定する区域(区画)			隣接区域(区画)	伝播可能性	火災想定区域(区画)		隣接区域(区画)		最重要設備の評価結果			火災防護対策を行う安全上重要な施設(最重要設備を除く)の評価結果			
番号	名称	火災源			火災防護対策を行う安全上重要な施設	系統	火災防護対策を行う安全上重要な施設	系統	同時喪失有/無	系統分離要：○、否：－	結果	同時喪失有/無	系統分離有/無	FDT^{S}評価結果	結果
[redacted]	蒸気分配第4室	無	[redacted]	無	－	－	安全冷却水ポンプ　※	A	－	－	－	－	－	－	－
				無			安全冷却水ポンプ　※	B	－	－	－	－	－	－	－
				無			－	－	－	－	－	－	－	－	－
				無			－	－	－	－	－	－	－	－	－
				無			高レベル濃縮廃液貯槽第2セル漏えい液受皿液位 不溶解残渣廃液一時貯槽セル漏えい液受皿1液位 不溶解残渣廃液貯槽第1セル漏えい液受皿液位 不溶解残渣廃液貯槽第2セル漏えい液受皿液位 高レベル廃液共用貯槽セル漏えい液受皿液位	B	－	－	－	－	－	－	－
				無			－	－	－	－	－	－	－	－	－
				無			ケーブル　※	B	－	－	－	－	－	－	－
				無			－	－	－	－	－	－	－	－	－
				無			－	－	－	－	－	－	－	－	－
	蒸気分配第3室	無		無	－	－	－	－	－	－	－	－	－	－	－
				無			－	－	－	－	－	－	－	－	－
				無			－	－	－	－	－	－	－	－	－
				無			－	－	－	－	－	－	－	－	－
				無			高レベル濃縮廃液貯槽第2セル漏えい液受皿液位 不溶解残渣廃液一時貯槽セル漏えい液受皿1液位 不溶解残渣廃液貯槽第1セル漏えい液受皿液位 不溶解残渣廃液貯槽第2セル漏えい液受皿液位 高レベル廃液共用貯槽セル漏えい液受皿液位	B	－	－	－	－	－	－	－
				無			－	－	－	－	－	－	－	－	－
				無			高レベル濃縮廃液廃ガス処理系廃ガス洗浄塔入口圧力計 不溶解残渣廃液廃ガス処理系廃ガス洗浄塔入口圧力計 高レベル濃縮廃液貯槽第1セル漏えい液受皿液位計 高レベル濃縮廃液貯槽第2セル漏えい液受皿液位計 高レベル濃縮廃液一時貯槽セル漏えい液受皿液位計 不溶解残渣廃液一時貯槽セル漏えい液受皿1液位計 不溶解残渣廃液貯槽第1セル漏えい液受皿液位計 不溶解残渣廃液貯槽第2セル漏えい液受皿液位計 高レベル廃液共用貯槽セル漏えい液受皿液位計 固化セル漏えい液受皿液位計	A/B	－	－	－	－	－	－	－
				無			－	－	－	－	－	－	－	－	－
				無			ケーブル　※	B	－	－	－	－	－	－	－
				無			－	－	－	－	－	－	－	－	－
				無			－	－	－	－	－	－	－	－	－
	計装ラック第1室	無		無	高レベル濃縮廃液廃ガス処理系廃ガス洗浄塔入口圧力計 不溶解残渣廃液廃ガス処理系廃ガス洗浄塔入口圧力計 高レベル濃縮廃液貯槽第1セル漏えい液受皿液位計 高レベル濃縮廃液貯槽第2セル漏えい液受皿液位計 高レベル濃縮廃液一時貯槽セル漏えい液受皿液位計 不溶解残渣廃液一時貯槽セル漏えい液受皿1液位計 不溶解残渣廃液貯槽第1セル漏えい液受皿液位計 不溶解残渣廃液貯槽第2セル漏えい液受皿液位計 高レベル廃液共用貯槽セル漏えい液受皿液位計 固化セル漏えい液受皿液位計	A/B	－	－	－	－	－	－	－
				無			ケーブル 高レベル廃液混合槽第1セル漏えい液受皿液位 高レベル廃液混合槽第2セル漏えい液受皿液位	A/B	－	－	－	－	－	－	－
				無			－	－	－	－	－	－	－	－	－
				無			－	－	－	－	－	－	－	－	－
				無			－	－	－	－	－	－	－	－	－
				無			－	－	－	－	－	－	－	－	－
				無			主配管（漏えい液回収系）に附属する弁	－	－	－	－	－	－	－	－
				無			－	－	－	－	－	－	－	－	－
				無			ケーブル　※	B	－	－	－	－	－	－	－
				無			－	－	－	－	－	－	－	－	－
				無			－	－	－	－	－	－	－	－	－

第2－2表　隣接火災区域の火災影響評価結果(37/75)

※：火災防護上の最重要設備
A：油（漏えい油・有機溶媒）火災
B：電気盤火災
C：ケーブル火災
D：電動機絶縁物
E：仮置可燃物火災

高レベル廃液ガラス固化建屋

火災を想定する区域(区画)			隣接区域(区画)	伝播可能性	火災想定区域(区画)		隣接区域(区画)		最重要設備の評価結果			火災防護対策を行う安全上重要な施設(最重要設備を除く)の評価結果			
番号	名称	火災源			火災防護対策を行う安全上重要な施設	系統	火災防護対策を行う安全上重要な施設	系統	同時喪失有/無	系統分離要：○、否：－	結果	同時喪失有/無	系統分離有/無	FDT^{S}評価結果	結果
[redacted]	除染液分配第1室	無	[redacted]	無	主配管（漏えい液回収系）に附属する弁	－	－	－	－	－	－	－	－	－	－
				無			－	－	－	－	－	－	－	－	－
				無			ケーブル 高レベル廃液混合槽第1セル漏えい液受皿液位 高レベル廃液混合槽第2セル漏えい液受皿液位	A/B	－	－	－	－	－	－	－
				無			高レベル濃縮廃液廃ガス処理系廃ガス洗浄塔入口圧力計 不溶解残渣廃液廃ガス処理系廃ガス洗浄塔入口圧力計 高レベル濃縮廃液貯槽第1セル漏えい液受皿液位計 高レベル濃縮廃液貯槽第2セル漏えい液受皿液位計 高レベル濃縮廃液一時貯槽セル漏えい液受皿液位計 不溶解残渣廃液一時貯槽セル漏えい液受皿1液位計 不溶解残渣廃液貯槽第1セル漏えい液受皿液位計 不溶解残渣廃液貯槽第2セル漏えい液受皿液位計 高レベル廃液共用貯槽セル漏えい液受皿液位計 固化セル漏えい液受皿液位計	A/B	－	－	－	－	－	－
				無			－	－	－	－	－	－	－	－	－
				無			－	－	－	－	－	－	－	－	－
				無			ケーブル ※	B	－	－	－	－	－	－	－
				無			－	－	－	－	－	－	－	－	－
				無			－	－	－	－	－	－	－	－	－
	放管用ブロワ室	有		無	－	－	－	－	－	－	－	－	－	－	－
				無			ケーブル 高レベル廃液混合槽第1セル漏えい液受皿液位 高レベル廃液混合槽第2セル漏えい液受皿液位	A/B	－	－	－	－	－	－	－
				有			－	－	－	－	－	－	－	－	－
				有			主配管（漏えい液回収系）に附属する弁	－	－	－	－	－	－	－	－
				有			－	－	－	－	－	－	－	－	－
				有			ケーブル ※	B	－	－	－	－	－	－	－
				無			－	－	－	－	－	－	－	－	－
				有			－	－	－	－	－	－	－	－	－
	塔槽類廃ガス処理第6セル	無		無	－	－	－	－	－	－	－	－	－	－	－
				無			－	－	－	－	－	－	－	－	－
				無			－	－	－	－	－	－	－	－	－
				無			－	－	－	－	－	－	－	－	－
				無			ケーブル ※	A/B	－	－	－	－	－	－	－
				無			－	－	－	－	－	－	－	－	－
				無			排風機 ※	A/B	－	－	－	－	－	－	－
	塔槽類廃ガス処理設備加熱器セル			無	－	－	－	－	－	－	－	－	－	－	－
				無			－	－	－	－	－	－	－	－	－
				無			－	－	－	－	－	－	－	－	－
				無			ケーブル ※	A/B	－	－	－	－	－	－	－
				無			－	－	－	－	－	－	－	－	－
				無			－	－	－	－	－	－	－	－	－
				無			－	－	－	－	－	－	－	－	－
				無			排風機 ※	A/B	－	－	－	－	－	－	－
	サンプリングエアージェット室	無		無	－	－	－	－	－	－	－	－	－	－	－
				無			－	－	－	－	－	－	－	－	－
				無			－	－	－	－	－	－	－	－	－
				無			－	－	－	－	－	－	－	－	－
				無			－	－	－	－	－	－	－	－	－
				無			排風機 ※	A/B	－	－	－	－	－	－	－

第2－2表　隣接火災区域の火災影響評価結果(38/75)

※：火災防護上の最重要設備
A：油（漏えい油・有機溶媒）火災
B：電気盤火災
C：ケーブル火災
D：電動機絶縁物
E：仮置可燃物火災

高レベル廃液ガラス固化建屋

火災を想定する区域(区画)			隣接区域(区画)	伝播可能性	火災想定区域(区画)		隣接区域(区画)		最重要設備の評価結果			火災防護対策を行う安全上重要な施設(最重要設備を除く)の評価結果			
番号	名称	火災源			火災防護対策を行う安全上重要な施設	系統	火災防護対策を行う安全上重要な施設	系統	同時喪失有/無	系統分離要：○、否：－	結果	同時喪失有/無	系統分離有/無	FDT^{S}評価結果	結果
[redacted]	塔槽類廃ガス処理第5セル	無	[redacted]	無	－	－	－	－	－	－	－	－	－	－	－
				無			－	－	－	－	－	－	－	－	－
				無			－	－	－	－	－	－	－	－	－
				無			セル排風機　※ 主要ダクト（溶液保持系,建屋換気系）に附属する弁	A/B	－	－	－	－	－	－	－
				無			－	－	－	－	－	－	－	－	－
				無			－	－	－	－	－	－	－	－	－
				無			－	－	－	－	－	－	－	－	－
				無			高レベル濃縮廃液廃ガス処理系廃ガス洗浄塔入口圧力計 不溶解残渣廃液廃ガス処理系廃ガス洗浄塔入口圧力計 高レベル濃縮廃液貯槽第1セル漏えい液受皿液位計 高レベル濃縮廃液貯槽第2セル漏えい液受皿液位計 高レベル濃縮廃液一時貯槽セル漏えい液受皿液位計 不溶解残渣廃液一時貯槽セル漏えい液受皿1液位計 不溶解残渣廃液貯槽第1セル漏えい液受皿液位計 不溶解残渣廃液貯槽第2セル漏えい液受皿液位計 高レベル廃液共用貯槽セル漏えい液受皿液位計 固化セル漏えい液受皿液位計	A/B	－	－	－	－	－	－
				無			主配管（漏えい液回収系）に附属する弁	－	－	－	－	－	－	－	－
				無			－	－	－	－	－	－	－	－	－
				無			－	－	－	－	－	－	－	－	－
				無			－	－	－	－	－	－	－	－	－
				無			－	－	－	－	－	－	－	－	－
				無			ケーブル　※	B	－	－	－	－	－	－	－
				無			排風機　※	A/B	－	－	－	－	－	－	－
	北第1階段室地下1階附室	無		無	－	－	－	－	－	－	－	－	－	－	－
				無			－	－	－	－	－	－	－	－	－
				無			ケーブル　※	A/B	－	－	－	－	－	－	－
				無			－	－	－	－	－	－	－	－	－
				有			－	－	－	－	－	－	－	－	－
				有			－	－	－	－	－	－	－	－	－
				有			－	－	－	－	－	－	－	－	－
				無			ケーブル　※	A/B	－	－	－	－	－	－	－

第2－2表　隣接火災区域の火災影響評価結果(39/75)

※:火災防護上の最重要設備
A:油(漏えい油・有機溶媒)火災
B:電気盤火災
C:ケーブル火災
D:電動機絶縁物
E:仮置可燃物火災

高レベル廃液ガラス固化建屋

火災を想定する区域(区画)			隣接区域(区画)	伝播可能性	火災想定区域(区画)		隣接区域(区画)		最重要設備の評価結果			火災防護対策を行う安全上重要な施設(最重要設備を除く)の評価結果			
番号	名称	火災源			火災防護対策を行う安全上重要な施設	系統	火災防護対策を行う安全上重要な施設	系統	同時喪失有/無	系統分離要:○、否:－	結果	同時喪失有/無	系統分離有/無	FDT^{S}評価結果	結果
			[redacted]	有			ケーブル ※	A/B	○	○	火災想定区域(区画)は最重要設備のB系の安重ケーブルトレイに1時間の耐火ラッピング、火災感知器、自動消火設備の系統分離対策により、最重要設備の同じ安全機能が一つは確保できる。また、火災想定区域(区画)から隣接区域(区画)に火災が伝搬するが、当該室の最重要設備のB系の安重ケーブルを電線管に移設する系統分離対策により、当該室の最重要設備はA系のケーブルのみになるため、最重要設備の同じ安全機能が一つは確保できる。	有	－	－	火災想定区域(区画)の火災防護対策を行う安全上重要な施設(最重要設備を除く)は、B系の安重ケーブルトレイのみであり、最重要設備と同じトレイであることから、最重要設備として1時間の耐火ラッピング、火災感知器、自動消火設備の系統分離対策を実施しているため再処理施設の安全性を確保できる。 また、火災想定区域(区画)から隣接区域(区画)に火災が伝播するが、当該室の火災想定区域(区画)の火災対策を行う安全上重要な施設(最重要設備を除く)は、工程停止により安全機能を必要としない状態に移行が可能である。
				有			ケーブル ※	A	○	○	火災想定区域(区画)は最重要設備のB系の安重ケーブルトレイに1時間の耐火ラッピング、火災感知器、自動消火設備の系統分離対策により、最重要設備の同じ安全機能が一つは確保できる。また、火災想定区域(区画)から隣接区域(区画)に火災が伝搬するが、当該室の最重要設備はA系のケーブルであるため、最重要設備の同じ安全機能が一つは確保できる。	有	－	－	火災想定区域(区画)の火災防護対策を行う安全上重要な施設(最重要設備を除く)は、B系の安重ケーブルトレイのみであり、最重要設備と同じトレイであることから、最重要設備として1時間の耐火ラッピング、火災感知器、自動消火設備の系統分離対策を実施しているため再処理施設の安全性を確保できる。 また、火災想定区域(区画)から隣接区域(区画)に火災が伝播するが、当該室は最重要設備のみである。
				有			－	－	－	－	－	－	－	－	－

第2－2表　隣接火災区域の火災影響評価結果(40/75)

※:火災防護上の最重要設備
A:油(漏えい油・有機溶媒)火災
B:電気盤火災
C:ケーブル火災
D:電動機絶縁物
E:仮置可燃物火災

高レベル廃液ガラス固化建屋

火災を想定する区域(区画)			隣接区域(区画)	伝播可能性	火災想定区域(区画)		隣接区域(区画)		最重要設備の評価結果			火災防護対策を行う安全上重要な施設(最重要設備を除く)の評価結果			
番号	名称	火災源			火災防護対策を行う安全上重要な施設	系統	火災防護対策を行う安全上重要な施設	系統	同時喪失有/無	系統分離要:○、否:－	結果	同時喪失有/無	系統分離有/無	FDT^{S}評価結果	結果
[redacted]	地下1階東西第2廊下,南北第1廊下,南北第2廊下		[redacted]	有	ケーブル ※	B	ケーブル ※	A/B	○	○	火災想定区域(区画)は最重要設備のB系の安重ケーブルトレイに1時間の耐火ラッピング、火災感知器、自動消火設備の系統分離対策により、最重要設備の同じ安全機能が一つは確保できる。 また、火災想定区域(区画)から隣接区域(区画)に火災が伝搬するが、当該室もB系の安重ケーブルトレイに1時間の耐火ラッピング、火災感知器、自動消火設備の系統分離対策により、最重要設備の同じ安全機能が一つは確保できる。	有	－	－	火災想定区域(区画)の火災防護対策を行う安全上重要な施設(最重要設備を除く)は、B系の安重ケーブルトレイのみであり、最重要設備と同じトレイであることから、最重要設備として1時間の耐火ラッピング、火災感知器、自動消火設備の系統分離対策を実施しているため再処理施設の安全性を確保できる。 また、火災想定区域(区画)から隣接区域(区画)に火災が伝播するが、当該室は最重要設備のみである。
				無			高レベル濃縮廃液貯槽第2セル漏えい液受皿液位 不溶解残渣廃液一時貯槽セル漏えい液受皿1液位 不溶解残渣廃液貯槽第1セル漏えい液受皿液位 不溶解残渣廃液貯槽第2セル漏えい液受皿液位 高レベル廃液共用貯槽セル漏えい液受皿液位	B	－	－	－	－	－	－	－
				有			－	－	－	－	－	－	－	－	－
				有			－	－	－	－	－	－	－	－	－
				有			－	－	－	－	－	－	－	－	－
				無			高レベル濃縮廃液廃ガス処理系廃ガス洗浄塔入口圧力計 不溶解残渣廃液廃ガス処理系廃ガス洗浄塔入口圧力計 高レベル濃縮廃液貯槽第1セル漏えい液受皿液位計 高レベル濃縮廃液貯槽第2セル漏えい液受皿液位計 高レベル濃縮廃液一時貯槽セル漏えい液受皿液位計 不溶解残渣廃液一時貯槽セル漏えい液受皿1液位計 不溶解残渣廃液貯槽第1セル漏えい液受皿液位計 不溶解残渣廃液貯槽第2セル漏えい液受皿液位計 高レベル廃液共用貯槽セル漏えい液受皿液位計 固化セル漏えい液受皿液位計	A/B	－	－	－	－	－	－	－
				有			主配管(漏えい液回収系)に附属する弁	－	－	－	－	－	－	－	－
				有			－	－	－	－	－	－	－	－	－
				有			－	－	－	－	－	－	－	－	－
				有			－	－	－	－	－	－	－	－	－
				有			－	－	－	－	－	－	－	－	－
				有			－	－	－	－	－	－	－	－	－
				無			ガラス溶融炉炉内気相圧力計 流下ノズル冷却用空気槽圧力計 結合装置内圧力計 流下ノズル冷却用空気槽圧力計 結合装置内圧力計 主要弁[redacted]	A/B	－	－	－	－	－	－	－
				有			－	－	－	－	－	－	－	－	－
				有			－	－	－	－	－	－	－	－	－
				有			－	－	－	－	－	－	－	－	－
				有			主配管(サポート用冷却水系:再処理設備本体用)に附属する弁	B	－	－	－	－	－	－	－
				無			－	－	－	－	－	－	－	－	－

第2－2表　隣接火災区域の火災影響評価結果(41/75)

※：火災防護上の最重要設備
A：油（漏えい油・有機溶媒）火災
B：電気盤火災
C：ケーブル火災
D：電動機絶縁物
E：仮置可燃物火災

高レベル廃液ガラス固化建屋

火災を想定する区域(区画)			隣接区域(区画)	伝播可能性	火災想定区域(区画)		隣接区域(区画)		最重要設備の評価結果			火災防護対策を行う安全上重要な施設(最重要設備を除く)の評価結果			
番号	名称	火災源			火災防護対策を行う安全上重要な施設	系統	火災防護対策を行う安全上重要な施設	系統	同時喪失有/無	系統分離要：○、否：－	結果	同時喪失有/無	系統分離有/無	FDT^{S}評価結果	結果
[redacted]			[redacted]	有			主配管（サポート用冷却水系：再処理設備本体用）に附属する弁	A	○	○	火災想定区域(区画)は最重要設備のB系の安重ケーブルトレイに1時間の耐火ラッピング、火災感知器、自動消火設備の系統分離対策により、最重要設備の同じ安全機能が一つは確保できる。	有	－	－	火災想定区域(区画)は最重要設備のみである。 また、火災想定区域(区画)から隣接区域(区画)に火災が伝搬するが、当該室の機器は工程停止により安全機能を必要としない状態に移行可能である。
				有			－	－	－	－	－	－	－	－	－
				有			－	－	－	－	－	－	－	－	－
				有			ケーブル ※	B	－	－	－	－	－	－	－
				有			－	－	－	－	－	－	－	－	－
				無			安全冷水膨張槽水位計 安全冷却水ポンプ ※ 安全冷水ポンプ ※ 主配管（サポート用冷却水系：再処理設備本体用）に附属する弁	B	－	－	－	－	－	－	－
				無			安全冷水膨張槽水位計 安全冷却水ポンプ ※ 安全冷水ポンプ ※ 主配管（サポート用冷却水系：再処理設備本体用）に附属する弁	A	－	－	－	－	－	－	－
				有			－	－	－	－	－	－	－	－	－
	南第1階段室地下1階附室	無		無	－	－	－	－	－	－	－	－	－	－	－
				無			－	－	－	－	－	－	－	－	－
				無			－	－	－	－	－	－	－	－	－
				無			ケーブル ※	B	－	－	－	－	－	－	－
				無			－	－	－	－	－	－	－	－	－
	サンドリオンステーション室	無		無	－	－	－	－	－	－	－	－	－	－	－
				無			ケーブル ※	A/B	－	－	－	－	－	－	－
				無			ケーブル ※	B	－	－	－	－	－	－	－
				無			－	－	－	－	－	－	－	－	－
				無			－	－	－	－	－	－	－	－	－
				無			－	－	－	－	－	－	－	－	－

第2－2表　隣接火災区域の火災影響評価結果(42/75)

※：火災防護上の最重要設備
A：油（漏えい油・有機溶媒）火災
B：電気盤火災
C：ケーブル火災
D：電動機絶縁物
E：仮置可燃物火災

高レベル廃液ガラス固化建屋

火災を想定する区域(区画)			隣接区域(区画)	伝播可能性	火災想定区域(区画)		隣接区域(区画)		最重要設備の評価結果			火災防護対策を行う安全上重要な施設(最重要設備を除く)の評価結果			
番号	名称	火災源			火災防護対策を行う安全上重要な施設	系統	火災防護対策を行う安全上重要な施設	系統	同時喪失有/無	系統分離要：○、否：－	結果	同時喪失有/無	系統分離有/無	FDT^{S}評価結果	結果
[redacted]	供給槽保守第1室	有	[redacted]	有	－	－	－	－	－	－	－	－	－	－	－
				有			ケーブル ※	B	－	－	－	－	－	－	－
				有			－	－	－	－	－	－	－	－	－
				無			ガラス溶融炉炉内気相圧力計 流下ノズル冷却用空気槽圧力計 結合装置内圧力計 流下ノズル冷却用空気槽圧力計 結合装置内圧力計 主要弁[redacted]	A/B	－	－	－	－	－	－	－
				有			－	－	－	－	－	－	－	－	－
				有			－	－	－	－	－	－	－	－	－
				有			－	－	－	－	－	－	－	－	－
				有			－	－	－	－	－	－	－	－	－
	ガラス原料設備室	無		無	ガラス溶融炉炉内気相圧力計 流下ノズル冷却用空気槽圧力計 結合装置内圧力計 流下ノズル冷却用空気槽圧力計 結合装置内圧力計 主要弁[redacted]	A/B	ケーブル 主要弁[redacted]	A/B	－	－	－	－	－	－	－
				無			ケーブル ※	B	－	－	－	－	－	－	－
				無			－	－	－	－	－	－	－	－	－
				無			－	－	－	－	－	－	－	－	－
				無			－	－	－	－	－	－	－	－	－
				無			－	－	－	－	－	－	－	－	－
				無			－	－	－	－	－	－	－	－	－
				有			－	－	－	－	－	－	－	－	－
	固体廃棄物除染セル保守室	有		有	－	－	ケーブル ※	B	－	－	－	－	－	－	－
				無			ガラス溶融炉炉内気相圧力計 流下ノズル冷却用空気槽圧力計 結合装置内圧力計 流下ノズル冷却用空気槽圧力計 結合装置内圧力計 主要弁[redacted]	A/B	－	－	－	－	－	－	－
				有			－	－	－	－	－	－	－	－	－
				有			－	－	－	－	－	－	－	－	－
				有			－	－	－	－	－	－	－	－	－
				無			－	－	－	－	－	－	－	－	－
				無			安全冷水膨張槽水位計 安全冷却水ポンプ ※ 安全冷水ポンプ ※ 主配管（サポート用冷却水系：再処理設備本体用）に附属する弁	B	－	－	－	－	－	－	－
	供給槽保守第2室	有		有	－	－	－	－	－	－	－	－	－	－	－
				有			ケーブル ※	B	－	－	－	－	－	－	－
				有			－	－	－	－	－	－	－	－	－
				有			－	－	－	－	－	－	－	－	－
				有			－	－	－	－	－	－	－	－	－
				無			安全冷水膨張槽水位計 安全冷却水ポンプ ※ 安全冷水ポンプ ※ 主配管（サポート用冷却水系：再処理設備本体用）に附属する弁	B	－	－	－	－	－	－	－
	固化セル内機器保守室	有		無	－	－	セル内クーラ 固化セル温度計 ガラス溶融炉ガラス固化体質量計 主配管（溶液保持系,廃ガス処理系）に附属する弁	A/B	－	－	－	－	－	－	－
				有			－	－	－	－	－	－	－	－	－
				有			－	－	－	－	－	－	－	－	－
				有			ケーブル ※	B	－	－	－	－	－	－	－
				有			－	－	－	－	－	－	－	－	－
				有			主配管（サポート用冷却水系：再処理設備本体用）に附属する弁	B	－	－	－	－	－	－	－
				有			－	－	－	－	－	－	－	－	－
				無			安全冷水膨張槽水位計 安全冷却水ポンプ ※ 安全冷水ポンプ ※ 主配管（サポート用冷却水系：再処理設備本体用）に附属する弁	A	－	－	－	－	－	－	－
				有			－	－	－	－	－	－	－	－	－
				無			主要弁[redacted] 固化セル圧力計 主要弁[redacted]	A/B	－	－	－	－	－	－	－

第2－2表　隣接火災区域の火災影響評価結果(43/75)

※：火災防護上の最重要設備
A：油（漏えい油・有機溶媒）火災
B：電気盤火災
C：ケーブル火災
D：電動機絶縁物
E：仮置可燃物火災

高レベル廃液ガラス固化建屋

火災を想定する区域(区画)			隣接区域(区画)	伝播可能性	火災想定区域(区画)		隣接区域(区画)		最重要設備の評価結果			火災防護対策を行う安全上重要な施設(最重要設備を除く)の評価結果			
番号	名称	火災源			火災防護対策を行う安全上重要な施設	系統	火災防護対策を行う安全上重要な施設	系統	同時喪失有/無	系統分離要：○、否：－	結果	同時喪失有/無	系統分離有/無	FDT^{S}評価結果	結果
[redacted]	弁・伝送器室	有	[redacted]	有	主配管（サポート用冷却水系：再処理設備本体用）に附属する弁	B	ケーブル　※	B	－	－	－	－	－	－	－
				有			－	－	－	－	－	－	－	－	－
				無			－	－	－	－	－	－	－	－	－
				有			－	－	－	－	－	－	－	－	－
				有			－	－	－	－	－	－	－	－	－
	機器搬送第1室	有		無	－	－	セル内クーラ 固化セル温度計 ガラス溶融炉ガラス固化体質量計 主配管（溶液保持系,廃ガス処理系）に附属する弁	A/B	－	－	－	－	－	－	－
				有			ケーブル　※	A/B	－	－	－	－	－	－	－
				有			－	－	－	－	－	－	－	－	－
				有			－	－	－	－	－	－	－	－	－
				有			－	－	－	－	－	－	－	－	－
				有			－	－	－	－	－	－	－	－	－
				有			－	－	－	－	－	－	－	－	－
				有			－	－	－	－	－	－	－	－	－
				有			－	－	－	－	－	－	－	－	－
				有			－	－	－	－	－	－	－	－	－
	固体廃棄物搬送室	有		無	－	－	セル内クーラ 固化セル温度計 ガラス溶融炉ガラス固化体質量計 主配管（溶液保持系,廃ガス処理系）に附属する弁	A/B	－	－	－	－	－	－	－
				有			－	－	－	－	－	－	－	－	－
				無			ガラス溶融炉炉内気相圧力計 流下ノズル冷却用空気槽圧力計 結合装置内圧力計 流下ノズル冷却用空気槽圧力計 結合装置内圧力計 主要弁[redacted]	A/B	－	－	－	－	－	－	－
				有			－	－	－	－	－	－	－	－	－
				有			－	－	－	－	－	－	－	－	－
				有			－	－	－	－	－	－	－	－	－
				無			－	－	－	－	－	－	－	－	－
				有			－	－	－	－	－	－	－	－	－
	固体廃棄物除染セル	有		無	－	－	セル内クーラ 固化セル温度計 ガラス溶融炉ガラス固化体質量計 主配管（溶液保持系,廃ガス処理系）に附属する弁	A/B	－	－	－	－	－	－	－
				無			ガラス溶融炉炉内気相圧力計 流下ノズル冷却用空気槽圧力計 結合装置内圧力計 流下ノズル冷却用空気槽圧力計 結合装置内圧力計 主要弁[redacted]	A/B	－	－	－	－	－	－	－
				有			－	－	－	－	－	－	－	－	－
				有			－	－	－	－	－	－	－	－	－
				有			－	－	－	－	－	－	－	－	－
				無			－	－	－	－	－	－	－	－	－
				有			－	－	－	－	－	－	－	－	－
				無			安全冷水膨張槽水位計 安全冷却水ポンプ　※ 安全冷水ポンプ　※ 主配管（サポート用冷却水系：再処理設備本体用）に附属する弁	B	－	－	－	－	－	－	－

第2－2表　隣接火災区域の火災影響評価結果(44/75)

※：火災防護上の最重要設備
A：油（漏えい油・有機溶媒）火災
B：電気盤火災
C：ケーブル火災
D：電動機絶縁物
E：仮置可燃物火災

高レベル廃液ガラス固化建屋

火災を想定する区域(区画)			隣接区域(区画)	伝播可能性	火災想定区域(区画)		隣接区域(区画)		最重要設備の評価結果			火災防護対策を行う安全上重要な施設(最重要設備を除く)の評価結果			
番号	名称	火災源			火災防護対策を行う安全上重要な施設	系統	火災防護対策を行う安全上重要な施設	系統	同時喪失有/無	系統分離要：○、否：－	結果	同時喪失有/無	系統分離有/無	FDT^{S}評価結果	結果
[redacted]	固体セル保守第3室	有	[redacted]	無	－	－	セル内クーラ 固化セル温度計 ガラス溶融炉ガラス固化体質量計 主配管（溶液保持系,廃ガス処理系）に附属する弁	A/B	－	－	－	－	－	－	－
				有			－	－	－	－	－	－	－	－	－
				有			－	－	－	－	－	－	－	－	－
				有			－	－	－	－	－	－	－	－	－
				有			－	－	－	－	－	－	－	－	－
				有			－	－	－	－	－	－	－	－	－
				有			－	－	－	－	－	－	－	－	－
				有			－	－	－	－	－	－	－	－	－
				有			主配管（サポート用冷却水系：再処理設備本体用）に附属する弁	A	－	－	－	－	－	－	－
				無			－	－	－	－	－	－	－	－	－
				無			安全冷水膨張槽水位計 安全冷却水ポンプ　※ 安全冷水ポンプ　※ 主配管（サポート用冷却水系：再処理設備本体用）に附属する弁	B	－	－	－	－	－	－	－
				無			安全冷水膨張槽水位計 安全冷却水ポンプ　※ 安全冷水ポンプ　※ 主配管（サポート用冷却水系：再処理設備本体用）に附属する弁	A	－	－	－	－	－	－	－
				有			－	－	－	－	－	－	－	－	－
				有			－	－	－	－	－	－	－	－	－
				有			ケーブル	A	－	－	－	－	－	－	－
				有			－	－	－	－	－	－	－	－	－
				無			ケーブル　※	A/B	－	－	－	－	－	－	－
				無			純水中間貯槽水位計	A/B	－	－	－	－	－	－	－
				無			安全冷水冷凍機　※ 安全冷水冷凍機に附属する機器付き盤　※ 安全冷水冷凍機に附属する機器付き機器　※	A	－	－	－	－	－	－	－
				無			－	－	－	－	－	－	－	－	－
				有			－	－	－	－	－	－	－	－	－
				有			－	－	－	－	－	－	－	－	－
				有			－	－	－	－	－	－	－	－	－
	固体セルクレーン保守室	有		有	－	－	セル内クーラ 固化セル温度計 ガラス溶融炉ガラス固化体質量計 主配管（溶液保持系,廃ガス処理系）に附属する弁	A/B	－	－	－	－	－	－	－
				無			ケーブル　※	B	－	－	－	－	－	－	－
				無			主配管（サポート用冷却水系：再処理設備本体用）に附属する弁	B	－	－	－	－	－	－	－
				無			－	－	－	－	－	－	－	－	－
				無			－	－	－	－	－	－	－	－	－
				有			－	－	－	－	－	－	－	－	－
				有			－	－	－	－	－	－	－	－	－
	ガラス固化体検査室前室	有		有	－	－	ケーブル　※	A/B	－	－	－	－	－	－	－
				有			－	－	－	－	－	－	－	－	－
				有			ケーブル	A	－	－	－	－	－	－	－
				無			－	－	－	－	－	－	－	－	－
				無			ケーブル　※	A	－	－	－	－	－	－	－
				無			－	－	－	－	－	－	－	－	－
				無			－	－	－	－	－	－	－	－	－
				無			－	－	－	－	－	－	－	－	－
				無			－	－	－	－	－	－	－	－	－
				無			ケーブル　※	A/B	－	－	－	－	－	－	－
	ガラス固化体検査室	無		無	－	－	－	－	－	－	－	－	－	－	－
				無			－	－	－	－	－	－	－	－	－
				無			－	－	－	－	－	－	－	－	－
				無			主配管（サポート用冷却水系：再処理設備本体用）に附属する弁	A	－	－	－	－	－	－	－
				無			－	－	－	－	－	－	－	－	－
				無			ケーブル	A	－	－	－	－	－	－	－
				無			ケーブル	A	－	－	－	－	－	－	－
				無			－	－	－	－	－	－	－	－	－

第2－2表　隣接火災区域の火災影響評価結果(45/75)

※：火災防護上の最重要設備
A：油（漏えい油・有機溶媒）火災
B：電気盤火災
C：ケーブル火災
D：電動機絶縁物
E：仮置可燃物火災

高レベル廃液ガラス固化建屋

火災を想定する区域(区画)			隣接区域(区画)	伝播可能性	火災想定区域(区画)		隣接区域(区画)		最重要設備の評価結果			火災防護対策を行う安全上重要な施設(最重要設備を除く)の評価結果			
番号	名称	火災源			火災防護対策を行う安全上重要な施設	系統	火災防護対策を行う安全上重要な施設	系統	同時喪失有/無	系統分離要：○、否：－	結果	同時喪失有/無	系統分離有/無	FDT^{S}評価結果	結果
[redacted]	ガラス固化体検査設備保守室	有	[redacted]	無	主配管（サポート用冷却水系：再処理設備本体用）に附属する弁	A	セル内クーラ 固化セル温度計 ガラス溶融炉ガラス固化体質量計 主配管（溶液保持系,廃ガス処理系）に附属する弁	A/B	－	－	－	－	－	－	－
				無			ケーブル　※	A/B	－	－	－	－	－	－	－
				有			－	－	－	－	－	－	－	－	－
				有			－	－	－	－	－	－	－	－	－
				有			－	－	－	－	－	－	－	－	－
				有			ケーブル　※	B	○	○	火災想定区域(区画)から隣接区域(区画)に火災が伝搬するが、当該室の最重要設備のB系の安重ケーブルトレイに1時間の耐火ラッピング、火災感知器、自動消火設備の系統分離対策により、最重要設備の同じ安全機能が一つは確保できる。	有	－	－	火災想定区域(区画)の機器は火災により損傷するが、工程停止により安全機能を必要としない状態に移行可能である。 また、火災想定区域(区画)から隣接区域(区画)に火災が伝搬するが、当該室の機器は最重要設備のみである。
				有			－	－	－	－	－	－	－	－	－
				有			－	－	－	－	－	－	－	－	－
				有			－	－	－	－	－	－	－	－	－
				有			ケーブル	A	－	－	－	－	－	－	－
				有			－	－	－	－	－	－	－	－	－
				有			－	－	－	－	－	－	－	－	－
				有			－	－	－	－	－	－	－	－	－
				有			－	－	－	－	－	－	－	－	－
	固化セルクレーン保守室前室	有		有	－	－	ケーブル　※	B	－	－	－	－	－	－	－
				無			－	－	－	－	－	－	－	－	－
				有			主配管（サポート用冷却水系：再処理設備本体用）に附属する弁	A	－	－	－	－	－	－	－
				有			－	－	－	－	－	－	－	－	－
	南第2階段室地下1階附室	無		無	－	－	－	－	－	－	－	－	－	－	－
				無			－	－	－	－	－	－	－	－	－
				無			－	－	－	－	－	－	－	－	－
				無			ケーブル　※	B	－	－	－	－	－	－	－
				無			－	－	－	－	－	－	－	－	－
				無			－	－	－	－	－	－	－	－	－
				無			－	－	－	－	－	－	－	－	－

第2－2表　隣接火災区域の火災影響評価結果(46/75)

※：火災防護上の最重要設備
A：油（漏えい油・有機溶媒）火災
B：電気盤火災
C：ケーブル火災
D：電動機絶縁物
E：仮置可燃物火災

高レベル廃液ガラス固化建屋

火災を想定する区域(区画)			隣接区域(区画)	伝播可能性	火災想定区域(区画)		隣接区域(区画)		最重要設備の評価結果			火災防護対策を行う安全上重要な施設(最重要設備を除く)の評価結果			
番号	名称	火災源			火災防護対策を行う安全上重要な施設	系統	火災防護対策を行う安全上重要な施設	系統	同時喪失有/無	系統分離要：○、否：－	結果	同時喪失有/無	系統分離有/無	FDT^S評価結果	結果
[redacted]	北第2階段室	無	[redacted]	無	－	－	ケーブル ※ 固化セル温度計,高レベル濃縮廃液貯槽第1セル漏えい液受皿液位計,高レベル濃縮廃液貯槽第2セル漏えい液受皿液位計,高レベル濃縮廃液ー時貯槽セル漏えい液受皿液位計,不溶解残渣廃液ー時貯槽セル漏えい液受皿1液位計,不溶解残渣廃液貯槽第1セル漏えい液受皿液位計,不溶解残渣廃液貯槽第2セル漏えい液受皿液位計,高レベル廃液共用貯槽セル漏えい液受皿液位計,結合装置内圧力計,固化セル漏えい液受皿液位計,高レベル廃液混合槽第1セル漏えい液受皿液位計 ,高レベル廃液混合槽第2セル漏えい液受皿液位計,流下ノズル冷却用空気槽圧力計,固化セル圧力計,ガラス溶融炉ガラス固化体質量計,高レベル濃縮廃液廃ガス処理系廃ガス洗浄塔入口圧力計,不溶解残渣廃液廃ガス処理系廃ガス洗浄塔入口圧力計,ガラス溶融炉炉内気相圧力計,純水中間貯槽水位計,安全冷水膨張槽水位計に附属する盤 ※ 固化セル温度計,純水中間貯槽水位計に附属する盤 ※ 固化セル温度計,高レベル濃縮廃液貯槽第1セル漏えい液受皿液位計,高レベル濃縮廃液貯槽第2セル漏えい液受皿液位計,高レベル濃縮廃液ー時貯槽セル漏えい液受皿液位計,不溶解残渣廃液ー時貯槽セル漏えい液受皿1液位計,不溶解残渣廃液貯槽第1セル漏えい液受皿液位計,不溶解残渣廃液貯槽第2セル漏えい液受皿液位計,高レベル廃液共用貯槽セル漏えい液受皿液位計,高レベル廃液混合槽第1セル漏えい液受皿液位計,高レベル廃液混合槽第2セル漏えい液受皿液位計,流下ノズル冷却用空気槽圧力計,固化セル圧力計,ガラス溶融炉ガラス固化体質量計,安全冷水膨張槽水位計に附属する盤 ※ 安全冷水冷凍機に附属する機器付き盤 ※	A	－	－	－	－	－	－	－
				無			－	－	－	－	－	－	－	－	－
				無			－	－	－	－	－	－	－	－	－
				無			ケーブル ※	A/B	－	－	－	－	－	－	－
	北第2階段室地上1階附室	無		無	－	－	－	－	－	－	－	－	－	－	－
				無			－	－	－	－	－	－	－	－	－
				無			－	－	－	－	－	－	－	－	－
				無			－	－	－	－	－	－	－	－	－
				無			－	－	－	－	－	－	－	－	－
	北第3ダクト室	無		無	－	－	－	－	－	－	－	－	－	－	－
				無			－	－	－	－	－	－	－	－	－
				無			－	－	－	－	－	－	－	－	－
				無			－	－	－	－	－	－	－	－	－
				無			－	－	－	－	－	－	－	－	－
				無			ケーブル ※	A/B	－	－	－	－	－	－	－
				無			ケーブル ※	A/B	－	－	－	－	－	－	－
				無			ケーブル ※	B	－	－	－	－	－	－	－

第2－2表　隣接火災区域の火災影響評価結果(47/75)

※：火災防護上の最重要設備
A：油（漏えい油・有機溶媒）火災
B：電気盤火災
C：ケーブル火災
D：電動機絶縁物
E：仮置可燃物火災

高レベル廃液ガラス固化建屋

火災を想定する区域(区画)			隣接区域(区画)	伝播可能性	火災想定区域(区画)		隣接区域(区画)		最重要設備の評価結果			火災防護対策を行う安全上重要な施設(最重要設備を除く)の評価結果			
番号	名称	火災源			火災防護対策を行う安全上重要な施設	系統	火災防護対策を行う安全上重要な施設	系統	同時喪失有/無	系統分離要：○、否：－	結果	同時喪失有/無	系統分離有/無	FDT^{S}評価結果	結果
[redacted]	搬出入第1室	無	[redacted]	無	－	－	ケーブル　※ 固化セル温度計,高レベル濃縮廃液貯槽第1セル漏えい液受皿液位計,高レベル濃縮廃液貯槽第2セル漏えい液受皿液位計,高レベル濃縮廃液ー時貯槽セル漏えい液受皿液位計,不溶解残渣廃液ー時貯槽セル漏えい液受皿1液位計,不溶解残渣廃液貯槽第1セル漏えい液受皿液位計,不溶解残渣廃液貯槽第2セル漏えい液受皿液位計,高レベル廃液共用貯槽セル漏えい液受皿液位計,結合装置内圧力計,固化セル漏えい液受皿液位計,高レベル廃液混合槽第1セル漏えい液受皿液位計 ,高レベル廃液混合槽第2セル漏えい液受皿液位計,流下ノズル冷却用空気槽圧力計,固化セル圧力計,ガラス溶融炉ガラス固化体質量計,高レベル濃縮廃液廃ガス処理系廃ガス洗浄塔入口圧力計,不溶解残渣廃液廃ガス処理系廃ガス洗浄塔入口圧力計,ガラス溶融炉炉内気相圧力計,純水中間貯槽水位計,安全冷水膨張槽水位計に附属する盤　※ 固化セル温度計,純水中間貯槽水位計に附属する盤　※ 固化セル温度計,高レベル濃縮廃液貯槽第1セル漏えい液受皿液位計,高レベル濃縮廃液貯槽第2セル漏えい液受皿液位計,高レベル濃縮廃液ー時貯槽セル漏えい液受皿液位計,不溶解残渣廃液ー時貯槽セル漏えい液受皿1液位計,不溶解残渣廃液貯槽第1セル漏えい液受皿液位計,不溶解残渣廃液貯槽第2セル漏えい液受皿液位計,高レベル廃液共用貯槽セル漏えい液受皿液位計,高レベル廃液混合槽第1セル漏えい液受皿液位計,高レベル廃液混合槽第2セル漏えい液受皿液位計,流下ノズル冷却用空気槽圧力計,固化セル圧力計,ガラス溶融炉ガラス固化体質量計,安全冷水膨張槽水位計に附属する盤　※ 安全冷水冷凍機に附属する機器付き盤　※	A	－	－	－	－	－	－
				無			－	－	－	－	－	－	－	－	－
				無			ケーブル　※	A/B	－	－	－	－	－	－	－
				無			ケーブル　※	B	－	－	－	－	－	－	－
				有			－	－	－	－	－	－	－	－	－
				有			－	－	－	－	－	－	－	－	－
				有			－	－	－	－	－	－	－	－	－
				有			－	－	－	－	－	－	－	－	－
				有			ケーブル　※	A/B	○	○	火災想定区域(区画)は最重要設備のB系の安重ケーブルトレイに1時間の耐火ラッピング、火災感知器、自動消火設備の系統分離対策により、最重要設備の同じ安全機能が一つは確保できる。また、火災想定区域(区画)から隣接区域(区画)に火災が伝搬するが、当該室も最重要設備のB系の安重ケーブルトレイに1時間の耐火ラッピング、火災感知器、自動消火設備の系統分離対策により、最重要設備の同じ安全機能が一つは確保できる。	－	－	－	－

第2－2表　隣接火災区域の火災影響評価結果(48/75)

※：火災防護上の最重要設備
A：油（漏えい油・有機溶媒）火災
B：電気盤火災
C：ケーブル火災
D：電動機絶縁物
E：仮置可燃物火災

高レベル廃液ガラス固化建屋

火災を想定する区域(区画)			隣接区域(区画)	伝播可能性	火災想定区域(区画)		隣接区域(区画)		最重要設備の評価結果			火災防護対策を行う安全上重要な施設(最重要設備を除く)の評価結果			
番号	名称	火災源			火災防護対策を行う安全上重要な施設	系統	火災防護対策を行う安全上重要な施設	系統	同時喪失有/無	系統分離要：○、否：－	結果	同時喪失有/無	系統分離有/無	FDT^{S}評価結果	結果
[redacted]	地上1階東西第3廊下,南北第2廊下,南北第3廊下		[redacted]	有	ケーブル ※	B	ケーブル ※	B	－	－	－	－	－	－	－
				有			－	－	－	－	－	－	－	－	－
				有			－	－	－	－	－	－	－	－	－
				有			－	－	－	－	－	－	－	－	－
				無			建屋排風機 主配管（溶液保持系,建屋換気系）に附属する弁	A/B	－	－	－	－	－	－	－
				有			－	－	－	－	－	－	－	－	－
				無			排風機 ※	A/B	－	－	－	－	－	－	－
				無			排風機 ※	A/B	－	－	－	－	－	－	－
				有			－	－	－	－	－	－	－	－	－
				有			－	－	－	－	－	－	－	－	－
				有			－	－	－	－	－	－	－	－	－
				有			－	－	－	－	－	－	－	－	－
				有			－	－	－	－	－	－	－	－	－
				有			－	－	－	－	－	－	－	－	－
				無			安全冷水膨張槽水位計 安全冷却水ポンプ ※ 安全冷水ポンプ ※ 主配管（サポート用冷却水系：再処理設備本体用）に附属する弁	B	－	－	－	－	－	－	－
				無			安全冷水膨張槽水位計 安全冷却水ポンプ ※ 安全冷水ポンプ ※ 主配管（サポート用冷却水系：再処理設備本体用）に附属する弁	A	－	－	－	－	－	－	－
				有			－	－	－	－	－	－	－	－	－
				有			－	－	－	－	－	－	－	－	－
				有			－	－	－	－	－	－	－	－	－
				有			－	－	－	－	－	－	－	－	－
				有			－	－	－	－	－	－	－	－	－
				有			－	－	－	－	－	－	－	－	－
				無			ケーブル ※	A/B	－	－	－	－	－	－	－
				有			ケーブル ※	B	－	－	－	－	－	－	－
				有			－	－	－	－	－	－	－	－	－
				無			ケーブル ※ 固化セル温度計,高レベル濃縮廃液貯槽第1セル漏えい液受皿液位計,高レベル濃縮廃液貯槽第2セル漏えい液受皿液位計,高レベル濃縮廃液一時貯槽セル漏えい液受皿液位計,不溶解残渣廃液一時貯槽セル漏えい液受皿1液位計,不溶解残渣廃液貯槽第1セル漏えい液受皿液位計,不溶解残渣廃液貯槽第2セル漏えい液受皿液位計,高レベル廃液共用貯槽セル漏えい液受皿液位計,結合装置内圧力計,固化セル漏えい液受皿液位計,高レベル廃液混合槽第1セル漏えい液受皿液位計 ,高レベル廃液混合槽第2セル漏えい液受皿液位計,流下ノズル冷却用空気槽圧力計,固化セル圧力計,ガラス溶融炉ガラス固化体質量計,高レベル濃縮廃液廃ガス処理系廃ガス洗浄塔入口圧力計,不溶解残渣廃液廃ガス処理系廃ガス洗浄塔入口圧力計,ガラス溶融炉炉内気相圧力計,純水中間貯槽水位計,安全冷水膨張槽水位計に附属する盤 ※ 固化セル温度計,純水中間貯槽水位計に附属する盤 ※ 固化セル温度計,高レベル濃縮廃液貯槽第1セル漏えい液受皿液位計,高レベル濃縮廃液貯槽第2セル漏えい液受皿液位計,高レベル濃縮廃液一時貯槽セル漏えい液受皿液位計,不溶解残渣廃液一時貯槽セル漏えい液受皿1液位計,不溶解残渣廃液貯槽第1セル漏えい液受皿液位計,不溶解残渣廃液貯槽第2セル漏えい液受皿液位計,高レベル廃液共用貯槽セル漏えい液受皿液位計,高レベル廃液混合槽第1セル漏えい液受皿液位計,高レベル廃液混合槽第2セル漏えい液受皿液位計 ,流下ノズル冷却用空気槽圧力計,固化セル圧力計,ガラス溶融炉ガラス固化体質量計,安全冷水膨張槽水位計に附属する盤 ※ 安全冷水冷凍機に附属する機器付き機器 ※	B	－	－	－	－	－	－	－

第2－2表　隣接火災区域の火災影響評価結果(49/75)

※：火災防護上の最重要設備
A：油（漏えい油・有機溶媒）火災
B：電気盤火災
C：ケーブル火災
D：電動機絶縁物
E：仮置可燃物火災

高レベル廃液ガラス固化建屋

火災を想定する区域(区画)			隣接区域(区画)	伝播可能性	火災想定区域(区画)		隣接区域(区画)		最重要設備の評価結果			火災防護対策を行う安全上重要な施設(最重要設備を除く)の評価結果			
番号	名称	火災源			火災防護対策を行う安全上重要な施設	系統	火災防護対策を行う安全上重要な施設	系統	同時喪失有/無	系統分離要：○、否：－	結果	同時喪失有/無	系統分離有/無	FDT^{S}評価結果	結果
[redacted]			[redacted]	無			ケーブル　※ 105V非常用計測交流主分電盤　※ 105V非常用計測交流電源盤　※ 110V非常用予備充電器盤　※ 110V非常用直流主分電盤　※ 同期発電機に附属する盤　※ 固化セル換気系排風機に附属する機器付き盤　※ 結合装置内圧力計,流下ノズル冷却用空気槽圧力計,ガラス溶融炉ガラス固化体質量計に附属する盤 第1排風機に附属する機器付き盤　※ 第2排風機に附属する機器付き盤　※ 460V非常用コントロールセンタ　※ 460V非常用パワーセンタ　※ 105非常用無停電交流主分電盤　※ 105非常用無停電電源装置　※	B	－	－	－	－	－	－	－
				無			110V第2非常用蓄電池　※	B	－	－	－	－	－	－	－
				無			純水中間貯槽水位計	A/B	－	－	－	－	－	－	－
				無			安全冷水冷凍機　※ 安全冷水冷凍機に附属する機器付き盤　※ 安全冷水冷凍機に附属する機器付き機器　※	B	－	－	－	－	－	－	－
				有			－	－	－	－	－	－	－	－	－
				有			－	－	－	－	－	－	－	－	－
				有			ケーブル　※	B	－	－	－	－	－	－	－
	北第3階段室地上1階附室	無		無	－	－	－	－	－	－	－	－	－	－	－
				無			－	－	－	－	－	－	－	－	－
				無			ケーブル　※	B	－	－	－	－	－	－	－
				無			－	－	－	－	－	－	－	－	－
	安全系制御盤第1室	有		無			ケーブル　※	A/B	－	－	－	－	－	－	－
				無	ケーブル　※		－	－	－	－	－	－	－	－	－
				無	固化セル温度計,高レベル濃縮廃液貯槽第1セル漏えい液受皿液位計,高レベル濃縮廃液貯槽第2セル漏えい液受皿液位計,高レベル濃縮廃液一時貯槽セル漏えい液受皿液位計,不溶解残渣廃液一時貯槽セル漏えい液受皿1液位計,不溶解残渣廃液貯槽第1セル漏えい液受皿液位計,不溶解残渣廃液貯槽第2セル漏えい液受皿液位計,高レベル廃液共用貯槽セル漏えい液受皿液位計,結合装置内圧力計,固化セル漏えい液受皿液位計,高レベル廃液混合槽第1セル漏えい液受皿液位計 ,高レベル廃液混合槽第2セル漏えい液受皿液位計,流下ノズル冷却用空気槽圧力計,固化セル圧力計,ガラス溶融炉ガラス固化体質量計,高レベル濃縮廃液廃ガス処理系廃ガス洗浄塔入口圧力計,不溶解残渣廃液廃ガス処理系廃ガス洗浄塔入口圧力計,ガラス溶融炉炉内気相圧力計,純水中間貯槽水位計,安全冷水膨張槽水位計に附属する盤　※ 固化セル温度計,純水中間貯槽水位計に附属する盤　※ 固化セル温度計,高レベル濃縮廃液貯槽第1セル漏えい液受皿液位計,高レベル濃縮廃液貯槽第2セル漏えい液受皿液位計,高レベル濃縮廃液一時貯槽セル漏えい液受皿液位計,不溶解残渣廃液一時貯槽セル漏えい液受皿1液位計,不溶解残渣廃液貯槽第1セル漏えい液受皿液位計,不溶解残渣廃液貯槽第2セル漏えい液受皿液位計,高レベル廃液共用貯槽セル漏えい液受皿液位計,高レベル廃液混合槽第1セル漏えい液受皿液位計,高レベル廃液混合槽第2セル漏えい液受皿液位計,流下ノズル冷却用空気槽圧力計,固化セル圧力計,ガラス溶融炉ガラス固化体質量計,安全冷水膨張槽水位計に附属する盤　※	A	高レベル濃縮廃液貯槽第2セル漏えい液受皿液位 不溶解残渣廃液一時貯槽セル漏えい液受皿1液位 不溶解残渣廃液貯槽第1セル漏えい液受皿液位 不溶解残渣廃液貯槽第2セル漏えい液受皿液位 高レベル廃液共用貯槽セル漏えい液受皿液位	B	－	－	－	－	－	－
				無			－	－	－	－	－	－	－	－	－
				無			－	－	－	－	－	－	－	－	－
				無			－	－	－	－	－	－	－	－	－
				無			－	－	－	－	－	－	－	－	－
				無			－	－	－	－	－	－	－	－	－
				無			ケーブル　※	A/B	－	－	－	－	－	－	－
				無			ケーブル　※	B	－	－	－	－	－	－	－

第2－2表　隣接火災区域の火災影響評価結果(50/75)

※：火災防護上の最重要設備
A：油（漏えい油・有機溶媒）火災
B：電気盤火災
C：ケーブル火災
D：電動機絶縁物
E：仮置可燃物火災

高レベル廃液ガラス固化建屋

火災を想定する区域(区画)			隣接区域(区画)	伝播可能性	火災想定区域(区画)		隣接区域(区画)		最重要設備の評価結果			火災防護対策を行う安全上重要な施設(最重要設備を除く)の評価結果			
番号	名称	火災源			火災防護対策を行う安全上重要な施設	系統	火災防護対策を行う安全上重要な施設	系統	同時喪失有/無	系統分離要：○、否：－	結果	同時喪失有/無	系統分離有/無	FDT^{S}評価結果	結果
[redacted]	排気フィルタ第4室	無	[redacted]	無	－	－	－	－	－	－	－	－	－	－	－
				無			－	－	－	－	－	－	－	－	－
				無			－	－	－	－	－	－	－	－	－
				無			高レベル濃縮廃液貯槽第2セル漏えい液受皿液位 不溶解残渣廃液一時貯槽セル漏えい液受皿1液位 不溶解残渣廃液貯槽第1セル漏えい液受皿液位 不溶解残渣廃液貯槽第2セル漏えい液受皿液位 高レベル廃液共用貯槽セル漏えい液受皿液位	B	－	－	－	－	－	－	－
				無			－	－	－	－	－	－	－	－	－
				無			－	－	－	－	－	－	－	－	－
				無			－	－	－	－	－	－	－	－	－
				無			－	－	－	－	－	－	－	－	－
				無			ケーブル ※	B	－	－	－	－	－	－	－
				無			ケーブル ※ 固化セル温度計,高レベル濃縮廃液貯槽第1セル漏えい液受皿液位計,高レベル濃縮廃液貯槽第2セル漏えい液受皿液位計,高レベル濃縮廃液一時貯槽セル漏えい液受皿液位計,不溶解残渣廃液一時貯槽セル漏えい液受皿1液位計,不溶解残渣廃液貯槽第1セル漏えい液受皿液位計,不溶解残渣廃液貯槽第2セル漏えい液受皿液位計,高レベル廃液共用貯槽セル漏えい液受皿液位計,結合装置内圧力計,固化セル漏えい液受皿液位計,高レベル廃液混合槽第1セル漏えい液受皿液位計 ,高レベル廃液混合槽第2セル漏えい液受皿液位計,流下ノズル冷却用空気槽圧力計,固化セル圧力計,ガラス溶融炉ガラス固化体質量計,高レベル濃縮廃液廃ガス処理系廃ガス洗浄塔入口圧力計,不溶解残渣廃液廃ガス処理系廃ガス洗浄塔入口圧力計,ガラス溶融炉炉内気相圧力計,純水中間貯槽水位計,安全冷水膨張槽水位計に附属する盤 ※ 固化セル温度計,純水中間貯槽水位計に附属する盤 ※ 固化セル温度計,高レベル濃縮廃液貯槽第1セル漏えい液受皿液位計,高レベル濃縮廃液貯槽第2セル漏えい液受皿液位計,高レベル濃縮廃液一時貯槽セル漏えい液受皿液位計,不溶解残渣廃液一時貯槽セル漏えい液受皿1液位計,不溶解残渣廃液貯槽第1セル漏えい液受皿液位計,不溶解残渣廃液貯槽第2セル漏えい液受皿液位計,高レベル廃液共用貯槽セル漏えい液受皿液位計,高レベル廃液混合槽第1セル漏えい液受皿液位計,高レベル廃液混合槽第2セル漏えい液受皿液位計,流下ノズル冷却用空気槽圧力計,固化セル圧力計,ガラス溶融炉ガラス固化体質量計,安全冷水膨張槽水位計に附属する盤 ※ 安全冷水冷凍機に附属する機器付き盤 ※	A	－	－	－	－	－	－	－
				無			建屋排風機 主配管（溶液保持系,建屋換気系）に附属する弁	A/B	－	－	－	－	－	－	－
				無			排風機 ※	A/B	－	－	－	－	－	－	－
				無			－	－	－	－	－	－	－	－	－
				無			－	－	－	－	－	－	－	－	－
				無			－	－	－	－	－	－	－	－	－
				無			ケーブル ※	A/B	－	－	－	－	－	－	－
				無			ケーブル ※	B	－	－	－	－	－	－	－

第2－2表　隣接火災区域の火災影響評価結果(51/75)

※:火災防護上の最重要設備
A:油(漏えい油・有機溶媒)火災
B:電気盤火災
C:ケーブル火災
D:電動機絶縁物
E:仮置可燃物火災

高レベル廃液ガラス固化建屋

火災を想定する区域(区画)			隣接区域(区画)	伝播可能性	火災想定区域(区画)		隣接区域(区画)		最重要設備の評価結果			火災防護対策を行う安全上重要な施設(最重要設備を除く)の評価結果			
番号	名称	火災源			火災防護対策を行う安全上重要な施設	系統	火災防護対策を行う安全上重要な施設	系統	同時喪失有/無	系統分離要:○、否:－	結果	同時喪失有/無	系統分離有/無	FDT^{S}評価結果	結果
[redacted]			[redacted]	無			ケーブル ※ 105V非常用計測交流主分電盤 ※ 105V非常用計測交流電源盤 ※ 110V非常用充電器盤 ※ 110V非常用予備充電器盤 ※ 110V非常用直流主分電盤 ※ 同期発電機に附属する盤 ※ 固化セル換気系排風機に附属する機器付き盤 ※ 結合装置内圧力計,流下ノズル冷却用空気槽圧力計,ガラス溶融炉ガラス固化体質量計に附属する盤 第1排風機に附属する機器付き盤 ※ 第2排風機に附属する機器付き盤 ※ 460V非常用コントロールセンタ ※ 460V非常用パワーセンタ ※ 105非常用無停電交流主分電盤 ※ 105非常用無停電電源装置 ※	A	－	－	－	－	－	－	－
				無			－	－	－	－	－	－	－	－	－
				無			－	－	－	－	－	－	－	－	－
				無			－	－	－	－	－	－	－	－	－
				無			－	－	－	－	－	－	－	－	－
	排風機第2室	有		無	建屋排風機 主配管(溶液保持系,建屋換気系)に附属する弁	A/B	セル排風機 ※ 主要ダクト(溶液保持系,建屋換気系)に附属する弁	A/B	－	－	－	－	－	－	－
				無			ケーブル ※	B	－	－	－	－	－	－	－
				無			－	－	－	－	－	－	－	－	－
				無			－	－	－	－	－	－	－	－	－
				無			排風機 ※	A/B	－	－	－	－	－	－	－
				無			ケーブル ※	B	－	－	－	－	－	－	－
				無			－	－	－	－	－	－	－	－	－
				無			－	－	－	－	－	－	－	－	－
				無			－	－	－	－	－	－	－	－	－
	排気モニタ室	無		無	－	－	－	－	－	－	－	－	－	－	－
				無			ケーブル ※	B	－	－	－	－	－	－	－
				無			建屋排風機 主配管(溶液保持系,建屋換気系)に附属する弁	A/B	－	－	－	－	－	－	－
				無			排風機 ※	A/B	－	－	－	－	－	－	－
				無			排風機 ※	A/B	－	－	－	－	－	－	－
				無			ケーブル ※	B	－	－	－	－	－	－	－
				無			－	－	－	－	－	－	－	－	－
				無			－	－	－	－	－	－	－	－	－
				無			ケーブル ※	B	－	－	－	－	－	－	－
				無			－	－	－	－	－	－	－	－	－
	塔槽類廃ガス処理第1室	有		無	排風機 ※	A/B	排風機 ※	A/B	－	－	－	－	－	－	－
				無			ケーブル ※	B	－	－	－	－	－	－	－
				無			－	－	－	－	－	－	－	－	－
				無			－	－	－	－	－	－	－	－	－
				無			－	－	－	－	－	－	－	－	－
				無			－	－	－	－	－	－	－	－	－
				無			ケーブル ※	B	－	－	－	－	－	－	－

第2－2表　隣接火災区域の火災影響評価結果(52/75)

※:火災防護上の最重要設備
A:油(漏えい油・有機溶媒)火災
B:電気盤火災
C:ケーブル火災
D:電動機絶縁物
E:仮置可燃物火災

高レベル廃液ガラス固化建屋

火災を想定する区域(区画)			隣接区域(区画)	伝播可能性	火災想定区域(区画)		隣接区域(区画)		最重要設備の評価結果			火災防護対策を行う安全上重要な施設(最重要設備を除く)の評価結果			
番号	名称	火災源			火災防護対策を行う安全上重要な施設	系統	火災防護対策を行う安全上重要な施設	系統	同時喪失有/無	系統分離要:○、否:－	結果	同時喪失有/無	系統分離有/無	FDT^S評価結果	結果
[redacted]	塔槽類廃ガス処理第2室	有	[redacted]	無	排風機 ※	A/B	－	－	－	－	－	－	－	－	－
				無			－	－	－	－	－	－	－	－	－
				無			ケーブル ※	B	－	－	－	－	－	－	－
				無			－	－	－	－	－	－	－	－	－
				無			建屋排風機 主配管(溶液保持系,建屋換気系)に附属する弁	A/B	－	－	－	－	－	－	－
				無			－	－	－	－	－	－	－	－	－
				無			排風機 ※	A/B	－	－	－	－	－	－	－
				無			－	－	－	－	－	－	－	－	－
				無			－	－	－	－	－	－	－	－	－
				無			－	－	－	－	－	－	－	－	－
				無			－	－	－	－	－	－	－	－	－
				無			ケーブル ※ 105V非常用計測交流主分電盤 ※ 105V非常用計測交流電源盤 ※ 110V非常用充電器盤 ※ 110V非常用予備充電器盤 ※ 110V非常用直流主分電盤 ※ 同期発電機に附属する盤 ※ 固化セル換気系排風機に附属する機器付き盤 ※ 結合装置内圧力計,流下ノズル冷却用空気槽圧力計, ガラス溶融炉ガラス固化体質量計に附属する盤 第1排風機に附属する機器付き盤 ※ 第2排風機に附属する機器付き盤 ※ 460V非常用コントロールセンタ ※ 460V非常用パワーセンタ ※ 105非常用無停電交流主分電盤 ※ 105非常用無停電電源装置 ※	A	－	－	－	－	－	－	－
				無			110V第2非常用蓄電池 ※	A	－	－	－	－	－	－	－
				無			ケーブル ※ 105V非常用計測交流主分電盤 ※ 105V非常用計測交流電源盤 ※ 110V非常用予備充電器盤 ※ 110V非常用直流主分電盤 ※ 同期発電機に附属する盤 ※ 固化セル換気系排風機に附属する機器付き盤 ※ 結合装置内圧力計,流下ノズル冷却用空気槽圧力計, ガラス溶融炉ガラス固化体質量計に附属する盤 第1排風機に附属する機器付き盤 ※ 第2排風機に附属する機器付き盤 ※ 460V非常用コントロールセンタ ※ 460V非常用パワーセンタ ※ 105非常用無停電交流主分電盤 ※ 105非常用無停電電源装置 ※	B	－	－	－	－	－	－	－
				無			110V第2非常用蓄電池 ※	B	－	－	－	－	－	－	－

第2－2表　隣接火災区域の火災影響評価結果(53/75)

※：火災防護上の最重要設備
A：油（漏えい油・有機溶媒）火災
B：電気盤火災
C：ケーブル火災
D：電動機絶縁物
E：仮置可燃物火災

高レベル廃液ガラス固化建屋

火災を想定する区域(区画)			隣接区域(区画)	伝播可能性	火災想定区域(区画)		隣接区域(区画)		最重要設備の評価結果			火災防護対策を行う安全上重要な施設(最重要設備を除く)の評価結果			
番号	名称	火災源			火災防護対策を行う安全上重要な施設	系統	火災防護対策を行う安全上重要な施設	系統	同時喪失有/無	系統分離要：○、否：－	結果	同時喪失有/無	系統分離有/無	FDT^{S}評価結果	結果
[redacted]	地上1階東西第2廊下	有	[redacted]	無	－	－	ケーブル　※	A/B	－	－	－	－	－	－	－
				無			－	－	－	－	－	－	－	－	－
				無			－	－	－	－	－	－	－	－	－
				有			－	－	－	－	－	－	－	－	－
				無			ケーブル　※ 固化セル温度計,高レベル濃縮廃液貯槽第1セル漏えい液受皿液位計,高レベル濃縮廃液貯槽第2セル漏えい液受皿液位計,高レベル濃縮廃液一時貯槽セル漏えい液受皿液位計,不溶解残渣廃液一時貯槽セル漏えい液受皿1液位計,不溶解残渣廃液貯槽第1セル漏えい液受皿液位計,不溶解残渣廃液貯槽第2セル漏えい液受皿液位計,高レベル廃液共用貯槽セル漏えい液受皿液位計,結合装置内圧力計,固化セル漏えい液受皿液位計,高レベル廃液混合槽第1セル漏えい液受皿液位計　,高レベル廃液混合槽第2セル漏えい液受皿液位計,流下ノズル冷却用空気槽圧力計,固化セル圧力計,ガラス溶融炉ガラス固化体質量計,高レベル濃縮廃液廃ガス処理系廃ガス洗浄塔入口圧力計,不溶解残渣廃液廃ガス処理系廃ガス洗浄塔入口圧力計,ガラス溶融炉炉内気相圧力計,純水中間貯槽水位計,安全冷水膨張槽水位計に附属する盤　※ 固化セル温度計,純水中間貯槽水位計に附属する盤　※ 固化セル温度計,高レベル濃縮廃液貯槽第1セル漏えい液受皿液位計,高レベル濃縮廃液貯槽第2セル漏えい液受皿液位計,高レベル濃縮廃液一時貯槽セル漏えい液受皿液位計,不溶解残渣廃液一時貯槽セル漏えい液受皿1液位計,不溶解残渣廃液貯槽第1セル漏えい液受皿液位計,不溶解残渣廃液貯槽第2セル漏えい液受皿液位計,高レベル廃液共用貯槽セル漏えい液受皿液位計,高レベル廃液混合槽第1セル漏えい液受皿液位計,高レベル廃液混合槽第2セル漏えい液受皿液位計,流下ノズル冷却用空気槽圧力計,固化セル圧力計,ガラス溶融炉ガラス固化体質量計,安全冷水膨張槽水位計に附属する盤　※ 安全冷水冷凍機に附属する機器付き盤　※	A	－	－	－	－	－	－	－
				有			－	－	－	－	－	－	－	－	－
				有			－	－	－	－	－	－	－	－	－
				無			ケーブル　※	A/B	－	－	－	－	－	－	－
				無	－	－	－	－	－	－	－	－	－	－	－
				無			－	－	－	－	－	－	－	－	－
				無			－	－	－	－	－	－	－	－	－
				無			－	－	－	－	－	－	－	－	－
				無			排風機　※	A/B	－	－	－	－	－	－	－
				無			－	－	－	－	－	－	－	－	－
				無			－	－	－	－	－	－	－	－	－
				無			ケーブル　※	A/B	－	－	－	－	－	－	－
	圧縮空気分配第4室	無		無			ケーブル　※ 105V非常用計測交流主分電盤　※ 105V非常用計測交流電源盤　※ 110V非常用充電器盤　※ 110V非常用予備充電器盤　※ 110V非常用直流主分電盤　※ 同期発電機に附属する盤　※ 固化セル換気系排風機に附属する機器付き盤　※ 結合装置内圧力計,流下ノズル冷却用空気槽圧力計,ガラス溶融炉ガラス固化体質量計に附属する盤 第1排風機に附属する機器付き盤　※ 第2排風機に附属する機器付き盤　※ 460V非常用コントロールセンタ　※ 460V非常用パワーセンタ　※ 105非常用無停電交流主分電盤　※ 105非常用無停電電源装置　※	A	－	－	－	－	－	－	－
				無			110V第2非常用蓄電池　※	A	－	－	－	－	－	－	－

第2－2表　隣接火災区域の火災影響評価結果(54/75)

※:火災防護上の最重要設備
A:油(漏えい油・有機溶媒)火災
B:電気盤火災
C:ケーブル火災
D:電動機絶縁物
E:仮置可燃物火災

高レベル廃液ガラス固化建屋

火災を想定する区域(区画)			隣接区域(区画)	伝播可能性	火災想定区域(区画)		隣接区域(区画)		最重要設備の評価結果			火災防護対策を行う安全上重要な施設(最重要設備を除く)の評価結果			
番号	名称	火災源			火災防護対策を行う安全上重要な施設	系統	火災防護対策を行う安全上重要な施設	系統	同時喪失有/無	系統分離要:○、否:－	結果	同時喪失有/無	系統分離有/無	FDT^{S}評価結果	結果
[redacted]	除染液分配第2室	有	[redacted]	有	－	－	－	－	－	－	－	－	－	－	－
				有			－	－	－	－	－	－	－	－	－
				無			高レベル濃縮廃液廃ガス処理系廃ガス洗浄塔入口圧力計 不溶解残渣廃液廃ガス処理系廃ガス洗浄塔入口圧力計 高レベル濃縮廃液貯槽第1セル漏えい液受皿液位計 高レベル濃縮廃液貯槽第2セル漏えい液受皿液位計 高レベル濃縮廃液一時貯槽セル漏えい液受皿液位計 不溶解残渣廃液一時貯槽セル漏えい液受皿1液位計 不溶解残渣廃液貯槽第1セル漏えい液受皿液位計 不溶解残渣廃液貯槽第2セル漏えい液受皿液位計 高レベル廃液共用貯槽セル漏えい液受皿液位計 固化セル漏えい液受皿液位計	A/B	－	－	－	－	－	－
				有			ケーブル ※	B	－	－	－	－	－	－	－
				無			排風機 ※	A/B	－	－	－	－	－	－	－
				有			－	－	－	－	－	－	－	－	－
				有			－	－	－	－	－	－	－	－	－
				無			ケーブル ※	A/B	－	－	－	－	－	－	－
				無			110V第2非常用蓄電池 ※	A	－	－	－	－	－	－	－
				無			ケーブル ※ 105V非常用計測交流主分電盤 ※ 105V非常用計測交流電源盤 ※ 110V非常用予備充電器盤 ※ 110V非常用直流主分電盤 ※ 同期発電機に附属する盤 ※ 固化セル換気系排風機に附属する機器付き盤 ※ 結合装置内圧力計,流下ノズル冷却用空気槽圧力計,ガラス溶融炉ガラス固化体質量計に附属する盤 第1排風機に附属する機器付き盤 ※ 第2排風機に附属する機器付き盤 ※ 460V非常用コントロールセンタ ※ 460V非常用パワーセンタ ※ 105非常用無停電交流主分電盤 ※ 105非常用無停電電源装置 ※	B	－	－	－	－	－	－

第2－2表　隣接火災区域の火災影響評価結果(55/75)

※:火災防護上の最重要設備
A:油(漏えい油・有機溶媒)火災
B:電気盤火災
C:ケーブル火災
D:電動機絶縁物
E:仮置可燃物火災

高レベル廃液ガラス固化建屋

火災を想定する区域(区画)			隣接区域(区画)	伝播可能性	火災想定区域(区画)		隣接区域(区画)		最重要設備の評価結果			火災防護対策を行う安全上重要な施設(最重要設備を除く)の評価結果			
番号	名称	火災源			火災防護対策を行う安全上重要な施設	系統	火災防護対策を行う安全上重要な施設	系統	同時喪失有/無	系統分離要:○、否:－	結果	同時喪失有/無	系統分離有/無	FDT^{S}評価結果	結果
[redacted]	蒸気分配第6室	無	[redacted]	無	－	－	高レベル濃縮廃液廃ガス処理系廃ガス洗浄塔入口圧力計 不溶解残渣廃液廃ガス処理系廃ガス洗浄塔入口圧力計 高レベル濃縮廃液貯槽第1セル漏えい液受皿液位計 高レベル濃縮廃液貯槽第2セル漏えい液受皿液位計 高レベル濃縮廃液一時貯槽セル漏えい液受皿液位計 不溶解残渣廃液一時貯槽セル漏えい液受皿1液位計 不溶解残渣廃液貯槽第1セル漏えい液受皿液位計 不溶解残渣廃液貯槽第2セル漏えい液受皿液位計 高レベル廃液共用貯槽セル漏えい液受皿液位計 固化セル漏えい液受皿液位計	A/B	－	－	－	－	－	－	－
				無			ケーブル ※	B	－	－	－	－	－	－	－
				無			排風機 ※	A/B	－	－	－	－	－	－	－
				無			－	－	－	－	－	－	－	－	－
				無			－	－	－	－	－	－	－	－	－
				無			－	－	－	－	－	－	－	－	－
				無			ケーブル ※	A/B	－	－	－	－	－	－	－
				無			ケーブル ※ 105V非常用計測交流主分電盤 ※ 105V非常用計測交流電源盤 ※ 110V非常用予備充電器盤 ※ 110V非常用直流主分電盤 ※ 同期発電機に附属する盤 ※ 固化セル換気系排風機に附属する機器付き盤 ※ 結合装置内圧力計,流下ノズル冷却用空気槽圧力計,ガラス溶融炉ガラス固化体質量計に附属する盤 第1排風機に附属する機器付き盤 ※ 第2排風機に附属する機器付き盤 ※ 460V非常用コントロールセンタ ※ 460V非常用パワーセンタ ※ 105非常用無停電交流主分電盤 ※ 105非常用無停電電源装置 ※	B	－	－	－	－	－	－	－
	現場盤第3室	有		無	－	－	－	－	－	－	－	－	－	－	－
				有			主配管(漏えい液回収系)に附属する弁	－	－	－	－	－	－	－	－
				有			ケーブル ※	B	－	－	－	－	－	－	－
				有			－	－	－	－	－	－	－	－	－
				有			－	－	－	－	－	－	－	－	－
				無			ケーブル ※	A/B	－	－	－	－	－	－	－
				無			ケーブル ※ 105V非常用計測交流主分電盤 ※ 105V非常用計測交流電源盤 ※ 110V非常用予備充電器盤 ※ 110V非常用直流主分電盤 ※ 同期発電機に附属する盤 ※ 固化セル換気系排風機に附属する機器付き盤 ※ 結合装置内圧力計,流下ノズル冷却用空気槽圧力計,ガラス溶融炉ガラス固化体質量計に附属する盤 第1排風機に附属する機器付き盤 ※ 第2排風機に附属する機器付き盤 ※ 460V非常用コントロールセンタ ※ 460V非常用パワーセンタ ※ 105非常用無停電交流主分電盤 ※ 105非常用無停電電源装置 ※	B	－	－	－	－	－	－	－
				無			110V第2非常用蓄電池 ※	B	－	－	－	－	－	－	－
				無			－	－	－	－	－	－	－	－	－

第2－2表　隣接火災区域の火災影響評価結果(56/75)

※:火災防護上の最重要設備
A:油(漏えい油・有機溶媒)火災
B:電気盤火災
C:ケーブル火災
D:電動機絶縁物
E:仮置可燃物火災

高レベル廃液ガラス固化建屋

火災を想定する区域(区画)			隣接区域(区画)	伝播可能性	火災想定区域(区画)		隣接区域(区画)		最重要設備の評価結果			火災防護対策を行う安全上重要な施設(最重要設備を除く)の評価結果			
番号	名称	火災源			火災防護対策を行う安全上重要な施設	系統	火災防護対策を行う安全上重要な施設	系統	同時喪失有/無	系統分離要:○、否:－	結果	同時喪失有/無	系統分離有/無	FDT^{S}評価結果	結果
[redacted]	放射線管理室	無	[redacted]	無	－	－	－	－	－	－	－	－	－	－	－
				無			主配管(漏えい液回収系)に附属する弁	－	－	－	－	－	－	－	－
				無			－	－	－	－	－	－	－	－	－
				無			ケーブル　※	B	－	－	－	－	－	－	－
				無			排風機　※	A/B	－	－	－	－	－	－	－
				無			－	－	－	－	－	－	－	－	－
				無			－	－	－	－	－	－	－	－	－
				無			－	－	－	－	－	－	－	－	－
				無			ケーブル　※	A/B	－	－	－	－	－	－	－
				無			ケーブル　※ 105V非常用計測交流主分電盤　※ 105V非常用計測交流電源盤　※ 110V非常用予備充電器盤　※ 110V非常用直流主分電盤　※ 同期発電機に附属する盤　※ 固化セル換気系排風機に附属する機器付き盤　※ 結合装置内圧力計,流下ノズル冷却用空気槽圧力計,ガラス溶融炉ガラス固化体質量計に附属する盤 第1排風機に附属する機器付き盤　※ 第2排風機に附属する機器付き盤　※ 460V非常用コントロールセンタ　※ 460V非常用パワーセンタ　※ 105非常用無停電交流主分電盤　※ 105非常用無停電電源装置　※	B	－	－	－	－	－	－	－
				無			110V第2非常用蓄電池　※	B	－	－	－	－	－	－	－
				無			－	－	－	－	－	－	－	－	－
	北第1階段室地上1階附室	無		無	－	－	－	－	－	－	－	－	－	－	－
				無			－	－	－	－	－	－	－	－	－
				無			ケーブル	A	－	－	－	－	－	－	－
				無			－	－	－	－	－	－	－	－	－
	ガラス原料保管室	有		無	－	－	ケーブル　※	A/B	－	－	－	－	－	－	－
				有			ケーブル　※	B	－	－	－	－	－	－	－
				有			ケーブル　※	B	－	－	－	－	－	－	－
				有			－	－	－	－	－	－	－	－	－
				有			－	－	－	－	－	－	－	－	－
				有			－	－	－	－	－	－	－	－	－
				有			－	－	－	－	－	－	－	－	－
				無			－	－	－	－	－	－	－	－	－
				無			安全冷水膨張槽水位計 安全冷却水ポンプ　※ 安全冷水ポンプ　※ 主配管(サポート用冷却水系:再処理設備本体用)に附属する弁	B	－	－	－	－	－	－	－
				有			ケーブル　※	A	－	－	－	－	－	－	－
				有			－	－	－	－	－	－	－	－	－
				無			純水中間貯槽水位計	A/B	－	－	－	－	－	－	－
	南第1階段室地上1階附室	無		無	－	－	－	－	－	－	－	－	－	－	－
				無			－	－	－	－	－	－	－	－	－
				無			ケーブル　※	B	－	－	－	－	－	－	－
				無			－	－	－	－	－	－	－	－	－
				無			－	－	－	－	－	－	－	－	－
	搬出入第2室	有		有	－	－	－	－	－	－	－	－	－	－	－
				無			ケーブル　※	A/B	－	－	－	－	－	－	－
				有			－	－	－	－	－	－	－	－	－
				有			－	－	－	－	－	－	－	－	－
				有			－	－	－	－	－	－	－	－	－
				無			－	－	－	－	－	－	－	－	－
				有			ケーブル	A	－	－	－	－	－	－	－
				無			－	－	－	－	－	－	－	－	－
				有			ケーブル　※	A	－	－	－	－	－	－	－

第2－2表　隣接火災区域の火災影響評価結果(57/75)

※：火災防護上の最重要設備
A：油（漏えい油・有機溶媒）火災
B：電気盤火災
C：ケーブル火災
D：電動機絶縁物
E：仮置可燃物火災

高レベル廃液ガラス固化建屋

火災を想定する区域(区画)			隣接区域(区画)	伝播可能性	火災想定区域(区画)		隣接区域(区画)		最重要設備の評価結果			火災防護対策を行う安全上重要な施設(最重要設備を除く)の評価結果			
番号	名称	火災源			火災防護対策を行う安全上重要な施設	系統	火災防護対策を行う安全上重要な施設	系統	同時喪失有/無	系統分離要：○、否：－	結果	同時喪失有/無	系統分離有/無	FDT^{S}評価結果	結果
[redacted]	ガラス原料搬送室	有	[redacted]	有	－	－	ガラス溶融炉炉内気相圧力計 流下ノズル冷却用空気槽圧力計 結合装置内圧力計 流下ノズル冷却用空気槽圧力計 結合装置内圧力計 主要弁[redacted]	A/B	－	－	－	－	－	－	－
				無			－	－	－	－	－	－	－	－	－
				無			－	－	－	－	－	－	－	－	－
				無			－	－	－	－	－	－	－	－	－
				無			－	－	－	－	－	－	－	－	－
				無			－	－	－	－	－	－	－	－	－
				無			－	－	－	－	－	－	－	－	－
				無			安全冷水膨張槽水位計 安全冷却水ポンプ　※ 安全冷水ポンプ　※ 主配管（サポート用冷却水系：再処理設備本体用）に附属する弁	B	－	－	－	－	－	－	－
				無			純水中間貯槽水位計	A/B	－	－	－	－	－	－	－
	安全冷却水設備第2室	有		無	安全冷水膨張槽水位計 安全冷却水ポンプ　※ 安全冷水ポンプ　※ 主配管（サポート用冷却水系：再処理設備本体用）に附属する弁	B	ケーブル　※	B	－	－	－	－	－	－	－
				無			－	－	－	－	－	－	－	－	－
				無			－	－	－	－	－	－	－	－	－
				無			－	－	－	－	－	－	－	－	－
				無			－	－	－	－	－	－	－	－	－
				無			－	－	－	－	－	－	－	－	－
				無			ケーブル　※	B	－	－	－	－	－	－	－
				無			－	－	－	－	－	－	－	－	－
				無			－	－	－	－	－	－	－	－	－
				無			安全冷水膨張槽水位計 安全冷却水ポンプ　※ 安全冷水ポンプ　※ 主配管（サポート用冷却水系：再処理設備本体用）に附属する弁	A	－	－	－	－	－	－	－
				無			ケーブル　※	A/B	－	－	－	－	－	－	－
				無			純水中間貯槽水位計	A/B	－	－	－	－	－	－	－
				無			安全冷水冷凍機　※ 安全冷水冷凍機に附属する機器付き盤　※ 安全冷水冷凍機に附属する機器付き機器　※	B	－	－	－	－	－	－	－
				無			安全冷水冷凍機　※ 安全冷水冷凍機に附属する機器付き盤　※ 安全冷水冷凍機に附属する機器付き機器　※	A	－	－	－	－	－	－	－
	安全冷却水設備第1室	有		無	安全冷水膨張槽水位計 安全冷却水ポンプ　※ 安全冷水ポンプ　※ 主配管（サポート用冷却水系：再処理設備本体用）に附属する弁	A	セル内クーラ 固化セル温度計 ガラス溶融炉ガラス固化体質量計 主配管（溶液保持系,廃ガス処理系）に附属する弁	A/B	－	－	－	－	－	－	－
				無			ケーブル　※	B	－	－	－	－	－	－	－
				無			－	－	－	－	－	－	－	－	－
				無			－	－	－	－	－	－	－	－	－
				無			ケーブル　※	B	－	－	－	－	－	－	－
				無			安全冷水膨張槽水位計 安全冷却水ポンプ　※ 安全冷水ポンプ　※ 主配管（サポート用冷却水系：再処理設備本体用）に附属する弁	B	－	－	－	－	－	－	－
				無			－	－	－	－	－	－	－	－	－
				無			安全冷水冷凍機　※ 安全冷水冷凍機に附属する機器付き盤　※ 安全冷水冷凍機に附属する機器付き機器　※	B	－	－	－	－	－	－	－
				無			安全冷水冷凍機　※ 安全冷水冷凍機に附属する機器付き盤　※ 安全冷水冷凍機に附属する機器付き機器　※	A	－	－	－	－	－	－	－

第2－2表　隣接火災区域の火災影響評価結果(58/75)

※：火災防護上の最重要設備
A：油（漏えい油・有機溶媒）火災
B：電気盤火災
C：ケーブル火災
D：電動機絶縁物
E：仮置可燃物火災

高レベル廃液ガラス固化建屋

火災を想定する区域(区画)			隣接区域(区画)	伝播可能性	火災想定区域(区画)		隣接区域(区画)		最重要設備の評価結果			火災防護対策を行う安全上重要な施設(最重要設備を除く)の評価結果			
番号	名称	火災源			火災防護対策を行う安全上重要な施設	系統	火災防護対策を行う安全上重要な施設	系統	同時喪失有/無	系統分離要：○、否：－	結果	同時喪失有/無	系統分離有/無	FDT^{S}評価結果	結果
[redacted]	常用冷却水設備室	有	[redacted]	有	－	－	－	－	－	－	－	－	－	－	－
				有			主配管（サポート用冷却水系：再処理設備本体用）に附属する弁	B	－	－	－	－	－	－	－
				有			ケーブル ※	B	－	－	－	－	－	－	－
				無			安全冷水膨張槽水位計 安全冷却水ポンプ ※ 安全冷水ポンプ ※ 主配管（サポート用冷却水系：再処理設備本体用）に附属する弁	A	－	－	－	－	－	－	－
				有			－	－	－	－	－	－	－	－	－
				有			－	－	－	－	－	－	－	－	－
				無			安全冷水冷凍機 ※ 安全冷水冷凍機に附属する機器付き盤 ※ 安全冷水冷凍機に附属する機器付き機器 ※	A	－	－	－	－	－	－	－
				無			－	－	－	－	－	－	－	－	－
	遠隔操作制御盤室	有		有	－	－	主配管（サポート用冷却水系：再処理設備本体用）に附属する弁	B	－	－	－	－	－	－	－
				有			ケーブル ※	B	－	－	－	－	－	－	－
				有			－	－	－	－	－	－	－	－	－
				有			－	－	－	－	－	－	－	－	－
				有			－	－	－	－	－	－	－	－	－
	地上１階東西第1廊下	有		有	ケーブル	A	－	－	－	－	－	－	－	－	－
				有			－	－	－	－	－	－	－	－	－
				有			－	－	－	－	－	－	－	－	－
				有			ケーブル ※	A	－	－	－	－	－	－	－
				有			ケーブル ※	A/B	○	○	火災想定区域(区画)から隣接区域(区画)に火災が伝搬するが、当該室の最重要設備のB系の安重ケーブルトレイに1時間の耐火ラッピング、火災感知器、自動消火設備の系統分離対策により、最重要設備の同じ安全機能が一つは確保できる。	有	－	－	火災想定区域(区画)の機器は火災により損傷するが、工程停止により安全機能を必要としない状態に移行可能である。 また、火災想定区域(区画)から隣接区域(区画)に火災が伝搬するが、当該室の機器は最重要設備のみである。
				有			－	－	－	－	－	－	－	－	－
				有			－	－	－	－	－	－	－	－	－
				有			－	－	－	－	－	－	－	－	－
				有			－	－	－	－	－	－	－	－	－
				有			－	－	－	－	－	－	－	－	－
				有			ケーブル	A	－	－	－	－	－	－	－
				有			ケーブル ※	A	－	－	－	－	－	－	－
	機器搬送第2室	有		有	－	－	－	－	－	－	－	－	－	－	－
				有			－	－	－	－	－	－	－	－	－
				有			－	－	－	－	－	－	－	－	－
				有			－	－	－	－	－	－	－	－	－
				無			－	－	－	－	－	－	－	－	－
				有			ケーブル	A	－	－	－	－	－	－	－
				有			－	－	－	－	－	－	－	－	－
				有			ケーブル ※	A	－	－	－	－	－	－	－
				有			－	－	－	－	－	－	－	－	－
				無			純水中間貯槽水位計	A/B	－	－	－	－	－	－	－
				有			－	－	－	－	－	－	－	－	－
				有			－	－	－	－	－	－	－	－	－
				有			－	－	－	－	－	－	－	－	－

第2－2表　隣接火災区域の火災影響評価結果(59/75)

※：火災防護上の最重要設備
A：油（漏えい油・有機溶媒）火災
B：電気盤火災
C：ケーブル火災
D：電動機絶縁物
E：仮置可燃物火災

高レベル廃液ガラス固化建屋

火災を想定する区域(区画)			隣接区域(区画)	伝播可能性	火災想定区域(区画)		隣接区域(区画)		最重要設備の評価結果			火災防護対策を行う安全上重要な施設(最重要設備を除く)の評価結果			
番号	名称	火災源			火災防護対策を行う安全上重要な施設	系統	火災防護対策を行う安全上重要な施設	系統	同時喪失有/無	系統分離要：○、否：－	結果	同時喪失有/無	系統分離有/無	FDT^S評価結果	結果
[redacted]	常用系制御盤室	有	[redacted]	無	－	－	セル内クーラ 固化セル温度計 ガラス溶融炉ガラス固化体質量計 主配管（溶液保持系,廃ガス処理系）に附属する弁	A/B	－	－	－	－	－	－	－
				有			－	－	－	－	－	－	－	－	－
				無			－	－	－	－	－	－	－	－	－
				有			ケーブル ※	B	－	－	－	－	－	－	－
				有			－	－	－	－	－	－	－	－	－
				有			－	－	－	－	－	－	－	－	－
				有			－	－	－	－	－	－	－	－	－
				無			－	－	－	－	－	－	－	－	－
	ガラス固化体容器搬送室	有		有	－	－	－	－	－	－	－	－	－	－	－
				有			ケーブル	A	－	－	－	－	－	－	－
				有			－	－	－	－	－	－	－	－	－
				有			ケーブル	A	－	－	－	－	－	－	－
				有			ケーブル	A	－	－	－	－	－	－	－
	現場盤第1室	有		有	ケーブル	A	－	－	－	－	－	－	－	－	－
				有			－	－	－	－	－	－	－	－	－
				有			主配管（サポート用冷却水系：再処理設備本体用）に附属する弁	A	－	－	－	－	－	－	－
				有			－	－	－	－	－	－	－	－	－
				有			ケーブル	A	－	－	－	－	－	－	－
				有			－	－	－	－	－	－	－	－	－
				有			－	－	－	－	－	－	－	－	－
				有			－	－	－	－	－	－	－	－	－
				有			－	－	－	－	－	－	－	－	－
	現場盤第2室	有		有	ケーブル	A	－	－	－	－	－	－	－	－	－
				有			－	－	－	－	－	－	－	－	－
				有			ケーブル	A	－	－	－	－	－	－	－
				有			－	－	－	－	－	－	－	－	－
				有			ケーブル	A	－	－	－	－	－	－	－
				有			－	－	－	－	－	－	－	－	－
				有			－	－	－	－	－	－	－	－	－
				有			－	－	－	－	－	－	－	－	－
	排気フィルタ第3室	無		無	－	－	－	－	－	－	－	－	－	－	－
				無			－	－	－	－	－	－	－	－	－
				無			ケーブル	A	－	－	－	－	－	－	－
				無			ケーブル	A	－	－	－	－	－	－	－
				無			－	－	－	－	－	－	－	－	－
	保守室	有		無	－	－	セル内クーラ 固化セル温度計 ガラス溶融炉ガラス固化体質量計 主配管（溶液保持系,廃ガス処理系）に附属する弁	A/B	－	－	－	－	－	－	－
				有			－	－	－	－	－	－	－	－	－
				有			－	－	－	－	－	－	－	－	－
				有			主配管（サポート用冷却水系：再処理設備本体用）に附属する弁	A	－	－	－	－	－	－	－
				有			ケーブル	A	－	－	－	－	－	－	－
				有			－	－	－	－	－	－	－	－	－
				有			－	－	－	－	－	－	－	－	－
				有			－	－	－	－	－	－	－	－	－
	サブチェンジングルーム	無		無	－	－	主配管（サポート用冷却水系：再処理設備本体用）に附属する弁	A	－	－	－	－	－	－	－
				無			－	－	－	－	－	－	－	－	－
				無			ケーブル ※	B	－	－	－	－	－	－	－
				無			－	－	－	－	－	－	－	－	－
				無			－	－	－	－	－	－	－	－	－
				無			－	－	－	－	－	－	－	－	－
				無			－	－	－	－	－	－	－	－	－

第2－2表　隣接火災区域の火災影響評価結果(60/75)

※：火災防護上の最重要設備
A：油（漏えい油・有機溶媒）火災
B：電気盤火災
C：ケーブル火災
D：電動機絶縁物
E：仮置可燃物火災

高レベル廃液ガラス固化建屋

火災を想定する区域(区画)			隣接区域(区画)	伝播可能性	火災想定区域(区画)		隣接区域(区画)		最重要設備の評価結果			火災防護対策を行う安全上重要な施設(最重要設備を除く)の評価結果			
番号	名称	火災源			火災防護対策を行う安全上重要な施設	系統	火災防護対策を行う安全上重要な施設	系統	同時喪失有/無	系統分離要：○、否：－	結果	同時喪失有/無	系統分離有/無	FDT^{S}評価結果	結果
[redacted]	地上1階南北第1廊下	有	[redacted]	有	－	－	－	－	－	－	－	－	－	－	－
				有			－	－	－	－	－	－	－	－	－
				有			－	－	－	－	－	－	－	－	－
				有			ケーブル ※	B	－	－	－	－	－	－	－
				有			主配管（サポート用冷却水系：再処理設備本体用）に附属する弁	A	－	－	－	－	－	－	－
				有			ケーブル ※	B	－	－	－	－	－	－	－
				有			－	－	－	－	－	－	－	－	－
				有			－	－	－	－	－	－	－	－	－
				有			－	－	－	－	－	－	－	－	－
				有			－	－	－	－	－	－	－	－	－
	南第2階段室地上1階附室	無		無	－	－	－	－	－	－	－	－	－	－	－
				無			－	－	－	－	－	－	－	－	－
				無			－	－	－	－	－	－	－	－	－
				無			－	－	－	－	－	－	－	－	－
				無			－	－	－	－	－	－	－	－	－
	南第3階段室	無		無	－	－	ケーブル ※	A/B	－	－	－	－	－	－	－
				無			ケーブル ※	B	－	－	－	－	－	－	－
				無			ケーブル ※	A/B	－	－	－	－	－	－	－
	北第2階段室地上2階附室	無		無	－	－	－	－	－	－	－	－	－	－	－
				無			－	－	－	－	－	－	－	－	－
				無			－	－	－	－	－	－	－	－	－
				無			ケーブル ※	A/B	－	－	－	－	－	－	－

第2－2表　隣接火災区域の火災影響評価結果(61/75)

※：火災防護上の最重要設備
A：油（漏えい油・有機溶媒）火災
B：電気盤火災
C：ケーブル火災
D：電動機絶縁物
E：仮置可燃物火災

高レベル廃液ガラス固化建屋

火災を想定する区域(区画)			隣接区域(区画)	伝播可能性	火災想定区域(区画)		隣接区域(区画)		最重要設備の評価結果			火災防護対策を行う安全上重要な施設(最重要設備を除く)の評価結果			
番号	名称	火災源			火災防護対策を行う安全上重要な施設	系統	火災防護対策を行う安全上重要な施設	系統	同時喪失有/無	系統分離要：○、否：－	結果	同時喪失有/無	系統分離有/無	FDT^{S}評価結果	結果
[redacted]			[redacted]	無			－	－	－	－	－	－	－	－	－
				無			－	－	－	－	－	－	－	－	－
				有			－	－	－	－	－	－	－	－	－
				無			－	－	－	－	－	－	－	－	－
				無			ケーブル ※	B	－	－	－	－	－	－	－
				無			ケーブル ※ 固化セル温度計,高レベル濃縮廃液貯槽第1セル漏えい液受皿液位計,高レベル濃縮廃液貯槽第2セル漏えい液受皿液位計,高レベル濃縮廃液一時貯槽セル漏えい液受皿液位計,不溶解残渣廃液一時貯槽セル漏えい液受皿1液位計,不溶解残渣廃液貯槽第1セル漏えい液受皿液位計,不溶解残渣廃液貯槽第2セル漏えい液受皿液位計,高レベル廃液共用貯槽セル漏えい液受皿液位計,結合装置内圧力計,固化セル漏えい液受皿液位計,高レベル廃液混合槽第1セル漏えい液受皿液位計 ,高レベル廃液混合槽第2セル漏えい液受皿液位計,流下ノズル冷却用空気槽圧力計,固化セル圧力計,ガラス溶融炉ガラス固化体質量計,高レベル濃縮廃液廃ガス処理系廃ガス洗浄塔入口圧力計,不溶解残渣廃液廃ガス処理系廃ガス洗浄塔入口圧力計,ガラス溶融炉炉内気相圧力計,純水中間貯槽水位計,安全冷水膨張槽水位計に附属する盤 ※ 固化セル温度計,純水中間貯槽水位計に附属する盤 ※ 固化セル温度計,高レベル濃縮廃液貯槽第1セル漏えい液受皿液位計,高レベル濃縮廃液貯槽第2セル漏えい液受皿液位計,高レベル濃縮廃液一時貯槽セル漏えい液受皿液位計,不溶解残渣廃液一時貯槽セル漏えい液受皿1液位計,不溶解残渣廃液貯槽第1セル漏えい液受皿液位計,不溶解残渣廃液貯槽第2セル漏えい液受皿液位計,高レベル廃液共用貯槽セル漏えい液受皿液位計,高レベル廃液混合槽第1セル漏えい液受皿液位計,高レベル廃液混合槽第2セル漏えい液受皿液位計,流下ノズル冷却用空気槽圧力計,固化セル圧力計,ガラス溶融炉ガラス固化体質量計,安全冷水膨張槽水位計に附属する盤 ※ 安全冷水冷凍機に附属する機器付き盤 ※	A	－	－	－	－	－	－	－
				無			－	－	－	－	－	－	－	－	－
				無			－	－	－	－	－	－	－	－	－
				無			－	－	－	－	－	－	－	－	－
				無			－	－	－	－	－	－	－	－	－
				無			－	－	－	－	－	－	－	－	－
				無			－	－	－	－	－	－	－	－	－
				無			－	－	－	－	－	－	－	－	－
				無			－	－	－	－	－	－	－	－	－
				無			安全冷水膨張槽水位計 安全冷却水ポンプ ※ 安全冷水ポンプ ※ 主配管（サポート用冷却水系：再処理設備本体用）に附属する弁	B	－	－	－	－	－	－	－
				無			－	－	－	－	－	－	－	－	－
				無			－	－	－	－	－	－	－	－	－
				無			ケーブル ※	B	－	－	－	－	－	－	－

第2－2表　隣接火災区域の火災影響評価結果(62/75)

※:火災防護上の最重要設備
A:油(漏えい油・有機溶媒)火災
B:電気盤火災
C:ケーブル火災
D:電動機絶縁物
E:仮置可燃物火災

高レベル廃液ガラス固化建屋

火災を想定する区域(区画)			隣接区域(区画)	伝播可能性	火災想定区域(区画)		隣接区域(区画)		最重要設備の評価結果			火災防護対策を行う安全上重要な施設(最重要設備を除く)の評価結果			
番号	名称	火災源			火災防護対策を行う安全上重要な施設	系統	火災防護対策を行う安全上重要な施設	系統	同時喪失有/無	系統分離要:○、否:－	結果	同時喪失有/無	系統分離有/無	FDT^{S}評価結果	結果
[redacted]	地上2階東西第4廊下,東西第2廊下,東西第3廊下,南北第3廊下		[redacted]	無	ケーブル ※	A/B	ケーブル ※ 固化セル温度計,高レベル濃縮廃液貯槽第1セル漏えい液受皿液位計,高レベル濃縮廃液貯槽第2セル漏えい液受皿液位計,高レベル濃縮廃液一時貯槽セル漏えい液受皿液位計,不溶解残渣廃液一時貯槽セル漏えい液受皿1液位計,不溶解残渣廃液貯槽第1セル漏えい液受皿液位計,不溶解残渣廃液貯槽第2セル漏えい液受皿液位計,高レベル廃液共用貯槽セル漏えい液受皿液位計,結合装置内圧力計,固化セル漏えい液受皿液位計,高レベル廃液混合槽第1セル漏えい液受皿液位計 ,高レベル廃液混合槽第2セル漏えい液受皿液位計,流下ノズル冷却用空気槽圧力計,固化セル圧力計,ガラス溶融炉ガラス固化体質量計,高レベル濃縮廃液廃ガス処理系廃ガス洗浄塔入口圧力計,不溶解残渣廃液廃ガス処理系廃ガス洗浄塔入口圧力計,ガラス溶融炉炉内気相圧力計,純水中間貯槽水位計,安全冷水膨張槽水位計に附属する盤 ※ 固化セル温度計,純水中間貯槽水位計に附属する盤 ※ 固化セル温度計,高レベル濃縮廃液貯槽第1セル漏えい液受皿液位計,高レベル濃縮廃液貯槽第2セル漏えい液受皿液位計,高レベル濃縮廃液一時貯槽セル漏えい液受皿液位計,不溶解残渣廃液一時貯槽セル漏えい液受皿1液位計,不溶解残渣廃液貯槽第1セル漏えい液受皿液位計,不溶解残渣廃液貯槽第2セル漏えい液受皿液位計,高レベル廃液共用貯槽セル漏えい液受皿液位計,高レベル廃液混合槽第1セル漏えい液受皿液位計,高レベル廃液混合槽第2セル漏えい液受皿液位計 ,流下ノズル冷却用空気槽圧力計,固化セル圧力計,ガラス溶融炉ガラス固化体質量計,安全冷水膨張槽水位計に附属する盤 ※ 安全冷水冷凍機に附属する機器付き機器 ※	B	－	－	－	－	－	－	－
				無			ケーブル ※	B	－	－	－	－	－	－	－
				無			ケーブル ※ 105V非常用計測交流主分電盤 ※ 105V非常用計測交流電源盤 ※ 110V非常用充電器盤 ※ 110V非常用予備充電器盤 ※ 110V非常用直流主分電盤 ※ 同期発電機に附属する盤 ※ 固化セル換気系排風機に附属する機器付き盤 ※ 結合装置内圧力計,流下ノズル冷却用空気槽圧力計,ガラス溶融炉ガラス固化体質量計に附属する盤 第1排風機に附属する機器付き盤 ※ 第2排風機に附属する機器付き盤 ※ 460V非常用コントロールセンタ ※ 460V非常用パワーセンタ ※ 105非常用無停電交流主分電盤 ※ 105非常用無停電電源装置 ※	A	－	－	－	－	－	－	－
				無			110V第2非常用蓄電池 ※	A	－	－	－	－	－	－	－
				無			ケーブル ※ 105V非常用計測交流主分電盤 ※ 105V非常用計測交流電源盤 ※ 110V非常用予備充電器盤 ※ 110V非常用直流主分電盤 ※ 同期発電機に附属する盤 ※ 固化セル換気系排風機に附属する機器付き盤 ※ 結合装置内圧力計,流下ノズル冷却用空気槽圧力計,ガラス溶融炉ガラス固化体質量計に附属する盤 第1排風機に附属する機器付き盤 ※ 第2排風機に附属する機器付き盤 ※ 460V非常用コントロールセンタ ※ 460V非常用パワーセンタ ※ 105非常用無停電交流主分電盤 ※ 105非常用無停電電源装置 ※	B	－	－	－	－	－	－	－
				無			110V第2非常用蓄電池 ※	B	－	－	－	－	－	－	－

第2－2表　隣接火災区域の火災影響評価結果(63/75)

※：火災防護上の最重要設備
A：油（漏えい油・有機溶媒）火災
B：電気盤火災
C：ケーブル火災
D：電動機絶縁物
E：仮置可燃物火災

高レベル廃液ガラス固化建屋

火災を想定する区域(区画)			隣接区域(区画)	伝播可能性	火災想定区域(区画)		隣接区域(区画)		最重要設備の評価結果			火災防護対策を行う安全上重要な施設(最重要設備を除く)の評価結果			
番号	名称	火災源			火災防護対策を行う安全上重要な施設	系統	火災防護対策を行う安全上重要な施設	系統	同時喪失有/無	系統分離要：○、否：－	結果	同時喪失有/無	系統分離有/無	FDT^{S}評価結果	結果
[redacted]			[redacted]	有			ケーブル ※	A	○	○	火災想定区域(区画)は最重要設備のB系の安重ケーブルトレイに1時間の耐火ラッピング、火災感知器、自動消火設備の系統分離対策により、最重要設備の同じ安全機能が一つは確保できる。 また、火災想定区域(区画)から隣接区域(区画)に火災が伝搬するが、当該室の最重要設備は火災想定区域(区画)と同じA系のケーブルであるため、最重要設備の同じ安全機能が一つは確保できる。	有	－	－	火災想定区域(区画)の火災防護対策を行う安全上重要な施設(最重要設備を除く)は、B系の安重ケーブルトレイのみであり、最重要設備と同じトレイであることから、最重要設備として1時間の耐火ラッピング、火災感知器、自動消火設備の系統分離対策を実施しているため再処理施設の安全性を確保できる。 また、火災想定区域(区画)から隣接区域(区画)に火災が伝播するが、当該室は最重要設備のみである。
				無			－	－	－	－	－	－	－	－	－
				無			純水中間貯槽水位計	A/B	－	－	－	－	－	－	－
				無			安全冷水冷凍機 ※ 安全冷水冷凍機に附属する機器付き盤 ※ 安全冷水冷凍機に附属する機器付き機器 ※	B	－	－	－	－	－	－	－
				無			安全冷水冷凍機 ※ 安全冷水冷凍機に附属する機器付き盤 ※ 安全冷水冷凍機に附属する機器付き機器 ※	A	－	－	－	－	－	－	－
				無			－	－	－	－	－	－	－	－	－
				無			－	－	－	－	－	－	－	－	－
				無			－	－	－	－	－	－	－	－	－
				無			ケーブル ※	B	－	－	－	－	－	－	－

第2－2表　隣接火災区域の火災影響評価結果(64/75)

※：火災防護上の最重要設備
A：油（漏えい油・有機溶媒）火災
B：電気盤火災
C：ケーブル火災
D：電動機絶縁物
E：仮置可燃物火災

高レベル廃液ガラス固化建屋

火災を想定する区域(区画)			隣接区域(区画)	伝播可能性	火災想定区域(区画)		隣接区域(区画)		最重要設備の評価結果			火災防護対策を行う安全上重要な施設(最重要設備を除く)の評価結果			
番号	名称	火災源			火災防護対策を行う安全上重要な施設	系統	火災防護対策を行う安全上重要な施設	系統	同時喪失有/無	系統分離要：○、否：－	結果	同時喪失有/無	系統分離有/無	FDT^{S}評価結果	結果
[redacted]	機器搬送第3室	有	[redacted]	無	ケーブル　※	B	ケーブル　※ 固化セル温度計,高レベル濃縮廃液貯槽第1セル漏えい液受皿液位計,高レベル濃縮廃液貯槽第2セル漏えい液受皿液位計,高レベル濃縮廃液一時貯槽セル漏えい液受皿液位計,不溶解残渣廃液一時貯槽セル漏えい液受皿1液位計,不溶解残渣廃液貯槽第1セル漏えい液受皿液位計,不溶解残渣廃液貯槽第2セル漏えい液受皿液位計,高レベル廃液共用貯槽セル漏えい液受皿液位計,結合装置内圧力計,固化セル漏えい液受皿液位計,高レベル廃液混合槽第1セル漏えい液受皿液位計 ,高レベル廃液混合槽第2セル漏えい液受皿液位計,流下ノズル冷却用空気槽圧力計,固化セル圧力計,ガラス溶融炉ガラス固化体質量計,高レベル濃縮廃液廃ガス処理系廃ガス洗浄塔入口圧力計,不溶解残渣廃液廃ガス処理系廃ガス洗浄塔入口圧力計,ガラス溶融炉炉内気相圧力計,純水中間貯槽水位計,安全冷水膨張槽水位計に附属する盤　※ 固化セル温度計,純水中間貯槽水位計に附属する盤　※ 固化セル温度計,高レベル濃縮廃液貯槽第1セル漏えい液受皿液位計,高レベル濃縮廃液貯槽第2セル漏えい液受皿液位計,高レベル濃縮廃液一時貯槽セル漏えい液受皿液位計,不溶解残渣廃液一時貯槽セル漏えい液受皿1液位計,不溶解残渣廃液貯槽第1セル漏えい液受皿液位計,不溶解残渣廃液貯槽第2セル漏えい液受皿液位計,高レベル廃液共用貯槽セル漏えい液受皿液位計,高レベル廃液混合槽第1セル漏えい液受皿液位計,高レベル廃液混合槽第2セル漏えい液受皿液位計 ,流下ノズル冷却用空気槽圧力計,固化セル圧力計,ガラス溶融炉ガラス固化体質量計,安全冷水膨張槽水位計に附属する盤　※ 安全冷水冷凍機に附属する機器　※	B	－	－	－	－	－	－	－
	北第3階段室地上2階附室	無		無	－	－	ケーブル　※	B	－	－	－	－	－	－	－
	南第2エレベータ機械室	有		無	－	－	ケーブル　※	B	－	－	－	－	－	－	－

第2－2表　隣接火災区域の火災影響評価結果(65/75)

※：火災防護上の最重要設備
A：油（漏えい油・有機溶媒）火災
B：電気盤火災
C：ケーブル火災
D：電動機絶縁物
E：仮置可燃物火災

高レベル廃液ガラス固化建屋

火災を想定する区域(区画)			隣接区域(区画)	伝播可能性	火災想定区域(区画)		隣接区域(区画)		最重要設備の評価結果			火災防護対策を行う安全上重要な施設(最重要設備を除く)の評価結果			
番号	名称	火災源			火災防護対策を行う安全上重要な施設	系統	火災防護対策を行う安全上重要な施設	系統	同時喪失有/無	系統分離要：○、否：－	結果	同時喪失有/無	系統分離有/無	FDT^{S}評価結果	結果
[redacted]	安全系制御盤第2室	有	[redacted]	無	ケーブル ※ 固化セル温度計,高レベル濃縮廃液貯槽第1セル漏えい液受皿液位計,高レベル濃縮廃液貯槽第2セル漏えい液受皿液位計,高レベル濃縮廃液一時貯槽セル漏えい液受皿液位計,不溶解残渣廃液一時貯槽セル漏えい液受皿1液位計,不溶解残渣廃液貯槽第1セル漏えい液受皿液位計,不溶解残渣廃液貯槽第2セル漏えい液受皿液位計,高レベル廃液共用貯槽セル漏えい液受皿液位計,結合装置内圧力計,固化セル漏えい液受皿液位計,高レベル廃液混合槽第1セル漏えい液受皿液位計 ,高レベル廃液混合槽第2セル漏えい液受皿液位計,流下ノズル冷却用空気槽圧力計,固化セル圧力計,ガラス溶融炉ガラス固化体質量計,高レベル濃縮廃液廃ガス処理系廃ガス洗浄塔入口圧力計,不溶解残渣廃液廃ガス処理系廃ガス洗浄塔入口圧力計,ガラス溶融炉炉内気相圧力計,純水中間貯槽水位計,安全冷水膨張槽水位計に附属する盤 ※ 固化セル温度計,純水中間貯槽水位計に附属する盤 ※ 固化セル温度計,高レベル濃縮廃液貯槽第1セル漏えい液受皿液位計,高レベル濃縮廃液貯槽第2セル漏えい液受皿液位計,高レベル濃縮廃液一時貯槽セル漏えい液受皿液位計,不溶解残渣廃液一時貯槽セル漏えい液受皿1液位計,不溶解残渣廃液貯槽第1セル漏えい液受皿液位計,不溶解残渣廃液貯槽第2セル漏えい液受皿液位計,高レベル廃液共用貯槽セル漏えい液受皿液位計,高レベル廃液混合槽第1セル漏えい液受皿液位計,高レベル廃液混合槽第2セル漏えい液受皿液位計 ,流下ノズル冷却用空気槽圧力計,固化セル圧力計,ガラス溶融炉ガラス固化体質量計,安全冷水膨張槽水位計に附属する盤 ※ 安全冷水冷凍機に附属する機器付き機器 ※	B	ケーブル ※	B	－	－	－	－	－	－	－
				無			ケーブル ※	A/B	－	－	－	－	－	－	－
				無			ケーブル ※	B	－	－	－	－	－	－	－
				無			ケーブル ※	B	－	－	－	－	－	－	－
				無			－	－	－	－	－	－	－	－	－
				無			ケーブル ※	B	－	－	－	－	－	－	－

第2－2表　隣接火災区域の火災影響評価結果(66/75)

※：火災防護上の最重要設備
A：油（漏えい油・有機溶媒）火災
B：電気盤火災
C：ケーブル火災
D：電動機絶縁物
E：仮置可燃物火災

高レベル廃液ガラス固化建屋

火災を想定する区域(区画)			隣接区域(区画)	伝播可能性	火災想定区域(区画)		隣接区域(区画)		最重要設備の評価結果			火災防護対策を行う安全上重要な施設(最重要設備を除く)の評価結果			
番号	名称	火災源			火災防護対策を行う安全上重要な施設	系統	火災防護対策を行う安全上重要な施設	系統	同時喪失有/無	系統分離要：○、否：－	結果	同時喪失有/無	系統分離有/無	FDT^{S}評価結果	結果
[redacted]			[redacted]	無			ケーブル ※ 固化セル温度計,高レベル濃縮廃液貯槽第1セル漏えい液受皿液位計,高レベル濃縮廃液貯槽第2セル漏えい液受皿液位計,高レベル濃縮廃液一時貯槽セル漏えい液受皿液位計,不溶解残渣廃液一時貯槽セル漏えい液受皿1液位計,不溶解残渣廃液貯槽第1セル漏えい液受皿液位計,不溶解残渣廃液貯槽第2セル漏えい液受皿液位計,高レベル廃液共用貯槽セル漏えい液受皿液位計,結合装置内圧力計,固化セル漏えい液受皿液位計,高レベル廃液混合槽第1セル漏えい液受皿液位計 ,高レベル廃液混合槽第2セル漏えい液受皿液位計,流下ノズル冷却用空気槽圧力計,固化セル圧力計,ガラス溶融炉ガラス固化体質量計,高レベル濃縮廃液廃ガス処理系廃ガス洗浄塔入口圧力計,不溶解残渣廃液廃ガス処理系廃ガス洗浄塔入口圧力計,ガラス溶融炉炉内気相圧力計,純水中間貯槽水位計,安全冷水膨張槽水位計に附属する盤 ※ 固化セル温度計,純水中間貯槽水位計に附属する盤 ※ 固化セル温度計,高レベル濃縮廃液貯槽第1セル漏えい液受皿液位計,高レベル濃縮廃液貯槽第2セル漏えい液受皿液位計,高レベル濃縮廃液一時貯槽セル漏えい液受皿液位計,不溶解残渣廃液一時貯槽セル漏えい液受皿1液位計,不溶解残渣廃液貯槽第1セル漏えい液受皿液位計,不溶解残渣廃液貯槽第2セル漏えい液受皿液位計,高レベル廃液共用貯槽セル漏えい液受皿液位計,高レベル廃液混合槽第1セル漏えい液受皿液位計,高レベル廃液混合槽第2セル漏えい液受皿液位計,流下ノズル冷却用空気槽圧力計,固化セル圧力計,ガラス溶融炉ガラス固化体質量計,安全冷水膨張槽水位計に附属する盤 ※ 安全冷水冷凍機に附属する機器付き盤 ※	A	－	－	－	－	－	－	－
				有			－	－	－	－	－	－	－	－	－
				無			建屋排風機 主配管（溶液保持系,建屋換気系）に附属する弁	A/B	－	－	－	－	－	－	－
				有			－	－	－	－	－	－	－	－	－
				無			排風機 ※	A/B	－	－	－	－	－	－	－
				無			ケーブル ※	A/B	－	－	－	－	－	－	－
				有			ケーブル ※	B	－	－	－	－	－	－	－
	送風機室	有		無	ケーブル ※	B	ケーブル ※ 固化セル温度計,高レベル濃縮廃液貯槽第1セル漏えい液受皿液位計,高レベル濃縮廃液貯槽第2セル漏えい液受皿液位計,高レベル濃縮廃液一時貯槽セル漏えい液受皿液位計,不溶解残渣廃液一時貯槽セル漏えい液受皿1液位計,不溶解残渣廃液貯槽第1セル漏えい液受皿液位計,不溶解残渣廃液貯槽第2セル漏えい液受皿液位計,高レベル廃液共用貯槽セル漏えい液受皿液位計,結合装置内圧力計,固化セル漏えい液受皿液位計,高レベル廃液混合槽第1セル漏えい液受皿液位計 ,高レベル廃液混合槽第2セル漏えい液受皿液位計,流下ノズル冷却用空気槽圧力計,固化セル圧力計,ガラス溶融炉ガラス固化体質量計,高レベル濃縮廃液廃ガス処理系廃ガス洗浄塔入口圧力計,不溶解残渣廃液廃ガス処理系廃ガス洗浄塔入口圧力計,ガラス溶融炉炉内気相圧力計,純水中間貯槽水位計,安全冷水膨張槽水位計に附属する盤 ※ 固化セル温度計,純水中間貯槽水位計に附属する盤 ※ 固化セル温度計,高レベル濃縮廃液貯槽第1セル漏えい液受皿液位計,高レベル濃縮廃液貯槽第2セル漏えい液受皿液位計,高レベル濃縮廃液一時貯槽セル漏えい液受皿液位計,不溶解残渣廃液一時貯槽セル漏えい液受皿1液位計,不溶解残渣廃液貯槽第1セル漏えい液受皿液位計,不溶解残渣廃液貯槽第2セル漏えい液受皿液位計,高レベル廃液共用貯槽セル漏えい液受皿液位計,高レベル廃液混合槽第1セル漏えい液受皿液位計,高レベル廃液混合槽第2セル漏えい液受皿液位計 ,流下ノズル冷却用空気槽圧力計,固化セル圧力計,ガラス溶融炉ガラス固化体質量計,安全冷水膨張槽水位計に附属する盤 ※ 安全冷水冷凍機に附属する機器付き機器 ※	B	－	－	－	－	－	－	－

第2－2表　隣接火災区域の火災影響評価結果(67/75)

※:火災防護上の最重要設備
A:油(漏えい油・有機溶媒)火災
B:電気盤火災
C:ケーブル火災
D:電動機絶縁物
E:仮置可燃物火災

高レベル廃液ガラス固化建屋

火災を想定する区域(区画)			隣接区域(区画)	伝播可能性	火災想定区域(区画)		隣接区域(区画)		最重要設備の評価結果			火災防護対策を行う安全上重要な施設(最重要設備を除く)の評価結果			
番号	名称	火災源			火災防護対策を行う安全上重要な施設	系統	火災防護対策を行う安全上重要な施設	系統	同時喪失有/無	系統分離要:○、否:－	結果	同時喪失有/無	系統分離有/無	FDT^{S}評価結果	結果
[redacted]			[redacted]	無			ケーブル ※ 105V非常用計測交流主分電盤 ※ 105V非常用計測交流電源盤 ※ 110V非常用充電器盤 ※ 110V非常用予備充電器盤 ※ 110V非常用直流主分電盤 ※ 同期発電機に附属する盤 ※ 固化セル換気系排風機に附属する機器付き盤 ※ 結合装置内圧力計,流下ノズル冷却用空気槽圧力計,ガラス溶融炉ガラス固化体質量計に附属する盤 第1排風機に附属する機器付き盤 ※ 第2排風機に附属する機器付き盤 ※ 460V非常用コントロールセンタ ※ 460V非常用パワーセンタ ※ 105非常用無停電交流主分電盤 ※ 105非常用無停電電源装置 ※	A	－	－	－	－	－	－	－
				無			ケーブル ※ 105V非常用計測交流主分電盤 ※ 105V非常用計測交流電源盤 ※ 110V非常用予備充電器盤 ※ 110V非常用直流主分電盤 ※ 同期発電機に附属する盤 ※ 固化セル換気系排風機に附属する機器付き盤 ※ 結合装置内圧力計,流下ノズル冷却用空気槽圧力計,ガラス溶融炉ガラス固化体質量計に附属する盤 第1排風機に附属する機器付き盤 ※ 第2排風機に附属する機器付き盤 ※ 460V非常用コントロールセンタ ※ 460V非常用パワーセンタ ※ 105非常用無停電交流主分電盤 ※ 105非常用無停電電源装置 ※	B	－	－	－	－	－	－	－
				有			－	－	－	－	－	－	－	－	－
				有			－	－	－	－	－	－	－	－	－
				有			－	－	－	－	－	－	－	－	－
				有			－	－	－	－	－	－	－	－	－
				有			－	－	－	－	－	－	－	－	－
				有			－	－	－	－	－	－	－	－	－
				有			－	－	－	－	－	－	－	－	－
				有			－	－	－	－	－	－	－	－	－
				有			－	－	－	－	－	－	－	－	－
				有			ケーブル ※	B	－	－	－	－	－	－	－
				有			－	－	－	－	－	－	－	－	－

第2－2表　隣接火災区域の火災影響評価結果(68/75)

※:火災防護上の最重要設備
A:油(漏えい油・有機溶媒)火災
B:電気盤火災
C:ケーブル火災
D:電動機絶縁物
E:仮置可燃物火災

高レベル廃液ガラス固化建屋

火災を想定する区域(区画)			隣接区域(区画)	伝播可能性	火災想定区域(区画)		隣接区域(区画)		最重要設備の評価結果			火災防護対策を行う安全上重要な施設(最重要設備を除く)の評価結果			
番号	名称	火災源			火災防護対策を行う安全上重要な施設	系統	火災防護対策を行う安全上重要な施設	系統	同時喪失有/無	系統分離要:○、否:－	結果	同時喪失有/無	系統分離有/無	FDT^{S}評価結果	結果
[redacted]	非常用電気盤第1室	有	[redacted]	無	ケーブル ※ 105V非常用計測交流主分電盤 ※ 105V非常用計測交流電源盤 ※ 110V非常用充電器盤 ※ 110V非常用予備充電器盤 ※ 110V非常用直流主分電盤 ※ 同期発電機に附属する盤 ※ 固化セル換気系排風機に附属する機器付き盤 ※ 結合装置内圧力計,流下ノズル冷却用空気槽圧力計,ガラス溶融炉ガラス固化体質量計に附属する盤 第1排風機に附属する機器付き盤 ※ 第2排風機に附属する機器付き盤 ※ 460V非常用コントロールセンタ ※ 460V非常用パワーセンタ ※ 105非常用無停電交流主分電盤 ※ 105非常用無停電電源装置 ※	A	－	－	－	－	－	－	－	－
				無			排風機 ※	A/B	－	－	－	－	－	－	－
				無			－	－	－	－	－	－	－	－	－
				無			ケーブル ※	A/B	－	－	－	－	－	－	－
				無			ケーブル ※	B	－	－	－	－	－	－	－
				無			110V第2非常用蓄電池 ※	A	－	－	－	－	－	－	－
				無			ケーブル ※ 105V非常用計測交流主分電盤 ※ 105V非常用計測交流電源盤 ※ 110V非常用予備充電器盤 ※ 110V非常用直流主分電盤 ※ 同期発電機に附属する盤 ※ 固化セル換気系排風機に附属する機器付き盤 ※ 結合装置内圧力計,流下ノズル冷却用空気槽圧力計,ガラス溶融炉ガラス固化体質量計に附属する盤 第1排風機に附属する機器付き盤 ※ 第2排風機に附属する機器付き盤 ※ 460V非常用コントロールセンタ ※ 460V非常用パワーセンタ ※ 105非常用無停電交流主分電盤 ※ 105非常用無停電電源装置 ※	B	－	－	－	－	－	－	－
	非常用蓄電池第1室	有		無	110V第2非常用蓄電池 ※	A	排風機 ※	A/B	－	－	－	－	－	－	－
				無			－	－	－	－	－	－	－	－	－
				無			－	－	－	－	－	－	－	－	－
				無			ケーブル ※	A/B	－	－	－	－	－	－	－
				無			ケーブル ※ 105V非常用計測交流主分電盤 ※ 105V非常用計測交流電源盤 ※ 110V非常用充電器盤 ※ 110V非常用予備充電器盤 ※ 110V非常用直流主分電盤 ※ 同期発電機に附属する盤 ※ 固化セル換気系排風機に附属する機器付き盤 ※ 結合装置内圧力計,流下ノズル冷却用空気槽圧力計,ガラス溶融炉ガラス固化体質量計に附属する盤 第1排風機に附属する機器付き盤 ※ 第2排風機に附属する機器付き盤 ※ 460V非常用コントロールセンタ ※ 460V非常用パワーセンタ ※ 105非常用無停電交流主分電盤 ※ 105非常用無停電電源装置 ※	A	－	－	－	－	－	－	－
				無			ケーブル ※ 105V非常用計測交流主分電盤 ※ 105V非常用計測交流電源盤 ※ 110V非常用予備充電器盤 ※ 110V非常用直流主分電盤 ※ 同期発電機に附属する盤 ※ 固化セル換気系排風機に附属する機器付き盤 ※ 結合装置内圧力計,流下ノズル冷却用空気槽圧力計,ガラス溶融炉ガラス固化体質量計に附属する盤 第1排風機に附属する機器付き盤 ※ 第2排風機に附属する機器付き盤 ※ 460V非常用コントロールセンタ ※ 460V非常用パワーセンタ ※ 105非常用無停電交流主分電盤 ※ 105非常用無停電電源装置 ※	B	－	－	－	－	－	－	－

第2－2表　隣接火災区域の火災影響評価結果(69/75)

※:火災防護上の最重要設備
A:油(漏えい油・有機溶媒)火災
B:電気盤火災
C:ケーブル火災
D:電動機絶縁物
E:仮置可燃物火災

高レベル廃液ガラス固化建屋

火災を想定する区域(区画)			隣接区域(区画)	伝播可能性	火災想定区域(区画)		隣接区域(区画)		最重要設備の評価結果			火災防護対策を行う安全上重要な施設(最重要設備を除く)の評価結果			
番号	名称	火災源			火災防護対策を行う安全上重要な施設	系統	火災防護対策を行う安全上重要な施設	系統	同時喪失有/無	系統分離要:○、否:－	結果	同時喪失有/無	系統分離有/無	FDT^{S}評価結果	結果
[redacted]	非常用電気盤第2室	有	[redacted]	無	ケーブル ※ 105V非常用計測交流主分電盤 ※ 105V非常用計測交流電源盤 ※ 110V非常用予備充電器盤 ※ 110V非常用直流主分電盤 ※ 同期発電機に附属する盤 ※ 固化セル換気系排風機に附属する機器付き盤 ※ 結合装置内圧力計,流下ノズル冷却用空気槽圧力計,ガラス溶融炉ガラス固化体質量計に附属する盤 第1排風機に附属する機器付き盤 ※ 第2排風機に附属する機器付き盤 ※ 460V非常用コントロールセンタ ※ 460V非常用パワーセンタ ※ 105非常用無停電交流主分電盤 ※ 105非常用無停電電源装置 ※	B	ケーブル ※ 105V非常用計測交流主分電盤 ※ 105V非常用計測交流電源盤 ※ 110V非常用充電器盤 ※ 110V非常用予備充電器盤 ※ 110V非常用直流主分電盤 ※ 同期発電機に附属する盤 ※ 固化セル換気系排風機に附属する機器付き盤 ※ 結合装置内圧力計,流下ノズル冷却用空気槽圧力計,ガラス溶融炉ガラス固化体質量計に附属する盤 第1排風機に附属する機器付き盤 ※ 第2排風機に附属する機器付き盤 ※ 460V非常用コントロールセンタ ※ 460V非常用パワーセンタ ※ 105非常用無停電交流主分電盤 ※ 105非常用無停電電源装置 ※	A	－	－	－	－	－	－	－
				無			110V第2非常用蓄電池 ※	A	－	－	－	－	－	－	－
				無			110V第2非常用蓄電池 ※	B	－	－	－	－	－	－	－
				無			－	－	－	－	－	－	－	－	－
				無			－	－	－	－	－	－	－	－	－
				無			－	－	－	－	－	－	－	－	－
				無			－	－	－	－	－	－	－	－	－
	非常用蓄電池第2室	有		無	110V第2非常用蓄電池 ※	B	ケーブル ※	B	－	－	－	－	－	－	－
				無			排風機 ※	A/B	－	－	－	－	－	－	－
				無			－	－	－	－	－	－	－	－	－
				無			－	－	－	－	－	－	－	－	－
				無			ケーブル ※	A/B	－	－	－	－	－	－	－
				無			ケーブル ※ 105V非常用計測交流主分電盤 ※ 105V非常用計測交流電源盤 ※ 110V非常用予備充電器盤 ※ 110V非常用直流主分電盤 ※ 同期発電機に附属する盤 ※ 固化セル換気系排風機に附属する機器付き盤 ※ 結合装置内圧力計,流下ノズル冷却用空気槽圧力計,ガラス溶融炉ガラス固化体質量計に附属する盤 第1排風機に附属する機器付き盤 ※ 第2排風機に附属する機器付き盤 ※ 460V非常用コントロールセンタ ※ 460V非常用パワーセンタ ※ 105非常用無停電交流主分電盤 ※ 105非常用無停電電源装置 ※	B	－	－	－	－	－	－	－
	北第1階段室地上2階附室	無		無	－	－	－	－	－	－	－	－	－	－	－
				無			－	－	－	－	－	－	－	－	－
				無			ケーブル ※	A	－	－	－	－	－	－	－
				有			－	－	－	－	－	－	－	－	－
				有			－	－	－	－	－	－	－	－	－
				有			－	－	－	－	－	－	－	－	－
				有			ケーブル ※	A	－	－	－	－	－	－	－

第2－2表　隣接火災区域の火災影響評価結果(70/75)

※：火災防護上の最重要設備
A：油（漏えい油・有機溶媒）火災
B：電気盤火災
C：ケーブル火災
D：電動機絶縁物
E：仮置可燃物火災

高レベル廃液ガラス固化建屋

火災を想定する区域(区画)			隣接区域(区画)	伝播可能性	火災想定区域(区画)		隣接区域(区画)		最重要設備の評価結果			火災防護対策を行う安全上重要な施設(最重要設備を除く)の評価結果			
番号	名称	火災源			火災防護対策を行う安全上重要な施設	系統	火災防護対策を行う安全上重要な施設	系統	同時喪失有/無	系統分離要：○、否：－	結果	同時喪失有/無	系統分離有/無	FDT^{S}評価結果	結果
[redacted]	地上2階東西第1廊下	有	[redacted]	有	ケーブル ※	A	ケーブル ※	A/B	○	○	火災想定区域(区画)から隣接区域(区画)に火災が伝搬するが、当該室のB系の安重ケーブルトレイに1時間の耐火ラッピング、火災感知器、自動消火設備の系統分離対策により、最重要設備の同じ安全機能が一つは確保できる。	有	－	－	火災想定区域(区画)は最重要設備のみである。 また、火災想定区域(区画)から隣接区域(区画)に火災が伝播するが、当該室の火災防護対策を行う安全上重要な施設(最重要設備を除く)は、B系の安重ケーブルトレイのみであり、最重要設備と同じトレイであることから、最重要設備として1時間の耐火ラッピング、火災感知器、自動消火設備の系統分離対策を実施しているため再処理施設の安全性を確保できる。
	試薬供給設備室	有		無	－	－	ケーブル ※	A/B	－	－	－	－	－	－	－
	ユーティリティー室	有		無	純水中間貯槽水位計	A/B	安全冷水膨張槽水位計 安全冷却水ポンプ ※ 安全冷水ポンプ ※ 主配管（サポート用冷却水系：再処理設備本体用）に附属する弁	B	－	－	－	－	－	－	－
	安全冷水冷凍機第2室	有		無	安全冷水冷凍機 ※ 安全冷水冷凍機に附属する機器付き盤 ※ 安全冷水冷凍機に附属する機器付き機器 ※	B	安全冷水膨張槽水位計 安全冷却水ポンプ ※ 安全冷水ポンプ ※ 主配管（サポート用冷却水系：再処理設備本体用）に附属する弁	A	－	－	－	－	－	－	－

第2－2表　隣接火災区域の火災影響評価結果(71/75)

※：火災防護上の最重要設備
A：油（漏えい油・有機溶媒）火災
B：電気盤火災
C：ケーブル火災
D：電動機絶縁物
E：仮置可燃物火災

高レベル廃液ガラス固化建屋

火災を想定する区域(区画)			隣接区域(区画)	伝播可能性	火災想定区域(区画)		隣接区域(区画)		最重要設備の評価結果			火災防護対策を行う安全上重要な施設(最重要設備を除く)の評価結果			
番号	名称	火災源			火災防護対策を行う安全上重要な施設	系統	火災防護対策を行う安全上重要な施設	系統	同時喪失有/無	系統分離要：○、否：－	結果	同時喪失有/無	系統分離有/無	FDT^{S}評価結果	結果
[redacted]	安全冷水冷凍機第1室	有	[redacted]	無	安全冷水冷凍機 ※ 安全冷水冷凍機に附属する機器付き盤 ※ 安全冷水冷凍機に附属する機器付き機器 ※	A	－	－	－	－	－	－	－	－	－
				無			安全冷水膨張槽水位計 安全冷却水ポンプ ※ 安全冷水ポンプ ※ 主配管(サポート用冷却水系：再処理設備本体用)に附属する弁	B	－	－	－	－	－	－	－
				無			安全冷水膨張槽水位計 安全冷却水ポンプ ※ 安全冷水ポンプ ※ 主配管(サポート用冷却水系：再処理設備本体用)に附属する弁	A	－	－	－	－	－	－	－
				無			ケーブル ※	A/B	－	－	－	－	－	－	－
				無			安全冷水冷凍機 ※ 安全冷水冷凍機に附属する機器付き盤 ※ 安全冷水冷凍機に附属する機器付き機器 ※	B	－	－	－	－	－	－	－
				無			－	－	－	－	－	－	－	－	－
				無			－	－	－	－	－	－	－	－	－
				無			－	－	－	－	－	－	－	－	－
	常用電気盤室	有		有	－	－	－	－	－	－	－	－	－	－	－
				有			－	－	－	－	－	－	－	－	－
				有			－	－	－	－	－	－	－	－	－
				有			ケーブル ※	B	－	－	－	－	－	－	－
				有			－	－	－	－	－	－	－	－	－
				有			－	－	－	－	－	－	－	－	－
				有			－	－	－	－	－	－	－	－	－
				有			－	－	－	－	－	－	－	－	－
				有			－	－	－	－	－	－	－	－	－
				有			－	－	－	－	－	－	－	－	－
				有			－	－	－	－	－	－	－	－	－
				有			－	－	－	－	－	－	－	－	－
				無			ケーブル ※	A/B	－	－	－	－	－	－	－
				無			安全冷水冷凍機 ※ 安全冷水冷凍機に附属する機器付き盤 ※ 安全冷水冷凍機に附属する機器付き機器 ※	B	－	－	－	－	－	－	－
				無			安全冷水冷凍機 ※ 安全冷水冷凍機に附属する機器付き盤 ※ 安全冷水冷凍機に附属する機器付き機器 ※	A	－	－	－	－	－	－	－
				有			－	－	－	－	－	－	－	－	－
				有			－	－	－	－	－	－	－	－	－
				有			－	－	－	－	－	－	－	－	－
	現場盤第4室	有		有	－	－	－	－	－	－	－	－	－	－	－
				有			－	－	－	－	－	－	－	－	－
				有			－	－	－	－	－	－	－	－	－
				有			ケーブル	A	－	－	－	－	－	－	－
				有			ケーブル ※	A	－	－	－	－	－	－	－
				有			－	－	－	－	－	－	－	－	－
				有			－	－	－	－	－	－	－	－	－
	倉庫	有		有	－	－	－	－	－	－	－	－	－	－	－
				有			－	－	－	－	－	－	－	－	－
				有			－	－	－	－	－	－	－	－	－
				有			ケーブル	A	－	－	－	－	－	－	－
				有			－	－	－	－	－	－	－	－	－
				有			－	－	－	－	－	－	－	－	－
				有			－	－	－	－	－	－	－	－	－
	冷却空気モニタ室	有		有	－	－	－	－	－	－	－	－	－	－	－
				有			－	－	－	－	－	－	－	－	－
				有			－	－	－	－	－	－	－	－	－
				有			－	－	－	－	－	－	－	－	－
	地上2階南北第2廊下	有		有	－	－	－	－	－	－	－	－	－	－	－
				有			－	－	－	－	－	－	－	－	－
				有			－	－	－	－	－	－	－	－	－
				有			ケーブル	A	－	－	－	－	－	－	－
				有			－	－	－	－	－	－	－	－	－
				有			－	－	－	－	－	－	－	－	－
				有			－	－	－	－	－	－	－	－	－
				有			－	－	－	－	－	－	－	－	－
				有			－	－	－	－	－	－	－	－	－
				有			－	－	－	－	－	－	－	－	－

第2－2表　隣接火災区域の火災影響評価結果(72/75)

※：火災防護上の最重要設備
A：油（漏えい油・有機溶媒）火災
B：電気盤火災
C：ケーブル火災
D：電動機絶縁物
E：仮置可燃物火災

高レベル廃液ガラス固化建屋

火災を想定する区域(区画)			隣接区域(区画)	伝播可能性	火災想定区域(区画)		隣接区域(区画)		最重要設備の評価結果			火災防護対策を行う安全上重要な施設(最重要設備を除く)の評価結果			
番号	名称	火災源			火災防護対策を行う安全上重要な施設	系統	火災防護対策を行う安全上重要な施設	系統	同時喪失有/無	系統分離要：○、否：－	結果	同時喪失有/無	系統分離有/無	FDT^{S}評価結果	結果
[redacted]	地上2階南北第1廊下	有	[redacted]	無	－	－	－	－	－	－	－	－	－	－	－
				無			－	－	－	－	－	－	－	－	－
				有			－	－	－	－	－	－	－	－	－
				有			－	－	－	－	－	－	－	－	－
				無			－	－	－	－	－	－	－	－	－
				有			－	－	－	－	－	－	－	－	－
				無			－	－	－	－	－	－	－	－	－
				有			－	－	－	－	－	－	－	－	－
	南第2階段室地上2階附室	無		無	－	－	－	－	－	－	－	－	－	－	－
				無			－	－	－	－	－	－	－	－	－
				無			－	－	－	－	－	－	－	－	－
				無			－	－	－	－	－	－	－	－	－
				無			－	－	－	－	－	－	－	－	－
	ダクト・ケーブル室	有		有	－	－	－	－	－	－	－	－	－	－	－
				有			－	－	－	－	－	－	－	－	－
				無			ケーブル　※	A/B	－	－	－	－	－	－	－
				無			純水中間貯槽水位計	A/B	－	－	－	－	－	－	－
				無			安全冷水冷凍機　※ 安全冷水冷凍機に附属する機器付き盤　※ 安全冷水冷凍機に附属する機器付き機器　※	A	－	－	－	－	－	－	－
				無			－	－	－	－	－	－	－	－	－
				有			－	－	－	－	－	－	－	－	－
				有			－	－	－	－	－	－	－	－	－
	南第1エレベータ機械室	有		無	－	－	－	－	－	－	－	－	－	－	－
				有			－	－	－	－	－	－	－	－	－
				有			－	－	－	－	－	－	－	－	－
				有			－	－	－	－	－	－	－	－	－
	常用電気盤室冷却コイル室	無		無	－	－	－	－	－	－	－	－	－	－	－
				無			ケーブル　※	B	－	－	－	－	－	－	－
				無			ケーブル　※	B	－	－	－	－	－	－	－
				無			－	－	－	－	－	－	－	－	－
				無			－	－	－	－	－	－	－	－	－
	非常用電気盤室冷却コイル室	無		無	－	－	－	－	－	－	－	－	－	－	－
				無			ケーブル　※	B	－	－	－	－	－	－	－
				無			－	－	－	－	－	－	－	－	－
				無			－	－	－	－	－	－	－	－	－
	電気盤室加熱コイル室	無		無	－	－	－	－	－	－	－	－	－	－	－
				無			ケーブル　※	B	－	－	－	－	－	－	－
				無			ケーブル　※	B	－	－	－	－	－	－	－
				無			－	－	－	－	－	－	－	－	－
				無			－	－	－	－	－	－	－	－	－
				無			－	－	－	－	－	－	－	－	－
				無			－	－	－	－	－	－	－	－	－
	建屋給気冷却コイル室	無		無	－	－	建屋排風機 主配管（溶液保持系,建屋換気系）に附属する弁	A/B	－	－	－	－	－	－	－
				無			ケーブル　※	B	－	－	－	－	－	－	－
				無			－	－	－	－	－	－	－	－	－
				無			－	－	－	－	－	－	－	－	－
				無			－	－	－	－	－	－	－	－	－
	セル給気冷却コイル室	無		無	－	－	建屋排風機 主配管（溶液保持系,建屋換気系）に附属する弁	A/B	－	－	－	－	－	－	－
				無			ケーブル　※	B	－	－	－	－	－	－	－
				無			－	－	－	－	－	－	－	－	－
				無			－	－	－	－	－	－	－	－	－
				無			－	－	－	－	－	－	－	－	－
	管理区域外気処理第2室	無		無	－	－	建屋排風機 主配管（溶液保持系,建屋換気系）に附属する弁	A/B	－	－	－	－	－	－	－
				無			ケーブル　※	B	－	－	－	－	－	－	－
				無			ケーブル　※	B	－	－	－	－	－	－	－
				無			－	－	－	－	－	－	－	－	－
				無			－	－	－	－	－	－	－	－	－

第2－2表　隣接火災区域の火災影響評価結果(73/75)

※:火災防護上の最重要設備
A:油(漏えい油・有機溶媒)火災
B:電気盤火災
C:ケーブル火災
D:電動機絶縁物
E:仮置可燃物火災

高レベル廃液ガラス固化建屋

火災を想定する区域(区画)			隣接区域(区画)	伝播可能性	火災想定区域(区画)		隣接区域(区画)		最重要設備の評価結果			火災防護対策を行う安全上重要な施設(最重要設備を除く)の評価結果			
番号	名称	火災源			火災防護対策を行う安全上重要な施設	系統	火災防護対策を行う安全上重要な施設	系統	同時喪失有/無	系統分離要:○、否:－	結果	同時喪失有/無	系統分離有/無	FDT^{S}評価結果	結果
[redacted]	管理区域外気処理第1室	無	[redacted]	無	－	－	排風機 ※	A/B	－	－	－	－	－	－	－
				無			ケーブル ※	B	－	－	－	－	－	－	－
				無			ケーブル ※ 105V非常用計測交流主分電盤 ※ 105V非常用計測交流電源盤 ※ 110V非常用予備充電器盤 ※ 110V非常用直流主分電盤 ※ 同期発電機に附属する盤 ※ 固化セル換気系排風機に附属する機器付き盤 ※ 結合装置内圧力計,流下ノズル冷却用空気槽圧力計,ガラス溶融炉ガラス固化体質量計に附属する盤 第1排風機に附属する機器付き盤 ※ 第2排風機に附属する機器付き盤 ※ 460V非常用コントロールセンタ ※ 460V非常用パワーセンタ ※ 105非常用無停電交流主分電盤 ※ 105非常用無停電電源装置 ※	B	－	－	－	－	－	－	－
				無			－	－	－	－	－	－	－	－	－
	建屋給気フィルタ室			無	－	－	排風機 ※	A/B	－	－	－	－	－	－	－
				無			ケーブル ※	B	－	－	－	－	－	－	－
				無			ケーブル ※ 105V非常用計測交流主分電盤 ※ 105V非常用計測交流電源盤 ※ 110V非常用予備充電器盤 ※ 110V非常用直流主分電盤 ※ 同期発電機に附属する盤 ※ 固化セル換気系排風機に附属する機器付き盤 ※ 結合装置内圧力計,流下ノズル冷却用空気槽圧力計,ガラス溶融炉ガラス固化体質量計に附属する盤 第1排風機に附属する機器付き盤 ※ 第2排風機に附属する機器付き盤 ※ 460V非常用コントロールセンタ ※ 460V非常用パワーセンタ ※ 105非常用無停電交流主分電盤 ※ 105非常用無停電電源装置 ※	B	－	－	－	－	－	－	－
				無			－	－	－	－	－	－	－	－	－
				無			－	－	－	－	－	－	－	－	－
	建屋給気加熱コイル室	無		無	－	－	排風機 ※	A/B	－	－	－	－	－	－	－
				無			ケーブル ※	B	－	－	－	－	－	－	－
				無			ケーブル ※ 105V非常用計測交流主分電盤 ※ 105V非常用計測交流電源盤 ※ 110V非常用予備充電器盤 ※ 110V非常用直流主分電盤 ※ 同期発電機に附属する盤 ※ 固化セル換気系排風機に附属する機器付き盤 ※ 結合装置内圧力計,流下ノズル冷却用空気槽圧力計,ガラス溶融炉ガラス固化体質量計に附属する盤 第1排風機に附属する機器付き盤 ※ 第2排風機に附属する機器付き盤 ※ 460V非常用コントロールセンタ ※ 460V非常用パワーセンタ ※ 105非常用無停電交流主分電盤 ※ 105非常用無停電電源装置 ※	B	－	－	－	－	－	－	－
				無			－	－	－	－	－	－	－	－	－
				無			－	－	－	－	－	－	－	－	－

第2－2表　隣接火災区域の火災影響評価結果(74/75)

※：火災防護上の最重要設備
A：油（漏えい油・有機溶媒）火災
B：電気盤火災
C：ケーブル火災
D：電動機絶縁物
E：仮置可燃物火災

高レベル廃液ガラス固化建屋

火災を想定する区域(区画)			隣接区域(区画)	伝播可能性	火災想定区域(区画)		隣接区域(区画)		最重要設備の評価結果			火災防護対策を行う安全上重要な施設(最重要設備を除く)の評価結果			
番号	名称	火災源			火災防護対策を行う安全上重要な施設	系統	火災防護対策を行う安全上重要な施設	系統	同時喪失有/無	系統分離要：○、否：－	結果	同時喪失有/無	系統分離有/無	FDT^{S}評価結果	結果
[redacted]	外気取入れ室	無	[redacted]	無	－	－	ケーブル ※	B	－	－	－	－	－	－	－
				無			排風機 ※	A/B	－	－	－	－	－	－	－
				無			ケーブル ※	A/B	－	－	－	－	－	－	－
				無			ケーブル ※ 固化セル温度計,高レベル濃縮廃液貯槽第1セル漏えい液受皿液位計,高レベル濃縮廃液貯槽第2セル漏えい液受皿液位計,高レベル濃縮廃液一時貯槽セル漏えい液受皿液位計,不溶解残渣廃液一時貯槽セル漏えい液受皿1液位計,不溶解残渣廃液貯槽第1セル漏えい液受皿液位計,不溶解残渣廃液貯槽第2セル漏えい液受皿液位計,高レベル廃液共用貯槽セル漏えい液受皿液位計,結合装置内圧力計,固化セル漏えい液受皿液位計,高レベル廃液混合槽第1セル漏えい液受皿液位計 ,高レベル廃液混合槽第2セル漏えい液受皿液位計,流下ノズル冷却用空気槽圧力計,固化セル圧力計,ガラス溶融炉ガラス固化体質量計,高レベル濃縮廃液廃ガス処理系廃ガス洗浄塔入口圧力計,不溶解残渣廃液廃ガス処理系廃ガス洗浄塔入口圧力計,ガラス溶融炉炉内気相圧力計,純水中間貯槽水位計,安全冷水膨張槽水位計に附属する盤 ※ 固化セル温度計,純水中間貯槽水位計に附属する盤 ※ 固化セル温度計,高レベル濃縮廃液貯槽第1セル漏えい液受皿液位計,高レベル濃縮廃液貯槽第2セル漏えい液受皿液位計,高レベル濃縮廃液一時貯槽セル漏えい液受皿液位計,不溶解残渣廃液一時貯槽セル漏えい液受皿1液位計,不溶解残渣廃液貯槽第1セル漏えい液受皿液位計,不溶解残渣廃液貯槽第2セル漏えい液受皿液位計,高レベル廃液共用貯槽セル漏えい液受皿液位計,高レベル廃液混合槽第1セル漏えい液受皿液位計,高レベル廃液混合槽第2セル漏えい液受皿液位計 ,流下ノズル冷却用空気槽圧力計,固化セル圧力計,ガラス溶融炉ガラス固化体質量計,安全冷水膨張槽水位計に附属する盤 ※ 安全冷水冷凍機に附属する機器付き機器 ※	B	－	－	－	－	－	－	－
				無			ケーブル ※ 105V非常用計測交流主分電盤 ※ 105V非常用計測交流電源盤 ※ 110V非常用予備充電器盤 ※ 110V非常用直流主分電盤 ※ 同期発電機に附属する盤 ※ 固化セル換気系排風機に附属する機器付き盤 ※ 結合装置内圧力計,流下ノズル冷却用空気槽圧力計,ガラス溶融炉ガラス固化体質量計に附属する盤 第1排風機に附属する機器付き盤 ※ 第2排風機に附属する機器付き盤 ※ 460V非常用コントロールセンタ ※ 460V非常用パワーセンタ ※ 105非常用無停電交流主分電盤 ※ 105非常用無停電電源装置 ※	B	－	－	－	－	－	－	－
				無			－	－	－	－	－	－	－	－	－
				無			ケーブル ※	B	－	－	－	－	－	－	－

第2－2表　隣接火災区域の火災影響評価結果(75/75)

※:火災防護上の最重要設備
A:油(漏えい油・有機溶媒)火災
B:電気盤火災
C:ケーブル火災
D:電動機絶縁物
E:仮置可燃物火災

高レベル廃液ガラス固化建屋

火災を想定する区域(区画)			隣接区域(区画)	伝播可能性	火災想定区域(区画)		隣接区域(区画)		最重要設備の評価結果			火災防護対策を行う安全上重要な施設(最重要設備を除く)の評価結果			
番号	名称	火災源			火災防護対策を行う安全上重要な施設	系統	火災防護対策を行う安全上重要な施設	系統	同時喪失有/無	系統分離要:○、否:－	結果	同時喪失有/無	系統分離有/無	FDT^{S}評価結果	結果
[redacted]			[redacted]	有			ケーブル ※	B	－	－	－	－	－	－	－
				無			排風機 ※	A/B	－	－	－	－	－	－	－
				無			ケーブル ※	A/B	－	－	－	－	－	－	－
	非管理区域給気フィルタ室	有		無	ケーブル ※	B	ケーブル ※ 固化セル温度計,高レベル濃縮廃液貯槽第1セル漏えい液受皿液位計,高レベル濃縮廃液貯槽第2セル漏えい液受皿液位計,高レベル濃縮廃液一時貯槽セル漏えい液受皿液位計,不溶解残渣廃液一時貯槽セル漏えい液受皿1液位計,不溶解残渣廃液貯槽第1セル漏えい液受皿液位計,不溶解残渣廃液貯槽第2セル漏えい液受皿液位計,高レベル廃液共用貯槽セル漏えい液受皿液位計,結合装置内圧力計,固化セル漏えい液受皿液位計,高レベル廃液混合槽第1セル漏えい液受皿液位計 ,高レベル廃液混合槽第2セル漏えい液受皿液位計,流下ノズル冷却用空気槽圧力計,固化セル圧力計,ガラス溶融炉ガラス固化体質量計,高レベル濃縮廃液廃ガス処理系廃ガス洗浄塔入口圧力計,不溶解残渣廃液廃ガス処理系廃ガス洗浄塔入口圧力計,ガラス溶融炉炉内気相圧力計,純水中間貯槽水位計,安全冷水膨張槽水位計に附属する盤 ※ 固化セル温度計,純水中間貯槽水位計に附属する盤 ※ 固化セル温度計,高レベル濃縮廃液貯槽第1セル漏えい液受皿液位計,高レベル濃縮廃液貯槽第2セル漏えい液受皿液位計,高レベル濃縮廃液一時貯槽セル漏えい液受皿液位計,不溶解残渣廃液一時貯槽セル漏えい液受皿1液位計,不溶解残渣廃液貯槽第1セル漏えい液受皿液位計,不溶解残渣廃液貯槽第2セル漏えい液受皿液位計,高レベル廃液共用貯槽セル漏えい液受皿液位計,高レベル廃液混合槽第1セル漏えい液受皿液位計,高レベル廃液混合槽第2セル漏えい液受皿液位計 ,流下ノズル冷却用空気槽圧力計,固化セル圧力計,ガラス溶融炉ガラス固化体質量計,安全冷水膨張槽水位計に附属する盤 ※ 安全冷水冷凍機に附属する機器付き機器 ※	B	－	－	－	－	－	－	－
				有			ケーブル ※	B	－	－	－	－	－	－	－
				有			－	－	－	－	－	－	－	－	－
	排気ダクト室	無		無	－	－	ケーブル ※	B	－	－	－	－	－	－	－

別紙 11　主排気塔管理建屋の火災影響評価結果

1. 概要

本資料は，「Ⅲ－１－３　内部火災影響評価に関する方針」に基づき，主排気塔管理建屋に設置される火災防護対策を行う安全上重要な施設に対する火災影響評価を実施した結果を示すものである。

第2－1表　当該火災区域(区画)の火災影響評価結果(1/1)

A:油(漏えい油・有機溶媒)火災
B:電気盤火災
C:ケーブル火災
D:電動機絶縁物火災
E:仮置可燃物火災

主排気筒管理建屋

火災を想定する区域(区画)		火災源の有無					火災の可能性	区域(区画)内の火災防護対策を行う安全上重要な施設	系統	最重要設備の評価結果			火災防護対策を行う安全上重要な施設(最重要設備を除く)の評価結果			
番号	名称	電動機	電気盤	ケーブル	油類	その他				同時喪失 有/無	系統分離 要:○、否:－	結果	同時喪失 有/無	系統分離 有/無	FDT[5] 評価結果	結果
G0101	排気モニタ第1室	－	○	○	－	－	有	主排気筒ガスモニタ 主排気筒ガスモニタ 主排気筒ガスモニタ 主排気筒ガスモニタ 主排気筒ガスモニタ 主排気筒ガスモニタ 排気サンプリング設備(主排気筒) 排気サンプリング設備(主排気筒) 排気サンプリング設備(主排気筒) 排気サンプリング設備(主排気筒)	A	－	－	－	－	－	－	－
G0102	排気モニタ第2室	－	○	○	－	－	有	主排気筒ガスモニタ 主排気筒ガスモニタ 主排気筒ガスモニタ 主排気筒ガスモニタ 主排気筒ガスモニタ 主排気筒ガスモニタ 排気サンプリング設備(主排気筒) 排気サンプリング設備(主排気筒) 排気サンプリング設備(主排気筒) 排気サンプリング設備(主排気筒)	B	－	－	－	－	－	－	－
G0103	排気モニタ第3室	－	－	○	－	－	有	－	－	－	－	－	－	－	－	－
W0104	出入管理設備室	－	－	○	－	－	有	－	－	－	－	－	－	－	－	－
W0105	倉庫	－	－	○	－	－	有	－	－	－	－	－	－	－	－	－
W0106	空調機械室	○	－	○	－	－	有	－	－	－	－	－	－	－	－	－
W0107	非常用A系電気盤室	－	○	○	－	－	有	主排気筒ガスモニタに附属する盤 主排気筒ガスモニタに附属する盤 主排気筒ガスモニタに附属する盤 ケーブル	A	－	－	－	－	－	－	－
W0108	非常用B系電気盤室	－	○	○	－	－	有	主排気筒ガスモニタに附属する盤 主排気筒ガスモニタに附属する盤 主排気筒ガスモニタに附属する盤 ケーブル	B	－	－	－	－	－	－	－
W0109	常用電気盤室	－	○	○	－	－	有	－	－	－	－	－	－	－	－	－
W0110	玄関	－	－	○	－	－	有	－	－	－	－	－	－	－	－	－

第2-2表　隣接火災区域(区画)の火災影響評価結果(1/3)

A:油(漏えい油・有機溶媒)火災
B:電気盤火災
C:ケーブル火災
D:電動機絶縁物火災
E:仮置可燃物火災

主排気筒管理建屋

火災を想定する区域(区画)		隣接区域(区画)	伝播可能性	火災想定区域(区画)		隣接区域(区画)		最重要設備の評価結果			火災防護対策を行う安全上重要な施設(最重要設備を除く)の評価			
番号	名称			火災防護対策を行う安全上重要な施設	系統	火災防護対策を行う安全上重要な施設	系統	同時喪失有/無	系統分離要:○、否:－	結果	同時喪失有/無	系統分離有/無	FDT^{S}評価結果	結果
G0101	排気モニタ第1室	G0102	無	主排気筒ガスモニタ 主排気筒ガスモニタ 主排気筒ガスモニタ 主排気筒ガスモニタ 主排気筒ガスモニタ 主排気筒ガスモニタ 排気サンプリング設備(主排気筒) 排気サンプリング設備(主排気筒) 排気サンプリング設備(主排気筒) 排気サンプリング設備(主排気筒)	A	主排気筒ガスモニタ 主排気筒ガスモニタ 主排気筒ガスモニタ 主排気筒ガスモニタ 主排気筒ガスモニタ 主排気筒ガスモニタ 排気サンプリング設備(主排気筒) 排気サンプリング設備(主排気筒) 排気サンプリング設備(主排気筒) 排気サンプリング設備(主排気筒)	B	－	－	－	－	－	－	－
		W0104	無			－	－	－	－	－	－	－	－	－
		W0105	無			－	－	－	－	－	－	－	－	－
		W0106	無			－	－	－	－	－	－	－	－	－
G0102	排気モニタ第2室	G0101	無	主排気筒ガスモニタ 主排気筒ガスモニタ 主排気筒ガスモニタ 主排気筒ガスモニタ 主排気筒ガスモニタ 主排気筒ガスモニタ 排気サンプリング設備(主排気筒) 排気サンプリング設備(主排気筒) 排気サンプリング設備(主排気筒) 排気サンプリング設備(主排気筒)	B	主排気筒ガスモニタ 主排気筒ガスモニタ 主排気筒ガスモニタ 主排気筒ガスモニタ 主排気筒ガスモニタ 主排気筒ガスモニタ 排気サンプリング設備(主排気筒) 排気サンプリング設備(主排気筒) 排気サンプリング設備(主排気筒) 排気サンプリング設備(主排気筒)	A	－	－	－	－	－	－	－
		G0103	無			－	－	－	－	－	－	－	－	－
G0103	排気モニタ第3室	G0102	無	－	－	主排気筒ガスモニタ 主排気筒ガスモニタ 主排気筒ガスモニタ 主排気筒ガスモニタ 主排気筒ガスモニタ 主排気筒ガスモニタ 排気サンプリング設備(主排気筒) 排気サンプリング設備(主排気筒) 排気サンプリング設備(主排気筒) 排気サンプリング設備(主排気筒)	B	－	－	－	－	－	－	－
		W0104	有			－	－	－	－	－	－	－	－	－
		W0110	有			－	－	－	－	－	－	－	－	－

第2-2表　隣接火災区域(区画)の火災影響評価結果(2/3)

A:油(漏えい油・有機溶媒)火災
B:電気盤火災
C:ケーブル火災
D:電動機絶縁物火災
E:仮置可燃物火災

主排気筒管理建屋

火災を想定する区域(区画)		隣接区域(区画)	伝播可能性	火災想定区域(区画)		隣接区域(区画)		最重要設備の評価結果			火災防護対策を行う安全上重要な施設(最重要設備を除く)の評価			
番号	名称			火災防護対策を行う安全上重要な施設	系統	火災防護対策を行う安全上重要な施設	系統	同時喪失 有/無	系統分離 要:○、否:－	結果	同時喪失 有/無	系統分離 有/無	FDT^{S} 評価結果	結果
W0104	出入管理設備室	G0101	無	－	－	主排気筒ガスモニタ 主排気筒ガスモニタ 主排気筒ガスモニタ 主排気筒ガスモニタ 主排気筒ガスモニタ 主排気筒ガスモニタ 排気サンプリング設備(主排気筒) 排気サンプリング設備(主排気筒) 排気サンプリング設備(主排気筒) 排気サンプリング設備(主排気筒)	A	－	－	－	－	－	－	－
		G0103	有			－	－	－	－	－	－	－	－	－
		W0106	有			－	－	－	－	－	－	－	－	－
		W0110	有			－	－	－	－	－	－	－	－	－
W0105	倉庫	G0101	無	－	－	主排気筒ガスモニタ 主排気筒ガスモニタ 主排気筒ガスモニタ 主排気筒ガスモニタ 主排気筒ガスモニタ 主排気筒ガスモニタ 排気サンプリング設備(主排気筒) 排気サンプリング設備(主排気筒) 排気サンプリング設備(主排気筒) 排気サンプリング設備(主排気筒)	A	－	－	－	－	－	－	－
		W0109	有			－	－	－	－	－	－	－	－	－
W0106	空調機械室	G0101	無	－	－	主排気筒ガスモニタ 主排気筒ガスモニタ 主排気筒ガスモニタ 主排気筒ガスモニタ 主排気筒ガスモニタ 主排気筒ガスモニタ 排気サンプリング設備(主排気筒) 排気サンプリング設備(主排気筒) 排気サンプリング設備(主排気筒) 排気サンプリング設備(主排気筒)	A	－	－	－	－	－	－	－
		W0104	有			－	－	－	－	－	－	－	－	－
		W0108	無			主排気筒ガスモニタに附属する盤 主排気筒ガスモニタに附属する盤 主排気筒ガスモニタに附属する盤 ケーブル	B	－	－	－	－	－	－	－
		W0109	有			－	－	－	－	－	－	－	－	－
		W0110	有			－	－	－	－	－	－	－	－	－

第2-2表　隣接火災区域(区画)の火災影響評価結果(3/3)

A:油(漏えい油・有機溶媒)火災
B:電気盤火災
C:ケーブル火災
D:電動機絶縁物火災
E:仮置可燃物火災

主排気筒管理建屋

火災を想定する区域(区画)		隣接区域(区画)	伝播可能性	火災想定区域(区画)		隣接区域(区画)		最重要設備の評価結果			火災防護対策を行う安全上重要な施設(最重要設備を除く)の評価			
番号	名称			火災防護対策を行う安全上重要な施設	系統	火災防護対策を行う安全上重要な施設	系統	同時喪失有/無	系統分離要:○、否:－	結果	同時喪失有/無	系統分離有/無	FDT^{S}評価結果	結果
W0107	非常用A系電気盤室	W0108	無	主排気筒ガスモニタに附属する盤 主排気筒ガスモニタに附属する盤 主排気筒ガスモニタに附属する盤 ケーブル	A	主排気筒ガスモニタに附属する盤 主排気筒ガスモニタに附属する盤 主排気筒ガスモニタに附属する盤 ケーブル	B	－	－	－	－	－	－	－
		W0109	無			－	－	－	－	－	－	－	－	－
W0108	非常用B系電気盤室	W0106	無	主排気筒ガスモニタに附属する盤 主排気筒ガスモニタに附属する盤 主排気筒ガスモニタに附属する盤 ケーブル	B	－	－	－	－	－	－	－	－	－
		W0107	無			主排気筒ガスモニタに附属する盤 主排気筒ガスモニタに附属する盤 主排気筒ガスモニタに附属する盤 ケーブル	A	－	－	－	－	－	－	－
		W0109	無			－	－	－	－	－	－	－	－	－
W0109	常用電気盤室	W0105	有	－	－	－	－	－	－	－	－	－	－	－
		W0106	有			－	－	－	－	－	－	－	－	－
		W0107	無			主排気筒ガスモニタに附属する盤 主排気筒ガスモニタに附属する盤 主排気筒ガスモニタに附属する盤 ケーブル	A	－	－	－	－	－	－	－
		W0108	無			主排気筒ガスモニタに附属する盤 主排気筒ガスモニタに附属する盤 主排気筒ガスモニタに附属する盤 ケーブル	B	－	－	－	－	－	－	－
W0110	玄関	G0103	有	－	－	－	－	－	－	－	－	－	－	－
		W0104	有			－	－	－	－	－	－	－	－	－
		W0106	有			－	－	－	－	－	－	－	－	－

別紙 12　非常用電源建屋の火災影響評価結果

1. 概要

本資料は，「Ⅲ－１－３　内部火災影響評価に関する方針」に基づき，非常用電源建屋に設置される火災防護上の最重要設備及び火災防護対策を行う安全上重要な施設に対する火災影響評価を実施した結果を示すものである。

※:火災防護上の最重要設備
A:油(漏えい油・有機溶媒)火災
B:電気盤火災
C:ケーブル火災
D:電動機絶縁物
E:仮置可燃物火災

第2－1表　当該火災区域の火災影響評価結果(1/2)

非常用電源建屋

火災を想定する区域(区画)		火災源の有無					火災の可能性	区域(区画)内の火災防護対策を行う安全上重要な施設	系統	最重要設備の評価結果			火災防護対策を行う安全上重要な施設(最重要設備を除く)の評価結果			
番号	名称	電動機	電気盤	ケーブル	油類	その他				同時喪失有/無	系統分離要:○、否:－	結果	同時喪失有/無	系統分離有/無	FDT^{S}評価結果	結果
W0101	非常用ディーゼル発電機A補機室	○	－	○	－	－	有	冷却水循環ポンプ ※ 燃料油移送ポンプ ※ ケーブル ※	A	－	－	－	－	－	－	－
W0102	潤滑油タンクA室	－	－	－	－	－	無	－	－	－	－	－	－	－	－	－
W0103	非常用蓄電池A室	－	－	○	－	○	有	ケーブル ※ 110V第2非常用蓄電池 ※	A	－	－	－	－	－	－	－
W0104	地下階電気盤A室	－	○	○	－	－	有	ケーブル ※ 110V非常用直流主分電盤，安全系監視制御盤に附属する盤 ※ 110V非常用充電器盤 ※ 110V非常用予備充電器盤 ※ 110V非常用直流主分電盤 ※ 同期発電機に附属する盤 ※ 同期発電機に附属する盤 ※	A	－	－	－	－	－	－	－
W0105	非常用蓄電池B室	－	－	○	－	○	有	ケーブル ※ 110V第2非常用蓄電池 ※	B	－	－	－	－	－	－	－
W0106	地下階電気盤B室	－	○	○	－	－	有	ケーブル ※ 110V非常用直流主分電盤，安全系監視制御盤に附属する盤 ※ 110V非常用充電器盤 ※ 110V非常用直流主分電盤 ※ 同期発電機に附属する盤 ※ 同期発電機に附属する盤 ※	B	－	－	－	－	－	－	－
W0107	潤滑油タンクB室	－	－	－	－	－	無	－	－	－	－	－	－	－	－	－
W0108	非常用ディーゼル発電機B補機室	○	－	○	－	－	有	冷却水循環ポンプ ※ 燃料油移送ポンプ ※ 同期発電機に附属する盤 ※ ケーブル ※	B	－	－	－	－	－	－	－
W0109	燃料油貯蔵タンクA第1室	－	－	－	－	－	無	－	－	－	－	－	－	－	－	－
W0110	燃料油貯蔵タンクA第2室	－	－	－	－	－	無	－	－	－	－	－	－	－	－	－
W0111	燃料油貯蔵タンクB第1室	－	－	－	－	－	無	－	－	－	－	－	－	－	－	－
W0112	燃料油貯蔵タンクB第2室	－	－	－	－	－	無	－	－	－	－	－	－	－	－	－
W0201	非常用ディーゼル発電機A室	○	○	○	－	－	有	ディーゼル機関 ※ 同期発電機 ※ 同期発電機に附属する盤 ※ ケーブル ※	A	－	－	－	－	－	－	－
W0203	地上1階電気盤A室	－	○	○	－	－	有	ケーブル ※ 同期発電機に附属する盤 ※ 6.9kV非常用メタクラ ※ 460V非常用コントロールセンタ ※ 非常用動力用変圧器 ※	A	－	－	－	－	－	－	－
W0204	地上1階電気盤B室	－	○	○	－	－	有	ケーブル ※ 同期発電機に附属する盤 ※ 6.9kV非常用メタクラ ※ 460V非常用コントロールセンタ ※ 非常用動力用変圧器 ※	B	－	－	－	－	－	－	－
W0205	非常用ディーゼル発電機B室	○	○	○	－	－	有	ディーゼル機関 ※ 同期発電機 ※ 同期発電機に附属する盤 ※ ケーブル ※	B	－	－	－	－	－	－	－
W0207	配管ピットA	－	－	－	－	－	無	－	－	－	－	－	－	－	－	－
W0208	配管ピットB	－	－	－	－	－	無	－	－	－	－	－	－	－	－	－
W0209	ケーブルピットA	－	－	○	－	－	有	ケーブル ※	A	－	－	－	－	－	－	－
W0210	ケーブルピットB	－	－	○	－	－	有	ケーブル ※	B	－	－	－	－	－	－	－
W0211	CO2ボンベ室	－	－	－	－	－	無	－	－	－	－	－	－	－	－	－
W0301	サービスタンクA室	－	－	－	－	－	無	－	－	－	－	－	－	－	－	－
W0302	サービスタンクB室	－	－	－	－	－	無	－	－	－	－	－	－	－	－	－

※:火災防護上の最重要設備
A:油(漏えい油・有機溶媒)火災
B:電気盤火災
C:ケーブル火災
D:電動機絶縁物
E:仮置可燃物火災

第2－1表　当該火災区域の火災影響評価結果(2/2)

非常用電源建屋

火災を想定する区域(区画)		火災源の有無					火災の可能性	区域(区画)内の火災防護対策を行う安全上重要な施設	系統	最重要設備の評価結果			火災防護対策を行う安全上重要な施設(最重要設備を除く)の評価結果			
番号	名称	電動機	電気盤	ケーブル	油類	その他				同時喪失 有/無	系統分離 要:○、否:－	結果	同時喪失 有/無	系統分離 有/無	FDT^S 評価結果	結果
W0401	非常用ディーゼル発電機A蓄熱室	－	－	－	－	－	無	－	－	－	－	－	－	－	－	－
W0402	非常用ディーゼル発電機B蓄熱室	－	－	－	－	－	無	－	－	－	－	－	－	－	－	－
W0403	非常用ディーゼル発電機A送風機室	○	－	○	－	－	有	ケーブル	A	－	－	－	－	－	－	－
W0404	非常用ディーゼル発電機B送風機室	○	－	○	－	－	有	ケーブル	B	－	－	－	－	－	－	－
W0405	エアロックA室	－	－	－	－	－	無	－	－	－	－	－	－	－	－	－
W0406	エアロックB室	－	－	－	－	－	無	－	－	－	－	－	－	－	－	－
W0407	非常用ディーゼル発電機A蓄熱給気室	－	－	－	－	－	無	－	－	－	－	－	－	－	－	－
W0408	非常用ディーゼル発電機B蓄熱給気室	－	－	－	－	－	無	－	－	－	－	－	－	－	－	－

第2－2表　隣接火災区域の火災影響評価結果(1/7)

※:火災防護上の最重要設備
A:油(漏えい油・有機溶媒)火災
B:電気盤火災
C:ケーブル火災
D:電動機絶縁物
E:仮置可燃物火災

非常用電源建屋

火災を想定する区域(区画)		隣接区域(区画)	伝播可能性	火災想定区域(区画)		隣接区域(区画)		最重要設備の評価結果			火災防護対策を行う安全上重要な施設(最重要設備を除く)の評価結果			
番号	名称			火災防護対策を行う安全上重要な施設	系統	火災防護対策を行う安全上重要な施設	系統	同時喪失有/無	系統分離要:○、否:－	結果	同時喪失有/無	系統分離有/無	FDT^{S}評価結果	結果
W0101	非常用ディーゼル発電機A補機室	W0102	無	冷却水循環ポンプ ※ 燃料油移送ポンプ ※ ケーブル ※	A	－	－	－	－	－	－	－	－	－
		W0104	無			ケーブル ※ 110V非常用直流主分電盤，安全系監視制御盤に附属する盤 ※ 110V非常用充電器盤 ※ 110V非常用予備充電器盤 ※ 110V非常用直流主分電盤 ※ 同期発電機に附属する盤 ※ 同期発電機に附属する盤 ※	A	－	－	－	－	－	－	－
		W0201	有			ディーゼル機関 ※ 同期発電機 ※ 同期発電機に附属する盤 ※ ケーブル ※	A	－	－	－	－	－	－	－
		W0207	無			－	－	－	－	－	－	－	－	－
		W0209	無			ケーブル ※	A	－	－	－	－	－	－	－
		TY20	無			ケーブル ※	A/B	－	－	－	－	－	－	－
W0102	潤滑油タンクA室	W0101	無	－	－	冷却水循環ポンプ ※ 燃料油移送ポンプ ※ ケーブル ※	A	－	－	－	－	－	－	－
		W0103	無			ケーブル ※ 110V第2非常用蓄電池 ※	A	－	－	－	－	－	－	－
		W0201	無			ディーゼル機関 ※ 同期発電機 ※ 同期発電機に附属する盤 ※ ケーブル ※	A	－	－	－	－	－	－	－
W0103	非常用蓄電池A室	W0102	無	ケーブル ※ 110V第2非常用蓄電池 ※	A	－	－	－	－	－	－	－	－	－
		W0104	無			ケーブル ※ 110V非常用直流主分電盤，安全系監視制御盤に附属する盤 ※ 110V非常用充電器盤 ※ 110V非常用予備充電器盤 ※ 110V非常用直流主分電盤 ※ 同期発電機に附属する盤 ※ 同期発電機に附属する盤 ※	A	－	－	－	－	－	－	－
		W0203	無			ケーブル ※ 同期発電機に附属する盤 ※ 6.9kV非常用メタクラ ※ 460V非常用コントロールセンタ ※ 非常用動力用変圧器 ※	A	－	－	－	－	－	－	－

第2－2表　隣接火災区域の火災影響評価結果(2/7)

※:火災防護上の最重要設備
A:油(漏えい油・有機溶媒)火災
B:電気盤火災
C:ケーブル火災
D:電動機絶縁物
E:仮置可燃物火災

非常用電源建屋

火災を想定する区域(区画)		隣接区域(区画)	伝播可能性	火災想定区域(区画)		隣接区域(区画)		最重要設備の評価結果			火災防護対策を行う安全上重要な施設(最重要設備を除く)の評価結果			
番号	名称			火災防護対策を行う安全上重要な施設	系統	火災防護対策を行う安全上重要な施設	系統	同時喪失有/無	系統分離要:○、否:－	結果	同時喪失有/無	系統分離有/無	FDT^{S}評価結果	結果
W0104	地下階電気盤A室	W0101	無	ケーブル ※ 110V非常用直流主分電盤，安全系監視制御盤に附属する盤 ※ 110V非常用充電器盤 ※ 110V非常用予備充電器盤 ※ 110V非常用直流主分電盤 ※ 同期発電機に附属する盤 ※ 同期発電機に附属する盤 ※	A	冷却水循環ポンプ ※ 燃料油移送ポンプ ※ ケーブル ※	A	－	－	－	－	－	－	－
		W0103	無			ケーブル ※ 110V第2非常用蓄電池 ※	A	－	－	－	－	－	－	－
		W0105	無			ケーブル ※ 110V第2非常用蓄電池 ※	B	－	－	－	－	－	－	－
		W0106	無			ケーブル ※ 110V非常用直流主分電盤，安全系監視制御盤に附属する盤 ※ 110V非常用充電器盤 ※ 110V非常用直流主分電盤 ※ 同期発電機に附属する盤 ※ 同期発電機に附属する盤 ※	B	－	－	－	－	－	－	－
		W0203	有			ケーブル ※ 同期発電機に附属する盤 ※ 6.9kV非常用メタクラ ※ 460V非常用コントロールセンタ ※ 非常用動力用変圧器 ※	A	－	－	－	－	－	－	－
		TY20	無			ケーブル ※	A/B	－	－	－	－	－	－	－
W0105	非常用蓄電池B室	W0104	無	ケーブル ※ 110V第2非常用蓄電池 ※	B	ケーブル ※ 110V非常用直流主分電盤，安全系監視制御盤に附属する盤 ※ 110V非常用充電器盤 ※ 110V非常用予備充電器盤 ※ 110V非常用直流主分電盤 ※ 同期発電機に附属する盤 ※ 同期発電機に附属する盤 ※	A	－	－	－	－	－	－	－
		W0106	無			ケーブル ※ 110V非常用直流主分電盤，安全系監視制御盤に附属する盤 ※ 110V非常用充電器盤 ※ 110V非常用直流主分電盤 ※ 同期発電機に附属する盤 ※ 同期発電機に附属する盤 ※	B	－	－	－	－	－	－	－
		W0204	無			ケーブル ※ 同期発電機に附属する盤 ※ 6.9kV非常用メタクラ ※ 460V非常用コントロールセンタ ※ 非常用動力用変圧器 ※	B	－	－	－	－	－	－	－

第2－2表　隣接火災区域の火災影響評価結果(3/7)

※:火災防護上の最重要設備
A:油(漏えい油・有機溶媒)火災
B:電気盤火災
C:ケーブル火災
D:電動機絶縁物
E:仮置可燃物火災

非常用電源建屋

火災を想定する区域(区画)		隣接区域(区画)	伝播可能性	火災想定区域(区画)		隣接区域(区画)		最重要設備の評価結果			火災防護対策を行う安全上重要な施設(最重要設備を除く)の評価結果			
番号	名称			火災防護対策を行う安全上重要な施設	系統	火災防護対策を行う安全上重要な施設	系統	同時喪失有/無	系統分離要:○、否:－	結果	同時喪失有/無	系統分離有/無	FDT^{S}評価結果	結果
W0106	地下階電気盤B室	W0104	無	ケーブル　※ 110V非常用直流主分電盤，安全系監視制御盤に附属する盤　※ 110V非常用充電器盤　※ 110V非常用予備充電器盤　※ 110V非常用直流主分電盤　※ 同期発電機に附属する盤　※ 同期発電機に附属する盤　※	B	ケーブル　※ 110V非常用直流主分電盤，安全系監視制御盤に附属する盤　※ 110V非常用充電器盤　※ 110V非常用予備充電器盤　※ 110V非常用直流主分電盤　※ 同期発電機に附属する盤　※ 同期発電機に附属する盤　※	A	－	－	－	－	－	－	－
		W0105	無			ケーブル　※ 110V第2非常用蓄電池　※	B	－	－	－	－	－	－	－
		W0107	無	110V非常用充電器盤　※ 110V非常用直流主分電盤　※ 同期発電機に附属する盤　※ 同期発電機に附属する盤　※		－	－	－	－	－	－	－	－	－
		W0108	無			冷却水循環ポンプ　※ 燃料油移送ポンプ　※ 同期発電機に附属する盤　※ ケーブル　※	B	－	－	－	－	－	－	－
		W0204	有			ケーブル　※ 同期発電機に附属する盤　※ 6.9kV非常用メタクラ　※ 460V非常用コントロールセンタ　※ 非常用動力用変圧器　※	B	－	－	－	－	－	－	－
		TY20	無			ケーブル　※	A/B	－	－	－	－	－	－	－
W0107	潤滑油タンクB室	W0106	無	－	－	ケーブル　※ 110V非常用直流主分電盤，安全系監視制御盤に附属する盤　※ 110V非常用充電器盤　※ 110V非常用直流主分電盤　※ 同期発電機に附属する盤　※ 同期発電機に附属する盤　※	B	－	－	－	－	－	－	－
		W0108	無			冷却水循環ポンプ　※ 燃料油移送ポンプ　※ 同期発電機に附属する盤　※ ケーブル　※	B	－	－	－	－	－	－	－
		W0205	無			ディーゼル機関　※ 同期発電機　※ 同期発電機に附属する盤　※ ケーブル　※	B	－	－	－	－	－	－	－
W0108	非常用ディーゼル発電機B補機室	W0106	無	冷却水循環ポンプ　※ 燃料油移送ポンプ　※ 同期発電機に附属する盤　※ ケーブル　※	B	ケーブル　※ 110V非常用直流主分電盤，安全系監視制御盤に附属する盤　※ 110V非常用充電器盤　※ 110V非常用直流主分電盤　※ 同期発電機に附属する盤　※ 同期発電機に附属する盤　※	B	－	－	－	－	－	－	－
		W0107	無			－	－	－	－	－	－	－	－	－
		W0205	有			ディーゼル機関　※ 同期発電機　※ 同期発電機に附属する盤　※ ケーブル　※	B	－	－	－	－	－	－	－
		W0208	無			－	－	－	－	－	－	－	－	－
		W0210	無			ケーブル　※	B	－	－	－	－	－	－	－
		TY20	無			ケーブル　※	A/B	－	－	－	－	－	－	－
W0109	燃料油貯蔵タンクA第1室	W0110	無	－	－	－	－	－	－	－	－	－	－	－
		W0207	無			－	－	－	－	－	－	－	－	－

第2－2表　隣接火災区域の火災影響評価結果(4/7)

※:火災防護上の最重要設備
A:油(漏えい油・有機溶媒)火災
B:電気盤火災
C:ケーブル火災
D:電動機絶縁物
E:仮置可燃物火災

非常用電源建屋

火災を想定する区域(区画)		隣接区域(区画)	伝播可能性	火災想定区域(区画)		隣接区域(区画)		最重要設備の評価結果			火災防護対策を行う安全上重要な施設(最重要設備を除く)の評価結果			
番号	名称			火災防護対策を行う安全上重要な施設	系統	火災防護対策を行う安全上重要な施設	系統	同時喪失有/無	系統分離要:○、否:－	結果	同時喪失有/無	系統分離有/無	FDT^{S}評価結果	結果
W0110	燃料油貯蔵タンクA第2室	W0109	無	－	－	－	－	－	－	－	－	－	－	－
		W0207	無			－	－	－	－	－	－	－	－	－
		W0209	無			ケーブル　※	A	－	－	－	－	－	－	－
W0111	燃料油貯蔵タンクB第1室	W0112	無	－	－	－	－	－	－	－	－	－	－	－
		W0208	無			－	－	－	－	－	－	－	－	－
W0112	燃料油貯蔵タンクB第2室	W0111	無	－	－	－	－	－	－	－	－	－	－	－
		W0208	無			－	－	－	－	－	－	－	－	－
		W0210	無			ケーブル　※	B	－	－	－	－	－	－	－
W0201	非常用ディーゼル発電機A室	W0101	有	ディーゼル機関　※ 同期発電機　※ 同期発電機に附属する盤　※ ケーブル　※	A	冷却水循環ポンプ　※ 燃料油移送ポンプ　※ ケーブル　※	A	－	－	－	－	－	－	－
		W0102	無			－	－	－	－	－	－	－	－	－
		W0203	無			ケーブル　※ 同期発電機に附属する盤　※ 6.9kV非常用メタクラ　※ 460V非常用コントロールセンタ　※ 非常用動力用変圧器　※	A	－	－	－	－	－	－	－
		W0301	無			－	－	－	－	－	－	－	－	－
		W0401	無			－	－	－	－	－	－	－	－	－
		W0403	無			ケーブル	A	－	－	－	－	－	－	－
		W0405	無			－	－	－	－	－	－	－	－	－
		W0407	無			－	－	－	－	－	－	－	－	－
W0203	地上1階電気盤A室	W0103	無	ケーブル　※ 同期発電機に附属する盤　※ 6.9kV非常用メタクラ　※ 460V非常用コントロールセンタ　※ 非常用動力用変圧器　※	A	ケーブル　※ 110V第2非常用蓄電池　※	A	－	－	－	－	－	－	－
		W0104	有			ケーブル　※ 110V非常用直流主分電盤，安全系監視制御盤に附属する盤　※ 110V非常用充電器盤　※ 110V非常用予備充電器盤　※ 110V非常用直流主分電盤　※ 同期発電機に附属する盤　※ 同期発電機に附属する盤　※	A	－	－	－	－	－	－	－
		W0201	無			ディーゼル機関　※ 同期発電機　※ 同期発電機に附属する盤　※ ケーブル　※	A	－	－	－	－	－	－	－
		W0204	無			ケーブル　※ 同期発電機に附属する盤　※ 6.9kV非常用メタクラ　※ 460V非常用コントロールセンタ　※ 非常用動力用変圧器　※	B	－	－	－	－	－	－	－
		W0301	無			－	－	－	－	－	－	－	－	－

第2－2表　隣接火災区域の火災影響評価結果(5/7)

※:火災防護上の最重要設備
A:油(漏えい油・有機溶媒)火災
B:電気盤火災
C:ケーブル火災
D:電動機絶縁物
E:仮置可燃物火災

非常用電源建屋

火災を想定する区域(区画)		隣接区域(区画)	伝播可能性	火災想定区域(区画)		隣接区域(区画)		最重要設備の評価結果			火災防護対策を行う安全上重要な施設(最重要設備を除く)の評価結果			
番号	名称			火災防護対策を行う安全上重要な施設	系統	火災防護対策を行う安全上重要な施設	系統	同時喪失有/無	系統分離 要:○、否:－	結果	同時喪失有/無	系統分離有/無	FDT^{S}評価結果	結果
W0204	地上1階電気盤B室	W0105	無	ケーブル ※ 同期発電機に附属する盤 ※ 6.9kV非常用メタクラ ※ 460V非常用コントロールセンタ ※ 非常用動力用変圧器 ※	B	ケーブル ※ 110V第2非常用蓄電池 ※	B	－	－	－	－	－	－	－
		W0106	有			ケーブル ※ 110V非常用直流主分電盤，安全系監視制御盤に附属する盤 ※ 110V非常用充電器盤 ※ 110V非常用直流主分電盤 ※ 同期発電機に附属する盤 ※ 同期発電機に附属する盤 ※	B	－	－	－	－	－	－	－
		W0203	無			ケーブル ※ 同期発電機に附属する盤 ※ 6.9kV非常用メタクラ ※ 460V非常用コントロールセンタ ※ 非常用動力用変圧器 ※	A	－	－	－	－	－	－	－
		W0205	無			ディーゼル機関 ※ 同期発電機 ※ 同期発電機に附属する盤 ※ ケーブル ※	B	－	－	－	－	－	－	－
W0205	非常用ディーゼル発電機B室	W0107	無	ディーゼル機関 ※ 同期発電機 ※ 同期発電機に附属する盤 ※ ケーブル ※	B	－	－	－	－	－	－	－	－	－
		W0108	有			冷却水循環ポンプ ※ 燃料油移送ポンプ ※ 同期発電機に附属する盤 ※ ケーブル ※	B	－	－	－	－	－	－	－
		W0204	無			ケーブル ※ 同期発電機に附属する盤 ※ 6.9kV非常用メタクラ ※ 460V非常用コントロールセンタ ※ 非常用動力用変圧器 ※	B	－	－	－	－	－	－	－
		W0302	無			－	－	－	－	－	－	－	－	－
		W0402	無			－	－	－	－	－	－	－	－	－
		W0404	無			ケーブル	B	－	－	－	－	－	－	－
		W0406	無			－	－	－	－	－	－	－	－	－
		W0408	無			－	－	－	－	－	－	－	－	－
W0207	配管ピットA	W0101	無	－	－	冷却水循環ポンプ ※ 燃料油移送ポンプ ※ ケーブル ※	A	－	－	－	－	－	－	－
		W0109	無			－	－	－	－	－	－	－	－	－
		W0110	無			－	－	－	－	－	－	－	－	－
W0208	配管ピットB	W0108	無	－	－	冷却水循環ポンプ ※ 燃料油移送ポンプ ※ 同期発電機に附属する盤 ※ ケーブル ※	B	－	－	－	－	－	－	－
		W0111	無			－	－	－	－	－	－	－	－	－
		W0112	無			－	－	－	－	－	－	－	－	－
W0209	ケーブルピットA	W0101	無	ケーブル ※	A	冷却水循環ポンプ ※ 燃料油移送ポンプ ※ ケーブル ※	A	－	－	－	－	－	－	－
		W0110	無			－	－	－	－	－	－	－	－	－

第2－2表　隣接火災区域の火災影響評価結果(6/7)

※:火災防護上の最重要設備
A:油(漏えい油・有機溶媒)火災
B:電気盤火災
C:ケーブル火災
D:電動機絶縁物
E:仮置可燃物火災

非常用電源建屋

火災を想定する区域(区画)		隣接区域(区画)	伝播可能性	火災想定区域(区画)		隣接区域(区画)		最重要設備の評価結果			火災防護対策を行う安全上重要な施設(最重要設備を除く)の評価結果			
番号	名称			火災防護対策を行う安全上重要な施設	系統	火災防護対策を行う安全上重要な施設	系統	同時喪失有/無	系統分離要:○、否:－	結果	同時喪失有/無	系統分離有/無	FDT^{S}評価結果	結果
W0210	ケーブルピットB	W0108	無	ケーブル　※	B	冷却水循環ポンプ　※ 燃料油移送ポンプ　※ 同期発電機に附属する盤　※ ケーブル　※	B	－	－	－	－	－	－	－
		W0112	無			－	－	－	－	－	－	－	－	－
W0301	サービスタンクA室	W0201	無	－	－	ディーゼル機関　※ 同期発電機　※ 同期発電機に附属する盤　※ ケーブル　※	A	－	－	－	－	－	－	－
		W0203	無			ケーブル　※ 同期発電機に附属する盤　※ 6.9kV非常用メタクラ　※ 460V非常用コントロールセンタ　※ 非常用動力用変圧器　※	A	－	－	－	－	－	－	－
		W0401	無			－	－	－	－	－	－	－	－	－
W0302	サービスタンクB室	W0205	無	－	－	ディーゼル機関　※ 同期発電機　※ 同期発電機に附属する盤　※ ケーブル　※	B	－	－	－	－	－	－	－
		W0402	無			－	－	－	－	－	－	－	－	－
W0401	非常用ディーゼル発電機A蓄熱室	W0201	無	－	－	ディーゼル機関　※ 同期発電機　※ 同期発電機に附属する盤　※ ケーブル　※	A	－	－	－	－	－	－	－
		W0301	無			－	－	－	－	－	－	－	－	－
		W0405	無			－	－	－	－	－	－	－	－	－
		W0407	無			－	－	－	－	－	－	－	－	－
W0402	非常用ディーゼル発電機B蓄熱室	W0205	無	－	－	ディーゼル機関　※ 同期発電機　※ 同期発電機に附属する盤　※ ケーブル　※	B	－	－	－	－	－	－	－
		W0302	無			－	－	－	－	－	－	－	－	－
		W0406	無			－	－	－	－	－	－	－	－	－
		W0408	無			－	－	－	－	－	－	－	－	－
W0403	非常用ディーゼル発電機A送風機室	W0201	無	ケーブル	A	ディーゼル機関　※ 同期発電機　※ 同期発電機に附属する盤　※ ケーブル　※	A	－	－	－	－	－	－	－
		W0405	無			－	－	－	－	－	－	－	－	－
W0404	非常用ディーゼル発電機B送風機室	W0205	無	ケーブル	B	ディーゼル機関　※ 同期発電機　※ 同期発電機に附属する盤　※ ケーブル　※	B	－	－	－	－	－	－	－
		W0406	有			－	－	－	－	－	－	－	－	－
W0405	エアロックA室	W0201	無	－	－	ディーゼル機関　※ 同期発電機　※ 同期発電機に附属する盤　※ ケーブル　※	A	－	－	－	－	－	－	－
		W0401	無			－	－	－	－	－	－	－	－	－
		W0403	有			ケーブル	A	－	－	－	－	－	－	－

第2－2表　隣接火災区域の火災影響評価結果(7/7)

※:火災防護上の最重要設備
A:油(漏えい油・有機溶媒)火災
B:電気盤火災
C:ケーブル火災
D:電動機絶縁物
E:仮置可燃物火災

非常用電源建屋

火災を想定する区域(区画)		隣接区域(区画)	伝播可能性	火災想定区域(区画)		隣接区域(区画)		最重要設備の評価結果			火災防護対策を行う安全上重要な施設(最重要設備を除く)の評価結果			
番号	名称			火災防護対策を行う安全上重要な施設	系統	火災防護対策を行う安全上重要な施設	系統	同時喪失有/無	系統分離 要:○、否:－	結果	同時喪失有/無	系統分離有/無	FDT^{S}評価結果	結果
W0406	エアロックB室	W0205	無	－	－	ディーゼル機関　※ 同期発電機　※ 同期発電機に附属する盤　※ ケーブル　※	B	－	－	－	－	－	－	－
		W0402	無			－	－	－	－	－	－	－	－	－
		W0404	無			ケーブル	B	－	－	－	－	－	－	－
W0407	非常用ディーゼル発電機A蓄熱給気室	W0201	無	－	－	ディーゼル機関　※ 同期発電機　※ 同期発電機に附属する盤　※ ケーブル　※	A	－	－	－	－	－	－	－
		W0401	無			－	－	－	－	－	－	－	－	－
W0408	非常用ディーゼル発電機B蓄熱給気室	W0205	無	－	－	ディーゼル機関　※ 同期発電機　※ 同期発電機に附属する盤　※ ケーブル　※	B	－	－	－	－	－	－	－
		W0402	無			－	－	－	－	－	－	－	－	－

重事Ａ

Ⅲ－２
放射線分解により発生する水素による爆発に対処するための設備に関する説明書

目　　次

ページ

1.　放射線分解により発生する水素による爆発に対処するための設備の基本方針..... 1
1.1　概要 1
1.2　基本設計方針..... 1
1.3　水素爆発への対処時の環境条件等について..... 2
2.　代替安全圧縮空気系の基本方針..... 3
2.1　概要 3
2.2　基本設計方針..... 4
2.3　代替安全圧縮空気系及び関連設備の系統設計方針..... 4

1. 放射線分解により発生する水素による爆発に対処するための設備の基本方針

1.1 概要

本章は，放射線分解により発生する水素による爆発（以下Ⅲでは「水素爆発」という。）に対処するための設備の基本設計方針及び水素爆発への対処時の内部流体の条件について説明するものである。

1.2 基本設計方針

セル内において放射線分解によって発生する水素が再処理設備の内部に滞留することを防止する機能を有する施設のうち，重大事故の「水素爆発」の発生を仮定する機器には，重大事故の発生又は拡大を防止するために必要な次に掲げる重大事故等対処設備を設ける設計とする。

セル内において放射線分解によって発生する水素が再処理設備の内部に滞留することを防止する機能を有する施設には，水素爆発の発生を未然に防止するとともに，水素爆発が発生した場合において，水素爆発が続けて生じるおそれがない状態を維持し，水素爆発が発生した設備に接続する換気系統の配管の流路を遮断するために必要な設備及び換気系統の配管内が加圧状態になった場合にセル内に設置された配管の外部へ放射性物質を排出できるようにし，放射性物質の放出による影響を緩和するために必要な重大事故等対処設備を設ける設計とする。

水素爆発に対処するための設備は，代替安全圧縮空気系及び代替換気設備で構成する。

安全圧縮空気系の水素掃気機能が喪失した場合，「水素爆発」の発生を仮定する対象機器に圧縮空気を供給し，水素爆発の発生を未然に防止するために必要な重大事故等対処設備として，代替安全圧縮空気系の水素爆発を未然に防止するための空気の供給に使用する設備を設ける設計とする。

安全圧縮空気系の水素掃気機能が喪失した場合，「水素爆発」の発生を仮定する対象機器に圧縮空気を供給し，水素爆発が続けて生じるおそれがない状態を維持するために必要な重大事故等対処設備として，代替安全圧縮空気系の水素爆発の再発を防止するための空気の供給に使用する設備を設ける設計とする。

「水素爆発」の発生を仮定する機器において水素爆発が発生した場合に水素爆発の発生により気相中に移行する放射性物質を，これらの機器に接続する塔槽類廃ガス処理設備の隔離弁を閉止し，塔槽類廃ガス処理設備の流路を遮断することで，水素爆発の発生を仮定する対象機器からの排気をセルに導出するために必要な重大事故等対処設備として，代替換気設備のセルへの導出経路の構築をするために必要な設備を設ける設計とする。

「水素爆発」の発生を仮定する機器において水素爆発が発生した場合に，「水素爆発」の発生を仮定する機器からセルに導出された放射性エアロゾルを除去し，主排気筒を介して大気中に管理しながら放出するために必要な重大事故等対処設備として，代替

換気設備の代替セル排気系による対応をするために必要な設備を設ける設計とする。

上記の代替安全圧縮空気系及び代替換気設備は，「4.3　冷却機能の喪失による蒸発乾固に対処するための設備」に示す状態と重畳した場合においても必要な機能を発揮する設計とする。

なお，代替安全圧縮空気系の設計については「2.　代替安全圧縮空気系の基本方針」に，代替換気設備の設計については「Ⅵ－１－６－２　代替換気設備に関する説明書」に示す。

1.3　水素爆発への対処時の環境条件等について

1.3.1　内部流体の温度条件

「水素爆発」の発生を仮定する機器の内部及び「水素爆発」の発生を仮定する機器から導出先セルまでの系統で凝縮器までの範囲の内部流体温度は，水素爆発に伴うガスの熱量が系統を構成する配管及び機器に伝わる速度は，圧力波の伝播に比べて緩慢であることを踏まえた上で，「冷却機能の喪失による蒸発乾固」との同時発生を考慮し，「Ⅵ－１－１－２－２　冷却機能の喪失による蒸発乾固に対処するための設備に関する説明書」に基づき 130℃とする。

凝縮器から導出先セルまでの範囲及び導出先セル以降の主排気筒までの範囲の内部流体温度は，「冷却機能の喪失による蒸発乾固」との同時発生を考慮し，「Ⅵ－１－１－２－２　冷却機能の喪失による蒸発乾固に対処するための設備に関する説明書」に基づき 50℃とする。

「水素爆発」の発生を仮定する機器に圧縮空気を供給する系統については，可搬型空気圧縮機から空気を 50℃以下で供給する設計とするため，50℃とする。ただし，「水素爆発」の発生を仮定する機器内部の系統については，機器内の温度条件を 130℃としていることから，130℃とする。

上記を基に水素爆発への対処時の各系統の温度条件を以下に示す。

・「水素爆発」の発生を仮定する機器に圧縮空気を供給する系統
　「水素爆発」の発生を想定する機器外：50℃
　「水素爆発」の発生を想定する機器内：130℃
・「水素爆発」の発生を仮定する機器から導出先セルまでの系統
　凝縮器上流（凝縮器を含む）：130℃
　凝縮器下流：50℃
・導出先セルから排気までの系統：50℃
・「水素爆発」の発生を仮定する機器：130℃

1.3.2　内部流体の圧力条件

圧縮空気自動供給貯槽及び可搬型空気圧縮機から「水素爆発」を仮定する機器へ圧縮空気を供給する系統については，通常運転時における安全圧縮空気系の水素掃気用空気貯槽の最高使用圧力が0.97MPaであることから，0.97MPaとする。減圧に

より確実に一定未満の圧力で運用する場合は，減圧後の圧力とする。

圧縮空気自動供給ユニット，機器圧縮空気自動供給ユニット又は圧縮空気手動供給ユニットから「水素爆発」の発生を仮定する機器へ圧縮空気を供給する系統のうち，ボンベから減圧弁までについては，ボンベの空気の充填圧力をもとに14.7MPaとする。減圧弁及び安全弁により確実に0.97MPaに減圧した下流側については，0.97MPaとする。

「水素爆発」の発生を仮定する機器から導出先セルまでの系統については，機器の気相部における水素濃度ドライ換算12vol％で爆燃が発生した場合による圧力上昇を考慮し，0.5MPaとする。また，「水素爆発」の発生を仮定する機器の貯液部の内部流体圧力は，0.5MPaに水頭圧を加算した値とする。

導出先セルから排気までの系統については，可搬型排風機の最大静圧を考慮し－4.7kPaとする。

上記を基に水素爆発への対処時の各系統の圧力条件を以下に示す。

・圧縮空気を供給する系統

圧縮空気自動供給貯槽及び可搬型空気圧縮機から圧縮空気を供給する系統：0.97MPa

圧縮空気自動供給ユニット，機器圧縮空気自動供給ユニット，圧縮空気手動供給ユニット

ボンベから減圧弁まで：14.7MPa

減圧弁から圧縮空気貯槽及び可搬型空気圧縮機から圧縮空気を供給する系統まで：0.97MPa

・「水素爆発」の発生を仮定する対象機器から導出先セルまでの系統

：0.5MPa

・導出先セルから排気までの系統：-4.7kPa

・「水素爆発」の発生を仮定する機器

機器気相部：0.5MPa

機器貯液部：0.5MPa+水頭圧

1.3.3　内部流体の湿度条件

内部流体の湿度100％とする。

2.　代替安全圧縮空気系の基本方針

2.1　概要

本章は，代替安全圧縮空気系の基本設計方針並びに代替安全圧縮空気系及び関連設備の系統設計方針について説明するものである。

2.2　基本設計方針

代替安全圧縮空気系は，水素爆発を未然に防止するための空気の供給に使用する設備及び水素爆発の再発を防止するための空気の供給に使用する設備で構成する。

安全圧縮空気系の水素掃気機能が喪失した場合において，「水素爆発」の発生を仮定する機器に圧縮空気を供給し，水素爆発の発生を未然に防止するために必要な，水素爆発を未然に防止するための空気の供給に使用する設備を設ける設計とする。

水素爆発を未然に防止するための対策が機能しなかった場合に備え，「水素爆発」の発生を仮定する機器に水素爆発を未然に防止するための対策に使用する系統とは異なる系統から圧縮空気を供給し，水素爆発が続けて生じるおそれがない状態を維持するために必要な，水素爆発の再発を防止するための空気の供給に使用する設備を設ける設計とする。

代替安全圧縮空気系は，圧縮空気自動供給貯槽，圧縮空気自動供給ユニット，機器圧縮空気自動供給ユニット，可搬型空気圧縮機，可搬型建屋外ホース，可搬型建屋内ホース，水素爆発を未然に防止するために「水素爆発」を仮定する機器に圧縮空気を供給する安全圧縮空気系の水素掃気系の恒設の主配管（以下，Ⅲ-2 では「水素掃気配管・弁」という。），水素爆発を未然に防止するため又は水素爆発の再発を防止するために「水素爆発」を仮定する機器に圧縮空気を供給する安全圧縮空気系の水素掃気系以外の恒設の主配管等（以下，Ⅲ-2 では「機器圧縮空気供給配管・弁」という。），可搬型建屋外ホースから水素掃気配管・弁又は機器圧縮空気供給配管・弁まで圧縮空気を中継するために使用する恒設の主配管（以下，Ⅲ-2 では「建屋内空気中継配管」という。）及び圧縮空気手動供給ユニット並びに設計基準対象の施設と兼用する「水素爆発」の発生を仮定する機器で構成する。

2.3　代替安全圧縮空気系及び関連設備の系統設計方針

2.3.1　水素爆発を未然に防止するための空気の供給に使用する設備

安全圧縮空気系の水素掃気機能が喪失した場合は，発生防止対策として，屋外に可搬型空気圧縮機を設置し，可搬型建屋外ホースを敷設するとともに，屋内に可搬型建屋内ホースを敷設し，可搬型建屋内ホースを，安全機能を有する施設の安全圧縮空気系の水素掃気配管・弁の接続口又は機器圧縮空気供給配管・弁に接続する。この際，分離建屋，精製建屋，ウラン・プルトニウム混合脱硝建屋及び高レベル廃液ガラス固化建屋においては，機器圧縮空気供給配管・弁の接続口までの系統構成に当たって，可搬型建屋内ホースのほか，常設の建屋内の圧縮空気供給用の配管である建屋内空気中継配管を使用する。その後，可搬型空気圧縮機に附属する弁を開放し，水素掃気を実施する。

可搬型空気圧縮機からの圧縮空気の供給開始前にドライ換算で水素濃度8vol%（以下，Ⅲ-2では「未然防止濃度」という。）に至る可能性のある「水素爆発」の

発生を仮定する機器においては，機器内の気相部の水素濃度を未然防止濃度未満に維持するため，分離建屋，精製建屋及びウラン・プルトニウム混合脱硝建屋に設置する圧縮空気自動供給系から圧縮空気を自動供給する。

未沸騰状態においては，圧縮空気自動供給系の圧縮空気自動供給貯槽，圧縮空気自動供給ユニットから未然防止濃度未満に維持するために十分な量の圧縮空気を供給する。その後，圧縮空気の供給源を機器圧縮空気自動供給ユニットに切り替えることで，水素発生量の不確かさを考慮しても未然防止濃度未満に維持するために十分な量の圧縮空気を供給する。

可搬型空気圧縮機からの圧縮空気の供給は，設計掃気量相当とし，水素濃度の増加を見込んでも，機器内の気相部の水素濃度を可燃限界濃度未満に維持する。

系統概要図を第2-1図に示す。

2.3.1.1　代替安全圧縮空気系

代替安全圧縮空気系は，可搬型空気圧縮機と水素掃気配管・弁又は機器圧縮空気供給配管・弁を可搬型建屋外ホース，可搬型建屋内ホース及び建屋内空気中継配管を用いて接続した上で，可搬型空気圧縮機を運転することで，「水素爆発」の発生を仮定する機器へ圧縮空気を供給し，水素濃度を可燃限界濃度未満に維持できる設計とする。

代替安全圧縮空気系は，圧縮空気設備の安全圧縮空気系の水素掃気機能が喪失し，系統内の圧力が低下した場合，溶液の性状ごとに水素掃気機能喪失から重大事故等対策の準備に使用することができる時間が短い分離建屋，精製建屋及びウラン・プルトニウム混合脱硝建屋の水素掃気配管・弁に圧縮空気自動供給貯槽及び圧縮空気自動供給ユニットから機器圧縮空気自動供給ユニットに切り替えるまでの間，自動で未然防止濃度未満を維持するために必要な圧縮空気を供給できる設計とする。

代替安全圧縮空気系は，水素発生量の増加が想定される時間の前に，圧縮空気自動供給貯槽及び圧縮空気自動供給ユニットから機器圧縮空気自動供給ユニットへの切り替えを行い，可搬型空気圧縮機により圧縮空気を供給するまでの間，未然防止濃度に維持するために十分な量の圧縮空気を供給できる設計とする。

代替安全圧縮空気系の圧縮空気自動供給系は，安全圧縮空気系の配管の内圧が所定の圧力（約 0.7MPa[gage]）を下回った場合に，自動で圧縮空気を供給する設計とする。代替安全圧縮空気系の機器圧縮空気自動供給ユニットに切り替えるまでの間，未然防止濃度未満を維持するために必要な流量を確保する設計とする。

代替安全圧縮空気系の可搬型空気圧縮機からの空気の供給開始前に未然防止濃度に至る可能性のある「水素爆発」の発生を仮定する機器に対して，代替安全圧縮空気系の機器圧縮空気自動供給ユニットを設置する設計とする。機器圧縮

空気自動供給ユニットは，圧縮空気自動供給貯槽及び圧縮空気自動供給ユニットよりも「水素爆発」の発生を仮定する機器に近い代替安全圧縮空気系の水素掃気配管・弁に設置し，圧縮空気を供給できる設計とする。

代替安全圧縮空気系の機器圧縮空気自動供給ユニットは，安全圧縮空気系の配管の内圧が所定の圧力（約 0.4MPa[gage]）を下回った場合に自動で圧縮空気を供給する設計とする。

代替安全圧縮空気系は，代替安全圧縮空気系の機器圧縮空気自動供給ユニットの作動が遅延することにより，機器の水素濃度を未然防止濃度未満に維持するための機能に悪影響を及ぼすことがないよう，代替安全圧縮空気系の圧縮空気自動供給貯槽及び圧縮空気自動供給ユニットを隔離することにより機器圧縮空気自動供給ユニットから圧縮空気の供給を開始できる設計とする。可搬型空気圧縮機に切り替えるまでの間，未然防止濃度未満を維持するために必要な量を確保する設計とする。

代替安全圧縮空気系の可搬型空気圧縮機は軽油を燃料とし，対処のために必要な燃料は，補機駆動用燃料補給設備から補給が可能な設計とする。

代替安全圧縮空気系の建屋内空気中継配管は，常設の建屋内の圧縮空気供給用の配管であり，可搬型建屋外ホースの接続口から，「水素爆発」の発生を仮定する機器に圧縮空気を供給するための接続口を設置する部屋まで圧縮空気を分配する設計とする。

また，技術基準規則第 36 条に適合するための設計方針については「Ⅵ－１－１－４－１　重大事故等対処設備が使用される条件の下における健全性に関する説明書に示す。

主要な設備は以下のとおりである。

(1)　常設重大事故等対処設備

・主配管等（水素掃気配管・弁，機器圧縮空気供給配管・弁，建屋内空気中継配管）
・圧縮空気自動供給貯槽
・圧縮空気自動供給ユニット
・機器圧縮空気自動供給ユニット
・「水素爆発」の発生を仮定する機器（第2-1表）

(2)　可搬型重大事故等対処設備

・可搬型空気圧縮機
・可搬型建屋外ホース
・可搬型建屋内ホース

2.3.1.2　補機駆動用燃料補給設備

代替安全圧縮空気系の可搬型空気圧縮機で使用する軽油を補給するために使

用する。

補機駆動用燃料補給設備の設計方針については，「Ⅵ－１－８－１－１　非常用発電装置の出力の決定に関する説明書」に示す。

主要な設備は，以下のとおりである。

(1)　常設重大事故等対処設備

・第1軽油貯槽

・第2軽油貯槽

(2)　可搬型重大事故等対処設備

・軽油用タンクローリ

2.3.1.3　計測制御設備

放射線分解により発生する水素による爆発を未然に防止するための空気の供給を実施する際に以下の計測で使用する。

・圧縮空気自動供給貯槽から圧縮空気が供給されている状態を把握するため，圧縮空気自動供給貯槽の圧力を計測する。

・圧縮空気自動供給ユニットから圧縮空気が供給されている状態を把握するため，圧縮空気自動供給ユニットの圧力を計測する。

・機器圧縮空気自動供給ユニットから圧縮空気が供給されている状態を把握するため，機器圧縮空気自動供給ユニットの圧力を計測する。

・発生防止対策の成否判断及び水素掃気機能が維持されていることの監視に用いるため，機器に供給される圧縮空気の流量を計測する。

・水素掃気用安全圧縮空気系へ圧縮空気が供給されている状態を把握するため，水素掃気用安全圧縮空気系の圧力を計測する。

・かくはん用安全圧縮空気系へ圧縮空気が供給されている状態を把握するため，かくはん用安全圧縮空気系の圧力を計測する。

・機器への圧縮空気供給の成否判断を把握するため，セル導出ユニットの流量を計測する。

・機器内の気相部の水素濃度の監視のため，機器内の水素濃度を計測する。

・機器内の溶液温度の監視のため，機器の温度を計測する。

計測制御設備の設計方針については，「Ⅵ－１－４－１　計測装置の構成に関する説明書並びに計測範囲及び警報動作範囲に関する説明書」に示す。

主要な設備は，以下のとおりである。

(1)　可搬型重大事故等対処設備

・可搬型圧縮空気自動供給貯槽圧力計

・可搬型圧縮空気自動供給ユニット圧力計

・可搬型機器圧縮空気自動供給ユニット圧力計

・可搬型貯槽掃気圧縮空気流量計

・可搬型水素掃気系統圧縮空気圧力計
・可搬型かくはん系統圧縮空気圧力計
・可搬型セル導出ユニット流量計
・可搬型水素濃度計
・可搬型貯槽温度計

2.3.2　水素爆発の再発を防止するための空気の供給に使用する設備

発生防止対策としての代替安全圧縮空気系による水素掃気が機能しなかった場合は，拡大防止対策として可搬型建屋内ホースを発生防止対策用の接続口とは異なる機器圧縮空気供給配管・弁に接続する。その後，可搬型空気圧縮機に附属する弁を開放し，水素掃気を実施する。

可搬型空気圧縮機からの空気の供給開始前に未然防止濃度に至る可能性のある機器においては，圧縮空気手動供給ユニットを発生防止対策に用いる水素掃気配管・弁，機器圧縮空気供給配管・弁とは異なる機器圧縮空気供給配管・弁に接続し，圧縮空気を供給することで機器内の水素濃度を未然防止濃度未満に維持する。この期間中に，可搬型空気圧縮機からの圧縮空気の供給を行う。

系統概要図を第2-2図に示す。

2.3.2.1　代替安全圧縮空気系

代替安全圧縮空気系は，可搬型空気圧縮機と機器圧縮空気供給配管・弁を可搬型建屋外ホース，可搬型建屋内ホース及び建屋内空気中継配管を用いて接続した上で，可搬型空気圧縮機を運転することで，「水素爆発」の発生を仮定する機器へ圧縮空気を供給し，水素濃度を可燃限界濃度未満に維持できる設計とする。

代替安全圧縮空気系の可搬型空気圧縮機からの空気の供給開始前に未然防止濃度に至る可能性のある「水素爆発」の発生を仮定する機器に対して，圧縮空気手動供給ユニットを設置する設計とする。代替安全圧縮空気系の圧縮空気手動供給ユニットは，発生防止対策とは異なる機器圧縮空気供給配管・弁に設置し，圧縮空気を供給できる設計とする。

代替安全圧縮空気系の圧縮空気手動供給ユニットは，代替安全圧縮空気系の機器圧縮空気供給配管・弁へ手動により速やかに接続できる設計とする。

代替安全圧縮空気系の圧縮空気手動供給ユニットは，代替安全圧縮空気系の可搬型空気圧縮機に切り替えるまでの間，機器内の水素濃度を未然防止濃度未満に維持するために必要な量の圧縮空気を供給できる設計とする。

代替安全圧縮空気系は，発生防止対策が機能しない場合に備え，圧縮空気手動供給ユニットにより圧縮空気を供給し，機器内の水素濃度を未然防止濃度未満に維持している期間中に，発生防止対策で敷設する代替安全圧縮空気系の可搬型建屋外ホース，可搬型建屋外ホースの下流側に，機器に圧縮空気を供給するための建屋内空気中継配管及び可搬型建屋内ホースを設置し，可搬型建屋内ホー

スと機器圧縮空気供給配管・弁を接続した上で，代替安全圧縮空気系の機器圧縮空気供給配管・弁に圧縮空気を供給できる設計とする。

代替安全圧縮空気系の可搬型空気圧縮機は軽油を燃料とし，対処のために必要な燃料は，補機駆動用燃料補給設備から補給が可能な設計とする。

代替安全圧縮空気系の建屋内空気中継配管は，常設の建屋内の圧縮空気供給用の配管であり，可搬型建屋外ホースの接続口から，「水素爆発」の発生を仮定する機器に圧縮空気を供給するための接続口を設置する部屋まで圧縮空気を分配する設計とする。

また，技術基準規則第36条への適合性の設計については「Ⅵ－１－１－４－２　重大事故等対処設備が使用される条件の下における健全性に関する説明書の「8.6.2.1　代替安全圧縮空気系」に示す。

主要な設備は，以下のとおりである。

(1)　常設重大事故等対処設備

・主配管（機器圧縮空気供給配管・弁，建屋内空気中継配管）
・圧縮空気手動供給ユニット
・「水素爆発」の発生を仮定する機器（第3-1表）

(2)　可搬型重大事故等対処設備

・可搬型空気圧縮機
・可搬型建屋外ホース
・可搬型建屋内ホース

2.3.2.2　補機駆動用燃料補給設備

代替安全圧縮空気系の可搬型空気圧縮機で使用する軽油を補給するために使用する。

補機駆動用燃料補給設備の設計方針については，「Ⅵ－１－８－１－１　非常用発電装置の出力の決定に関する説明書」に示す。

主要な設備は，以下のとおりである。

(1)　常設重大事故等対処設備

・第1軽油貯槽
・第2軽油貯槽

(2)　可搬型重大事故等対処設備

・軽油用タンクローリ

2.3.2.3　計測制御設備

水素爆発の再発を防止するための空気の供給を実施する際に以下の計測で使用する。

・圧縮空気手動供給ユニット接続系統が健全であり，掃気開始可能であるかの判断に用いるため，圧縮空気手動供給ユニットの接続系統の圧力を計測する。

・拡大防止対策の開始判断，拡大防止対策の成否判断及び水素掃気機能が維持されていることの監視に用いるため，機器に供給される圧縮空気の流量を計測する。

・かくはん用安全圧縮空気系へ圧縮空気が供給されている状態を把握するため，かくはん用安全圧縮空気系の圧力を計測する。

・機器への圧縮空気供給の成否判断を把握するため，セル導出ユニットの流量を計測する。

・機器内の気相部の水素濃度の監視のため，機器内の水素濃度を計測する。

・機器内の溶液温度の監視のため，機器の温度を計測する。

計測制御設備の設計方針については，「Ⅵ－１－４－１　計測装置の構成に関する説明書並びに計測範囲及び警報動作範囲に関する説明書」に示す。

主要な設備は，以下のとおりである。

(1)　可搬型重大事故等対処設備

・可搬型圧縮空気手動供給ユニット接続系統圧力計

・可搬型貯槽掃気圧縮空気流量計

・可搬型かくはん系統圧縮空気圧力計

・可搬型セル導出ユニット流量計

・可搬型水素濃度計

・可搬型貯槽温度計

第 2-1 表　「水素爆発」の発生を仮定する機器

建屋	機器グループ	機器
前処理建屋	前処理建屋 水素爆発	中継槽
		計量前中間貯槽
		計量・調整槽
		計量補助槽
		計量後中間貯槽
分離建屋	分離建屋 水素爆発	溶解液中間貯槽
		溶解液供給槽
		抽出廃液受槽
		抽出廃液中間貯槽
		抽出廃液供給槽
		プルトニウム溶液受槽
		プルトニウム溶液中間貯槽
		第 2 一時貯留処理槽
		第 3 一時貯留処理槽
		第 4 一時貯留処理槽
		高レベル廃液濃縮缶※1
精製建屋	精製建屋 水素爆発	プルトニウム溶液供給槽
		プルトニウム溶液受槽
		油水分離槽
		プルトニウム濃縮缶供給槽
		プルトニウム濃縮缶
		プルトニウム溶液一時貯槽
		プルトニウム濃縮液受槽
		プルトニウム濃縮液計量槽
		プルトニウム濃縮液中間貯槽
		プルトニウム濃縮液一時貯槽
		リサイクル槽

（つづき）

建屋	機器グループ	機器
精製建屋	精製建屋 水素爆発	希釈槽
		第２一時貯留処理槽
		第３一時貯留処理槽
		第７一時貯留処理槽
ウラン・プルトニウム混合脱硝建屋	ウラン・プルトニウム混合脱硝建屋 水素爆発	硝酸プルトニウム貯槽
		混合槽
		一時貯槽※2
高レベル廃液ガラス固化建屋	高レベル廃液ガラス固化建屋 水素爆発	第１，第２高レベル濃縮廃液貯槽
		第１，第２高レベル濃縮廃液一時貯槽
		高レベル廃液共用貯槽※2
		高レベル廃液混合槽
		供給液槽
		供給槽

※1　長期予備を除く。

※2　平常時は他の貯槽等の内包液を受け入れることができるよう，空き容量を確保している。

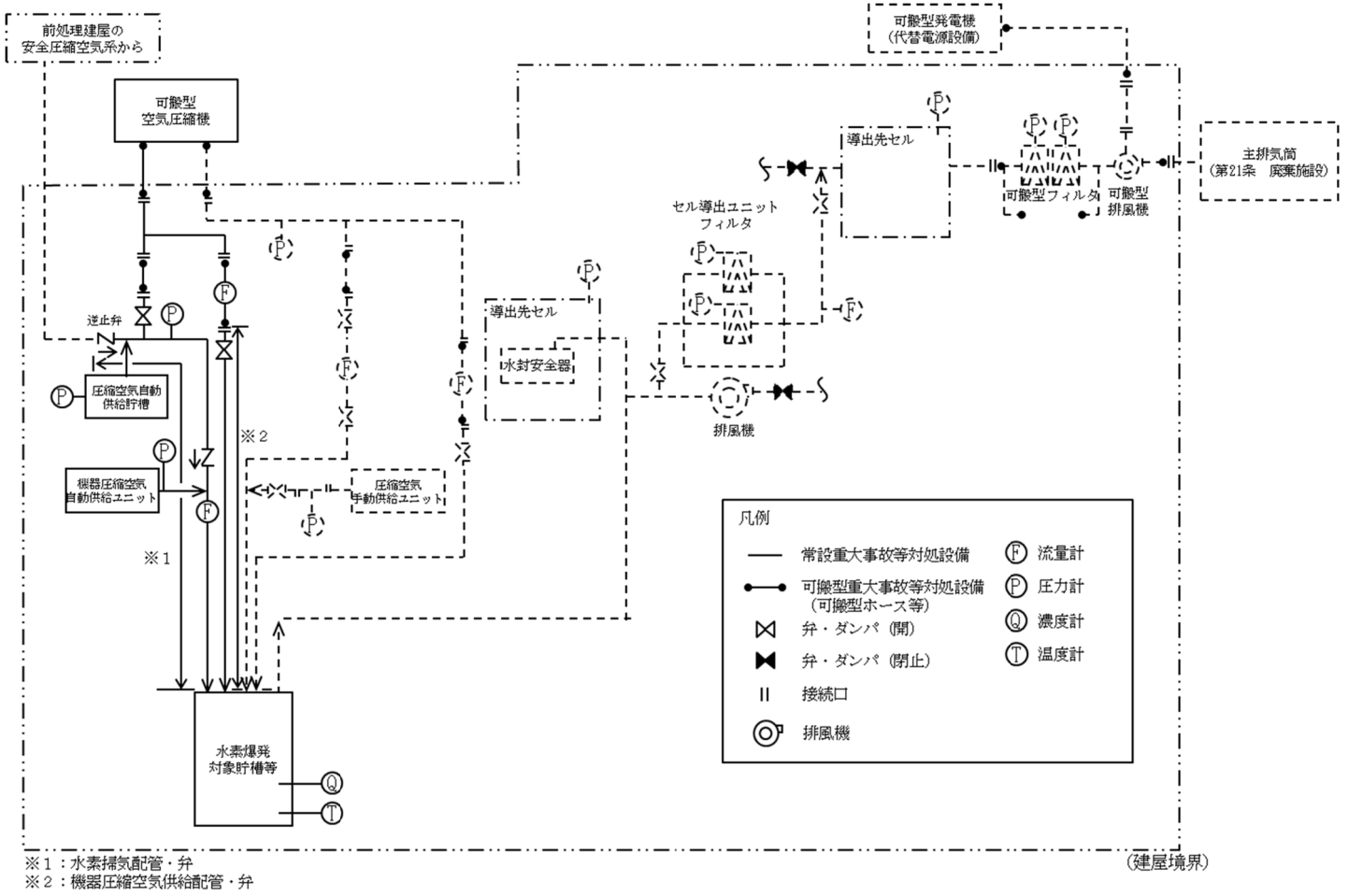

※1：水素掃気配管・弁
※2：機器圧縮空気供給配管・弁

本図は，水素爆発に対処するための系統概要である。可搬型ホース等及び可搬型ダクト等の敷設ルート，接続箇所，個数及び位置については，ホース敷設ルートごとに異なる。

第 2-1 図　水素爆発を未然に防止するための空気の供給の系統概要図

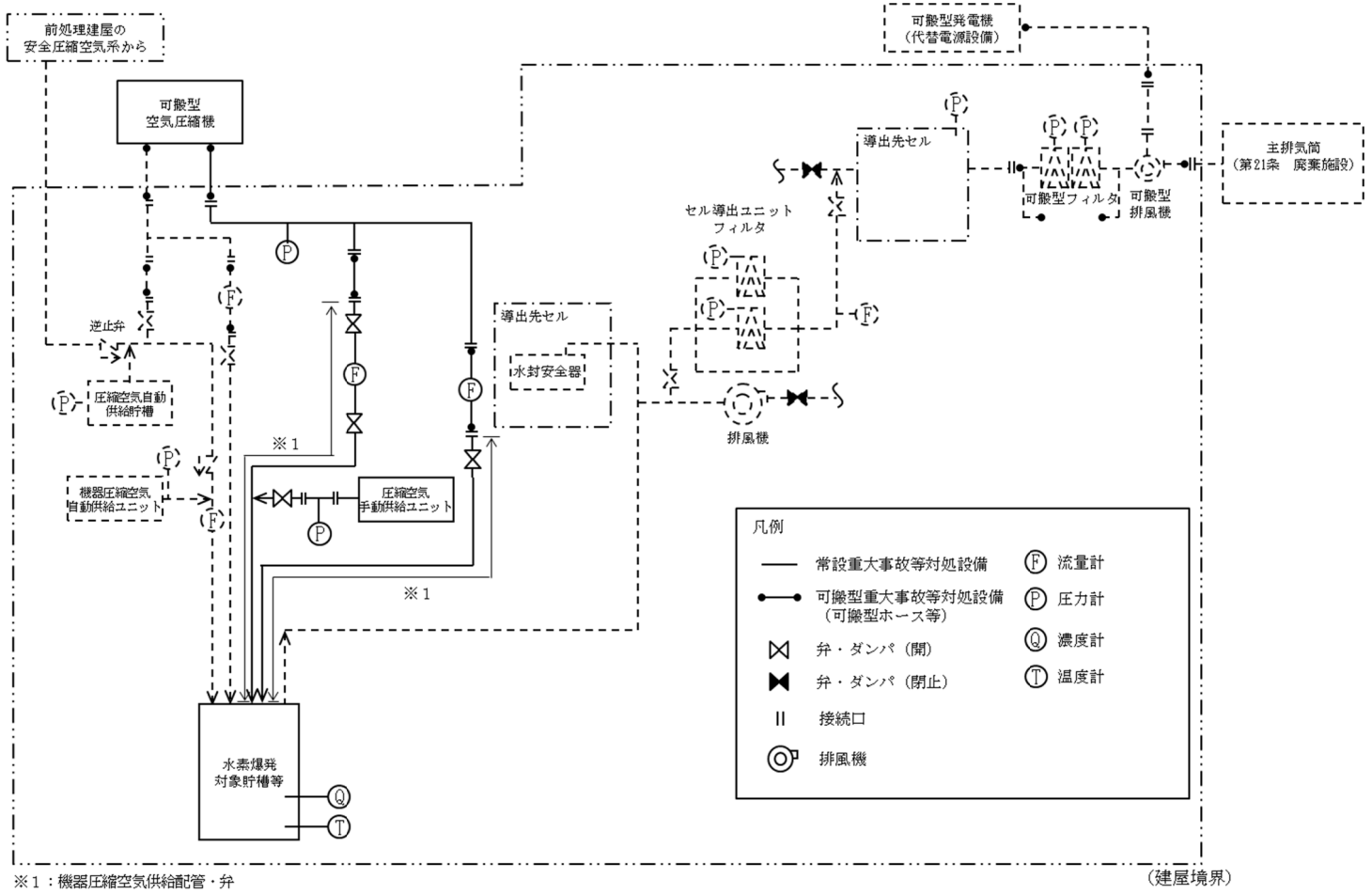

本図は，水素爆発に対処するための系統概要である。可搬型ホース等及び可搬型ダクト等の敷設ルート，接続箇所，個数及び位置については，ホース敷設ルートごとに異なる。

第 2-2 図　水素爆発の再発を防止するための空気の供給の系統概要図

重ＧＡ

Ⅲ－３
有機溶媒等による火災又は爆発に対処するための設備に関する説明書

目　　次

ページ

1.　有機溶媒等による火災又は爆発に対処するための設備の基本方針 1
1.1　概要 1
1.2　基本設計方針 1
1.3　有機溶媒等による火災又は爆発の対処の環境条件等について 2
2.　重大事故時プルトニウム濃縮缶加熱停止系の基本方針 3
2.1　概要 3
2.2　基本設計方針 3
2.3　重大事故時プルトニウム濃縮缶加熱停止系及び関連設備の系統設計方針 3
3.　重大事故時供給停止回路の基本方針 5
3.1　概要 5
3.2　基本設計方針 5
3.3　重大事故時供給停止回路及び関連設備の系統設計方針 5

1.　有機溶媒等による火災又は爆発に対処するための設備の基本方針

1.1　概要

本章は，有機溶媒等による火災又は爆発に対処するための設備の基本設計方針及び有機溶媒等による火災又は爆発発生時の内部流体の条件について説明するものである。

1.2　基本設計方針

セル内においてＴＢＰ，ｎドデカン等（以下「有機溶媒等」という。）が火災又は爆発に至ることを防止するための機能を有する施設のうち，「有機溶媒等による火災又は爆発」の発生を仮定する機器には，重大事故等の拡大を防止するために必要な次に掲げる重大事故等対処設備を設ける設計とする。

セル内において有機溶媒等が火災又は爆発に至ること防止するための機能を有する施設のうち，「有機溶媒等による火災又は爆発」の発生を仮定する機器は，ＴＢＰ等の錯体の急激な分解反応の再発を防止し，その状態を維持するとともに，ＴＢＰ等の錯体の急激な分解反応が発生した機器に接続する配管の流路を遮断し，換気系統の配管内が加圧状態になった場合にセル内に設置された配管の外部へ放射性物質を排出できるようにし，放射性物質の放出による影響を緩和するために必要な重大事故等対処設備を設ける設計とする。

有機溶媒等による火災又は爆発に対処するための設備は，重大事故時プルトニウム濃縮缶加熱停止系，重大事故時供給停止回路及び廃ガス貯留設備で構成する。

プルトニウム濃縮缶においてＴＢＰ等の錯体の急激な分解反応が発生した場合において，重大事故時供給停止回路によりＴＢＰ等の錯体の急激な分解反応の発生を判定した場合に，プルトニウム濃縮缶への供給液の供給を停止するとともにプルトニウム濃縮缶の加熱を停止する設計とする。

重大事故時供給停止回路によりＴＢＰ等の錯体の急激な分解反応の発生を判定した場合は，プルトニウム濃縮缶への供給液の供給を自動及び手動で停止する設計とする。

重大事故時プルトニウム濃縮缶加熱停止系により，プルトニウム濃縮缶の加熱を停止する設計とする。

ＴＢＰ等の錯体の急激な分解反応が発生した場合において，当該重大事故で発生した放射性物質を含む気体を貯留し，大気中への放射性物質の放出量を低減するために必要な重大事故等対処設備として廃ガス貯留設備を設ける設計とする。

プルトニウム濃縮缶において，ＴＢＰ等の錯体の急激な分解反応が発生した場合に，当該重大事故で発生した放射性物質を含む気体を貯留し，大気中への放射性物質の放出量を低減するために必要な重大事故等対処設備を設ける設計とする。

なお，有機溶媒等による火災又は爆発に対処するために使用する重大事故時プルトニウム濃縮缶加熱停止系の設計については「2. プルトニウム精製設備の基本方針」に，

重大事故時供給停止回路の設計については「3.　重大事故時供給停止回路の基本方針」に，廃ガス貯留設備の設計については「Ⅵ－１－６－３　廃ガス貯留設備に関する説明書」に示す。

1.3　有機溶媒等による火災又は爆発発生時の環境条件等について

1.3.1　内部流体の温度条件

「ＴＢＰ等の錯体の急激な分解反応」の発生を想定する対象機器であるプルトニウム濃縮缶の気相部については，気相中の空気に対してＴＢＰ等の錯体の急激な分解反応の反応エネルギを安全側に全て与え，瞬間的な最大温度として370℃とする。

プルトニウム濃縮缶から廃ガス貯留設備までの系統及びプルトニウム濃縮缶から主排気筒までの系統の温度は，プルトニウム濃縮缶出口の蒸気温度が最大温度となるため，蒸気温度の100℃とする。

上記を基にＴＢＰ等の錯体の急激な分解反応の発生時における各系統の温度条件を以下に示す。

・ＴＢＰ等の錯体の急激な分解反応の発生時の温度

プルトニウム濃縮缶気相部：370℃

・機器から廃ガス貯留槽までの系統：100℃

1.3.2　内部流体の圧力条件

プルトニウム濃縮缶の気相部については，ＴＢＰ等の錯体の急激な分解反応の発生直後にプルトニウム濃縮缶出口から塔槽類廃ガス処理設備へ移動する廃ガスの最大圧力が解析の結果0.84ＭＰａであったことから，0.84ＭＰａとする。

上記を基にＴＢＰ等の錯体の急激な分解反応の発生時における各系統の温度条件を以下に示す。

・ＴＢＰ等の錯体の急激な分解反応の発生時

プルトニウム濃縮缶気相部：0.84ＭＰａ

1.3.3　内部流体の湿度条件

内部流体の湿度は100%とする。

2. 重大事故時プルトニウム濃縮缶加熱停止系の基本方針

2.1 概要

本章は，重大事故時プルトニウム濃縮缶加熱停止系の基本設計方針並びに重大事故時プルトニウム濃縮缶加熱停止系及び関連設備の系統設計方針について説明するものである。

2.2 基本設計方針

ＴＢＰ等の錯体の急激な分解反応が発生した場合において，プルトニウム濃縮缶の加熱を停止することで，プルトニウム濃縮缶におけるＴＢＰ等の錯体の急激な分解反応の再発を防止するために必要な重大事故等対処設備を設ける設計とする。

重大事故時プルトニウム濃縮缶加熱停止系は，一次蒸気停止弁で構成する。

また，設計基準対象の施設と兼用するプルトニウム精製設備の一部であるプルトニウム濃縮缶を常設重大事故等対処設備として位置付け，火災又は爆発が発生した場合において火災又は爆発を収束できる設計とする。

重大事故時プルトニウム濃縮缶加熱停止系は，自然現象，人為事象，溢水，化学薬品漏えい，火災及び内部発生飛散物に対して修理の対応，関連する工程の停止等により重大事故等に対処するための機能を損なわない設計とする。関連する工程を停止すること等については，保安規定に定めて，管理する。

2.3 重大事故時プルトニウム濃縮缶加熱停止系及び関連設備の系統設計方針

2.3.1 プルトニウム濃縮缶の加熱の停止に使用する設備

ＴＢＰ等の錯体の急激な分解反応が発生した場合は，重大事故時供給停止回路の分解反応検知機器であるプルトニウム濃縮缶液相部温度計，プルトニウム濃縮缶圧力計及びプルトニウム濃縮缶気相部温度計によりプルトニウム濃縮缶の異常を検知し，警報を発する。また，分解反応検知機器である論理回路は，上述の３台の検出器の誤作動を考慮して，同時に２台以上の検出器においてプルトニウム濃縮缶の異常を検知した場合に，ＴＢＰ等の錯体の急激な分解反応が発生したと判定する。分解反応検知機器の論理回路は，ＴＢＰ等の錯体の急激な分解反応が発生したと判定した場合に警報を発報する。

プルトニウム濃縮缶の加熱を停止することによりＴＢＰ等の錯体の急激な分解反応の再発を防止するため，一次蒸気停止弁を手動にて閉止する。

系統概要図を第2-1図に示す。

2.3.1.1 重大事故時プルトニウム濃縮缶加熱停止系

重大事故時プルトニウム濃縮缶加熱停止系は，重大事故時供給停止回路の分解反応検知機器においてＴＢＰ等の錯体の急激な分解反応の発生を判定した場

8336

合に，重大事故時プルトニウム濃縮缶加熱停止系の一次蒸気停止弁を閉止することにより，プルトニウム濃縮缶の加熱を停止し，ＴＢＰ等の錯体の急激な分解反応の発生を防止できる設計とする。

また，技術基準規則第36条に適合するための設計方針については「Ⅵ－１－１－４－２　重大事故等対処設備が使用される条件の下における健全性に関する説明書」に示す。

主要な設備は，以下のとおりである。

(1)　常設重大事故等対処設備

・プルトニウム濃縮缶
・一次蒸気停止弁

2.3.1.2　計測制御設備

計測制御設備は，プルトニウム濃縮缶の加熱停止を実施する際に以下の計測で使用する。

・プルトニウム濃縮缶においてＴＢＰ等の錯体の急激な分解反応が発生したことを検知し，ＴＢＰ等の錯体の急激な分解反応の発生を判定する。
・ＴＢＰ等の錯体の急激な分解反応の発生を判定した場合に，警報を発する。

計測制御設備の設計方針については，「Ⅵ－１－４－１　計測装置の構成に関する説明書並びに計測範囲及び警報動作範囲に関する説明書」に示す。

主要な設備は，以下のとおりである。

(1)　常設重大事故等対処設備

・プルトニウム濃縮缶液相部温度計
・プルトニウム濃縮缶圧力計
・プルトニウム濃縮缶気相部温度計

3. 重大事故時供給停止回路の基本方針

3.1 概要

本章は，重大事故時供給停止回路の基本設計方針並びに重大事故時供給停止回路及び関連設備の系統設計方針について説明するものである。

3.2 基本設計方針

ＴＢＰ等の錯体の急激な分解反応が発生した場合において，プルトニウム濃縮缶への供給液の供給を停止することで，プルトニウム濃縮缶におけるＴＢＰ等の錯体の急激な分解反応の再発を防止するために必要な重大事故等対処設備を設ける設計とする。

重大事故時供給停止回路は，分解反応検知機器及び緊急停止系で構成する。

重大事故時供給停止回路の緊急停止系は，緊急停止操作スイッチ及び重大事故時供給液停止弁で構成する。

重大事故時供給停止回路の緊急停止系は，ハードワイヤードロジックで構成する。

重大事故時供給停止回路は，自然現象，人為事象，溢水，化学薬品漏えい，火災及び内部発生飛散物に対して修理の対応，関連する工程の停止等により重大事故等に対処するための機能を損なわない設計とする。

関連する工程を停止すること等については，保安規定に定めて，管理する。

3.3 重大事故時供給停止回路及び関連設備の系統設計方針

3.3.1 プルトニウム濃縮缶への供給液の供給停止に使用する設備

ＴＢＰ等の錯体の急激な分解反応が発生した場合は，重大事故時供給停止回路の分解反応検知機器であるプルトニウム濃縮缶液相部温度計，プルトニウム濃縮缶圧力計及びプルトニウム濃縮缶気相部温度計によりプルトニウム濃縮缶の異常を検知し，警報を発する。また，分解反応検知機器である論理回路は，上述の３台の検出器の誤作動を考慮して，同時に２台以上の検出器においてプルトニウム濃縮缶の異常を検知した場合に，ＴＢＰ等の錯体の急激な分解反応が発生したと判定する。分解反応検知機器の論理回路は，ＴＢＰ等の錯体の急激な分解反応が発生したと判定した場合に警報を発報する。

分解反応検知機器の論理回路がＴＢＰ等の錯体の急激な分解反応の発生を判定した場合は，プルトニウム濃縮缶供給槽ゲデオンにより供給液がプルトニウム濃縮缶へ連続的に供給され，ＴＢＰ等の錯体の急激な分解反応が再発することを防止するため，プルトニウム濃縮缶供給槽ゲデオンを停止するための重大事故時供給液停止弁の閉信号を１分以内に自動で発することにより，供給液の供給を停止する。

上記操作と並行して，中央制御室からの操作により，重大事故時供給停止回路の緊急停止系を１分以内に作動させ，同信号を発することによりプルトニウム濃

8338

縮缶への供給液の供給を停止する。

系統概要図を第3-1図に示す。

3.3.1.1　重大事故時供給停止回路

重大事故時供給停止回路は，分解反応検知機器であるプルトニウム濃縮缶液相部温度計，プルトニウム濃縮缶圧力計及びプルトニウム濃縮缶気相部温度計を用いてプルトニウム濃縮缶においてＴＢＰ等の錯体の急激な分解反応が発生したことを検知し，ＴＢＰ等の錯体の急激な分解反応の発生を判定した場合に，警報を発することで，運転員に対しＴＢＰ等の錯体の急激な分解反応が発生したことを知らせることができる設計とする。

このＴＢＰ等の錯体の急激な分解反応の発生を判断するための論理回路は，プルトニウム濃縮缶液相部温度計，プルトニウム濃縮缶圧力計及びプルトニウム濃縮缶気相部温度計の３台の検出器の誤作動を考慮して，同時に２台以上の検出器においてプルトニウム濃縮缶の異常を検知した場合に，ＴＢＰ等の錯体の急激な分解反応が発生したと判定する設計とする。

分解反応検知機器の論理回路がＴＢＰ等の錯体の急激な分解反応の発生を判定した場合は，プルトニウム濃縮缶供給槽ゲデオンにより供給液がプルトニウム濃縮缶へ連続的に供給され，ＴＢＰ等の錯体の急激な分解反応が再発することを防止するため，プルトニウム濃縮缶供給槽ゲデオンを停止するための重大事故時供給液停止弁の閉信号を１分以内に自動で発することにより，供給液の供給を停止できる設計とする。

なお，分解反応検知機器の論理回路がＴＢＰ等の錯体の急激な分解反応の発生を判定した場合には，この他に廃ガス貯留設備の隔離弁の開信号，廃ガス貯留設備の空気圧縮機の起動信号，廃ガス貯留設備の精製建屋塔槽類廃ガス処理設備塔槽類廃ガス処理系（プルトニウム系）の隔離弁の閉信号及び精製建屋塔槽類廃ガス処理設備塔槽類廃ガス処理系（プルトニウム系）の排風機の停止信号を発することができる設計とする。

重大事故時供給停止回路のうち分解反応検知機器のプルトニウム濃縮缶圧力計，プルトニウム濃縮缶気相部温度計及びプルトニウム濃縮缶液相部温度計は，プルトニウム濃縮缶の異常を検知するために警報設定値を有する設計とする。

プルトニウム濃縮缶圧力計の警報設定値は，ＴＢＰ等の錯体の急激な分解反応が発生した場合にプルトニウム濃縮缶気相部の圧力が瞬間的に上昇することから，設計基準対象の施設であるプルトニウム濃縮缶圧力の圧力高警報設定値の約２倍を目安に設定することにより，ＴＢＰ等の錯体の急激な分解反応を検

8339

知できる設計とする。

プルトニウム濃縮缶気相部温度計の警報設定値は，ＴＢＰ等の錯体の急激な分解反応が発生した場合にプルトニウム濃縮缶気相部温度が急激に上昇することから，文献値を基にＴＢＰ等の錯体の急激な分解反応が発生する温度を目安に設定することにより，ＴＢＰ等の錯体の急激な分解反応を検知できる設計とする。

プルトニウム濃縮缶液相部温度計の警報設定値は，熱的制限値を目安に設定することにより，ＴＢＰ等の錯体の急激な分解反応を検知できる設計とする。

分解反応検知機器の論理回路は，１系列当たり十分な台数を設ける多重化構成とし，プルトニウム濃縮缶圧力計，プルトニウム濃縮缶気相部温度計及びプルトニウム濃縮缶液相部温度計からの信号を分配して入力することにより，１台の論理回路の機能が喪失した場合でも，ＴＢＰ等の錯体の急激な分解反応の検知機能を喪失しない設計とする。

重大事故時供給停止回路は，検出器又は論理回路のいずれかにおいて故障を検知した場合に中央制御室に故障警報を発すること又は運転員による指示値の確認を行うことにより，速やかに異常を把握できる設計とする。

重大事故時供給停止回路の緊急停止系は，プルトニウム濃縮缶へ供給液を供給するプルトニウム濃縮缶供給槽ゲデオンを停止するための重大事故時供給液停止弁の閉信号を発することで，プルトニウム濃縮缶供給槽ゲデオンを停止することにより，ＴＢＰ等の錯体の急激な分解反応の再発を防止できる設計とする。

重大事故時供給停止回路の緊急停止系は，作動状態の確認が可能な設計とする。

重大事故時供給停止回路の緊急停止系は，中央制御室における緊急停止系の操作によって１分以内にプルトニウム濃縮缶への供給液の供給を停止できる設計とする。

また，技術基準規則第36条に適合するための設計方針については「Ⅵ－１－１－４－１　重大事故等対処設備が使用される条件の下における健全性に関する説明書」に示す。

主要な設備は，以下のとおりである。

(1)　常設重大事故等対処設備

・分解反応検知機器（プルトニウム濃縮缶液相部温度計，プルトニウム濃縮缶圧力計及びプルトニウム濃縮缶気相部温度計）
・緊急停止系
・重大事故時供給液停止弁

3.3.1.2　計測制御設備

計測制御設備は，プルトニウム濃縮缶においてＴＢＰ等の錯体の急激な分解反応が発生したことを検知するために使用する。

計測制御設備の設計方針については，「Ⅵ－１－４－１　計測装置の構成に関する説明書並びに計測範囲及び警報動作範囲に関する説明書」に示す。

主要な設備は，以下のとおりである。

(1)　常設重大事故等対処設備

・プルトニウム濃縮缶液相部温度計
・プルトニウム濃縮缶圧力計
・プルトニウム濃縮缶気相部温度計

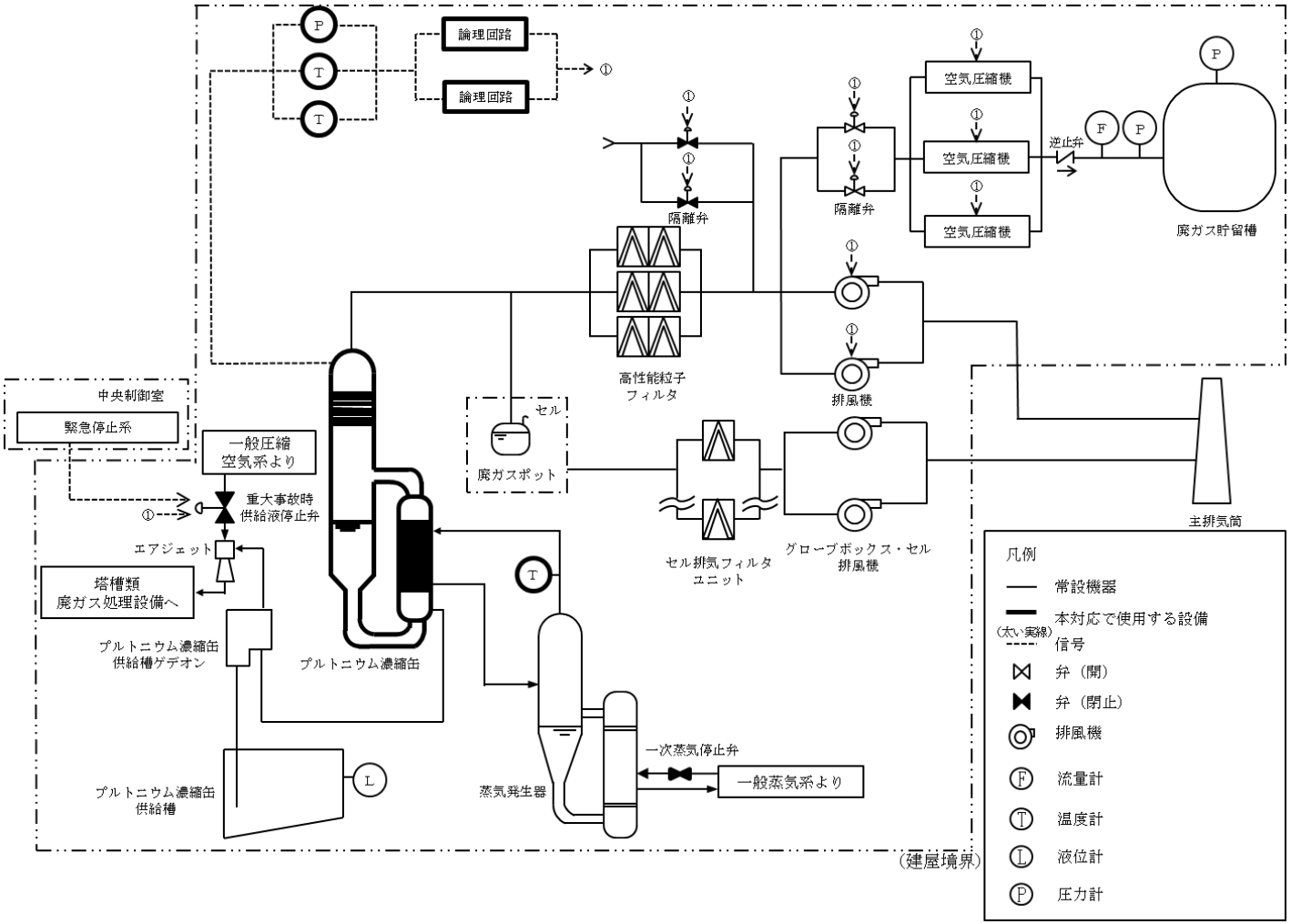

第 2-1 図　ＴＢＰ等の錯体の急激な分解反応に対処するための設備の系統概要図
（プルトニウム濃縮缶の加熱の停止）

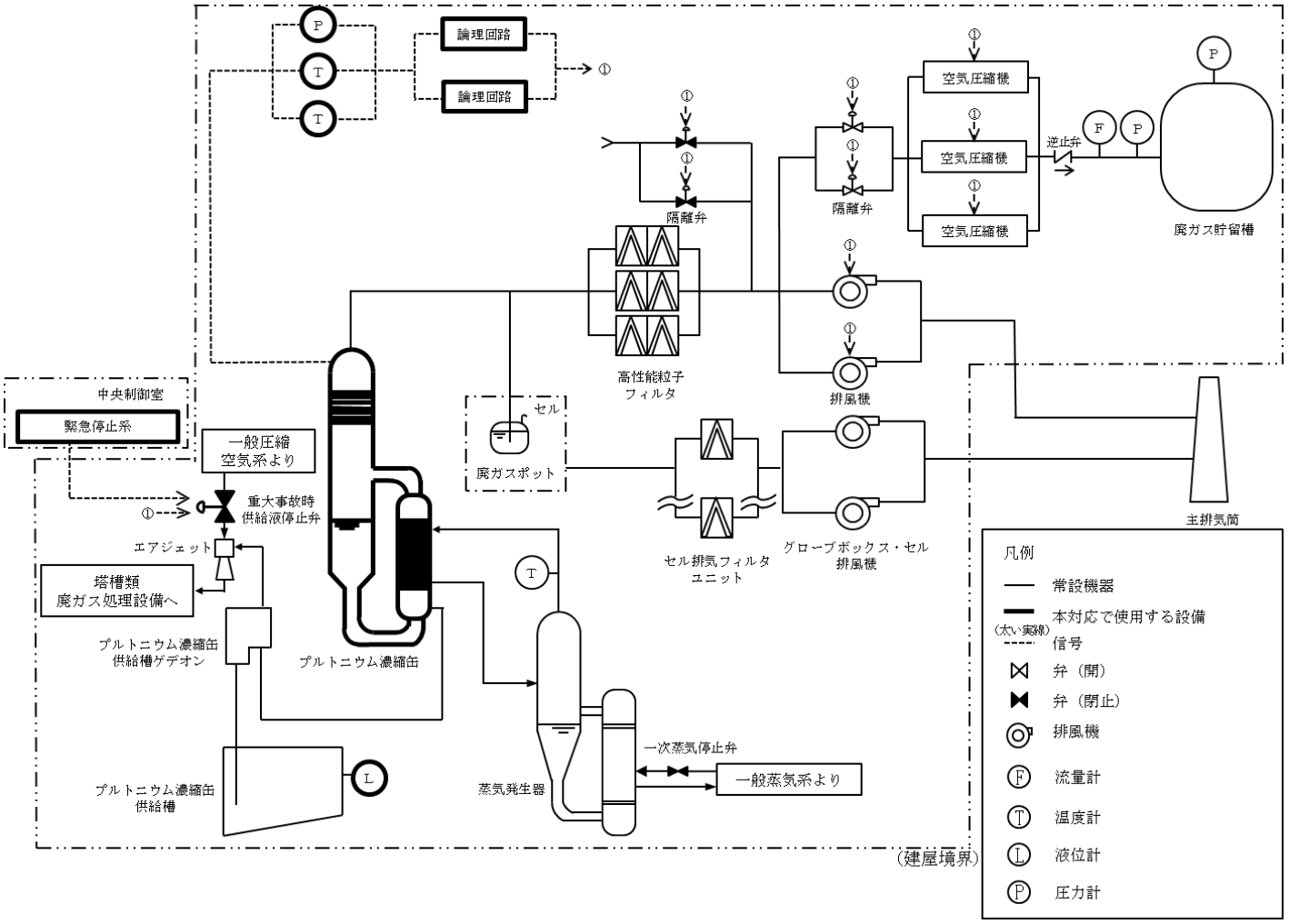

第 3-1 図(1)　ＴＢＰ等の錯体の急激な分解反応に対処するための設備の系統概要図
（プルトニウム濃縮缶への供給液の供給停止）

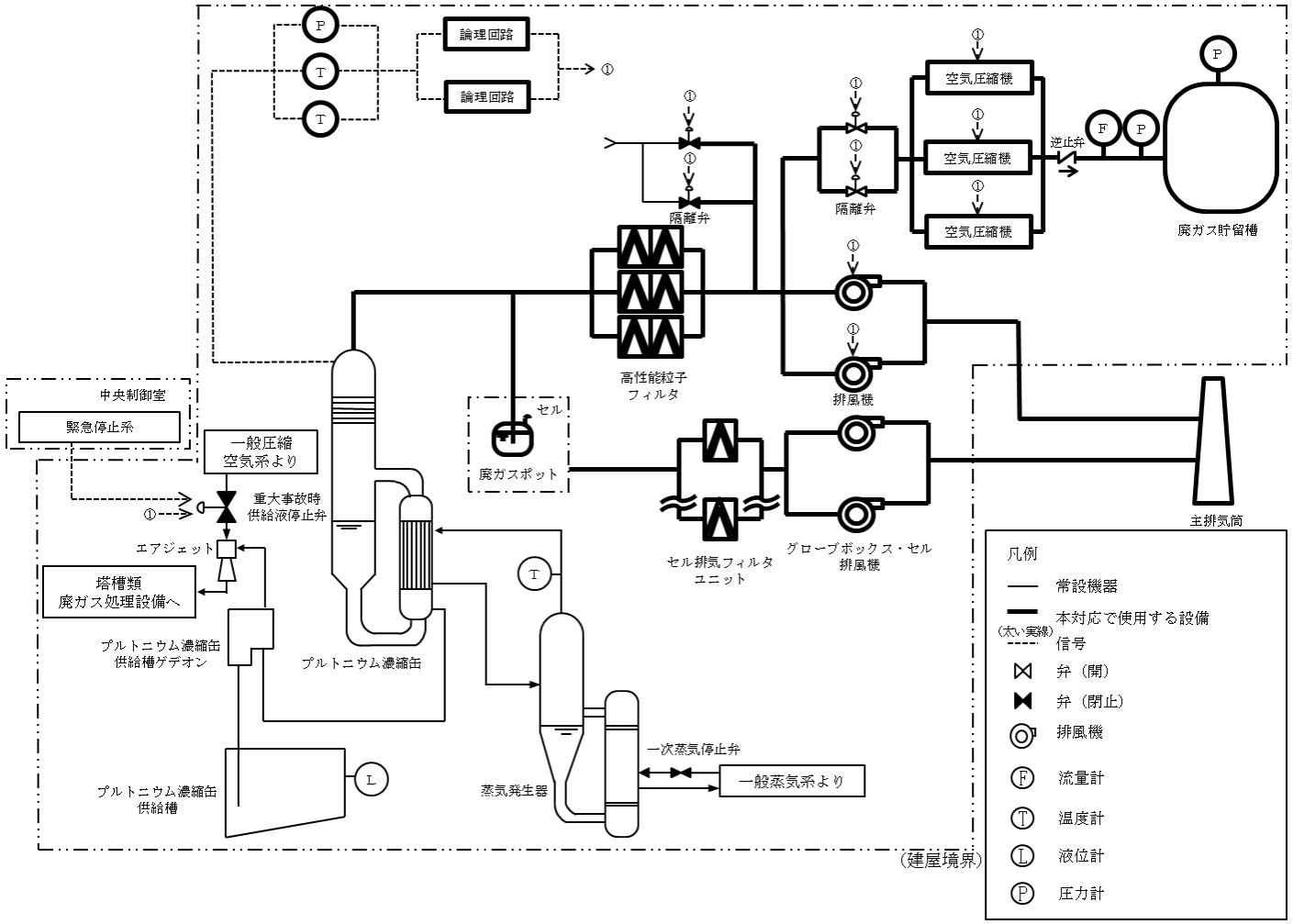

第 3-1 図(2)　ＴＢＰ等の錯体の急激な分解反応に対処するための設備の系統概要図

（廃ガス貯留設備による放射性物質の貯留）

Ⅲ－４
計算機プログラム（解析コード）の概要

目　　次

ページ

1. はじめに ····· 1
2. 解析コードの概要 ····· 2

8346

1. 概要

本資料は，「Ⅲ－１－３　内部火災影響評価に関する方針」において使用した計算機プログラム(解析コード)Fire Dynamics Tools(FDTs)について説明するものである。

「Ⅲ－１－３　内部火災影響評価に関する方針」において使用した解析コードの使用状況一覧，解析コードの概要を以降に記載する。

1.1　使用状況一覧

使用添付書類		バージョン
Ⅲ－１－３	内部火災影響評価に関する方針	Version 1805.1 (SI Units)

8347

2.　解析コードの概要

コード名 / 項目	Fire Dynamics Tools (FDTs)
開発機関	米国 NRC（原子力規制委員会）
開発時期	2004 年
使用したバージョン	Version 1805.1 (SI Units)
使用目的	火炎の高さ，火炎プルーム，輻射及び高温ガス層の各影響範囲（ZOI）の算出
コードの概要	米国 NRC によって開発され，フリーソフトウェアとして公開されている火災力学ツールであり，火災力学の理論式が表計算ソフト（Excel）に組み込まれたものである。
検証 (Verification) 及び 妥当性確認 (Validation)	【検証(Verification)】 ・Fire Dynamics Tools（FDTs）（以下「本解析コード」という。）による算出結果は，米国 NRC によって室内火災の実験結果との比較により，実証（NUREG-1824*1）されており，また，火災実証試験の結果と本解析コードにより簡易に算出された高温ガス温度を比較することで再現されていることを確認している。 ・本解析コードの使用に当たって，ダウンロードした際に不具合が発生していないことを確認するため，ダウンロードする計算機ごとに，NUREG-1805*2 Supplement1,Vol 1 に示される Example Problem の入力パラメータを本解析コード(表計算ソフト)に入力し，評価結果が Example Problem と一致することを確認している。 ・本解析コードは理論式が表計算ソフト（Excel）に組み込まれたツールであり，表計算ソフトの計算シートは，あらかじめ入力が指定されているセル以外のセルの変更ができないよう，パスワードにより保護されている。 ・本解析コードは，表計算ソフトが使用可能なすべての計算機で解析可能であり，開発機関が開発時に使用したバージョン以上の表計算ソフトをインストールした計算機にて解析を実施している。 【妥当性確認(Validation)】 ・「原子力発電所の内部火災影響評価ガイド」（以下「ガイド」という。）では，火炎の高さ，火炎プルーム，輻射及び高温ガス層のZOIの算出に本解析コードを使用することが明記されており，本解析コードの適用に当たっては，NUREG-1805における火炎の高さ，火炎プルーム，輻射及び高温ガス層の火災影響ごとに記載される使

	用上の考慮（Assumptions and Limitations）や，潤滑油等の漏えい火災の燃焼面積の算出方法等のガイドに記載されている評価手順を参照して，適切なパラメータの入力を実施することで，火災の高さ，火炎プルーム，輻射及び高温ガス層のZOIを算出していることから，今回の解析に適用することは妥当である。 ・本解析コードによる算出結果は，米国NRCによって室内火災の実験試験との比較により，妥当性が実証（NUREG-1824）されており，また，火災実証試験の結果と本解析コードにより簡易に算出された高温ガス温度を比較することで再現されていることを確認している。 ・日本原子力発電株式会社東海第二発電所の工事計画認可申請において，本申請と同じ使用目的での実績を有することを確認している。 ・本申請において使用するバージョンは，上記の先行施設にて使用しているものと同じであることを確認している。

注記 ＊1：NUREG-1824：Verification and Validation of Selected Fire Models for Nuclear Power Plant Applications

＊2：NUREG-1805：Fire Dynamics Tools（FDTs）