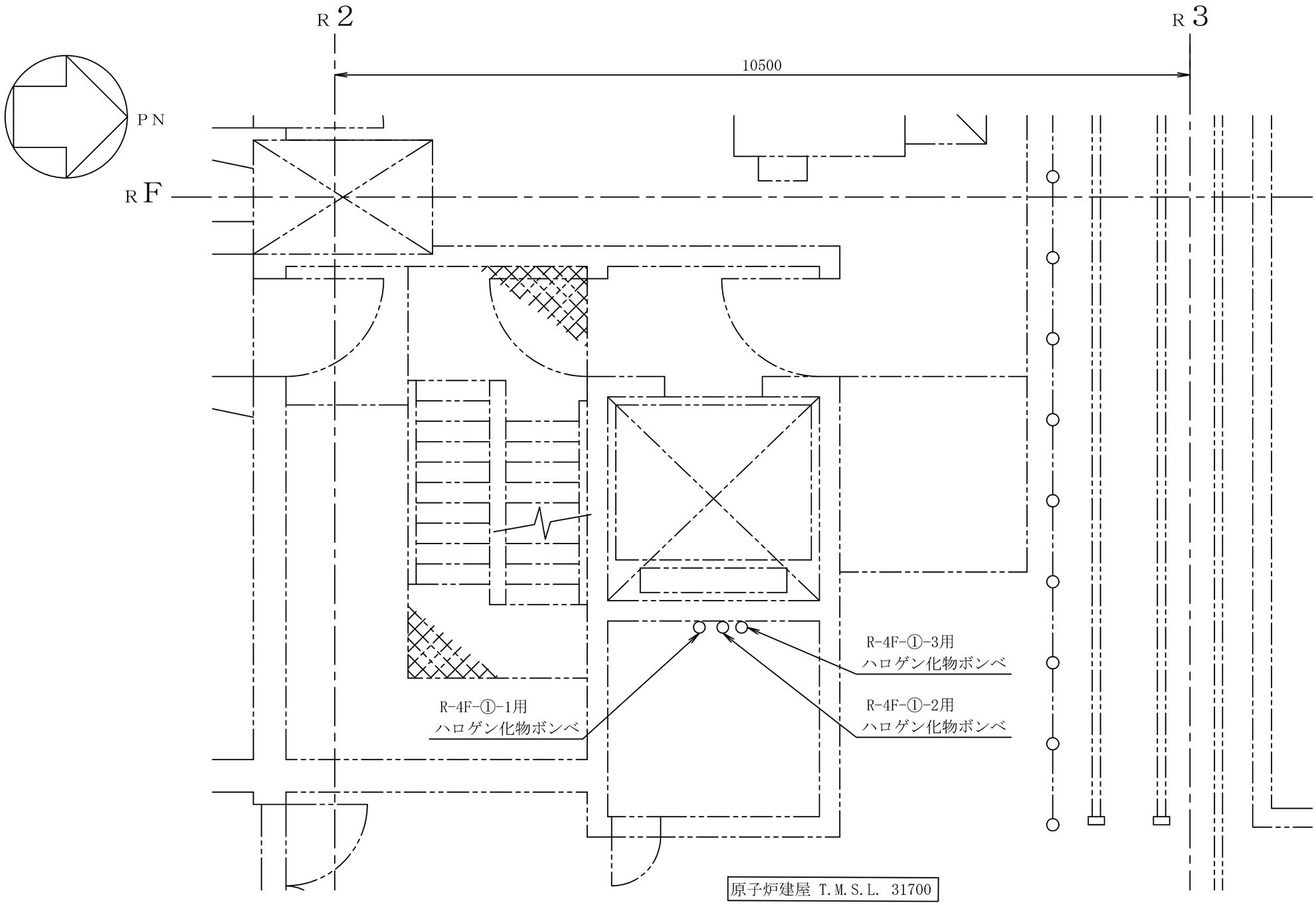

注 ：寸法はmmを示す。

工事計画認可申請	第9-3-2-1-6-1図
柏崎刈羽原子力発電所第７号機	
名称	その他発電用原子炉の附属施設のうち火災防護設備のうち消火設備（ケーブルトレイ消火設備）に係る機器の配置を明示した図面（その1）
東京電力ホールディングス株式会社	

0511

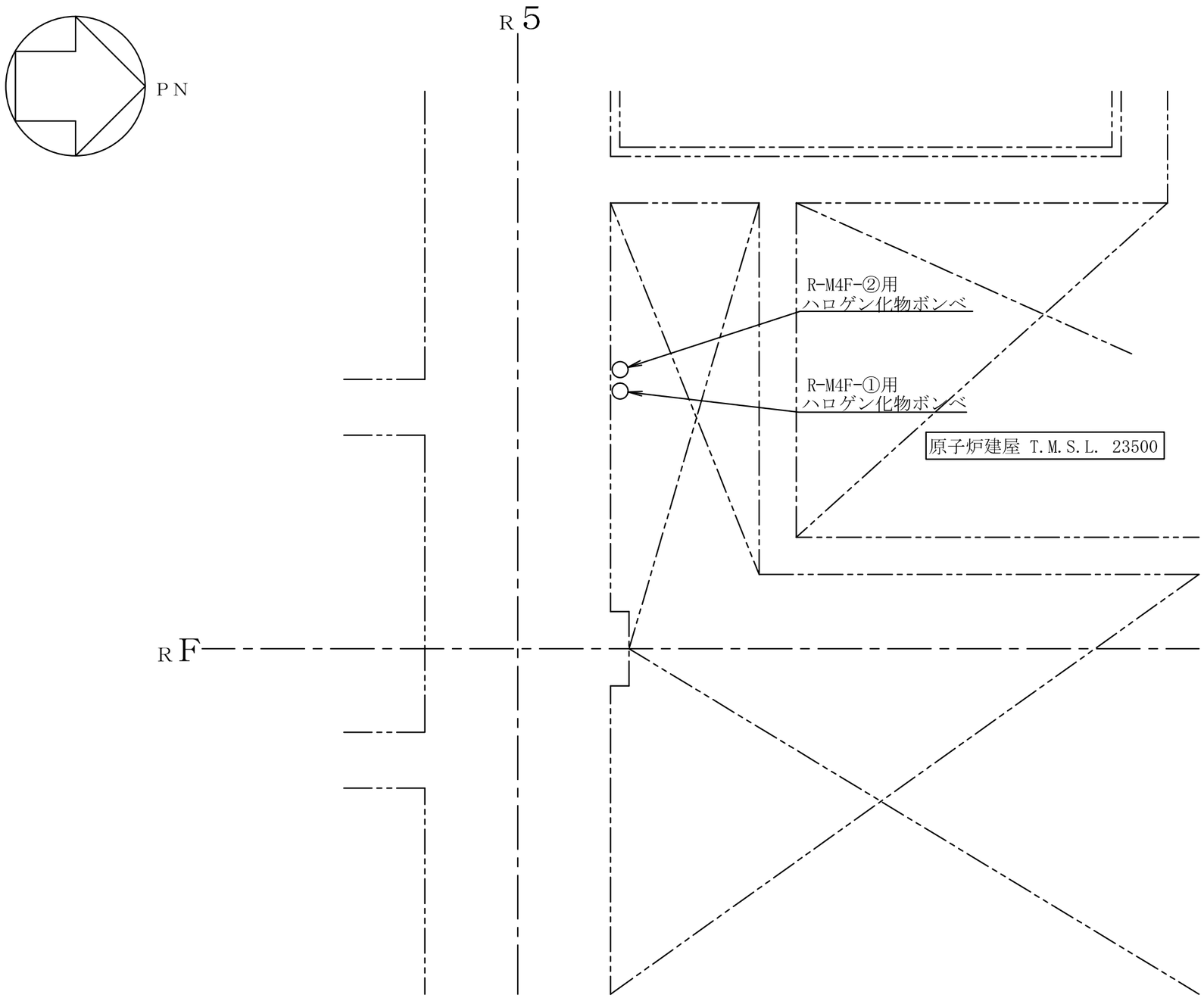

注 ：寸法はmmを示す。

工事計画認可申請	第9-3-2-1-6-2図
柏崎刈羽原子力発電所第７号機	
名称	その他発電用原子炉の附属施設のうち火災防護設備のうち消火設備（ケーブルトレイ消火設備）に係る機器の配置を明示した図面（その2）
東京電力ホールディングス株式会社	

9617

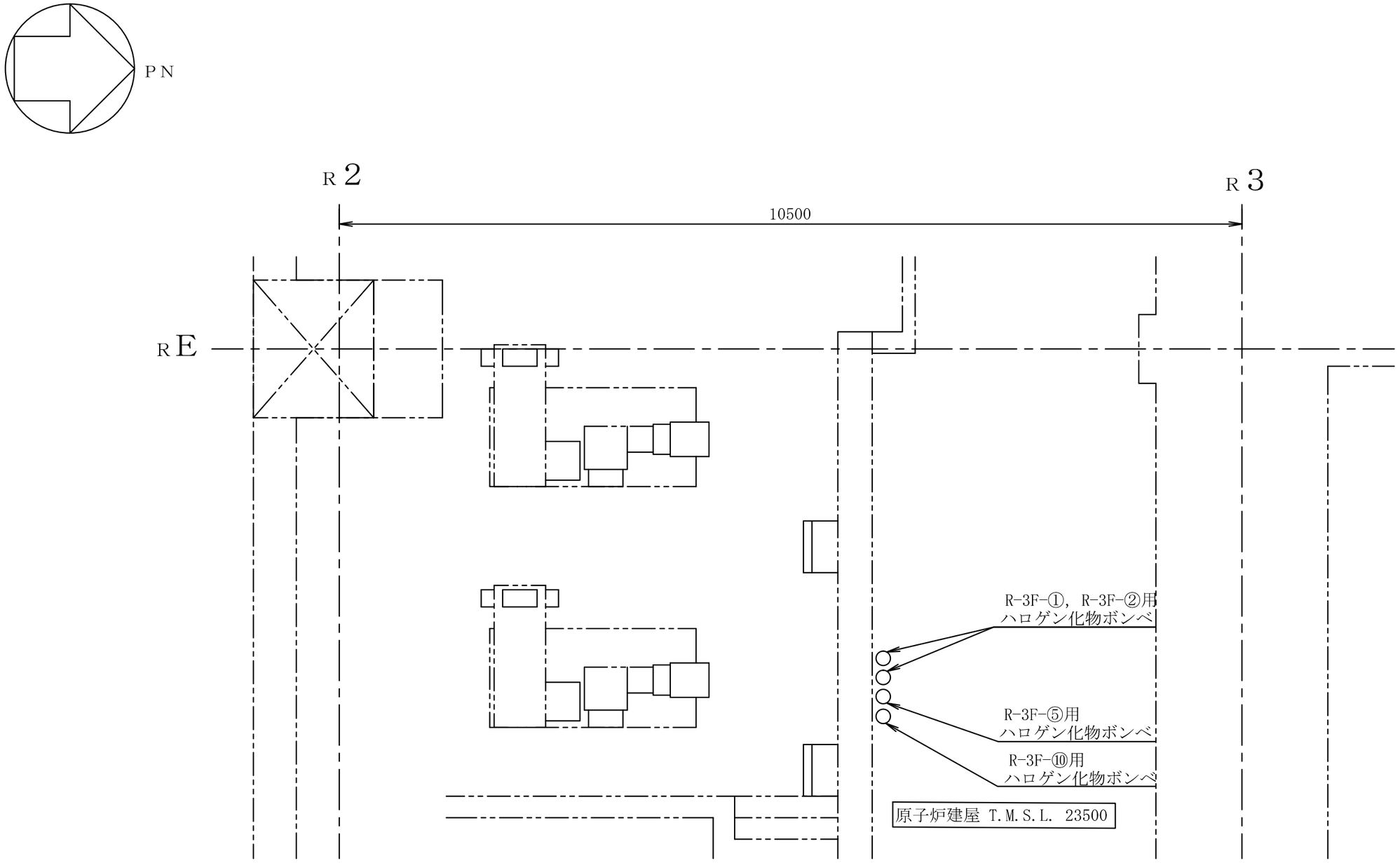

注 ：寸法はmmを示す。

工事計画認可申請	第9-3-2-1-6-3図
柏崎刈羽原子力発電所第７号機	
名称	その他発電用原子炉の附属施設のうち火災防護設備のうち消火設備（ケーブルトレイ消火設備）に係る機器の配置を明示した図面（その3）
東京電力ホールディングス株式会社	

9617

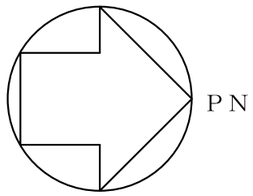

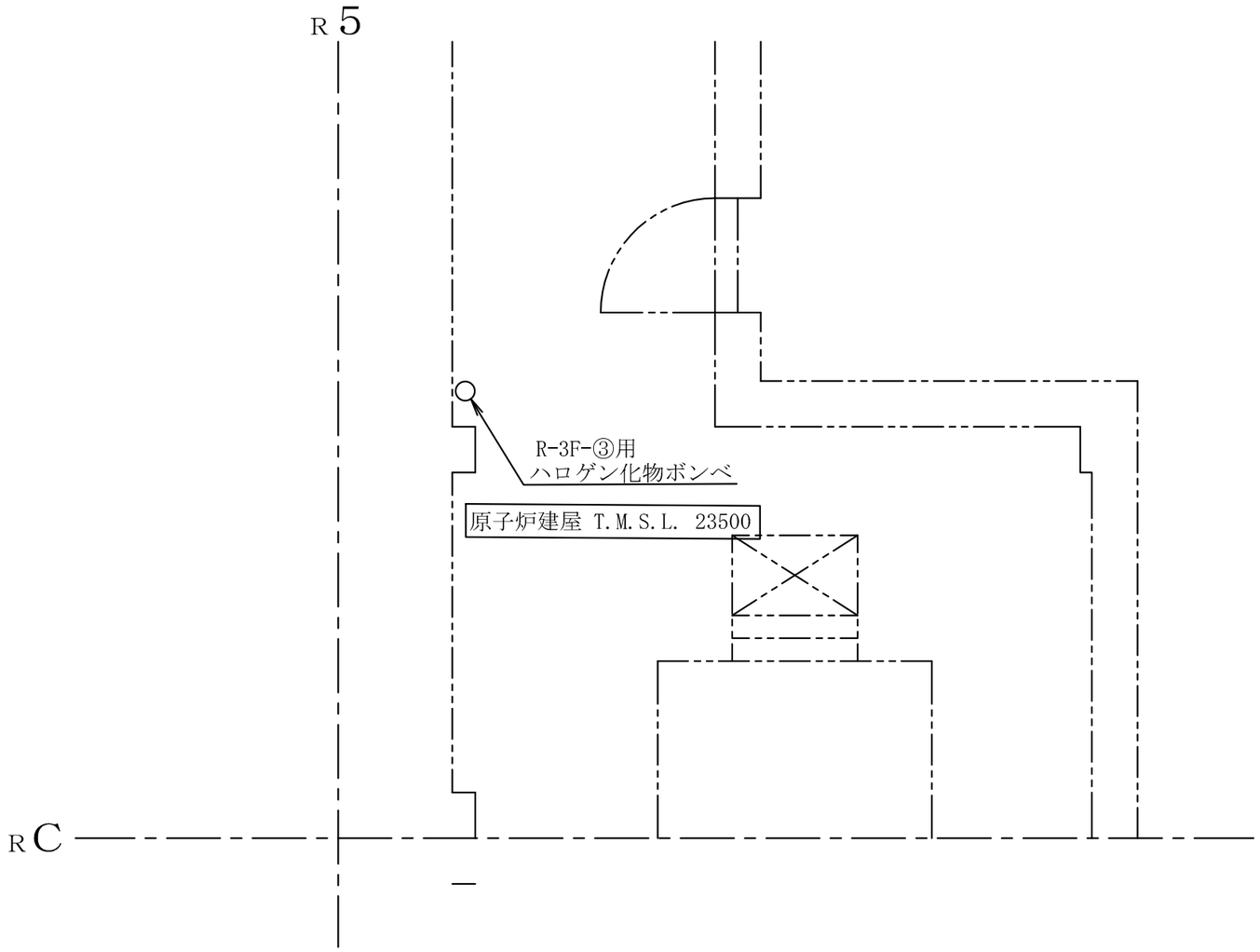

注 ：寸法はmmを示す。

工事計画認可申請	第9-3-2-1-6-4図
柏崎刈羽原子力発電所第７号機	
名称	その他発電用原子炉の附属施設のうち火災防護設備のうち消火設備（ケーブルトレイ消火設備）に係る機器の配置を明示した図面（その4）
東京電力ホールディングス株式会社	

9617

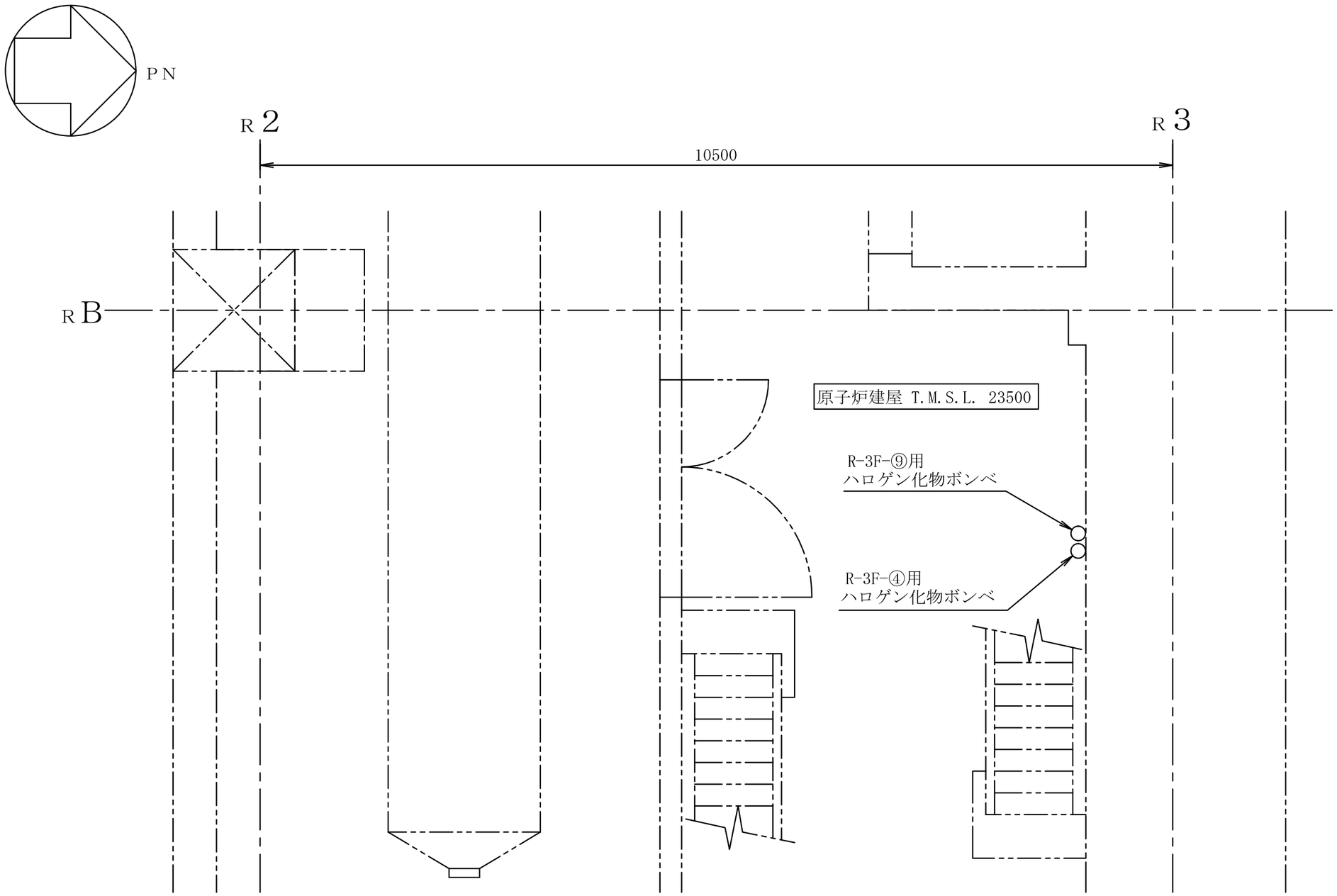

注 ：寸法はmmを示す。

工事計画認可申請	第9-3-2-1-6-5図
柏崎刈羽原子力発電所第７号機	
名称	その他発電用原子炉の附属施設のうち火災防護設備のうち消火設備（ケーブルトレイ消火設備）に係る機器の配置を明示した図面（その5）
東京電力ホールディングス株式会社	

0608

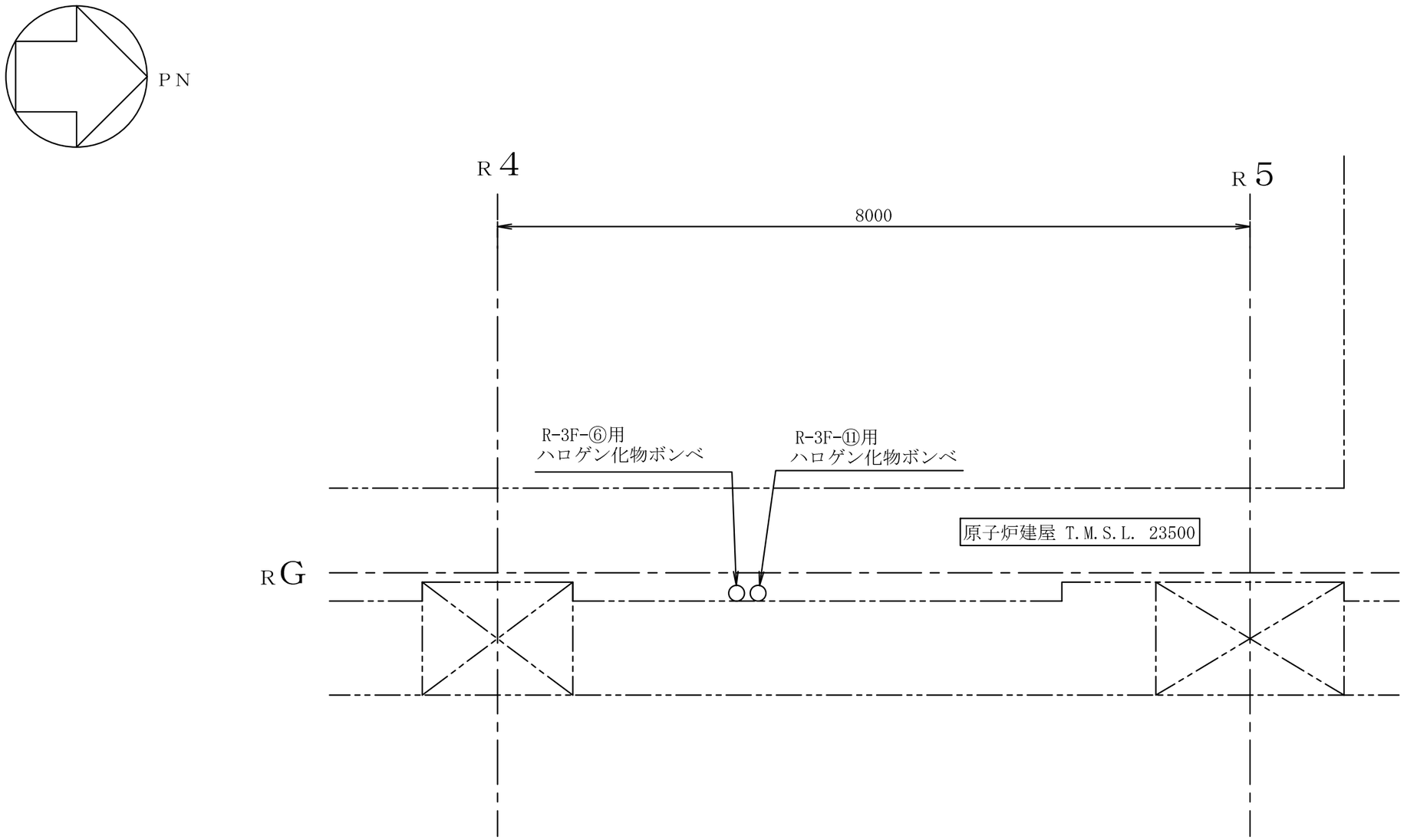

注 ：寸法はmmを示す。

工事計画認可申請	第9-3-2-1-6-6図
柏崎刈羽原子力発電所第７号機	
名称	その他発電用原子炉の附属施設のうち火災防護設備のうち消火設備（ケーブルトレイ消火設備）に係る機器の配置を明示した図面（その6）
東京電力ホールディングス株式会社	

9617

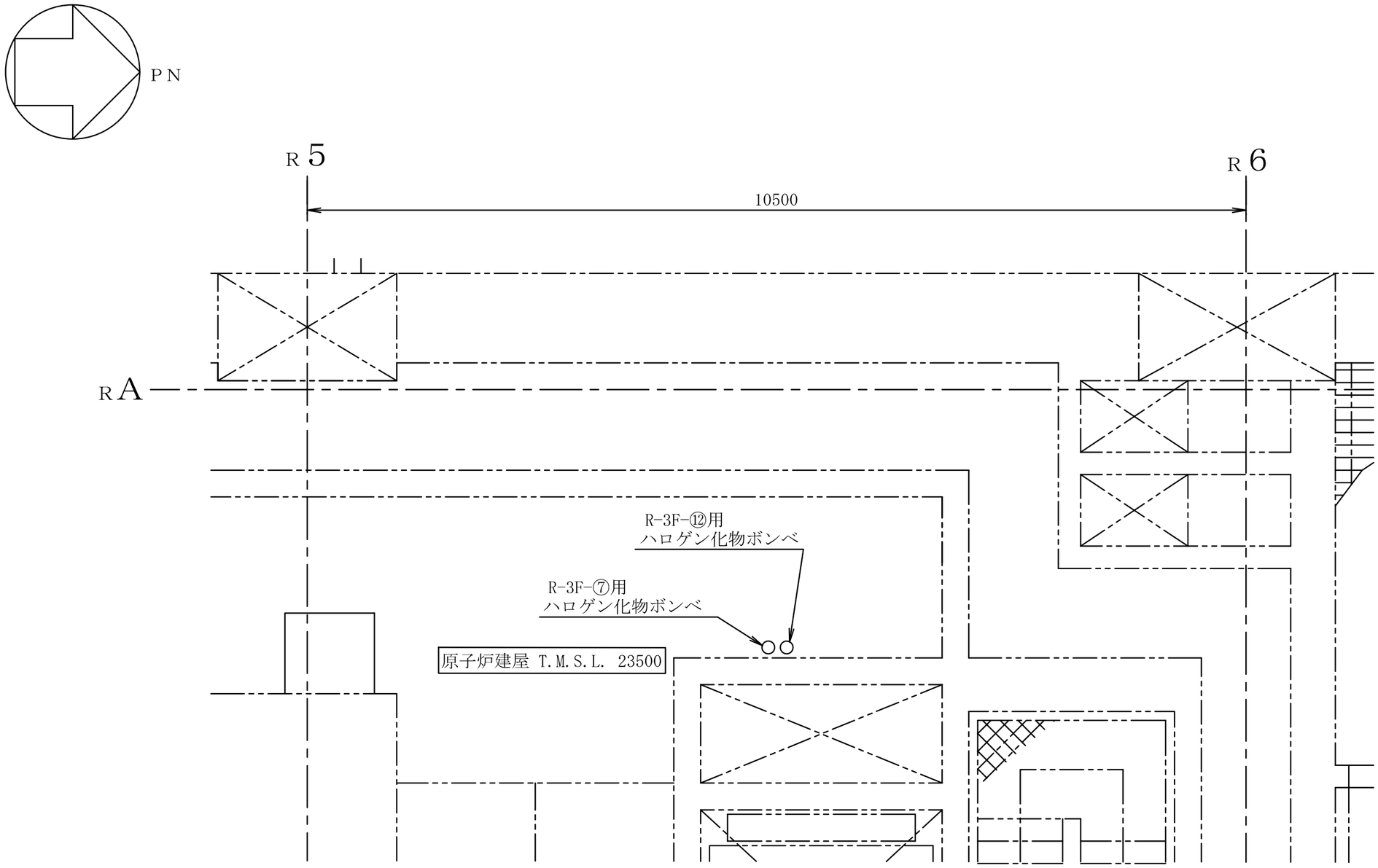

注 ：寸法はmmを示す。

工事計画認可申請	第9-3-2-1-6-7図
柏崎刈羽原子力発電所第７号機	
名称	その他発電用原子炉の附属施設のうち火災防護設備のうち消火設備（ケーブルトレイ消火設備）に係る機器の配置を明示した図面（その7）
東京電力ホールディングス株式会社	

9617

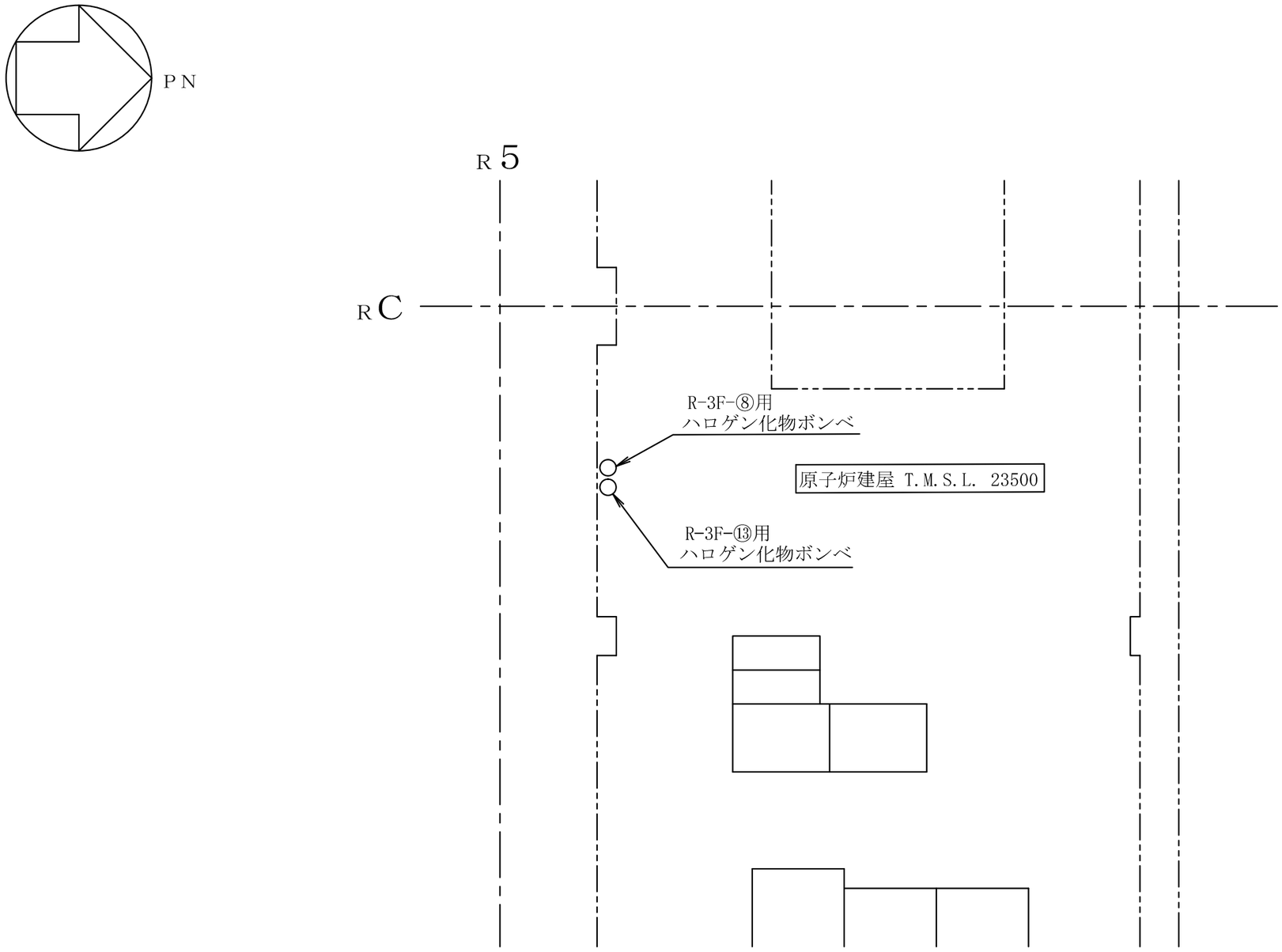

注 ：寸法はmmを示す。

工事計画認可申請	第9-3-2-1-6-8図
柏崎刈羽原子力発電所第７号機	
名称	その他発電用原子炉の附属施設のうち 火災防護設備のうち消火設備 （ケーブルトレイ消火設備）に係る 機器の配置を明示した図面（その8）
東京電力ホールディングス株式会社	

9617

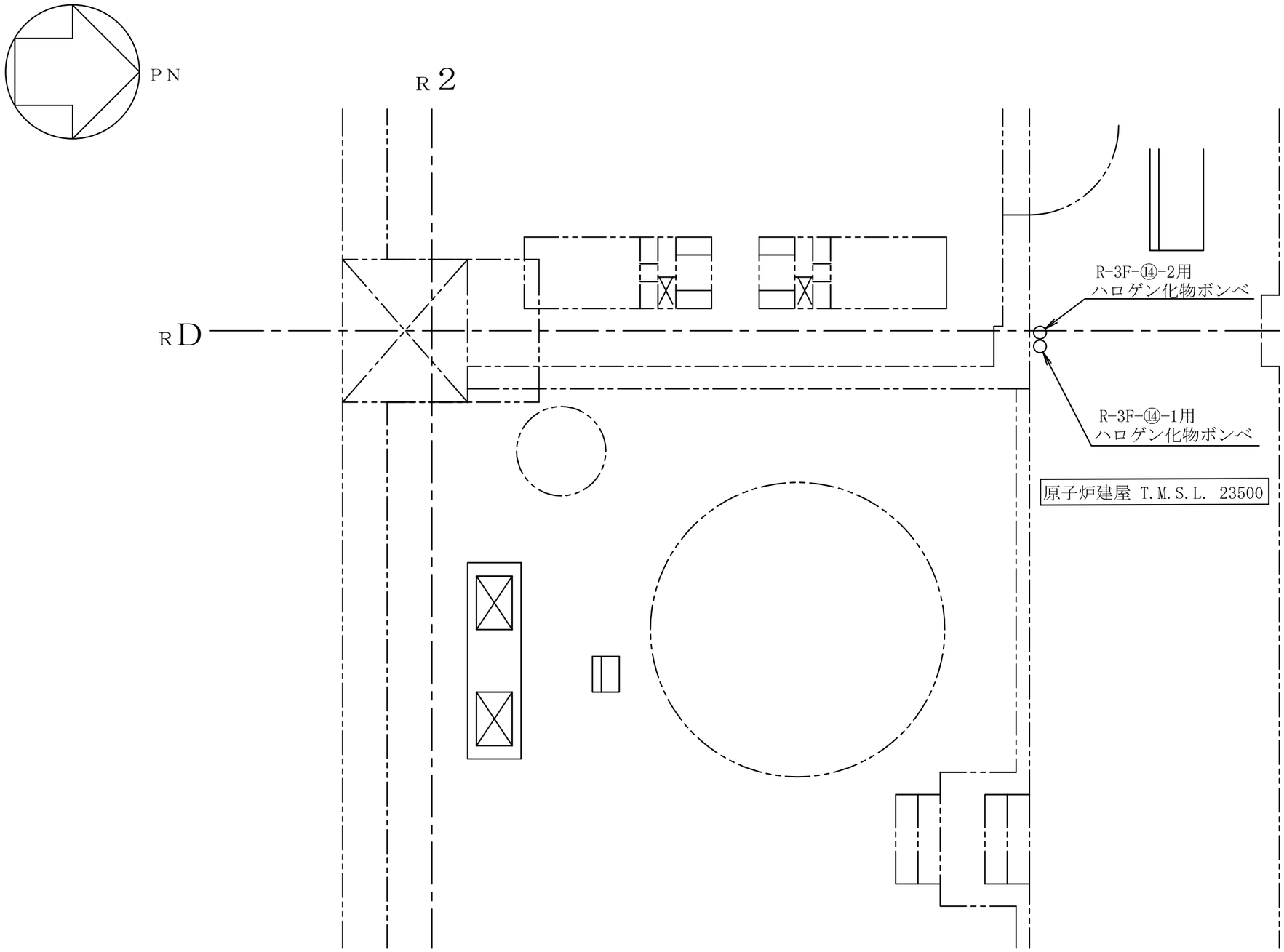

注 ：寸法はmmを示す。

工事計画認可申請	第9-3-2-1-6-9図
柏崎刈羽原子力発電所第７号機	
名称	その他発電用原子炉の附属施設のうち 火災防護設備のうち消火設備 （ケーブルトレイ消火設備）に係る 機器の配置を明示した図面（その9）
東京電力ホールディングス株式会社	

9617

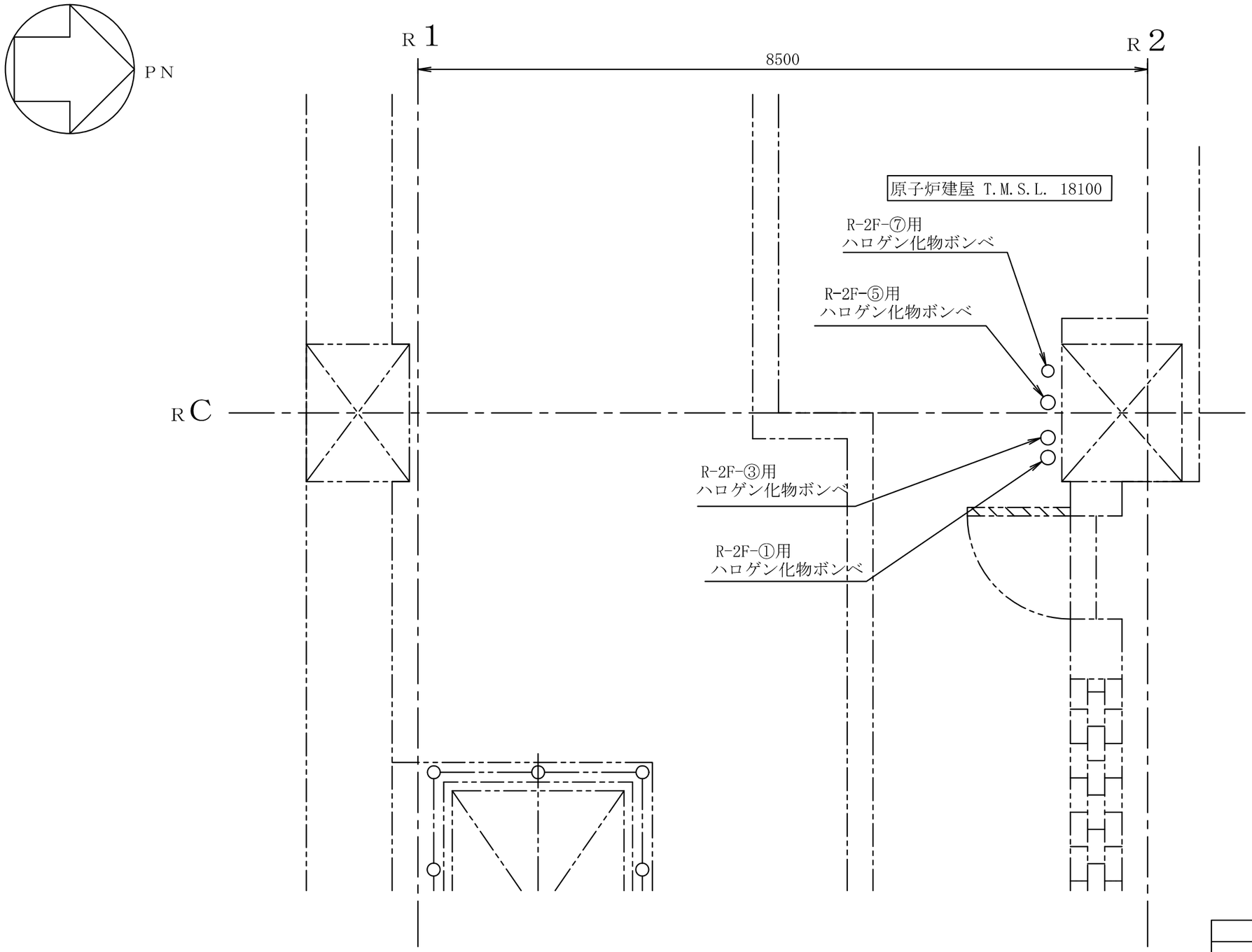

注 ：寸法はmmを示す。

工事計画認可申請	第9-3-2-1-6-10図
柏崎刈羽原子力発電所第７号機	
名称	その他発電用原子炉の附属施設のうち火災防護設備のうち消火設備（ケーブルトレイ消火設備）に係る機器の配置を明示した図面（その10）
東京電力ホールディングス株式会社	

0608

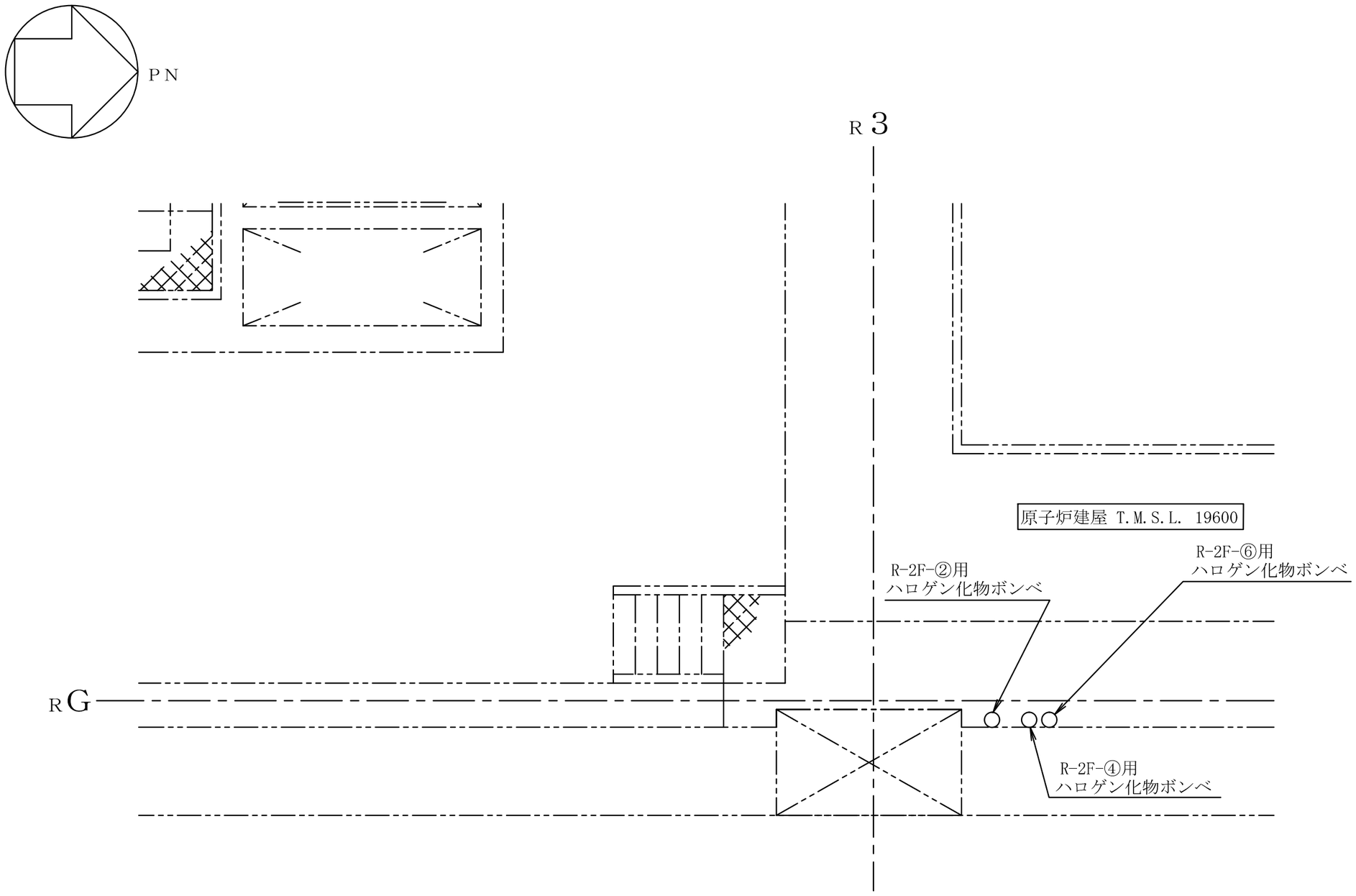

注 ：寸法はmmを示す。

工事計画認可申請	第9-3-2-1-6-11図
柏崎刈羽原子力発電所第７号機	
名称	その他発電用原子炉の附属施設のうち火災防護設備のうち消火設備（ケーブルトレイ消火設備）に係る機器の配置を明示した図面（その11）
東京電力ホールディングス株式会社	

0608

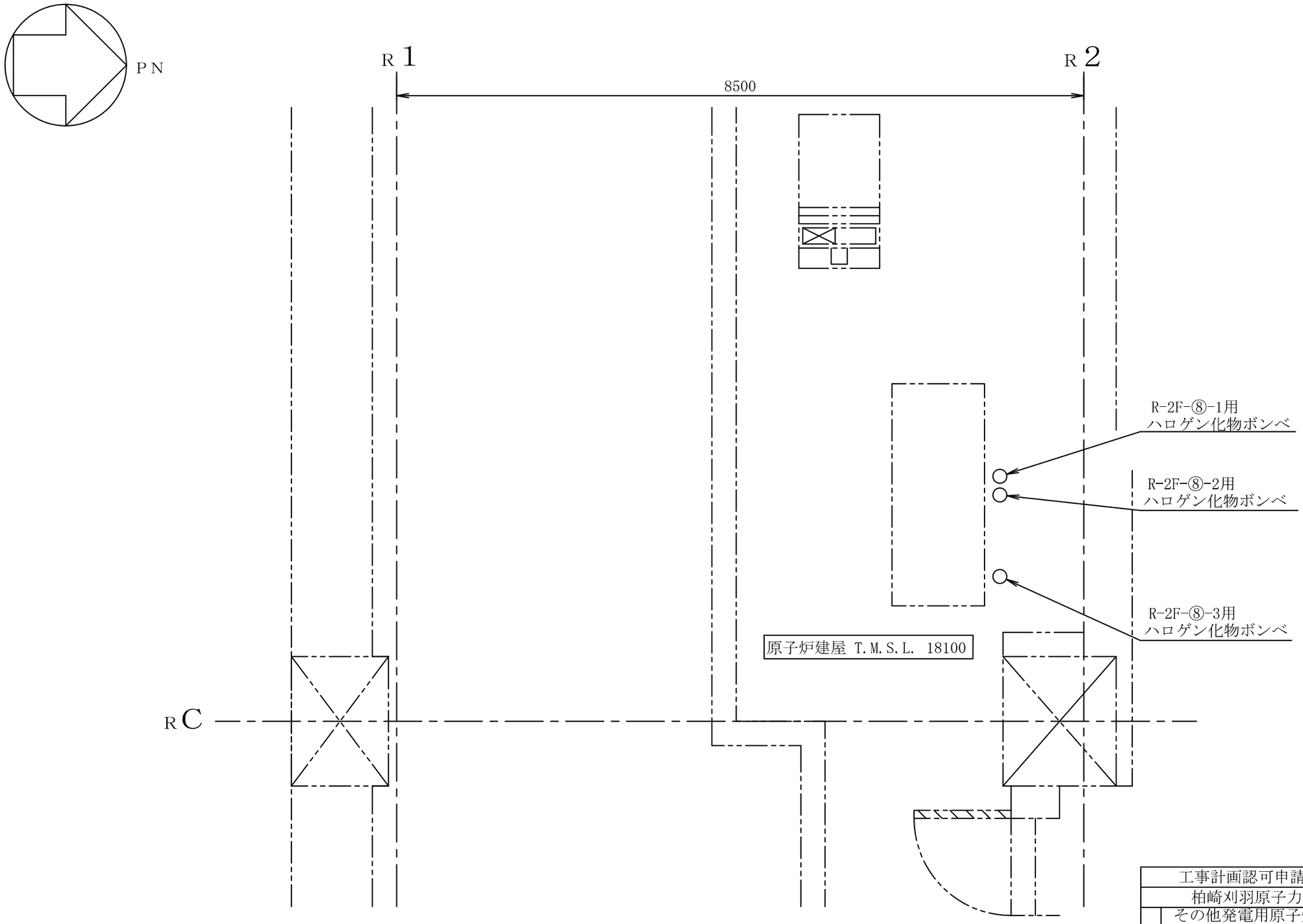

注 ：寸法はmmを示す。

工事計画認可申請	第9-3-2-1-6-12図
柏崎刈羽原子力発電所第７号機	
名称	その他発電用原子炉の附属施設のうち火災防護設備のうち消火設備（ケーブルトレイ消火設備）に係る機器の配置を明示した図面（その12）
東京電力ホールディングス株式会社	

0518

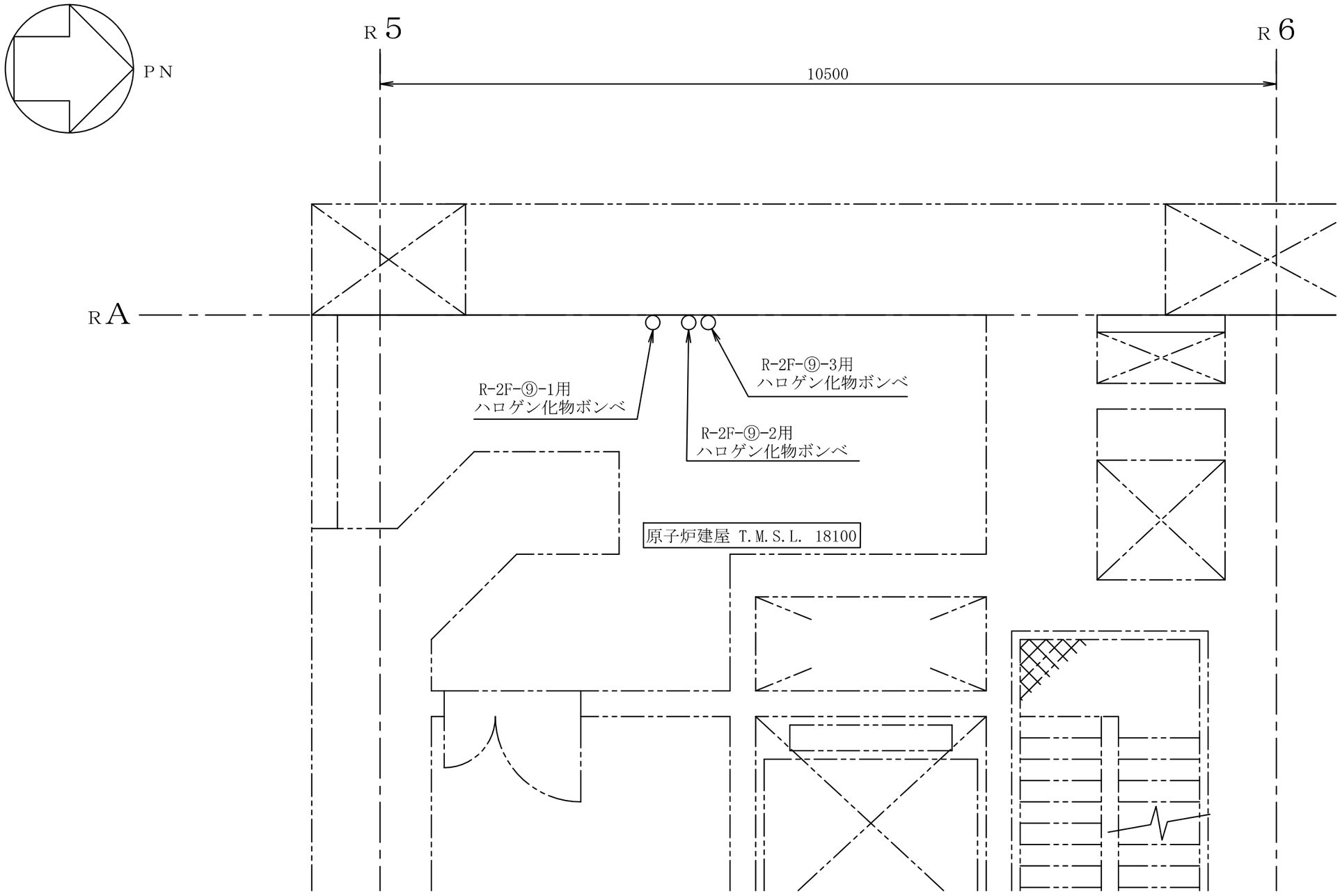

注 ：寸法はmmを示す。

工事計画認可申請	第9-3-2-1-6-13図
柏崎刈羽原子力発電所第７号機	
名称	その他発電用原子炉の附属施設のうち火災防護設備のうち消火設備（ケーブルトレイ消火設備）に係る機器の配置を明示した図面（その13）
東京電力ホールディングス株式会社	

9Y14

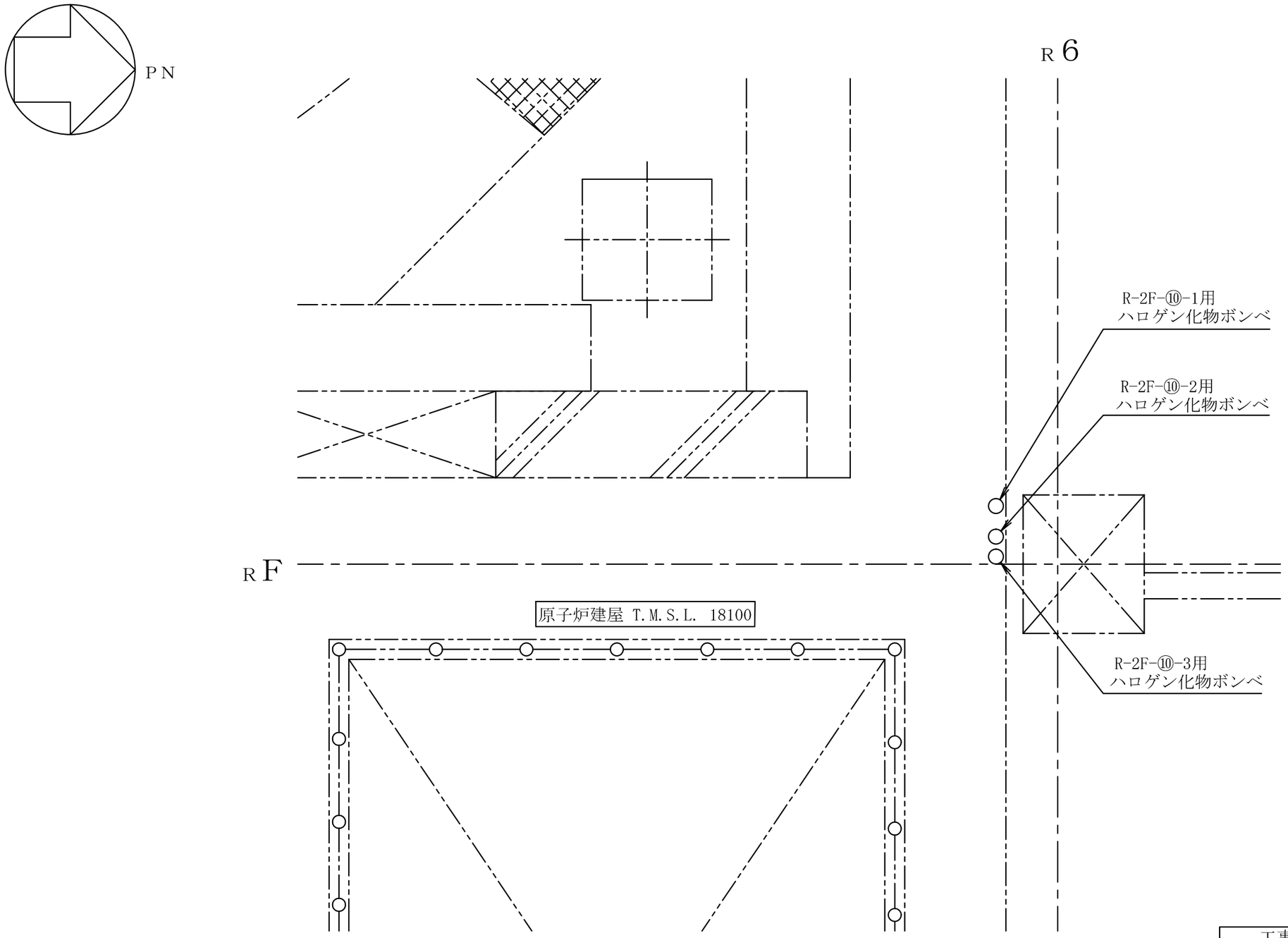

注 ：寸法はmmを示す。

工事計画認可申請	第9-3-2-1-6-14図
柏崎刈羽原子力発電所第７号機	
名称	その他発電用原子炉の附属施設のうち火災防護設備のうち消火設備（ケーブルトレイ消火設備）に係る機器の配置を明示した図面（その14）
東京電力ホールディングス株式会社	

9Y14

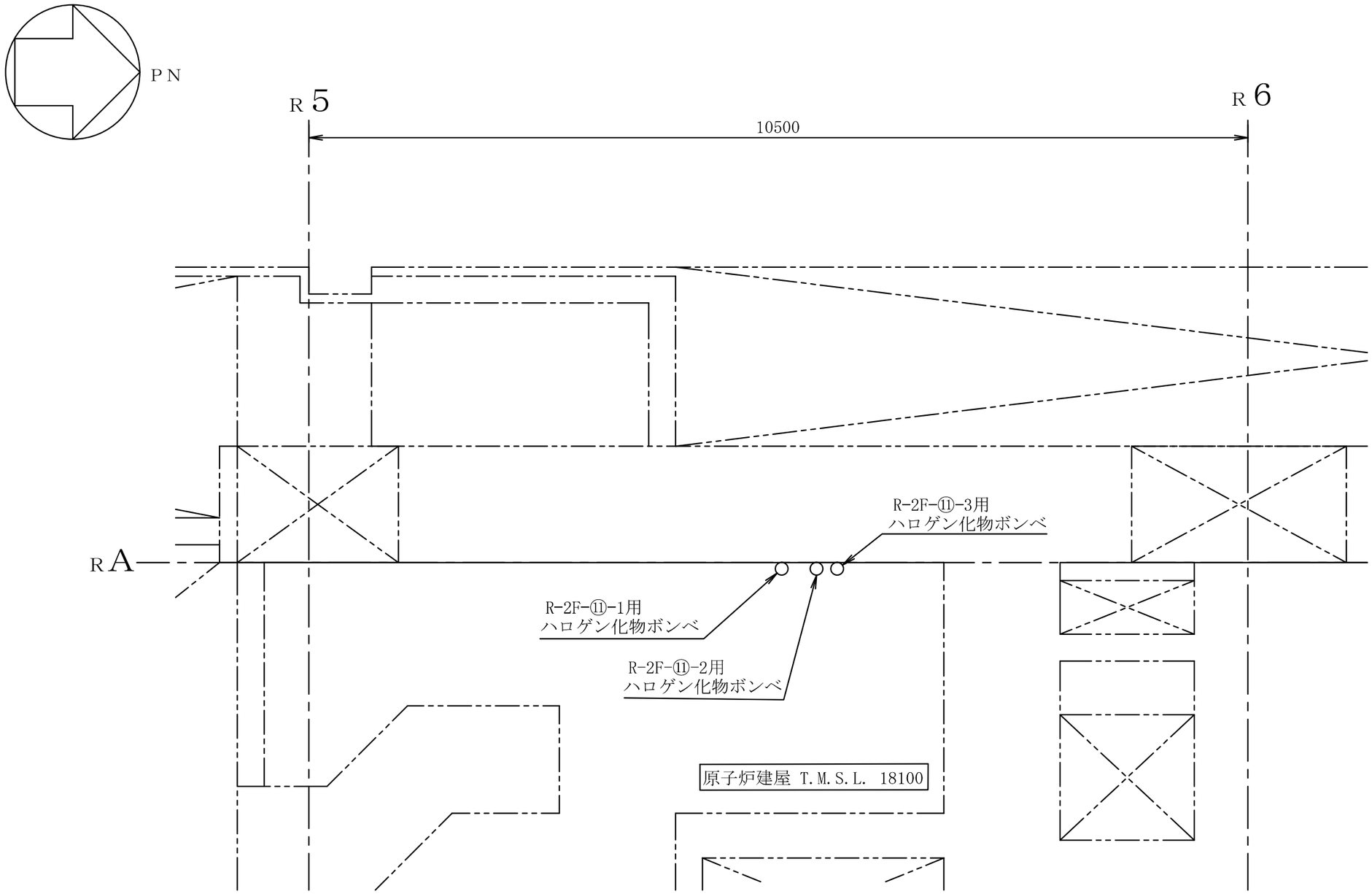

注 ：寸法はmmを示す。

工事計画認可申請	第9-3-2-1-6-15図
柏崎刈羽原子力発電所第７号機	
名称	その他発電用原子炉の附属施設のうち火災防護設備のうち消火設備（ケーブルトレイ消火設備）に係る機器の配置を明示した図面（その15）
東京電力ホールディングス株式会社	

9Y14

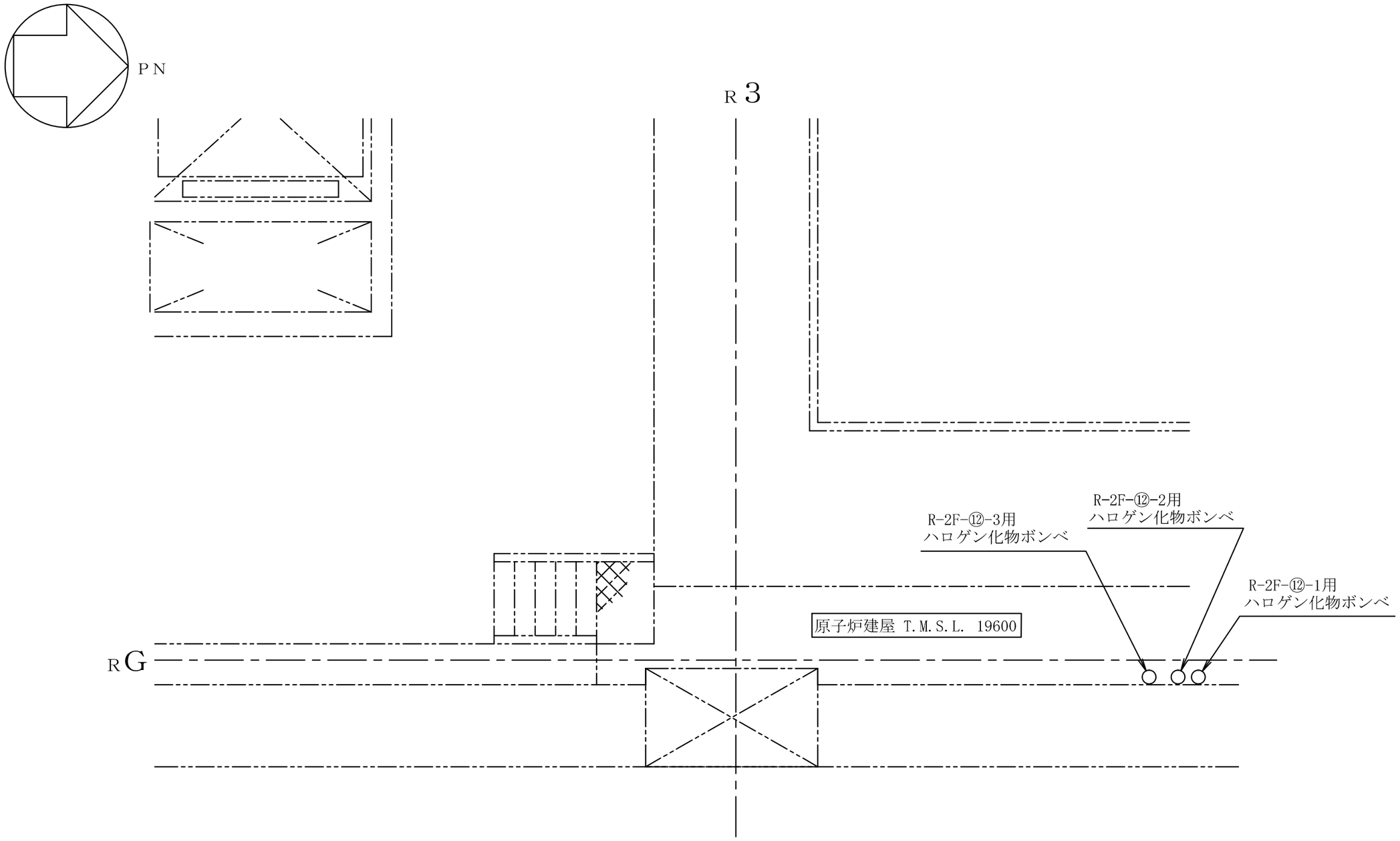

注 ：寸法はmmを示す。

工事計画認可申請	第9-3-2-1-6-16図
柏崎刈羽原子力発電所第７号機	
名称	その他発電用原子炉の附属施設のうち火災防護設備のうち消火設備（ケーブルトレイ消火設備）に係る機器の配置を明示した図面（その16）
東京電力ホールディングス株式会社	

0608

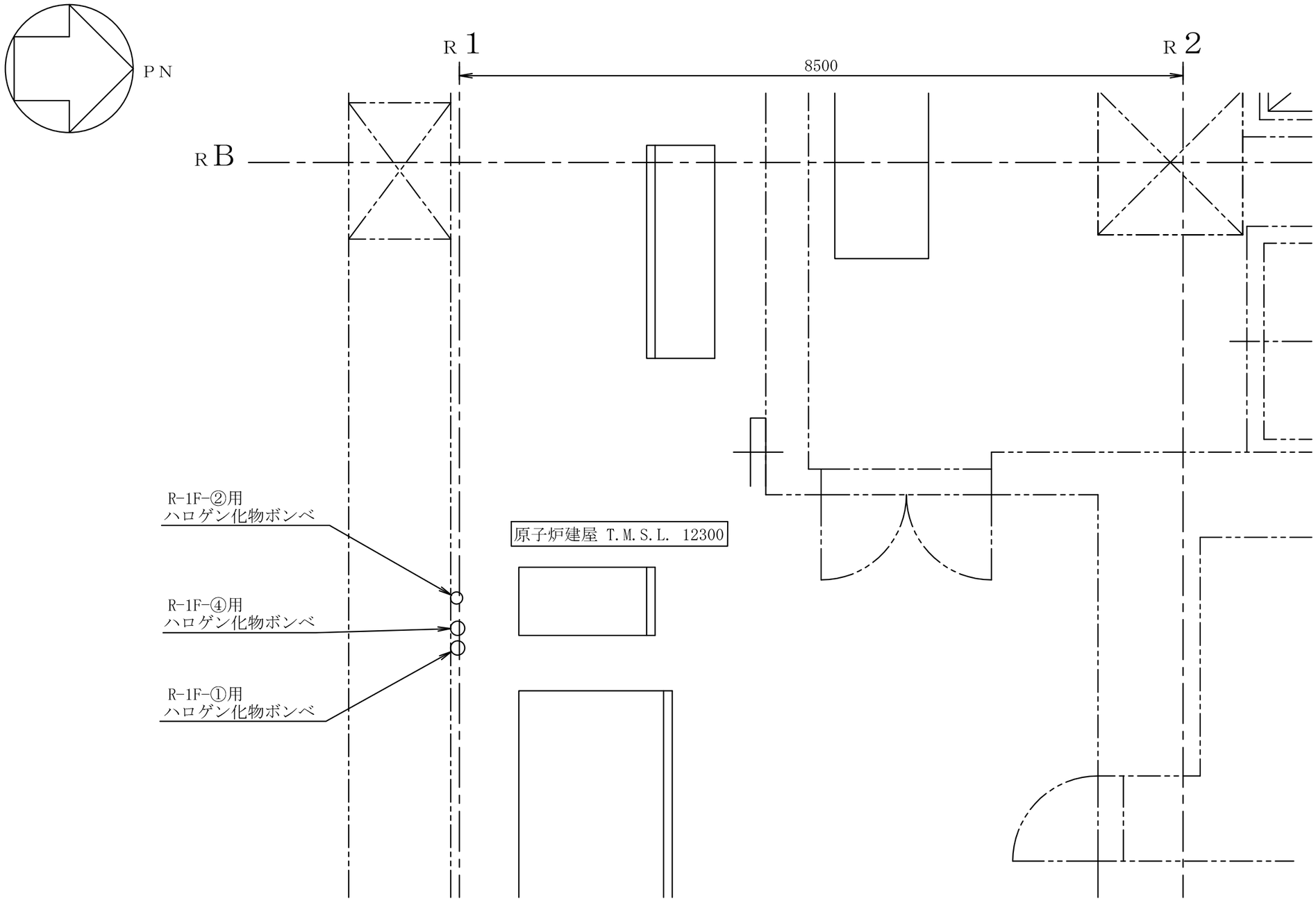

注 ：寸法はmmを示す。

工事計画認可申請	第9-3-2-1-6-17図
柏崎刈羽原子力発電所第７号機	
名称	その他発電用原子炉の附属施設のうち火災防護設備のうち消火設備（ケーブルトレイ消火設備）に係る機器の配置を明示した図面（その17）
東京電力ホールディングス株式会社	

9823

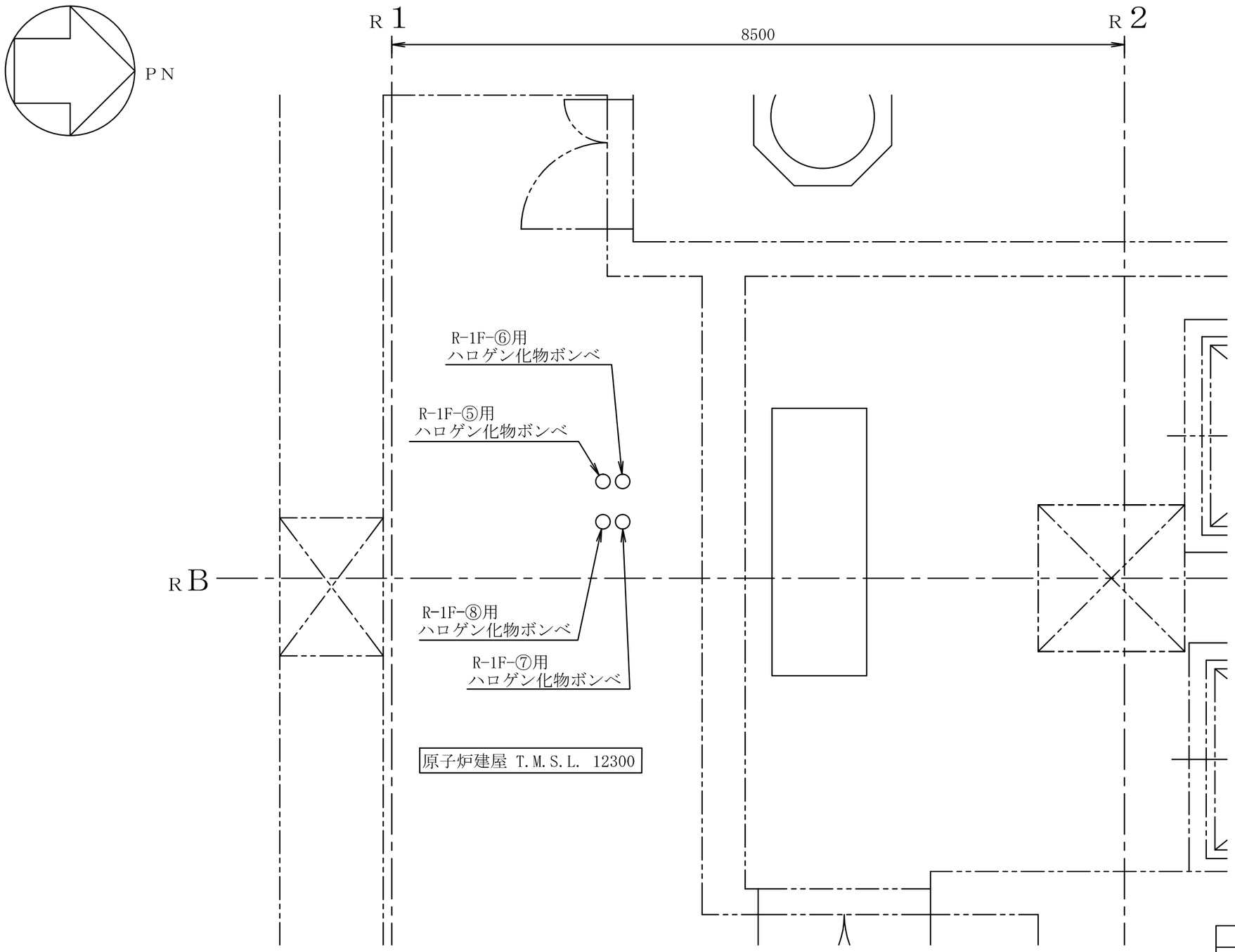

注 ：寸法はmmを示す。

工事計画認可申請	第9-3-2-1-6-18図
柏崎刈羽原子力発電所第７号機	
名称	その他発電用原子炉の附属施設のうち火災防護設備のうち消火設備（ケーブルトレイ消火設備）に係る機器の配置を明示した図面（その18）
東京電力ホールディングス株式会社	

9823

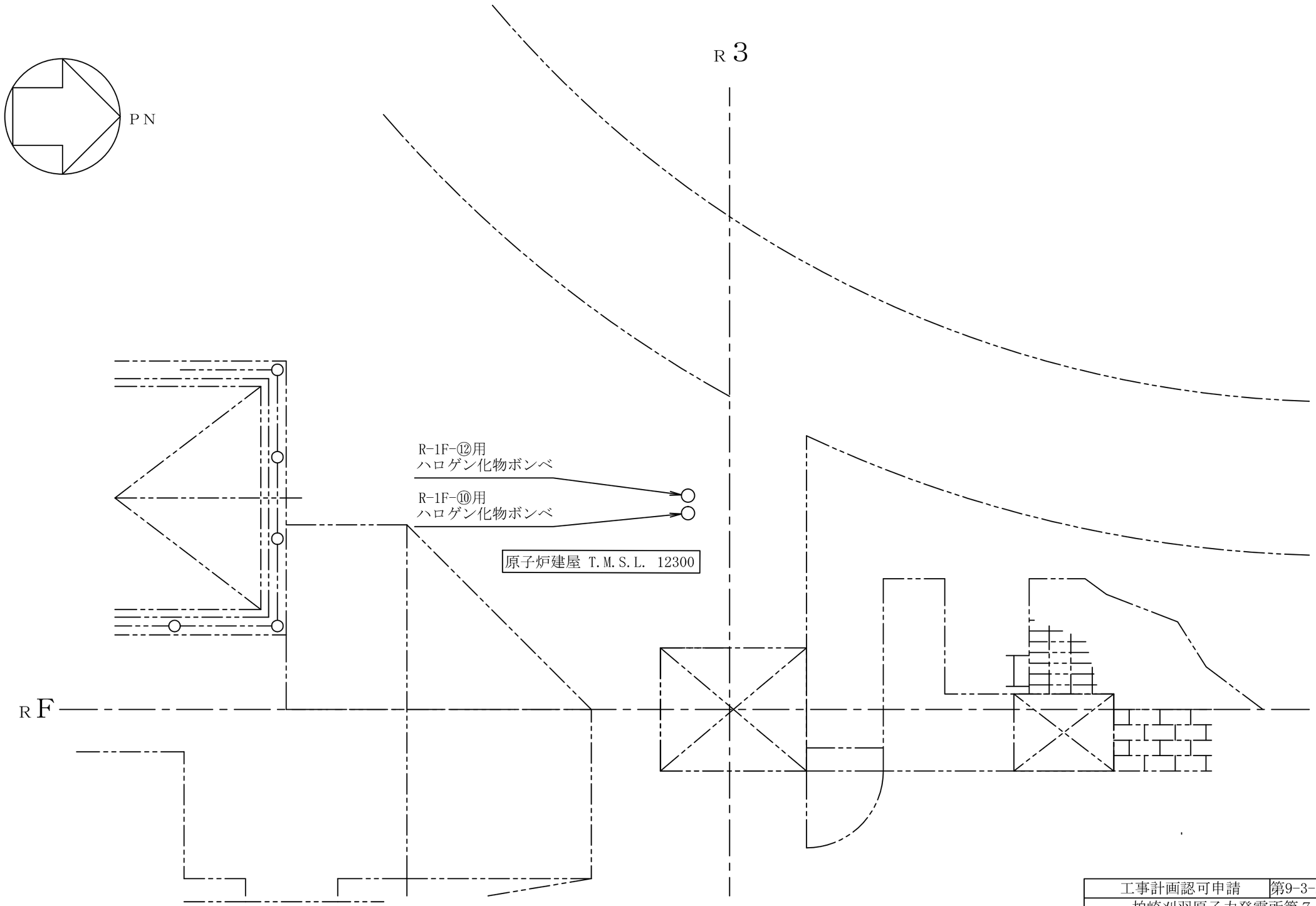

注 ：寸法はmmを示す。

工事計画認可申請	第9-3-2-1-6-19図
柏崎刈羽原子力発電所第７号機	
名称	その他発電用原子炉の附属施設のうち火災防護設備のうち消火設備（ケーブルトレイ消火設備）に係る機器の配置を明示した図面（その19）
東京電力ホールディングス株式会社	

0518

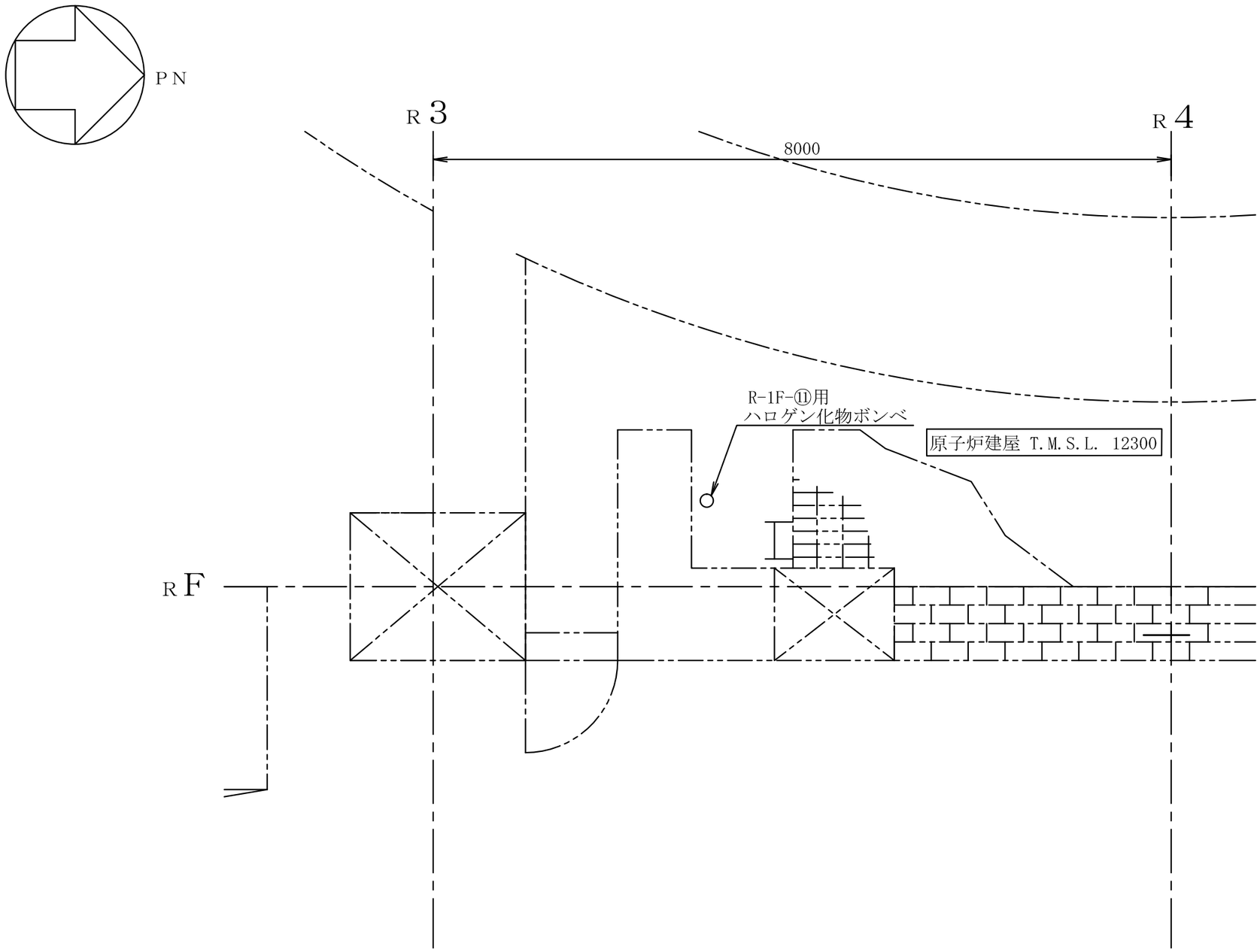

注 ：寸法はmmを示す。

工事計画認可申請	第9-3-2-1-6-20図
柏崎刈羽原子力発電所第７号機	
名称	その他発電用原子炉の附属施設のうち火災防護設備のうち消火設備（ケーブルトレイ消火設備）に係る機器の配置を明示した図面（その20）
東京電力ホールディングス株式会社	

9Y14

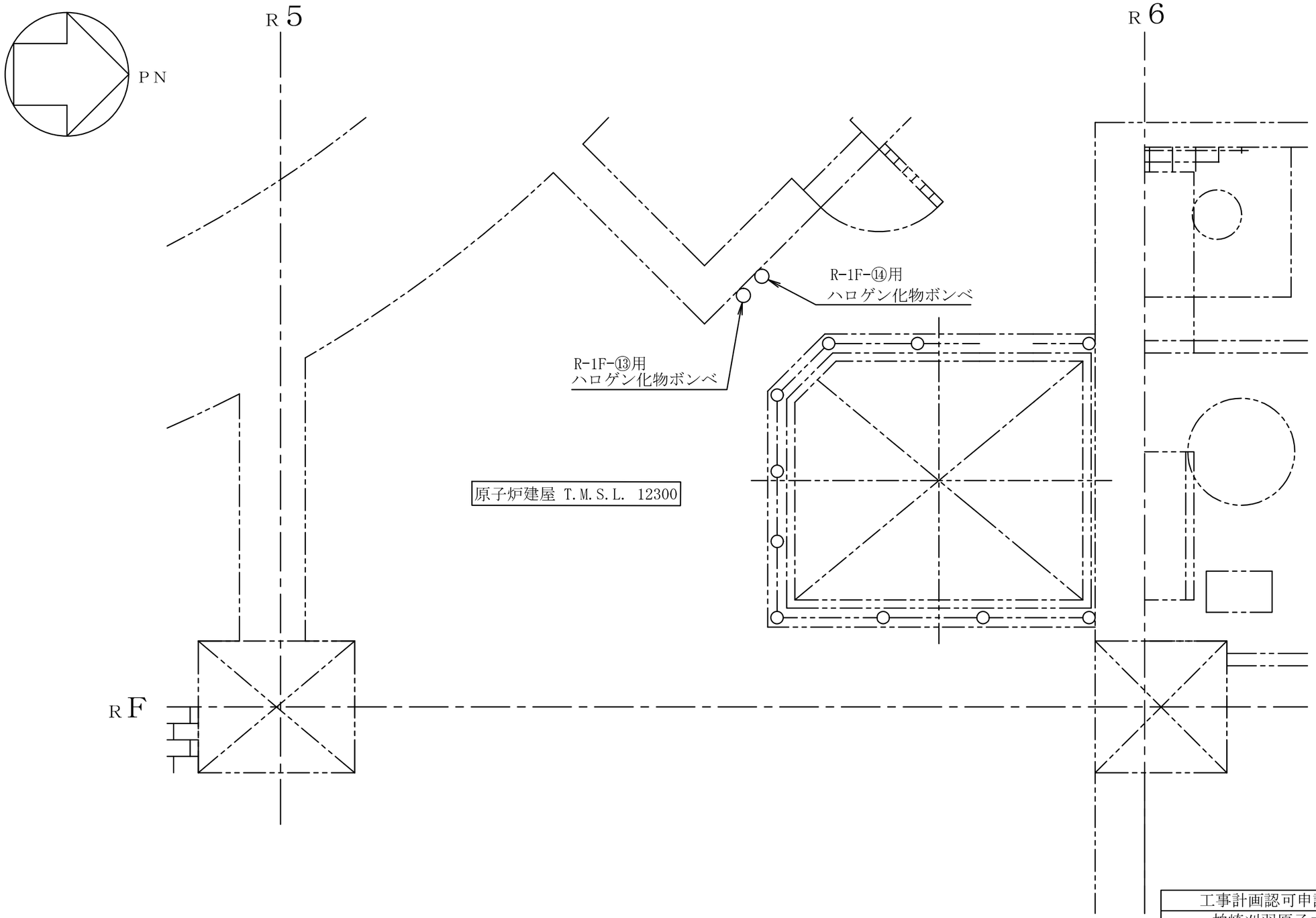

注 ：寸法はmmを示す。

工事計画認可申請	第9-3-2-1-6-21図
柏崎刈羽原子力発電所第７号機	
名称	その他発電用原子炉の附属施設のうち火災防護設備のうち消火設備（ケーブルトレイ消火設備）に係る機器の配置を明示した図面（その21）
東京電力ホールディングス株式会社	

9823

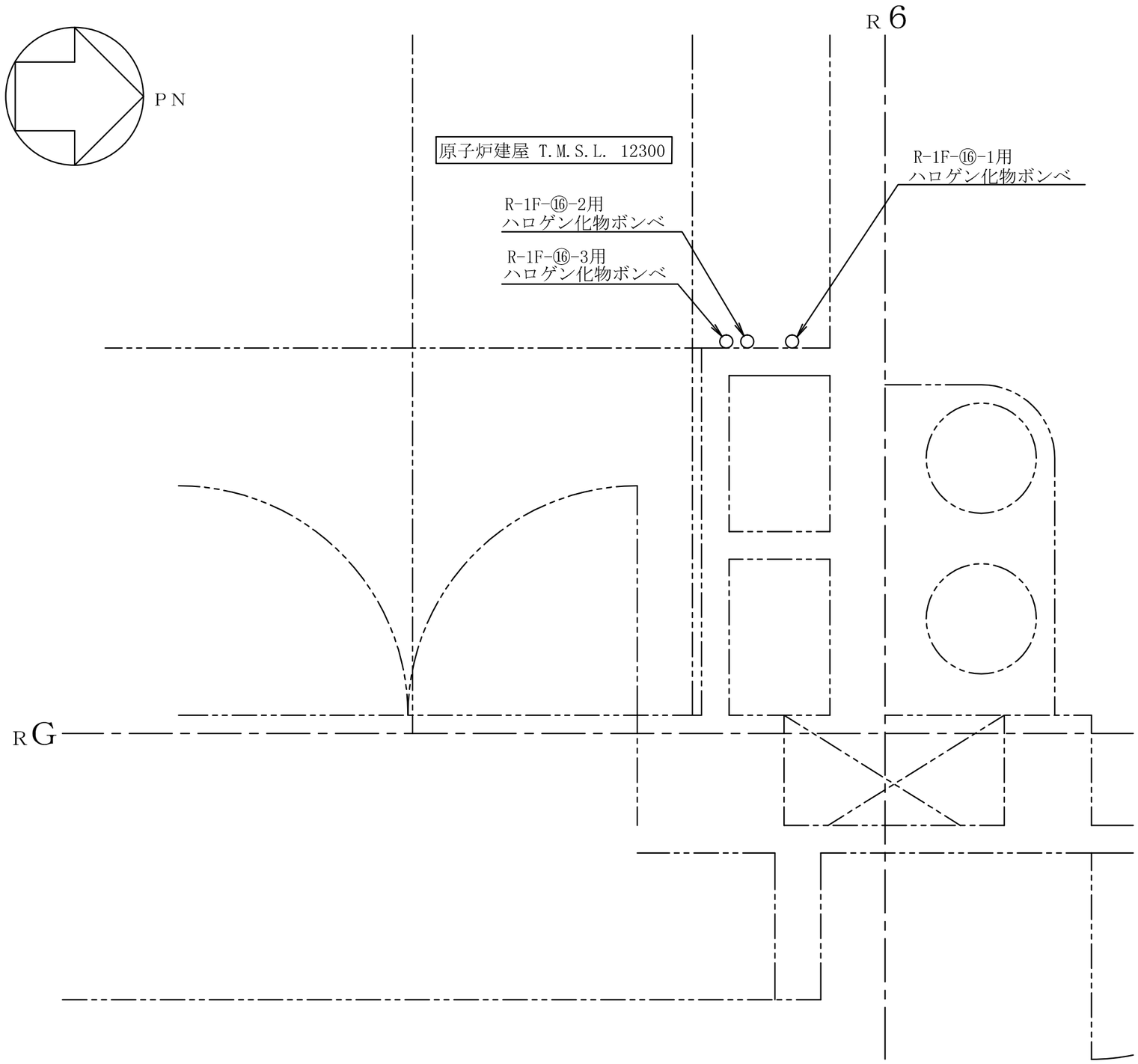

注 ：寸法はmmを示す。

工事計画認可申請	第9-3-2-1-6-22図
柏崎刈羽原子力発電所第７号機	
名称	その他発電用原子炉の附属施設のうち火災防護設備のうち消火設備（ケーブルトレイ消火設備）に係る機器の配置を明示した図面（その22）
東京電力ホールディングス株式会社	

9Y14

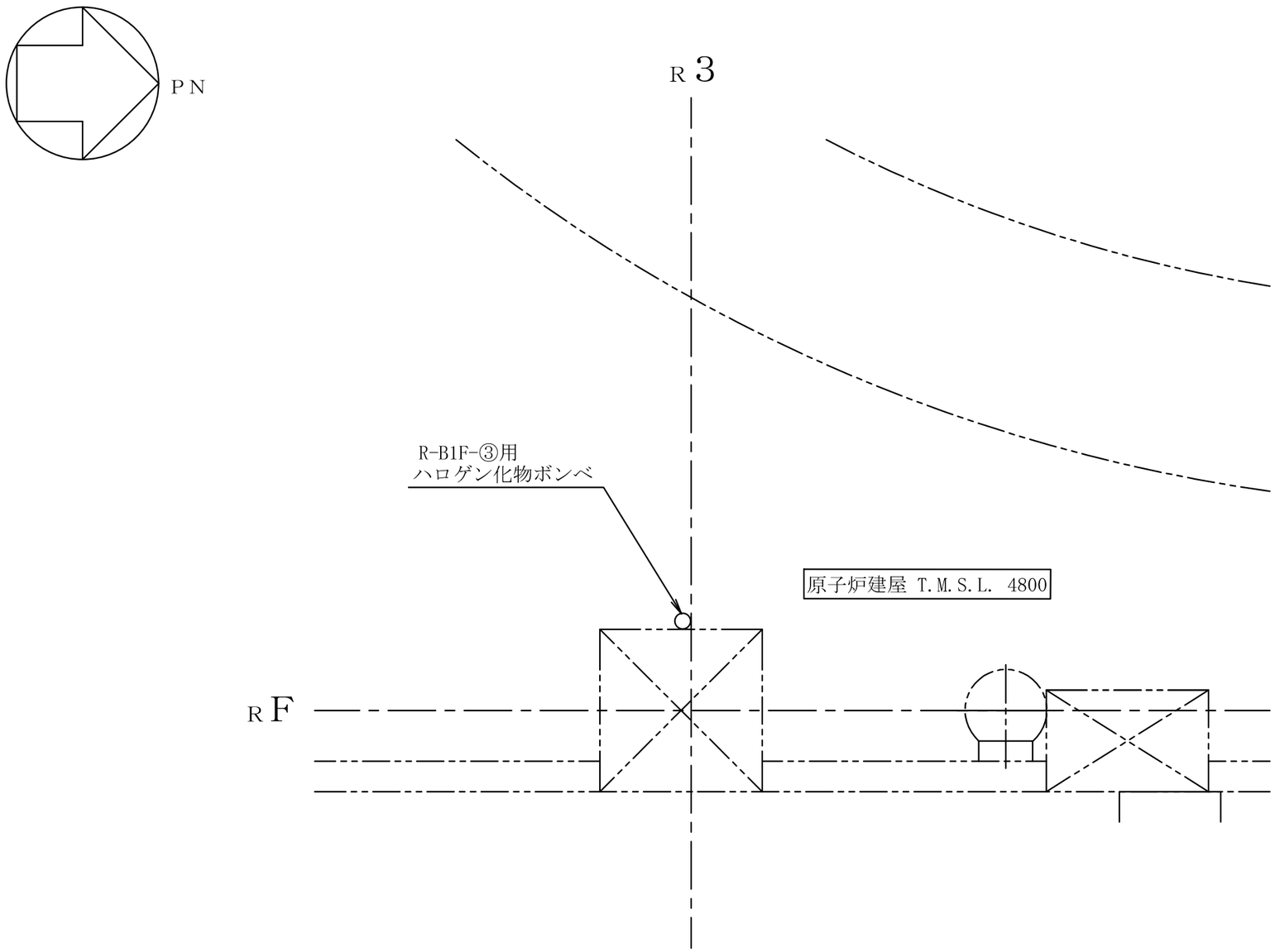

注 ：寸法はmmを示す。

工事計画認可申請	第9-3-2-1-6-23図
柏崎刈羽原子力発電所第７号機	
名称	その他発電用原子炉の附属施設のうち火災防護設備のうち消火設備（ケーブルトレイ消火設備）に係る機器の配置を明示した図面（その23）
東京電力ホールディングス株式会社	

9823

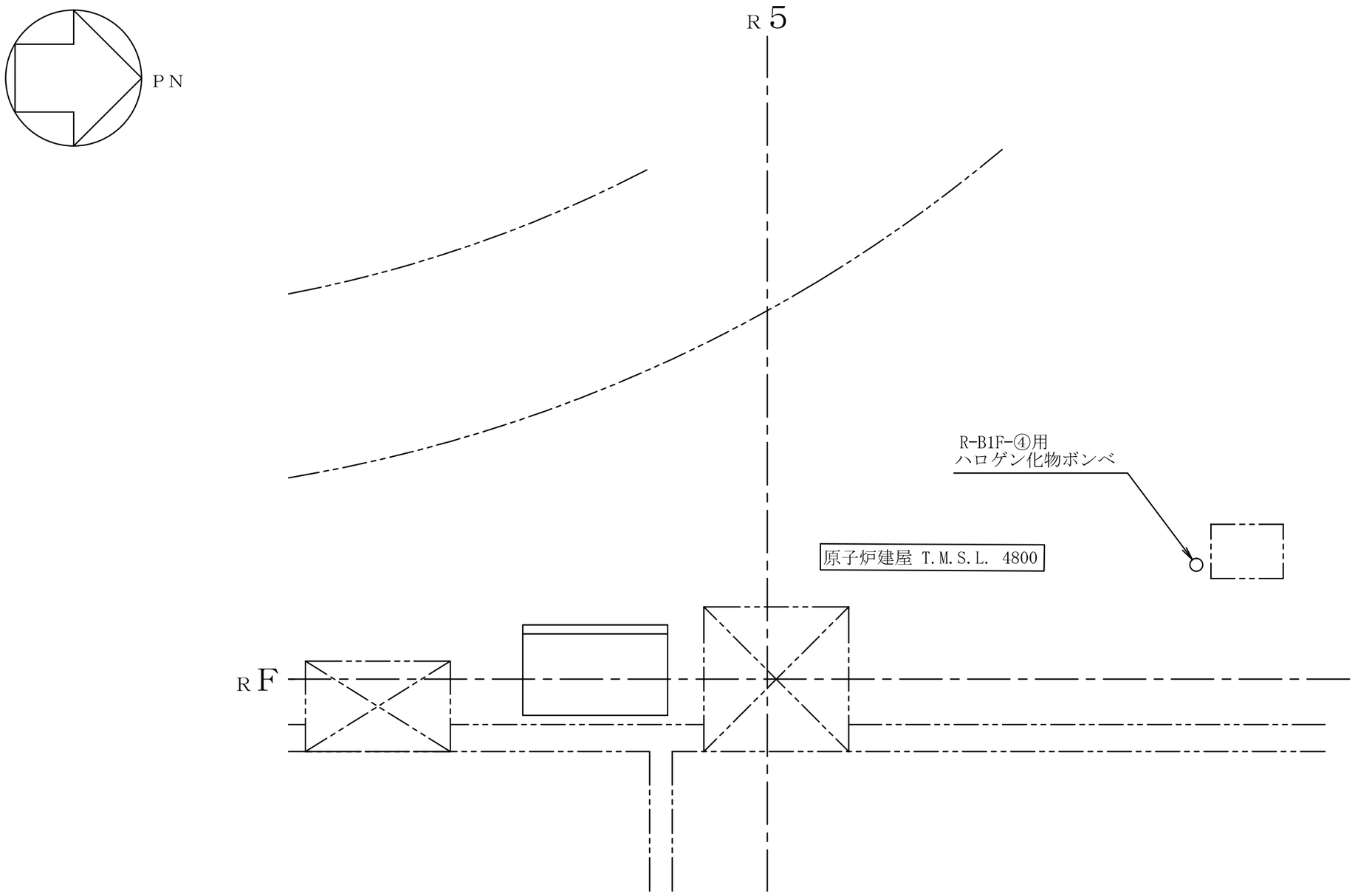

注 ：寸法はmmを示す。

工事計画認可申請	第9-3-2-1-6-24図
柏崎刈羽原子力発電所第７号機	
名称	その他発電用原子炉の附属施設のうち火災防護設備のうち消火設備（ケーブルトレイ消火設備）に係る機器の配置を明示した図面（その24）
東京電力ホールディングス株式会社	

9823

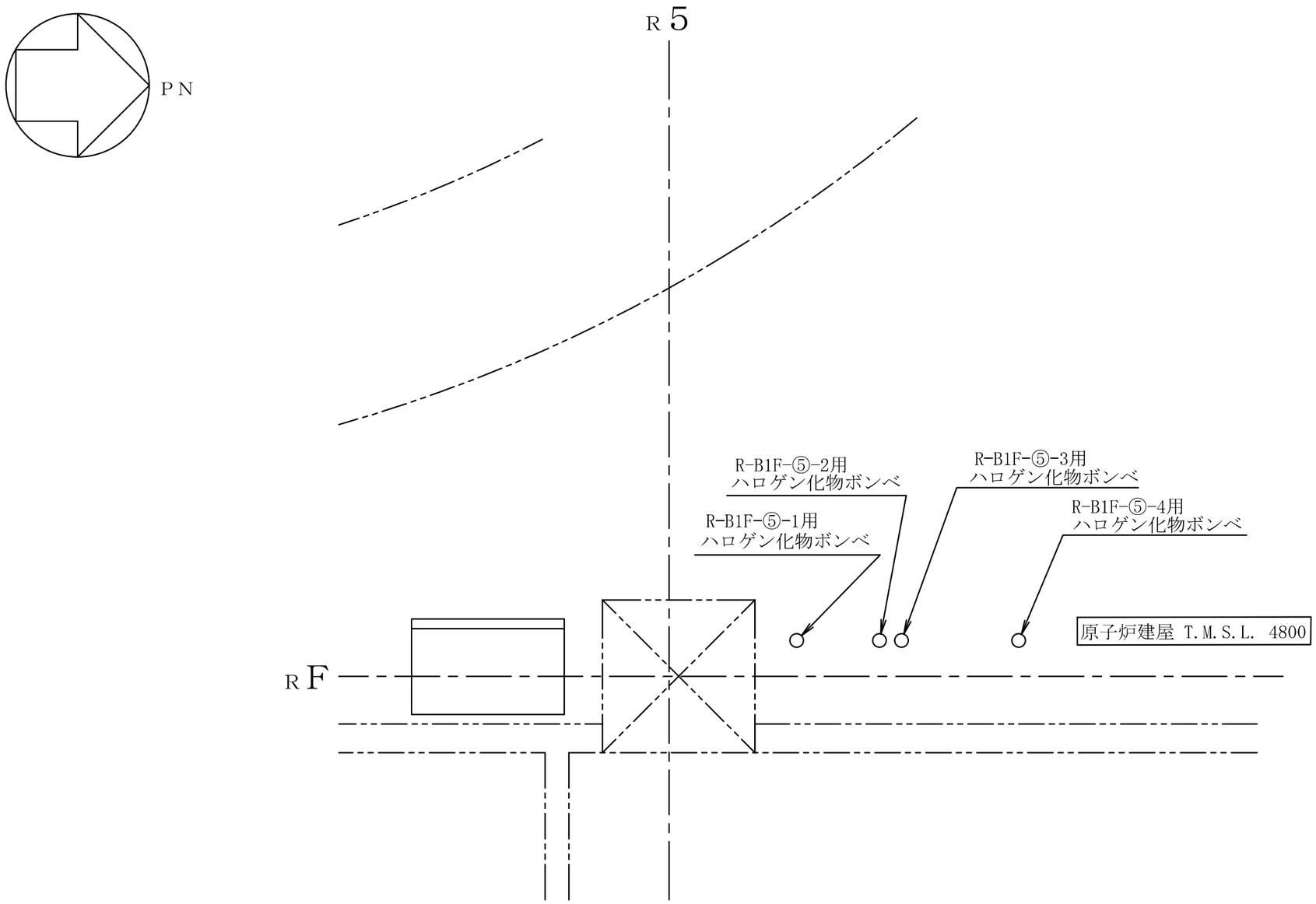

注 ：寸法はmmを示す。

工事計画認可申請	第9-3-2-1-6-25図
柏崎刈羽原子力発電所第７号機	
名称	その他発電用原子炉の附属施設のうち火災防護設備のうち消火設備（ケーブルトレイ消火設備）に係る機器の配置を明示した図面（その25）
東京電力ホールディングス株式会社	

0608

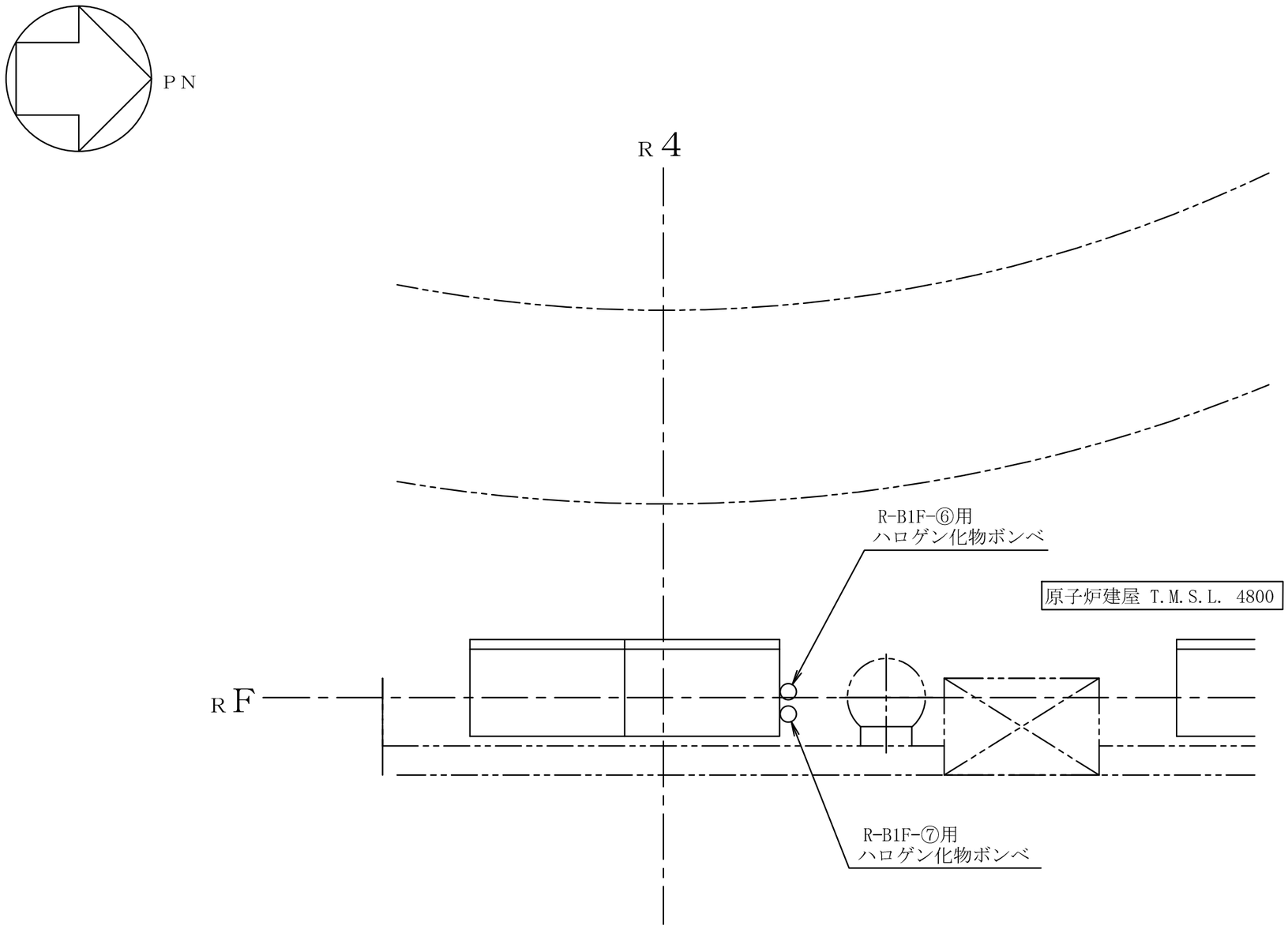

注 ：寸法はmmを示す。

工事計画認可申請	第9-3-2-1-6-26図
柏崎刈羽原子力発電所第７号機	
名称	その他発電用原子炉の附属施設のうち火災防護設備のうち消火設備（ケーブルトレイ消火設備）に係る機器の配置を明示した図面（その26）
東京電力ホールディングス株式会社	

9823

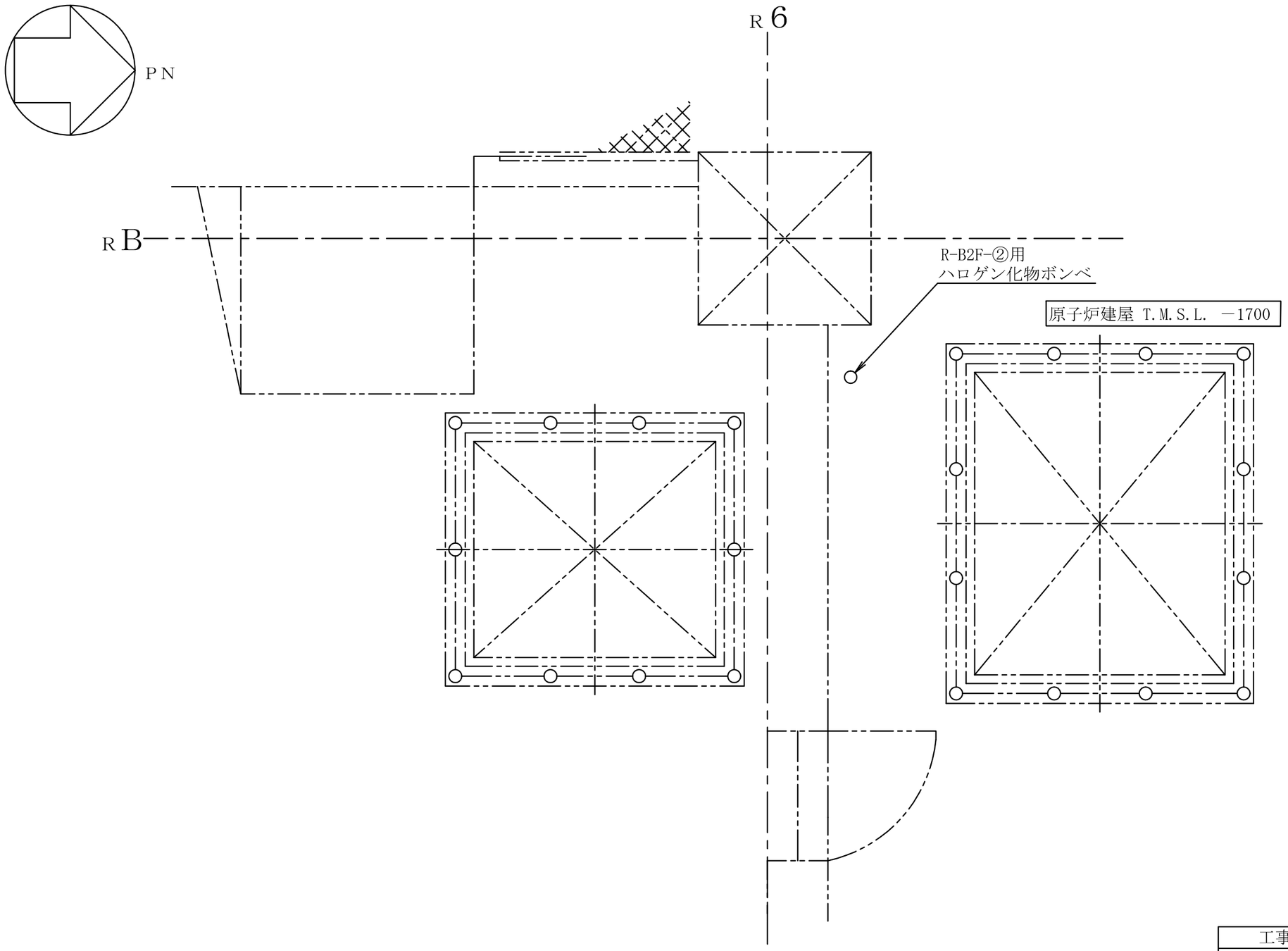

注 ：寸法はmmを示す。

工事計画認可申請	第9-3-2-1-6-27図
柏崎刈羽原子力発電所第７号機	
名称	その他発電用原子炉の附属施設のうち火災防護設備のうち消火設備（ケーブルトレイ消火設備）に係る機器の配置を明示した図面（その27）
東京電力ホールディングス株式会社	

9Y14

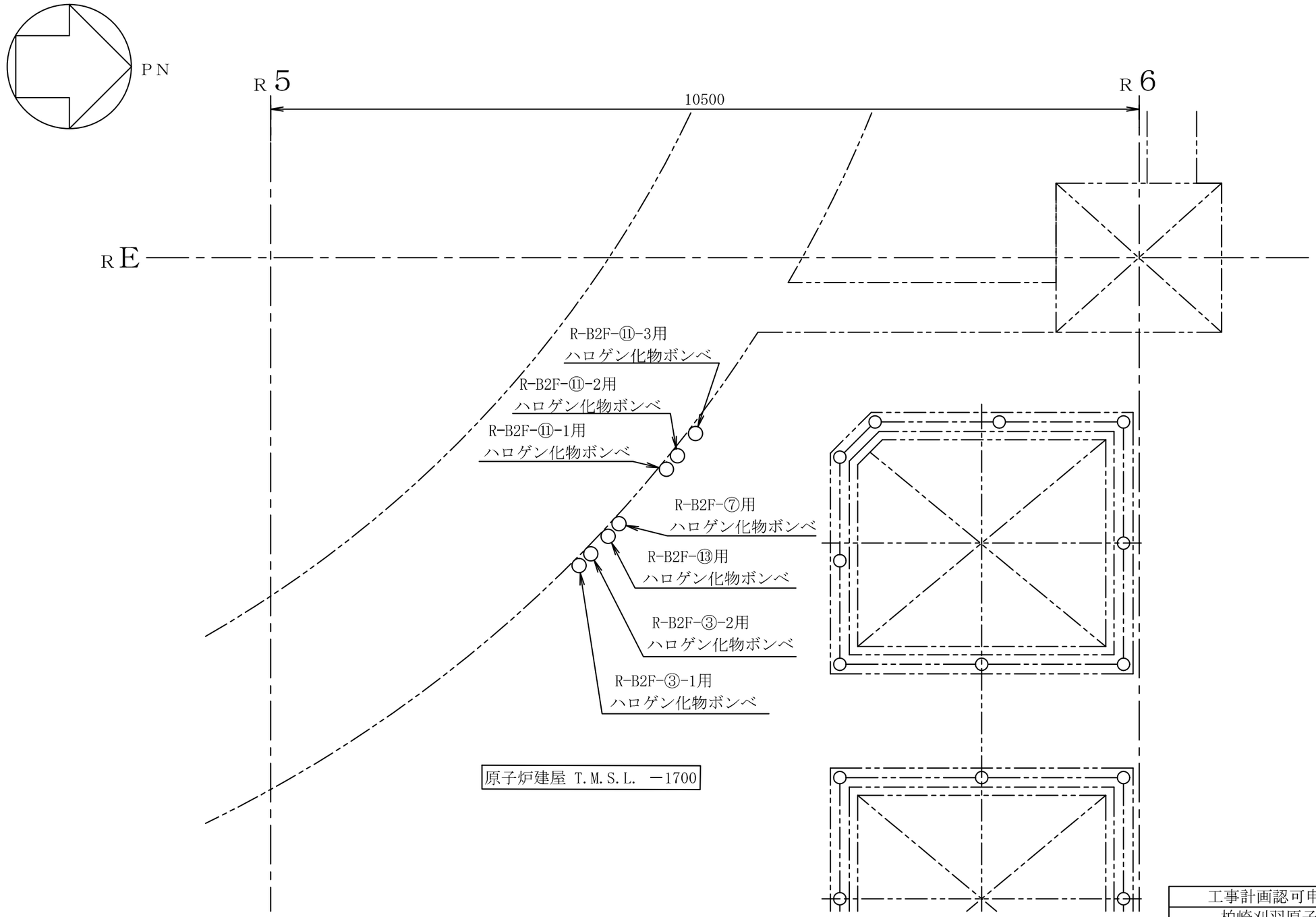

注 ：寸法はmmを示す。

工事計画認可申請	第9-3-2-1-6-28図
柏崎刈羽原子力発電所第７号機	
名称	その他発電用原子炉の附属施設のうち火災防護設備のうち消火設備（ケーブルトレイ消火設備）に係る機器の配置を明示した図面（その28）
東京電力ホールディングス株式会社	

9823

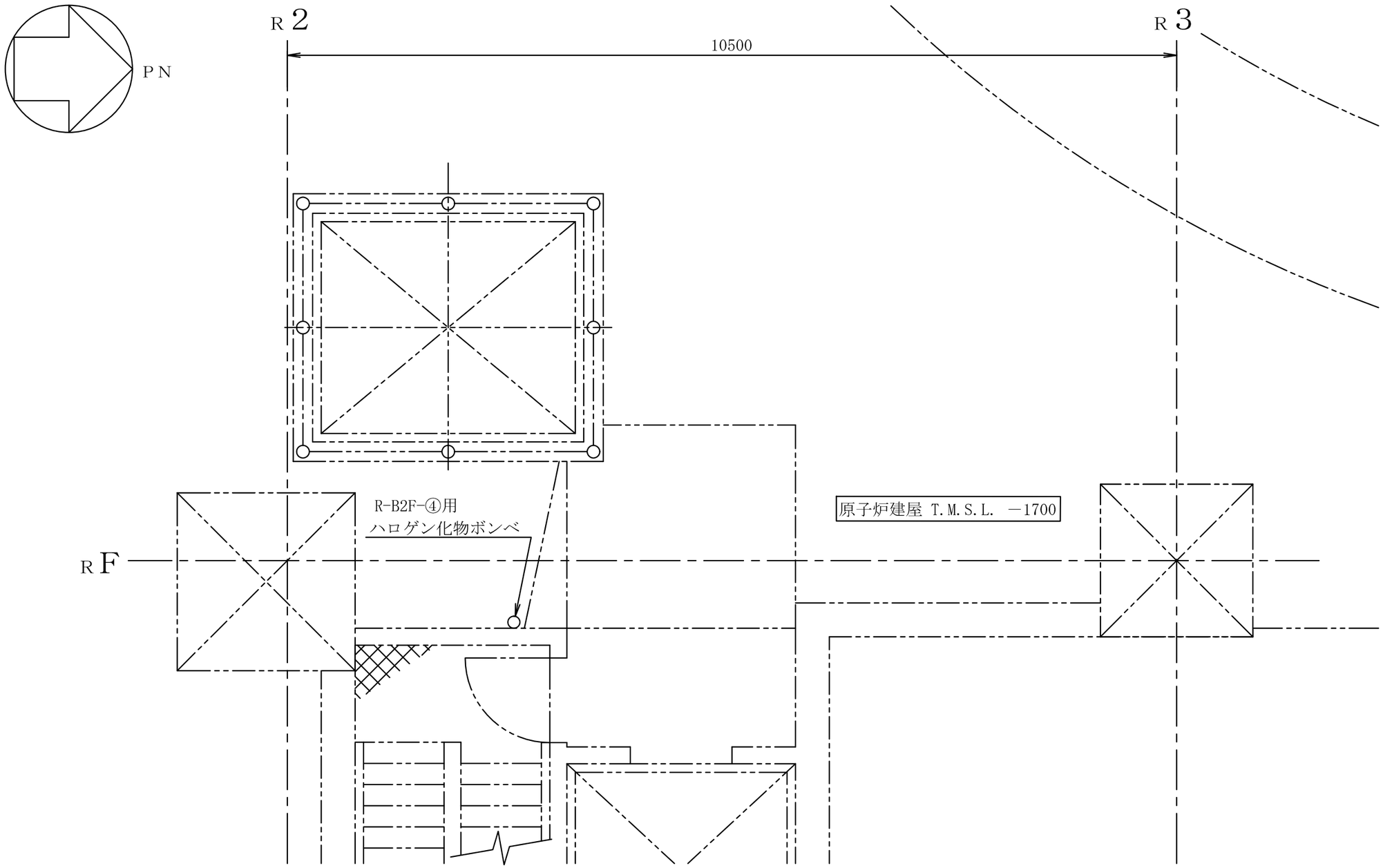

注 ：寸法はmmを示す。

工事計画認可申請	第9-3-2-1-6-29図
柏崎刈羽原子力発電所第７号機	
名称	その他発電用原子炉の附属施設のうち火災防護設備のうち消火設備（ケーブルトレイ消火設備）に係る機器の配置を明示した図面（その29）
東京電力ホールディングス株式会社	

9Y14

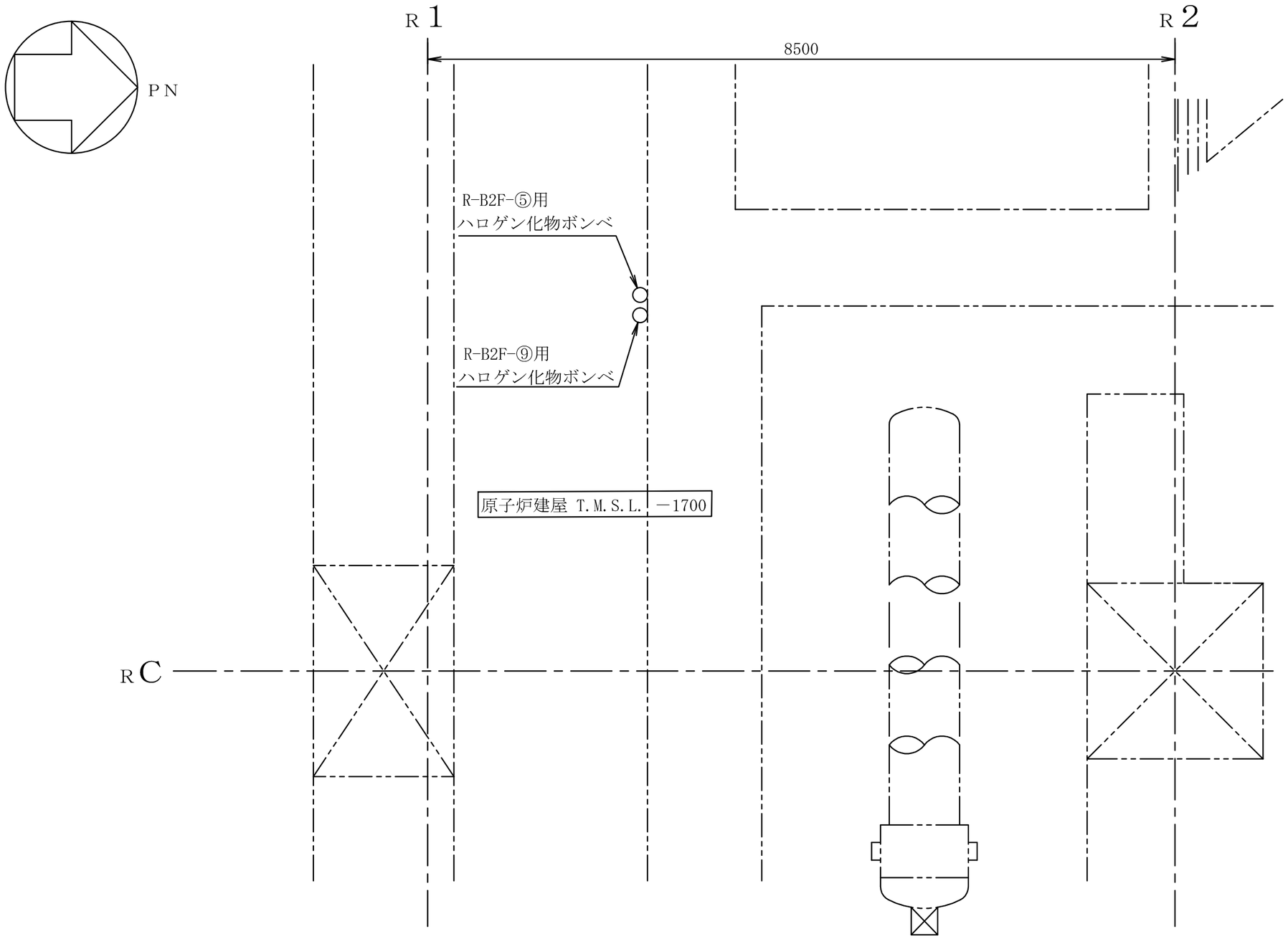

注 ：寸法はmmを示す。

工事計画認可申請	第9-3-2-1-6-30図
柏崎刈羽原子力発電所第７号機	
名称	その他発電用原子炉の附属施設のうち火災防護設備のうち消火設備（ケーブルトレイ消火設備）に係る機器の配置を明示した図面（その30）
東京電力ホールディングス株式会社	

0803

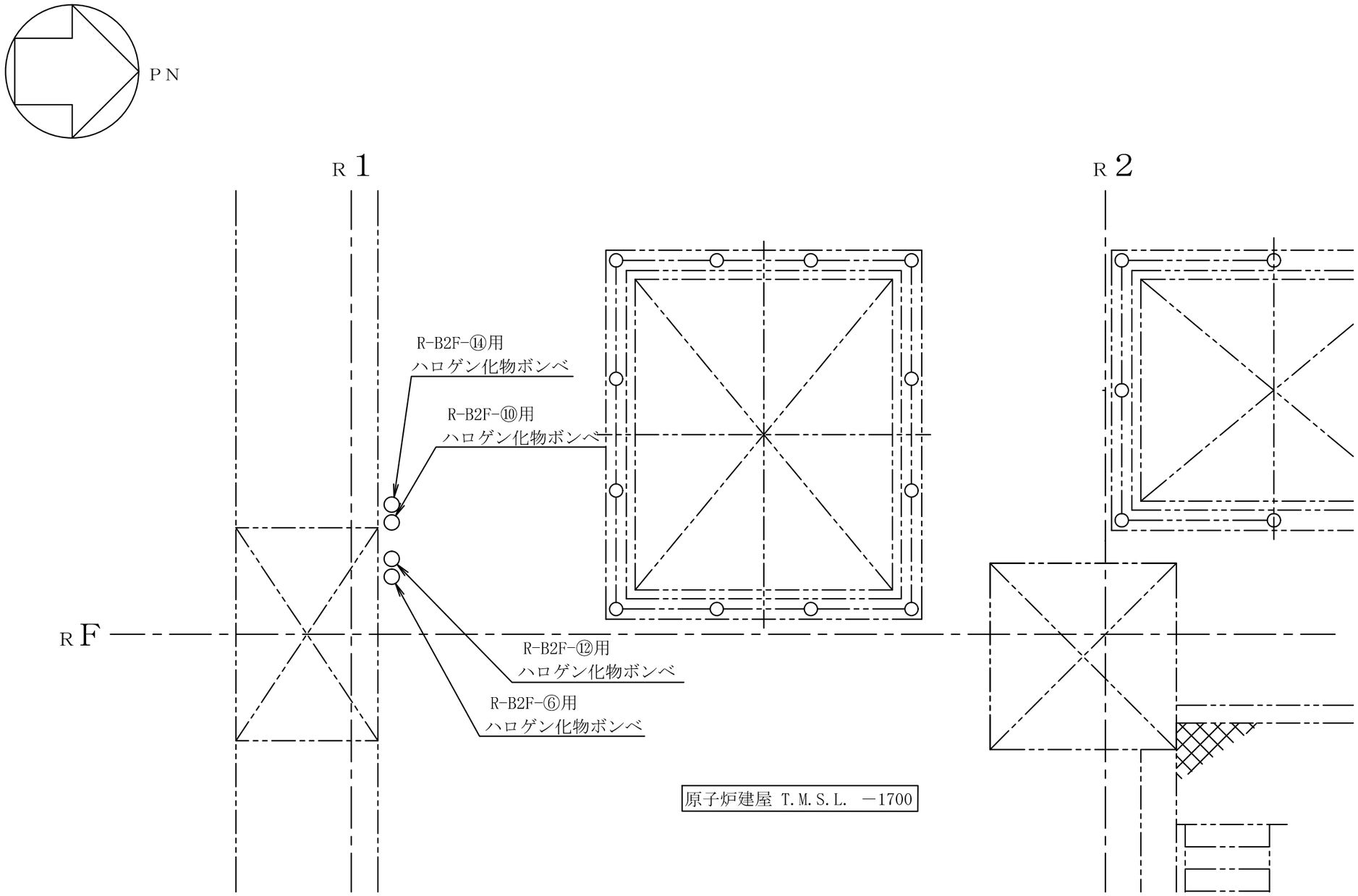

注 ：寸法はmmを示す。

工事計画認可申請	第9-3-2-1-6-31図
柏崎刈羽原子力発電所第７号機	
名称	その他発電用原子炉の附属施設のうち火災防護設備のうち消火設備（ケーブルトレイ消火設備）に係る機器の配置を明示した図面（その31）
東京電力ホールディングス株式会社	

9823

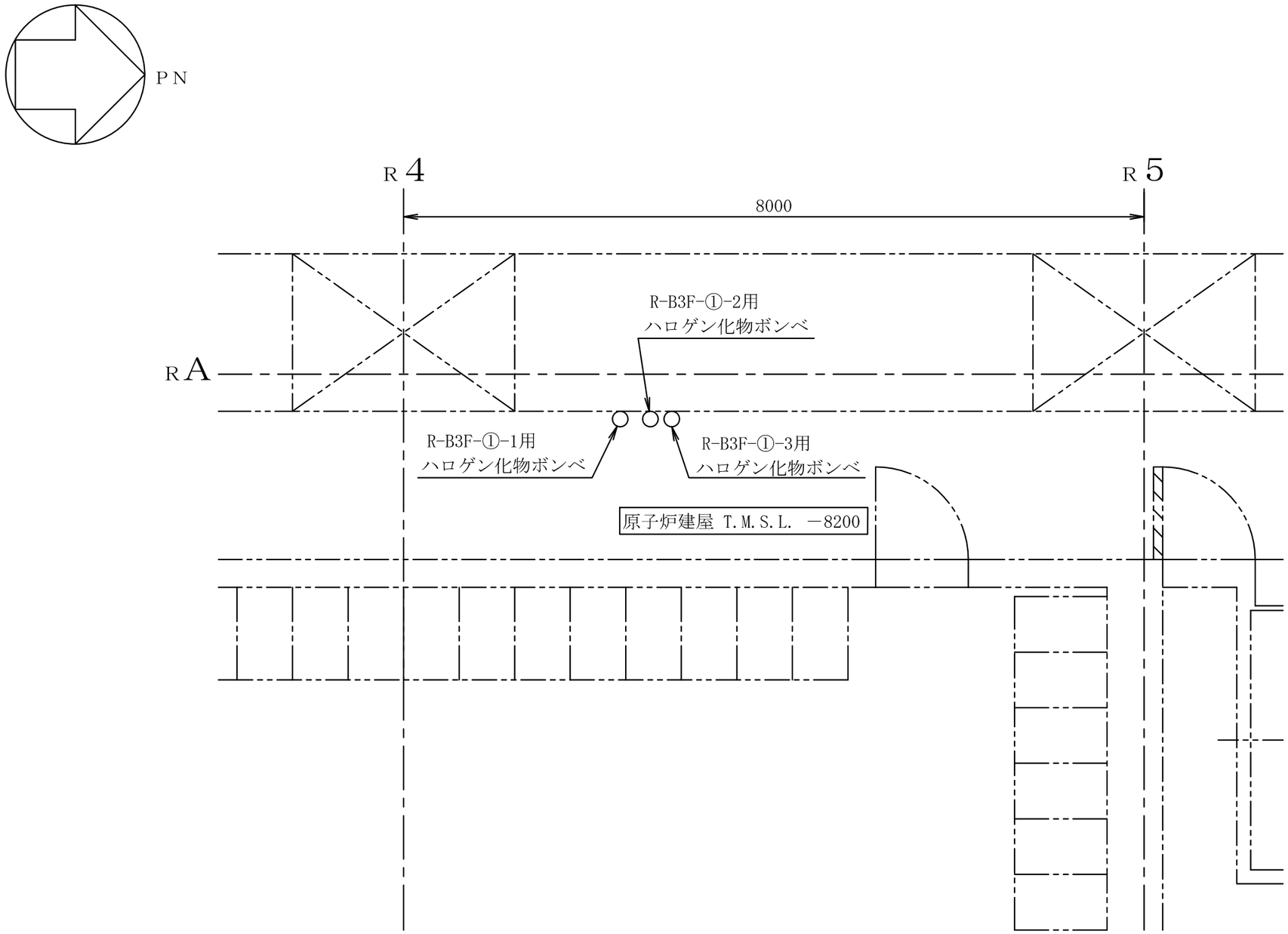

注 ：寸法はmmを示す。

工事計画認可申請	第9-3-2-1-6-32図
柏崎刈羽原子力発電所第７号機	
名称	その他発電用原子炉の附属施設のうち火災防護設備のうち消火設備（ケーブルトレイ消火設備）に係る機器の配置を明示した図面（その32）
東京電力ホールディングス株式会社	

9823

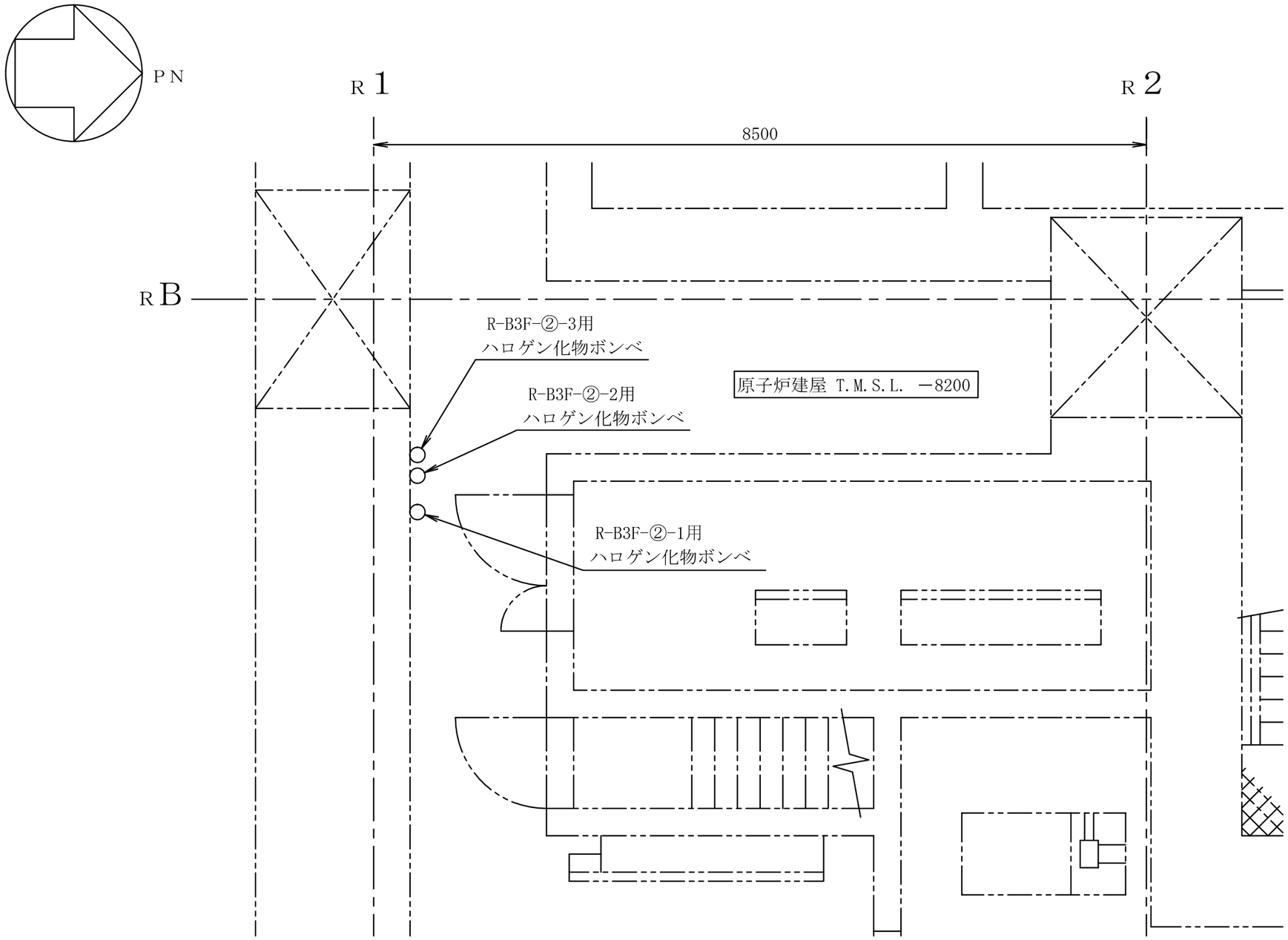

注 ：寸法はmmを示す。

工事計画認可申請	第9-3-2-1-6-33図
柏崎刈羽原子力発電所第７号機	
名称	その他発電用原子炉の附属施設のうち火災防護設備のうち消火設備（ケーブルトレイ消火設備）に係る機器の配置を明示した図面（その33）
東京電力ホールディングス株式会社	

9823

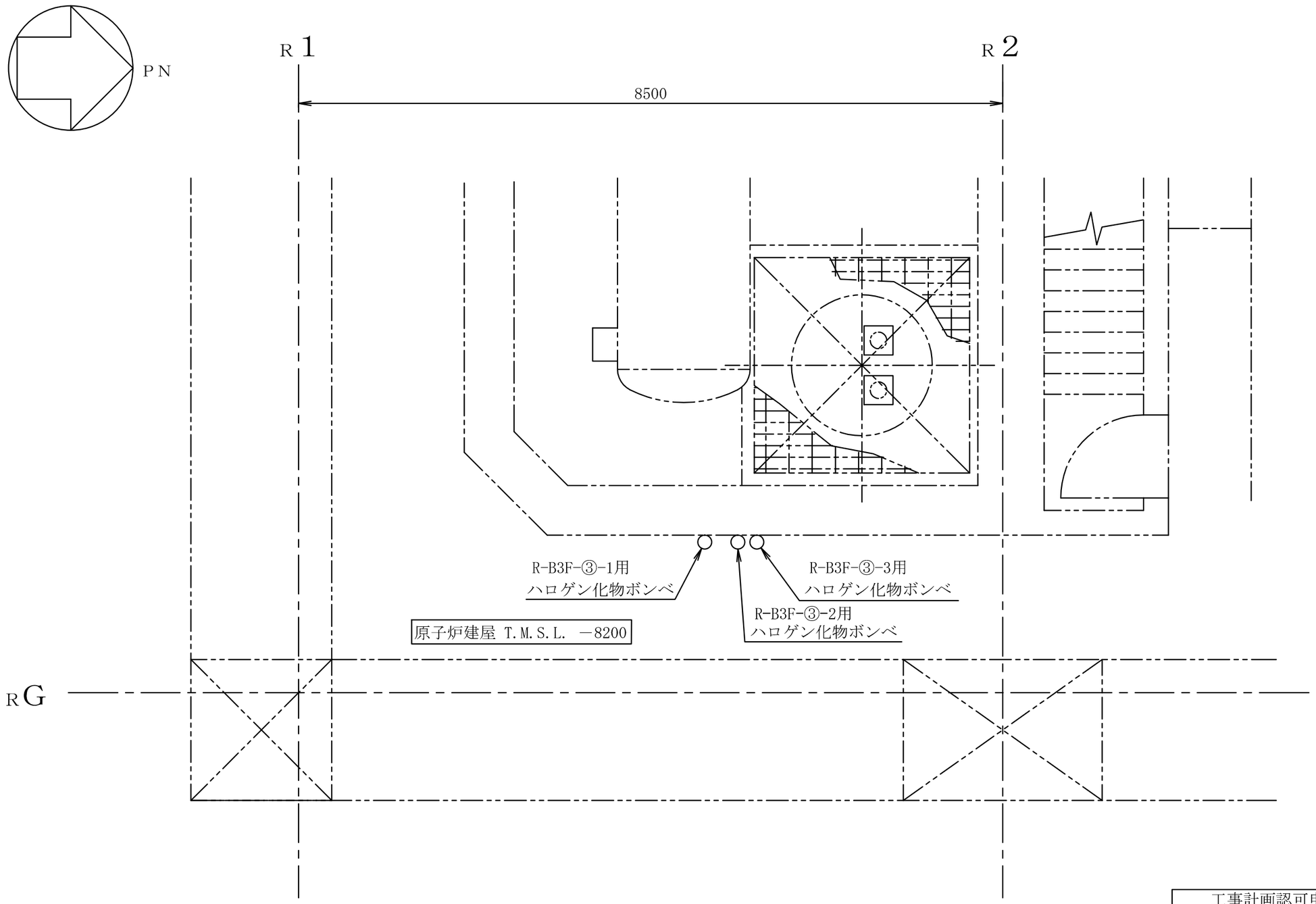

注 ：寸法はmmを示す。

工事計画認可申請	第9-3-2-1-6-34図
柏崎刈羽原子力発電所第７号機	
名称	その他発電用原子炉の附属施設のうち火災防護設備のうち消火設備（ケーブルトレイ消火設備）に係る機器の配置を明示した図面（その34）
東京電力ホールディングス株式会社	

9823

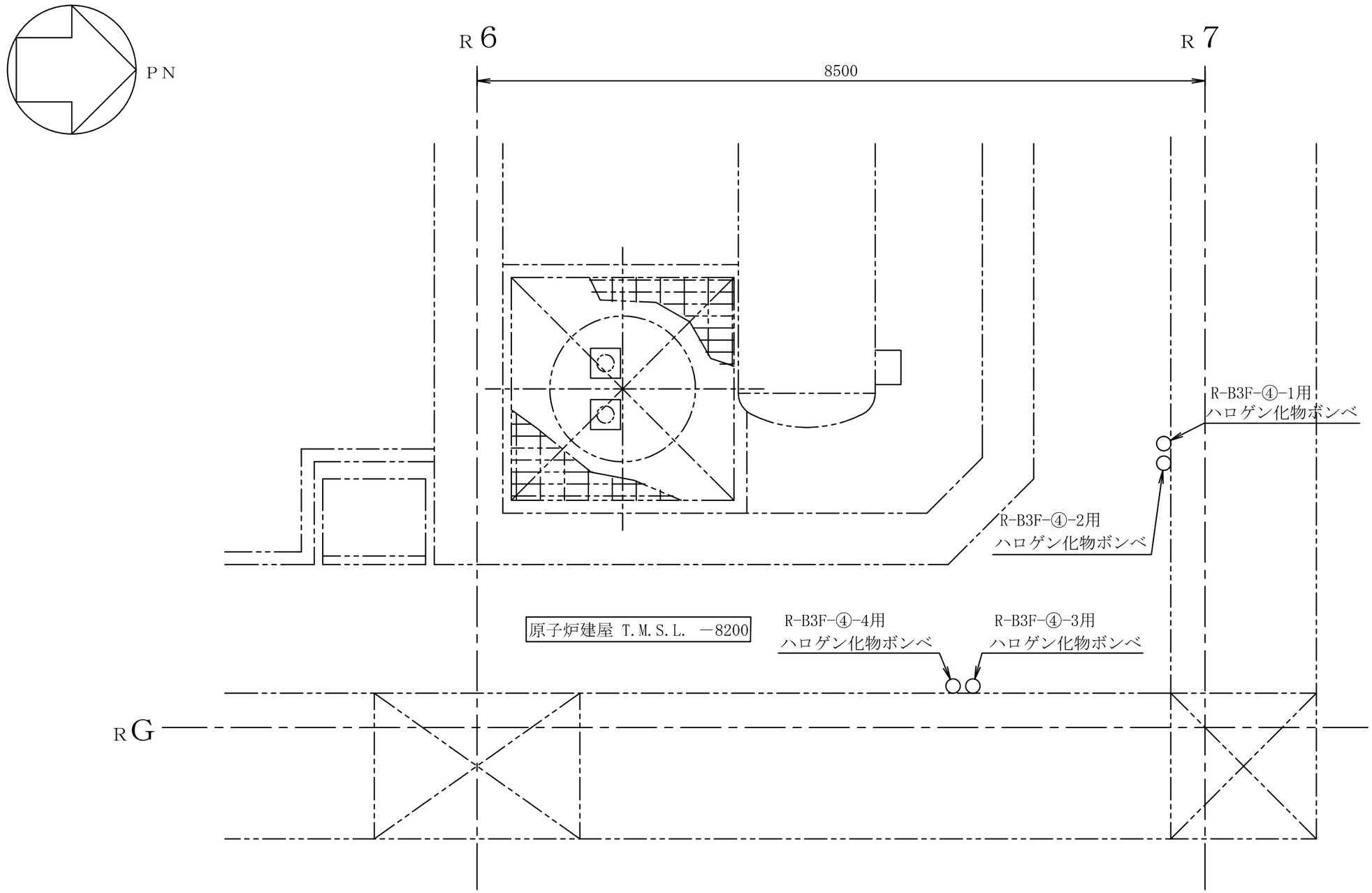

注 ：寸法はmmを示す。

工事計画認可申請	第9-3-2-1-6-35図
柏崎刈羽原子力発電所第７号機	
名称	その他発電用原子炉の附属施設のうち火災防護設備のうち消火設備（ケーブルトレイ消火設備）に係る機器の配置を明示した図面（その35）
東京電力ホールディングス株式会社	

9823

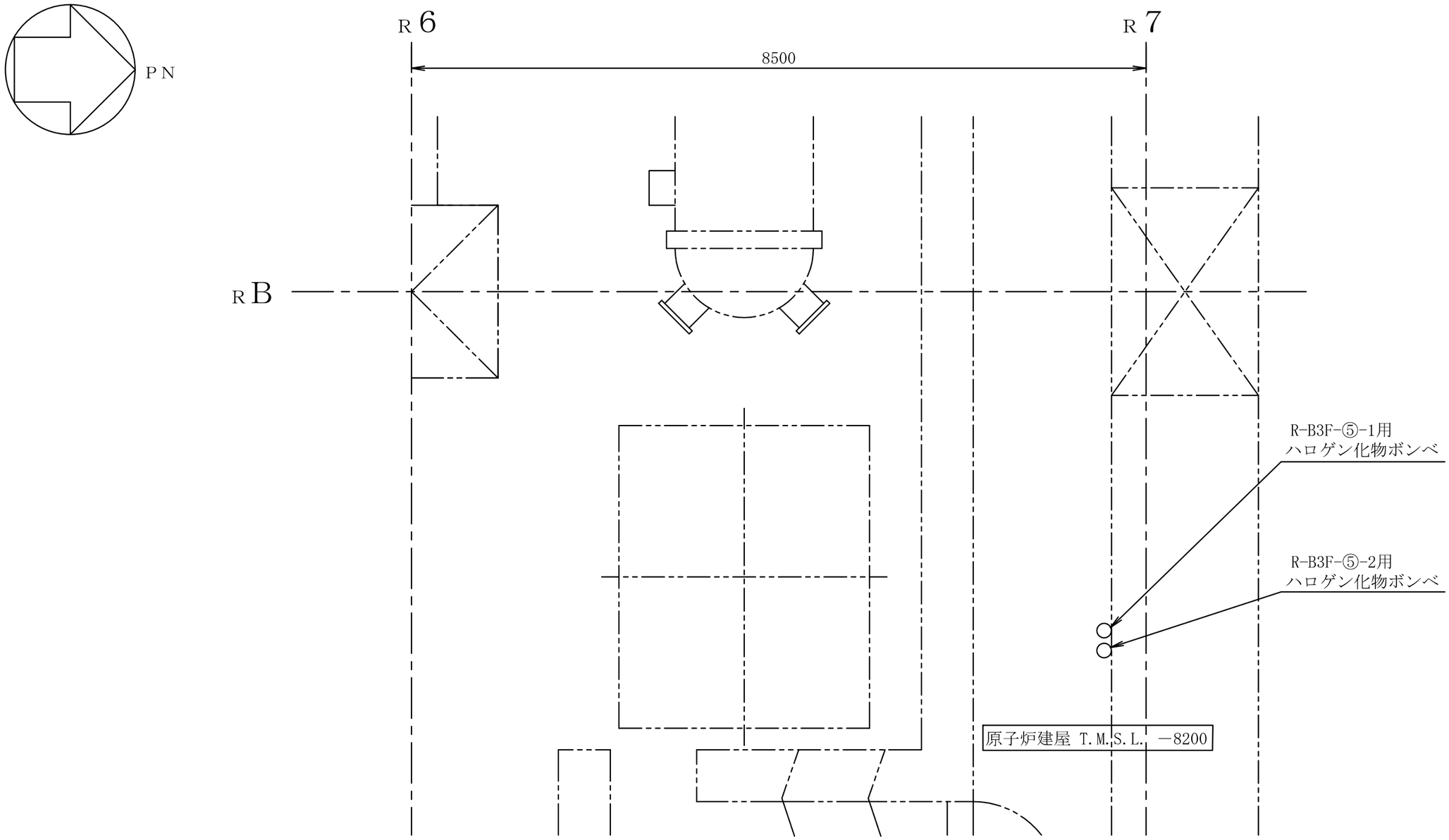

注 ：寸法はmmを示す。

工事計画認可申請	第9-3-2-1-6-36図
柏崎刈羽原子力発電所第７号機	
名称	その他発電用原子炉の附属施設のうち火災防護設備のうち消火設備（ケーブルトレイ消火設備）に係る機器の配置を明示した図面（その36）
東京電力ホールディングス株式会社	

0803

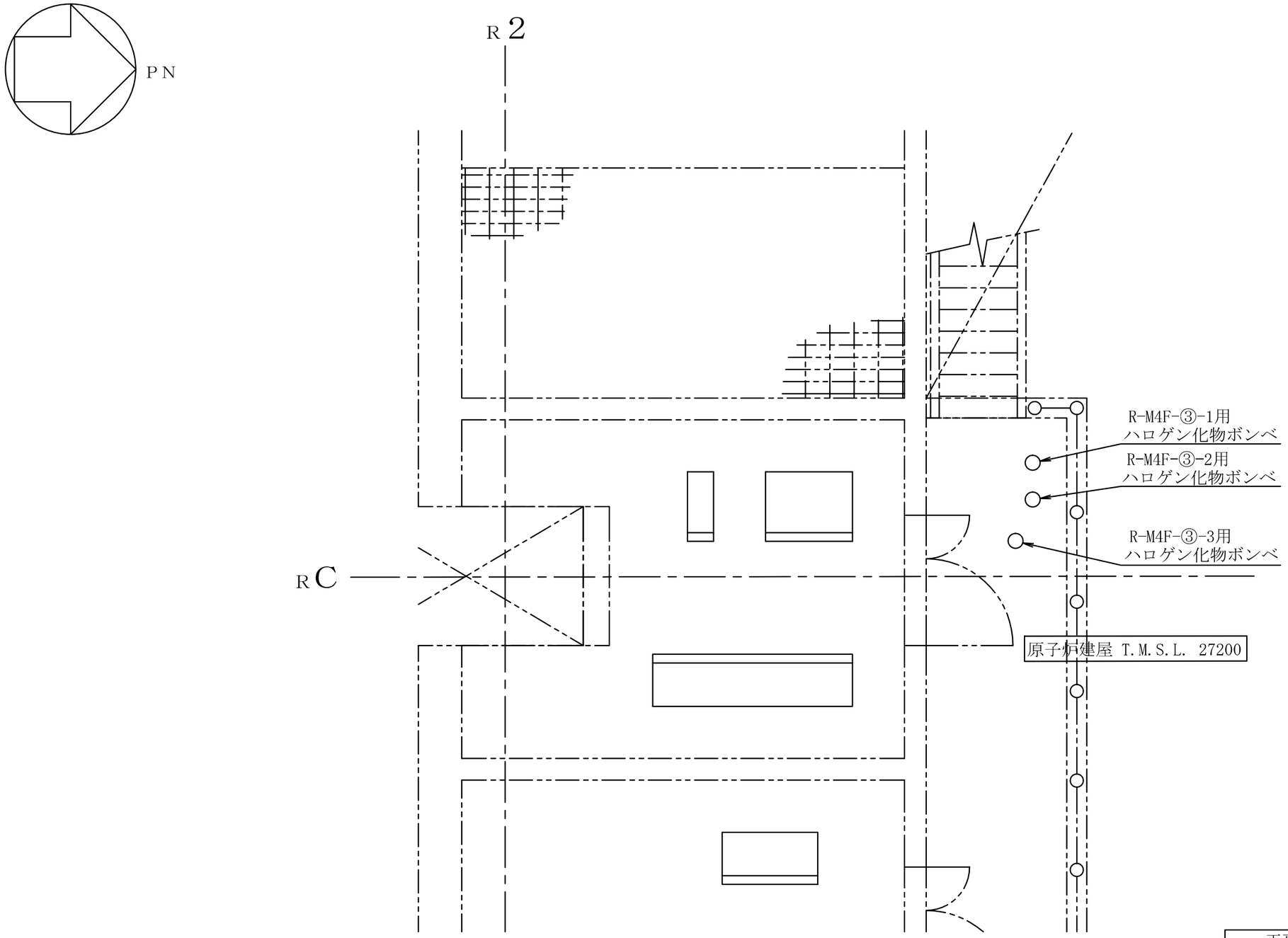

注 ：寸法はmmを示す。

工事計画認可申請	第9-3-2-1-6-37図
柏崎刈羽原子力発電所第７号機	
名称	その他発電用原子炉の附属施設のうち火災防護設備のうち消火設備（ケーブルトレイ消火設備）に係る機器の配置を明示した図面（その37）
東京電力ホールディングス株式会社	

0803

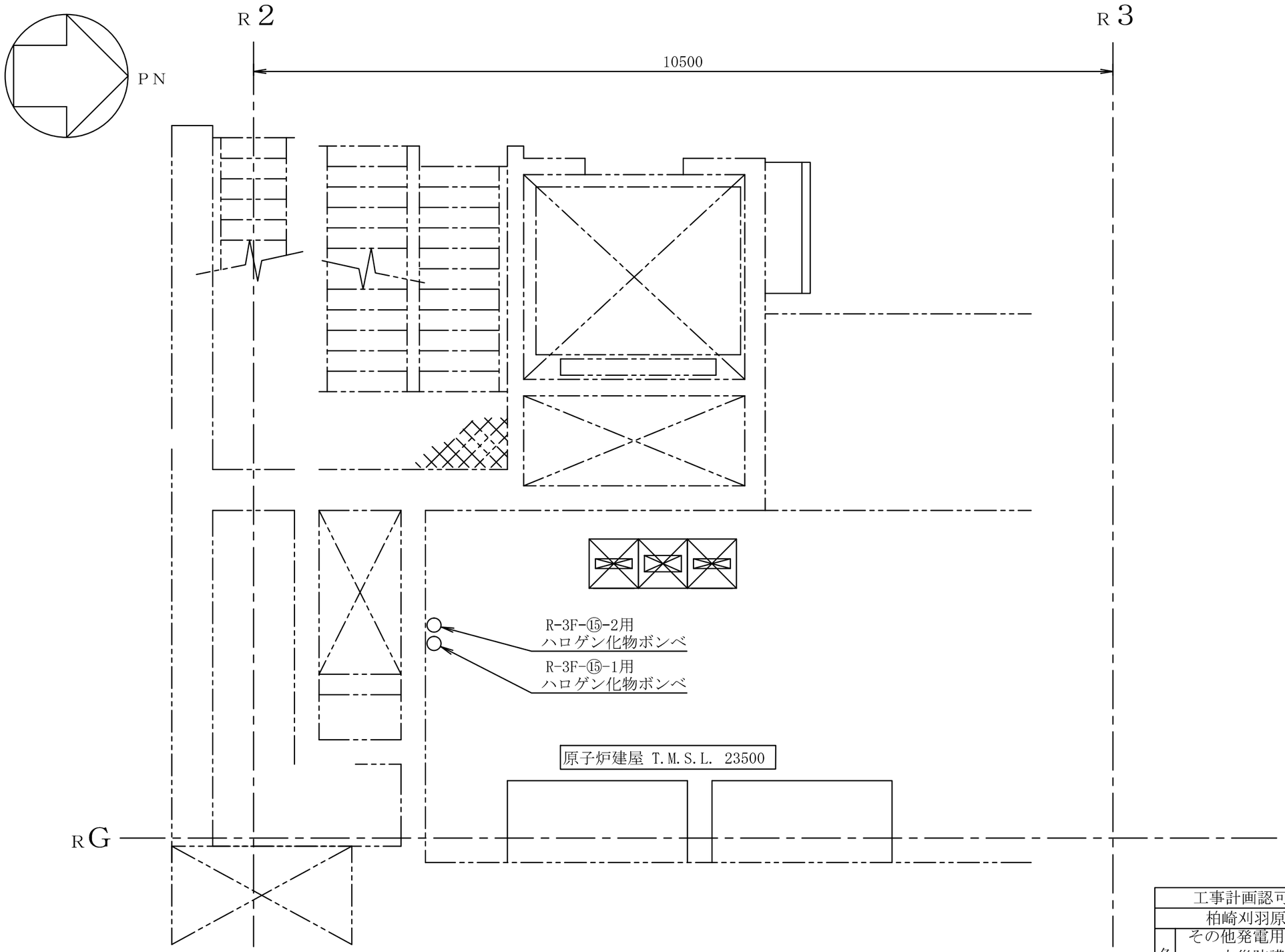

注 ：寸法はmmを示す。

工事計画認可申請	第9-3-2-1-6-38図
柏崎刈羽原子力発電所第７号機	
名称	その他発電用原子炉の附属施設のうち火災防護設備のうち消火設備（ケーブルトレイ消火設備）に係る機器の配置を明示した図面（その38）
東京電力ホールディングス株式会社	

0511

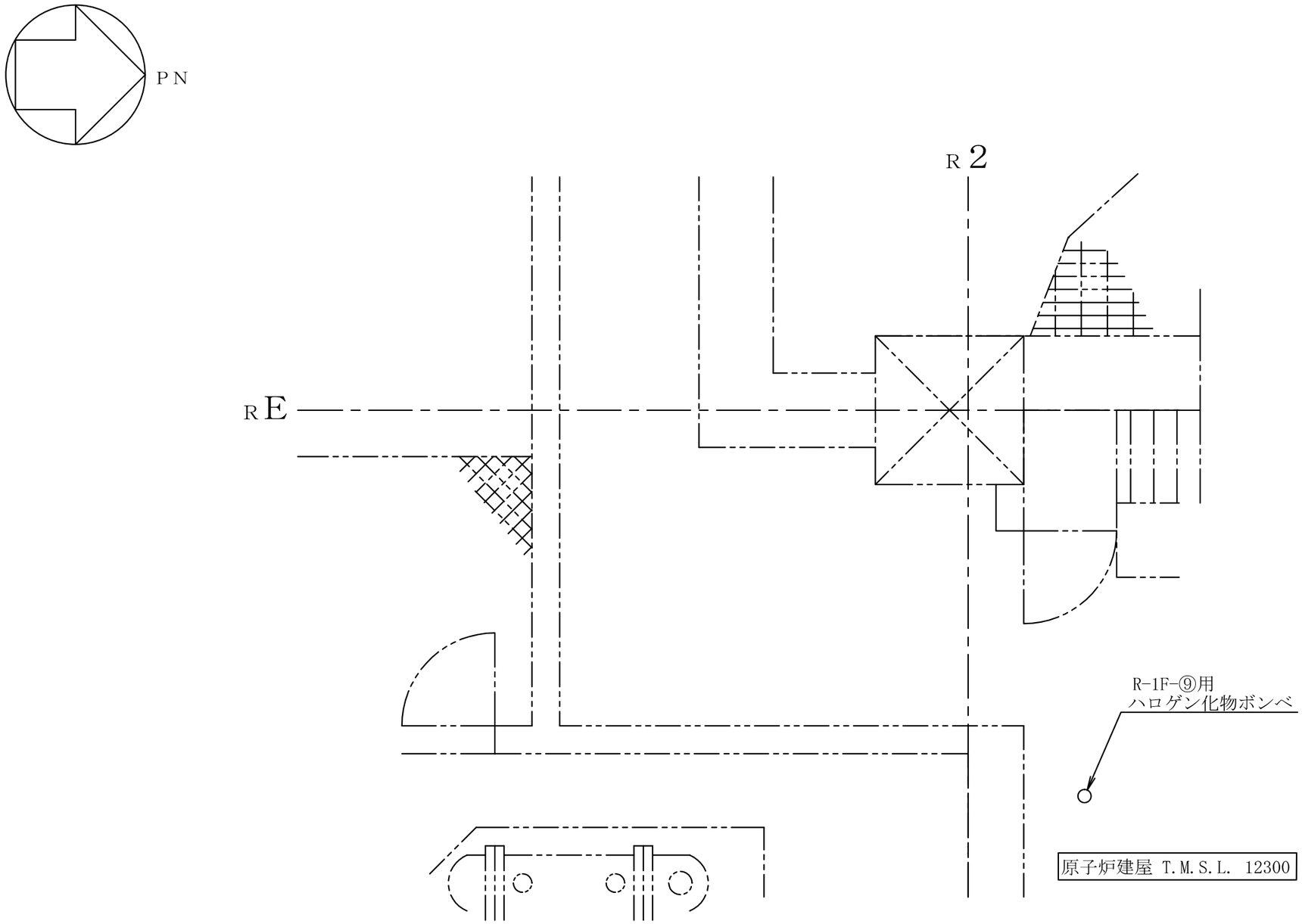

注 ：寸法はmmを示す。

工事計画認可申請	第9-3-2-1-6-39図
柏崎刈羽原子力発電所第７号機	
名称	その他発電用原子炉の附属施設のうち火災防護設備のうち消火設備（ケーブルトレイ消火設備）に係る機器の配置を明示した図面（その39）
東京電力ホールディングス株式会社	

9Y14

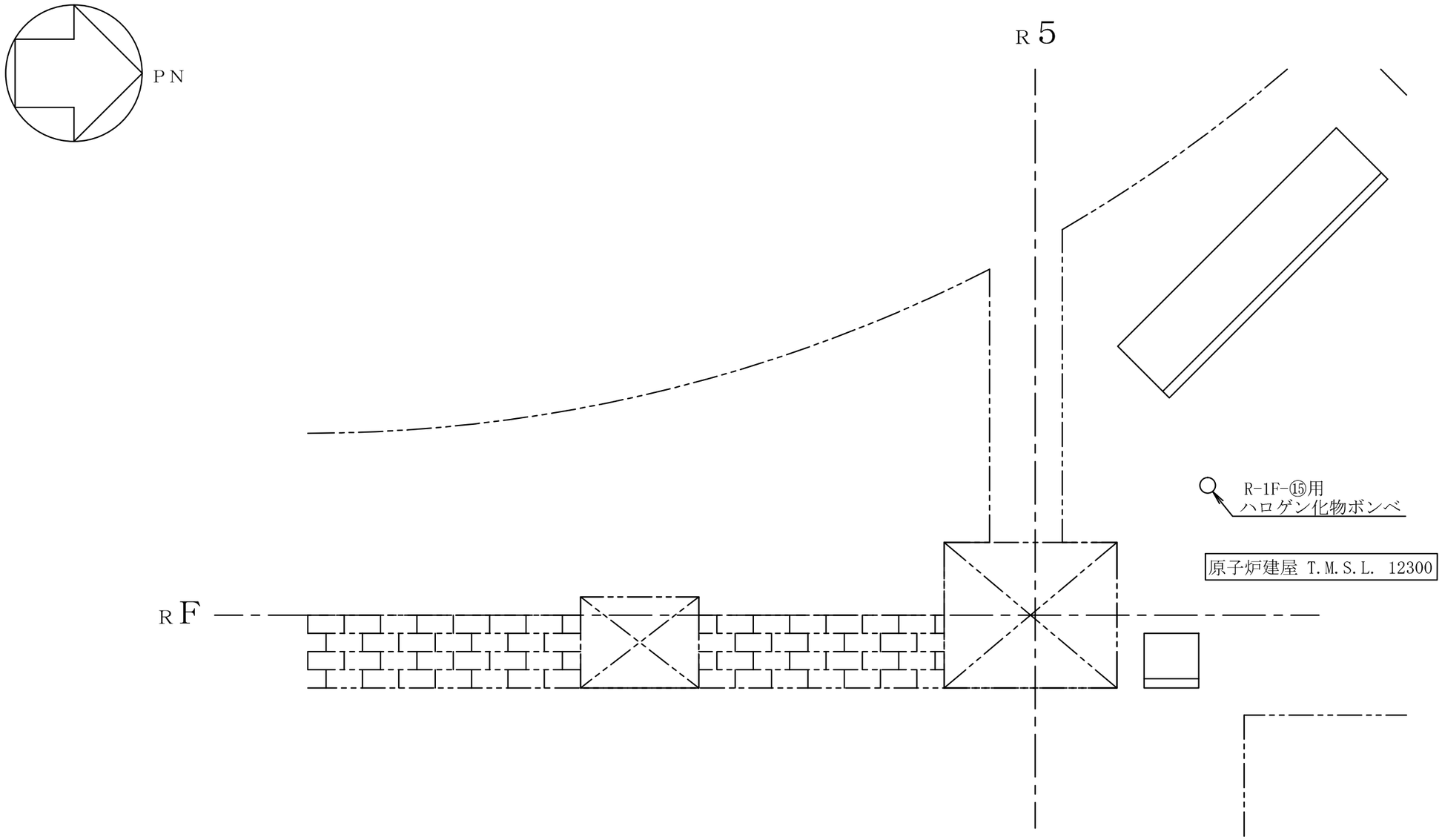

注 ：寸法はmmを示す。

工事計画認可申請	第9-3-2-1-6-40図
柏崎刈羽原子力発電所第７号機	
名称	その他発電用原子炉の附属施設のうち火災防護設備のうち消火設備（ケーブルトレイ消火設備）に係る機器の配置を明示した図面（その40）
東京電力ホールディングス株式会社	

9Y15

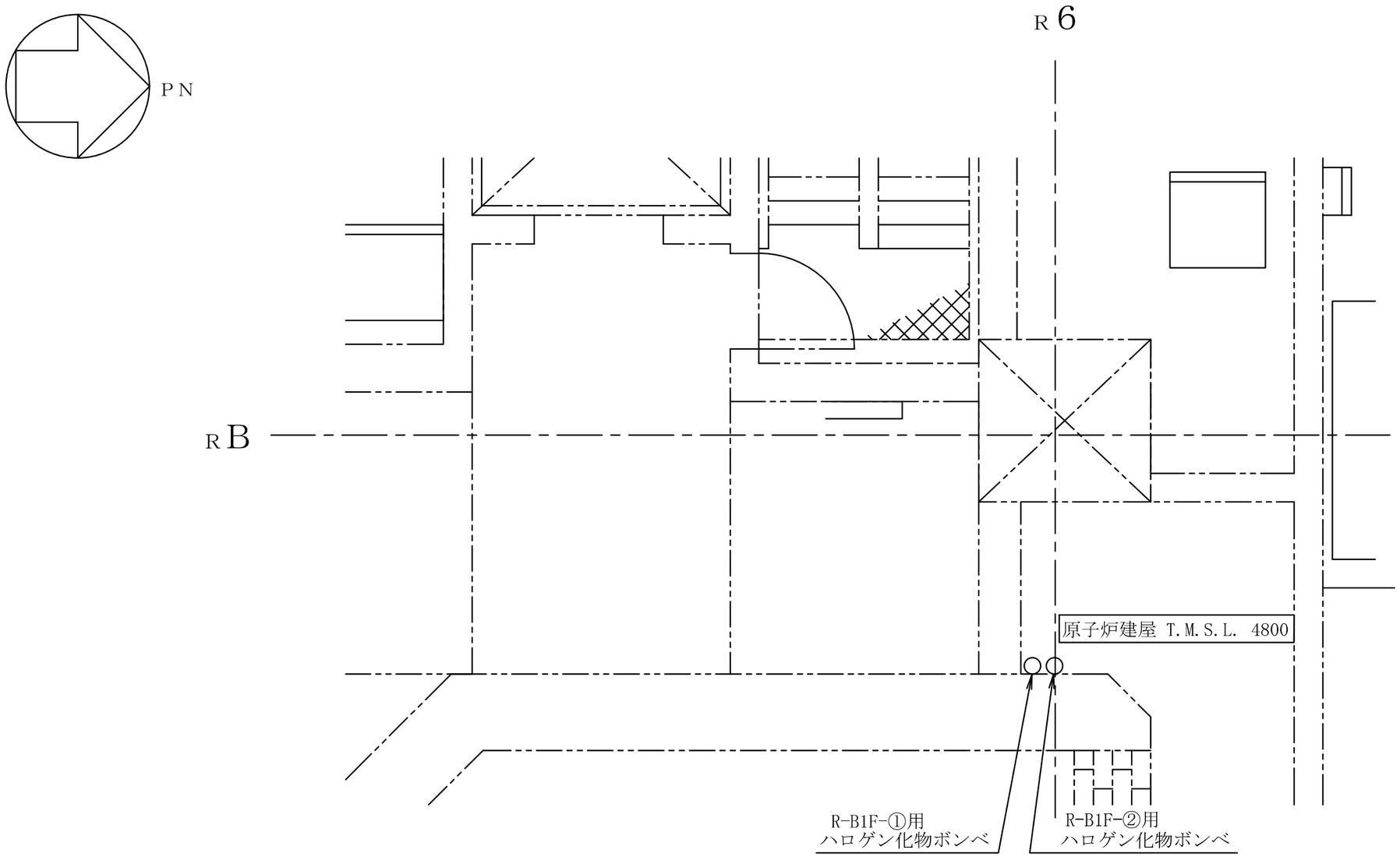

注 ：寸法はmmを示す。

工事計画認可申請	第9-3-2-1-6-41図
柏崎刈羽原子力発電所第７号機	
名称	その他発電用原子炉の附属施設のうち火災防護設備のうち消火設備（ケーブルトレイ消火設備）に係る機器の配置を明示した図面（その41）
東京電力ホールディングス株式会社	

0817

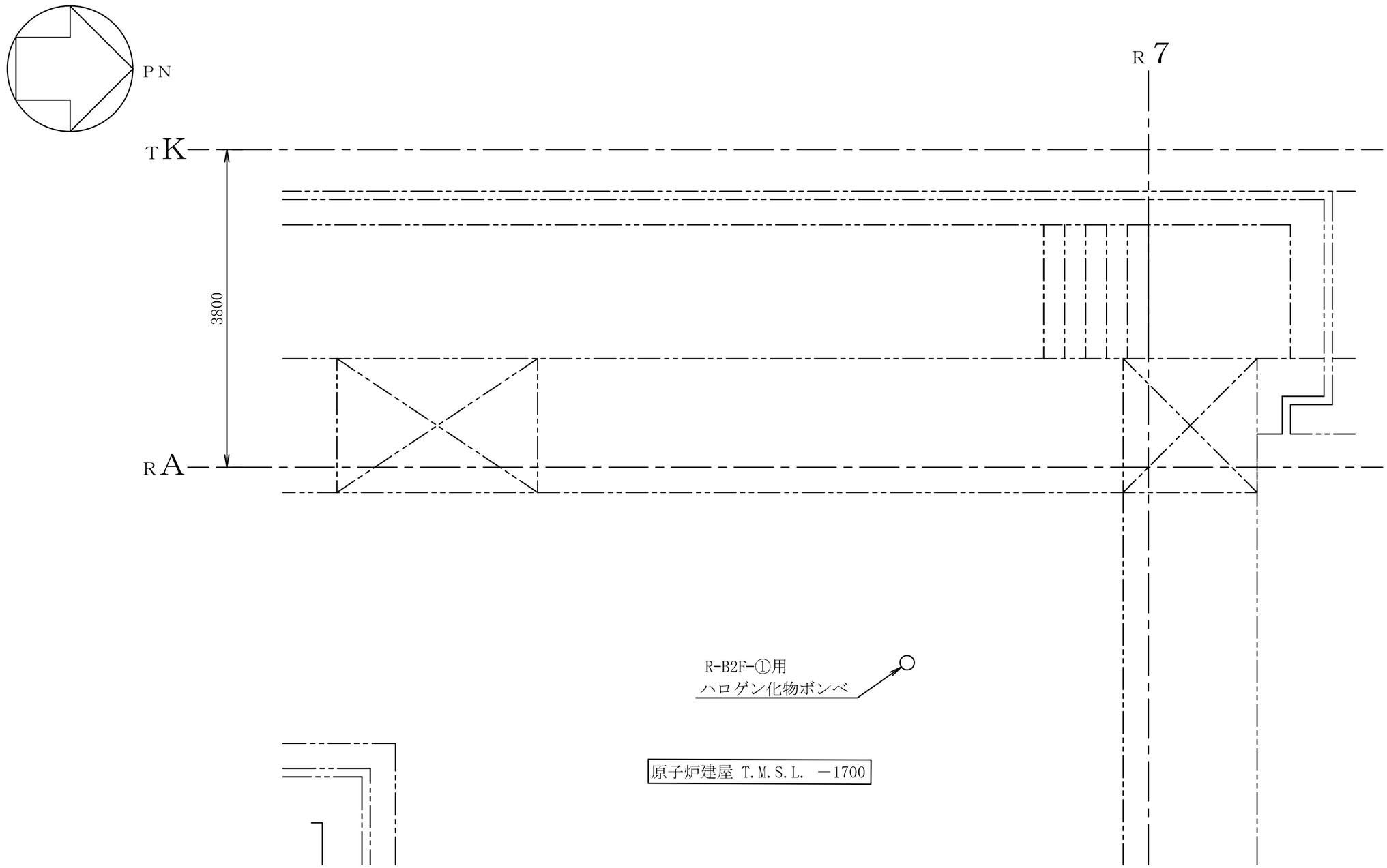

注 ：寸法はmmを示す。

工事計画認可申請	第9-3-2-1-6-42図
柏崎刈羽原子力発電所第７号機	
名称	その他発電用原子炉の附属施設のうち火災防護設備のうち消火設備（ケーブルトレイ消火設備）に係る機器の配置を明示した図面（その42）
東京電力ホールディングス株式会社	

0511

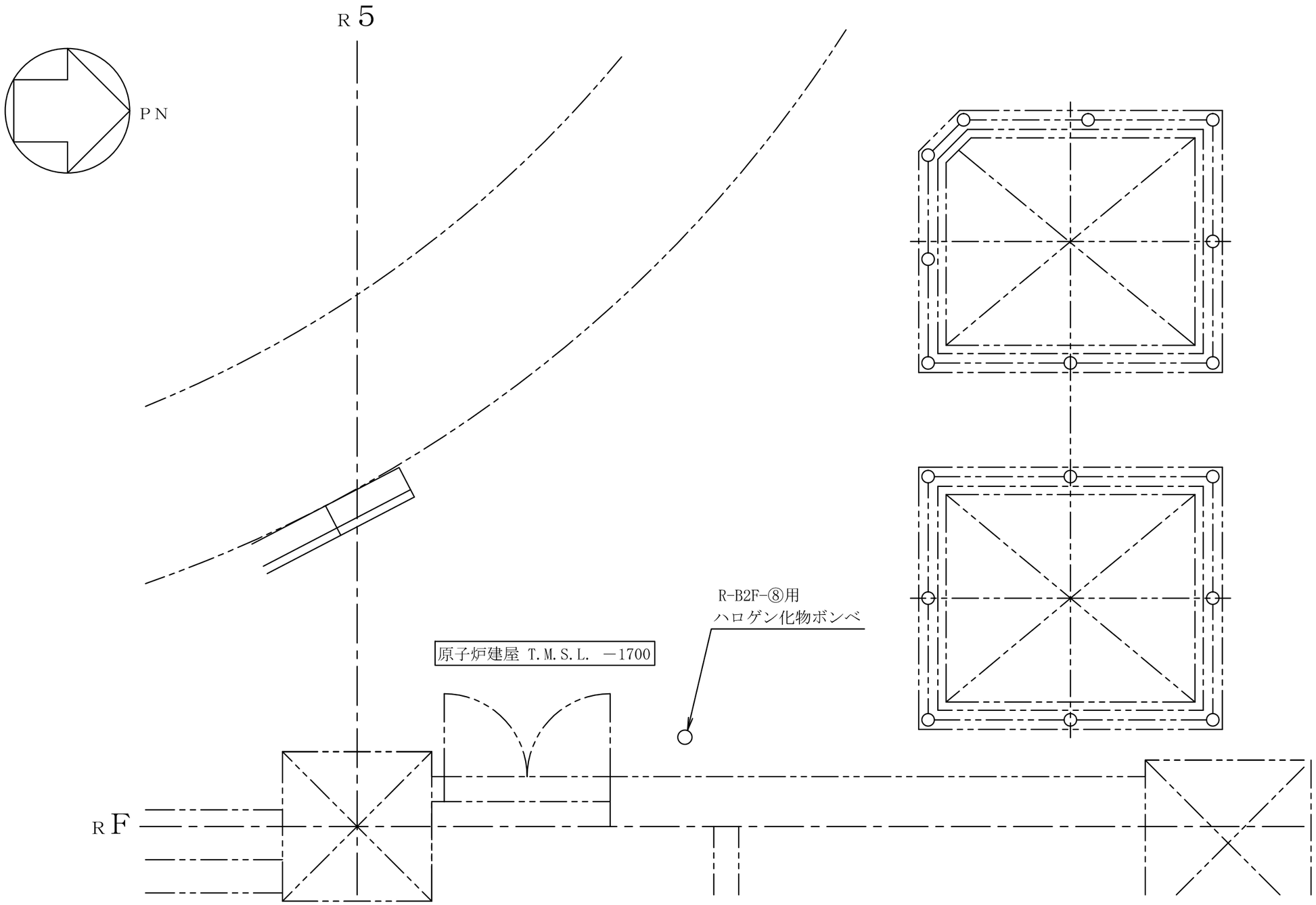

注 ：寸法はmmを示す。

工事計画認可申請	第9-3-2-1-6-43図
柏崎刈羽原子力発電所第７号機	
名称	その他発電用原子炉の附属施設のうち火災防護設備のうち消火設備（ケーブルトレイ消火設備）に係る機器の配置を明示した図面（その43）
東京電力ホールディングス株式会社	

9Y14

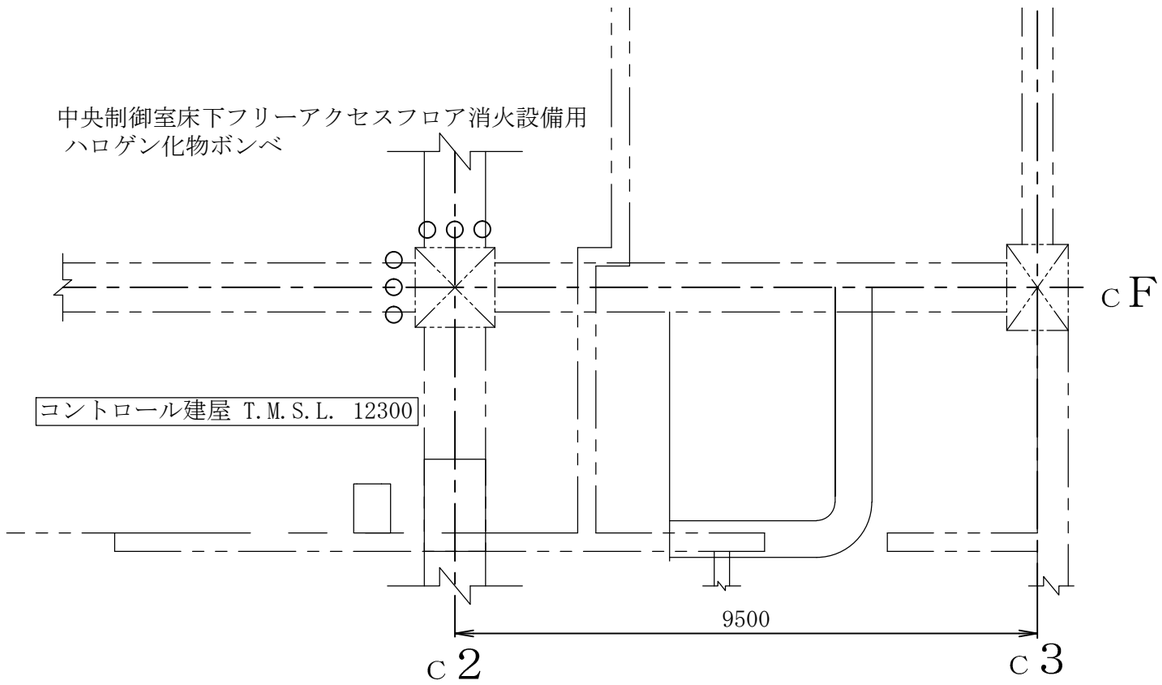

注 ：寸法はmmを示す。

工事計画認可申請	第9-3-2-1-7-1図
柏崎刈羽原子力発電所第７号機	
名称	その他発電用原子炉の附属施設のうち火災防護設備のうち消火設備（中央制御室床下フリーアクセスフロア消火設備）に係る機器の配置を明示した図面
東京電力ホールディングス株式会社	

0305

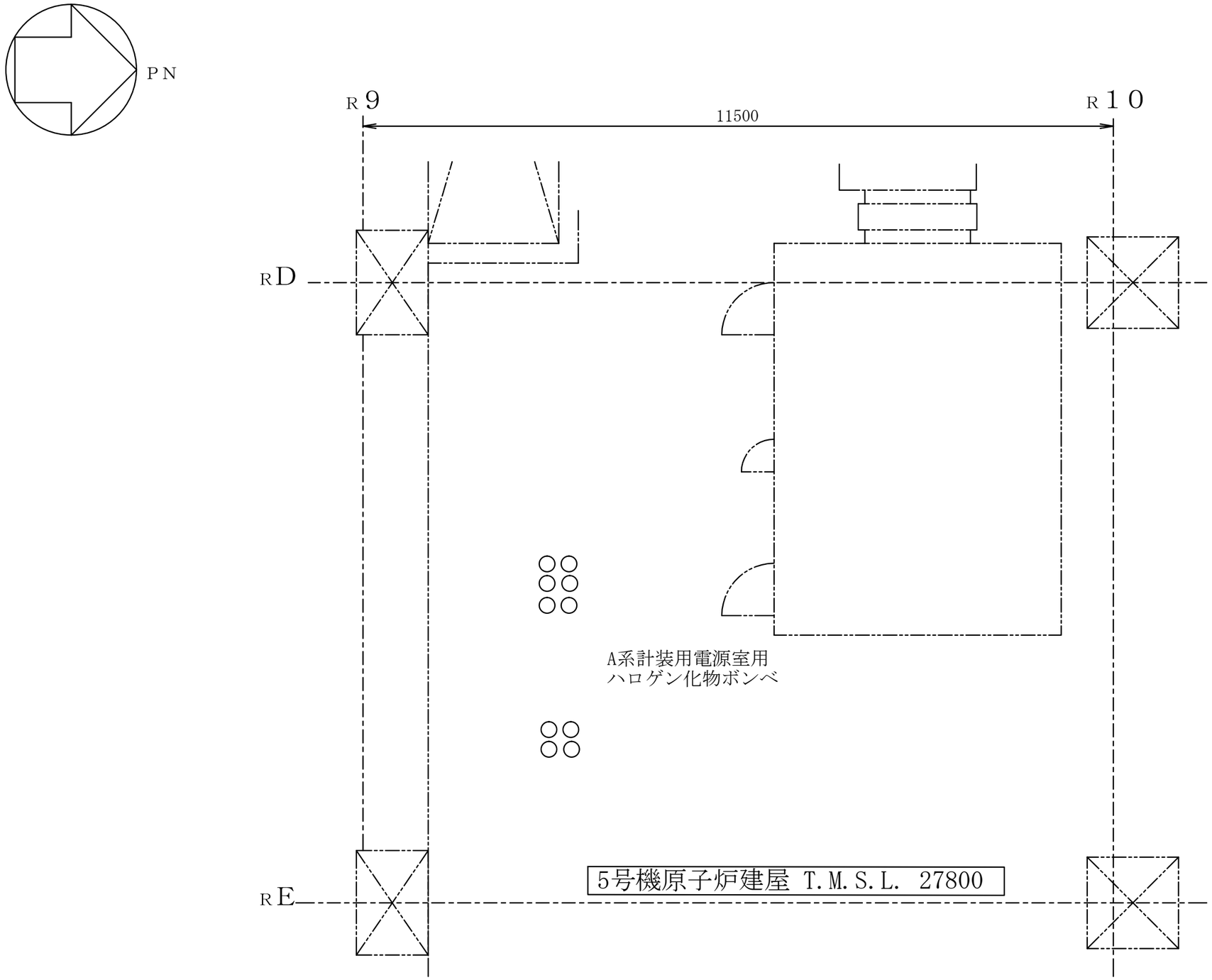

注 ：寸法はmmを表す。

工事計画認可申請	第9-3-2-1-8-1図
柏崎刈羽原子力発電所第７号機	
名称	その他発電用原子炉の附属施設のうち火災防護設備のうち消火設備（5号機原子炉建屋内緊急時対策所消火設備）に係る機器の配置を明示した図面（その1）
東京電力ホールディングス株式会社	

9524

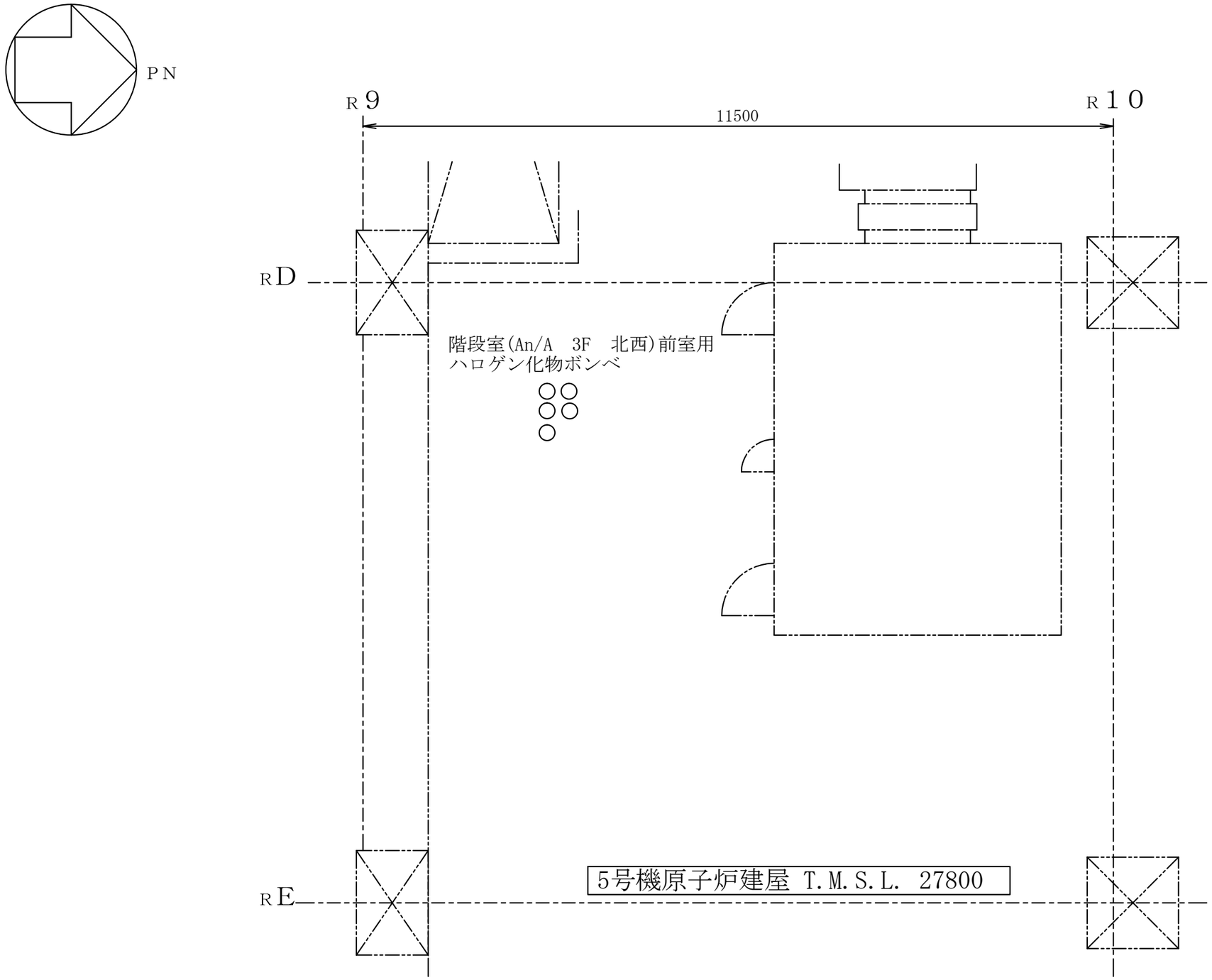

注 ：寸法はmmを表す。

工事計画認可申請	第9-3-2-1-8-2図
柏崎刈羽原子力発電所第７号機	
名称	その他発電用原子炉の附属施設のうち火災防護設備のうち消火設備（5号機原子炉建屋内緊急時対策所消火設備）に係る機器の配置を明示した図面（その2）
東京電力ホールディングス株式会社	

9524

系統番号：U43

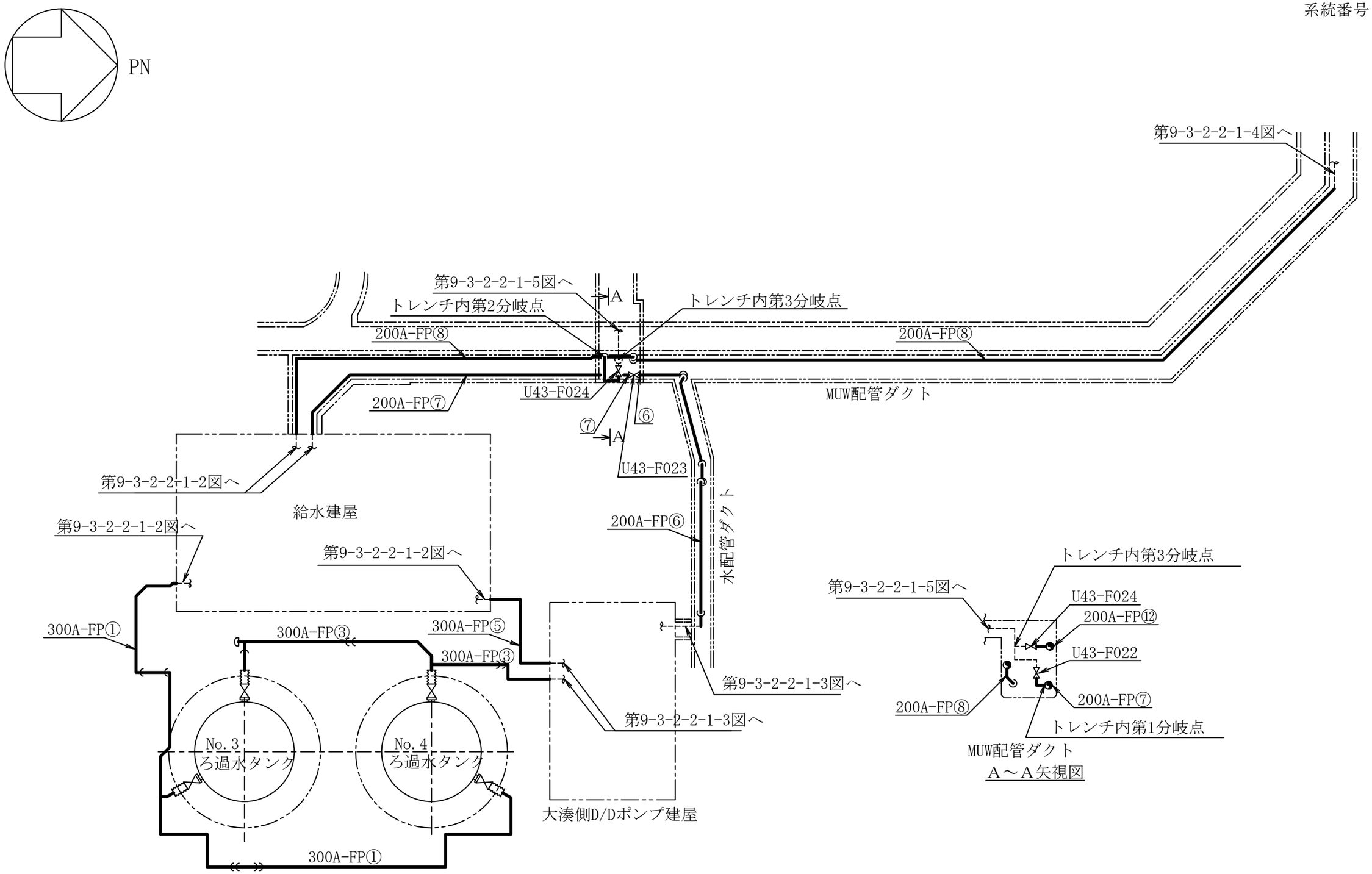

屋外

注　：図中の丸番号は別紙1のNO.を示す。

工事計画認可申請	第9-3-2-2-1-1図
柏崎刈羽原子力発電所第７号機	
名称	その他発電用原子炉の附属施設のうち火災防護設備のうち消火設備（水系消火設備）に係る主配管の配置を明示した図面（その1）
東京電力ホールディングス株式会社	

0824

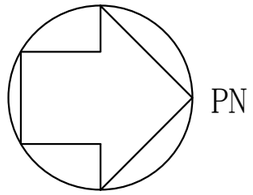

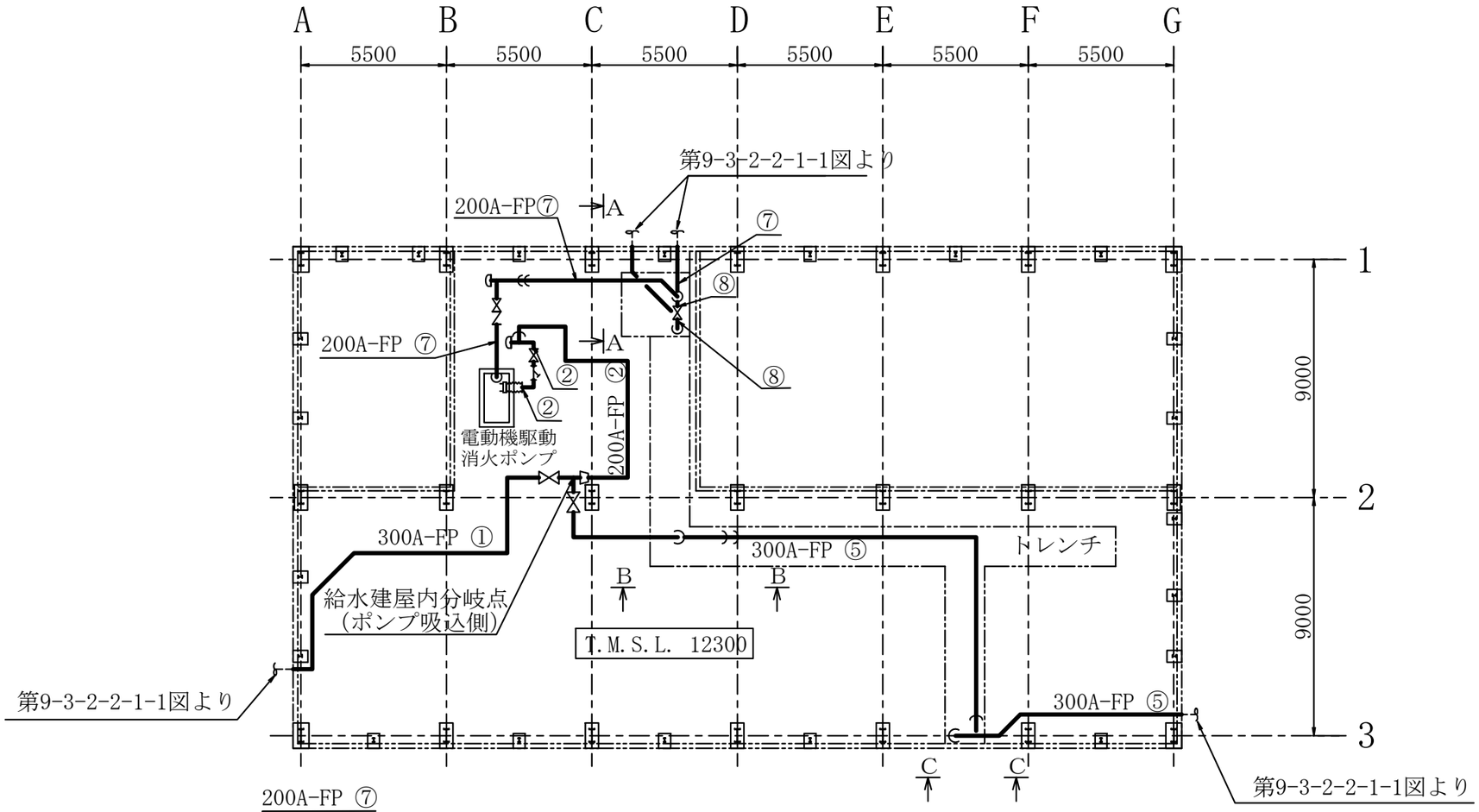

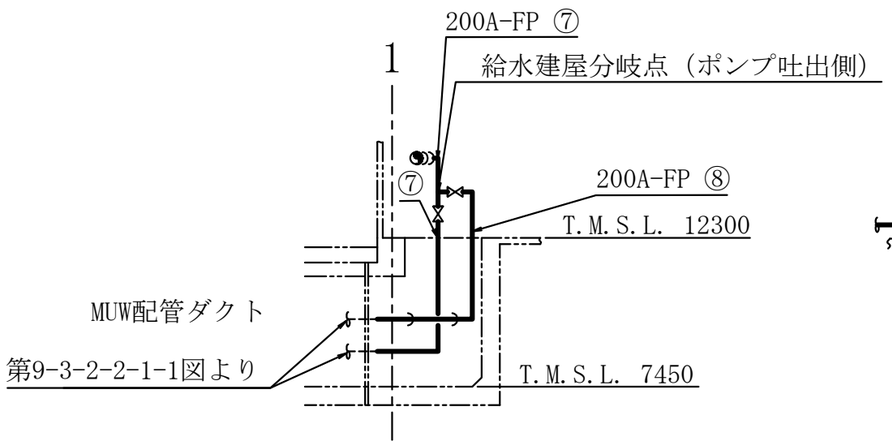

A～A矢視図

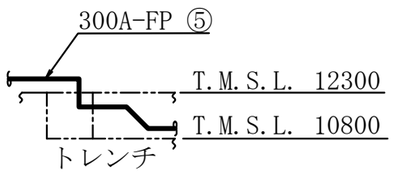

B～B矢視図

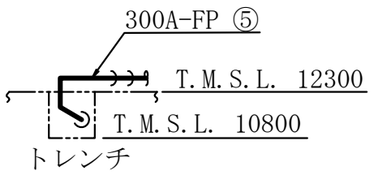

C～C矢視図

注1 ：寸法はmmを示す。
注2 ：図中の丸番号は別紙1のNO.を示す。

給水建屋

工事計画認可申請	第9-3-2-2-1-2図
柏崎刈羽原子力発電所第７号機	
名称	その他発電用原子炉の附属施設のうち火災防護設備のうち消火設備（水系消火設備）に係る主配管の配置を明示した図面（その2）
東京電力ホールディングス株式会社	

0824

系統番号：U43

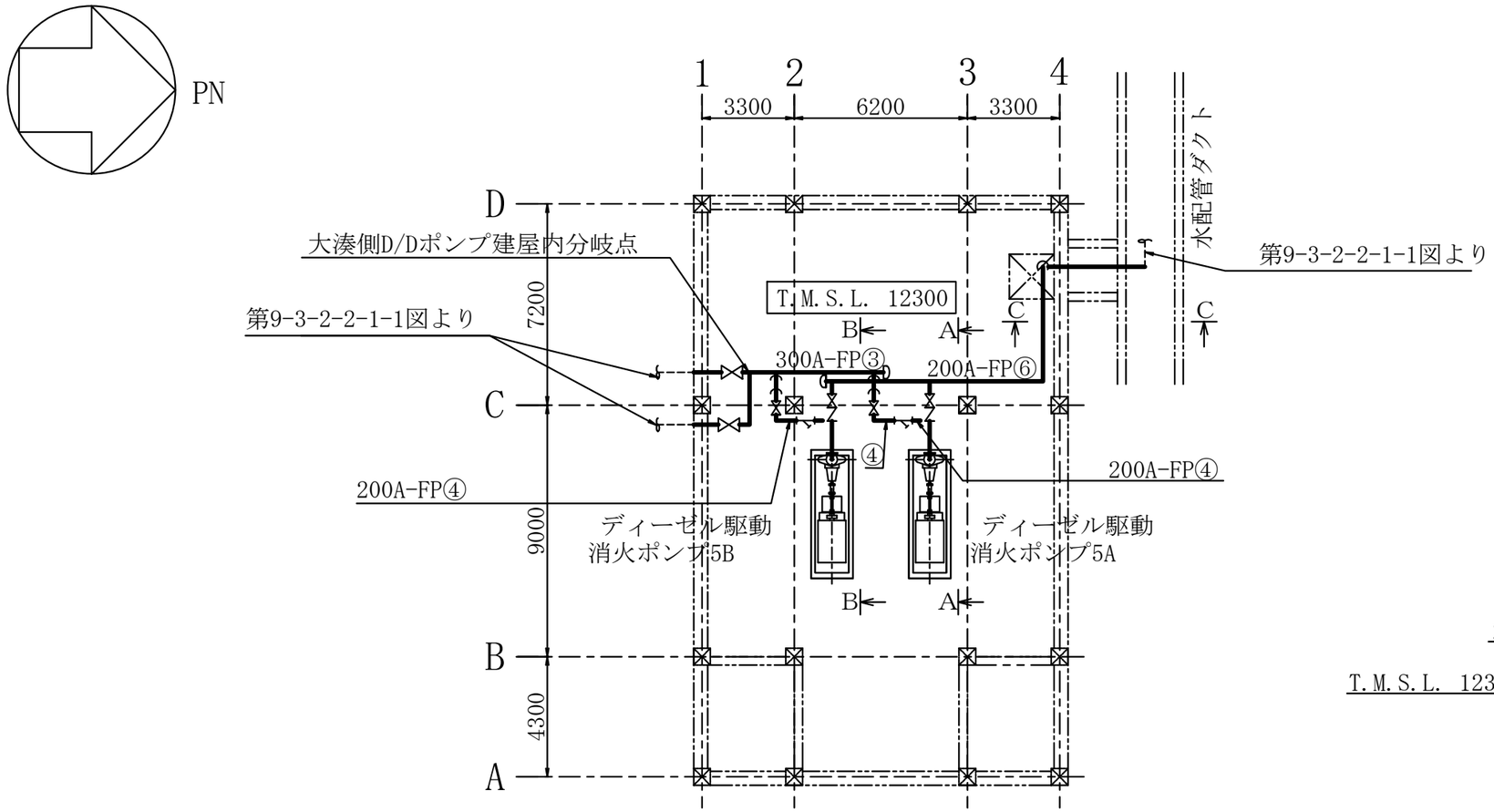

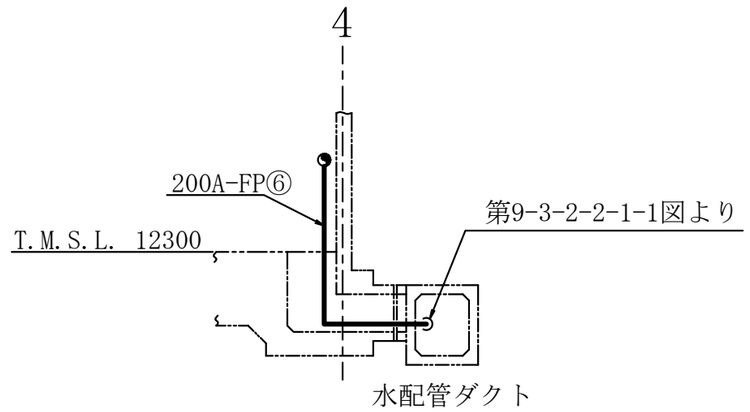

C～C矢視図

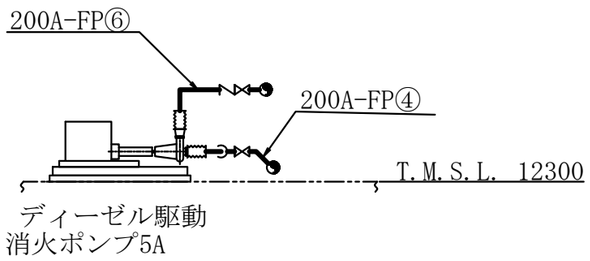

A～A矢視図

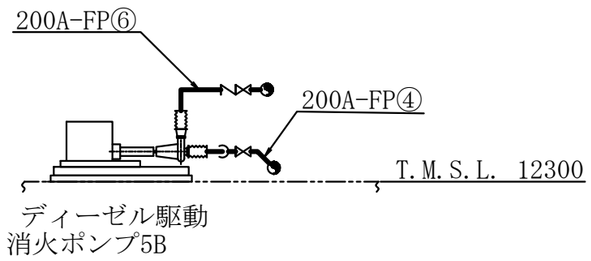

B～B矢視図

注1 ：寸法はmmを示す。
注2 ：図中の丸番号は別紙1のNO.を示す。

大湊側D/Dポンプ建屋

工事計画認可申請	第9-3-2-2-1-3図
柏崎刈羽原子力発電所第７号機	
名称	その他発電用原子炉の附属施設のうち火災防護設備のうち消火設備（水系消火設備）に係る主配管の配置を明示した図面（その3）
東京電力ホールディングス株式会社	

0824

系統番号：U43

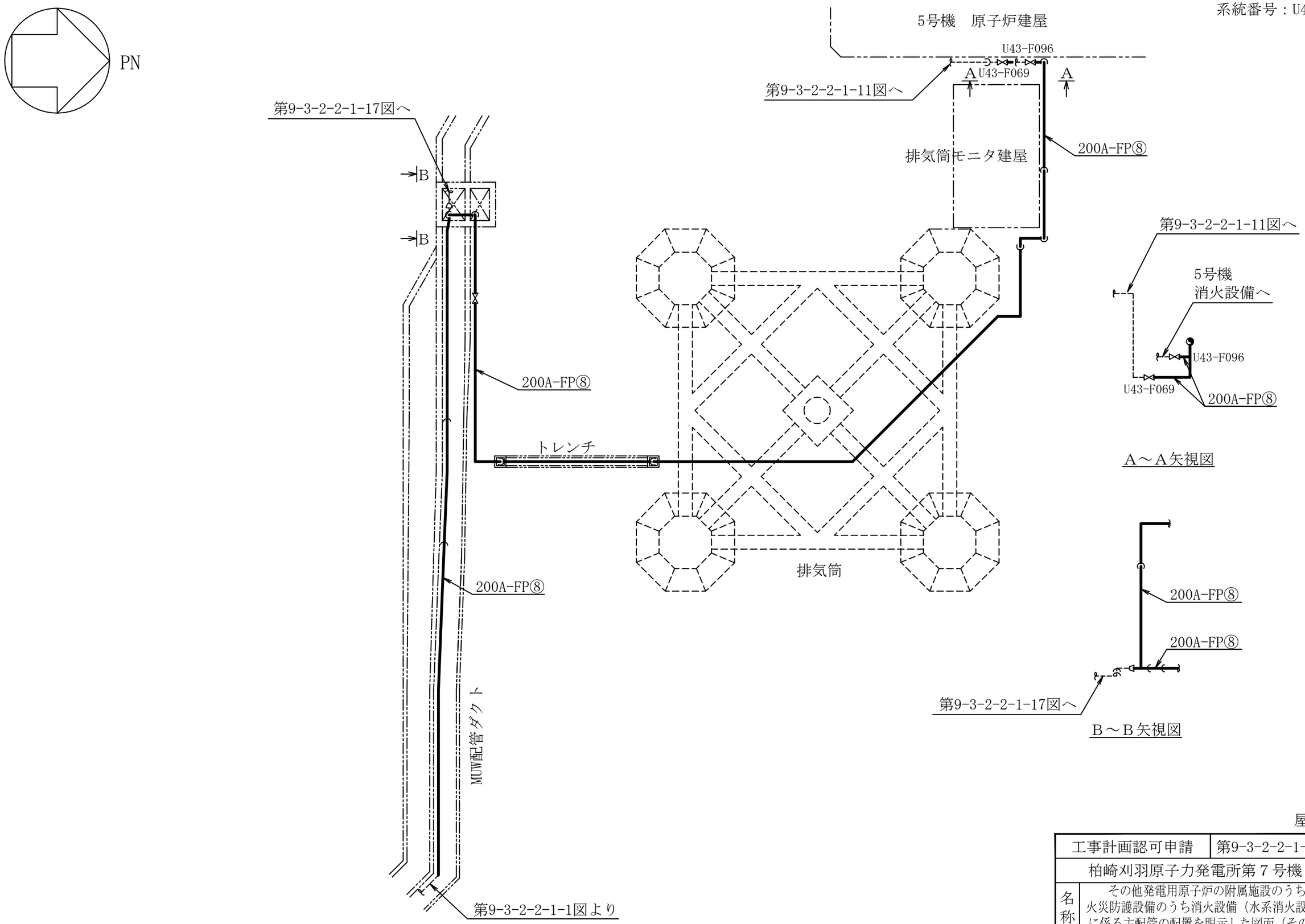

屋外

注　：図中の丸番号は別紙1のNO.を示す。

工事計画認可申請	第9-3-2-2-1-4図
柏崎刈羽原子力発電所第７号機	
名称	その他発電用原子炉の附属施設のうち火災防護設備のうち消火設備（水系消火設備）に係る主配管の配置を明示した図面（その4）
東京電力ホールディングス株式会社	

0824

系統番号：U43

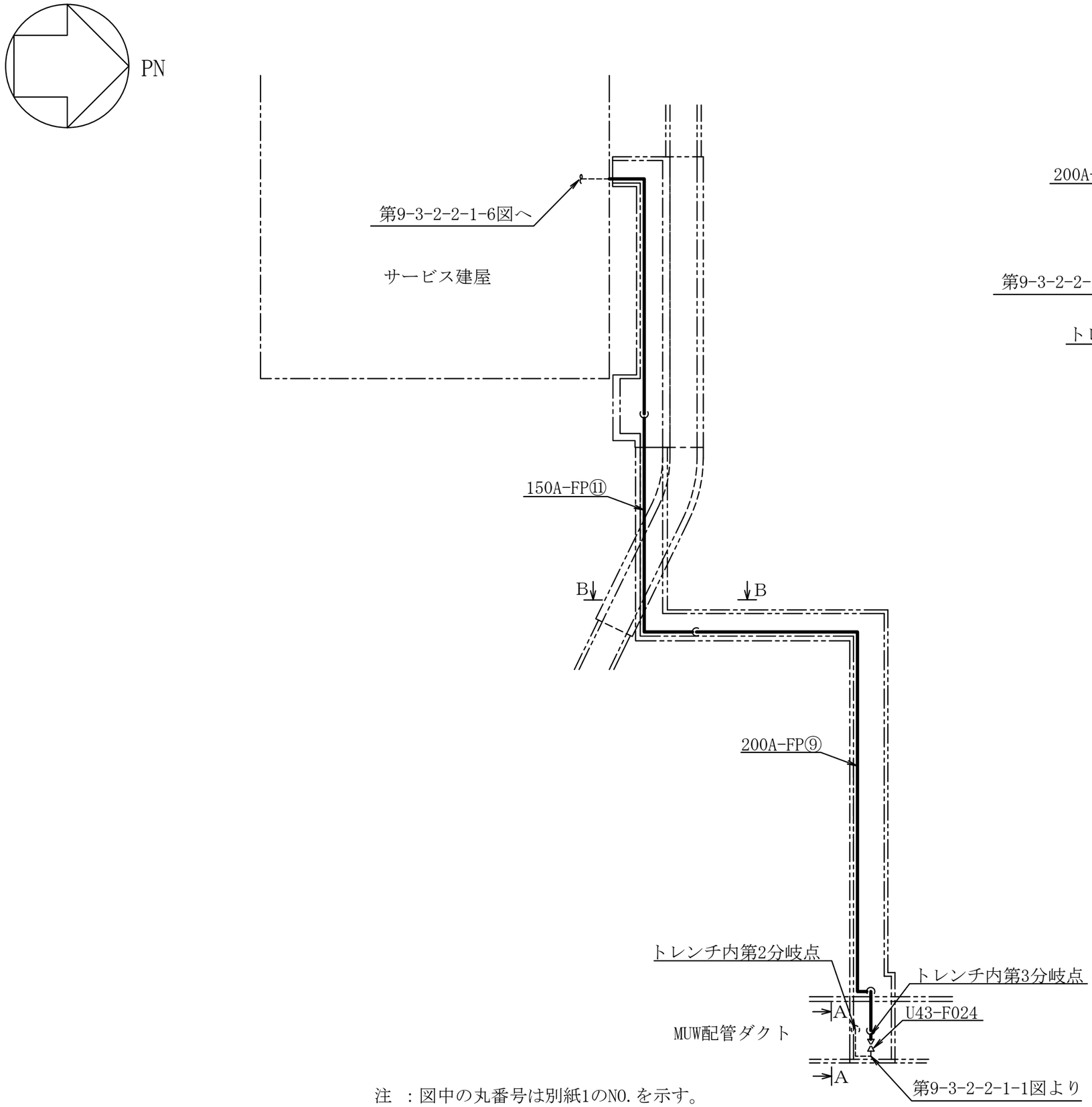

注　：図中の丸番号は別紙1のNO.を示す。

屋外

工事計画認可申請	第9-3-2-2-1-5図
柏崎刈羽原子力発電所第７号機	
名称	その他発電用原子炉の附属施設のうち火災防護設備のうち消火設備（水系消火設備）に係る主配管の配置を明示した図面（その5）
東京電力ホールディングス株式会社	

0824

系統番号：U43

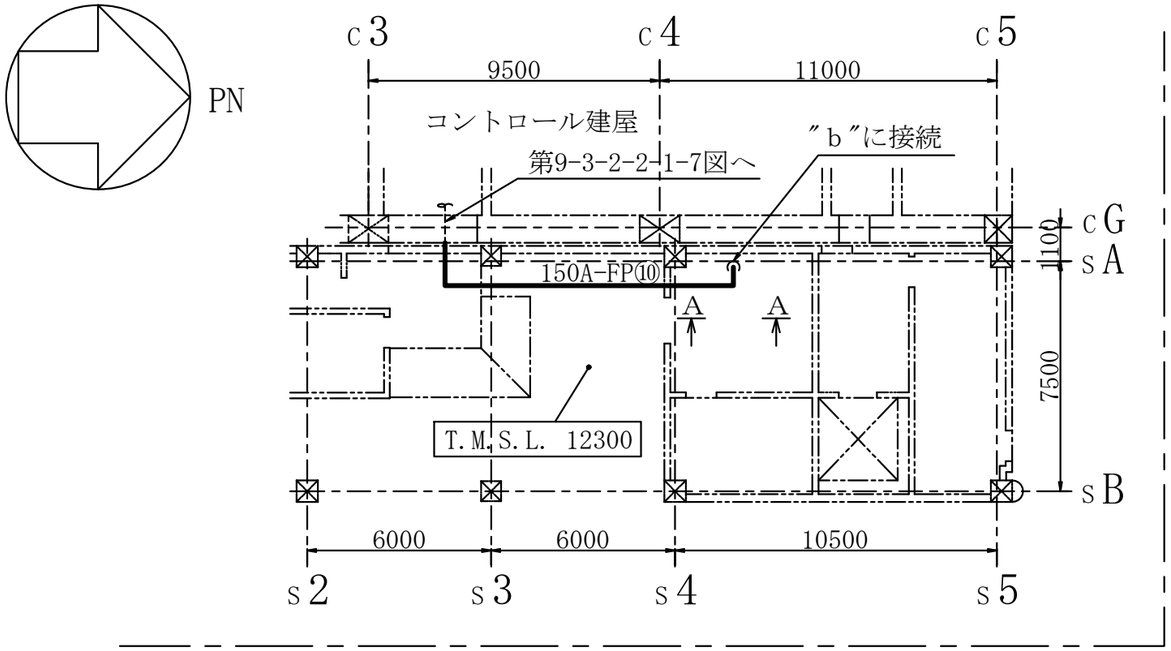

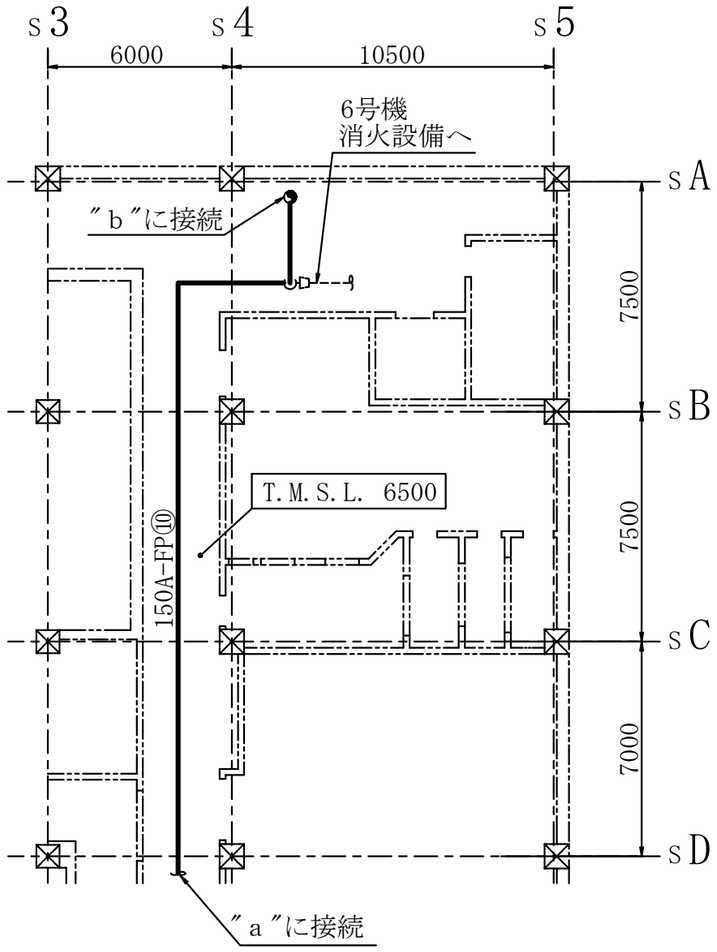

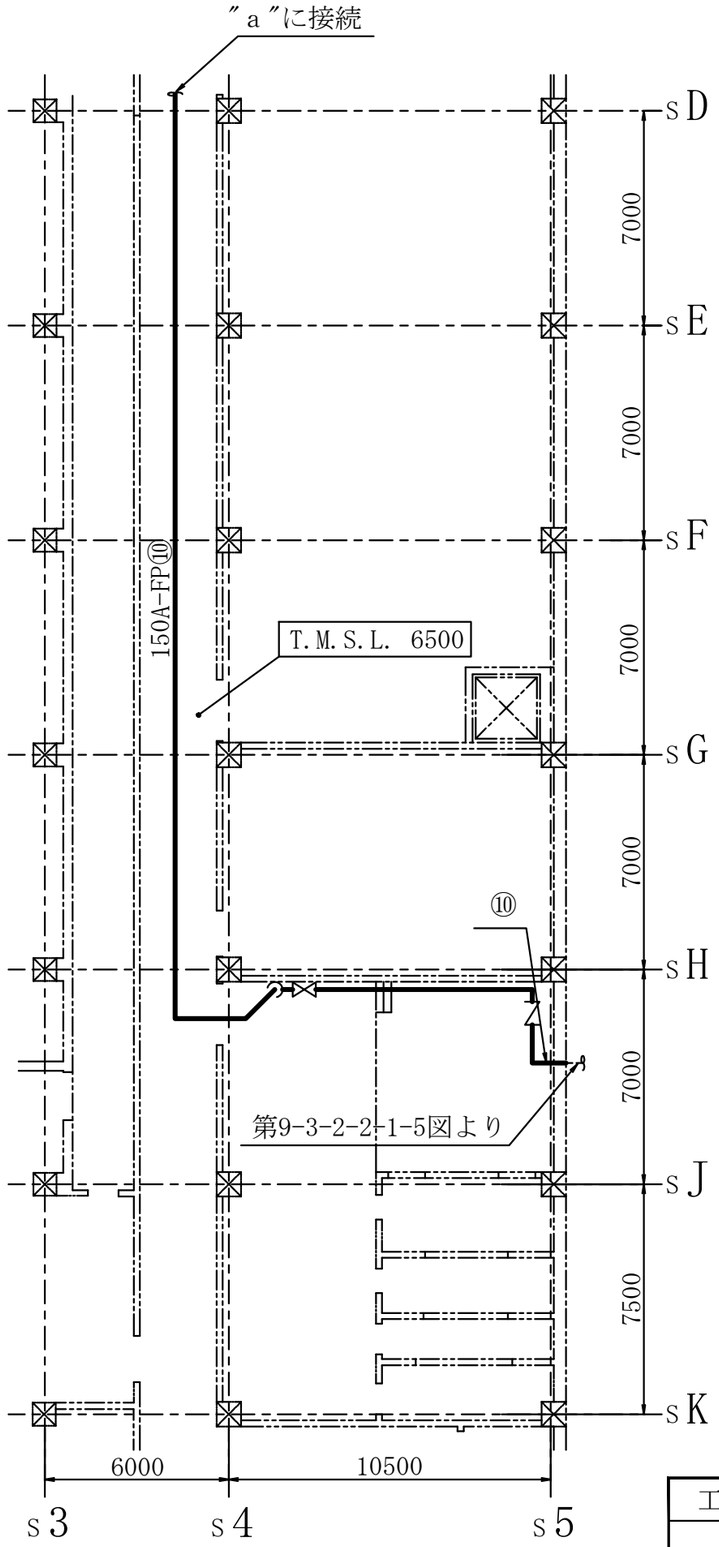

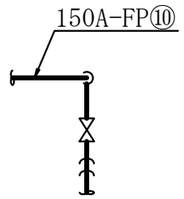

A～A矢視図

注1 ：寸法はmmを示す。
注2 ：図中の丸番号は別紙1のNO.を示す。

サービス建屋

工事計画認可申請	第9-3-2-2-1-6図
柏崎刈羽原子力発電所第７号機	
名称	その他発電用原子炉の附属施設のうち火災防護設備のうち消火設備（水系消火設備）に係る主配管の配置を明示した図面（その6）
東京電力ホールディングス株式会社	

0824

系統番号：U43

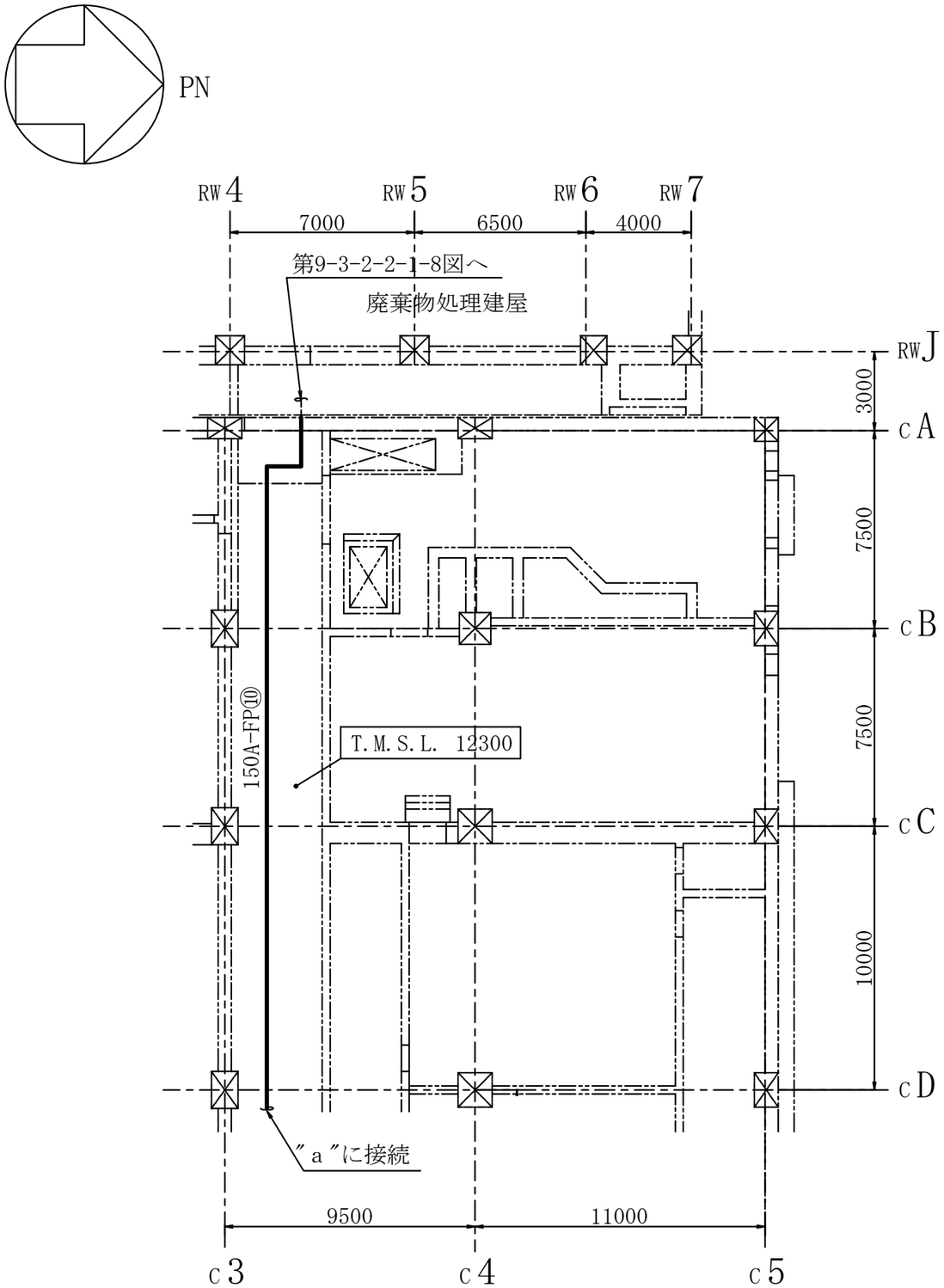

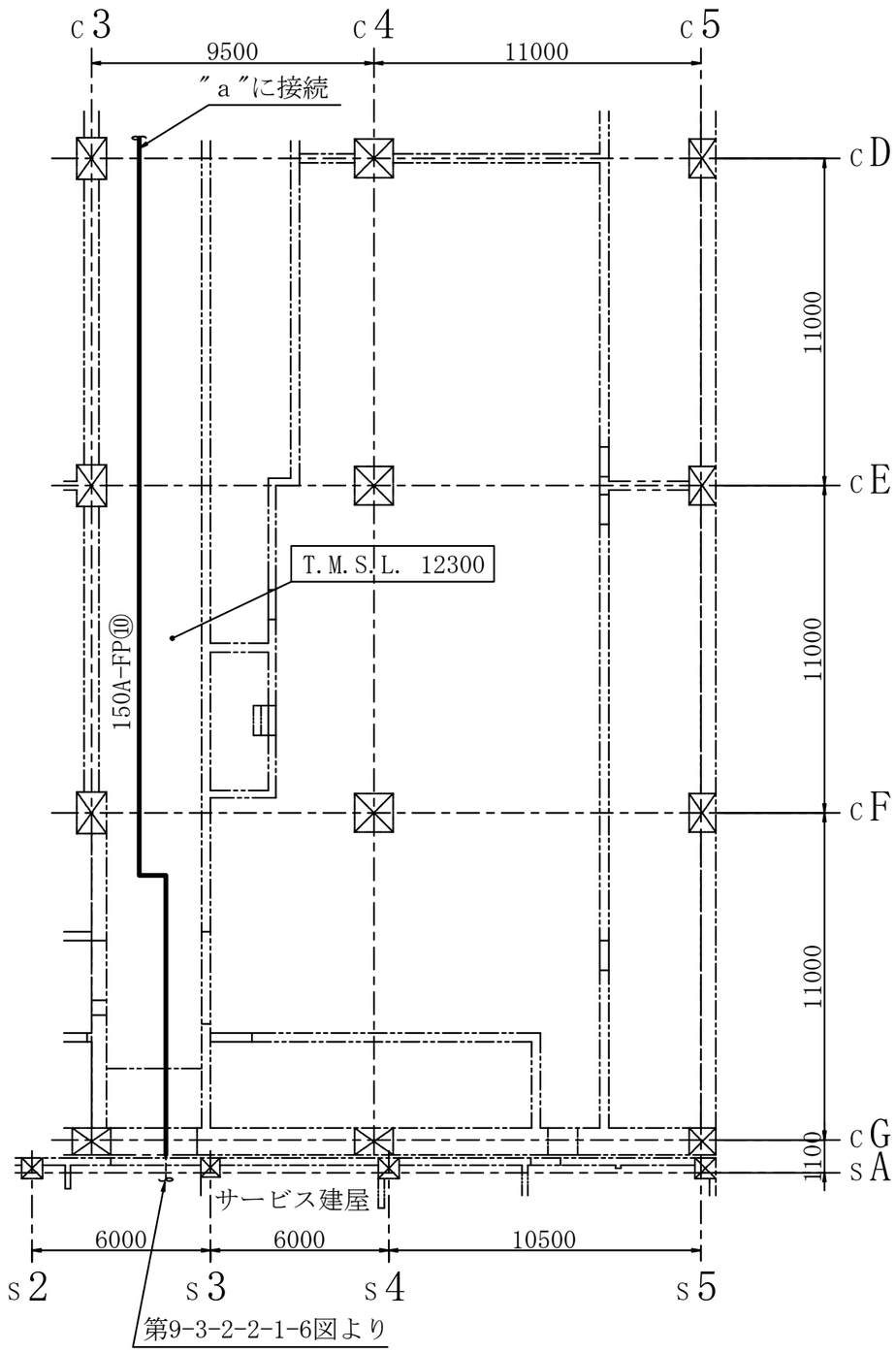

コントロール建屋

注1 ：寸法はmmを示す。
注2 ：図中の丸番号は別紙1のNO.を示す。

工事計画認可申請	第9-3-2-2-1-7図
柏崎刈羽原子力発電所第７号機	
名称	その他発電用原子炉の附属施設のうち火災防護設備のうち消火設備（水系消火設備）に係る主配管の配置を明示した図面（その7）
東京電力ホールディングス株式会社	

0511

系統番号：U43

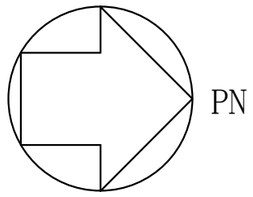

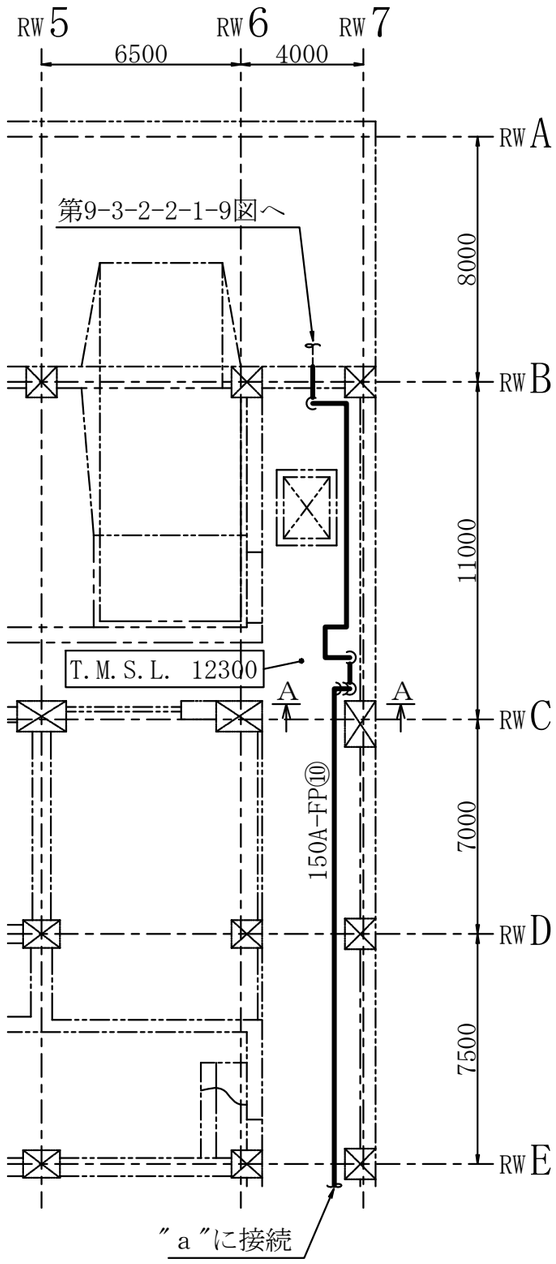

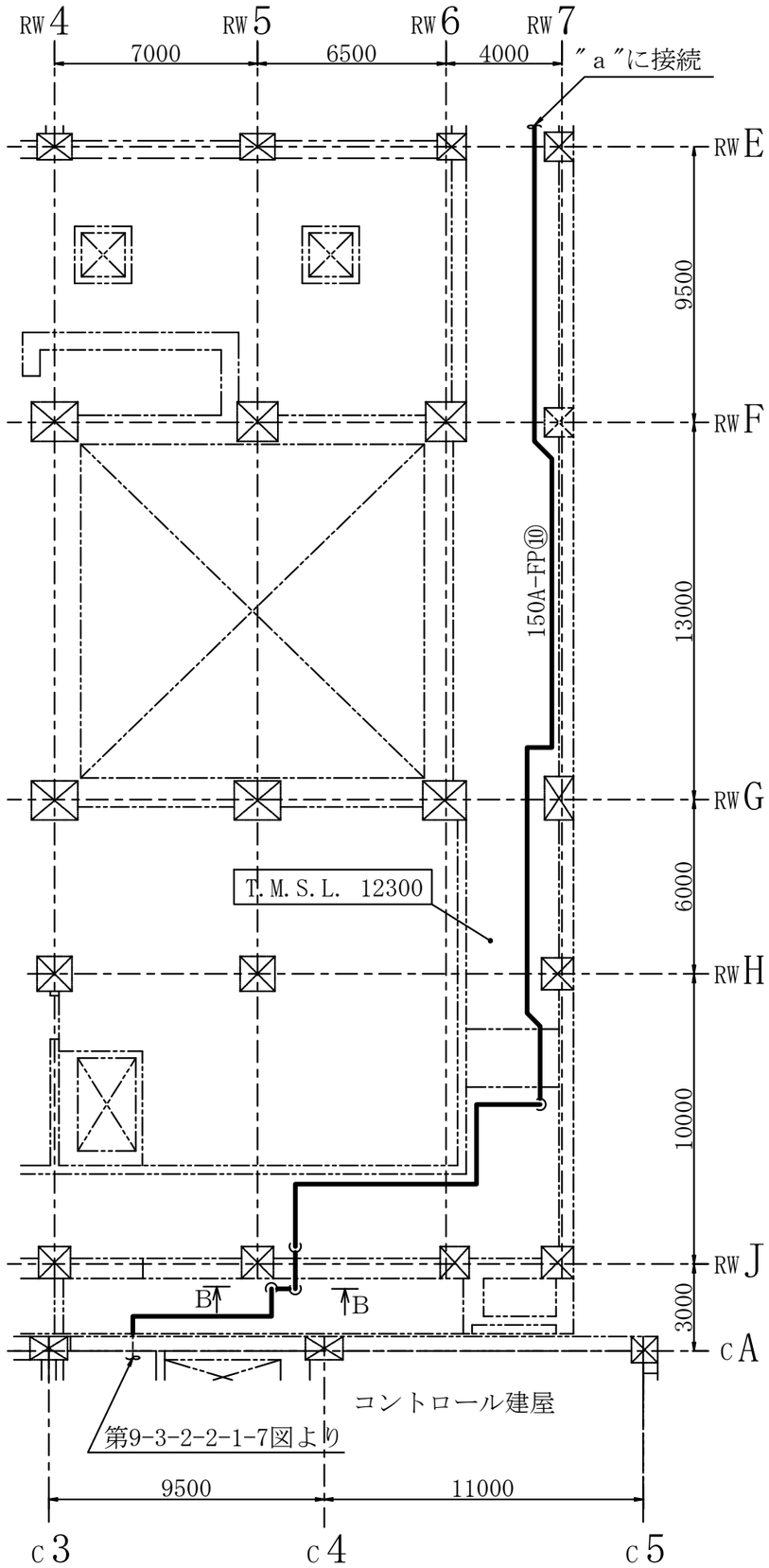

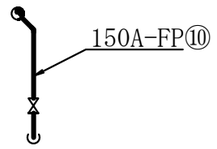

A～A矢視図

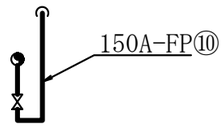

B～B矢視図

注1　：寸法はmmを示す。
注2　：図中の丸番号は別紙1のNO.を示す。

廃棄物処理建屋

工事計画認可申請	第9-3-2-2-1-8図
柏崎刈羽原子力発電所第７号機	
名称	その他発電用原子炉の附属施設のうち火災防護設備のうち消火設備（水系消火設備）に係る主配管の配置を明示した図面（その8）
東京電力ホールディングス株式会社	

0511

系統番号：U43

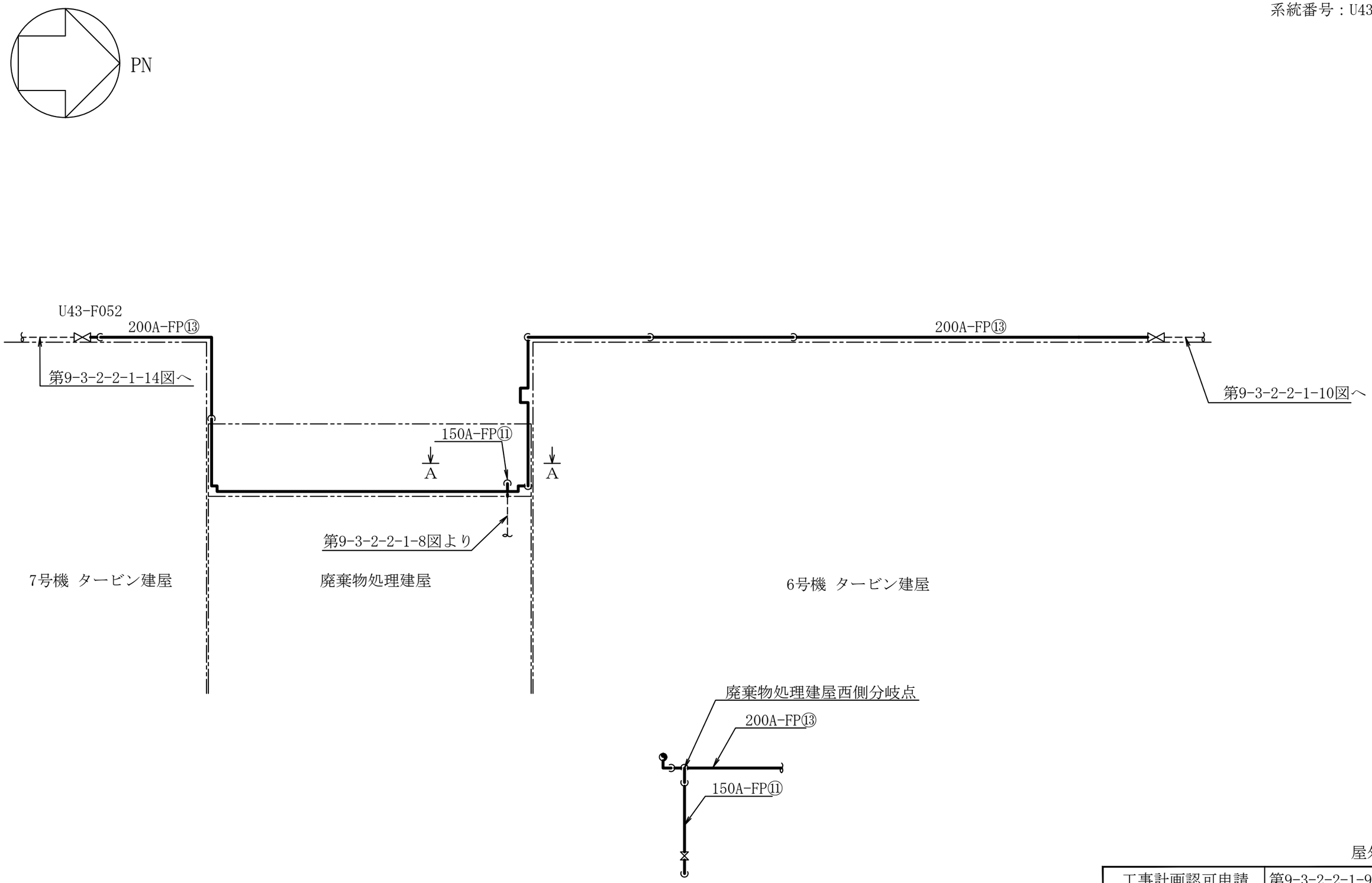

A～A矢視図

注 ：図中の丸番号は別紙1のNO.を示す。

工事計画認可申請	第9-3-2-2-1-9図
柏崎刈羽原子力発電所第７号機	
名称	その他発電用原子炉の附属施設のうち火災防護設備のうち消火設備（水系消火設備）に係る主配管の配置を明示した図面（その9）
東京電力ホールディングス株式会社	

0824

系統番号：U43

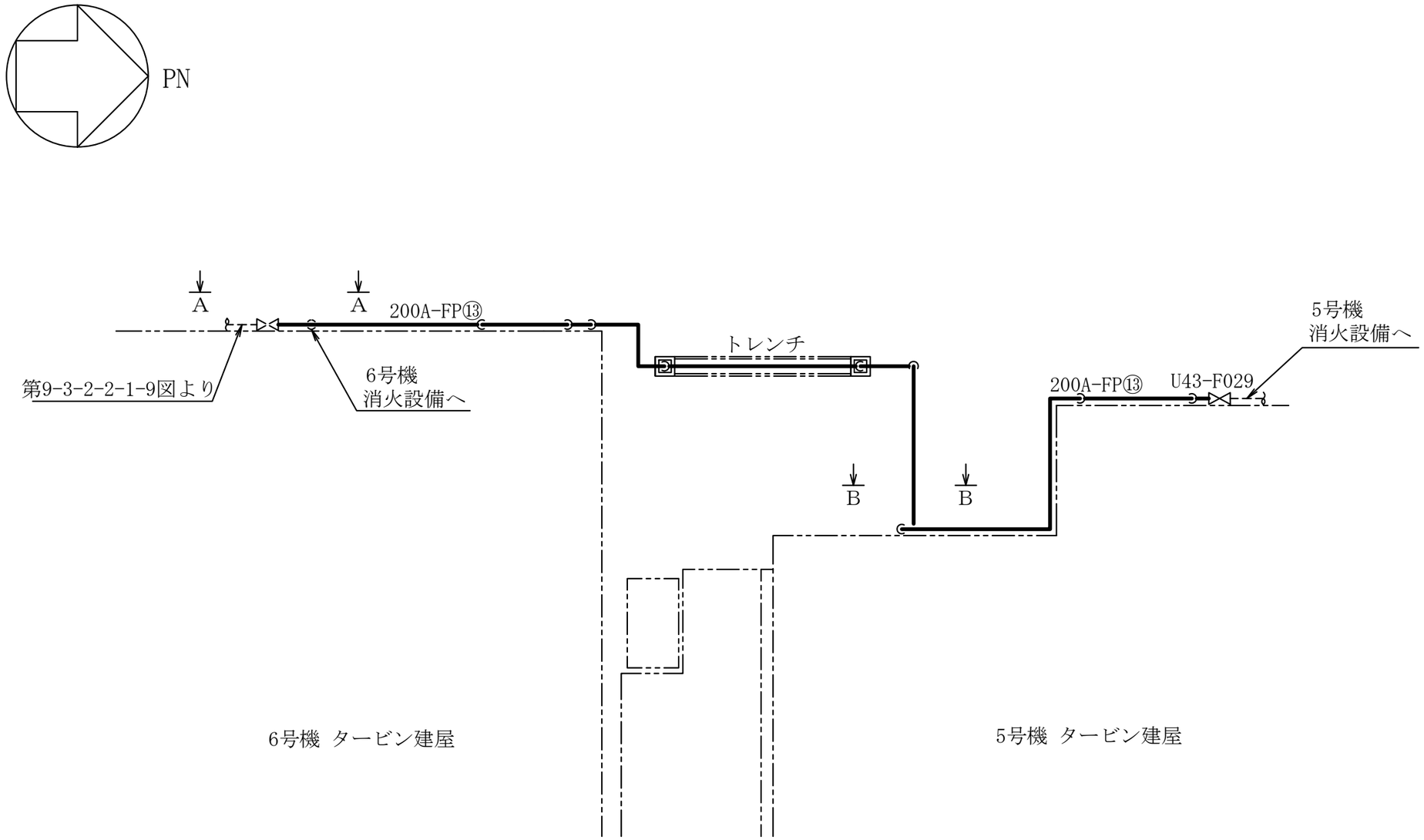

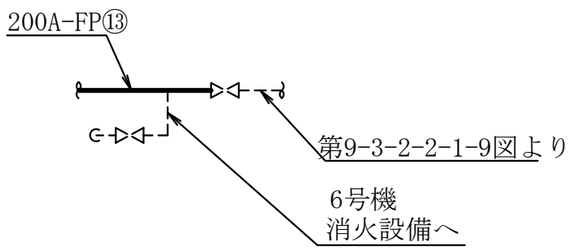

A～A矢視図

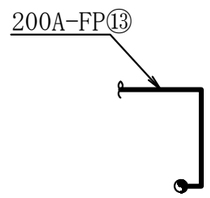

B～B矢視図

屋外

注 ：図中の丸番号は別紙1のNO.を示す。

工事計画認可申請	第9-3-2-2-1-10図
柏崎刈羽原子力発電所第７号機	
名称	その他発電用原子炉の附属施設のうち火災防護設備のうち消火設備（水系消火設備）に係る主配管の配置を明示した図面（その10）
東京電力ホールディングス株式会社	

0824

系統番号：U43

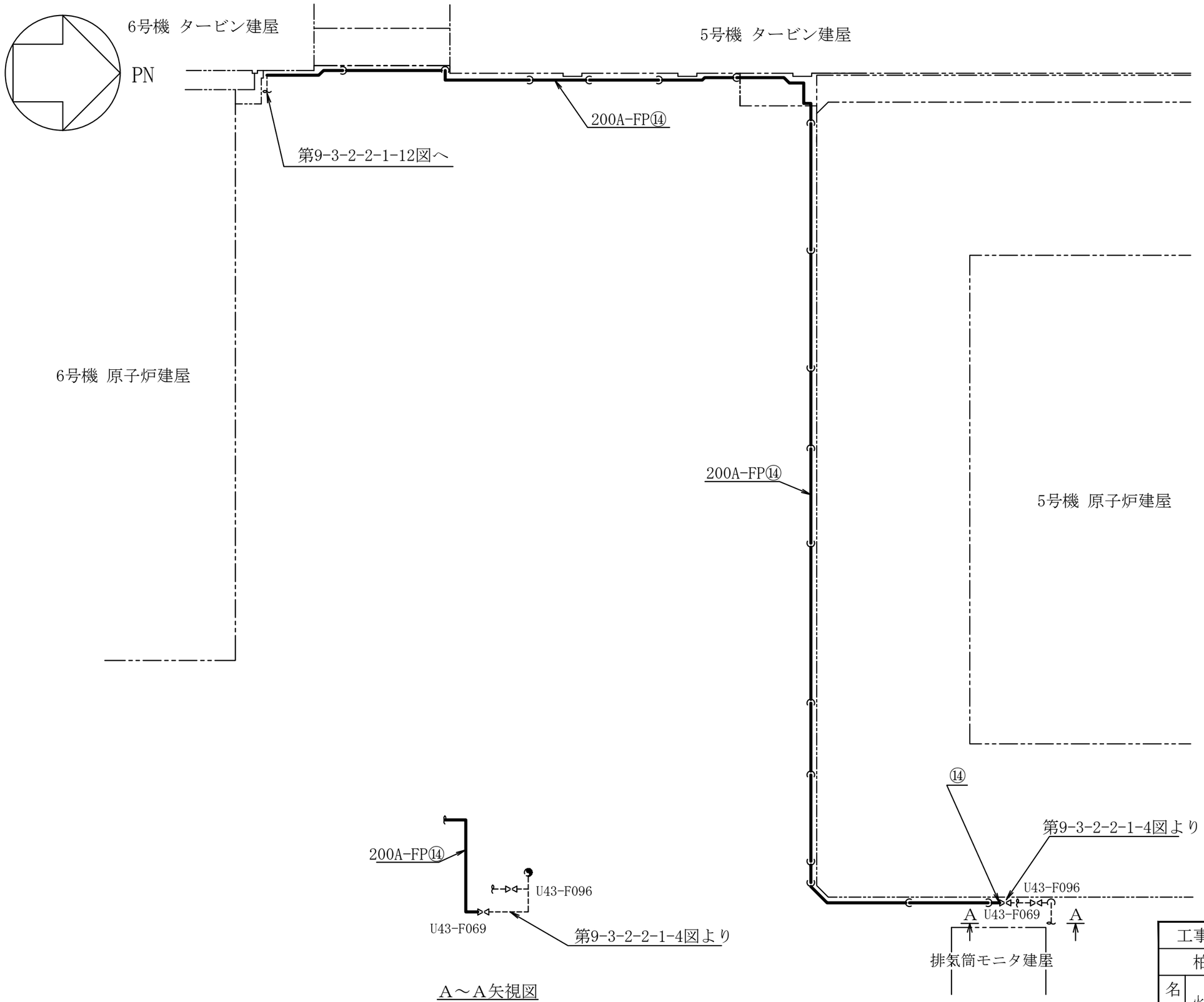

屋外

注 ：図中の丸番号は別紙1のNO.を示す。

工事計画認可申請	第9-3-2-2-1-11図
柏崎刈羽原子力発電所第７号機	
名称	その他発電用原子炉の附属施設のうち火災防護設備のうち消火設備（水系消火設備）に係る主配管の配置を明示した図面（その11）
東京電力ホールディングス株式会社	

0824

系統番号：U43

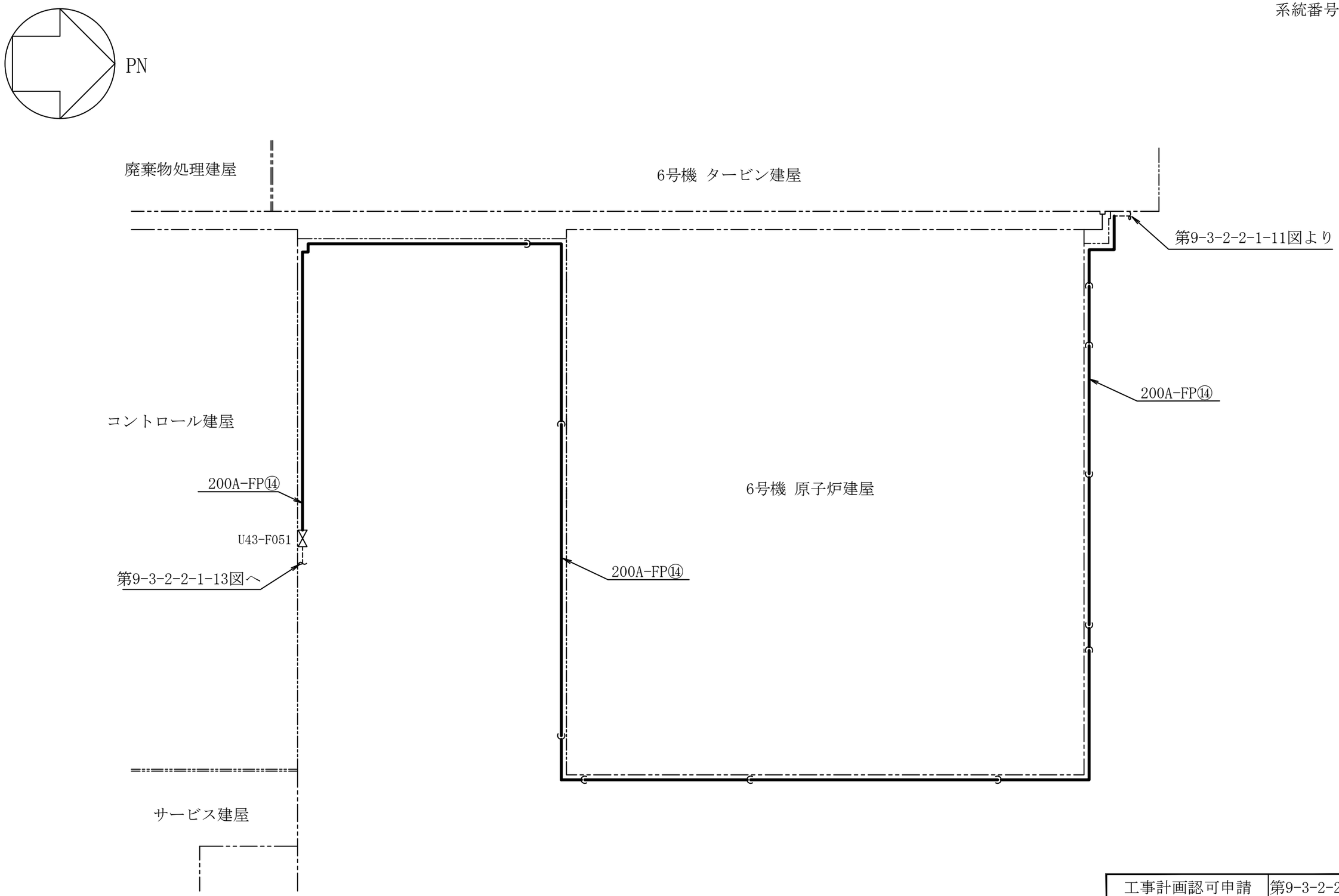

屋外

注 ：図中の丸番号は別紙1のNO.を示す。

工事計画認可申請	第9-3-2-2-1-12図
柏崎刈羽原子力発電所第７号機	
名称	その他発電用原子炉の附属施設のうち 火災防護設備のうち消火設備（水系消火設備） に係る主配管の配置を明示した図面（その12）
東京電力ホールディングス株式会社	

0305

系統番号：U43

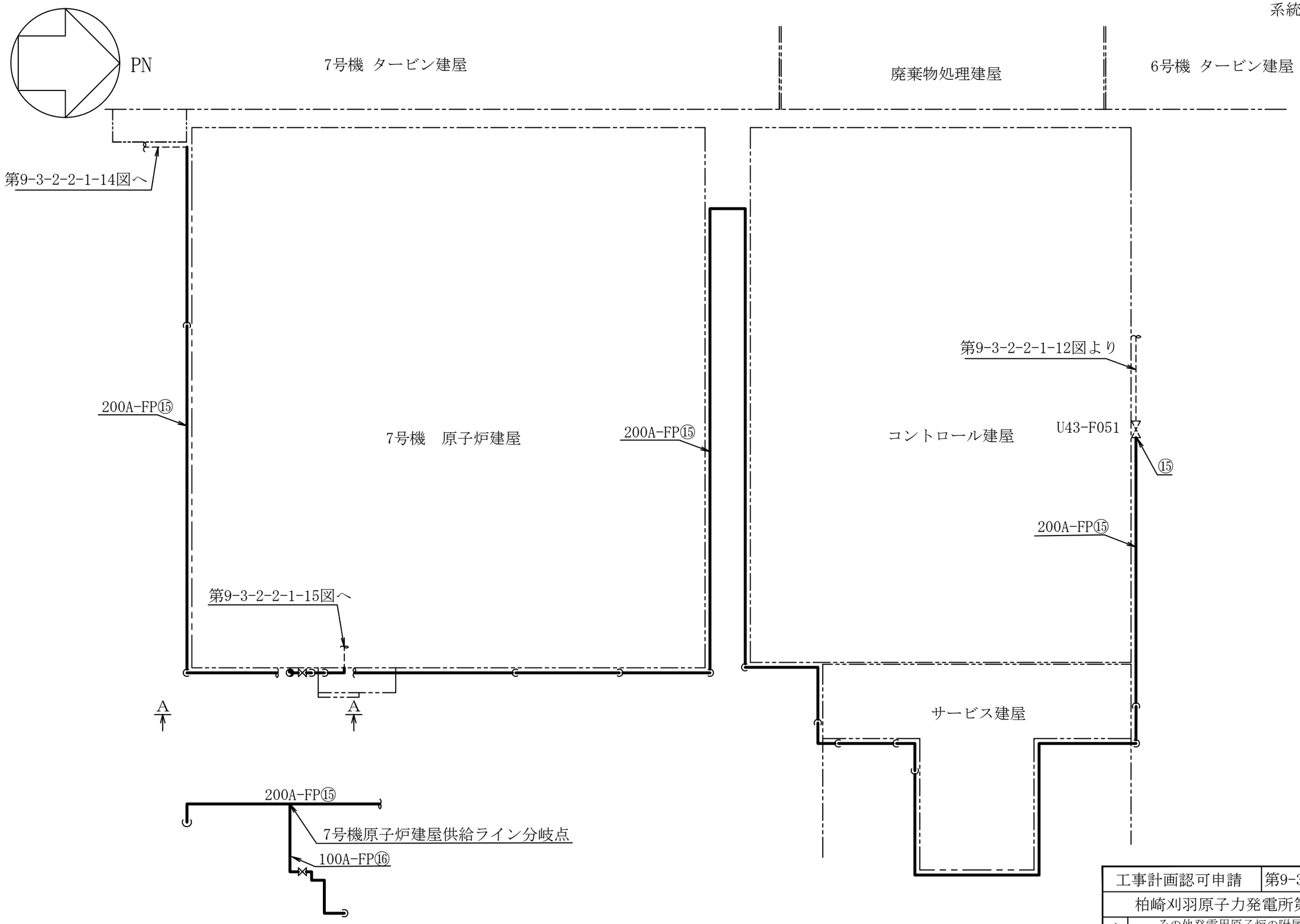

注　：図中の丸番号は別紙1のNO.を示す。

工事計画認可申請	第9-3-2-2-1-13図
柏崎刈羽原子力発電所第７号機	
名称	その他発電用原子炉の附属施設のうち火災防護設備のうち消火設備（水系消火設備）に係る主配管の配置を明示した図面（その13）
東京電力ホールディングス株式会社	

0824

系統番号：U43

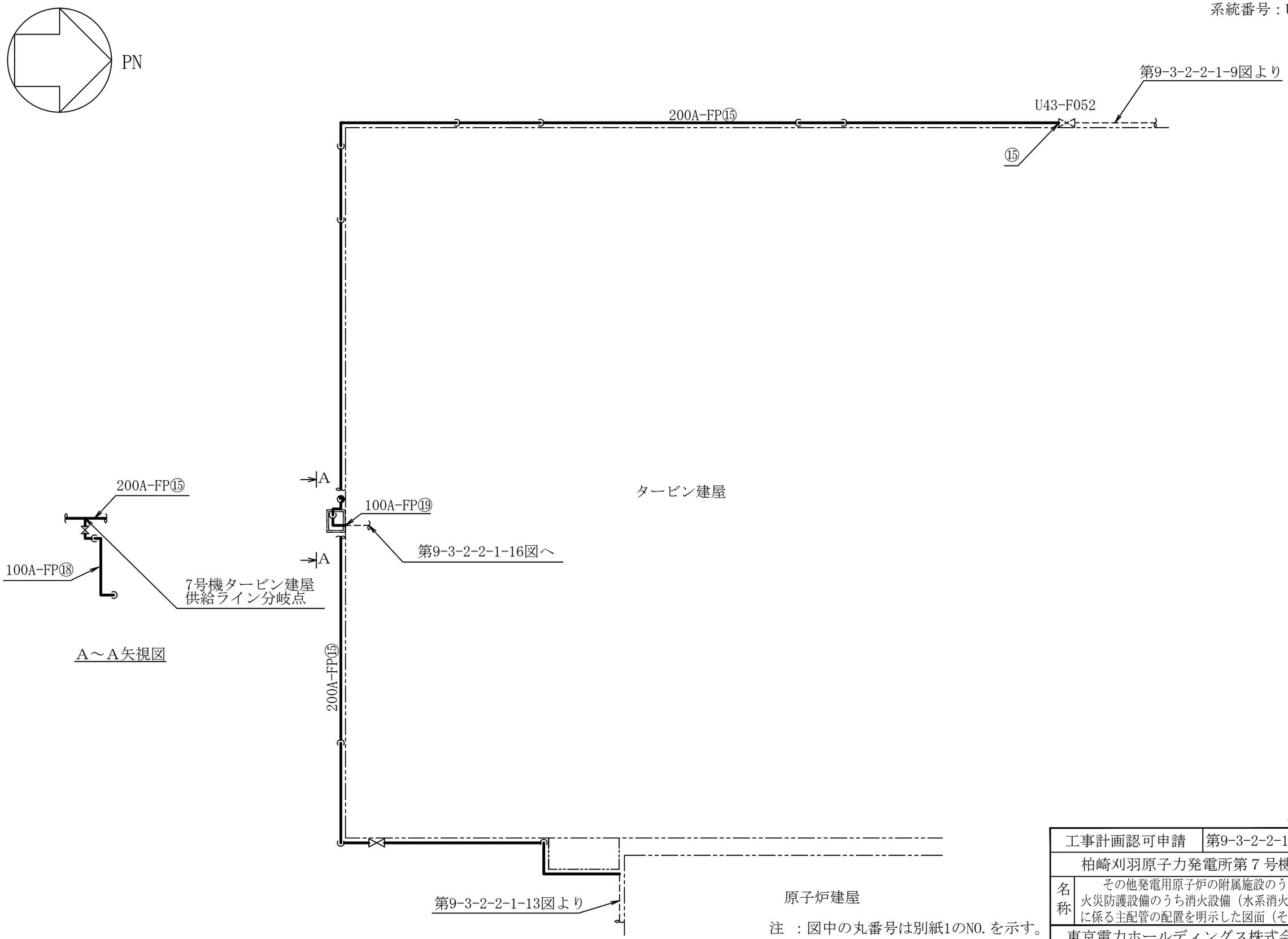

屋外

注　：図中の丸番号は別紙1のNO.を示す。

工事計画認可申請	第9-3-2-2-1-14図
柏崎刈羽原子力発電所第７号機	
名称	その他発電用原子炉の附属施設のうち火災防護設備のうち消火設備（水系消火設備）に係る主配管の配置を明示した図面（その14）
東京電力ホールディングス株式会社	

0824

系統番号：U43

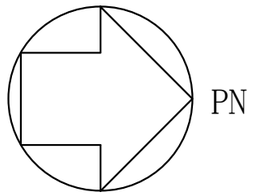

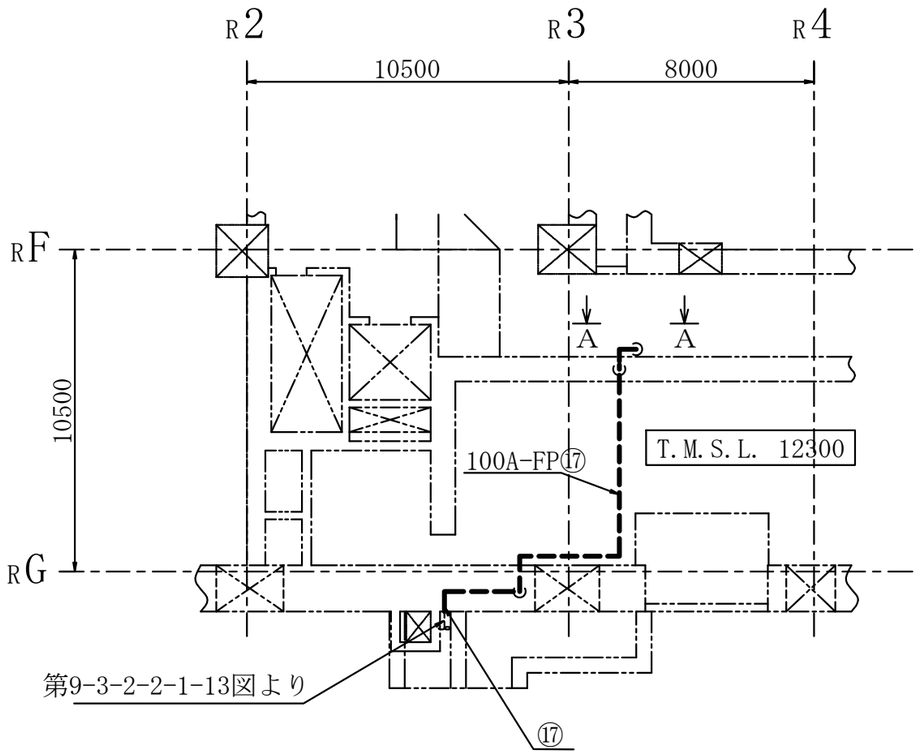

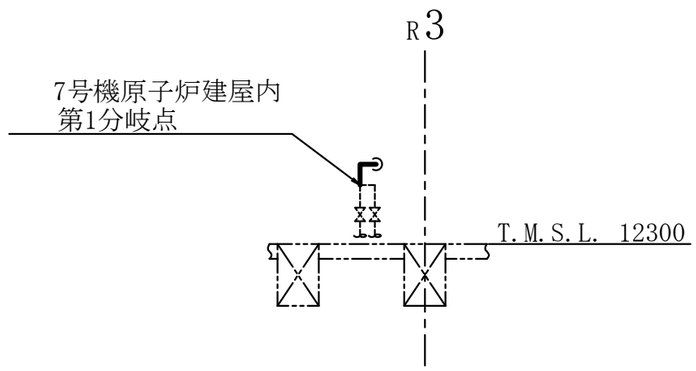

A～A矢視図

注1 ：寸法はmmを示す。
注2 ：図中の丸番号は別紙1のNO.を示す。

原子炉建屋

工事計画認可申請	第9-3-2-2-1-15図
柏崎刈羽原子力発電所第７号機	
名称	その他発電用原子炉の附属施設のうち火災防護設備のうち消火設備（水系消火設備）に係る主配管の配置を明示した図面（その15）
東京電力ホールディングス株式会社	

0824

系統番号：U43

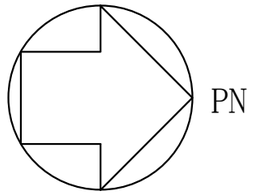

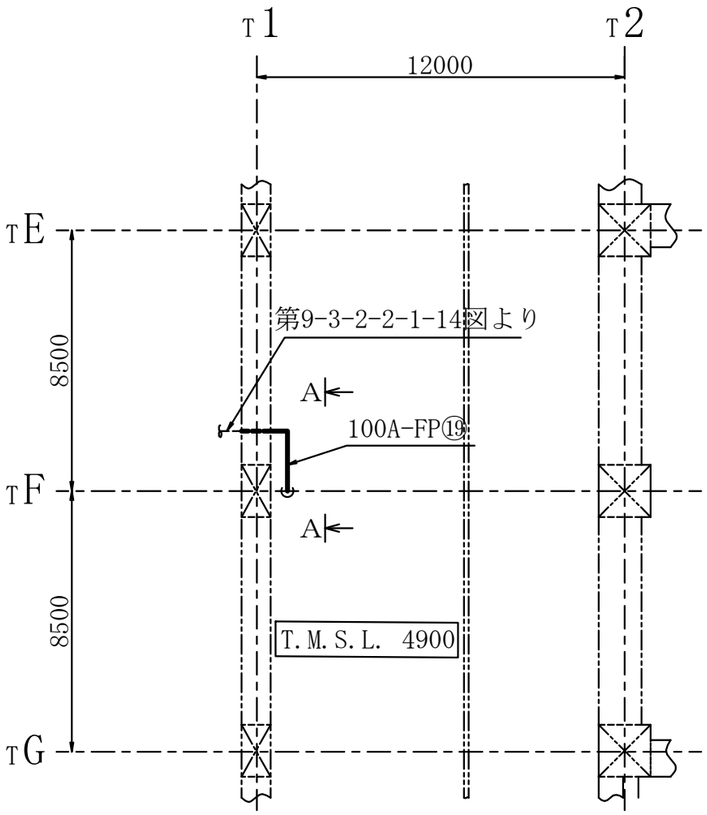

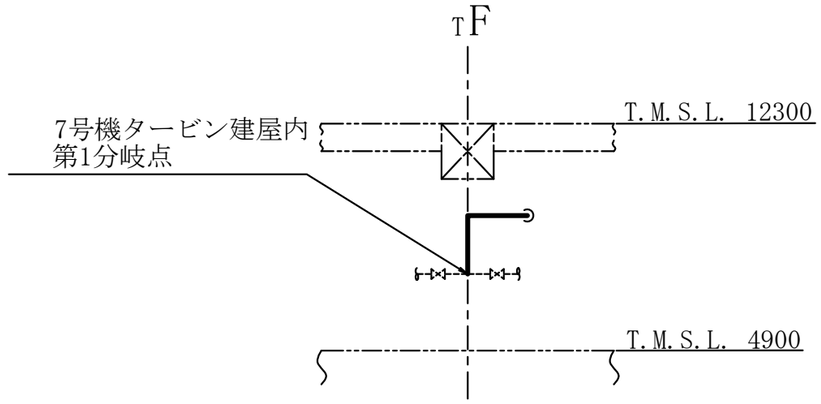

A～A矢視図

注1 ：寸法はmmを示す。
注2 ：図中の丸番号は別紙1のNO.を示す。

タービン建屋

工事計画認可申請	第9-3-2-2-1-16図
柏崎刈羽原子力発電所第７号機	
名称	その他発電用原子炉の附属施設のうち火災防護設備のうち消火設備（水系消火設備）に係る主配管の配置を明示した図面（その16）
東京電力ホールディングス株式会社	

0824

系統番号：U43

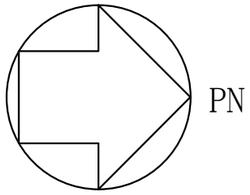

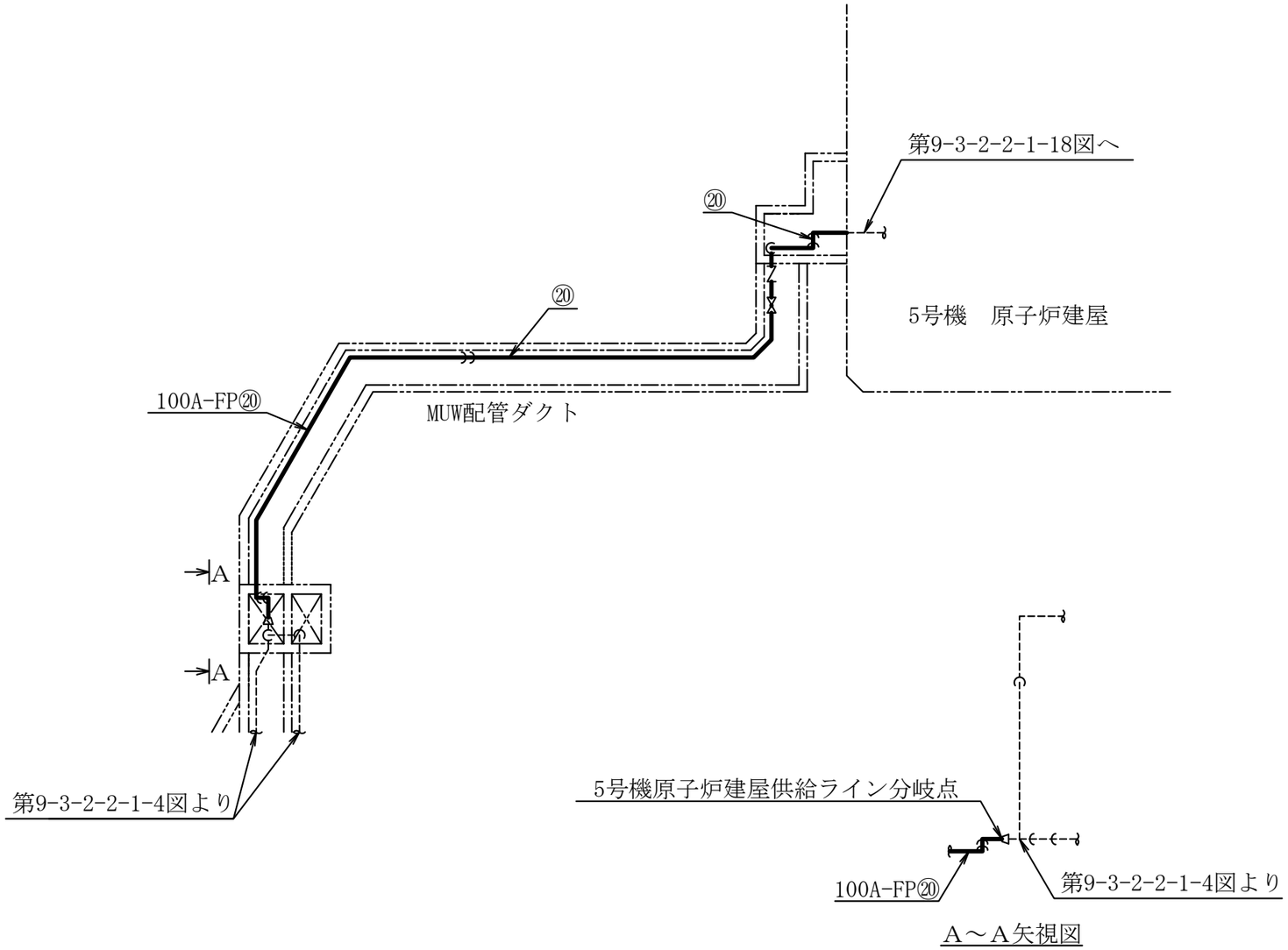

屋外

注　：図中の丸番号は別紙1のNO.を示す。

工事計画認可申請	第9-3-2-2-1-17図
柏崎刈羽原子力発電所第７号機	
名称	その他発電用原子炉の附属施設のうち火災防護設備のうち消火設備（水系消火設備）に係る主配管の配置を明示した図面（その17）
東京電力ホールディングス株式会社	

0824

系統番号：U43

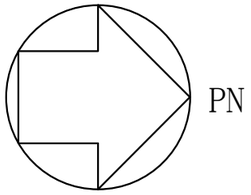

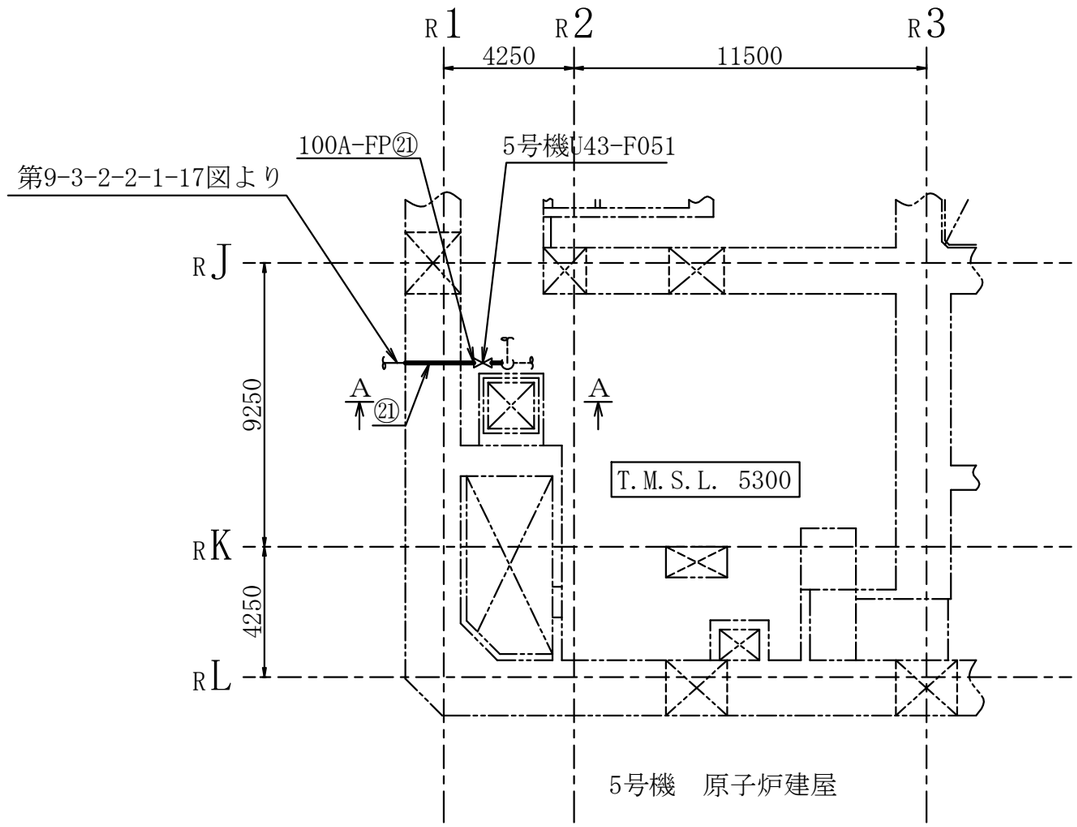

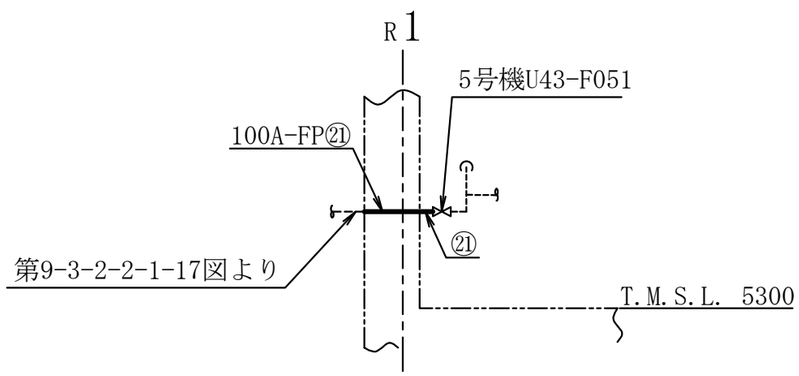

A～A矢視図

注1　：寸法はmmを示す。
注2　：図中の丸番号は別紙1のNO.を示す。

5号機原子炉建屋

工事計画認可申請	第9-3-2-2-1-18図
柏崎刈羽原子力発電所第７号機	
名称	その他発電用原子炉の附属施設のうち火災防護設備のうち消火設備（水系消火設備）に係る主配管の配置を明示した図面（その18）
東京電力ホールディングス株式会社	

0824

第 9-3-2-2-1-1～18 図　その他発電用原子炉の附属施設のうち火災防護設備のうち消火設備（水系消火設備）に係る主配管の配置を明示した図面　別紙 1

工事計画抜粋

変更前							変更後							NO.*3
名称		最高使用圧力 (MPa)	最高使用温度 (℃)	外径 (mm)	厚さ (mm)	材料	名称		最高使用圧力 (MPa)	最高使用温度 (℃)	外径 (mm)	厚さ (mm)	材料	
消火設備	—						消火設備	No.3,4 ろ過水タンク（山側ノズル） ～ 電動機駆動消火ポンプ （5 号機設備，6,7 号機共用）*1	0.98	66	318.5*2	10.3*2	STPG370	1
											216.3*2	8.2*2	STPG370	2
								No.3,4 ろ過水タンク（海側ノズル） ～ ディーゼル駆動消火ポンプ 5A, ディーゼル駆動消火ポンプ 5B （5 号機設備，6,7 号機共用）*1	0.98	66	318.5*2	10.3*2	STPG370	3
											216.3*2	8.2*2	STPG370	4
								給水建屋内分岐点（ポンプ吸込側） ～ 大湊側 D/D ポンプ建屋内分岐点 （5 号機設備，6,7 号機共用）*1	0.98	66	318.5*2	10.3*2	STPG370	5
								ディーゼル駆動消火ポンプ 5A, ディーゼル駆動消火ポンプ 5B ～ U43-F023 （5 号機設備，6,7 号機共用）*1	0.98	66	216.3*2	8.2*2	STPG370	6

変更前							変更後							NO.*3
	名称	最高使用圧力 (MPa)	最高使用温度 (℃)	外径 (mm)	厚さ (mm)	材料		名称	最高使用圧力 (MPa)	最高使用温度 (℃)	外径 (mm)	厚さ (mm)	材料	
消火設備	—						消火設備	*1 電動機駆動消火ポンプ ～ U43-F023 (5号機設備，6,7号機共用)	0.98	66	216.3*2	8.2*2	STPG370	7
								*1 給水建屋内分岐点（ポンプ吐出側） ～ U43-F069及びU43-F096 (5号機設備，6,7号機共用)	0.98	66	216.3*2	8.2*2	STPG370	8
								*1 トレンチ内第1分岐点（U43-F022） ～ 廃棄物処理建屋西側分岐点 (6号機設備，6,7号機共用)	0.98	66	216.3*2	8.2*2	STPG370	9
									1.37	66	165.2*2	7.1*2	STPG370	10
									0.98					11
								*1 トレンチ内第2分岐点（U43-F024） ～ トレンチ内第3分岐点（U43-F024） (6号機設備，6,7号機共用)	0.98	66	216.3*2	8.2*2	STPG370	12
								*1 U43-F052 ～ U43-F029 (6号機設備，6,7号機共用)	0.98	66	216.3*2	8.2*2	STPG370	13

変更前							変更後							NO.*3
	名称	最高使用圧力 (MPa)	最高使用温度 (℃)	外径 (mm)	厚さ (mm)	材料		名称	最高使用圧力 (MPa)	最高使用温度 (℃)	外径 (mm)	厚さ (mm)	材料	
消火設備	—						消火設備	*1 U43-F069 ～ U43-F051 (6,7号機共用)	0.98	66	216.3*2	8.2*2	STPG370	14
								*1 U43-F051 ～ U43-F052 (6,7号機共用)	0.98	66	216.3*2	8.2*2	STPG370	15
								*1 7号機原子炉建屋供給ライン分岐点 ～ 7号機原子炉建屋内第1分岐点	0.98	66	114.3*2	6.0*2	STPG370	16
									1.37	66	114.3*2	6.0*2	SUS304TP	17
								*1 7号機タービン建屋供給ライン分岐点 ～ 7号機タービン建屋内第1分岐点	0.98	66	114.3*2	6.0*2	STPG370	18
									1.37					19
								*1 5号機原子炉建屋供給ライン分岐点 ～ 5号機 U43-F051 (5号機設備，6,7号機共用)	0.98	66	114.3*2	6.0*2	STPG370	20
									1.37					21

注記＊1 ：本設備は既存の設備である。

＊2 ：公称値を示す。

＊3 ：第9-3-2-2-1-1～18図　その他発電用原子炉の附属施設のうち火災防護設備のうち消火設備（水系消火設備）に係る主配管の配置を明示した図面に記載の丸番号を示す。

第 9-3-2-2-1-1～18 図　その他発電用原子炉の附属施設のうち火災防護設備のうち消火設備（水系消火設備）に係る主配管の配置を明示した図面　別紙 2

工事計画記載の公称値の許容範囲

［主配管］

管ＮＯ．1*

主要寸法 (mm)		許容範囲	根　　拠
外径	318.5	±0.8%	ＪＩＳ　Ｇ　３４５４による材料公差
厚さ	10.3	＋15.0% －12.5%	同上

管ＮＯ．2*

主要寸法 (mm)		許容範囲	根　　拠
外径	216.3	±0.8%	ＪＩＳ　Ｇ　３４５４による材料公差
厚さ	8.2	＋15.0% －12.5%	同上

管ＮＯ．3*

主要寸法 (mm)		許容範囲	根　　拠
外径	165.2	±1.6mm	ＪＩＳ　Ｇ　３４５４による材料公差
厚さ	7.1	＋15.0% －12.5%	同上

管ＮＯ．4*

主要寸法 (mm)		許容範囲	根　　拠
外径	165.2	±1.6mm	ＪＩＳ　Ｇ　３４５４による材料公差
厚さ	7.1	＋15.0% －12.5%	同上

工事計画記載の公称値の許容範囲（続き）

［主配管（続き）］

管ＮＯ．5*

主要寸法 (mm)		許容範囲	根　　拠
外径	114.3	±1.0%	ＪＩＳ　Ｇ　３４５４による材料公差
厚さ	6.0	＋15.0% －12.5%	同上

管ＮＯ．6*

主要寸法 (mm)		許容範囲	根　　拠
外径	114.3	±1.0%	ＪＩＳ　Ｇ　３４５９による材料公差
厚さ	6.0	±12.5%	同上

管ＮＯ．7*

主要寸法 (mm)		許容範囲	根　　拠
外径	114.3	±1.0%	ＪＩＳ　Ｇ　３４５４による材料公差
厚さ	6.0	＋15.0% －12.5%	同上

注：主要寸法は，工事計画記載の公称値を示す。

注記＊：管の強度計算書の管ＮＯ．を示す。

K7 ① 9-3-2-2-1-1～18 R1E

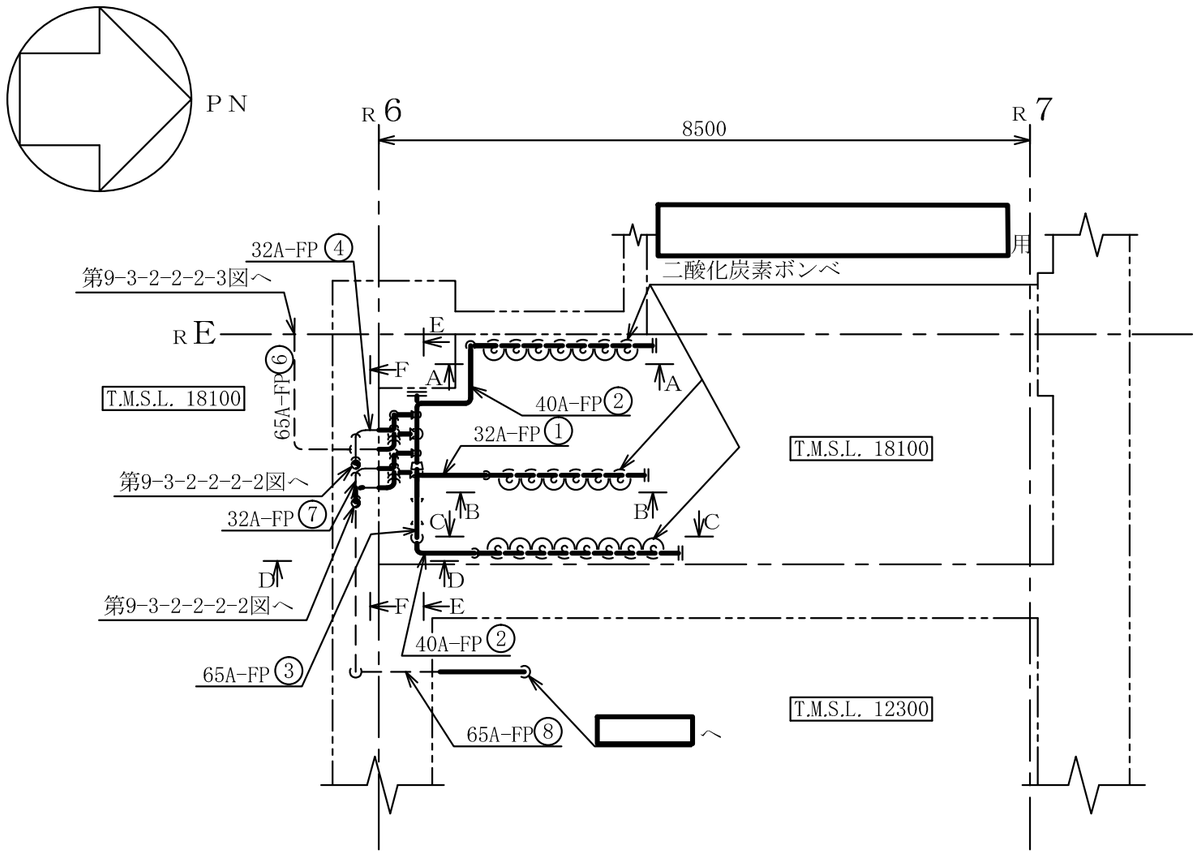

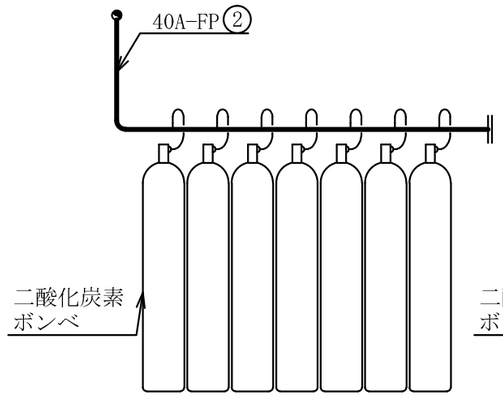

A～A矢視図

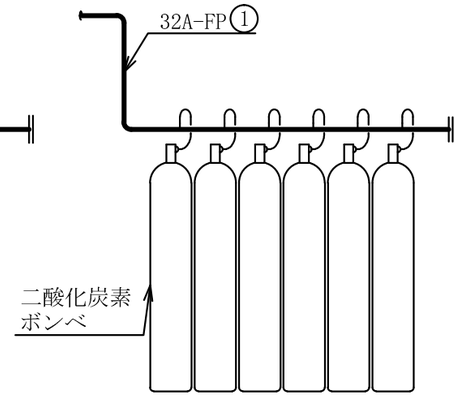

B～B矢視図

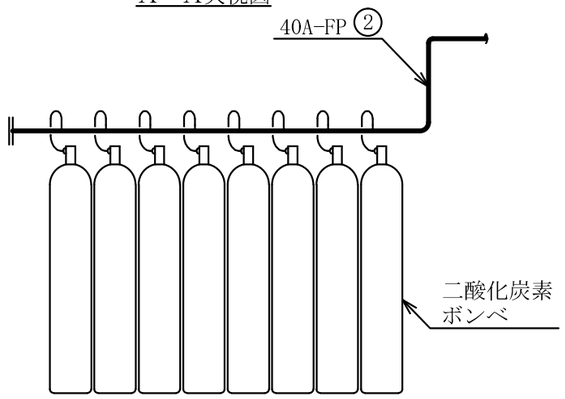

C～C矢視図

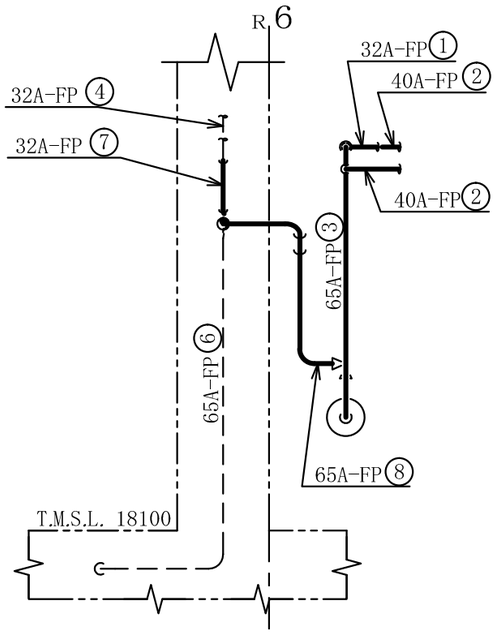

D～D矢視図

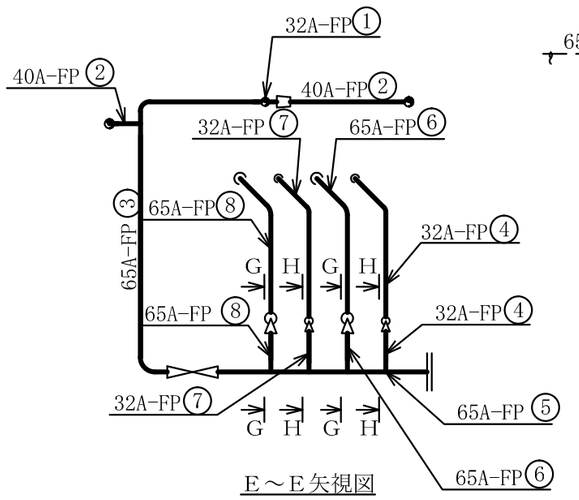

E～E矢視図

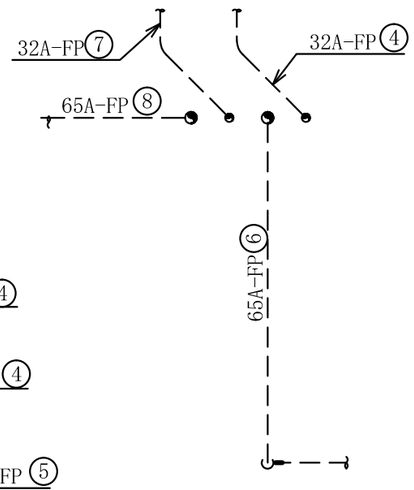

F～F矢視図

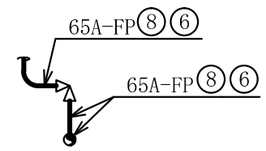

G～G矢視図
(T.Y.P.)

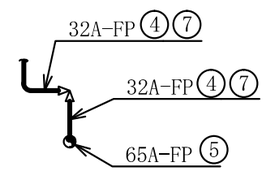

H～H矢視図
(T.Y.P.)

注1 ：寸法はmmを示す。
注2 ：図中の丸番号は別紙1のNO.を示す。

原子炉建屋

工事計画認可申請	第9-3-2-2-2-1図
柏崎刈羽原子力発電所第７号機	
名称	その他発電用原子炉の附属施設のうち火災防護設備のうち消火設備（二酸化炭素消火設備）に係る主配管の配置を明示した図面（その1）
東京電力ホールディングス株式会社	

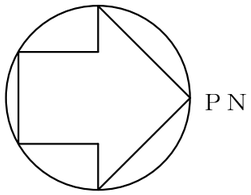

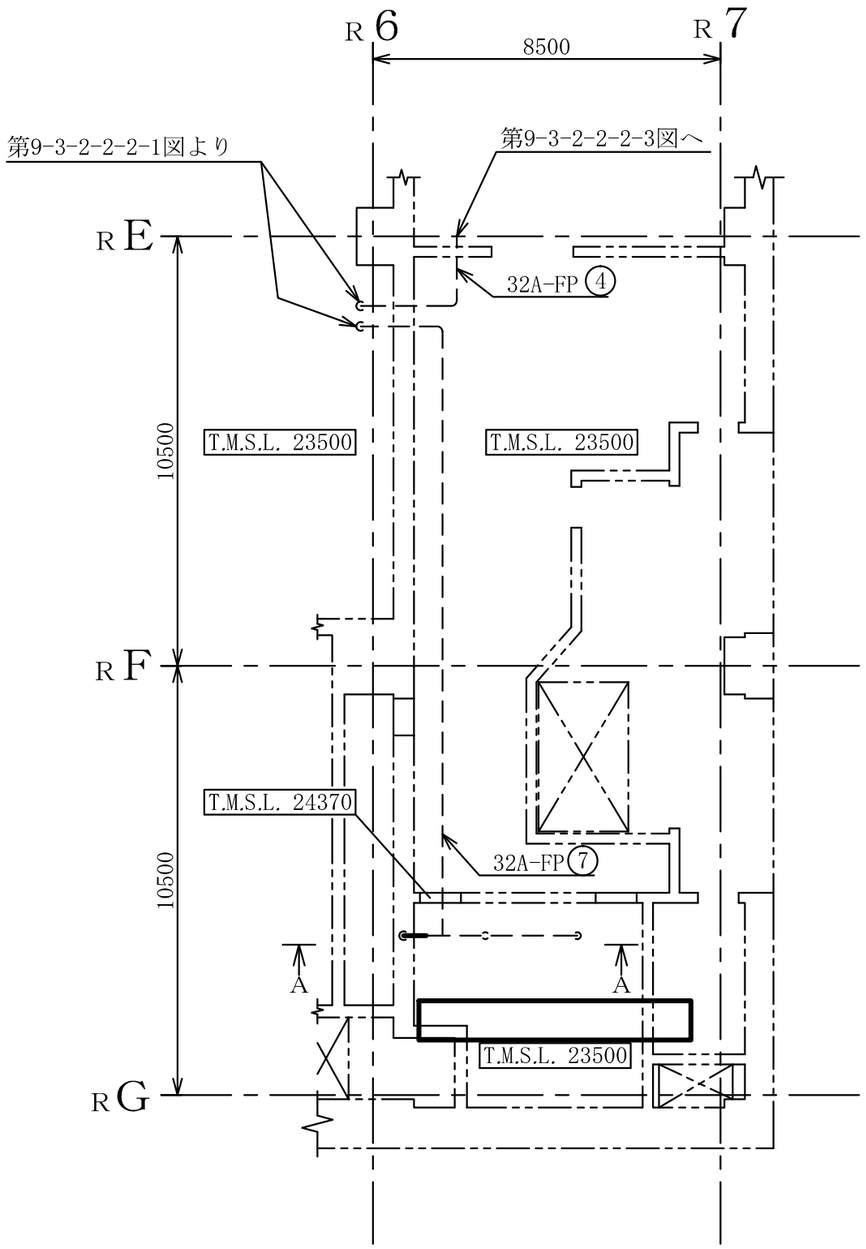

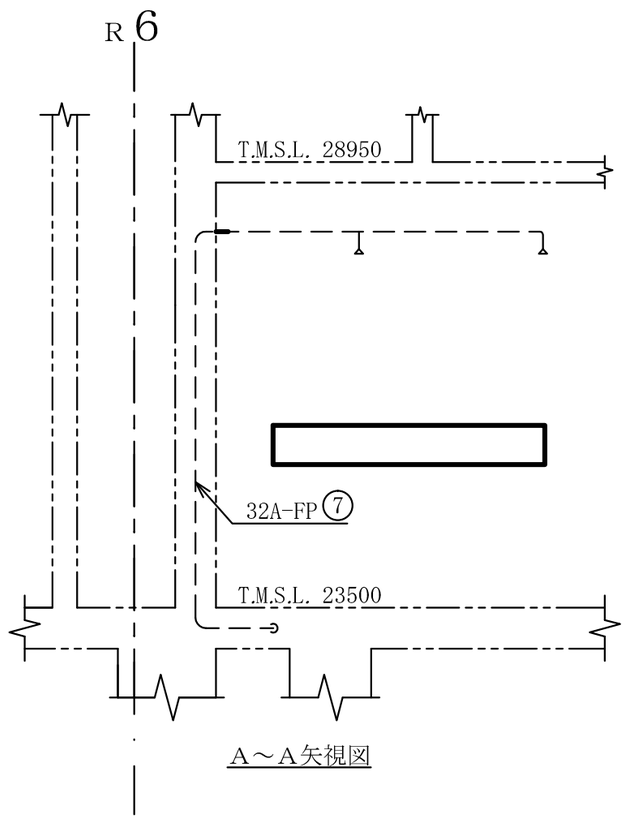

A～A矢視図

注1 ：寸法はmmを示す。
注2 ：図中の丸番号は別紙1のNO.を示す。

原子炉建屋

工事計画認可申請	第9-3-2-2-2-2図
柏崎刈羽原子力発電所第７号機	
名称	その他発電用原子炉の附属施設のうち火災防護設備のうち消火設備（二酸化炭素消火設備）に係る主配管の配置を明示した図面（その2）
東京電力ホールディングス株式会社	

0710

系統番号：U43

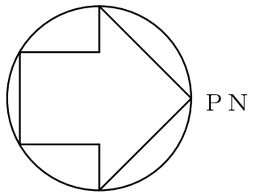

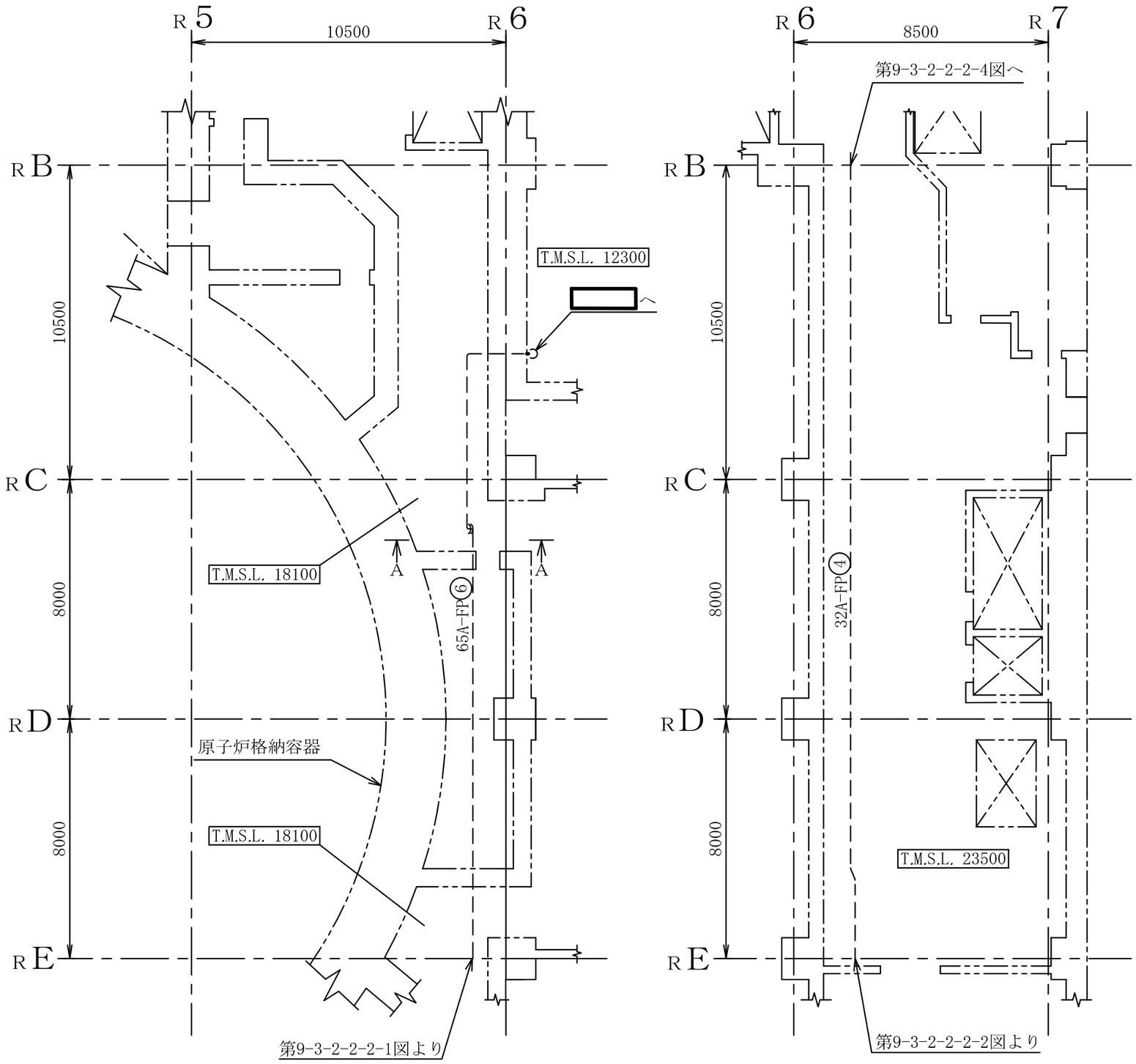

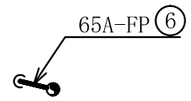

A～A矢視図

注1 ：寸法はmmを示す。
注2 ：図中の丸番号は別紙1のNO.を示す。

原子炉建屋

工事計画認可申請	第9-3-2-2-2-3図
柏崎刈羽原子力発電所第７号機	
名称	その他発電用原子炉の附属施設のうち 火災防護設備のうち 消火設備（二酸化炭素消火設備）に係る 主配管の配置を明示した図面（その3）
東京電力ホールディングス株式会社	

0710

系統番号：U43

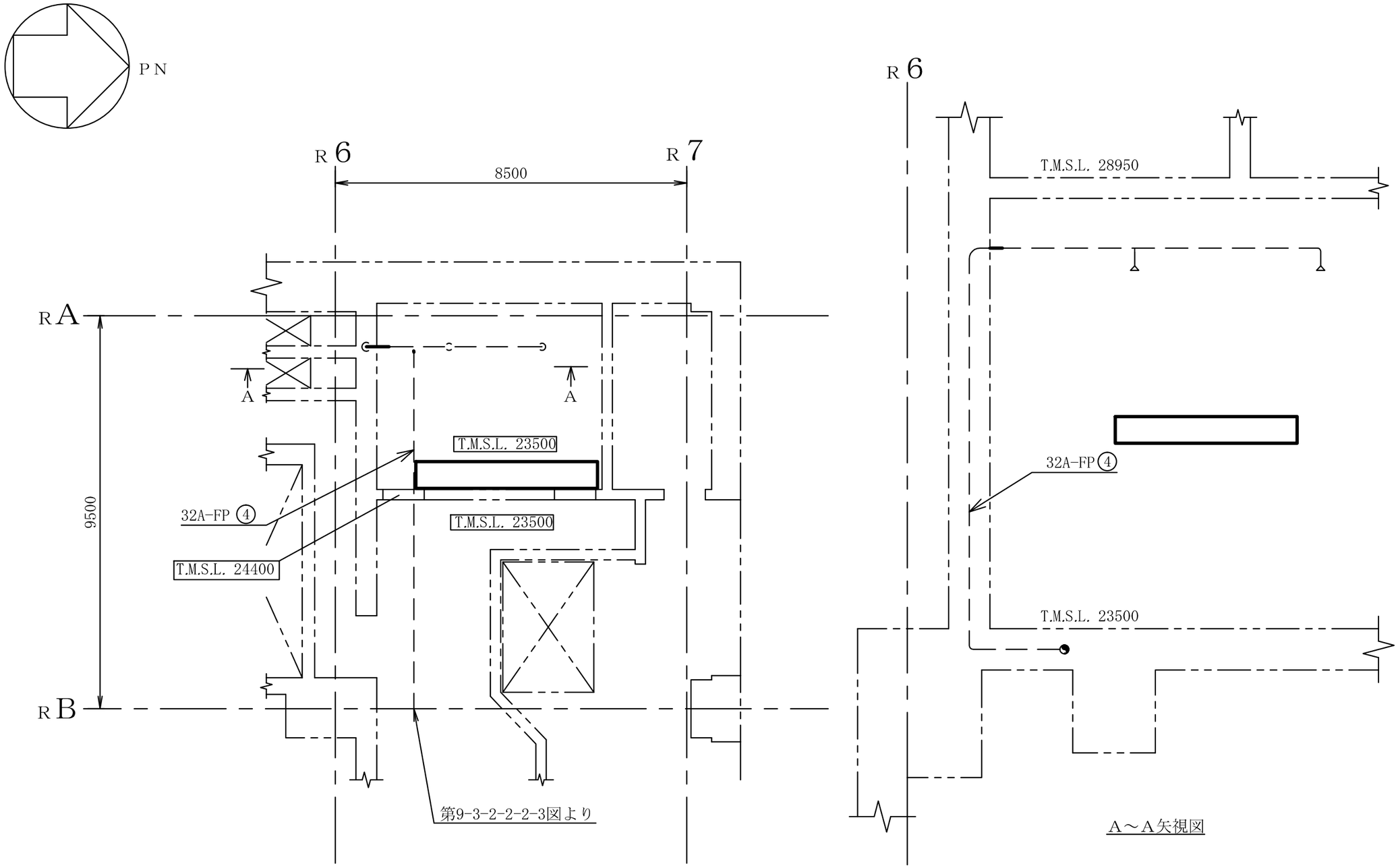

注1 ：寸法はmmを示す。
注2 ：図中の丸番号は別紙1のNO.を示す。

原子炉建屋

工事計画認可申請	第9-3-2-2-2-4図
柏崎刈羽原子力発電所第７号機	
名称	その他発電用原子炉の附属施設のうち 火災防護設備のうち 消火設備（二酸化炭素消火設備）に係る 主配管の配置を明示した図面（その4）
東京電力ホールディングス株式会社	

0710

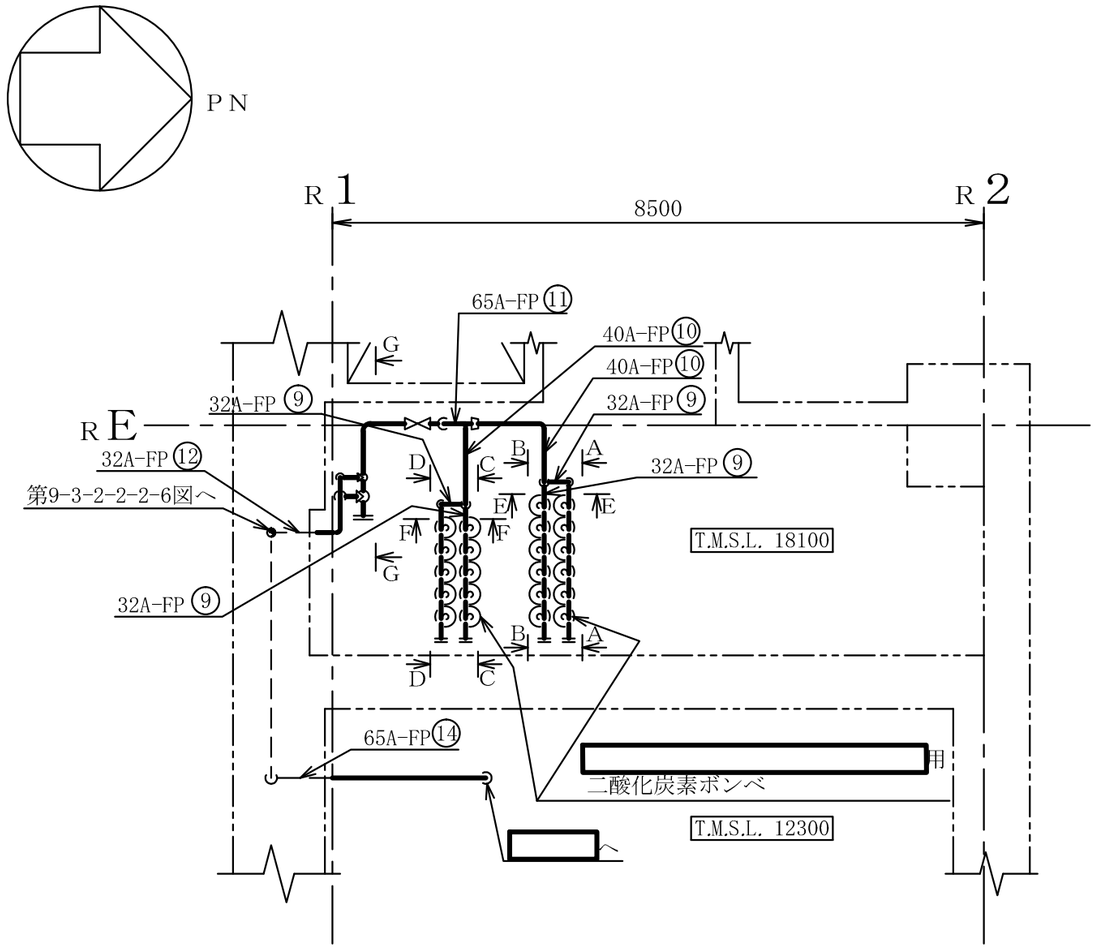

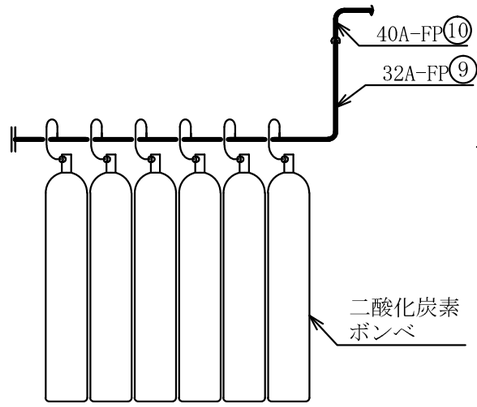

A～A矢視図

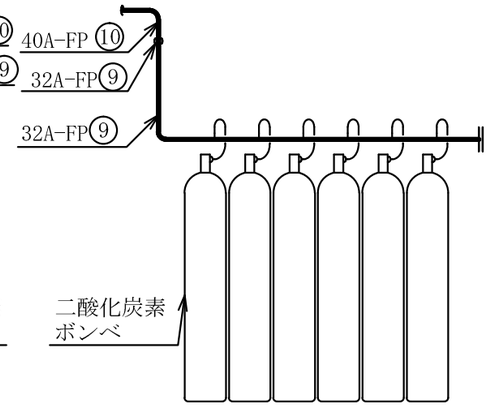

B～B矢視図

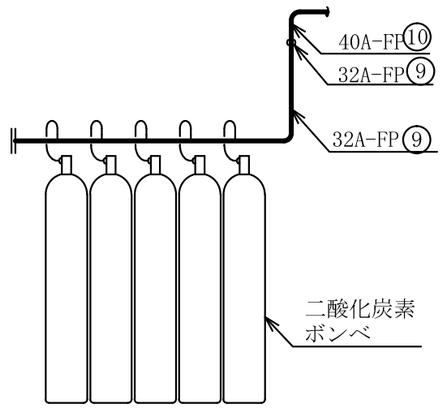

C～C矢視図

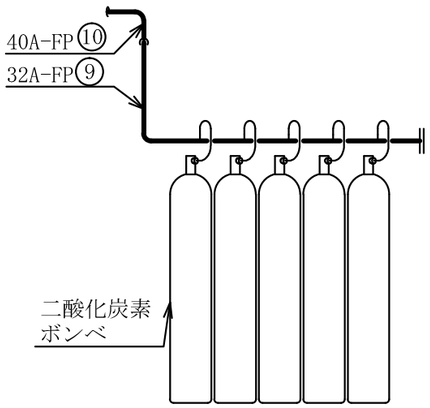

D～D矢視図

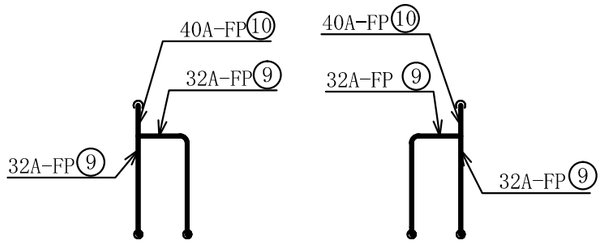

E～E矢視図　F～F矢視図

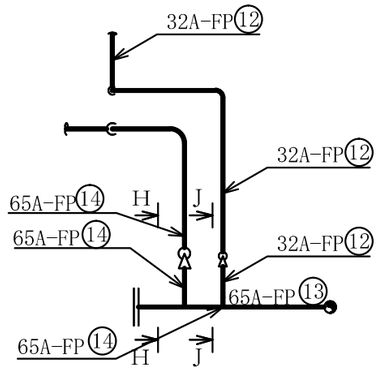

G～G矢視図

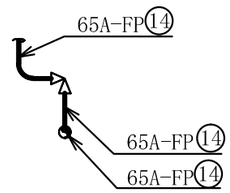

H～H矢視図

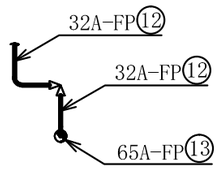

J～J矢視図

注1　：寸法はmmを示す。
注2　：図中の丸番号は別紙1のNO.を示す。

原子炉建屋

工事計画認可申請	第9-3-2-2-2-5図
柏崎刈羽原子力発電所第７号機	
名称	その他発電用原子炉の附属施設のうち 火災防護設備のうち 消火設備（二酸化炭素消火設備）に係る 主配管の配置を明示した図面（その5）
東京電力ホールディングス株式会社	

系統番号：U43

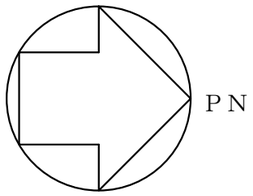

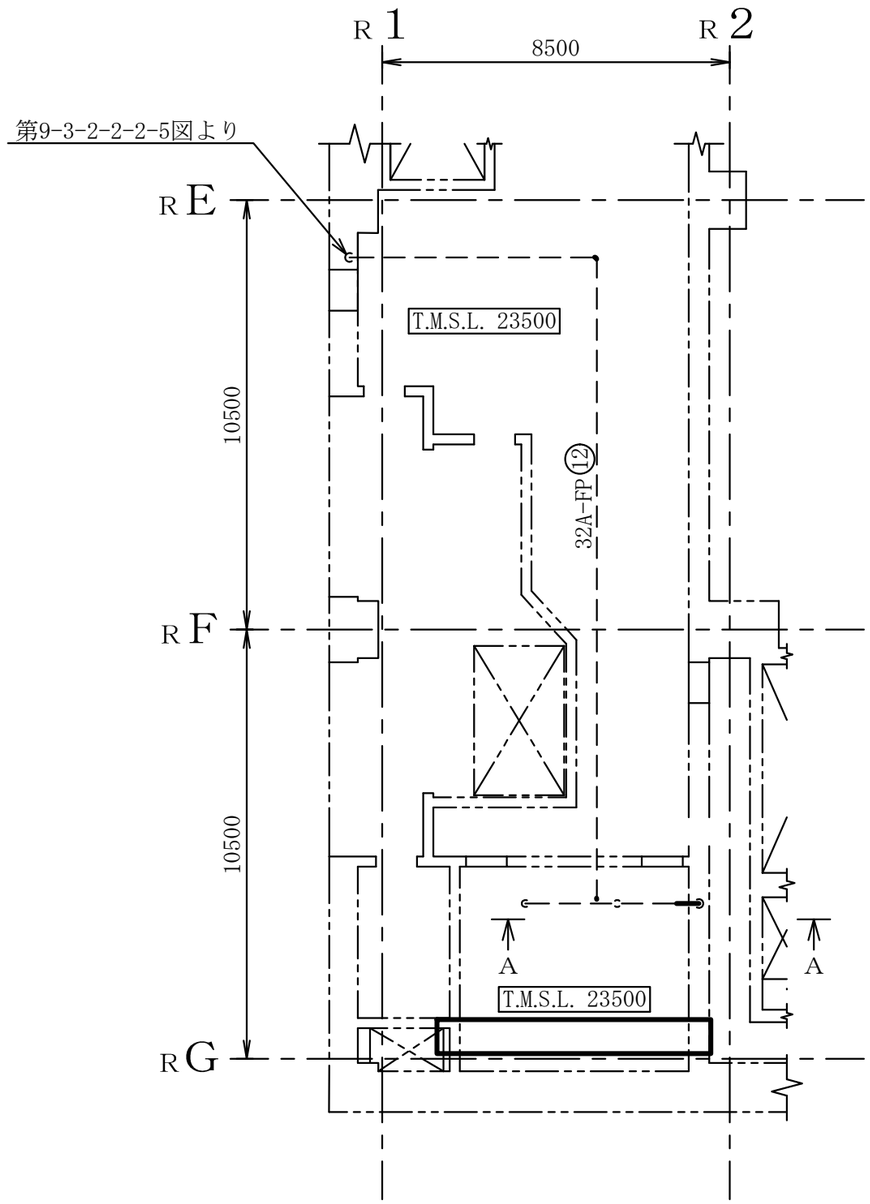

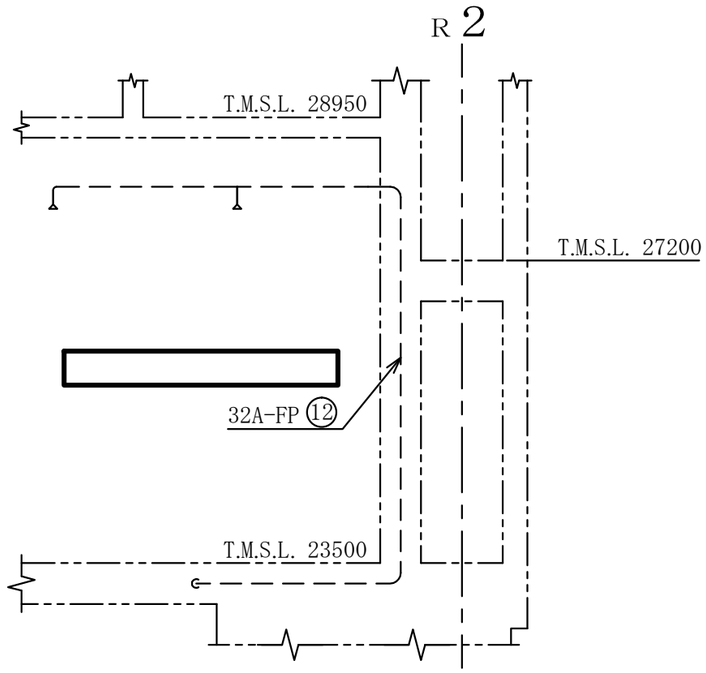

A～A矢視図

注1 ：寸法はmmを示す。
注2 ：図中の丸番号は別紙1のNO.を示す。

原子炉建屋

工事計画認可申請	第9-3-2-2-2-6図
柏崎刈羽原子力発電所第７号機	
名称	その他発電用原子炉の附属施設のうち 火災防護設備のうち 消火設備（二酸化炭素消火設備）に係る 主配管の配置を明示した図面（その6）
東京電力ホールディングス株式会社	

0710

第9-3-2-2-2-1～6図　その他発電用原子炉の附属施設のうち火災防護設備のうち消火設備（二酸化炭素消火設備）に係る主配管の配置を明示した図面　別紙1

工事計画抜粋

変更前						変更後							NO.*3
名称		最高使用圧力(MPa)	最高使用温度(℃)	外径(mm)	厚さ(mm)	名称		最高使用圧力(MPa)	最高使用温度(℃)	外径(mm)	厚さ(mm)	材料	
消火設備	—					消火設備	[redacted]*1 二酸化炭素ボンベ ～ U43-F1101	10.8	40	42.7*2	4.9*2	STPG370	1
										48.6*2	5.1*2	STPG370	2
										76.3*2	7.0*2	STPG370	3
							*1 U43-F1101 ～ [redacted]	10.8	40	42.7*2	4.9*2	STPG370	4
										76.3*2	7.0*2	STPG370	5
							*1 [redacted]供給ライン分岐点 ～ [redacted]	10.8	40	76.3*2	7.0*2	STPG370	6
							*1 [redacted]供給ライン 分岐点 ～ [redacted]	10.8	40	42.7*2	4.9*2	STPG370	7
							*1 [redacted]供給ライン分岐点 ～ [redacted]	10.8	40	76.3*2	7.0*2	STPG370	8

変更前							変更後							NO.*3
	名称	最高使用圧力(MPa)	最高使用温度(℃)	外径(mm)	厚さ(mm)	材料		名称	最高使用圧力(MPa)	最高使用温度(℃)	外径(mm)	厚さ(mm)	材料	
消火設備	—						消火設備	[redacted]*1 二酸化炭素ボンベ ～ U43-F1106	10.8	40	42.7*2	4.9*2	STPG370	9
											48.6*2	5.1*2	STPG370	10
											76.3*2	7.0*2	STPG370	11
								U43-F1106 ～ [redacted]*1	10.8	40	42.7*2	4.9*2	STPG370	12
											76.3*2	7.0*2	STPG370	13
								[redacted]供給ライン分岐点 ～ [redacted]*1	10.8	40	76.3*2	7.0*2	STPG370	14

注記＊1 ：本設備は既存の設備である。

＊2 ：公称値を示す。

＊3 ：第9-3-2-2-2-1～6図　その他発電用原子炉の附属施設のうち火災防護設備のうち消火設備（二酸化炭素消火設備）に係る主配管の配置を明示した図面に記載の丸番号を示す。

第9-3-2-2-2-1～6図　その他発電用原子炉の附属施設のうち火災防護設備のうち消火設備（二酸化炭素消火設備）に係る主配管の配置を明示した図面　別紙2

工事計画記載の公称値の許容範囲

［主配管］

管ＮＯ．1*

主要寸法 (mm)		許容範囲	根　　拠
外径	42.7	±0.5mm	ＪＩＳ　Ｇ　３４５４による材料公差
厚さ	4.9	＋15% －12.5%	同上

管ＮＯ．2*

主要寸法 (mm)		許容範囲	根　　拠
外径	48.6	±0.5mm	ＪＩＳ　Ｇ　３４５４による材料公差
厚さ	5.1	＋15% －12.5%	同上

管ＮＯ．3*

主要寸法 (mm)		許容範囲	根　　拠
外径	76.3	±1%	ＪＩＳ　Ｇ　３４５４による材料公差
厚さ	7.0	＋15% －12.5%	同上

注：　主要寸法は，工事計画記載の公称値を示す。

注記＊：　管の強度計算書の管ＮＯ.を示す。

K7 ① 9-3-2-2-2-1～6 R1E

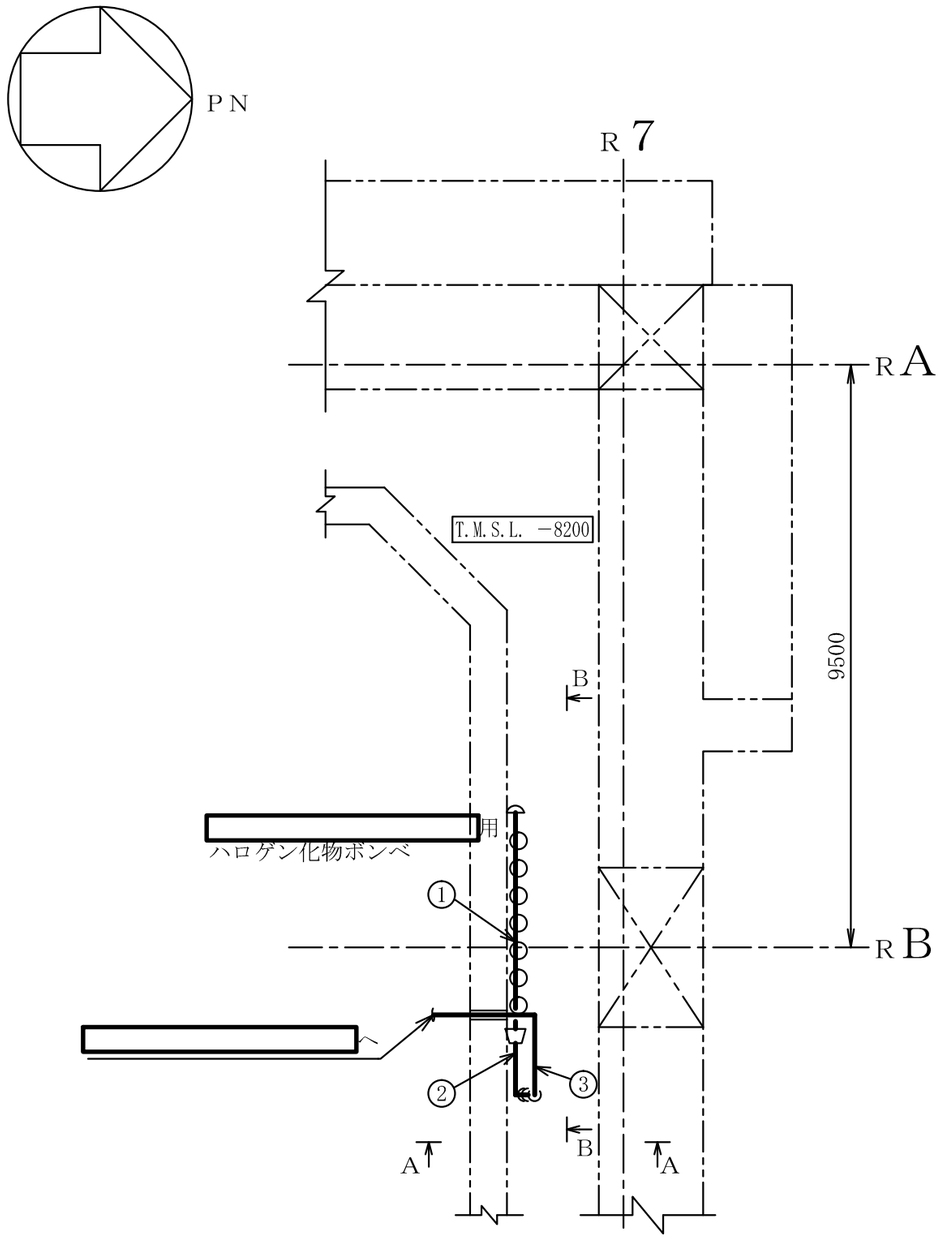

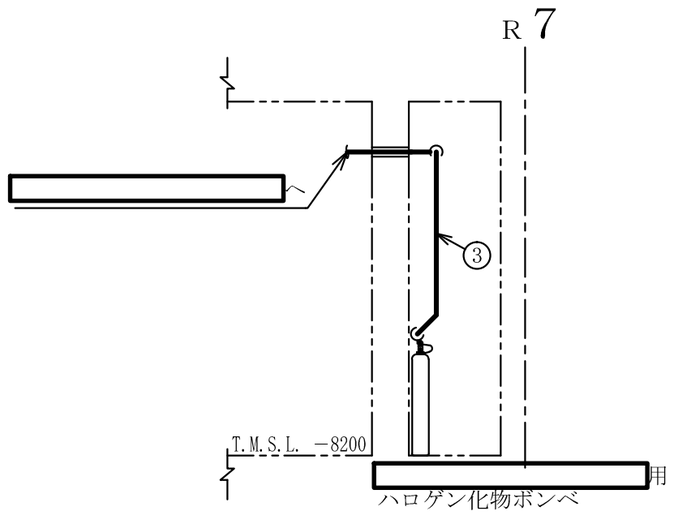

A～A矢視図

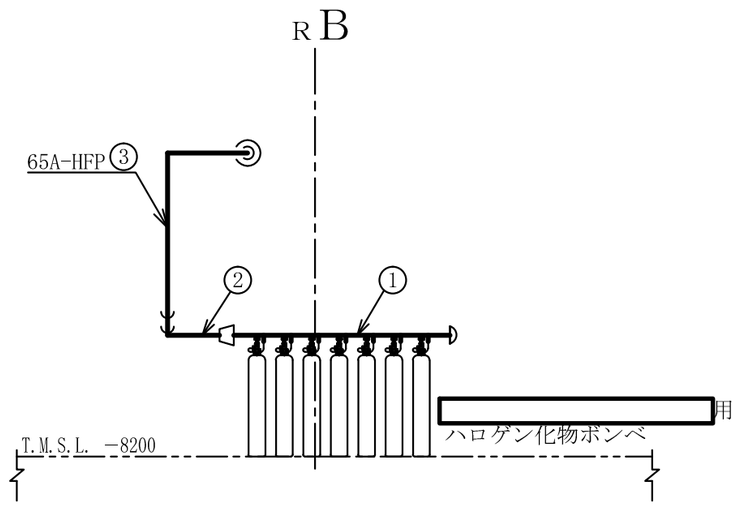

B～B矢視図

注1 ：寸法はmmを示す。
注2 ：図中の丸番号は別紙1のNO.を示す。

原子炉建屋

工事計画認可申請	第9-3-2-2-3-1図
柏崎刈羽原子力発電所第７号機	
名称	その他発電用原子炉の附属施設のうち火災防護設備のうち消火設備（小空間固定式消火設備）に係る主配管の配置を明示した図面（その1）
東京電力ホールディングス株式会社	

0803

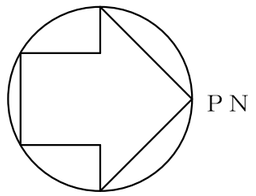

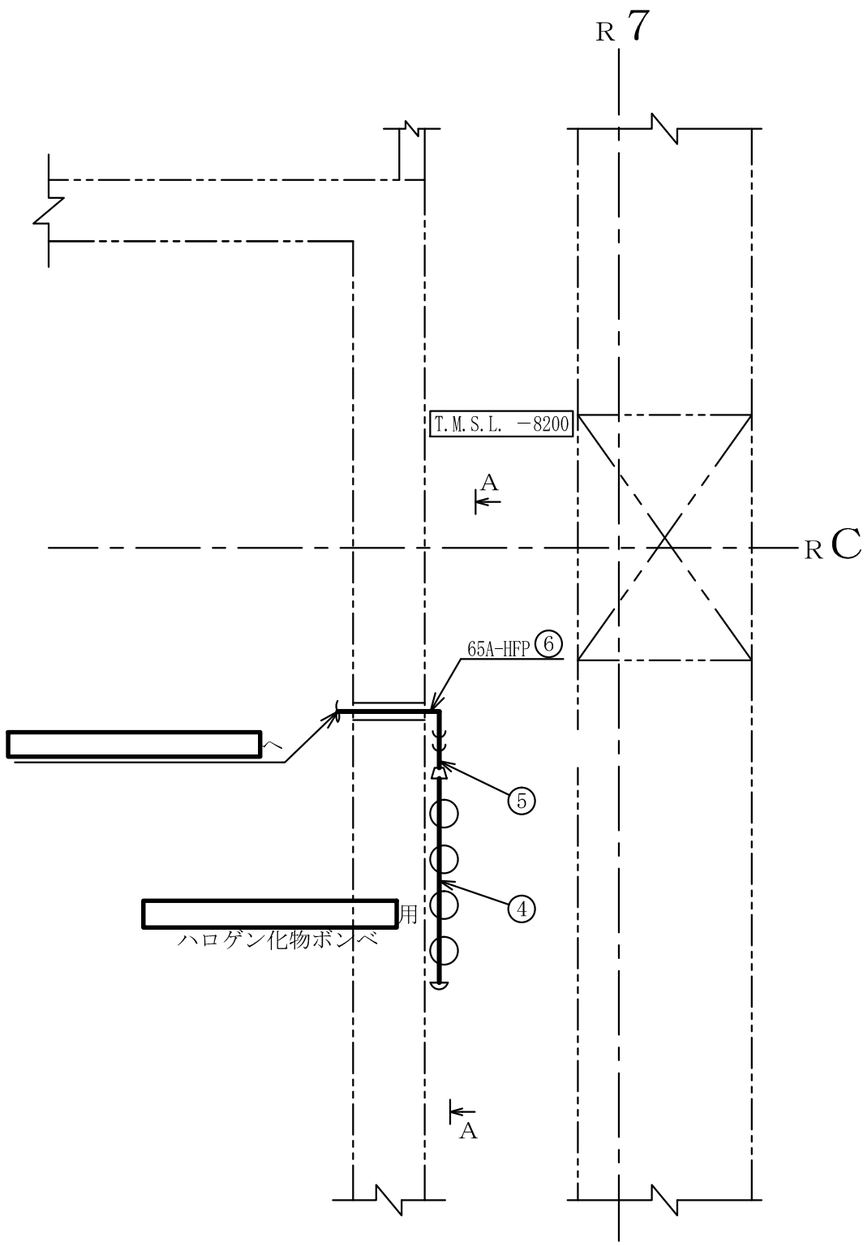

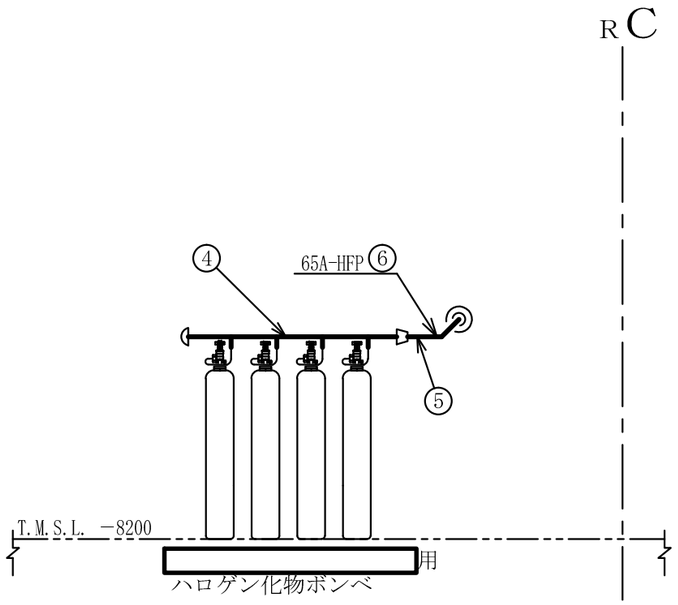

A～A矢視図

注1 ：寸法はmmを示す。
注2 ：図中の丸番号は別紙1のNO.を示す。

原子炉建屋

工事計画認可申請	第9-3-2-2-3-2図
柏崎刈羽原子力発電所第７号機	
名称	その他発電用原子炉の附属施設のうち火災防護設備のうち消火設備（小空間固定式消火設備）に係る主配管の配置を明示した図面（その2）
東京電力ホールディングス株式会社	

0803

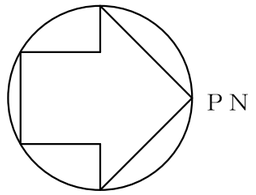

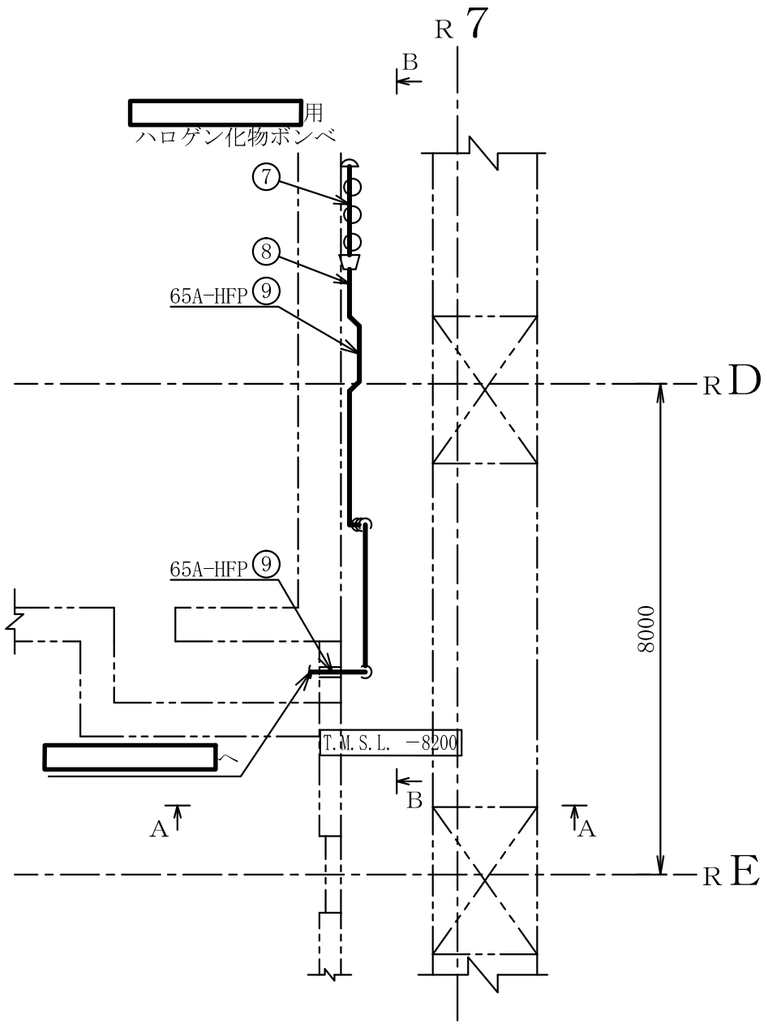

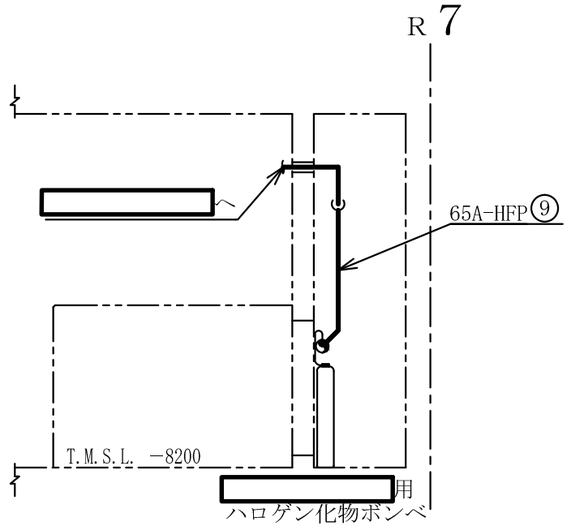

A～A矢視図

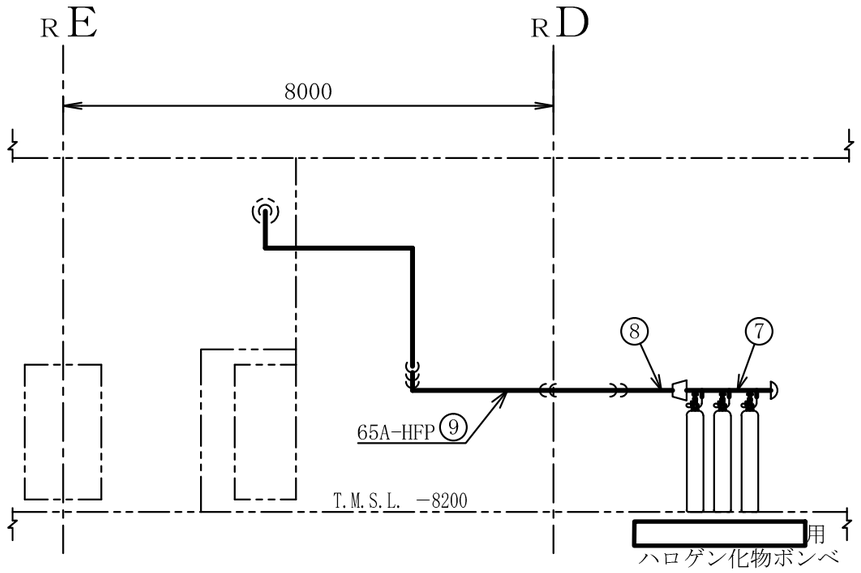

B～B矢視図

注1 ：寸法はmmを示す。
注2 ：図中の丸番号は別紙1のNO.を示す。

原子炉建屋

工事計画認可申請	第9-3-2-2-3-3図
柏崎刈羽原子力発電所第７号機	
名称	その他発電用原子炉の附属施設のうち火災防護設備のうち消火設備（小空間固定式消火設備）に係る主配管の配置を明示した図面（その3）
東京電力ホールディングス株式会社	

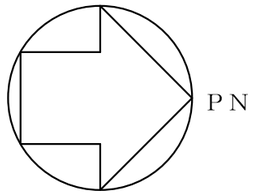

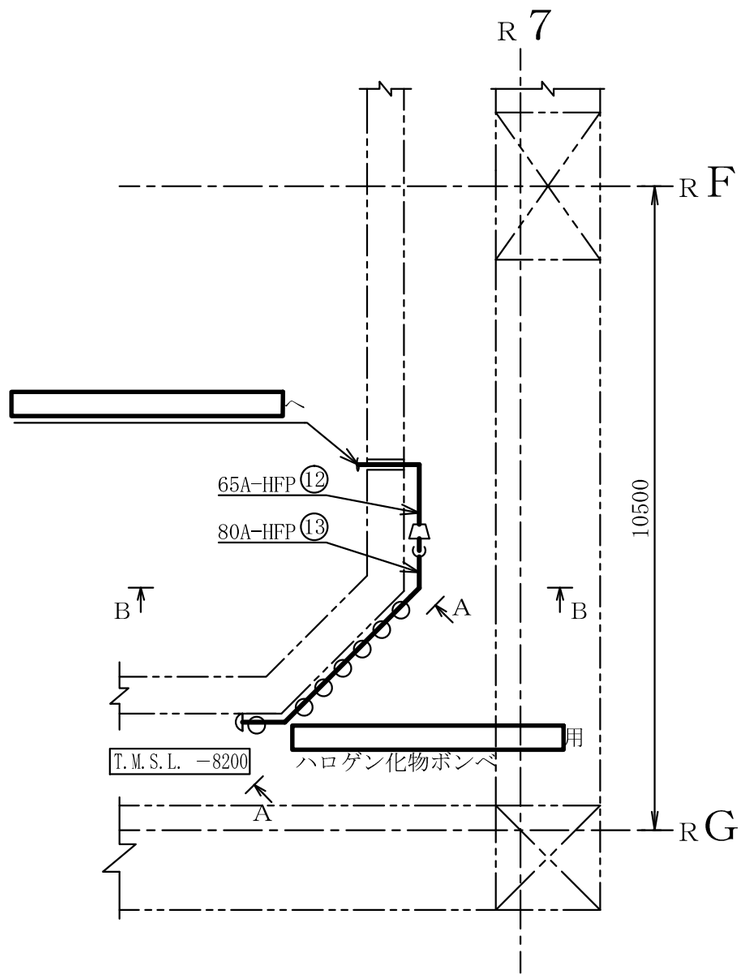

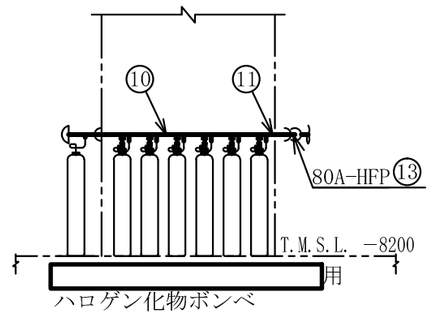

A～A矢視図

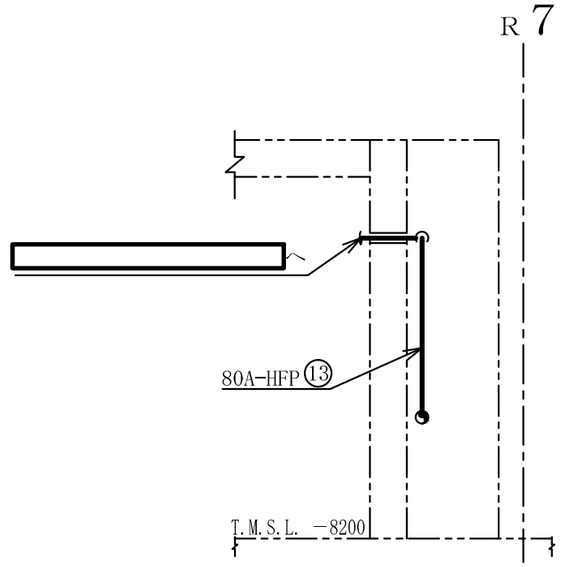

B～B矢視図

注1 ：寸法はmmを示す。
注2 ：図中の丸番号は別紙1のNO.を示す。

原子炉建屋

工事計画認可申請	第9-3-2-2-3-4図
柏崎刈羽原子力発電所第７号機	
名称	その他発電用原子炉の附属施設のうち火災防護設備のうち消火設備（小空間固定式消火設備）に係る主配管の配置を明示した図面（その4）
東京電力ホールディングス株式会社	

8Z21

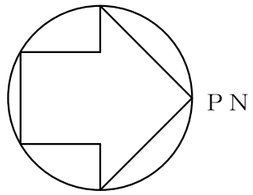

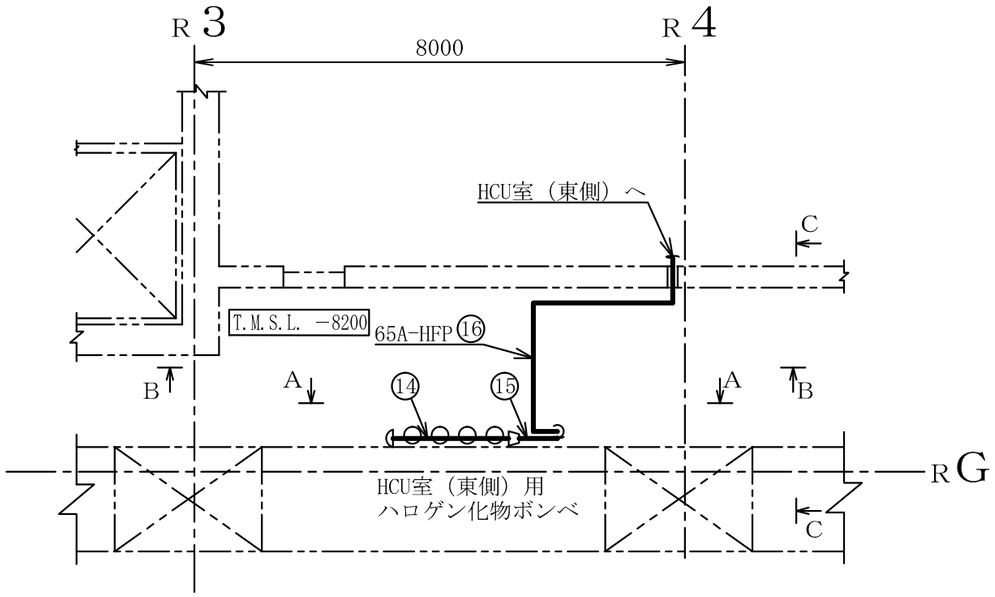

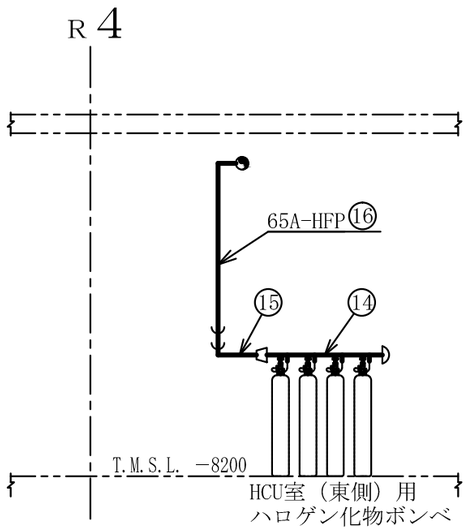

Ａ～Ａ矢視図

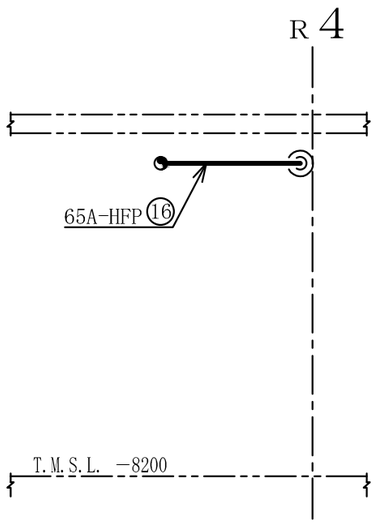

Ｂ～Ｂ矢視図

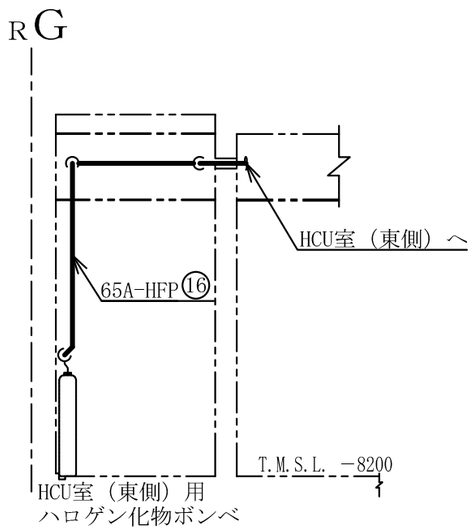

Ｃ～Ｃ矢視図

注1 ：寸法はmmを示す。
注2 ：図中の丸番号は別紙1のNO.を示す。

原子炉建屋

工事計画認可申請	第9-3-2-2-3-5図
柏崎刈羽原子力発電所第７号機	
名称	その他発電用原子炉の附属施設のうち火災防護設備のうち消火設備（小空間固定式消火設備）に係る主配管の配置を明示した図面（その5）
東京電力ホールディングス株式会社	

8Z21

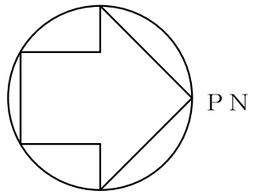

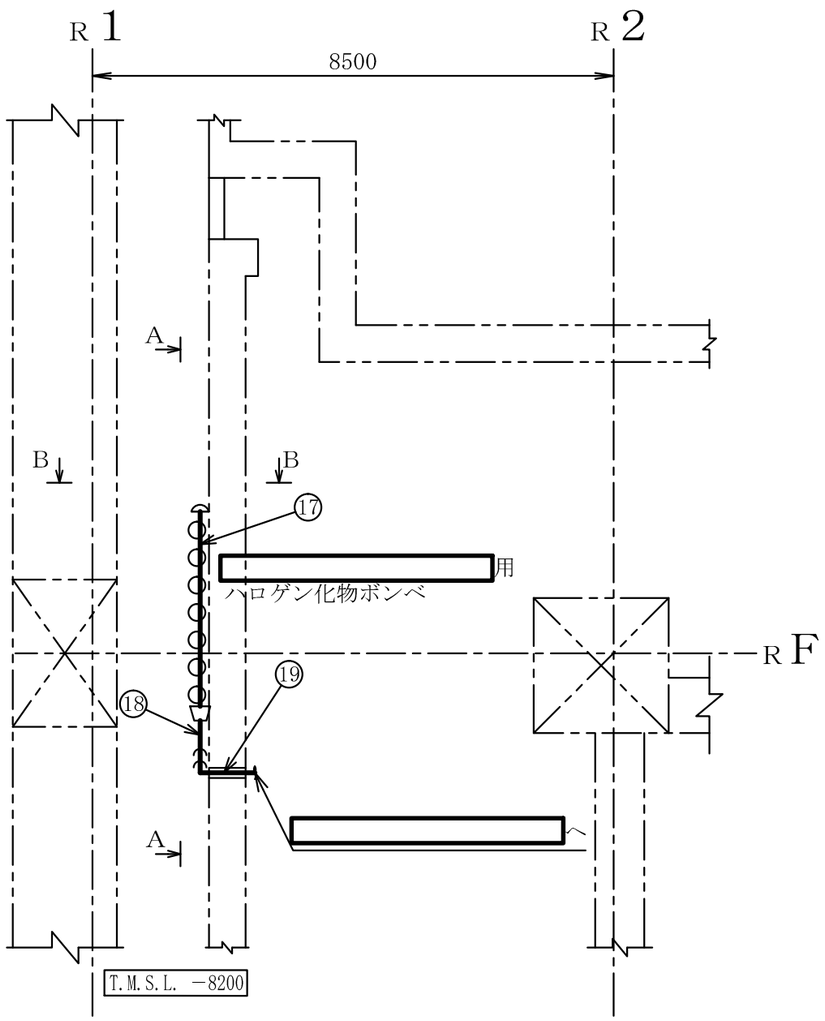

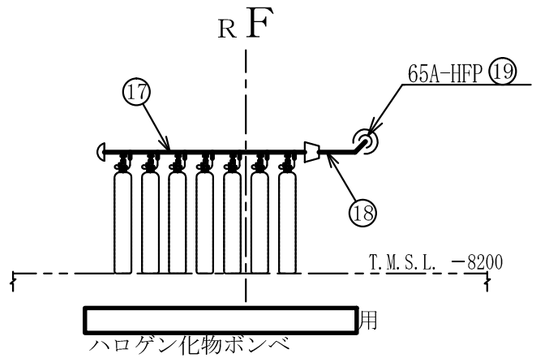

A～A矢視図

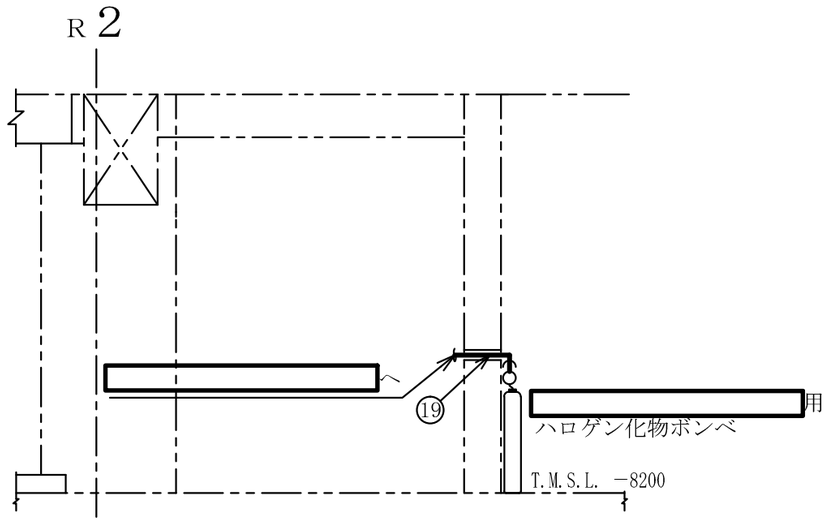

B～B矢視図

注1 ：寸法はmmを示す。
注2 ：図中の丸番号は別紙1のNO.を示す。

原子炉建屋

工事計画認可申請	第9-3-2-2-3-6図
柏崎刈羽原子力発電所第７号機	
名称	その他発電用原子炉の附属施設のうち火災防護設備のうち消火設備（小空間固定式消火設備）に係る主配管の配置を明示した図面（その6）
東京電力ホールディングス株式会社	

0803

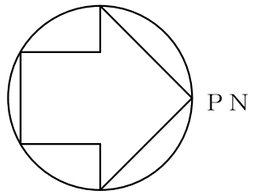

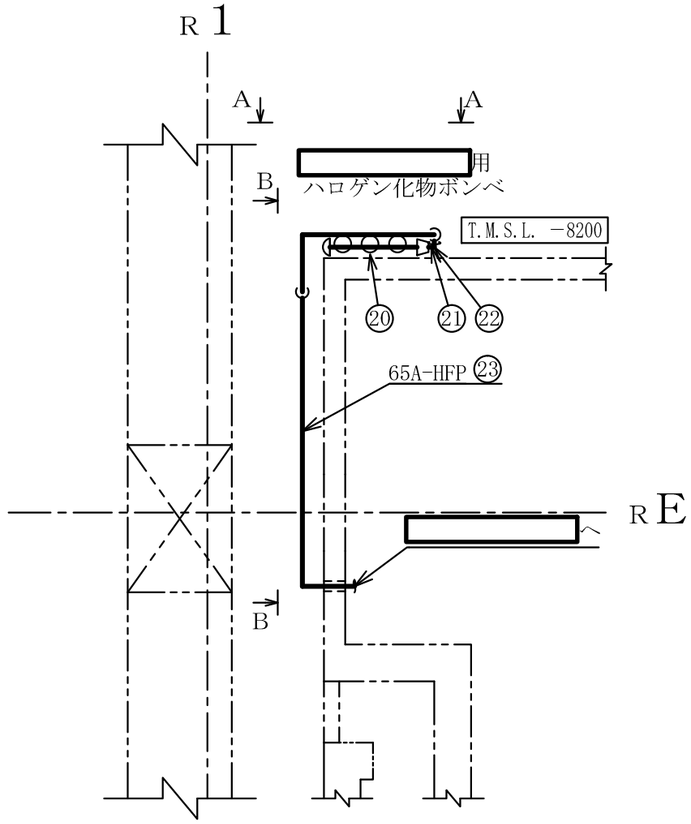

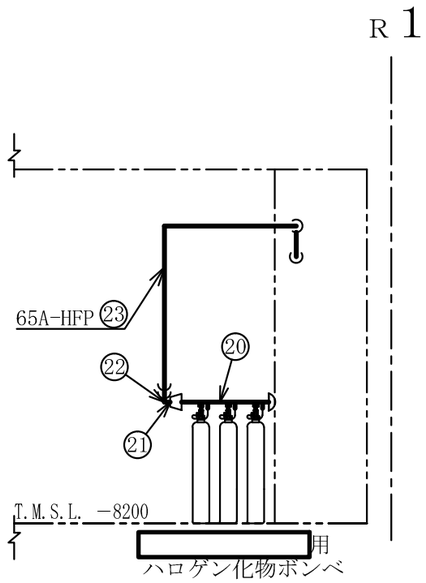

A～A矢視図

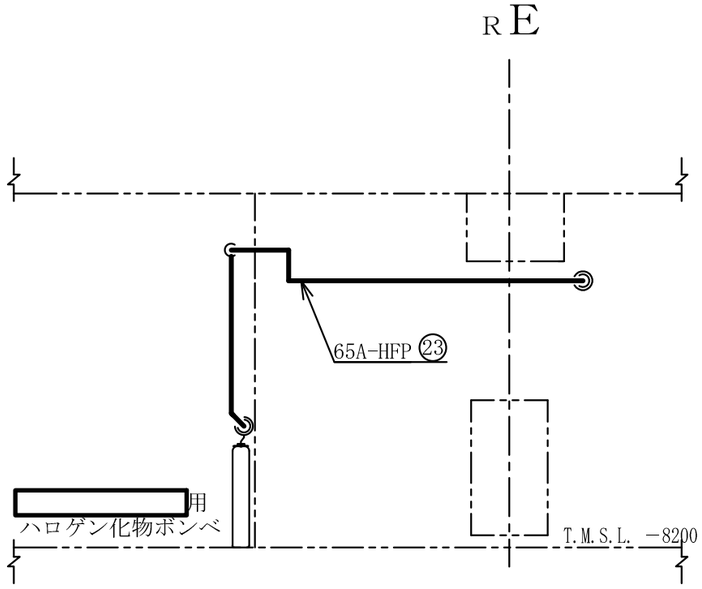

B～B矢視図

注1 ：寸法はmmを示す。
注2 ：図中の丸番号は別紙1のNO.を示す。

原子炉建屋

工事計画認可申請	第9-3-2-2-3-7図
柏崎刈羽原子力発電所第７号機	
名称	その他発電用原子炉の附属施設のうち火災防護設備のうち消火設備（小空間固定式消火設備）に係る主配管の配置を明示した図面（その7）
東京電力ホールディングス株式会社	

8Z21

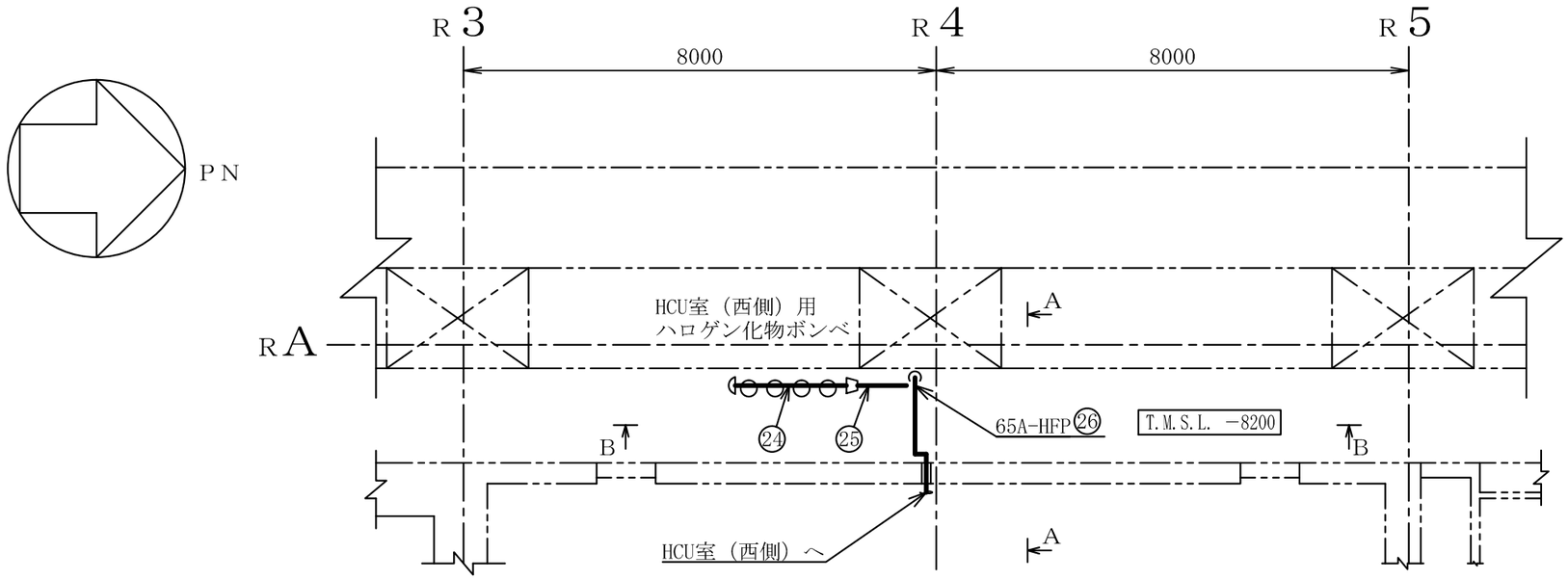

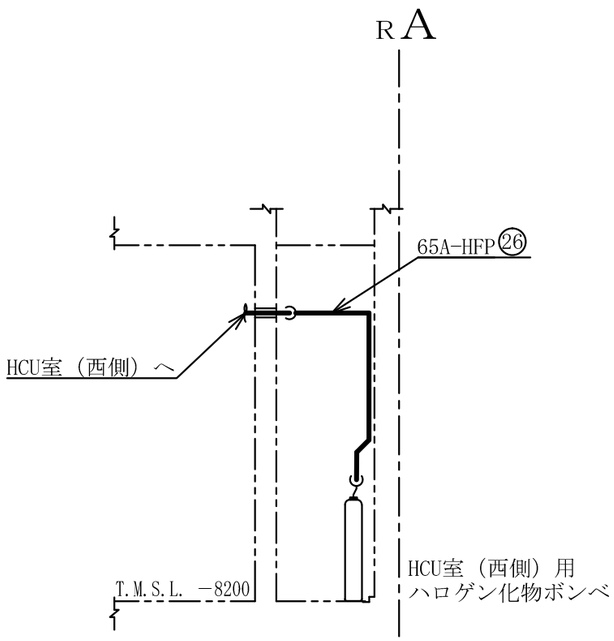

A～A矢視図

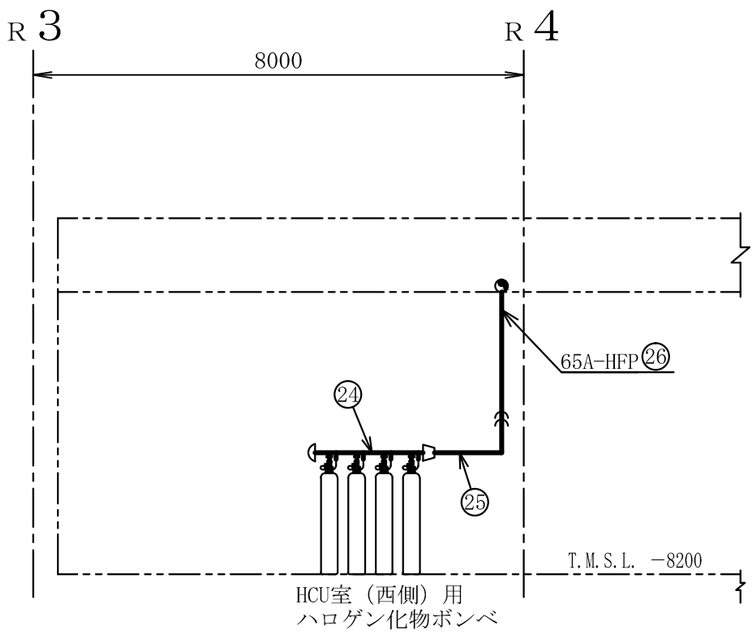

B～B矢視図

注1 ：寸法はmmを示す。
注2 ：図中の丸番号は別紙1のNO.を示す。

原子炉建屋

工事計画認可申請	第9-3-2-2-3-8図
柏崎刈羽原子力発電所第７号機	
名称	その他発電用原子炉の附属施設のうち火災防護設備のうち消火設備（小空間固定式消火設備）に係る主配管の配置を明示した図面（その8）
東京電力ホールディングス株式会社	

8Z21

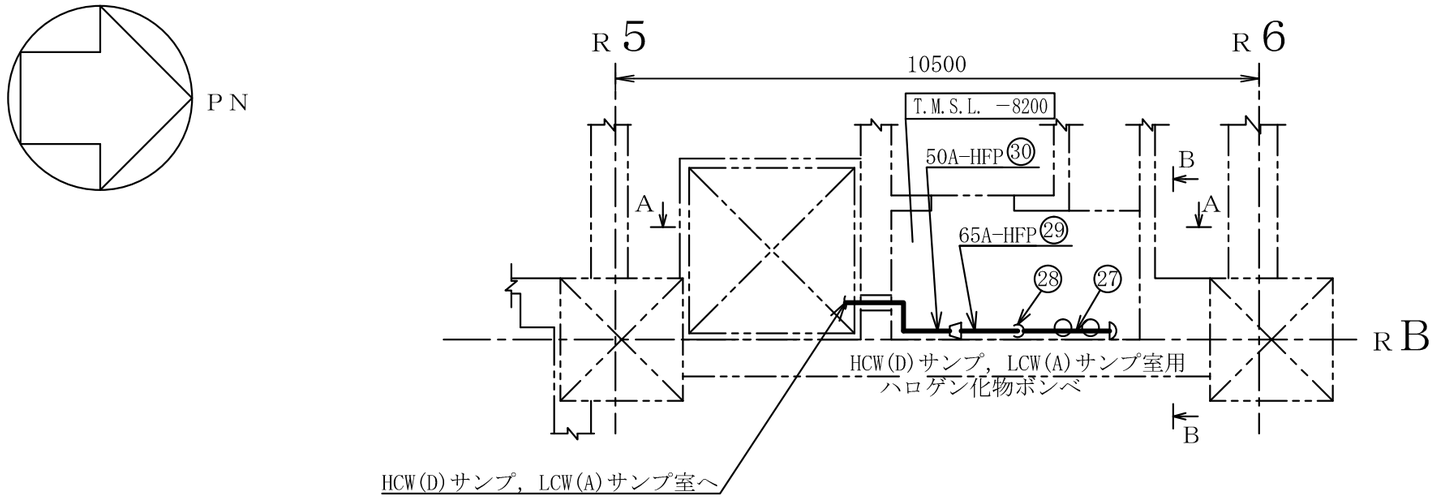

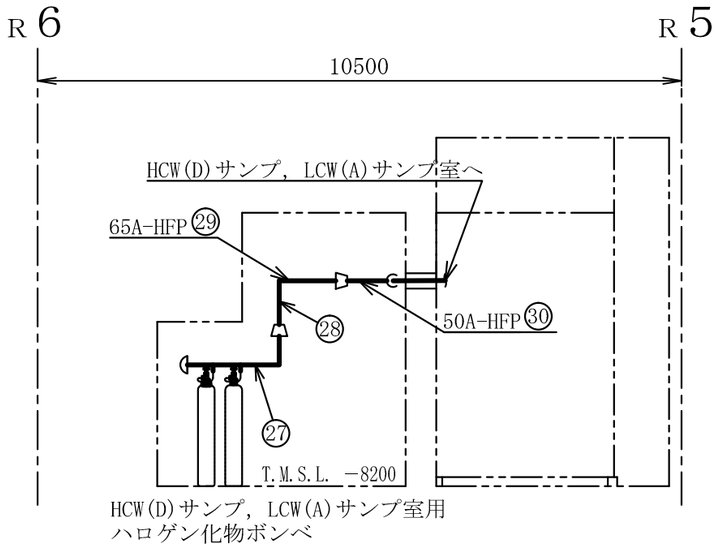

A～A矢視図

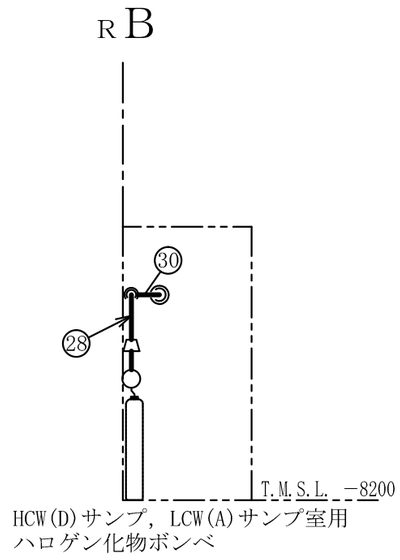

B～B矢視図

注1 ：寸法はmmを示す。
注2 ：図中の丸番号は別紙1のNO.を示す。

原子炉建屋

工事計画認可申請	第9-3-2-2-3-9図
柏崎刈羽原子力発電所第７号機	
名称	その他発電用原子炉の附属施設のうち火災防護設備のうち消火設備（小空間固定式消火設備）に係る主配管の配置を明示した図面（その9）
東京電力ホールディングス株式会社	

8Z21

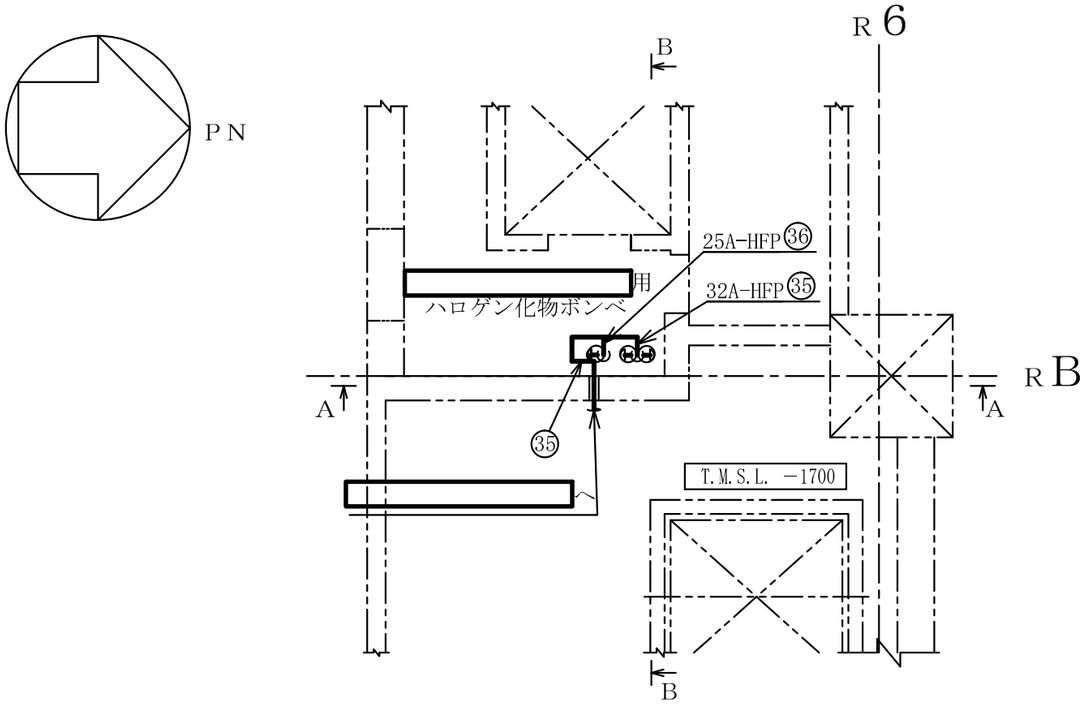

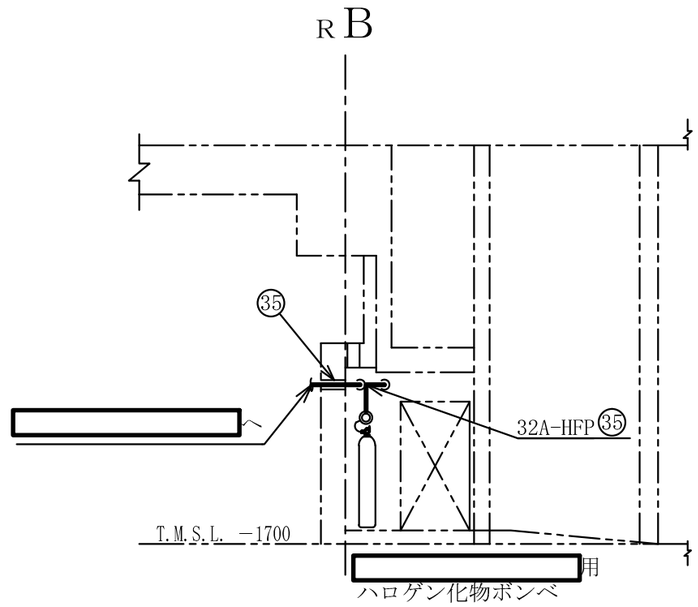

B～B矢視図

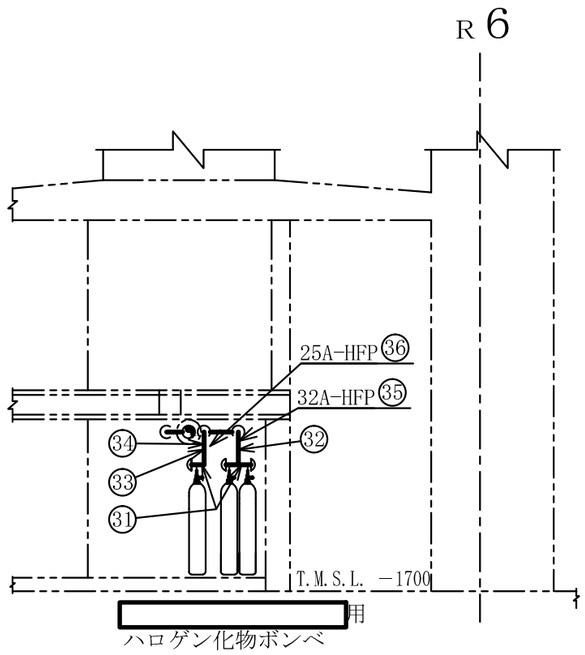

A～A矢視図

注1 ：寸法はmmを示す。
注2 ：図中の丸番号は別紙1のNO.を示す。

原子炉建屋

工事計画認可申請	第9-3-2-2-3-10図
柏崎刈羽原子力発電所第７号機	
名称	その他発電用原子炉の附属施設のうち火災防護設備のうち消火設備（小空間固定式消火設備）に係る主配管の配置を明示した図面（その10）
東京電力ホールディングス株式会社	

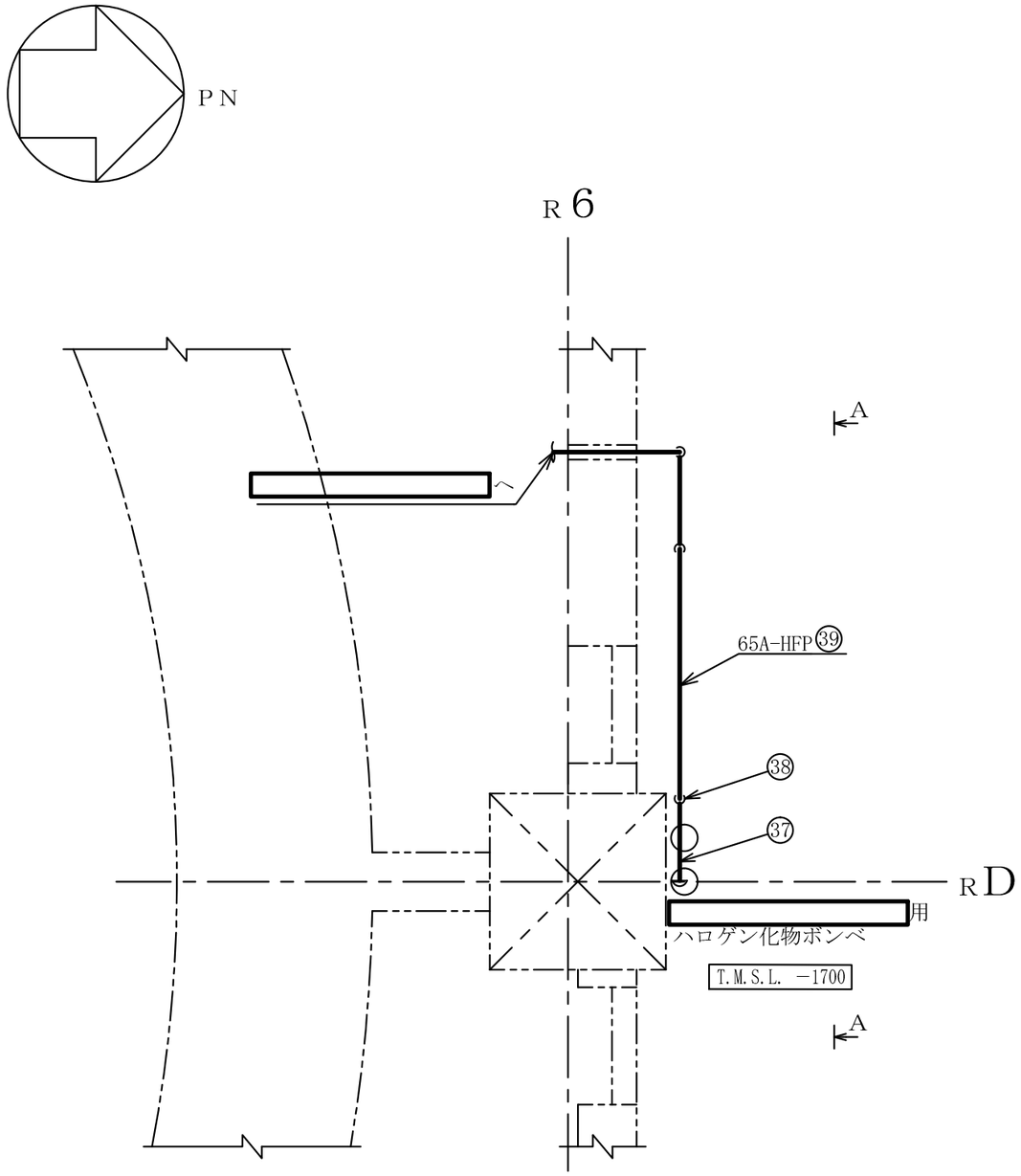

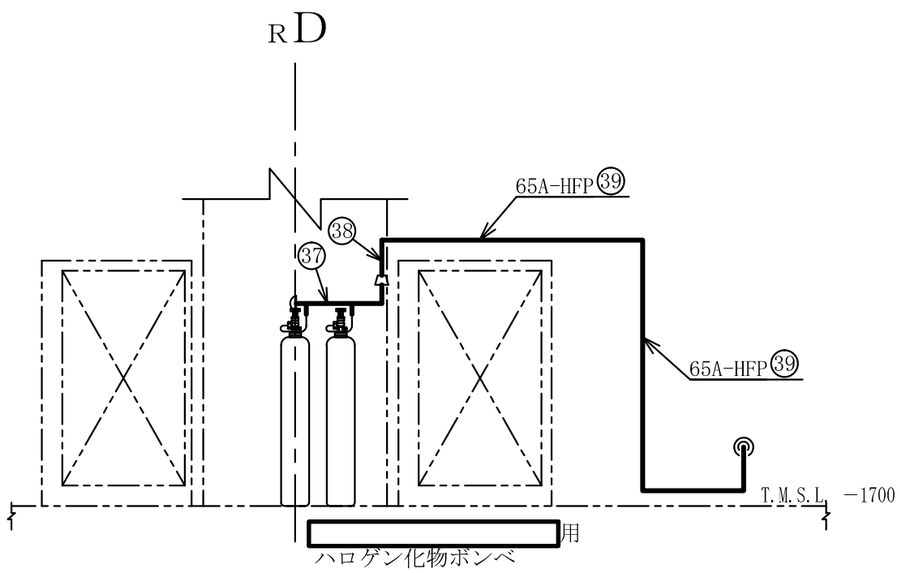

A～A矢視図

注1 ：寸法はmmを示す。
注2 ：図中の丸番号は別紙1のNO.を示す。

原子炉建屋

工事計画認可申請	第9-3-2-2-3-11図
柏崎刈羽原子力発電所第７号機	
名称	その他発電用原子炉の附属施設のうち火災防護設備のうち消火設備（小空間固定式消火設備）に係る主配管の配置を明示した図面（その11）
東京電力ホールディングス株式会社	

8Z21

系統番号：U53

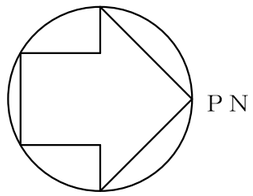

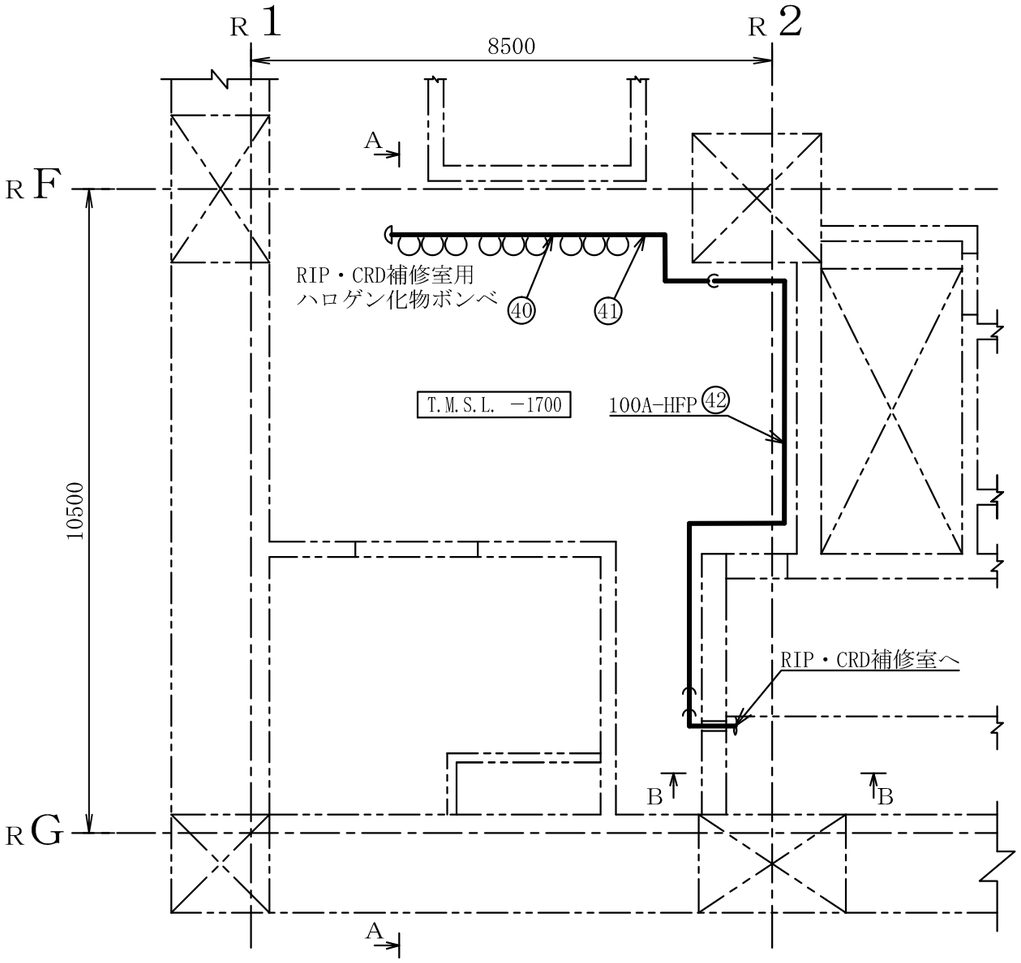

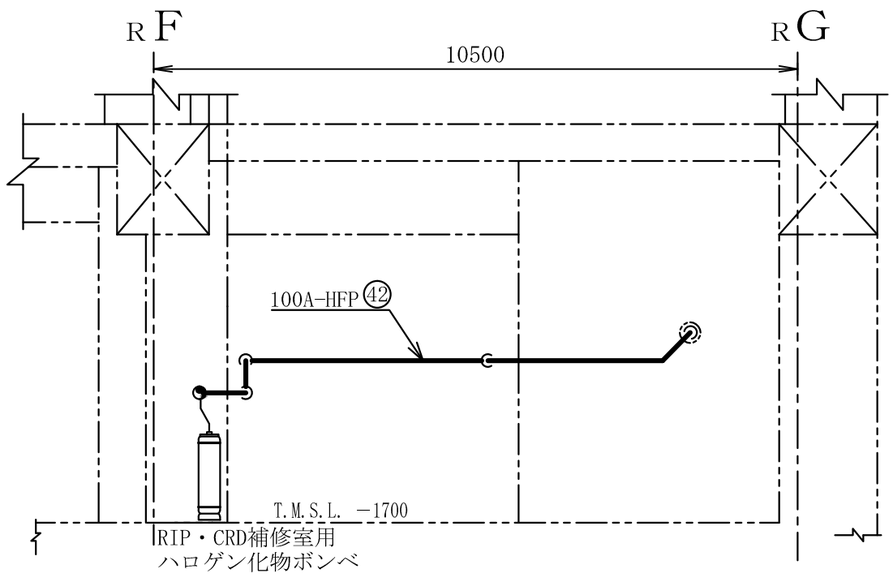

A～A矢視図

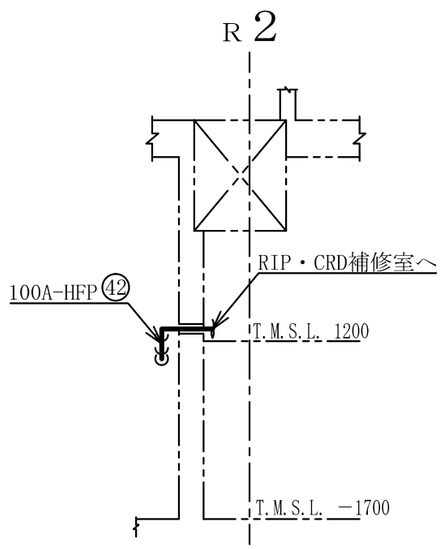

B～B矢視図

注1　：寸法はmmを示す。
注2　：図中の丸番号は別紙1のNO.を示す。

原子炉建屋

工事計画認可申請	第9-3-2-2-3-12図
柏崎刈羽原子力発電所第７号機	
名称	その他発電用原子炉の附属施設のうち火災防護設備のうち消火設備（小空間固定式消火設備）に係る主配管の配置を明示した図面（その12）
東京電力ホールディングス株式会社	

0511

系統番号：U53

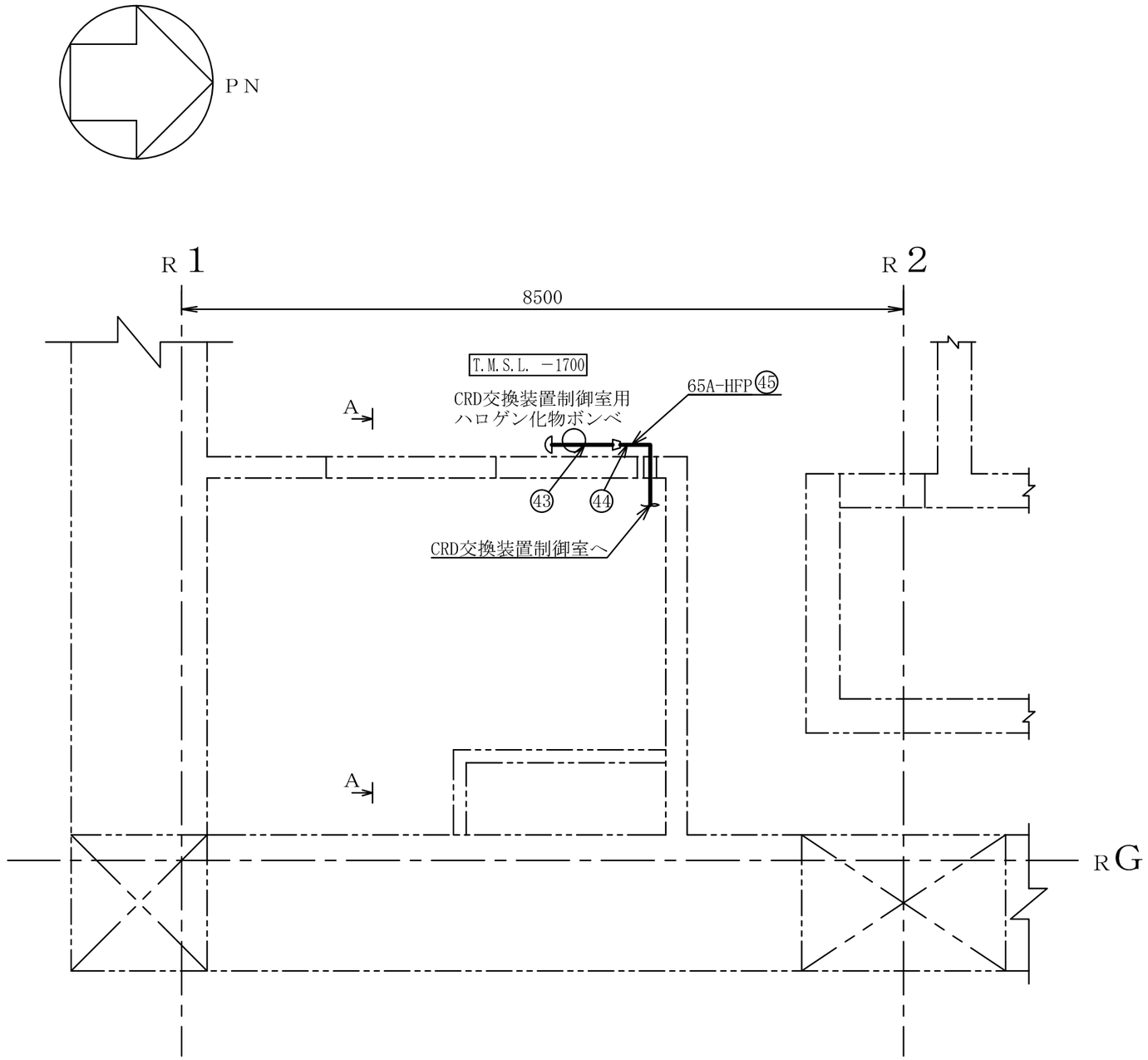

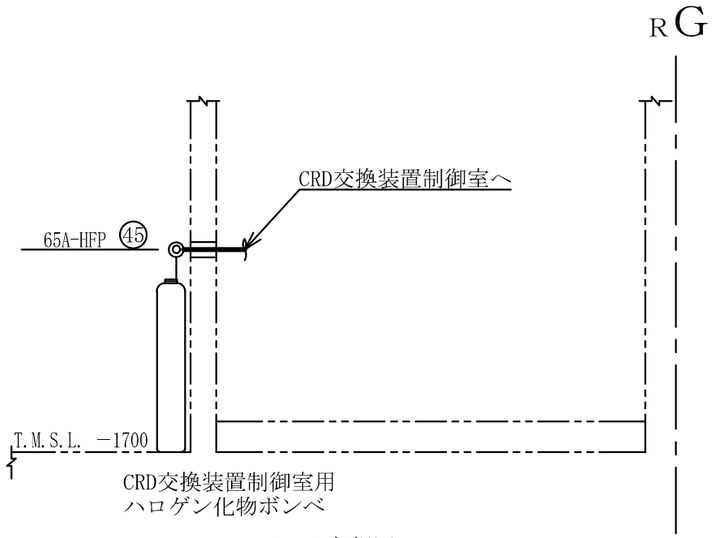

A～A矢視図

注1 ：寸法はmmを示す。
注2 ：図中の丸番号は別紙1のNO.を示す。

原子炉建屋

工事計画認可申請	第9-3-2-2-3-13図
柏崎刈羽原子力発電所第７号機	
名称	その他発電用原子炉の附属施設のうち火災防護設備のうち消火設備（小空間固定式消火設備）に係る主配管の配置を明示した図面（その13）
東京電力ホールディングス株式会社	

8Z21

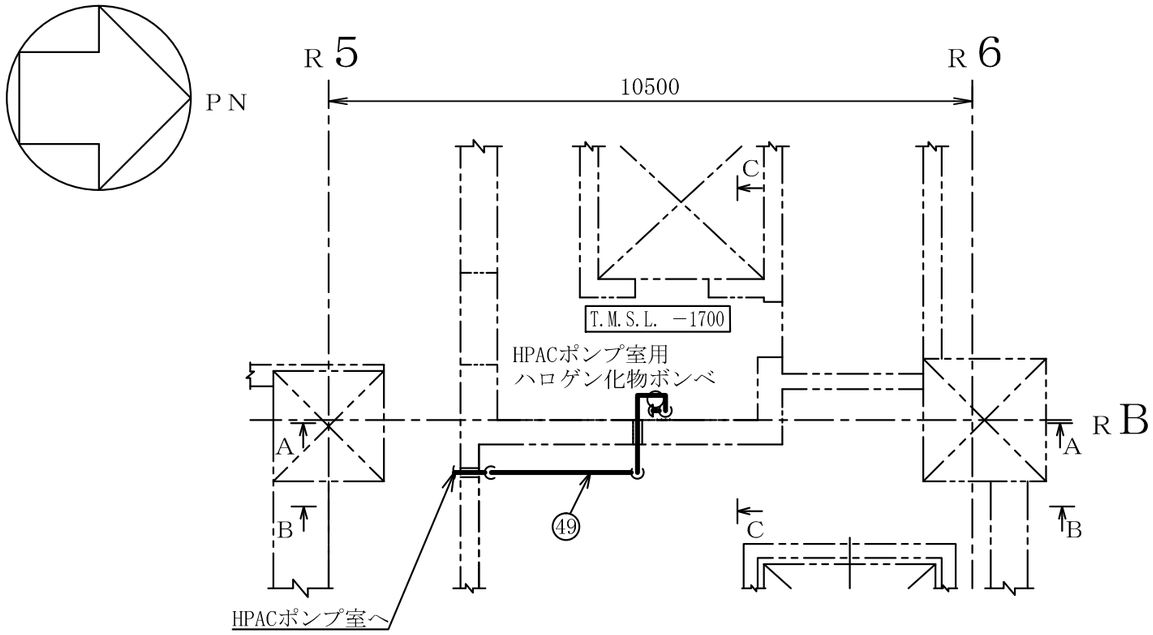

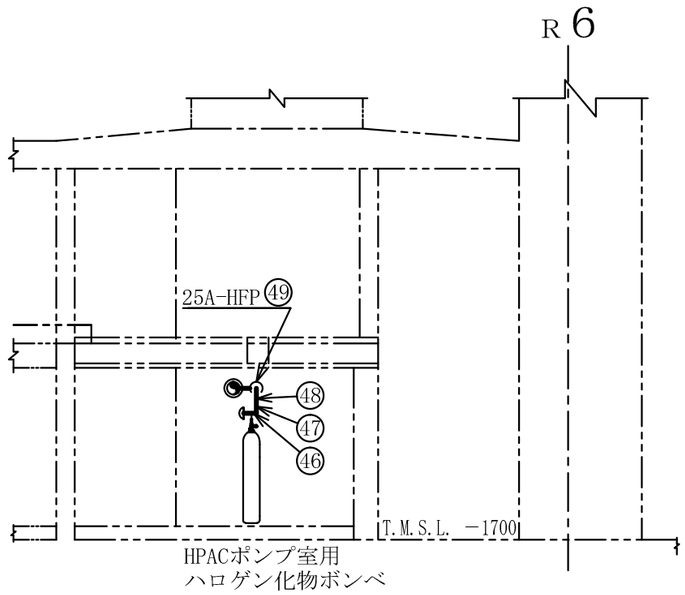

A～A矢視図

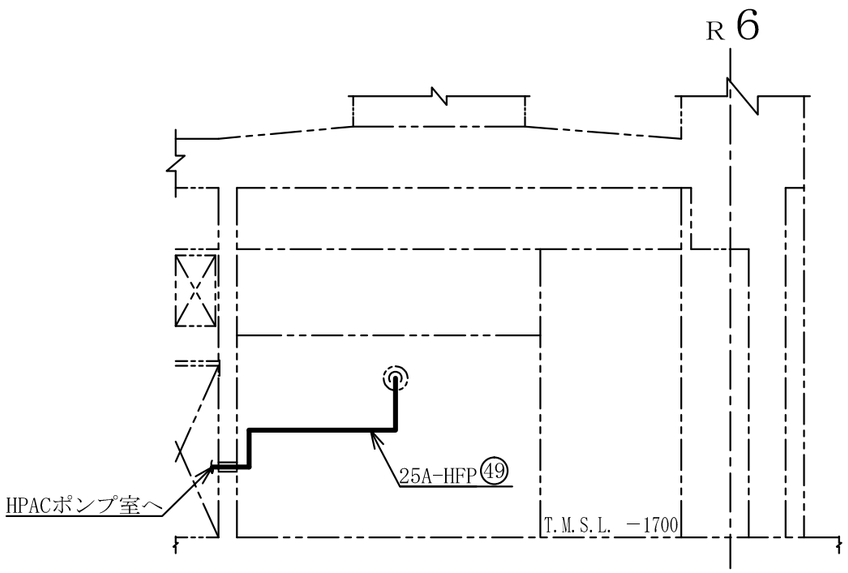

B～B矢視図

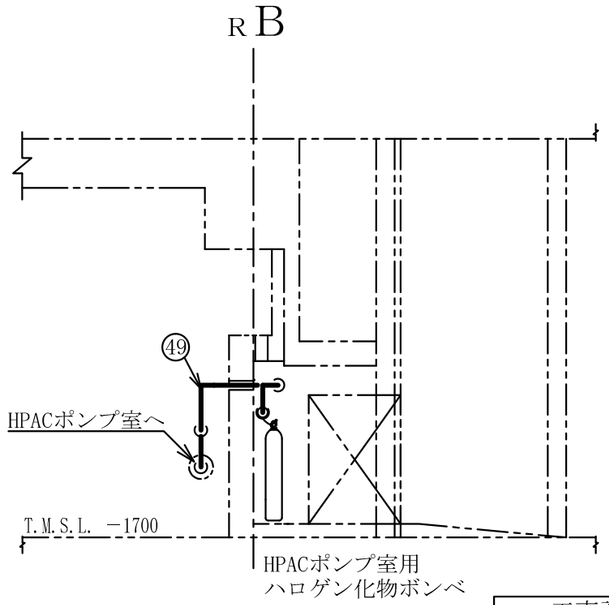

C～C矢視図

注1 ：寸法はmmを示す。
注2 ：図中の丸番号は別紙1のNO.を示す。

原子炉建屋

工事計画認可申請	第9-3-2-2-3-14図
柏崎刈羽原子力発電所第７号機	
名称	その他発電用原子炉の附属施設のうち火災防護設備のうち消火設備（小空間固定式消火設備）に係る主配管の配置を明示した図面（その14）
東京電力ホールディングス株式会社	

8Z21

系統番号：U53

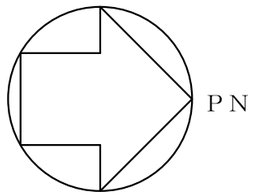

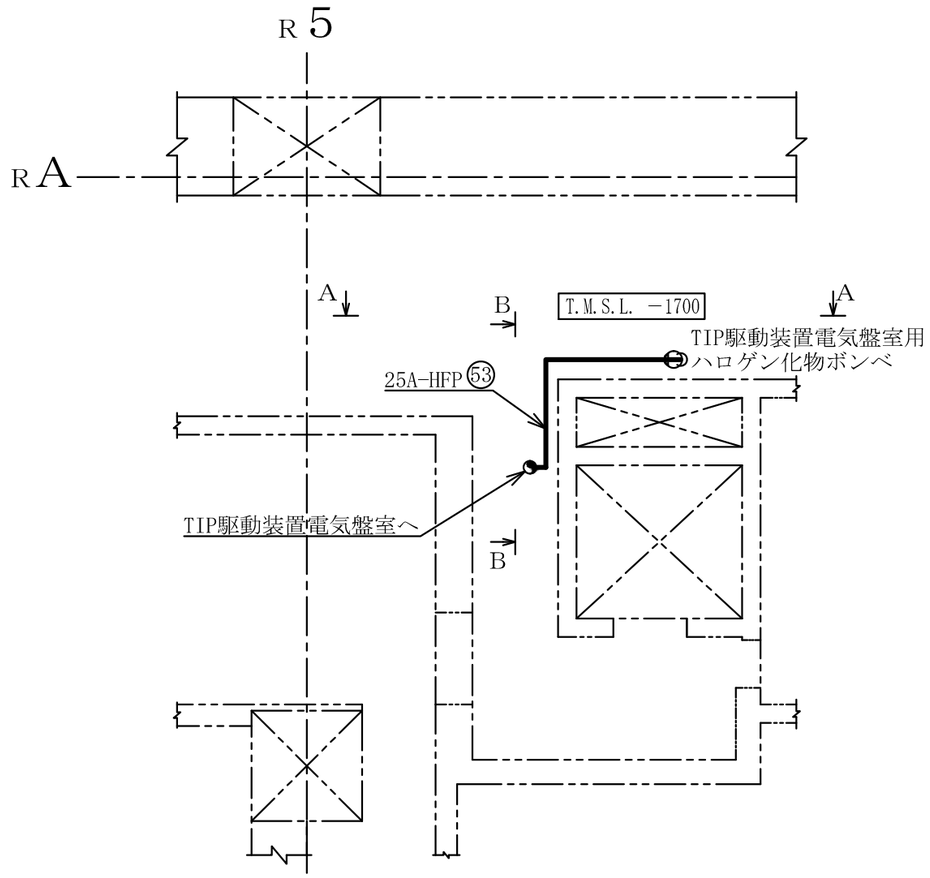

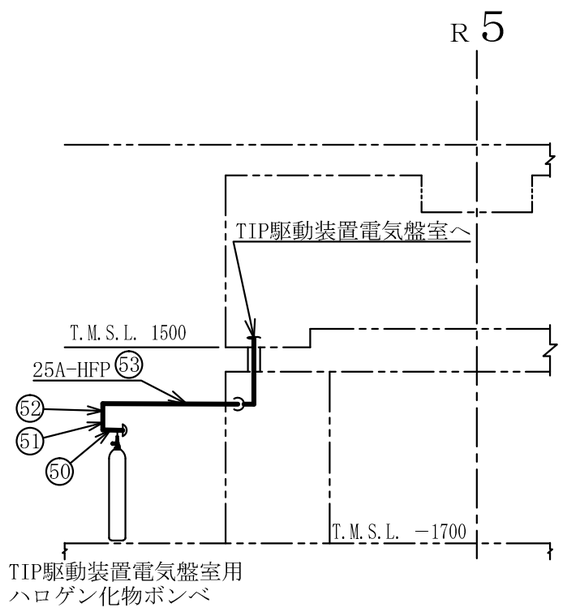

A～A矢視図

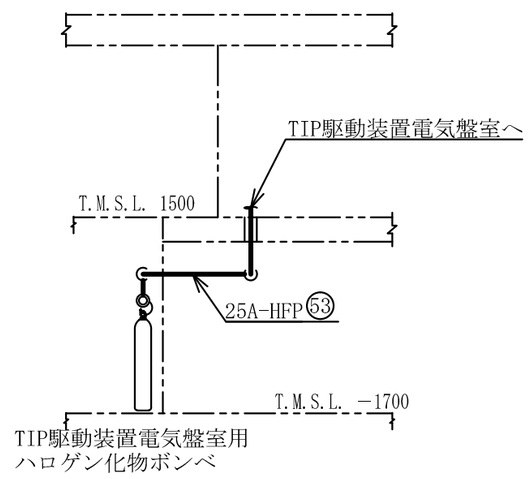

B～B矢視図

注1 ：寸法はmmを示す。
注2 ：図中の丸番号は別紙1のNO.を示す。

原子炉建屋

工事計画認可申請	第9-3-2-2-3-15図
柏崎刈羽原子力発電所第７号機	
名称	その他発電用原子炉の附属施設のうち火災防護設備のうち消火設備（小空間固定式消火設備）に係る主配管の配置を明示した図面（その15）
東京電力ホールディングス株式会社	

0710

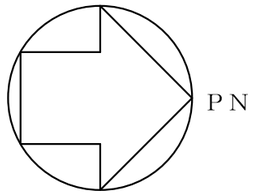

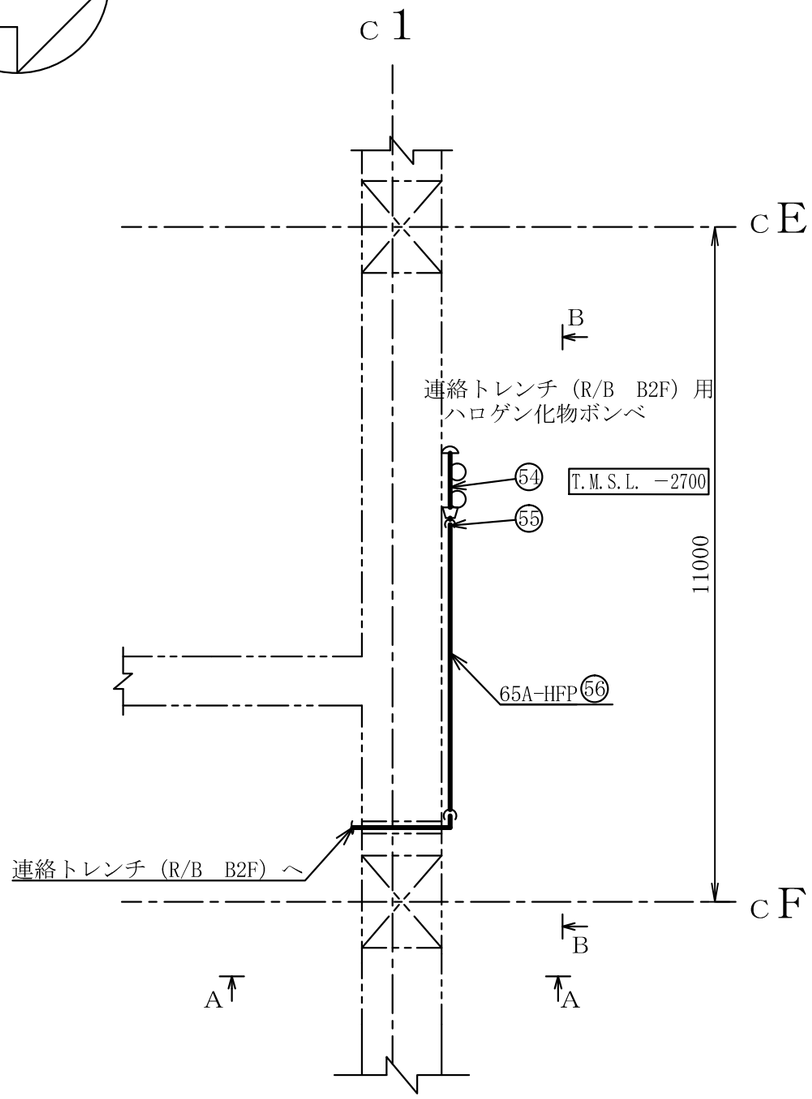

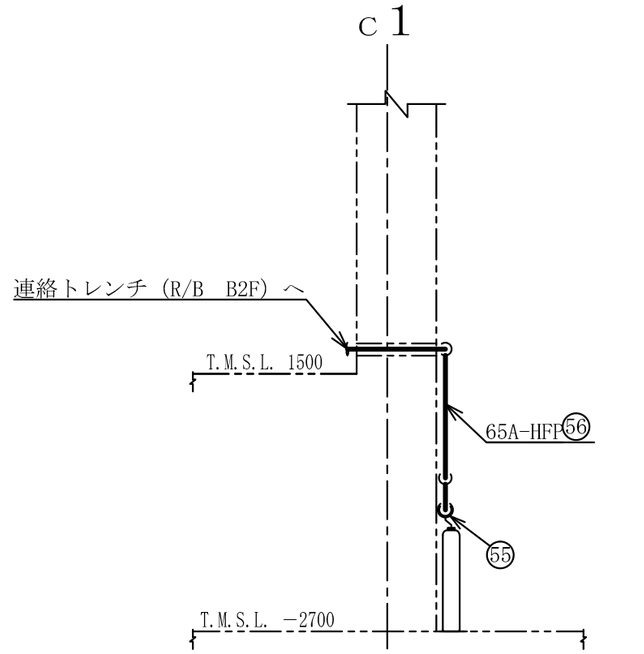

A～A矢視図

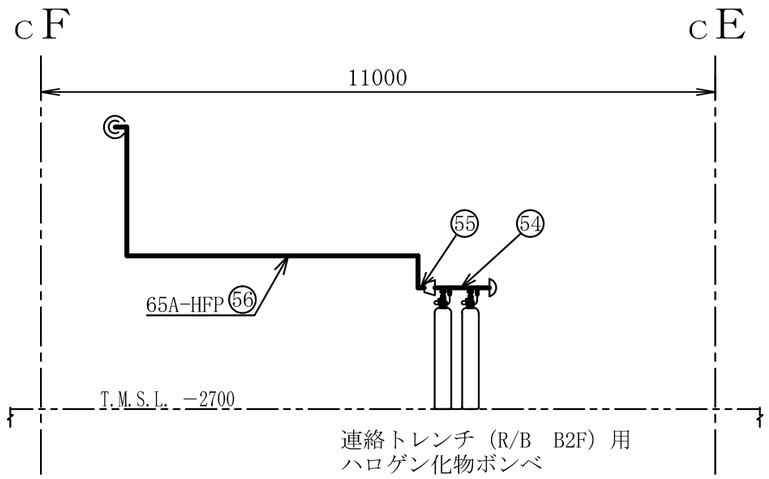

B～B矢視図

注1　：寸法はmmを示す。
注2　：図中の丸番号は別紙1のNO.を示す。

コントロール建屋

工事計画認可申請	第9-3-2-2-3-16図
柏崎刈羽原子力発電所第７号機	
名称	その他発電用原子炉の附属施設のうち火災防護設備のうち消火設備（小空間固定式消火設備）に係る主配管の配置を明示した図面（その16）
東京電力ホールディングス株式会社	

8Z21

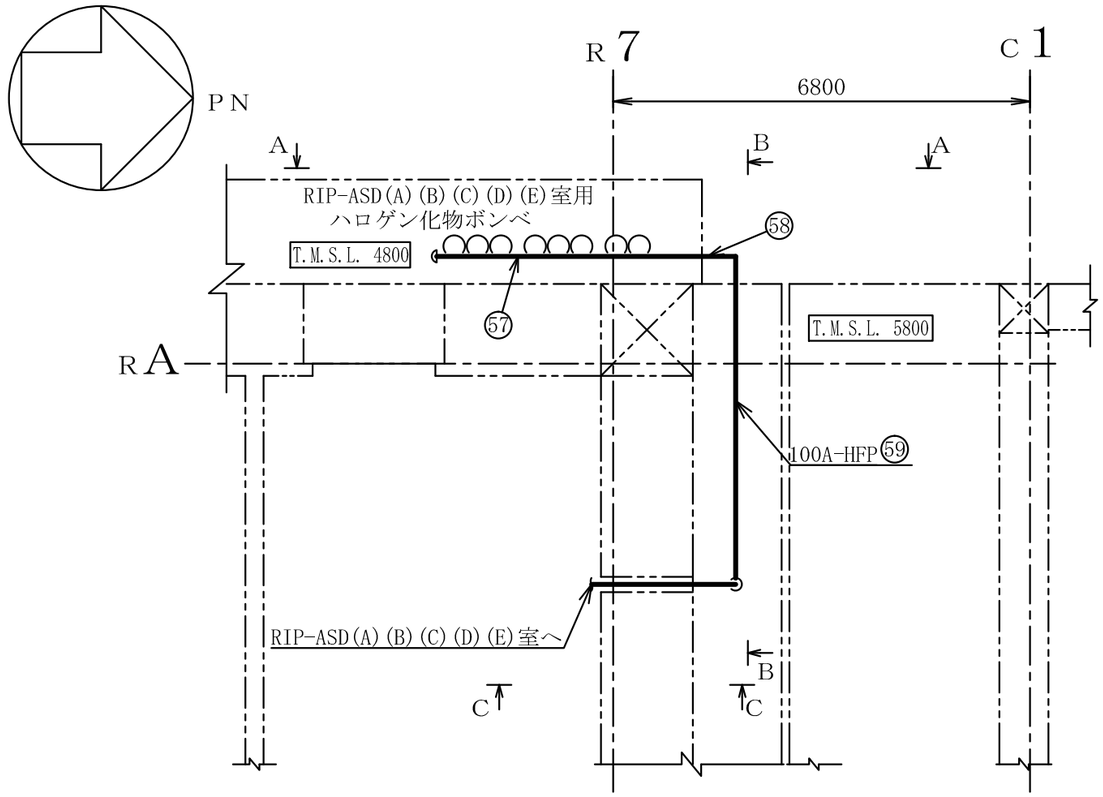

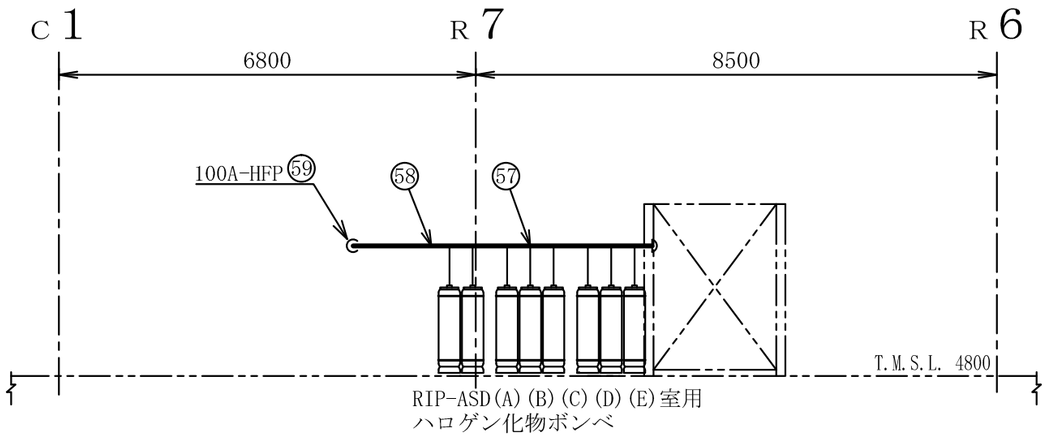

A～A矢視図

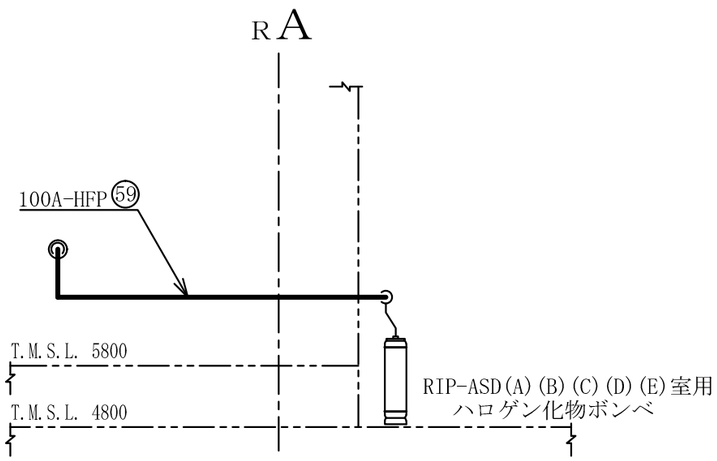

B～B矢視図

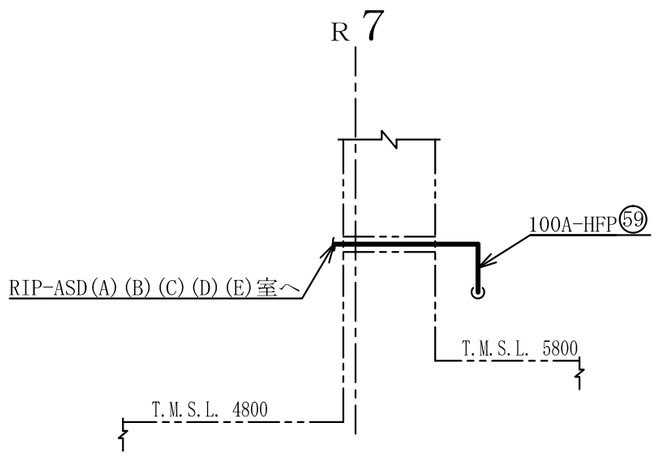

C～C矢視図

注1 ：寸法はmmを示す。
注2 ：図中の丸番号は別紙1のNO.を示す。

原子炉建屋

工事計画認可申請	第9-3-2-2-3-17図
柏崎刈羽原子力発電所第７号機	
名称	その他発電用原子炉の附属施設のうち火災防護設備のうち消火設備（小空間固定式消火設備）に係る主配管の配置を明示した図面（その17）
東京電力ホールディングス株式会社	

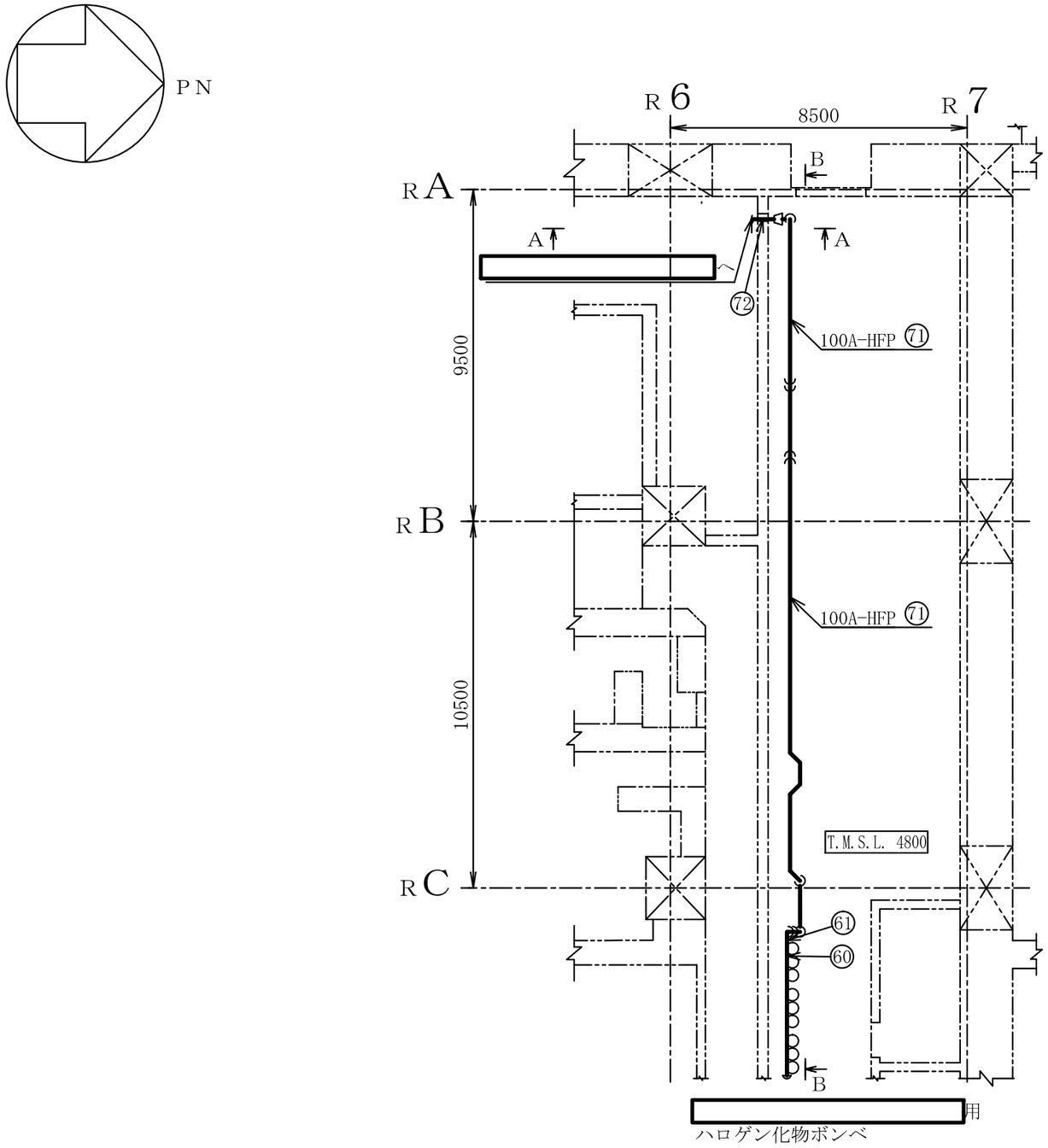

注1 ：寸法はmmを示す。
注2 ：図中の丸番号は別紙1のNO.を示す。

原子炉建屋

工事計画認可申請	第9-3-2-2-3-18図
柏崎刈羽原子力発電所第７号機	
名称	その他発電用原子炉の附属施設のうち火災防護設備のうち消火設備（小空間固定式消火設備）に係る主配管の配置を明示した図面（その18）
東京電力ホールディングス株式会社	

0803

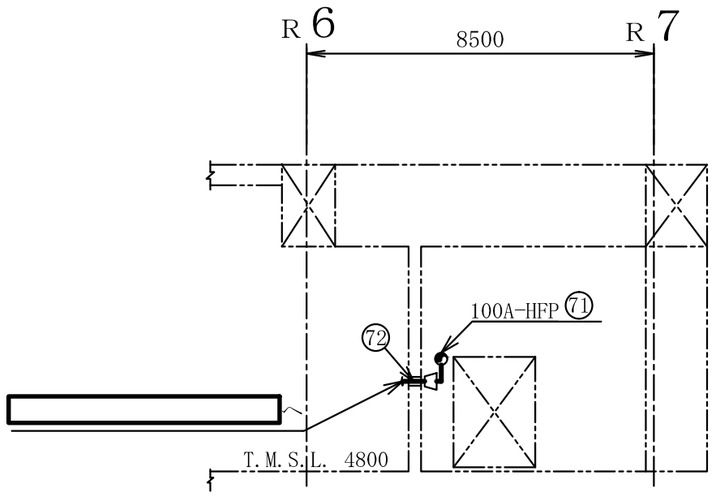

A～A矢視図

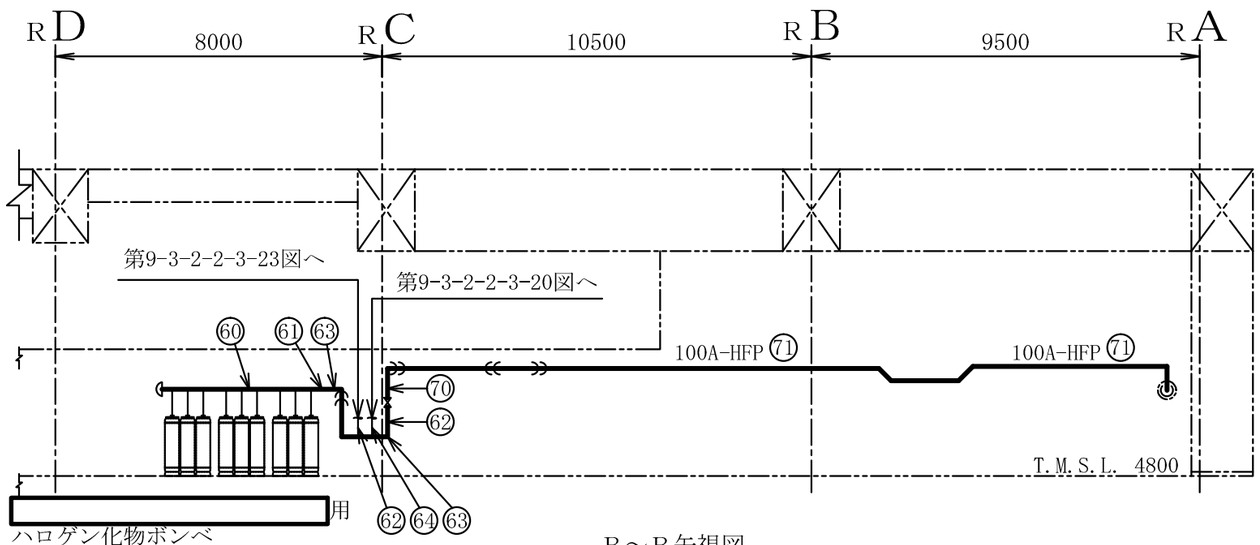

B～B矢視図

注1 ：寸法はmmを示す。
注2 ：図中の丸番号は別紙1のNO.を示す。

原子炉建屋

工事計画認可申請	第9-3-2-2-3-19図
柏崎刈羽原子力発電所第７号機	
名称	その他発電用原子炉の附属施設のうち火災防護設備のうち消火設備（小空間固定式消火設備）に係る主配管の配置を明示した図面（その19）
東京電力ホールディングス株式会社	

0824

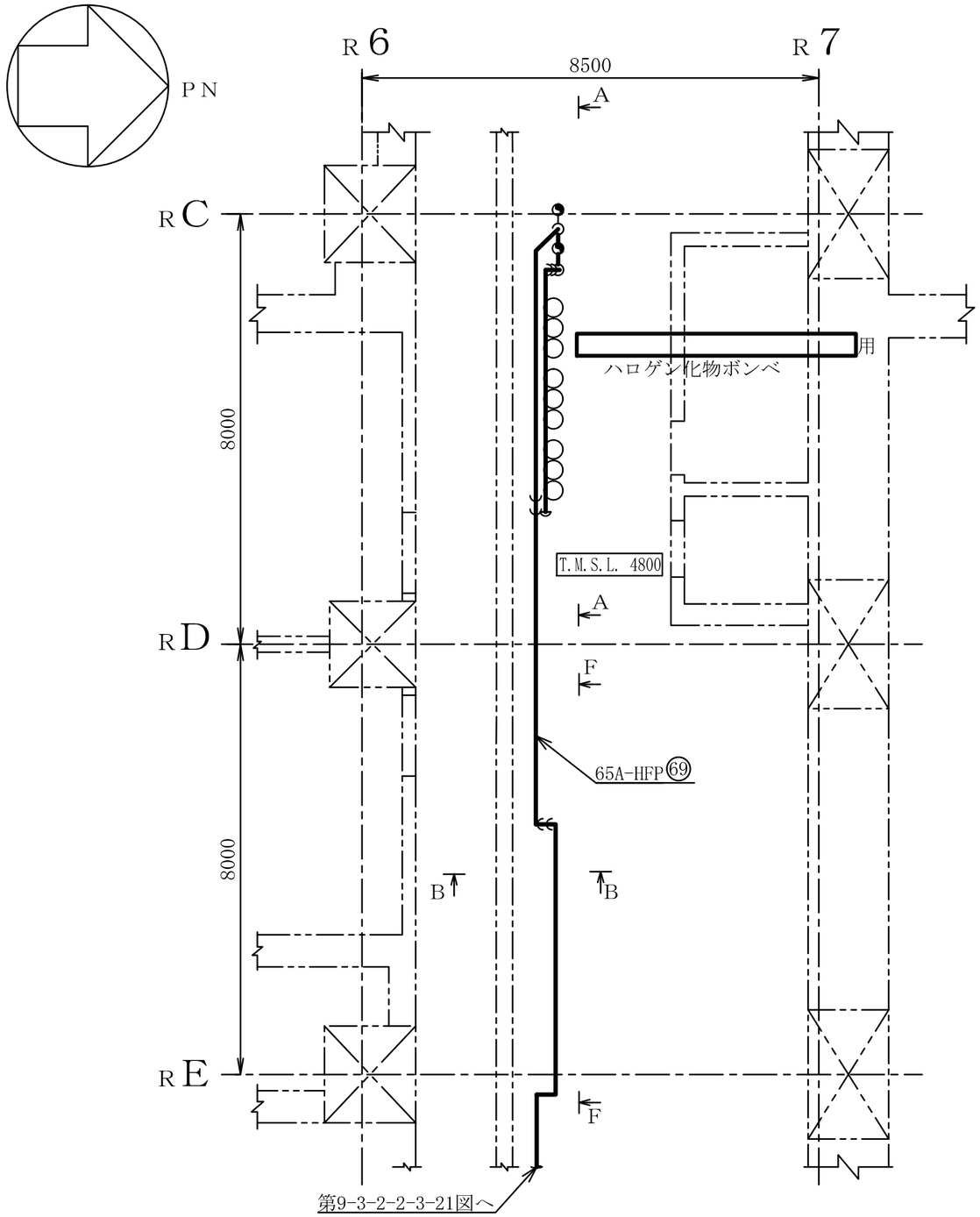

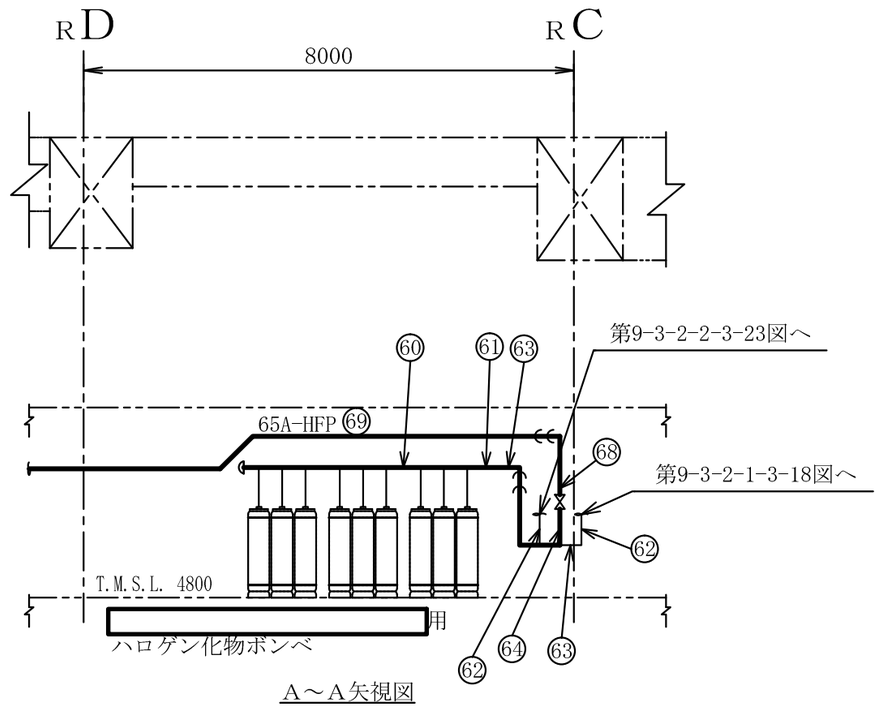

A～A矢視図

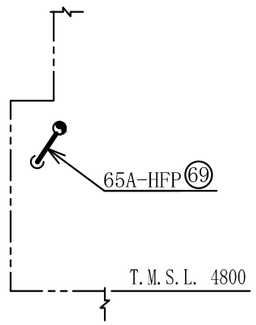

B～B矢視図

注1 ：寸法はmmを示す。
注2 ：図中の丸番号は別紙1のNO.を示す。

原子炉建屋

工事計画認可申請	第9-3-2-2-3-20図
柏崎刈羽原子力発電所第７号機	
名称	その他発電用原子炉の附属施設のうち火災防護設備のうち消火設備（小空間固定式消火設備）に係る主配管の配置を明示した図面（その20）
東京電力ホールディングス株式会社	

0824

系統番号：U53

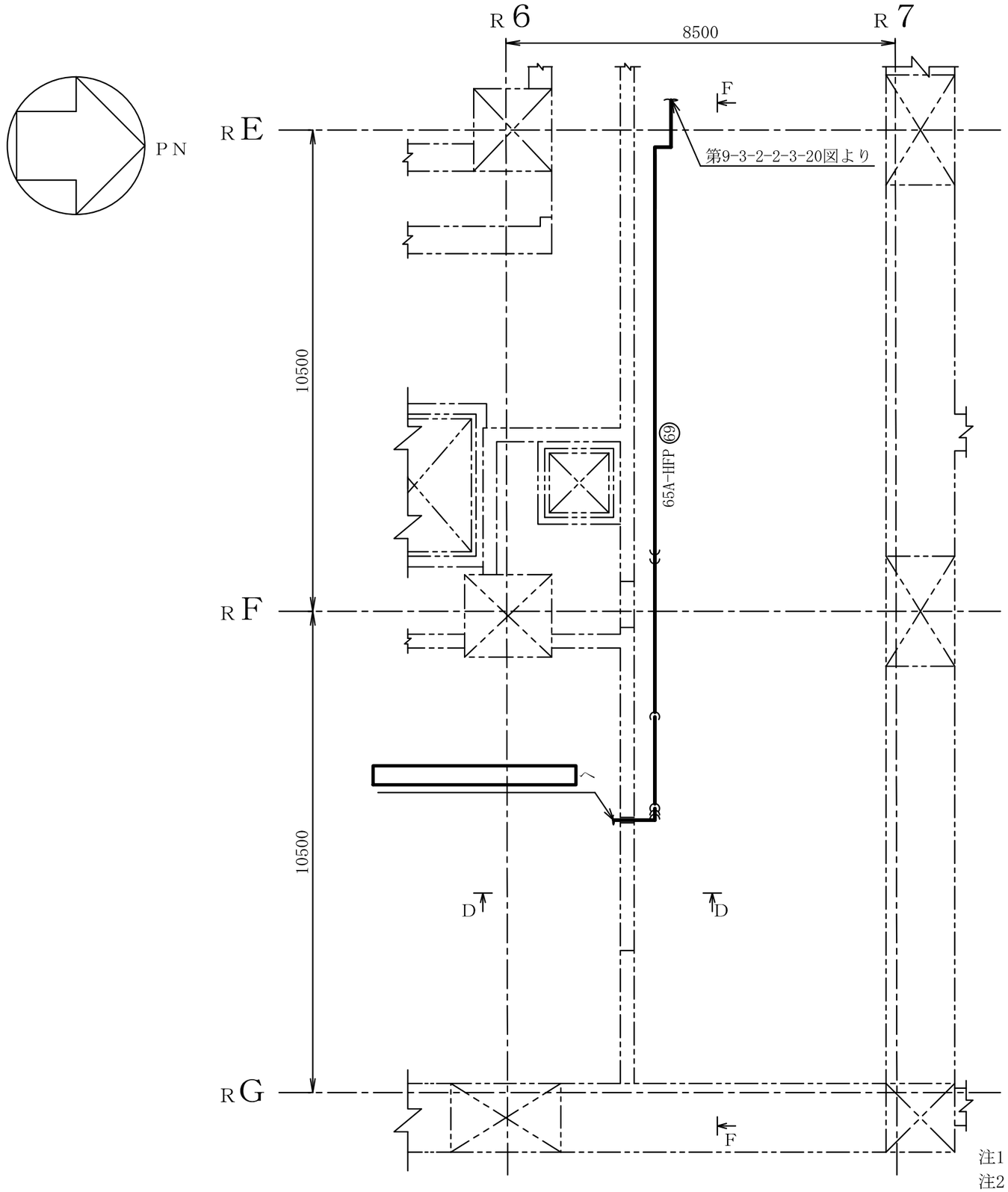

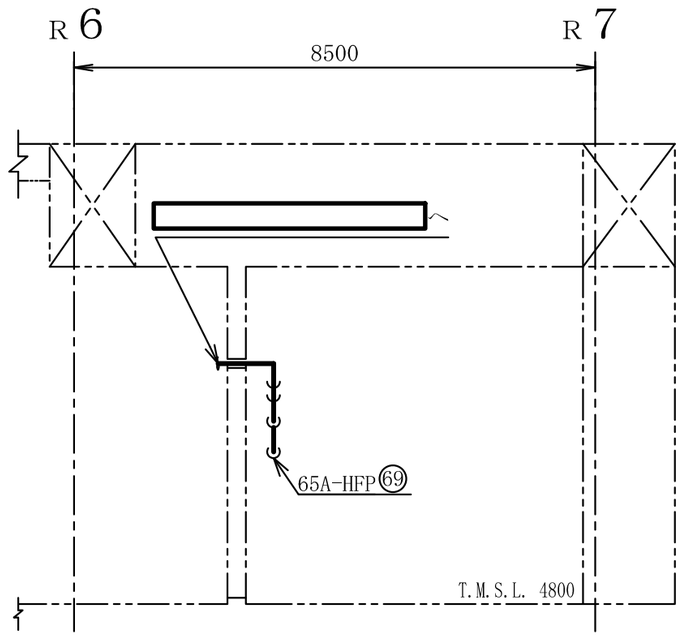

D～D矢視図

注1 ：寸法はmmを示す。
注2 ：図中の丸番号は別紙1のNO.を示す。

原子炉建屋

工事計画認可申請	第9-3-2-2-3-21図
柏崎刈羽原子力発電所第７号機	
名称	その他発電用原子炉の附属施設のうち火災防護設備のうち消火設備（小空間固定式消火設備）に係る主配管の配置を明示した図面（その21）
東京電力ホールディングス株式会社	

0824

系統番号：U53

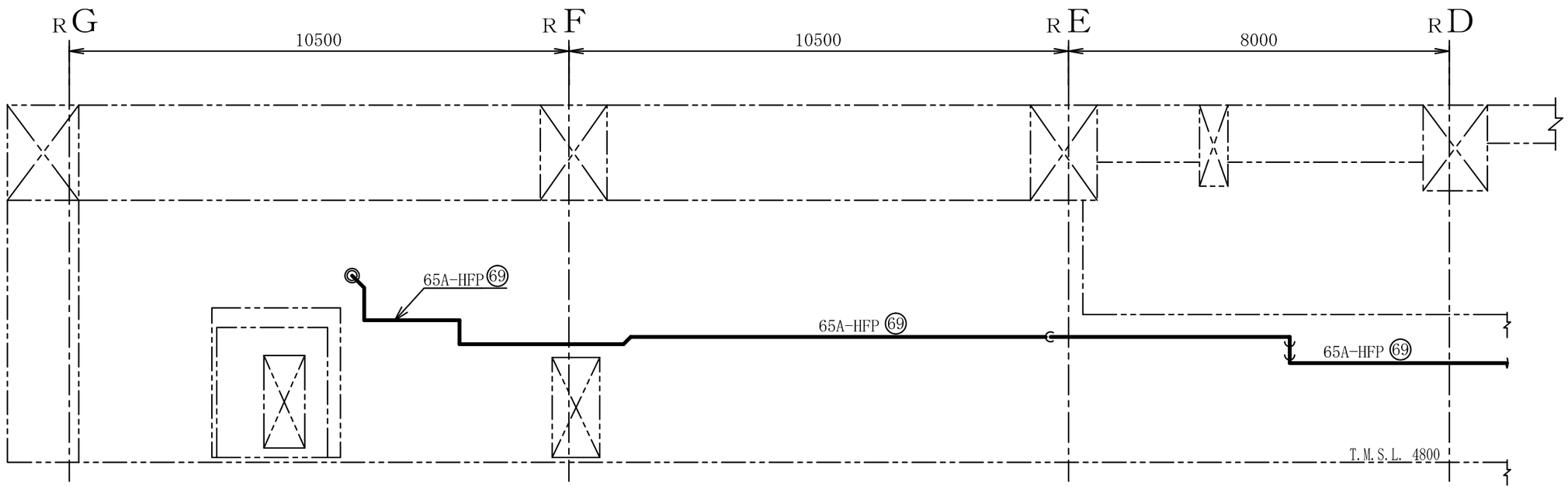

Ｆ～Ｆ矢視図

注1　：寸法はmmを示す。
注2　：図中の丸番号は別紙1のNO.を示す。

原子炉建屋

工事計画認可申請	第9-3-2-2-3-22図
柏崎刈羽原子力発電所第７号機	
名称	その他発電用原子炉の附属施設のうち火災防護設備のうち消火設備（小空間固定式消火設備）に係る主配管の配置を明示した図面（その22）
東京電力ホールディングス株式会社	

8Z21

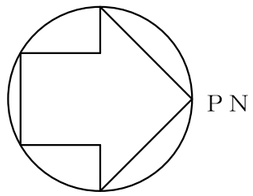

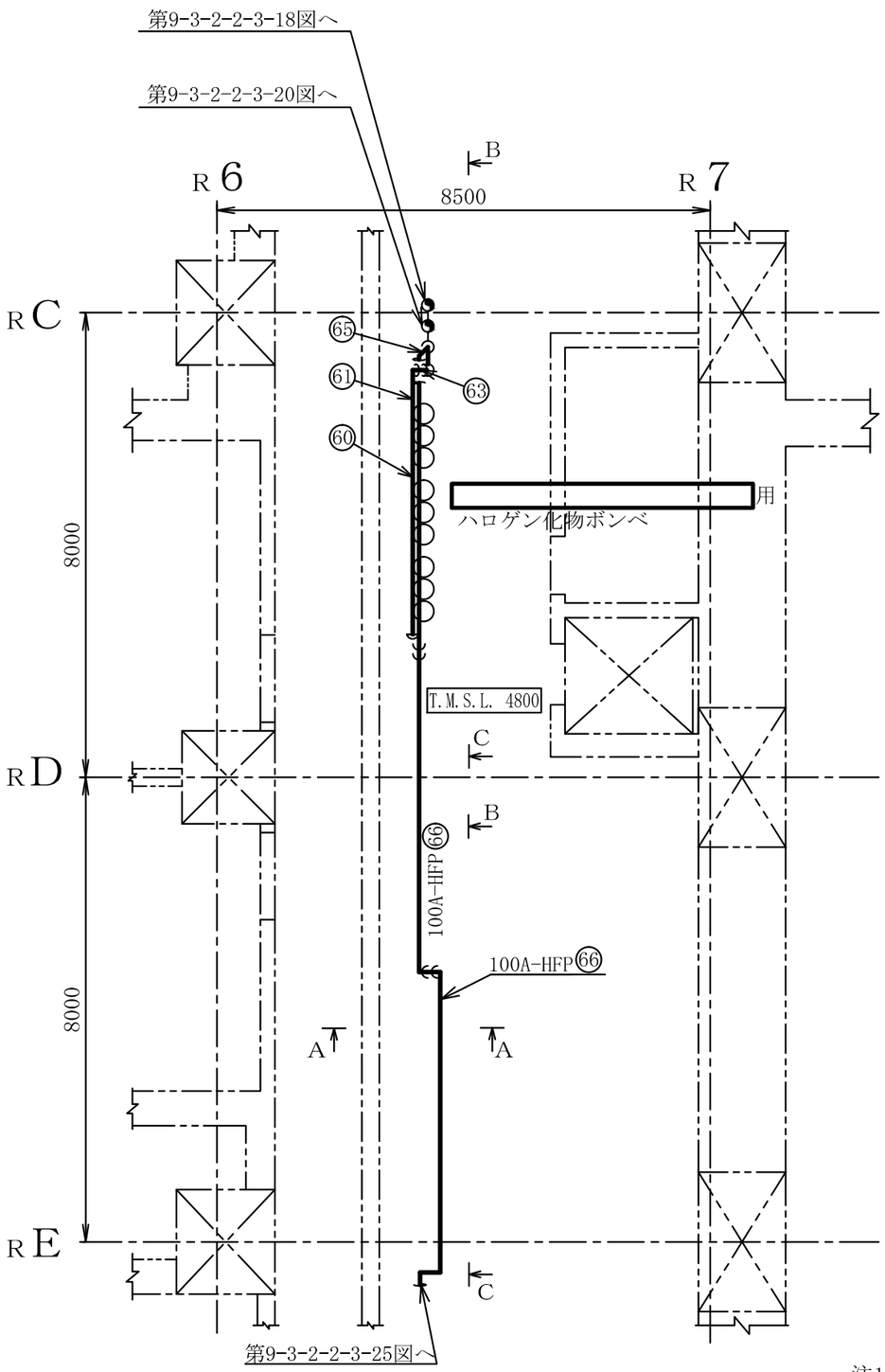

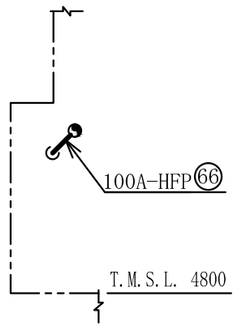

A～A矢視図

注1 ：寸法はmmを示す。
注2 ：図中の丸番号は別紙1のNO.を示す。

原子炉建屋

工事計画認可申請	第9-3-2-2-3-23図
柏崎刈羽原子力発電所第７号機	
名称	その他発電用原子炉の附属施設のうち火災防護設備のうち消火設備（小空間固定式消火設備）に係る主配管の配置を明示した図面（その23）
東京電力ホールディングス株式会社	

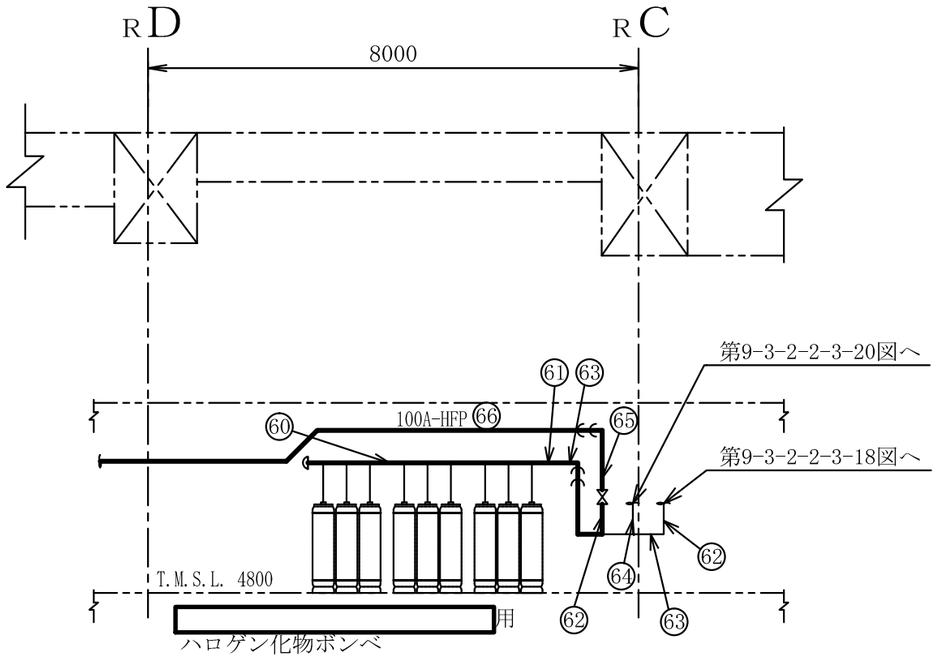

B～B矢視図

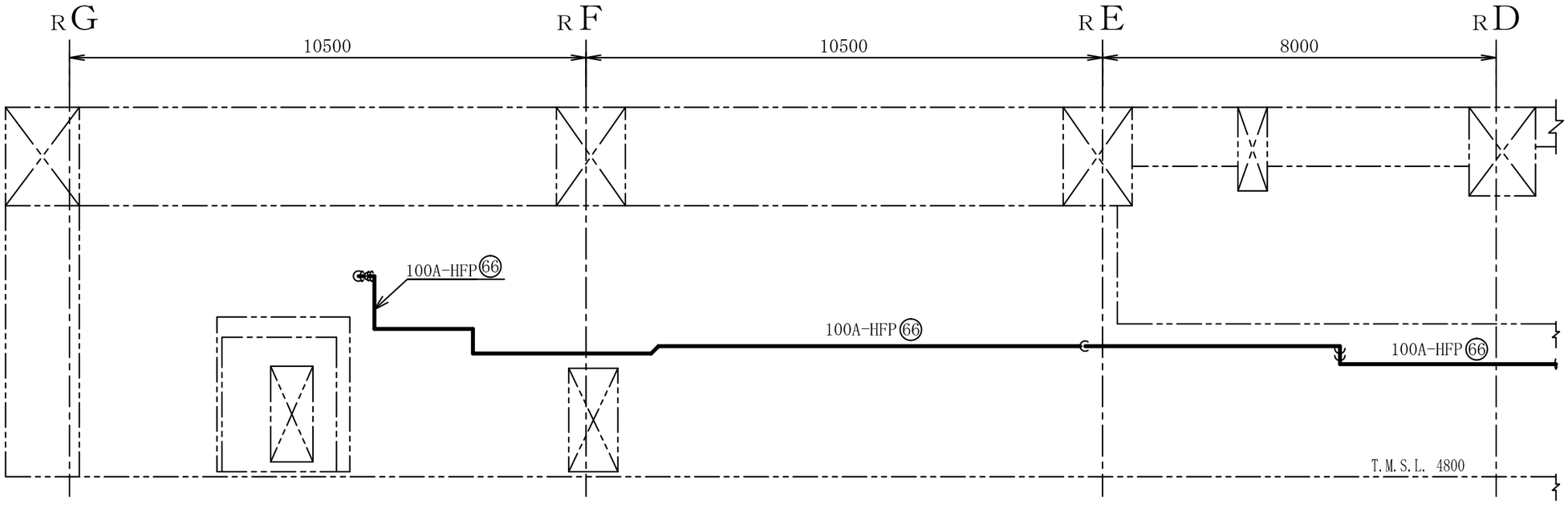

C～C矢視図

注1 ：寸法はmmを示す。
注2 ：図中の丸番号は別紙1のNO.を示す。

原子炉建屋

工事計画認可申請	第9-3-2-2-3-24図
柏崎刈羽原子力発電所第７号機	
名称	その他発電用原子炉の附属施設のうち火災防護設備のうち消火設備（小空間固定式消火設備）に係る主配管の配置を明示した図面（その24）
東京電力ホールディングス株式会社	

0824

系統番号：U53

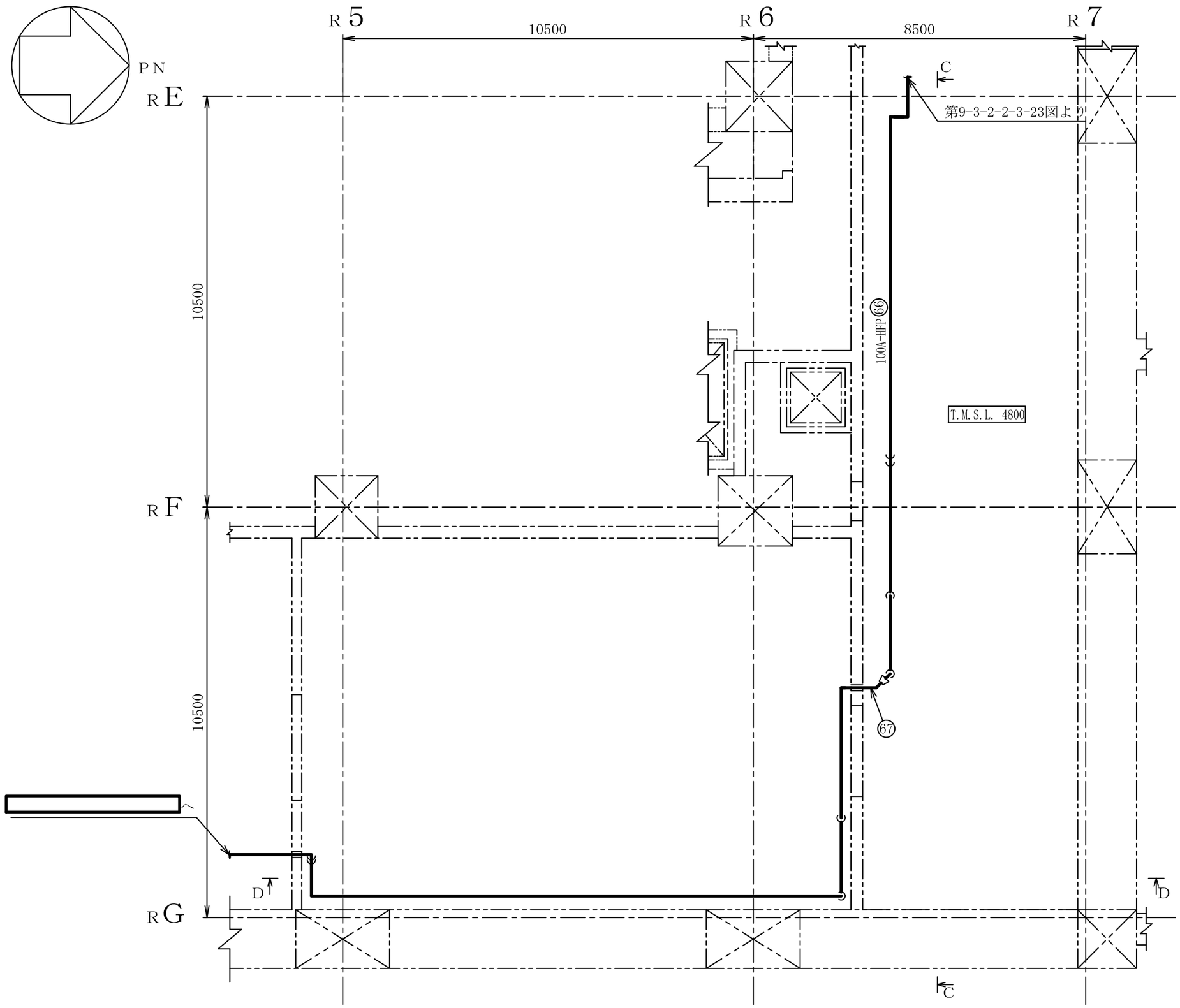

注1 ：寸法はmmを示す。
注2 ：図中の丸番号は別紙1のNO.を示す。

原子炉建屋

工事計画認可申請	第9-3-2-2-3-25図
柏崎刈羽原子力発電所第７号機	
名称	その他発電用原子炉の附属施設のうち火災防護設備のうち消火設備（小空間固定式消火設備）に係る主配管の配置を明示した図面（その25）
東京電力ホールディングス株式会社	

0824

系統番号：U53

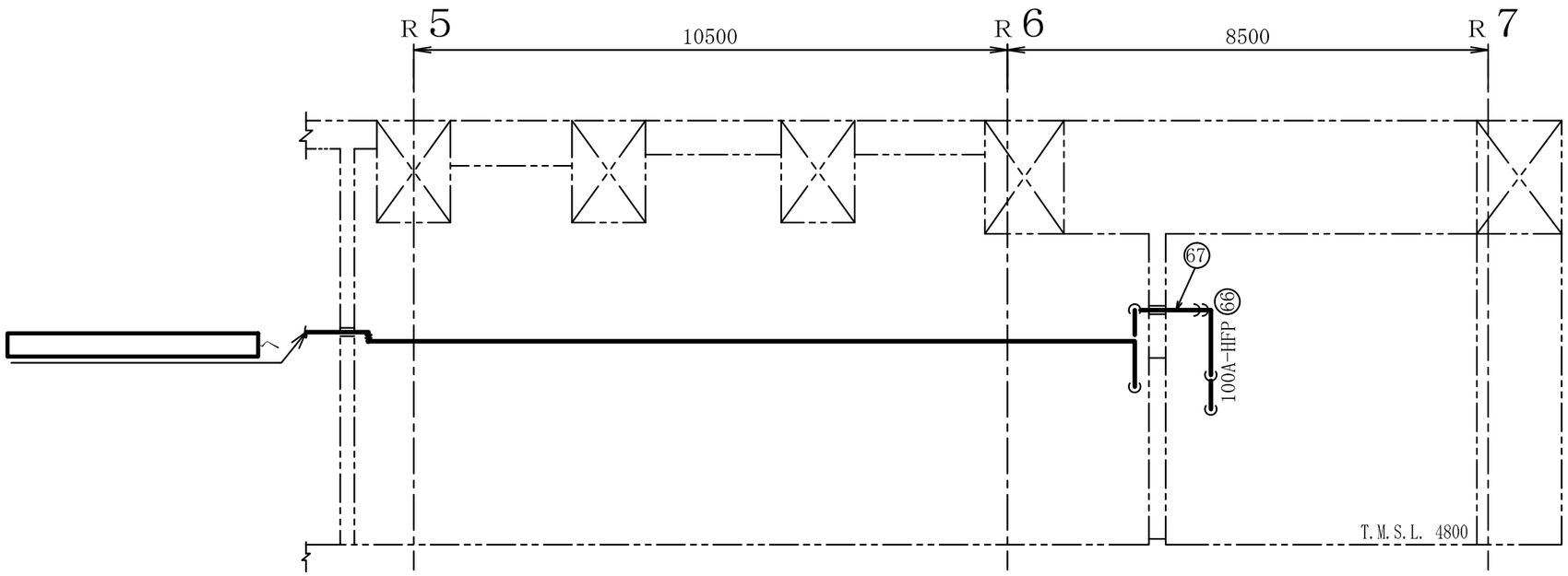

Ｄ～Ｄ矢視図

注1　：寸法はmmを示す。
注2　：図中の丸番号は別紙1のNO.を示す。

原子炉建屋

工事計画認可申請	第9-3-2-2-3-26図
柏崎刈羽原子力発電所第７号機	
名称	その他発電用原子炉の附属施設のうち火災防護設備のうち消火設備（小空間固定式消火設備）に係る主配管の配置を明示した図面（その26）
東京電力ホールディングス株式会社	

0710

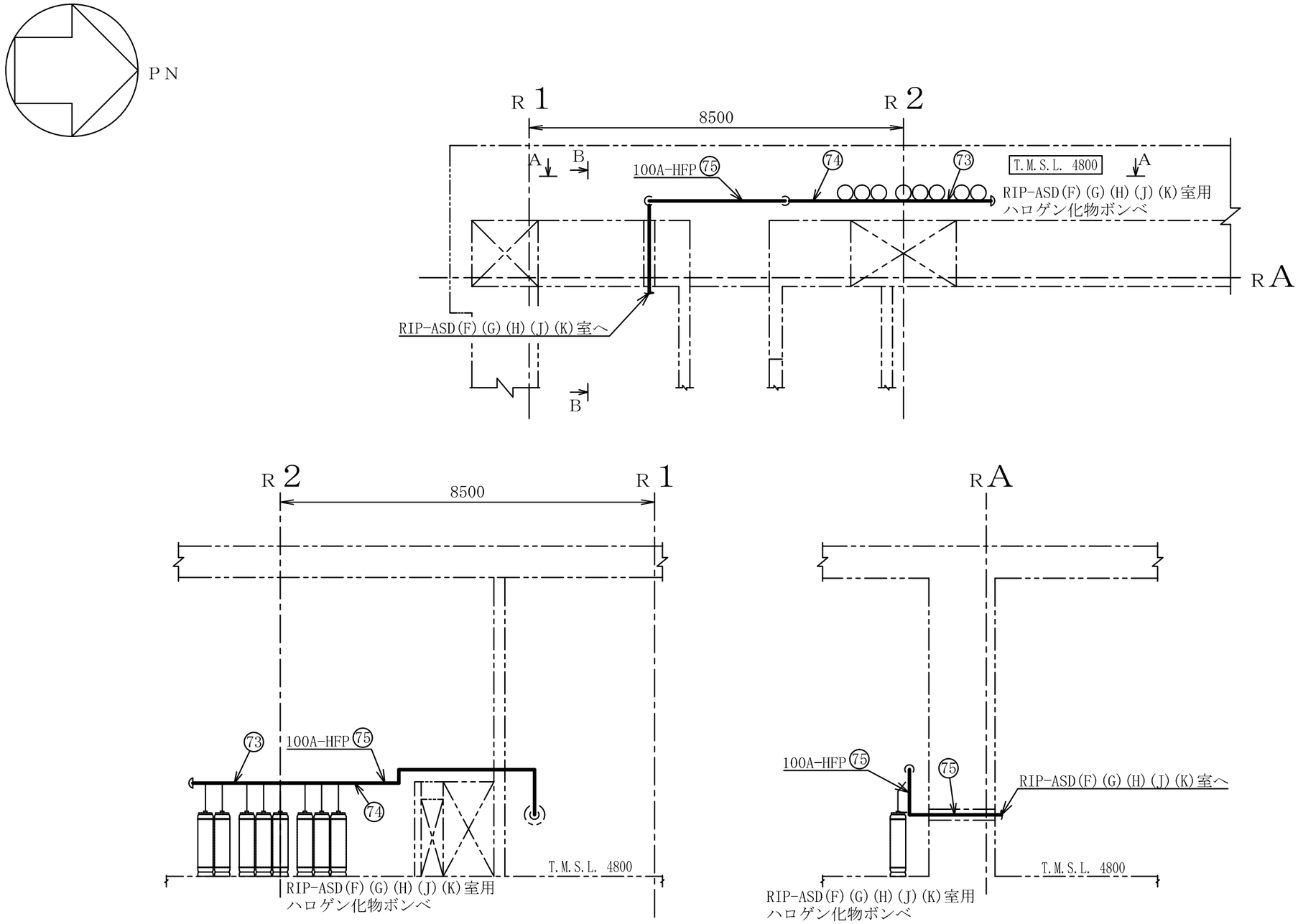

A～A矢視図

B～B矢視図

注1 ：寸法はmmを示す。
注2 ：図中の丸番号は別紙1のNO.を示す。

原子炉建屋

工事計画認可申請	第9-3-2-2-3-27図
柏崎刈羽原子力発電所第７号機	
名称	その他発電用原子炉の附属施設のうち火災防護設備のうち消火設備（小空間固定式消火設備）に係る主配管の配置を明示した図面（その27）
東京電力ホールディングス株式会社	

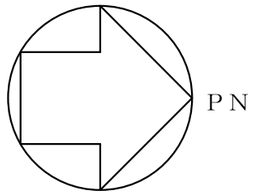

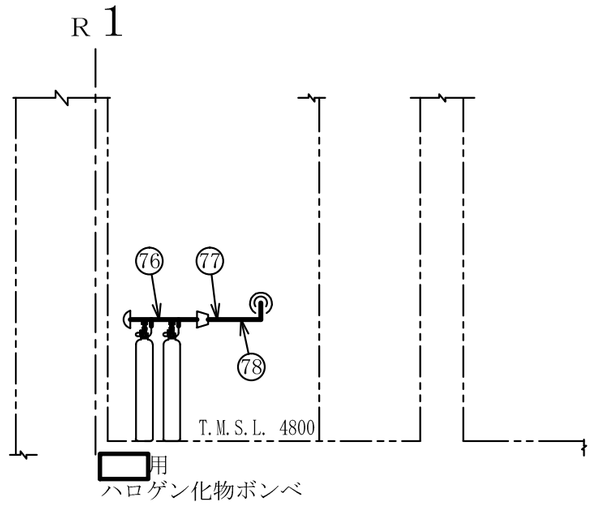

A～A矢視図

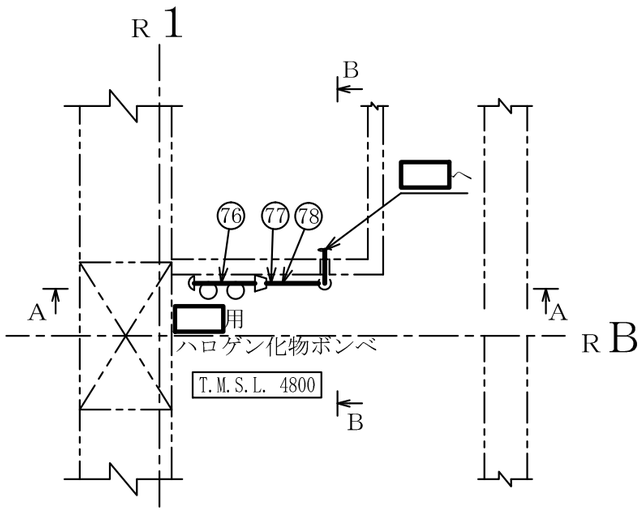

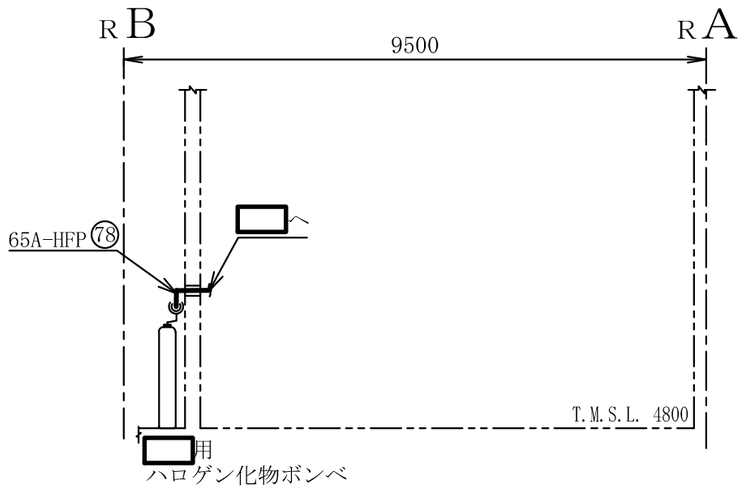

B～B矢視図

注1　：寸法はmmを示す。
注2　：図中の丸番号は別紙1のNO.を示す。

原子炉建屋

工事計画認可申請	第9-3-2-2-3-28図
柏崎刈羽原子力発電所第７号機	
名称	その他発電用原子炉の附属施設のうち火災防護設備のうち消火設備（小空間固定式消火設備）に係る主配管の配置を明示した図面（その28）
東京電力ホールディングス株式会社	

0803

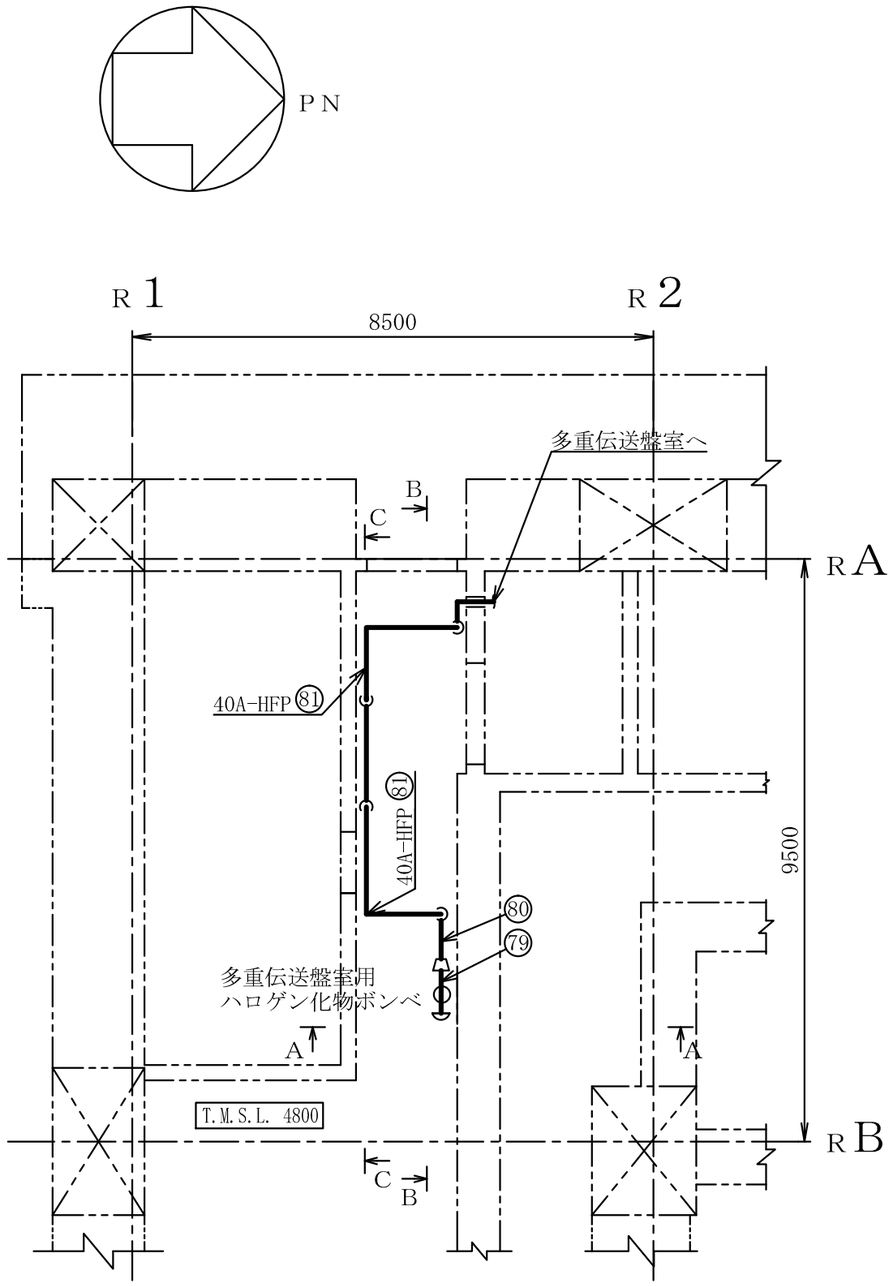

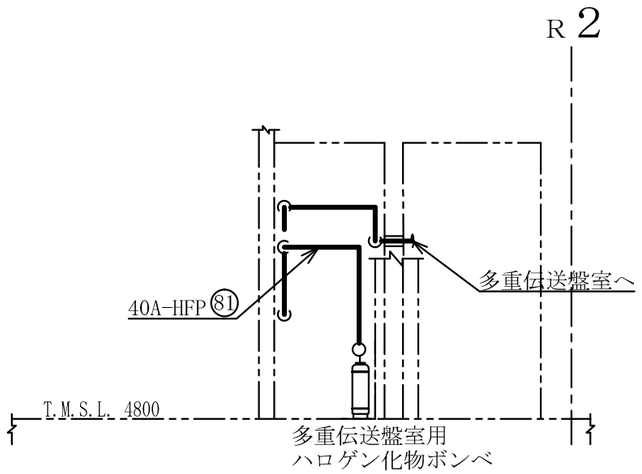

A～A矢視図

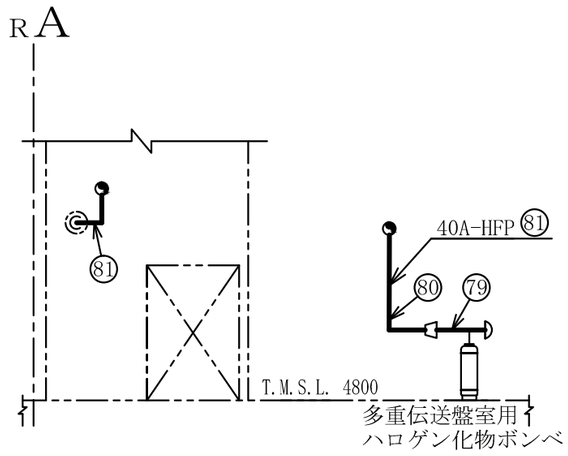

B～B矢視図

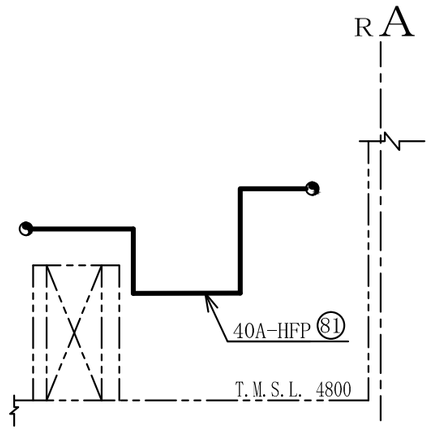

C～C矢視図

注1 ：寸法はmmを示す。
注2 ：図中の丸番号は別紙1のNO.を示す。

原子炉建屋

工事計画認可申請	第9-3-2-2-3-29図
柏崎刈羽原子力発電所第７号機	
名称	その他発電用原子炉の附属施設のうち火災防護設備のうち消火設備（小空間固定式消火設備）に係る主配管の配置を明示した図面（その29）
東京電力ホールディングス株式会社	

0803

系統番号：U53

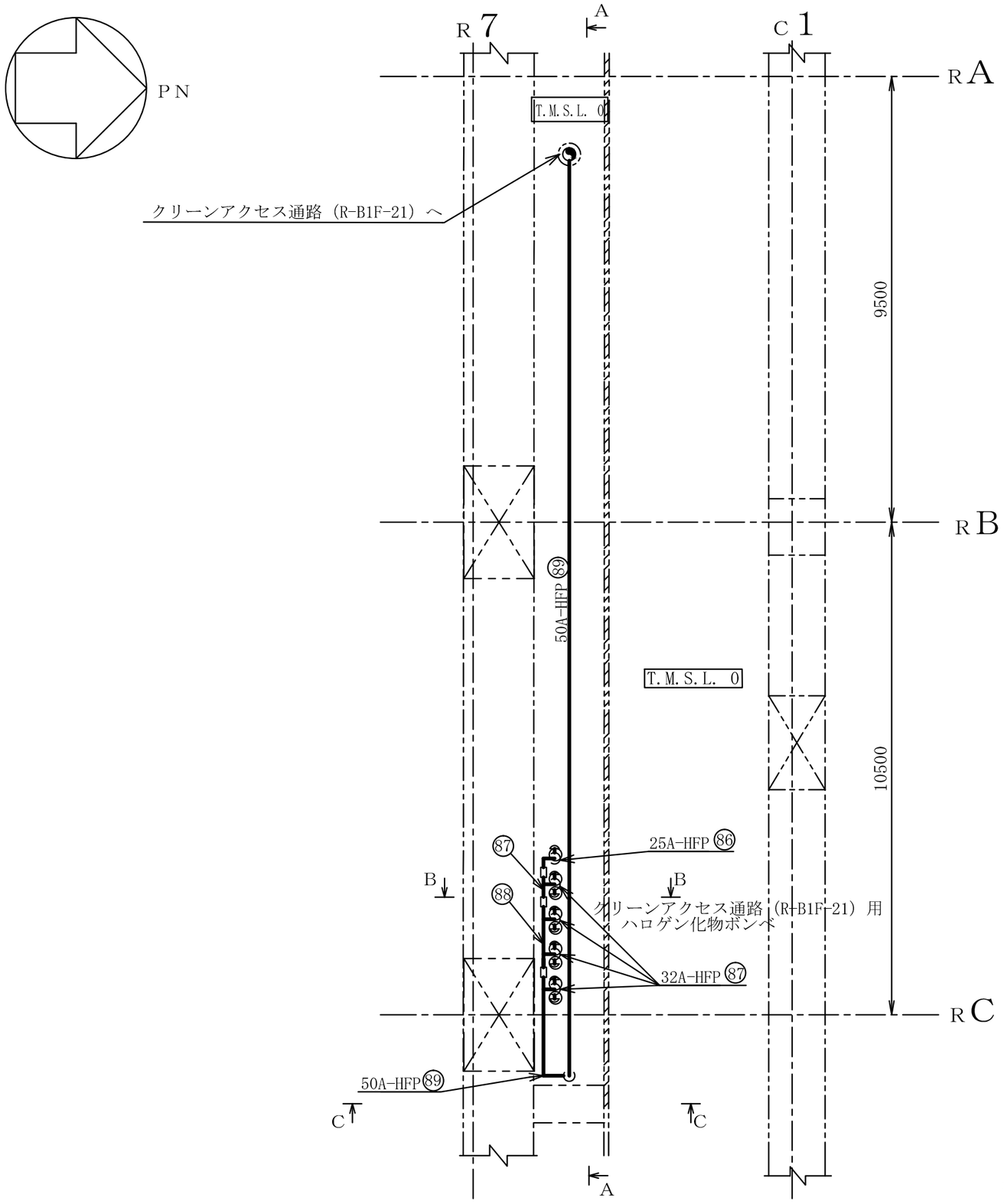

注1 ：寸法はmmを示す。
注2 ：図中の丸番号は別紙1のNO.を示す。

原子炉建屋

工事計画認可申請	第9-3-2-2-3-30図
柏崎刈羽原子力発電所第７号機	
名称	その他発電用原子炉の附属施設のうち火災防護設備のうち消火設備（小空間固定式消火設備）に係る主配管の配置を明示した図面（その30）
東京電力ホールディングス株式会社	

0824

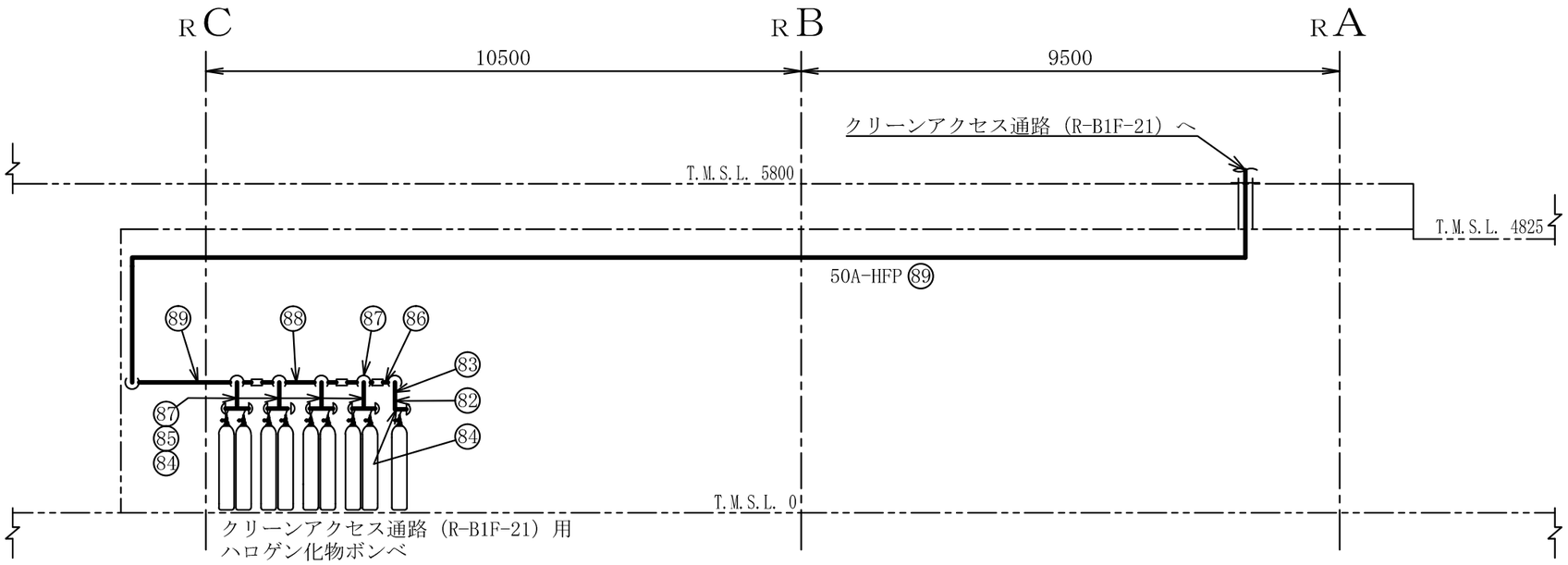

A～A矢視図

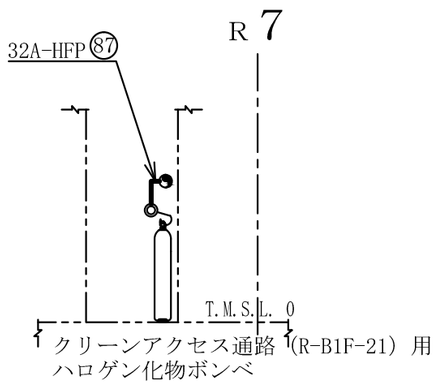

B～B矢視図

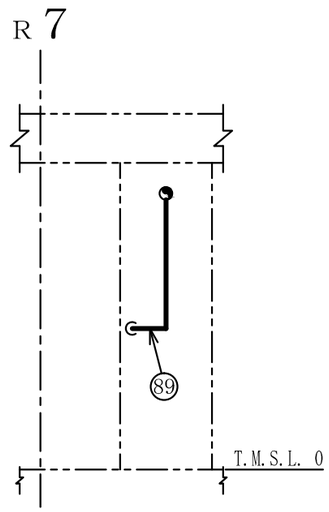

C～C矢視図

注1 ：寸法はmmを示す。
注2 ：図中の丸番号は別紙1のNO.を示す。

原子炉建屋

工事計画認可申請	第9-3-2-2-3-31図
柏崎刈羽原子力発電所第７号機	
名称	その他発電用原子炉の附属施設のうち火災防護設備のうち消火設備（小空間固定式消火設備）に係る主配管の配置を明示した図面（その31）
東京電力ホールディングス株式会社	

系統番号：U53

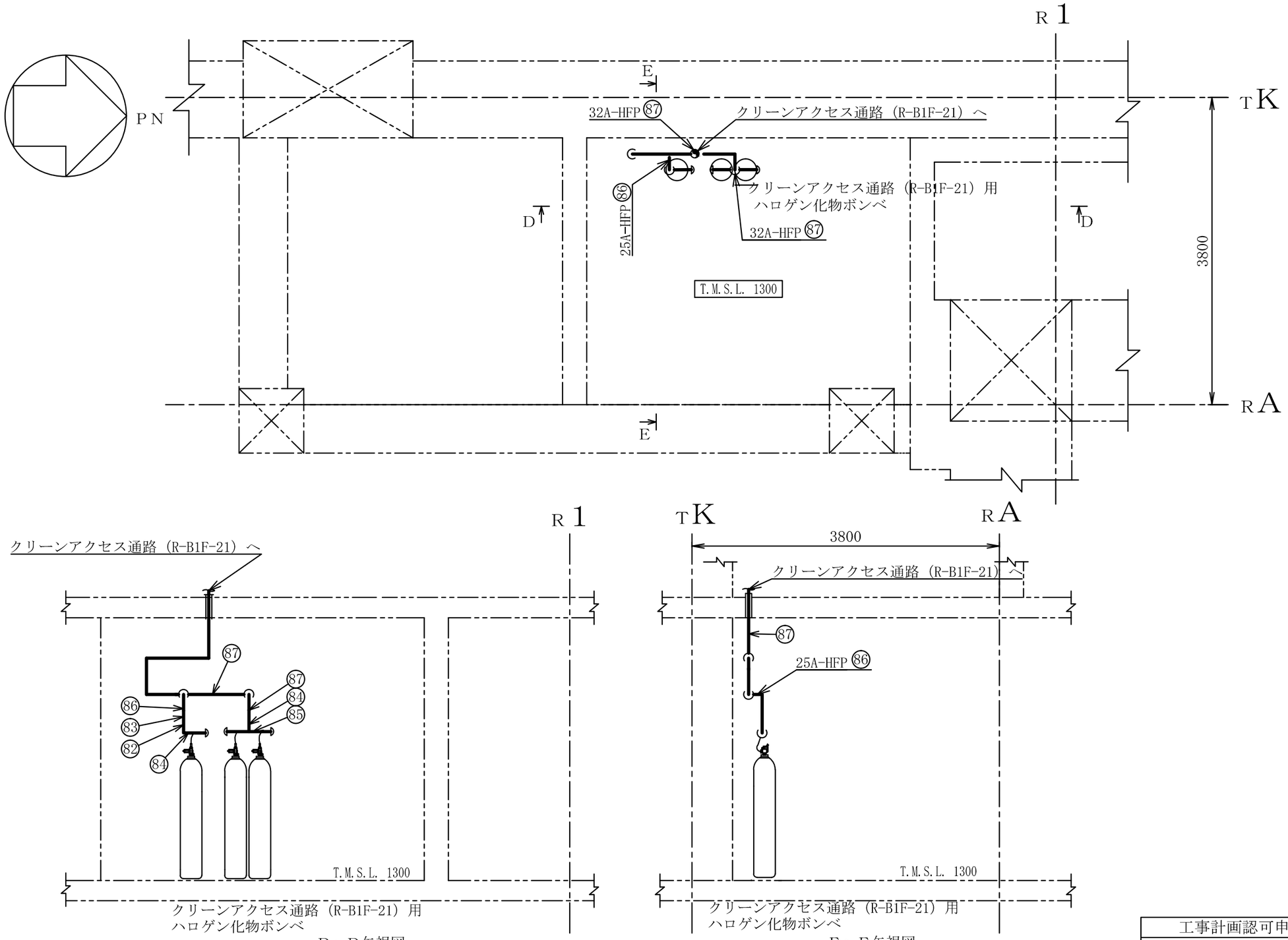

注1 ：寸法はmmを示す。
注2 ：図中の丸番号は別紙1のNO.を示す。

原子炉建屋

工事計画認可申請	第9-3-2-2-3-32図
柏崎刈羽原子力発電所第７号機	
名称	その他発電用原子炉の附属施設のうち火災防護設備のうち消火設備（小空間固定式消火設備）に係る主配管の配置を明示した図面（その32）
東京電力ホールディングス株式会社	

0710

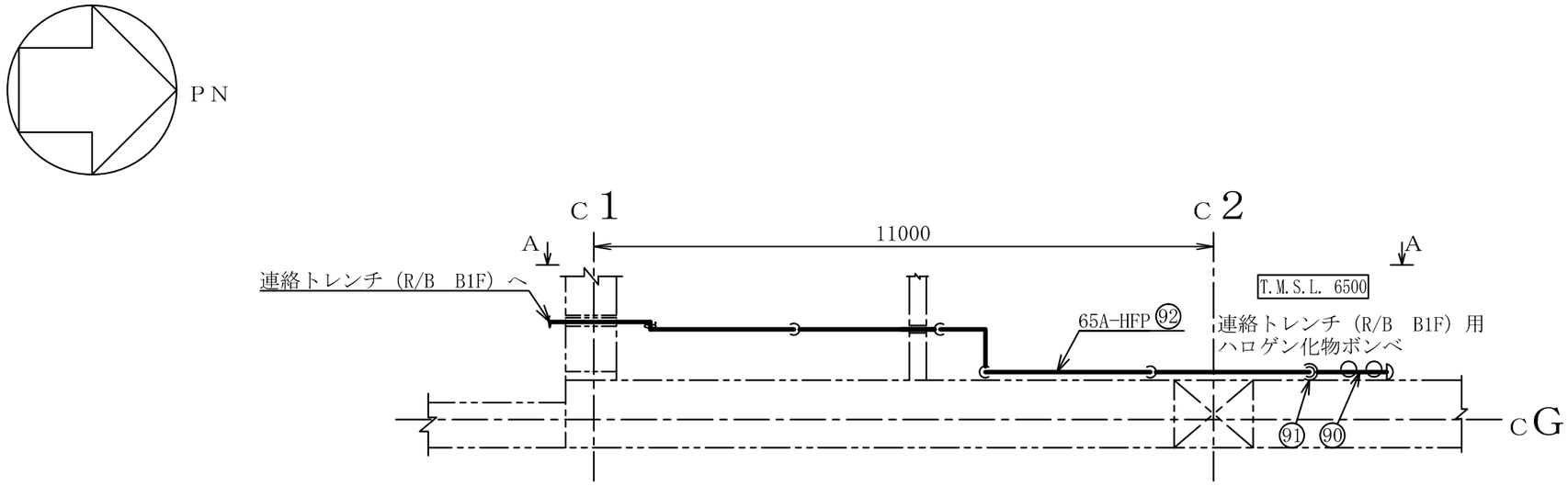

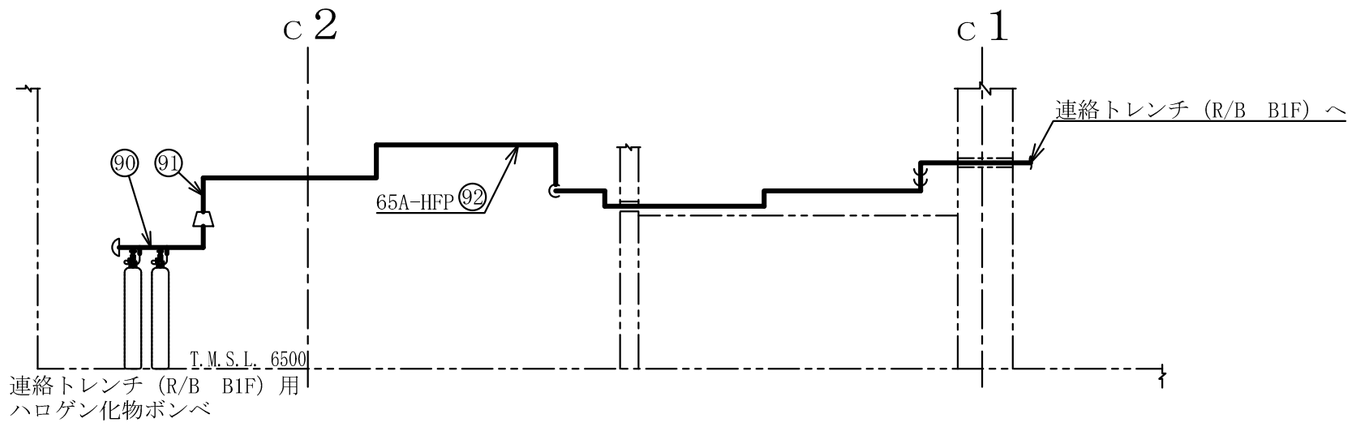

A～A矢視図

注1　：寸法はmmを示す。
注2　：図中の丸番号は別紙1のNO.を示す。

コントロール建屋

工事計画認可申請	第9-3-2-2-3-33図
柏崎刈羽原子力発電所第７号機	
名称	その他発電用原子炉の附属施設のうち火災防護設備のうち消火設備（小空間固定式消火設備）に係る主配管の配置を明示した図面（その33）
東京電力ホールディングス株式会社	

8Z21

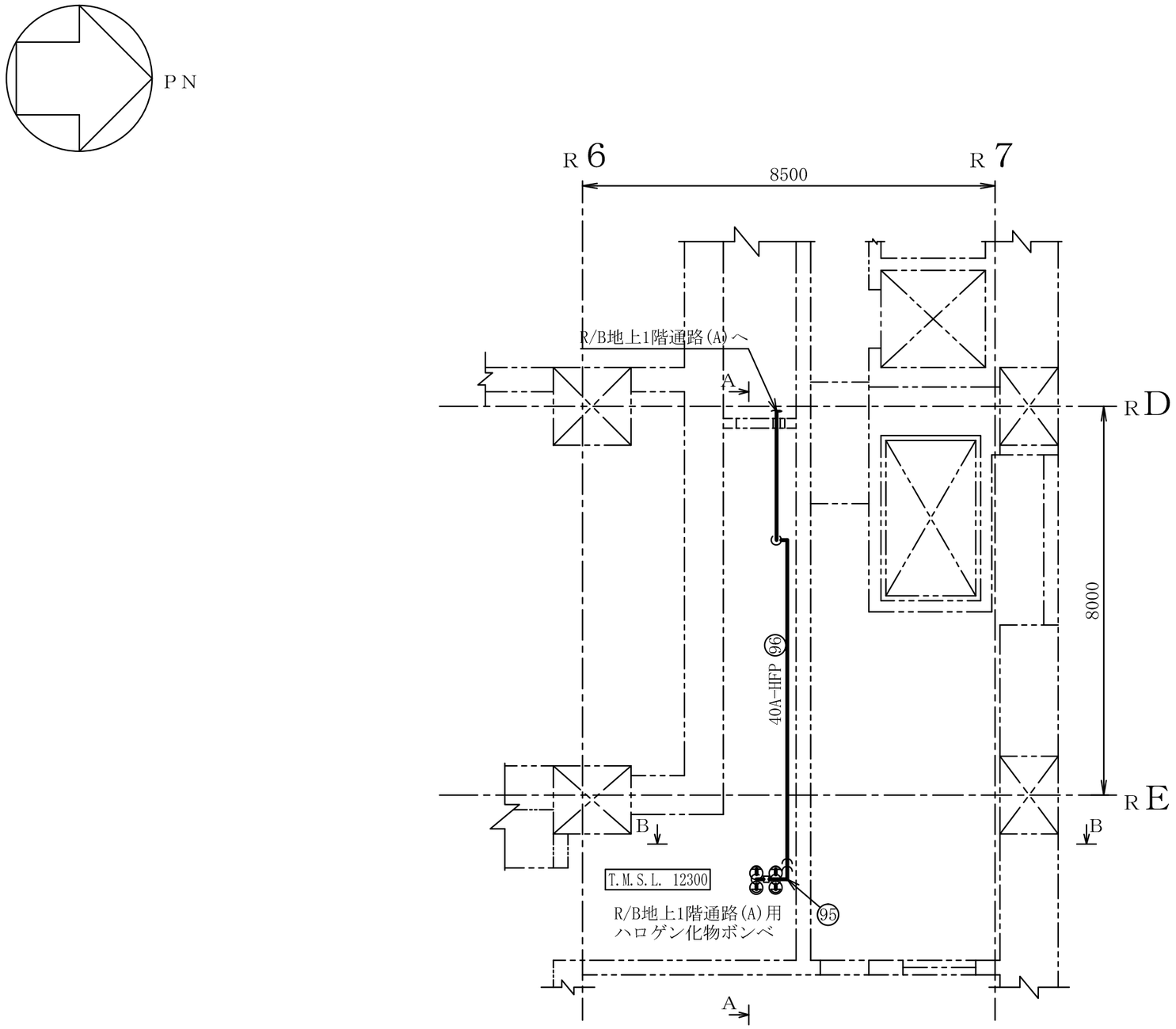

注1 ：寸法はmmを示す。
注2 ：図中の丸番号は別紙1のNO.を示す。

原子炉建屋

工事計画認可申請	第9-3-2-2-3-34図
柏崎刈羽原子力発電所第７号機	
名称	その他発電用原子炉の附属施設のうち火災防護設備のうち消火設備（小空間固定式消火設備）に係る主配管の配置を明示した図面（その34）
東京電力ホールディングス株式会社	

0803

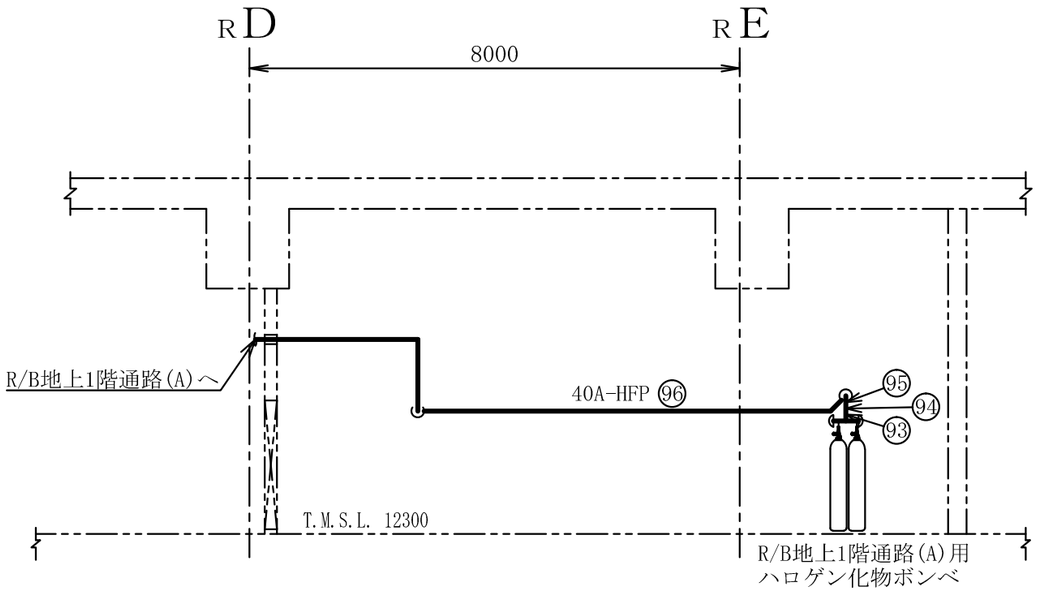

A～A矢視図

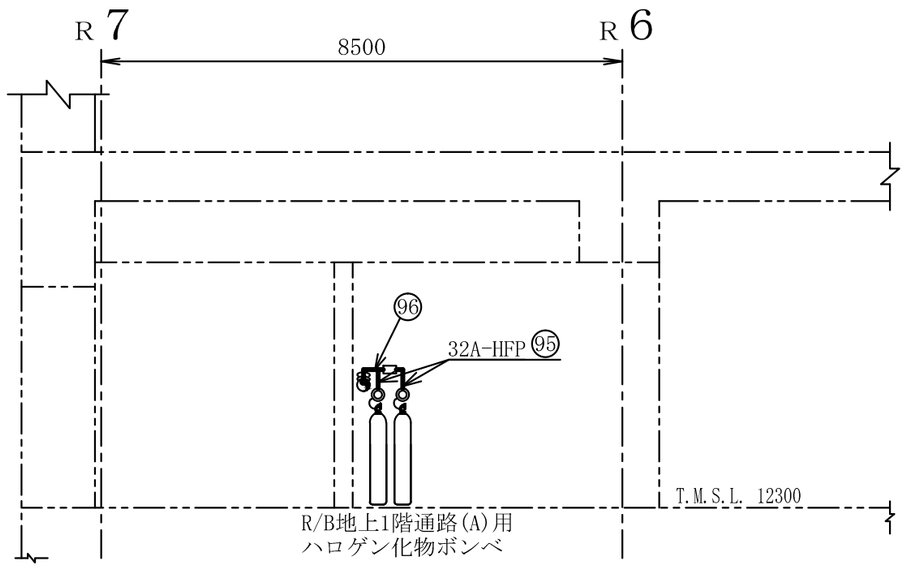

B～B矢視図

注1 ：寸法はmmを示す。
注2 ：図中の丸番号は別紙1のNO.を示す。

原子炉建屋

工事計画認可申請	第9-3-2-2-3-35図
柏崎刈羽原子力発電所第７号機	
名称	その他発電用原子炉の附属施設のうち火災防護設備のうち消火設備（小空間固定式消火設備）に係る主配管の配置を明示した図面（その35）
東京電力ホールディングス株式会社	

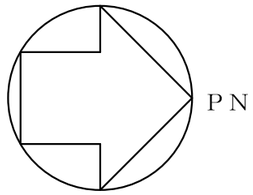

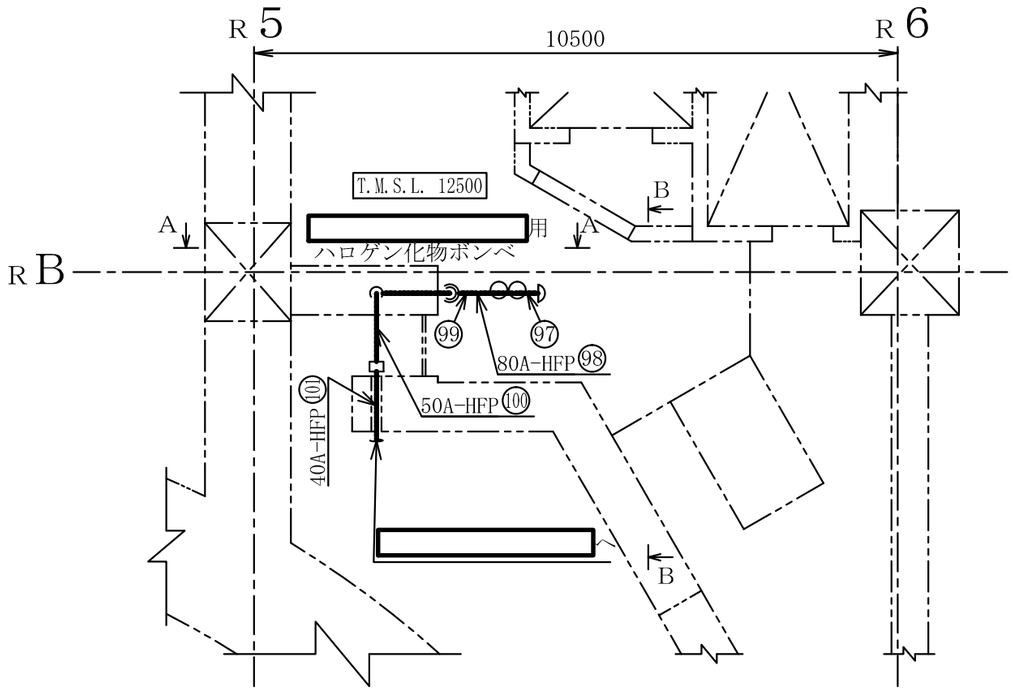

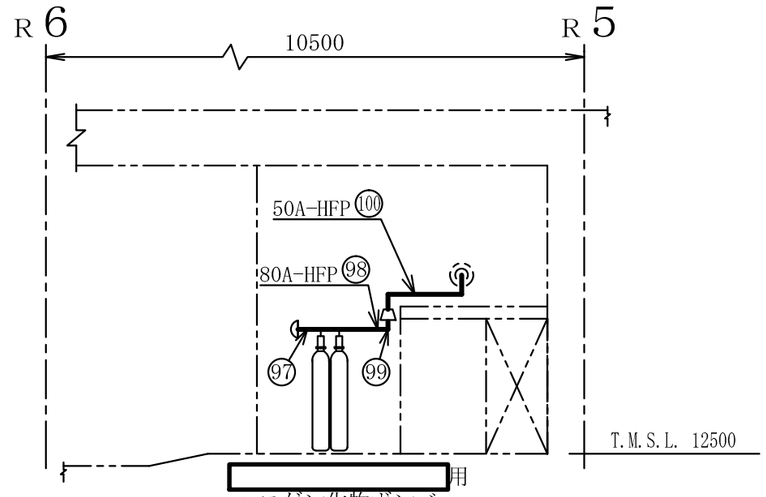

A～A矢視図

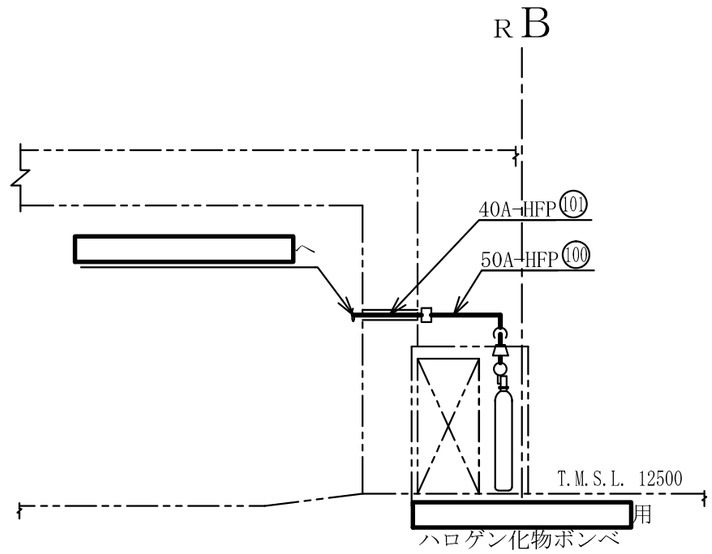

B～B矢視図

注1 ：寸法はmmを示す。
注2 ：図中の丸番号は別紙1のNO.を示す。

原子炉建屋

工事計画認可申請	第9-3-2-2-3-36図
柏崎刈羽原子力発電所第７号機	
名称	その他発電用原子炉の附属施設のうち火災防護設備のうち消火設備（小空間固定式消火設備）に係る主配管の配置を明示した図面（その36）
東京電力ホールディングス株式会社	

8Z21

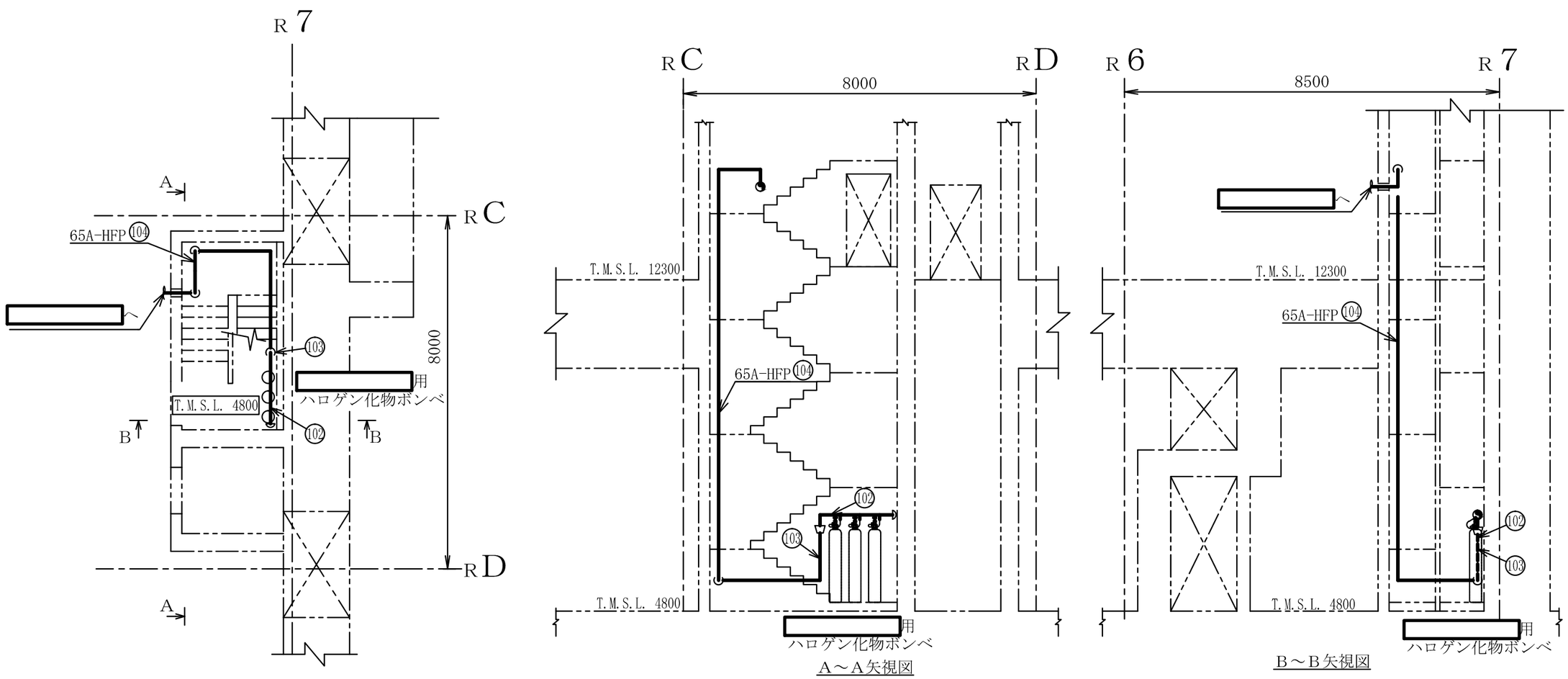

注1 ：寸法はmmを示す。
注2 ：図中の丸番号は別紙1のNO.を示す。

原子炉建屋

工事計画認可申請	第9-3-2-2-3-37図
柏崎刈羽原子力発電所第７号機	
名称	その他発電用原子炉の附属施設のうち火災防護設備のうち消火設備（小空間固定式消火設備）に係る主配管の配置を明示した図面（その37）
東京電力ホールディングス株式会社	

0710

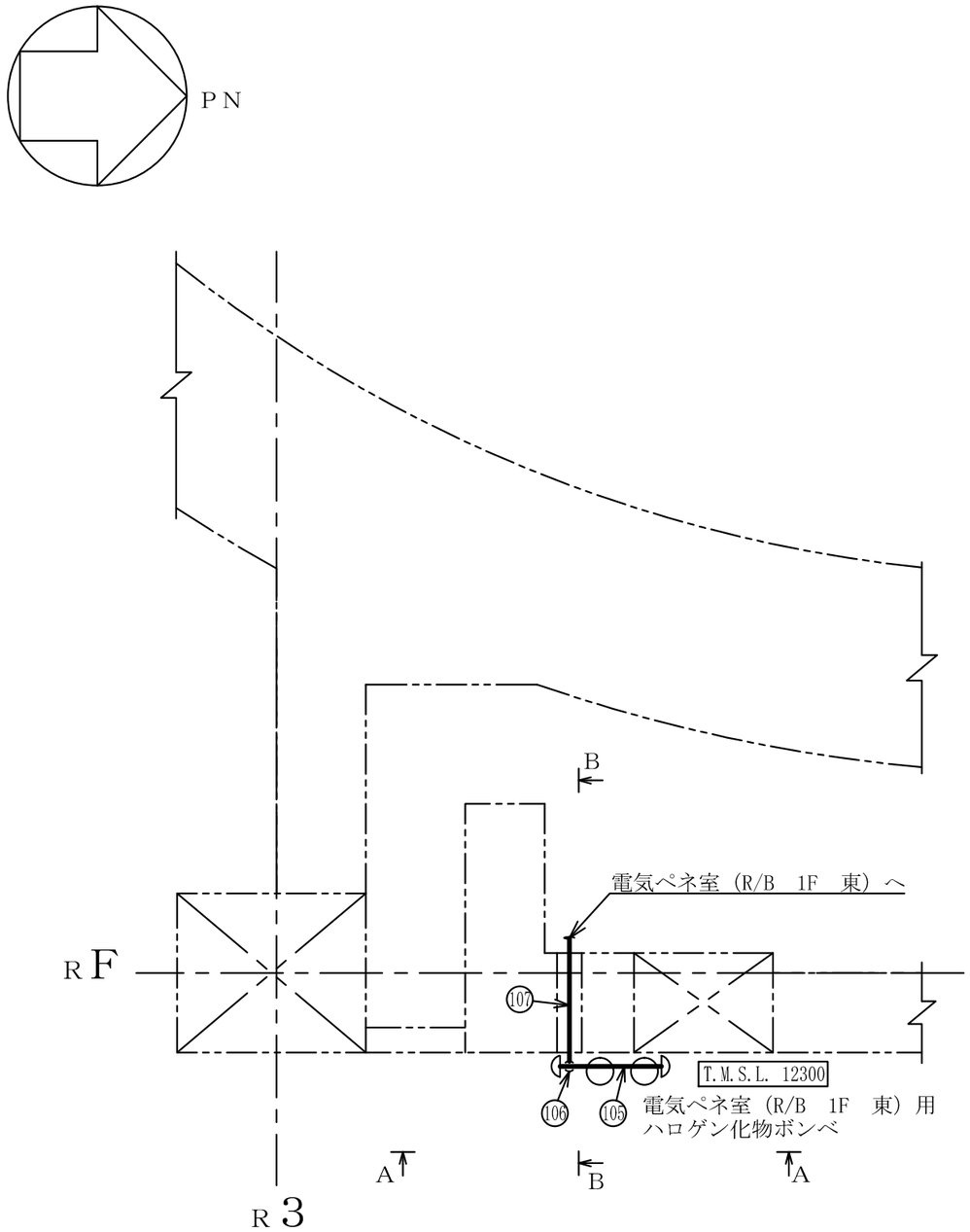

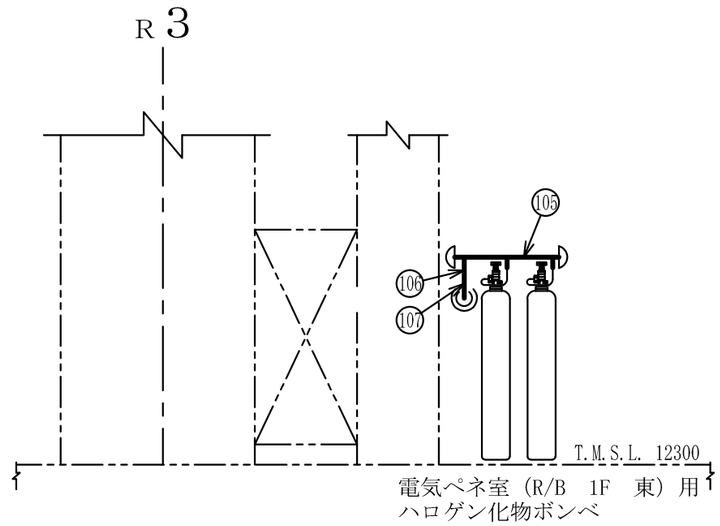

A～A矢視図

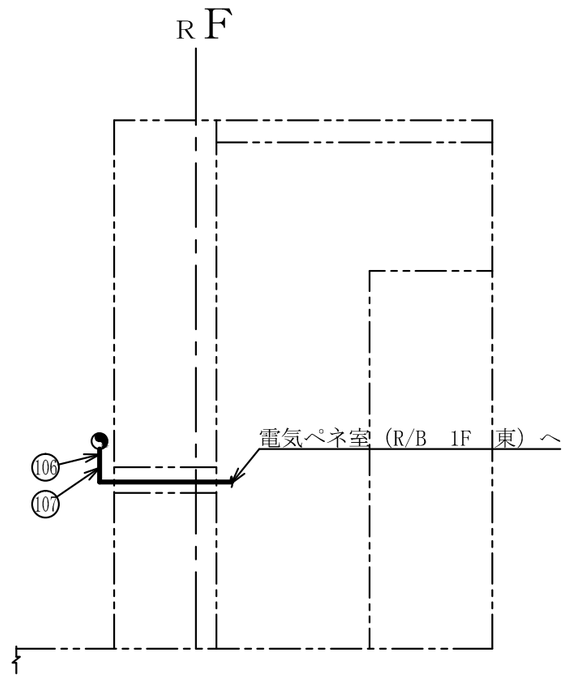

B～B矢視図

注1　：寸法はmmを示す。
注2　：図中の丸番号は別紙1のNO.を示す。

原子炉建屋

工事計画認可申請	第9-3-2-2-3-38図
柏崎刈羽原子力発電所第７号機	
名称	その他発電用原子炉の附属施設のうち火災防護設備のうち消火設備（小空間固定式消火設備）に係る主配管の配置を明示した図面（その38）
東京電力ホールディングス株式会社	

0803

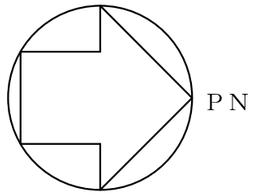

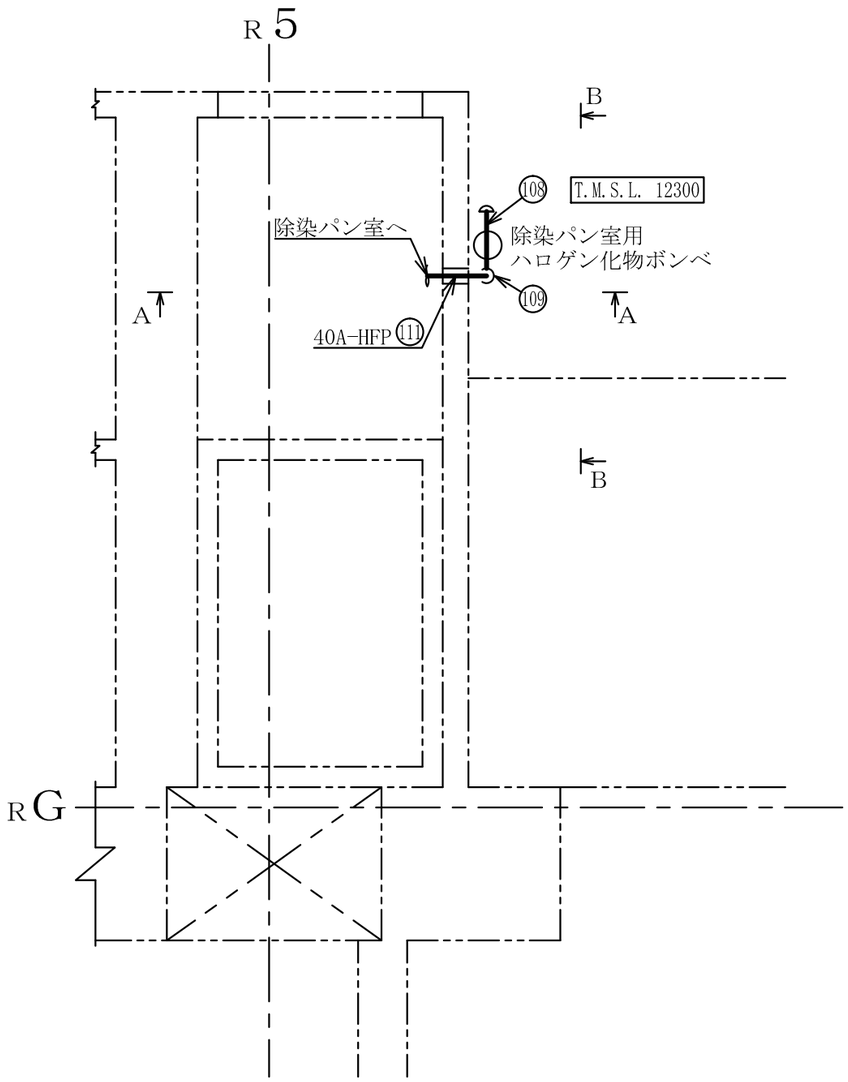

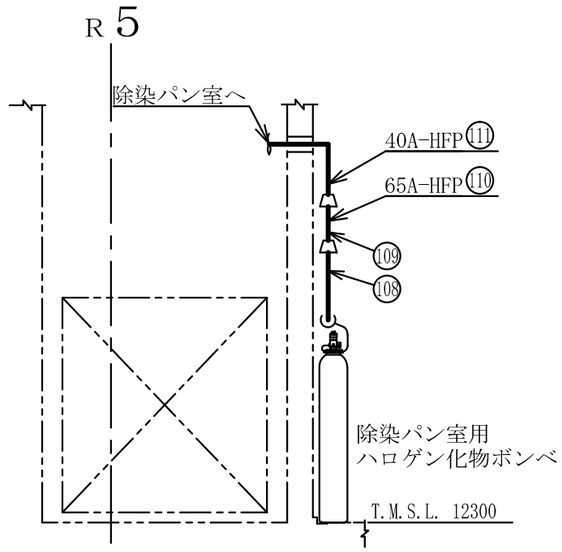

A～A矢視図

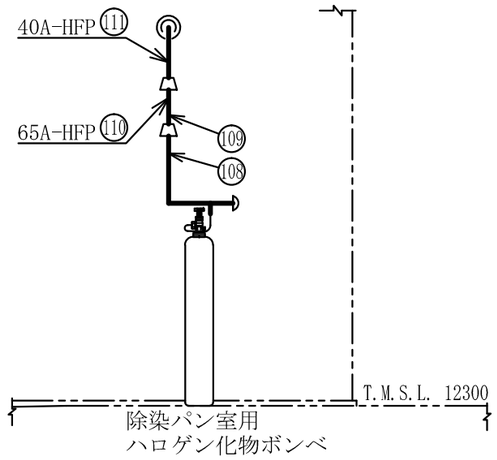

B～B矢視図

注1 ：寸法はmmを示す。
注2 ：図中の丸番号は別紙1のNO.を示す。

原子炉建屋

工事計画認可申請	第9-3-2-2-3-39図
柏崎刈羽原子力発電所第７号機	
名称	その他発電用原子炉の附属施設のうち火災防護設備のうち消火設備（小空間固定式消火設備）に係る主配管の配置を明示した図面（その39）
東京電力ホールディングス株式会社	

8Z21

系統番号：U53

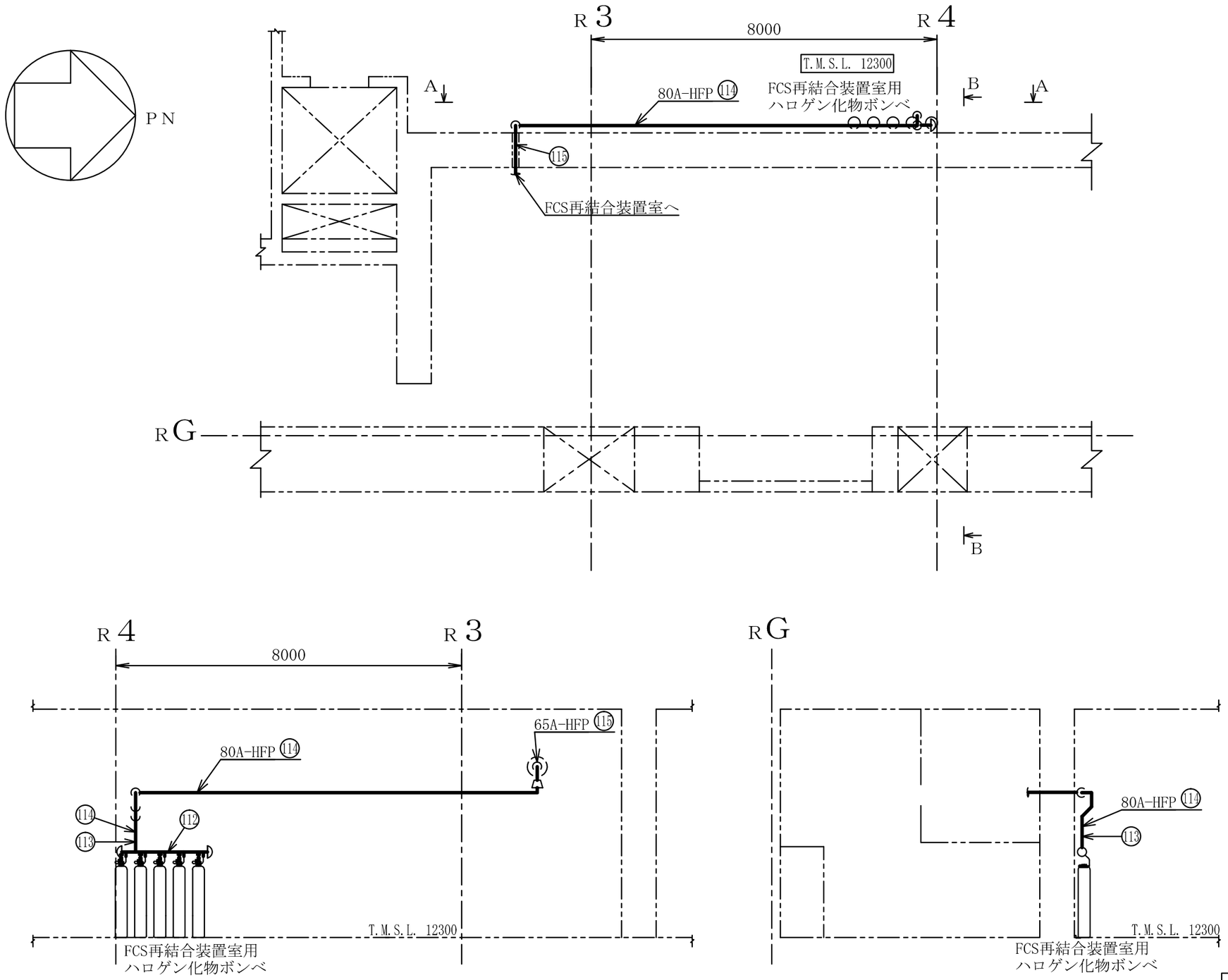

A～A矢視図

B～B矢視図

注1 ：寸法はmmを示す。
注2 ：図中の丸番号は別紙1のNO.を示す。

原子炉建屋

工事計画認可申請	第9-3-2-2-3-40図
柏崎刈羽原子力発電所第７号機	
名称	その他発電用原子炉の附属施設のうち火災防護設備のうち消火設備（小空間固定式消火設備）に係る主配管の配置を明示した図面（その40）
東京電力ホールディングス株式会社	

0824

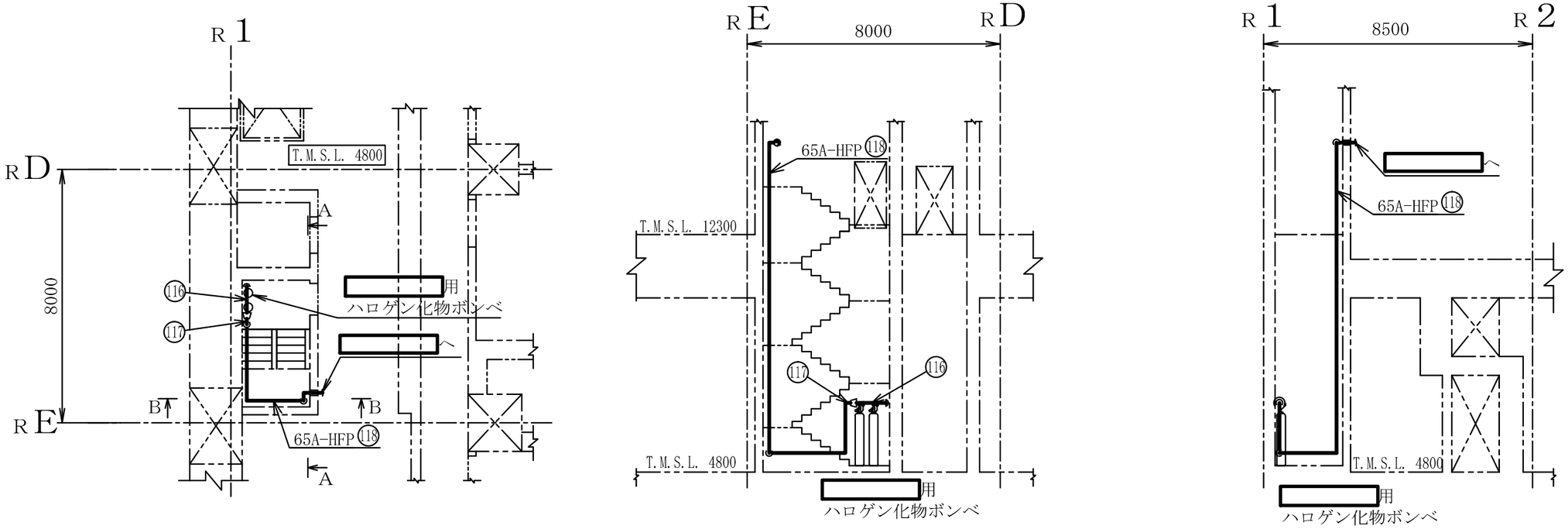

注1 ：寸法はmmを示す。
注2 ：図中の丸番号は別紙1のNO.を示す。

原子炉建屋

工事計画認可申請	第9-3-2-2-3-41図
柏崎刈羽原子力発電所第７号機	
名称	その他発電用原子炉の附属施設のうち火災防護設備のうち消火設備（小空間固定式消火設備）に係る主配管の配置を明示した図面（その41）
東京電力ホールディングス株式会社	

8Z21

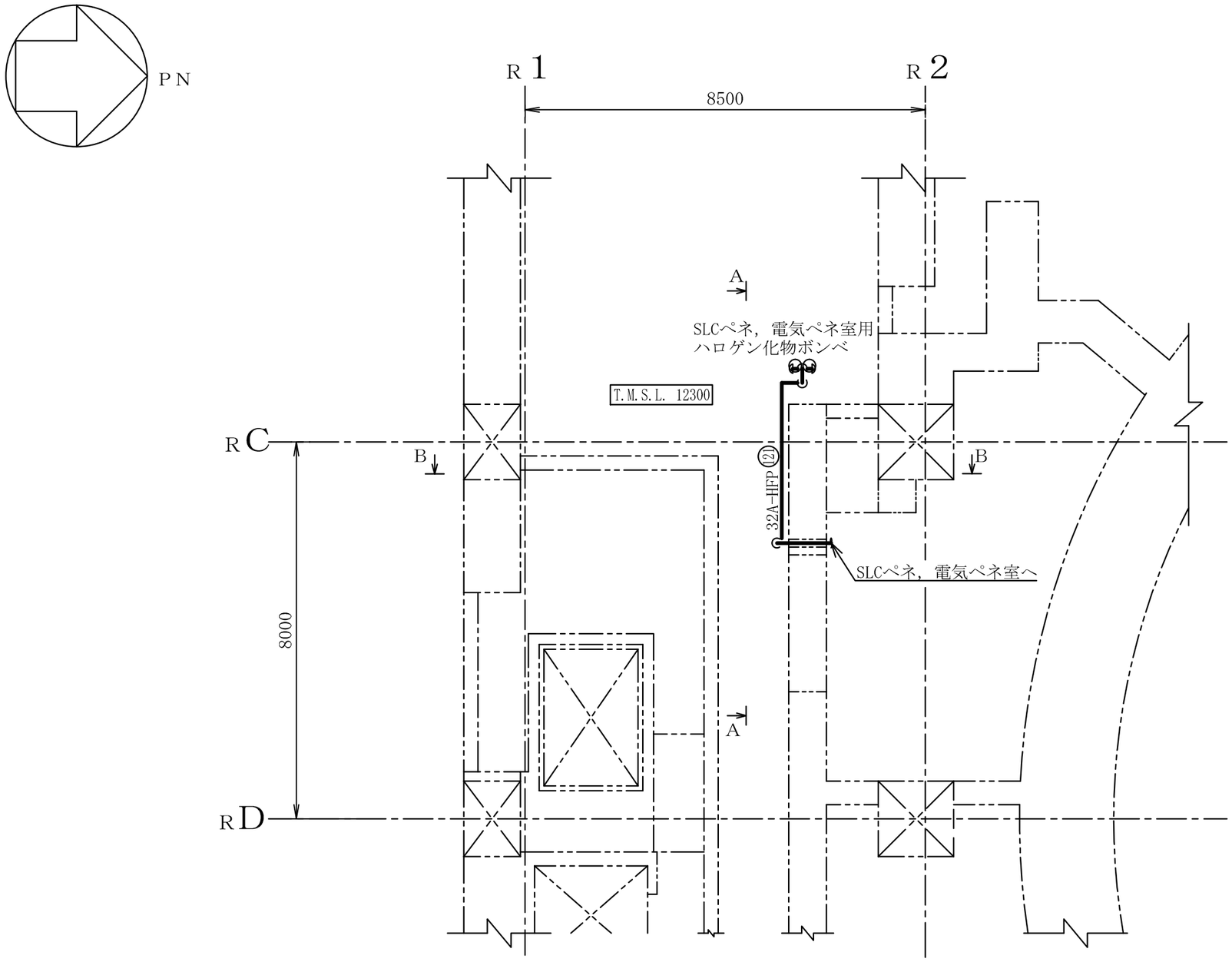

注1 ：寸法はmmを示す。
注2 ：図中の丸番号は別紙1のNO.を示す。

原子炉建屋

工事計画認可申請	第9-3-2-2-3-42図
柏崎刈羽原子力発電所第７号機	
名称	その他発電用原子炉の附属施設のうち火災防護設備のうち消火設備（小空間固定式消火設備）に係る主配管の配置を明示した図面（その42）
東京電力ホールディングス株式会社	

8Z21

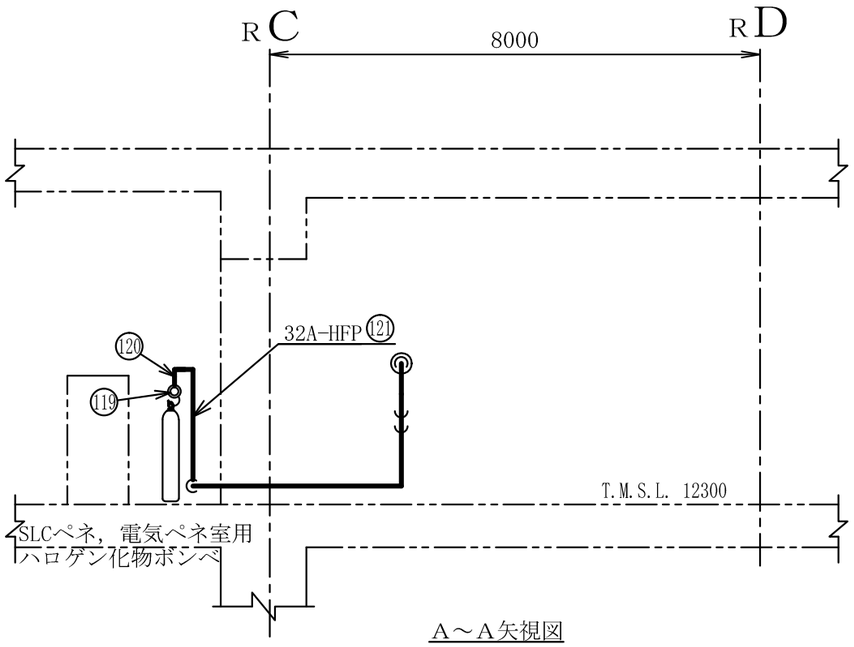

Ａ～Ａ矢視図

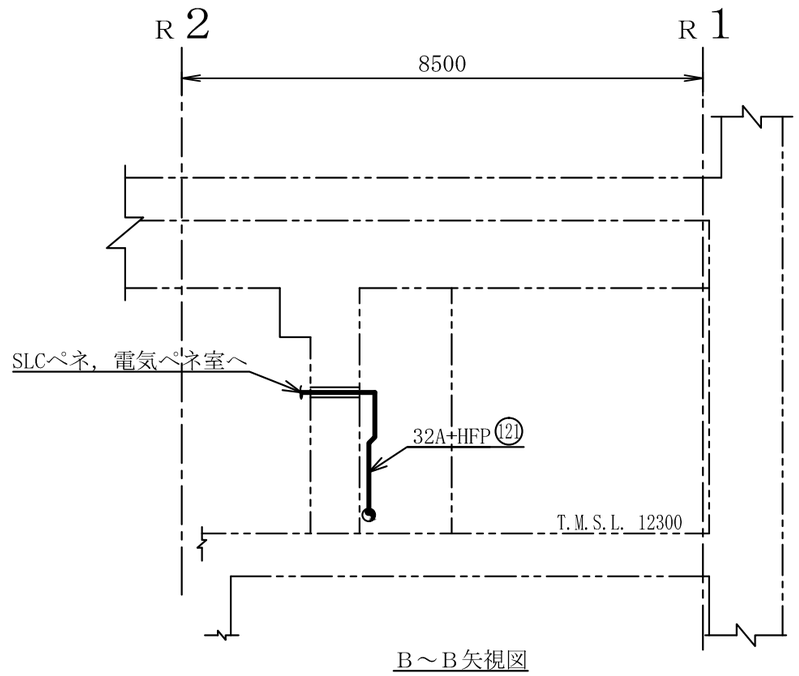

Ｂ～Ｂ矢視図

注1　：寸法はmmを示す。
注2　：図中の丸番号は別紙1のNO.を示す。

原子炉建屋

工事計画認可申請	第9-3-2-2-3-43図
柏崎刈羽原子力発電所第７号機	
名称	その他発電用原子炉の附属施設のうち火災防護設備のうち消火設備（小空間固定式消火設備）に係る主配管の配置を明示した図面（その43）
東京電力ホールディングス株式会社	

8Z21

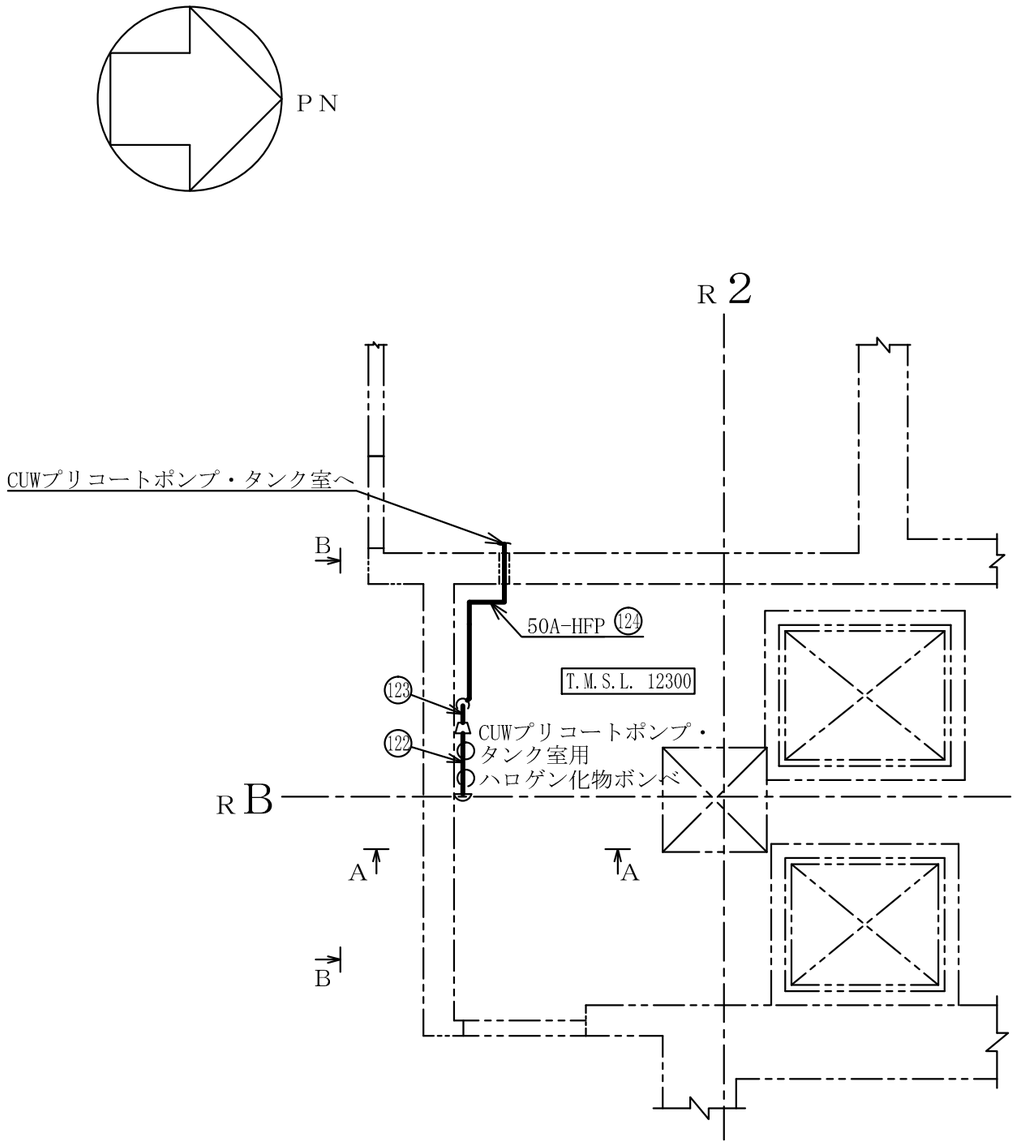

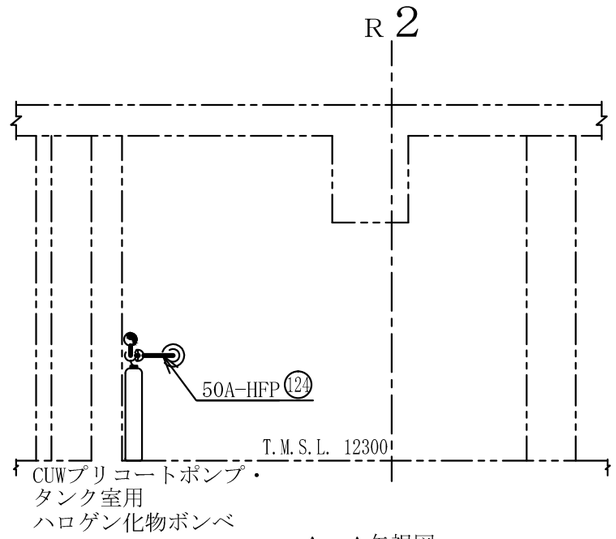

A～A矢視図

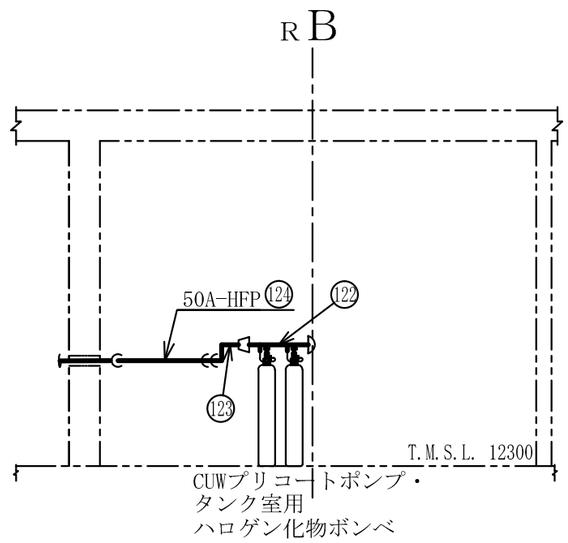

B～B矢視図

注1 ：寸法はmmを示す。
注2 ：図中の丸番号は別紙1のNO.を示す。

原子炉建屋

工事計画認可申請	第9-3-2-2-3-44図
柏崎刈羽原子力発電所第７号機	
名称	その他発電用原子炉の附属施設のうち火災防護設備のうち消火設備（小空間固定式消火設備）に係る主配管の配置を明示した図面（その44）
東京電力ホールディングス株式会社	

8Z21

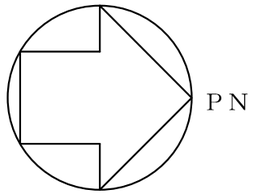

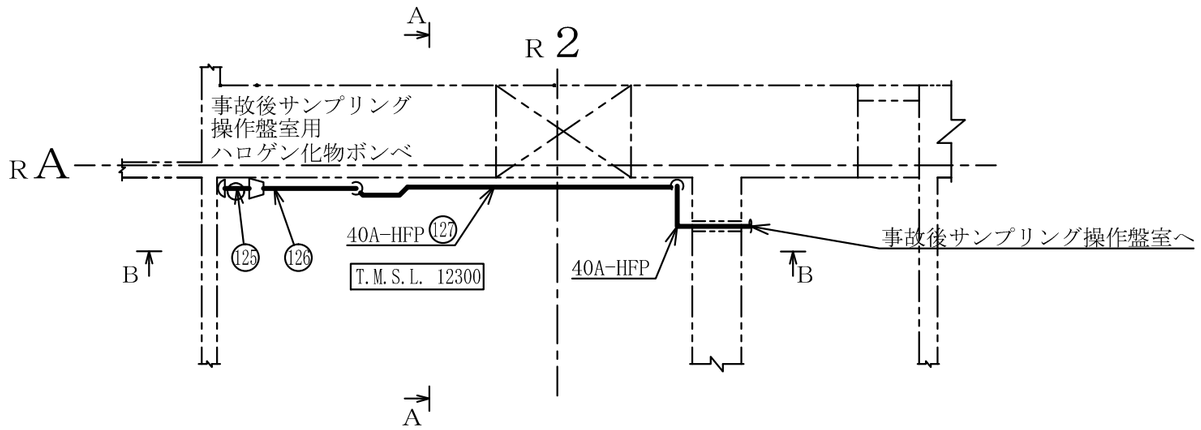

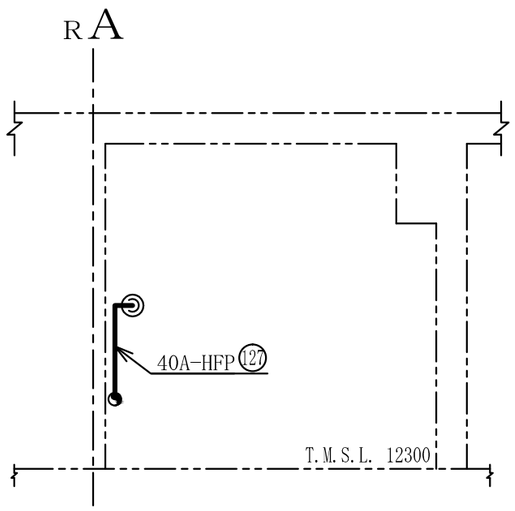

A～A矢視図

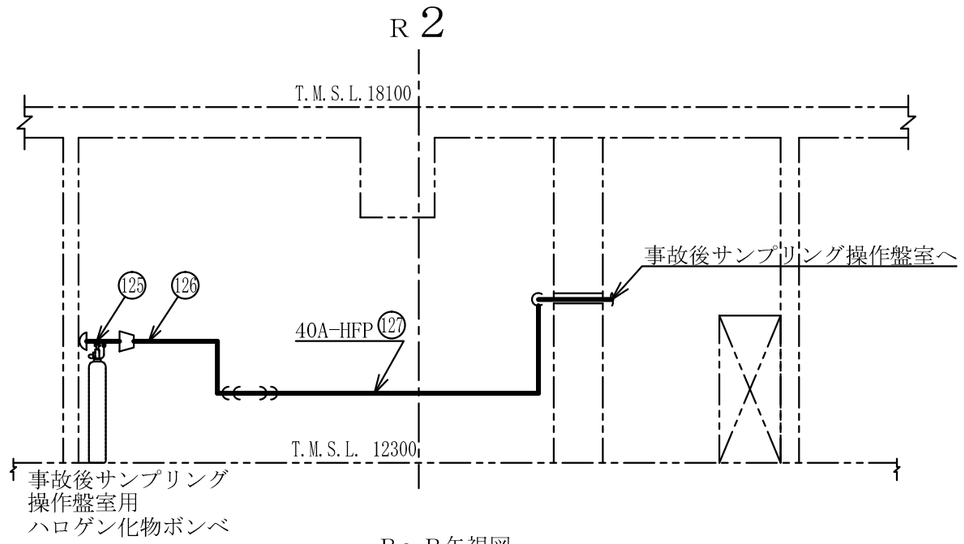

B～B矢視図

注1 ：寸法はmmを示す。
注2 ：図中の丸番号は別紙1のNO.を示す。

原子炉建屋

工事計画認可申請	第9-3-2-2-3-45図
柏崎刈羽原子力発電所第７号機	
名称	その他発電用原子炉の附属施設のうち火災防護設備のうち消火設備（小空間固定式消火設備）に係る主配管の配置を明示した図面（その45）
東京電力ホールディングス株式会社	

8Z21

系統番号：U53

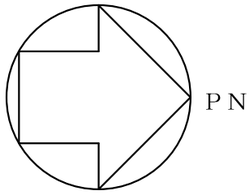

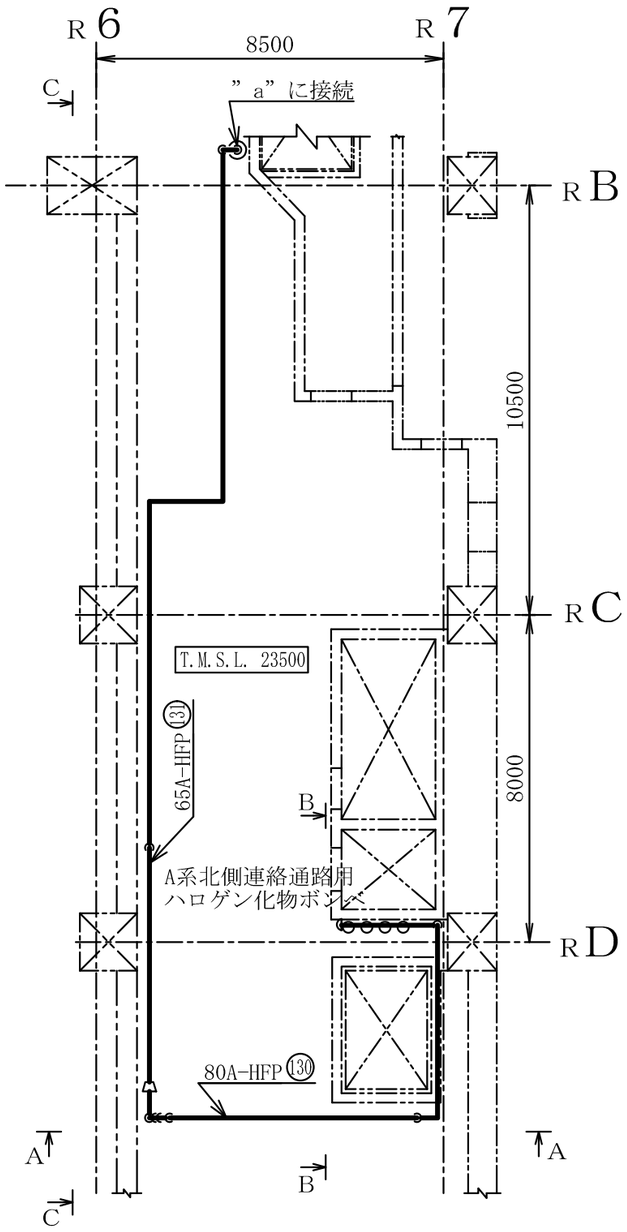

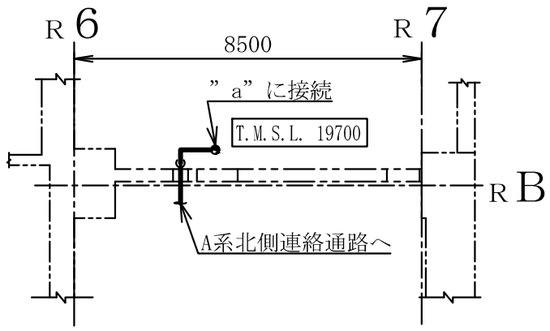

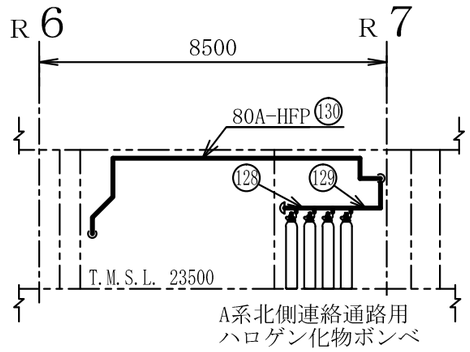

A～A矢視図

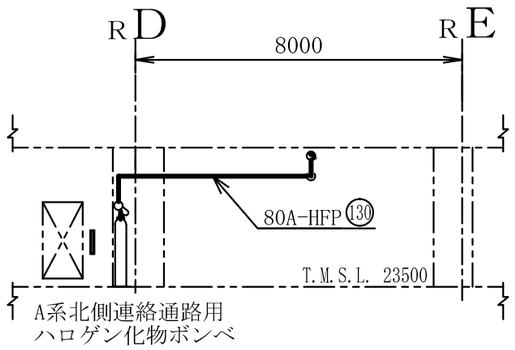

B～B矢視図

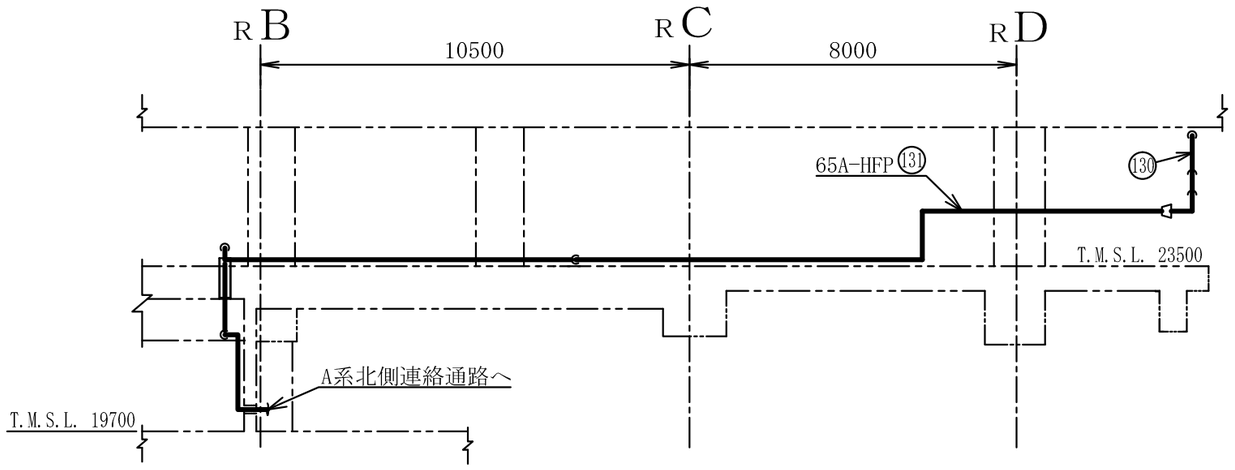

C～C矢視図

注1　：寸法はmmを示す。
注2　：図中の丸番号は別紙1のNO.を示す。

原子炉建屋

工事計画認可申請	第9-3-2-2-3-46図
柏崎刈羽原子力発電所第７号機	
名称	その他発電用原子炉の附属施設のうち火災防護設備のうち消火設備（小空間固定式消火設備）に係る主配管の配置を明示した図面（その46）
東京電力ホールディングス株式会社	

0803

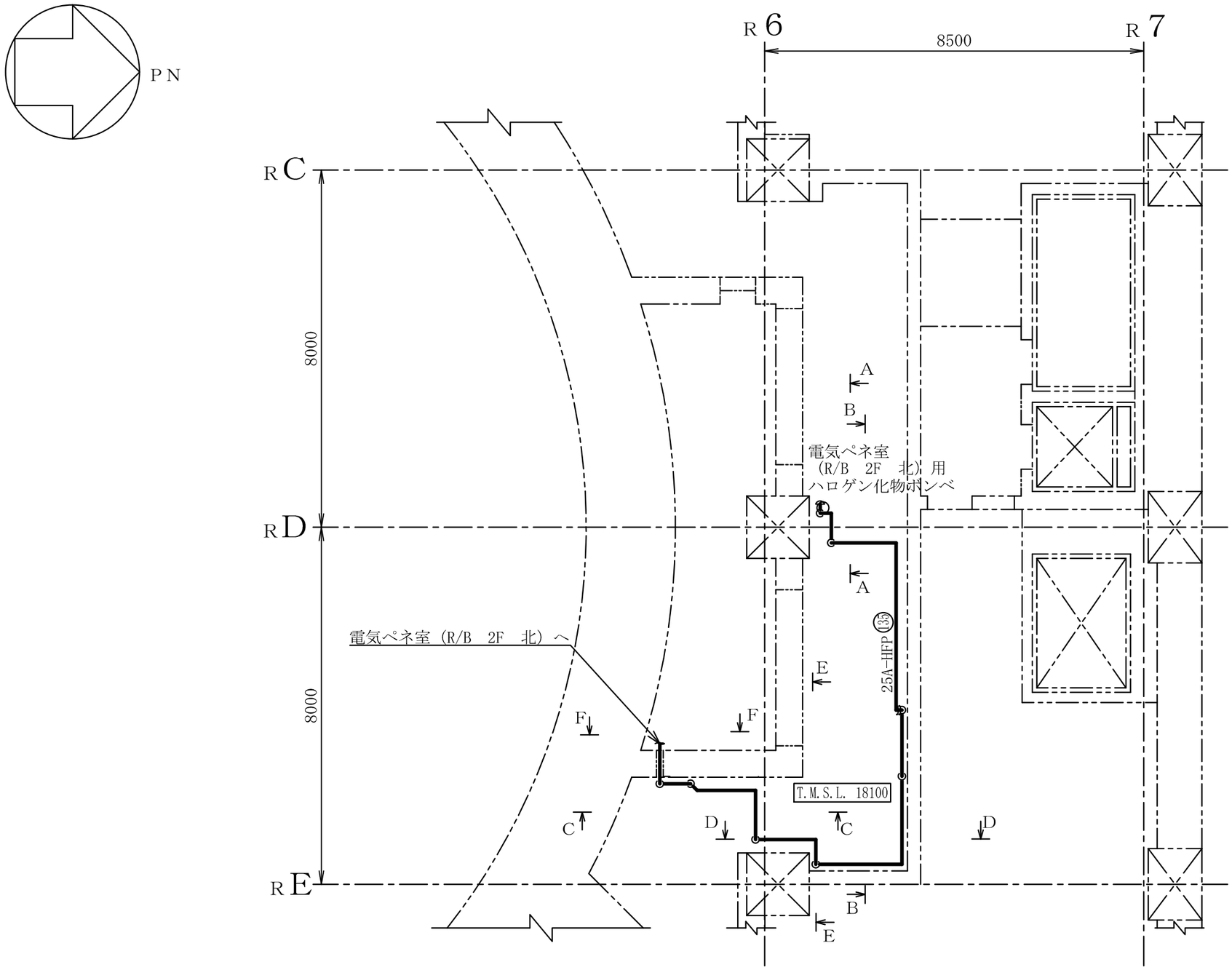

注1　：寸法はmmを示す。
注2　：図中の丸番号は別紙1のNO.を示す。

原子炉建屋

工事計画認可申請	第9-3-2-2-3-47図
柏崎刈羽原子力発電所第７号機	
名称	その他発電用原子炉の附属施設のうち火災防護設備のうち消火設備（小空間固定式消火設備）に係る主配管の配置を明示した図面（その47）
東京電力ホールディングス株式会社	

8Z21

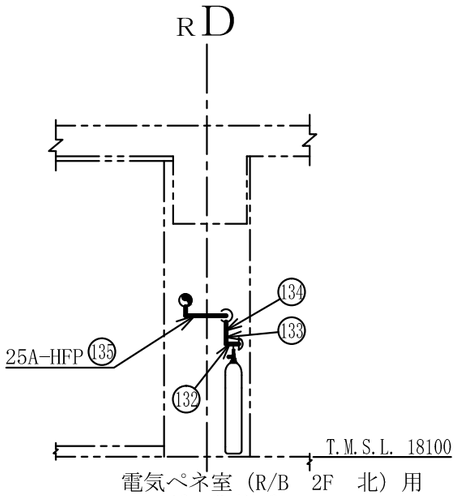

電気ペネ室（R/B　2F　北）用
ハロゲン化物ボンベ

Ａ～Ａ矢視図

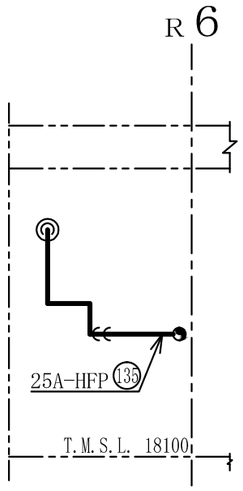

Ｃ～Ｃ矢視図

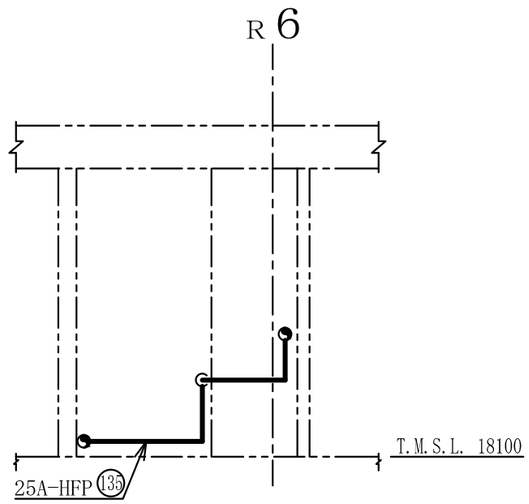

Ｄ～Ｄ矢視図

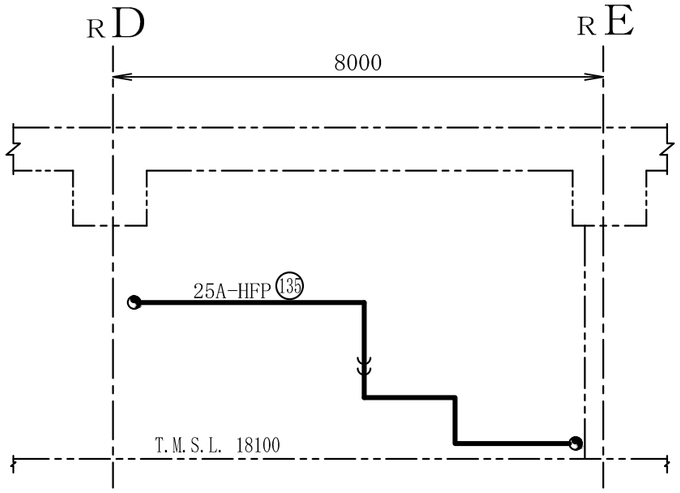

Ｂ～Ｂ矢視図

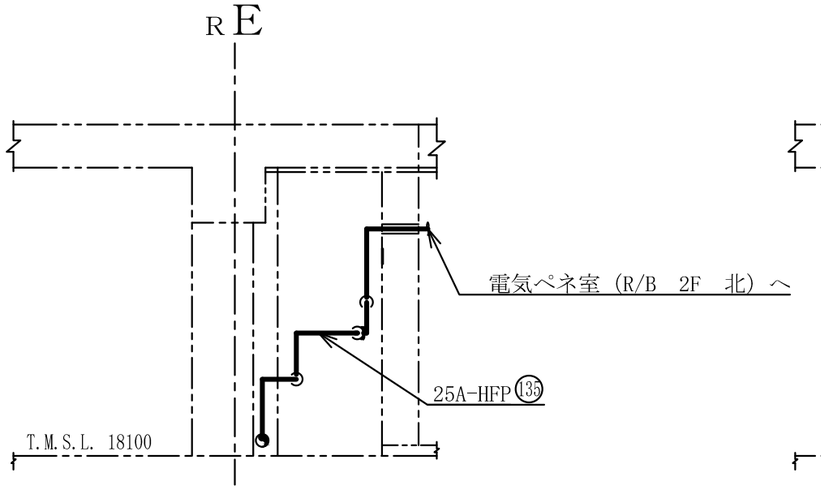

Ｅ～Ｅ矢視図

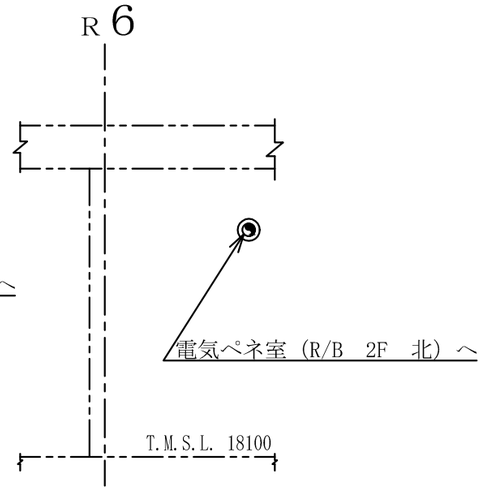

Ｆ～Ｆ矢視図

注1　：寸法はmmを示す。
注2　：図中の丸番号は別紙1のNO.を示す。

原子炉建屋

工事計画認可申請	第9-3-2-2-3-48図
柏崎刈羽原子力発電所第７号機	
名称	その他発電用原子炉の附属施設のうち火災防護設備のうち消火設備（小空間固定式消火設備）に係る主配管の配置を明示した図面（その48）
東京電力ホールディングス株式会社	

8Z21

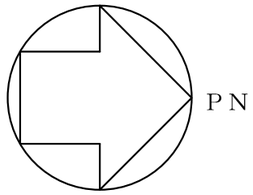

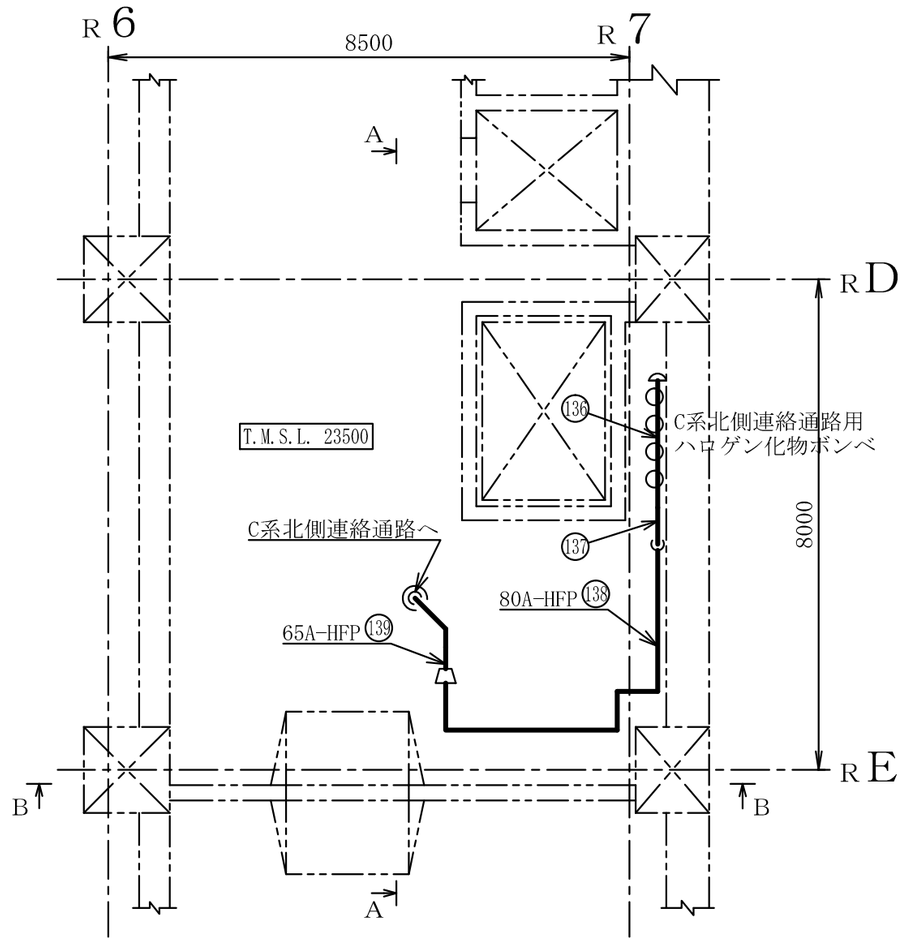

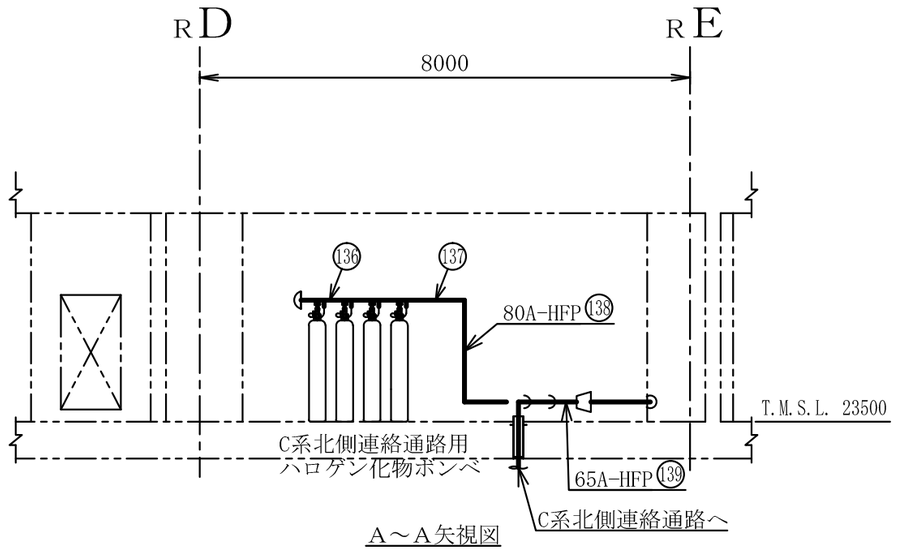

A～A矢視図

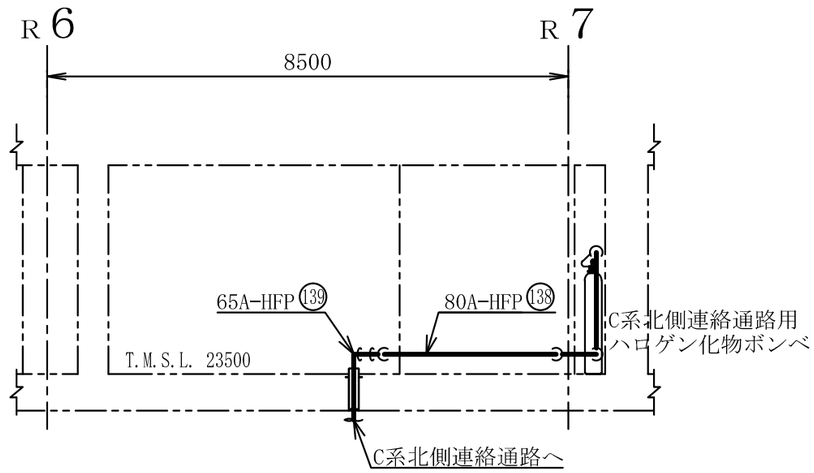

B～B矢視図

注1 ：寸法はmmを示す。
注2 ：図中の丸番号は別紙1のNO.を示す。

原子炉建屋

工事計画認可申請	第9-3-2-2-3-49図
柏崎刈羽原子力発電所第７号機	
名称	その他発電用原子炉の附属施設のうち火災防護設備のうち消火設備（小空間固定式消火設備）に係る主配管の配置を明示した図面（その49）
東京電力ホールディングス株式会社	

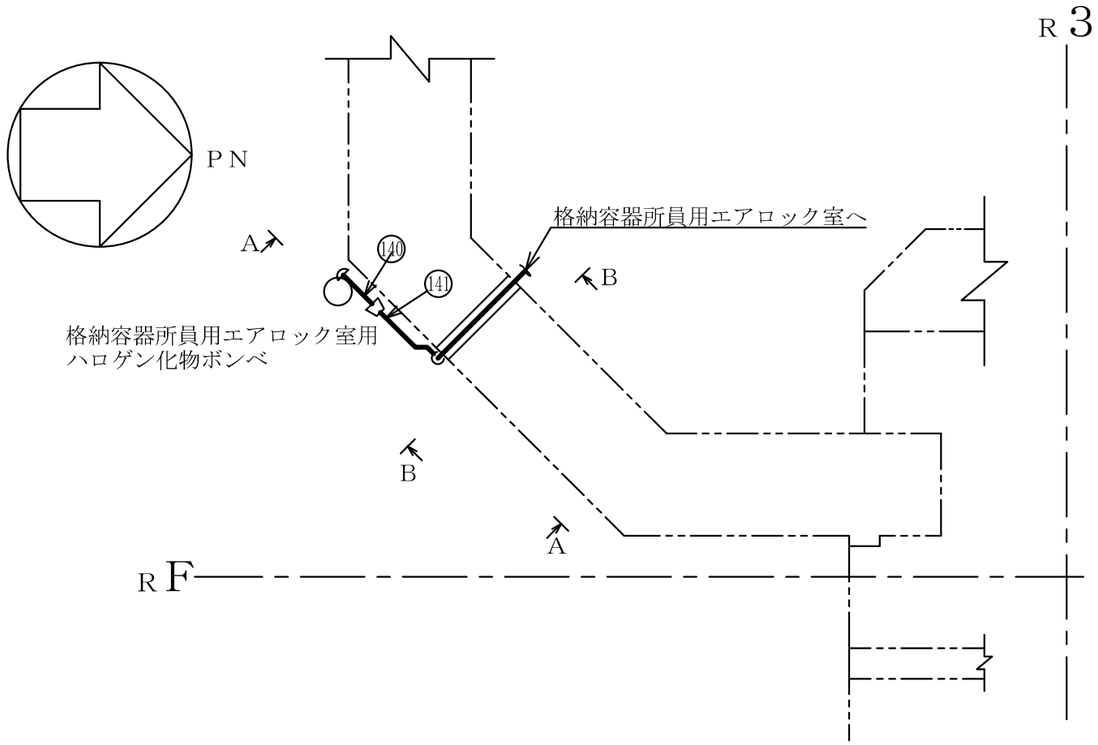

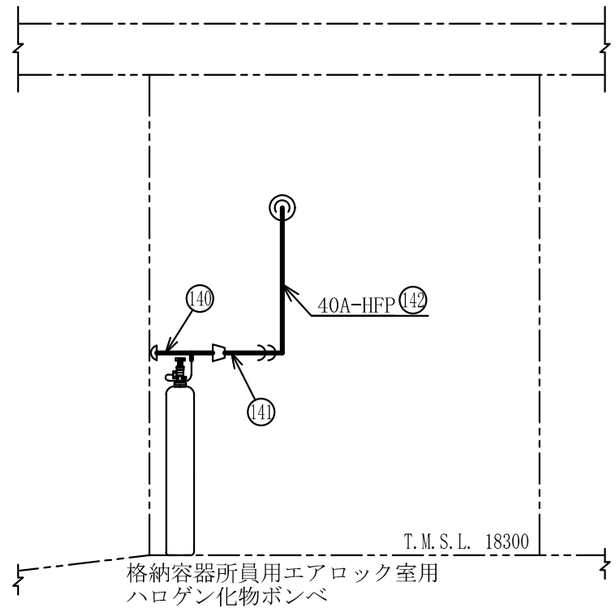

A～A矢視図

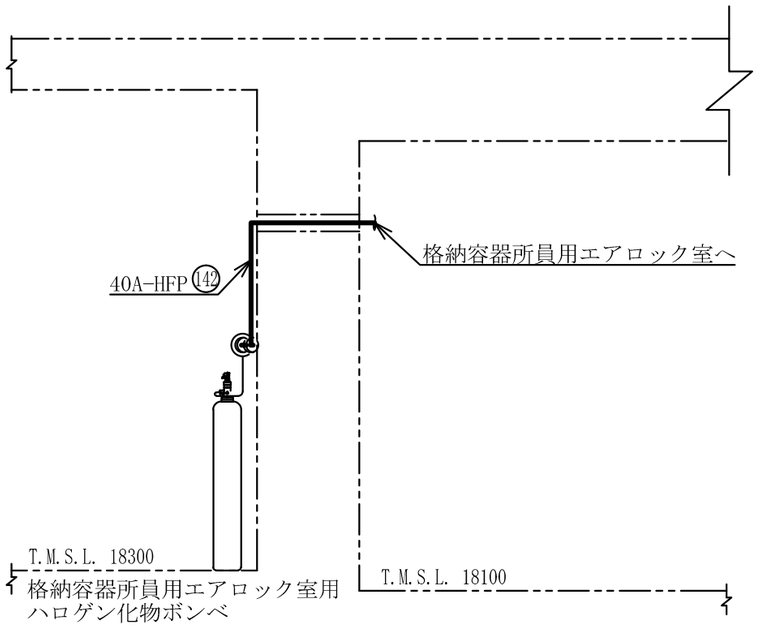

B～B矢視図

注1 ：寸法はmmを示す。
注2 ：図中の丸番号は別紙1のNO.を示す。

原子炉建屋

工事計画認可申請	第9-3-2-2-3-50図
柏崎刈羽原子力発電所第７号機	
名称	その他発電用原子炉の附属施設のうち火災防護設備のうち消火設備（小空間固定式消火設備）に係る主配管の配置を明示した図面（その50）
東京電力ホールディングス株式会社	

8Z21

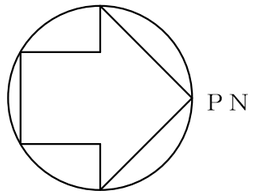

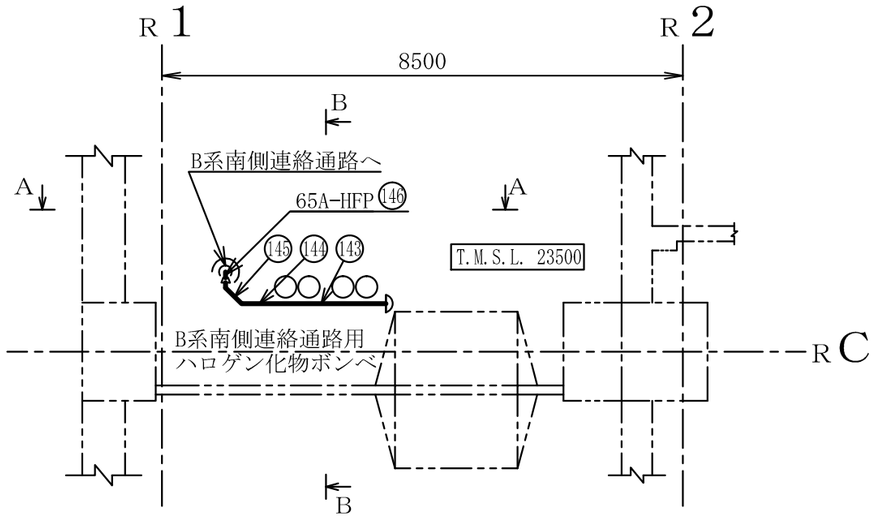

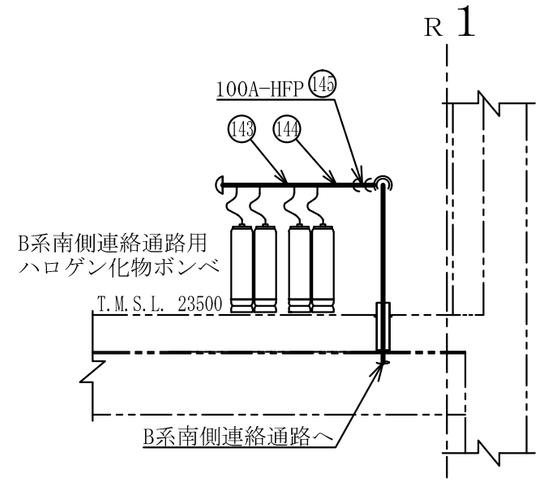

A～A矢視図

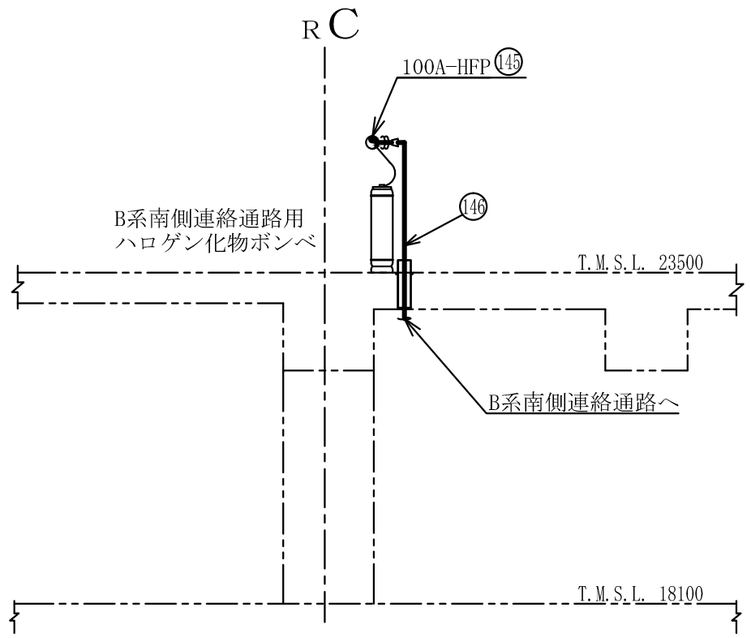

B～B矢視図

注1 ：寸法はmmを示す。
注2 ：図中の丸番号は別紙1のNO.を示す。

原子炉建屋

工事計画認可申請	第9-3-2-2-3-51図
柏崎刈羽原子力発電所第７号機	
名称	その他発電用原子炉の附属施設のうち火災防護設備のうち消火設備（小空間固定式消火設備）に係る主配管の配置を明示した図面（その51）
東京電力ホールディングス株式会社	

0511

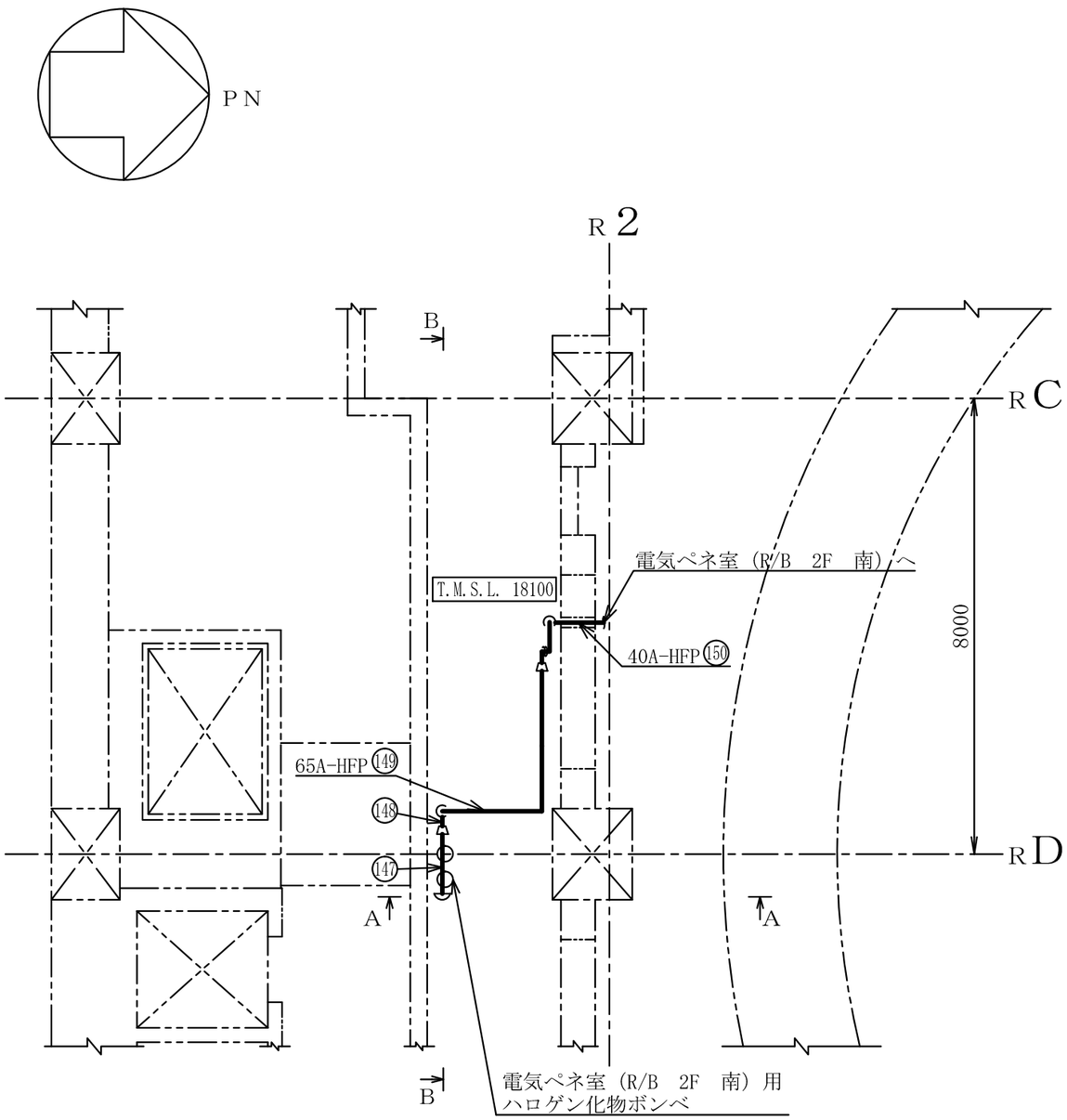

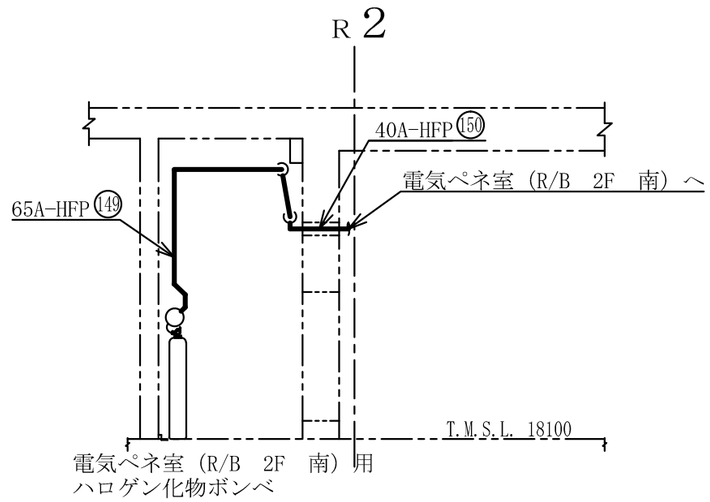

A～A矢視図

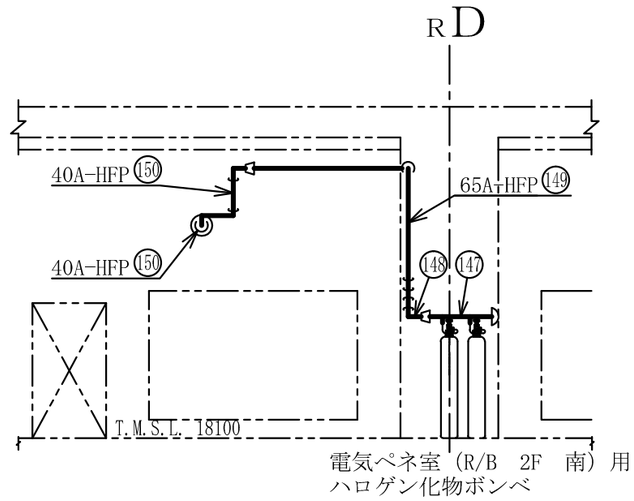

B～B矢視図

注1 ：寸法はmmを示す。
注2 ：図中の丸番号は別紙1のNO.を示す。

原子炉建屋

工事計画認可申請	第9-3-2-2-3-52図
柏崎刈羽原子力発電所第７号機	
名称	その他発電用原子炉の附属施設のうち火災防護設備のうち消火設備（小空間固定式消火設備）に係る主配管の配置を明示した図面（その52）
東京電力ホールディングス株式会社	

0803

系統番号：U53

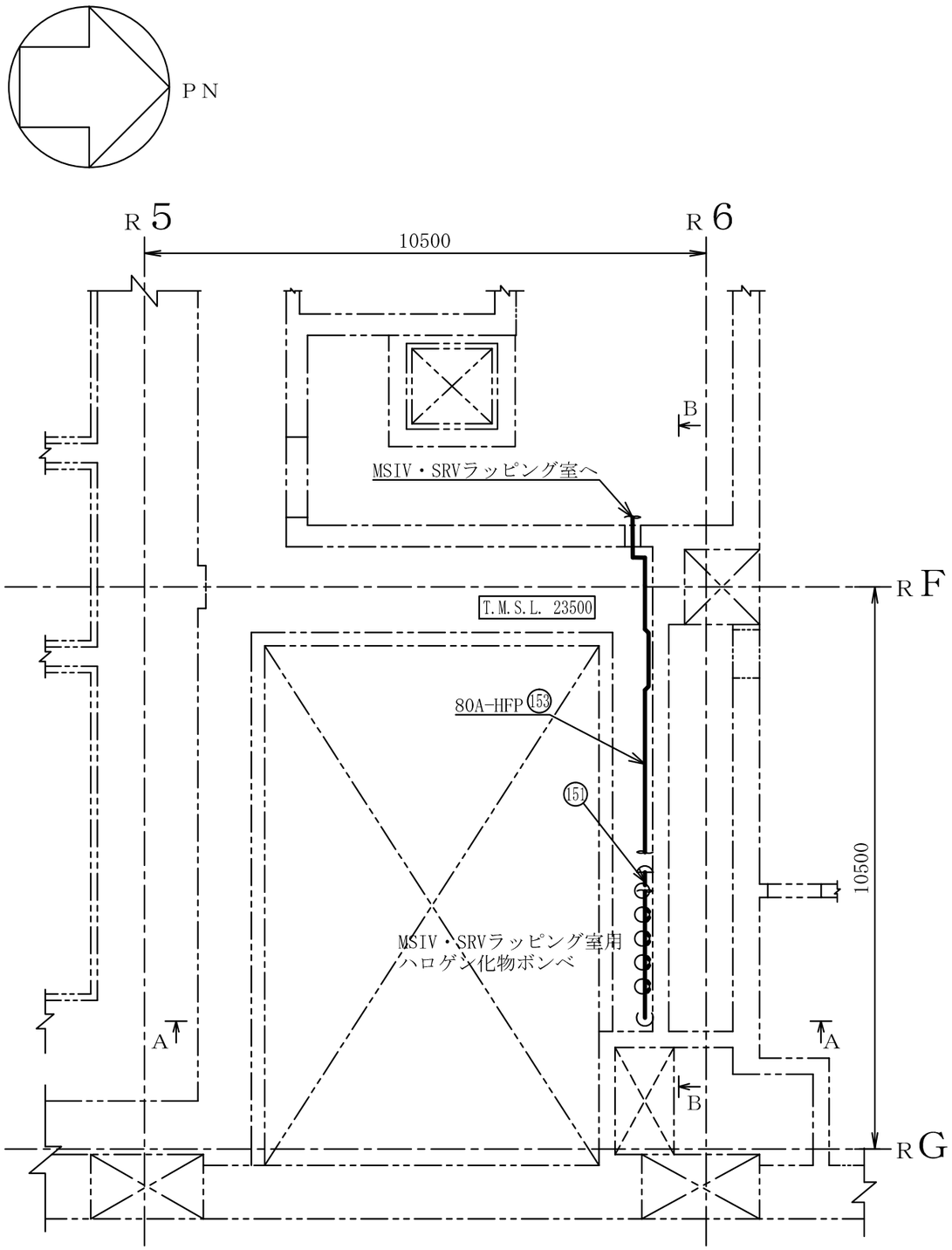

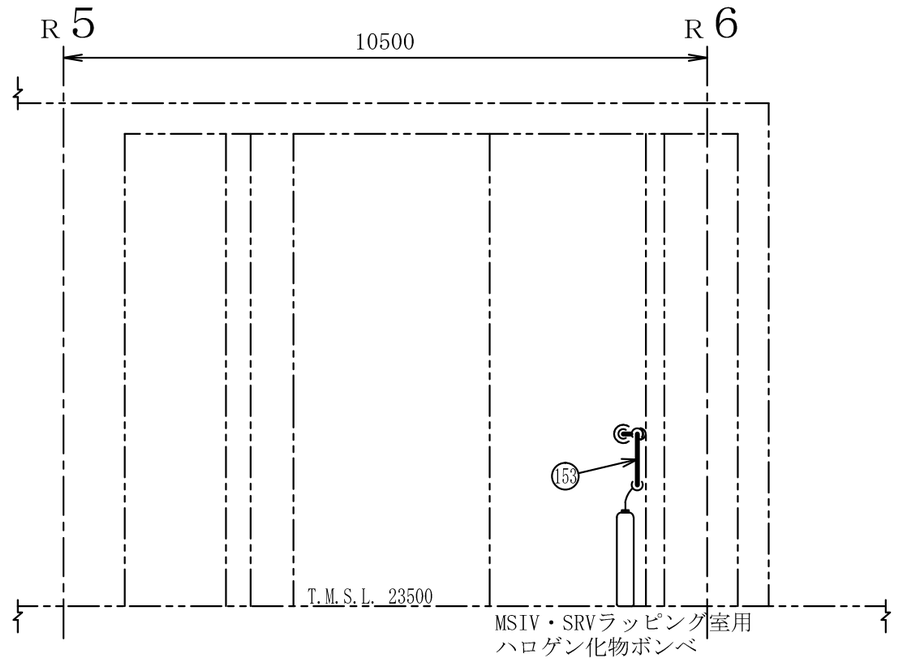

A～A矢視図

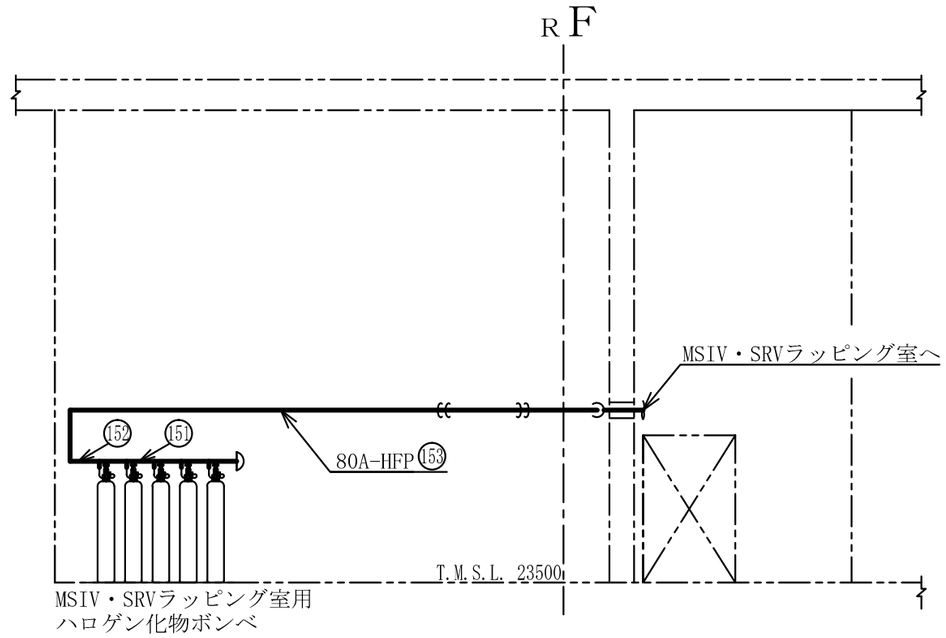

B～B矢視図

注1 ：寸法はmmを示す。
注2 ：図中の丸番号は別紙1のNO.を示す。

原子炉建屋

工事計画認可申請	第9-3-2-2-3-53図
柏崎刈羽原子力発電所第７号機	
名称	その他発電用原子炉の附属施設のうち火災防護設備のうち消火設備（小空間固定式消火設備）に係る主配管の配置を明示した図面（その53）
東京電力ホールディングス株式会社	

0803

系統番号：U53

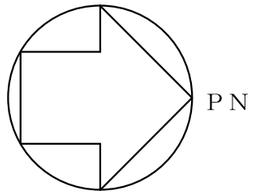

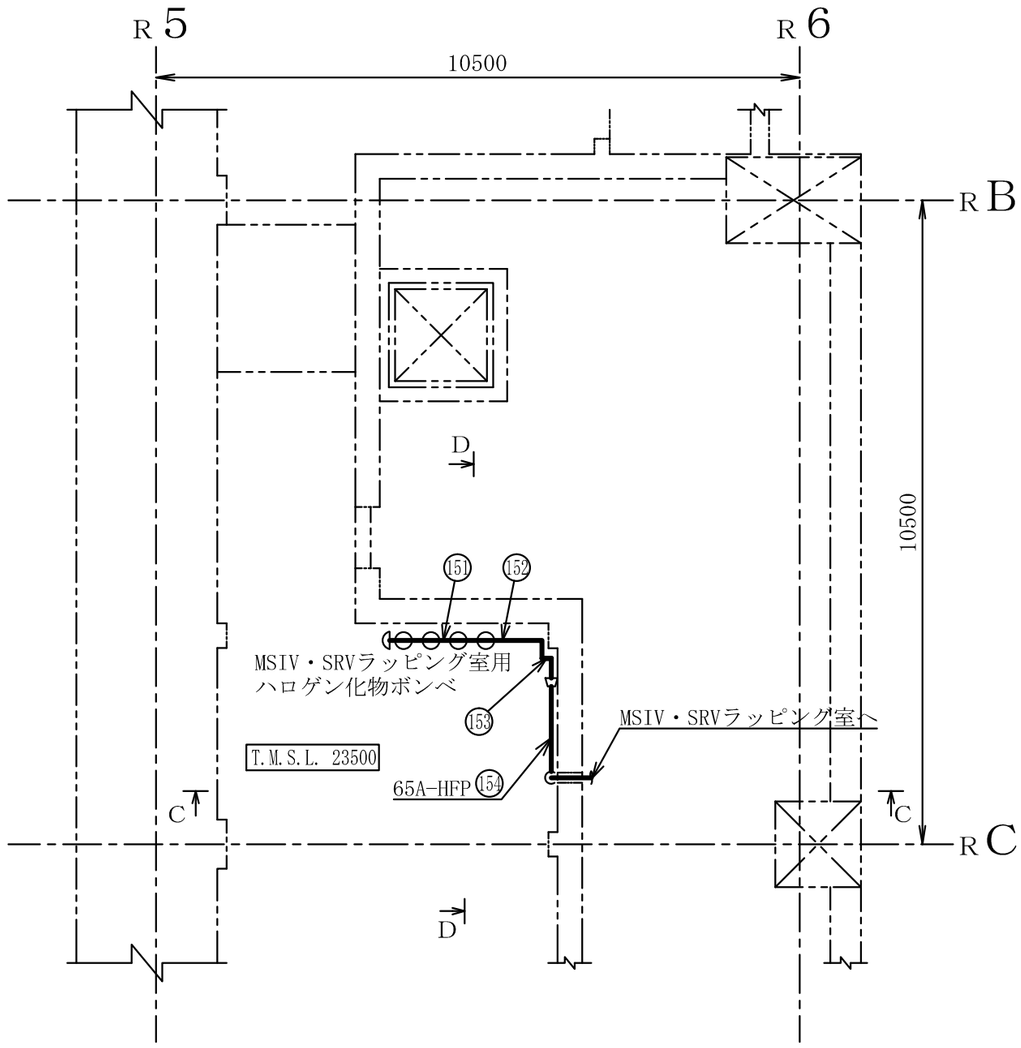

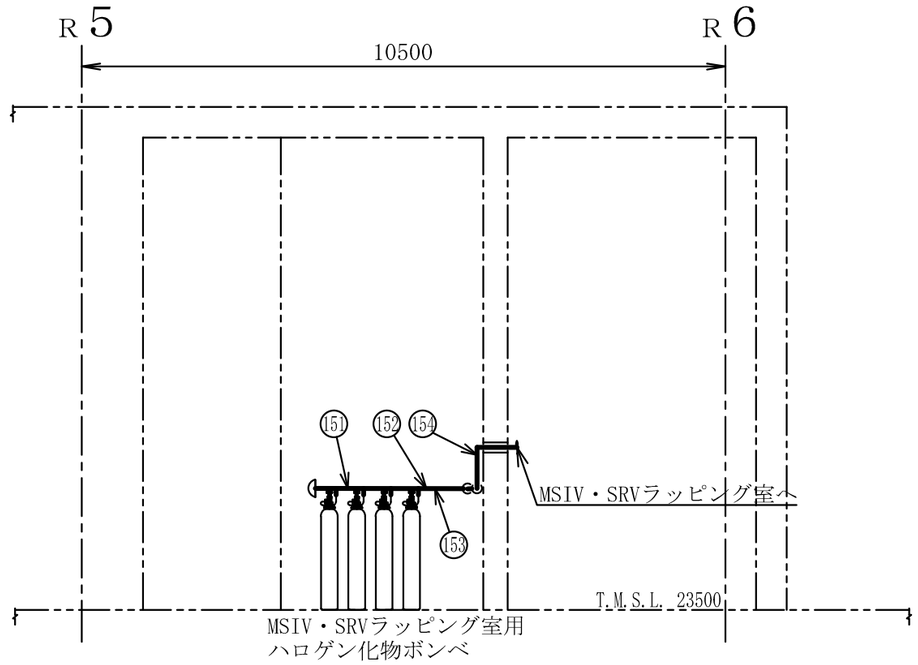

C～C矢視図

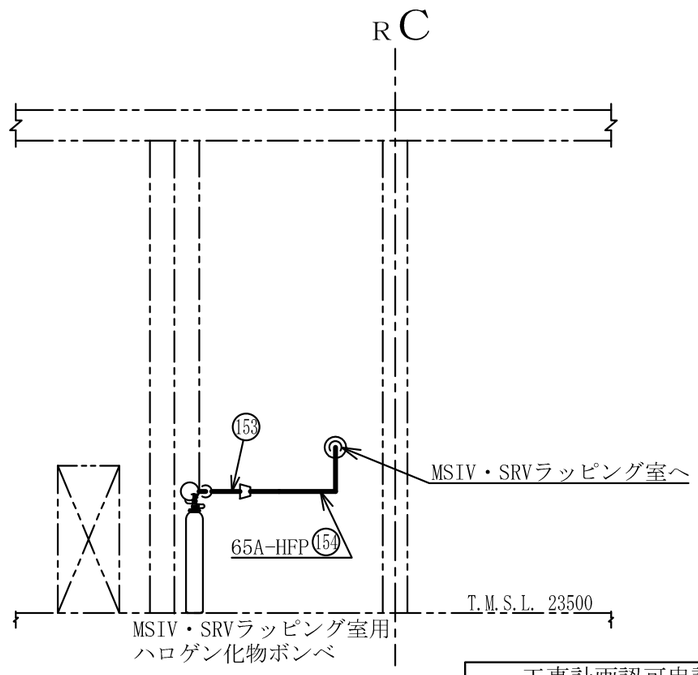

D～D矢視図

注1 ：寸法はmmを示す。
注2 ：図中の丸番号は別紙1のNO.を示す。

原子炉建屋

工事計画認可申請	第9-3-2-2-3-54図
柏崎刈羽原子力発電所第７号機	
名称	その他発電用原子炉の附属施設のうち火災防護設備のうち消火設備（小空間固定式消火設備）に係る主配管の配置を明示した図面（その54）
東京電力ホールディングス株式会社	

0803

系統番号：U53

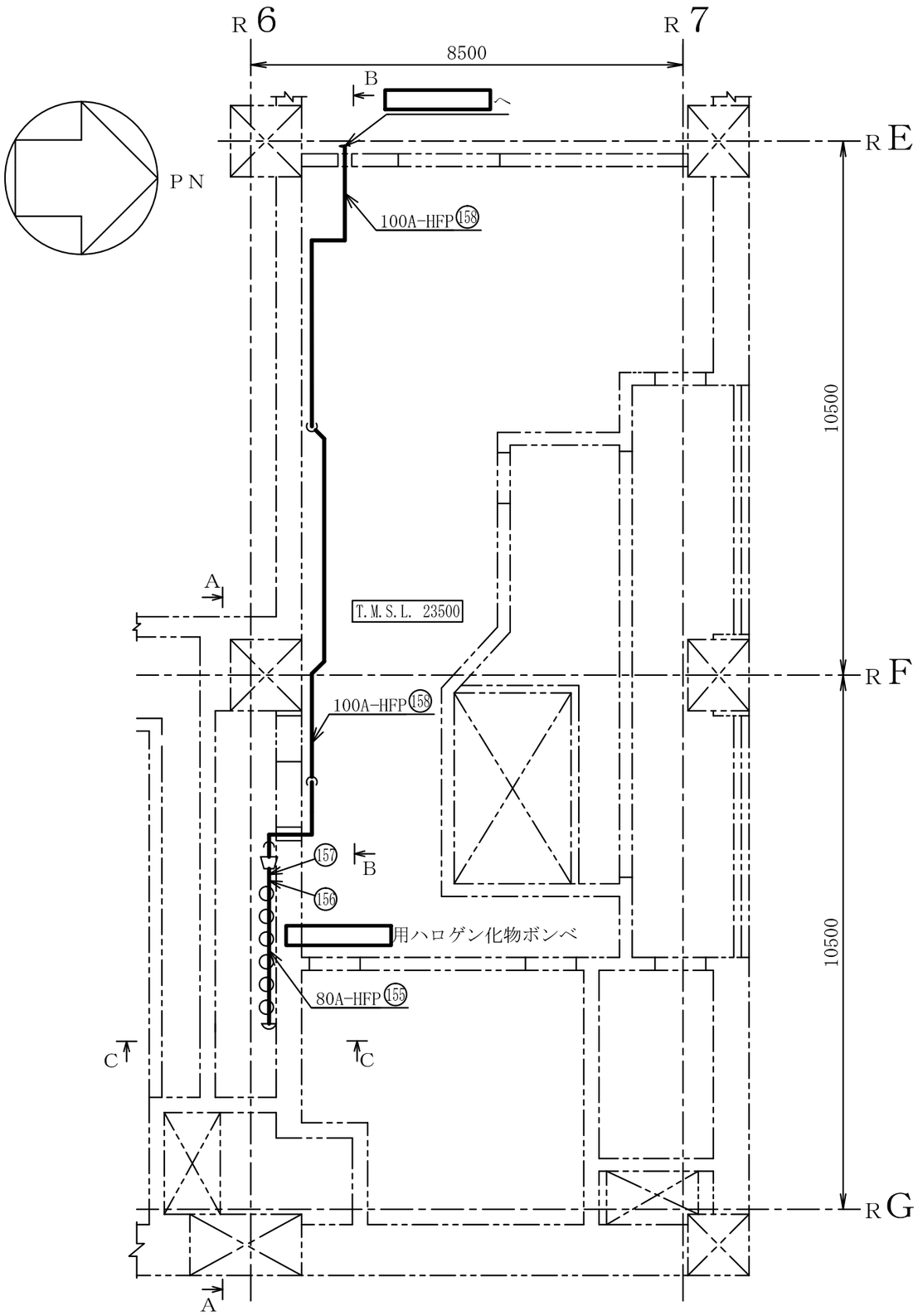

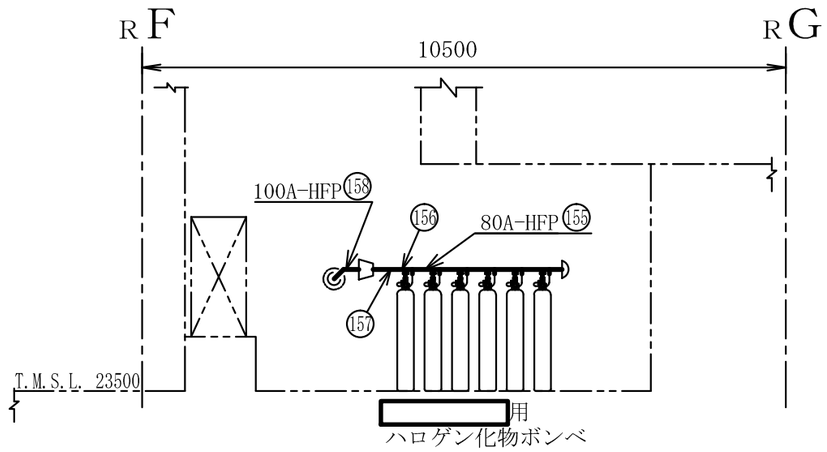

A～A矢視図

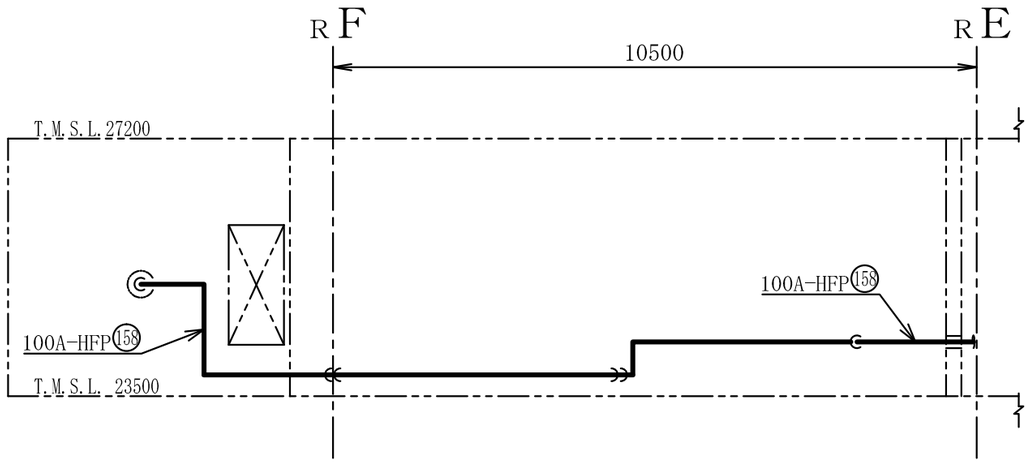

B～B矢視図

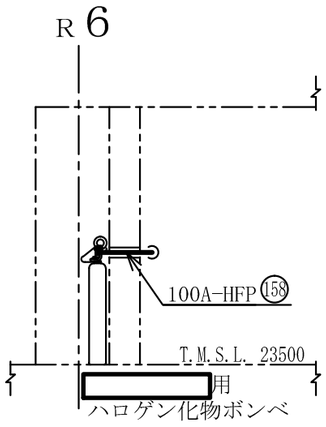

C～C矢視図

注1 ：寸法はmmを示す。
注2 ：図中の丸番号は別紙1のNO.を示す。

原子炉建屋

工事計画認可申請	第9-3-2-2-3-55図
柏崎刈羽原子力発電所第７号機	
名称	その他発電用原子炉の附属施設のうち火災防護設備のうち消火設備（小空間固定式消火設備）に係る主配管の配置を明示した図面（その55）
東京電力ホールディングス株式会社	

0803

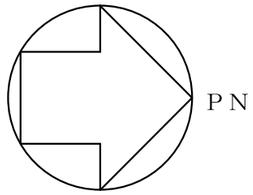

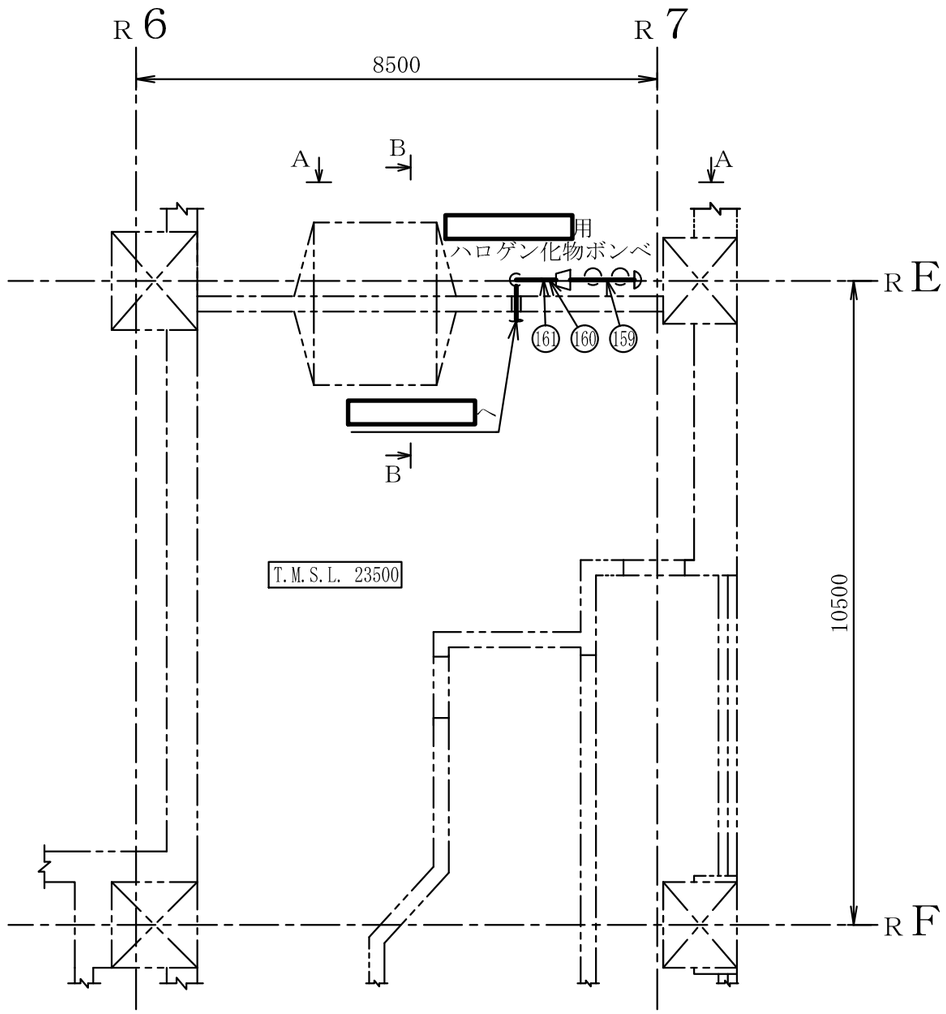

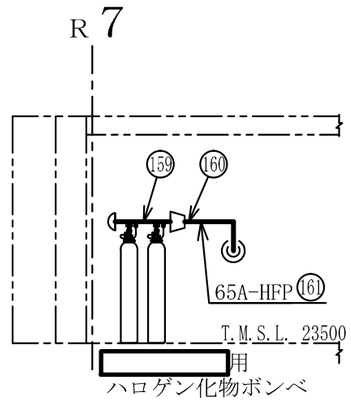

A～A矢視図

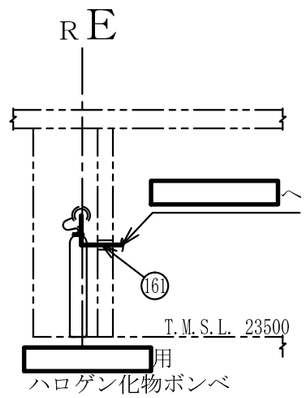

B～B矢視図

注1 ：寸法はmmを示す。
注2 ：図中の丸番号は別紙1のNO.を示す。

原子炉建屋

工事計画認可申請	第9-3-2-2-3-56図
柏崎刈羽原子力発電所第７号機	
名称	その他発電用原子炉の附属施設のうち火災防護設備のうち消火設備（小空間固定式消火設備）に係る主配管の配置を明示した図面（その56）
東京電力ホールディングス株式会社	

8Z21

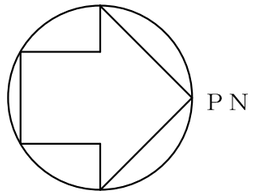

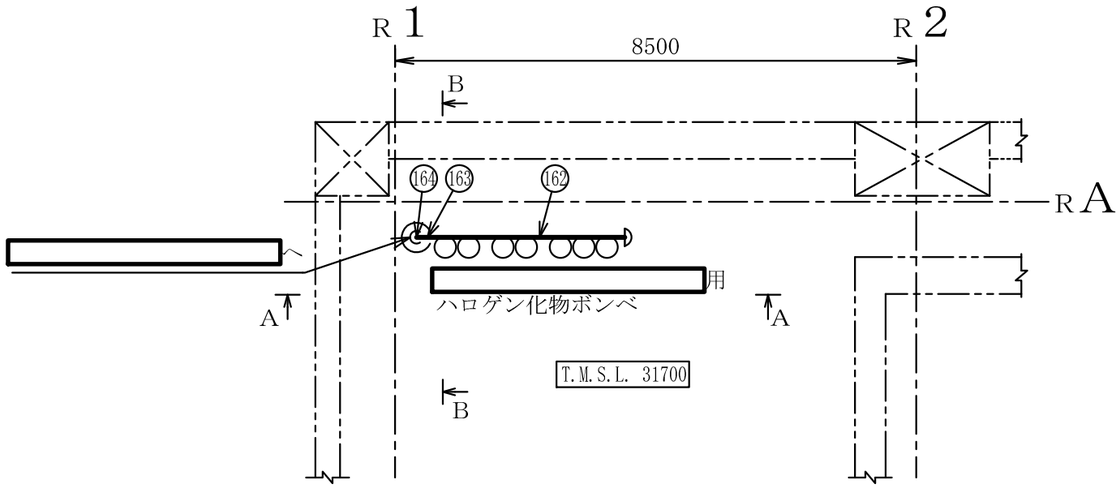

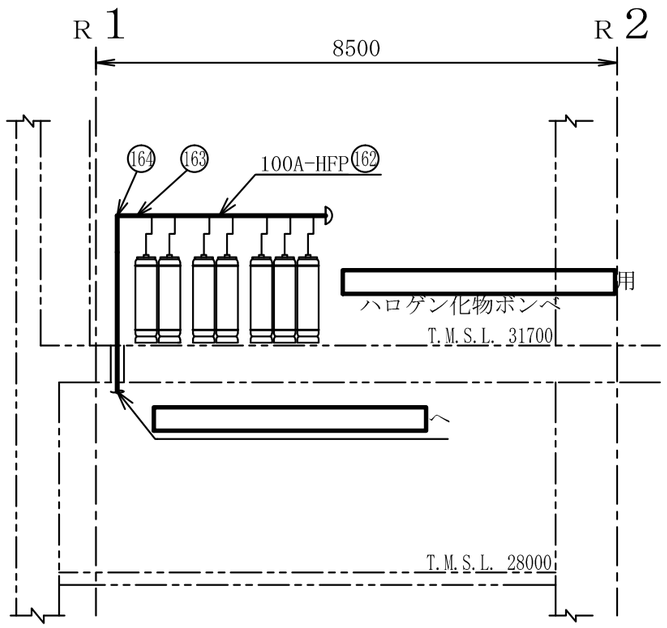

A～A矢視図

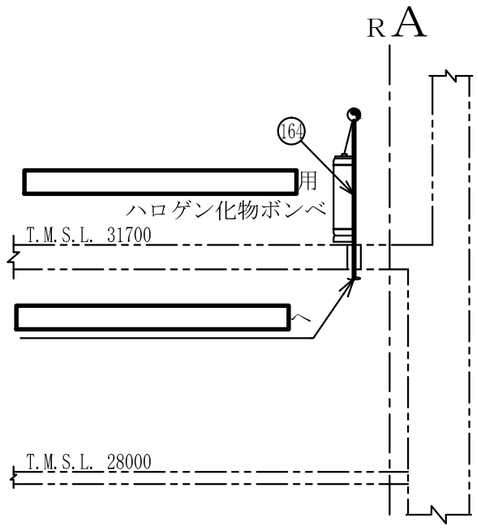

B～B矢視図

注1 ：寸法はmmを示す。
注2 ：図中の丸番号は別紙1のNO.を示す。

原子炉建屋

工事計画認可申請	第9-3-2-2-3-57図
柏崎刈羽原子力発電所第７号機	
名称	その他発電用原子炉の附属施設のうち火災防護設備のうち消火設備（小空間固定式消火設備）に係る主配管の配置を明示した図面（その57）
東京電力ホールディングス株式会社	

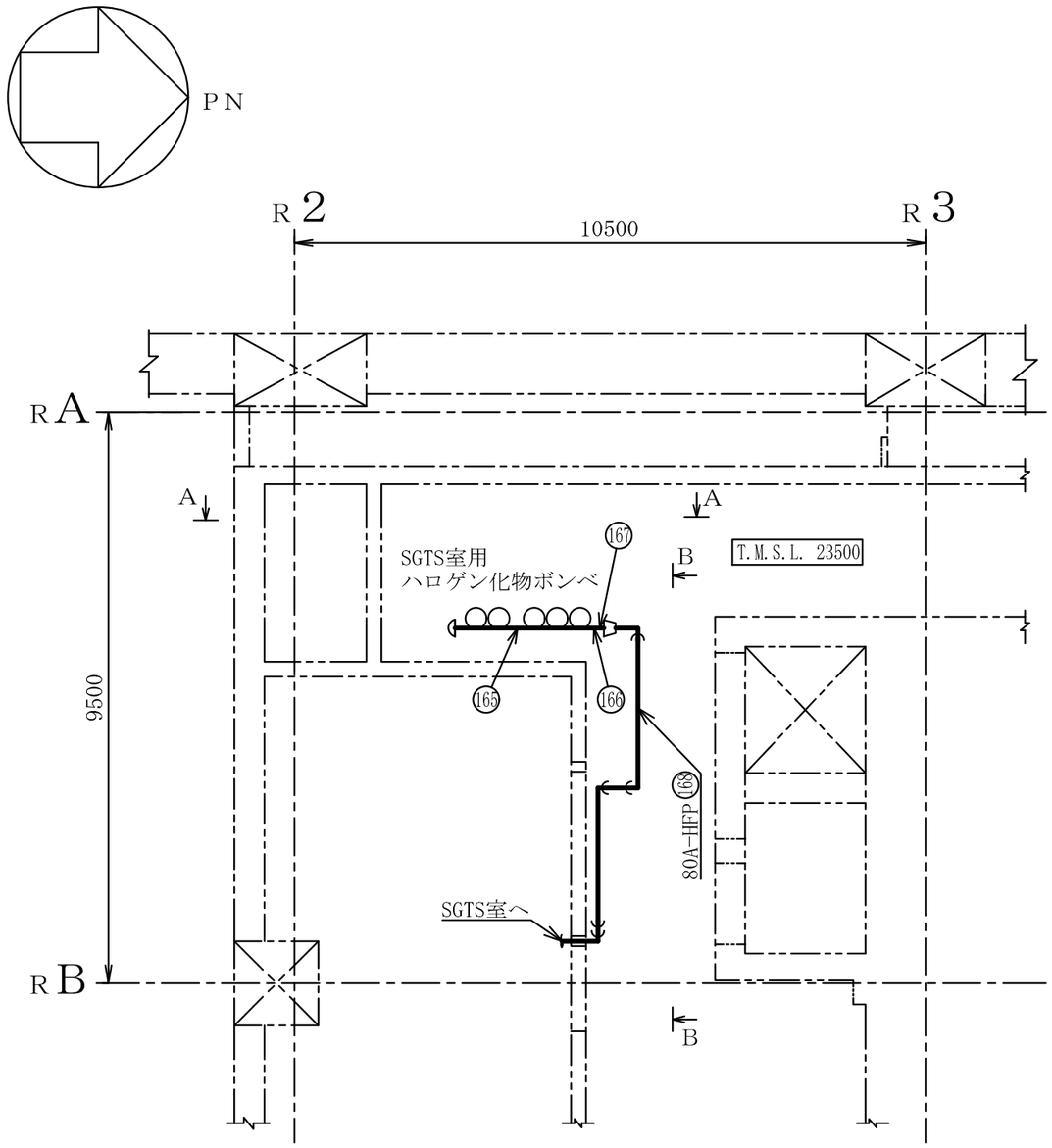

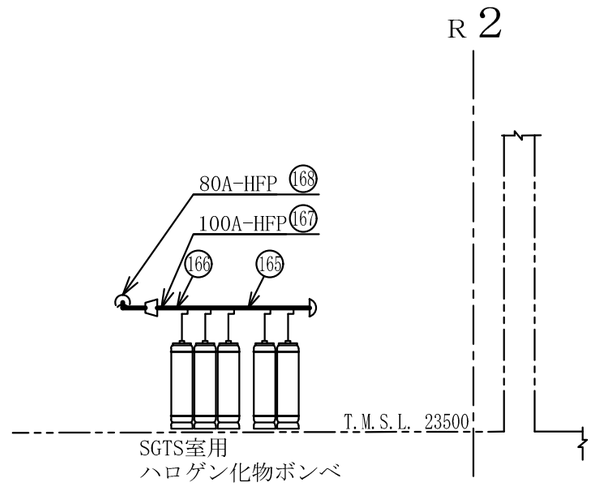

A～A矢視図

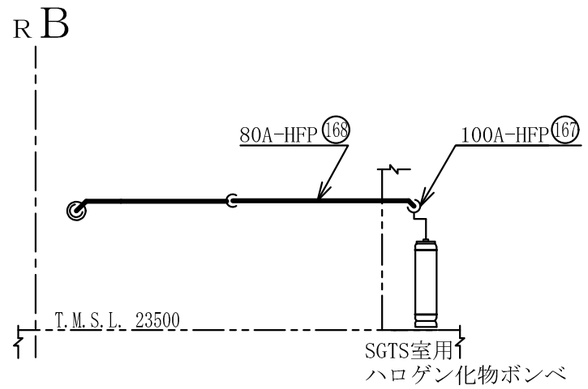

B～B矢視図

注1 ：寸法はmmを示す。
注2 ：図中の丸番号は別紙1のNO.を示す。

原子炉建屋

工事計画認可申請	第9-3-2-2-3-58図
柏崎刈羽原子力発電所第７号機	
名称	その他発電用原子炉の附属施設のうち火災防護設備のうち消火設備（小空間固定式消火設備）に係る主配管の配置を明示した図面（その58）
東京電力ホールディングス株式会社	

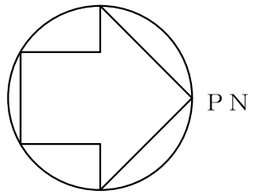

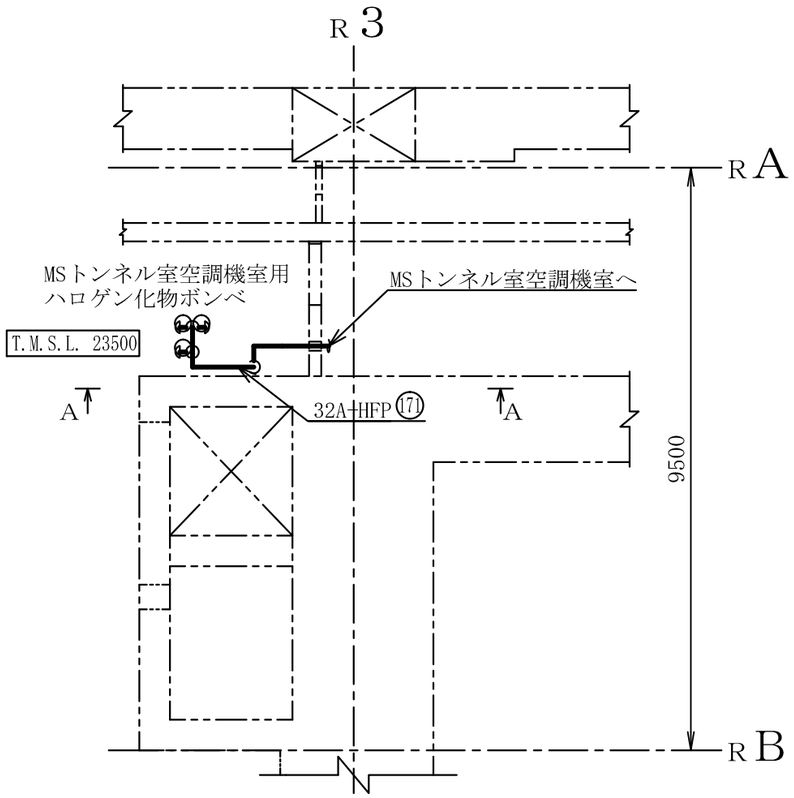

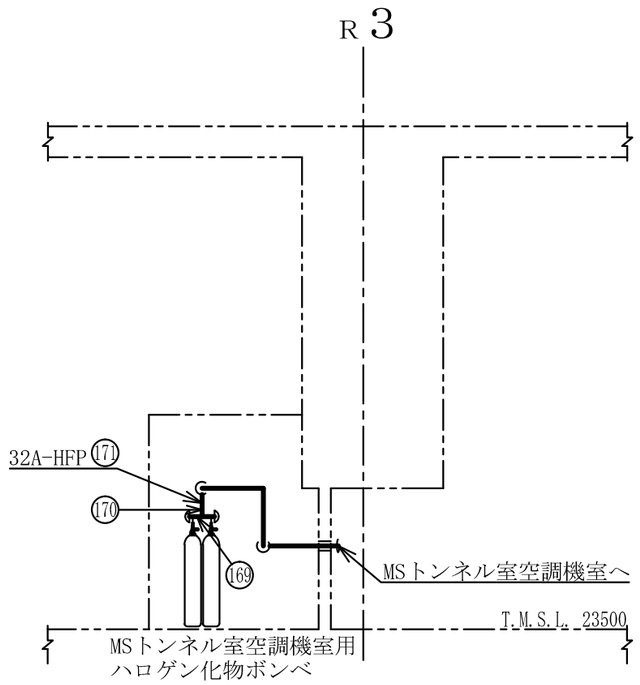

A～A矢視図

注1 ：寸法はmmを示す。
注2 ：図中の丸番号は別紙1のNO.を示す。

原子炉建屋

工事計画認可申請	第9-3-2-2-3-59図
柏崎刈羽原子力発電所第７号機	
名称	その他発電用原子炉の附属施設のうち火災防護設備のうち消火設備（小空間固定式消火設備）に係る主配管の配置を明示した図面（その59）
東京電力ホールディングス株式会社	

8Z21

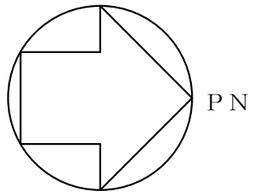

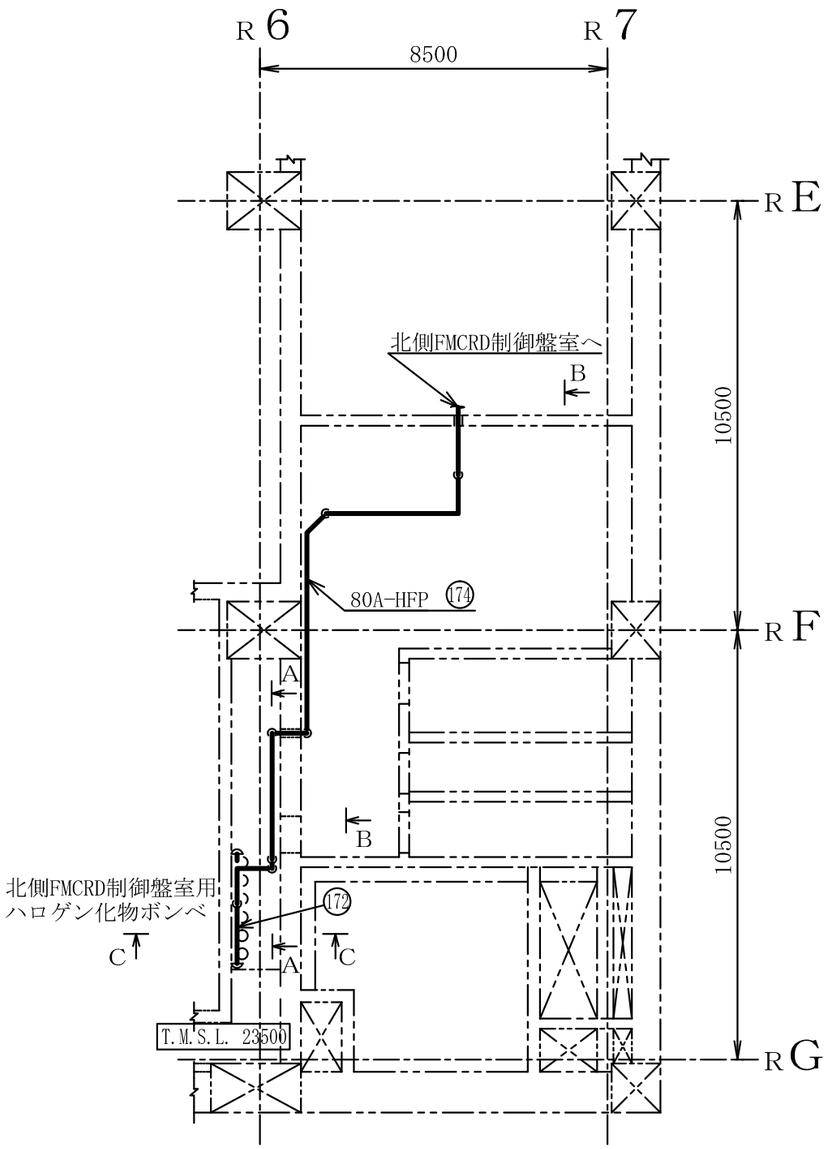

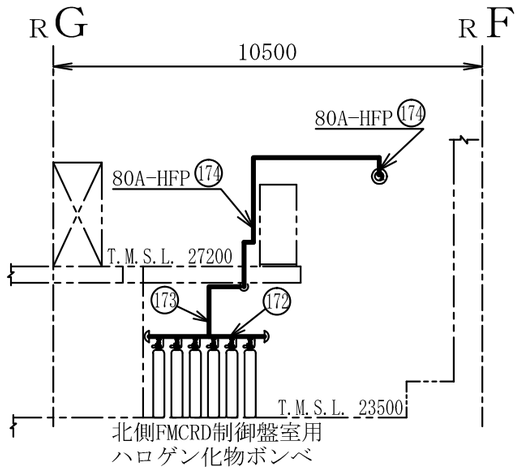

A～A矢視図

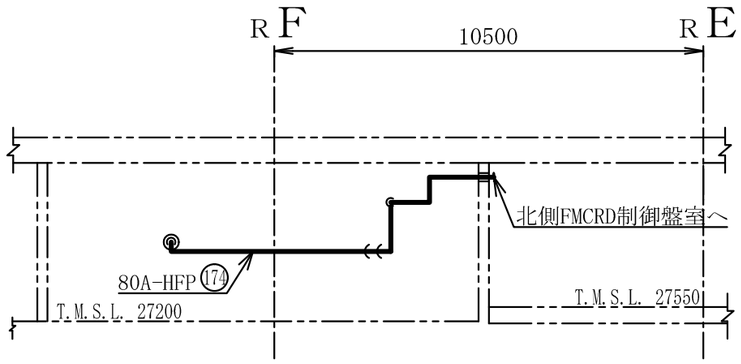

B～B矢視図

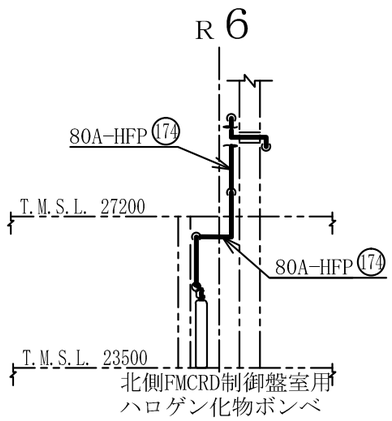

C～C矢視図

注1 ：寸法はmmを示す。
注2 ：図中の丸番号は別紙1のNO.を示す。

原子炉建屋

工事計画認可申請	第9-3-2-2-3-60図
柏崎刈羽原子力発電所第７号機	
名称	その他発電用原子炉の附属施設のうち火災防護設備のうち消火設備（小空間固定式消火設備）に係る主配管の配置を明示した図面（その60）
東京電力ホールディングス株式会社	

0803

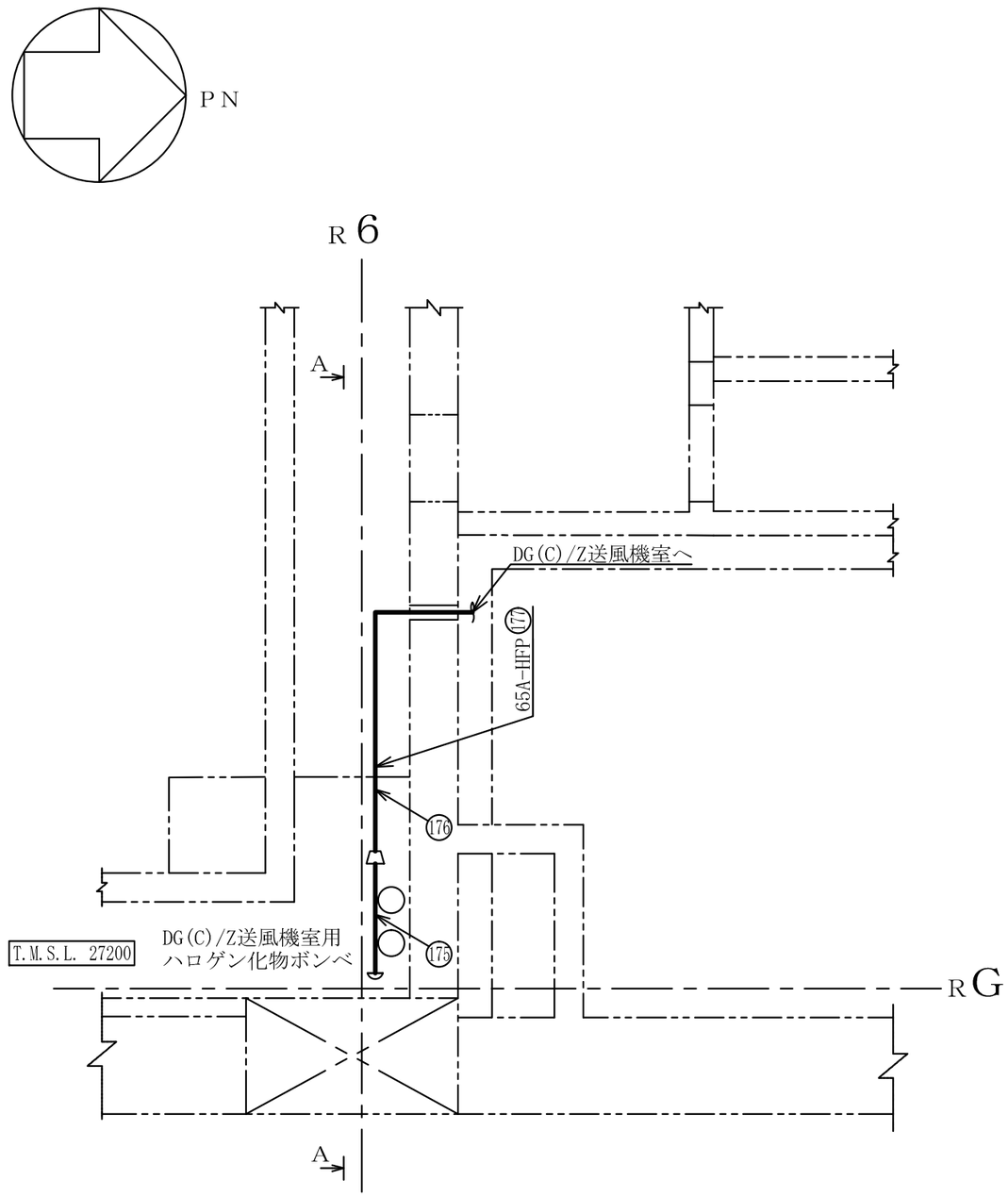

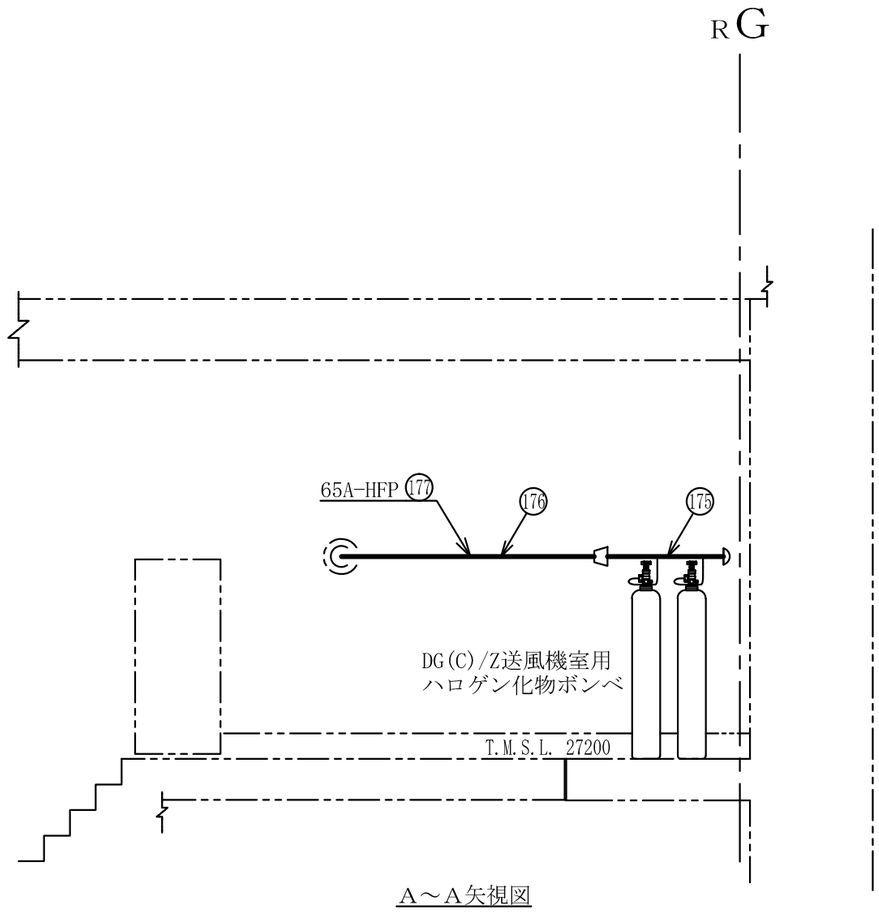

A～A矢視図

注1 ：寸法はmmを示す。
注2 ：図中の丸番号は別紙1のNO.を示す。

原子炉建屋

工事計画認可申請	第9-3-2-2-3-61図
柏崎刈羽原子力発電所第７号機	
名称	その他発電用原子炉の附属施設のうち火災防護設備のうち消火設備（小空間固定式消火設備）に係る主配管の配置を明示した図面（その61）
東京電力ホールディングス株式会社	

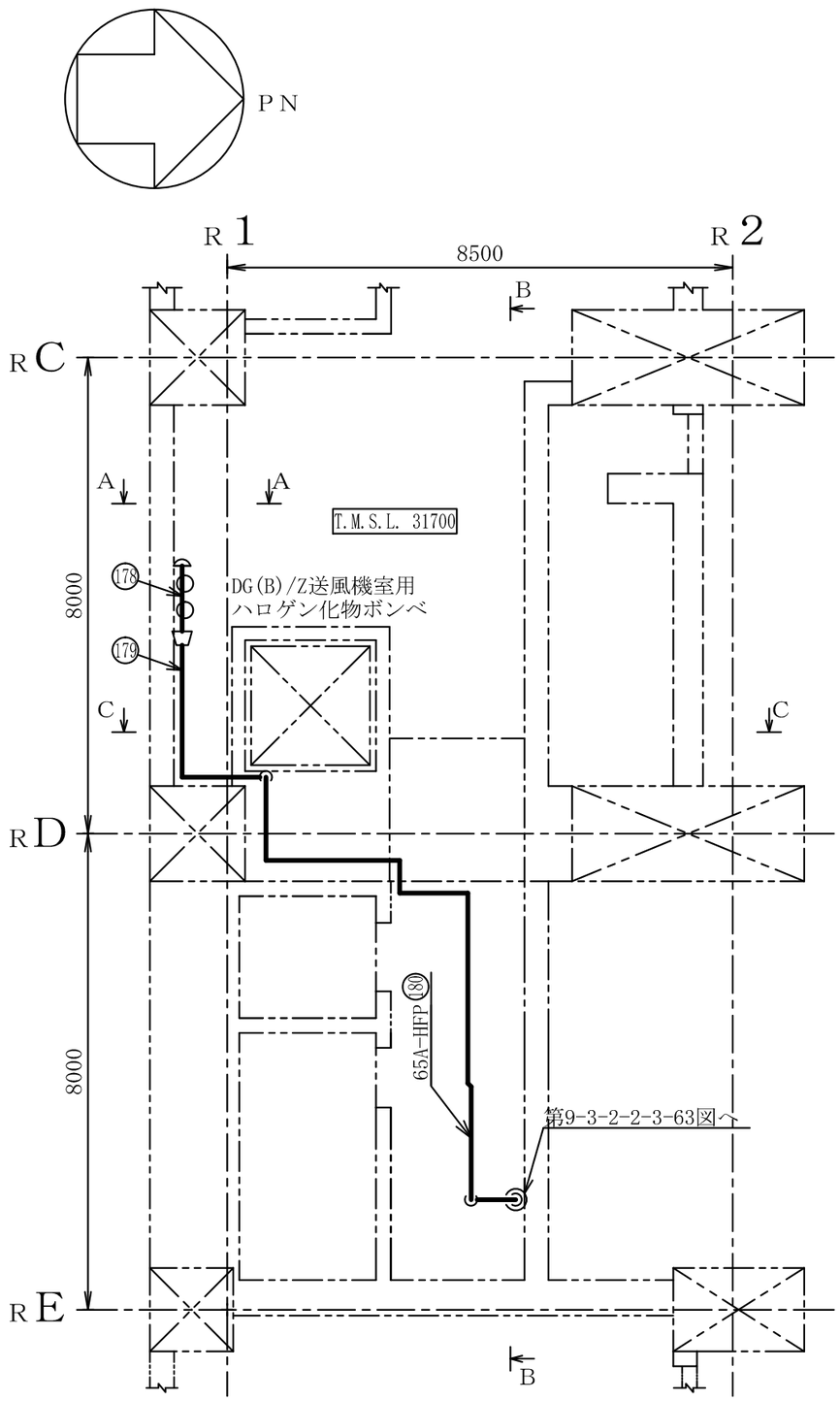

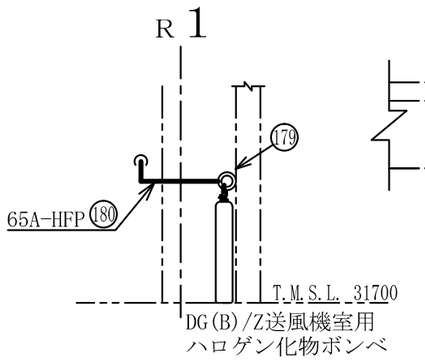

A～A矢視図

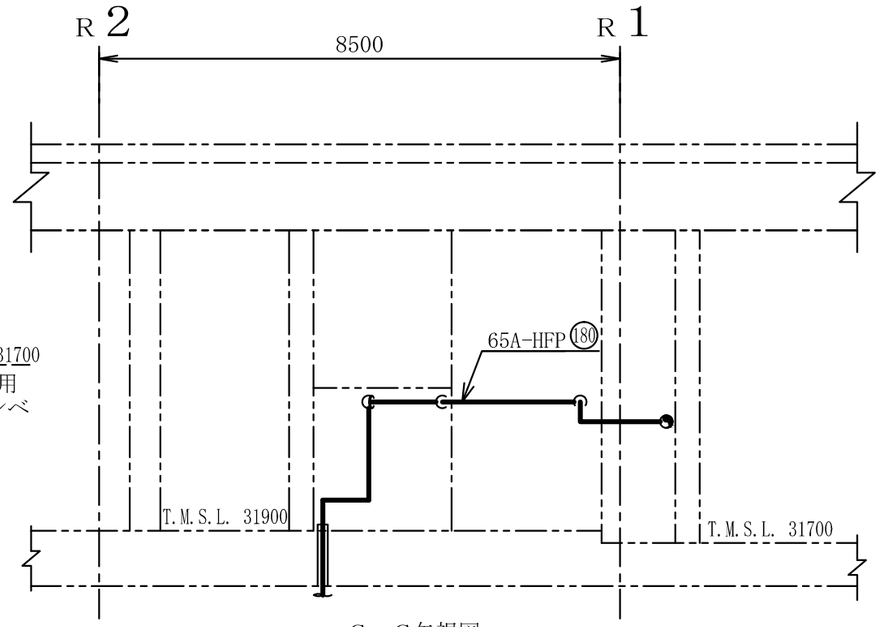

C～C矢視図

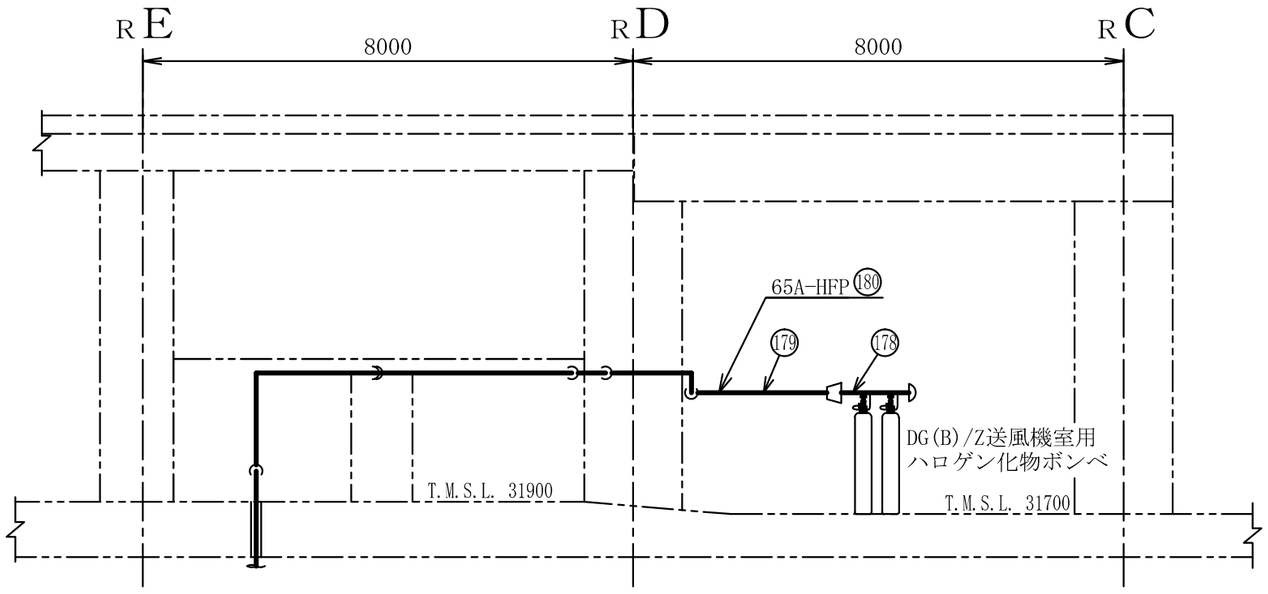

B～B矢視図

注1 ：寸法はmmを示す。
注2 ：図中の丸番号は別紙1のNO.を示す。

原子炉建屋

工事計画認可申請	第9-3-2-2-3-62図
柏崎刈羽原子力発電所第７号機	
名称	その他発電用原子炉の附属施設のうち火災防護設備のうち消火設備（小空間固定式消火設備）に係る主配管の配置を明示した図面（その62）
東京電力ホールディングス株式会社	

0824

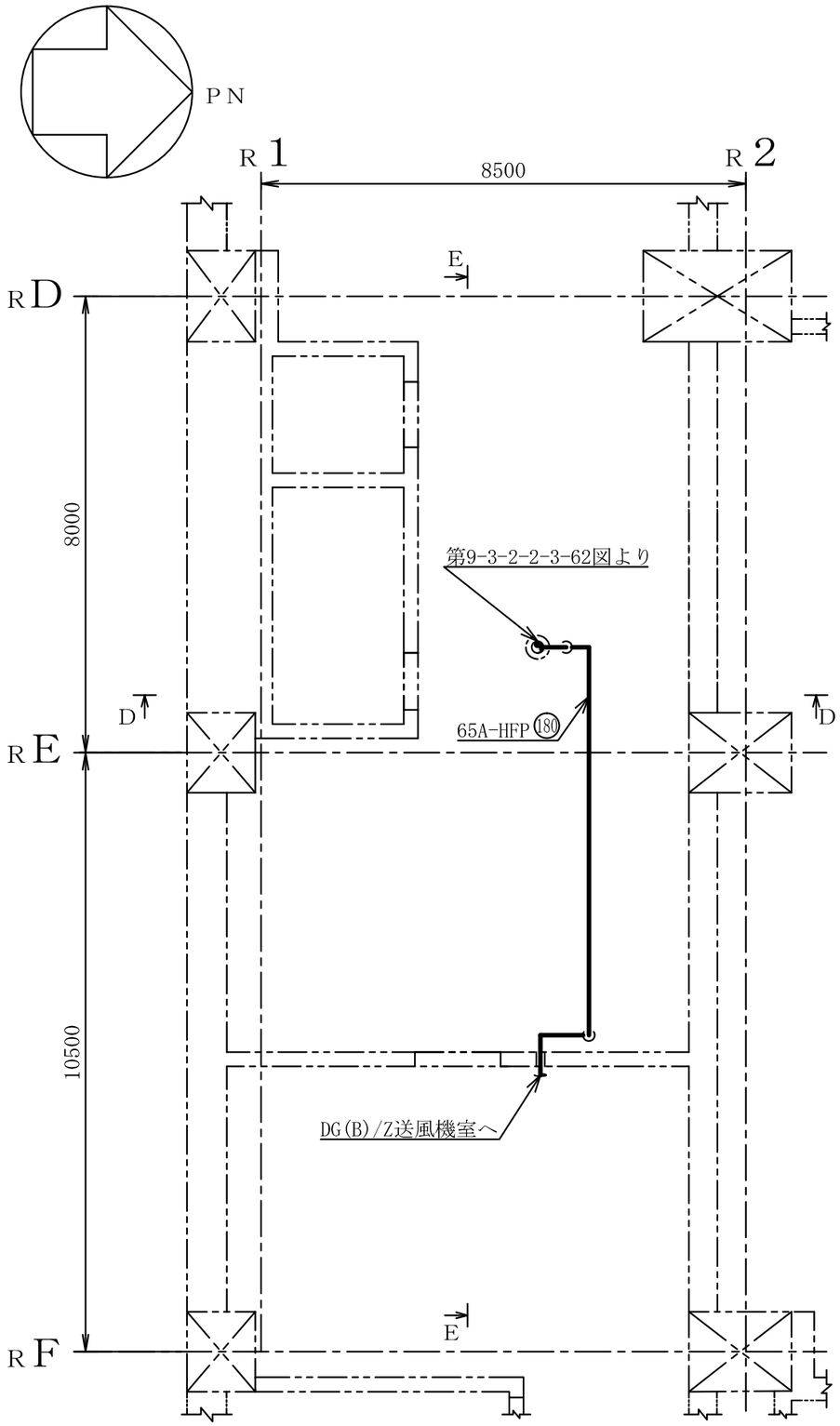

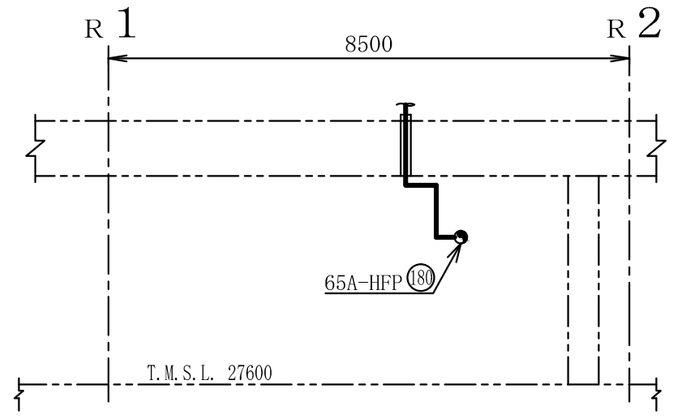

D～D矢視図

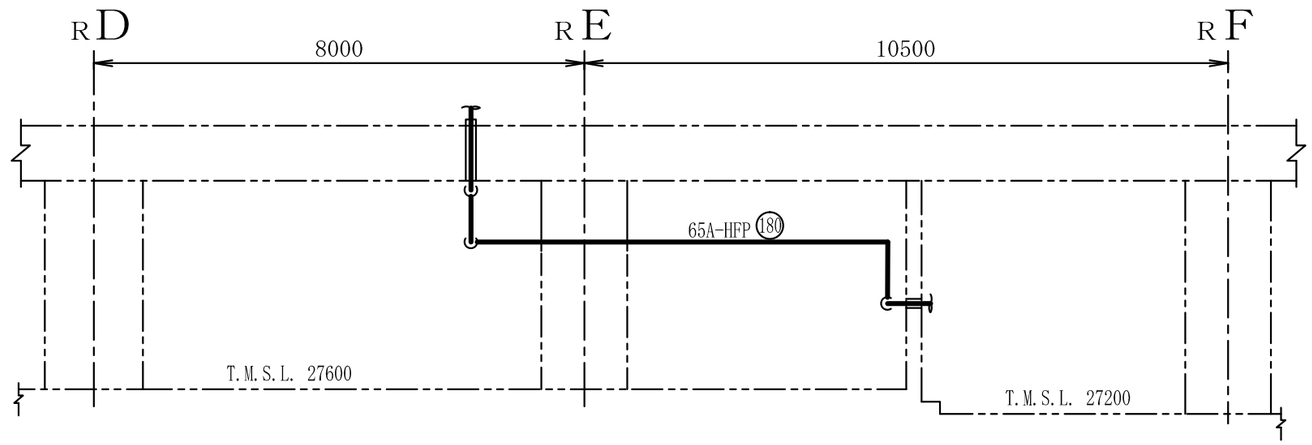

E～E矢視図

注1 ：寸法はmmを示す。
注2 ：図中の丸番号は別紙1のNO.を示す。

原子炉建屋

工事計画認可申請	第9-3-2-2-3-63図
柏崎刈羽原子力発電所第７号機	
名称	その他発電用原子炉の附属施設のうち火災防護設備のうち消火設備（小空間固定式消火設備）に係る主配管の配置を明示した図面（その63）
東京電力ホールディングス株式会社	

0824

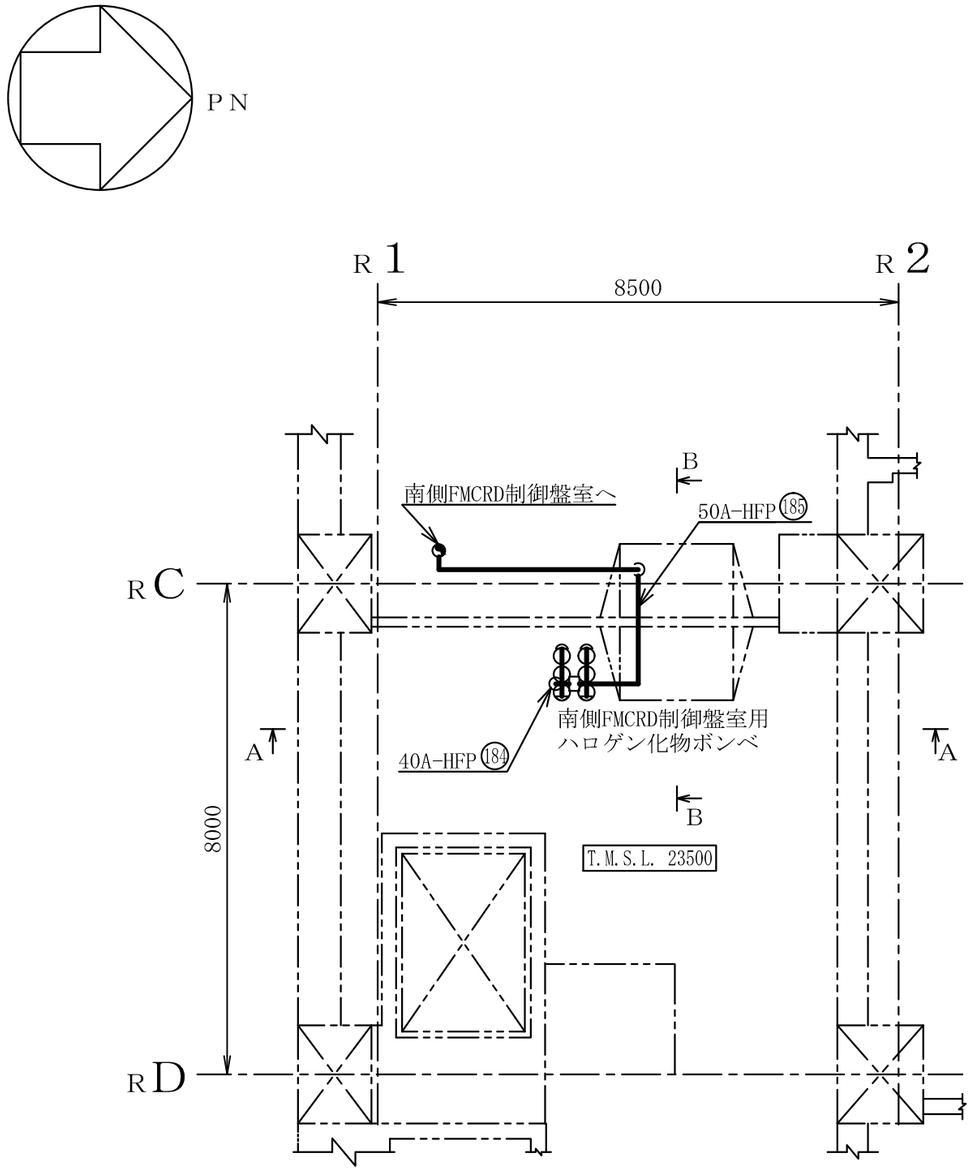

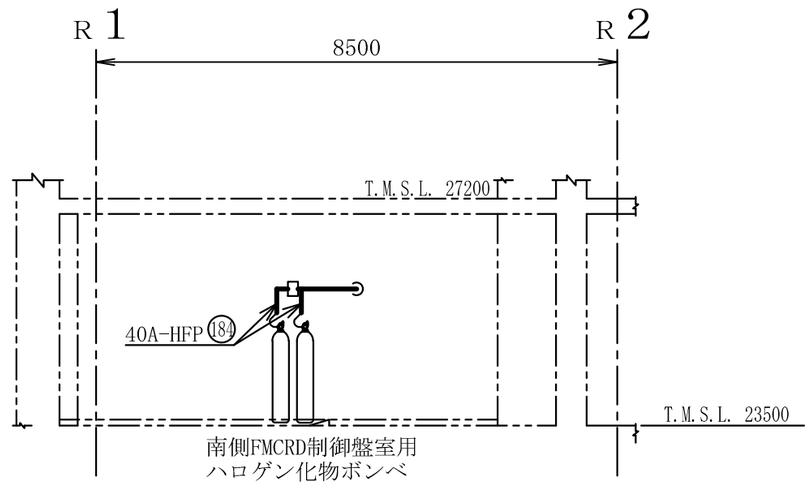

A～A矢視図

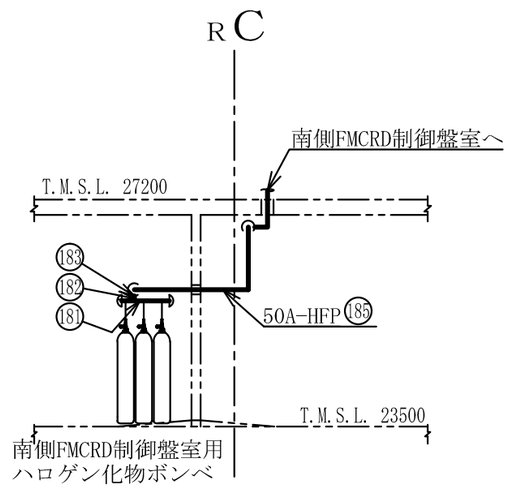

B～B矢視図

注1 ：寸法はmmを示す。
注2 ：図中の丸番号は別紙1のNO.を示す。

原子炉建屋

工事計画認可申請	第9-3-2-2-3-64図
柏崎刈羽原子力発電所第７号機	
名称	その他発電用原子炉の附属施設のうち火災防護設備のうち消火設備（小空間固定式消火設備）に係る主配管の配置を明示した図面（その64）
東京電力ホールディングス株式会社	

8Z21

系統番号：U53

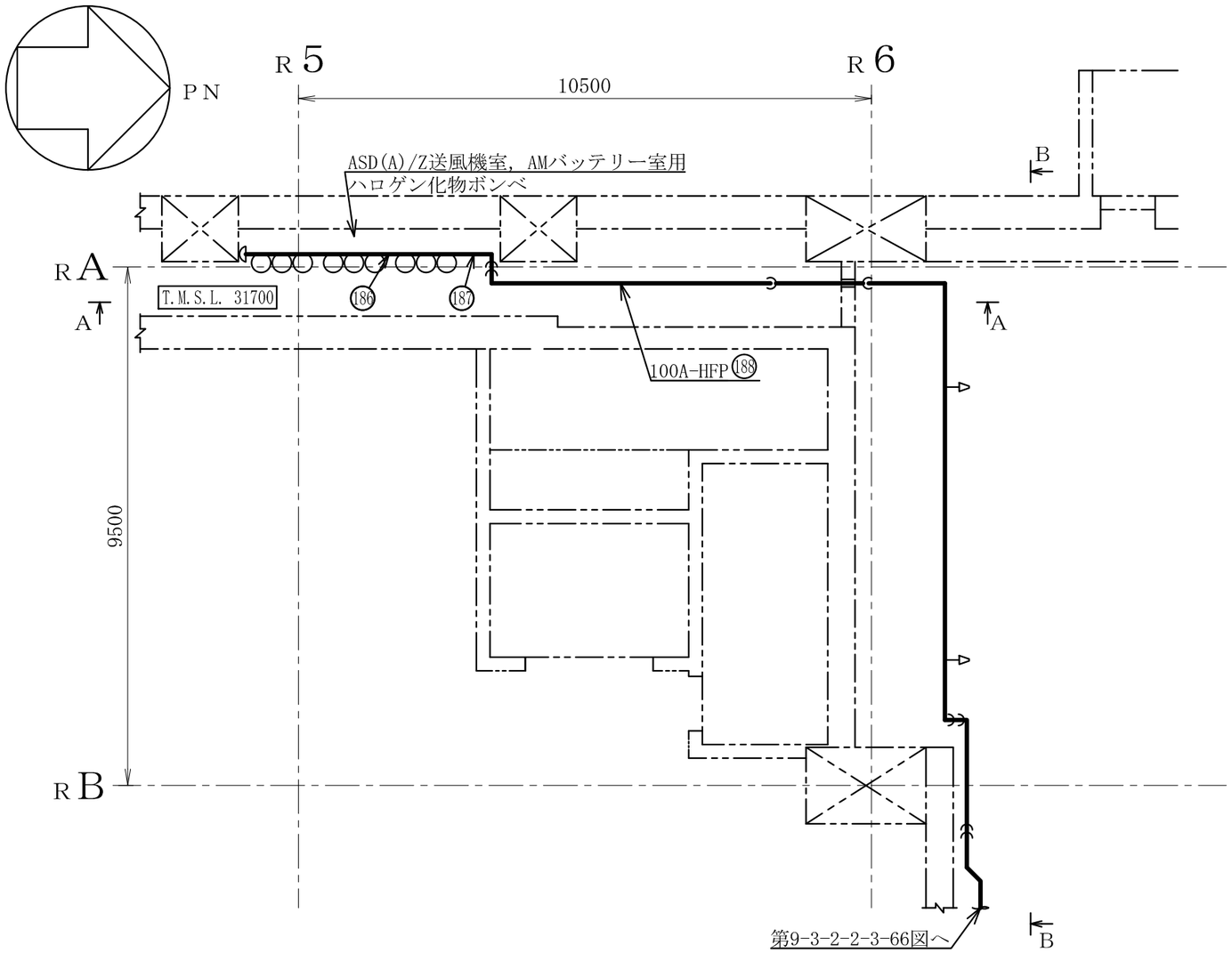

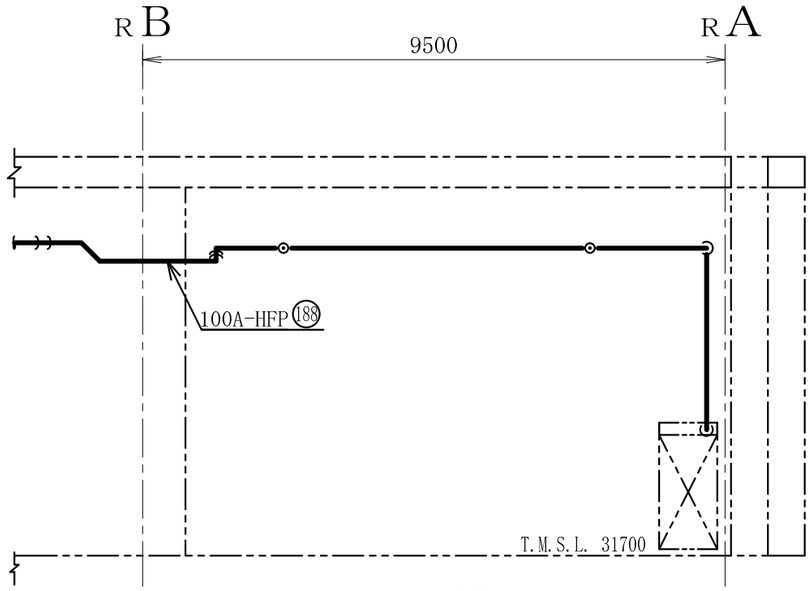

B～B矢視図

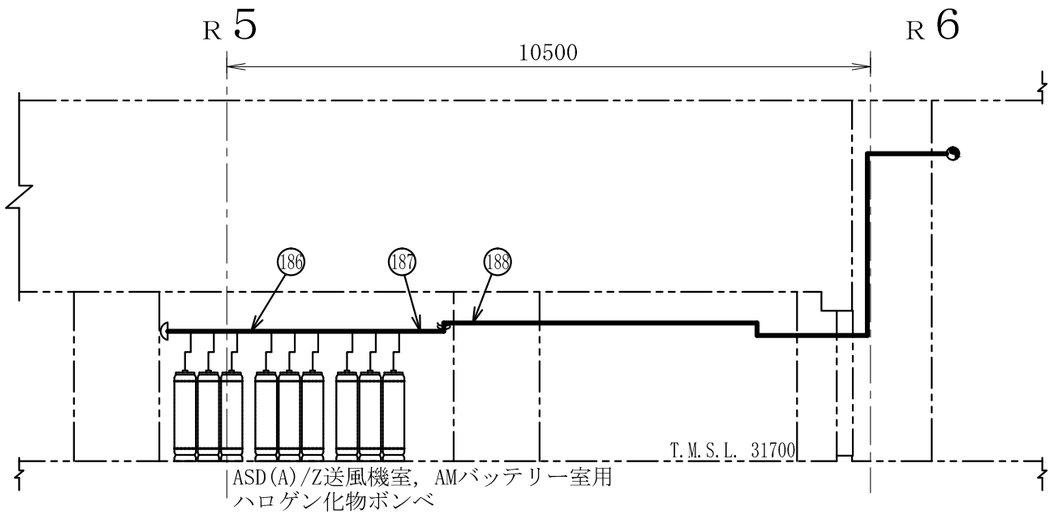

A～A矢視図

注1 ：寸法はmmを示す。
注2 ：図中の丸番号は別紙1のNO.を示す。

原子炉建屋

工事計画認可申請	第9-3-2-2-3-65図
柏崎刈羽原子力発電所第７号機	
名称	その他発電用原子炉の附属施設のうち火災防護設備のうち消火設備（小空間固定式消火設備）に係る主配管の配置を明示した図面（その65）
東京電力ホールディングス株式会社	

0824

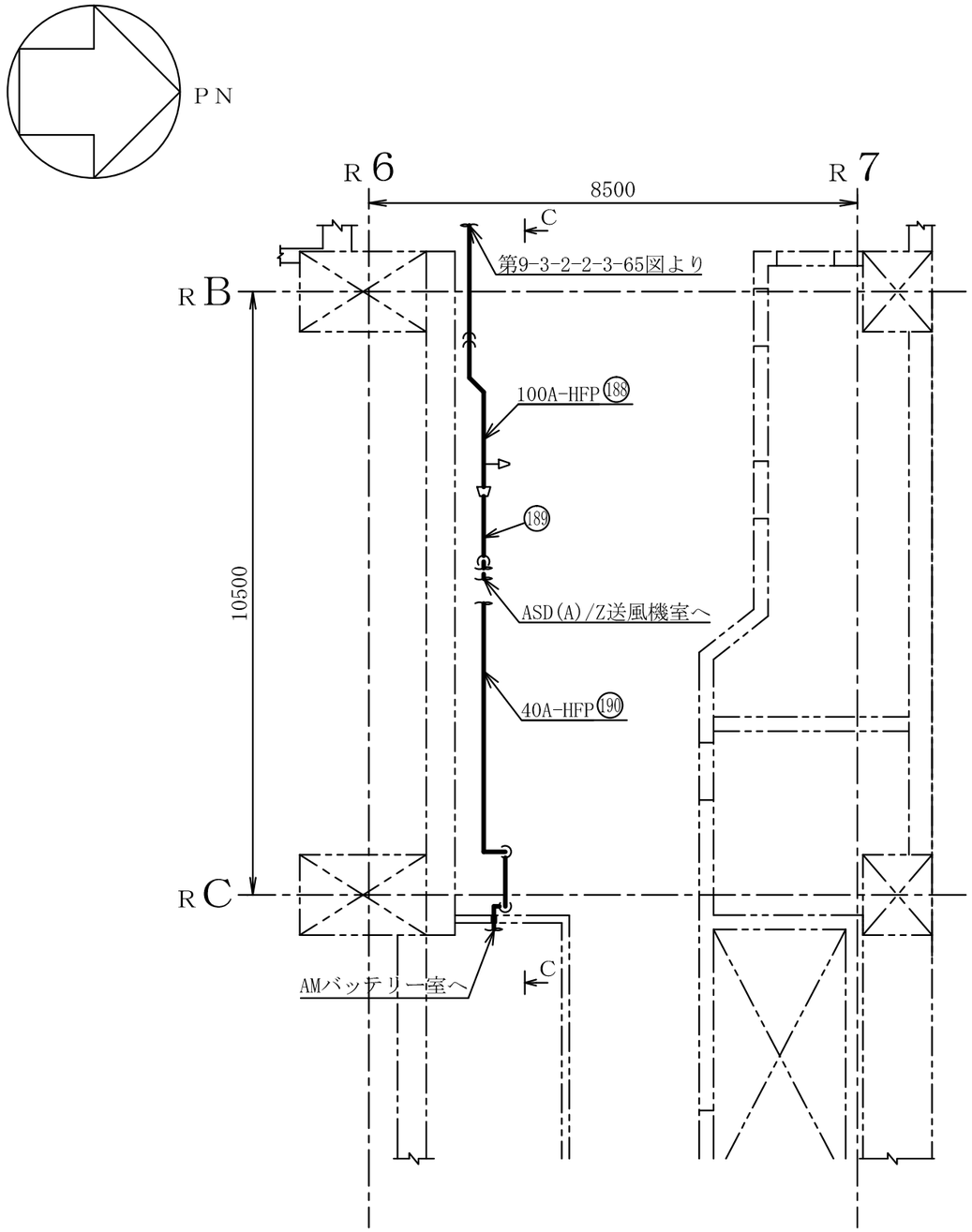

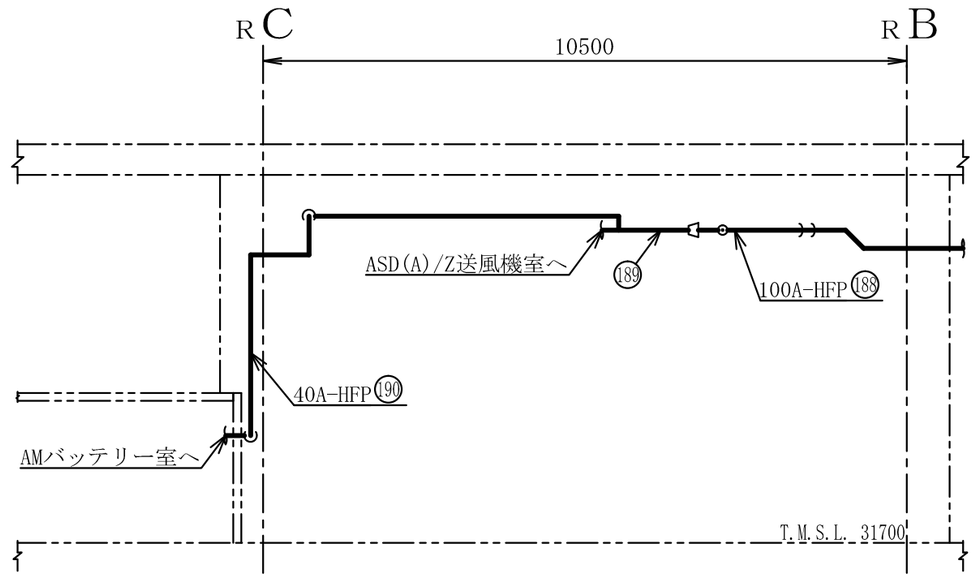

C～C矢視図

注1 ：寸法はmmを示す。
注2 ：図中の丸番号は別紙1のNO.を示す。

原子炉建屋

工事計画認可申請	第9-3-2-2-3-66図
柏崎刈羽原子力発電所第７号機	
名称	その他発電用原子炉の附属施設のうち火災防護設備のうち消火設備（小空間固定式消火設備）に係る主配管の配置を明示した図面（その66）
東京電力ホールディングス株式会社	

0824

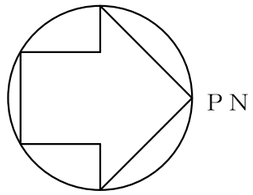

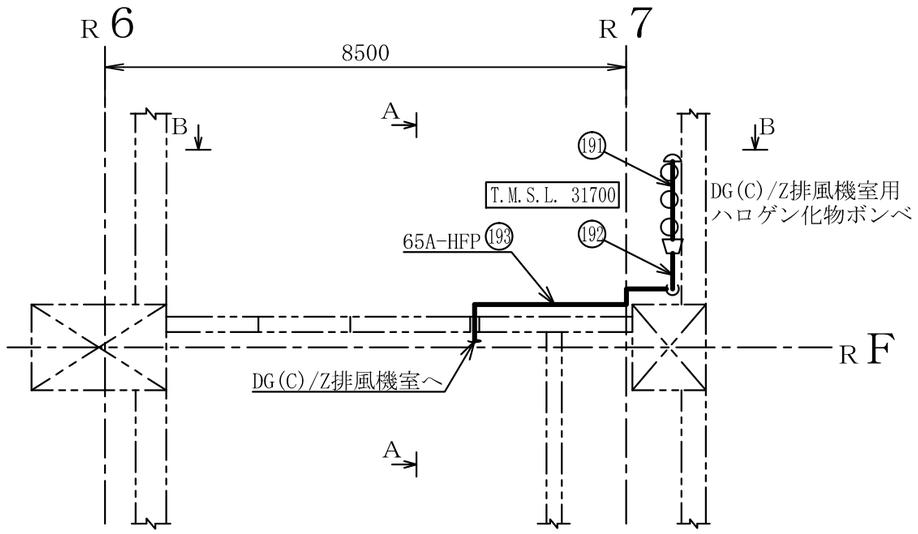

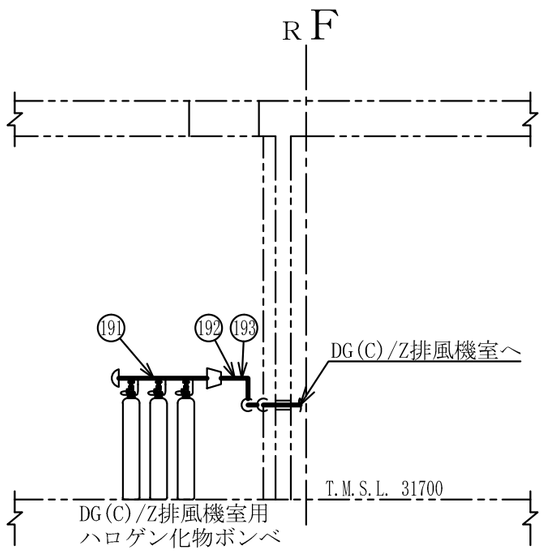

A～A矢視図

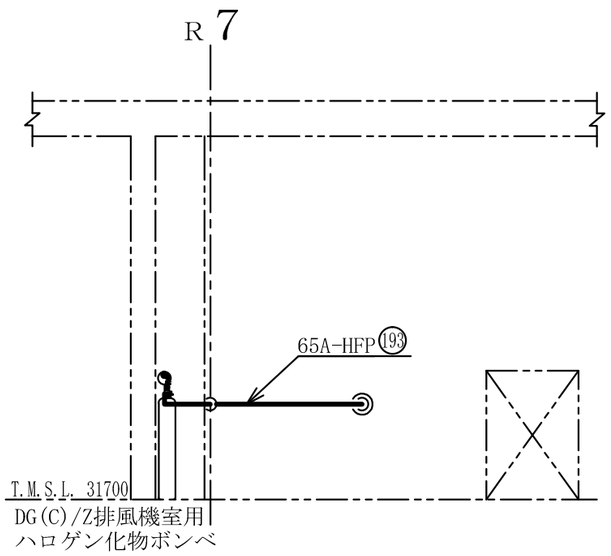

B～B矢視図

注1 ：寸法はmmを示す。
注2 ：図中の丸番号は別紙1のNO.を示す。

原子炉建屋

工事計画認可申請	第9-3-2-2-3-67図
柏崎刈羽原子力発電所第７号機	
名称	その他発電用原子炉の附属施設のうち火災防護設備のうち消火設備（小空間固定式消火設備）に係る主配管の配置を明示した図面（その67）
東京電力ホールディングス株式会社	

8Z21

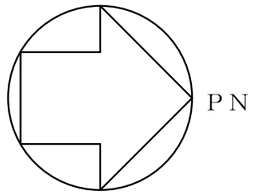

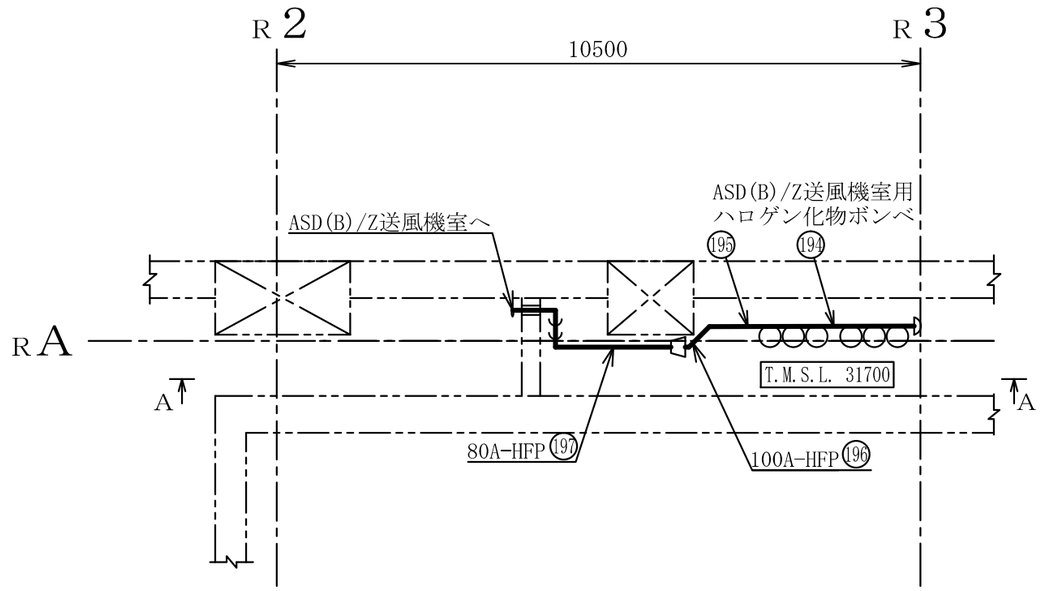

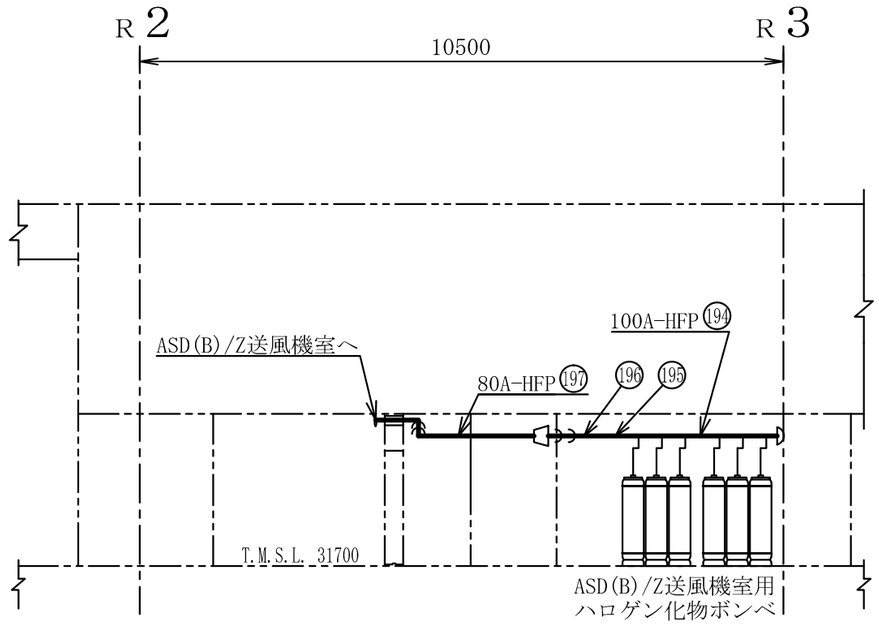

A～A矢視図

注1 ：寸法はmmを示す。
注2 ：図中の丸番号は別紙1のNO.を示す。

原子炉建屋

工事計画認可申請	第9-3-2-2-3-68図
柏崎刈羽原子力発電所第７号機	
名称	その他発電用原子炉の附属施設のうち火災防護設備のうち消火設備（小空間固定式消火設備）に係る主配管の配置を明示した図面（その68）
東京電力ホールディングス株式会社	

系統番号：U53

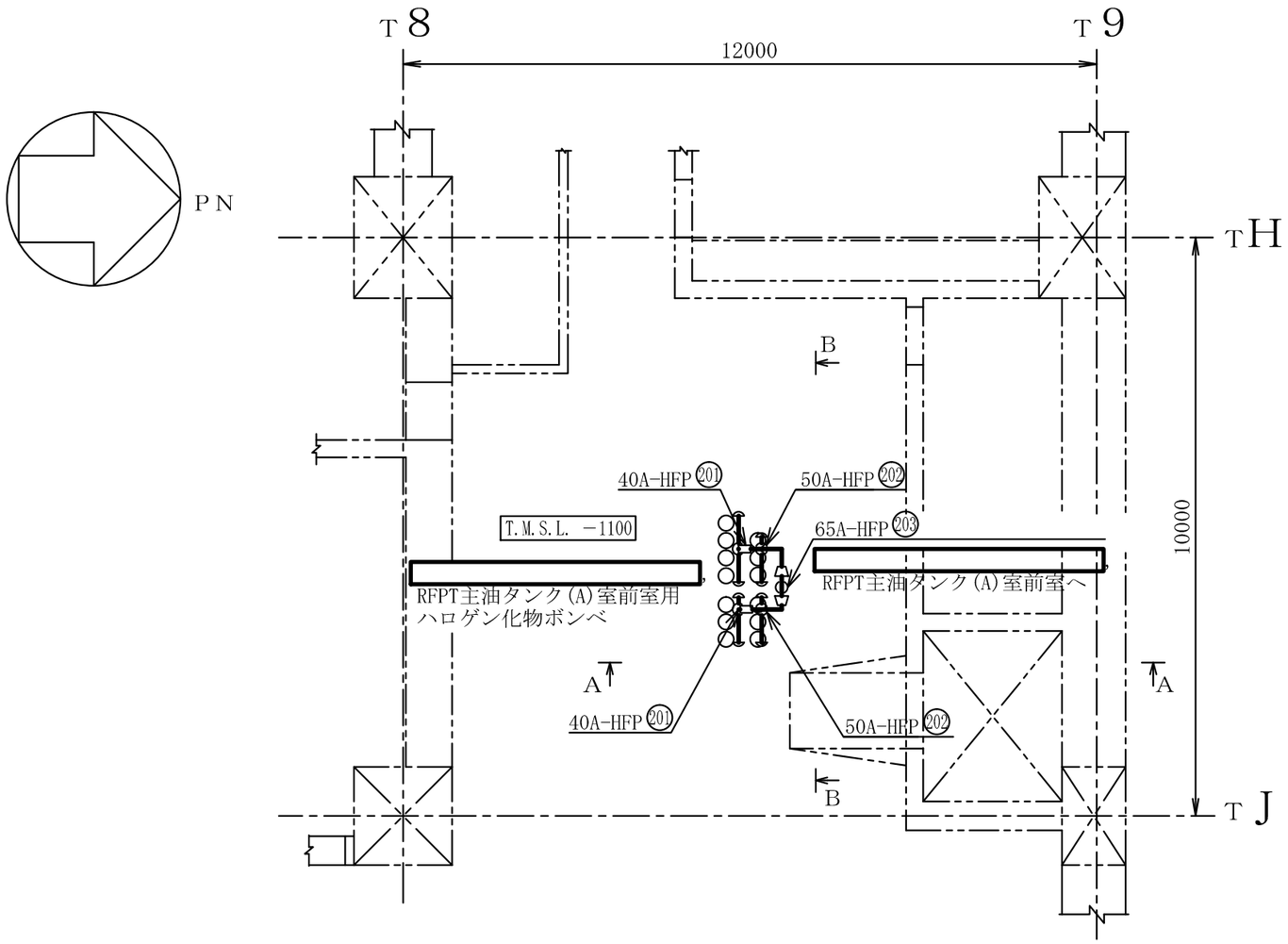

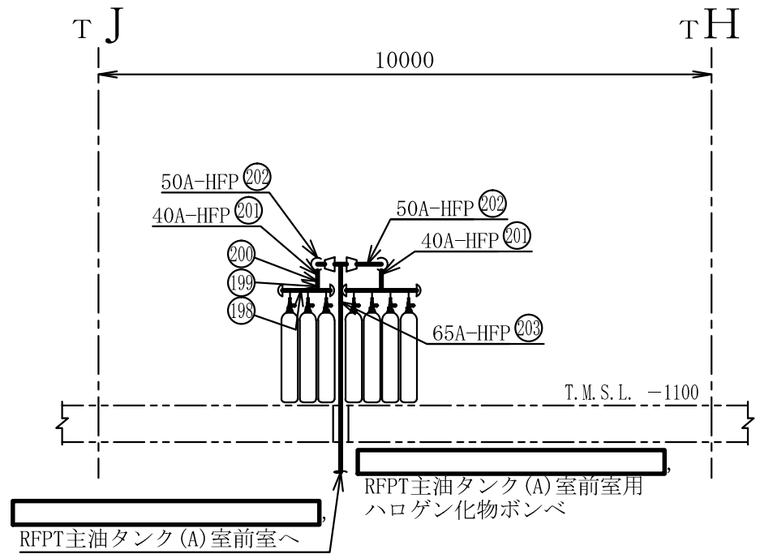

B～B矢視図

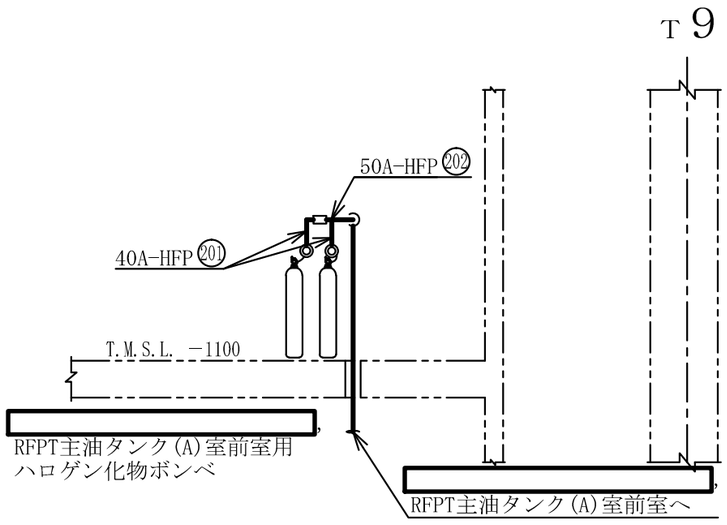

A～A矢視図

注1 ：寸法はmmを示す。
注2 ：図中の丸番号は別紙1のNO.を示す。

タービン建屋

工事計画認可申請	第9-3-2-2-3-69図
柏崎刈羽原子力発電所第７号機	
名称	その他発電用原子炉の附属施設のうち火災防護設備のうち消火設備（小空間固定式消火設備）に係る主配管の配置を明示した図面（その69）
東京電力ホールディングス株式会社	

0710

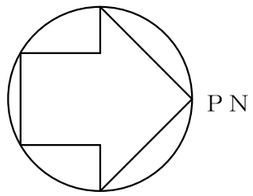

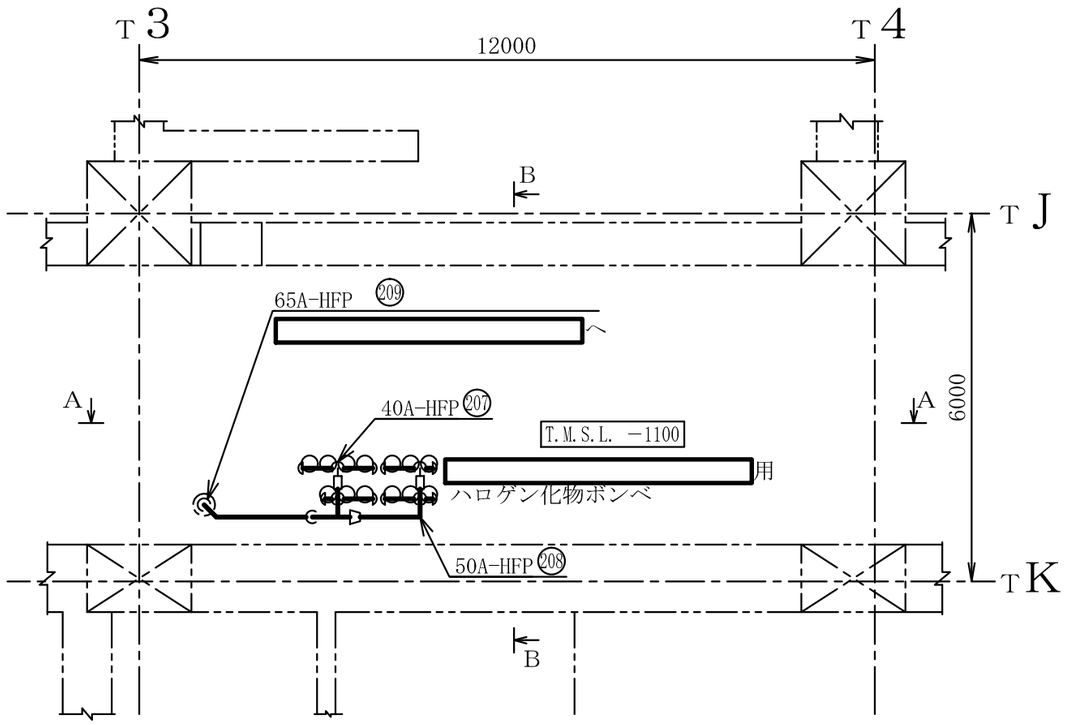

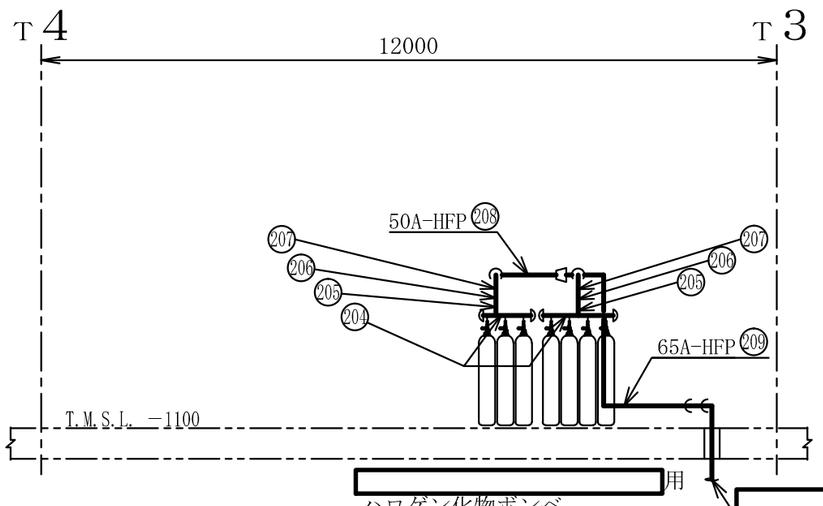

A～A矢視図

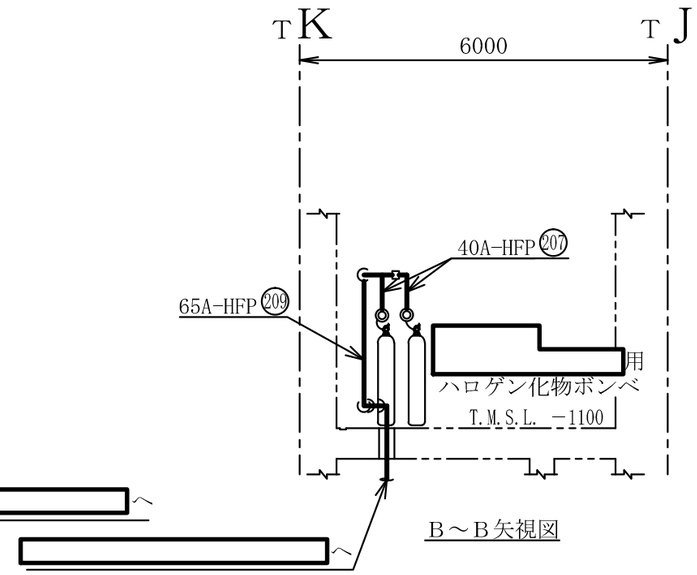

B～B矢視図

注1 ：寸法はmmを示す。
注2 ：図中の丸番号は別紙1のNO.を示す。

タービン建屋

工事計画認可申請	第9-3-2-2-3-70図
柏崎刈羽原子力発電所第７号機	
名称	その他発電用原子炉の附属施設のうち火災防護設備のうち消火設備（小空間固定式消火設備）に係る主配管の配置を明示した図面（その70）
東京電力ホールディングス株式会社	

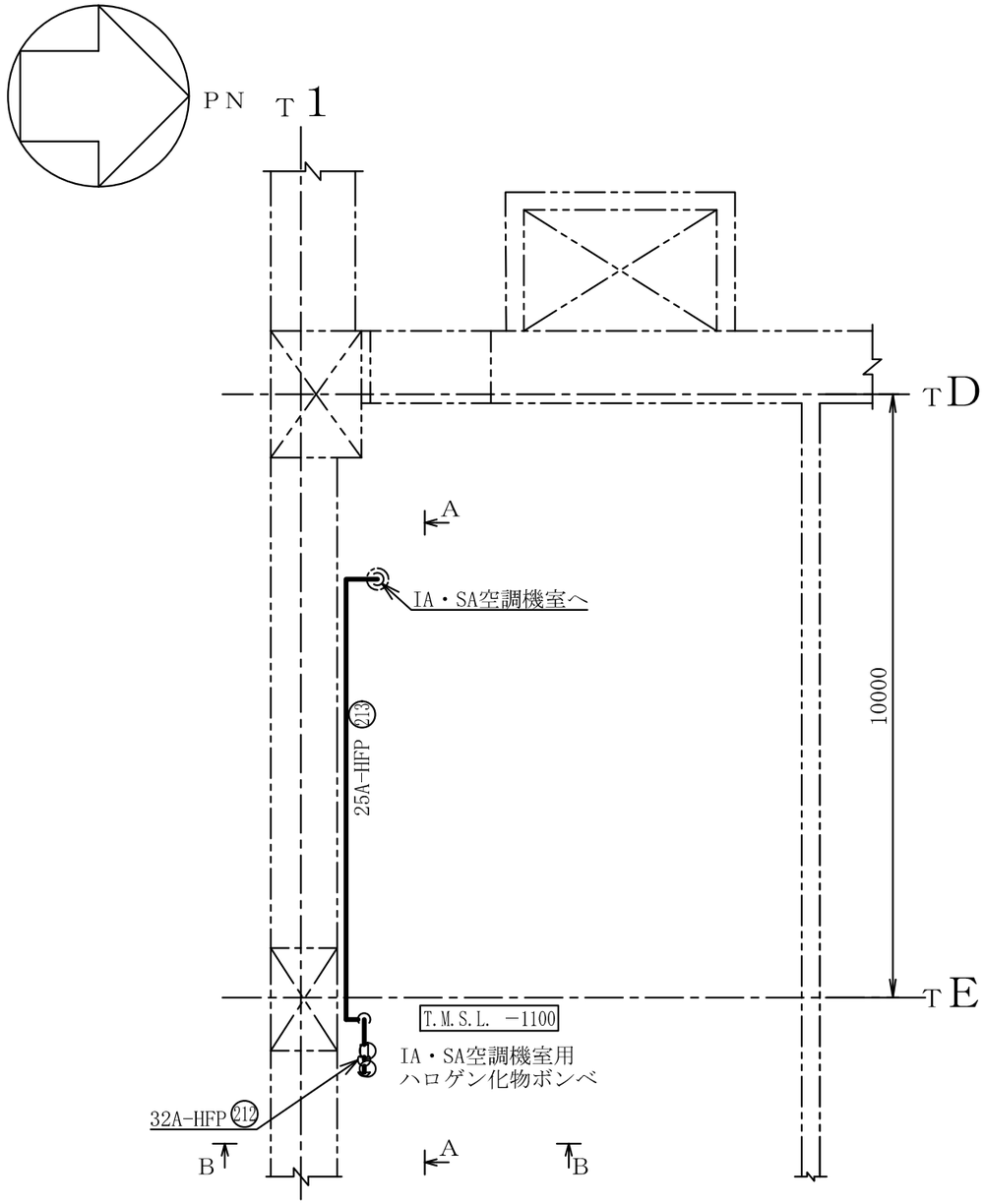

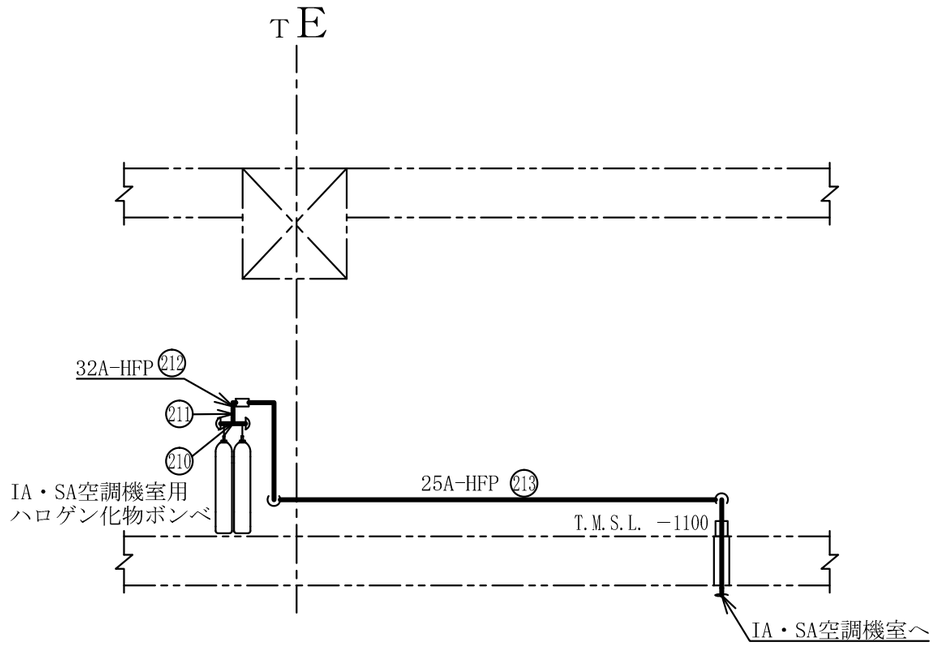

A～A矢視図

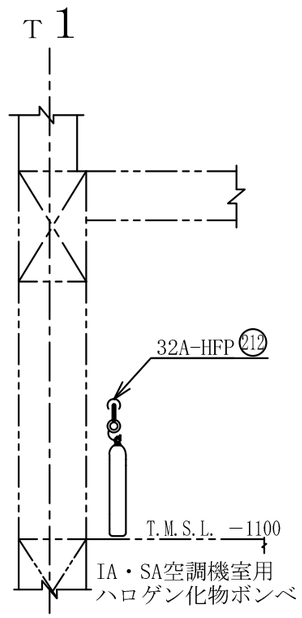

B～B矢視図

注1 ：寸法はmmを示す。
注2 ：図中の丸番号は別紙1のNO.を示す。

タービン建屋

工事計画認可申請	第9-3-2-2-3-71図
柏崎刈羽原子力発電所第７号機	
名称	その他発電用原子炉の附属施設のうち火災防護設備のうち消火設備（小空間固定式消火設備）に係る主配管の配置を明示した図面（その71）
東京電力ホールディングス株式会社	

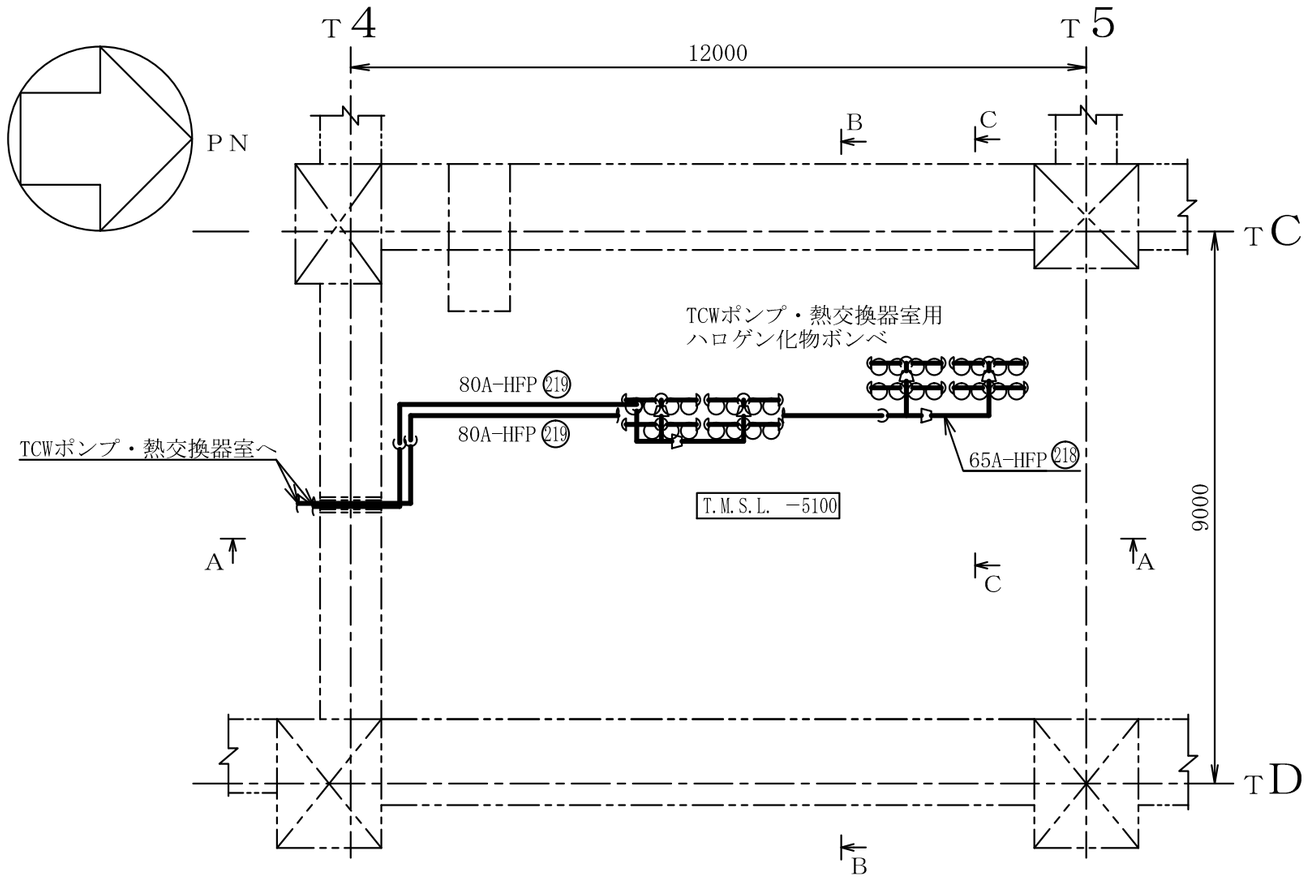

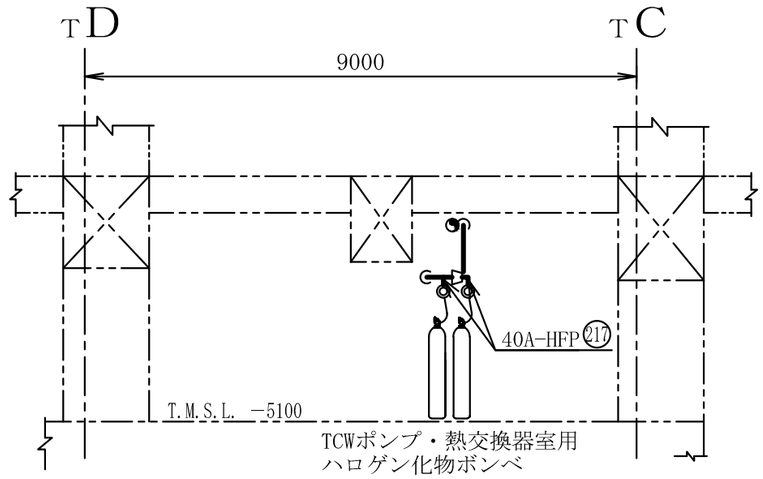

B～B矢視図

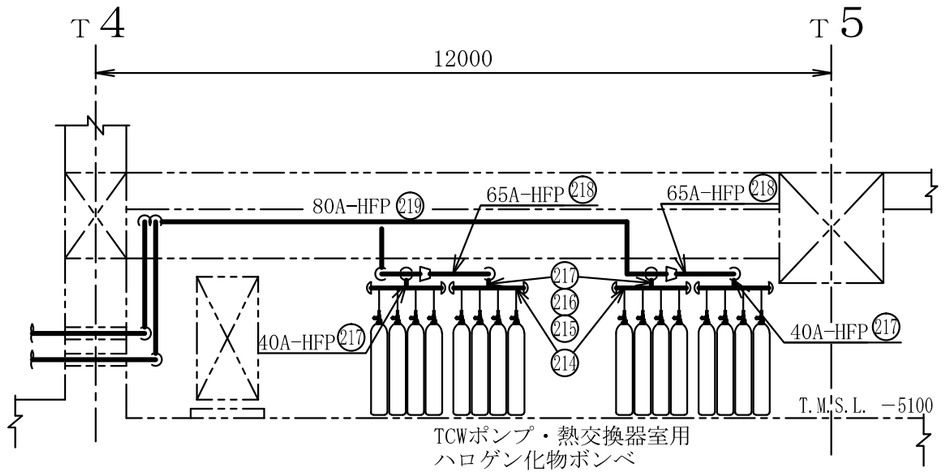

A～A矢視図

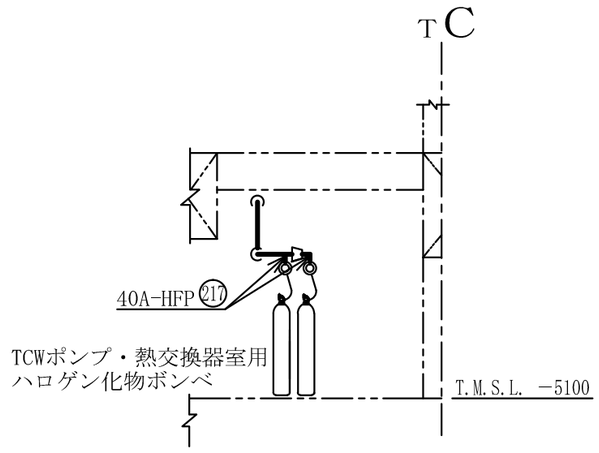

C～C矢視図

注1 ：寸法はmmを示す。
注2 ：図中の丸番号は別紙1のNO.を示す。

タービン建屋

工事計画認可申請	第9-3-2-2-3-72図
柏崎刈羽原子力発電所第７号機	
名称	その他発電用原子炉の附属施設のうち火災防護設備のうち消火設備（小空間固定式消火設備）に係る主配管の配置を明示した図面（その72）
東京電力ホールディングス株式会社	

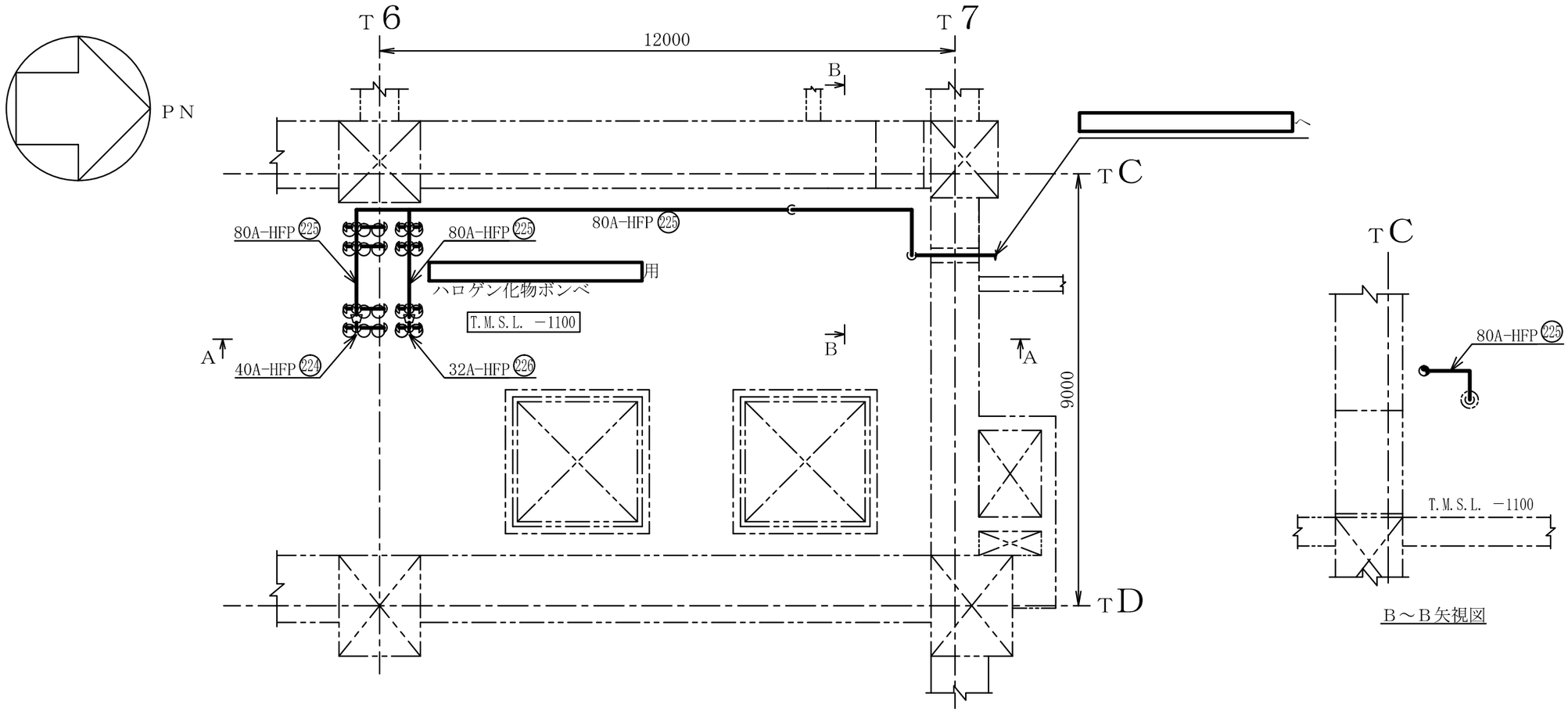

B～B矢視図

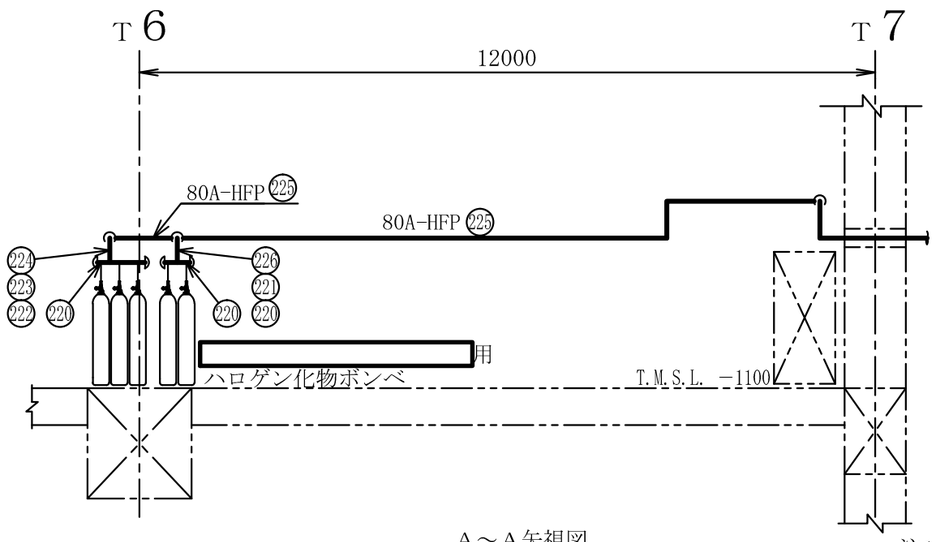

A～A矢視図

注1 ：寸法はmmを示す。
注2 ：図中の丸番号は別紙1のNO.を示す。

タービン建屋

工事計画認可申請	第9-3-2-2-3-73図
柏崎刈羽原子力発電所第７号機	
名称	その他発電用原子炉の附属施設のうち火災防護設備のうち消火設備（小空間固定式消火設備）に係る主配管の配置を明示した図面（その73）
東京電力ホールディングス株式会社	

8Z21

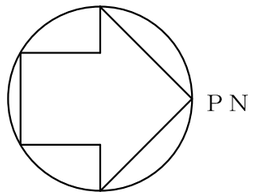

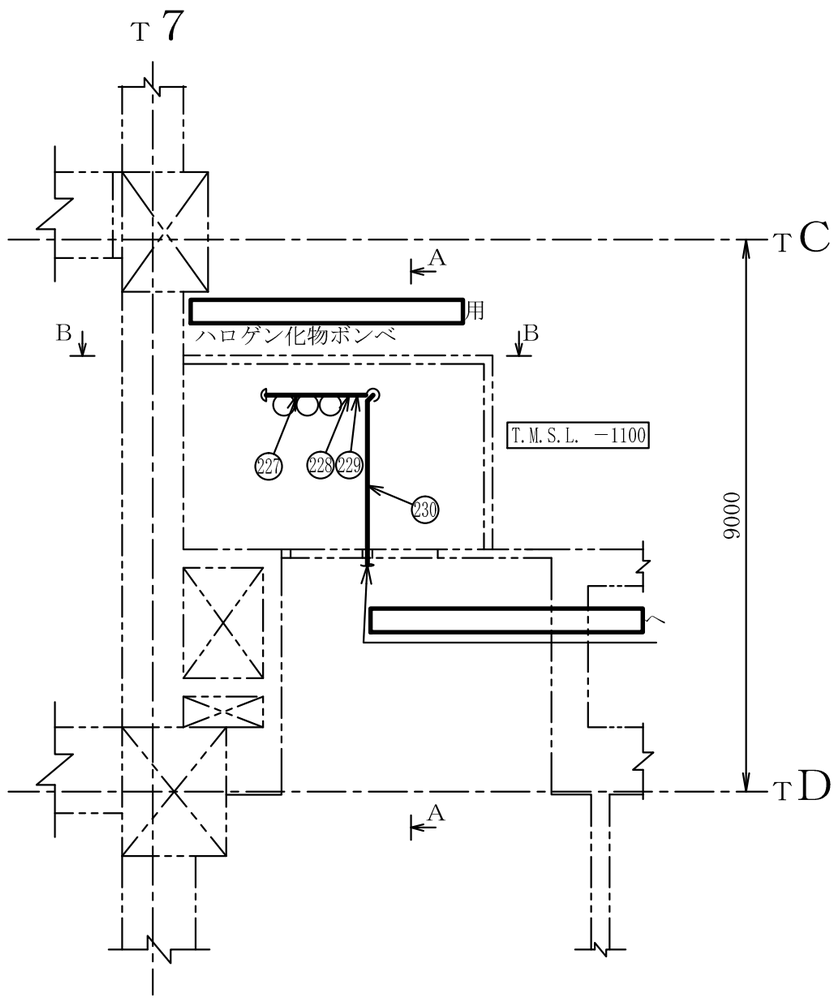

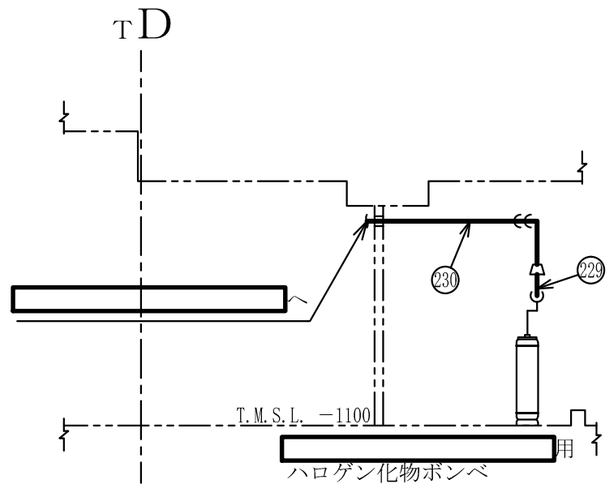

A～A矢視図

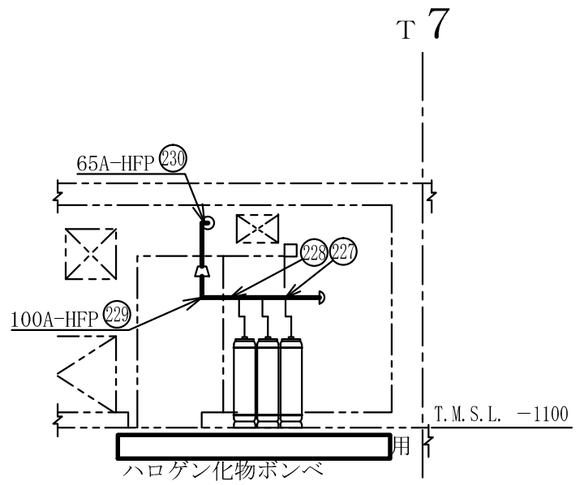

B～B矢視図

注1 ：寸法はmmを示す。
注2 ：図中の丸番号は別紙1のNO.を示す。

タービン建屋

工事計画認可申請	第9-3-2-2-3-74図
柏崎刈羽原子力発電所第７号機	
名称	その他発電用原子炉の附属施設のうち火災防護設備のうち消火設備（小空間固定式消火設備）に係る主配管の配置を明示した図面（その74）
東京電力ホールディングス株式会社	

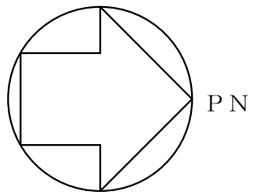

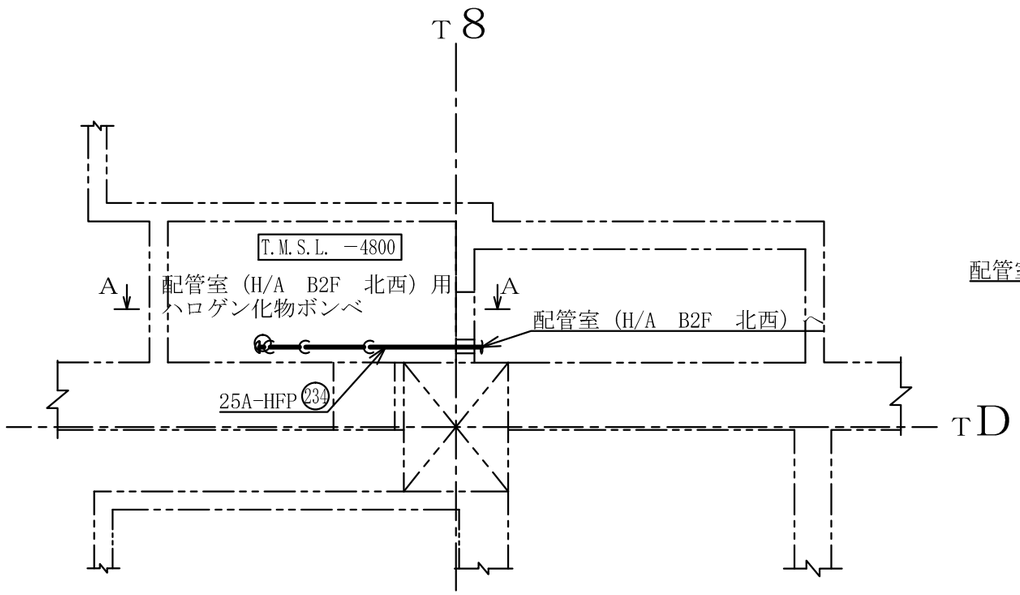

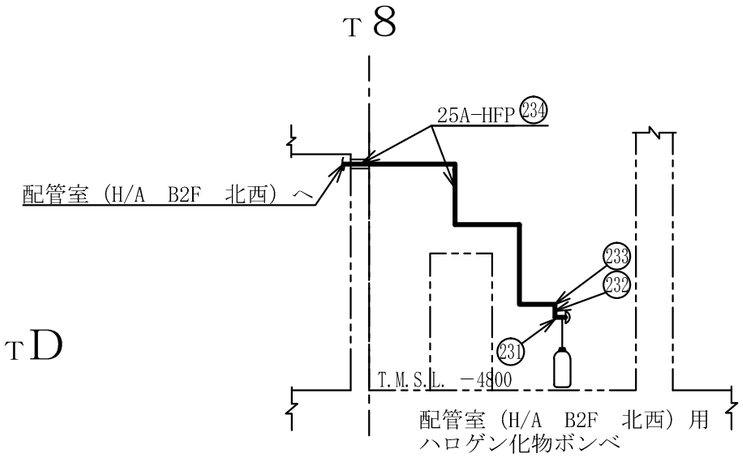

A～A矢視図

注1　：寸法はmmを示す。
注2　：図中の丸番号は別紙1のNO.を示す。

タービン建屋

工事計画認可申請	第9-3-2-2-3-75図
柏崎刈羽原子力発電所第７号機	
名称	その他発電用原子炉の附属施設のうち火災防護設備のうち消火設備（小空間固定式消火設備）に係る主配管の配置を明示した図面（その75）
東京電力ホールディングス株式会社	

8Z21

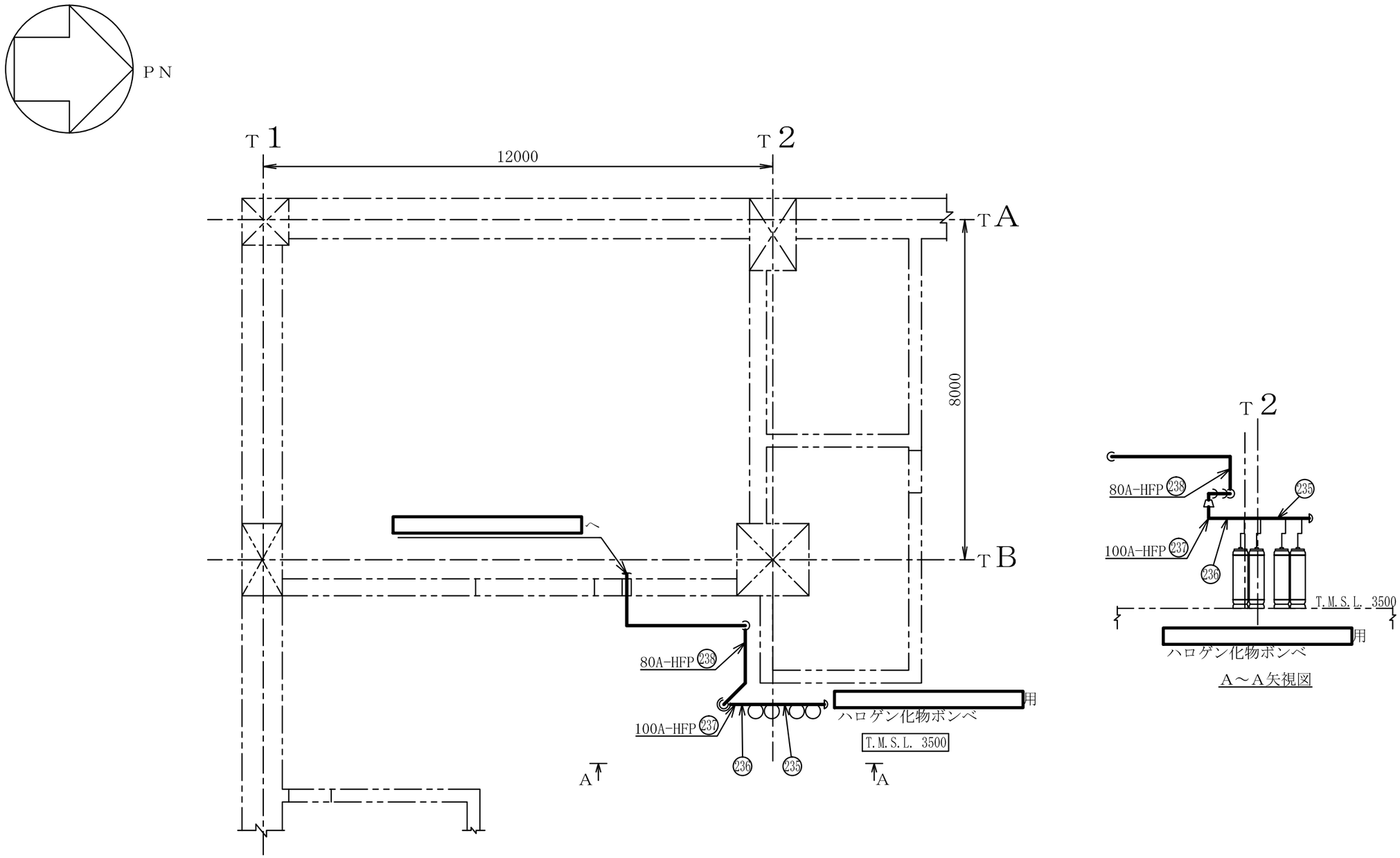

タービン建屋

工事計画認可申請	第9-3-2-2-3-76図
柏崎刈羽原子力発電所第７号機	
名称	その他発電用原子炉の附属施設のうち火災防護設備のうち消火設備（小空間固定式消火設備）に係る主配管の配置を明示した図面（その76）
東京電力ホールディングス株式会社	

注1 ：寸法はmmを示す。
注2 ：図中の丸番号は別紙1のNO.を示す。

系統番号：U53

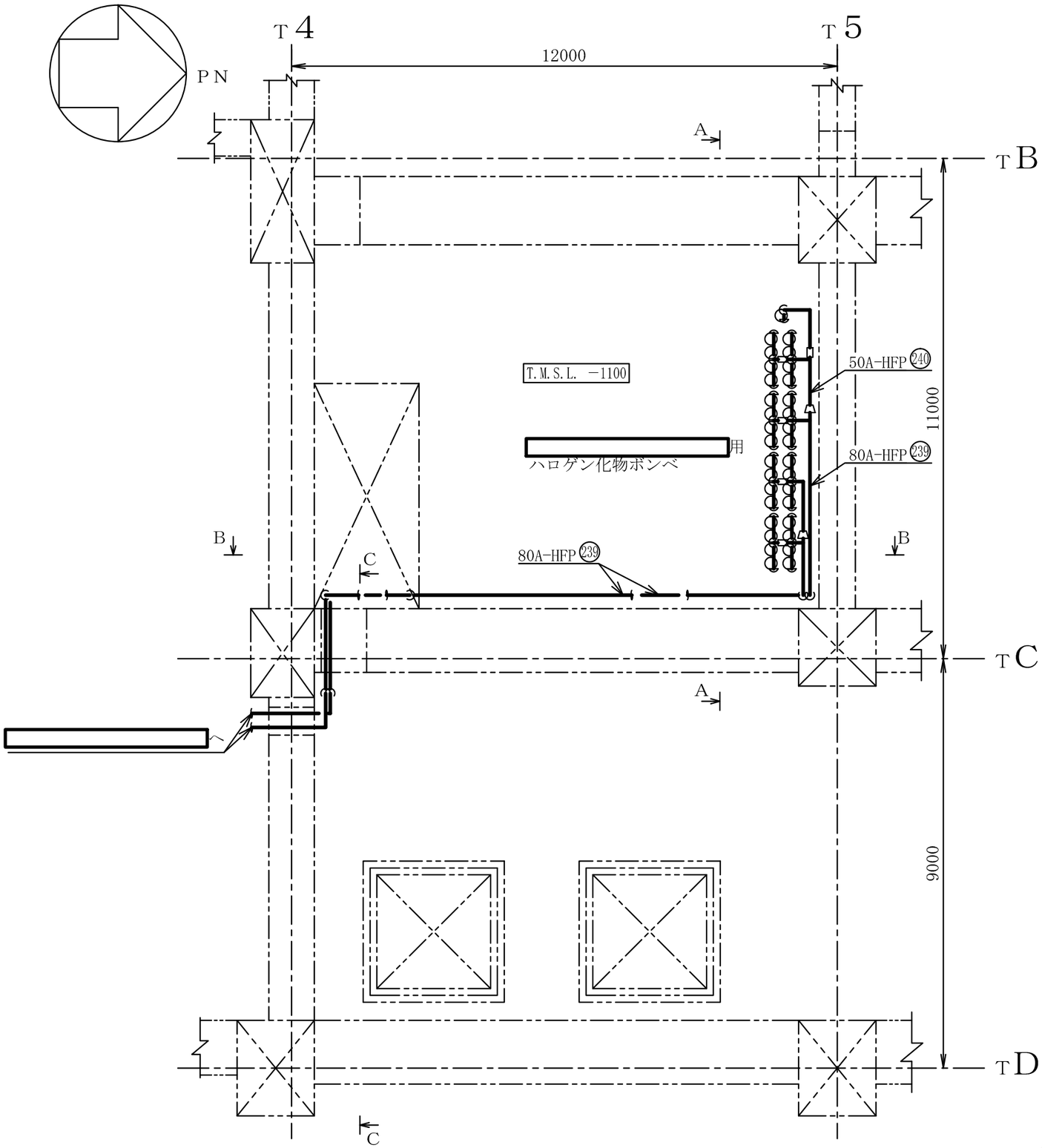

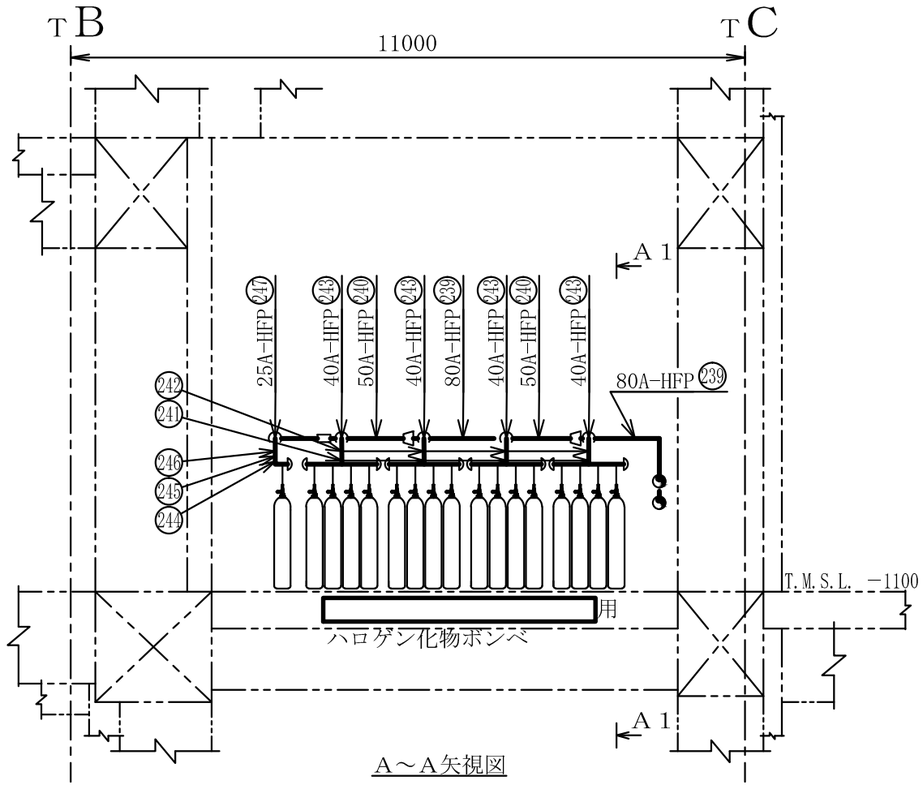

A～A矢視図

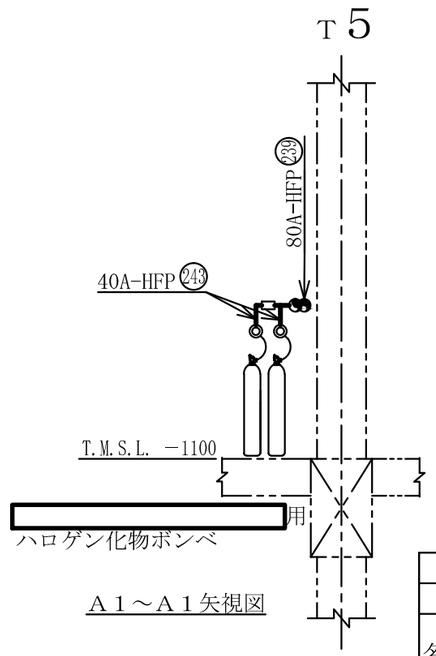

A１～A１矢視図

注1 ：寸法はmmを示す。
注2 ：図中の丸番号は別紙1のNO.を示す。

タービン建屋

工事計画認可申請	第9-3-2-2-3-77図
柏崎刈羽原子力発電所第７号機	
名称	その他発電用原子炉の附属施設のうち火災防護設備のうち消火設備（小空間固定式消火設備）に係る主配管の配置を明示した図面（その77）
東京電力ホールディングス株式会社	

0803

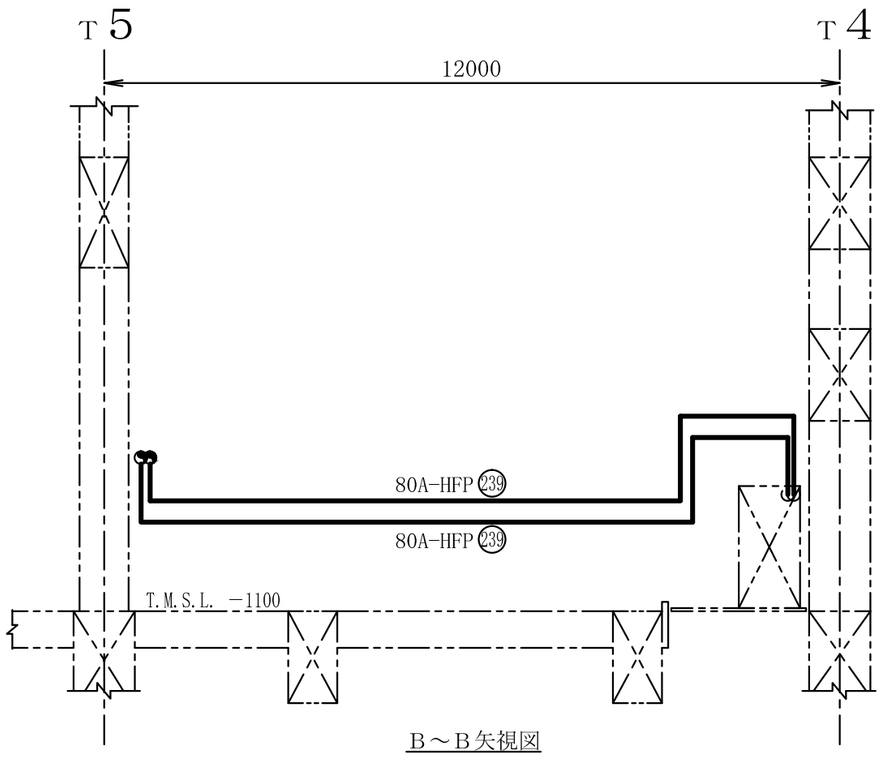

Ｂ～Ｂ矢視図

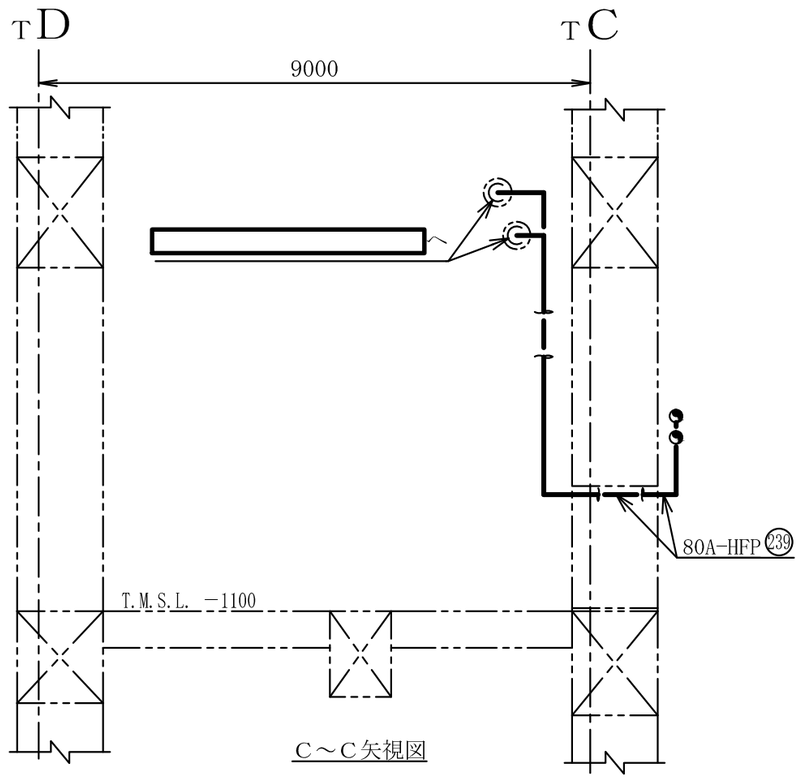

Ｃ～Ｃ矢視図

注1 ：寸法はmmを示す。
注2 ：図中の丸番号は別紙1のNO.を示す。

タービン建屋

工事計画認可申請	第9-3-2-2-3-78図
柏崎刈羽原子力発電所第７号機	
名称	その他発電用原子炉の附属施設のうち火災防護設備のうち消火設備（小空間固定式消火設備）に係る主配管の配置を明示した図面（その78）
東京電力ホールディングス株式会社	

8Z21

系統番号：U53

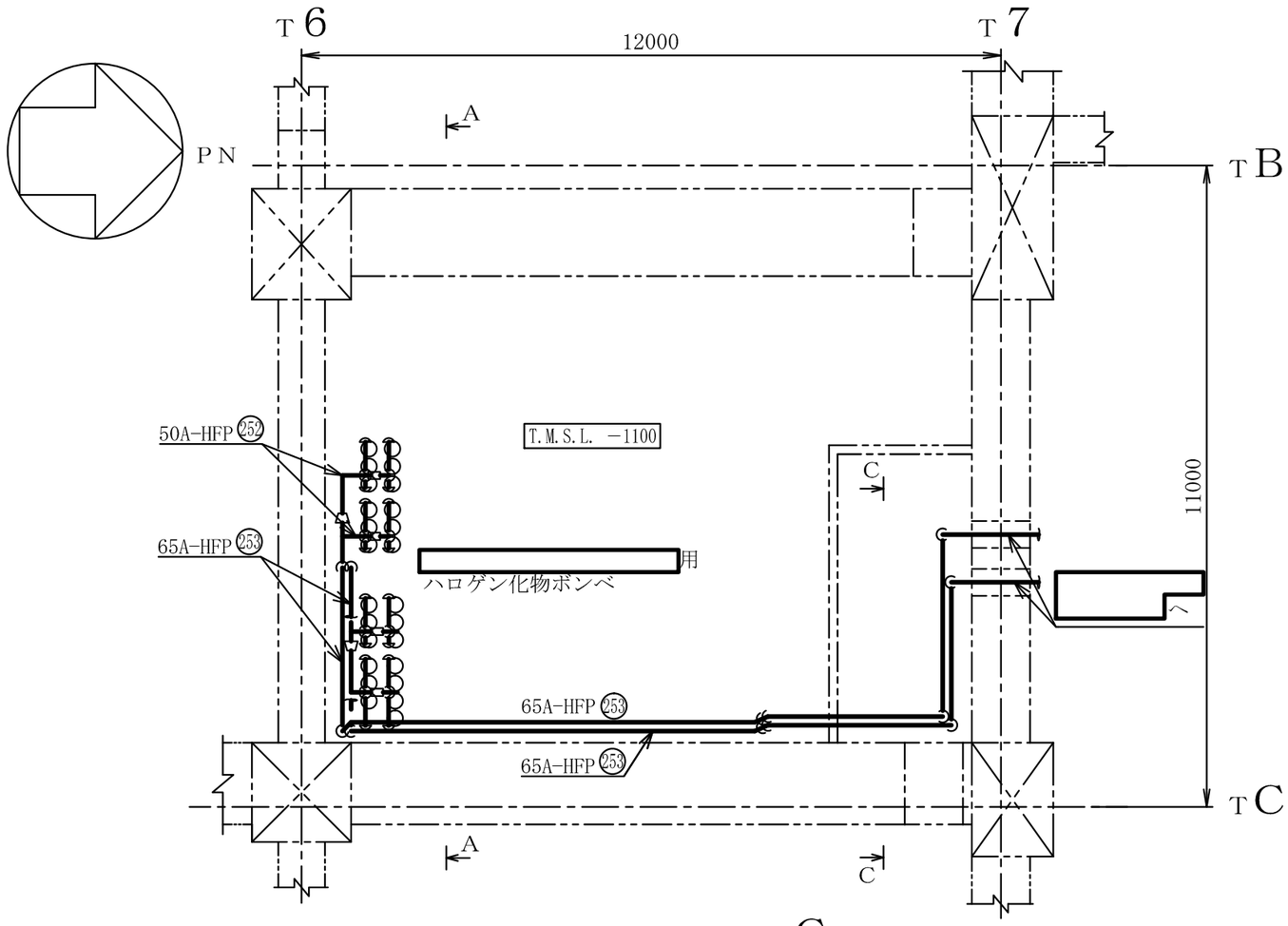

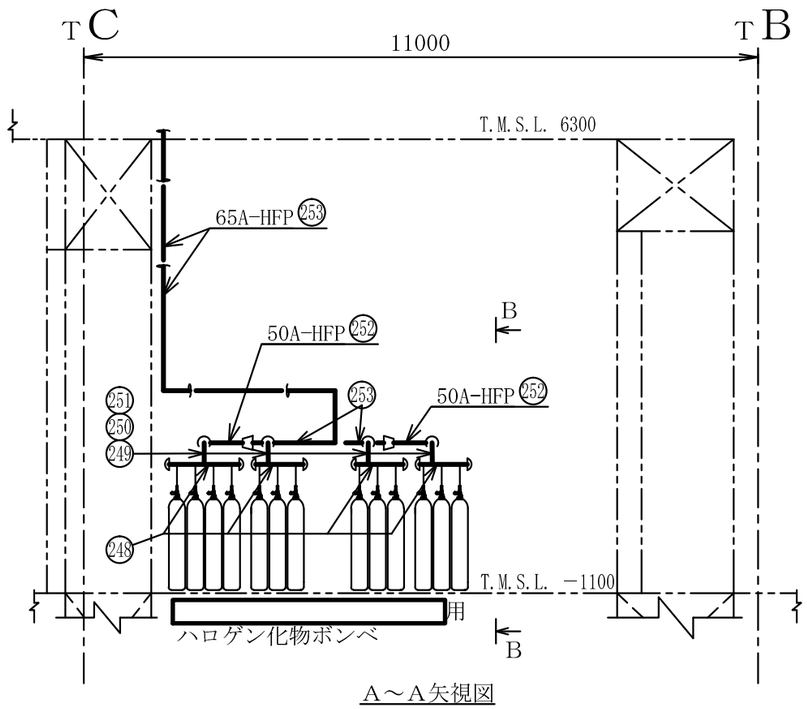

A～A矢視図

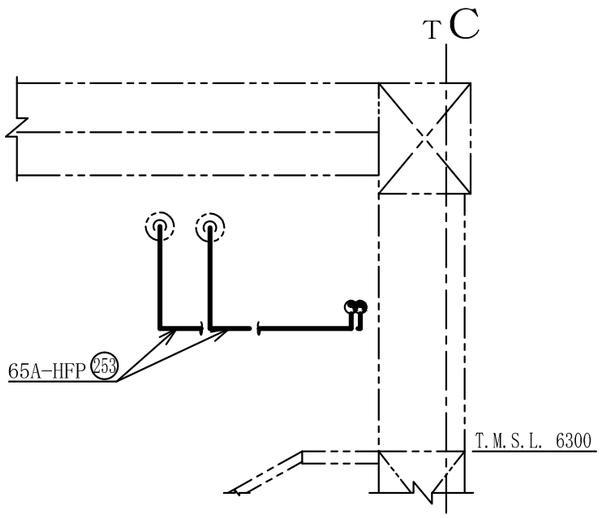

C～C矢視図

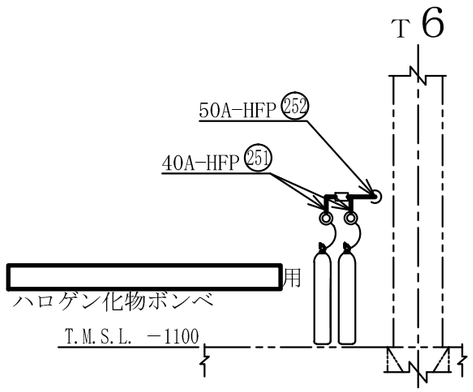

B～B矢視図

注1 ：寸法はmmを示す。
注2 ：図中の丸番号は別紙1のNO.を示す。

タービン建屋

工事計画認可申請	第9-3-2-2-3-79図
柏崎刈羽原子力発電所第７号機	
名称	その他発電用原子炉の附属施設のうち火災防護設備のうち消火設備（小空間固定式消火設備）に係る主配管の配置を明示した図面（その79）
東京電力ホールディングス株式会社	

0824

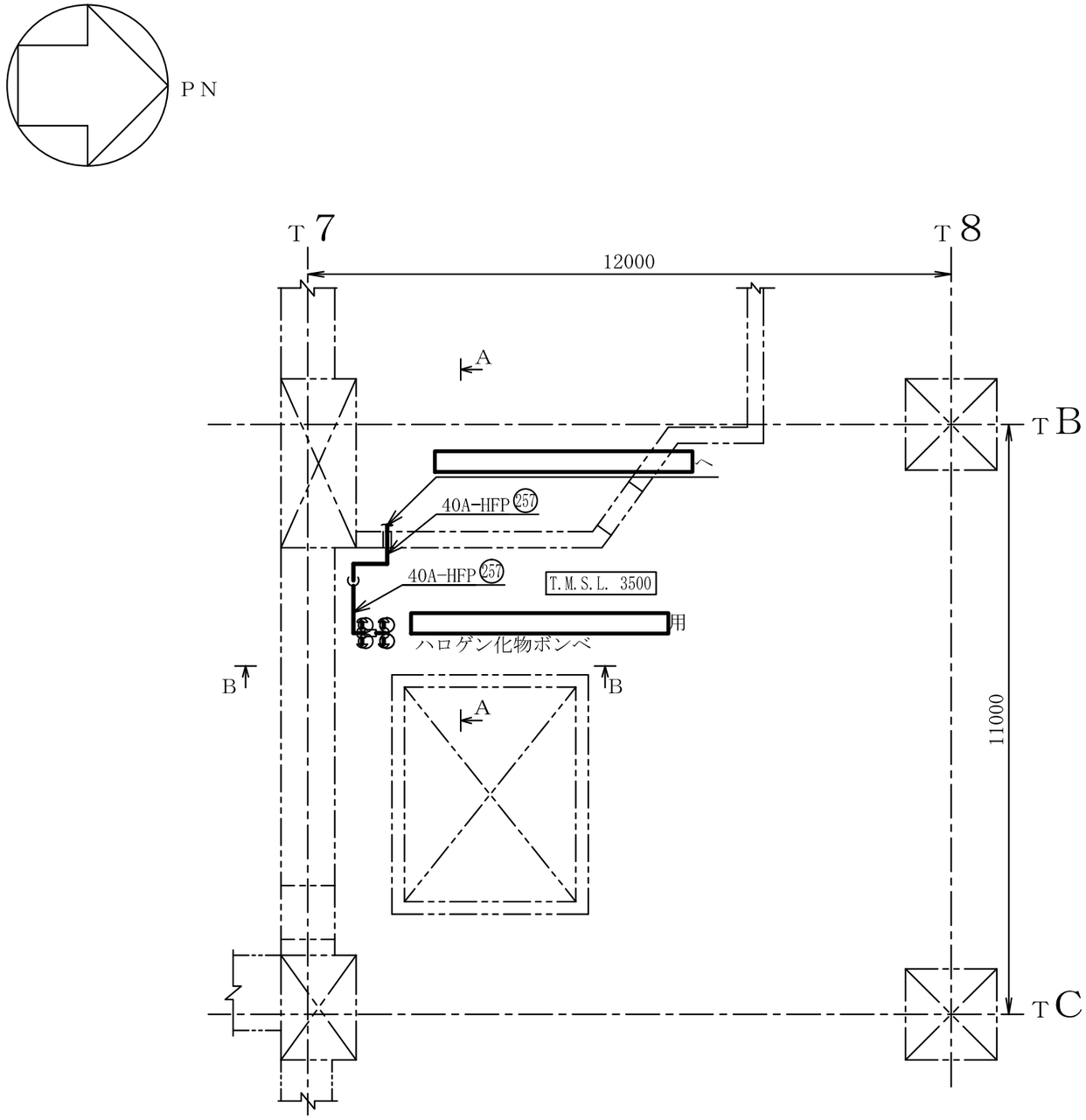

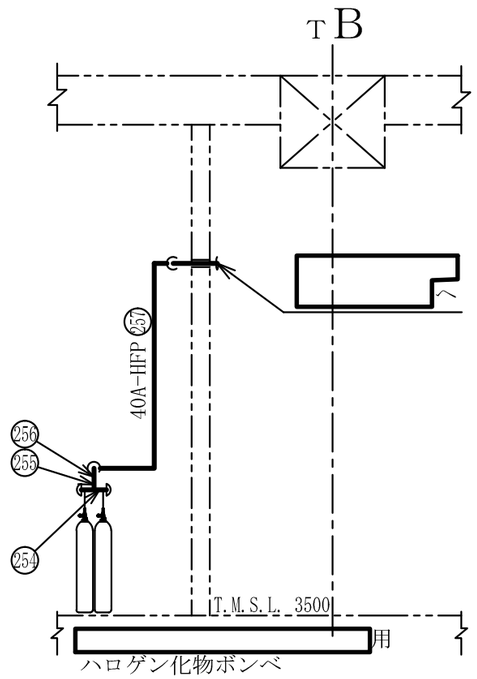

A～A矢視図

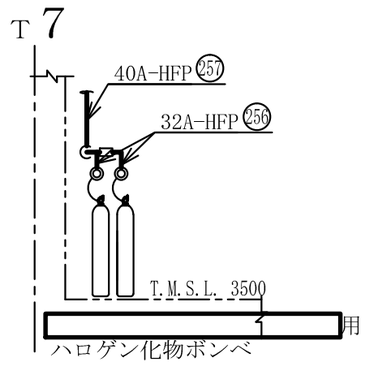

B～B矢視図

注1 ：寸法はmmを示す。
注2 ：図中の丸番号は別紙1のNO.を示す。

タービン建屋

工事計画認可申請	第9-3-2-2-3-80図
柏崎刈羽原子力発電所第７号機	
名称	その他発電用原子炉の附属施設のうち火災防護設備のうち消火設備（小空間固定式消火設備）に係る主配管の配置を明示した図面（その80）
東京電力ホールディングス株式会社	

0803

系統番号：U53

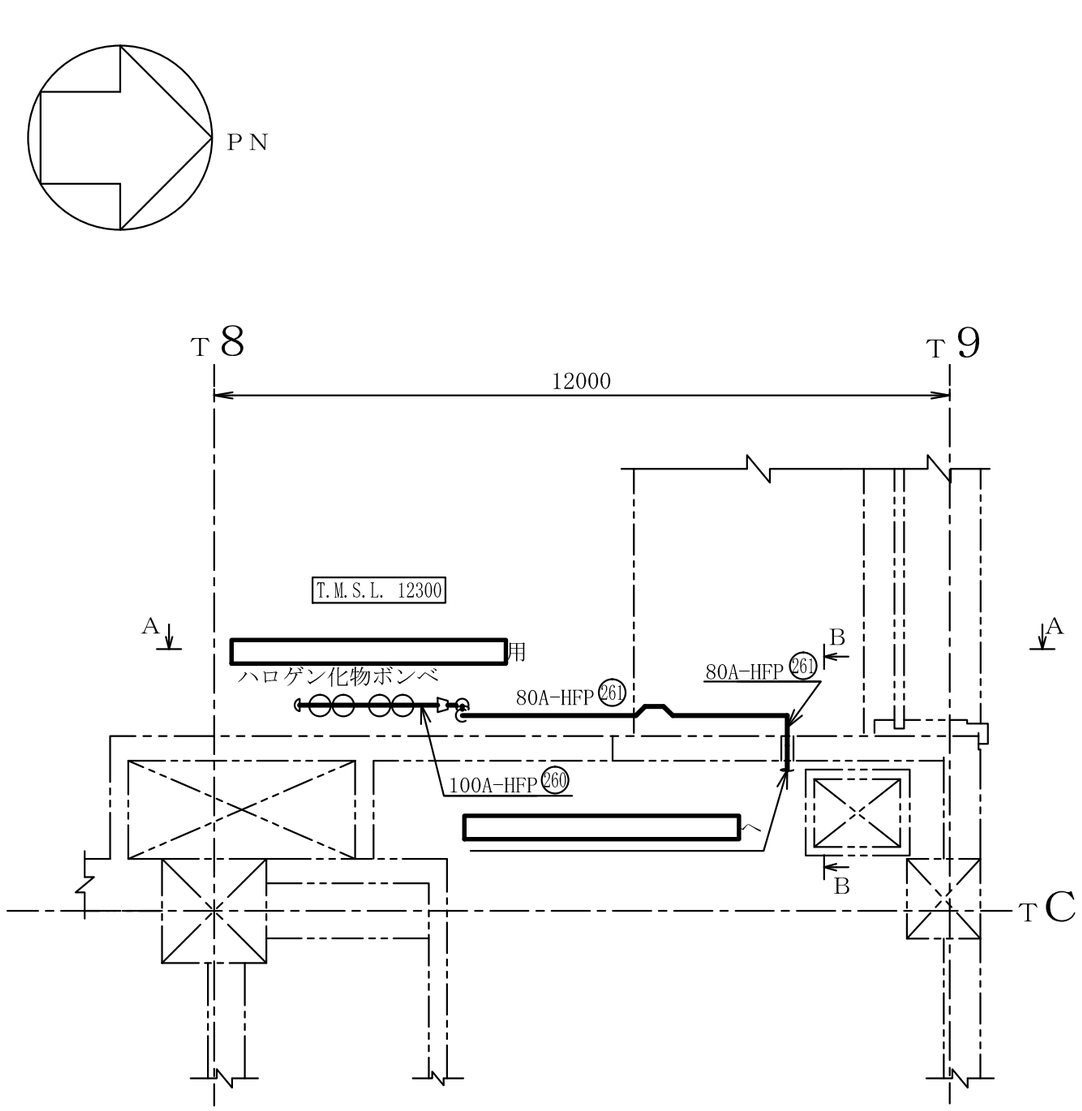

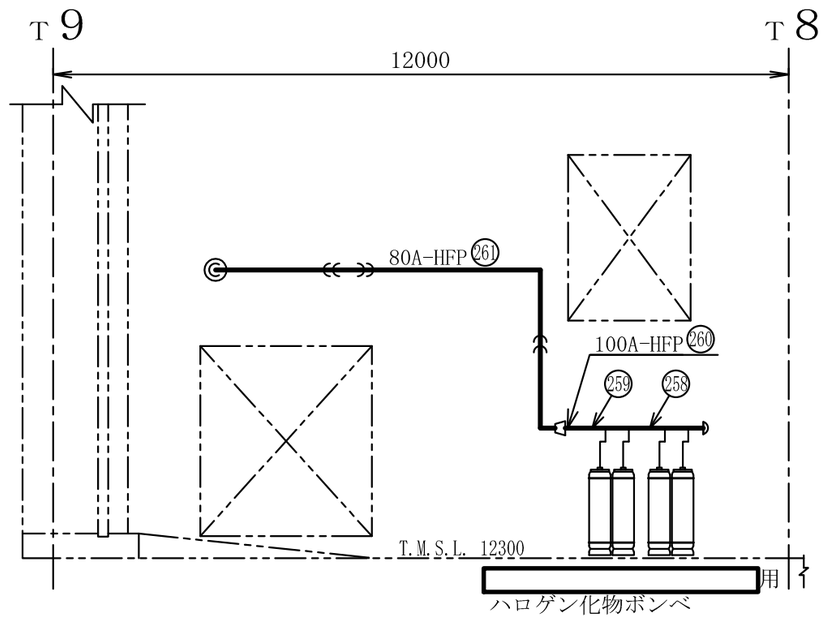

A～A矢視図

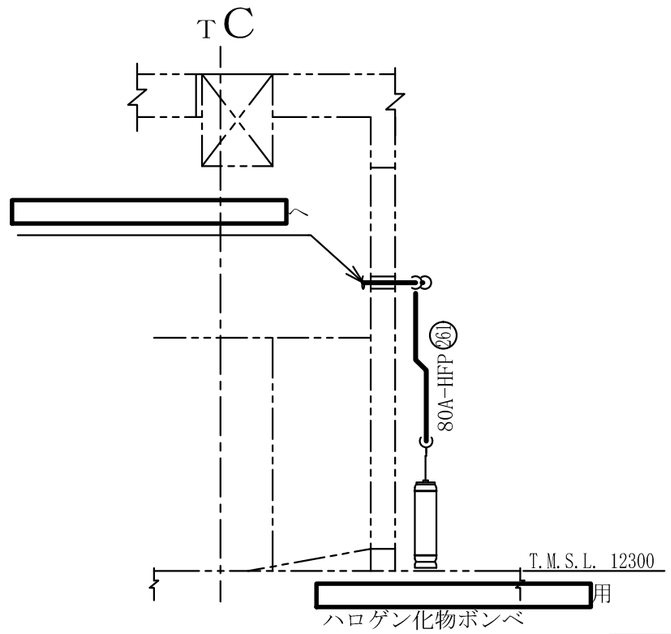

B～B矢視図

注1 ：寸法はmmを示す。
注2 ：図中の丸番号は別紙1のNO.を示す。

タービン建屋

工事計画認可申請	第9-3-2-2-3-81図
柏崎刈羽原子力発電所第７号機	
名称	その他発電用原子炉の附属施設のうち火災防護設備のうち消火設備（小空間固定式消火設備）に係る主配管の配置を明示した図面（その81）
東京電力ホールディングス株式会社	

0511

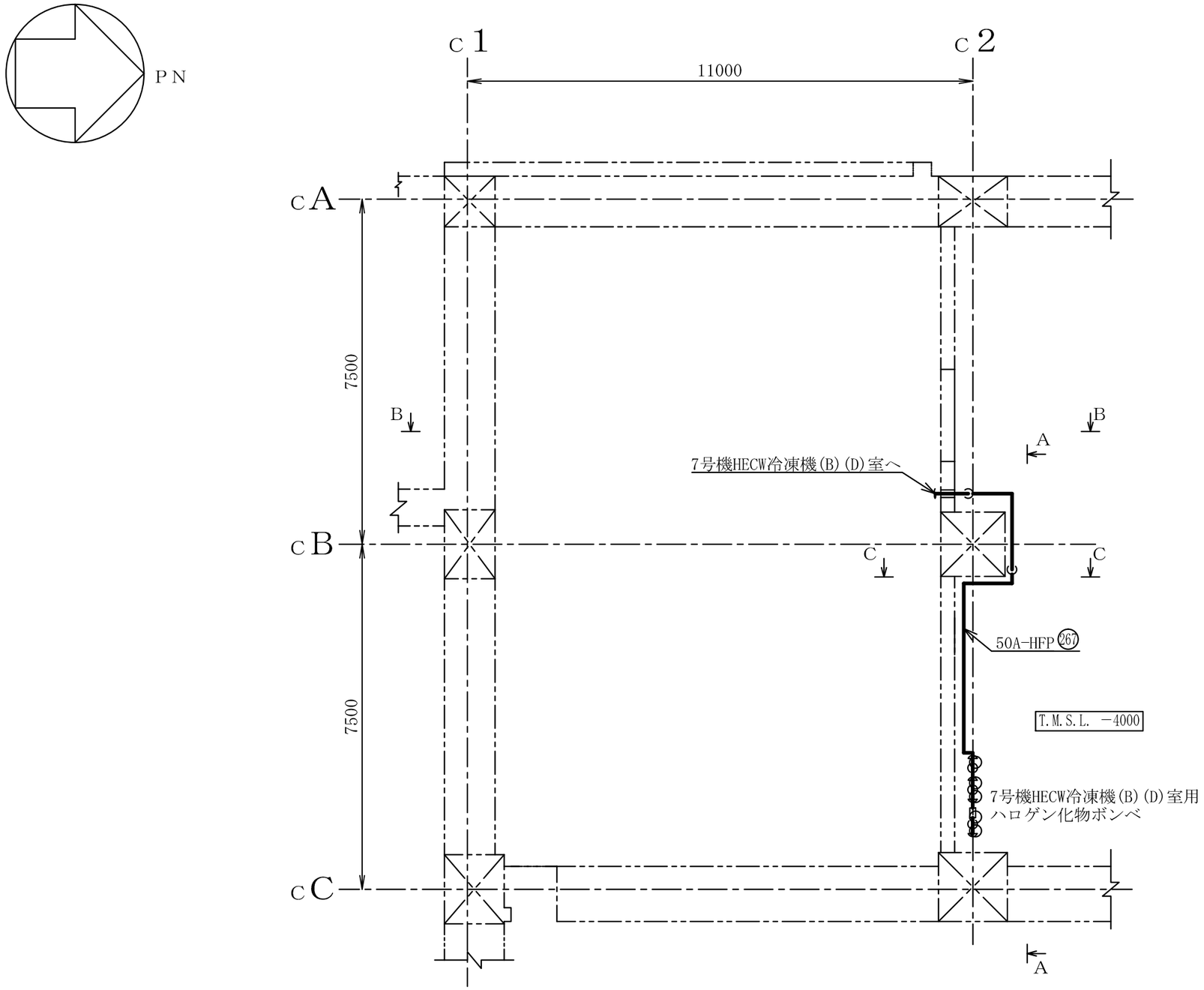

注1 ：寸法はmmを示す。
注2 ：図中の丸番号は別紙1のNO.を示す。

コントロール建屋

工事計画認可申請	第9-3-2-2-3-82図
柏崎刈羽原子力発電所第７号機	
名称	その他発電用原子炉の附属施設のうち火災防護設備のうち消火設備（小空間固定式消火設備）に係る主配管の配置を明示した図面（その82）
東京電力ホールディングス株式会社	

8Z21

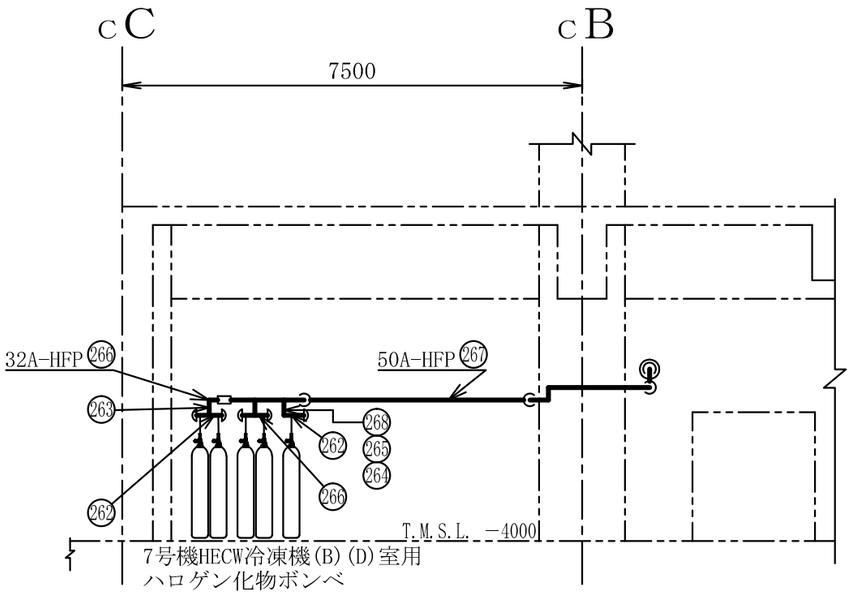

A～A矢視図

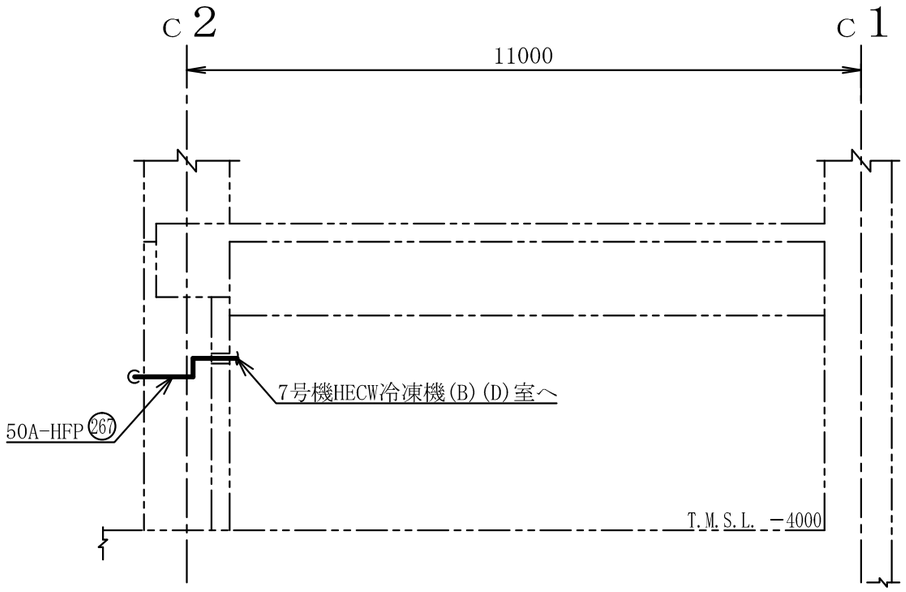

B～B矢視図

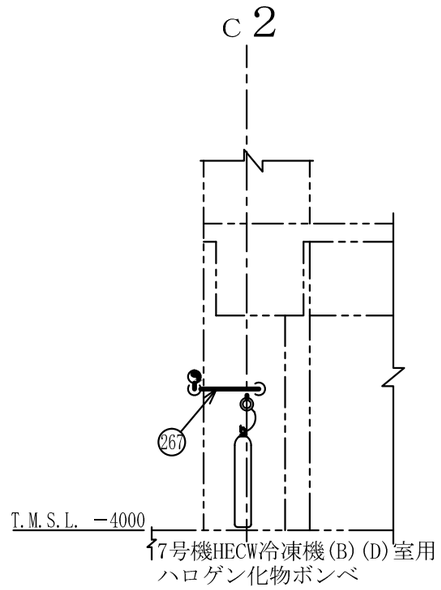

C～C矢視図

注1 ：寸法はmmを示す。
注2 ：図中の丸番号は別紙1のNO.を示す。

コントロール建屋

工事計画認可申請	第9-3-2-2-3-83図
柏崎刈羽原子力発電所第７号機	
名称	その他発電用原子炉の附属施設のうち火災防護設備のうち消火設備（小空間固定式消火設備）に係る主配管の配置を明示した図面（その83）
東京電力ホールディングス株式会社	

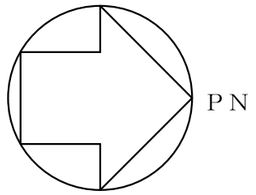

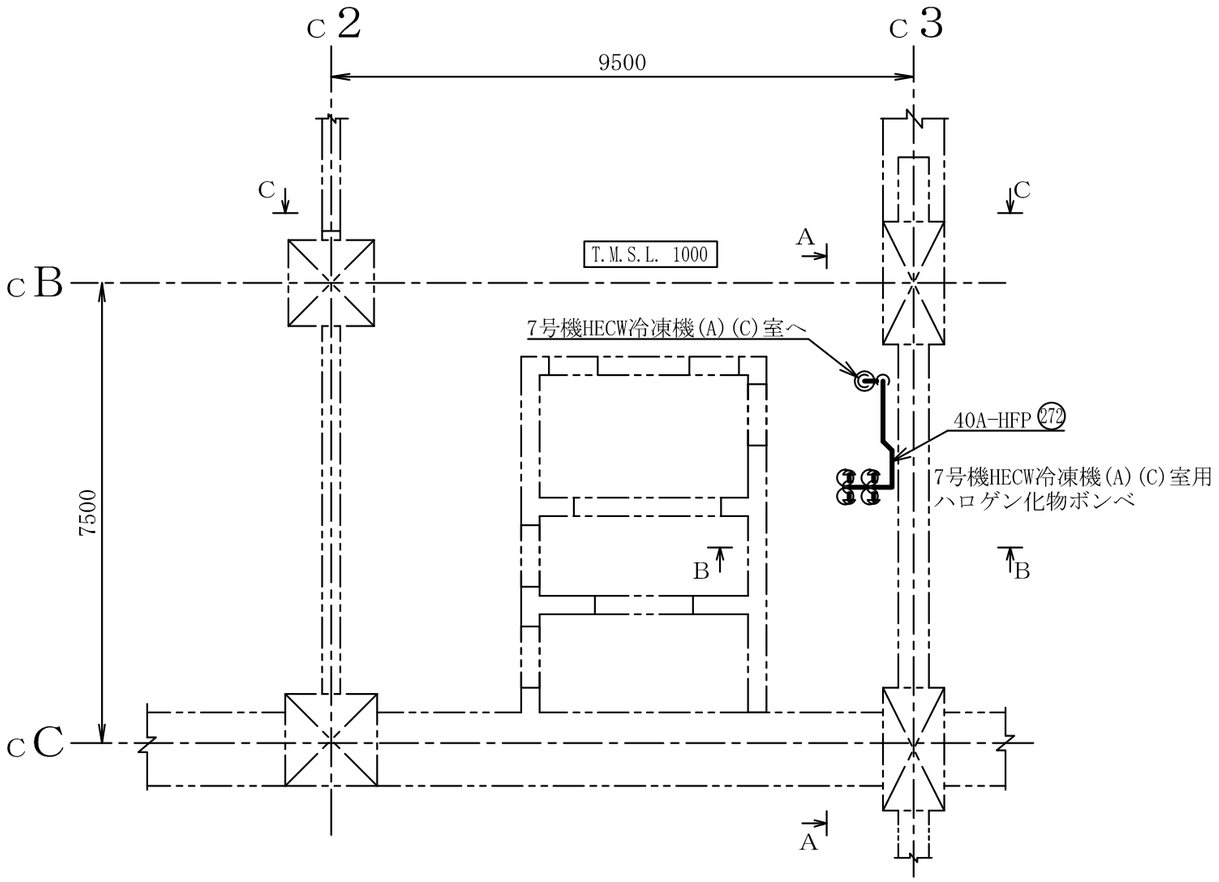

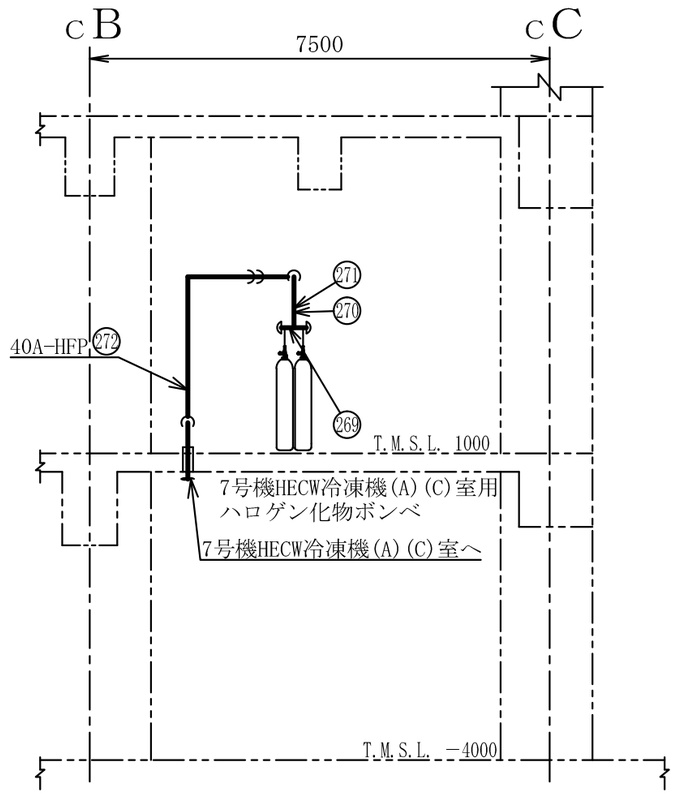

A～A矢視図

注1 ：寸法はmmを示す。
注2 ：図中の丸番号は別紙1のNO.を示す。

コントロール建屋

工事計画認可申請	第9-3-2-2-3-84図
柏崎刈羽原子力発電所第７号機	
名称	その他発電用原子炉の附属施設のうち火災防護設備のうち消火設備（小空間固定式消火設備）に係る主配管の配置を明示した図面（その84）
東京電力ホールディングス株式会社	

0803

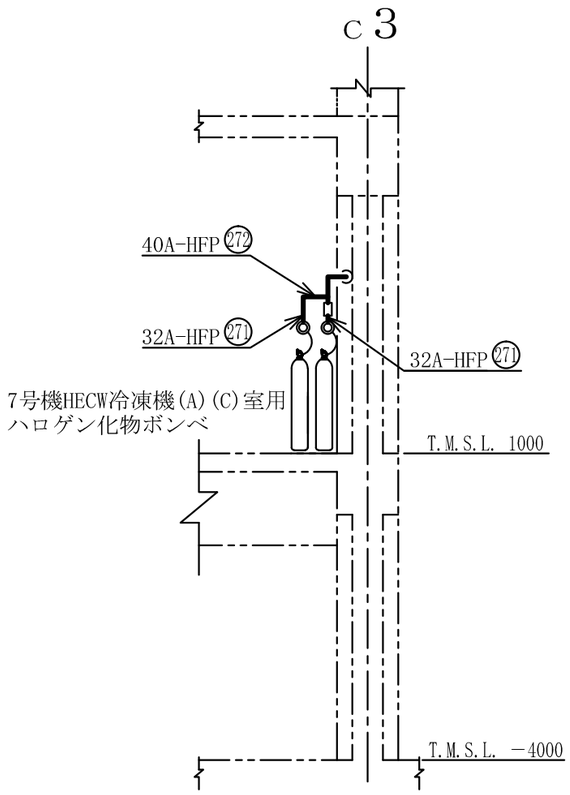

Ｂ～Ｂ矢視図

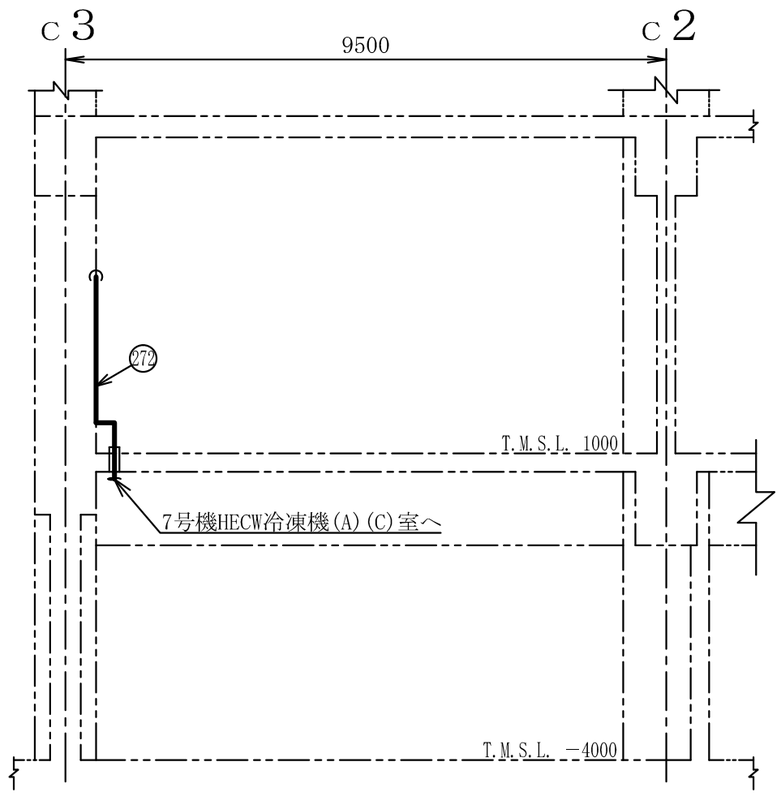

Ｃ～Ｃ矢視図

注1 ：寸法はmmを示す。
注2 ：図中の丸番号は別紙1のNO.を示す。

コントロール建屋

工事計画認可申請	第9-3-2-2-3-85図
柏崎刈羽原子力発電所第７号機	
名称	その他発電用原子炉の附属施設のうち火災防護設備のうち消火設備（小空間固定式消火設備）に係る主配管の配置を明示した図面（その85）
東京電力ホールディングス株式会社	

系統番号：U53

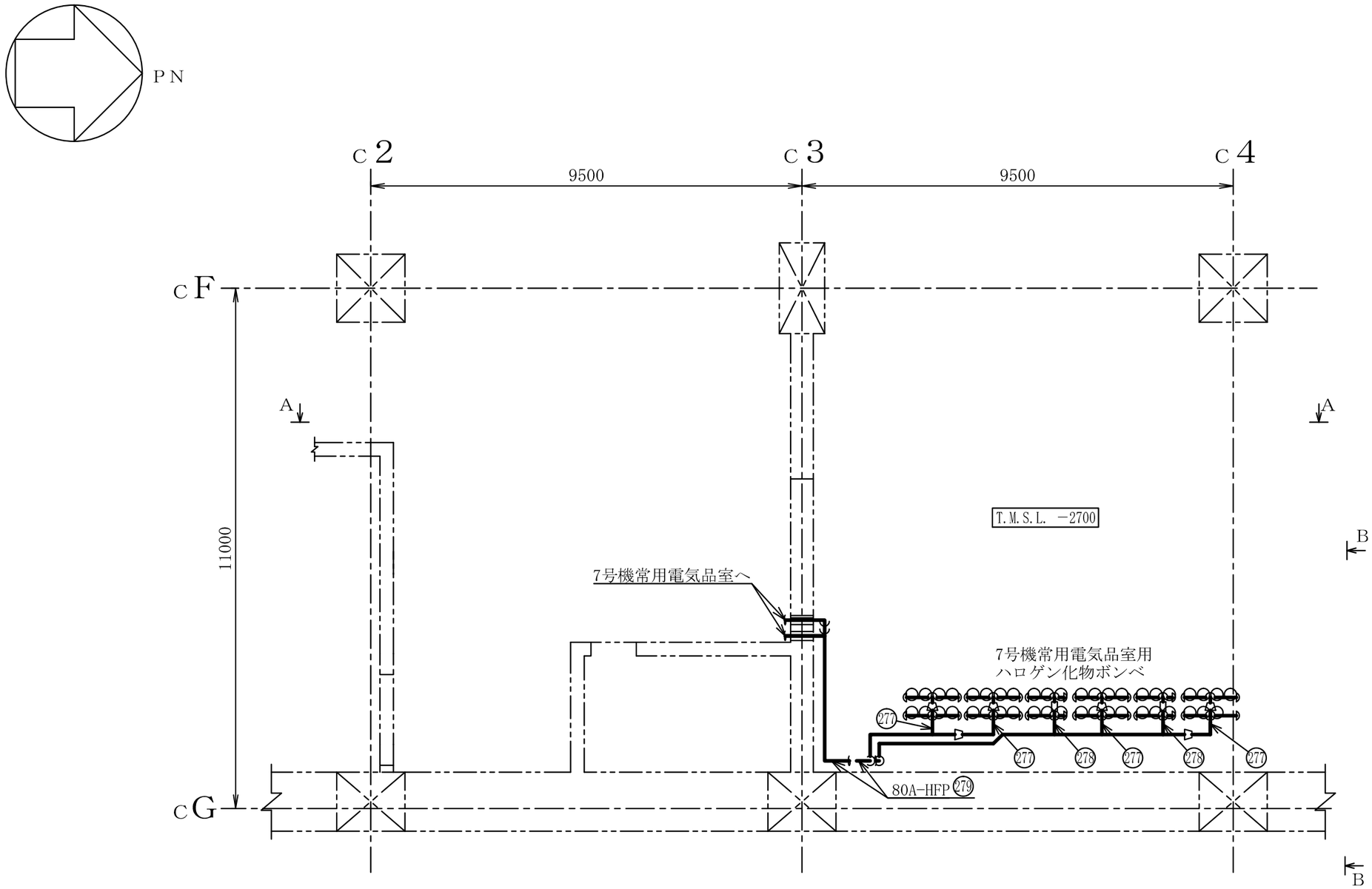

コントロール建屋

工事計画認可申請	第9-3-2-2-3-86図
柏崎刈羽原子力発電所第７号機	
名称	その他発電用原子炉の附属施設のうち火災防護設備のうち消火設備（小空間固定式消火設備）に係る主配管の配置を明示した図面（その86）
東京電力ホールディングス株式会社	

注1 ：寸法はmmを示す。
注2 ：図中の丸番号は別紙1のNO.を示す。

8Z21

系統番号：U53

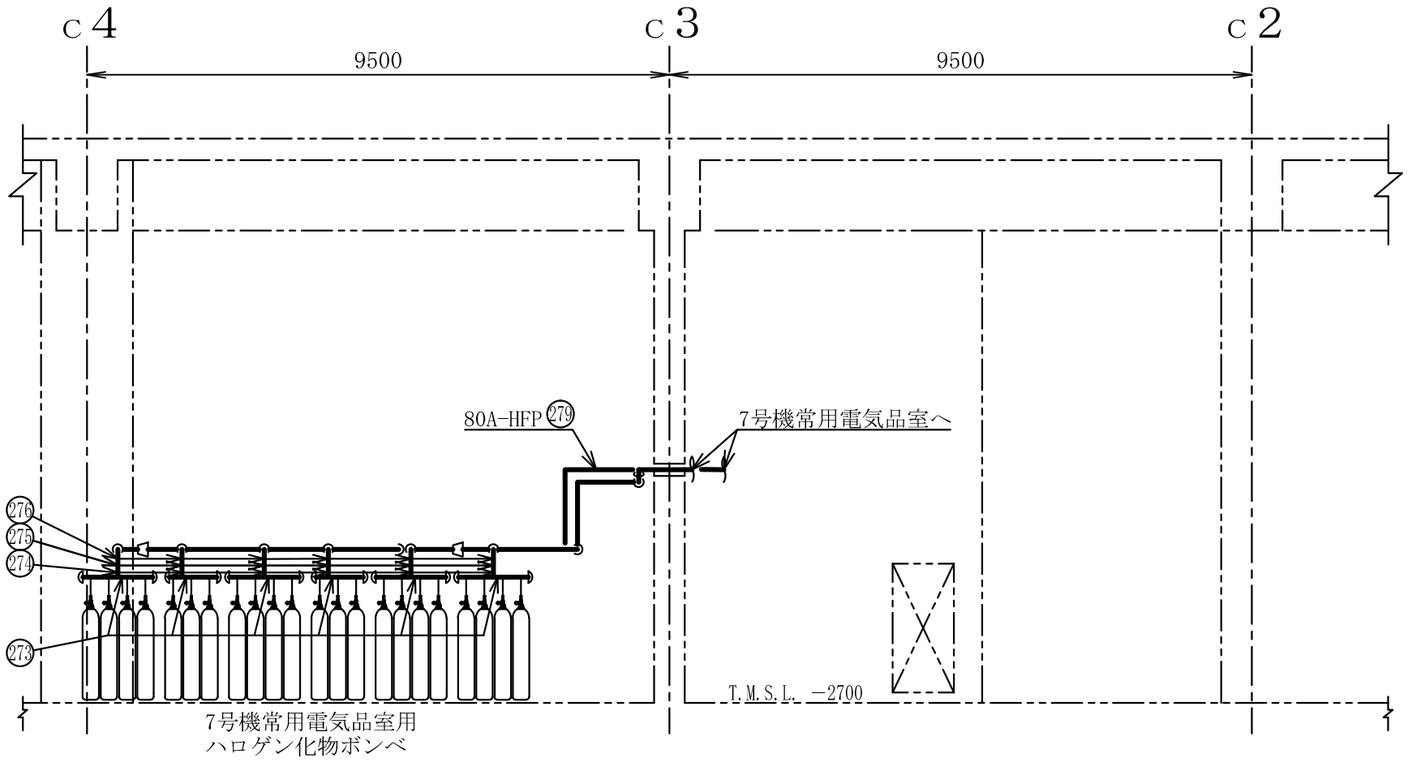

A～A矢視図

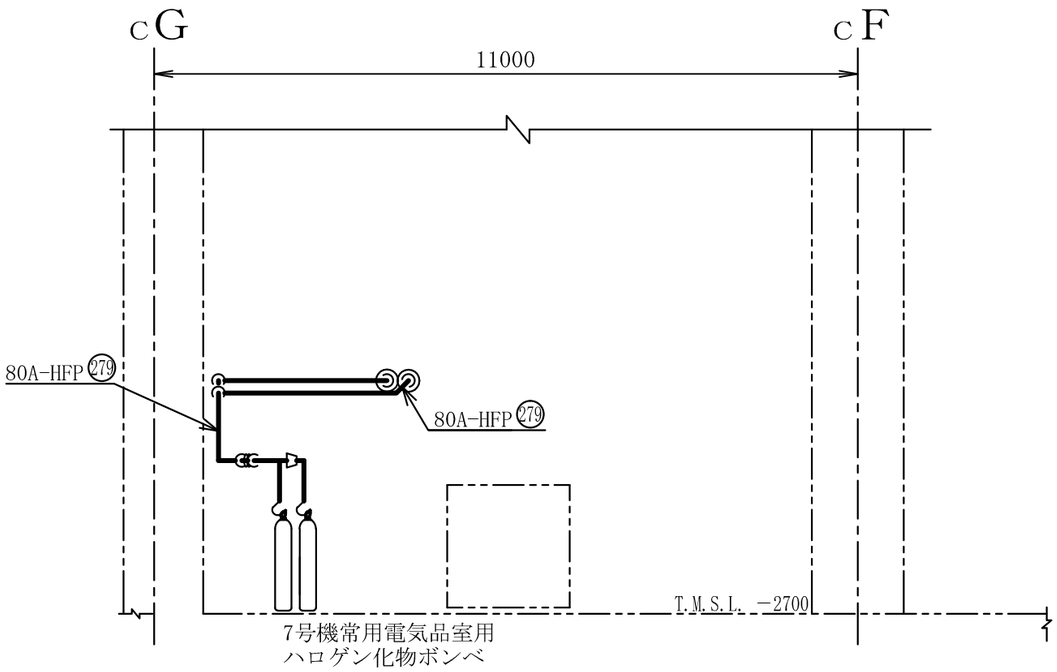

B～B矢視図

注1　：寸法はmmを示す。
注2　：図中の丸番号は別紙1のNO.を示す。

コントロール建屋

工事計画認可申請	第9-3-2-2-3-87図
柏崎刈羽原子力発電所第７号機	
名称	その他発電用原子炉の附属施設のうち火災防護設備のうち消火設備（小空間固定式消火設備）に係る主配管の配置を明示した図面（その87）
東京電力ホールディングス株式会社	

8Z21

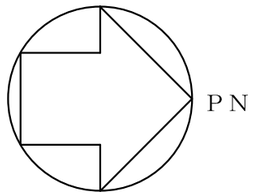

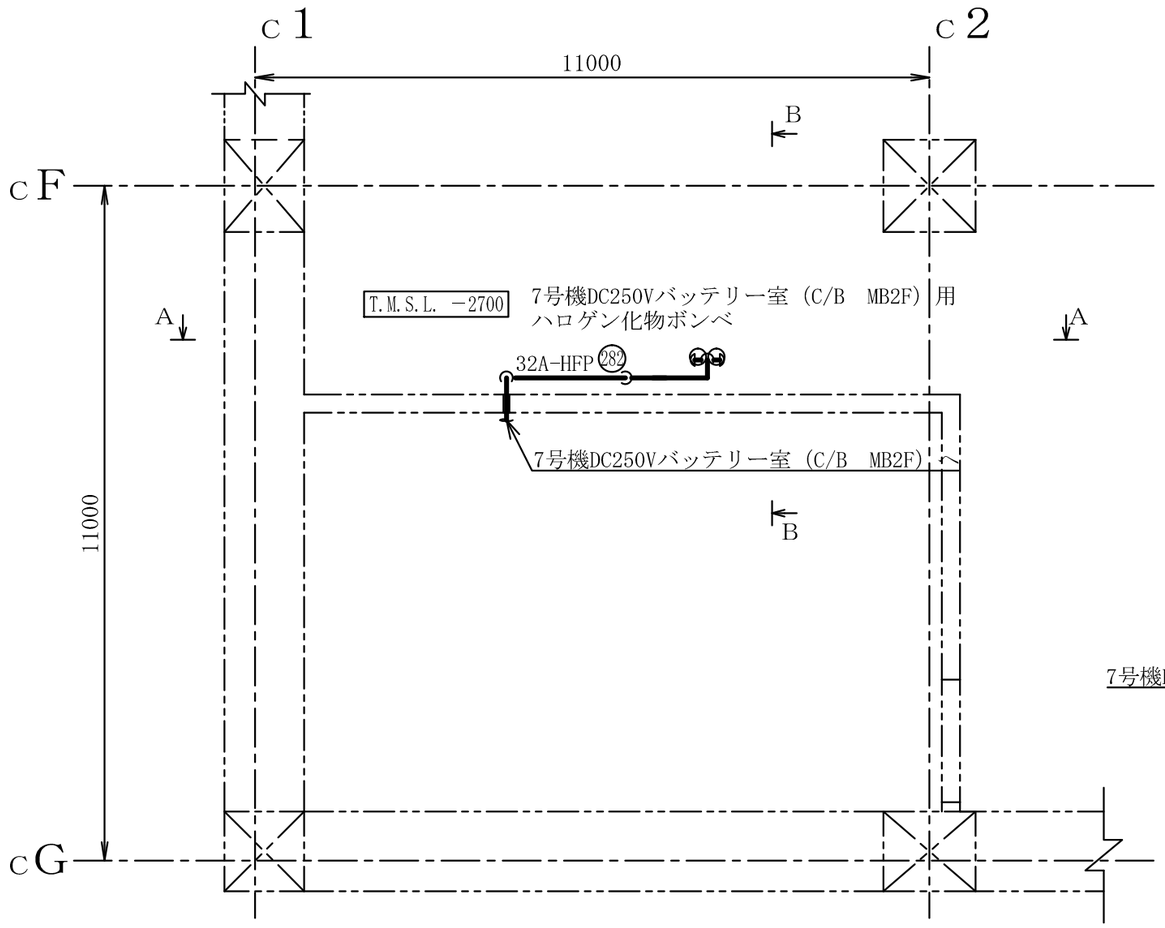

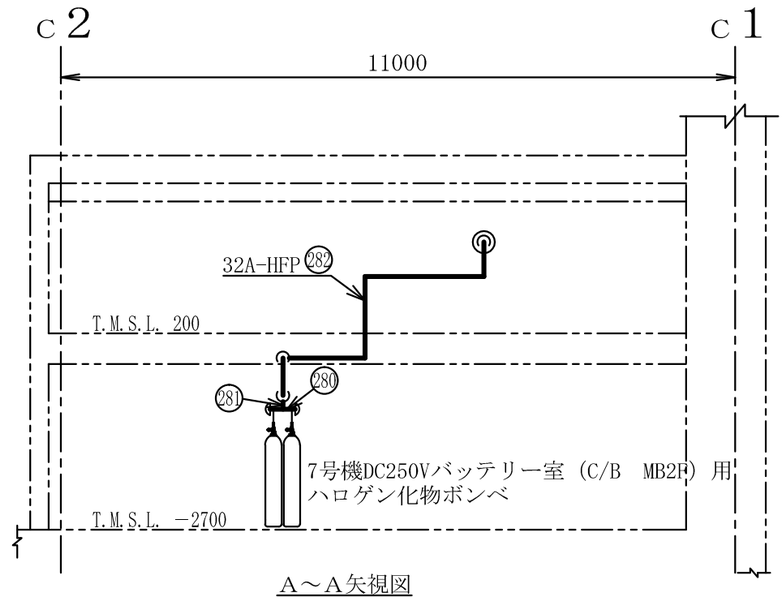

A～A矢視図

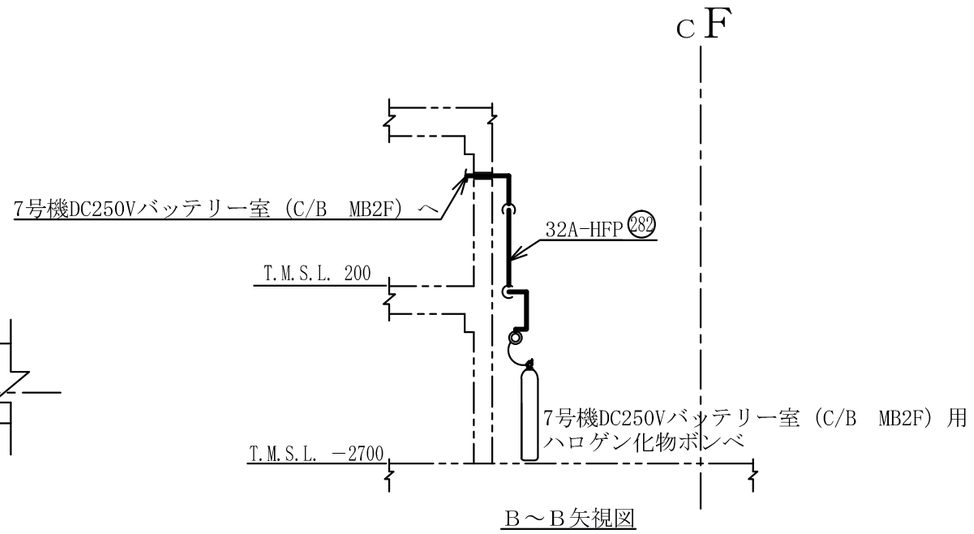

B～B矢視図

注1 ：寸法はmmを示す。
注2 ：図中の丸番号は別紙1のNO.を示す。

コントロール建屋

工事計画認可申請	第9-3-2-2-3-88図
柏崎刈羽原子力発電所第７号機	
名称	その他発電用原子炉の附属施設のうち火災防護設備のうち消火設備（小空間固定式消火設備）に係る主配管の配置を明示した図面（その88）
東京電力ホールディングス株式会社	

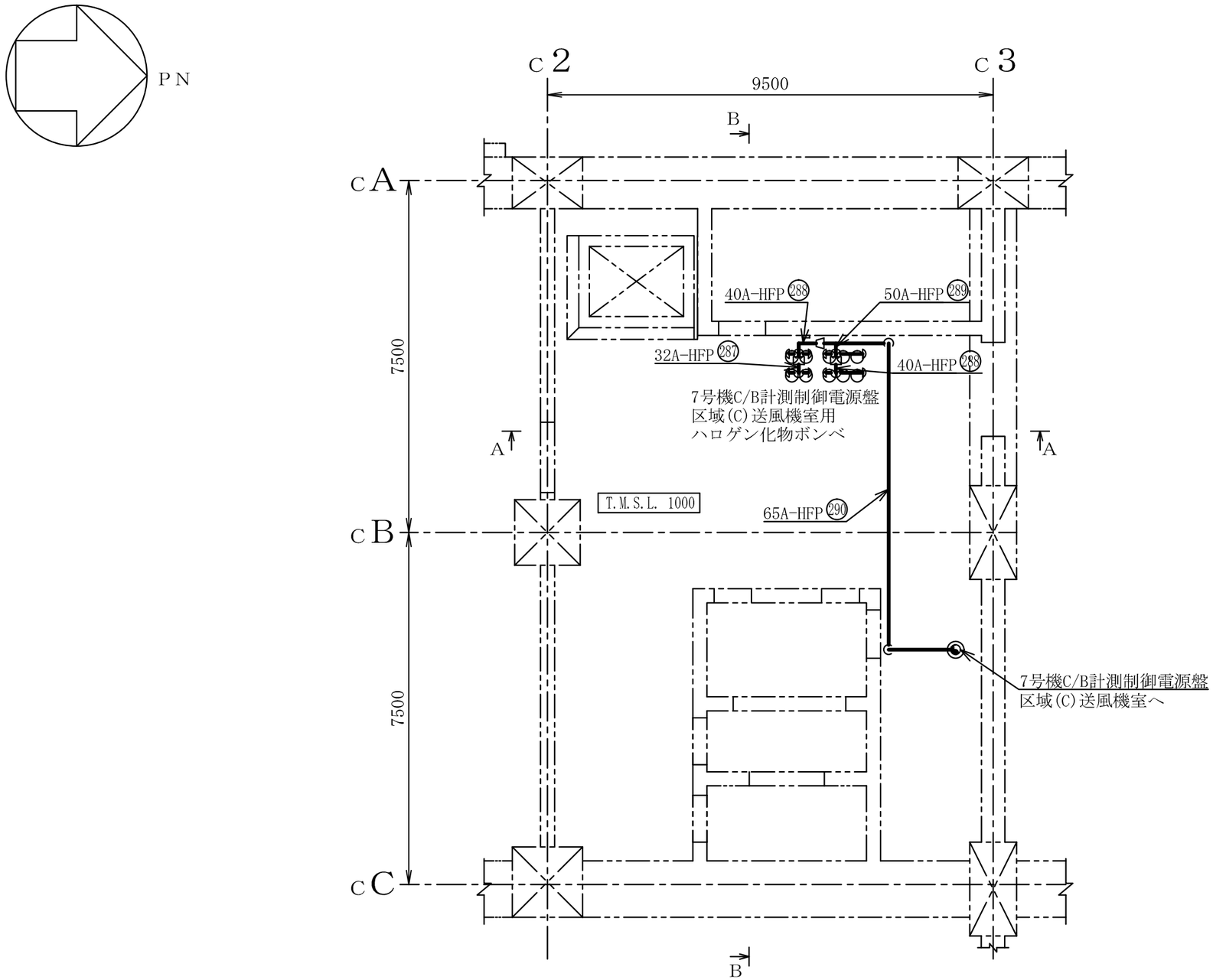

注1 ：寸法はmmを示す。
注2 ：図中の丸番号は別紙1のNO.を示す。

コントロール建屋

工事計画認可申請	第9-3-2-2-3-89図
柏崎刈羽原子力発電所第７号機	
名称	その他発電用原子炉の附属施設のうち火災防護設備のうち消火設備（小空間固定式消火設備）に係る主配管の配置を明示した図面（その89）
東京電力ホールディングス株式会社	

0511

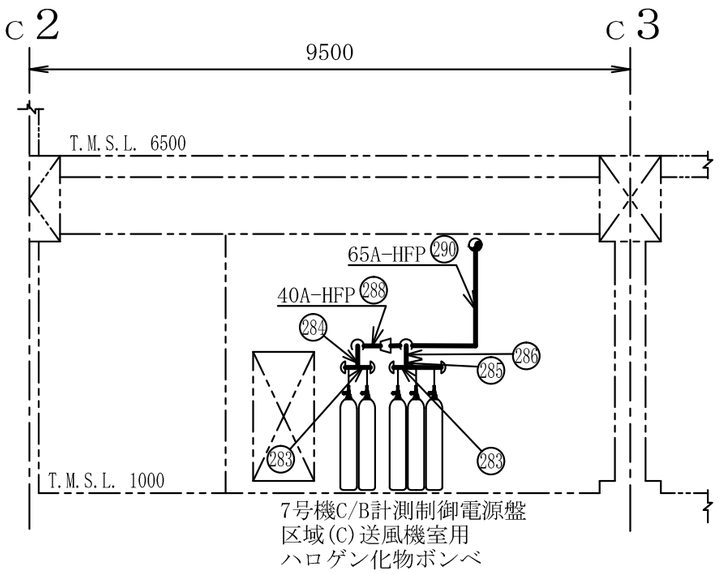

A～A矢視図

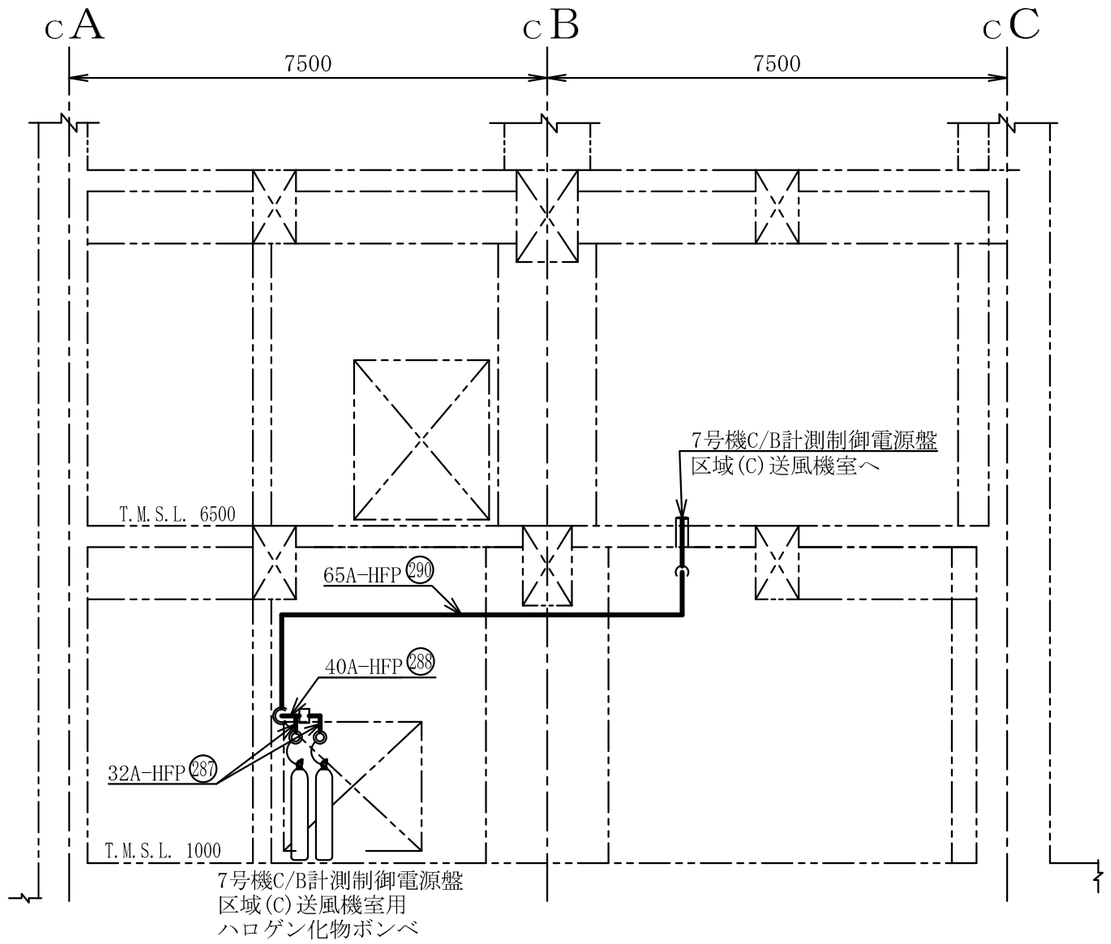

B～B矢視図

注1 ：寸法はmmを示す。
注2 ：図中の丸番号は別紙1のNO.を示す。

コントロール建屋

工事計画認可申請	第9-3-2-2-3-90図
柏崎刈羽原子力発電所第７号機	
名称	その他発電用原子炉の附属施設のうち火災防護設備のうち消火設備（小空間固定式消火設備）に係る主配管の配置を明示した図面（その90）
東京電力ホールディングス株式会社	

0710

系統番号：U53

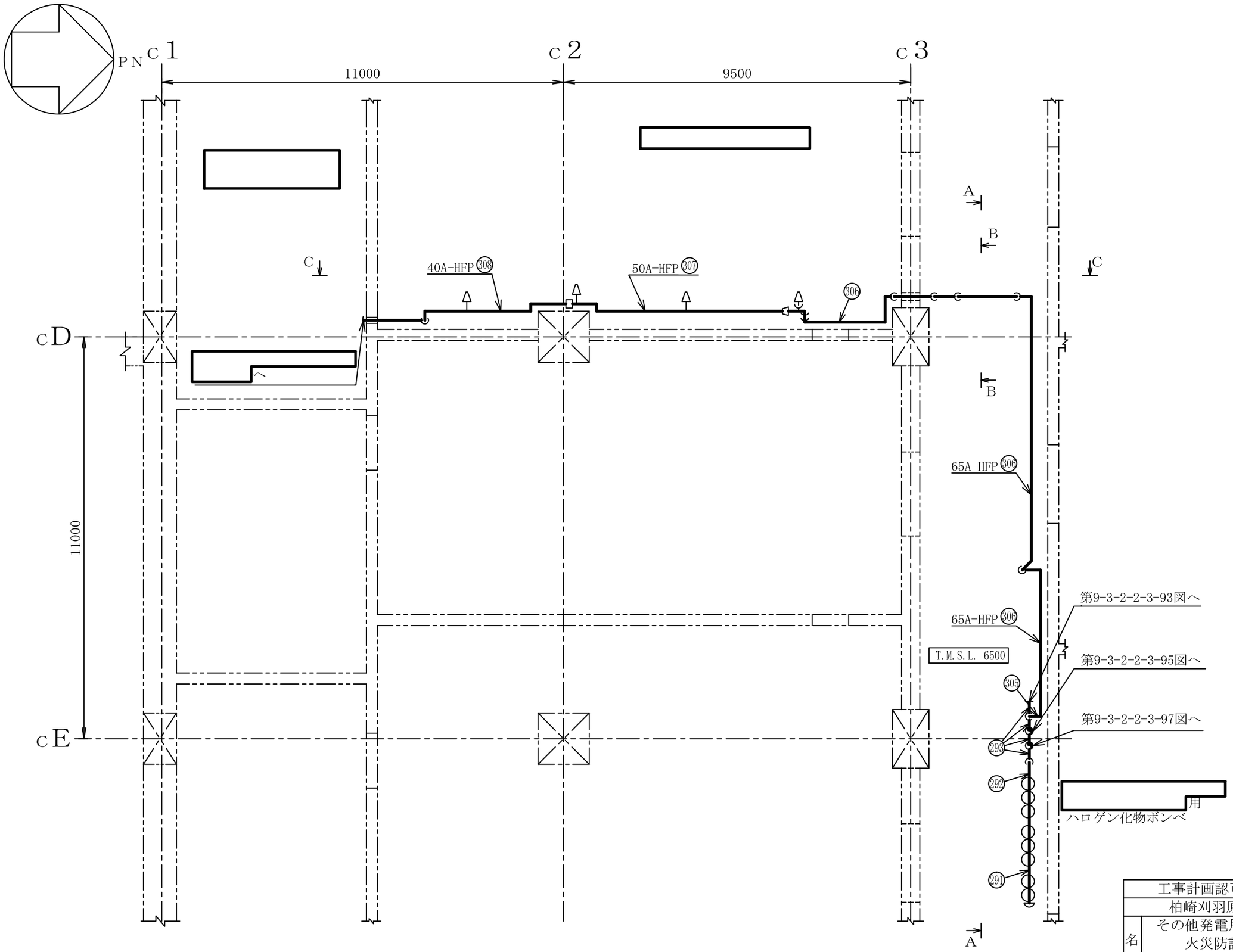

注1 ：寸法はmmを示す。
注2 ：図中の丸番号は別紙1のNO.を示す。

コントロール建屋

工事計画認可申請	第9-3-2-2-3-91図
柏崎刈羽原子力発電所第７号機	
名称	その他発電用原子炉の附属施設のうち火災防護設備のうち消火設備（小空間固定式消火設備）に係る主配管の配置を明示した図面（その91）
東京電力ホールディングス株式会社	

0824

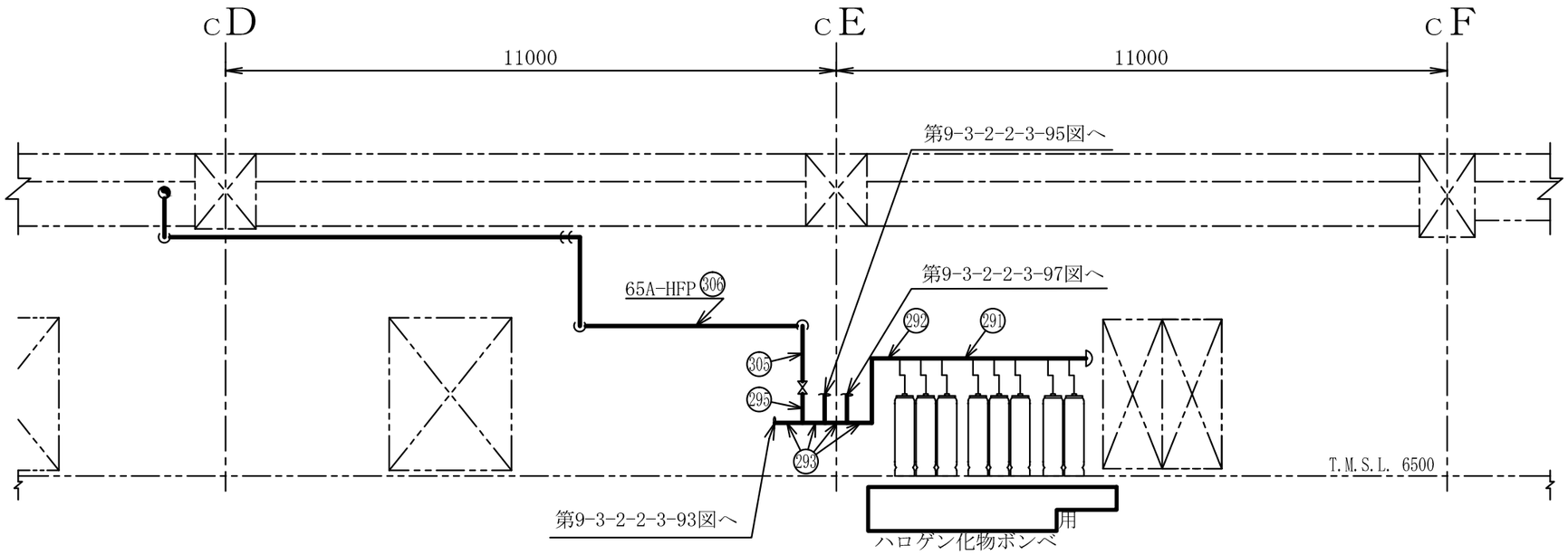

A～A矢視図

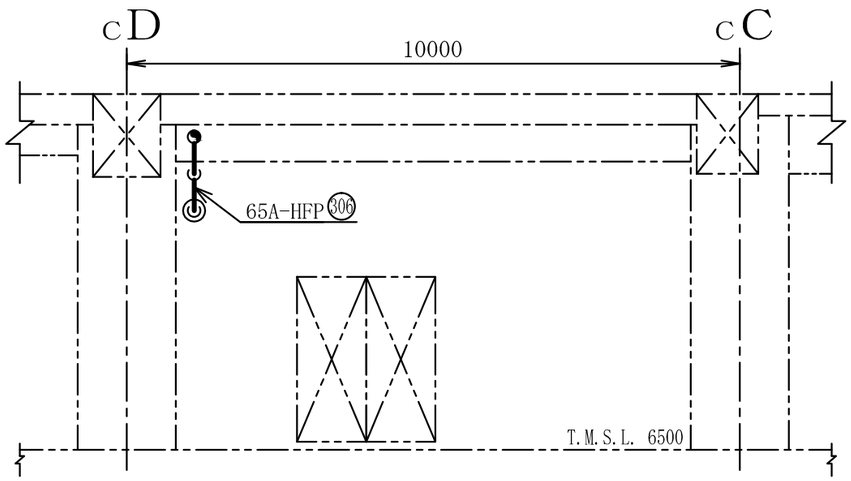

B～B矢視図

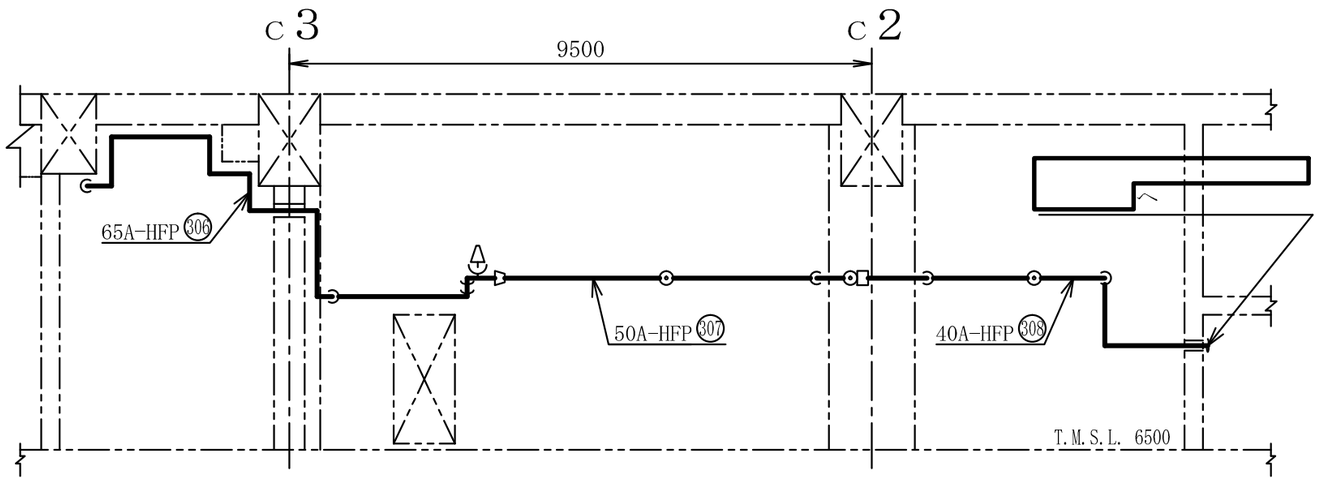

C～C矢視図

注1 ：寸法はmmを示す。
注2 ：図中の丸番号は別紙1のNO.を示す。

コントロール建屋

工事計画認可申請	第9-3-2-2-3-92図
柏崎刈羽原子力発電所第７号機	
名称	その他発電用原子炉の附属施設のうち火災防護設備のうち消火設備（小空間固定式消火設備）に係る主配管の配置を明示した図面（その92）
東京電力ホールディングス株式会社	

0824

系統番号：U53

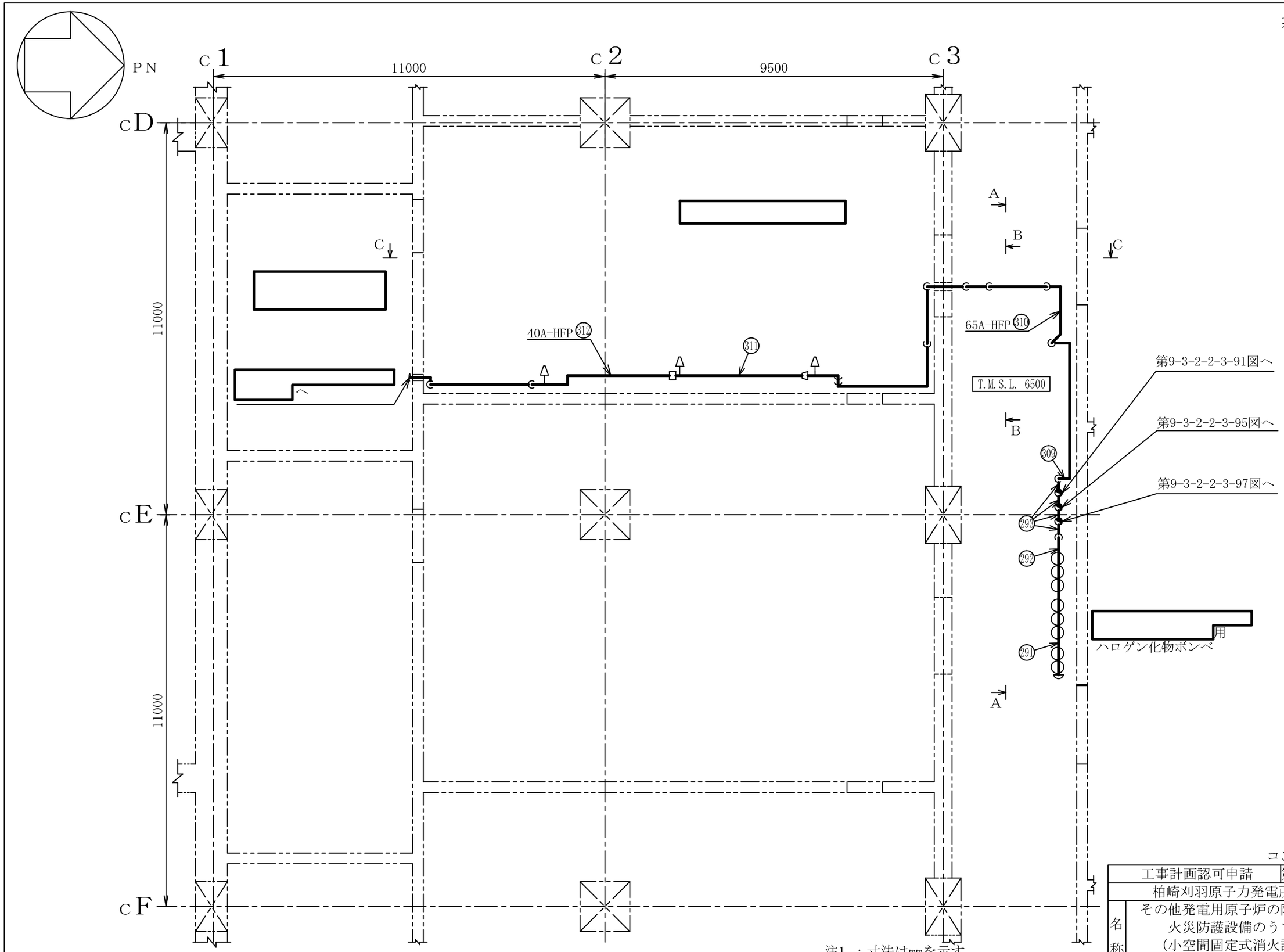

注1 ：寸法はmmを示す。
注2 ：図中の丸番号は別紙1のNO.を示す。

コントロール建屋

工事計画認可申請	第9-3-2-2-3-93図
柏崎刈羽原子力発電所第７号機	
名称	その他発電用原子炉の附属施設のうち火災防護設備のうち消火設備（小空間固定式消火設備）に係る主配管の配置を明示した図面（その93）
東京電力ホールディングス株式会社	

0824

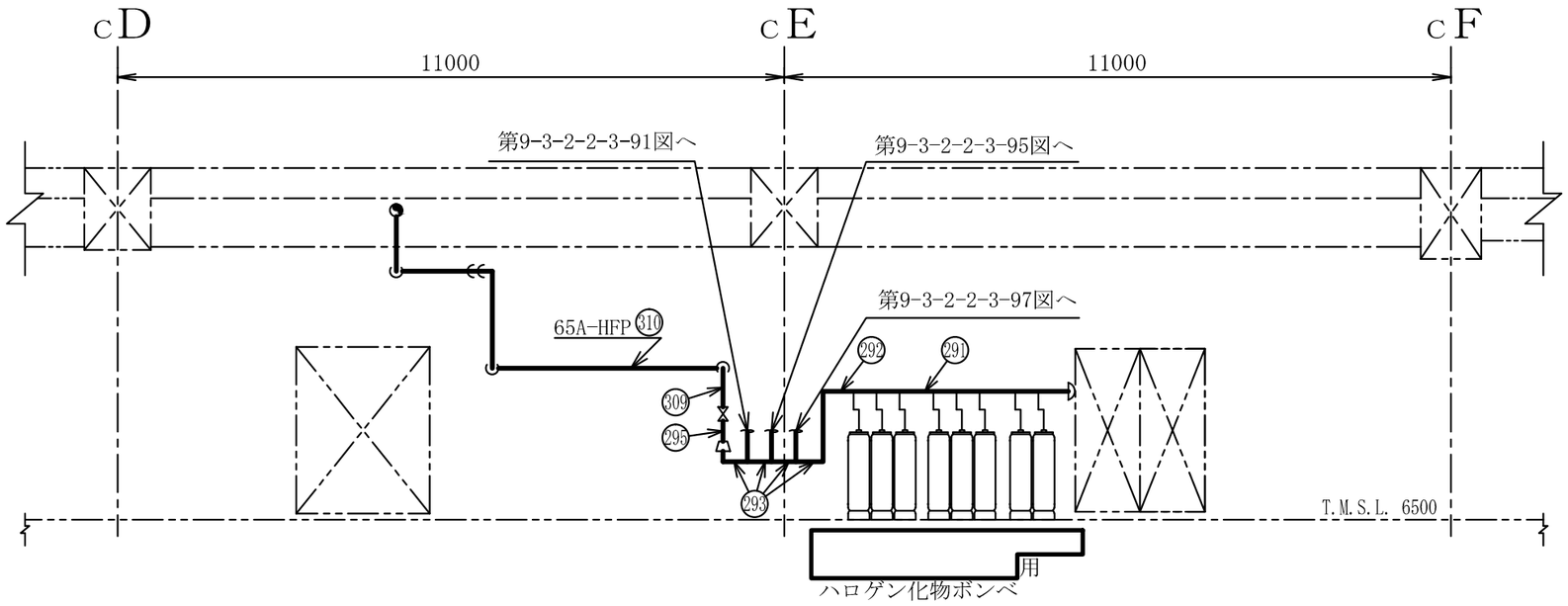

A～A矢視図

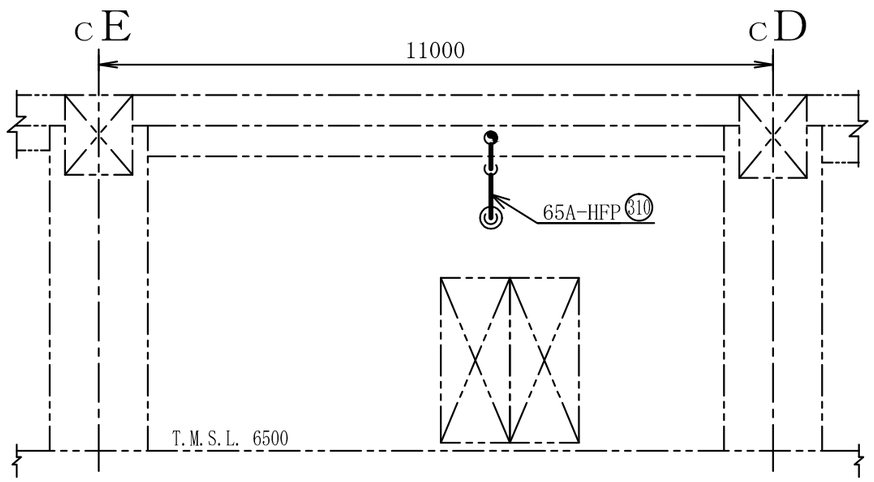

B～B矢視図

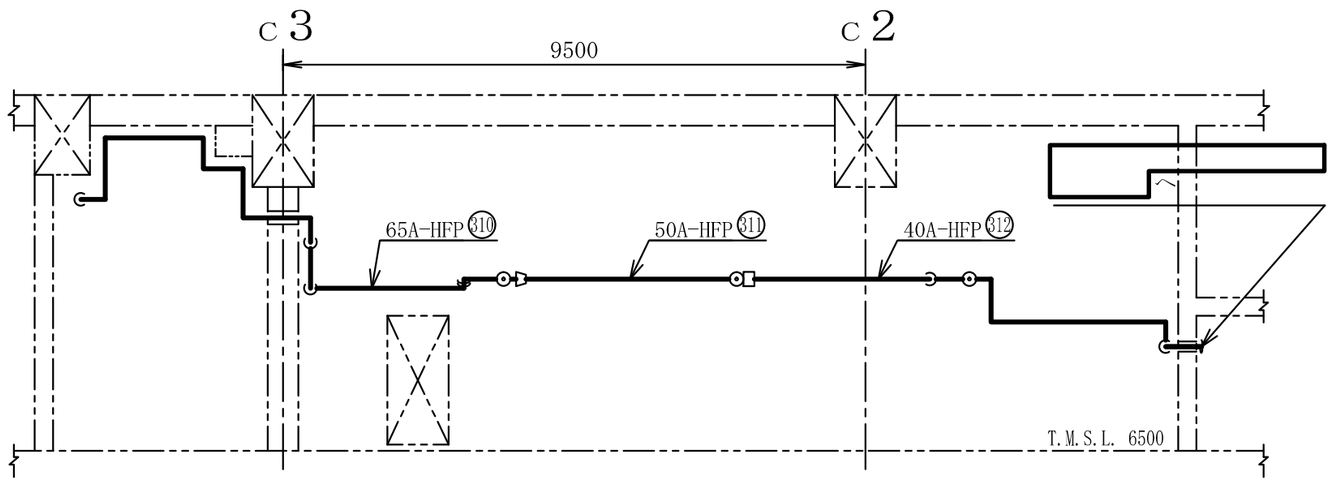

C～C矢視図

コントロール建屋

注1 ：寸法はmmを示す。
注2 ：図中の丸番号は別紙1のNO.を示す。

工事計画認可申請	第9-3-2-2-3-94図
柏崎刈羽原子力発電所第７号機	
名称	その他発電用原子炉の附属施設のうち火災防護設備のうち消火設備（小空間固定式消火設備）に係る主配管の配置を明示した図面（その94）
東京電力ホールディングス株式会社	

系統番号：U53

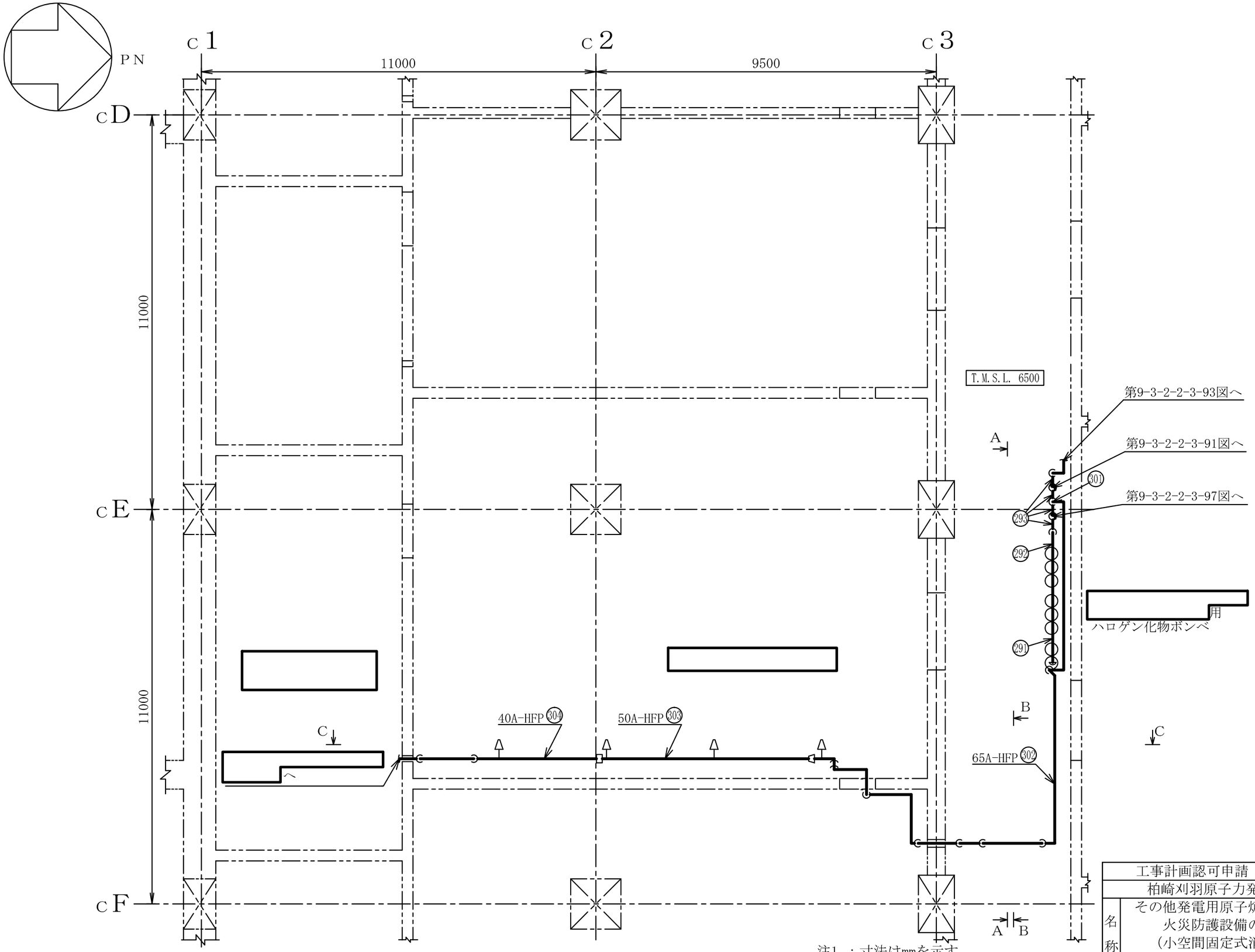

注1 ：寸法はmmを示す。
注2 ：図中の丸番号は別紙1のNO.を示す。

コントロール建屋

工事計画認可申請	第9-3-2-2-3-95図
柏崎刈羽原子力発電所第７号機	
名称	その他発電用原子炉の附属施設のうち火災防護設備のうち消火設備（小空間固定式消火設備）に係る主配管の配置を明示した図面（その95）
東京電力ホールディングス株式会社	

0824

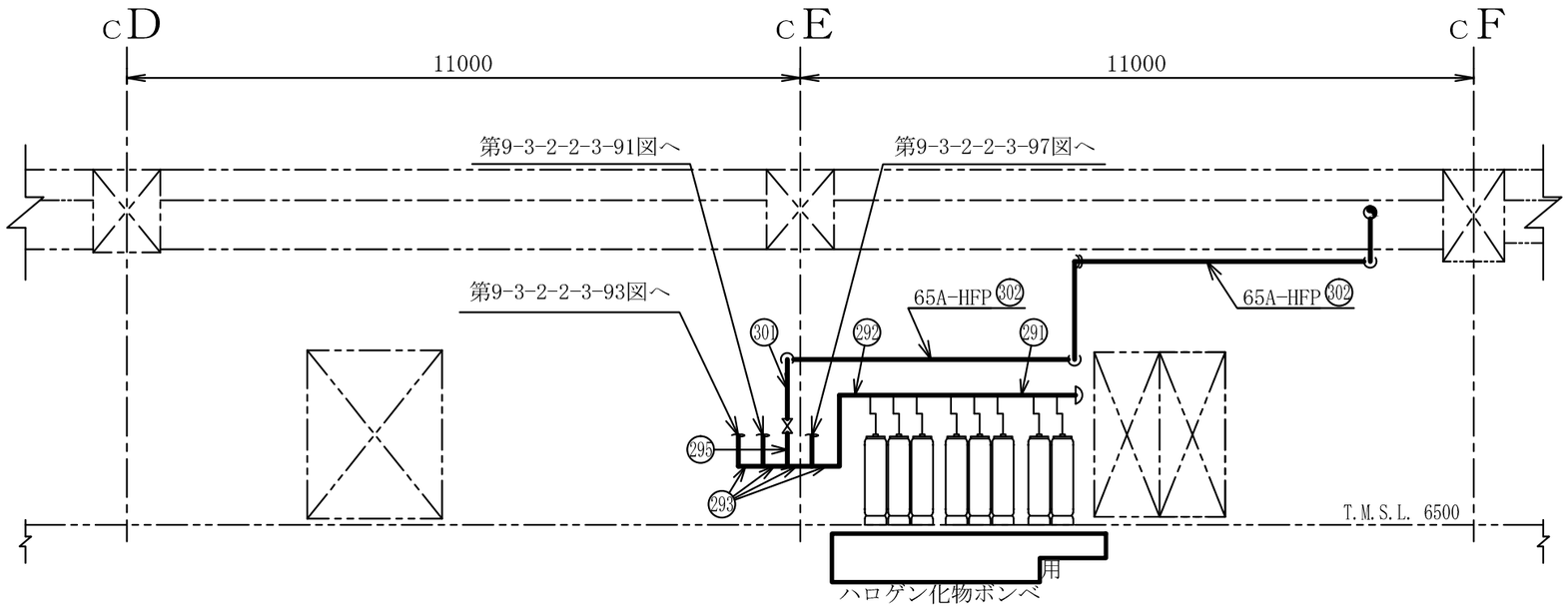

A～A矢視図

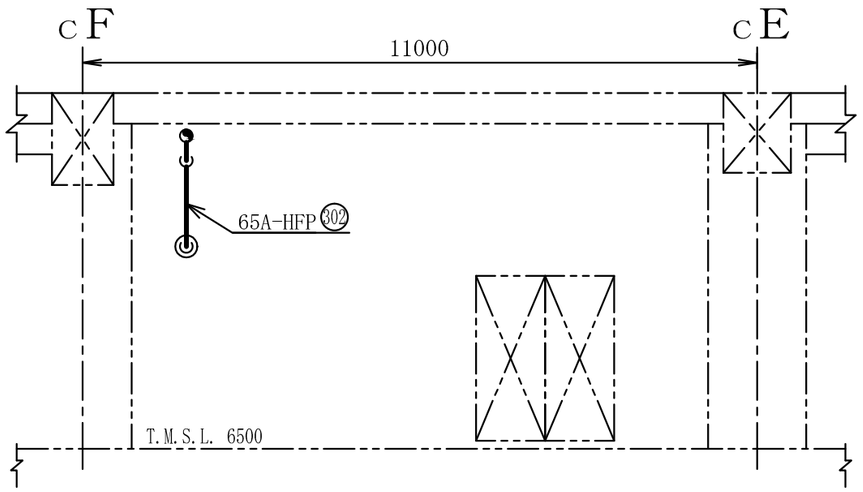

B～B矢視図

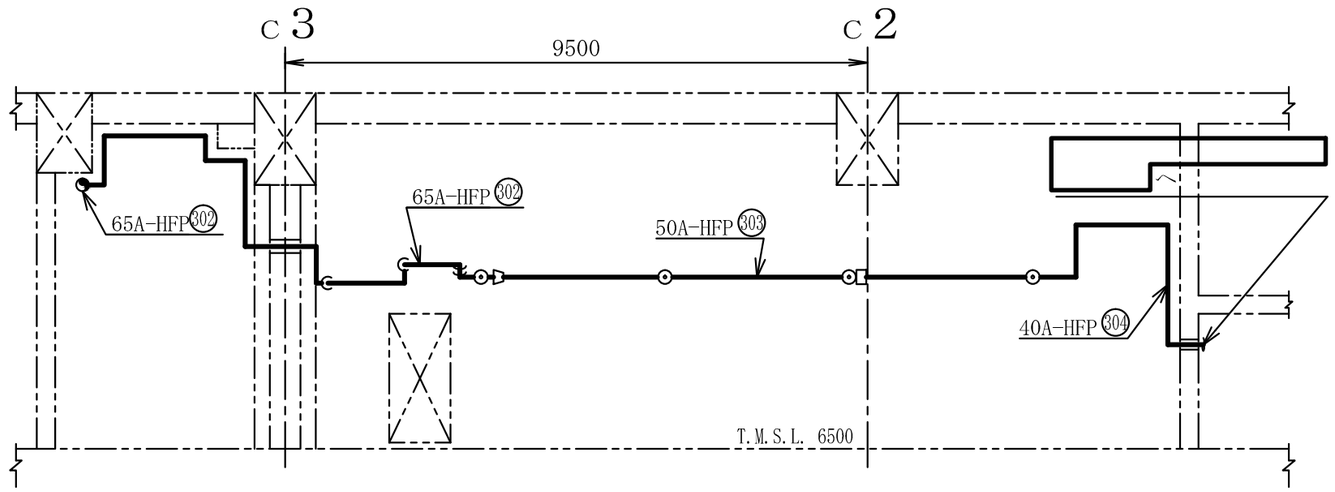

C～C矢視図

注1 ：寸法はmmを示す。
注2 ：図中の丸番号は別紙1のNO.を示す。

コントロール建屋

工事計画認可申請	第9-3-2-2-3-96図
柏崎刈羽原子力発電所第７号機	
名称	その他発電用原子炉の附属施設のうち火災防護設備のうち消火設備（小空間固定式消火設備）に係る主配管の配置を明示した図面（その96）
東京電力ホールディングス株式会社	

系統番号：U53

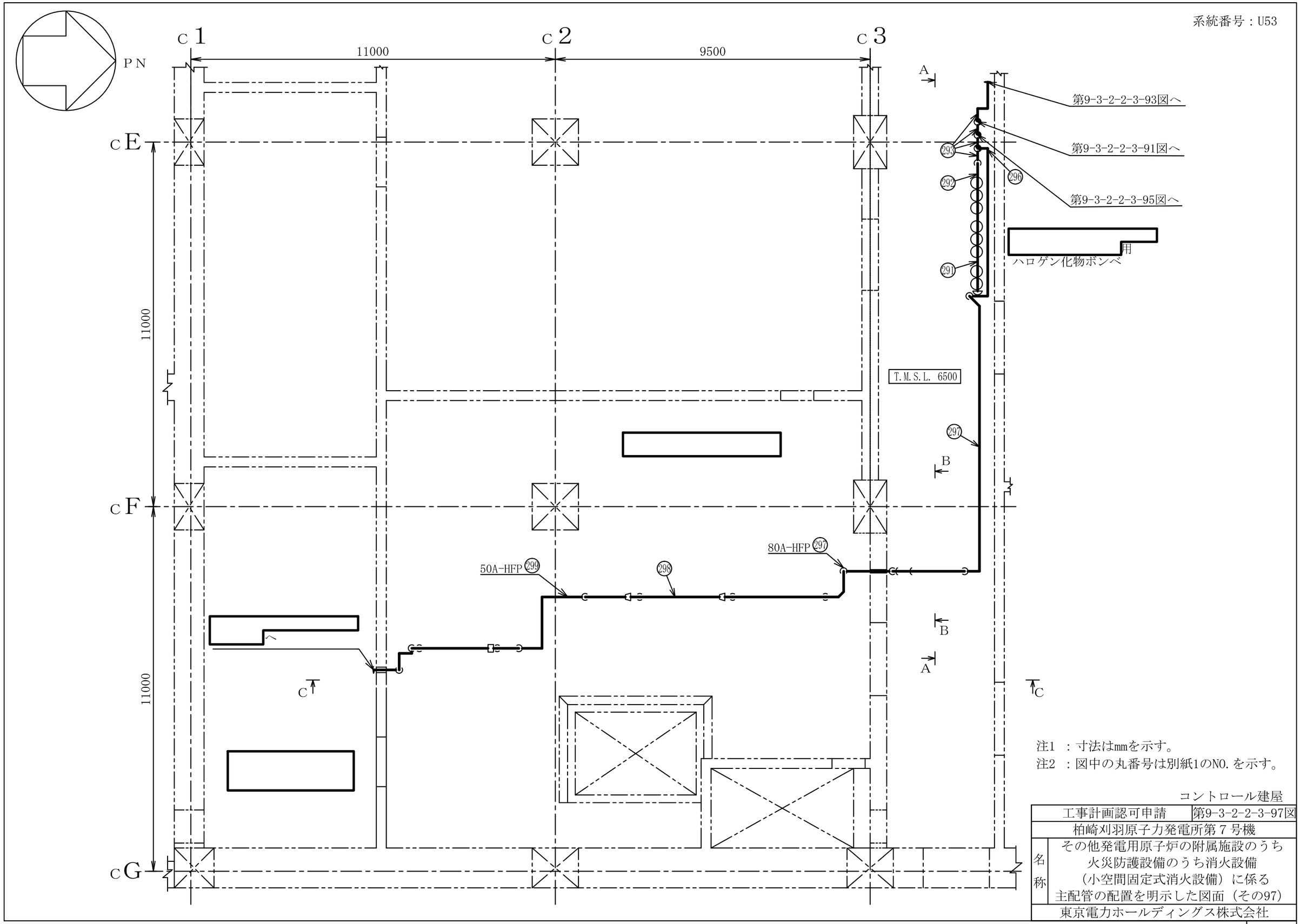

注1 ：寸法はmmを示す。
注2 ：図中の丸番号は別紙1のNO.を示す。

コントロール建屋

工事計画認可申請	第9-3-2-2-3-97図
柏崎刈羽原子力発電所第７号機	
名称	その他発電用原子炉の附属施設のうち火災防護設備のうち消火設備（小空間固定式消火設備）に係る主配管の配置を明示した図面（その97）
東京電力ホールディングス株式会社	

0824

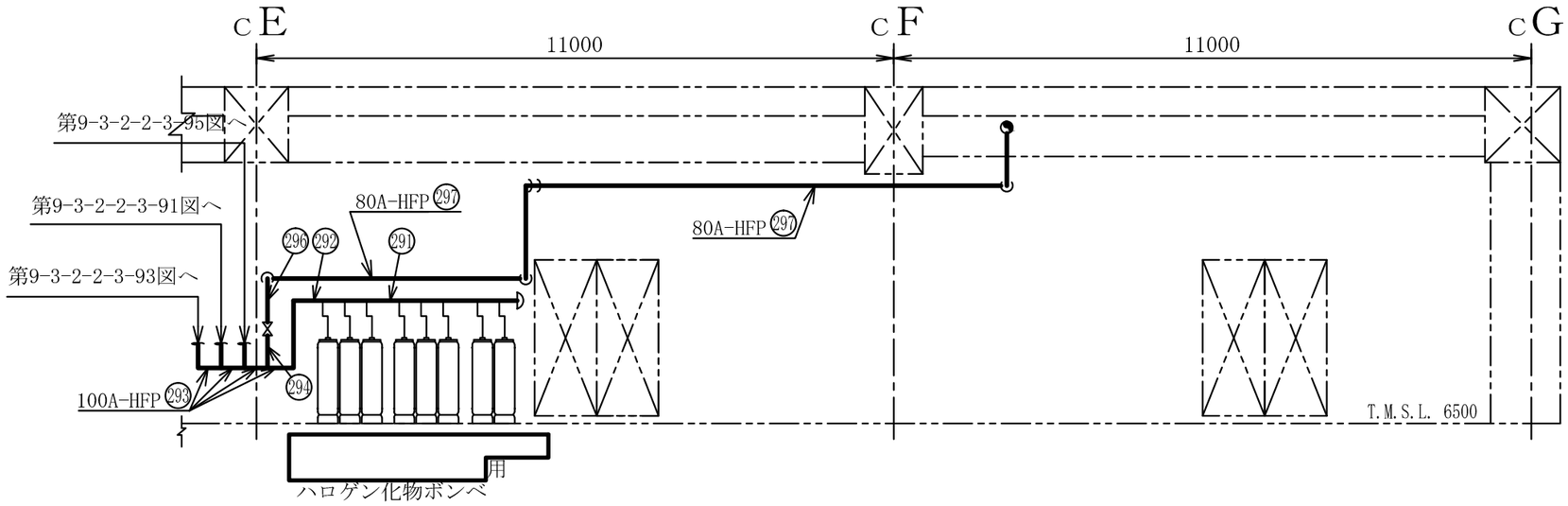

A～A矢視図

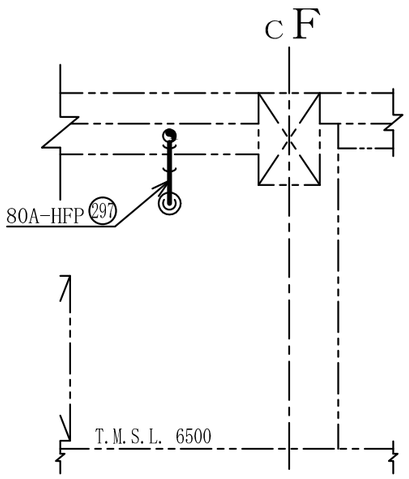

B～B矢視図

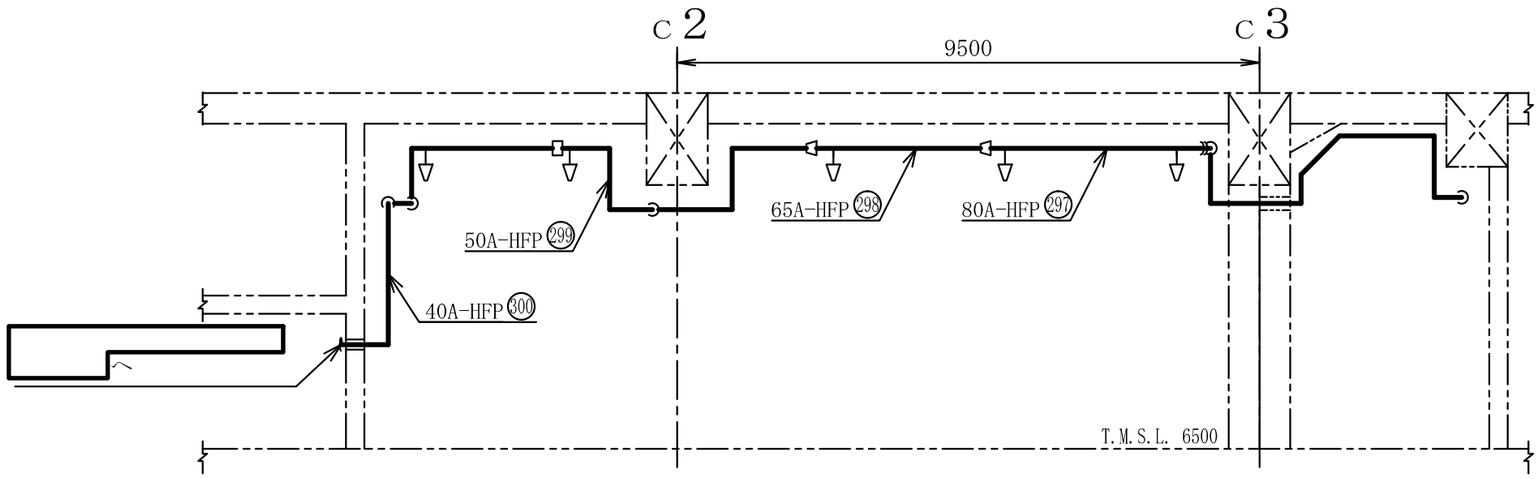

C～C矢視図

注1 ：寸法はmmを示す。
注2 ：図中の丸番号は別紙1のNO.を示す。

コントロール建屋

工事計画認可申請	第9-3-2-2-3-98図
柏崎刈羽原子力発電所第７号機	
名称	その他発電用原子炉の附属施設のうち火災防護設備のうち消火設備（小空間固定式消火設備）に係る主配管の配置を明示した図面（その98）
東京電力ホールディングス株式会社	

0824

系統番号：U53

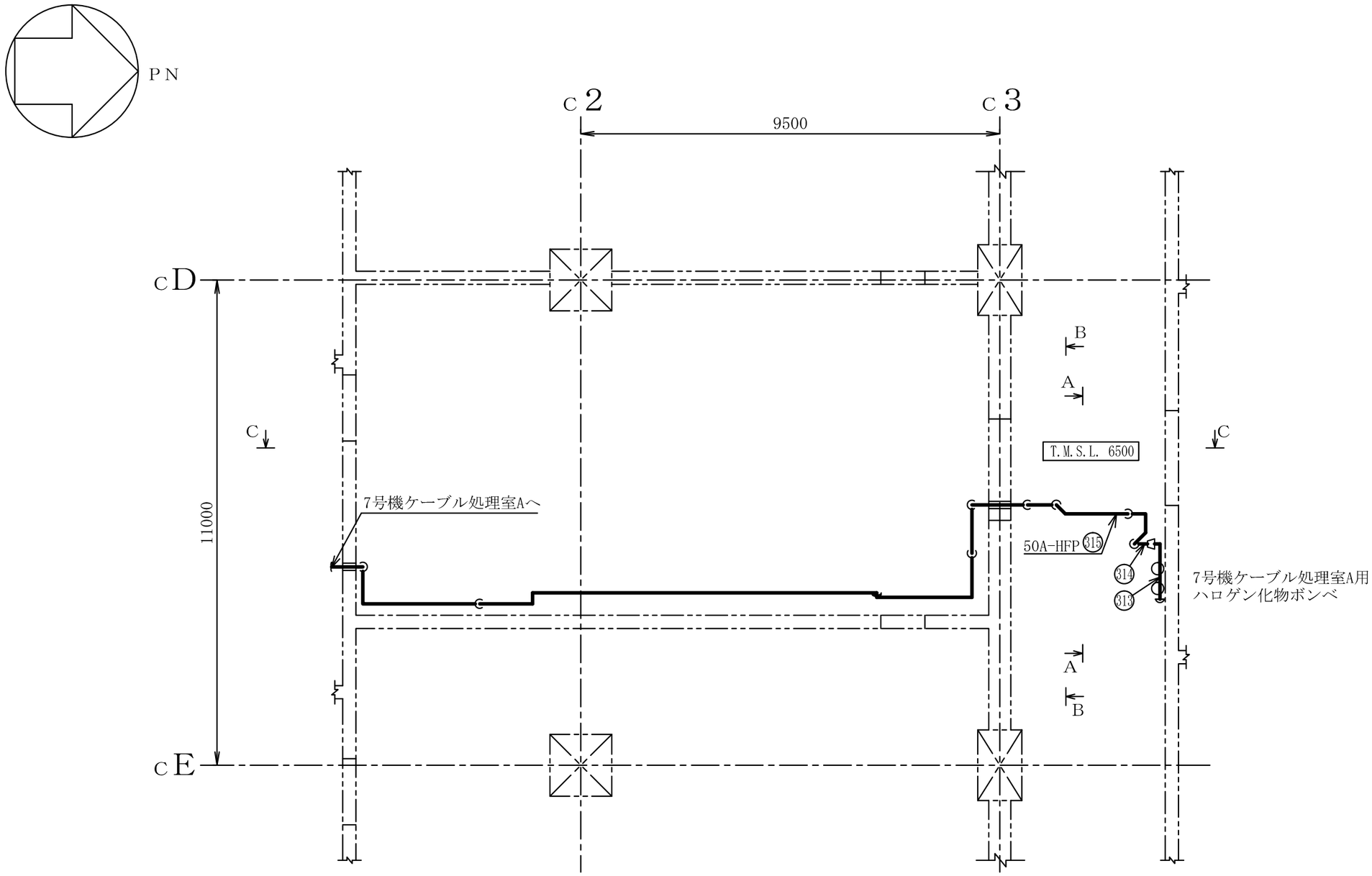

注1 ：寸法はmmを示す。
注2 ：図中の丸番号は別紙1のNO.を示す。

コントロール建屋

工事計画認可申請	第9-3-2-2-3-99図
柏崎刈羽原子力発電所第７号機	
名称	その他発電用原子炉の附属施設のうち火災防護設備のうち消火設備（小空間固定式消火設備）に係る主配管の配置を明示した図面（その99）
東京電力ホールディングス株式会社	

0803

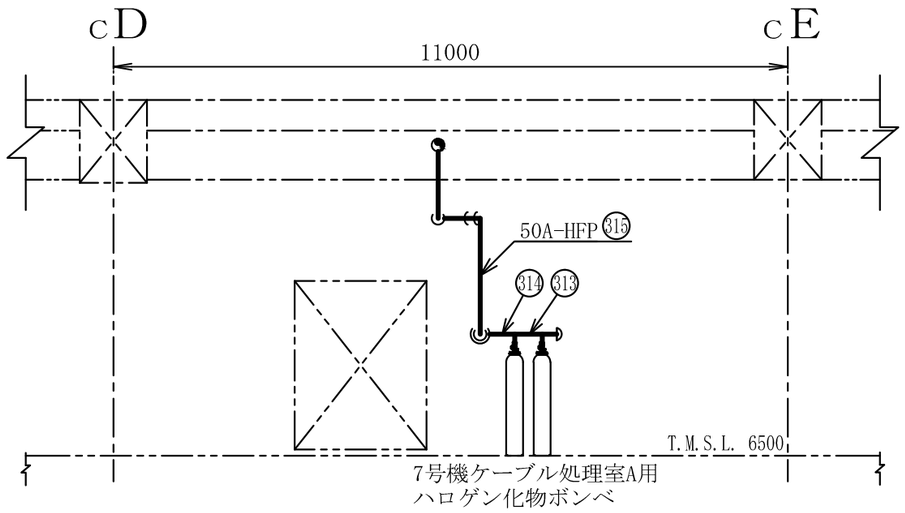

A～A矢視図

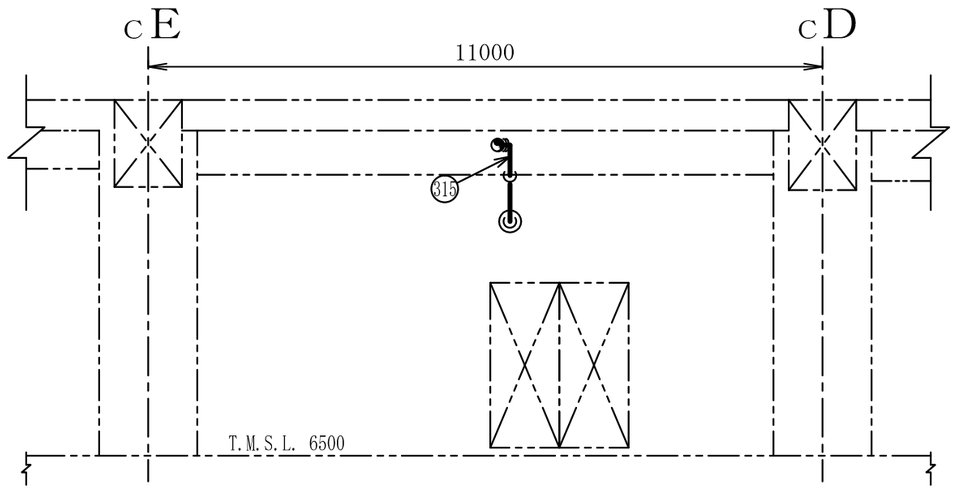

B～B矢視図

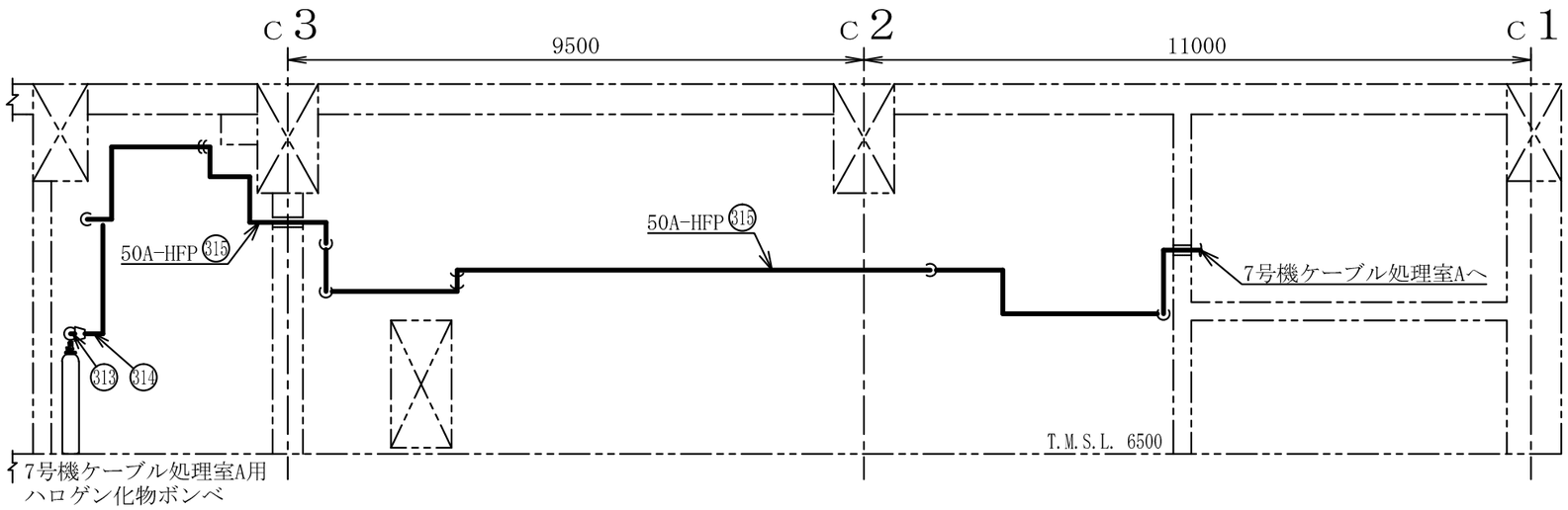

C～C矢視図

注1 ：寸法はmmを示す。
注2 ：図中の丸番号は別紙1のNO.を示す。

コントロール建屋

工事計画認可申請	第9-3-2-2-3-100図
柏崎刈羽原子力発電所第７号機	
名称	その他発電用原子炉の附属施設のうち火災防護設備のうち消火設備（小空間固定式消火設備）に係る主配管の配置を明示した図面（その100）
東京電力ホールディングス株式会社	

8Z21

系統番号：U53

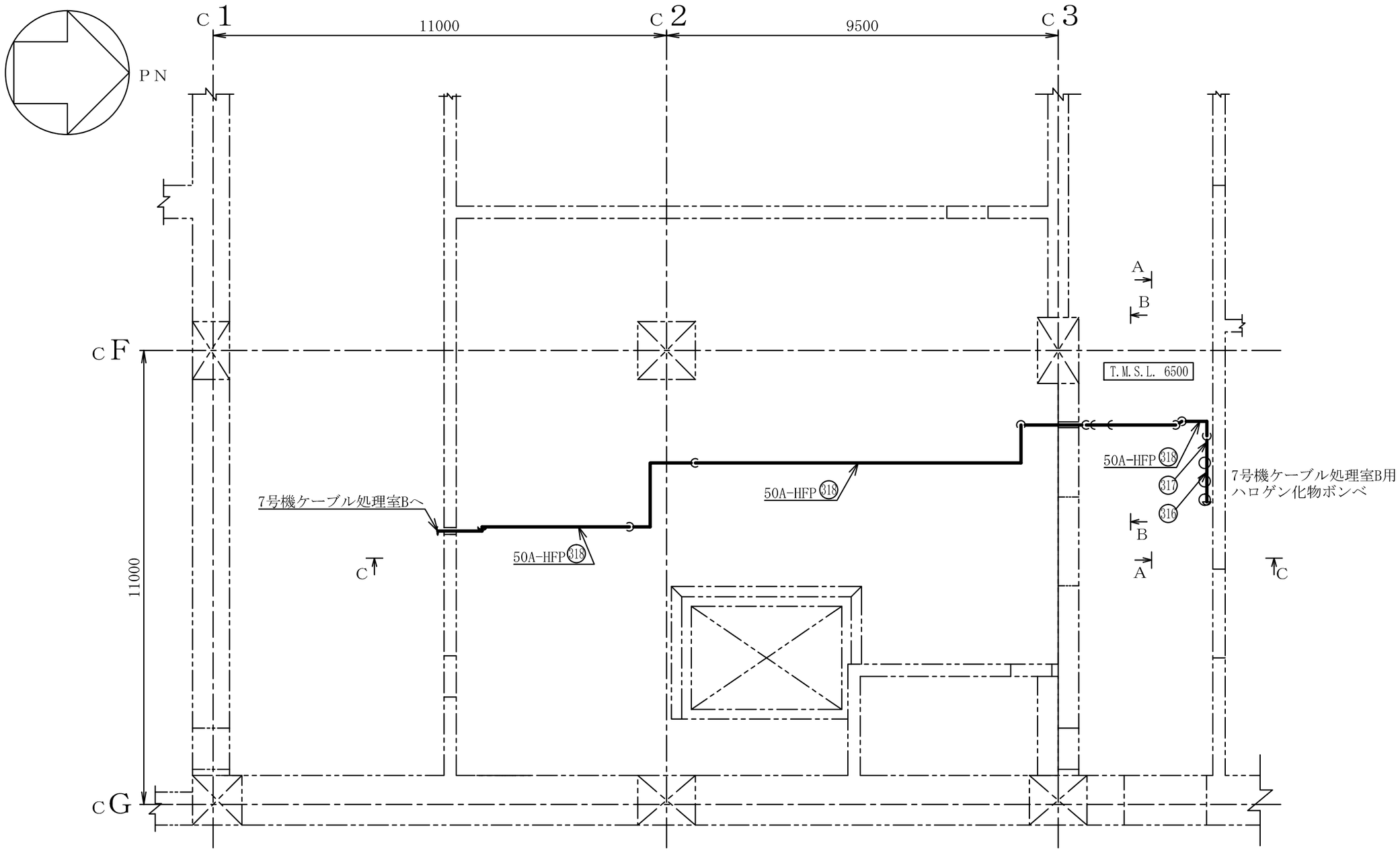

注1 ：寸法はmmを示す。
注2 ：図中の丸番号は別紙1のNO.を示す。

コントロール建屋

工事計画認可申請	第9-3-2-2-3-101図
柏崎刈羽原子力発電所第７号機	
名称	その他発電用原子炉の附属施設のうち火災防護設備のうち消火設備（小空間固定式消火設備）に係る主配管の配置を明示した図面（その101）
東京電力ホールディングス株式会社	

0803

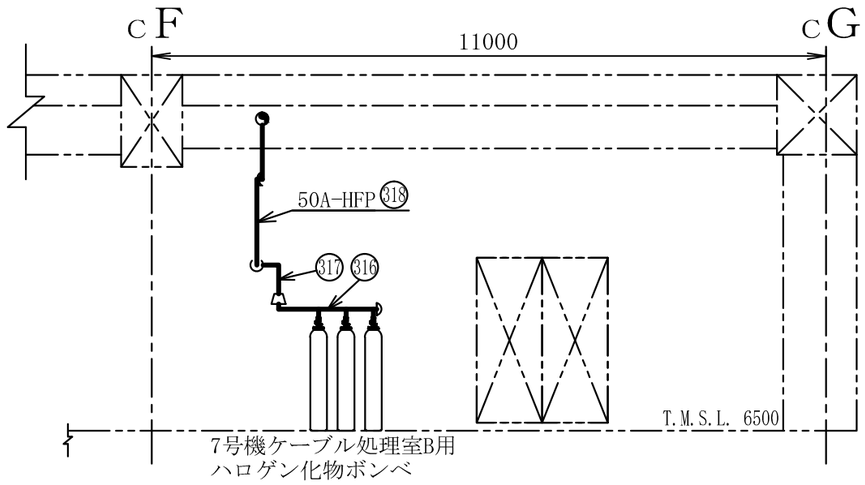

A～A矢視図

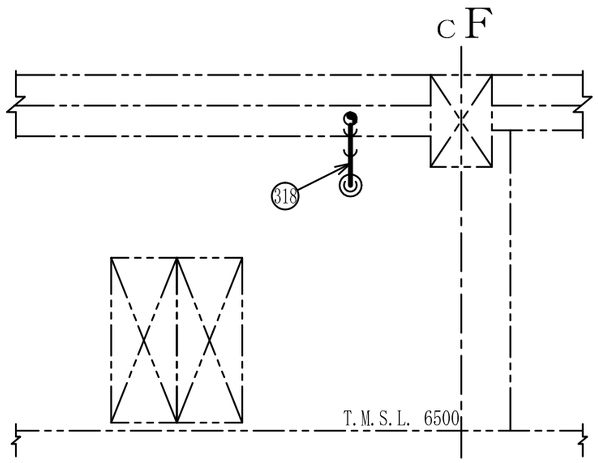

B～B矢視図

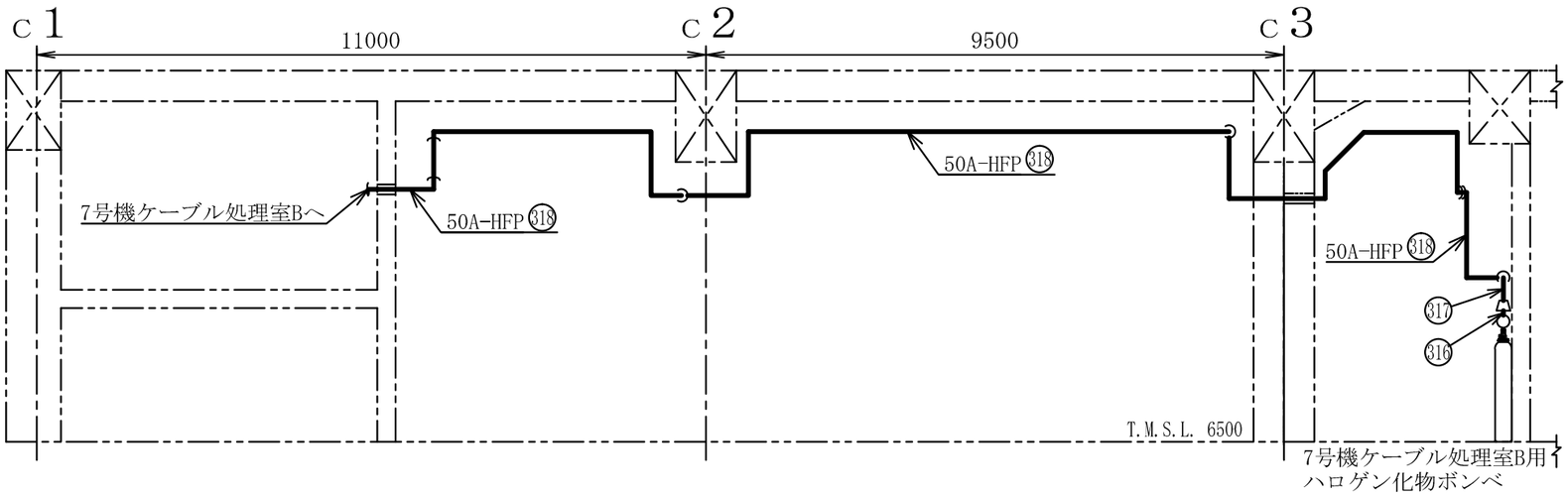

C～C矢視図

注1 ：寸法はmmを示す。
注2 ：図中の丸番号は別紙1のNO.を示す。

コントロール建屋

工事計画認可申請	第9-3-2-2-3-102図
柏崎刈羽原子力発電所第７号機	
名称	その他発電用原子炉の附属施設のうち火災防護設備のうち消火設備（小空間固定式消火設備）に係る主配管の配置を明示した図面（その102）
東京電力ホールディングス株式会社	

8Z21

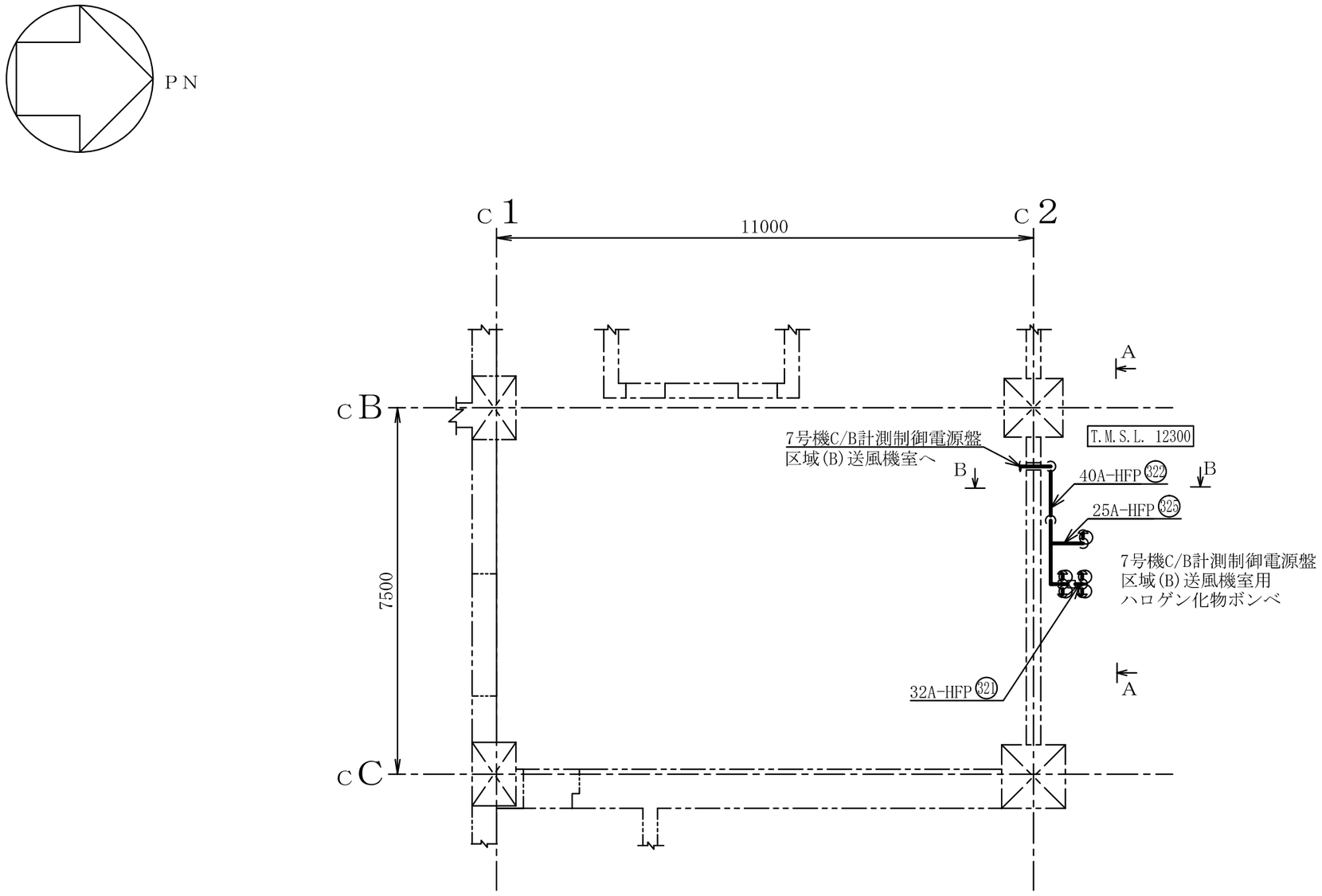

注1 ：寸法はmmを示す。
注2 ：図中の丸番号は別紙1のNO.を示す。

コントロール建屋

工事計画認可申請	第9-3-2-2-3-103図
柏崎刈羽原子力発電所第７号機	
名称	その他発電用原子炉の附属施設のうち火災防護設備のうち消火設備（小空間固定式消火設備）に係る主配管の配置を明示した図面（その103）
東京電力ホールディングス株式会社	

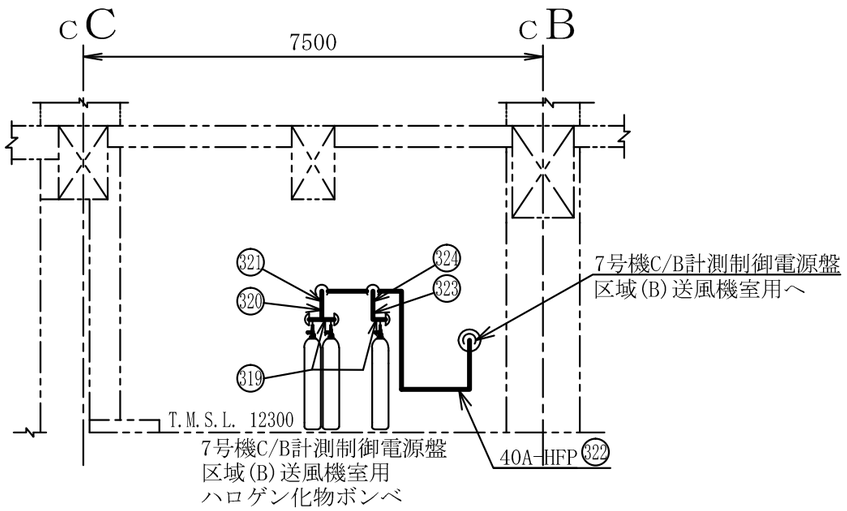

A～A矢視図

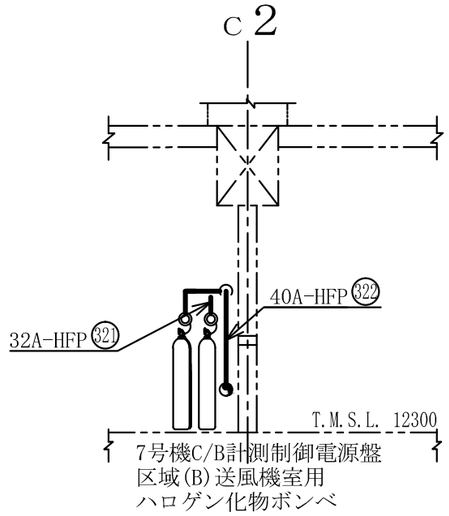

B～B矢視図

注1 ：寸法はmmを示す。
注2 ：図中の丸番号は別紙1のNO.を示す。

コントロール建屋

工事計画認可申請	第9-3-2-2-3-104図
柏崎刈羽原子力発電所第７号機	
名称	その他発電用原子炉の附属施設のうち火災防護設備のうち消火設備（小空間固定式消火設備）に係る主配管の配置を明示した図面（その104）
東京電力ホールディングス株式会社	

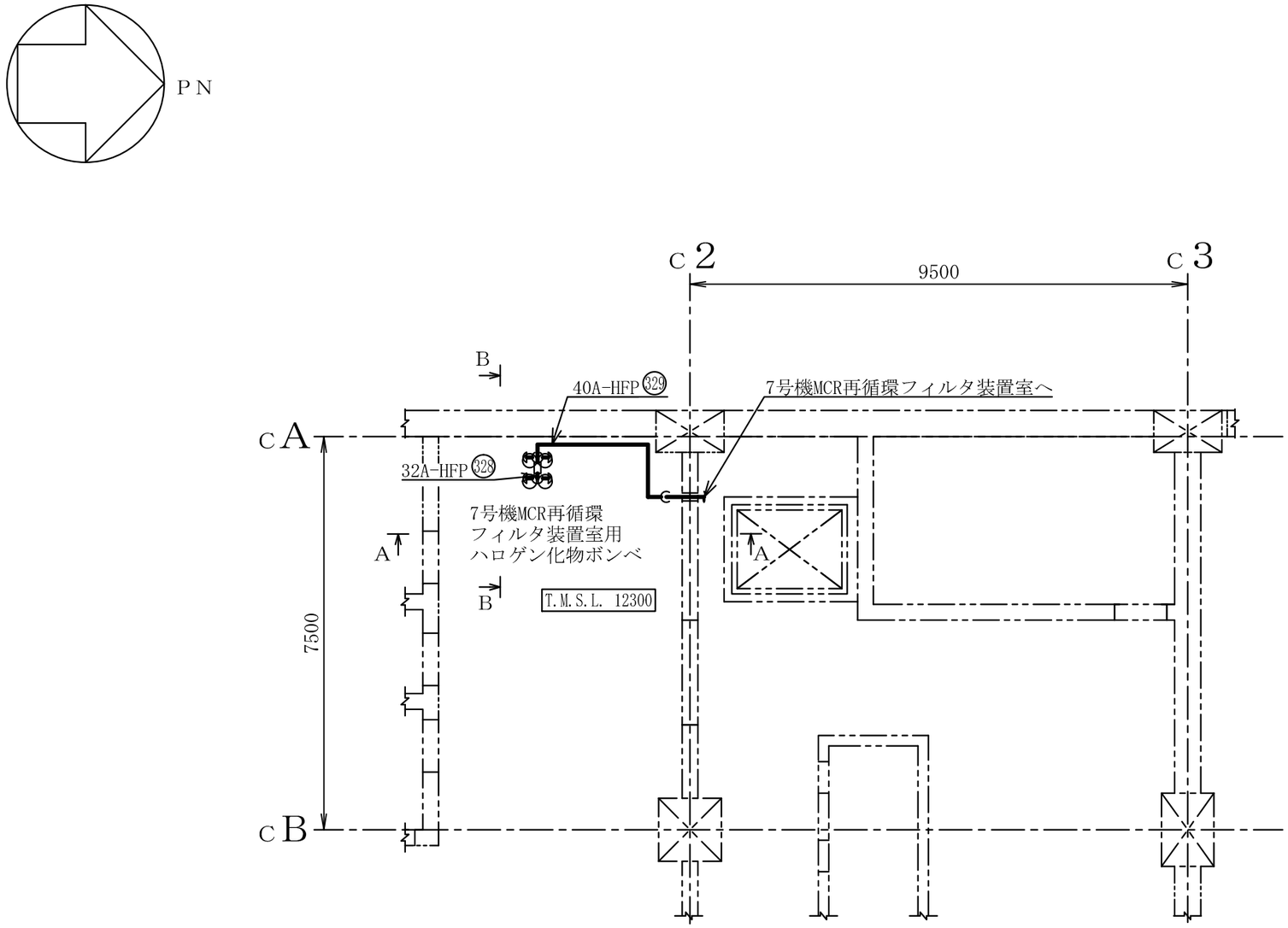

注1 ：寸法はmmを示す。
注2 ：図中の丸番号は別紙1のNO.を示す。

コントロール建屋

工事計画認可申請	第9-3-2-2-3-105図
柏崎刈羽原子力発電所第７号機	
名称	その他発電用原子炉の附属施設のうち 火災防護設備のうち消火設備 （小空間固定式消火設備）に係る 主配管の配置を明示した図面（その105）
東京電力ホールディングス株式会社	

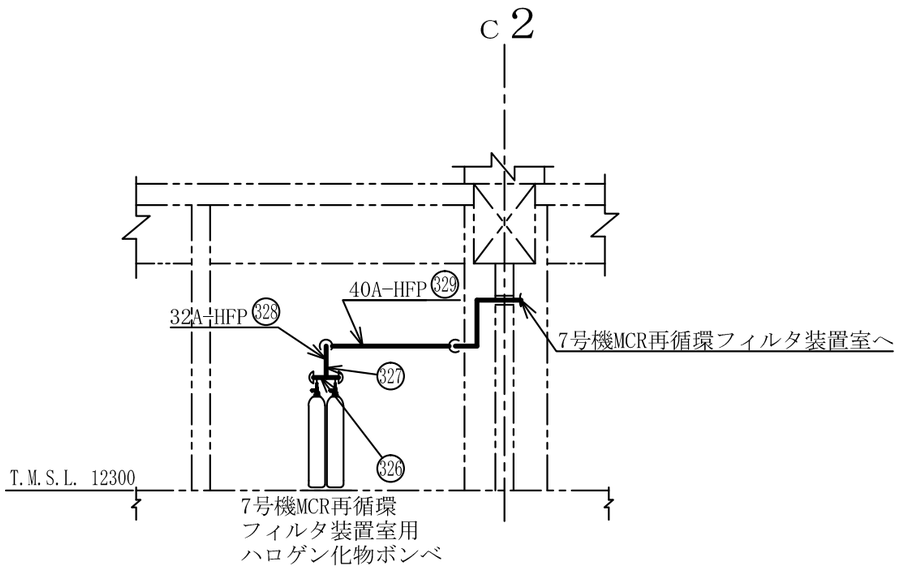

Ａ～Ａ矢視図

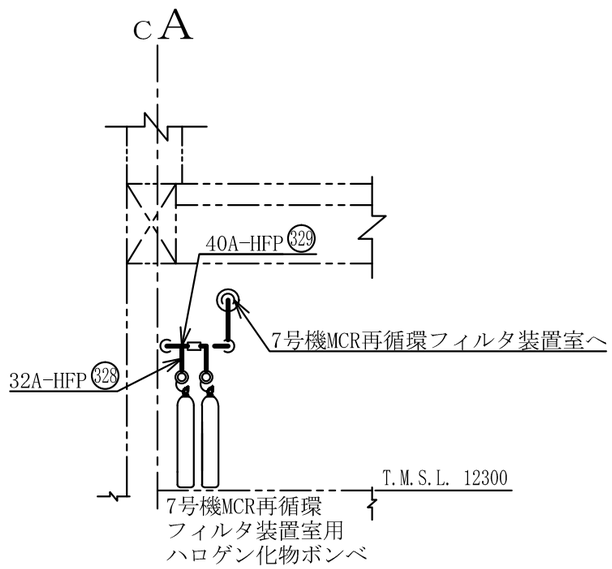

Ｂ～Ｂ矢視図

注1 ：寸法はmmを示す。
注2 ：図中の丸番号は別紙1のNO.を示す。

コントロール建屋

工事計画認可申請	第9-3-2-2-3-106図
柏崎刈羽原子力発電所第７号機	
名称	その他発電用原子炉の附属施設のうち火災防護設備のうち消火設備（小空間固定式消火設備）に係る主配管の配置を明示した図面（その106）
東京電力ホールディングス株式会社	

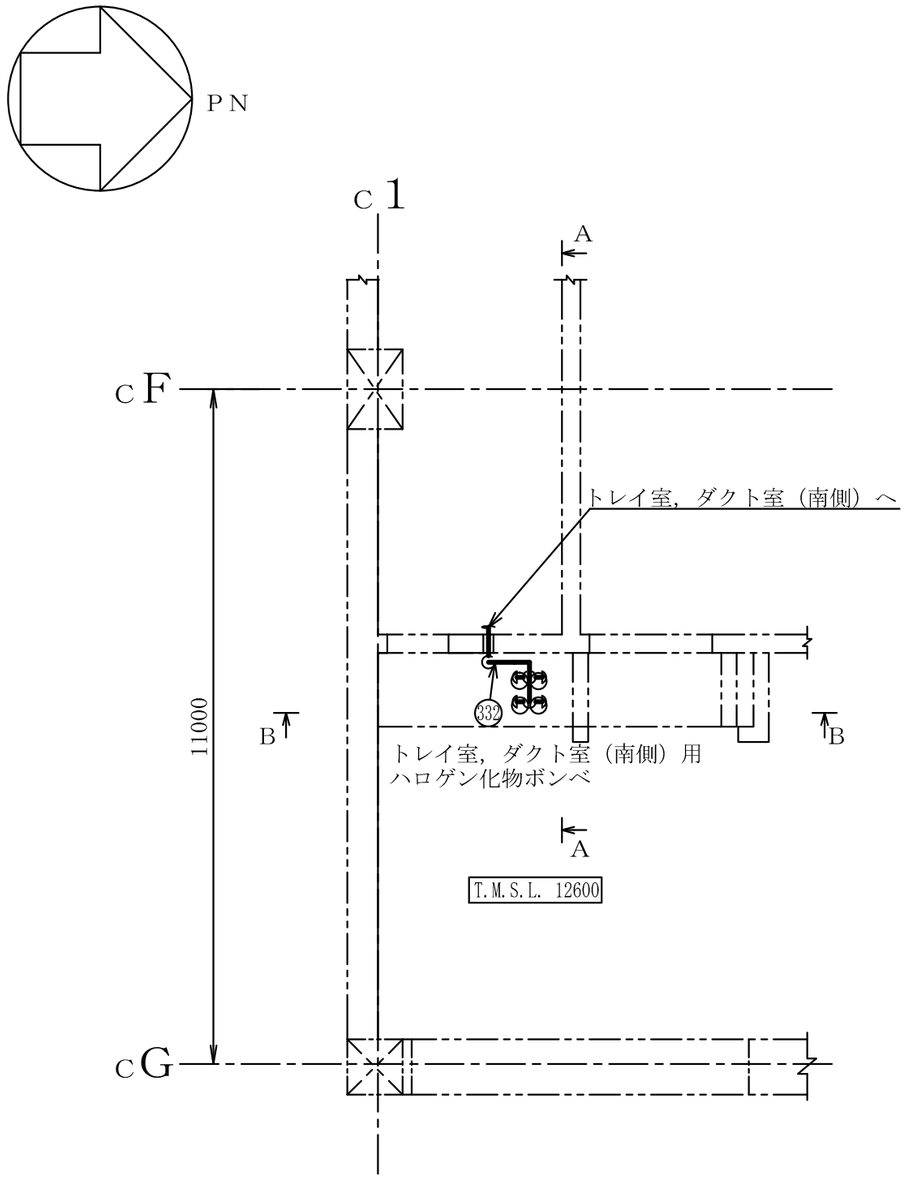

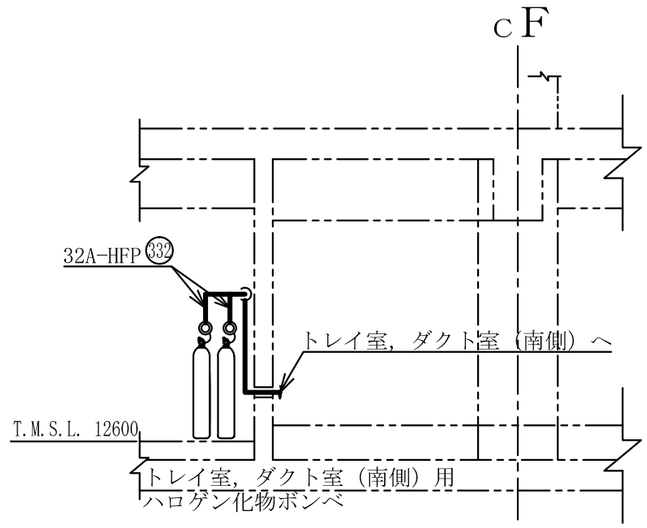

A～A矢視図

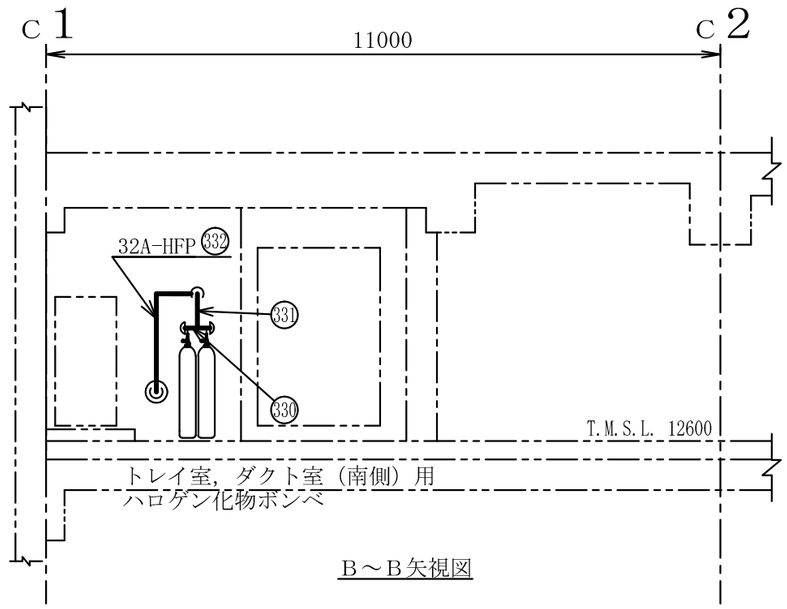

B～B矢視図

注1 ：寸法はmmを示す。
注2 ：図中の丸番号は別紙1のNO.を示す。

コントロール建屋

工事計画認可申請	第9-3-2-2-3-107図
柏崎刈羽原子力発電所第７号機	
名称	その他発電用原子炉の附属施設のうち火災防護設備のうち消火設備（小空間固定式消火設備）に係る主配管の配置を明示した図面（その107）
東京電力ホールディングス株式会社	

0824

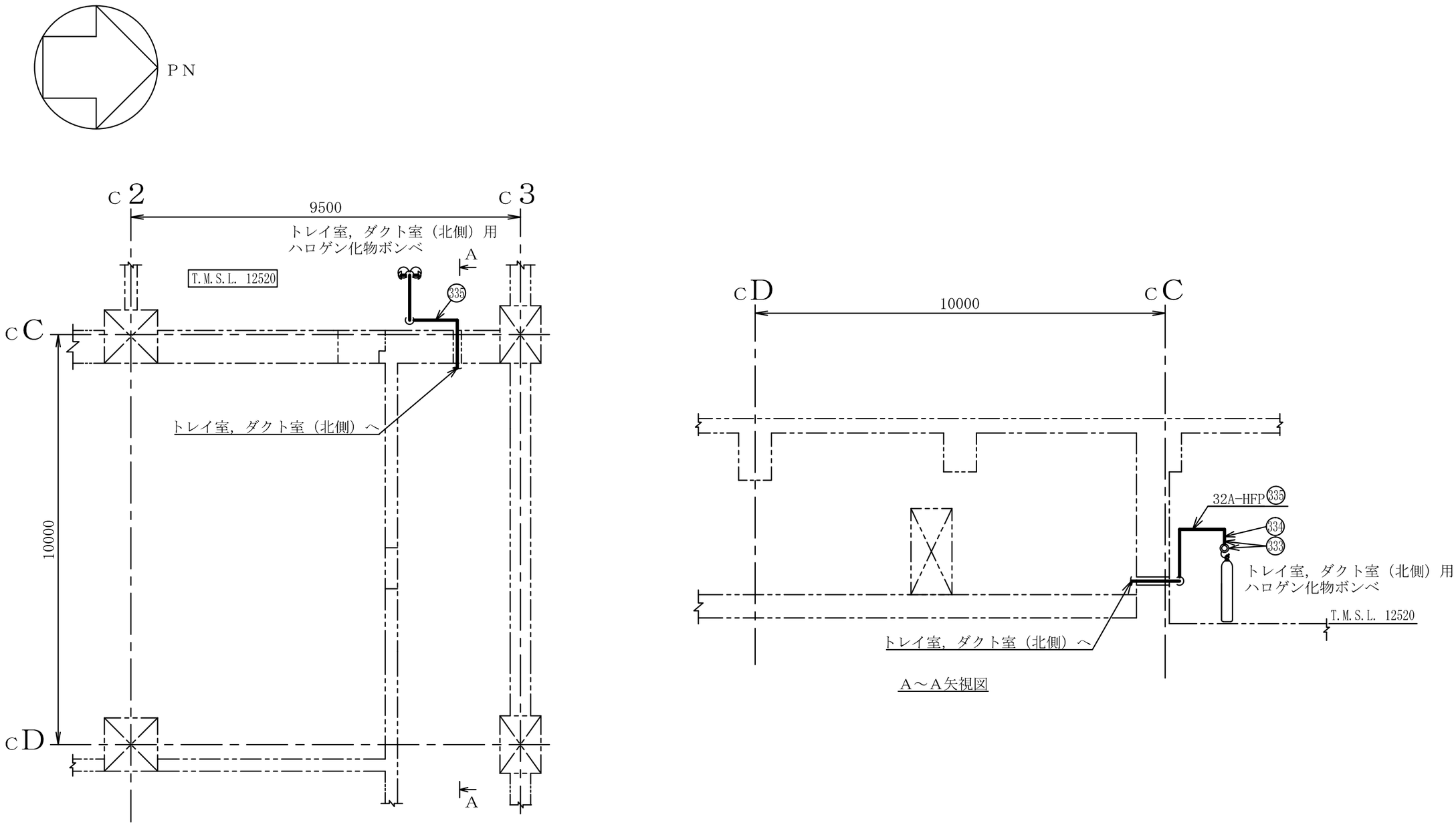

A～A矢視図

コントロール建屋

注1 ：寸法はmmを示す。
注2 ：図中の丸番号は別紙1のNO.を示す。

工事計画認可申請	第9-3-2-2-3-108図
柏崎刈羽原子力発電所第７号機	
名称	その他発電用原子炉の附属施設のうち火災防護設備のうち消火設備（小空間固定式消火設備）に係る主配管の配置を明示した図面（その108）
東京電力ホールディングス株式会社	

0803

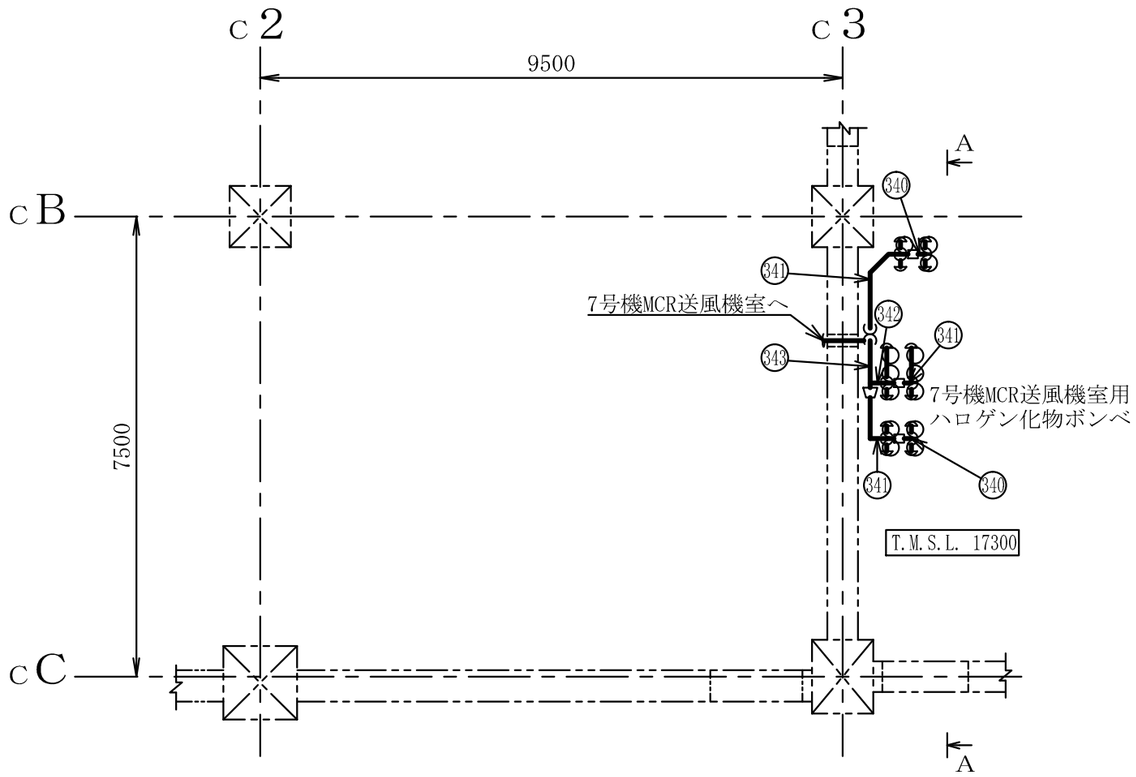

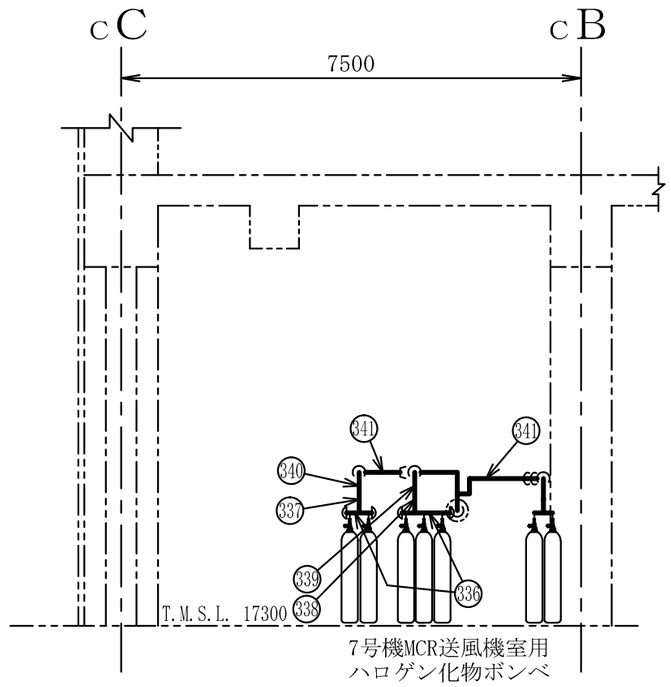

A～A矢視図

注1 ：寸法はmmを示す。
注2 ：図中の丸番号は別紙1のNO.を示す。

コントロール建屋

工事計画認可申請	第9-3-2-2-3-109図
柏崎刈羽原子力発電所第７号機	
名称	その他発電用原子炉の附属施設のうち火災防護設備のうち消火設備（小空間固定式消火設備）に係る主配管の配置を明示した図面（その109）
東京電力ホールディングス株式会社	

0803

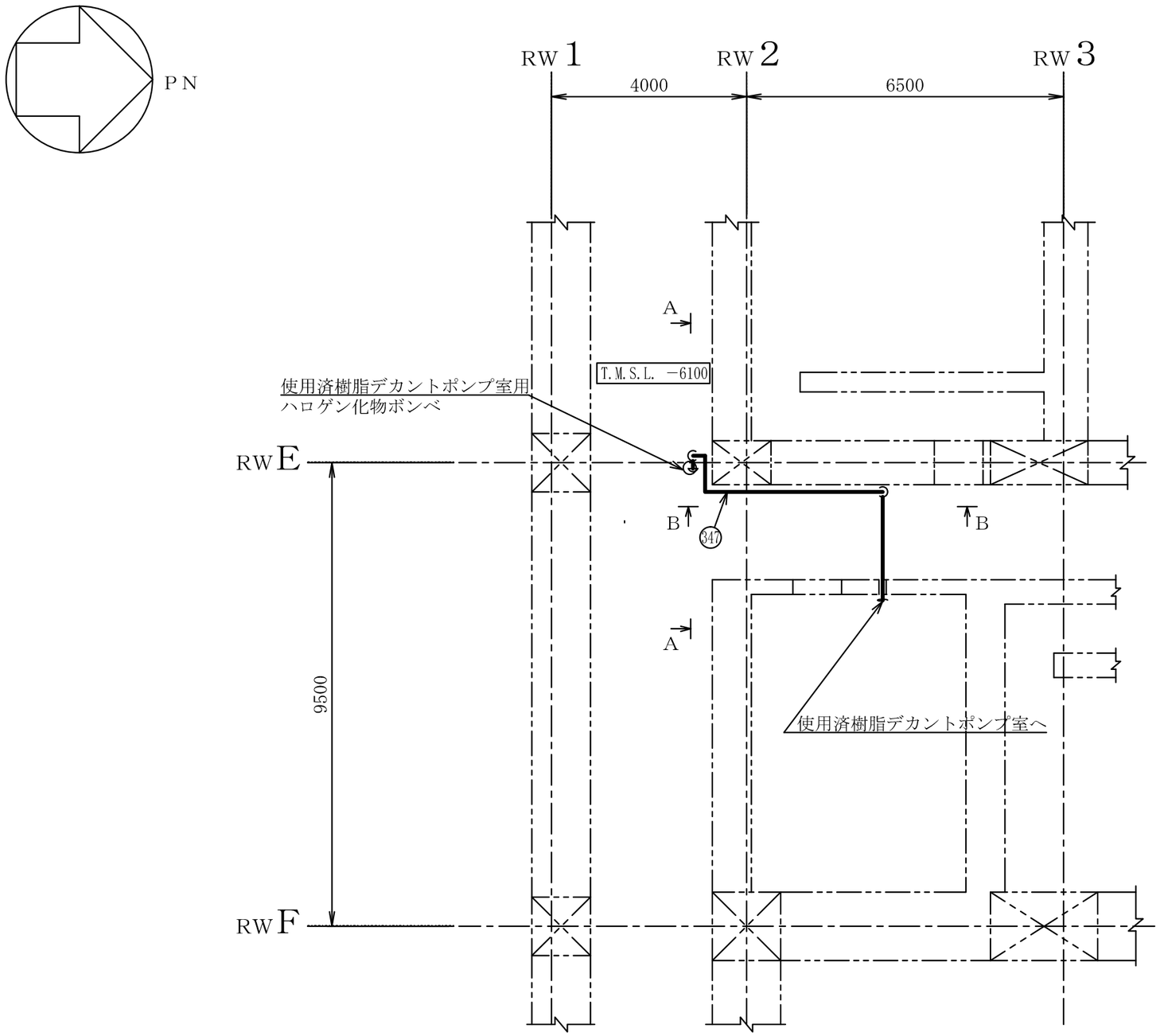

注1 ：寸法はmmを示す。
注2 ：図中の丸番号は別紙1のNO.を示す。

廃棄物処理建屋

工事計画認可申請	第9-3-2-2-3-110図
柏崎刈羽原子力発電所第７号機	
名称	その他発電用原子炉の附属施設のうち火災防護設備のうち消火設備（小空間固定式消火設備）に係る主配管の配置を明示した図面（その110）
東京電力ホールディングス株式会社	

0803

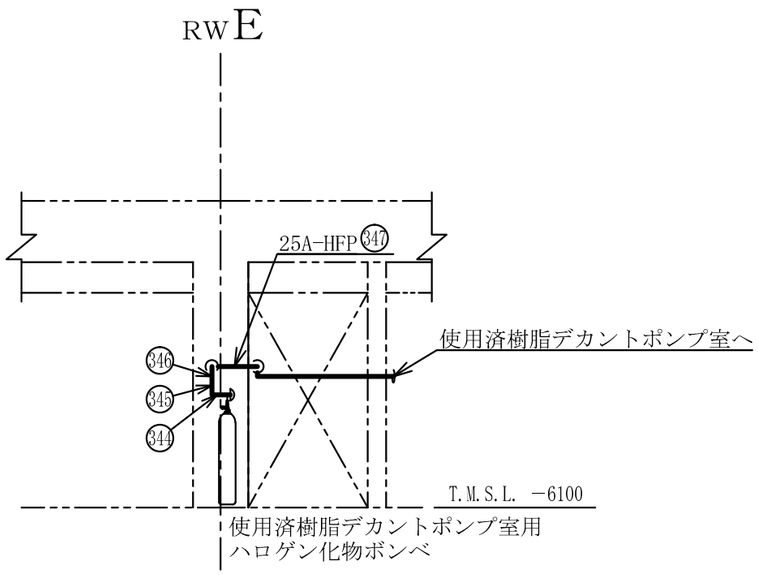

A～A矢視図

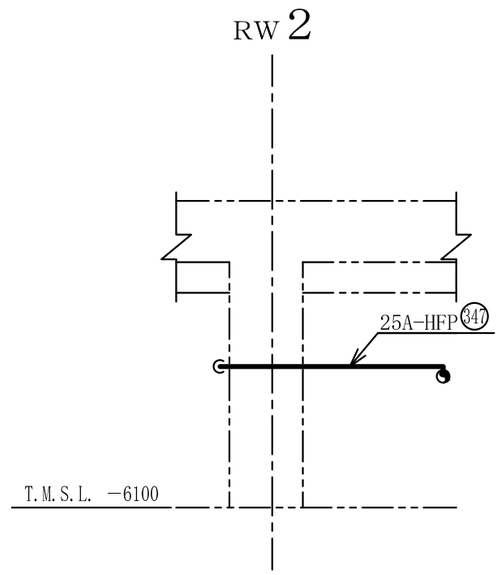

B～B矢視図

注1 ：寸法はmmを示す。
注2 ：図中の丸番号は別紙1のNO.を示す。

廃棄物処理建屋

工事計画認可申請	第9-3-2-2-3-111図
柏崎刈羽原子力発電所第７号機	
名称	その他発電用原子炉の附属施設のうち火災防護設備のうち消火設備（小空間固定式消火設備）に係る主配管の配置を明示した図面（その111）
東京電力ホールディングス株式会社	

系統番号：U53

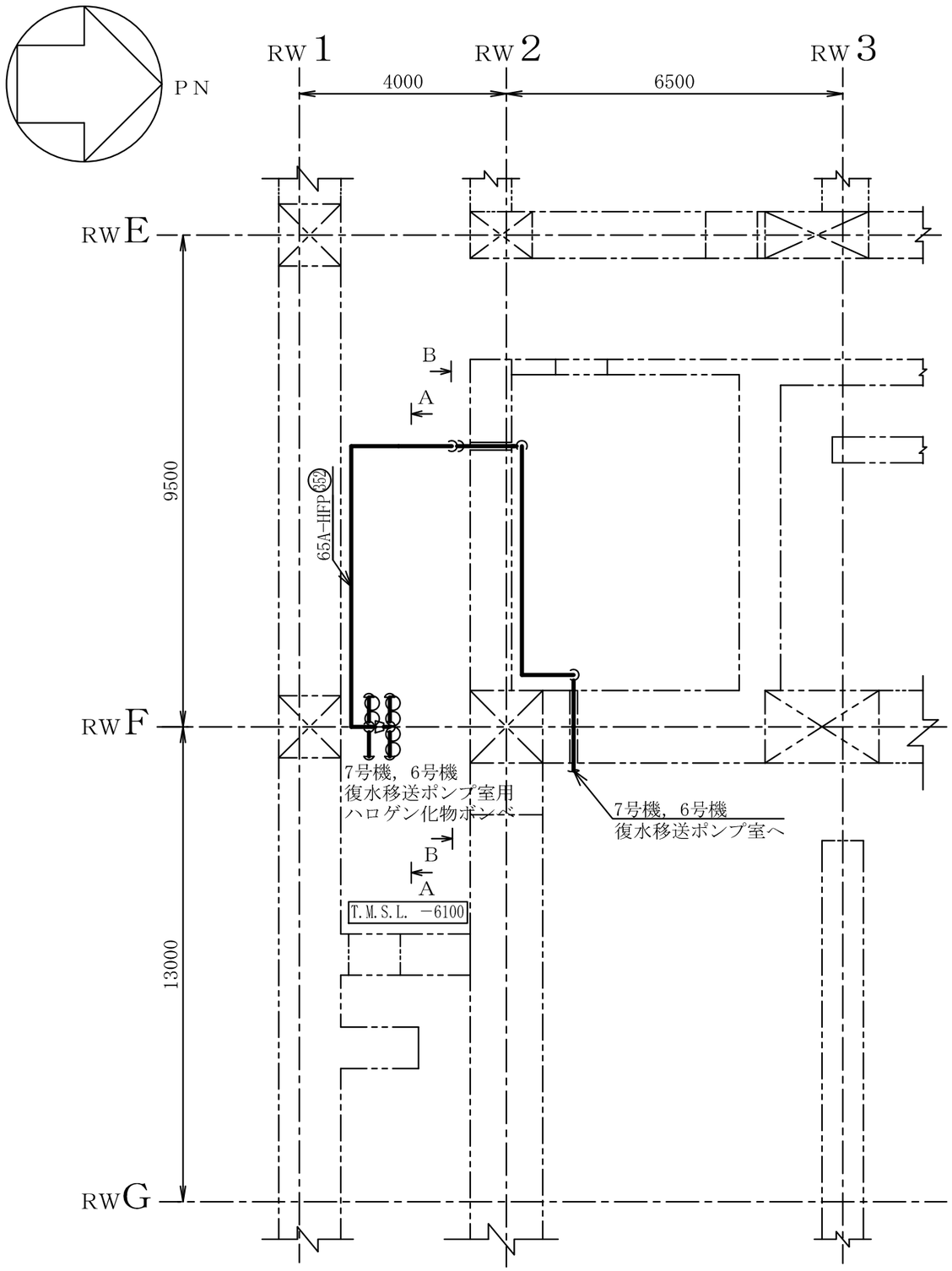

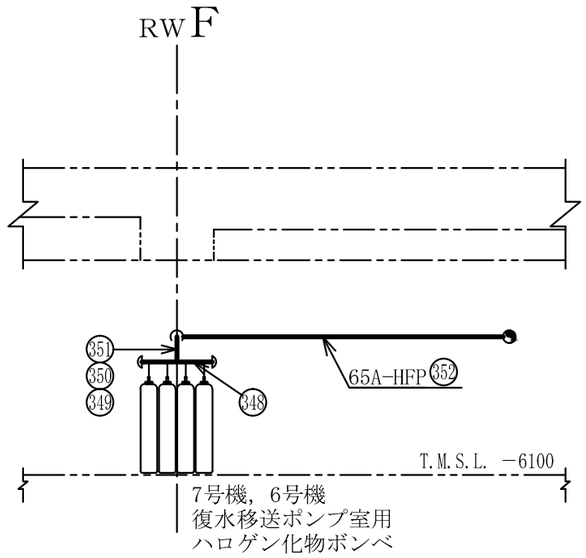

A～A矢視図

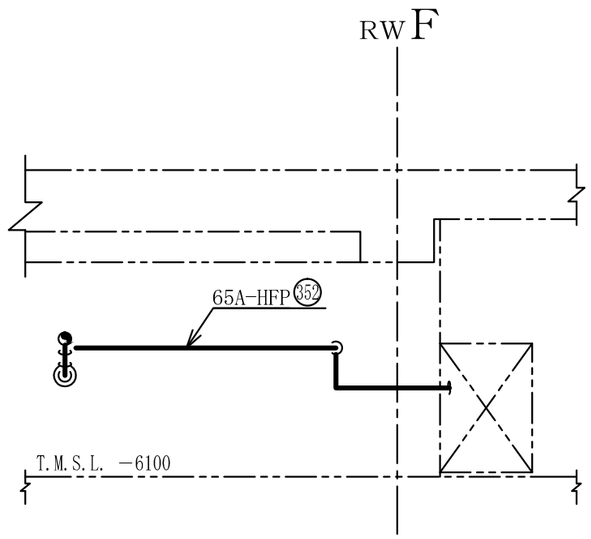

B～B矢視図

注1 ：寸法はmmを示す。
注2 ：図中の丸番号は別紙1のNO.を示す。

廃棄物処理建屋

工事計画認可申請	第9-3-2-2-3-112図
柏崎刈羽原子力発電所第７号機	
名称	その他発電用原子炉の附属施設のうち火災防護設備のうち消火設備（小空間固定式消火設備）に係る主配管の配置を明示した図面（その112）
東京電力ホールディングス株式会社	

0803

系統番号：U53

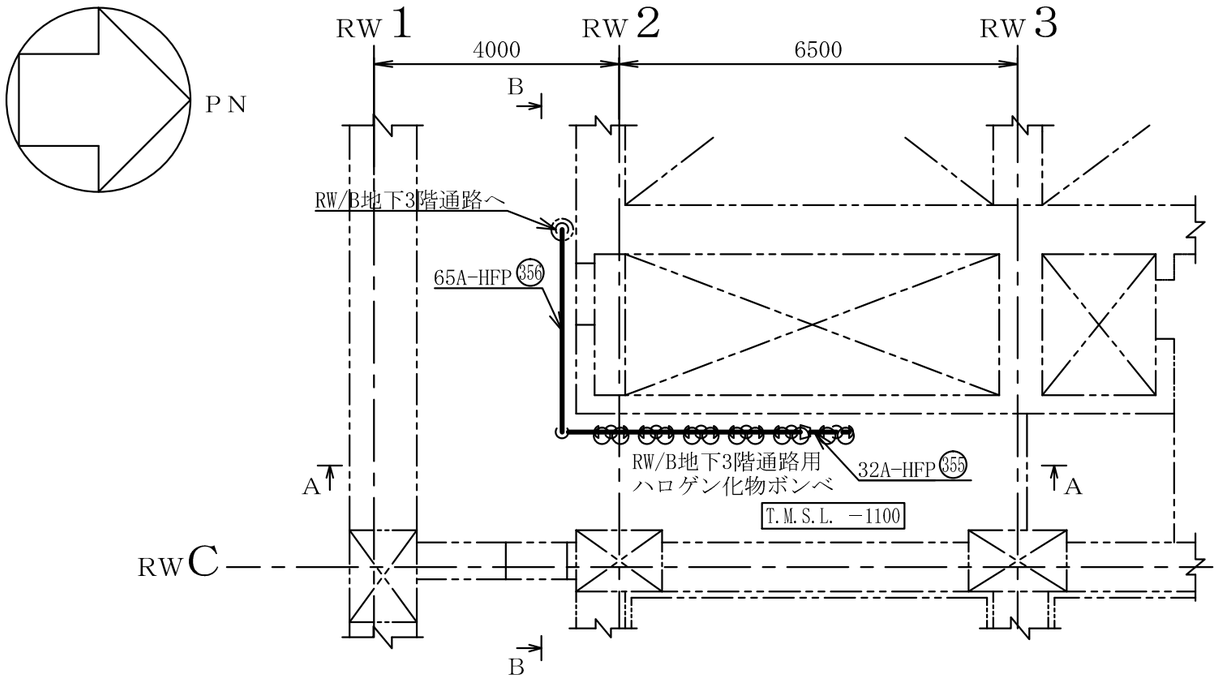

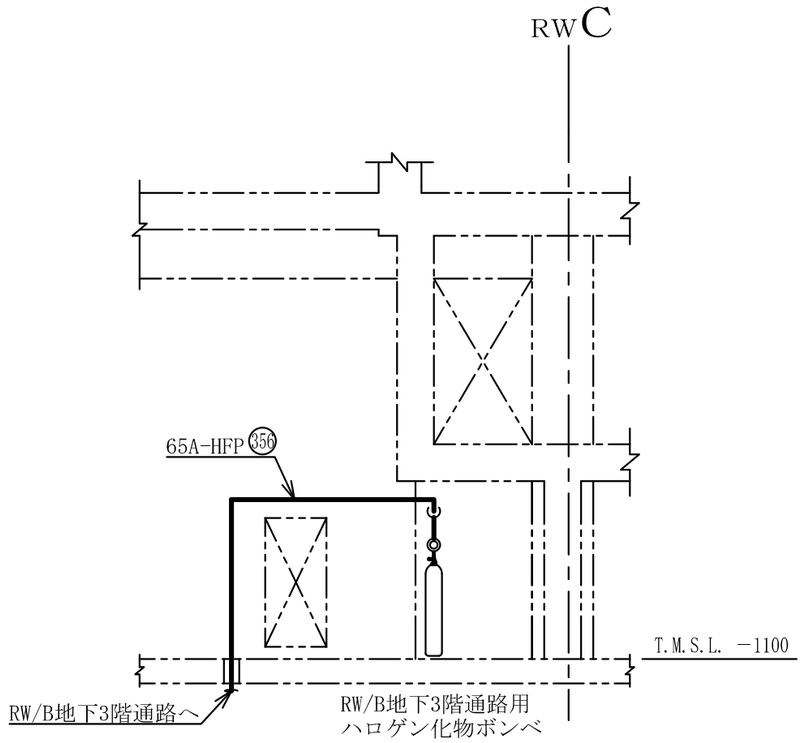

B～B矢視図

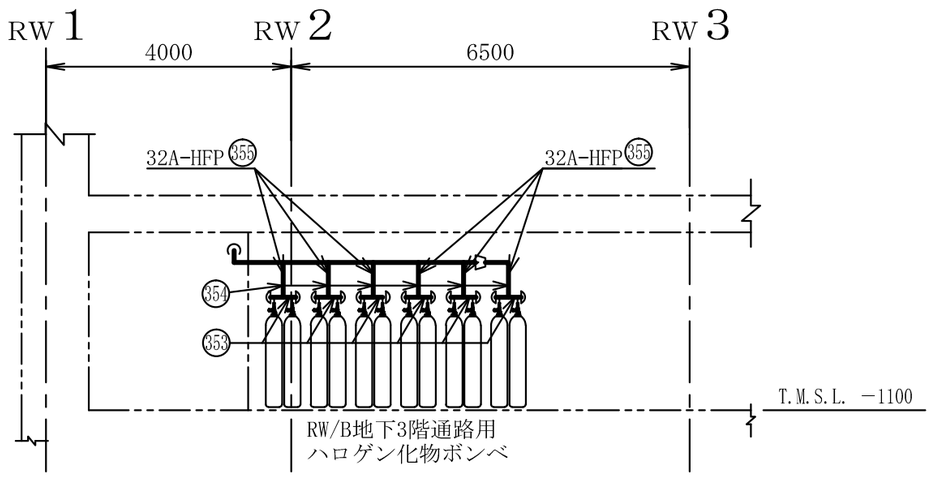

A～A矢視図

注1 ：寸法はmmを示す。
注2 ：図中の丸番号は別紙1のNO.を示す。

廃棄物処理建屋

工事計画認可申請	第9-3-2-2-3-113図
柏崎刈羽原子力発電所第７号機	
名称	その他発電用原子炉の附属施設のうち火災防護設備のうち消火設備（小空間固定式消火設備）に係る主配管の配置を明示した図面（その113）
東京電力ホールディングス株式会社	

0803

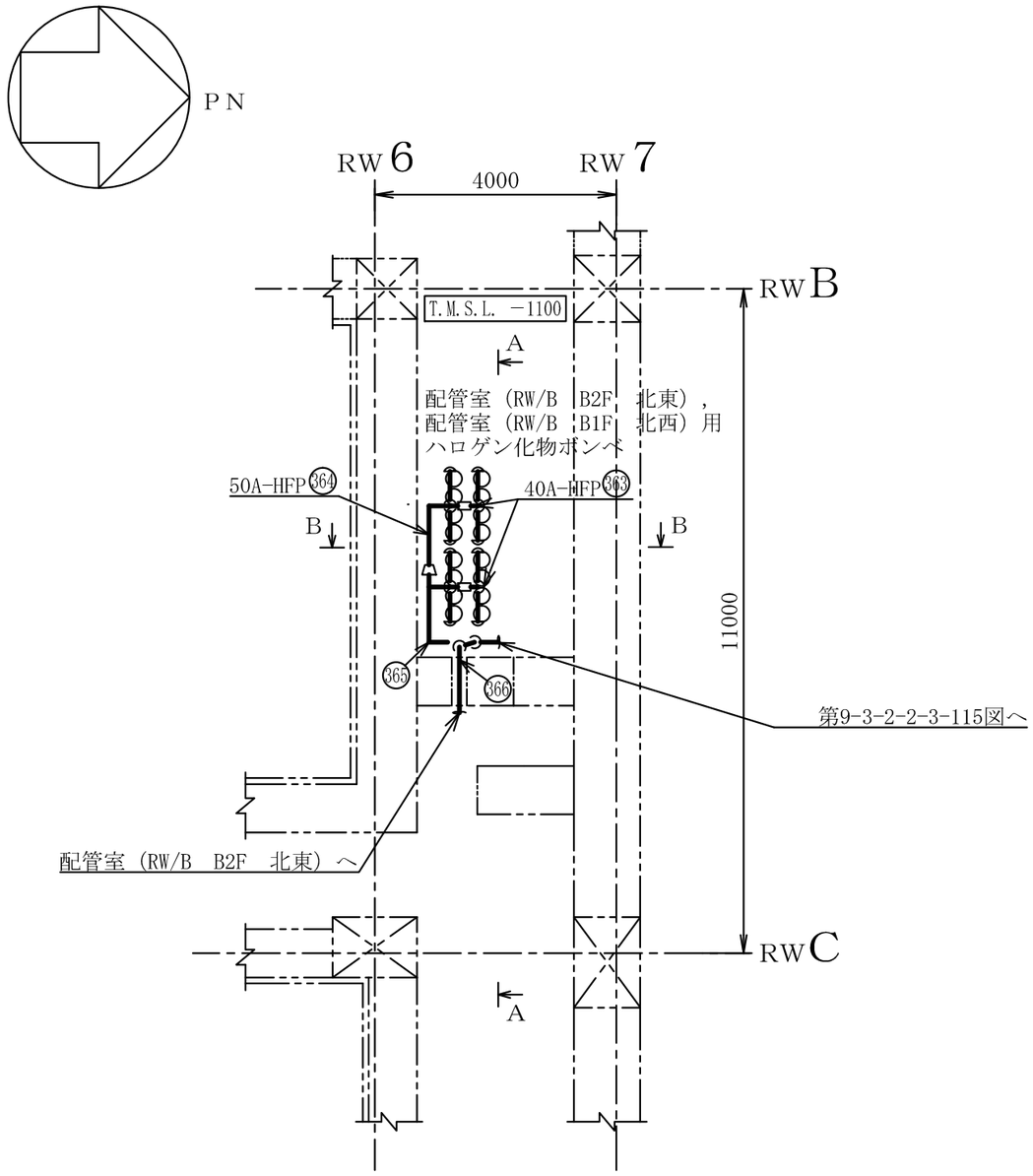

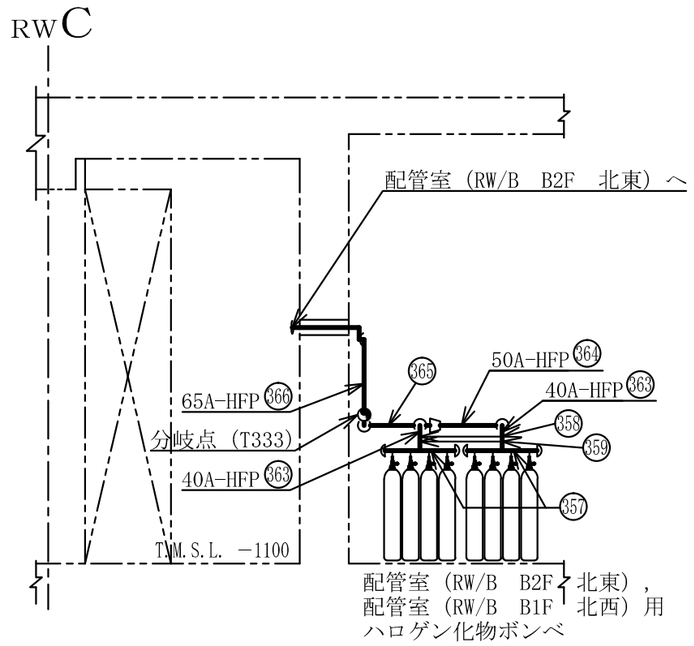

A～A矢視図

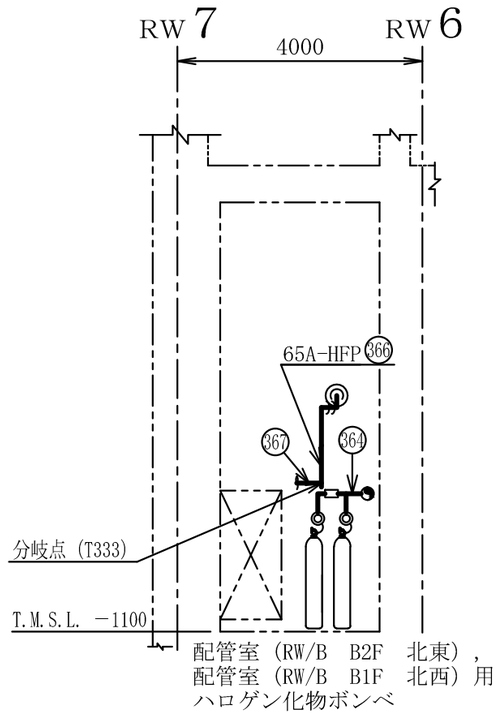

B～B矢視図

注1 ：寸法はmmを示す。
注2 ：図中の丸番号は別紙1のNO.を示す。

廃棄物処理建屋

工事計画認可申請	第9-3-2-2-3-114図
柏崎刈羽原子力発電所第７号機	
名称	その他発電用原子炉の附属施設のうち火災防護設備のうち消火設備（小空間固定式消火設備）に係る主配管の配置を明示した図面（その114）
東京電力ホールディングス株式会社	

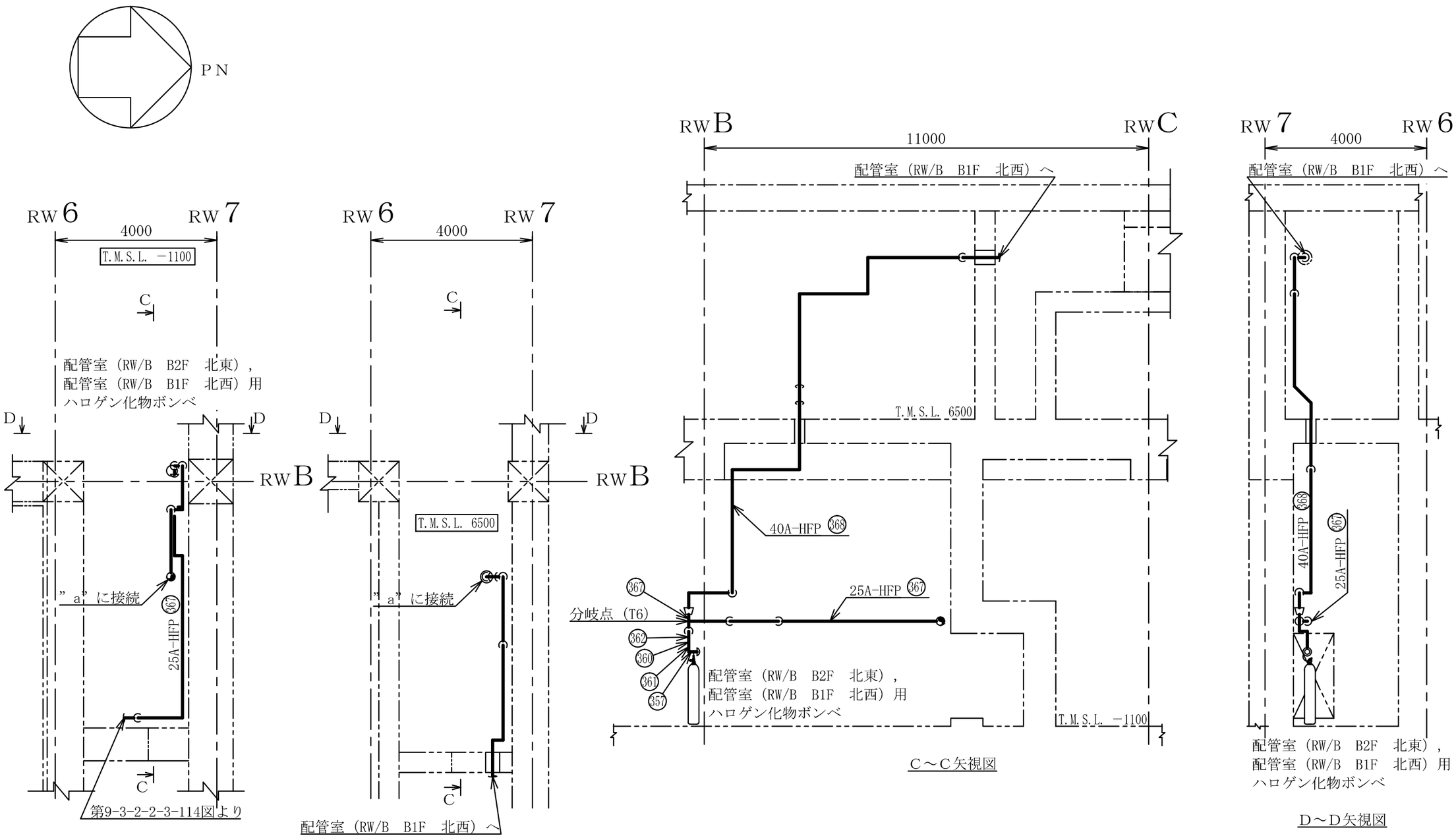

注1 ：寸法はmmを示す。
注2 ：図中の丸番号は別紙1のNO.を示す。

廃棄物処理建屋

工事計画認可申請	第9-3-2-2-3-115図
柏崎刈羽原子力発電所第７号機	
名称	その他発電用原子炉の附属施設のうち火災防護設備のうち消火設備（小空間固定式消火設備）に係る主配管の配置を明示した図面（その115）
東京電力ホールディングス株式会社	

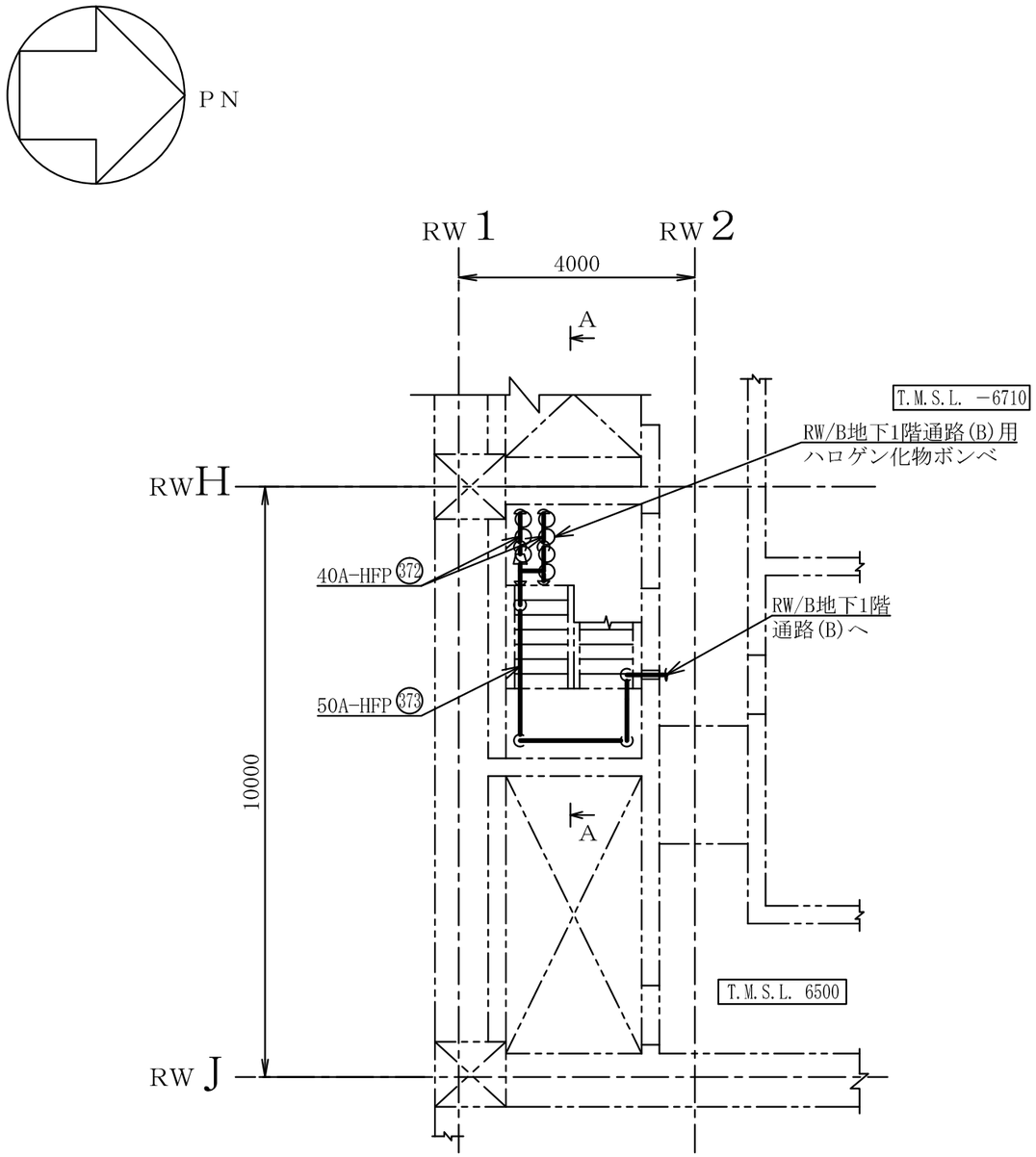

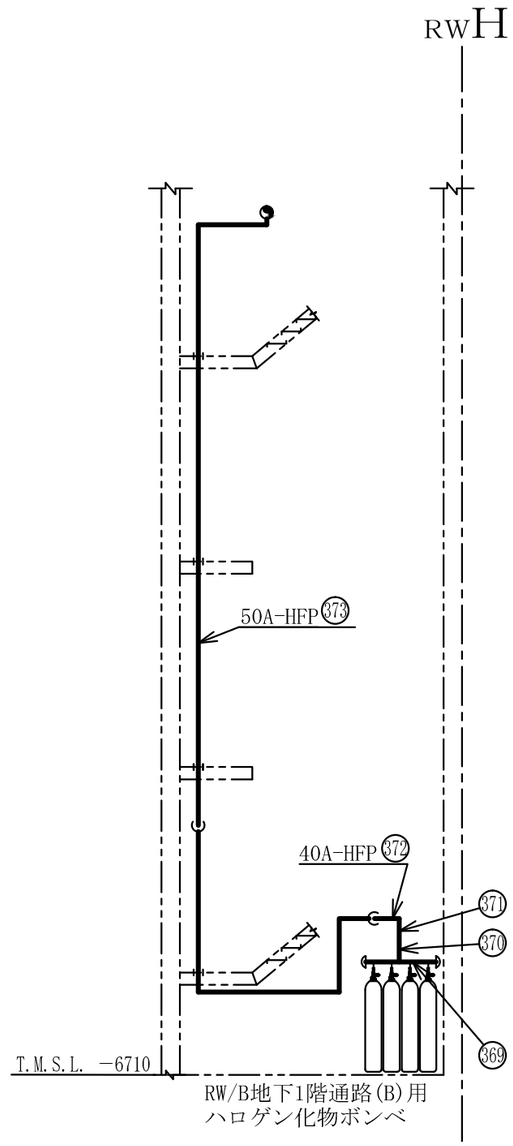

A～A矢視図

注1 ：寸法はmmを示す。
注2 ：図中の丸番号は別紙1のNO.を示す。

廃棄物処理建屋

工事計画認可申請	第9-3-2-2-3-116図
柏崎刈羽原子力発電所第７号機	
名称	その他発電用原子炉の附属施設のうち火災防護設備のうち消火設備（小空間固定式消火設備）に係る主配管の配置を明示した図面（その116）
東京電力ホールディングス株式会社	

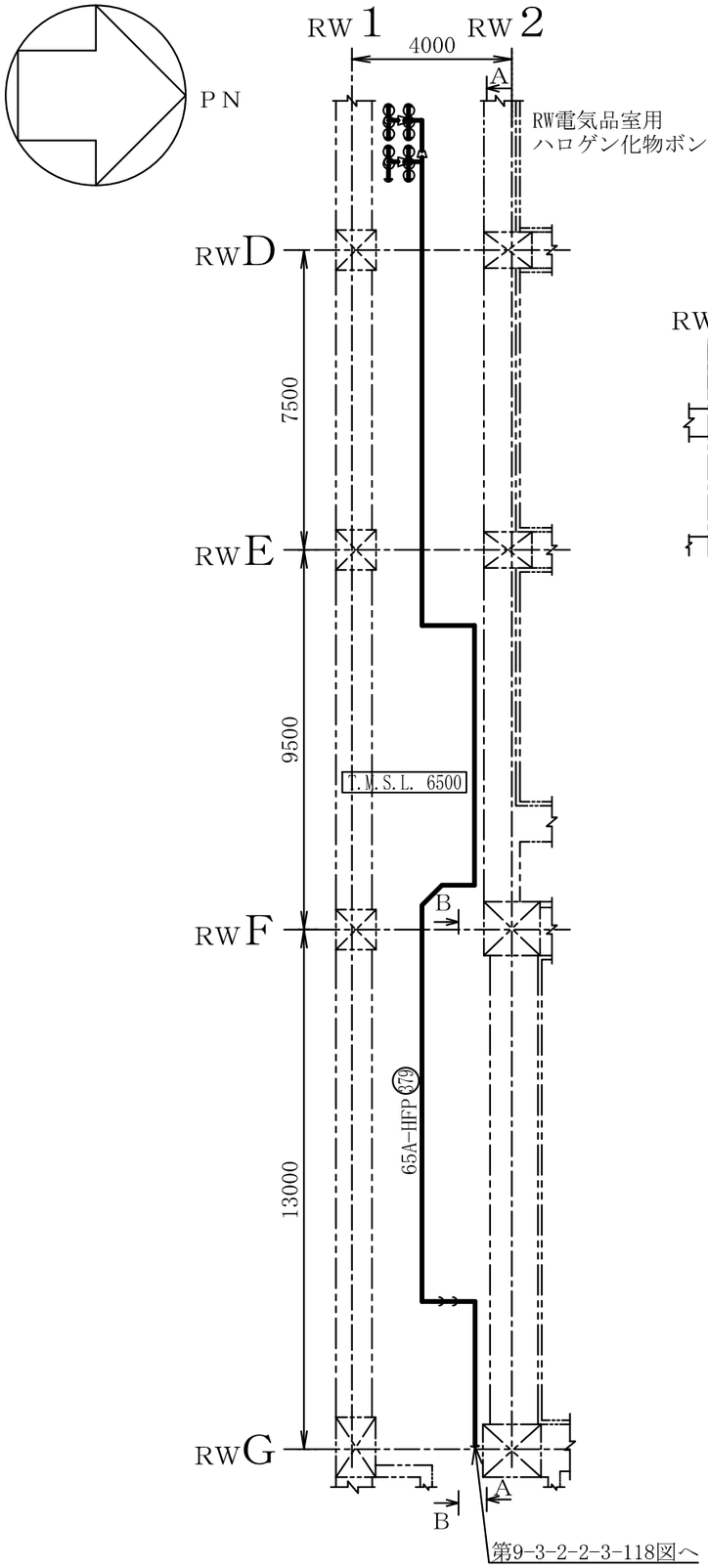

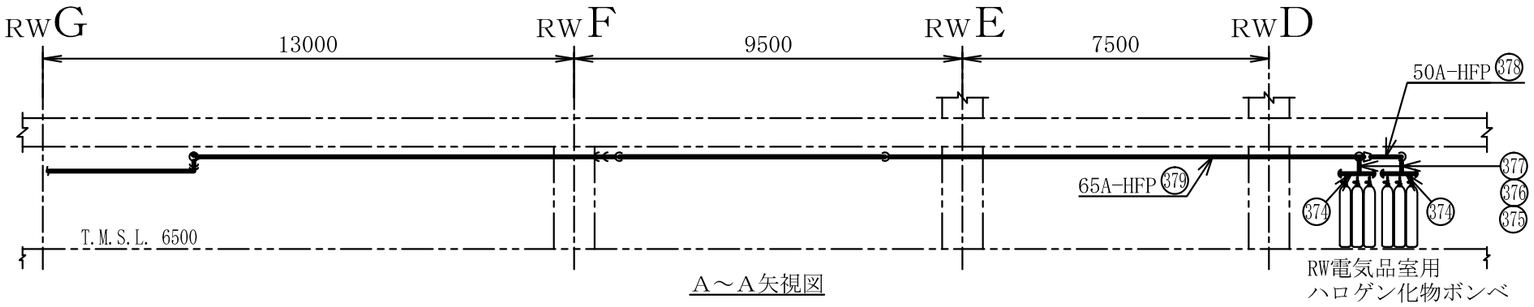

A～A矢視図

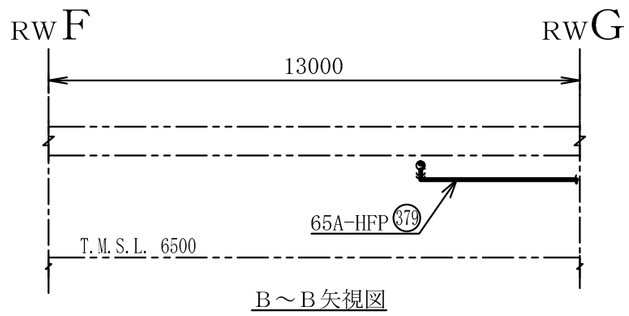

B～B矢視図

注1 ：寸法はmmを示す。
注2 ：図中の丸番号は別紙1のNO.を示す。

廃棄物処理建屋

工事計画認可申請	第9-3-2-2-3-117図
柏崎刈羽原子力発電所第７号機	
名称	その他発電用原子炉の附属施設のうち火災防護設備のうち消火設備（小空間固定式消火設備）に係る主配管の配置を明示した図面（その117）
東京電力ホールディングス株式会社	

0824

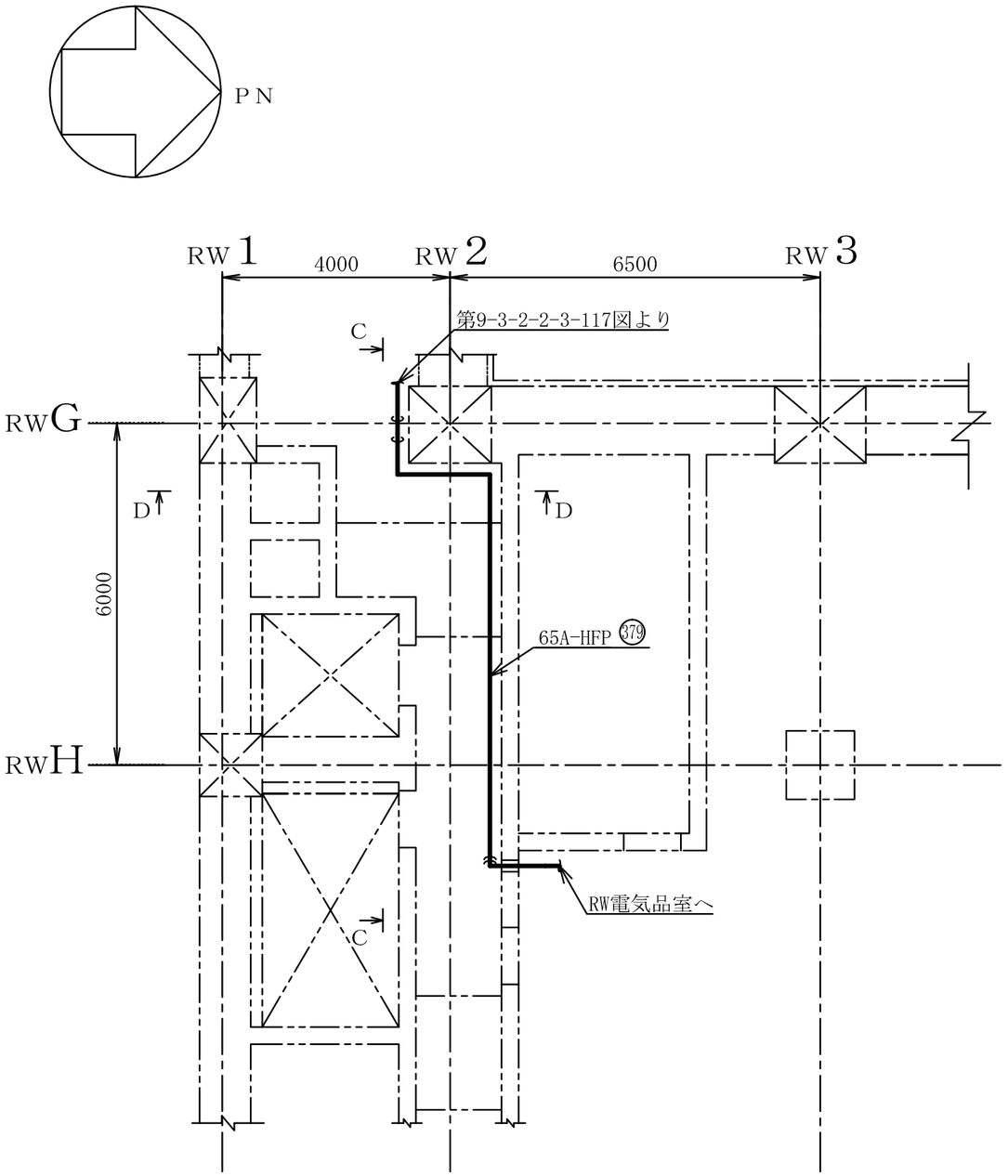

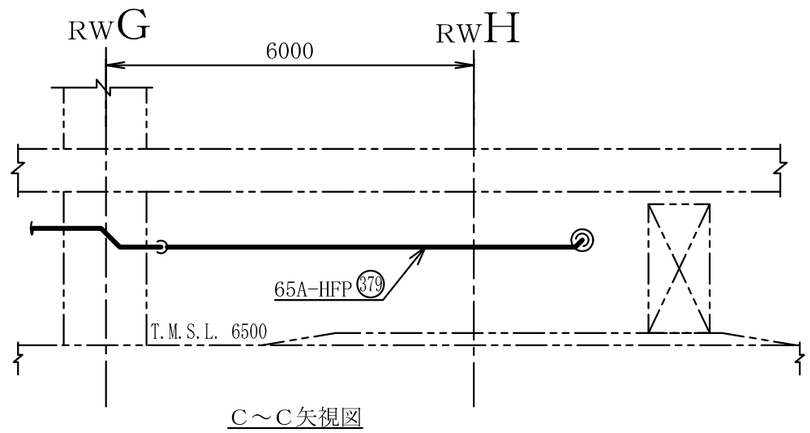

C～C矢視図

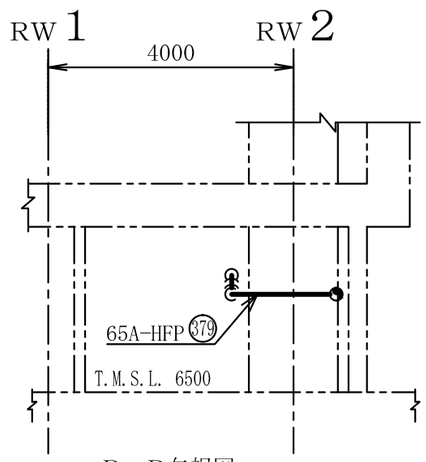

D～D矢視図

注1 ：寸法はmmを示す。
注2 ：図中の丸番号は別紙1のNO.を示す。

廃棄物処理建屋

工事計画認可申請	第9-3-2-2-3-118図
柏崎刈羽原子力発電所第７号機	
名称	その他発電用原子炉の附属施設のうち火災防護設備のうち消火設備（小空間固定式消火設備）に係る主配管の配置を明示した図面（その118）
東京電力ホールディングス株式会社	

0824

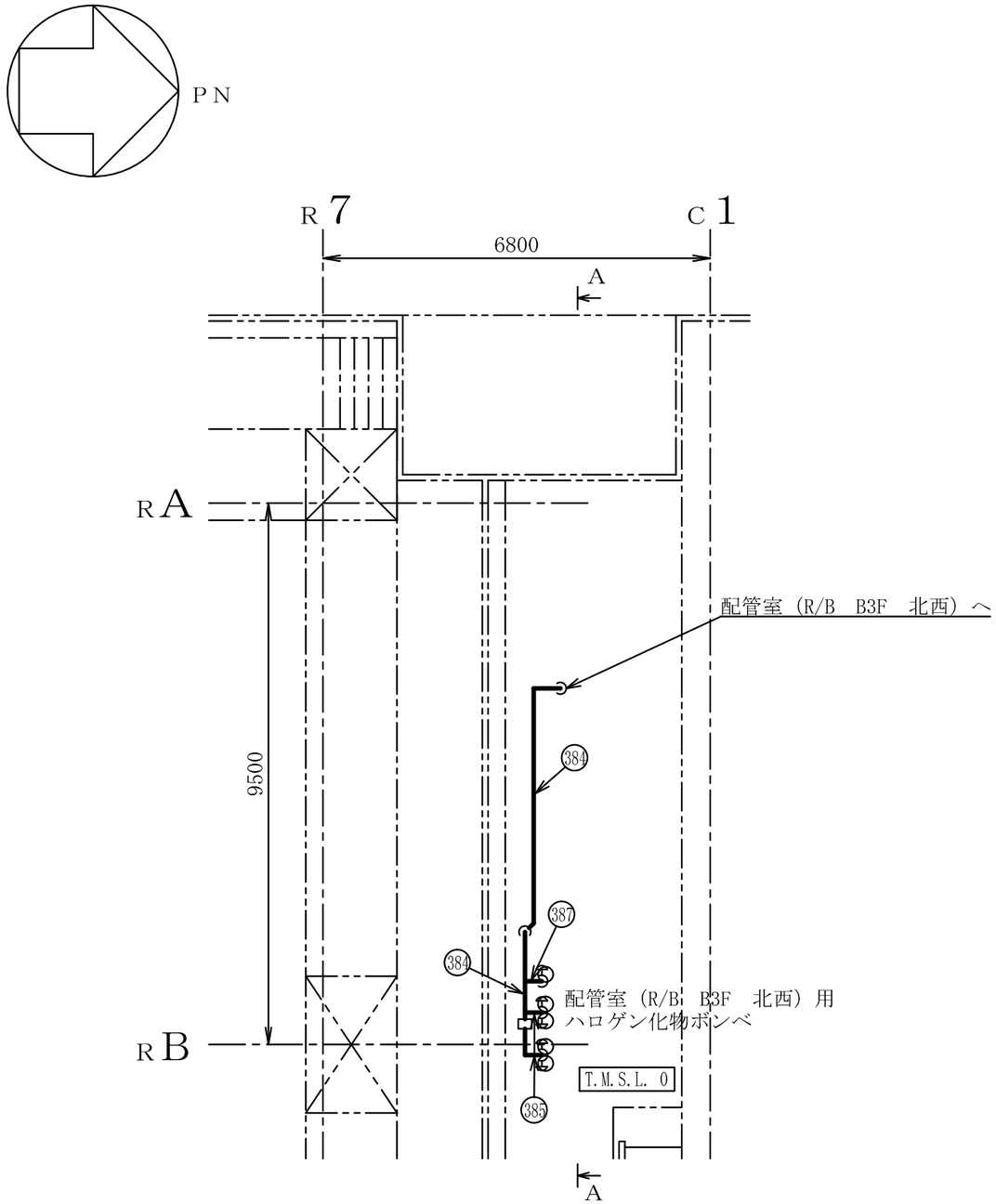

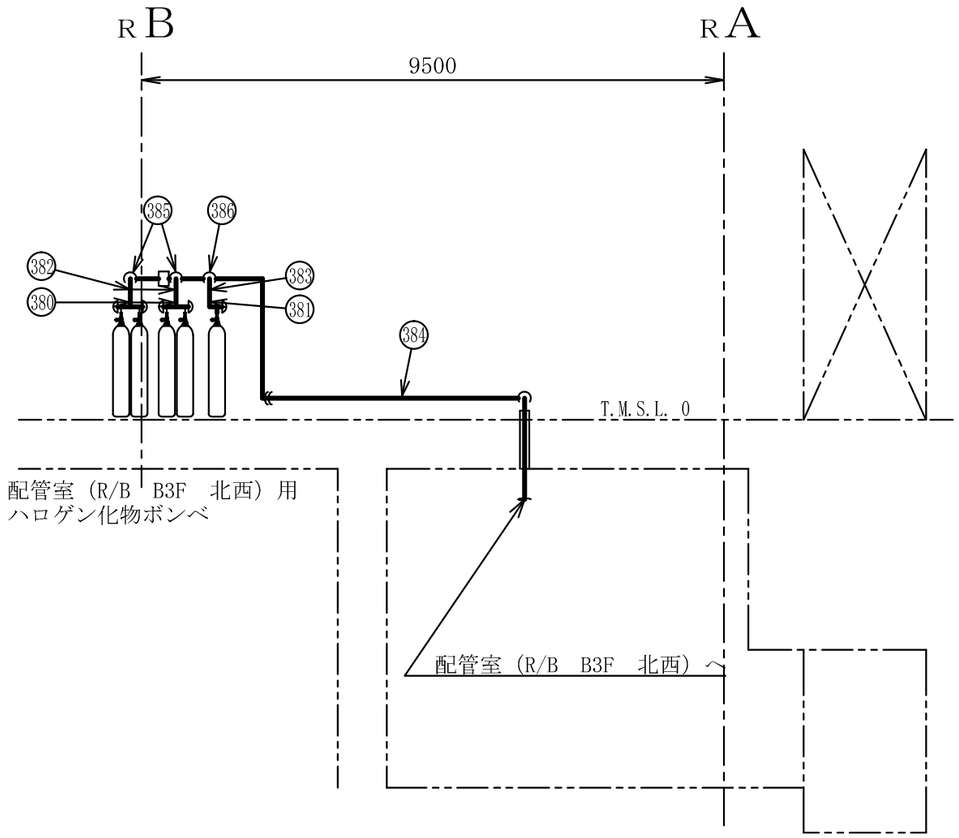

A～A矢視図

注1　：寸法はmmを示す。
注2　：図中の丸番号は別紙1のNO.を示す。

コントロール建屋

工事計画認可申請	第9-3-2-2-3-119図
柏崎刈羽原子力発電所第７号機	
名称	その他発電用原子炉の附属施設のうち火災防護設備のうち消火設備（小空間固定式消火設備）に係る主配管の配置を明示した図面（その119）
東京電力ホールディングス株式会社	

0803

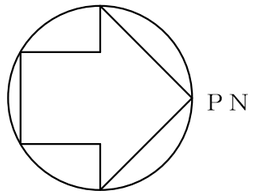

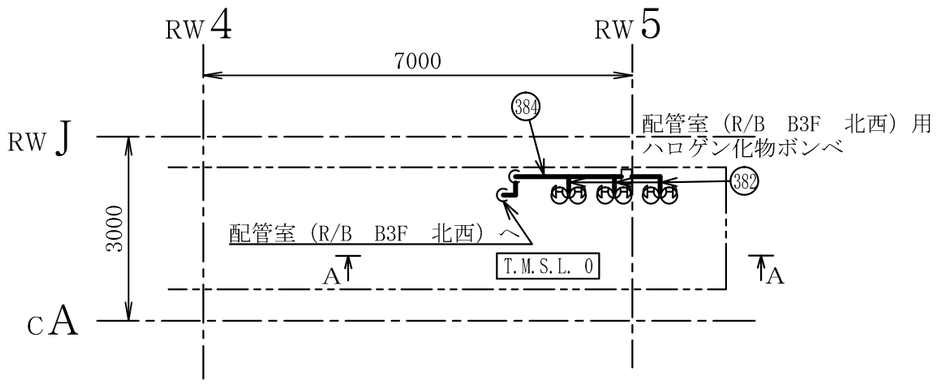

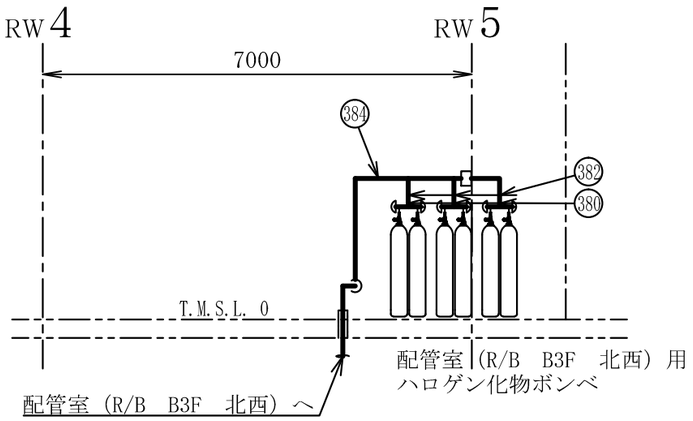

A～A矢視図

注1　：寸法はmmを示す。
注2　：図中の丸番号は別紙1のNO.を示す。

廃棄物処理建屋

工事計画認可申請	第9-3-2-2-3-120図
柏崎刈羽原子力発電所第７号機	
名称	その他発電用原子炉の附属施設のうち火災防護設備のうち消火設備（小空間固定式消火設備）に係る主配管の配置を明示した図面（その120）
東京電力ホールディングス株式会社	

0511

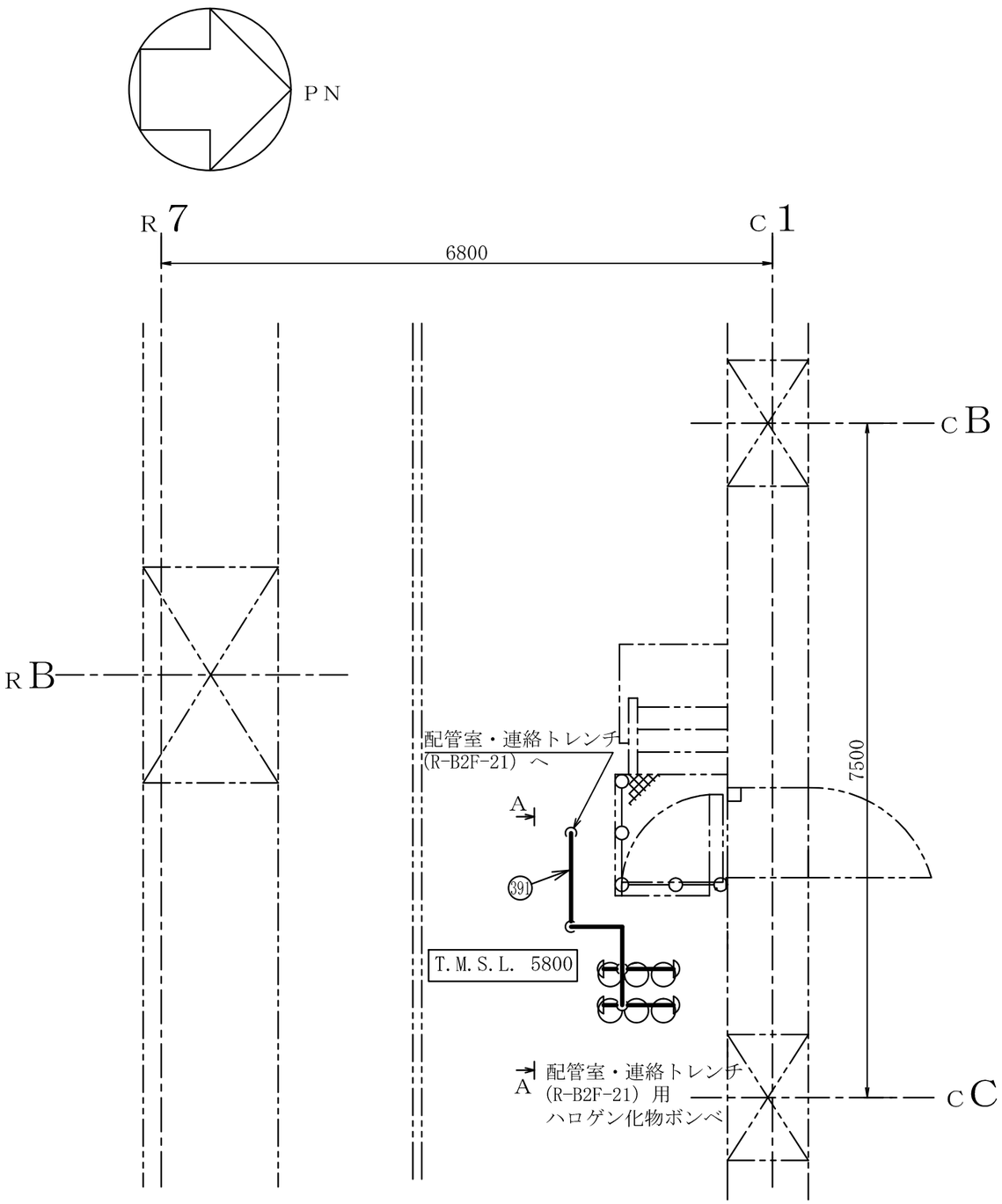

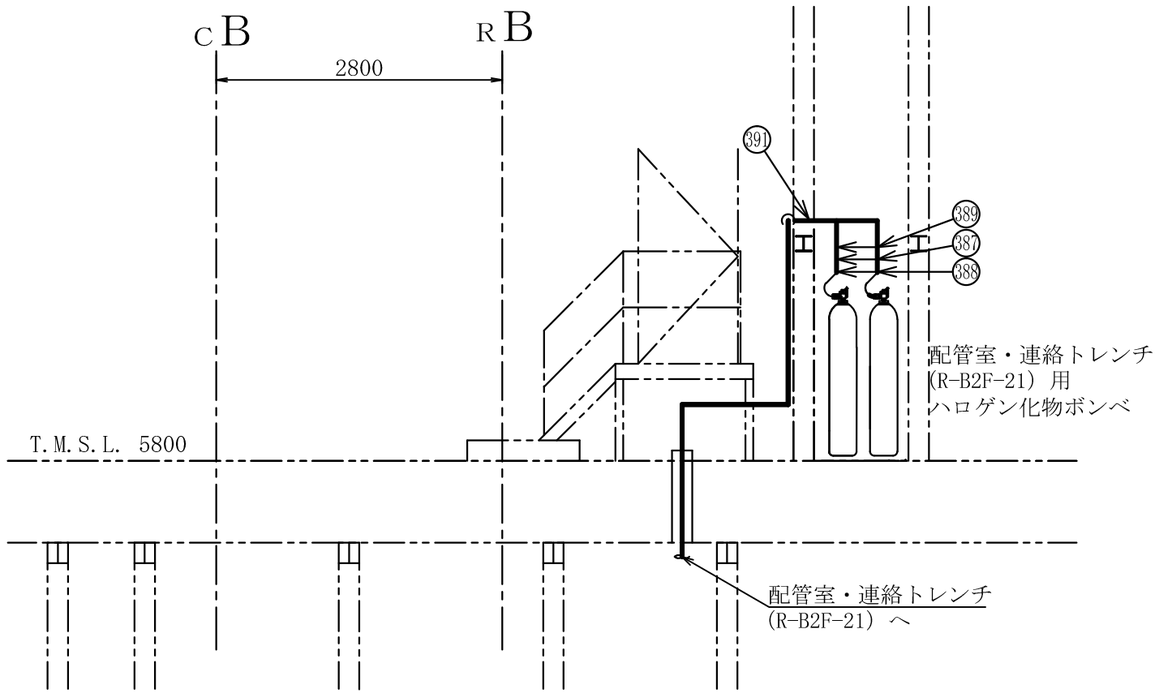

A～A矢視図

注1 ：寸法はmmを示す。
注2 ：図中の丸番号は別紙1のNO.を示す。

コントロール建屋

工事計画認可申請	第9-3-2-2-3-121図
柏崎刈羽原子力発電所第７号機	
名称	その他発電用原子炉の附属施設のうち火災防護設備のうち消火設備（小空間固定式消火設備）に係る主配管の配置を明示した図面（その121）
東京電力ホールディングス株式会社	

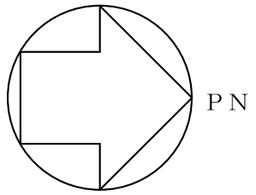

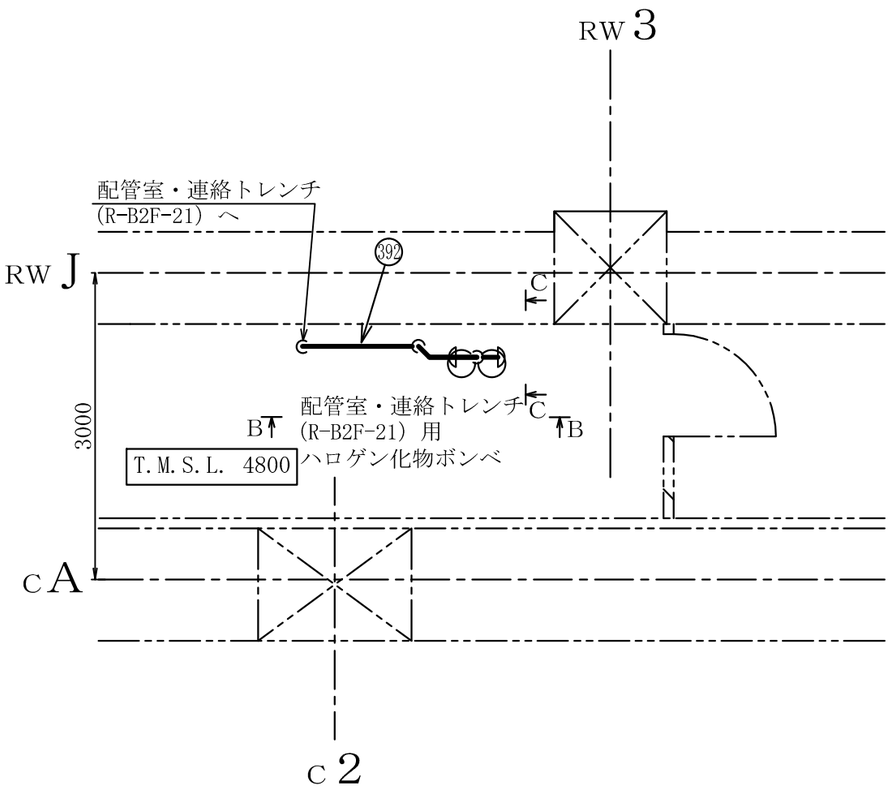

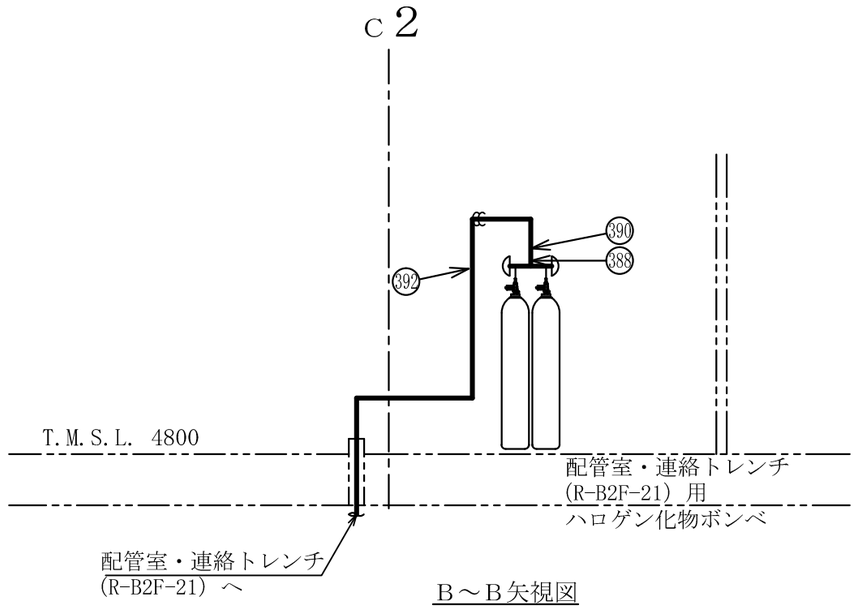

B～B矢視図

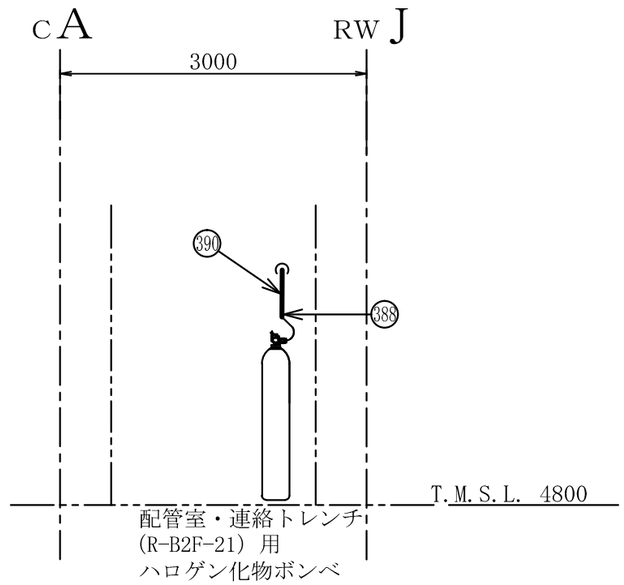

C～C矢視図

注1 ：寸法はmmを示す。
注2 ：図中の丸番号は別紙1のNO.を示す。

廃棄物処理建屋

工事計画認可申請	第9-3-2-2-3-122図
柏崎刈羽原子力発電所第７号機	
名称	その他発電用原子炉の附属施設のうち火災防護設備のうち消火設備（小空間固定式消火設備）に係る主配管の配置を明示した図面（その122）
東京電力ホールディングス株式会社	

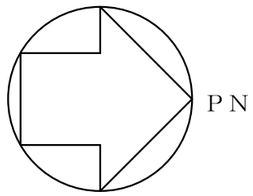

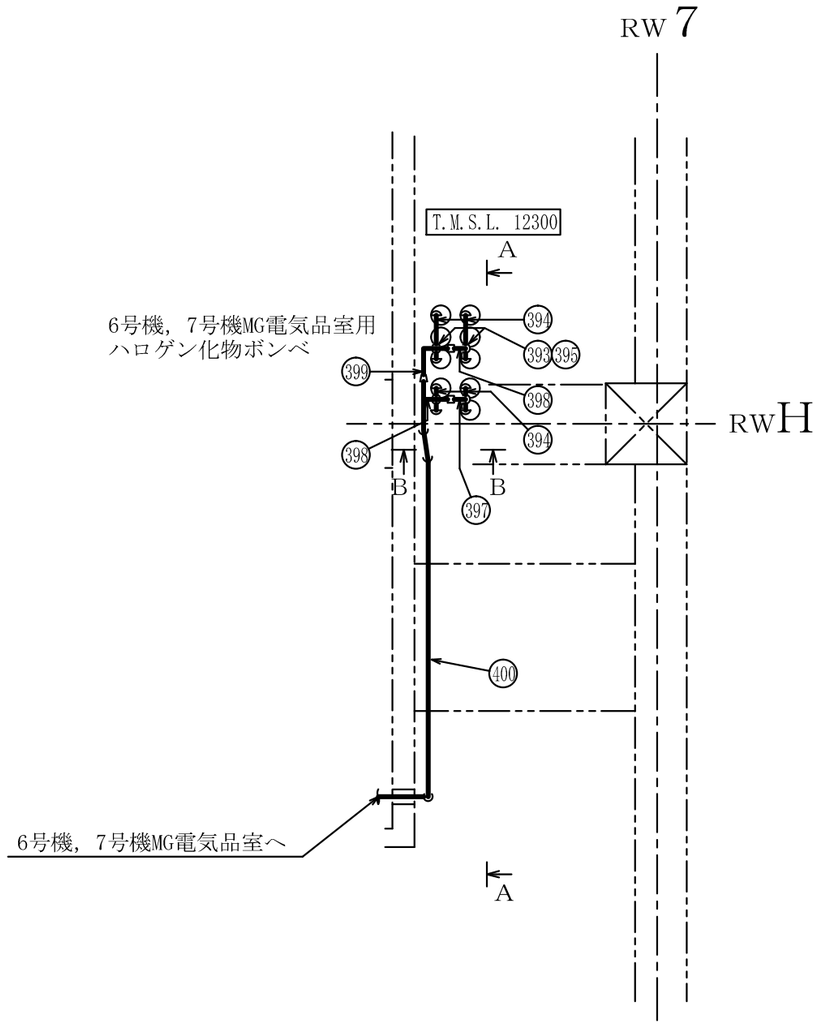

注1 ：寸法はmmを示す。
注2 ：図中の丸番号は別紙1のNO.を示す。

廃棄物処理建屋

工事計画認可申請	第9-3-2-2-3-123図
柏崎刈羽原子力発電所第７号機	
名称	その他発電用原子炉の附属施設のうち 火災防護設備のうち消火設備 （小空間固定式消火設備）に係る 主配管の配置を明示した図面（その123）
東京電力ホールディングス株式会社	

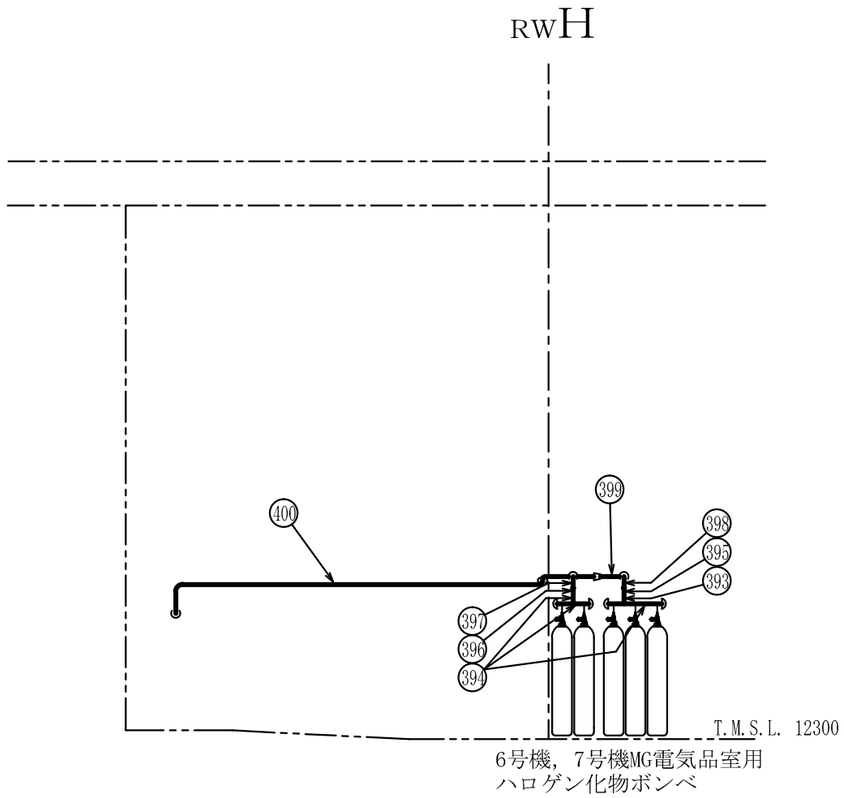

A～A矢視図

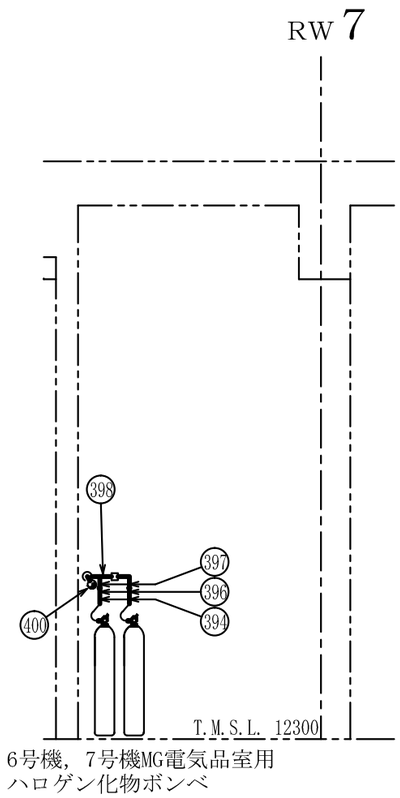

B～B矢視図

注1 ：寸法はmmを示す。
注2 ：図中の丸番号は別紙1のNO.を示す。

廃棄物処理建屋

工事計画認可申請	第9-3-2-2-3-124図
柏崎刈羽原子力発電所第７号機	
名称	その他発電用原子炉の附属施設のうち火災防護設備のうち消火設備（小空間固定式消火設備）に係る主配管の配置を明示した図面（その124）
東京電力ホールディングス株式会社	

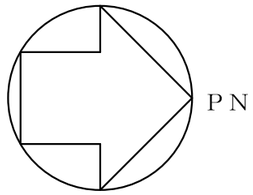

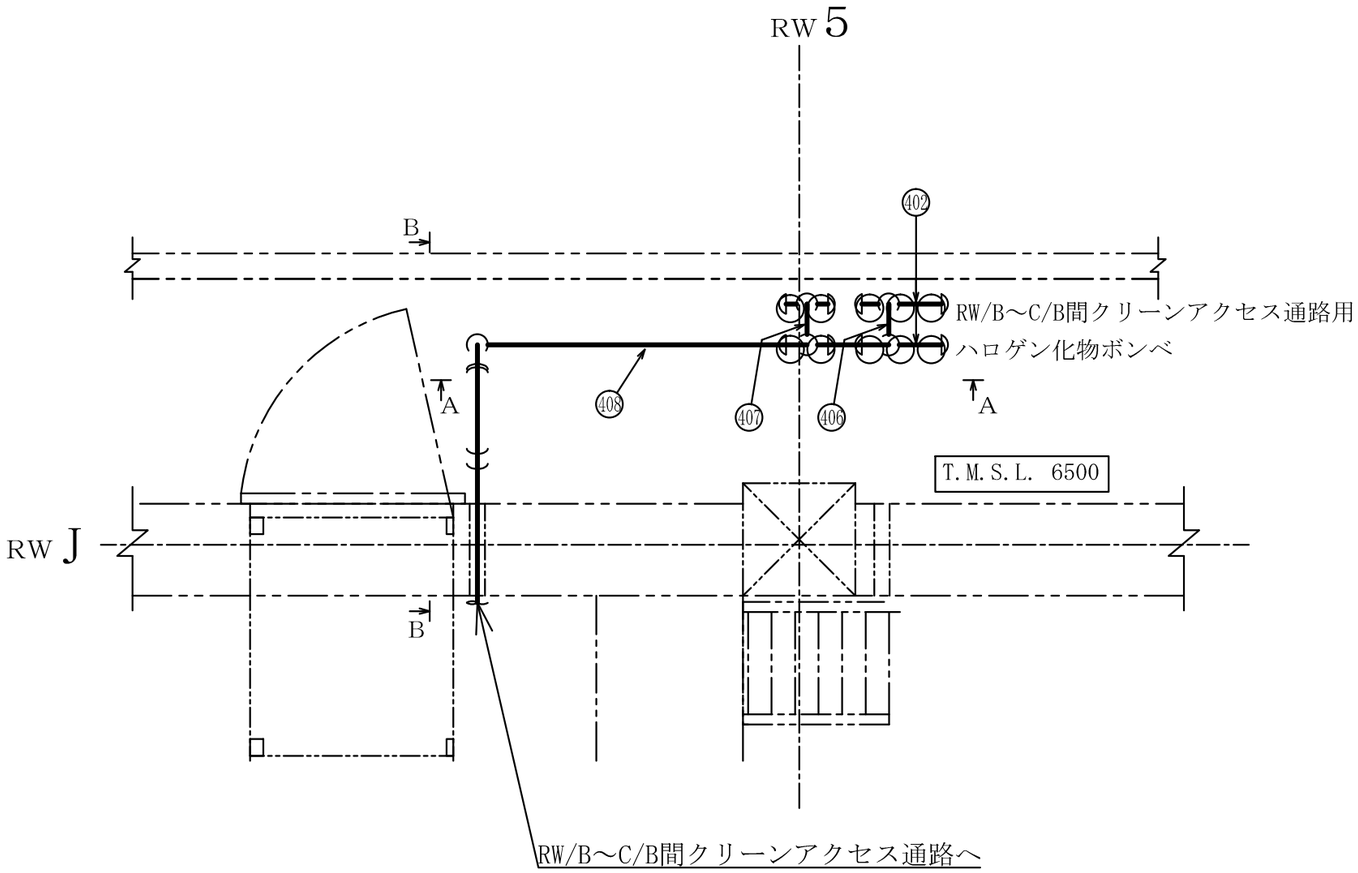

注1 ：寸法はmmを示す。
注2 ：図中の丸番号は別紙1のNO.を示す。

廃棄物処理建屋

工事計画認可申請	第9-3-2-2-3-125図
柏崎刈羽原子力発電所第７号機	
名称	その他発電用原子炉の附属施設のうち火災防護設備のうち消火設備（小空間固定式消火設備）に係る主配管の配置を明示した図面（その125）
東京電力ホールディングス株式会社	

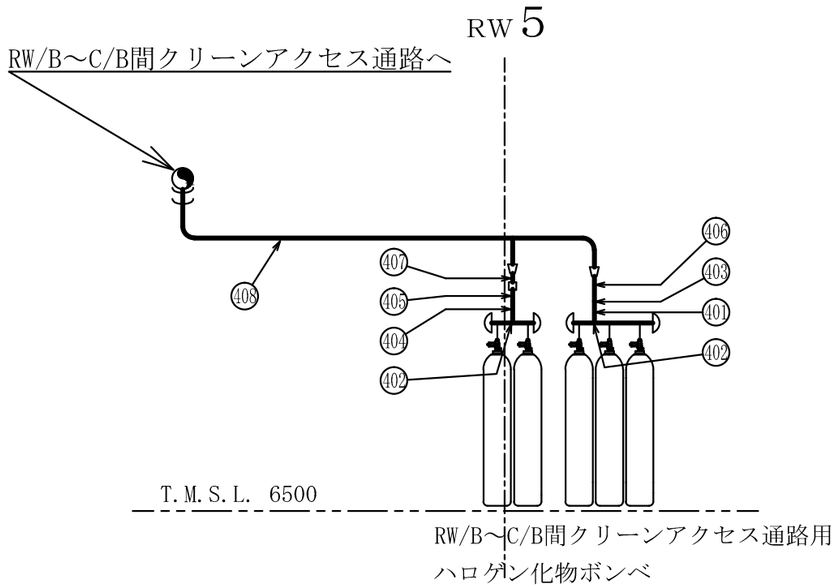

A～A矢視図

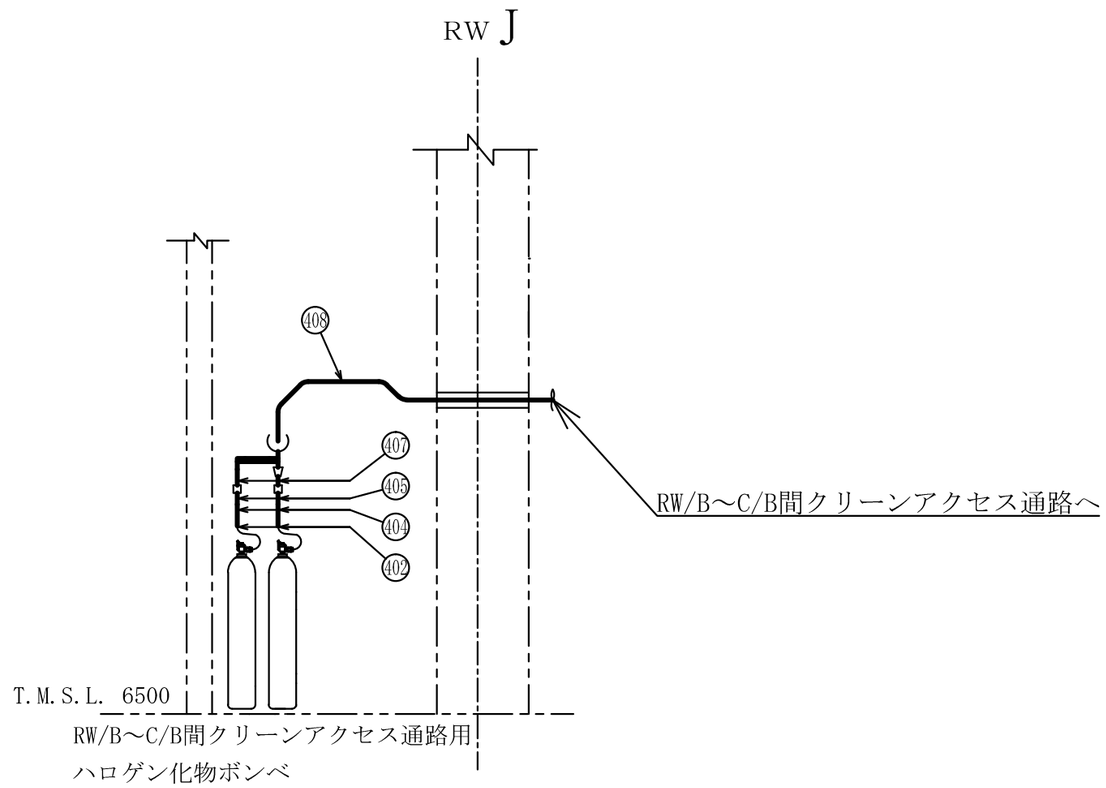

B～B矢視図

注1 ：寸法はmmを示す。
注2 ：図中の丸番号は別紙1のNO.を示す。

廃棄物処理建屋

工事計画認可申請	第9-3-2-2-3-126図
柏崎刈羽原子力発電所第７号機	
名称	その他発電用原子炉の附属施設のうち火災防護設備のうち消火設備（小空間固定式消火設備）に係る主配管の配置を明示した図面（その126）
東京電力ホールディングス株式会社	

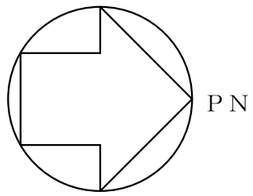

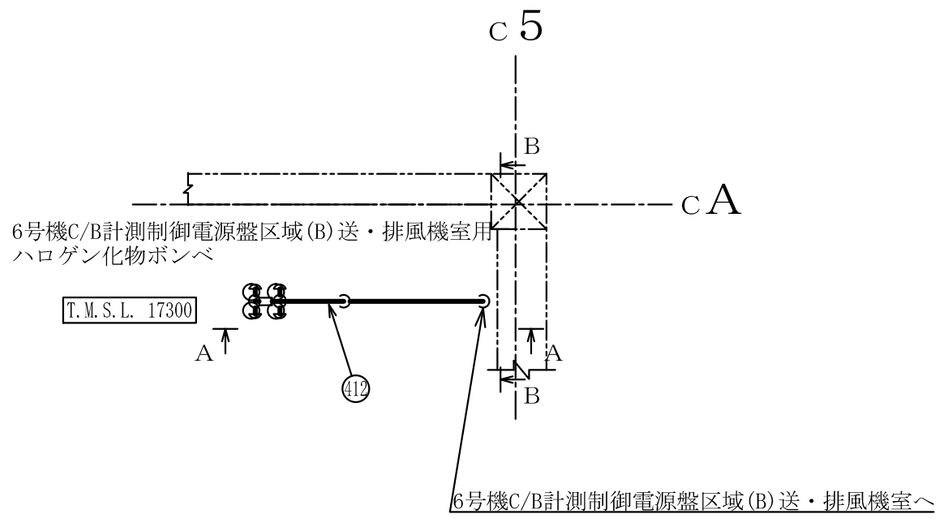

注1 ：寸法はmmを示す。
注2 ：図中の丸番号は別紙1のNO.を示す。

コントロール建屋

工事計画認可申請	第9-3-2-2-3-127図
柏崎刈羽原子力発電所第７号機	
名称	その他発電用原子炉の附属施設のうち火災防護設備のうち消火設備（小空間固定式消火設備）に係る主配管の配置を明示した図面（その127）
東京電力ホールディングス株式会社	

0710

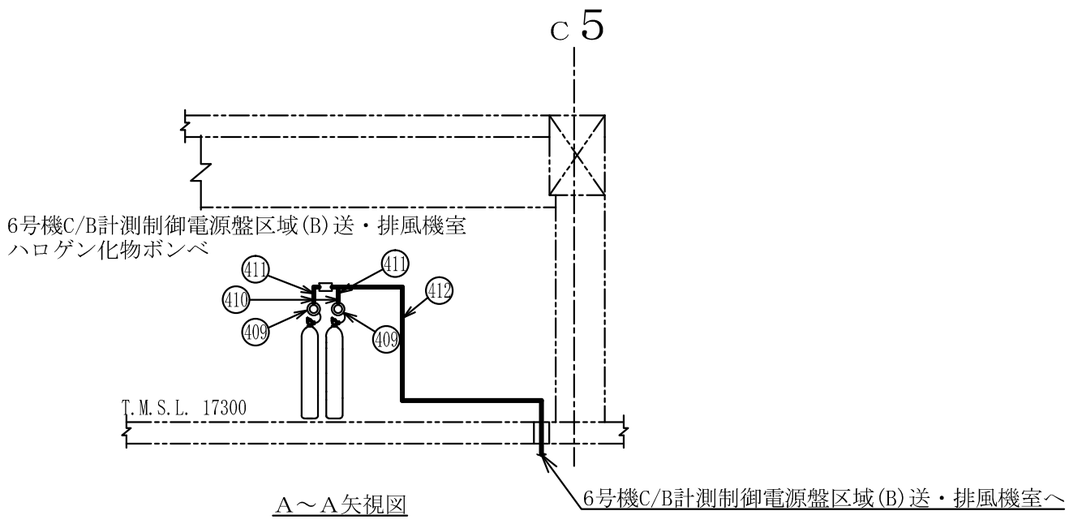

A～A矢視図

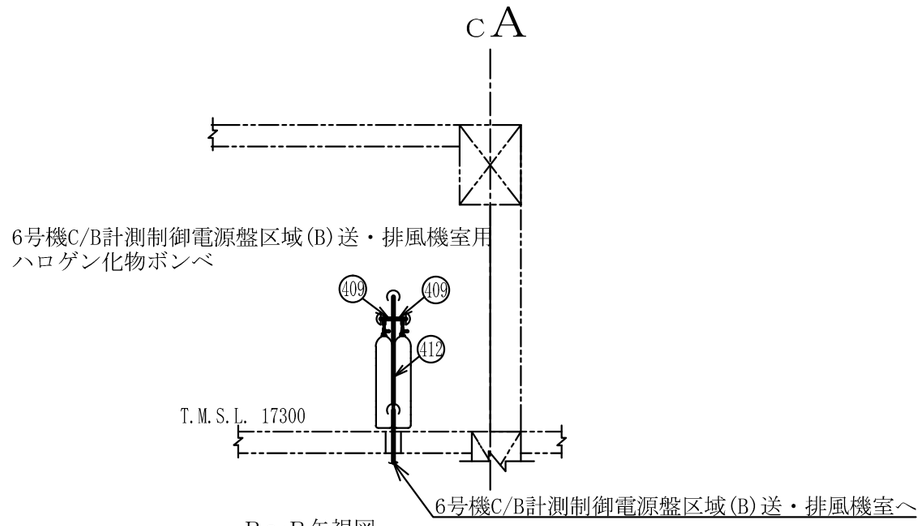

B～B矢視図

注1 ：寸法はmmを示す。
注2 ：図中の丸番号は別紙1のNO.を示す。

コントロール建屋

工事計画認可申請	第9-3-2-2-3-128図
柏崎刈羽原子力発電所第７号機	
名称	その他発電用原子炉の附属施設のうち火災防護設備のうち消火設備（小空間固定式消火設備）に係る主配管の配置を明示した図面（その128）
東京電力ホールディングス株式会社	

0710

系統番号：U53

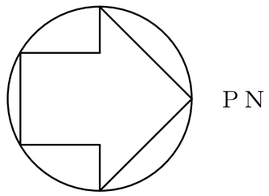

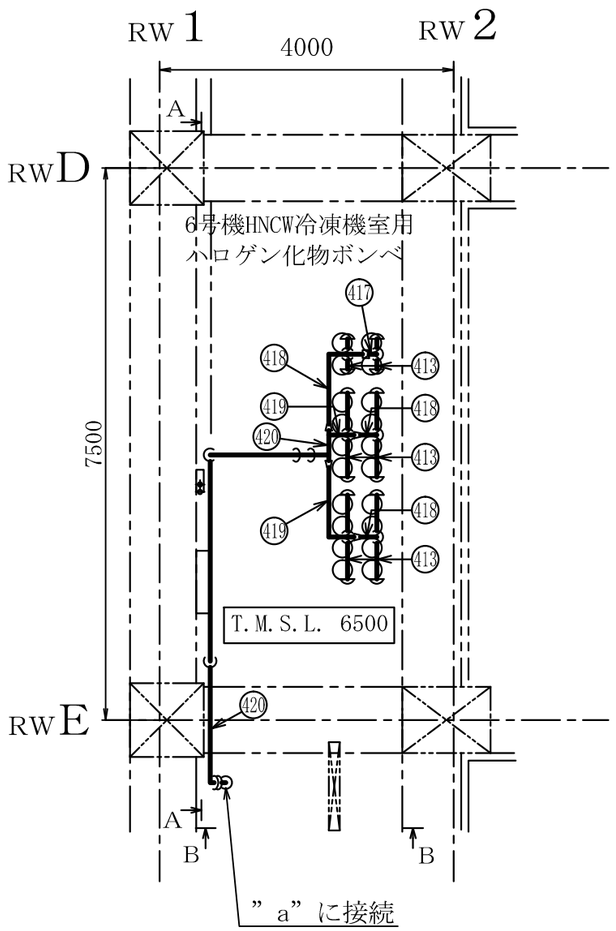

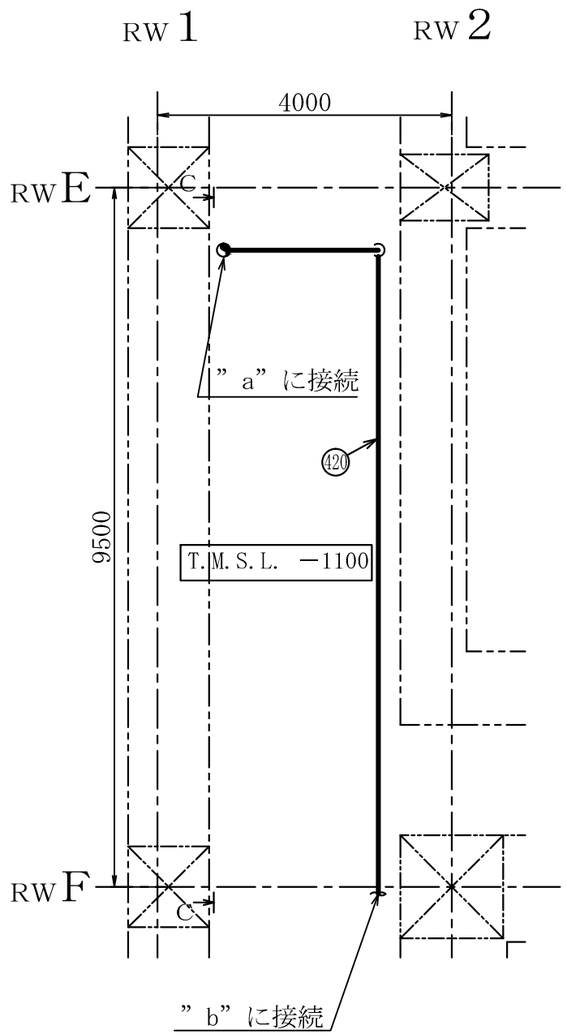

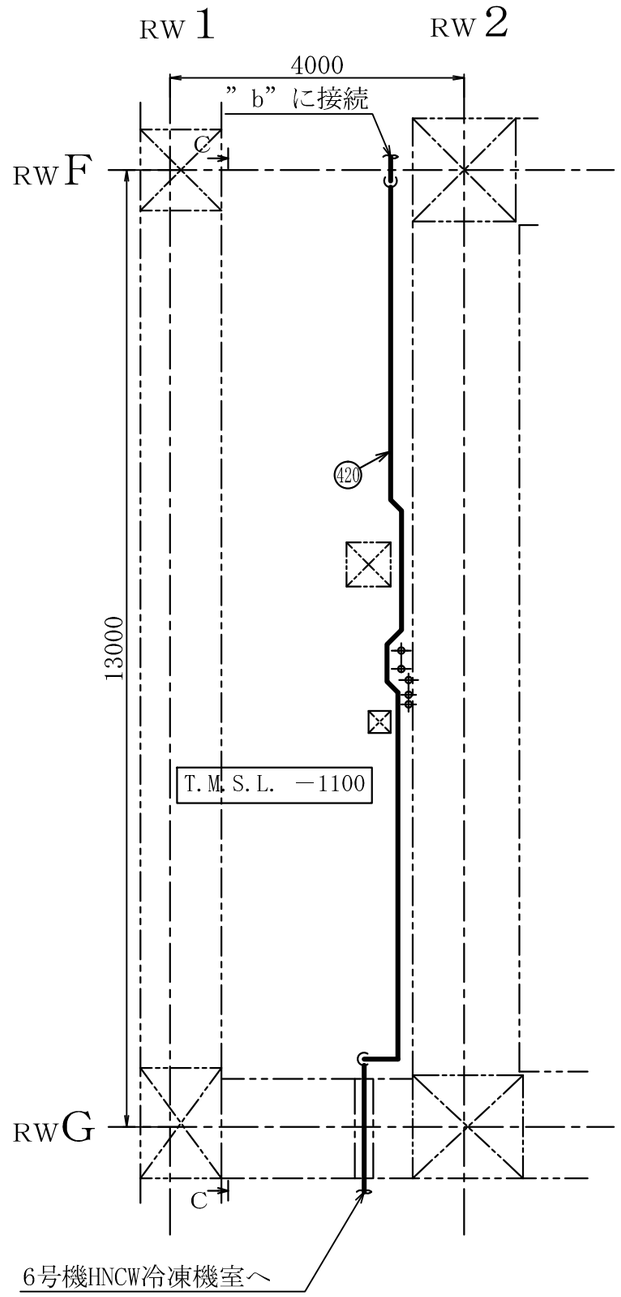

注1 ：寸法はmmを示す。
注2 ：図中の丸番号は別紙1のNO.を示す。

廃棄物処理建屋

工事計画認可申請	第9-3-2-2-3-129図
柏崎刈羽原子力発電所第７号機	
名称	その他発電用原子炉の附属施設のうち火災防護設備のうち消火設備（小空間固定式消火設備）に係る主配管の配置を明示した図面（その129）
東京電力ホールディングス株式会社	

0511

系統番号：U53

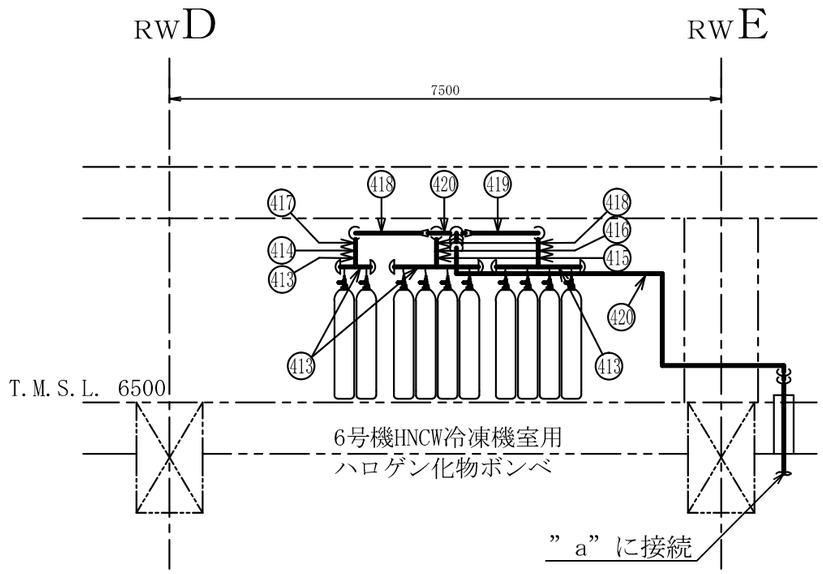

A～A矢視図

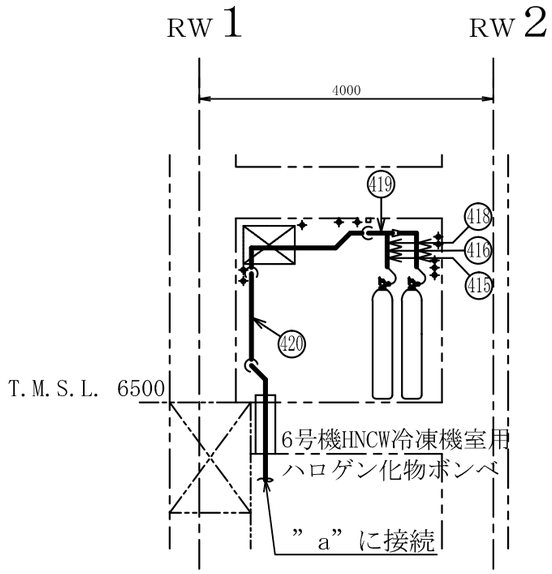

B～B矢視図

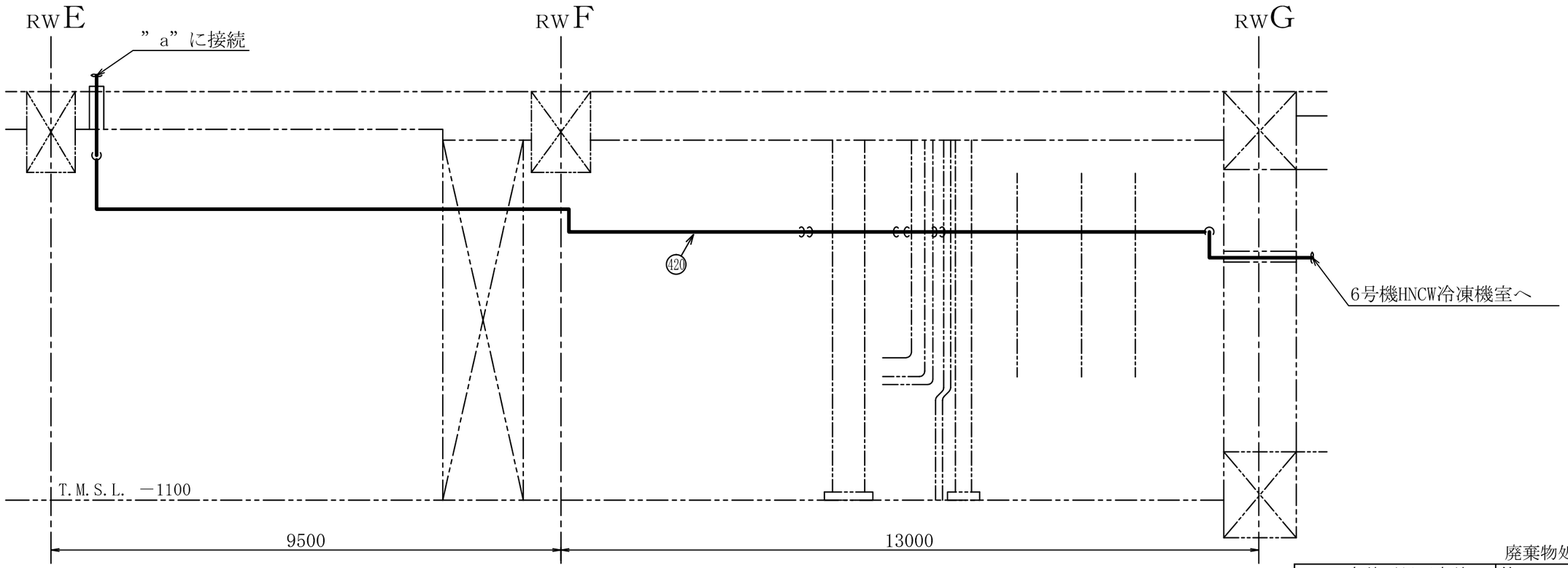

C～C矢視図

注1 ：寸法はmmを示す。
注2 ：図中の丸番号は別紙1のNO.を示す。

廃棄物処理建屋

工事計画認可申請	第9-3-2-2-3-130図
柏崎刈羽原子力発電所第７号機	
名称	その他発電用原子炉の附属施設のうち火災防護設備のうち消火設備（小空間固定式消火設備）に係る主配管の配置を明示した図面（その130）
東京電力ホールディングス株式会社	

0511

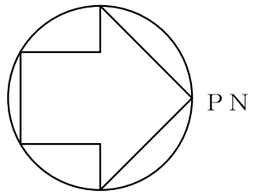

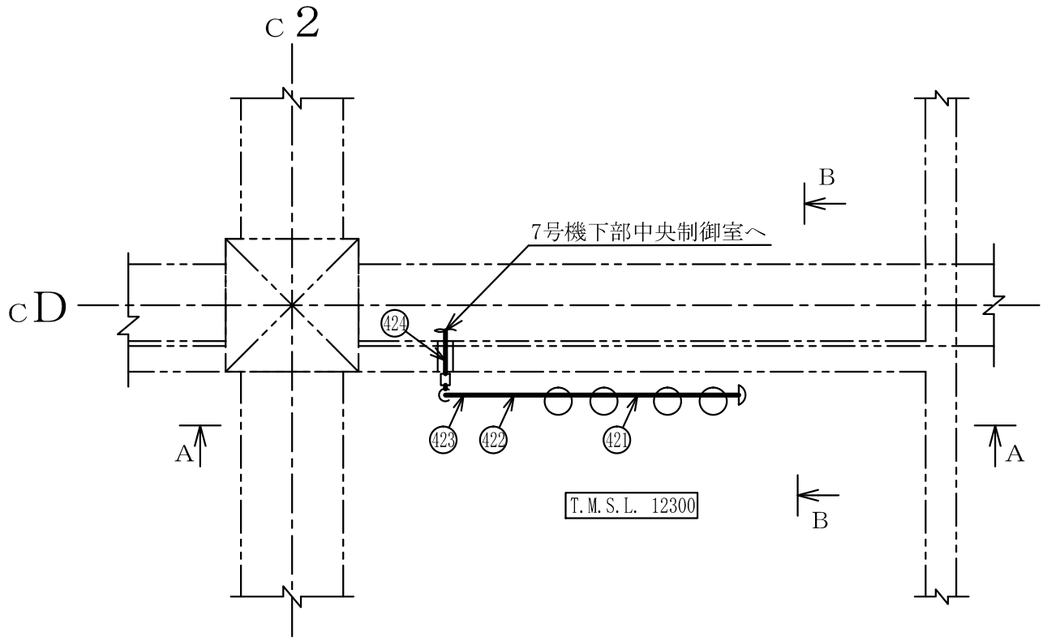

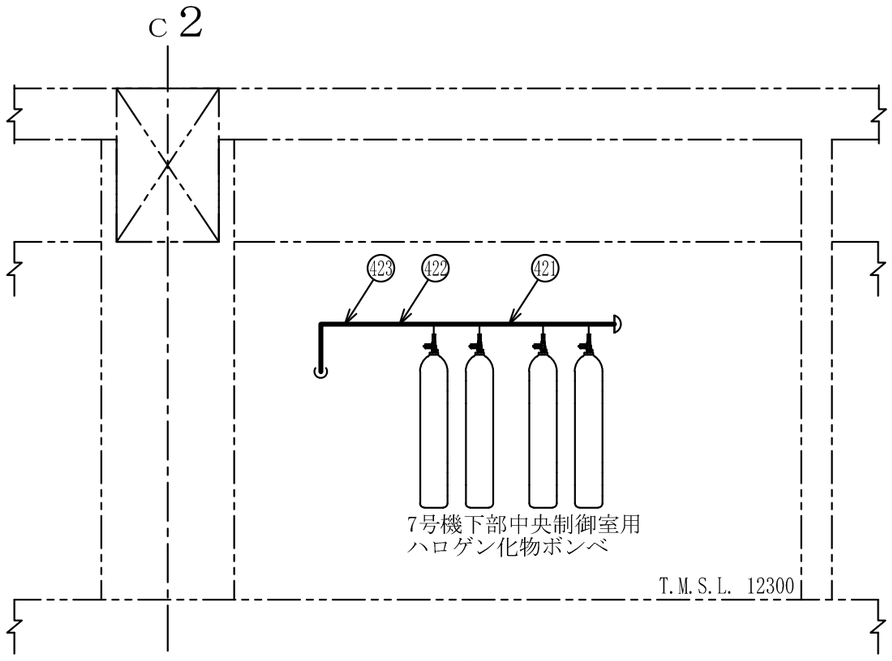

A～A矢視図

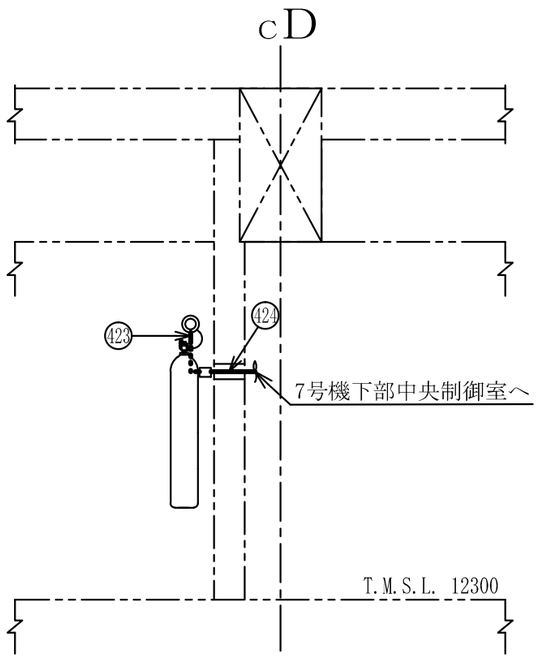

B～B矢視図

注1 ：寸法はmmを示す。
注2 ：図中の丸番号は別紙1のNO.を示す。

コントロール建屋

工事計画認可申請	第9-3-2-2-3-131図
柏崎刈羽原子力発電所第７号機	
名称	その他発電用原子炉の附属施設のうち火災防護設備のうち消火設備（小空間固定式消火設備）に係る主配管の配置を明示した図面（その131）
東京電力ホールディングス株式会社	

系統番号：U53

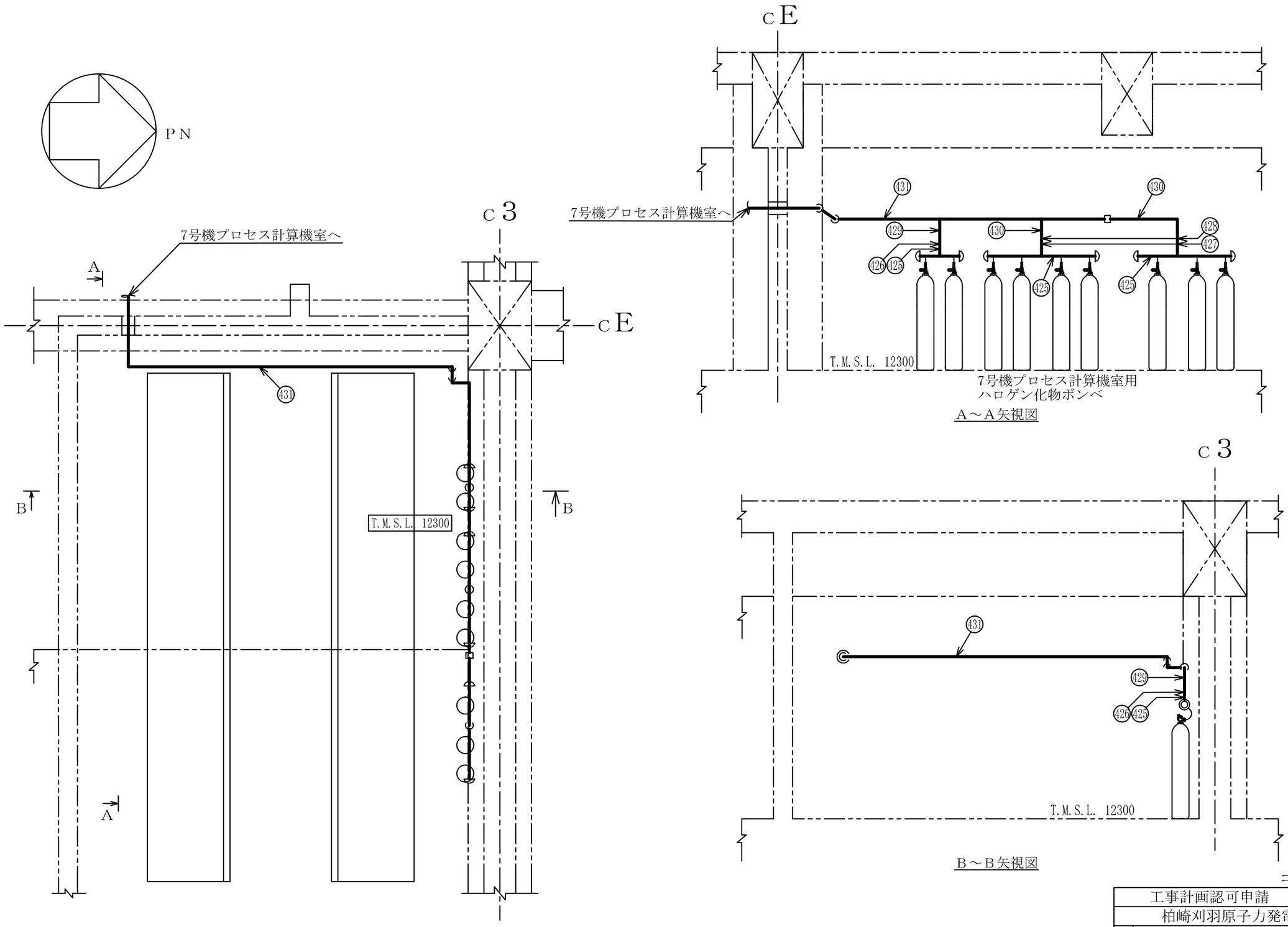

注1 ：寸法はmmを示す。
注2 ：図中の丸番号は別紙1のNO.を示す。

コントロール建屋

工事計画認可申請	第9-3-2-2-3-132図
柏崎刈羽原子力発電所第７号機	
名称	その他発電用原子炉の附属施設のうち火災防護設備のうち消火設備（小空間固定式消火設備）に係る主配管の配置を明示した図面（その132）
東京電力ホールディングス株式会社	

0824

系統番号：U53

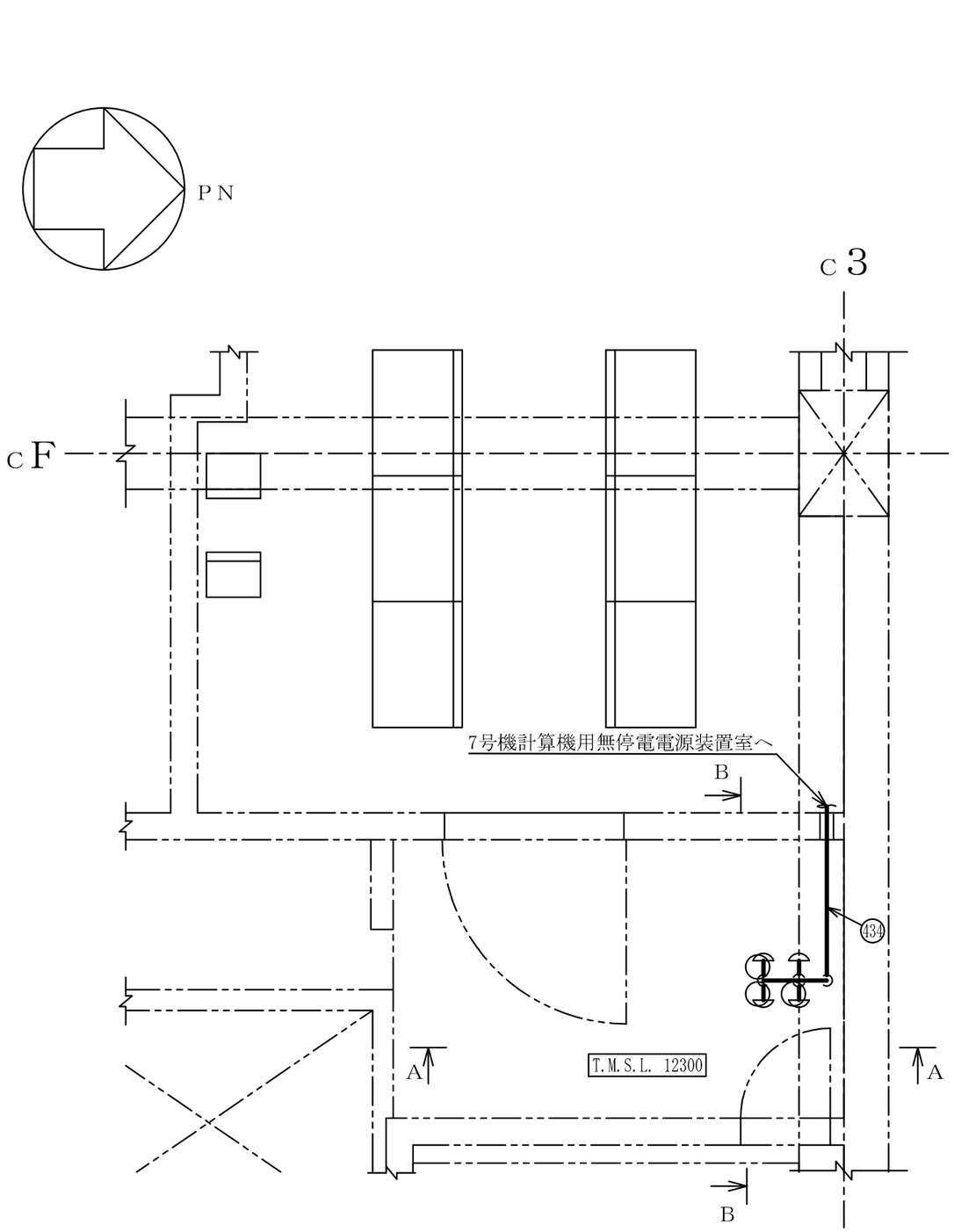

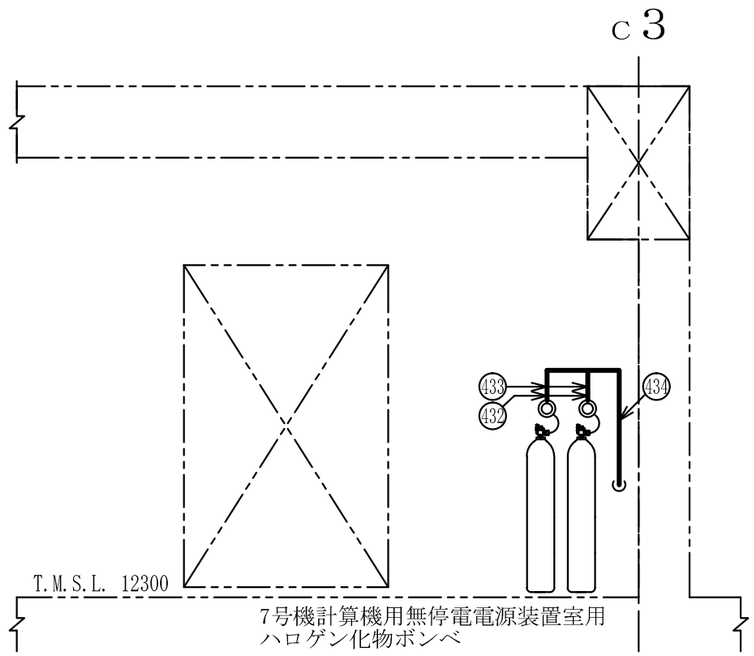

A～A矢視図

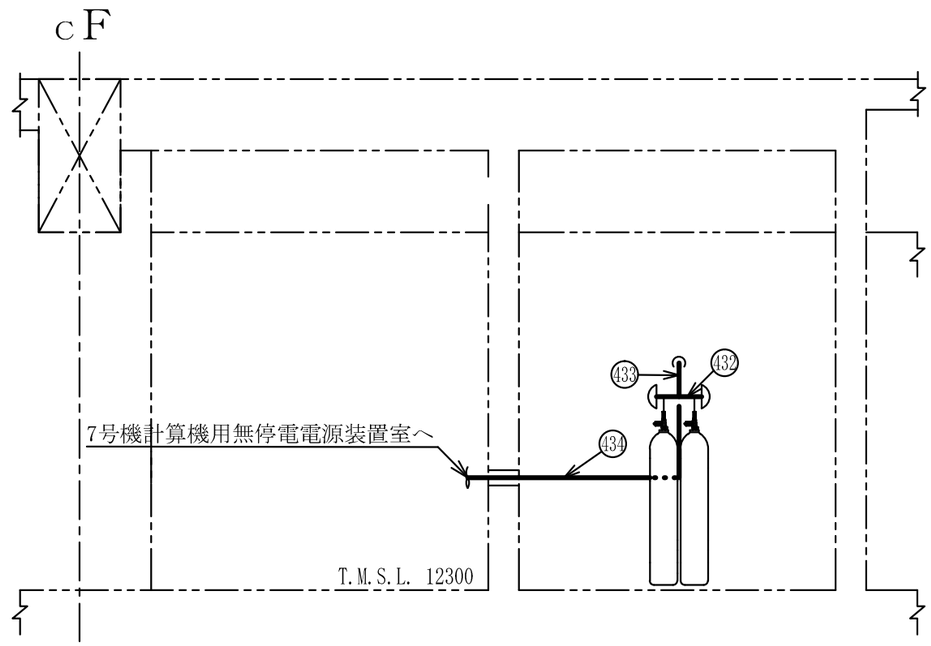

B～B矢視図

コントロール建屋

注1 ：寸法はmmを示す。
注2 ：図中の丸番号は別紙1のNO.を示す。

工事計画認可申請	第9-3-2-2-3-133図
柏崎刈羽原子力発電所第７号機	
名称	その他発電用原子炉の附属施設のうち火災防護設備のうち消火設備（小空間固定式消火設備）に係る主配管の配置を明示した図面（その133）
東京電力ホールディングス株式会社	

0812

第 9-3-2-2-3-1～133 図　その他発電用原子炉の附属施設のうち火災防護設備のうち消火設備（小空間固定式消火設備）に係る主配管の配置を明示した図面　別紙 1

工事計画抜粋

変更前						変更後							NO. *2
名称		最高使用圧力 (MPa)	最高使用温度 (℃)	外径 (mm)	厚さ (mm)		名称	最高使用圧力 (MPa)	最高使用温度 (℃)	外径 (mm)	厚さ (mm)	材料	
消火設備	—					消火設備	[redacted]用ハロゲン化物ボンベ～[redacted]	4.8	40	89.1*1	7.6*1	STPG370	1
										76.3*1	7.0*1	SUS304TP	2
										76.3*1	5.2*1	SUS304TP	3
							[redacted]用ハロゲン化物ボンベ～[redacted]	4.8	40	89.1*1	7.6*1	STPG370	4
										76.3*1	7.0*1	SUS304TP	5
										76.3*1	5.2*1	SUS304TP	6
							[redacted]用ハロゲン化物ボンベ～[redacted]	4.8	40	89.1*1	7.6*1	STPG370	7
										76.3*1	7.0*1	SUS304TP	8
										76.3*1	5.2*1	SUS304TP	9
							[redacted]用ハロゲン化物ボンベ～[redacted]	4.8	40	89.1*1	7.6*1	STPG370	10
										89.1*1	7.6*1	SUS304TP	11
										76.3*1	5.2*1	SUS304TP	12
										89.1*1	5.5*1	SUS304TP	13

変更前							変更後							NO.*2
名称		最高使用圧力(MPa)	最高使用温度(℃)	外径(mm)	厚さ(mm)	材料	名称		最高使用圧力(MPa)	最高使用温度(℃)	外径(mm)	厚さ(mm)	材料	
消火設備	—						消火設備	HCU室（東側）用ハロゲン化物ボンベ ～ HCU室（東側）	4.8	40	89.1*1	7.6*1	STPG370	14
											76.3*1	7.0*1	SUS304TP	15
											76.3*1	5.2*1	SUS304TP	16
								[redacted]用ハロゲン化物ボンベ ～ [redacted]	4.8	40	89.1*1	7.6*1	STPG370	17
											76.3*1	7.0*1	SUS304TP	18
											76.3*1	5.2*1	SUS304TP	19
								[redacted]用ハロゲン化物ボンベ ～ [redacted]	4.8	40	89.1*1	7.6*1	STPG370	20
											76.3*1	7.0*1	STPG370	21
											76.3*1	7.0*1	SUS304TP	22
											76.3*1	5.2*1	SUS304TP	23
								HCU室（西側）用ハロゲン化物ボンベ ～ HCU室（西側）	4.8	40	89.1*1	7.6*1	STPG370	24
											76.3*1	7.0*1	SUS304TP	25
											76.3*1	5.2*1	SUS304TP	26

変更前							変更後							NO.*2
名称		最高使用圧力(MPa)	最高使用温度(℃)	外径(mm)	厚さ(mm)	材料	名称		最高使用圧力(MPa)	最高使用温度(℃)	外径(mm)	厚さ(mm)	材料	
消火設備	—						消火設備	HCW(D)サンプ，LCW(A)サンプ室用ハロゲン化物ボンベ ～ HCW(D)サンプ，LCW(A)サンプ室	4.8	40	89.1*1	7.6*1	STPG370	27
											76.3*1	7.0*1	SUS304TP	28
											76.3*1	5.2*1	SUS304TP	29
											60.5*1	3.9*1	SUS304TP	30
								[redacted]用ハロゲン化物ボンベ ～ [redacted]	5.2	40	42.7*1	4.9*1	STPG370	31
											42.7*1	4.9*1	SUS304TP	32
											34.0*1	4.5*1	STPG370	33
											34.0*1	4.5*1	SUS304TP	34
											42.7*1	3.6*1	SUS304TP	35
											34.0*1	3.4*1	SUS304TP	36
								[redacted]用ハロゲン化物ボンベ ～ [redacted]	4.8	40	89.1*1	7.6*1	STPG370	37
											76.3*1	7.0*1	SUS304TP	38
											76.3*1	5.2*1	SUS304TP	39

変更前							変更後							NO. *2
名称		最高使用圧力(MPa)	最高使用温度(℃)	外径(mm)	厚さ(mm)	材料	名称		最高使用圧力(MPa)	最高使用温度(℃)	外径(mm)	厚さ(mm)	材料	
消火設備	—						消火設備	RIP・CRD補修室用ハロゲン化物ボンベ ～ RIP・CRD補修室	4.8	40	114.3*1	8.6*1	STPG370	40
											114.3*1	8.6*1	SUS304TP	41
											114.3*1	6.0*1	SUS304TP	42
								CRD交換装置制御室用ハロゲン化物ボンベ ～ CRD交換装置制御室	4.8	40	89.1*1	7.6*1	STPG370	43
											76.3*1	7.0*1	SUS304TP	44
											76.3*1	5.2*1	SUS304TP	45
								HPACポンプ室用ハロゲン化物ボンベ ～ HPACポンプ室	5.2	40	42.7*1	4.9*1	STPG370	46
											34.0*1	4.5*1	STPG370	47
											34.0*1	4.5*1	SUS304TP	48
											34.0*1	3.4*1	SUS304TP	49
								TIP駆動装置電気盤室用ハロゲン化物ボンベ ～ TIP駆動装置電気盤室	5.2	40	42.7*1	4.9*1	STPG370	50
											34.0*1	4.5*1	STPG370	51
											34.0*1	4.5*1	SUS304TP	52
											34.0*1	3.4*1	SUS304TP	53

変更前							変更後							NO.*2
名称		最高使用圧力(MPa)	最高使用温度(℃)	外径(mm)	厚さ(mm)	材料		名称	最高使用圧力(MPa)	最高使用温度(℃)	外径(mm)	厚さ(mm)	材料	
消火設備	—						消火設備	連絡トレンチ（R/B　B2F）用ハロゲン化物ボンベ ～ 連絡トレンチ（R/B　B2F）	4.8	40	89.1*1	7.6*1	STPG370	54
											76.3*1	7.0*1	SUS304TP	55
											76.3*1	5.2*1	SUS304TP	56
								RIP－ASD(A)(B)(C)(D)(E)室用ハロゲン化物ボンベ ～ RIP-ASD(A)(B)(C)(D)(E)室	4.8	40	114.3*1	8.6*1	STPG370	57
											114.3*1	8.6*1	SUS304TP	58
											114.3*1	6.0*1	SUS304TP	59
								[redacted]用ハロゲン化物ボンベ ～ U53-F811-30-S1，S2，S3	4.8	40	114.3*1	8.6*1	STPG370	60
											114.3*1	8.6*1	SUS304TP	61
											114.3*1	6.0*1	STPG370	62
											114.3*1	6.0*1	SUS304TP	63
											76.3*1	5.2*1	STPG370	64
								U53-F811-30-S1 ～ [redacted]	4.8	40	114.3*1	6.0*1	STPG370	65
											114.3*1	6.0*1	SUS304TP	66
											89.1*1	5.5*1	SUS304TP	67
								U53-F811-30-S2 ～ [redacted]	4.8	40	76.3*1	5.2*1	STPG370	68
											76.3*1	5.2*1	SUS304TP	69

変更前							変更後							NO.*2
名称		最高使用圧力(MPa)	最高使用温度(℃)	外径(mm)	厚さ(mm)	材料	名称		最高使用圧力(MPa)	最高使用温度(℃)	外径(mm)	厚さ(mm)	材料	
消火設備	—						消火設備	U53-F811-30-S3 ～ [redacted]	4.8	40	114.3*1	6.0*1	STPG370	70
											114.3*1	6.0*1	SUS304TP	71
											89.1*1	5.5*1	SUS304TP	72
								RIP-ASD(F)(G)(H)(J)(K)室用ハロゲン化物ボンベ ～ RIP-ASD(F)(G)(H)(J)(K)室	4.8	40	114.3*1	8.6*1	STPG370	73
											114.3*1	8.6*1	SUS304TP	74
											114.3*1	6.0*1	SUS304TP	75
								[redacted]用ハロゲン化物ボンベ ～ [redacted]	4.8	40	89.1*1	7.6*1	STPG370	76
											76.3*1	7.0*1	SUS304TP	77
											76.3*1	5.2*1	SUS304TP	78
								多重伝送盤室用ハロゲン化物ボンベ ～ 多重伝送盤室	4.8	40	89.1*1	7.6*1	STPG370	79
											48.6*1	5.1*1	SUS304TP	80
											48.6*1	3.7*1	SUS304TP	81

変更前							変更後							NO.*2
名称		最高使用圧力(MPa)	最高使用温度(℃)	外径(mm)	厚さ(mm)	材料	名称		最高使用圧力(MPa)	最高使用温度(℃)	外径(mm)	厚さ(mm)	材料	
消火設備	—						消火設備	クリーンアクセス通路（R-B1F-21）用 ハロゲン化物ボンベ ～ クリーンアクセス通路（R-B1F-21）	5.2	40	34.0*1	4.5*1	STPG370	82
											34.0*1	4.5*1	SUS304TP	83
											42.7*1	4.9*1	STPG370	84
											42.7*1	4.9*1	SUS304TP	85
											34.0*1	3.4*1	SUS304TP	86
											42.7*1	3.6*1	SUS304TP	87
											48.6*1	3.7*1	SUS304TP	88
											60.5*1	3.9*1	SUS304TP	89
								連絡トレンチ（R/B　B1F）用ハロゲン化物ボンベ ～ 連絡トレンチ（R/B　B1F）	4.8	40	89.1*1	7.6*1	STPG370	90
											76.3*1	7.0*1	SUS304TP	91
											76.3*1	5.2*1	SUS304TP	92
								R/B 地上１階通路(A)用ハロゲン化物ボンベ ～ R/B 地上１階通路(A)	5.2	40	42.7*1	4.9*1	STPG370	93
											42.7*1	4.9*1	SUS304TP	94
											42.7*1	3.6*1	SUS304TP	95
											48.6*1	3.7*1	SUS304TP	96

変更前						変更後							NO.*2
名称		最高使用圧力(MPa)	最高使用温度(℃)	外径(mm)	厚さ(mm)		名称	最高使用圧力(MPa)	最高使用温度(℃)	外径(mm)	厚さ(mm)	材料	
消火設備	—					消火設備	[redacted]用ハロゲン化物ボンベ ～ [redacted]	4.8	40	89.1*1	7.6*1	STPG370	97
										89.1*1	7.6*1	SUS304TP	98
										89.1*1	5.5*1	SUS304TP	99
										60.5*1	3.9*1	SUS304TP	100
										48.6*1	3.7*1	SUS304TP	101
							[redacted]用ハロゲン化物ボンベ ～ [redacted]	4.8	40	89.1*1	7.6*1	STPG370	102
										76.3*1	7.0*1	SUS304TP	103
										76.3*1	5.2*1	SUS304TP	104
							電気ペネ室（R/B　1F　東）用ハロゲン化物ボンベ ～ 電気ペネ室（R/B　1F　東）	4.8	40	89.1*1	7.6*1	STPG370	105
										76.3*1	7.0*1	SUS304TP	106
										76.3*1	5.2*1	SUS304TP	107
							除染パン室用ハロゲン化物ボンベ ～ 除染パン室	4.8	40	89.1*1	7.6*1	STPG370	108
										76.3*1	7.0*1	SUS304TP	109
										76.3*1	5.2*1	SUS304TP	110
										48.6*1	3.7*1	SUS304TP	111

変更前						変更後							NO.*2
名称		最高使用圧力(MPa)	最高使用温度(℃)	外径(mm)	厚さ(mm)	材料	名称		最高使用圧力(MPa)	最高使用温度(℃)	外径(mm)	厚さ(mm)	材料	
消火設備	—						消火設備	FCS 再結合装置室用ハロゲン化物ボンベ ～ FCS 再結合装置室	4.8	40	89.1*1	7.6*1	STPG370	112
											89.1*1	7.6*1	SUS304TP	113
											89.1*1	5.5*1	SUS304TP	114
											76.3*1	5.2*1	SUS304TP	115
								[redacted]用ハロゲン化物ボンベ ～ [redacted]	4.8	40	89.1*1	7.6*1	STPG370	116
											76.3*1	7.0*1	SUS304TP	117
											76.3*1	5.2*1	SUS304TP	118
								SLC ペネ，電気ペネ室用ハロゲン化物ボンベ ～ SLC ペネ，電気ペネ室	5.2	40	42.7*1	4.9*1	STPG370	119
											42.7*1	4.9*1	SUS304TP	120
											42.7*1	3.6*1	SUS304TP	121
								CUW プリコートポンプ・タンク室用ハロゲン化物ボンベ ～ CUW プリコートポンプ・タンク室	4.8	40	89.1*1	7.6*1	STPG370	122
											60.5*1	5.5*1	SUS304TP	123
											60.5*1	3.9*1	SUS304TP	124

変更前							変更後							NO.*2
名称		最高使用圧力(MPa)	最高使用温度(℃)	外径(mm)	厚さ(mm)	材料	名称		最高使用圧力(MPa)	最高使用温度(℃)	外径(mm)	厚さ(mm)	材料	
消火設備	—						消火設備	事故後サンプリング操作盤室用ハロゲン化物ボンベ ～ 事故後サンプリング操作盤室	4.8	40	89.1*1	7.6*1	STPG370	125
											48.6*1	5.1*1	SUS304TP	126
											48.6*1	3.7*1	SUS304TP	127
								A系北側連絡通路用ハロゲン化物ボンベ ～ A系北側連絡通路	4.8	40	89.1*1	7.6*1	STPG370	128
											89.1*1	7.6*1	SUS304TP	129
											89.1*1	5.5*1	SUS304TP	130
											76.3*1	5.2*1	SUS304TP	131
								電気ペネ室（R/B　2F　北）用ハロゲン化物ボンベ ～ 電気ペネ室（R/B　2F　北）	5.2	40	42.7*1	4.9*1	STPG370	132
											34.0*1	4.5*1	STPG370	133
											34.0*1	4.5*1	SUS304TP	134
											34.0*1	3.4*1	SUS304TP	135
								C系北側連絡通路用ハロゲン化物ボンベ ～ C系北側連絡通路	4.8	40	89.1*1	7.6*1	STPG370	136
											89.1*1	7.6*1	SUS304TP	137
											89.1*1	5.5*1	SUS304TP	138
											76.3*1	5.2*1	SUS304TP	139

変更前						変更後							NO.*2
名称		最高使用圧力(MPa)	最高使用温度(℃)	外径(mm)	厚さ(mm)	材料	名称		最高使用圧力(MPa)	最高使用温度(℃)	外径(mm)	厚さ(mm)	材料	
消火設備	—						消火設備	格納容器所員用エアロック室用ハロゲン化物ボンベ ～ 格納容器所員用エアロック室	4.8	40	89.1*1	7.6*1	STPG370	140
											48.6*1	5.1*1	SUS304TP	141
											48.6*1	3.7*1	SUS304TP	142
								B系南側連絡通路用ハロゲン化物ボンベ ～ B系南側連絡通路	4.8	40	114.3*1	8.6*1	STPG370	143
											114.3*1	8.6*1	SUS304TP	144
											114.3*1	6.0*1	SUS304TP	145
											76.3*1	5.2*1	SUS304TP	146
								電気ペネ室（R/B　2F　南）用ハロゲン化物ボンベ ～ 電気ペネ室（R/B　2F　南）	4.8	40	89.1*1	7.6*1	STPG370	147
											76.3*1	7.0*1	SUS304TP	148
											76.3*1	5.2*1	SUS304TP	149
											48.6*1	3.7*1	SUS304TP	150

変更前							変更後							NO.*2
名称		最高使用圧力(MPa)	最高使用温度(℃)	外径(mm)	厚さ(mm)	材料	名称		最高使用圧力(MPa)	最高使用温度(℃)	外径(mm)	厚さ(mm)	材料	
消火設備	—						消火設備	MSIV・SRVラッピング室用ハロゲン化物ボンベ ～ MSIV・SRVラッピング室	4.8	40	89.1*1	7.6*1	STPG370	151
											89.1*1	7.6*1	SUS304TP	152
											89.1*1	5.5*1	SUS304TP	153
											76.3*1	5.2*1	SUS304TP	154
								[redacted]用ハロゲン化物ボンベ ～ [redacted]	4.8	40	89.1*1	7.6*1	STPG370	155
											89.1*1	7.6*1	SUS304TP	156
											89.1*1	5.5*1	SUS304TP	157
											114.3*1	6.0*1	SUS304TP	158
								[redacted]用ハロゲン化物ボンベ ～ [redacted]	4.8	40	89.1*1	7.6*1	STPG370	159
											76.3*1	7.0*1	SUS304TP	160
											76.3*1	5.2*1	SUS304TP	161

変更前							変更後							NO.*2
名称		最高使用圧力(MPa)	最高使用温度(℃)	外径(mm)	厚さ(mm)	材料	名称		最高使用圧力(MPa)	最高使用温度(℃)	外径(mm)	厚さ(mm)	材料	
消火設備	—						消火設備	[redacted]用ハロゲン化物ボンベ ～ [redacted]	4.8	40	114.3*1	8.6*1	STPG370	162
											114.3*1	8.6*1	SUS304TP	163
											114.3*1	6.0*1	SUS304TP	164
								SGTS室用ハロゲン化物ボンベ ～ SGTS室	4.8	40	114.3*1	8.6*1	STPG370	165
											114.3*1	8.6*1	SUS304TP	166
											114.3*1	6.0*1	SUS304TP	167
											89.1*1	5.5*1	SUS304TP	168
								MSトンネル室空調機室用ハロゲン化物ボンベ ～ MSトンネル室空調機室	5.2	40	42.7*1	4.9*1	STPG370	169
											42.7*1	4.9*1	SUS304TP	170
											42.7*1	3.6*1	SUS304TP	171
								北側FMCRD制御盤室用ハロゲン化物ボンベ ～ 北側FMCRD制御盤室	4.8	40	89.1*1	7.6*1	STPG370	172
											89.1*1	7.6*1	SUS304TP	173
											89.1*1	5.5*1	SUS304TP	174

変更前							変更後							NO.*2
名称		最高使用圧力(MPa)	最高使用温度(℃)	外径(mm)	厚さ(mm)	材料	名称		最高使用圧力(MPa)	最高使用温度(℃)	外径(mm)	厚さ(mm)	材料	
消火設備	—						消火設備	DG(C)/Z送風機室用ハロゲン化物ボンベ ～ DG(C)/Z送風機室	4.8	40	89.1*1	7.6*1	STPG370	175
											76.3*1	7.0*1	SUS304TP	176
											76.3*1	5.2*1	SUS304TP	177
								DG(B)/Z送風機室用ハロゲン化物ボンベ ～ DG(B)/Z送風機室	4.8	40	89.1*1	7.6*1	STPG370	178
											76.3*1	7.0*1	SUS304TP	179
											76.3*1	5.2*1	SUS304TP	180
								南側FMCRD制御盤室用ハロゲン化物ボンベ ～ 南側FMCRD制御盤室	5.2	40	42.7*1	4.9*1	STPG370	181
											48.6*1	5.1*1	STPG370	182
											48.6*1	5.1*1	SUS304TP	183
											48.6*1	3.7*1	SUS304TP	184
											60.5*1	3.9*1	SUS304TP	185
								ASD(A)/Z送風機室，AMバッテリー室用 ハロゲン化物ボンベ ～ ASD(A)/Z送風機室，AMバッテリー室	4.8	40	114.3*1	8.6*1	STPG370	186
											114.3*1	8.6*1	SUS304TP	187
											114.3*1	6.0*1	SUS304TP	188
											89.1*1	5.5*1	SUS304TP	189
											48.6*1	3.7*1	SUS304TP	190

変更前							変更後							NO.*2
名称		最高使用圧力(MPa)	最高使用温度(℃)	外径(mm)	厚さ(mm)	材料	名称		最高使用圧力(MPa)	最高使用温度(℃)	外径(mm)	厚さ(mm)	材料	
消火設備	—						消火設備	DG(C)/Z 排風機室用ハロゲン化物ボンベ ～ DG(C)/Z 排風機室	4.8	40	89.1*1	7.6*1	STPG370	191
											76.3*1	7.0*1	SUS304TP	192
											76.3*1	5.2*1	SUS304TP	193
								ASD(B)/Z 送風機室用ハロゲン化物ボンベ ～ ASD(B)/Z 送風機室	4.8	40	114.3*1	8.6*1	STPG370	194
											114.3*1	8.6*1	SUS304TP	195
											114.3*1	6.0*1	SUS304TP	196
											89.1*1	5.5*1	SUS304TP	197
								[redacted], RFPT 主油タンク(A)室前室用ハロゲン化物ボンベ ～ [redacted], RFPT 主油タンク(A)室前室	5.2	40	42.7*1	4.9*1	STPG370	198
											48.6*1	5.1*1	STPG370	199
											48.6*1	5.1*1	SUS304TP	200
											48.6*1	3.7*1	SUS304TP	201
											60.5*1	3.9*1	SUS304TP	202
											76.3*1	5.2*1	SUS304TP	203

変更前							変更後							NO.*2
名称		最高使用圧力(MPa)	最高使用温度(℃)	外径(mm)	厚さ(mm)	材料	名称		最高使用圧力(MPa)	最高使用温度(℃)	外径(mm)	厚さ(mm)	材料	
消火設備	—						消火設備	[redacted]用ハロゲン化物ボンベ ～ [redacted]	5.2	40	42.7*1	4.9*1	STPG370	204
											48.6*1	5.1*1	STPG370	205
											48.6*1	5.1*1	SUS304TP	206
											48.6*1	3.7*1	SUS304TP	207
											60.5*1	3.9*1	SUS304TP	208
											76.3*1	5.2*1	SUS304TP	209
								IA・SA空調機室用ハロゲン化物ボンベ ～ IA・SA空調機室	5.2	40	42.7*1	4.9*1	STPG370	210
											42.7*1	4.9*1	SUS304TP	211
											42.7*1	3.6*1	SUS304TP	212
											34.0*1	3.4*1	SUS304TP	213

変更前						変更後							NO.*2
名称		最高使用圧力(MPa)	最高使用温度(℃)	外径(mm)	厚さ(mm)		名称	最高使用圧力(MPa)	最高使用温度(℃)	外径(mm)	厚さ(mm)	材料	
消火設備	—					消火設備	TCWポンプ・熱交換器室用ハロゲン化物ボンベ ～ TCWポンプ・熱交換器室	5.2	40	42.7*1	4.9*1	STPG370	214
										48.6*1	5.1*1	STPG370	215
										48.6*1	5.1*1	SUS304TP	216
										48.6*1	3.7*1	SUS304TP	217
										76.3*1	5.2*1	SUS304TP	218
										89.1*1	5.5*1	SUS304TP	219
							[redacted]用ハロゲン化物ボンベ ～ [redacted]	5.2	40	42.7*1	4.9*1	STPG370	220
										42.7*1	4.9*1	SUS304TP	221
										48.6*1	5.1*1	STPG370	222
										48.6*1	5.1*1	SUS304TP	223
										48.6*1	3.7*1	SUS304TP	224
										89.1*1	5.5*1	SUS304TP	225
										42.7*1	3.6*1	SUS304TP	226
							[redacted]用ハロゲン化物ボンベ ～ [redacted]	4.8	40	114.3*1	8.6*1	STPG370	227
										114.3*1	8.6*1	SUS304TP	228
										114.3*1	6.0*1	SUS304TP	229
										76.3*1	5.2*1	SUS304TP	230

変更前							変更後							NO.*2
	名称	最高使用圧力(MPa)	最高使用温度(℃)	外径(mm)	厚さ(mm)	材料		名称	最高使用圧力(MPa)	最高使用温度(℃)	外径(mm)	厚さ(mm)	材料	
消火設備	—						消火設備	配管室（H/A　B2F　北西）用ハロゲン化物ボンベ ～ 配管室（H/A　B2F　北西）	5.2	40	42.7*1	4.9*1	STPG370	231
											34.0*1	4.5*1	STPG370	232
											34.0*1	4.5*1	SUS304TP	233
											34.0*1	3.4*1	SUS304TP	234
								[redacted]用ハロゲン化物ボンベ ～ [redacted]	4.8	40	114.3*1	8.6*1	STPG370	235
											114.3*1	8.6*1	SUS304TP	236
											114.3*1	6.0*1	SUS304TP	237
											89.1*1	5.5*1	SUS304TP	238
								[redacted]用ハロゲン化物ボンベ ～ [redacted]	5.2	40	89.1*1	5.5*	SUS304TP	239
											60.5*1	3.9*1	SUS304TP	240
											48.6*1	5.1*1	STPG370	241
											48.6*1	5.1*1	SUS304TP	242
											48.6*1	3.7*1	SUS304TP	243
											42.7*1	4.9*1	STPG370	244
											34.0*1	4.5*1	STPG370	245
											34.0*1	4.5*1	SUS304TP	246
											34.0*1	3.4*1	SUS304TP	247

変更前						変更後							NO.*2
名称		最高使用圧力(MPa)	最高使用温度(℃)	外径(mm)	厚さ(mm)		名称	最高使用圧力(MPa)	最高使用温度(℃)	外径(mm)	厚さ(mm)	材料	
消火設備	—					消火設備	[redacted]用ハロゲン化物ボンベ～[redacted]	5.2	40	42.7*1	4.9*1	STPG370	248
										48.6*1	5.1*1	STPG370	249
										48.6*1	5.1*1	SUS304TP	250
										48.6*1	3.7*1	SUS304TP	251
										60.5*1	3.9*1	SUS304TP	252
										76.3*1	5.2*1	SUS304TP	253
							[redacted]用ハロゲン化物ボンベ～[redacted]	5.2	40	42.7*1	4.9*1	STPG370	254
										42.7*1	4.9*1	SUS304TP	255
										42.7*1	3.6*1	SUS304TP	256
										48.6*1	3.7*1	SUS304TP	257
							[redacted]用ハロゲン化物ボンベ～[redacted]	4.8	40	114.3*1	8.6*1	STPG370	258
										114.3*1	8.6*1	SUS304TP	259
										114.3*1	6.0*1	SUS304TP	260
										89.1*1	5.5*1	SUS304TP	261

変更前							変更後							NO.*2
名称		最高使用圧力(MPa)	最高使用温度(℃)	外径(mm)	厚さ(mm)	材料	名称		最高使用圧力(MPa)	最高使用温度(℃)	外径(mm)	厚さ(mm)	材料	
消火設備	—						消火設備	7号機HECW冷凍機(B)(D)室用ハロゲン化物ボンベ ～ 7号機HECW冷凍機(B)(D)室	5.2	40	42.7*1	4.9*1	STPG370	262
											42.7*1	4.9*1	SUS304TP	263
											34.0*1	4.5*1	STPG370	264
											34.0*1	4.5*1	SUS304TP	265
											42.7*1	3.6*1	SUS304TP	266
											60.5*1	3.9*1	SUS304TP	267
											34.0*1	3.4*1	SUS304TP	268
								7号機HECW冷凍機(A)(C)室用ハロゲン化物ボンベ ～ 7号機HECW冷凍機(A)(C)室	5.2	40	42.7*1	4.9*1	STPG370	269
											42.7*1	4.9*1	SUS304TP	270
											42.7*1	3.6*1	SUS304TP	271
											48.6*1	3.7*1	SUS304TP	272
								7号機常用電気品室用ハロゲン化物ボンベ ～ 7号機常用電気品室	5.2	40	42.7*1	4.9*1	STPG370	273
											48.6*1	5.1*1	STPG370	274
											48.6*1	5.1*1	SUS304TP	275
											48.6*1	3.7*1	SUS304TP	276
											76.3*1	5.2*1	SUS304TP	277
											60.5*1	3.9*1	SUS304TP	278
											89.1*1	5.5*1	SUS304TP	279

変更前							変更後							NO.*2
名称		最高使用圧力(MPa)	最高使用温度(℃)	外径(mm)	厚さ(mm)	材料	名称		最高使用圧力(MPa)	最高使用温度(℃)	外径(mm)	厚さ(mm)	材料	
消火設備	—						消火設備	7号機DC250Vバッテリー室（C/B　MB2F）用 ハロゲン化物ボンベ ～ 7号機DC250Vバッテリー室（C/B　MB2F）	5.2	40	42.7*1	4.9*1	STPG370	280
											42.7*1	4.9*1	SUS304TP	281
											42.7*1	3.6*1	SUS304TP	282
								7号機C/B計測制御電源盤区域(C)送風機室用 ハロゲン化物ボンベ ～ 7号機C/B計測制御電源盤区域(C)送風機室	5.2	40	42.7*1	4.9*1	STPG370	283
											42.7*1	4.9*1	SUS304TP	284
											48.6*1	5.1*1	STPG370	285
											48.6*1	5.1*1	SUS304TP	286
											42.7*1	3.6*1	SUS304TP	287
											48.6*1	3.7*1	SUS304TP	288
											60.5*1	3.9*1	SUS304TP	289
											76.3*1	5.2*1	SUS304TP	290

変更前							変更後							NO.*2
	名称	最高使用圧力(MPa)	最高使用温度(℃)	外径(mm)	厚さ(mm)	材料		名称	最高使用圧力(MPa)	最高使用温度(℃)	外径(mm)	厚さ(mm)	材料	
消火設備	—						消火設備	[redacted]用 ハロゲン化物ボンベ ～ U53-F831-7-S1，S2，S3，S4	4.8	40	114.3*1	8.6*1	STPG370	291
											114.3*1	8.6*1	SUS304TP	292
											114.3*1	6.0*1	SUS304TP	293
											89.1*1	5.5*1	STPG370	294
											76.3*1	5.2*1	STPG370	295
								U53-F831-7-S1 ～ [redacted]	4.8	40	89.1*1	5.5*1	STPG370	296
											89.1*1	5.5*1	SUS304TP	297
											76.3*1	5.2*1	SUS304TP	298
											60.5*1	3.9*1	SUS304TP	299
											48.6*1	3.7*1	SUS304TP	300
								U53-F831-7-S2 ～ [redacted]	4.8	40	76.3*1	5.2*1	STPG370	301
											76.3*1	5.2*1	SUS304TP	302
											60.5*1	3.9*1	SUS304TP	303
											48.6*1	3.7*1	SUS304TP	304
								U53-F831-7-S3 ～ [redacted]	4.8	40	76.3*1	5.2*1	STPG370	305
											76.3*1	5.2*1	SUS304TP	306
											60.5*1	3.9*1	SUS304TP	307
											48.6*1	3.7*1	SUS304TP	308
								U53-F831-7-S4 ～ [redacted]	4.8	40	76.3*1	5.2*1	STPG370	309
											76.3*1	5.2*1	SUS304TP	310
											60.5*1	3.9*1	SUS304TP	311
											48.6*1	3.7*1	SUS304TP	312

変更前							変更後							NO.*2
名称		最高使用圧力(MPa)	最高使用温度(℃)	外径(mm)	厚さ(mm)	材料	名称		最高使用圧力(MPa)	最高使用温度(℃)	外径(mm)	厚さ(mm)	材料	
消火設備	—						消火設備	7号機ケーブル処理室A用ハロゲン化物ボンベ ～ 7号機ケーブル処理室A	4.8	40	89.1*1	7.6*1	STPG370	313
											60.5*1	5.5*1	SUS304TP	314
											60.5*1	3.9*1	SUS304TP	315
								7号機ケーブル処理室B用ハロゲン化物ボンベ ～ 7号機ケーブル処理室B	4.8	40	89.1*1	7.6*1	STPG370	316
											60.5*1	5.5*1	SUS304TP	317
											60.5*1	3.9*1	SUS304TP	318
								7号機C/B計測制御電源盤区域(B)送風機室用 ハロゲン化物ボンベ ～ 7号機C/B計測制御電源盤区域(B)送風機室	5.2	40	42.7*1	4.9*1	STPG370	319
											42.7*1	4.9*1	SUS304TP	320
											42.7*1	3.6*1	SUS304TP	321
											48.6*1	3.7*1	SUS304TP	322
											34.0*1	4.5*1	STPG370	323
											34.0*1	4.5*1	SUS304TP	324
											34.0*1	3.4*1	SUS304TP	325
								7号機MCR再循環フィルタ装置室用ハロゲン化物ボンベ ～ 7号機MCR再循環フィルタ装置室	5.2	40	42.7*1	4.9*1	STPG370	326
											42.7*1	4.9*1	SUS304TP	327
											42.7*1	3.6*1	SUS304TP	328
											48.6*1	3.7*1	SUS304TP	329

変更前							変更後							NO.*2
名称		最高使用圧力(MPa)	最高使用温度(℃)	外径(mm)	厚さ(mm)	材料	名称		最高使用圧力(MPa)	最高使用温度(℃)	外径(mm)	厚さ(mm)	材料	
消火設備	—						消火設備	トレイ室，ダクト室（南側）用ハロゲン化物ボンベ ～ トレイ室，ダクト室（南側）	5.2	40	42.7*1	4.9*1	STPG370	330
											42.7*1	4.9*1	SUS304TP	331
											42.7*1	3.6*1	SUS304TP	332
								トレイ室，ダクト室（北側）用ハロゲン化物ボンベ ～ トレイ室，ダクト室（北側）	5.2	40	42.7*1	4.9*1	STPG370	333
											42.7*1	4.9*1	SUS304TP	334
											42.7*1	3.6*1	SUS304TP	335
								7号機MCR送風機室用ハロゲン化物ボンベ ～ 7号機MCR送風機室	5.2	40	42.7*1	4.9*1	STPG370	336
											42.7*1	4.9*1	SUS304TP	337
											48.6*1	5.1*1	STPG370	338
											48.6*1	5.1*1	SUS304TP	339
											42.7*1	3.6*1	SUS304TP	340
											48.6*1	3.7*1	SUS304TP	341
											60.5*1	3.9*1	SUS304TP	342
											76.3*1	5.2*1	SUS304TP	343

変更前						変更後							NO. *2
名称		最高使用圧力(MPa)	最高使用温度(℃)	外径(mm)	厚さ(mm)	材料	名称		最高使用圧力(MPa)	最高使用温度(℃)	外径(mm)	厚さ(mm)	材料	
消火設備	—						消火設備	使用済樹脂デカントポンプ室用ハロゲン化物ボンベ ～ 使用済樹脂デカントポンプ室	5.2	40	42.7*1	4.9*1	STPG370	344
											34.0*1	4.5*1	STPG370	345
											34.0*1	4.5*1	SUS304TP	346
											34.0*1	3.4*1	SUS304TP	347
								7号機，6号機復水移送ポンプ室用 ハロゲン化物ボンベ ～ 7号機，6号機復水移送ポンプ室	5.2	40	42.7*1	4.9*1	STPG370	348
											48.6*1	5.1*1	STPG370	349
											48.6*1	5.1*1	SUS304TP	350
											48.6*1	3.7*1	SUS304TP	351
											76.3*1	5.2*1	SUS304TP	352
								RW/B地下3階通路用ハロゲン化物ボンベ ～ RW/B地下3階通路	5.2	40	42.7*1	4.9*1	STPG370	353
											42.7*1	4.9*1	SUS304TP	354
											42.7*1	3.6*1	SUS304TP	355
											76.3*1	5.2*1	SUS304TP	356

変更前						変更後							NO.*2
名称		最高使用圧力(MPa)	最高使用温度(℃)	外径(mm)	厚さ(mm)	名称		最高使用圧力(MPa)	最高使用温度(℃)	外径(mm)	厚さ(mm)	材料	
消火設備	—					消火設備	配管室（RW/B　B2F　北東）， 配管室（RW/B　B1F　北西）用 ハロゲン化物ボンベ ～ 分岐点（T6）	5.2	40	42.7*1	4.9*1	STPG370	357
										48.6*1	5.1*1	SUS304TP	358
										48.6*1	5.1*1	STPG370	359
										34.0*1	4.5*1	SUS304TP	360
										34.0*1	4.5*1	STPG370	361
										34.0*1	3.4*1	SUS304TP	362
										48.6*1	3.7*1	SUS304TP	363
										60.5*1	3.9*1	SUS304TP	364
										76.3*1	5.2*1	SUS304TP	365
							分岐点（T333）～配管室（RW/B　B2F　北東）	5.2	40	76.3*1	5.2*1	SUS304TP	366
							分岐点（T6）～配管室（RW/B　B1F　北西）	5.2	40	34.0*1	3.4*1	SUS304TP	367
										48.6*1	3.7*1	SUS304TP	368
							RW/B 地下 1 階通路(B)用ハロゲン化物ボンベ ～ RW/B 地下 1 階通路(B)	5.2	40	42.7*1	4.9*1	STPG370	369
										48.6*1	5.1*1	STPG370	370
										48.6*1	5.1*1	SUS304TP	371
										48.6*1	3.7*1	SUS304TP	372
										60.5*1	3.9*1	SUS304TP	373

変更前							変更後							NO.*2
名称		最高使用圧力(MPa)	最高使用温度(℃)	外径(mm)	厚さ(mm)	材料	名称		最高使用圧力(MPa)	最高使用温度(℃)	外径(mm)	厚さ(mm)	材料	
消火設備	—						消火設備	RW電気品室用ハロゲン化物ボンベ ～ RW電気品室	5.2	40	42.7*1	4.9*1	STPG370	374
											48.6*1	5.1*1	STPG370	375
											48.6*1	5.1*1	SUS304TP	376
											48.6*1	3.7*1	SUS304TP	377
											60.5*1	3.9*1	SUS304TP	378
											76.3*1	5.2*1	SUS304TP	379
								配管室（R/B　B3F　北西）用ハロゲン化物ボンベ ～ 配管室（R/B　B3F　北西）	5.2	40	42.7*1	4.9*1	STPG370	380
											34.0*1	4.5*1	STPG370	381
											42.7*1	4.9*1	SUS304TP	382
											34.0*1	4.5*1	SUS304TP	383
											48.6*1	3.7*1	SUS304TP	384
											42.7*1	3.6*1	SUS304TP	385
											34.0*1	3.4*1	SUS304TP	386
								配管室・連絡トレンチ（R-B2F-21）用 ハロゲン化物ボンベ ～ 配管室・連絡トレンチ（R-B2F-21）	5.2	40	48.6*1	5.1*1	STPG370	387
											42.7*1	4.9*1	STPG370	388
											48.6*1	5.1*1	SUS304TP	389
											42.7*1	4.9*1	SUS304TP	390
											48.6*1	3.7*1	SUS304TP	391
											42.7*1	3.6*1	SUS304TP	392

変更前							変更後							NO.*2
名称		最高使用圧力(MPa)	最高使用温度(℃)	外径(mm)	厚さ(mm)	材料	名称		最高使用圧力(MPa)	最高使用温度(℃)	外径(mm)	厚さ(mm)	材料	
消火設備	—						消火設備	6号機，7号機MG電気品室用ハロゲン化物ボンベ ～ 6号機，7号機MG電気品室	5.2	40	48.6*1	5.1*1	STPG370	393
											42.7*1	4.9*1	STPG370	394
											48.6*1	5.1*1	SUS304TP	395
											42.7*1	4.9*1	SUS304TP	396
											42.7*1	3.6*1	SUS304TP	397
											48.6*1	3.7*1	SUS304TP	398
											60.5*1	3.9*1	SUS304TP	399
											76.3*1	5.2*1	SUS304TP	400
								RW/B～C/B間クリーンアクセス通路用 ハロゲン化物ボンベ ～ RW/B～C/B間クリーンアクセス通路	5.2	40	48.6*1	5.1*1	STPG370	401
											42.7*1	4.9*1	STPG370	402
											48.6*1	5.1*1	SUS304TP	403
											42.7*1	4.9*1	SUS304TP	404
											42.7*1	3.6*1	SUS304TP	405
											48.6*1	3.7*1	SUS304TP	406
											60.5*1	3.9*1	SUS304TP	407
											89.1*1	5.5*1	SUS304TP	408
								6号機C/B計測制御電源盤区域(B)送・排風機室用 ハロゲン化物ボンベ ～ 6号機C/B計測制御電源盤区域(B)送・排風機室	5.2	40	42.7*1	4.9*1	STPG370	409
											42.7*1	4.9*1	SUS304TP	410
											42.7*1	3.6*1	SUS304TP	411
											48.6*1	3.7*1	SUS304TP	412

変更前							変更後							NO.*2
名称		最高使用圧力(MPa)	最高使用温度(℃)	外径(mm)	厚さ(mm)	材料	名称		最高使用圧力(MPa)	最高使用温度(℃)	外径(mm)	厚さ(mm)	材料	
消火設備	—						消火設備	6号機HNCW冷凍機室用ハロゲン化物ボンベ ～ 6号機HNCW冷凍機室	5.2	40	42.7*1	4.9*1	STPG370	413
											42.7*1	4.9*1	SUS304TP	414
											48.6*1	5.1*1	STPG370	415
											48.6*1	5.1*1	SUS304TP	416
											42.7*1	3.6*1	SUS304TP	417
											48.6*1	3.7*1	SUS304TP	418
											76.3*1	5.2*1	SUS304TP	419
											89.1*1	5.5*1	SUS304TP	420
								7号機下部中央制御室用ハロゲン化物ボンベ ～ 7号機下部中央制御室	5.2	40	42.7*1	4.9*1	STPG370	421
											42.7*1	4.9*1	SUS304TP	422
											42.7*1	3.6*1	SUS304TP	423
											48.6*1	3.7*1	SUS304TP	424
								7号機プロセス計算機室用ハロゲン化物ボンベ ～ 7号機プロセス計算機室	5.2	40	42.7*1	4.9*1	STPG370	425
											42.7*1	4.9*1	SUS304TP	426
											48.6*1	5.1*1	STPG370	427
											48.6*1	5.1*1	SUS304TP	428
											42.7*1	3.6*1	SUS304TP	429
											48.6*1	3.7*1	SUS304TP	430
											60.5*1	3.9*1	SUS304TP	431

変更前						変更後							NO.*2
名称		最高使用圧力(MPa)	最高使用温度(℃)	外径(mm)	厚さ(mm)	材料	名称		最高使用圧力(MPa)	最高使用温度(℃)	外径(mm)	厚さ(mm)	材料	
消火設備	—						消火設備	7号機計算機用無停電電源装置室用ハロゲン化物ボンベ ～ 7号機計算機用無停電電源装置室	5.2	40	42.7*1	4.9*1	STPG370	432
											42.7*1	4.9*1	SUS304TP	433
											42.7*1	3.6*1	SUS304TP	434

注記＊1 ：公称値を示す。

＊2 ：第9-3-2-2-3-1～133図　その他発電用原子炉の附属施設のうち火災防護設備のうち消火設備（小空間固定式消火設備）に係る主配管の配置を明示した図面に記載の丸番号を示す。

第 9-3-2-2-3-1～133 図　その他発電用原子炉の附属施設のうち火災防護設備のうち消火設備（小空間固定式消火設備）に係る主配管の配置を明示した図面　別紙２

工事計画記載の公称値の許容範囲

［主配管］

管ＮＯ．1*

主要寸法 (mm)		許容範囲	根　　拠
外径	114.3	±1%	ＪＩＳ　Ｇ　３４５４による材料公差
厚さ	8.6	＋15% －12.5%	同上

管ＮＯ．2*

主要寸法 (mm)		許容範囲	根　　拠
外径	114.3	±1%	ＪＩＳ　Ｇ　３４５９による材料公差
厚さ	8.6	±12.5%	同上

管ＮＯ．3*

主要寸法 (mm)		許容範囲	根　　拠
外径	114.3	±1%	ＪＩＳ　Ｇ　３４５４による材料公差
厚さ	6.0	＋15% －12.5%	同上

管ＮＯ．4*

主要寸法 (mm)		許容範囲	根　　拠
外径	114.3	±1%	ＪＩＳ　Ｇ　３４５９による材料公差
厚さ	6.0	±12.5%	同上

K7 ① 9-3-2-3-3-1～133 R1

工事計画記載の公称値の許容範囲（続き）

［主配管（続き）］

管ＮＯ．5*

主要寸法 (mm)		許容範囲	根　　拠
外径	89.1	±1%	ＪＩＳ　Ｇ　３４５４による材料公差
厚さ	7.6	＋15% －12.5%	同上

管ＮＯ．6*

主要寸法 (mm)		許容範囲	根　　拠
外径	89.1	±1%	ＪＩＳ　Ｇ　３４５９による材料公差
厚さ	7.6	±12.5%	同上

管ＮＯ．7*

主要寸法 (mm)		許容範囲	根　　拠
外径	89.1	±1%	ＪＩＳ　Ｇ　３４５４による材料公差
厚さ	5.5	＋15% －12.5%	同上

管ＮＯ．8*，17*

主要寸法 (mm)		許容範囲	根　　拠
外径	89.1	±1%	ＪＩＳ　Ｇ　３４５９による材料公差
厚さ	5.5	±12.5%	同上

K7 ① 9-3-2-3-3-1～133 R1

工事計画記載の公称値の許容範囲（続き）

［主配管（続き）］

管ＮＯ．9*

主要寸法 (mm)		許容範囲	根　　拠
外径	76.3	±1%	ＪＩＳ　Ｇ　３４５４による材料公差
厚さ	7.0	＋15% －12.5%	同上

管ＮＯ．10*

主要寸法 (mm)		許容範囲	根　　拠
外径	76.3	±1%	ＪＩＳ　Ｇ　３４５９による材料公差
厚さ	7.0	±12.5%	同上

管ＮＯ．11*

主要寸法 (mm)		許容範囲	根　　拠
外径	76.3	±1%	ＪＩＳ　Ｇ　３４５４による材料公差
厚さ	5.2	＋15% －12.5%	同上

管ＮＯ．12*，18*

主要寸法 (mm)		許容範囲	根　　拠
外径	76.3	±1%	ＪＩＳ　Ｇ　３４５９による材料公差
厚さ	5.2	±12.5%	同上

K7 ① 9-3-2-3-3-1～133 R1

工事計画記載の公称値の許容範囲（続き）

［主配管（続き）］

管ＮＯ．13*

主要寸法 (mm)		許容範囲	根　　拠
外径	60.5	±1%	ＪＩＳ　Ｇ　３４５９による材料公差
厚さ	5.5	±12.5%	同上

管ＮＯ．14*，19*

主要寸法 (mm)		許容範囲	根　　拠
外径	60.5	±1%	ＪＩＳ　Ｇ　３４５９による材料公差
厚さ	3.9	±0.5mm	同上

管ＮＯ．15*，21*

主要寸法 (mm)		許容範囲	根　　拠
外径	48.6	±0.5mm	ＪＩＳ　Ｇ　３４５９による材料公差
厚さ	5.1	±12.5%	同上

管ＮＯ．16*，22*

主要寸法 (mm)		許容範囲	根　　拠
外径	48.6	±0.5mm	ＪＩＳ　Ｇ　３４５９による材料公差
厚さ	3.7	±0.5mm	同上

K7 ① 9-3-2-3-3-1～133 R1

工事計画記載の公称値の許容範囲（続き）

［主配管（続き）］

管ＮＯ．20*

主要寸法 (mm)		許容範囲	根　　拠
外径	48.6	±0.5mm	ＪＩＳ　Ｇ　３４５４による材料公差
厚さ	5.1	＋15% －12.5%	同上

管ＮＯ．23*

主要寸法 (mm)		許容範囲	根　　拠
外径	42.7	±0.5mm	ＪＩＳ　Ｇ　３４５４による材料公差
厚さ	4.9	＋15% －12.5%	同上

管ＮＯ．24*

主要寸法 (mm)		許容範囲	根　　拠
外径	42.7	±0.5mm	ＪＩＳ　Ｇ　３４５９による材料公差
厚さ	4.9	±12.5%	同上

管ＮＯ．25*

主要寸法 (mm)		許容範囲	根　　拠
外径	42.7	±0.5mm	ＪＩＳ　Ｇ　３４５９による材料公差
厚さ	3.6	±0.5mm	同上

K7 ① 9-3-2-3-3-1～133 R1

工事計画記載の公称値の許容範囲（続き）

［主配管（続き）］

管ＮＯ．26*

主要寸法 (mm)		許容範囲	根　　拠
外径	34.0	±0.5mm	ＪＩＳ　Ｇ　３４５４による材料公差
厚さ	4.5	＋15% －12.5%	同上

管ＮＯ．27*

主要寸法 (mm)		許容範囲	根　　拠
外径	34.0	±0.5mm	ＪＩＳ　Ｇ　３４５９による材料公差
厚さ	4.5	±12.5%	同上

管ＮＯ．28*

主要寸法 (mm)		許容範囲	根　　拠
外径	34.0	±0.5mm	ＪＩＳ　Ｇ　３４５９による材料公差
厚さ	3.4	±0.5mm	同上

注：主要寸法は，工事計画記載の公称値を示す。

注記＊：管の強度計算書の管ＮＯ．を示す。

K7 ① 9-3-2-3-3-1～133 R1E

系統番号：U53

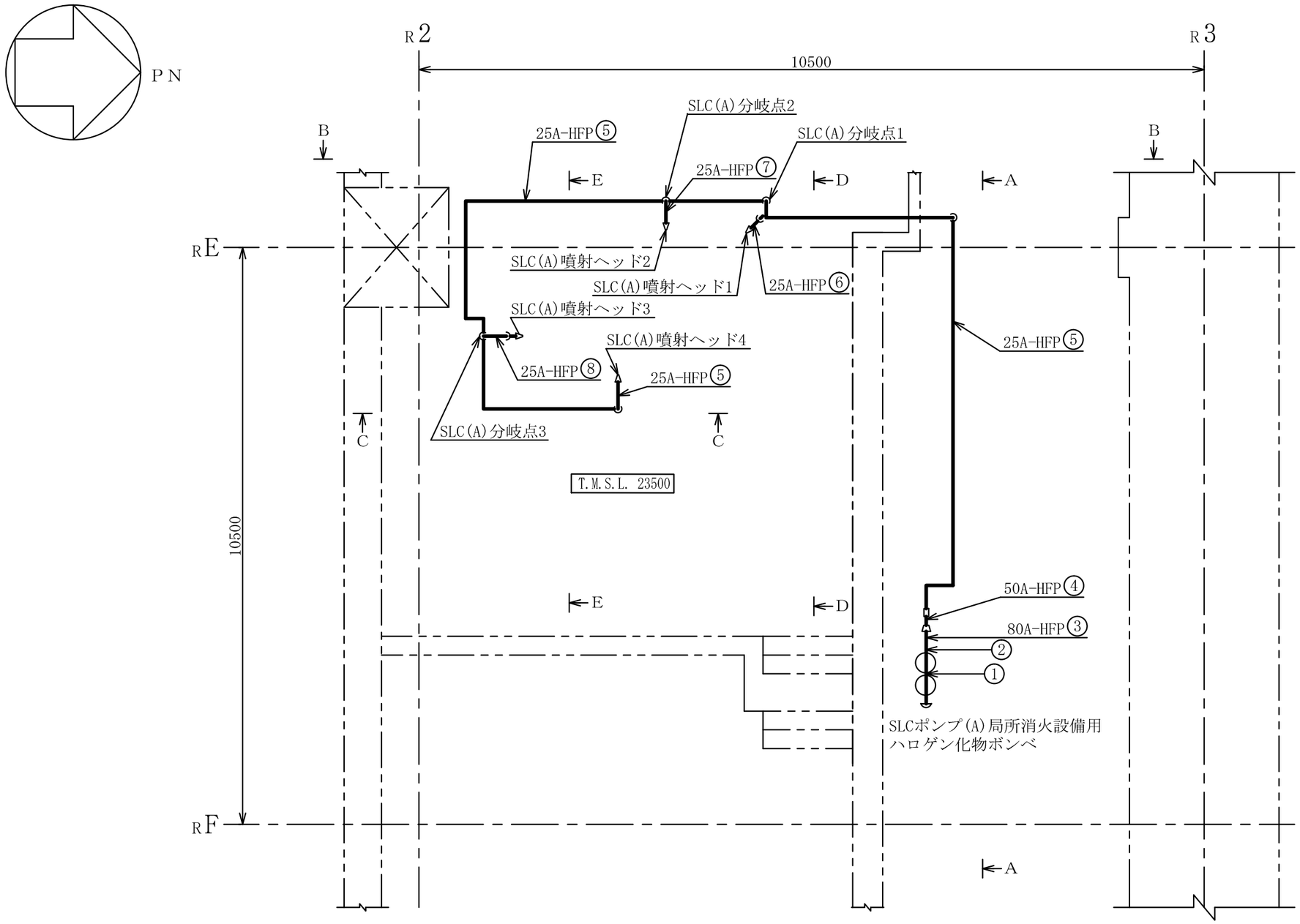

原子炉建屋

工事計画認可申請	第9-3-2-2-4-1図
柏崎刈羽原子力発電所第７号機	
名称	その他発電用原子炉の附属施設のうち火災防護設備のうち消火設備（SLCポンプ・CRDポンプ局所消火設備）に係る主配管の配置を明示した図面（その1）
東京電力ホールディングス株式会社	

注1 ：寸法はmmを示す。
注2 ：図中の丸番号は別紙1のNO.を示す。

0511

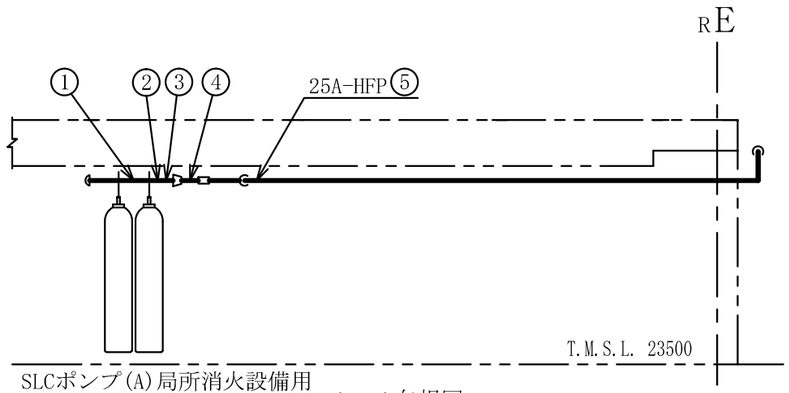

A～A矢視図

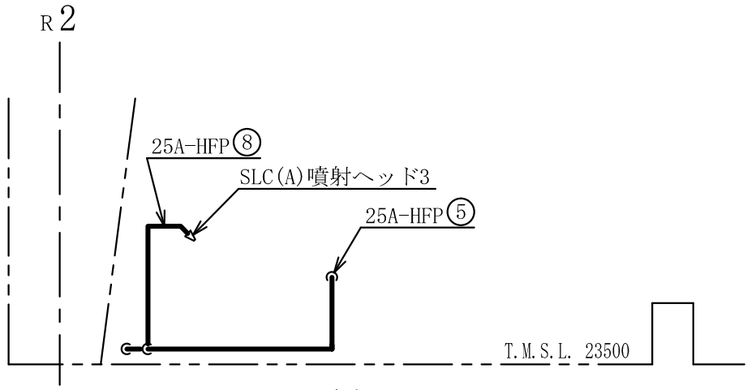

C～C矢視図

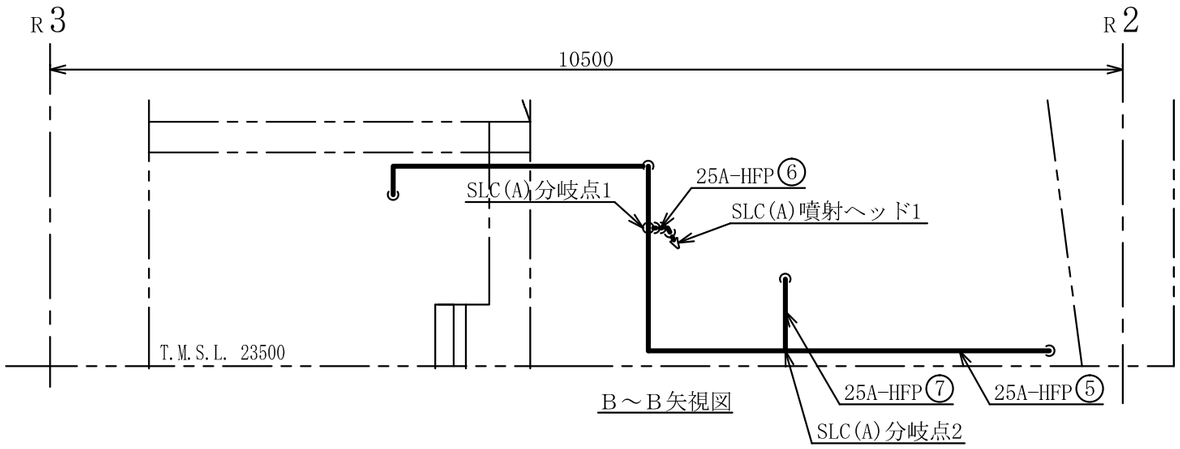

B～B矢視図

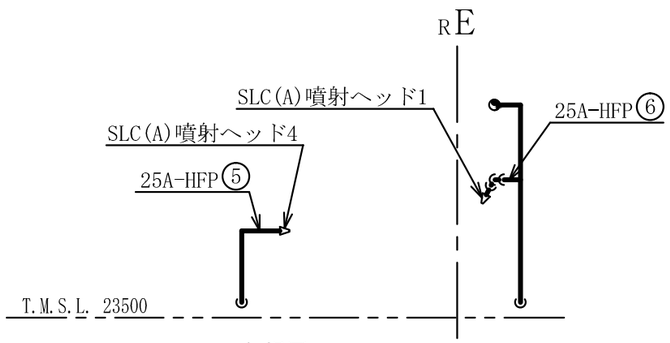

D～D矢視図

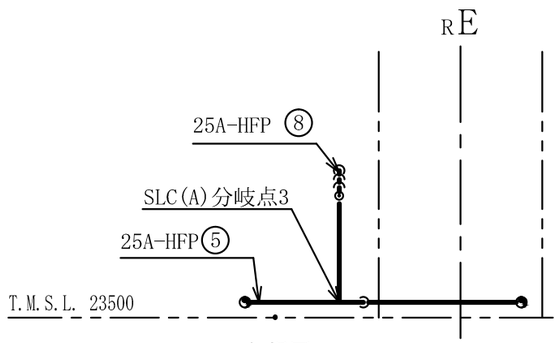

E～E矢視図

注1 ：寸法はmmを示す。
注2 ：図中の丸番号は別紙1のNO.を示す。

原子炉建屋

工事計画認可申請	第9-3-2-2-4-2図
柏崎刈羽原子力発電所第７号機	
名称	その他発電用原子炉の附属施設のうち火災防護設備のうち消火設備（SLCポンプ・CRDポンプ局所消火設備）に係る主配管の配置を明示した図面（その2）
東京電力ホールディングス株式会社	

系統番号：U53

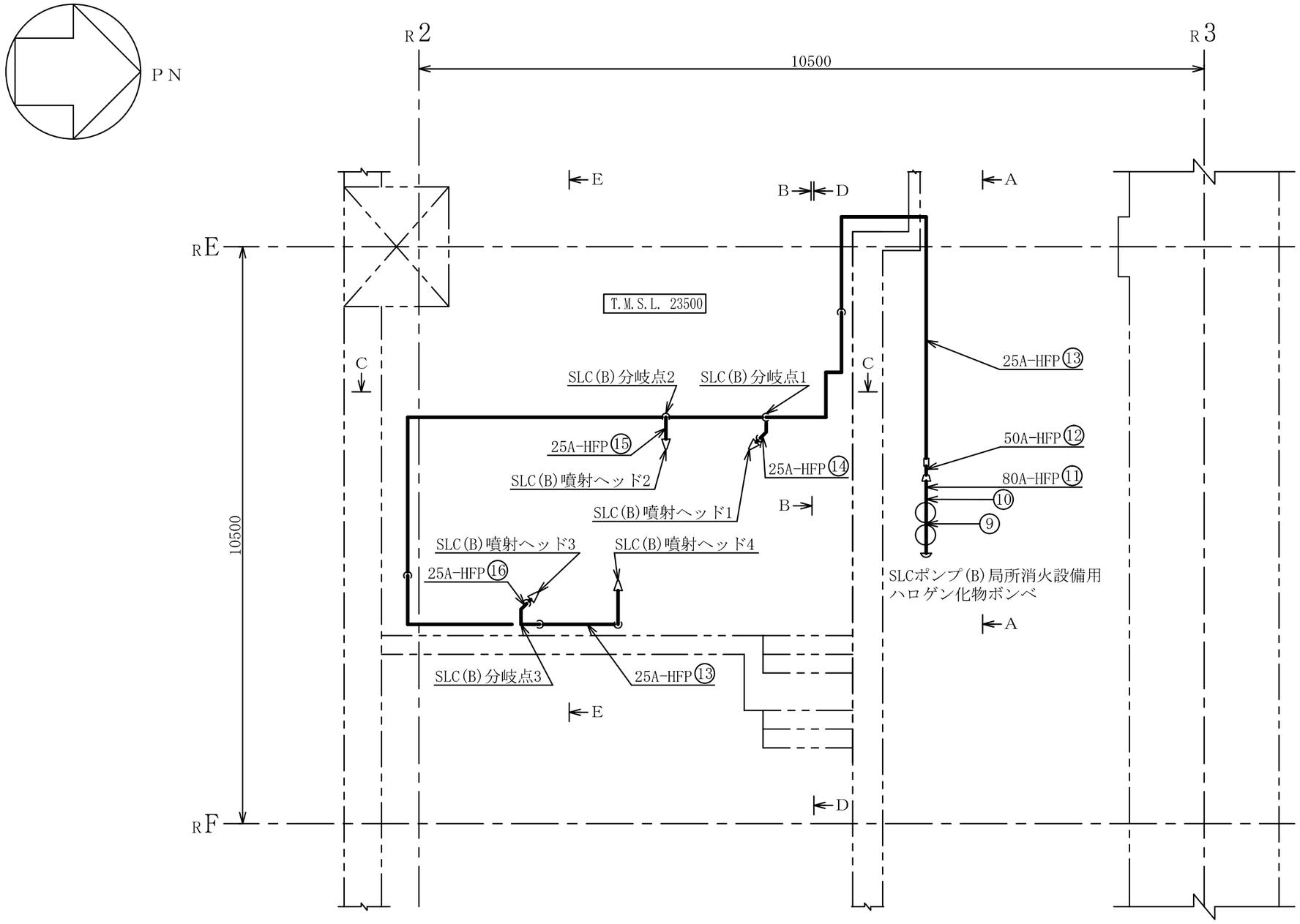

注1 ：寸法はmmを示す。
注2 ：図中の丸番号は別紙1のNO.を示す。

原子炉建屋

工事計画認可申請	第9-3-2-2-4-3図
柏崎刈羽原子力発電所第７号機	
名称	その他発電用原子炉の附属施設のうち火災防護設備のうち消火設備（SLCポンプ・CRDポンプ局所消火設備）に係る主配管の配置を明示した図面（その3）
東京電力ホールディングス株式会社	

0511

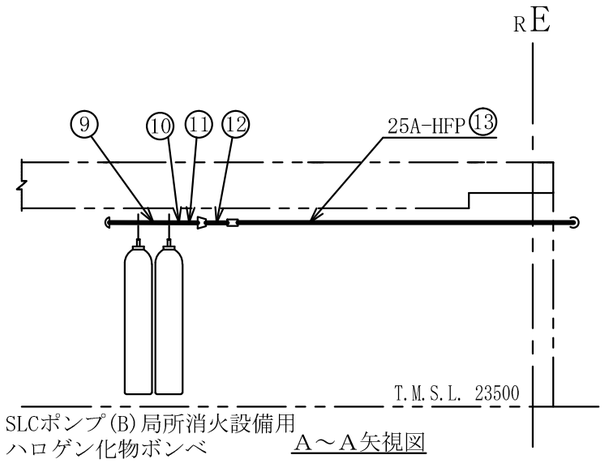

Ａ～Ａ矢視図

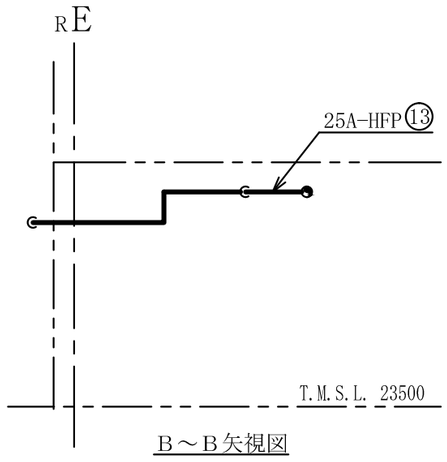

Ｂ～Ｂ矢視図

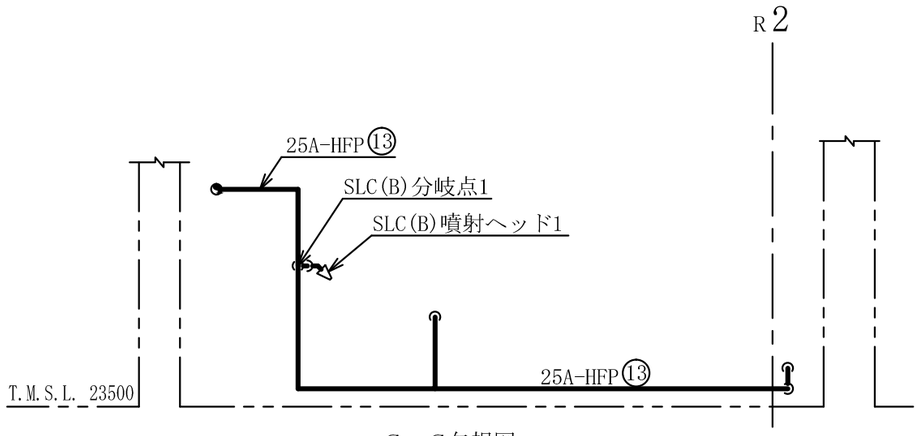

Ｃ～Ｃ矢視図

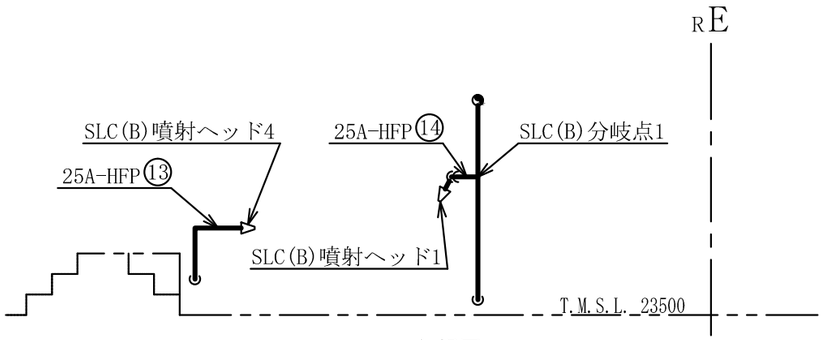

Ｄ～Ｄ矢視図

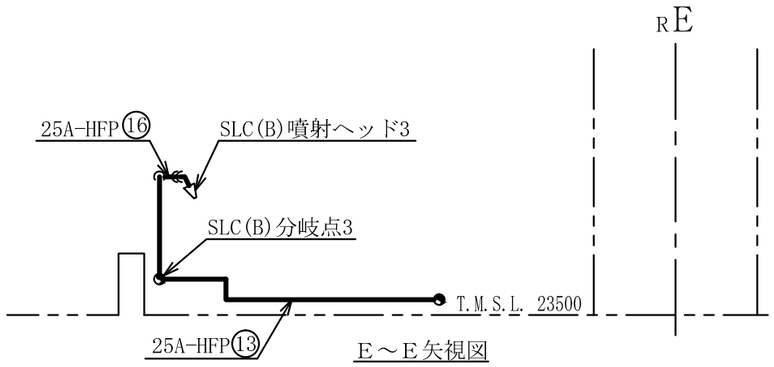

Ｅ～Ｅ矢視図

注1　：寸法はmmを示す。
注2　：図中の丸番号は別紙1のNO.を示す。

原子炉建屋

工事計画認可申請	第9-3-2-2-4-4図
柏崎刈羽原子力発電所第７号機	
名称	その他発電用原子炉の附属施設のうち火災防護設備のうち消火設備（SLCポンプ・CRDポンプ局所消火設備）に係る主配管の配置を明示した図面（その4）
東京電力ホールディングス株式会社	

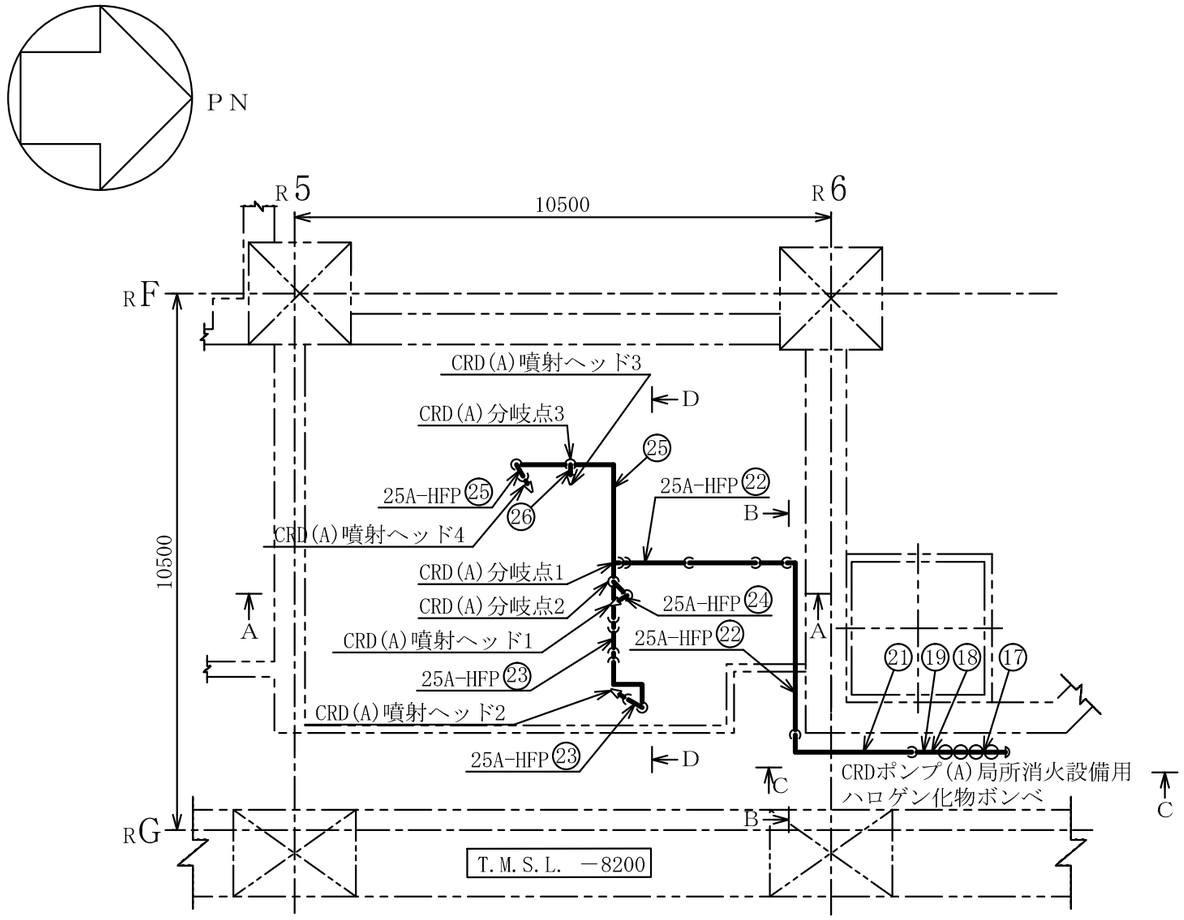

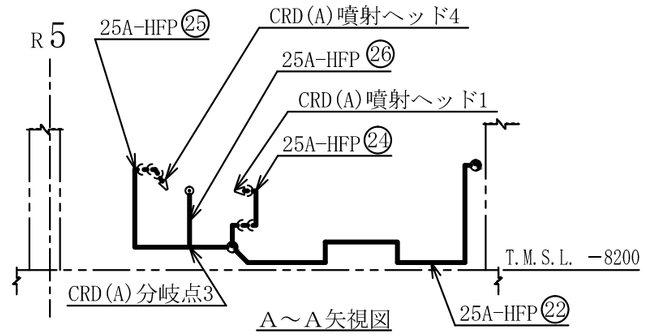

A～A矢視図

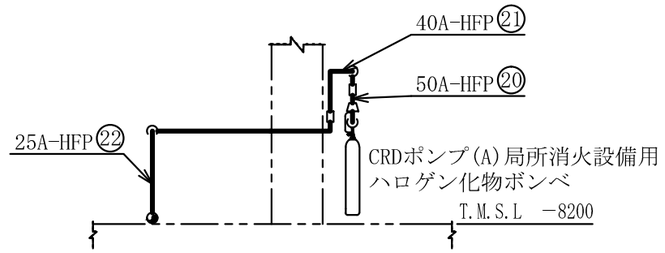

B～B矢視図

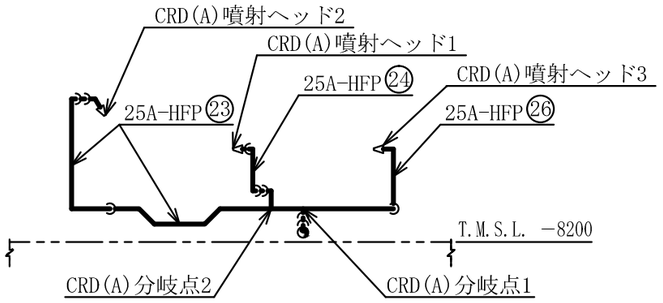

D～D矢視図

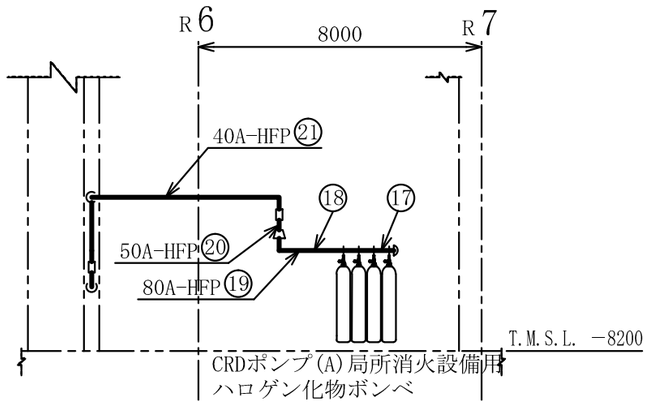

C～C矢視図

注1 ：寸法はmmを示す。
注2 ：図中の丸番号は別紙1のNO.を示す。

原子炉建屋

工事計画認可申請	第9-3-2-2-4-5図
柏崎刈羽原子力発電所第７号機	
名称	その他発電用原子炉の附属施設のうち火災防護設備のうち消火設備（SLCポンプ・CRDポンプ局所消火設備）に係る主配管の配置を明示した図面（その5）
東京電力ホールディングス株式会社	

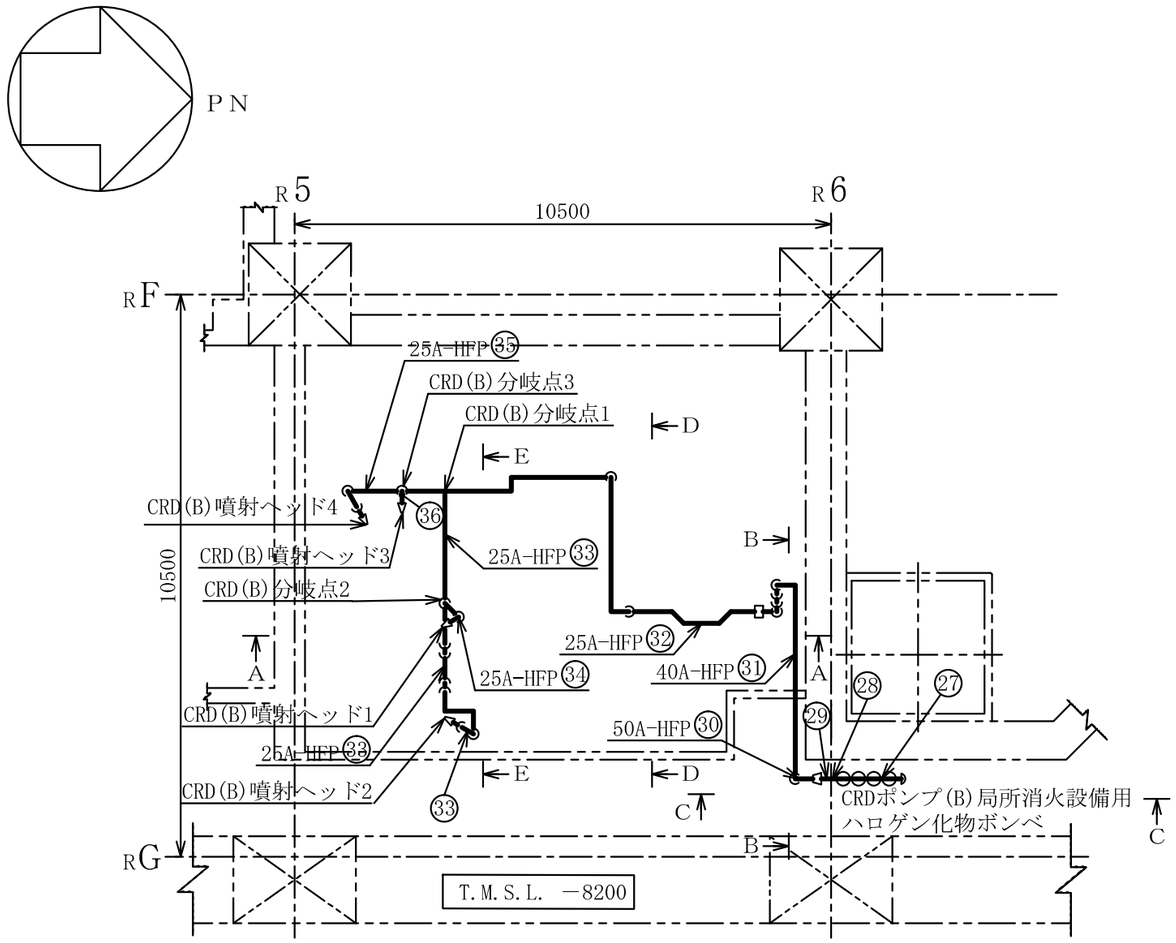

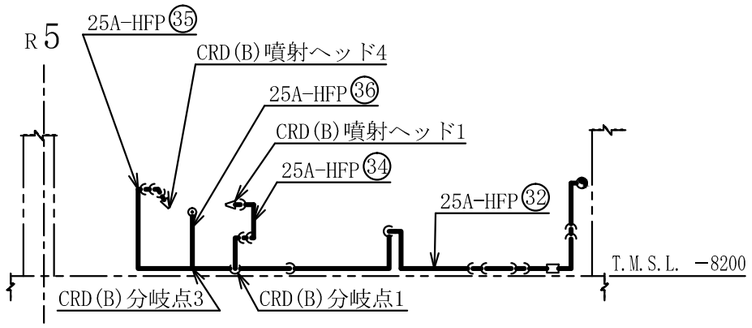

A～A矢視図

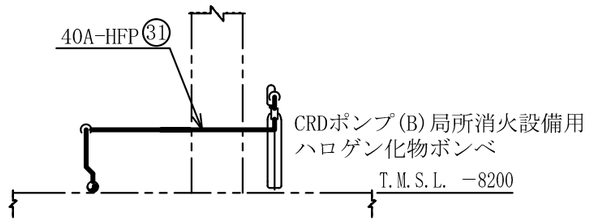

B～B矢視図

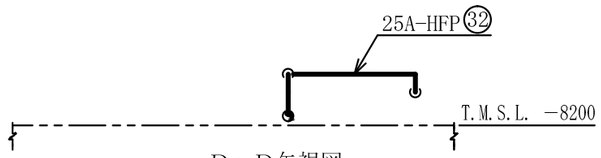

D～D矢視図

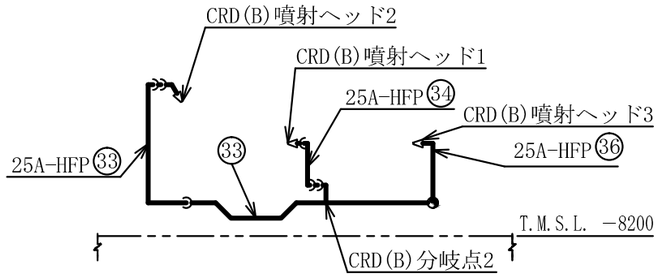

E～E矢視図

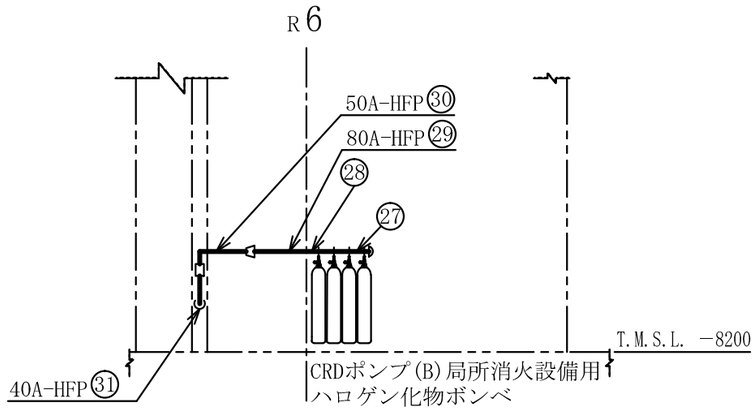

C～C矢視図

注1 ：寸法はmmを示す。
注2 ：図中の丸番号は別紙1のNO.を示す。

原子炉建屋

工事計画認可申請	第9-3-2-2-4-6図
柏崎刈羽原子力発電所第７号機	
名称	その他発電用原子炉の附属施設のうち火災防護設備のうち消火設備（SLCポンプ・CRDポンプ局所消火設備）に係る主配管の配置を明示した図面（その6）
東京電力ホールディングス株式会社	

8Z07

第 9-3-2-2-4-1～6 図　その他発電用原子炉の附属施設のうち火災防護設備のうち消火設備（SLC ポンプ・CRD ポンプ局所消火設備）に係る主配管の配置を明示した図面　別紙 1

工事計画抜粋

変更前						変更後							NO. *2
名称		最高使用圧力 (MPa)	最高使用温度 (℃)	外径 (mm)	厚さ (mm)	材料	名称		最高使用圧力 (MPa)	最高使用温度 (℃)	外径 (mm)	厚さ (mm)	材料	
消火設備	—						消火設備	SLC ポンプ(A)局所消火設備用ハロゲン化物ボンベ ～ SLC(A)噴射ヘッド 4	5.2	40	89.1*1	7.6*1	STPG370	1
											89.1*1	7.6*1	SUS304TP	2
											89.1*1	5.5*1	SUS304TP	3
											60.5*1	3.9*1	SUS304TP	4
											34.0*1	3.4*1	SUS304TP	5
								SLC(A)分岐点 1～SLC(A)噴射ヘッド 1	5.2	40	34.0*1	3.4*1	SUS304TP	6
								SLC(A)分岐点 2～SLC(A)噴射ヘッド 2	5.2	40	34.0*1	3.4*1	SUS304TP	7
								SLC(A)分岐点 3～SLC(A)噴射ヘッド 3	5.2	40	34.0*1	3.4*1	SUS304TP	8
								SLC ポンプ(B)局所消火設備用ハロゲン化物ボンベ ～ SLC(B)噴射ヘッド 4	5.2	40	89.1*1	7.6*1	STPG370	9
											89.1*1	7.6*1	SUS304TP	10
											89.1*1	5.5*1	SUS304TP	11
											60.5*1	3.9*1	SUS304TP	12
											34.0*1	3.4*1	SUS304TP	13
								SLC(B)分岐点 1～SLC(B)噴射ヘッド 1	5.2	40	34.0*1	3.4*1	SUS304TP	14
								SLC(B)分岐点 2～SLC(B)噴射ヘッド 2	5.2	40	34.0*1	3.4*1	SUS304TP	15
								SLC(B)分岐点 3～SLC(B)噴射ヘッド 3	5.2	40	34.0*1	3.4*1	SUS304TP	16
								CRD ポンプ(A)局所消火設備用ハロゲン化物ボンベ ～ CRD(A)分岐点 1	5.2	40	89.1*1	7.6*1	STPG370	17
											89.1*1	7.6*1	SUS304TP	18
											89.1*1	5.5*1	SUS304TP	19
											60.5*1	3.9*1	SUS304TP	20
											48.6*1	3.7*1	SUS304TP	21
											34.0*1	3.4*1	SUS304TP	22

変更前							変更後							NO.*2
名称		最高使用圧力(MPa)	最高使用温度(℃)	外径(mm)	厚さ(mm)	材料	名称		最高使用圧力(MPa)	最高使用温度(℃)	外径(mm)	厚さ(mm)	材料	
消火設備	—						消火設備	CRD(A)分岐点1～CRD(A)噴射ヘッド2	5.2	40	34.0*1	3.4*1	SUS304TP	23
								CRD(A)分岐点2～CRD(A)噴射ヘッド1	5.2	40	34.0*1	3.4*1	SUS304TP	24
								CRD(A)分岐点1～CRD(A)噴射ヘッド4	5.2	40	34.0*1	3.4*1	SUS304TP	25
								CRD(A)分岐点3～CRD(A)噴射ヘッド3	5.2	40	34.0*1	3.4*1	SUS304TP	26
								CRDポンプ(B)局所消火設備用ハロゲン化物ボンベ～CRD(B)分岐点1	5.2	40	89.1*1	7.6*1	STPG370	27
											89.1*1	7.6*1	SUS304TP	28
											89.1*1	5.5*1	SUS304TP	29
											60.5*1	3.9*1	SUS304TP	30
											48.6*1	3.7*1	SUS304TP	31
											34.0*1	3.4*1	SUS304TP	32
								CRD(B)分岐点1～CRD(B)噴射ヘッド2	5.2	40	34.0*1	3.4*1	SUS304TP	33
								CRD(B)分岐点2～CRD(B)噴射ヘッド1	5.2	40	34.0*1	3.4*1	SUS304TP	34
								CRD(B)分岐点1～CRD(B)噴射ヘッド4	5.2	40	34.0*1	3.4*1	SUS304TP	35
								CRD(B)分岐点3～CRD(B)噴射ヘッド3	5.2	40	34.0*1	3.4*1	SUS304TP	36

注記＊1 ：公称値を示す。

＊2 ：第9-3-2-2-4-1～6図　その他発電用原子炉の附属施設のうち火災防護設備のうち消火設備（SLCポンプ・CRDポンプ局所消火設備）に係る主配管の配置を明示した図面に記載の丸番号を示す。

第9-3-2-2-4-1～6図　その他発電用原子炉の附属施設のうち火災防護設備のうち消火設備（SLCポンプ・CRDポンプ局所消火設備）に係る主配管の配置を明示した図面　別紙2

工事計画記載の公称値の許容範囲

［主配管］

管ＮＯ．1*

主要寸法（mm）		許容範囲	根　　拠
外径	89.1	±1%	ＪＩＳ　Ｇ　３４５４による材料公差
厚さ	7.6	＋15% －12.5%	同上

管ＮＯ．2*

主要寸法（mm）		許容範囲	根　　拠
外径	89.1	±1%	ＪＩＳ　Ｇ　３４５９による材料公差
厚さ	7.6	±12.5%	同上

管ＮＯ．3*

主要寸法（mm）		許容範囲	根　　拠
外径	89.1	±1%	ＪＩＳ　Ｇ　３４５９による材料公差
厚さ	5.5	±12.5%	同上

管ＮＯ．4*

主要寸法（mm）		許容範囲	根　　拠
外径	60.5	±1%	ＪＩＳ　Ｇ　３４５９による材料公差
厚さ	3.9	±0.5mm	同上

工事計画記載の公称値の許容範囲（続き）

［主配管（続き）］

管ＮＯ．5*

主要寸法 (mm)		許容範囲	根　　拠
外径	48.6	±0.5mm	ＪＩＳ　Ｇ　３４５９による材料公差
厚さ	3.7	±0.5mm	同上

管ＮＯ．6*

主要寸法 (mm)		許容範囲	根　　拠
外径	34.0	±0.5mm	ＪＩＳ　Ｇ　３４５９による材料公差
厚さ	3.4	±0.5mm	同上

注：主要寸法は，工事計画記載の公称値を示す。

注記＊：管の強度計算書の管ＮＯ．を示す。

K7 ① 9-3-2-2-4-1～6 R1E

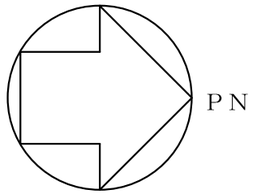

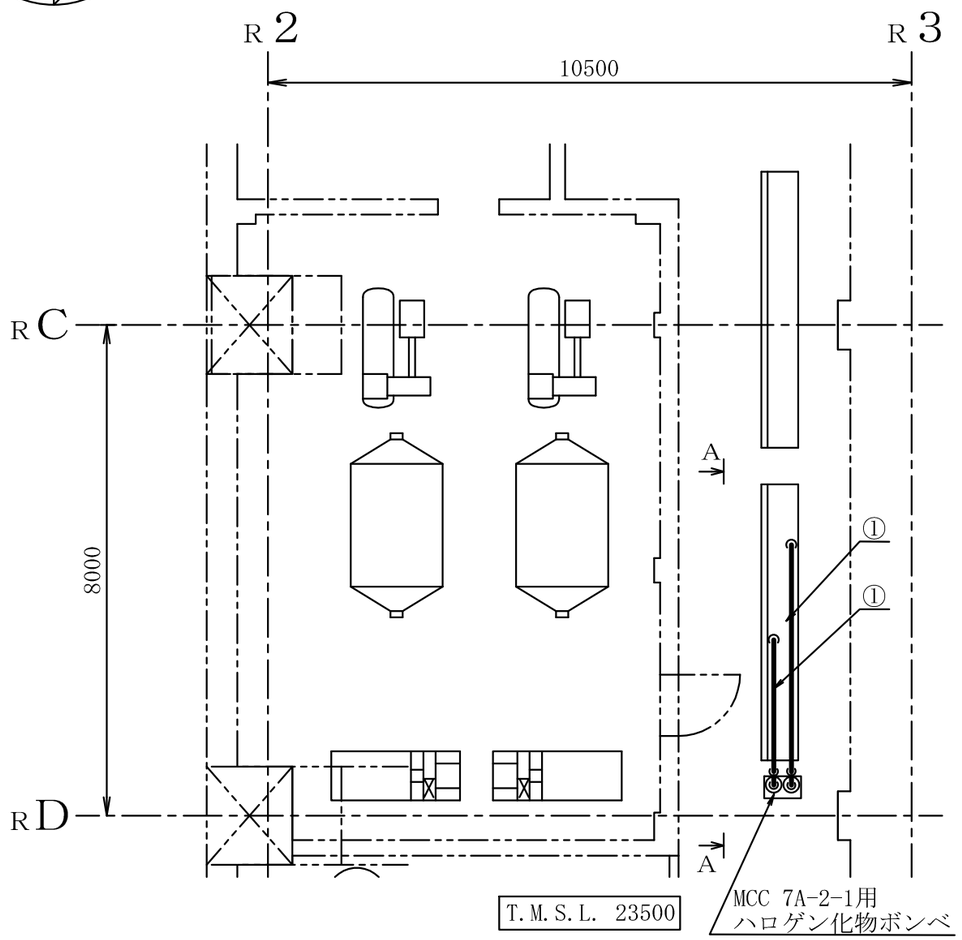

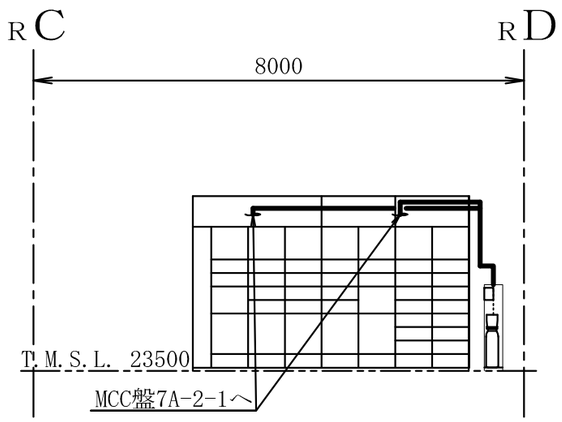

A～A矢視図

注1 ：寸法はmmを示す。
注2 ：図中の丸番号は別紙1のNO.を示す。

原子炉建屋

工事計画認可申請	第9-3-2-2-5-1図
柏崎刈羽原子力発電所第７号機	
名称	その他発電用原子炉の附属施設のうち火災防護設備のうち消火設備（電源盤・制御盤消火設備）に係る主配管の配置を明示した図面（その1）
東京電力ホールディングス株式会社	

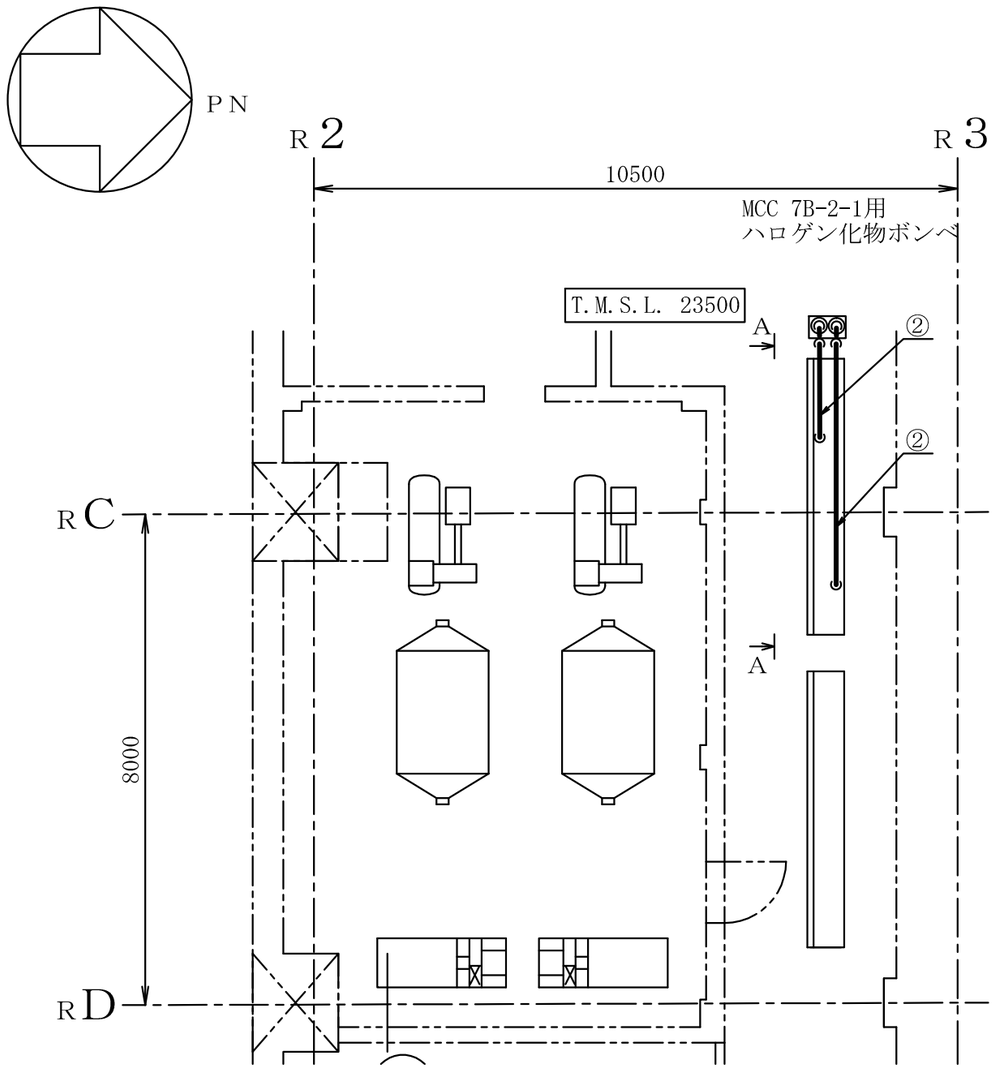

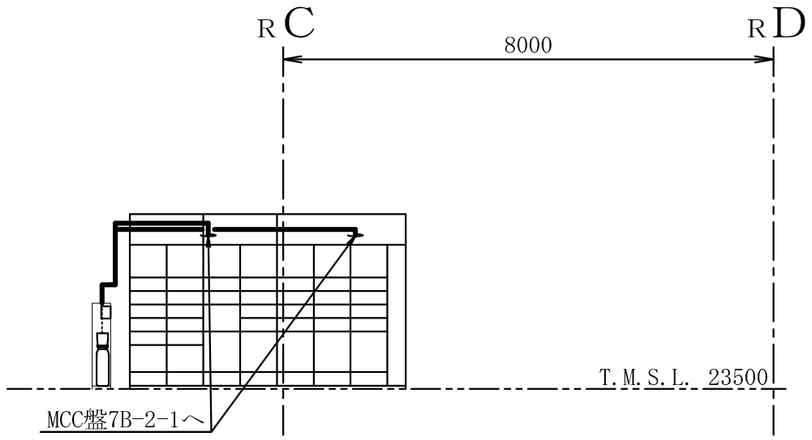

A～A矢視図

注1 ：寸法はmmを示す。
注2 ：図中の丸番号は別紙1のNO.を示す。

原子炉建屋

工事計画認可申請	第9-3-2-2-5-2図
柏崎刈羽原子力発電所第７号機	
名称	その他発電用原子炉の附属施設のうち火災防護設備のうち消火設備（電源盤・制御盤消火設備）に係る主配管の配置を明示した図面（その2）
東京電力ホールディングス株式会社	

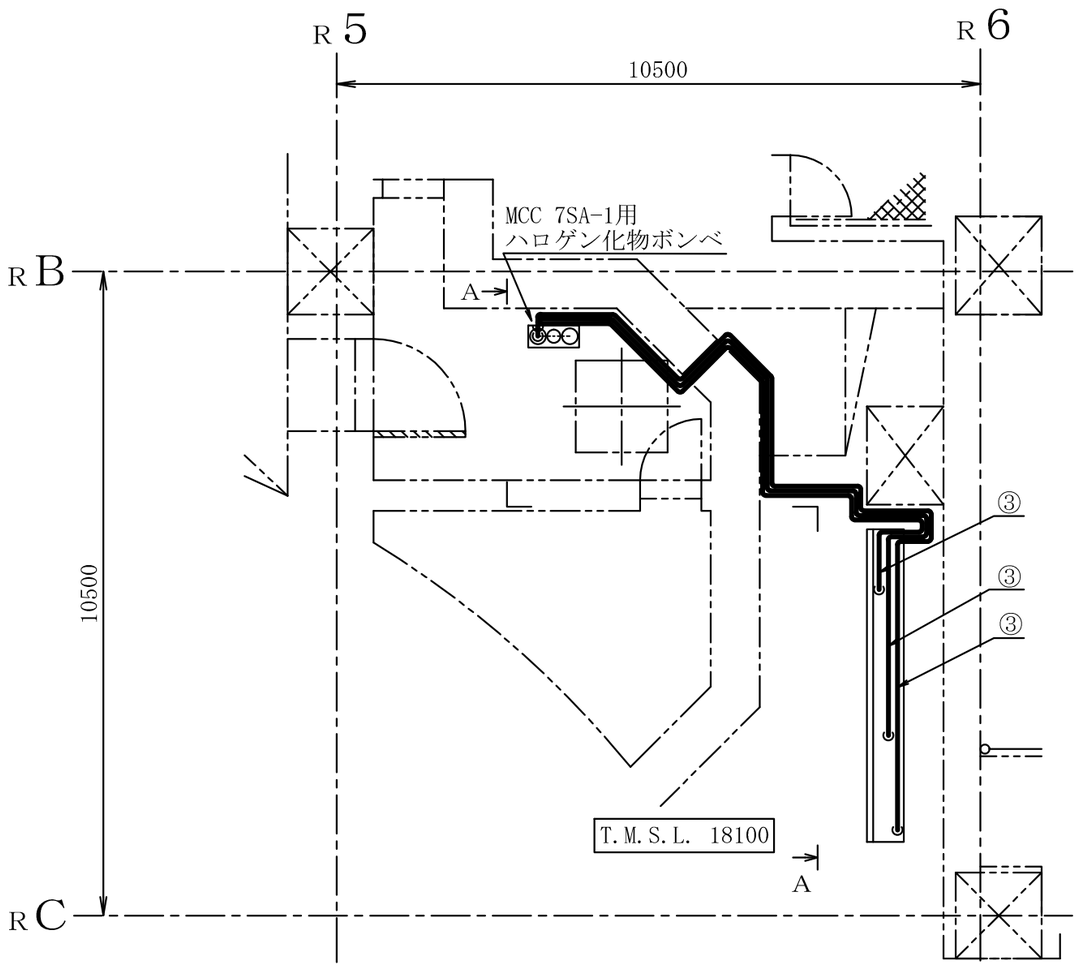

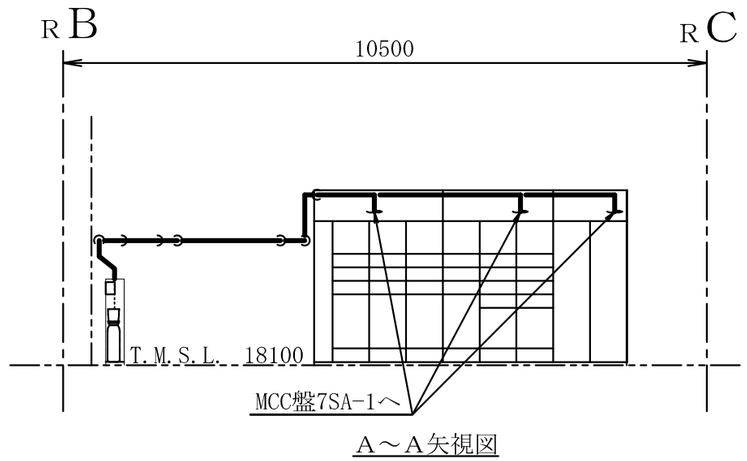

注1 ：寸法はmmを示す。
注2 ：図中の丸番号は別紙1のNO.を示す。

原子炉建屋

工事計画認可申請	第9-3-2-2-5-3図
柏崎刈羽原子力発電所第７号機	
名称	その他発電用原子炉の附属施設のうち火災防護設備のうち消火設備（電源盤・制御盤消火設備）に係る主配管の配置を明示した図面（その3）
東京電力ホールディングス株式会社	

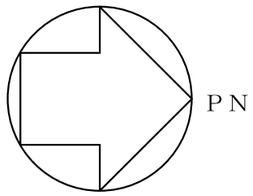

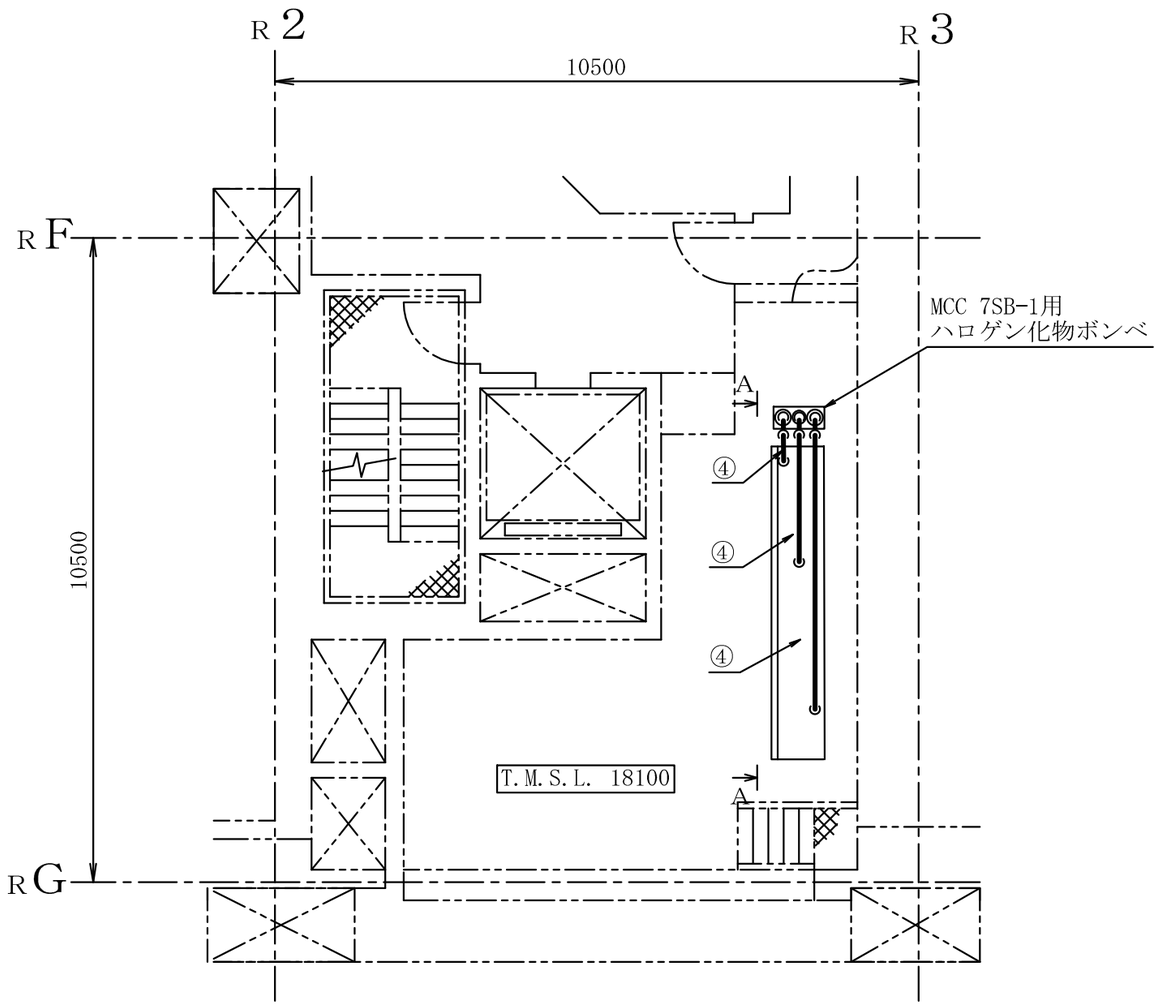

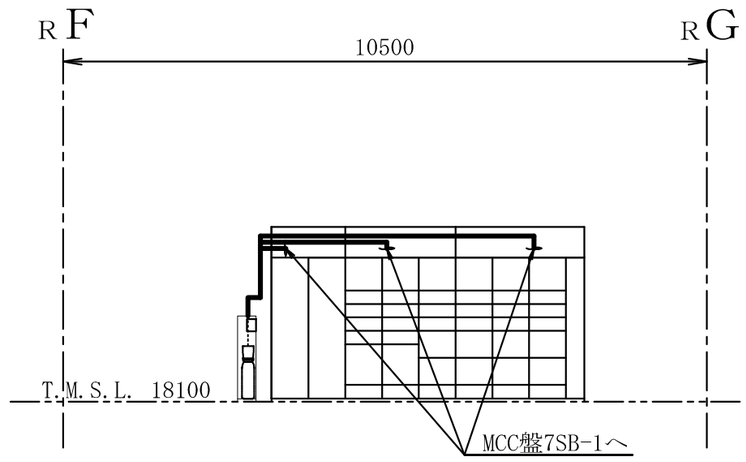

A～A矢視図

注1 ：寸法はmmを示す。
注2 ：図中の丸番号は別紙1のNO.を示す。

原子炉建屋

工事計画認可申請	第9-3-2-2-5-4図
柏崎刈羽原子力発電所第７号機	
名称	その他発電用原子炉の附属施設のうち火災防護設備のうち消火設備（電源盤・制御盤消火設備）に係る主配管の配置を明示した図面（その4）
東京電力ホールディングス株式会社	

0803

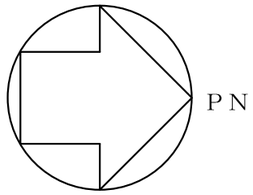

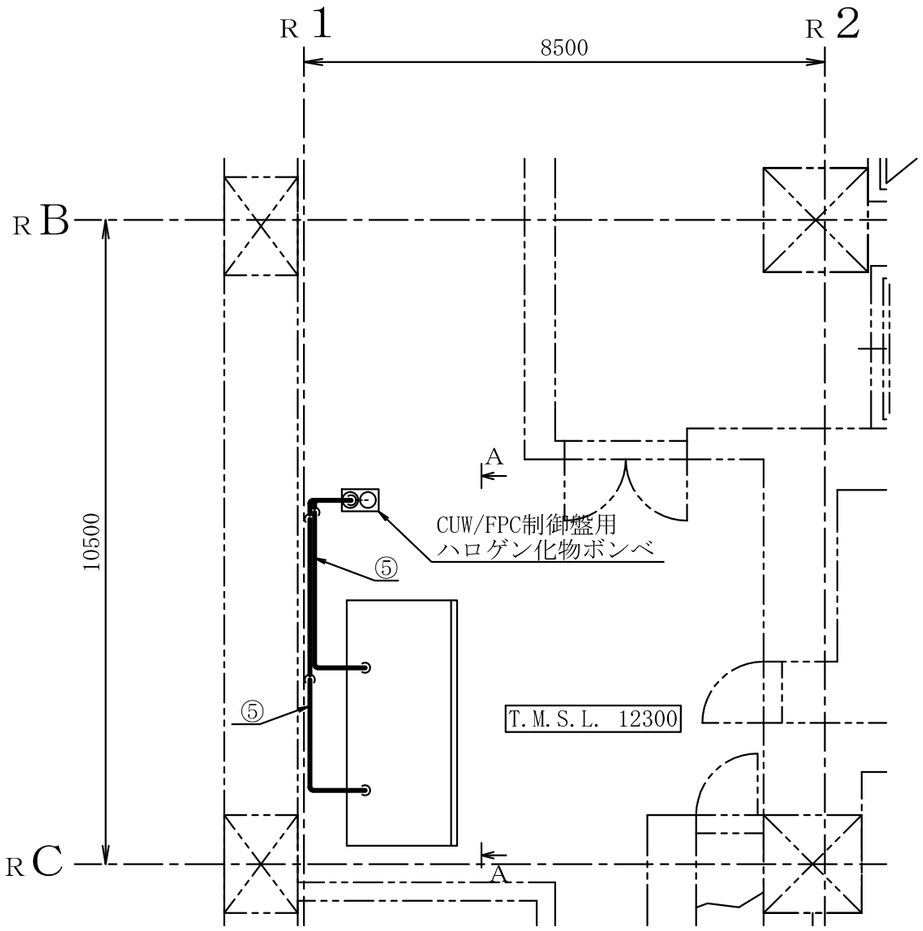

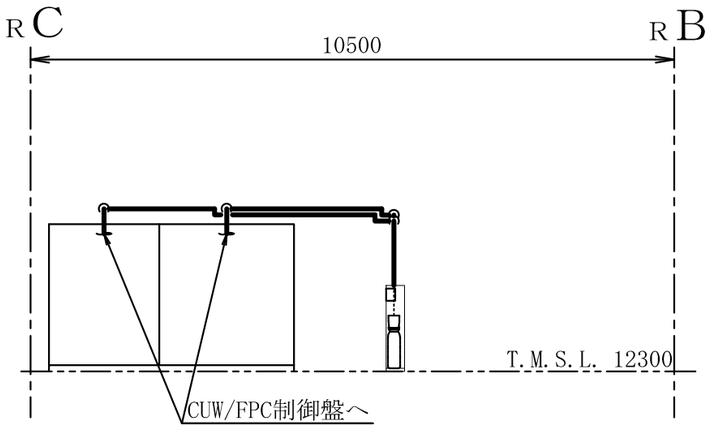

A～A矢視図

注1 ：寸法はmmを示す。
注2 ：図中の丸番号は別紙1のNO.を示す。

原子炉建屋

工事計画認可申請	第9-3-2-2-5-5図
柏崎刈羽原子力発電所第７号機	
名称	その他発電用原子炉の附属施設のうち火災防護設備のうち消火設備（電源盤・制御盤消火設備）に係る主配管の配置を明示した図面（その5）
東京電力ホールディングス株式会社	

第 9-3-2-2-5-1～5 図　その他発電用原子炉の附属施設のうち火災防護設備のうち消火設備（電源盤・制御盤消火設備）に係る主配管の配置を明示した図面　別紙 1

工事計画抜粋

変更前							変更後							NO.*2
名称		最高使用圧力 (MPa)	最高使用温度 (℃)	外径 (mm)	厚さ (mm)	材料	名称		最高使用圧力 (MPa)	最高使用温度 (℃)	外径 (mm)	厚さ (mm)	材料	
消火設備	—						消火設備	MCC 7A-2-1 用 ハロゲン化物ボンベ ～ MCC 盤 7A-2-1	4.6	40			C1220T	1
								MCC 7B-2-1 用 ハロゲン化物ボンベ ～ MCC 盤 7B-2-1	4.6	40			C1220T	2
								MCC 7SA-1 用 ハロゲン化物ボンベ ～ MCC 盤 7SA-1	4.6	40			C1220T	3
								MCC 7SB-1 用 ハロゲン化物ボンベ ～ MCC 盤 7SB-1	4.6	40			C1220T	4
								CUW/FPC 制御盤用 ハロゲン化物ボンベ ～ CUW/FPC 制御盤	4.6	40			C1220T	5

注記＊1 ：公称値を示す。

＊2 ：第 9-3-2-2-5-1～5 図　その他発電用原子炉の附属施設のうち火災防護設備のうち消火設備（電源盤・制御盤消火設備）に係る主配管の配置を明示した図面に記載の丸番号を示す。

第 9-3-2-2-5-1～5 図　その他発電用原子炉の附属施設のうち火災防護設備のうち消火設備（電源盤・制御盤消火設備）に係る主配管の配置を明示した図面　別紙２

工事計画記載の公称値の許容範囲

［主配管］

管ＮＯ．1*

主要寸法 (mm)		許容範囲	根　　拠
外径	[redacted]	±0.08mm	ＪＩＳ　Ｈ　３３００による材料公差
厚さ	[redacted]	±0.15mm	同上

管ＮＯ．2*

主要寸法 (mm)		許容範囲	根　　拠
外径	[redacted]	±0.08mm	ＪＩＳ　Ｈ　３３００による材料公差
厚さ	[redacted]	±0.13mm	同上

注：主要寸法は，工事計画記載の公称値を示す。

注記＊：管の強度計算書の管ＮＯ．を示す。

K7 ① 9-3-2-2-5-1～5 R1E