5.5　工学的安全施設等の起動信号

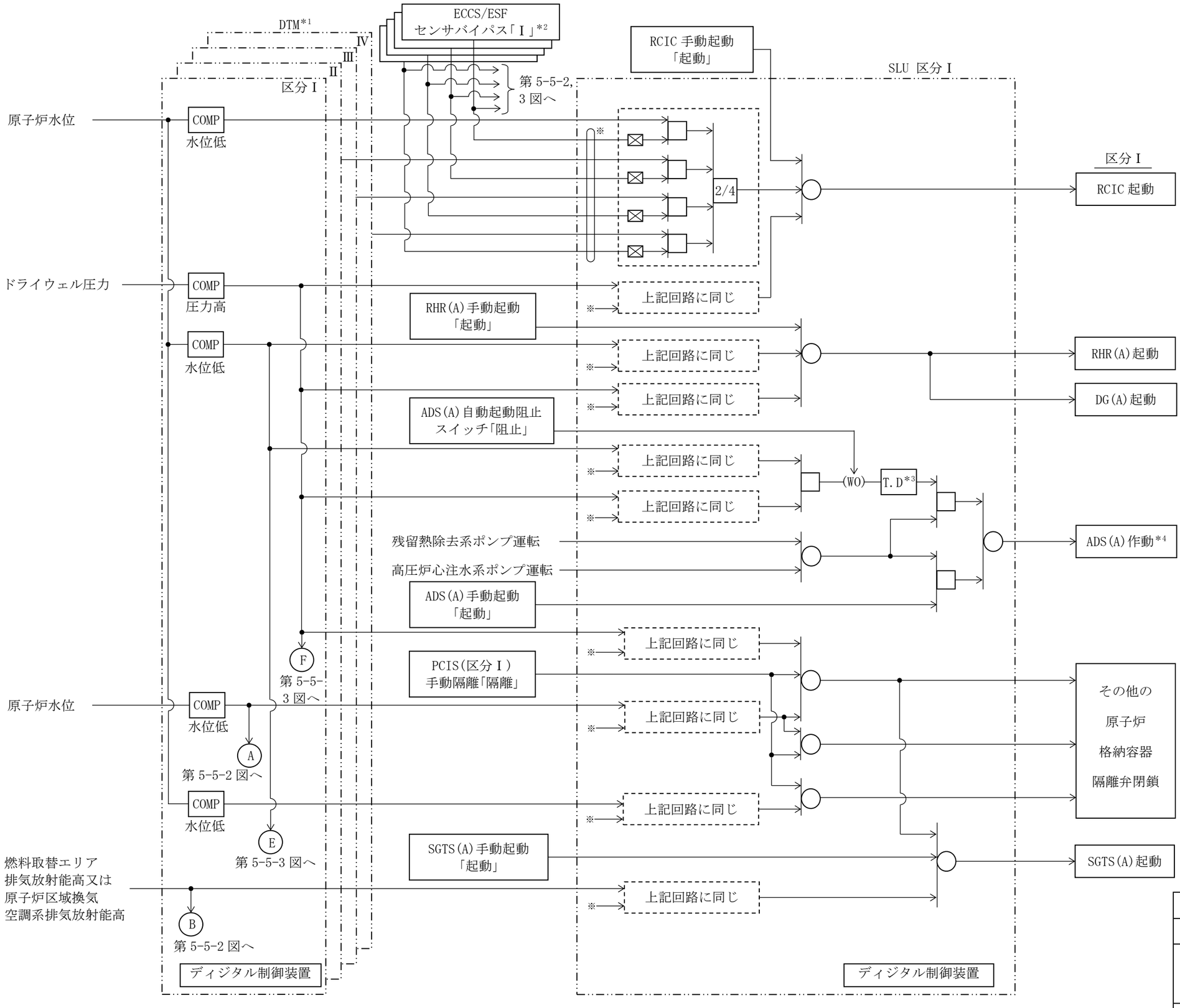

注記＊1：DTM は，計測制御系統施設のうち工学的安全施設等の起動（作動）信号の起動（作動）回路の説明図（その 1）から（その 3）を通して各区分毎に 1 個，計 4 個設ける。
＊2：1 区分のみバイパス可能。
＊3：29 秒間の時間遅れがある。
＊4：自動減圧系作動には 30 秒間の時間遅れがある。
注：記号説明

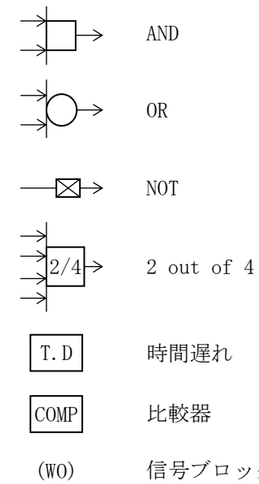

工事計画認可申請	第 5-5-1 図
柏崎刈羽原子力発電所第 7 号機	
名称	計測制御系統施設のうち工学的安全施設等の起動（作動）信号の起動（作動）回路の説明図（その 1）
東京電力ホールディングス株式会社	

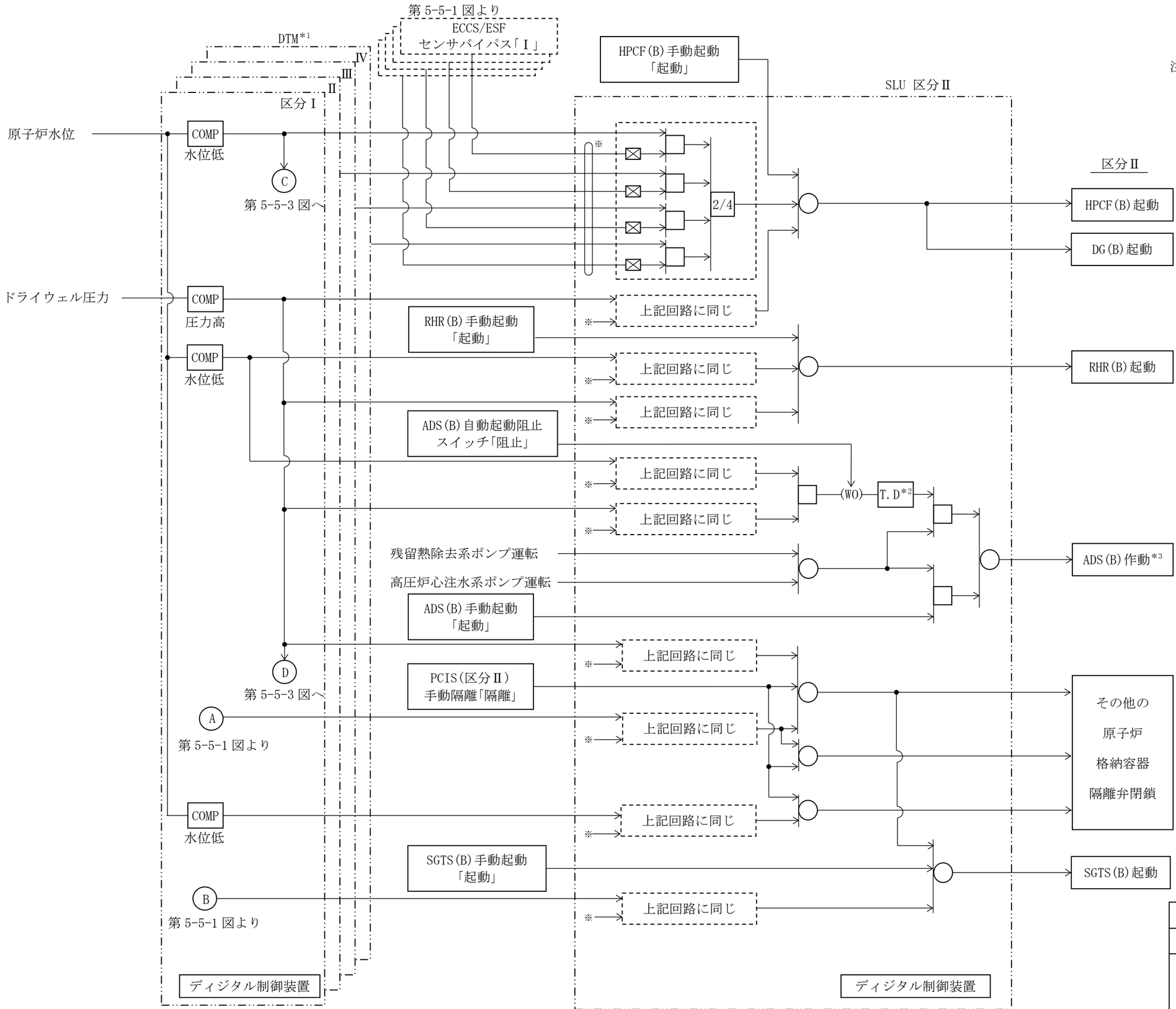

注記＊1：DTM は，計測制御系統施設のうち工学的安全施設等の起動（作動）信号の起動（作動）回路の説明図（その 1）から（その 3）を通して各区分毎に 1 個，計 4 個設ける。
＊2：29 秒間の時間遅れがある。
＊3：自動減圧系作動には 30 秒間の時間遅れがある。
注：記号説明

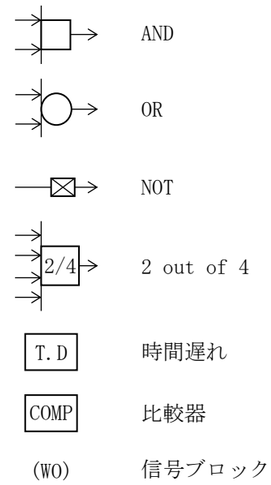

工事計画認可申請	第 5-5-2 図
柏崎刈羽原子力発電所第 7 号機	
名称	計測制御系統施設のうち工学的安全施設等の起動（作動）信号の起動（作動）回路の説明図（その 2）
東京電力ホールディングス株式会社	

注記＊：DTM は，計測制御系統施設のうち工学的安全施設等の起動（作動）信号の起動（作動）回路の説明図（その 1）から（その 3）を通して各区分毎に 1 個，計 4 個設ける。

注：記号説明

AND

OR

NOT

2/4　2 out of 4

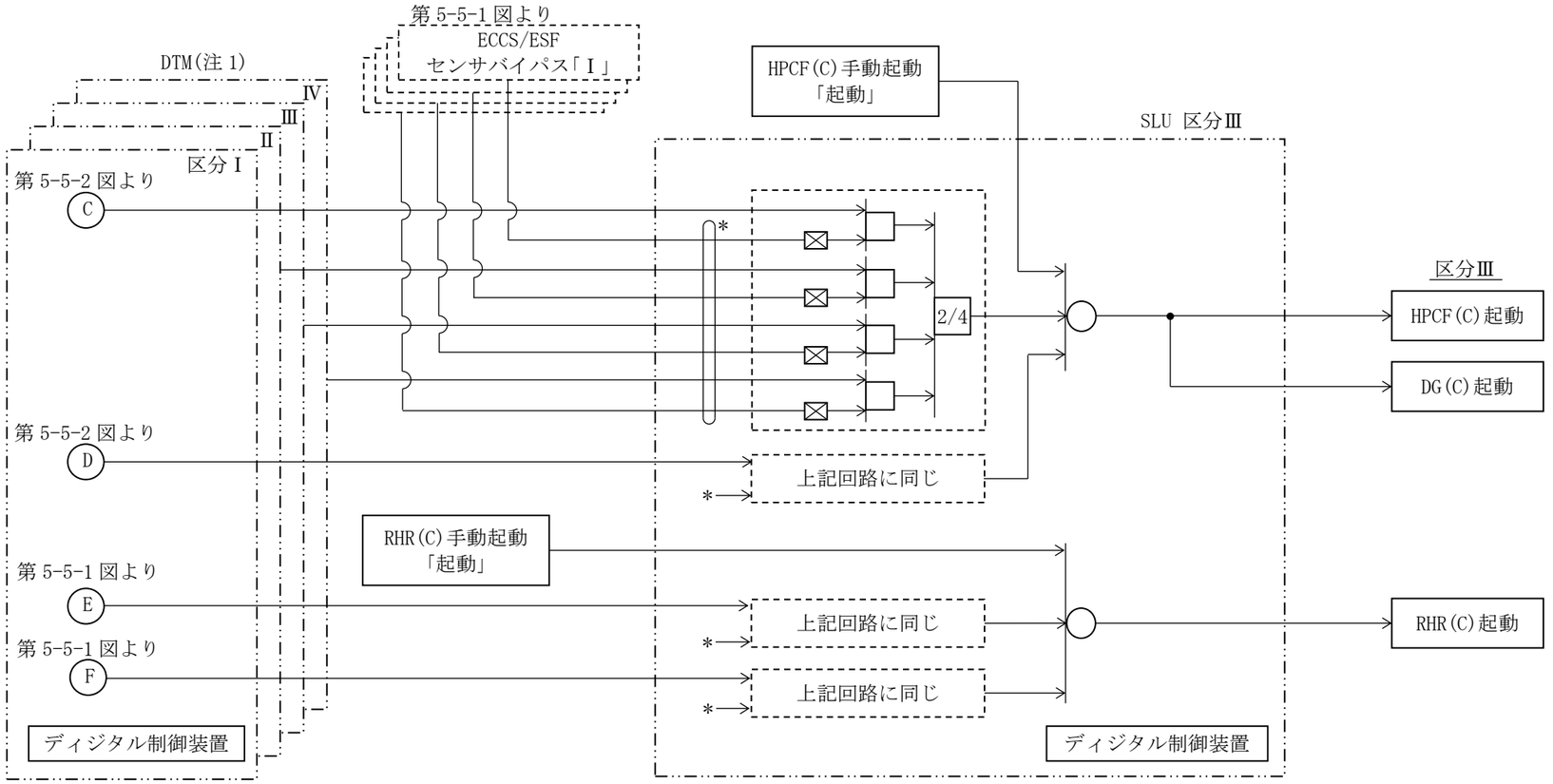

工事計画認可申請	第 5-5-3 図
柏崎刈羽原子力発電所第 7 号機	
名称	計測制御系統施設のうち工学的安全施設等の起動（作動）信号の起動（作動）回路の説明図（その 3）
東京電力ホールディングス株式会社	

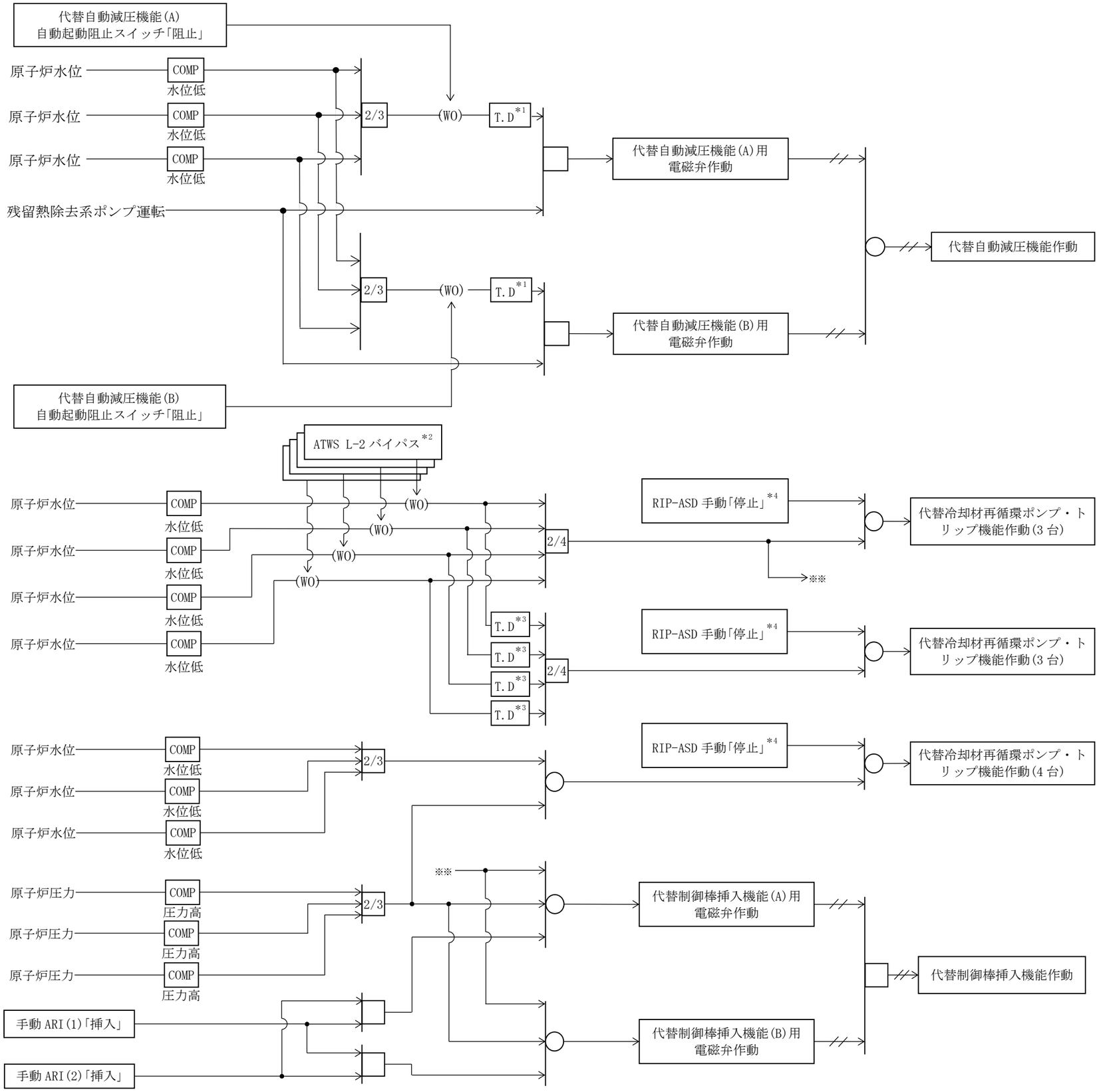

注記＊1:10 分間の時間遅れがある。
＊2:1 チャンネルのみバイパス可能。
＊3:6 秒間の時間遅れがある。
＊4:RIP-ASD 手動操作スイッチはポンプ 1 台につき 1 台設置されている。
注:記号説明

AND	
OR	
NOT	
2/4	2 out of 4
2/3	2 out of 3
T.D	時間遅れ
COMP	比較器
(WO)	信号ブロック
⫽⫽	空気信号

工事計画認可申請	第 5-5-4 図
柏崎刈羽原子力発電所第 7 号機	
名称	計測制御系統施設のうち工学的安全施設等の起動（作動）信号の起動（作動）回路の説明図（その 4）
東京電力ホールディングス株式会社	

5.6　制御用空気設備

5.6.1　高圧窒素ガス供給系

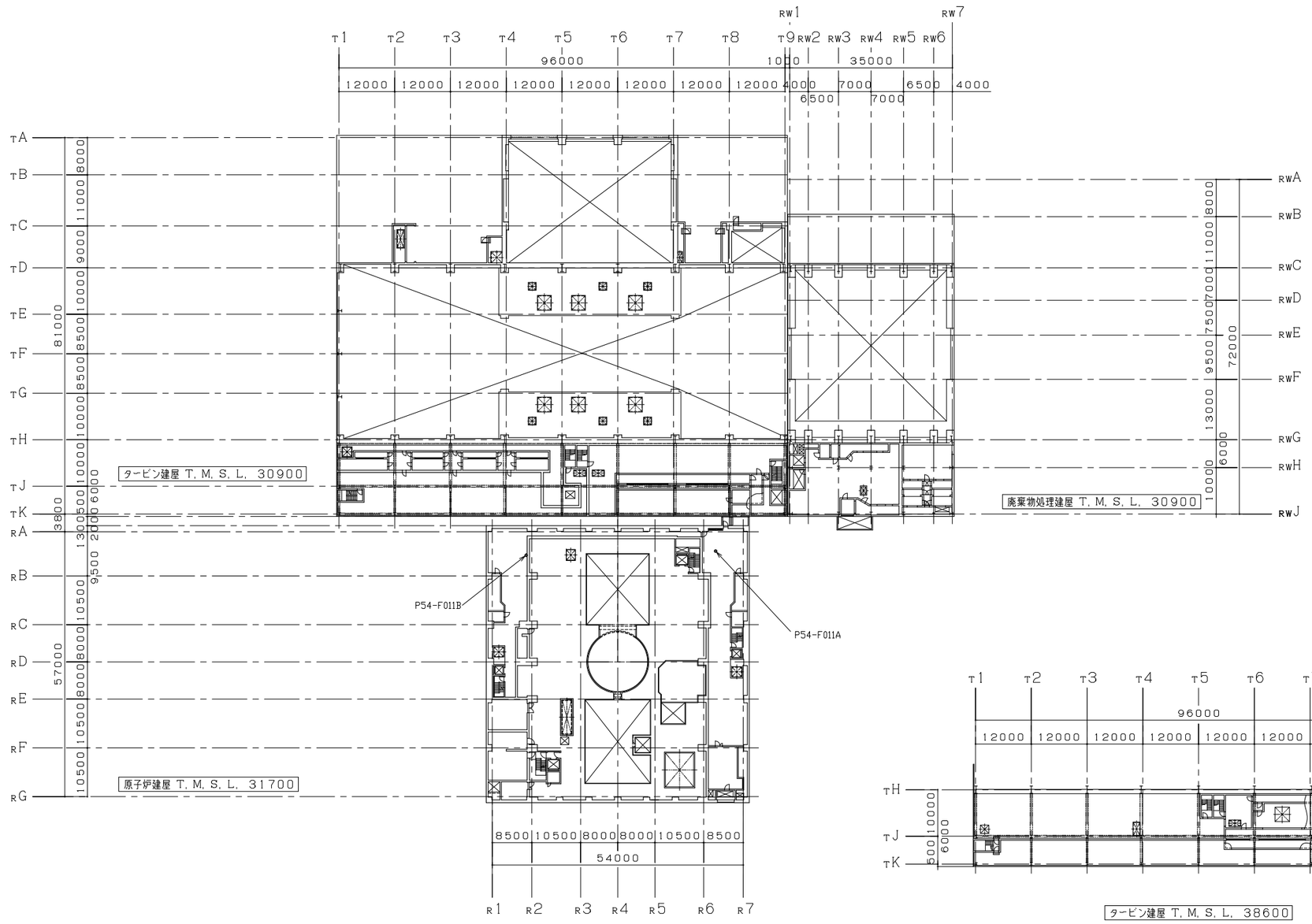

タービン建屋 T. M. S. L. 38600

PN

注：寸法はｍｍを示す。

工事計画認可申請	第5-6-1-1-1図
柏崎刈羽原子力発電所第７号機	
名称	計測制御系統施設のうち制御用空気設備（高圧窒素ガス供給系）に係る機器の配置を明示した図面
東京電力ホールディングス株式会社	

S A H G 9524

系統番号：P54

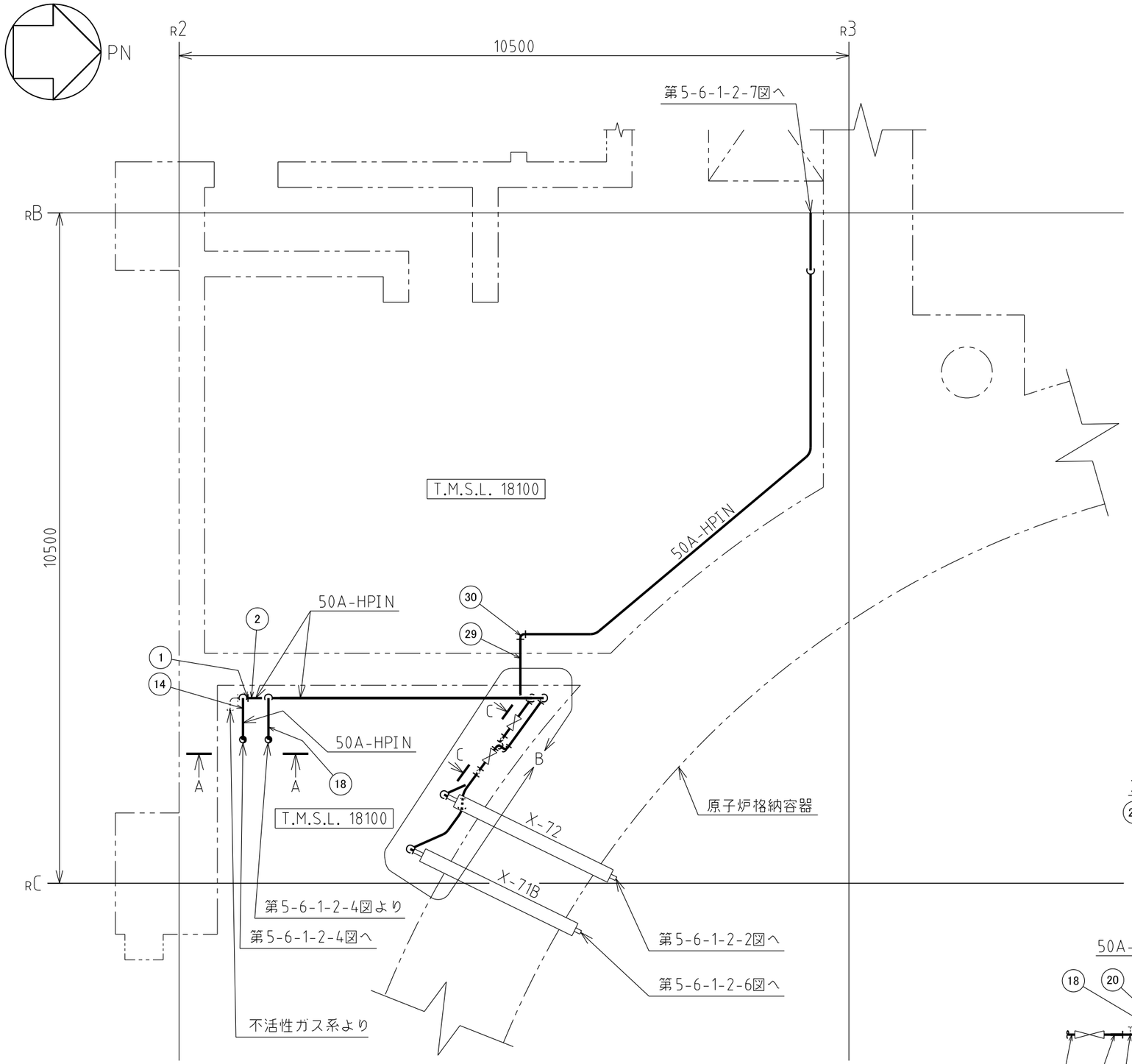

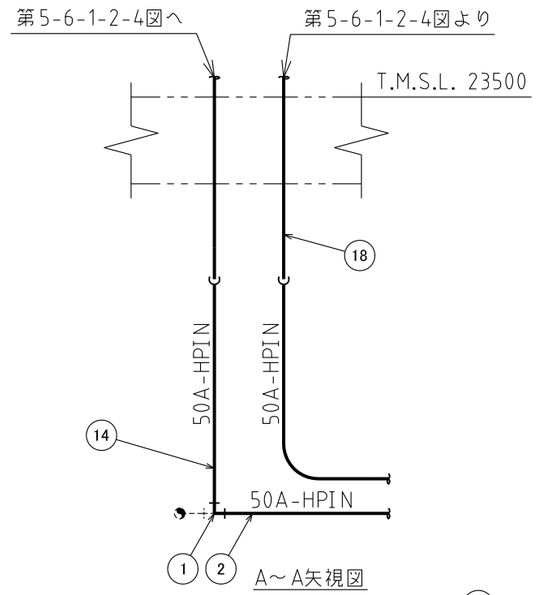

A～A矢視図

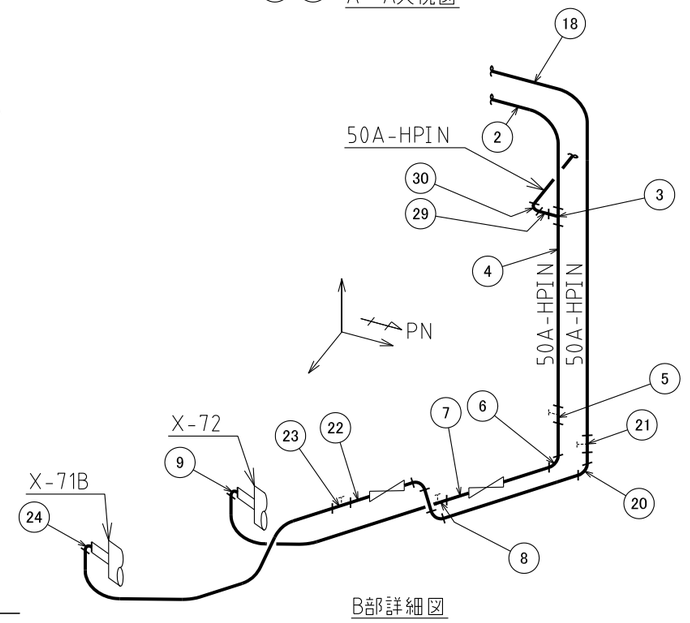

B部詳細図

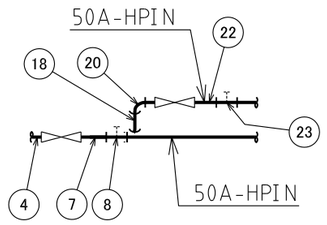

C～C矢視図

注1：寸法はmmを示す。
注2：図中の丸番号は別紙1のNOを示す。

原子炉建屋

工事計画認可申請	第5－6－1－2－1図

柏崎刈羽原子力発電所第７号機

名称	計測制御系統施設のうち 制御用空気設備（高圧窒素ガス供給系）に係る 主配管の配置を明示した図面（その1）

東京電力ホールディングス株式会社

HPIN	K7HPIN-R001	9416

K7HPIN-R002

系統番号：P54

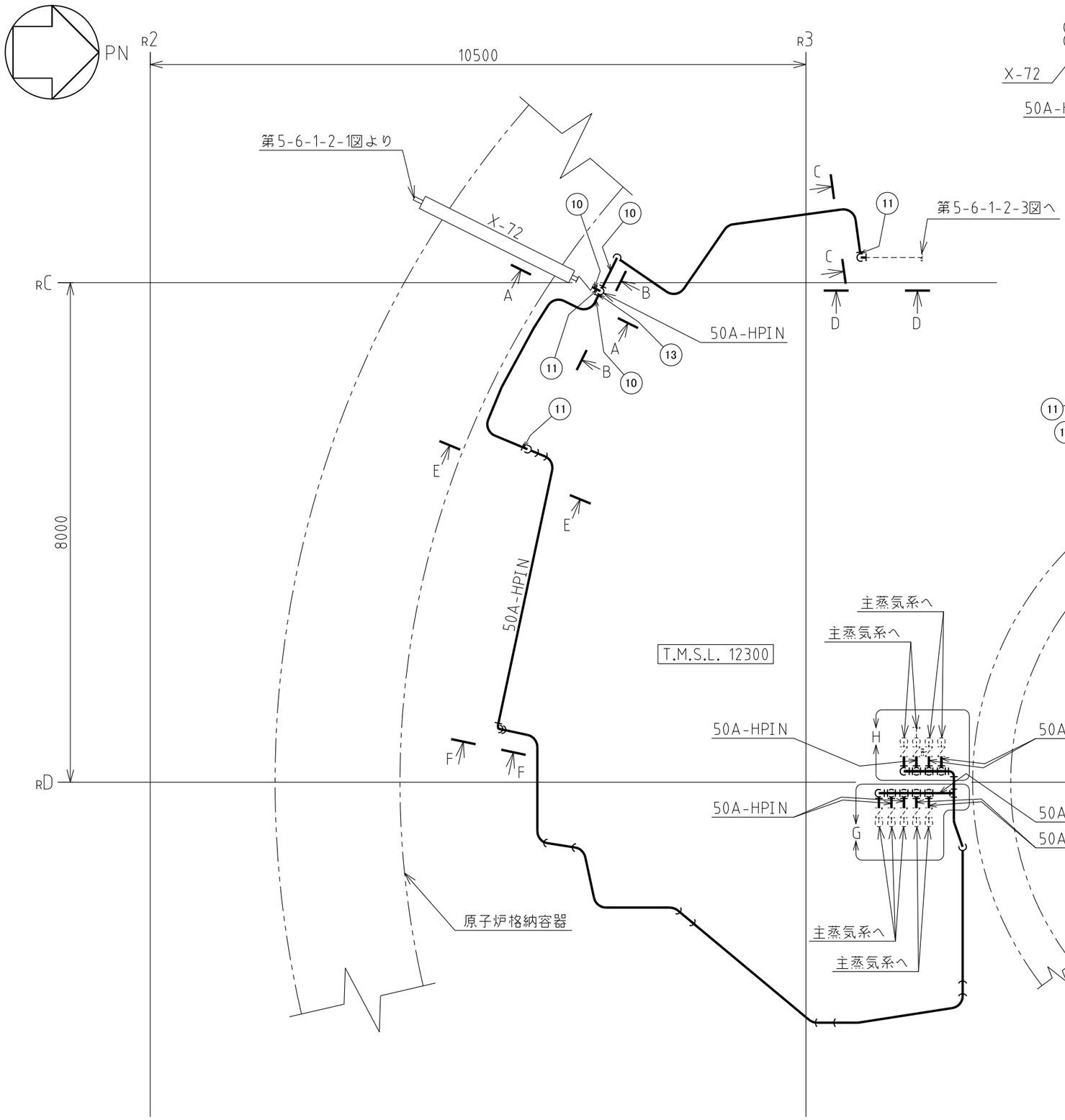

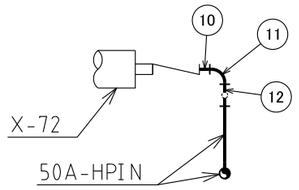

A～A矢視図

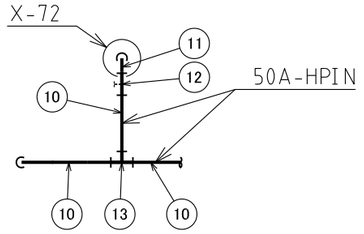

B～B矢視図

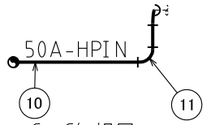

C～C矢視図

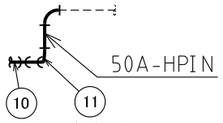

D～D矢視図

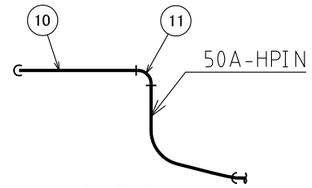

E～E矢視図

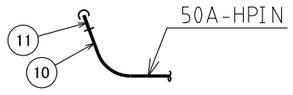

F～F矢視図

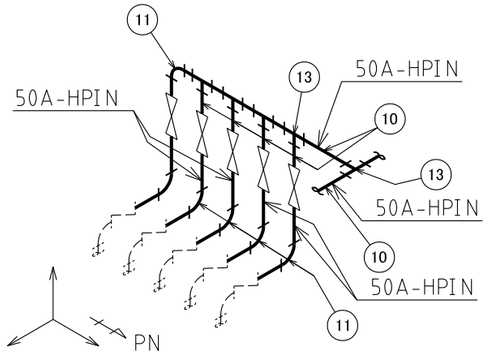

G部詳細図

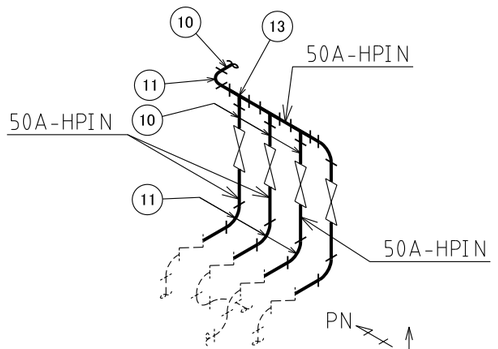

H部詳細図

注1：寸法はmmを示す。
注2：図中の丸番号は別紙1のNOを示す。

原子炉建屋

工事計画認可申請	第5-6-1-2-2図
柏崎刈羽原子力発電所第7号機	
名称	計測制御系統施設のうち 制御用空気設備（高圧窒素ガス供給系）に係る 主配管の配置を明示した図面（その2）
東京電力ホールディングス株式会社	

系統番号：P54

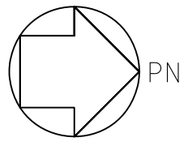

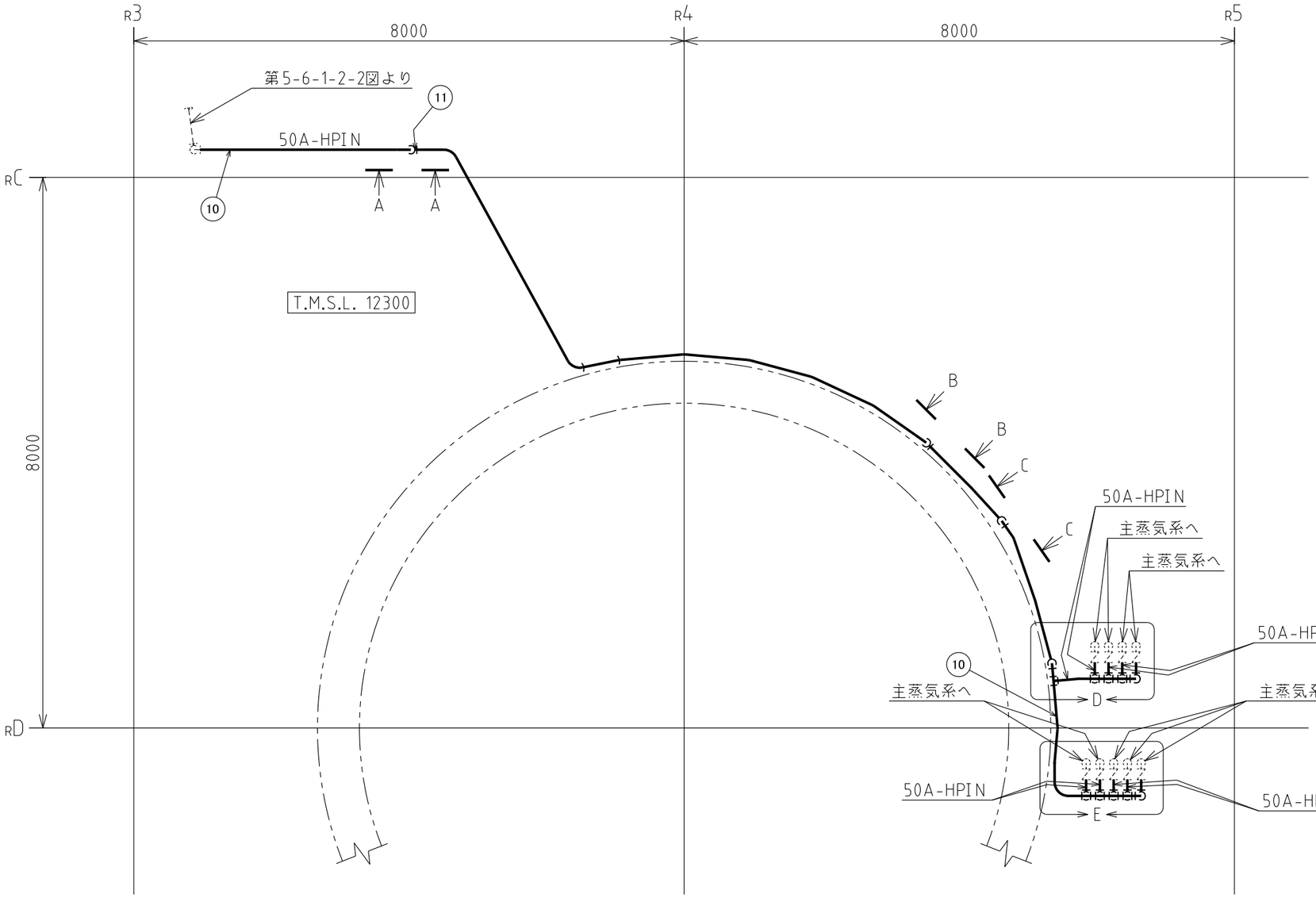

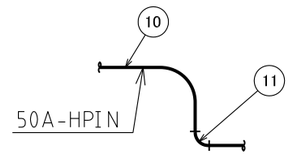

A～A矢視図

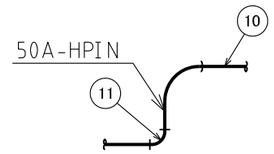

B～B矢視図

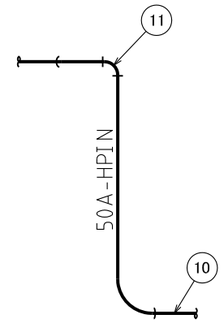

C～C矢視図

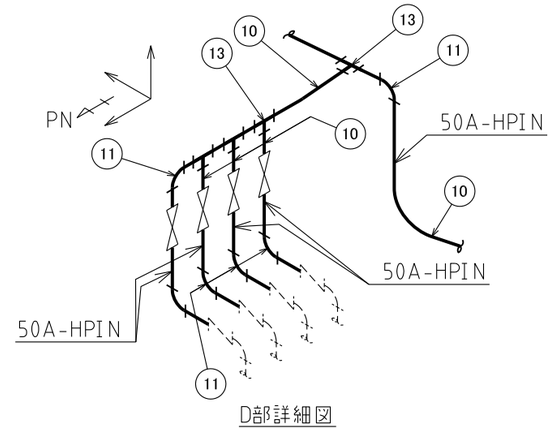

D部詳細図

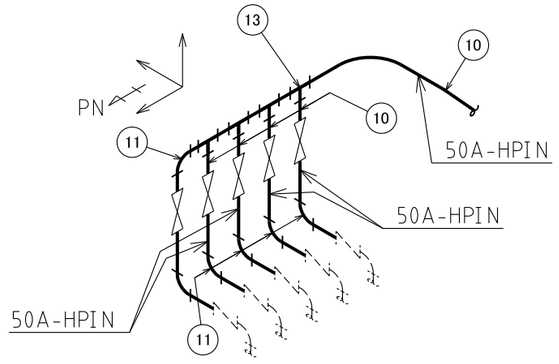

E部詳細図

注1：寸法はmmを示す。
注2：図中の丸番号は別紙1のNO.を示す。

原子炉建屋

工事計画認可申請	第5－6－1－2－3図
柏崎刈羽原子力発電所第７号機	
名称	計測制御系統施設のうち 制御用空気設備（高圧窒素ガス供給系）に係る 主配管の配置を明示した図面（その3）
東京電力ホールディングス株式会社	

系統番号：P54

PN

R1

8500

R2

第5-6-1-2-5図より

第5-6-1-2-5図へ

20 18

E E

B

18

RB

20

F F

A A

15

50A-HPIN

T.M.S.L. 23500

T.M.S.L. 23500

10500

G

G

14

第5-6-1-2-1図へ

第5-6-1-2-1図より

RC

50A-HPIN

14

15

A～A矢視図

C

15 18

50A-HPIN

D D

14

C

B部詳細図

第5-6-1-2-5図へ

T.M.S.L. 31700

15

18

50A-HPIN 50A-HPIN

14

C～C矢視図

50A-HPIN

15

50A-HPIN

14 18

D～D矢視図

第5-6-1-2-5図より

T.M.S.L. 31700

18

50A-HPIN

20

E～E矢視図

18 20

50A-HPIN

第5-6-1-2-1図へ

G～G矢視図

20 18

50A-HPIN

F～F矢視図

注1：寸法はmmを示す。
注2：図中の丸番号は別紙1のNOを示す。

原子炉建屋

工事計画認可申請	第5-6-1-2-4図
柏崎刈羽原子力発電所第7号機	
名称	計測制御系統施設のうち 制御用空気設備（高圧窒素ガス供給系）に係る 主配管の配置を明示した図面（その4）
東京電力ホールディングス株式会社	

HPIN	K7HPIN-R004	9416

系統番号：P54

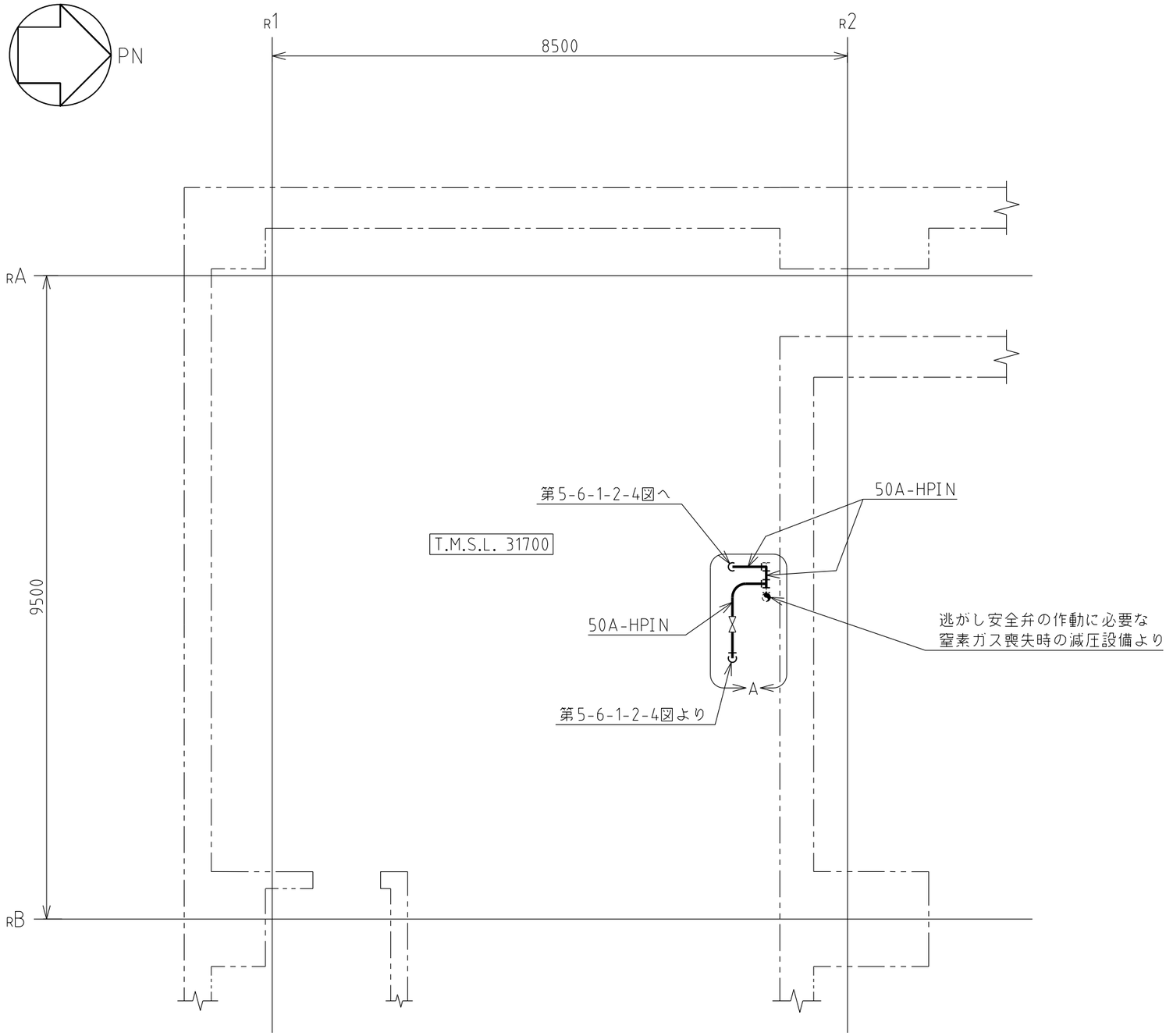

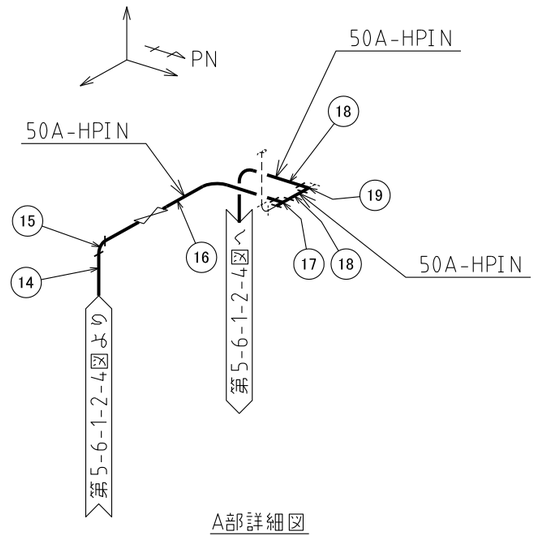

A部詳細図

注1：寸法はmmを示す。
注2：図中の丸番号は別紙1のNOを示す。

原子炉建屋

工事計画認可申請	第5－6－1－2－5図
柏崎刈羽原子力発電所第7号機	
名称	計測制御系統施設のうち 制御用空気設備（高圧窒素ガス供給系）に係る 主配管の配置を明示した図面（その5）
東京電力ホールディングス株式会社	

系統番号：P54

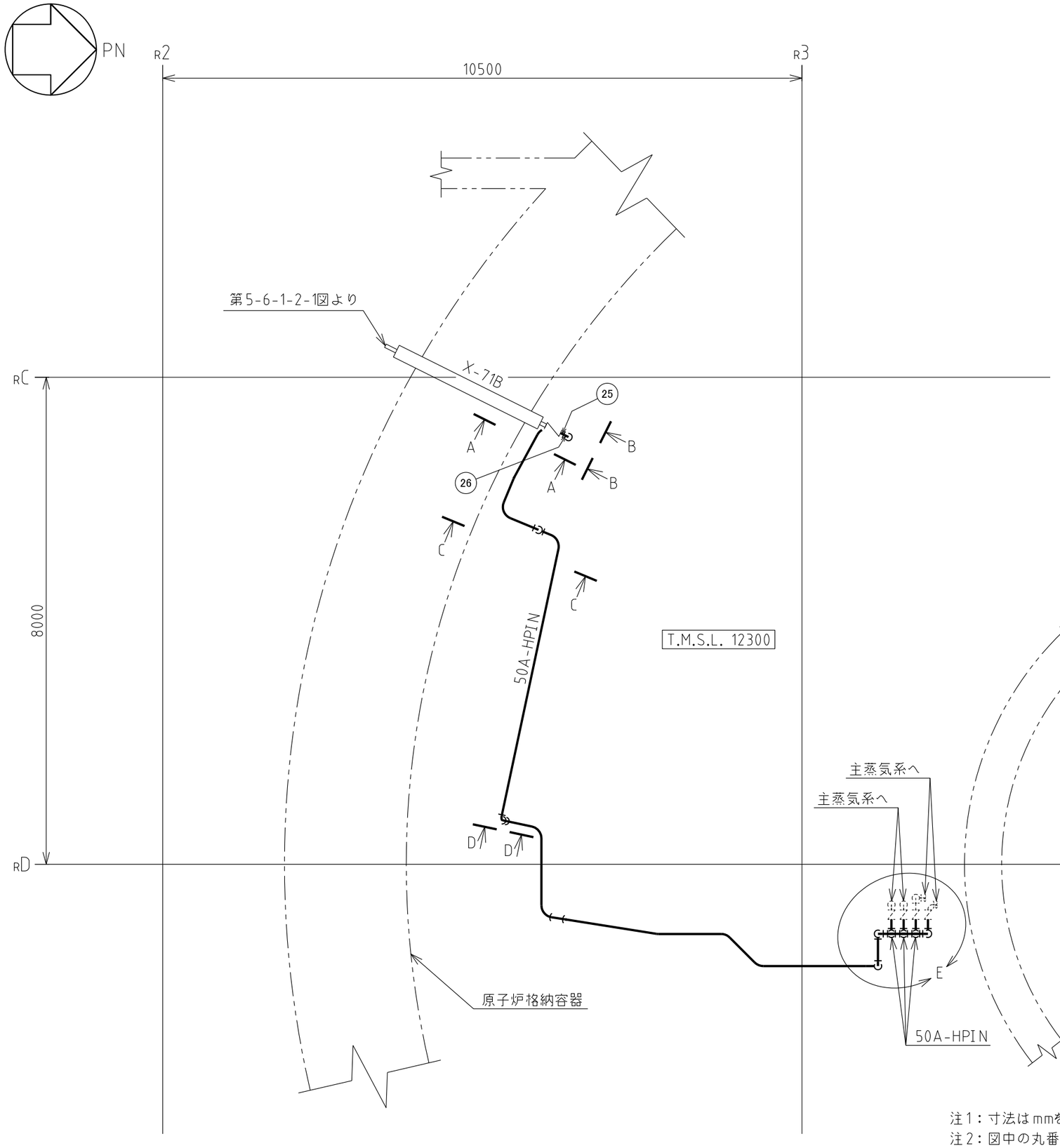

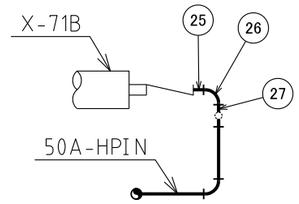

A～A矢視図

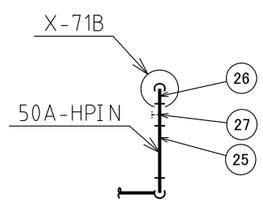

B～B矢視図

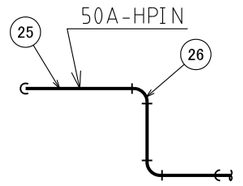

C～C矢視図

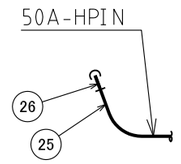

D～D矢視図

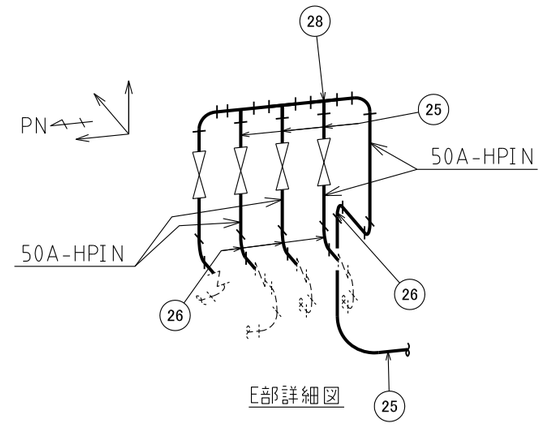

E部詳細図

注1：寸法はmmを示す。
注2：図中の丸番号は別紙1のNO.を示す。

原子炉建屋

工事計画認可申請	第5-6-1-2-6図
柏崎刈羽原子力発電所第7号機	
名称	計測制御系統施設のうち 制御用空気設備（高圧窒素ガス供給系）に係る 主配管の配置を明示した図面（その6）
東京電力ホールディングス株式会社	

系統番号：P54

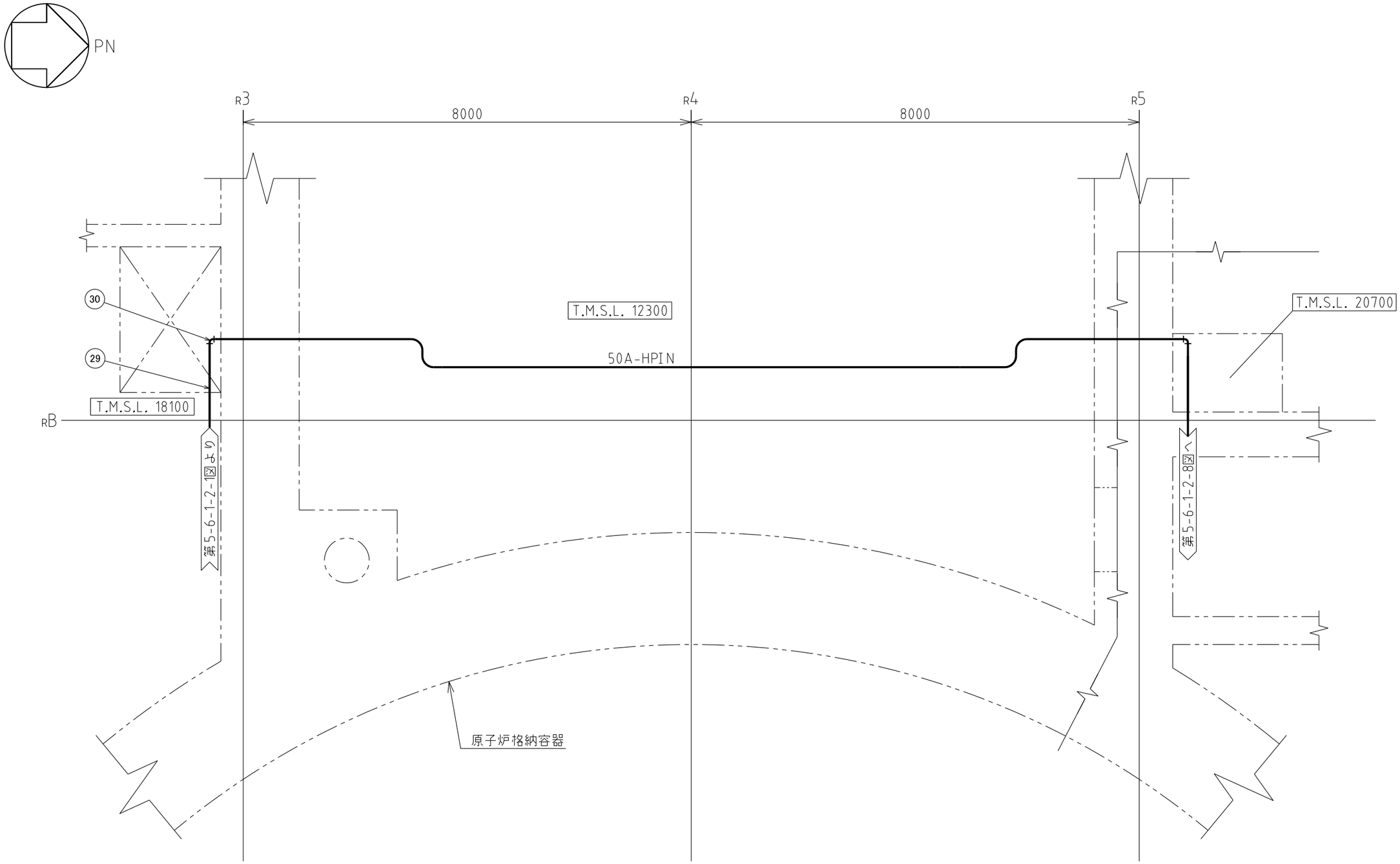

注1：寸法はmmを示す。
注2：図中の丸番号は別紙1のNOを示す。

原子炉建屋

工事計画認可申請	第5-6-1-2-7図
柏崎刈羽原子力発電所第7号機	
名称	計測制御系統施設のうち 制御用空気設備（高圧窒素ガス供給系）に係る 主配管の配置を明示した図面（その7）
東京電力ホールディングス株式会社	

HPIN	K7HPIN-R007	9416

系統番号：P54

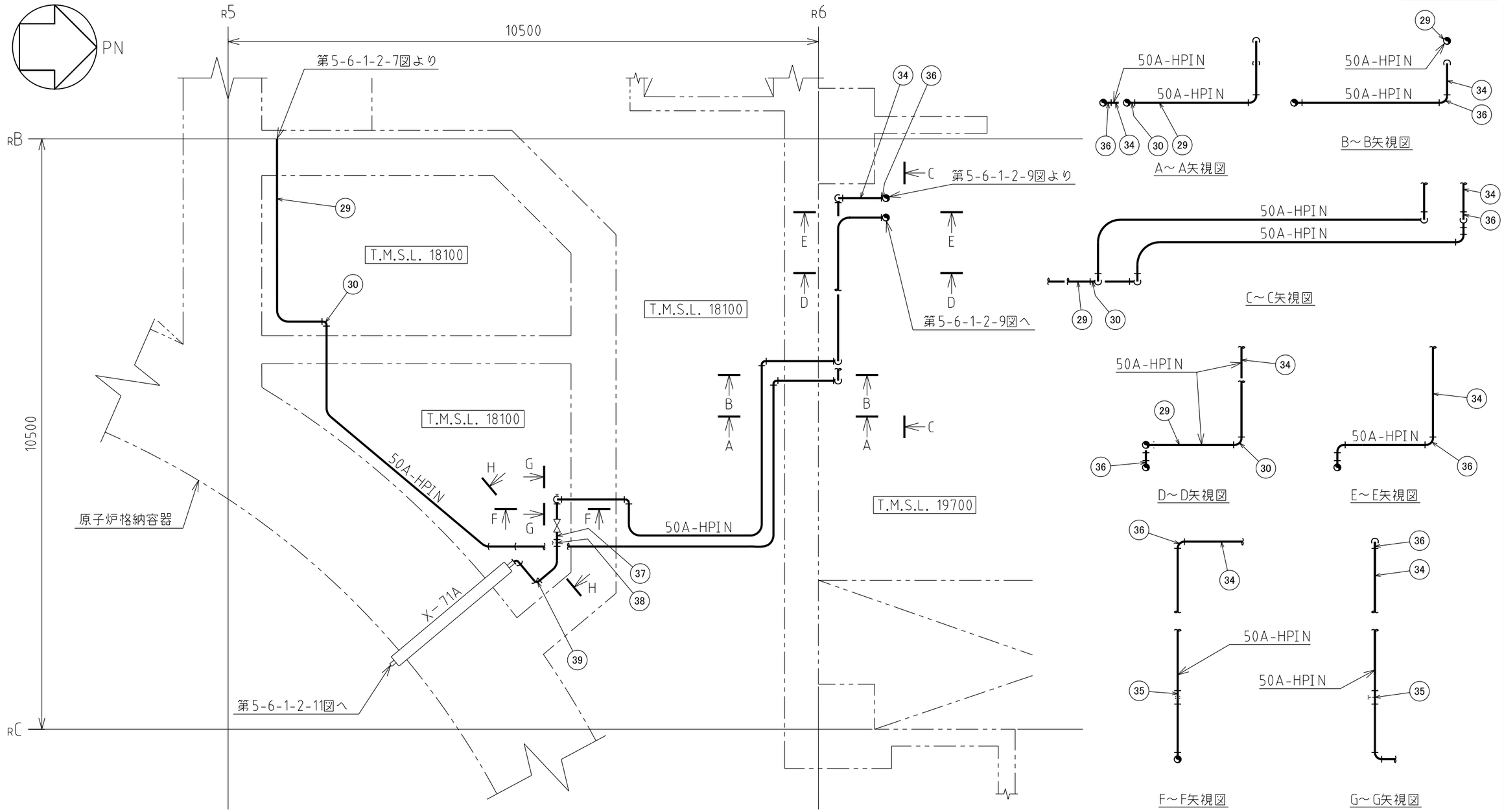

A～A矢視図　B～B矢視図

C～C矢視図

D～D矢視図

E～E矢視図

F～F矢視図

G～G矢視図

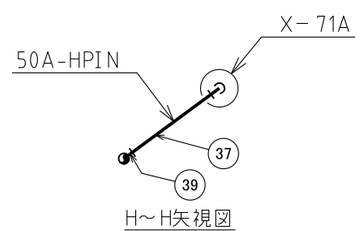

H～H矢視図

注1：寸法はmmを示す。
注2：図中の丸番号は別紙1のNOを示す。

原子炉建屋

工事計画認可申請	第5-6-1-2-8図

柏崎刈羽原子力発電所第7号機

名称：計測制御系統施設のうち
制御用空気設備（高圧窒素ガス供給系）に係る
主配管の配置を明示した図面（その8）

東京電力ホールディングス株式会社

系統番号：P54

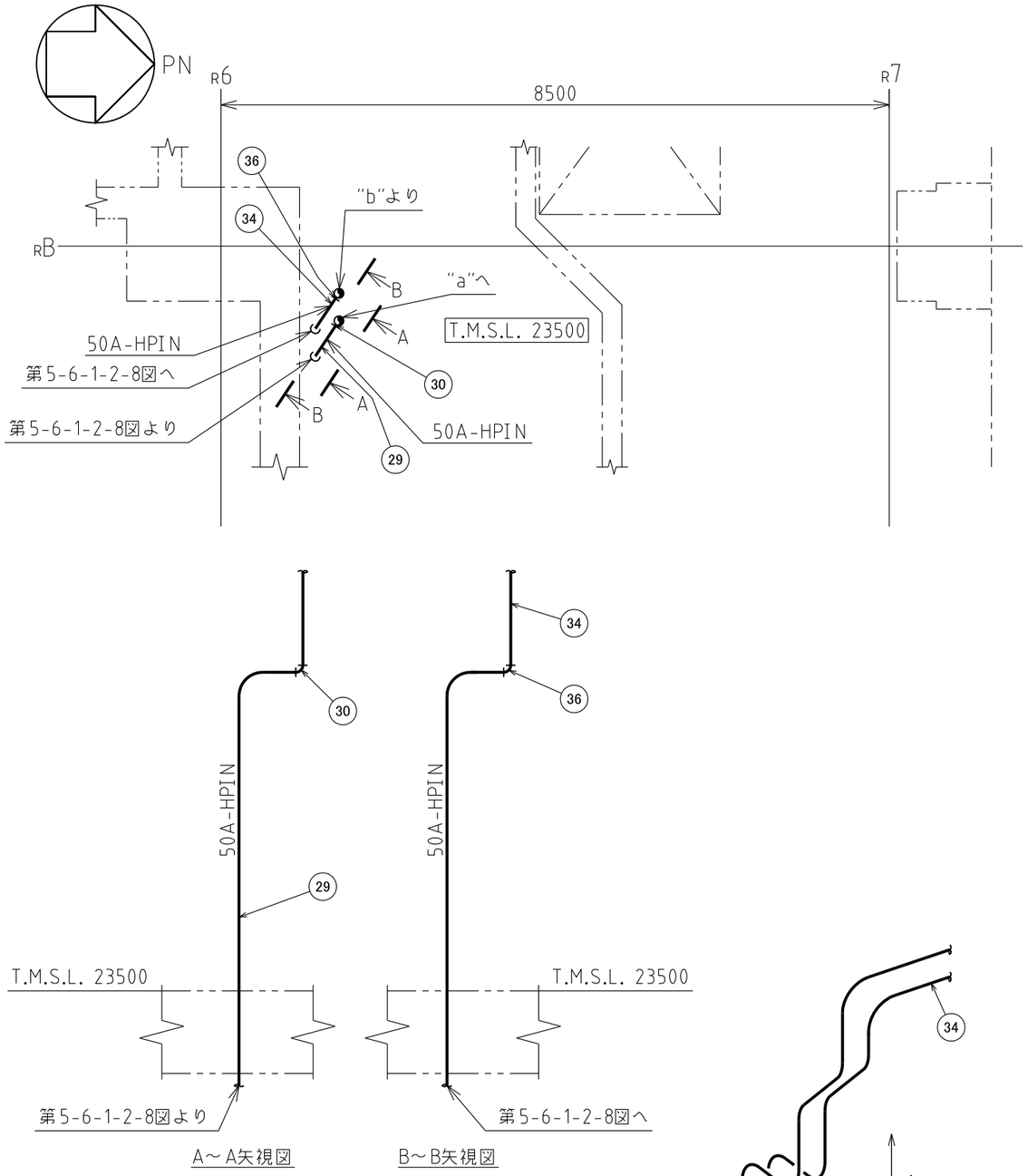

A～A矢視図　　B～B矢視図

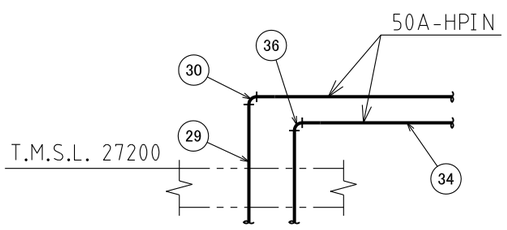

C～C矢視図

D部詳細図

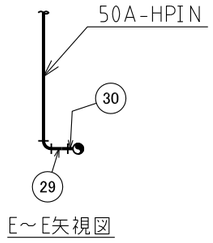

E～E矢視図

注1：寸法はmmを示す。
注2：図中の丸番号は別紙1のNOを示す。

原子炉建屋

工事計画認可申請	第5-6-1-2-9図
柏崎刈羽原子力発電所第7号機	
名称	計測制御系統施設のうち 制御用空気設備（高圧窒素ガス供給系）に係る 主配管の配置を明示した図面（その9）
東京電力ホールディングス株式会社	

系統番号：P54

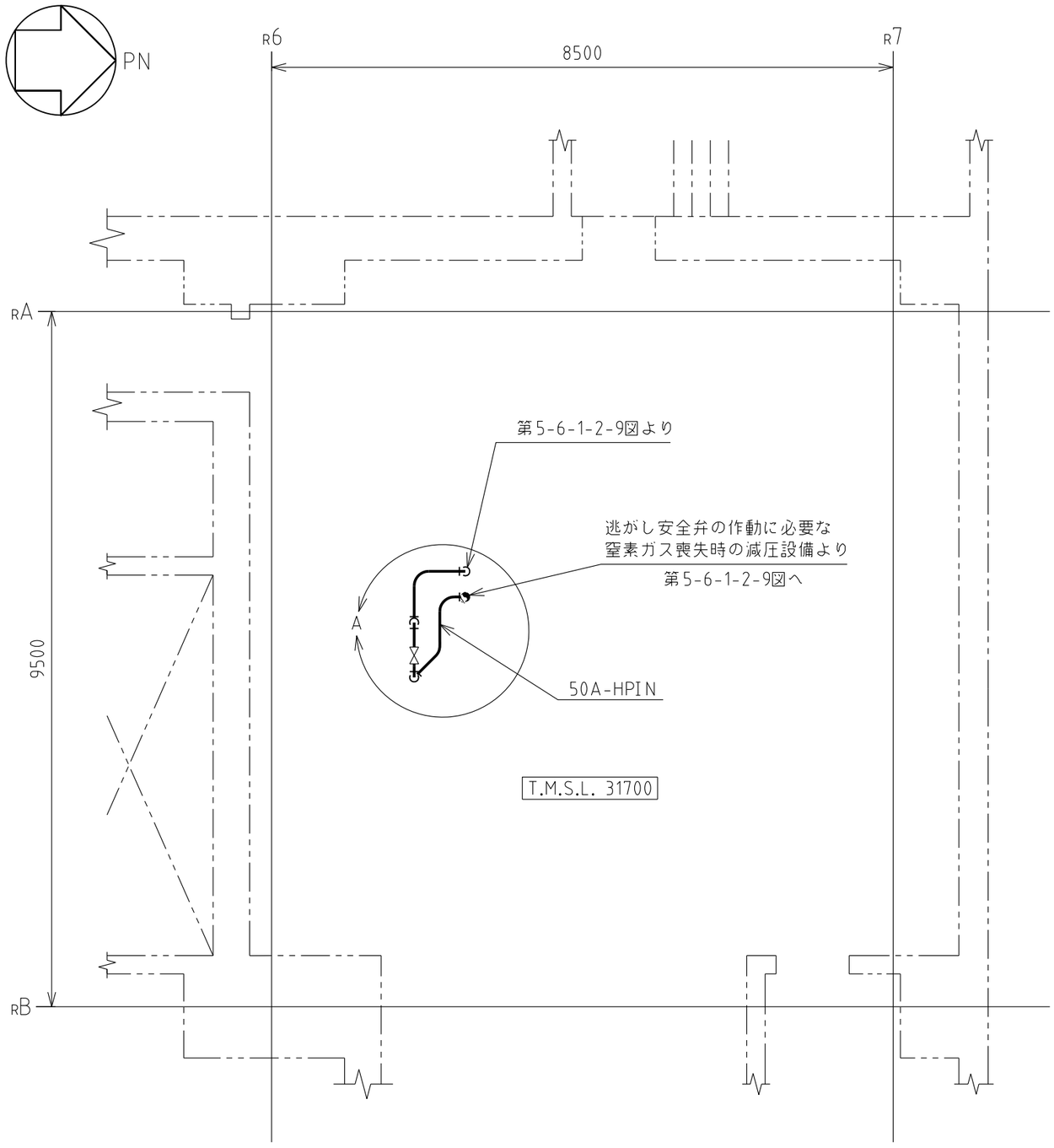

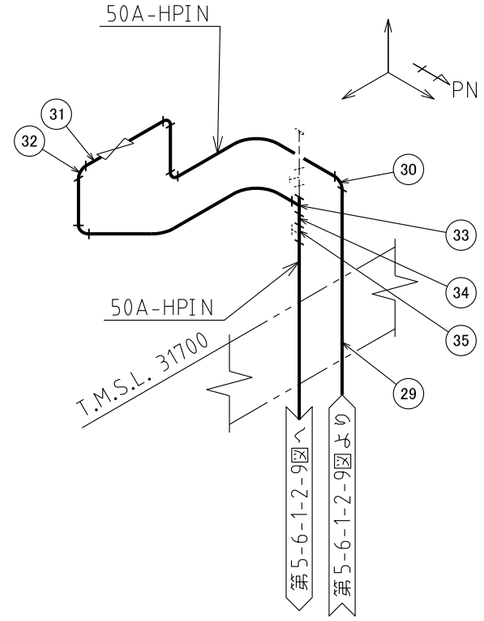

A部詳細図

注1：寸法はmmを示す。
注2：図中の丸番号は別紙1のNOを示す。

原子炉建屋

工事計画認可申請	第5-6-1-2-10図
柏崎刈羽原子力発電所第7号機	
名称	計測制御系統施設のうち 制御用空気設備（高圧窒素ガス供給系）に係る 主配管の配置を明示した図面（その10）
東京電力ホールディングス株式会社	

系統番号：P54

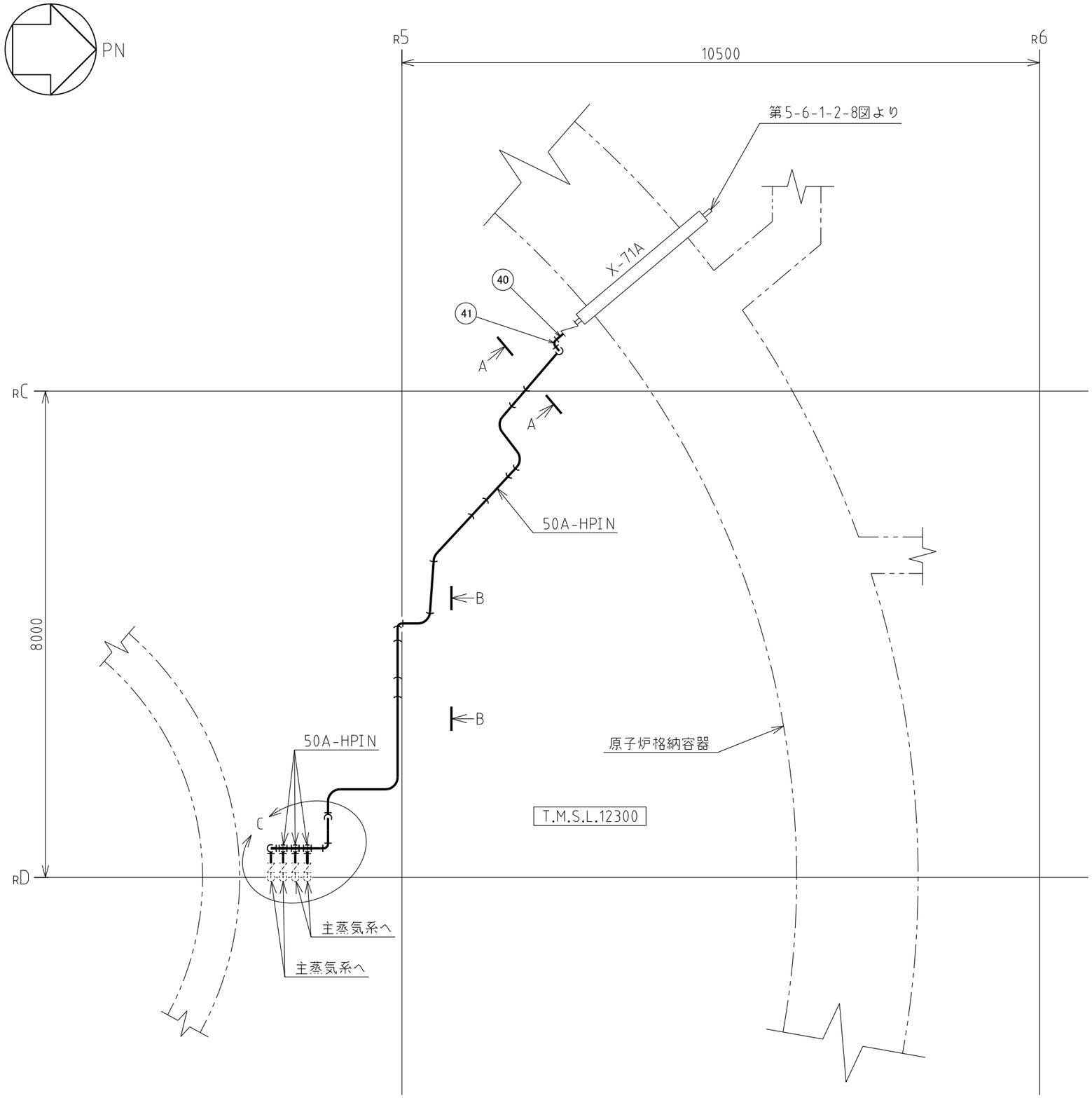

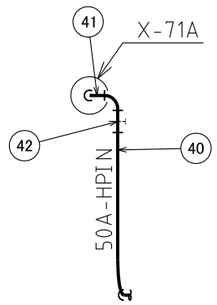

A～A矢視図

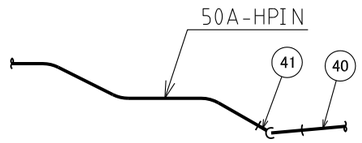

B～B矢視図

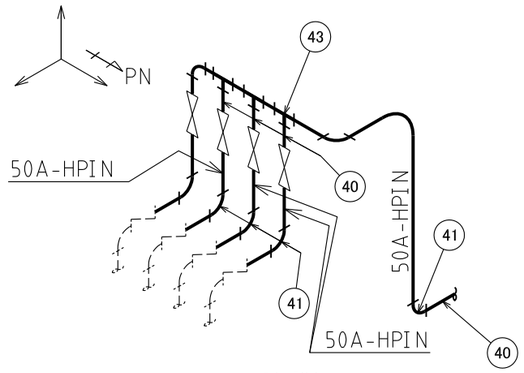

C部詳細図

注1：寸法はmmを示す。
注2：図中の丸番号は別紙1のNOを示す。

原子炉建屋

工事計画認可申請	第5－6－1－2－11図
柏崎刈羽原子力発電所第７号機	
名称	計測制御系統施設のうち 制御用空気設備（高圧窒素ガス供給系）に係る 主配管の配置を明示した図面（その11）
東京電力ホールディングス株式会社	

第 5-6-1-2-1～11 図　計測制御系統施設のうち制御用空気設備（高圧窒素ガス供給系）に係る主配管の配置を明示した図面　別紙 1

工事計画抜粋

変更前							変更後							NO.*9
	名称	最高使用圧力 (MPa)	最高使用温度 (℃)	外径 (mm)	厚さ (mm)	材料		名称	最高使用圧力 (MPa)	最高使用温度 (℃)	外径 (mm)	厚さ (mm)	材料	
高圧窒素ガス供給系	*1 常用窒素ガス供給ライン 共通母管(B)分岐部 ～ 常用窒素ガス供給ライン 共通母管(A)分岐部	—					高圧窒素ガス供給系	*2 常用窒素ガス供給ライン 共通母管(B)分岐部 ～ 常用窒素ガス供給ライン 共通母管(A)分岐部	1.77*3	66*3	*4,*5,*6 61.1 /61.1 / —	*4,*5,*7 6.1 /6.1 / —	SUS304	1
		1.77	66	60.5*5	3.9*5	SUS304TP			変更なし					2
	*1 常用窒素ガス供給ライン 共通母管(A)分岐部 ～ P54-F208	—						*2 常用窒素ガス供給ライン 共通母管(A)分岐部 ～ P54-F208	1.77*3	66*3	*4,*5,*6 61.1 /61.1 /61.1	*4,*5,*7 6.1 /6.1 /6.1	SUS304	3
		1.77	66	60.5*5	3.9*5	SUS304TP			変更なし					4
		—							1.77*3	66*3	*4,*5,*6 61.1 /61.1 / —	*4,*5,*7 6.1 /6.1 / —	SUS304	5
											61.1*4, *5, *6, *8	6.1*4, *5, *7, *8	SUS304*8	6
	*1 P54-F208 ～ P54-F209	1.77	171	60.5*5	3.9*5	SUS304TP		*2 P54-F208 ～ P54-F209	変更なし					7
				*5, *6 61.1 /61.1 / —	*5, *7 6.1 /6.1 / —	SUS304								8
				61.1*5, *6, *8	6.1*5, *7, *8	SUS304*8								9

変更前							変更後							NO.*9
	名称	最高使用圧力(MPa)	最高使用温度(℃)	外径(mm)	厚さ(mm)	材料		名称	最高使用圧力(MPa)	最高使用温度(℃)	外径(mm)	厚さ(mm)	材料	
高圧窒素ガス供給系	*1 P54-F209 ～ B21-F029A,B,C,D,E,F,G,H,J,K,L,M,N,P,R,S,T,U	1.77	171	60.5*5	3.9*5	SUS304TP	高圧窒素ガス供給系	*2 P54-F209 ～ B21-F029A,B,C,D,E,F,G,H,J,K,L,M,N,P,R,S,T,U	変更なし 2.00*3	変更なし				10
		—							2.00*3	171*3	60.5*4, *5, *8	3.9*4, *5, *8	SUS304TP*8	11
											*4, *5 60.5 / — /60.5	*4, *5 3.9 / — /3.9	SUS304TP	12
											*4, *5 60.5 /60.5 /60.5	*4, *5 3.9 /3.9 /3.9	SUS304TP	13
	*1 常用窒素ガス供給ライン 共通母管(B)分岐部 ～ P54-F012B	1.77	66	60.5*5	3.9*5	SUS304TP		*2 常用窒素ガス供給ライン 共通母管(B)分岐部 ～ P54-F012B	変更なし					14
		—							1.77*3	66*3	61.1*4, *5, *6, *8	6.1*4, *5, *7, *8	SUS304*8	15
	*1 P54-F012B ～ 非常用窒素ガス供給系 配管(B)分岐部	1.77	66	60.5*5	3.9*5	SUS304TP		*2 P54-F012B ～ 非常用窒素ガス供給系 配管(B)分岐部	変更なし					16
		—							1.77*3	66*3	*4, *5, *6 61.1 /61.1 /61.1	*4, *5, *7 6.1 /6.1 /6.1	SUS304	17

変更前							変更後							NO.*9
	名称	最高使用圧力 (MPa)	最高使用温度 (℃)	外径 (mm)	厚さ (mm)	材料		名称	最高使用圧力 (MPa)	最高使用温度 (℃)	外径 (mm)	厚さ (mm)	材料	
高圧窒素ガス供給系	*1 非常用窒素ガス供給系 配管(B)分岐部 ～ P54-F007B	1.77	66	60.5*5	3.9*5	SUS304TP	高圧窒素ガス供給系	*2 非常用窒素ガス供給系 配管(B)分岐部 ～ P54-F007B	変更なし					18
		—							1.77*3	66*3	*4, *5, *6 61.1 / — /61.1	*4, *5, *7 6.1 / — /6.1	SUS304	19
											61.1*4, *5, *6, *8	6.1*4, *5, *7, *8	SUS304*8	20
											*4, *5, *6 61.1 /61.1 / —	*4, *5, *7 6.1 /6.1 / —	SUS304	21
	*1 P54-F007B ～ P54-F008B	1.77	171	60.5*5	3.9*5	SUS304TP		*2 P54-F007B ～ P54-F008B	変更なし					22
				*5, *6 61.1 /61.1 / —	*5, *7 6.1 /6.1 / —	SUS304								23
				61.1*5, *6, *8	6.1*5, *7, *8	SUS304*8								24
	*1 P54-F008B ～ B21-F026L, N, R, T	1.77	171	60.5*5	3.9*5	SUS304TP		*2 P54-F008B ～ B21-F026L, N, R, T	変更なし 2.00*3	変更なし				25
		—							2.00*3	171*3	60.5*4, *5, *8	3.9*4, *5, *8	SUS304TP*8	26
											*4, *5 60.5 /60.5 / —	*4, *5 3.9 /3.9 / —	SUS304TP	27
											*4, *5 60.5 /60.5 /60.5	*4, *5 3.9 /3.9 /3.9	SUS304TP	28

変更前							変更後							NO.*9
	名称	最高使用圧力 (MPa)	最高使用温度 (℃)	外径 (mm)	厚さ (mm)	材料		名称	最高使用圧力 (MPa)	最高使用温度 (℃)	外径 (mm)	厚さ (mm)	材料	
高圧窒素ガス供給系	*1 常用窒素ガス供給ライン 共通母管(A)分岐部 ～ P54-F012A	1.77	66	60.5*5	3.9*5	SUS304TP	高圧窒素ガス供給系	*2 常用窒素ガス供給ライン 共通母管(A)分岐部 ～ P54-F012A	変更なし					29
		—							1.77*3	66*3	61.1*4, *5, *6, *8	6.1*4, *5, *7, *8	SUS304*8	30
	*1 P54-F012A ～ 非常用窒素ガス供給系 配管(A)分岐部	1.77	66	60.5*5	3.9*5	SUS304TP		*2 P54-F012A ～ 非常用窒素ガス供給系 配管(A)分岐部	変更なし					31
		—							1.77*3	66*3	61.1*4, *5, *6, *8	6.1*4, *5, *7, *8	SUS304*8	32
									1.77*3	66*3	61.1*4, *5, *6 / 61.1 / 61.1	6.1*4, *5, *7 / 6.1 / 6.1	SUS304	33
	*1 非常用窒素ガス供給系 配管(A)分岐部 ～ P54-F007A	1.77	66	60.5*5	3.9*5	SUS304TP		*2 非常用窒素ガス供給系 配管(A)分岐部 ～ P54-F007A	変更なし					34
		—							1.77*3	66*3	61.1*4, *5, *6 / 61.1 / —	6.1*4, *5, *7 / 6.1 / —	SUS304	35
											61.1*4, *5, *6, *8	6.1*4, *5, *7, *8	SUS304*8	36

変更前							変更後							NO.*9
名称		最高使用圧力 (MPa)	最高使用温度 (℃)	外径 (mm)	厚さ (mm)	材料	名称		最高使用圧力 (MPa)	最高使用温度 (℃)	外径 (mm)	厚さ (mm)	材料	
高圧窒素ガス供給系	*1 P54-F007A ～ P54-F008A	1.77	171	60.5*5	3.9*5	SUS304TP	高圧窒素ガス供給系	*2 P54-F007A ～ P54-F008A	変更なし					37
				*5, *6 61.1 /61.1 / —	*5, *7 6.1 /6.1 / —	SUS304								38
				61.1*5, *6, *8	6.1*5, *7, *8	SUS304*8								39
	*1 P54-F008A ～ B21-F026A,C,F,H	1.77	171	60.5*5	3.9*5	SUS304TP		*2 P54-F008A ～ B21-F026A,C,F,H	変更なし 2.00*3	変更なし				40
		—							2.00*3	171*3	60.5*4, *5, *8	3.9*4, *5, *8	SUS304TP*8	41
											*4, *5 60.5 /60.5 / —	*4, *5 3.9 /3.9 / —	SUS304TP	42
											*4, *5 60.5 /60.5 /60.5	*4, *5 3.9 /3.9 /3.9	SUS304TP	43

注記＊1 ：既工事計画書に記載がないため記載の適正化を行う。記載内容は，設計図書による。

＊2 ：制御用空気設備（逃がし安全弁の作動に必要な窒素ガス喪失時の減圧設備）と兼用。

＊3 ：重大事故等時における使用時の値。

＊4 ：本設備は既存の設備である。

＊5 ：公称値を示す。

＊6 ：差込み継手の差込部内径を示す。

＊7 ：差込み継手の最小厚さを示す。

＊8 ：エルボを示す。

＊9 ：第 5-6-1-2-1～11 図　計測制御系統施設のうち制御用空気設備（高圧窒素ガス供給系）に係る主配管の配置を明示した図面に記載の丸番号を示す。

第 5-6-1-2-1～11 図　計測制御系統施設のうち制御用空気設備（高圧窒素ガス供給系）に係る主配管の配置を明示した図面　別紙 2

工事計画記載の公称値の許容範囲

［主配管］

管ＮＯ.5* － 管継手

主要寸法 (㎜)		許容範囲	根　　拠
外径	60.5	＋1.6㎜ －0.8㎜	ＪＩＳ　Ｂ　２３１２による材料公差
厚さ	3.9	＋規定しない －12.5%	同上

注：主要寸法は，工事計画記載の公称値

注記＊：管の基本板厚計算書のＮＯ.を示す。

K7 ① 5-6-1-2-1～11 R1E

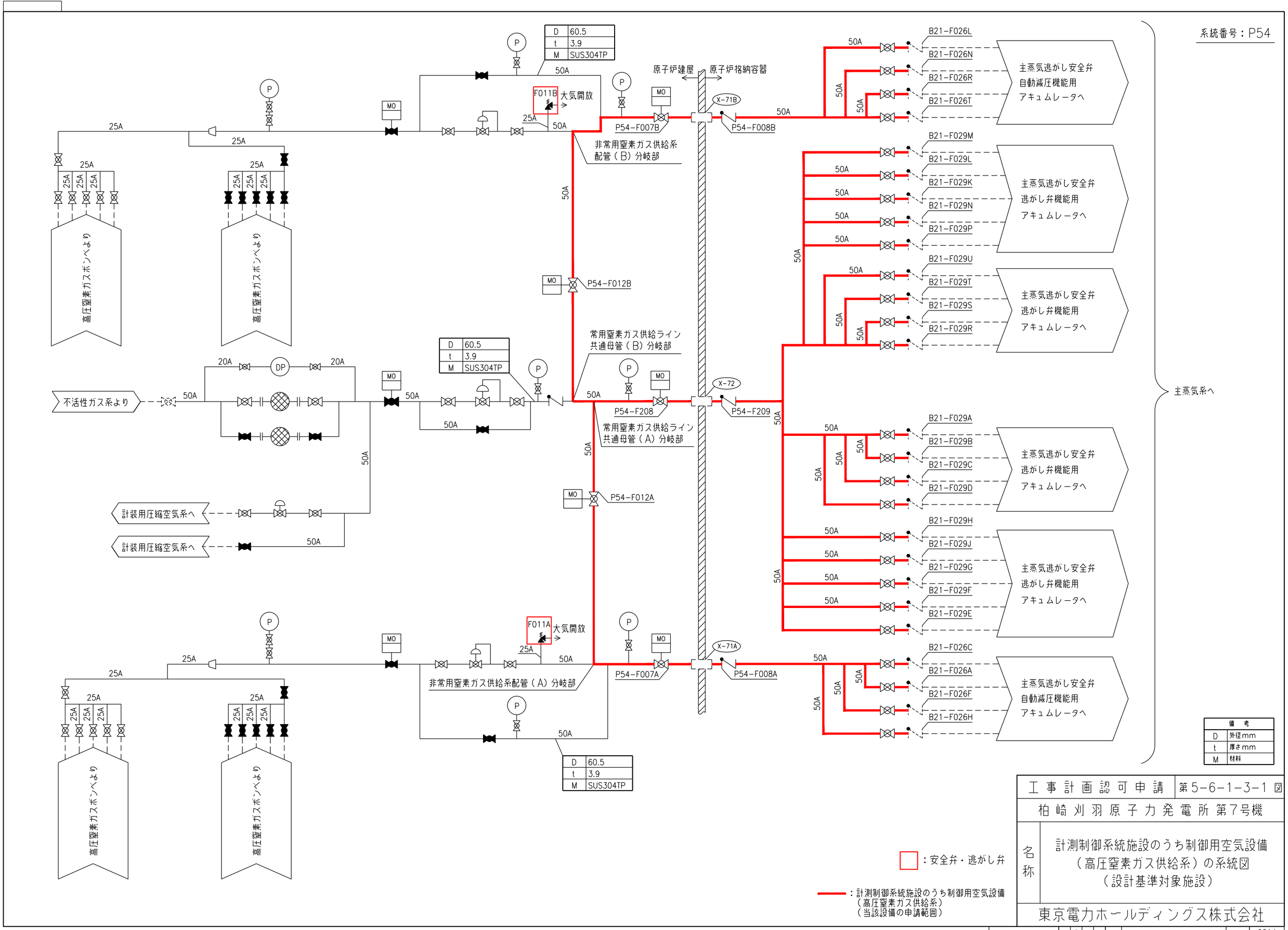

備考	
D	外径mm
t	厚さmm
M	材料

工事計画認可申請	第5-6-1-3-1図
柏崎刈羽原子力発電所第7号機	
名称	計測制御系統施設のうち制御用空気設備（高圧窒素ガス供給系）の系統図（設計基準対象施設）
東京電力ホールディングス株式会社	

S Ⓐ H G　N2-006-076　053　0214

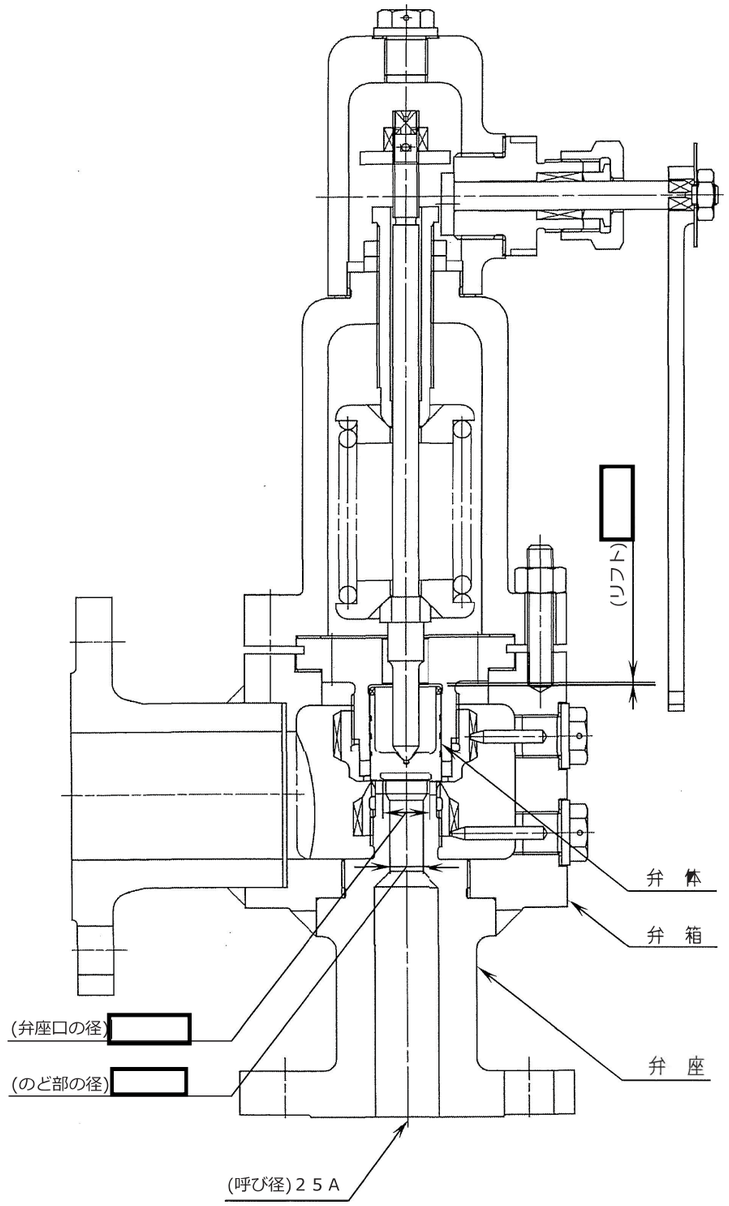

注1：寸法はmmを示す。

注2：特記なき寸法は公称値を示す。

工事計画認可申請	第5-6-1-4-1図
柏崎刈羽原子力発電所第７号機	
名称	計測制御系統施設のうち制御用 空気設備（高圧窒素ガス供給系）の 構造図　P54-F011A,B
東京電力ホールディングス株式会社	
ＨＰＩＮ　Ｎ３－００２－３８０	9405

5.6.2　逃がし安全弁の作動に必要な窒素ガス喪失時の減圧設備

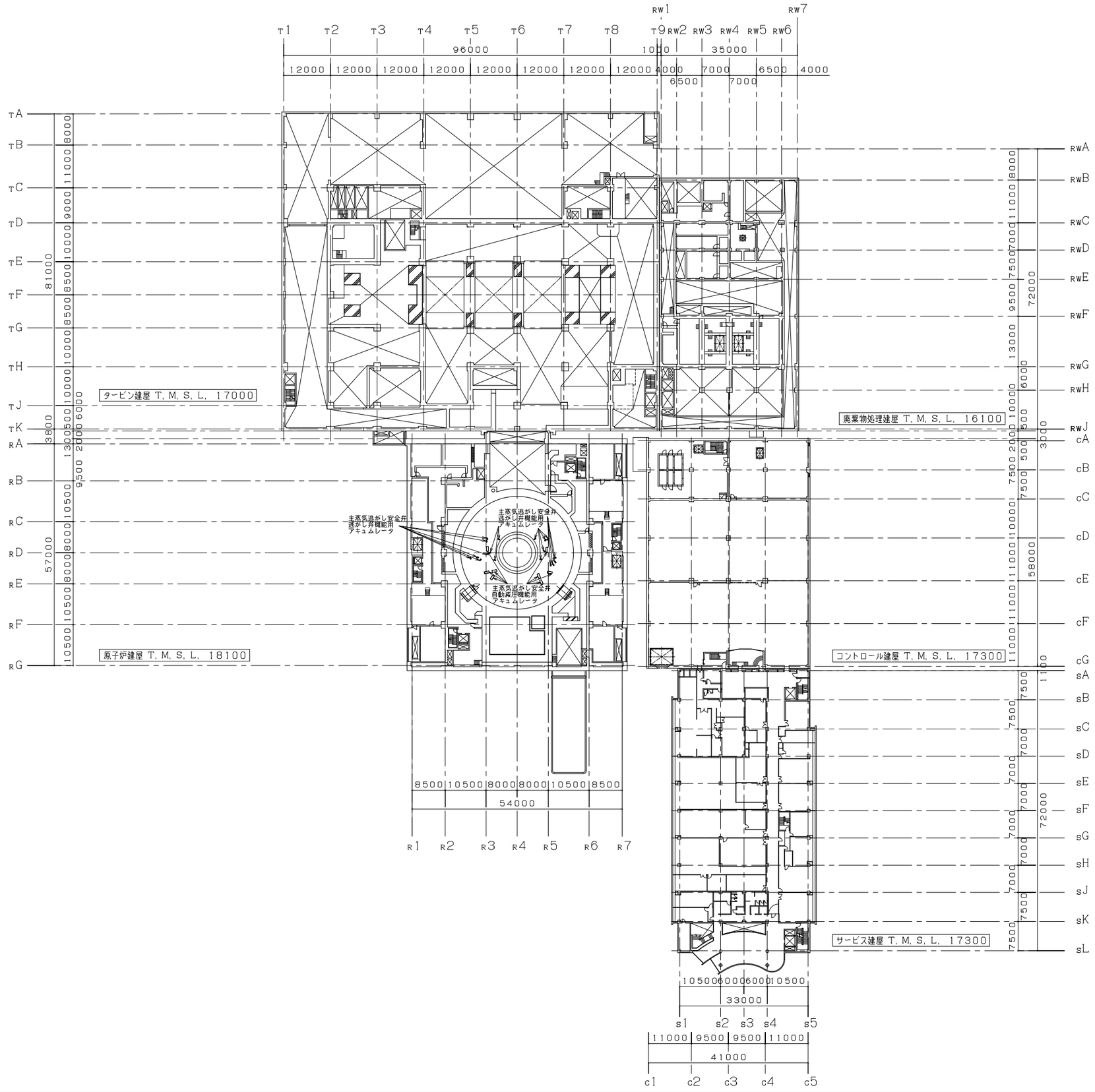

注：寸法はｍｍを示す。

工事計画認可申請	第5-6-2-1-1図
柏崎刈羽原子力発電所第７号機	
名称	計測制御系統施設のうち制御用空気設備（逃がし安全弁の作動に必要な窒素ガス喪失時の減圧設備）に係る機器の配置を明示した図面（その1）
東京電力ホールディングス株式会社	

SAHG 8Z05

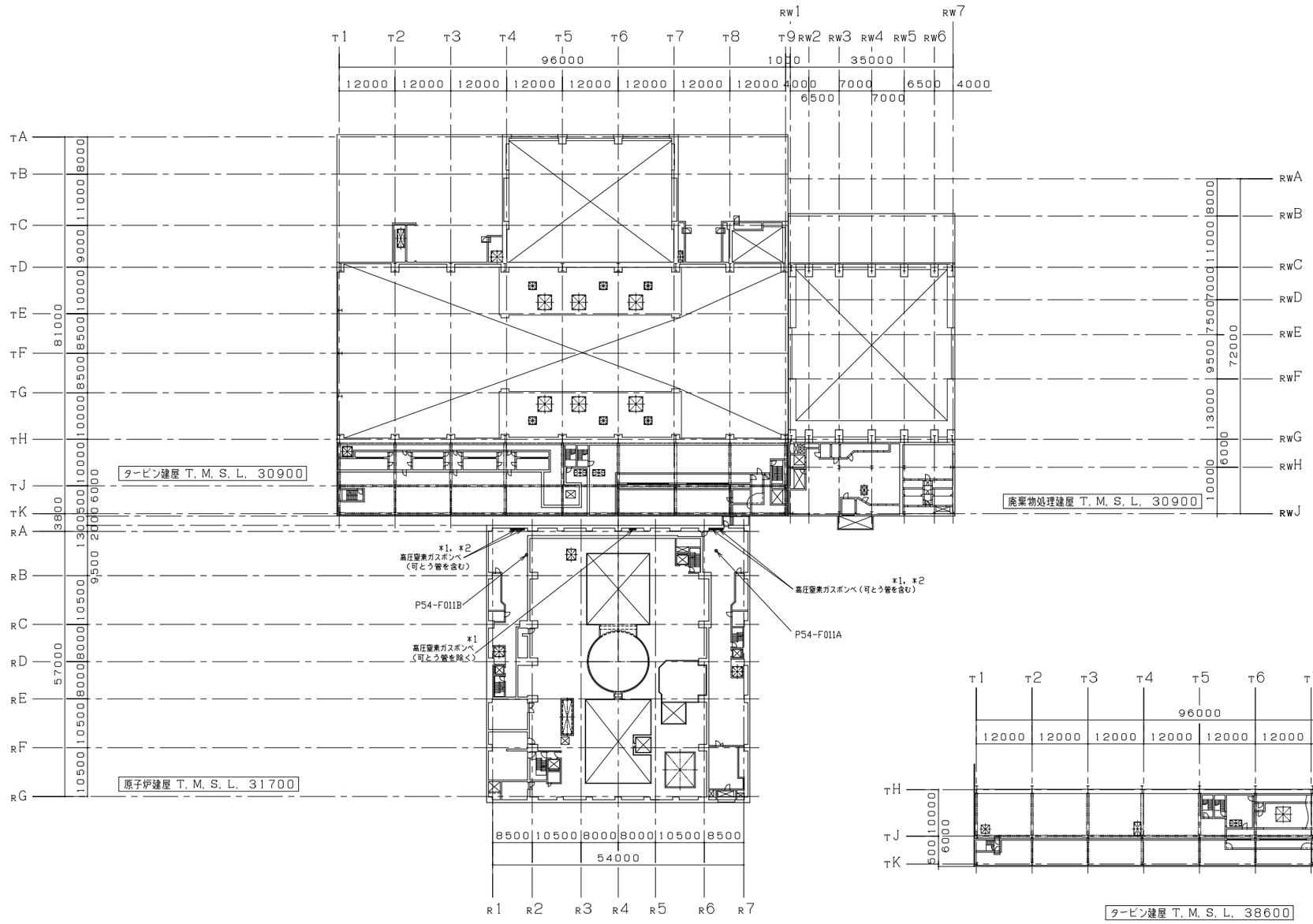

注記＊1：保管場所及び取付箇所は以下に示す。

名称	高圧窒素ガスボンベ
	可とう管
保管場所	原子炉建屋　T.M.S.L. 31700
取付箇所	原子炉建屋　T.M.S.L. 31700

＊2：「可とう管」とは要目表記載の「高圧窒素ガスボンベ～高圧窒素ガスボンベ接続口(A)及び高圧窒素ガスボンベ接続口(B)」を示す。

注：寸法はｍｍを示す。

工事計画認可申請	第5-6-2-1-2図
柏崎刈羽原子力発電所第７号機	
名称	計測制御系統施設のうち制御用空気設備（逃がし安全弁の作動に必要な窒素ガス喪失時の減圧設備）に係る機器の配置を明示した図面（その2）
東京電力ホールディングス株式会社	

S A H G 0310

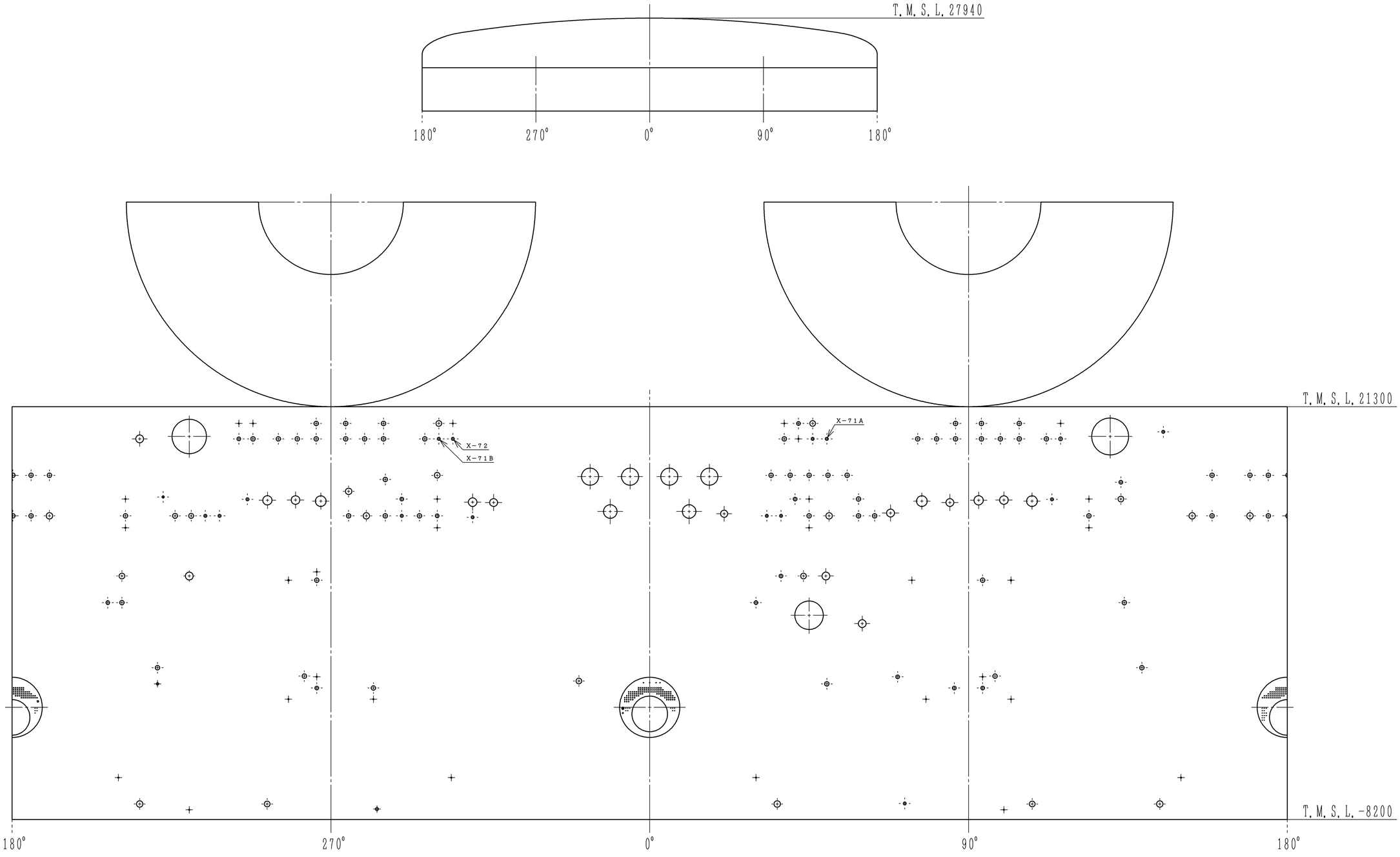

原子炉格納容器　内側展開図

注：寸法はｍｍを示す．

工事計画認可申請	第5-6-2-1-3図
柏崎刈羽原子力発電所第７号機	
名称	計測制御系統施設のうち制御用空気設備（逃がし安全弁の作動に必要な窒素ガス喪失時の減圧設備）に係る機器の配置を明示した図面（その3）
東京電力ホールディングス株式会社	

系統番号：P54

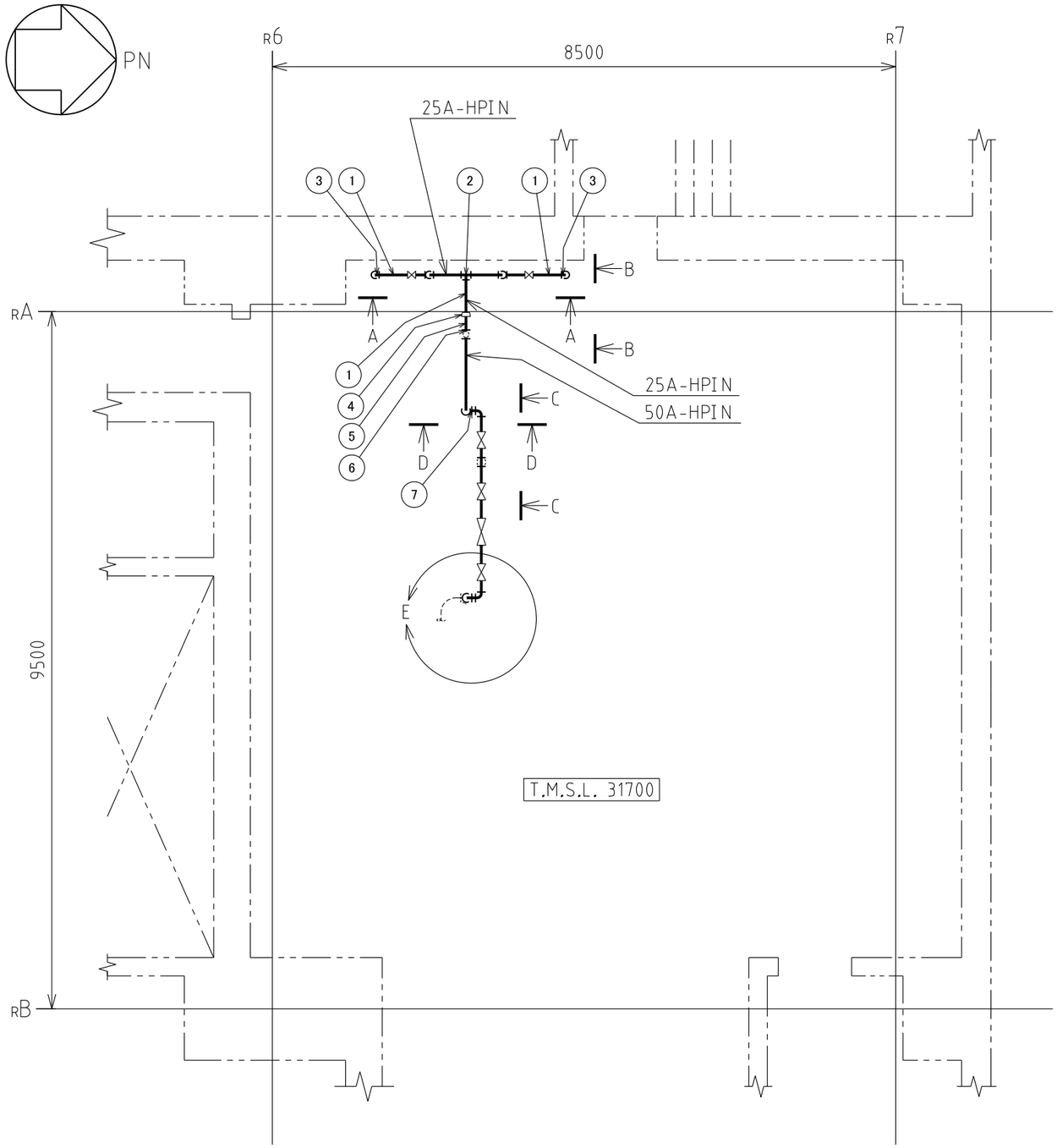

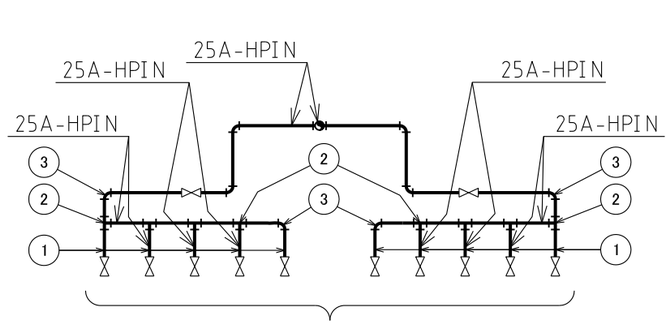

A～A矢視図

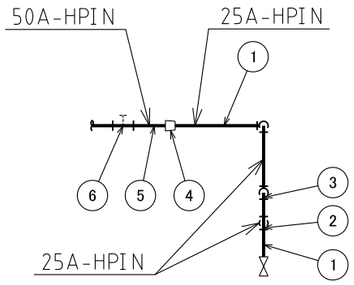

B～B矢視図

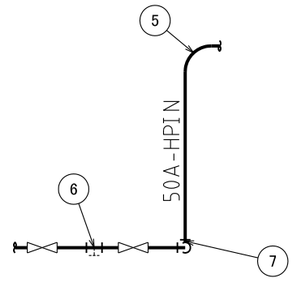

C～C矢視図



D～D矢視図

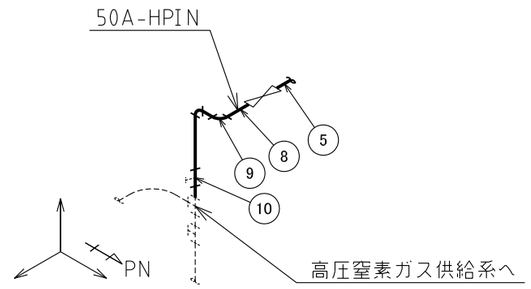

E部詳細図

注1：寸法はmmを示す。
注2：図中の丸番号は別紙1のNO.を示す。

原子炉建屋

工事計画認可申請	第5－6－2－2－1図

柏崎刈羽原子力発電所第7号機

名称	計測制御系統施設のうち 制御用空気設備（逃がし安全弁の作動に必要な窒素ガス喪失時の減圧設備）に係る 主配管の配置を明示した図面（その1）

東京電力ホールディングス株式会社

HPIN	K7EHPIN-R001	8Y21

系統番号：P54

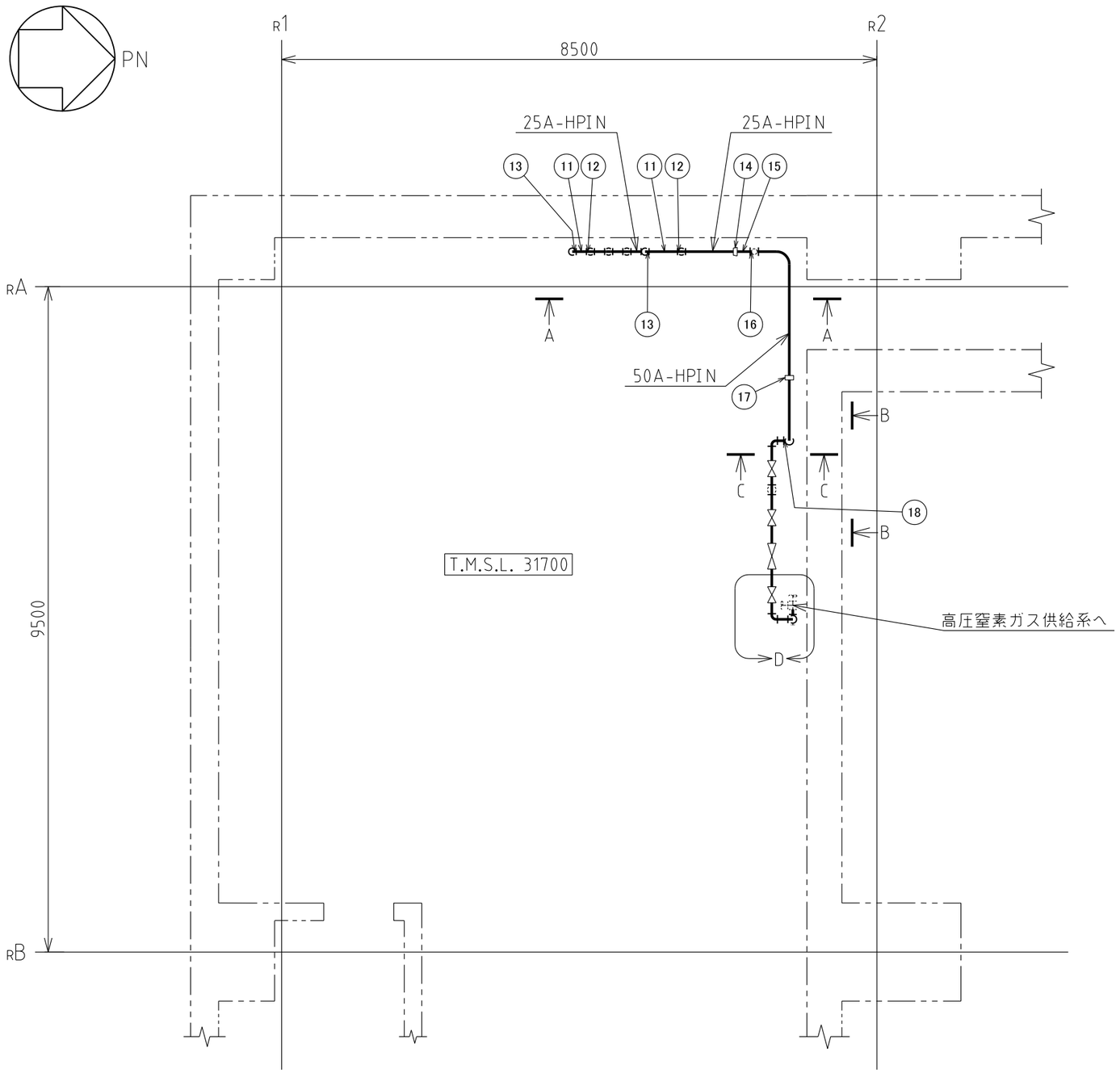

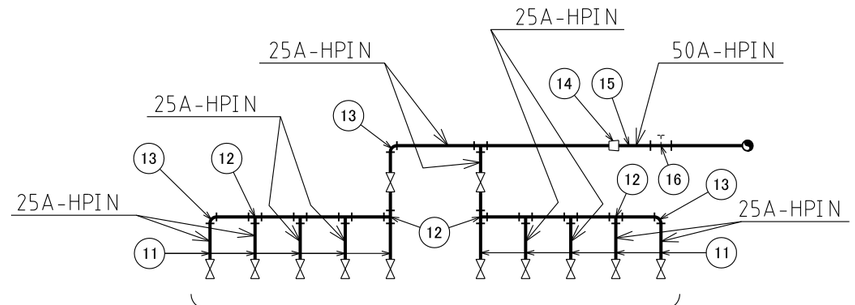

A～A矢視図

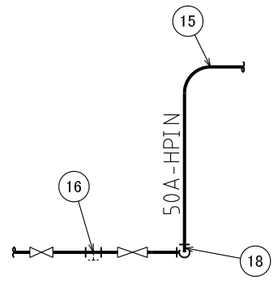

B～B矢視図

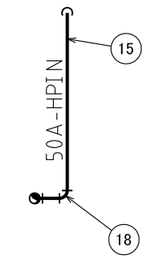

C～C矢視図

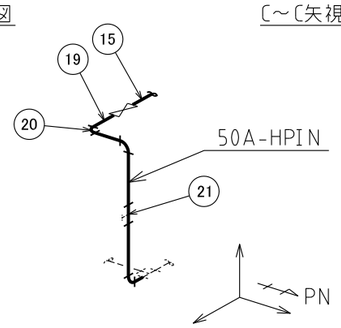

D部詳細図

注1：寸法はmmを示す。
注2：図中の丸番号は別紙1のNO.を示す。

原子炉建屋

工事計画認可申請	第5－6－2－2－2図

柏崎刈羽原子力発電所第７号機

名称	計測制御系統施設のうち 制御用空気設備（逃がし安全弁の作動に必要な窒素ガス喪失時の減圧設備）に係る 主配管の配置を明示した図面（その2）

東京電力ホールディングス株式会社

HPIN	K7EHPIN-R002	8Y21

第 5-6-2-2-1～2 図　計測制御系統施設のうち制御用空気設備（逃がし安全弁の作動に必要な窒素ガス喪失時の減圧設備）に係る主配管の配置を明示した図面　別紙 1

工事計画抜粋

変更前							変更後								NO.*7
名称		最高使用圧力 (MPa)	最高使用温度 (℃)	外径 (mm)	厚さ (mm)	材料	名称		最高使用圧力 (MPa)	最高使用温度 (℃)	外径 (mm)	厚さ (mm)	材料		
逃がし安全弁の作動に必要な窒素ガス喪失時の減圧設備	—						逃がし安全弁の作動に必要な窒素ガス喪失時の減圧設備	*1 高圧窒素ガスボンベ接続口(A) ～ 非常用窒素ガス供給系配管(A)分岐部	19.6*2	66*2	34.0*3	4.5*3	SUS304TP		1
											*3, *4 34.5 /34.5 /34.5	*3, *5 5.7 /5.7 /5.7	SUS304		2
											*3, *4, *6 34.5	*3, *5, *6 5.7	SUS304*6		3
											*3, *4 61.1 /34.5	*3, *5 6.9 /5.7	SUS304		4
											60.5*3	5.5*3	SUS304TP		5
											*3, *4 61.1 /61.1 / —	*3, *5 6.9 /6.9 / —	SUS304		6
											*3, *4, *6 61.1	*3, *5, *6 6.9	SUS304*6		7
									1.77*2	66*2	60.5*3	3.9*3	SUS304TP		8
											*3, *4, *6 61.1	*3, *5, *6 6.1	SUS304*6		9
											*3, *4 61.1 /61.1 / —	*3, *5 6.1 /6.1 / —	SUS304		10

変更前							変更後							NO.*7
名称		最高使用圧力(MPa)	最高使用温度(℃)	外径(mm)	厚さ(mm)	材料	名称		最高使用圧力(MPa)	最高使用温度(℃)	外径(mm)	厚さ(mm)	材料	
逃がし安全弁の作動に必要な窒素ガス喪失時の減圧設備	—						逃がし安全弁の作動に必要な窒素ガス喪失時の減圧設備	*1 高圧窒素ガスボンベ接続口(B) ～ 非常用窒素ガス供給系配管(B)分岐部	19.6*2	66*2	34.0*3	4.5*3	SUS304TP	11
											*3, *4 34.5 /34.5 /34.5	*3, *5 5.7 /5.7 /5.7	SUS304	12
											*3, *4, *6 34.5	*3, *5, *6 5.7	SUS304*6	13
											*3, *4 61.1 /34.5	*3, *5 6.9 /5.7	SUS304	14
											60.5*3	5.5*3	SUS304TP	15
											*3, *4 61.1 /61.1 / —	*3, *5 6.9 /6.9 / —	SUS304	16
											61.1*3, *4	6.9*3, *5	SUS304	17
											*3, *4, *6 61.1	*3, *5, *6 6.9	SUS304*6	18
									1.77*2	66*2	60.5*3	3.9*3	SUS304TP	19
											*3, *4, *6 61.1	*3, *5, *6 6.1	SUS304*6	20
											*3, *4 61.1 /61.1 / —	*3, *5 6.1 /6.1 / —	SUS304	21

注記＊1 ：本設備は既存の設備である。

＊2 ：重大事故等時における使用時の値。

＊3 ：公称値を示す。

＊4 ：差込み継手の差込部内径を示す。

＊5 ：差込み継手の最小厚さを示す。

＊6 ：エルボを示す。

＊7 ：第 5-6-2-2-1～2 図　計測制御系統施設のうち制御用空気設備（逃がし安全弁の作動に必要な窒素ガス喪失時の減圧設備）に係る主配管の配置を明示した図面に記載の丸番号を示す。

第 5-6-2-2-1～2 図　計測制御系統施設のうち制御用空気設備(逃がし安全弁の作動に必要な窒素ガス喪失時の減圧設備）に係る主配管の配置を明示した図面　別紙 2

工事計画記載の公称値の許容範囲

［主配管］

管ＮＯ.1*1

主要寸法 (mm)		許容範囲	根　　拠
外径	34.0	±0.5mm	ＪＩＳ　Ｇ　３４５９による材料公差
厚さ	4.5	[redacted]mm －12.5%	【プラス側公差】 製造能力，製造実績を考慮したメーカ基準 【マイナス側公差】 ＪＩＳ　Ｇ　３４５９による材料公差

管ＮＯ.2*1 － 管継手

主要寸法 (mm)		許容範囲	根　　拠
外径	34.5*2	＋0.3mm 0mm	ＪＩＳ　Ｂ　２３１６による材料公差
厚さ	5.7*2	[redacted]mm	製造能力，製造実績を考慮したメーカ基準

管ＮＯ.3*1 － 管継手

主要寸法 (mm)		許容範囲	根　　拠
外径	34.5*2	＋0.3mm 0mm	ＪＩＳ　Ｂ　２３１６による材料公差
厚さ	5.7*2	[redacted]mm	製造能力，製造実績を考慮したメーカ基準

管ＮＯ.4*1 － 管継手

主要寸法 (mm)		許容範囲	根　　拠
外径	61.1*2	＋0.3mm 0mm	ＪＩＳ　Ｂ　２３１６による材料公差
厚さ	6.9*2	[redacted]mm	製造能力，製造実績を考慮したメーカ基準

工事計画記載の公称値の許容範囲（続き）

管ＮＯ.5*1

主要寸法 (mm)		許容範囲	根　　拠
外径	60.5	±1%	ＪＩＳ　Ｇ　３４５９による材料公差
厚さ	5.5	[redacted]mm －12.5%	【プラス側公差】 製造能力，製造実績を考慮したメーカ基準 【マイナス側公差】 ＪＩＳ　Ｇ　３４５９による材料公差

管ＮＯ.6*1

主要寸法 (mm)		許容範囲	根　　拠
外径	60.5	±1%	ＪＩＳ　Ｇ　３４５９による材料公差
厚さ	3.9	[redacted]mm －0.5mm	【プラス側公差】 製造能力，製造実績を考慮したメーカ基準 【マイナス側公差】 ＪＩＳ　Ｇ　３４５９による材料公差

管ＮＯ.7*1 － 管継手

主要寸法 (mm)		許容範囲	根　　拠
外径	61.1*2	＋0.3mm 0mm	ＪＩＳ　Ｂ　２３１６による材料公差
厚さ	6.1*2	最小 6.1mm	同上

注：主要寸法は，工事計画記載の公称値

注記＊1：管の基本板厚計算書のＮＯ.を示す。

＊2：差込み継手の差込み部内径及び最小厚さ。

K7 ① 5-6-2-2-1～2 R1E

N2-006-153

系統番号：P54

D	60.5
t	5.5
M	SUS304TP

D	60.5
t	3.9
M	SUS304TP

D	34.0
t	3.4
M	SUS304TP

接続部仕様	
接続方式	接続治具
呼び径	25A

原子炉建屋　原子炉格納容器

P54-F007B　P54-F008B　X-71B

P54-F012B

P54-F012A

P54-F007A　P54-F008A　X-71A

P54-F208　P54-F209　X-72

F011B　F011A　大気開放

非常用窒素ガス供給系配管（B）分岐部

非常用窒素ガス供給系配管（A）分岐部

常用窒素ガス供給ライン共通母管（B）分岐部

常用窒素ガス供給ライン共通母管（A）分岐部

高圧窒素ガスボンベ接続口（B）

高圧窒素ガスボンベ接続口（A）

不活性ガス系より

計装用圧縮空気系へ

第5-6-2-3-3図より

主蒸気系へ

第5-6-2-3-2図へ（B21-F026Lへ）
第5-6-2-3-2図へ（B21-F026Nへ）
第5-6-2-3-2図へ（B21-F026Rへ）
第5-6-2-3-2図へ（B21-F026Tへ）
第5-6-2-3-2図へ（B21-F029Mへ）
第5-6-2-3-2図へ（B21-F029Lへ）
第5-6-2-3-2図へ（B21-F029Kへ）
第5-6-2-3-2図へ（B21-F029Nへ）
第5-6-2-3-2図へ（B21-F029Pへ）
第5-6-2-3-2図へ（B21-F029Uへ）
第5-6-2-3-2図へ（B21-F029Tへ）
第5-6-2-3-2図へ（B21-F029Sへ）
第5-6-2-3-2図へ（B21-F029Rへ）
第5-6-2-3-2図へ（B21-F029Aへ）
第5-6-2-3-2図へ（B21-F029Bへ）
第5-6-2-3-2図へ（B21-F029Cへ）
第5-6-2-3-2図へ（B21-F029Dへ）
第5-6-2-3-2図へ（B21-F029Hへ）
第5-6-2-3-2図へ（B21-F029Jへ）
第5-6-2-3-2図へ（B21-F029Gへ）
第5-6-2-3-2図へ（B21-F029Fへ）
第5-6-2-3-2図へ（B21-F029Eへ）
第5-6-2-3-2図へ（B21-F026Cへ）
第5-6-2-3-2図へ（B21-F026Aへ）
第5-6-2-3-2図へ（B21-F026Fへ）
第5-6-2-3-2図へ（B21-F026Hへ）

備　考	
D	外径mm
t	厚さmm
M	材料

：計測制御系統施設のうち制御用空気設備
（逃がし安全弁の作動に必要な窒素ガス喪失時の減圧設備）
（当該設備の申請範囲）

：安全弁・逃がし弁

工事計画認可申請	第5-6-2-3-1図
柏崎刈羽原子力発電所第7号機	
名称	計測制御系統施設のうち制御用空気設備（逃がし安全弁の作動に必要な窒素ガス喪失時の減圧設備）の系統図（その1） （高圧窒素ガス供給系） （重大事故等対処設備）
東京電力ホールディングス株式会社	

S Ⓐ H G　N2-006-153　054　0522

N1−000−403

系統番号：B21

：計測制御系統施設のうち制御用空気設備
（逃がし安全弁の作動に必要な窒素ガス喪失時の減圧設備）
（当該設備の申請範囲）

：原子炉冷却系統施設のうち原子炉冷却材の循環設備（主蒸気系）
（兼用範囲）

原子炉格納容器　原子炉建屋

原子炉圧力容器

ドライウェル低電導度廃液サンプへ

ドレン

原子炉圧力容器計装系へ

原子炉冷却材浄化系より

原子炉冷却材浄化系より

原子炉隔離時冷却系へ

原子炉隔離時冷却系より

N3C　N3D　N3A　N3B

X−10C　X−10D　X−10A　X−10B　X−11

主蒸気ヘッダへ

主蒸気隔離弁漏えい試験装置より

水張り水（補給水系より）

復水器へ

サプレッションチェンバ

排気管

詳細図Ⅰ　詳細図Ⅱ

詳細図Ⅲ−1

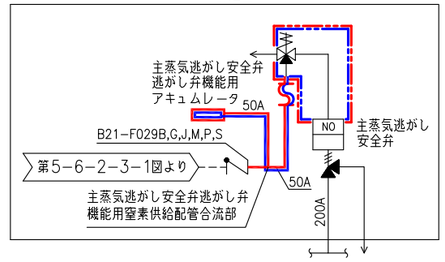

詳細図Ⅲ−2

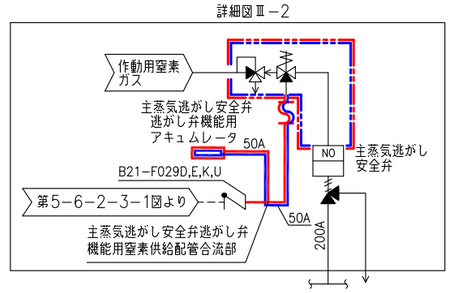

詳細図Ⅳ

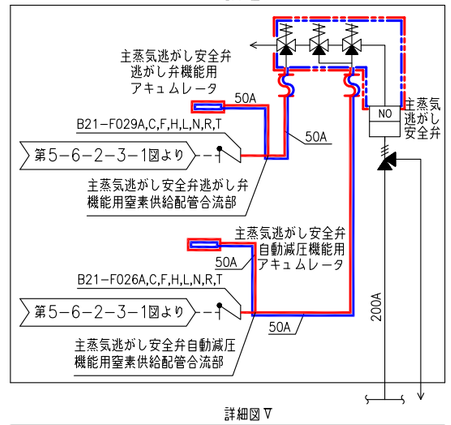

詳細図Ⅴ

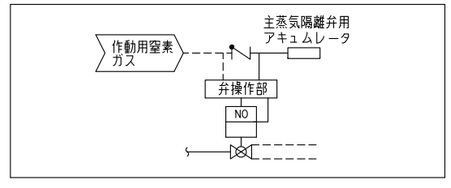

詳細図Ⅵ

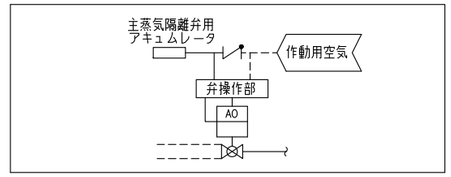

工事計画認可申請	第5−6−2−3−2図
柏崎刈羽原子力発電所第7号機	
名称	計測制御系統施設のうち制御用空気設備（逃がし安全弁の作動に必要な窒素ガス喪失時の減圧設備）の系統図（その2）（主蒸気系）（重大事故等対処設備）
東京電力ホールディングス株式会社	

S　Ⓐ　H　G　N1−000−403　54−1　8Y15

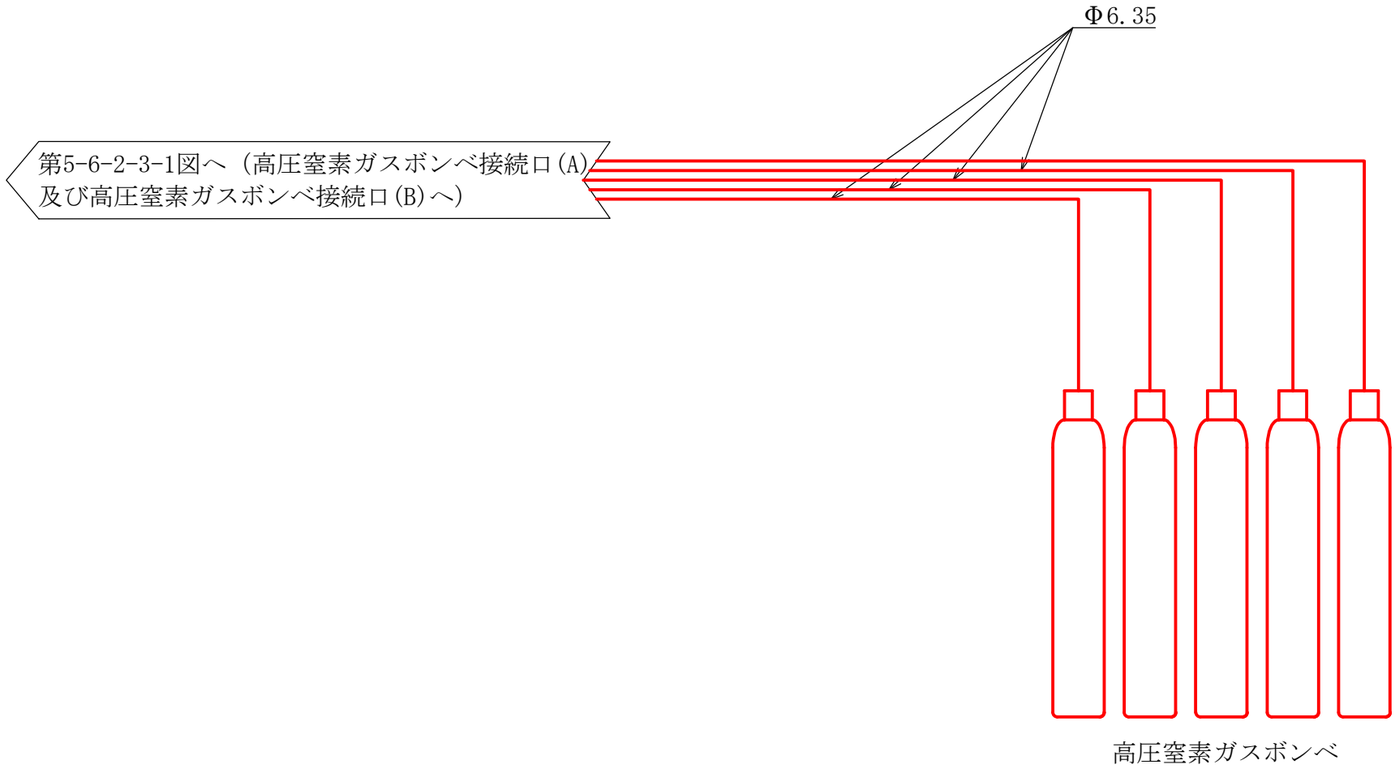

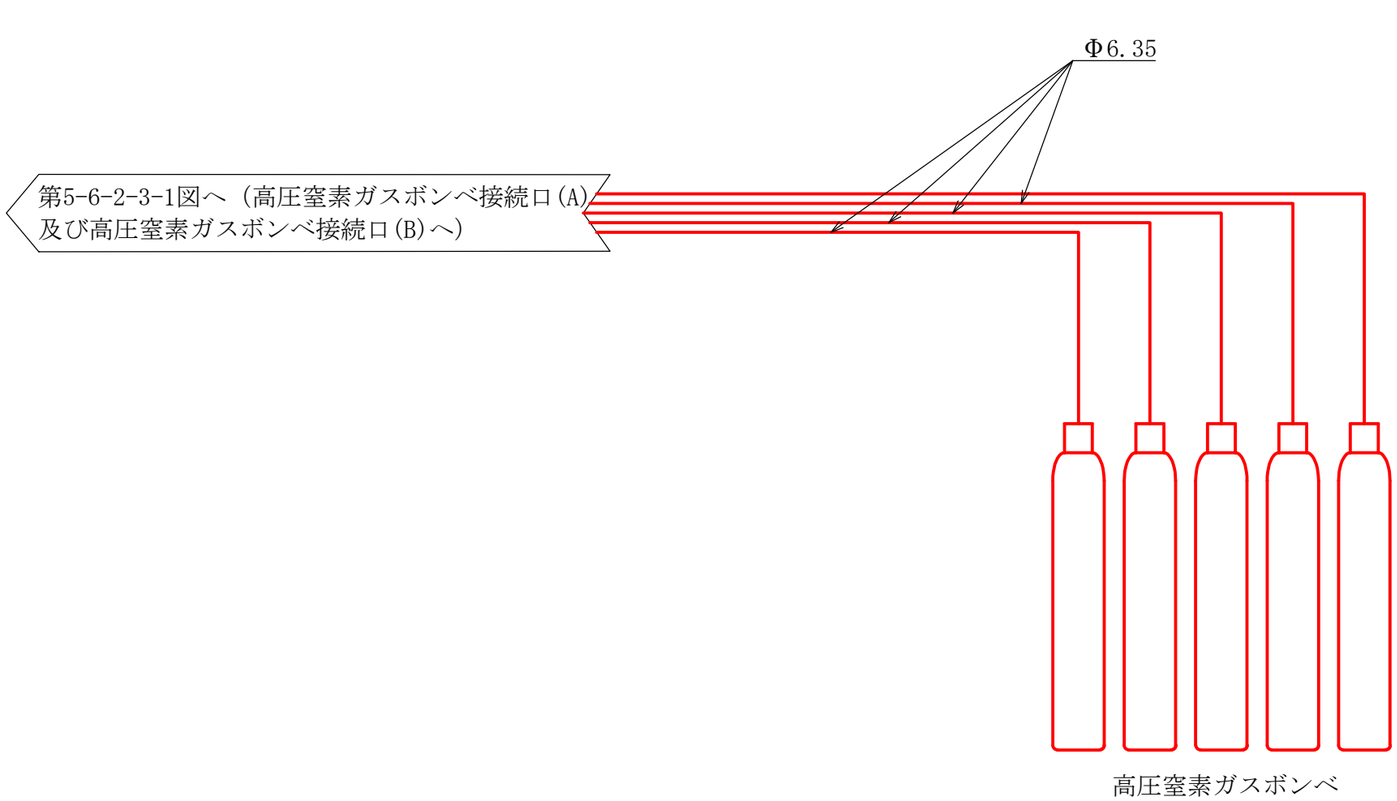

：計測制御系統施設のうち制御用空気設備
（逃がし安全弁の作動に必要な窒素ガス喪失時の減圧設備）
（当該設備の申請範囲）

工事計画認可申請	第5-6-2-3-3図
柏崎刈羽原子力発電所第７号機	
名称	計測制御系統施設のうち制御用空気設備（逃がし安全弁の作動に必要な窒素ガス喪失時の減圧設備）の系統図（その3）（重大事故等対処設備）
東京電力ホールディングス株式会社	

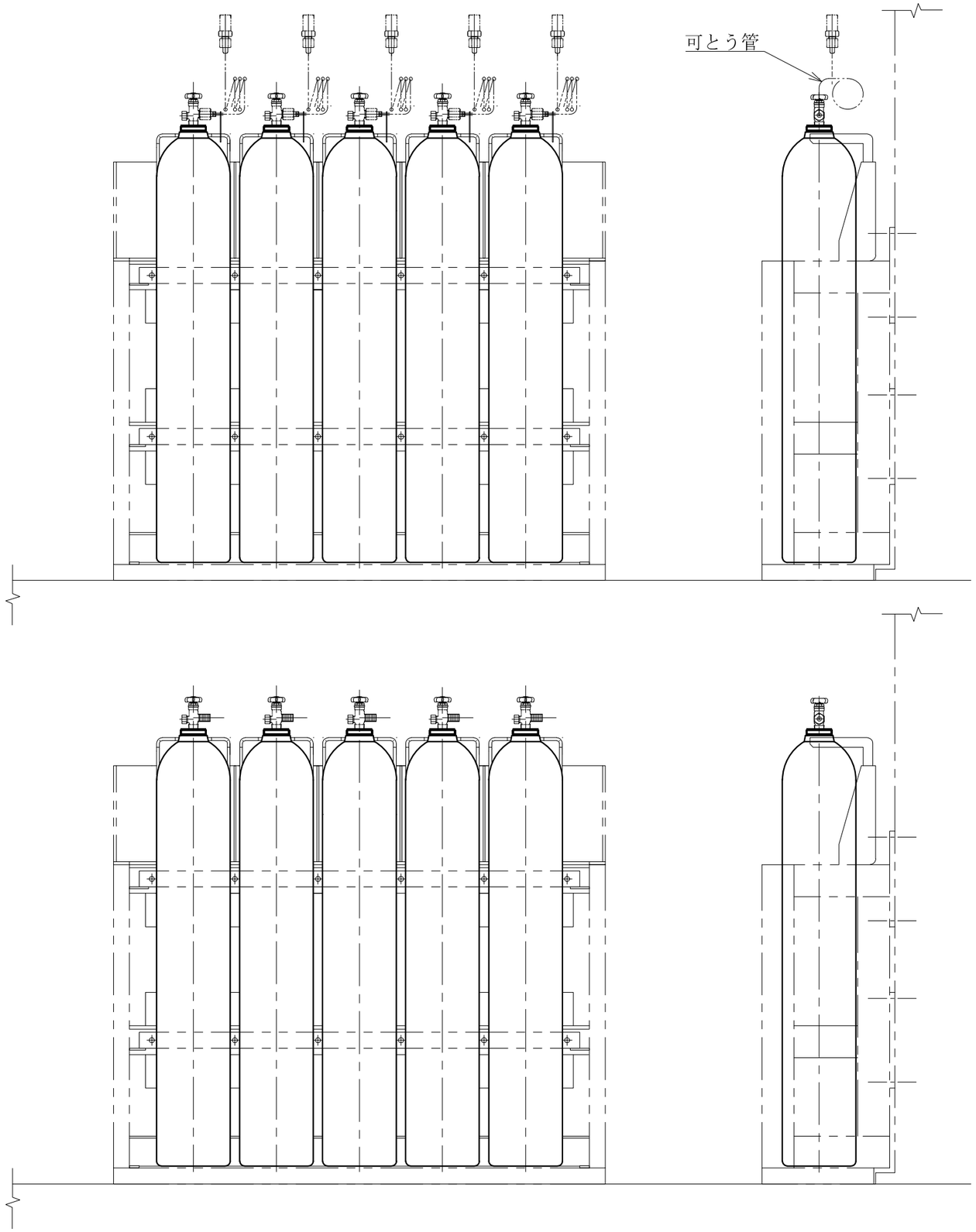

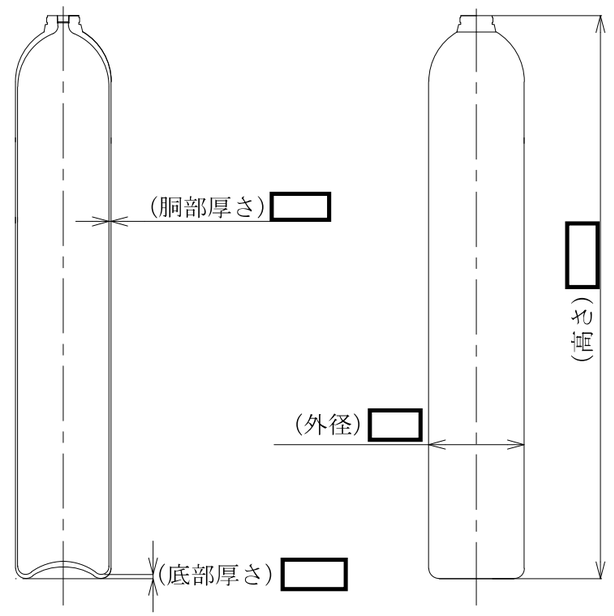

注1　：寸法はmmを示す。
注2　：特記なき寸法は公称値を示す。
注3　：「可とう管」とは要目表記載の「高圧窒素ガスボンベ～高圧窒素ガスボンベ接続口(A)及び高圧窒素ガスボンベ接続口(B)」を示す。
注4　：高圧窒素ガスボンベは5個をボンベラック1台に保管する。
注5　：個数5（予備20）のうち，必要数5個及び予備15個を可とう管が接続さていれるボンベラック4台に保管し，残りの予備5個を可とう管が接続されていないボンベラック1台に保管する。

工事計画認可申請	第5-6-2-4-1図
柏崎刈羽原子力発電所第７号機	
名称	計測制御系統施設のうち制御用空気設備（逃がし安全弁の作動に必要な窒素ガス喪失時の減圧設備）の構造図 高圧窒素ガスボンベ
東京電力ホールディングス株式会社	

第 5-6-2-4-1 図　計測制御系統施設のうち制御用空気設備（逃がし安全弁の作動に必要な窒素ガス喪失時の減圧設備）の構造図　高圧窒素ガスボンベ　別紙

工事計画記載の公称値の許容範囲

[高圧窒素ガスボンベ]

主要寸法 (mm)		許容範囲	根　　拠
外径		mm	製造能力，製造実績を考慮したメーカ基準
高さ		mm	同上
胴部厚さ		mm	同上
底部厚さ		mm	同上

注：主要寸法は，工事計画記載の公称値

K7 ① 5-6-2-4-1 R1E

6.　放射性廃棄物の廃棄施設

6.1　気体，液体又は固体廃棄物処理設備

6.1.1　排気筒

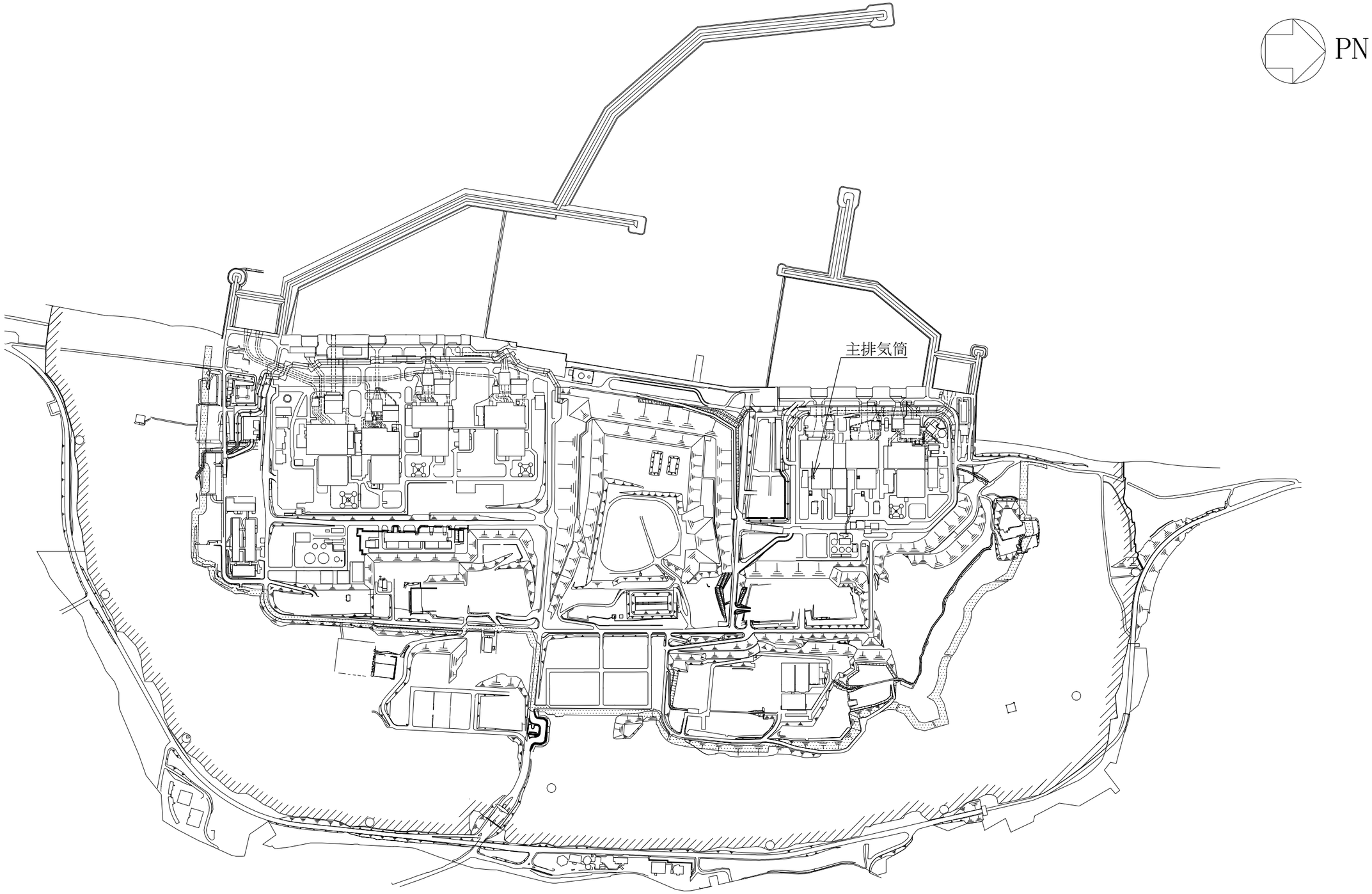

工事計画認可申請	第6-1-1-1-1図
柏崎刈羽原子力発電所第７号機	
名称	放射性廃棄物の廃棄施設のうち気体，液体又は固体廃棄物処理設備（排気筒）の排気筒の設置場所を明示した図面
東京電力ホールディングス株式会社	

6.2　堰その他の設備

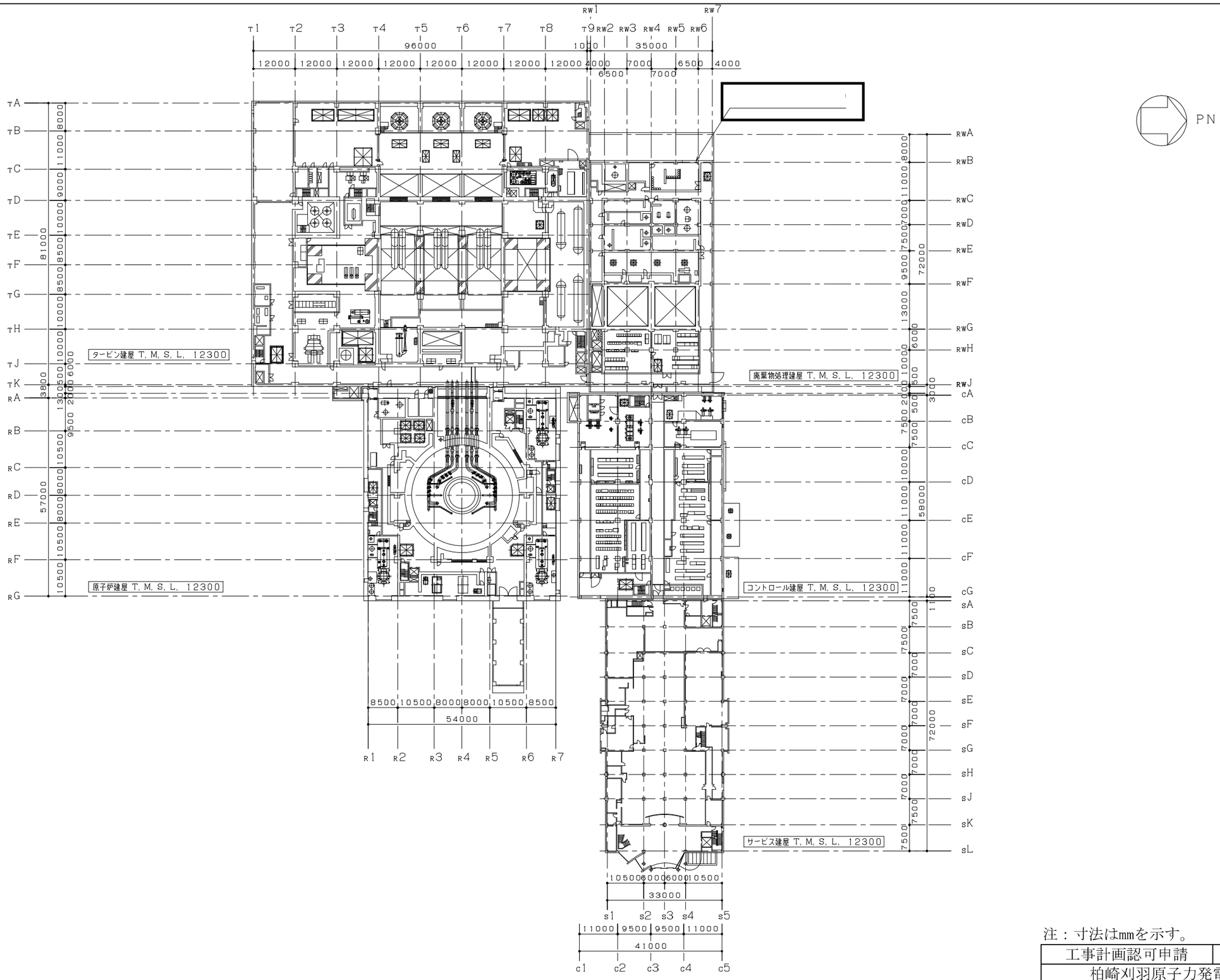

注：寸法はmmを示す。

工事計画認可申請	第6-2-1-1図
柏崎刈羽原子力発電所第７号機	
名称	放射性廃棄物の廃棄施設のうち堰その他の設備に係る機器の配置を明示した図面
東京電力ホールディングス株式会社	

9Y07

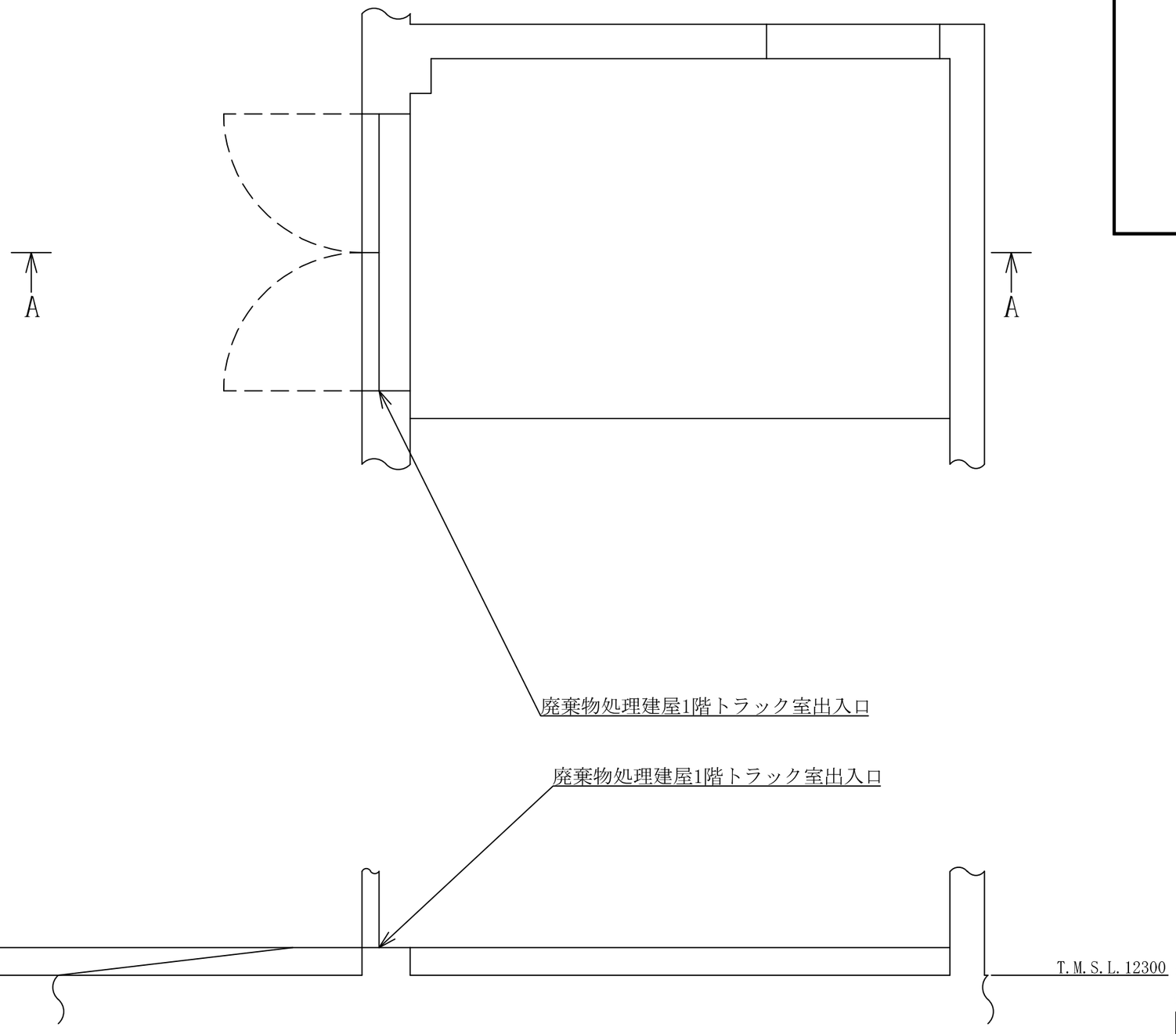

A～A矢視図

注記＊：その他発電用原子炉の附属施設のうち浸水防護設備のうち内郭浸水防護設備で使用する場合の値。

注：寸法はmmを示す。
※6号機設備，5,6,7号機共用

工事計画認可申請	第6-2-2-1図
柏崎刈羽原子力発電所第７号機	
名称	放射性廃棄物の廃棄施設のうち堰その他の設備の構造図　廃棄物処理建屋1階トラック室出入口
東京電力ホールディングス株式会社	

7.　放射線管理施設

7.1　放射線管理用計測装置

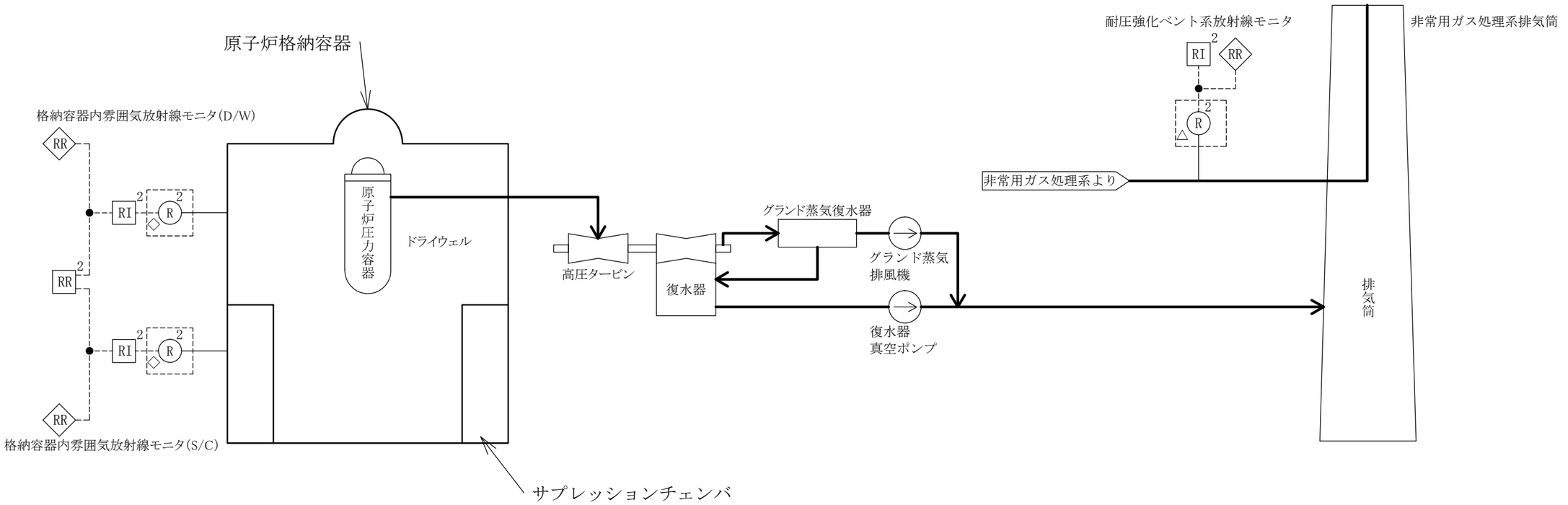

凡　例
- ○ ：現場設置計器
- □ ：中央制御室設置装置
- ◇ ：5号機原子炉建屋内緊急時対策所（対策本部・高気密室）設置装置
- ---- ：信号ライン
- R- ：線量当量率
- -I ：指示機能
- -R ：記録機能

注1：[ ] は申請範囲。
△印はSA設備を示す。
◇印はDB/SA設備兼用を示す。
注2：右肩の数字は，全系列についての個数を示す。
ただし，1個のときは記載せず。

工事計画認可申請	第7-1-1-1図
柏崎刈羽原子力発電所第７号機	
名称	放射線管理施設のうち放射線管理用計測装置の系統図（その1）
東京電力ホールディングス株式会社	

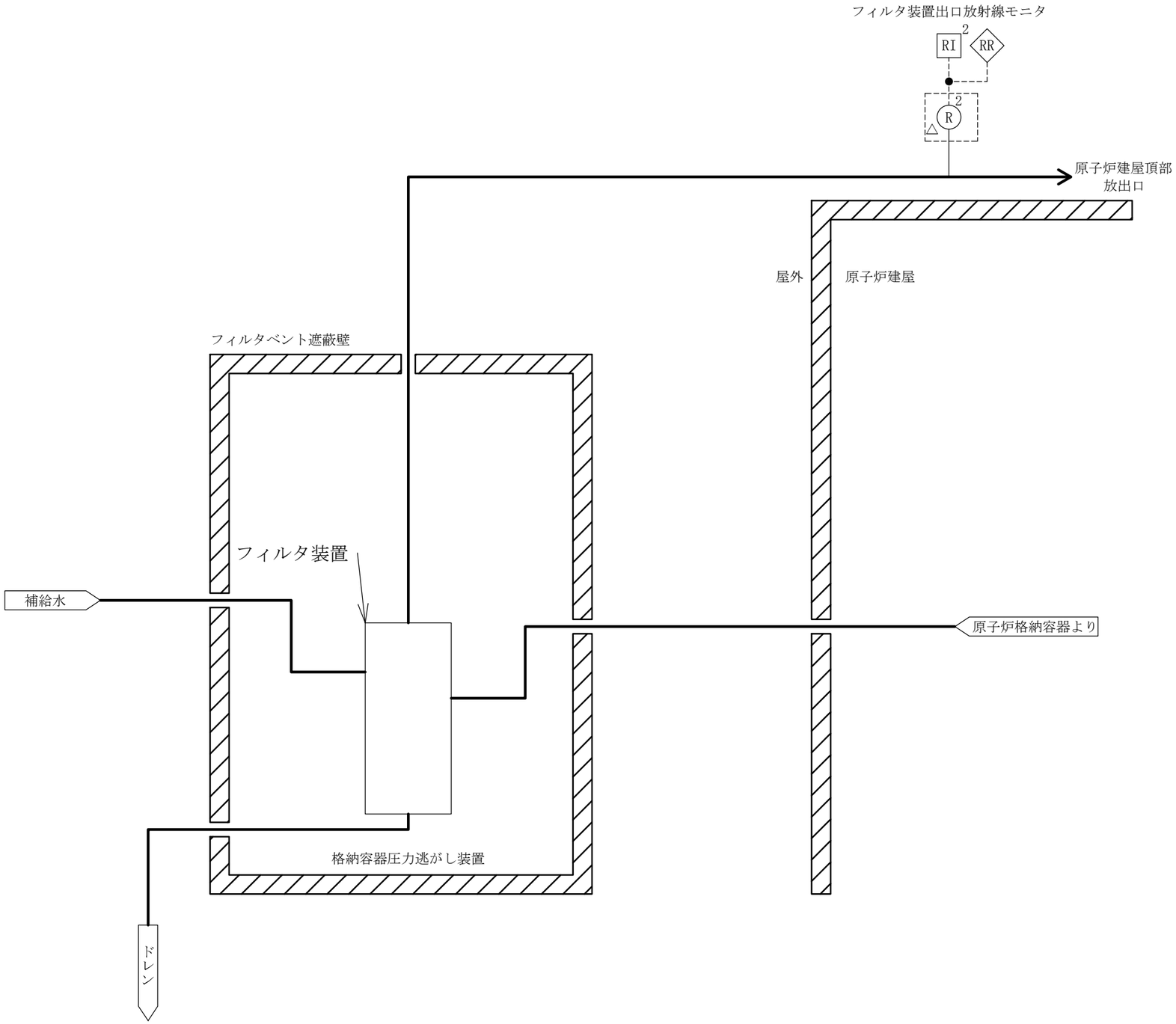

凡　例
○ ：現場設置計器
□ ：中央制御室設置装置
◇ ：5号機原子炉建屋内緊急時対策所（対策本部・高気密室）設置装置
---- ：信号ライン
R- ：線量当量率
-I ：指示機能
-R ：記録機能

注1：〔　〕は申請範囲。
△印はSA設備を示す。
◇印はDB/SA設備兼用を示す。
注2：右肩の数字は，全系列についての個数を示す。
ただし，1個のときは記載せず。

工事計画認可申請	第7-1-1-2図
柏崎刈羽原子力発電所第７号機	
名称	放射線管理施設のうち放射線管理用計測装置の系統図（その2）
東京電力ホールディングス株式会社	

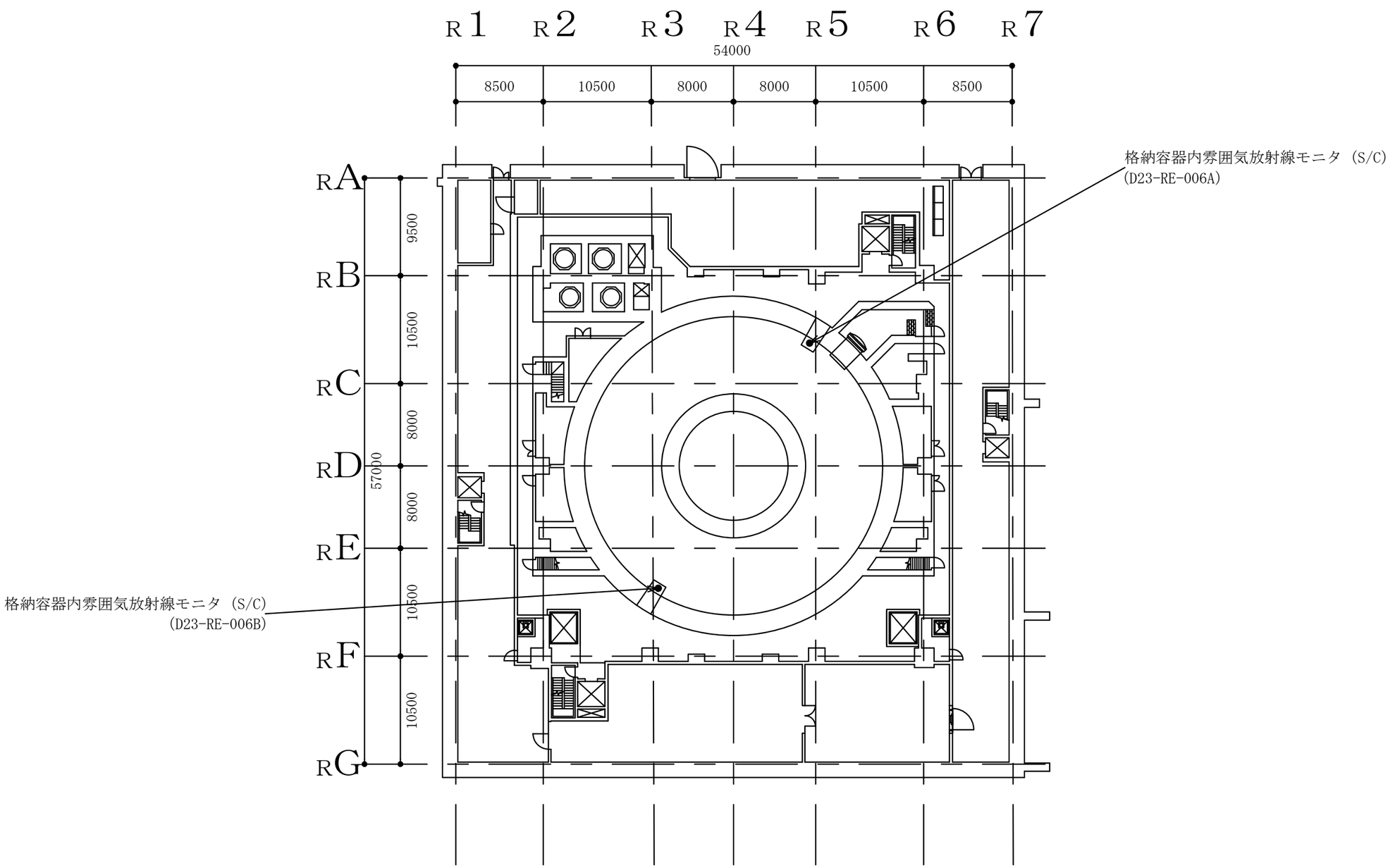

原子炉建屋　T.M.S.L.4800

注：寸法はmmを示す。

工事計画認可申請	第7-1-2-1図
柏崎刈羽原子力発電所第７号機	
名称	放射線管理施設のうち放射線管理用計測装置の検出器の取付箇所を明示した図面（その1）
東京電力ホールディングス株式会社	

8X31

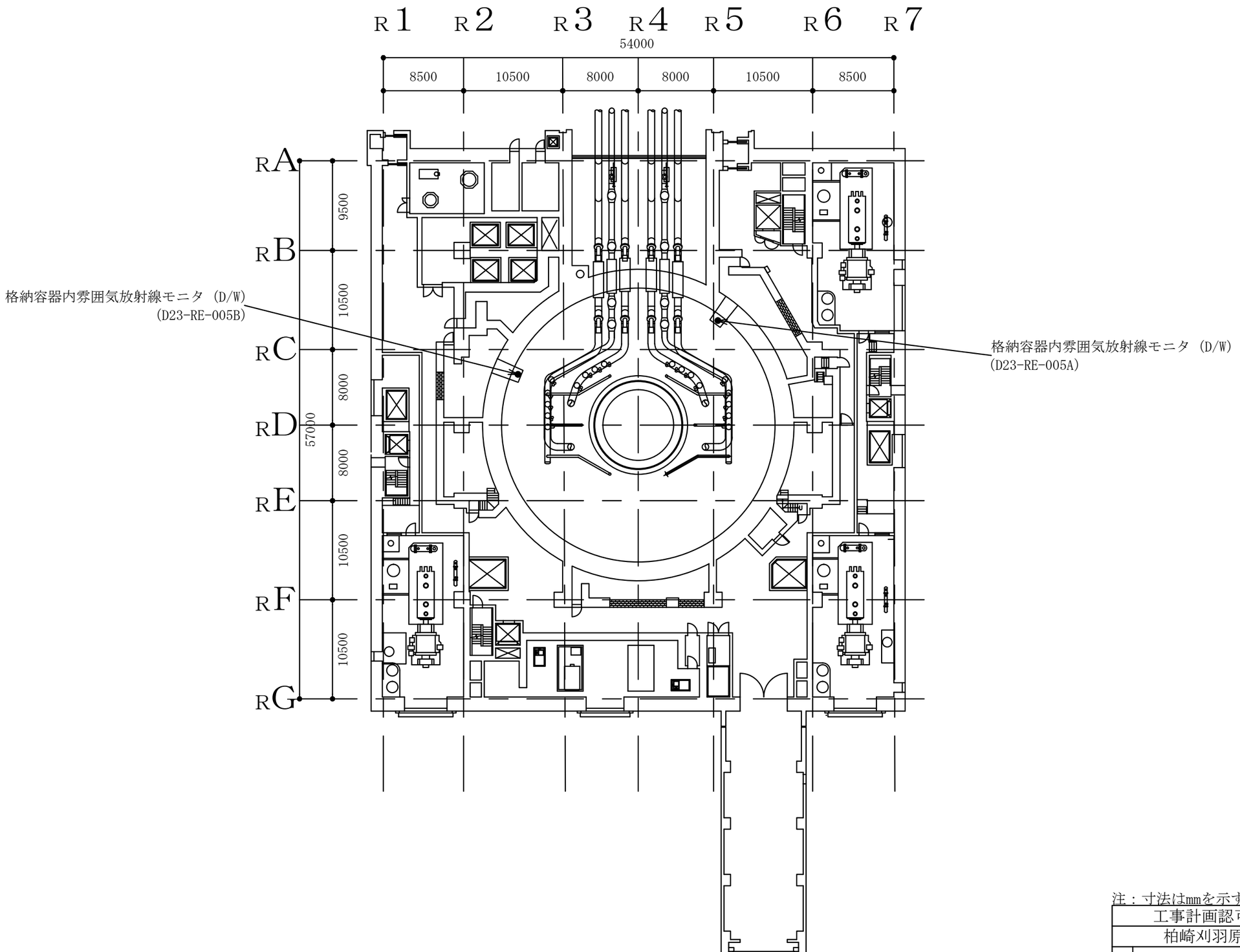

原子炉建屋　T.M.S.L.12300

注：寸法はmmを示す。

工事計画認可申請	第7-1-2-2図
柏崎刈羽原子力発電所第７号機	
名称	放射線管理施設のうち放射線管理用計測装置の検出器の取付箇所を明示した図面（その2）
東京電力ホールディングス株式会社	

8Y19

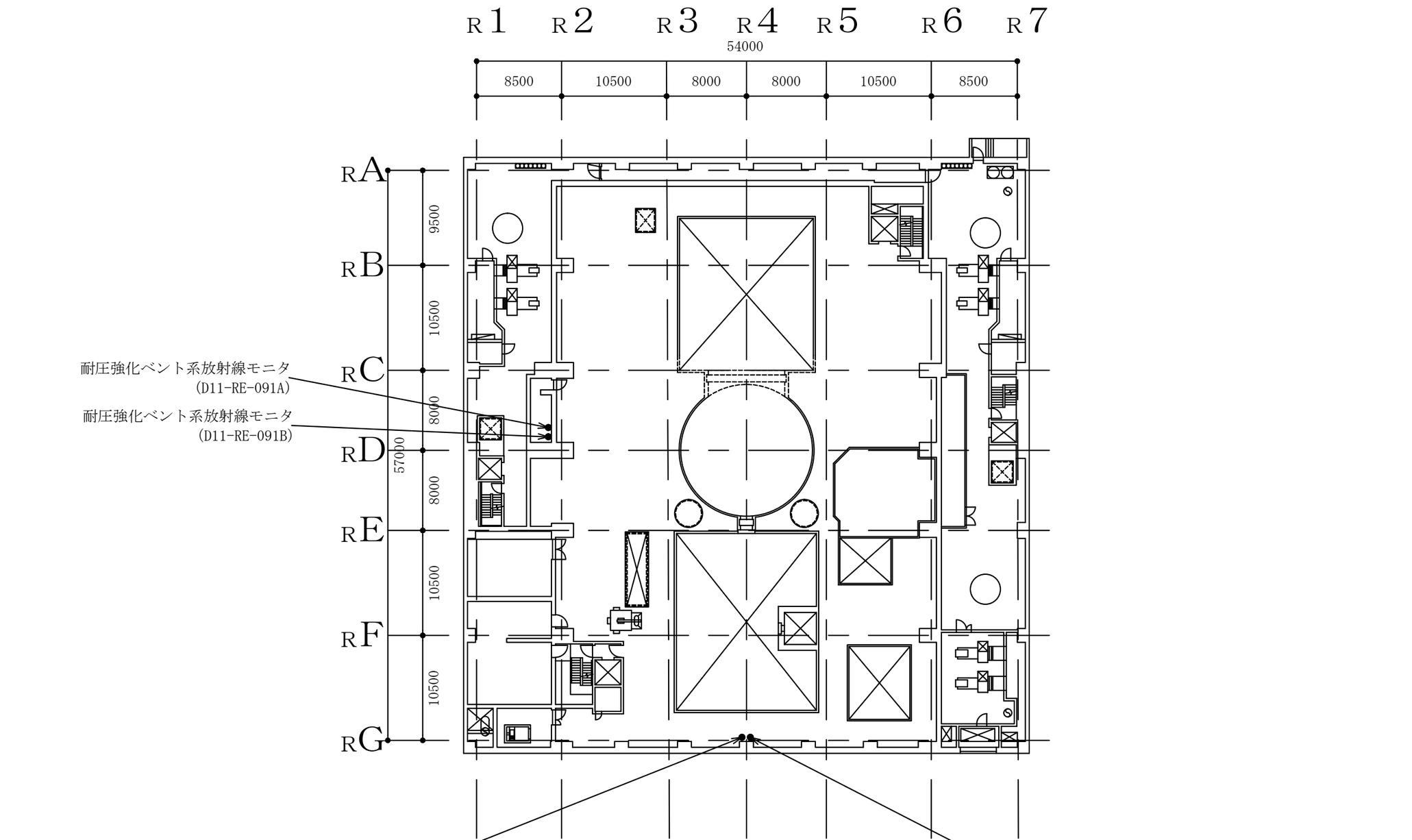

原子炉建屋　T.M.S.L.31700

注：寸法はmmを示す。

工事計画認可申請	第7-1-2-3図
柏崎刈羽原子力発電所第７号機	
名称	放射線管理施設のうち放射線管理用計測装置の検出器の取付箇所を明示した図面（その3）
東京電力ホールディングス株式会社	

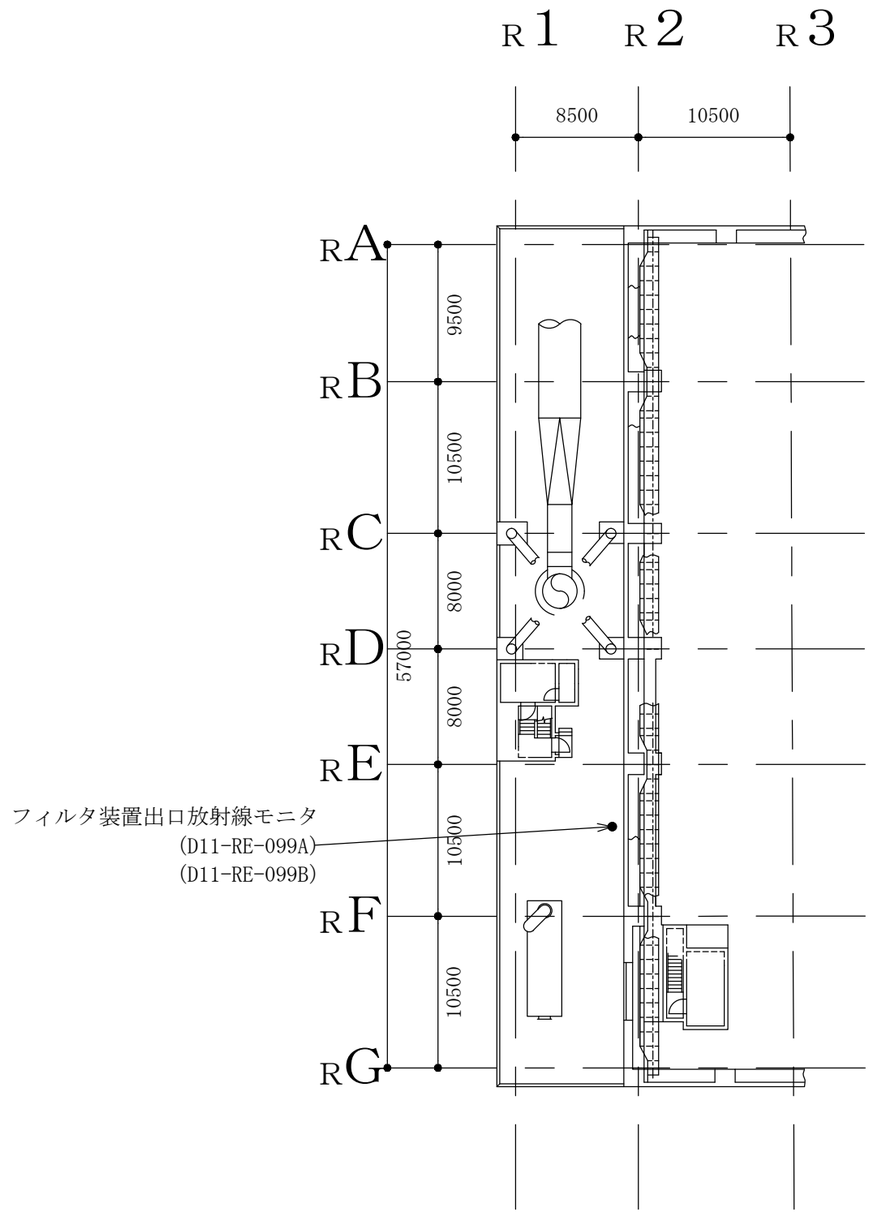

PN

原子炉建屋　T.M.S.L.38200

注：寸法はmmを示す。

工事計画認可申請	第7-1-2-4図
柏崎刈羽原子力発電所第７号機	
名称	放射線管理施設のうち放射線管理用計測装置の検出器の取付箇所を明示した図面（その4）
東京電力ホールディングス株式会社	

保管場所
①荒浜側高台保管場所　屋外T.M.S.L. 37000mm
②大湊側高台保管場所　屋外T.M.S.L. 35000mm
③5号機原子炉建屋内緊急時対策所　T.M.S.L. 27800mm
予備を含めた16台を上記3箇所のうち荒浜側高台保管場所に8台，大湊側高台保管場所に7台及び5号機原子炉建屋内緊急時対策所内に1台保管する。

取付箇所
①屋外モニタリングポスト付近　9台
モニタリングポスト１付近　屋外T.M.S.L. 23000mm
モニタリングポスト２付近　屋外T.M.S.L. 89000mm
モニタリングポスト３付近　屋外T.M.S.L. 45000mm
モニタリングポスト４付近　屋外T.M.S.L. 65000mm
モニタリングポスト５付近　屋外T.M.S.L. 53000mm
モニタリングポスト６付近　屋外T.M.S.L. 60000mm
モニタリングポスト７付近　屋外T.M.S.L. 47000mm
モニタリングポスト８付近　屋外T.M.S.L. 38000mm
モニタリングポスト９付近　屋外T.M.S.L. 26000mm
②海側等付近　5台
海側等配置箇所１　屋外T.M.S.L. 5000mm
海側等配置箇所２　屋外T.M.S.L. 5000mm
海側等配置箇所３　屋外T.M.S.L. 15000mm
海側等配置箇所４　屋外T.M.S.L. 12000mm
海側等配置箇所５　屋外T.M.S.L. 56000mm
③5号機原子炉建屋内緊急時対策所　1台
T.M.S.L. 27800mm

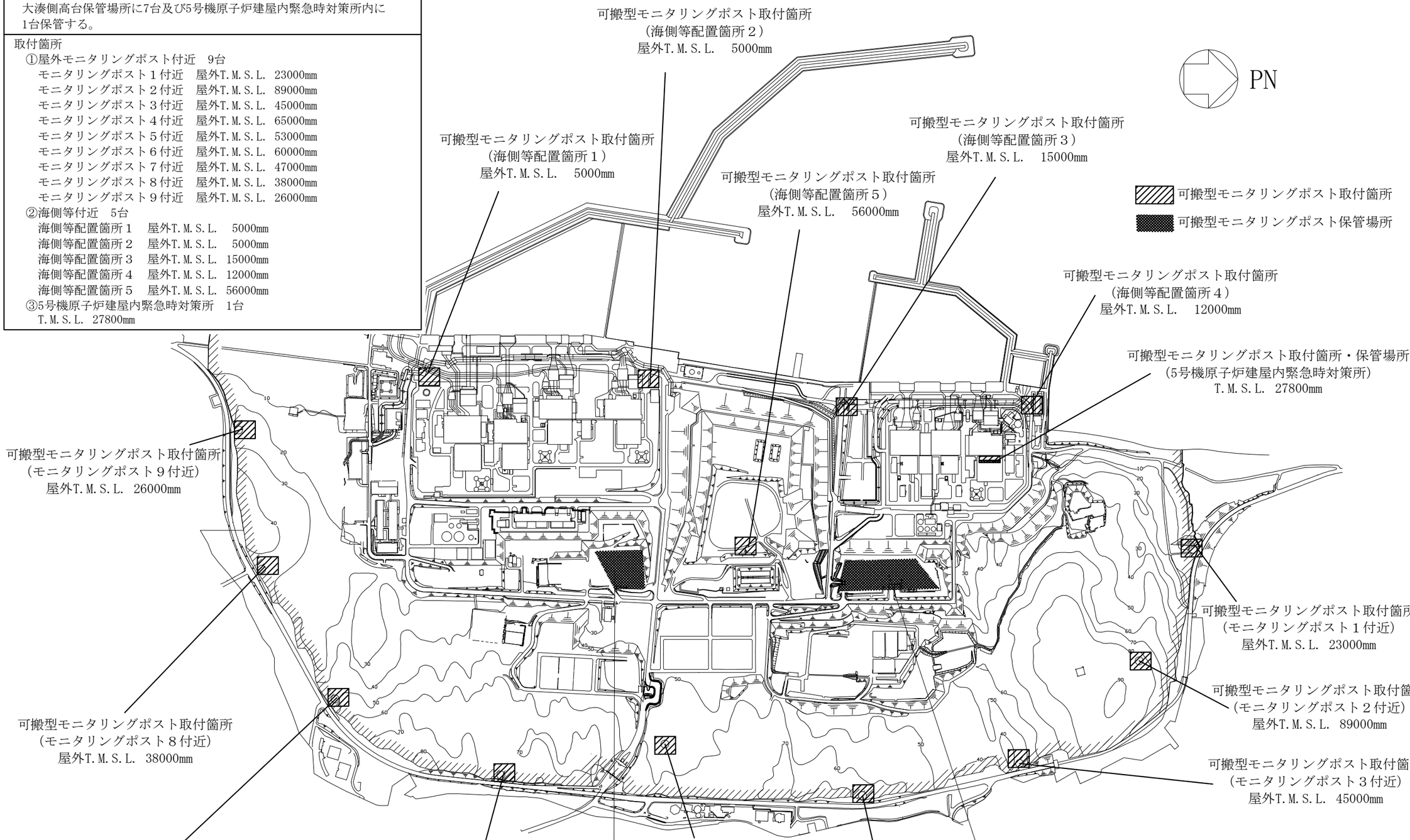

工事計画認可申請	第7-1-2-5図
柏崎刈羽原子力発電所第７号機	
名称	放射線管理施設のうち放射線管理用計測装置の検出器の取付箇所を明示した図面（その5）
東京電力ホールディングス株式会社	

名称	電離箱サーベイメータ（6,7号機共用） GM汚染サーベイメータ（6,7号機共用） ZnSシンチレーションサーベイメータ（6,7号機共用） NaIシンチレーションサーベイメータ（6,7号機共用） 可搬型エリアモニタ（6,7号機共用）
保管場所	5号機原子炉建屋内緊急時対策所　T.M.S.L.27800mm
取付箇所	—*

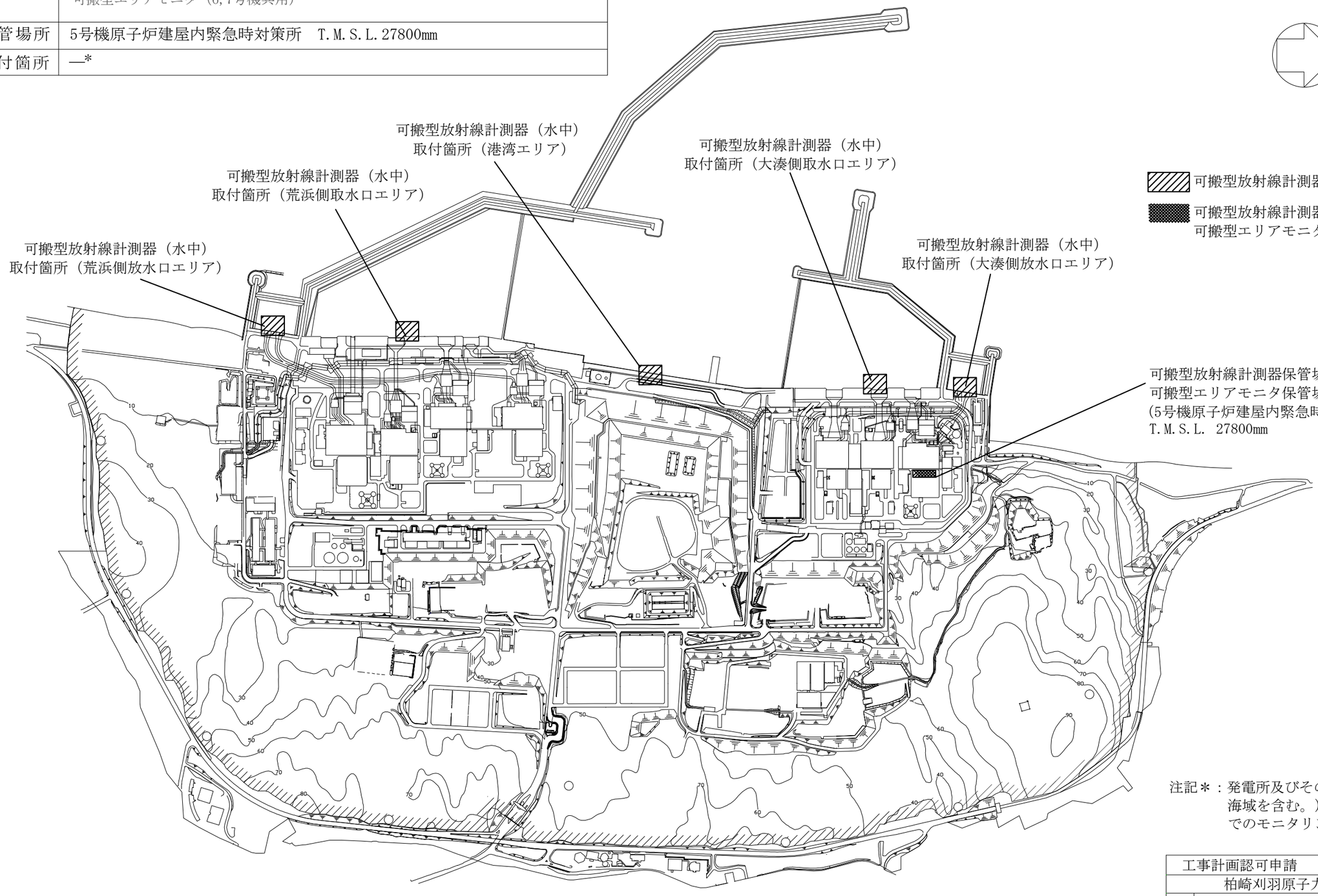

注記＊：発電所及びその周辺（発電所の周辺海域を含む。）のうち，任意の場所でのモニタリング時に使用する。

工事計画認可申請	第7-1-2-6図
柏崎刈羽原子力発電所第７号機	
名称	放射線管理施設のうち放射線管理用計測装置の検出器の取付箇所を明示した図面（その6）
東京電力ホールディングス株式会社	

要　目　表	
検出器の種類	半導体
計測範囲	0.001～99.99mSv/h
警報動作範囲	0.001～99.99mSv/h
個数	2（予備1）
取付箇所	保管場所： 5号機原子炉建屋内緊急時対策所 T.M.S.L. 27800mm 取付箇所： 5号機原子炉建屋内緊急時対策所 T.M.S.L. 27800mm

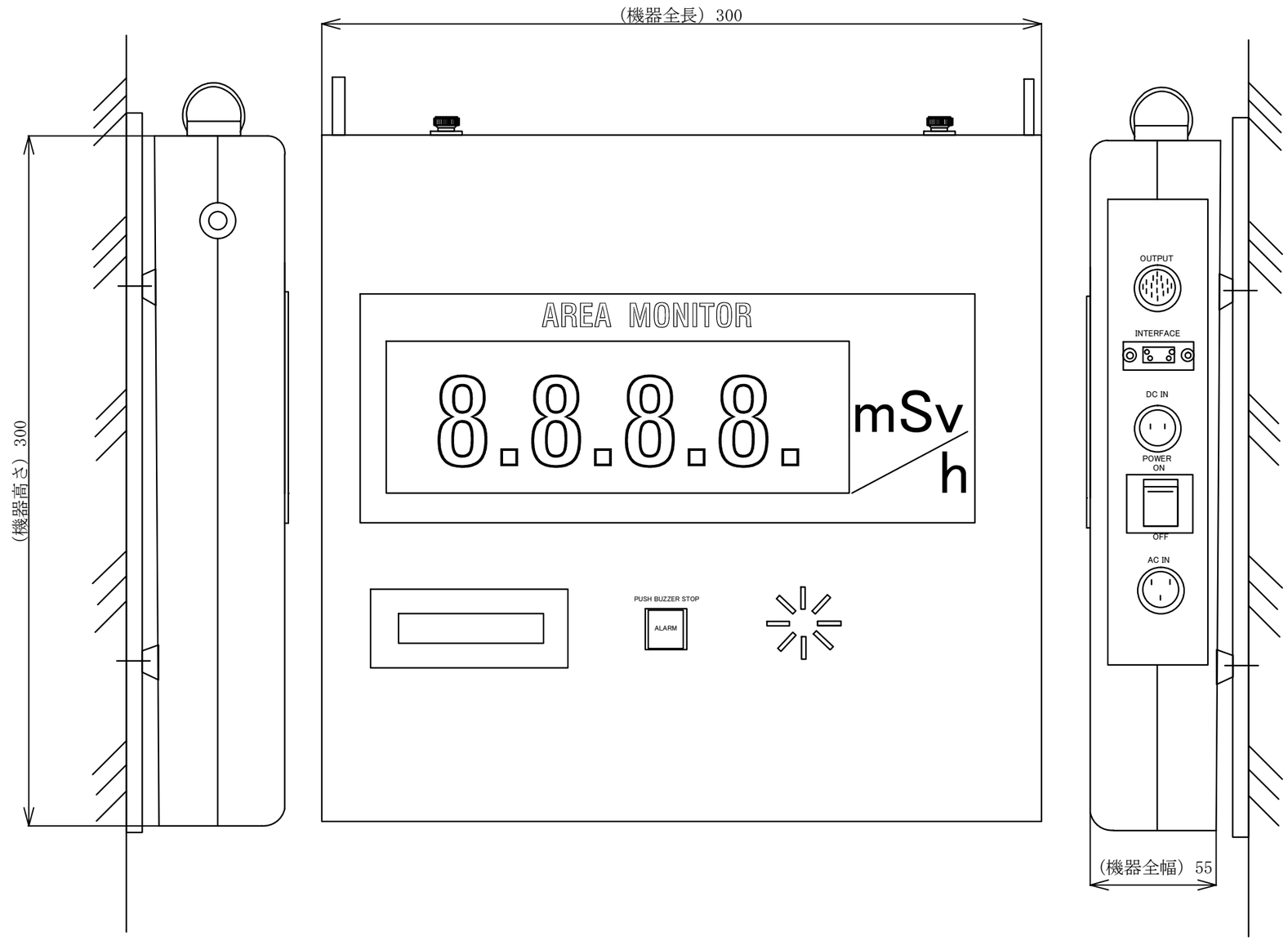

注：寸法はmmを示す。

工事計画認可申請	第7-1-3-1図
柏崎刈羽原子力発電所第７号機	
名称	放射線管理施設のうち エリアモニタリング設備の可搬型 エリアモニタ構造図
東京電力ホールディングス株式会社	

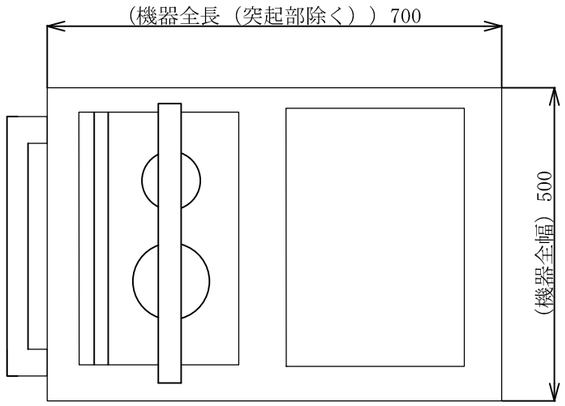

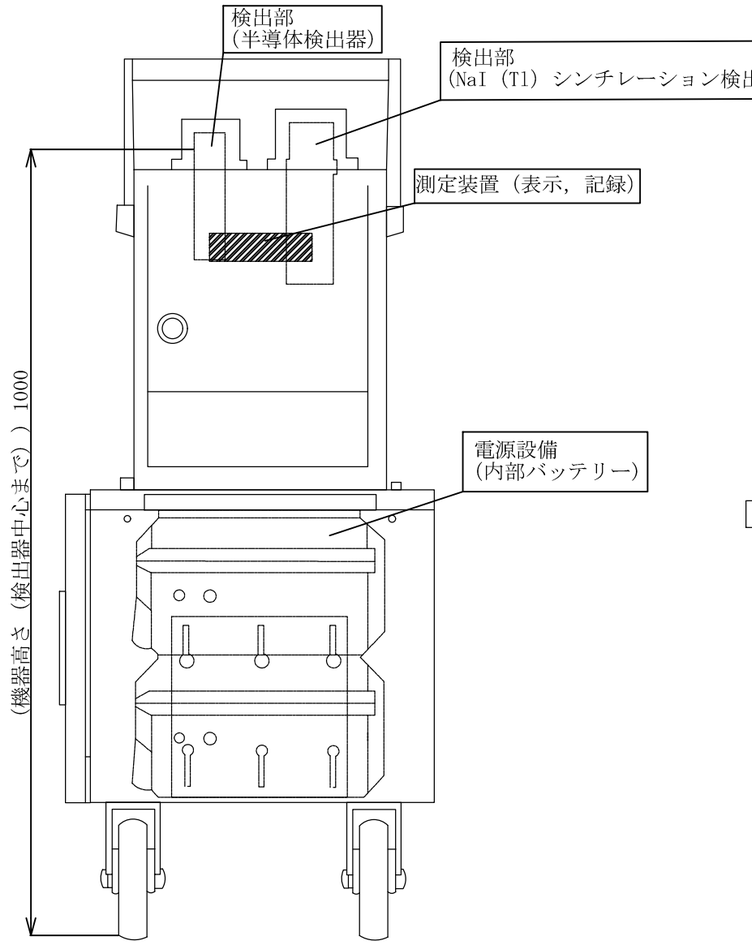

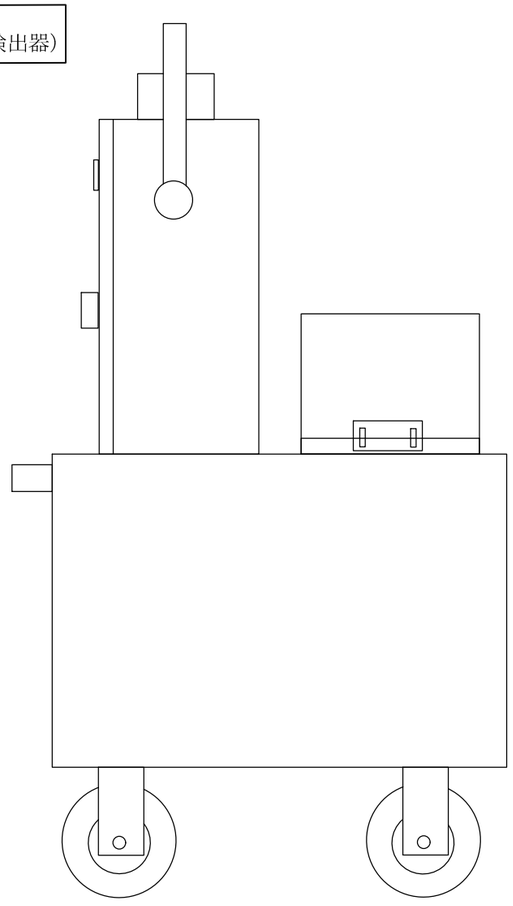

要　目　表	
検出器の種類	NaI（Tl）シンチレーション，半導体
計測範囲	$10 \sim 10^9$　nGy/h
警報動作範囲	$10 \sim 10^9$　nGy/h
個数	15（予備1）
取付箇所	保管場所： 荒浜側高台保管場所　7台（予備1台） 屋外T.M.S.L. 37000mm 大湊側高台保管場所　7台 屋外T.M.S.L. 35000mm 5号機原子炉建屋内緊急時対策所　1台 T.M.S.L. 27800mm 予備を含めた16台を上記3箇所のうち荒浜側高台保管場所に8台，大湊側高台保管場所に7台及び5号機原子炉建屋内緊急時対策所内に1台保管する。 取付箇所： ①屋外モニタリングポスト付近　9台 モニタリングポスト１付近　屋外T.M.S.L. 23000mm モニタリングポスト２付近　屋外T.M.S.L. 89000mm モニタリングポスト３付近　屋外T.M.S.L. 45000mm モニタリングポスト４付近　屋外T.M.S.L. 65000mm モニタリングポスト５付近　屋外T.M.S.L. 53000mm モニタリングポスト６付近　屋外T.M.S.L. 60000mm モニタリングポスト７付近　屋外T.M.S.L. 47000mm モニタリングポスト８付近　屋外T.M.S.L. 38000mm モニタリングポスト９付近　屋外T.M.S.L. 26000mm ②海側等付近　5台 海側等配置箇所１　屋外T.M.S.L.　5000mm 海側等配置箇所２　屋外T.M.S.L.　5000mm 海側等配置箇所３　屋外T.M.S.L. 15000mm 海側等配置箇所４　屋外T.M.S.L. 12000mm 海側等配置箇所５　屋外T.M.S.L. 56000mm ③5号機原子炉建屋内緊急時対策所　1台 T.M.S.L. 27800mm

注：寸法はmmを示す。

工事計画認可申請	第7-1-3-2図
柏崎刈羽原子力発電所第７号機	
名称	放射線管理施設のうち移動式周辺モニタリング設備の可搬型モニタリングポスト構造図
東京電力ホールディングス株式会社	

要　目　表	
検出器の種類	電離箱
計測範囲	0.001～1000mSv/h
警報動作範囲	－
個数	2（予備1）
取付箇所	保管場所： 5号機原子炉建屋内緊急時対策所 T.M.S.L. 27800㎜ 取付箇所： 2台 ＊

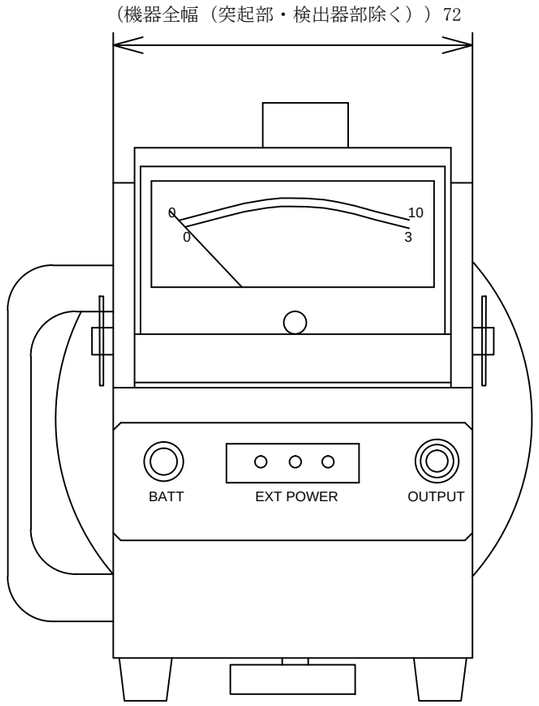

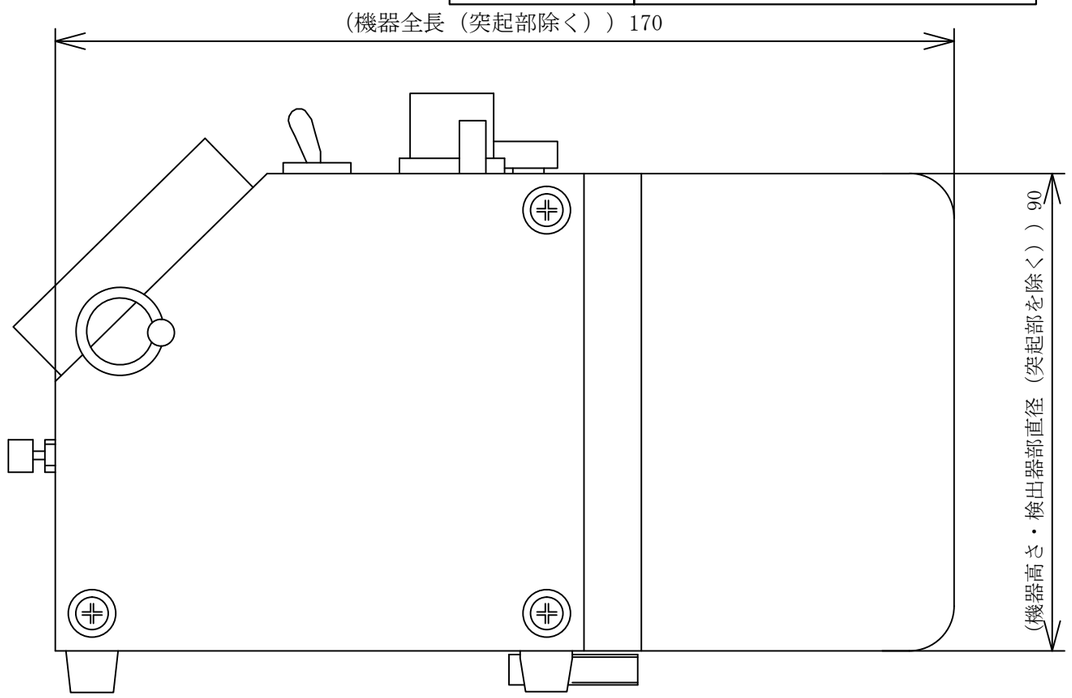

注記＊：発電所及びその周辺（発電所の周辺海域を含む。）のうち，任意の場所でのモニタリング時に使用する。

注：寸法は㎜を示す。

工事計画認可申請	第7-1-3-3図
柏崎刈羽原子力発電所第７号機	
名称	放射線管理施設のうち移動式 周辺モニタリング設備の 電離箱サーベイメータ構造図
東京電力ホールディングス株式会社	

要　目　表	
検出器の種類	GM管
計測範囲	0～100k min^{-1}
警報動作範囲	－
個数	2（予備1）
取付箇所	保管場所： 5号機原子炉建屋内緊急時対策所 T.M.S.L. 27800mm 取付箇所： 2台 ＊

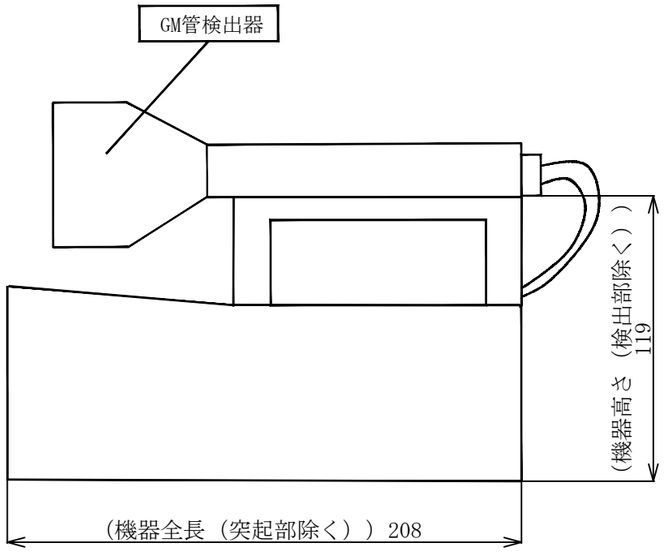

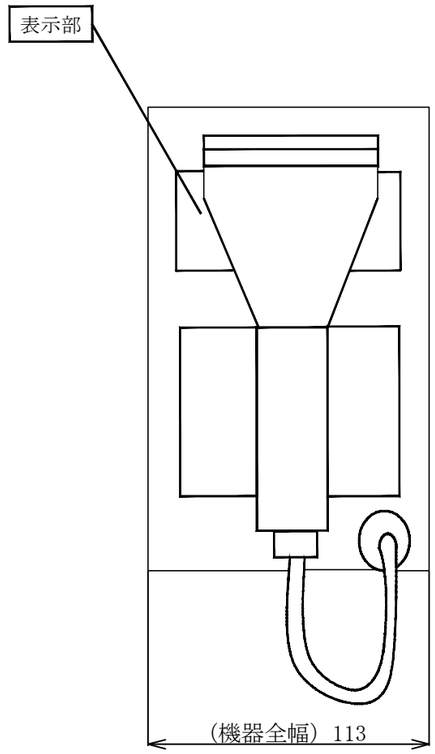

注記＊：発電所及びその周辺（発電所の周辺海域を含む。）のうち，任意の場所でのモニタリング時に使用する。

注：寸法はmmを示す。

工事計画認可申請	第7-1-3-4図
柏崎刈羽原子力発電所第７号機	
名称	放射線管理施設のうち移動式周辺モニタリング設備のGM汚染サーベイメータ構造図
東京電力ホールディングス株式会社	

要　目　表	
検出器の種類	ZnS(Ag)シンチレーション
計測範囲	0～100k min^{-1}
警報動作範囲	－
個数	1（予備1）
取付箇所	保管場所： 5号機原子炉建屋内緊急時対策所 T.M.S.L. 27800mm 取付箇所： 1台 ＊

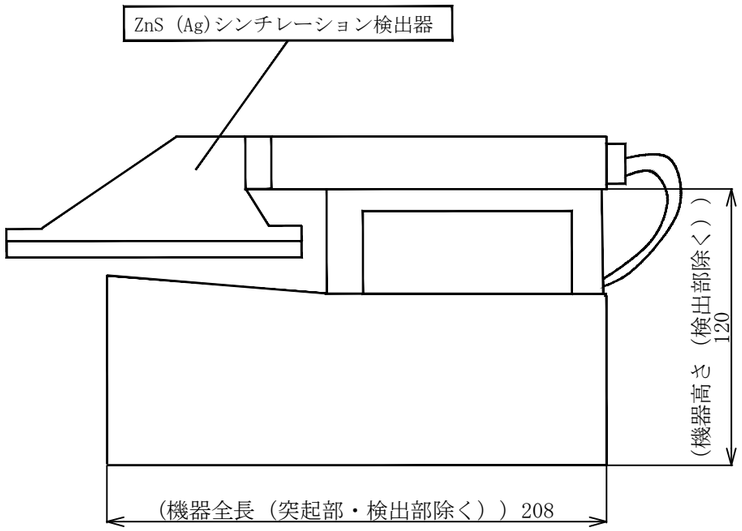

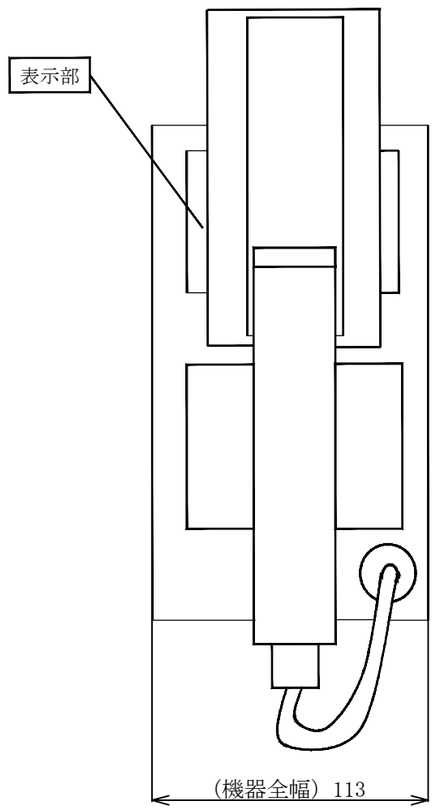

注記＊：発電所及びその周辺（発電所の周辺海域を含む。）のうち，任意の場所でのモニタリング時に使用する。

注：寸法はmmを示す。

工事計画認可申請	第7-1-3-5図
柏崎刈羽原子力発電所第７号機	
名称	放射線管理施設のうち移動式周辺モニタリング設備のZnSシンチレーションサーベイメータ構造図
東京電力ホールディングス株式会社	

要　目　表	
検出器の種類	NaI(Tl)シンチレーション
計測範囲	0.1～30μGy/h
警報動作範囲	－
個数	2（予備1）
取付箇所	保管場所： 5号機原子炉建屋内緊急時対策所 T.M.S.L. 27800mm 取付箇所： 2台 ＊

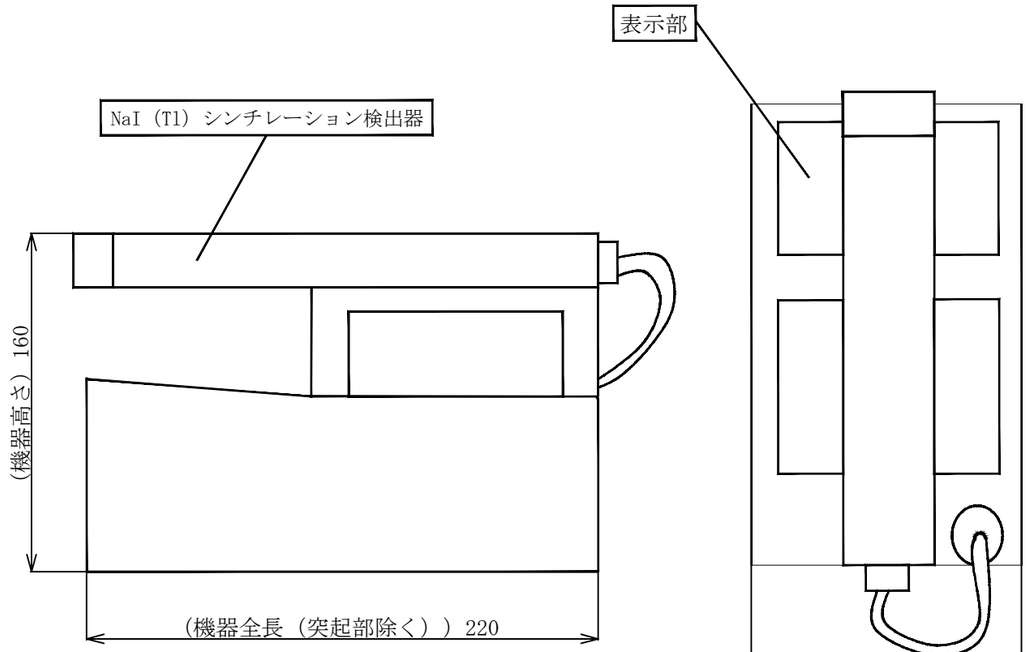

注記＊：発電所及びその周辺（発電所の周辺海域を含む。）のうち，任意の場所でのモニタリング時に使用する。

注：寸法はmmを示す。

工事計画認可申請	第7-1-3-6図
柏崎刈羽原子力発電所第７号機	
名称	放射線管理施設のうち移動式 周辺モニタリング設備の NaIシンチレーション サーベイメータ構造図
東京電力ホールディングス株式会社	

7.2　換気設備

7.2.1　中央制御室換気空調系

7.2.1.1　中央制御室換気空調系

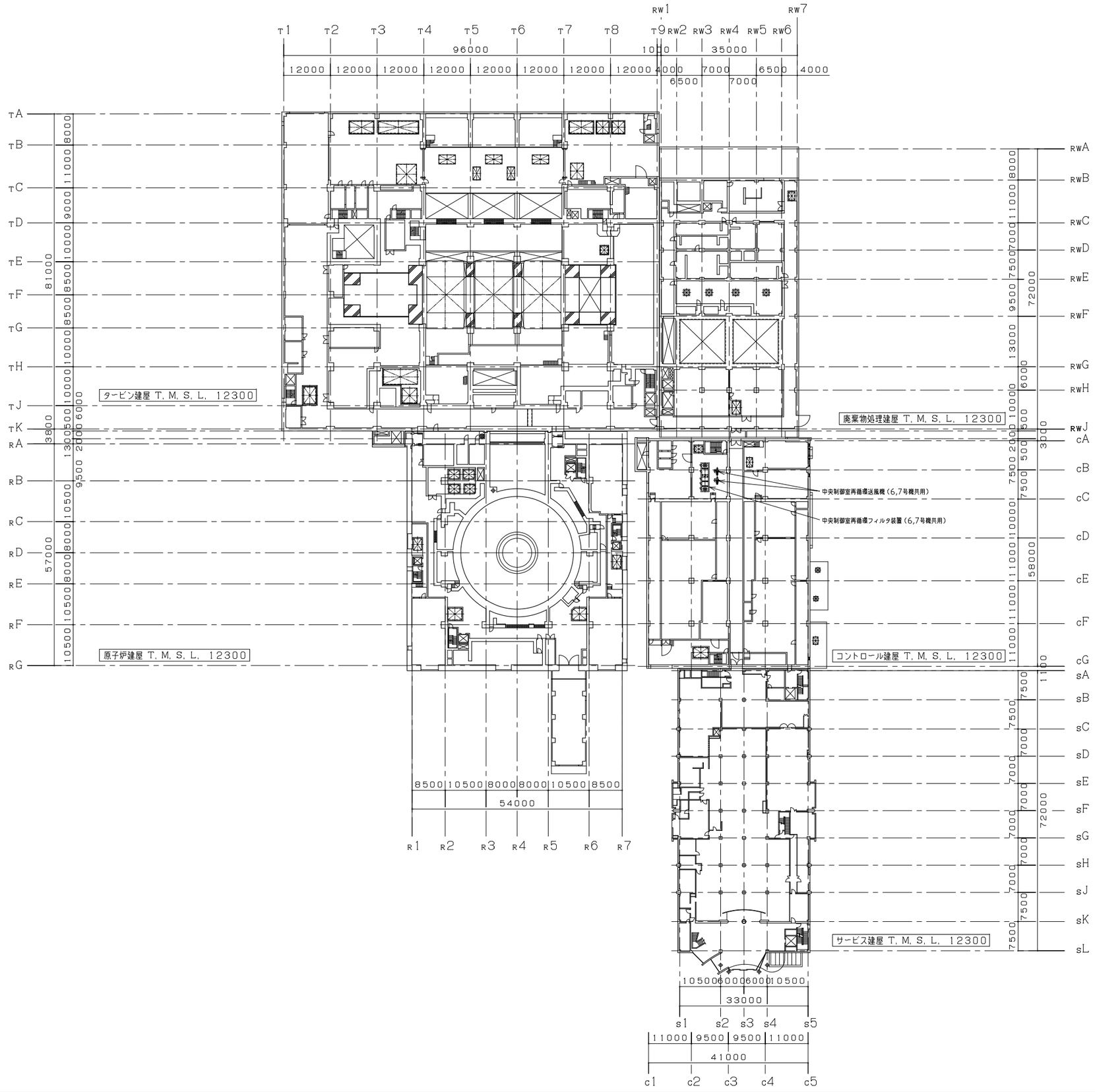

注：寸法はｍｍを示す。

工事計画認可申請	第7-2-1-1-1-1図
柏崎刈羽原子力発電所第７号機	
名称	放射線管理施設のうち換気設備のうち中央制御室換気空調系（中央制御室換気空調系）に係る機器の配置を明示した図面（その1）
東京電力ホールディングス株式会社	

S A H G 9513

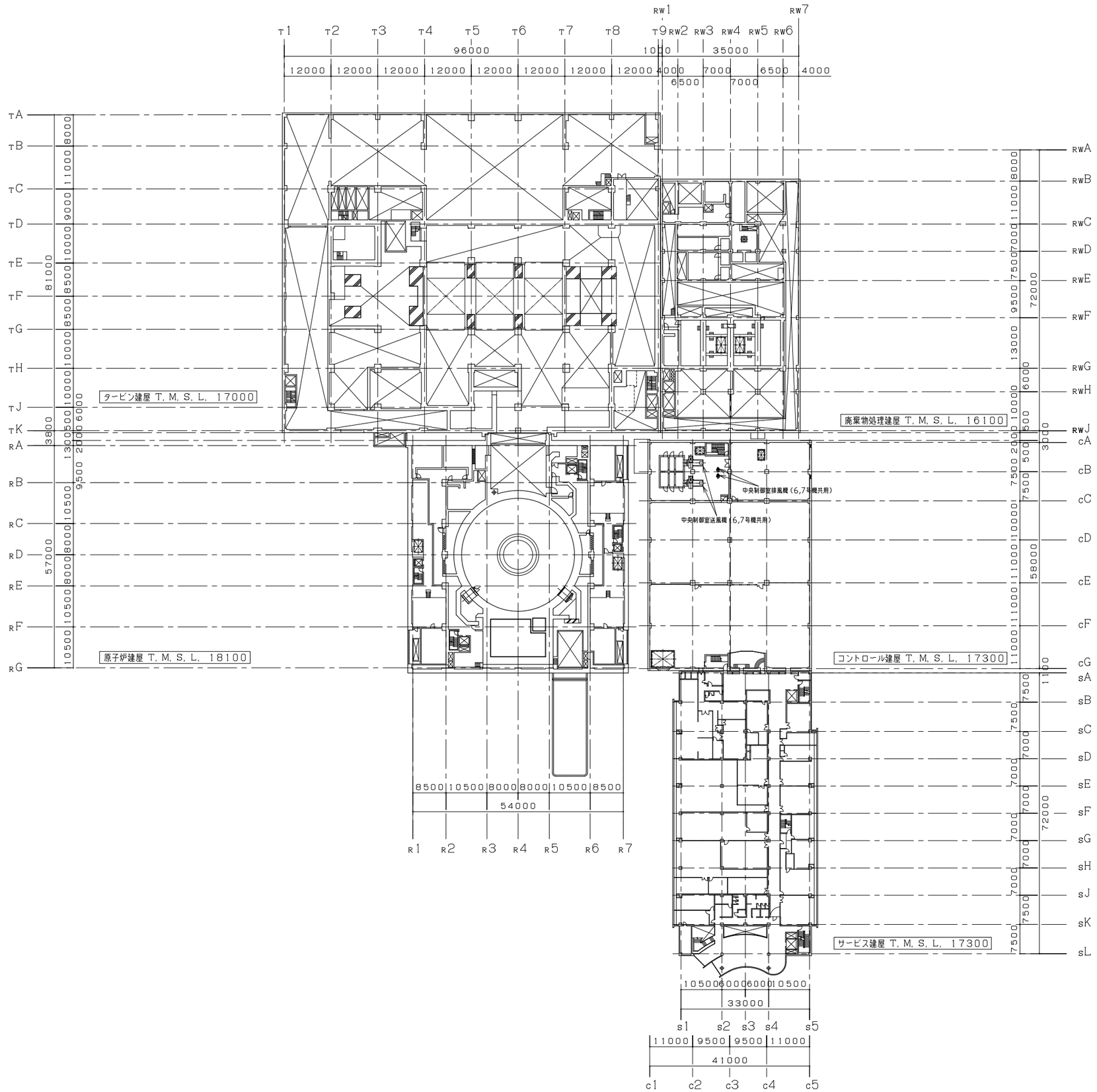

注：寸法はｍｍを示す。

工事計画認可申請	第7-2-1-1-1-2図
柏崎刈羽原子力発電所第７号機	
名称	放射線管理施設のうち換気設備のうち中央制御室換気空調系（中央制御室換気空調系）に係る機器の配置を明示した図面（その2）
東京電力ホールディングス株式会社	

系統番号：U41

PN

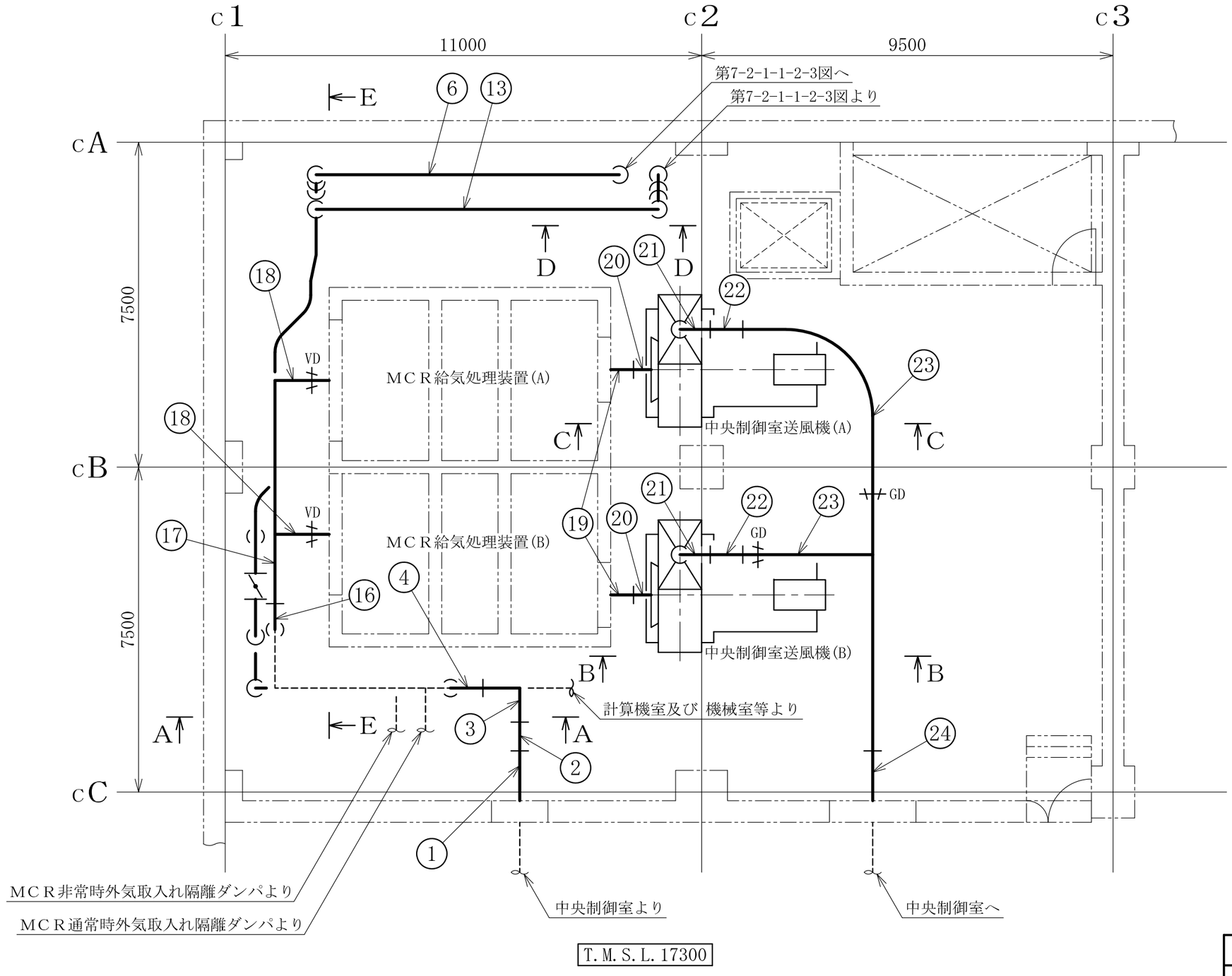

注1：寸法はmmを示す。
注2：図中の丸番号は別紙1のNo.を示す。
注3：立面図は「第7-2-1-1-2-2図」に示す。

コントロール建屋

工事計画認可申請	第7-2-1-1-2-1図
柏崎刈羽原子力発電所第７号機	
名称	放射線管理施設のうち 換気設備のうち中央制御室換気空調系 （中央制御室換気空調系）に係る 主配管の配置を明示した図面（その1）
東京電力ホールディングス株式会社	

HVAC	7N1D620-772	9530

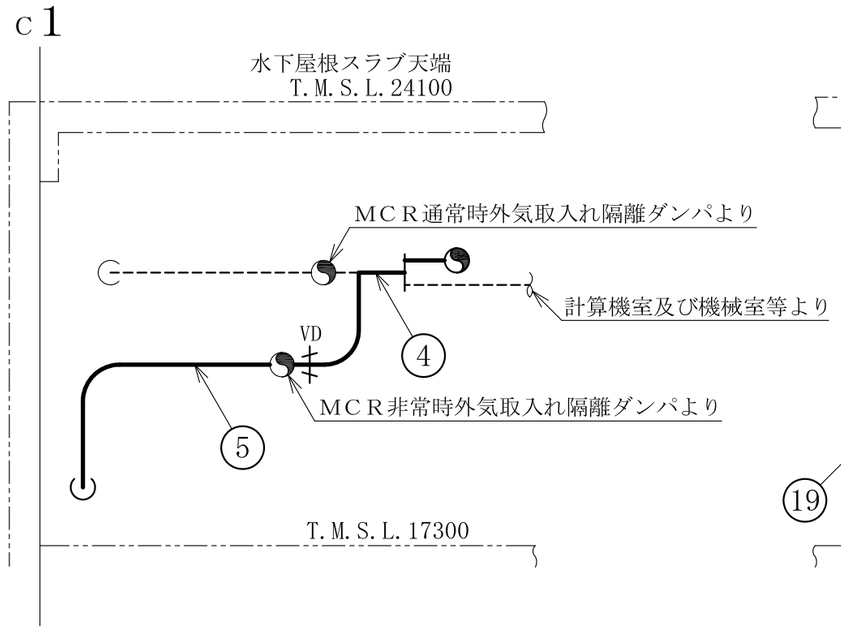

A～A矢視図

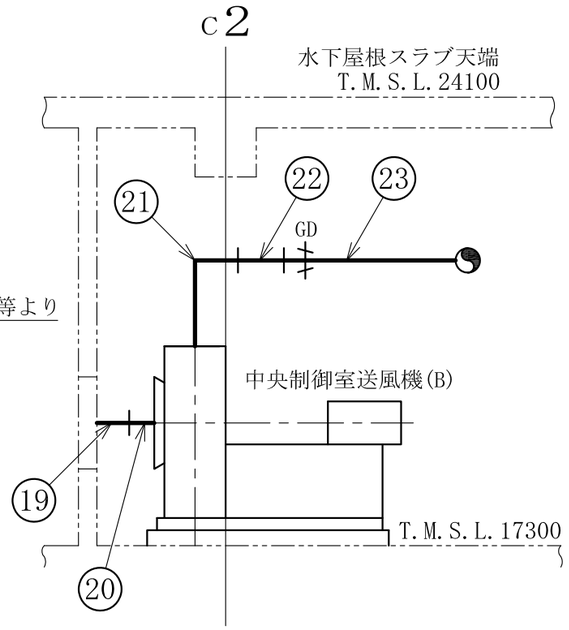

B～B矢視図

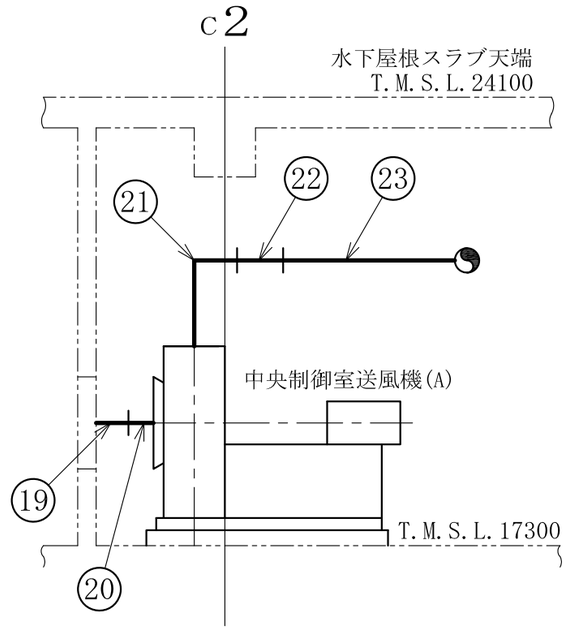

C～C矢視図

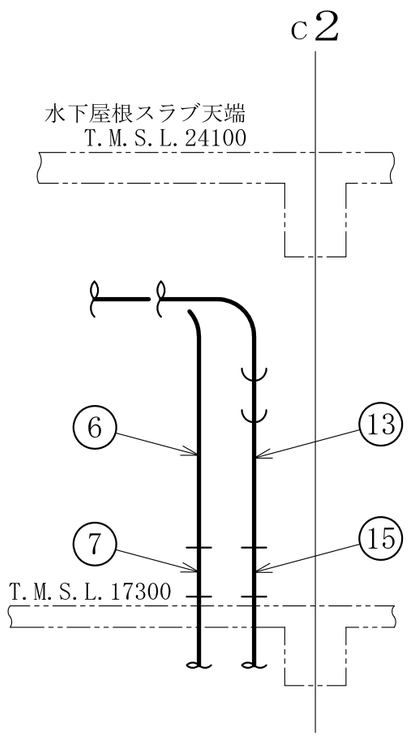

D～D矢視図

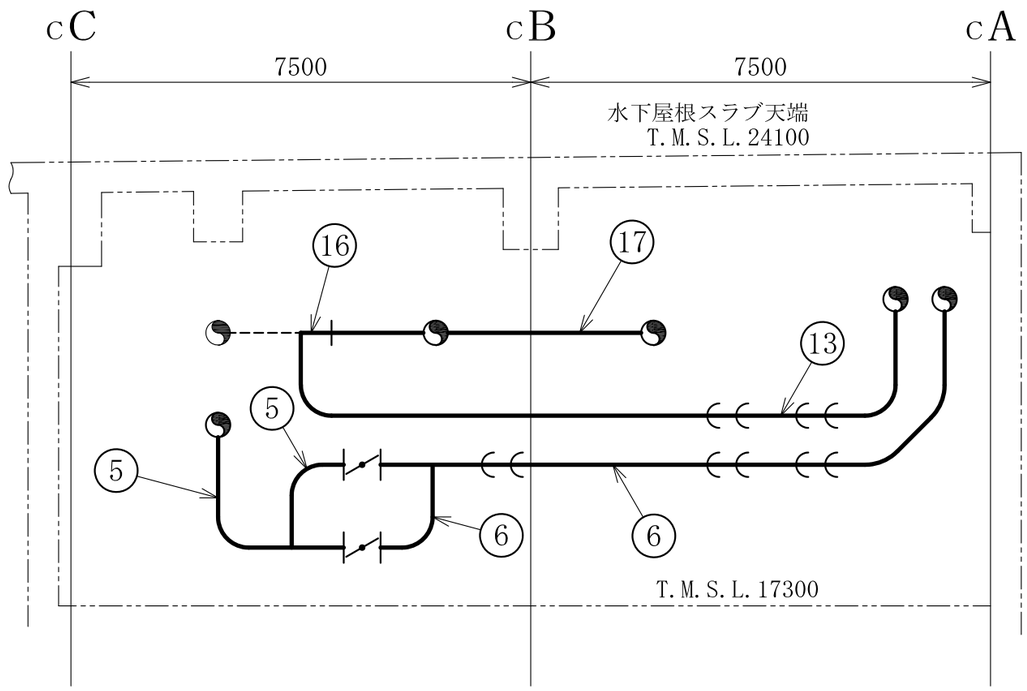

E～E矢視図

注1：寸法はmmを示す。
注2：図中の丸番号は別紙1のNo.を示す。
注3：平面図は「第7-2-1-1-2-1図」に示す。

コントロール建屋

工事計画認可申請	第7-2-1-1-2-2図
柏崎刈羽原子力発電所第７号機	
名称	放射線管理施設のうち 換気設備のうち中央制御室換気空調系 （中央制御室換気空調系）に係る 主配管の配置を明示した図面（その2）
東京電力ホールディングス株式会社	

HVAC	7N1D620-773	9612

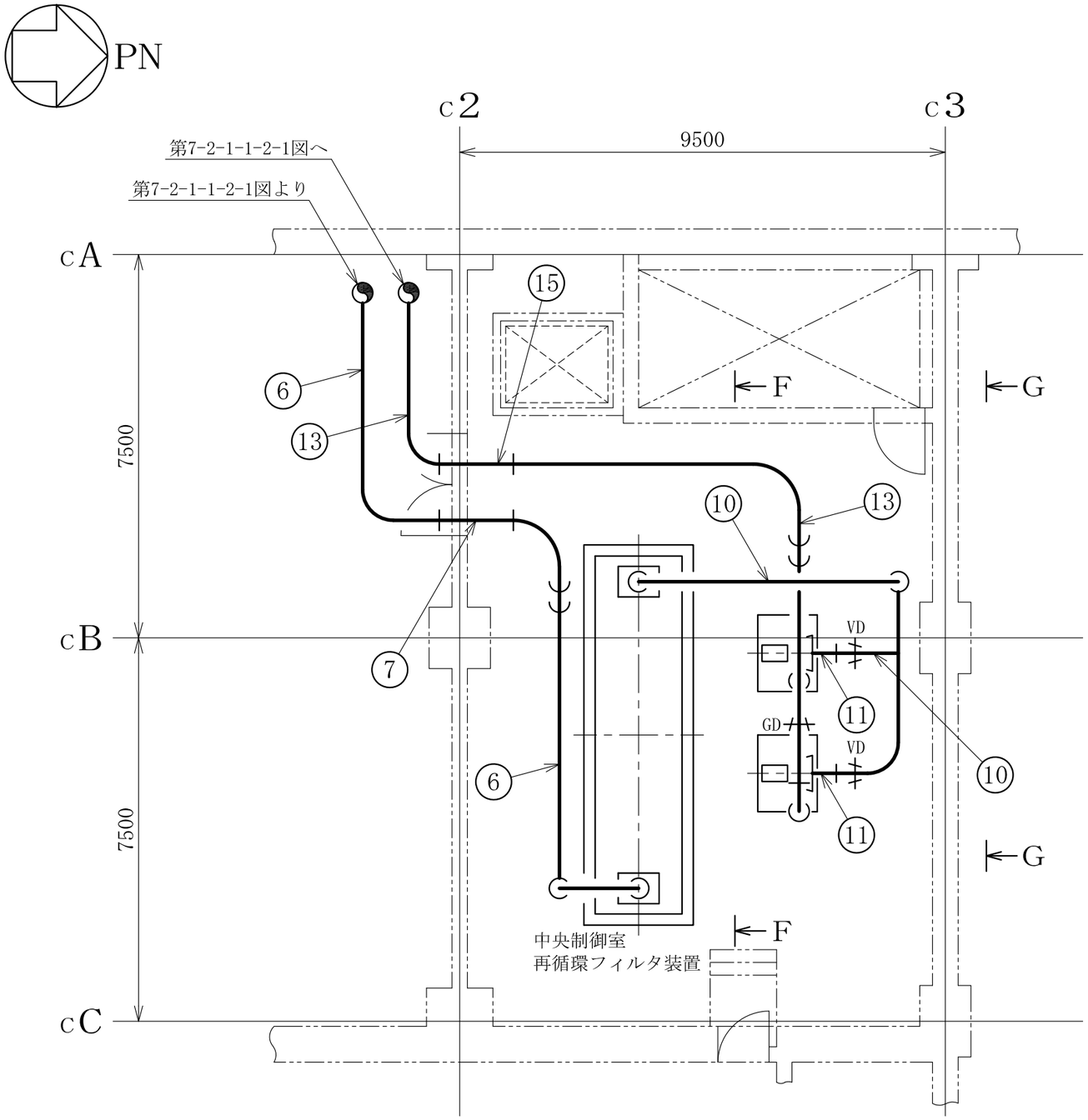

T.M.S.L. 12300

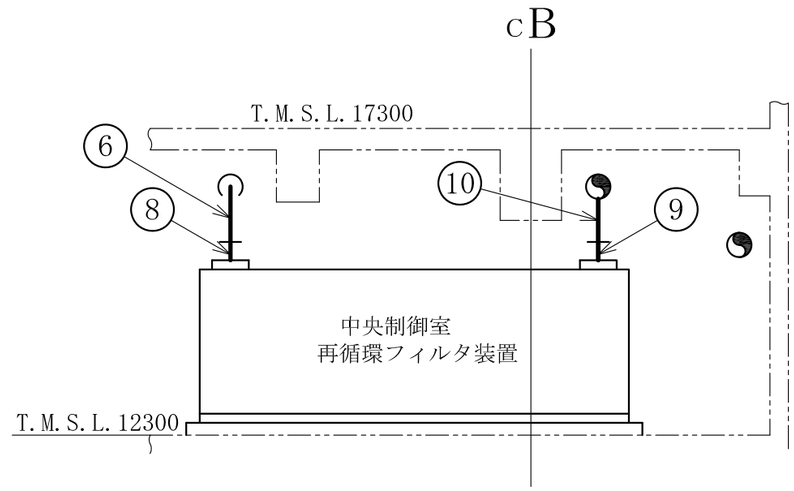

F～F矢視図

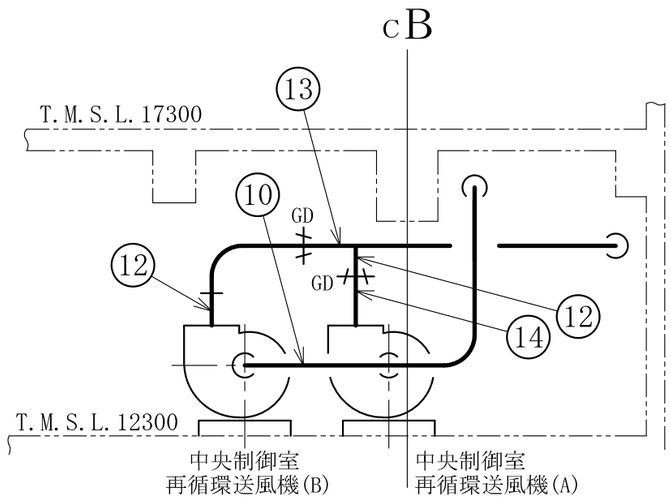

G～G矢視図

注1：寸法はmmを示す。
注2：図中の丸番号は別紙1のNo.を示す。

コントロール建屋

工事計画認可申請	第7-2-1-1-2-3図
柏崎刈羽原子力発電所第７号機	
名称	放射線管理施設のうち 換気設備のうち中央制御室換気空調系 （中央制御室換気空調系）に係る 主配管の配置を明示した図面（その3）
東京電力ホールディングス株式会社	

HVAC	7N1D620-774	9530

第 7-2-1-1-2-1～3 図　放射線管理施設のうち換気設備のうち中央制御室換気空調系（中央制御室換気空調系）に係る主配管の配置を明示した図面　別紙１

工事計画抜粋

変更前*1							変更後							NO.*3
名称		最高使用圧力 (MPa)	最高使用温度 (℃)	外径*2 (mm)	厚さ*2 (mm)	材料	名称		最高使用圧力 (MPa)	最高使用温度 (℃)	外径*2 (mm)	厚さ*2 (mm)	材料	
中央制御室換気空調系	上部中央制御室 ～ 中央制御室再循環フィルタ装置	0.00275 （差圧）	40	1306.4 ×906.4	3.2	SS400	中央制御室換気空調系	上部中央制御室 ～ 中央制御室再循環フィルタ装置 (6,7 号機共用)	変更なし					1
				1302.0 ×902.0	1.0	SGCC								2
				1302.0 ×752.0	1.0	SGCC								3
				1502.0 ×1302.0	1.0	SGCC								4
				601.6 ×501.6	0.8	SGLCC								5
				601.6 ×501.6	0.8	SGCC								6
				606.4 ×506.4	3.2	SS400								7
				801.6 ×601.6	0.8	SGCC								8

変更前*1							変更後							NO.*3
	名称	最高使用圧力 (MPa)	最高使用温度 (℃)	外径*2 (mm)	厚さ*2 (mm)	材料		名称	最高使用圧力 (MPa)	最高使用温度 (℃)	外径*2 (mm)	厚さ*2 (mm)	材料	
中央制御室換気空調系	中央制御室再循環フィルタ装置 ～ 中央制御室再循環送風機	0.00275 (差圧)	40	801.6 ×601.6	0.8	SGCC	中央制御室換気空調系	中央制御室再循環フィルタ装置 ～ 中央制御室再循環送風機 (6,7号機共用)	変更なし					9
				601.6 ×501.6	0.8	SGCC								10
				701.6	0.8	SGCC								11
	中央制御室再循環送風機 ～ 中央制御室給気処理装置	0.00275 (差圧)	40	901.6 ×301.6	0.8	SGCC		中央制御室再循環送風機 ～ 中央制御室給気処理装置 (6,7号機共用)						12
				601.6 ×501.6	0.8	SGCC								13
				906.4 ×306.4	3.2	SS400								14
				606.4 ×506.4	3.2	SS400								15
				1502.0 ×1302.0	1.0	SGCC								16
				1502.4 ×1302.4	1.2	SGCC								17
				2802.4 ×1502.4	1.2	SGCC								18

変更前*1							変更後							NO.*3
	名称	最高使用圧力 (MPa)	最高使用温度 (℃)	外径*2 (mm)	厚さ*2 (mm)	材料		名称	最高使用圧力 (MPa)	最高使用温度 (℃)	外径*2 (mm)	厚さ*2 (mm)	材料	
中央制御室換気空調系	中央制御室給気処理装置 ～ 中央制御室送風機	0.00275 (差圧)	40	1502.0 ×1502.0	1.0	SGCC	中央制御室換気空調系	中央制御室給気処理装置 ～ 中央制御室送風機 (6,7号機共用)	変更なし					19
				1502.0	1.0	SGCC								20
	中央制御室送風機 ～ 上部中央制御室	0.00275 (差圧)	40	1602.0 ×1002.0	1.0	SGCC		中央制御室送風機 ～ 上部中央制御室 (6,7号機共用)						21
				1602.4 ×1002.4	1.2	SGCC								22
				2002.4 ×1002.4	1.2	SGCC								23
				2006.4 ×1006.4	3.2	SS400								24

注記＊1 ：既工事計画書に記載がないため記載の適正化を行う。記載内容は設計図書による。

＊2 ：公称値を示す。

＊3 ：第7-2-1-1-2-1～3図　放射線管理施設のうち換気設備のうち中央制御室換気空調系（中央制御室換気空調系）に係る主配管の配置を明示した図面に記載の丸番号を示す。

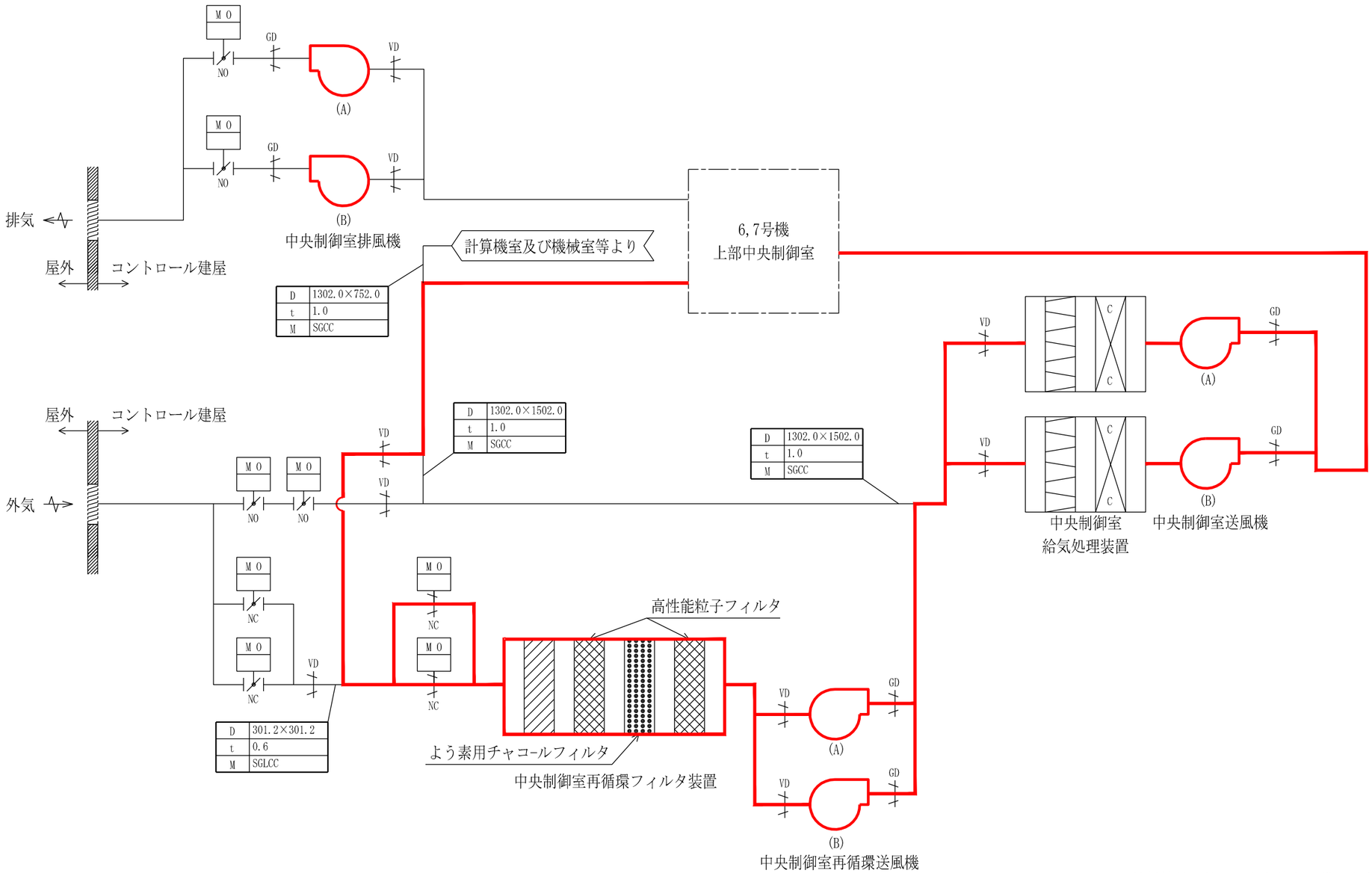

備　考	
D	外径mm
t	厚さmm
M	材料

：放射線管理施設のうち換気設備のうち中央制御室換気空調系（中央制御室換気空調系）
（当該設備の申請範囲）

工事計画認可申請	第7-2-1-1-3-1図
柏崎刈羽原子力発電所第７号機	
名称	放射線管理施設のうち換気設備のうち中央制御室換気空調系（中央制御室換気空調系）の系統図（設計基準対象施設）
東京電力ホールディングス株式会社	

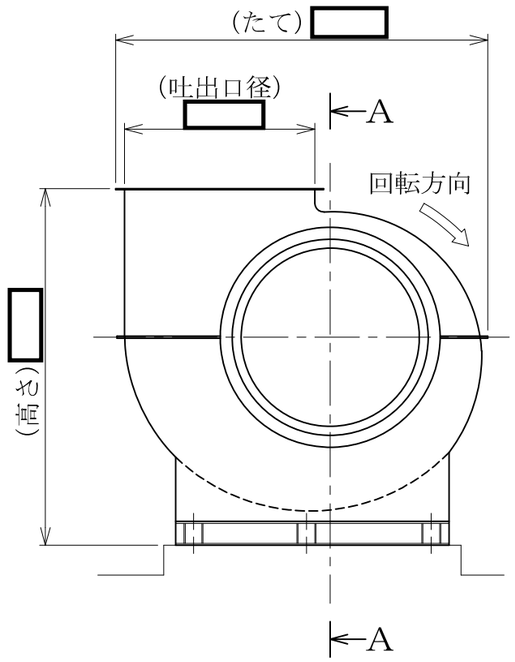

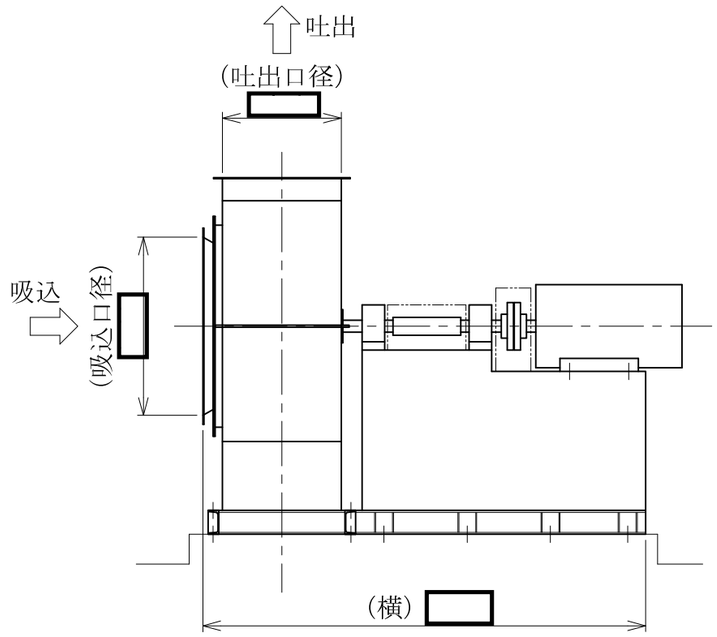

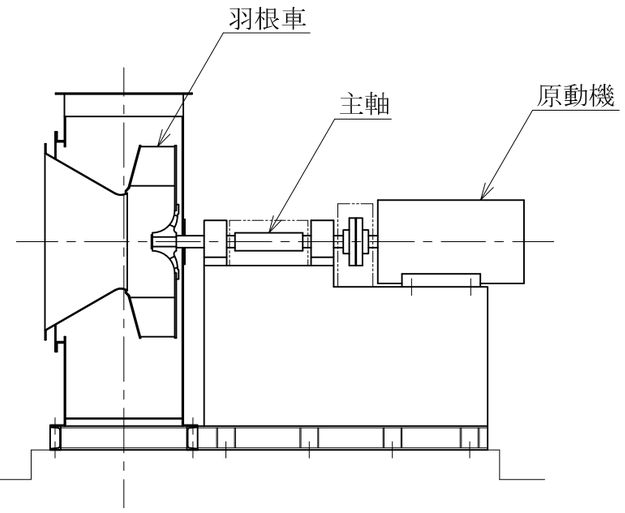

A～A断面図

注1：寸法はmmを示す。
注2：特記なき寸法は公称値を示す。
※6,7号機共用

工事計画認可申請	第7-2-1-1-4-1図
柏崎刈羽原子力発電所第７号機	
名称	放射線管理施設のうち 換気設備のうち中央制御室換気空調系 （中央制御室換気空調系）の構造図 中央制御室送風機
東京電力ホールディングス株式会社	

HVAC		9516

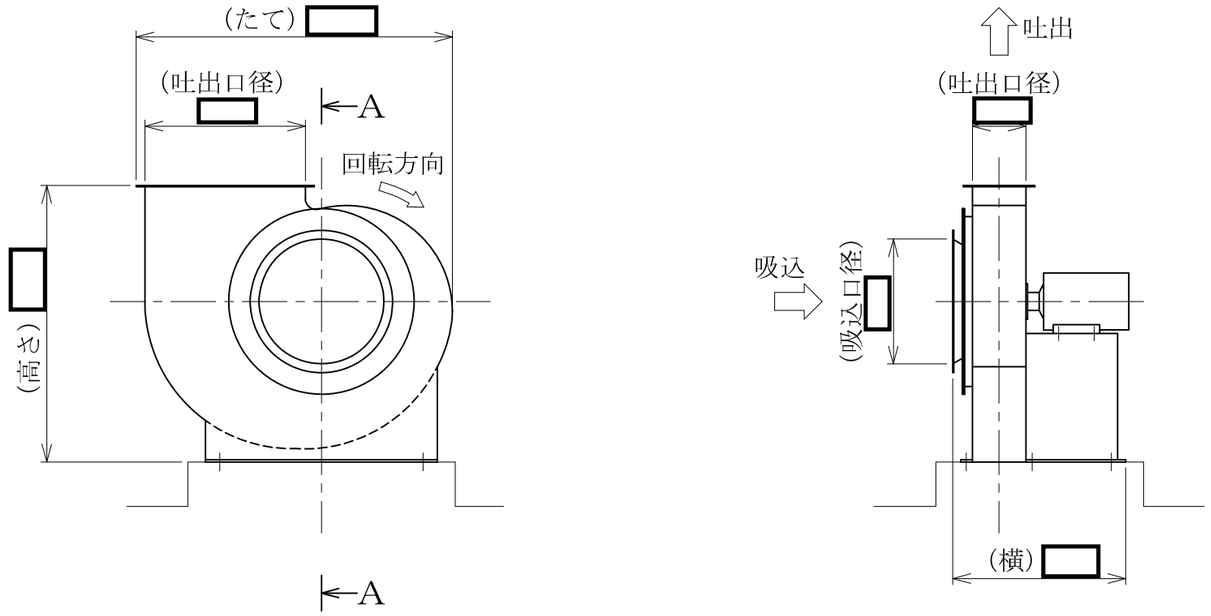

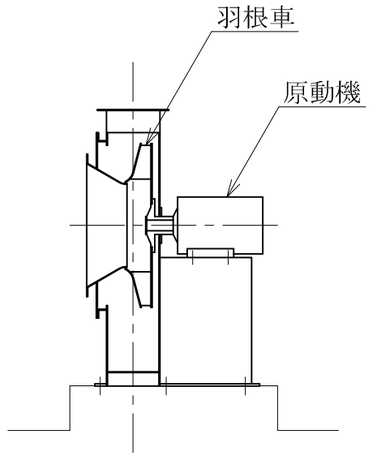

Ａ～Ａ断面図

注1：寸法はmmを示す。
注2：特記なき寸法は公称値を示す。
※6,7号機共用

工事計画認可申請	第7-2-1-1-4-2図
柏崎刈羽原子力発電所第７号機	
名称	放射線管理施設のうち 換気設備のうち中央制御室換気空調系 （中央制御室換気空調系）の構造図 中央制御室再循環送風機
東京電力ホールディングス株式会社	
HVAC	9516

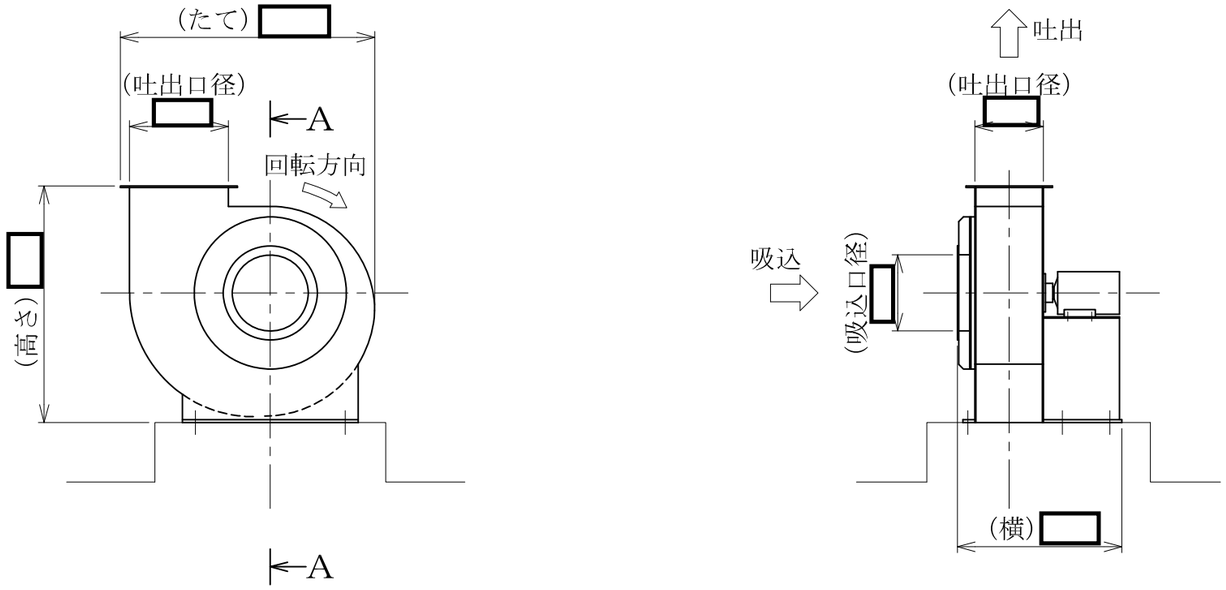

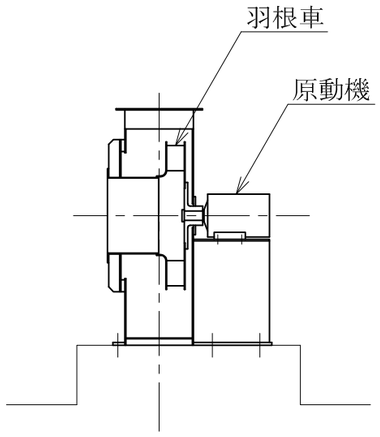

A～A断面図

注1：寸法はmmを示す。
注2：特記なき寸法は公称値を示す。
※6,7号機共用

工事計画認可申請	第7-2-1-1-4-3図
柏崎刈羽原子力発電所第７号機	
名称	放射線管理施設のうち 換気設備のうち中央制御室換気空調系 （中央制御室換気空調系）の構造図 中央制御室排風機
東京電力ホールディングス株式会社	

HVAC		9516

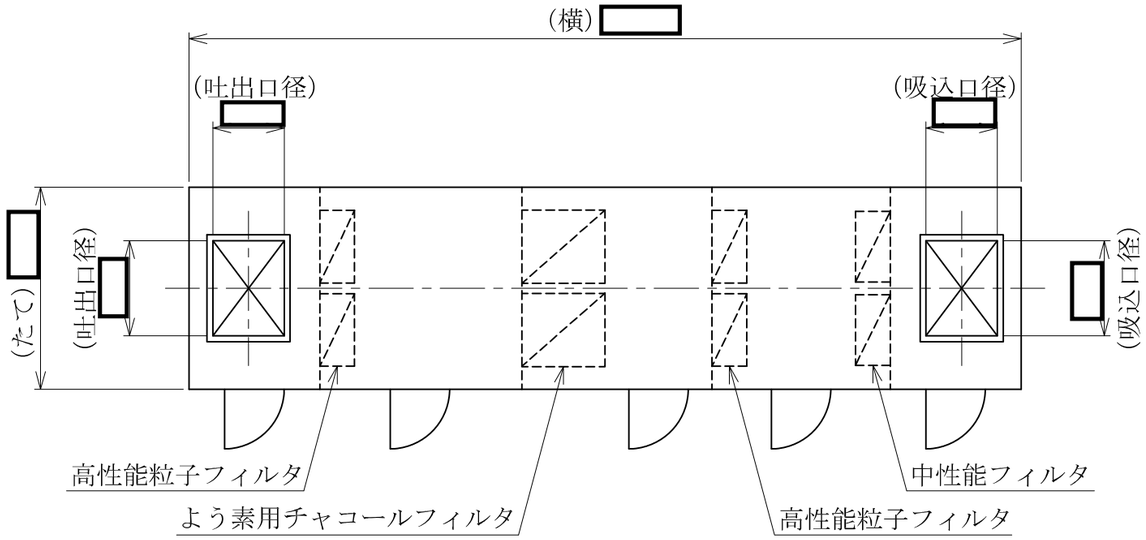

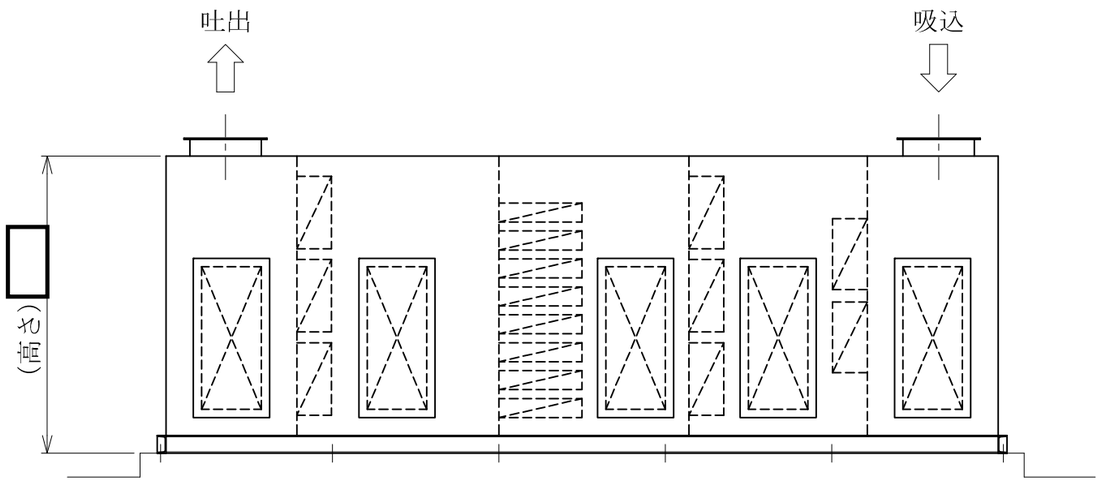

注1：寸法はmmを示す。
注2：特記なき寸法は公称値を示す。
※6,7号機共用

工事計画認可申請	第7-2-1-1-4-4図
柏崎刈羽原子力発電所第７号機	
名称	放射線管理施設のうち 換気設備のうち中央制御室換気空調系 (中央制御室換気空調系)の構造図 中央制御室再循環フィルタ装置
東京電力ホールディングス株式会社	

HVAC		9516

7.2.1.2　中央制御室陽圧化換気空調系

名称	中央制御室可搬型陽圧化空調機（ファン）（6,7号機共用）*1 中央制御室可搬型陽圧化空調機（フィルタユニット）（6,7号機共用）*2 中央制御室可搬型陽圧化空調機用5m仮設ダクト（6,7号機共用）*3
保管場所	コントロール建屋1階（T.M.S.L.12300mm）
取付箇所	6号機：コントロール建屋1階（T.M.S.L.12300mm） 7号機：コントロール建屋1階（T.M.S.L.12300mm）

凡例
- ■ 中央制御室可搬型陽圧化空調機（ファン）（6,7号機共用）及び
中央制御室可搬型陽圧化空調機（フィルタユニット）（6,7号機共用）
- ▨ 中央制御室可搬型陽圧化空調機用5m仮設ダクト（6,7号機共用）

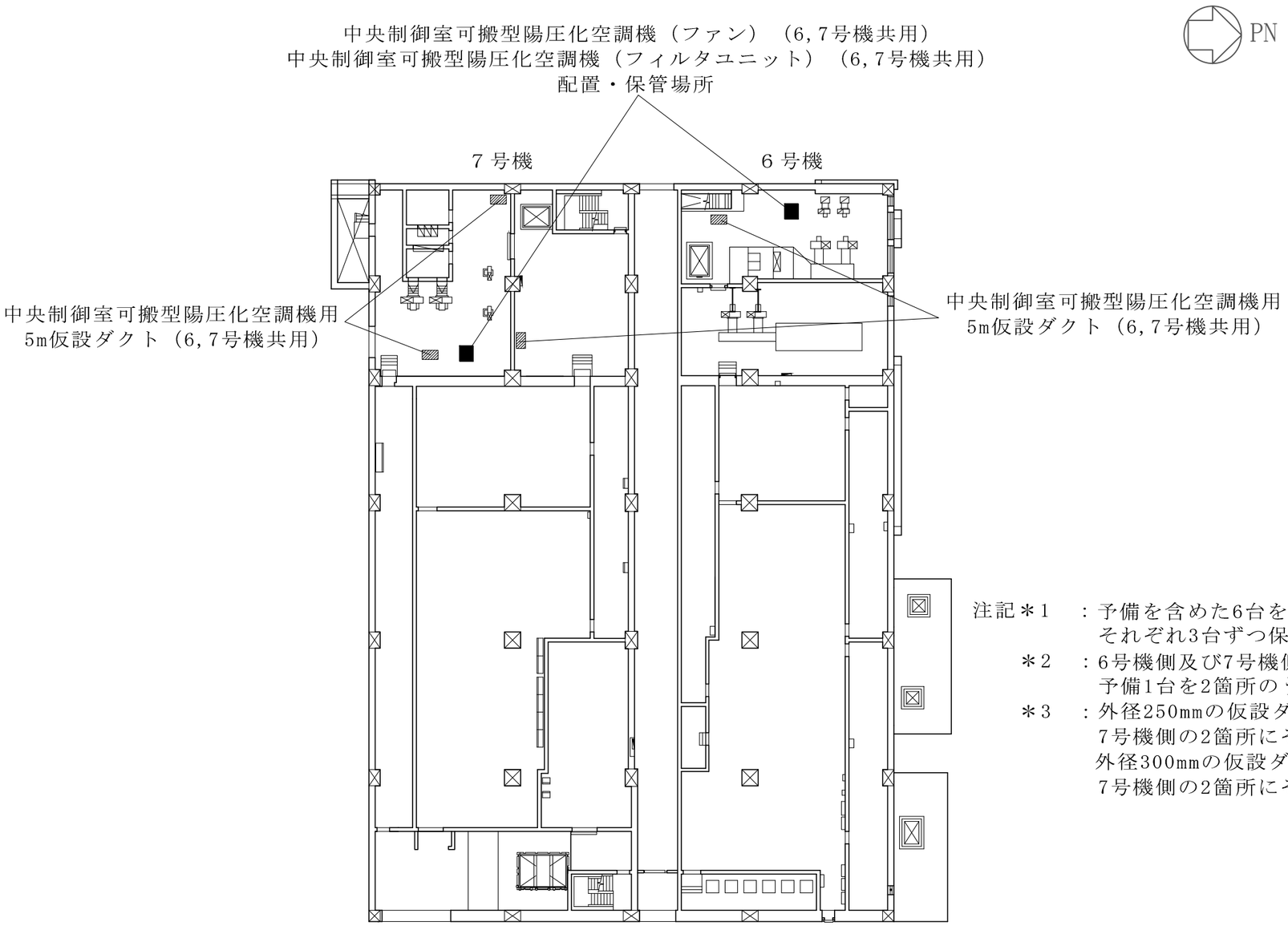

注記＊1　：予備を含めた6台を6号機側及び7号機側の2箇所に
それぞれ3台ずつ保管する。

＊2　：6号機側及び7号機側の2箇所にそれぞれ1台ずつ保管するとともに，
予備1台を2箇所のうちいずれかに保管する。

＊3　：外径250mmの仮設ダクトについて予備を含めた6本を6号機側及び
7号機側の2箇所にそれぞれ3本ずつ保管する。
外径300mmの仮設ダクトについて予備を含めた6本を6号機側及び
7号機側の2箇所にそれぞれ3本ずつ保管する。

工事計画認可申請	第7-2-1-2-1-1図
柏崎刈羽原子力発電所第７号機	
名称	放射線管理施設のうち換気設備のうち 中央制御室換気空調系 （中央制御室陽圧化換気空調系）に係る 機器の配置を明示した図面
東京電力ホールディングス株式会社	

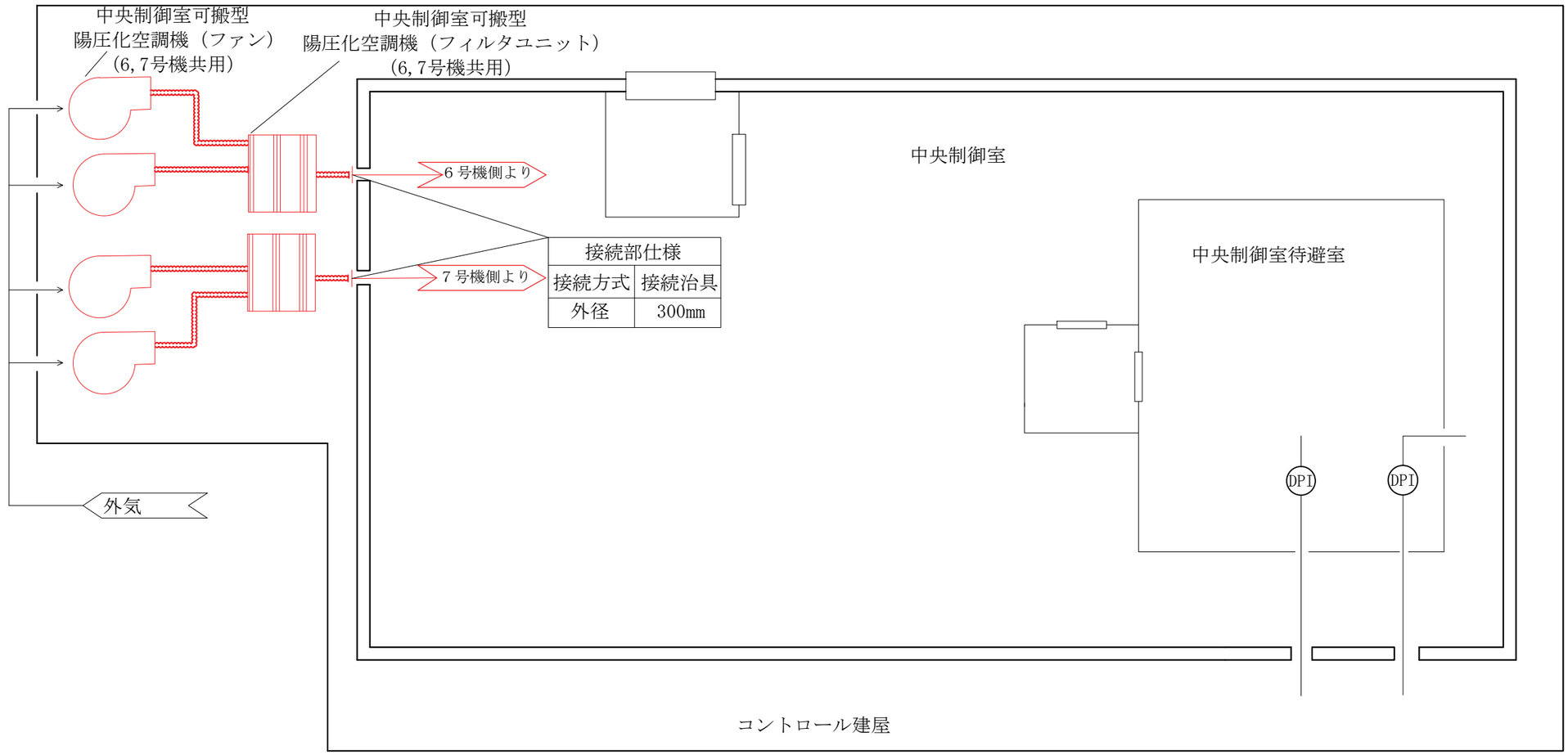

：放射線管理施設のうち換気設備のうち中央制御室
換気空調系（中央制御室陽圧化換気空調系）
（当該設備の申請範囲）

工事計画認可申請	第7-2-1-2-2-1図
柏崎刈羽原子力発電所第７号機	
名称	放射線管理施設のうち換気設備 のうち中央制御室換気空調系 （中央制御室陽圧化換気空調系） の系統図（重大事故等対処設備）
東京電力ホールディングス株式会社	

主要目表				
中央制御室可搬型陽圧化空調機（ファン）（6，7号機共用）	主要寸法	吸込口径	mm	151.8
		吐出口径	mm	148
		たて	mm	1023
		横	mm	872
		高さ	mm	1142

主要目表				
中央制御室可搬型陽圧化空調機（フィルタユニット）（6，7号機共用）	主要寸法	上部側吸込口径	mm	250
		下部側吸込口径	mm	250
		吐出口径	mm	300
		たて	mm	1718
		横	mm	875
		高さ	mm	1302

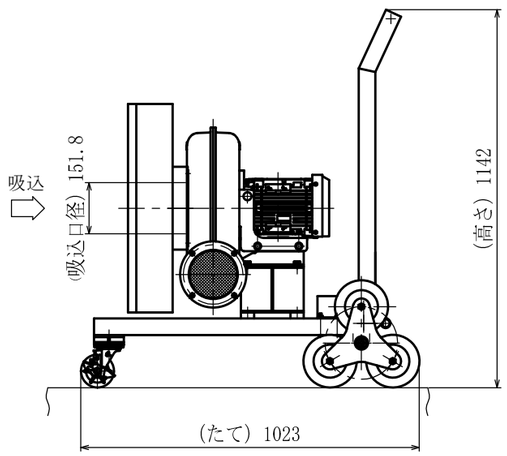

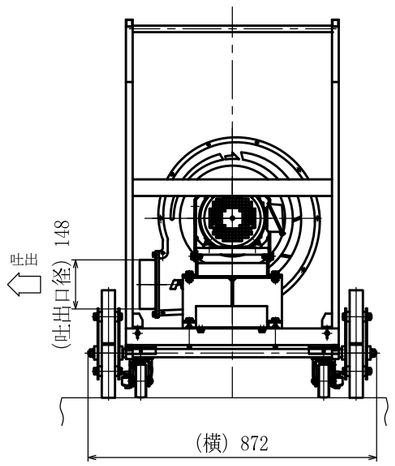

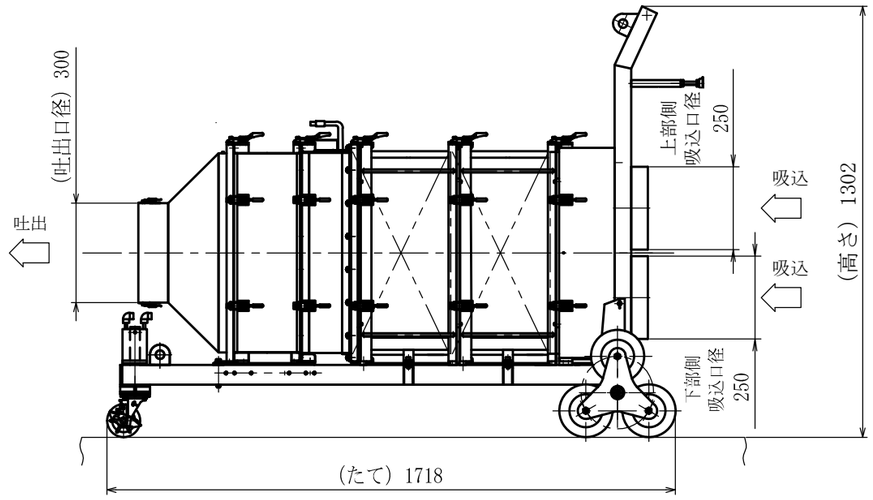

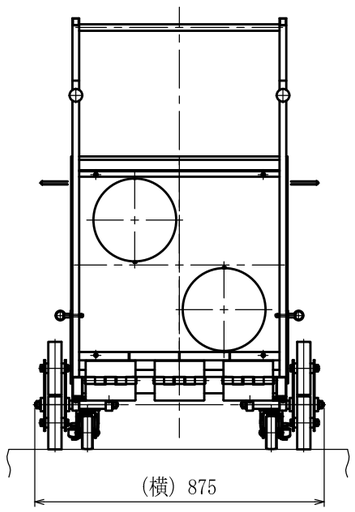

※6,7号機共用
注1：寸法はmmを示す。
注2：特記なき寸法は公称値を示す。

工事計画認可申請	第7-2-1-2-3-1図
柏崎刈羽原子力発電所第７号機	
名称	放射線管理施設のうち換気設備のうち中央制御室換気空調系（中央制御室陽圧化換気空調系）の構造図　中央制御室可搬型陽圧化空調機
東京電力ホールディングス株式会社	

第 7-2-1-2-3-1 図　放射線管理施設のうち換気設備のうち中央制御室換気空調系（中央制御室陽圧化換気空調系）の構造図　中央制御室可搬型陽圧化空調機　別紙

工事計画記載の公称値の許容範囲

中央制御室可搬型陽圧化空調機(ファン)（6,7 号機共用）

主要寸法 (mm)		許容範囲	根　　拠
吸込口径	151.8	±2.5mm	製造能力，製造実績を考慮したメーカ基準
吐出口径	148	±4mm	同上
た　て	1023	±10mm	同上
横	872	±9mm	同上
高　さ	1142	±11mm	同上

注：主要寸法は，工事計画記載の公称値

中央制御室可搬型陽圧化空調機（フィルタユニット）（6,7 号機共用）

主要寸法 (mm)		許容範囲	根　　拠
上部側吸込口径	250	＋0，－2mm	製造能力，製造実績を考慮したメーカ基準
下部側吸込口径	250	＋0，－2mm	同上
吐出口径	300	＋0，－2mm	同上
た　て	1718	±17mm	同上
横	875	±9mm	同上
高　さ	1302	±13mm	同上

注：主要寸法は，工事計画記載の公称値

K7 ① 7-2-1-2-3-1 R1E

7.2.1.3　中央制御室待避室陽圧化換気空調系

PN

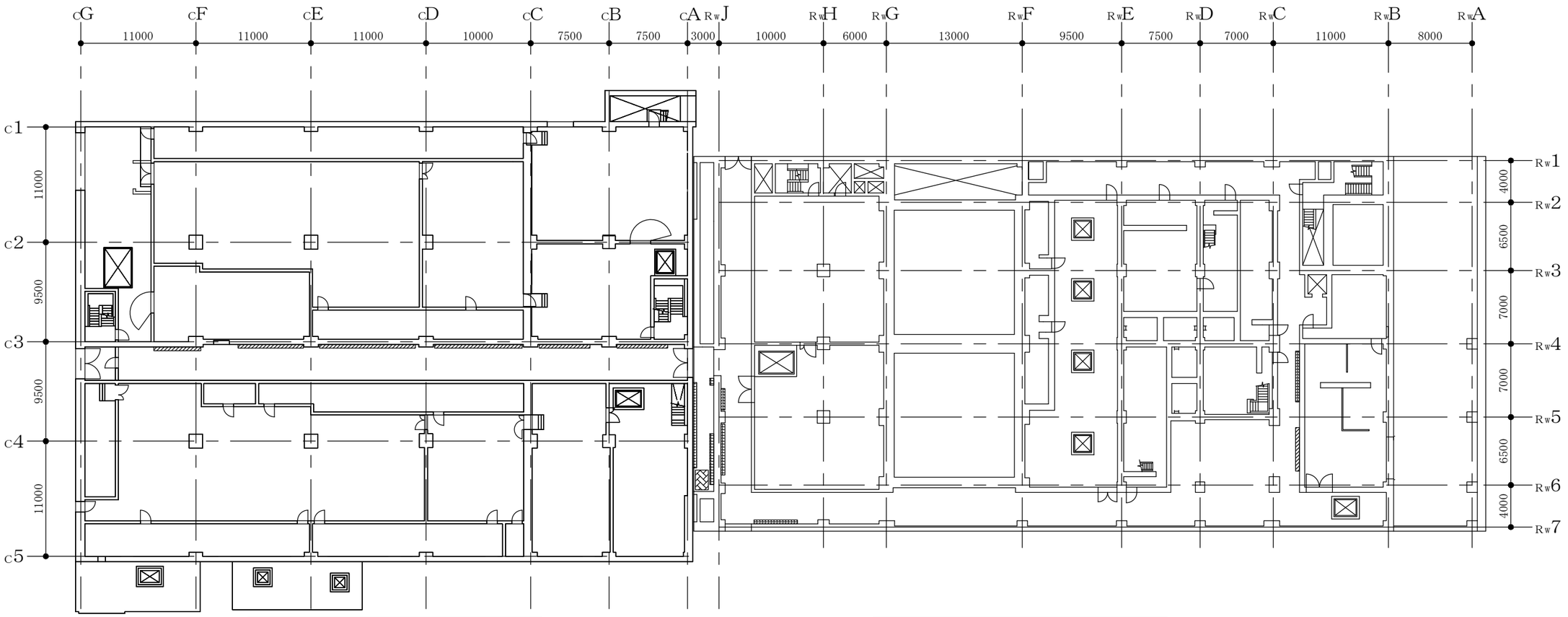

コントロール建屋　T.M.S.L.12300

廃棄物処理建屋　T.M.S.L.12300

中央制御室待避室陽圧化装置（空気ボンベ）（6,7号機共用）の保管場所及び取付箇所を示す。*
中央制御室待避室陽圧化装置（配管）ボンベ接続管（6,7号機共用）の保管場所及び取付箇所を示す。*

中央制御室待避室陽圧化装置（空気ボンベ）（6,7号機共用）T.M.S.L.12500の保管場所及び取付箇所を示す。*
中央制御室待避室陽圧化装置（配管）ボンベ接続管（6,7号機共用）T.M.S.L.12500の保管場所及び取付箇所を示す。*

中央制御室待避室陽圧化装置（配管）1.25m 高圧ホース（6,7号機共用）T.M.S.L.12500の保管場所及び取付箇所を示す。

注：寸法はmmを示す。

注記＊：予備を含めた200個をコントロール建屋T.M.S.L.12300mmに104個，コントロール建屋T.M.S.L.12500mmに22個，廃棄物処理建屋T.M.S.L.12300mmに12個，廃棄物処理建屋T.M.S.L.12500mmに62個保管する。

工事計画認可申請	第7-2-1-3-1-1図
柏崎刈羽原子力発電所第７号機	
名称	放射線管理施設のうち換気設備のうち中央制御室換気空調系（中央制御室待避室陽圧化換気空調系）に係る機器の配置を明示した図面
東京電力ホールディングス株式会社	

系統番号：U41

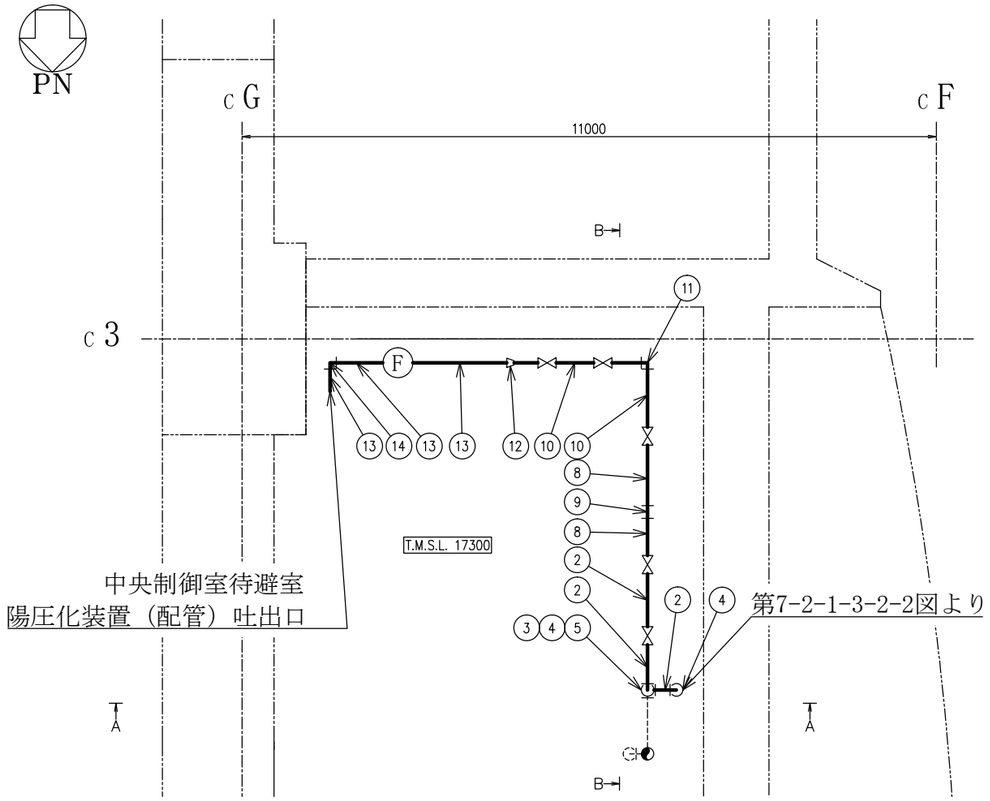

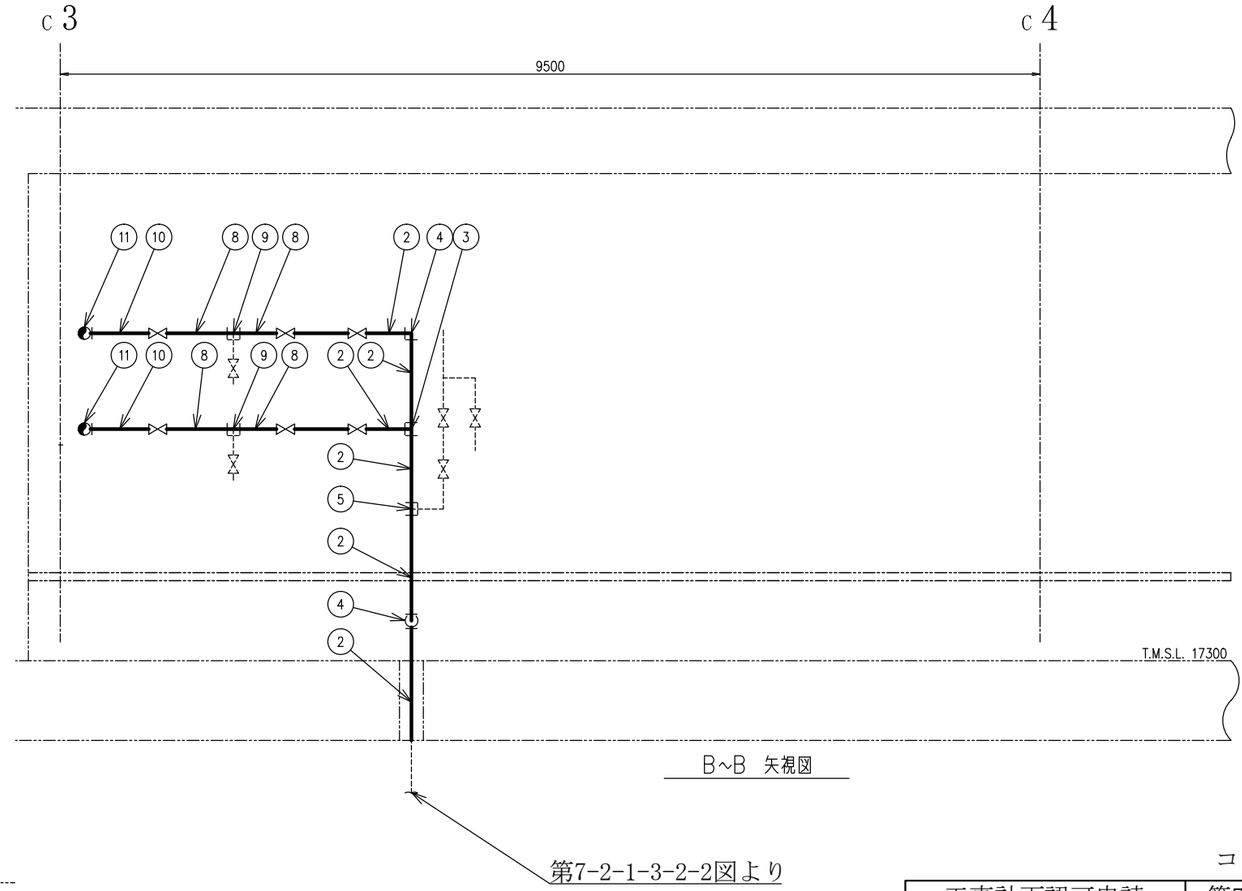

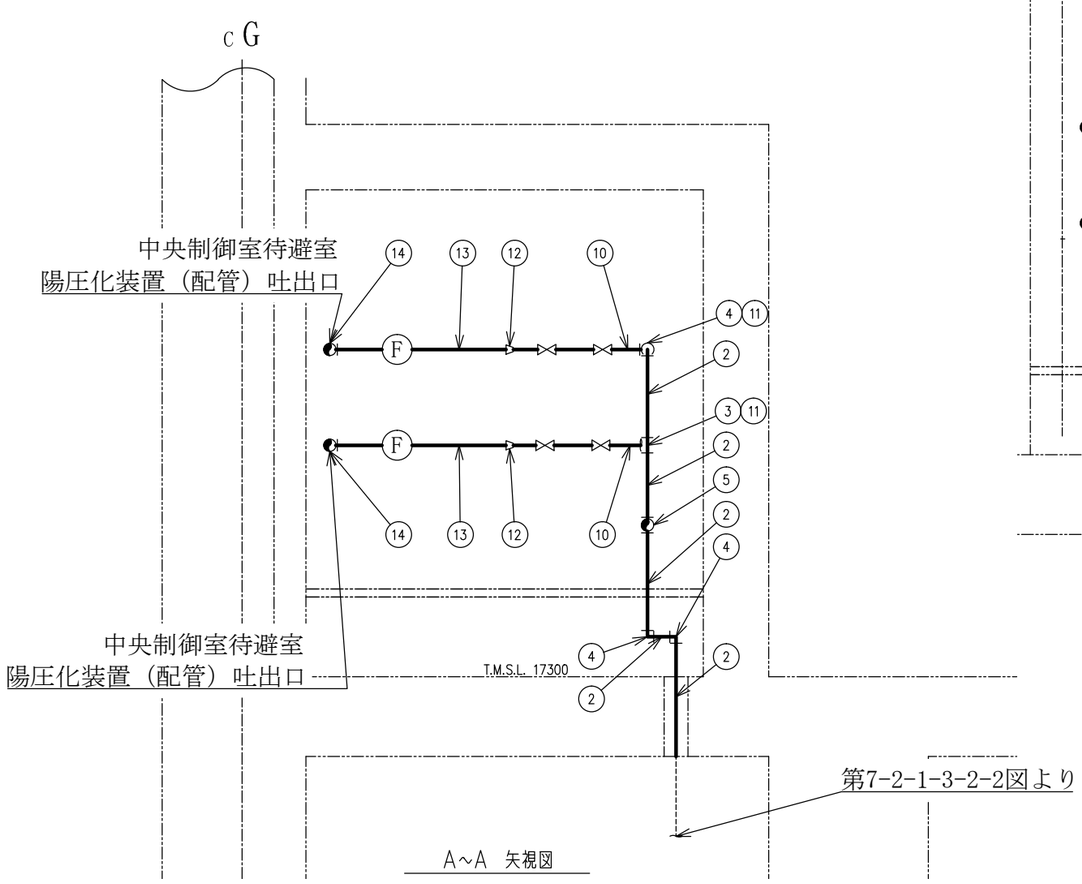

注1　：寸法はmmを示す。
注2　：図中の丸番号は別紙1のNo.を示す。

コントロール建屋

工事計画認可申請	第7-2-1-3-2-1図
柏崎刈羽原子力発電所第７号機	
名称	放射線管理施設のうち換気設備のうち中央制御室換気空調系（中央制御室待避室陽圧化換気空調系）に係る主配管の配置を明示した図面（その1）
東京電力ホールディングス株式会社	

系統番号：U41

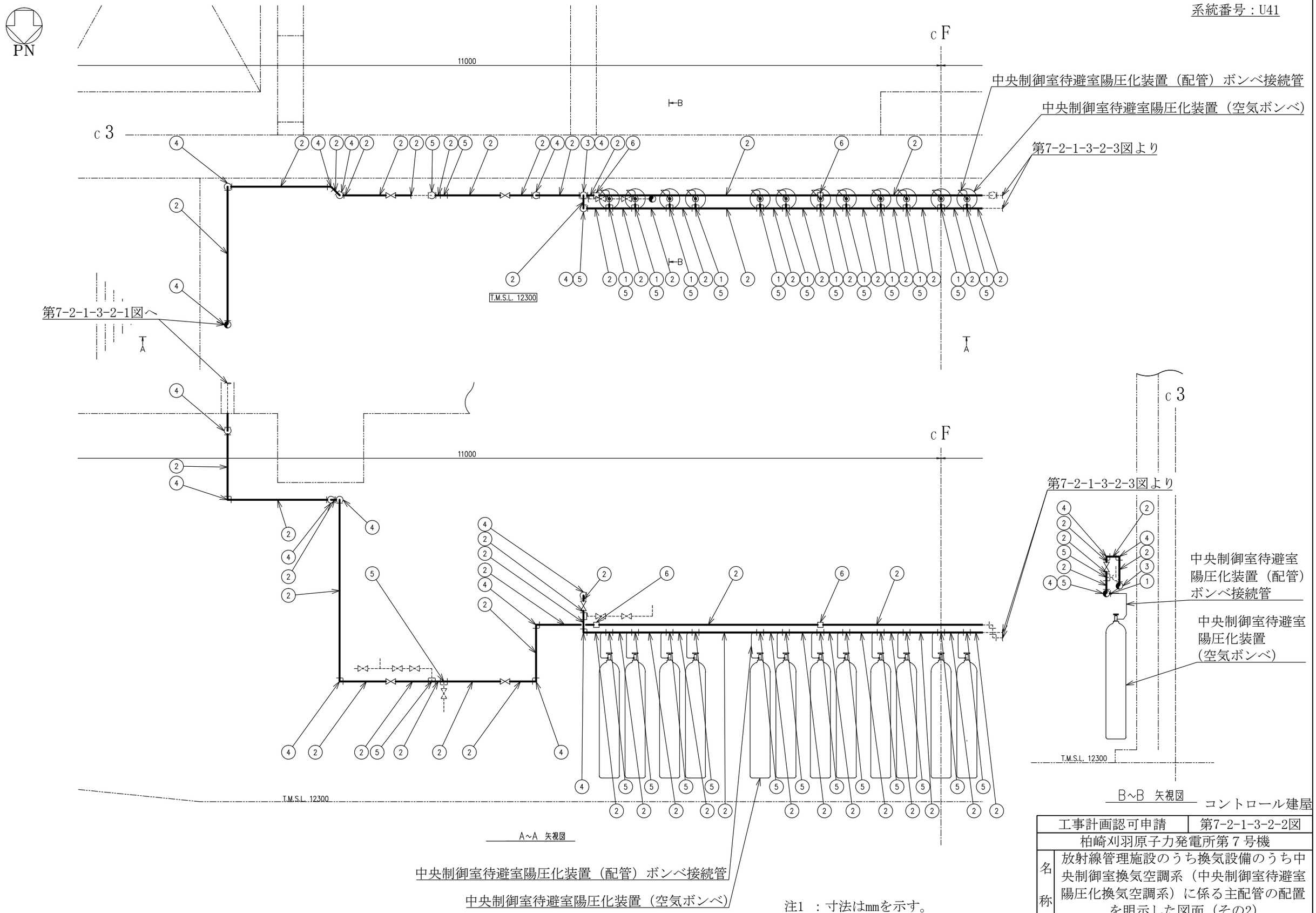

注1 ：寸法はmmを示す。
注2 ：図中の丸番号は別紙1のNo.を示す。

工事計画認可申請	第7-2-1-3-2-2図
柏崎刈羽原子力発電所第７号機	
名称	放射線管理施設のうち換気設備のうち中央制御室換気空調系（中央制御室待避室陽圧化換気空調系）に係る主配管の配置を明示した図面（その2）
東京電力ホールディングス株式会社	

0316

系統番号：U41

PN

cF

cE

11000

中央制御室待避室陽圧化装置（配管）ボンベ接続管

中央制御室待避室陽圧化装置（空気ボンベ）

c3

第7-2-1-3-2-4図より

第7-2-1-3-2-2図へ

T.M.S.L. 12300

A～A 矢視図

B～B 矢視図

中央制御室待避室陽圧化装置（配管）ボンベ接続管

中央制御室待避室陽圧化装置（空気ボンベ）

コントロール建屋

注1 ：寸法はmmを示す。
注2 ：図中の丸番号は別紙1のNo.を示す。

工事計画認可申請	第7-2-1-3-2-3図
柏崎刈羽原子力発電所第７号機	
名称	放射線管理施設のうち換気設備のうち中央制御室換気空調系（中央制御室待避室陽圧化換気空調系）に係る主配管の配置を明示した図面（その3）
東京電力ホールディングス株式会社	

0316

系統番号：U41

PN

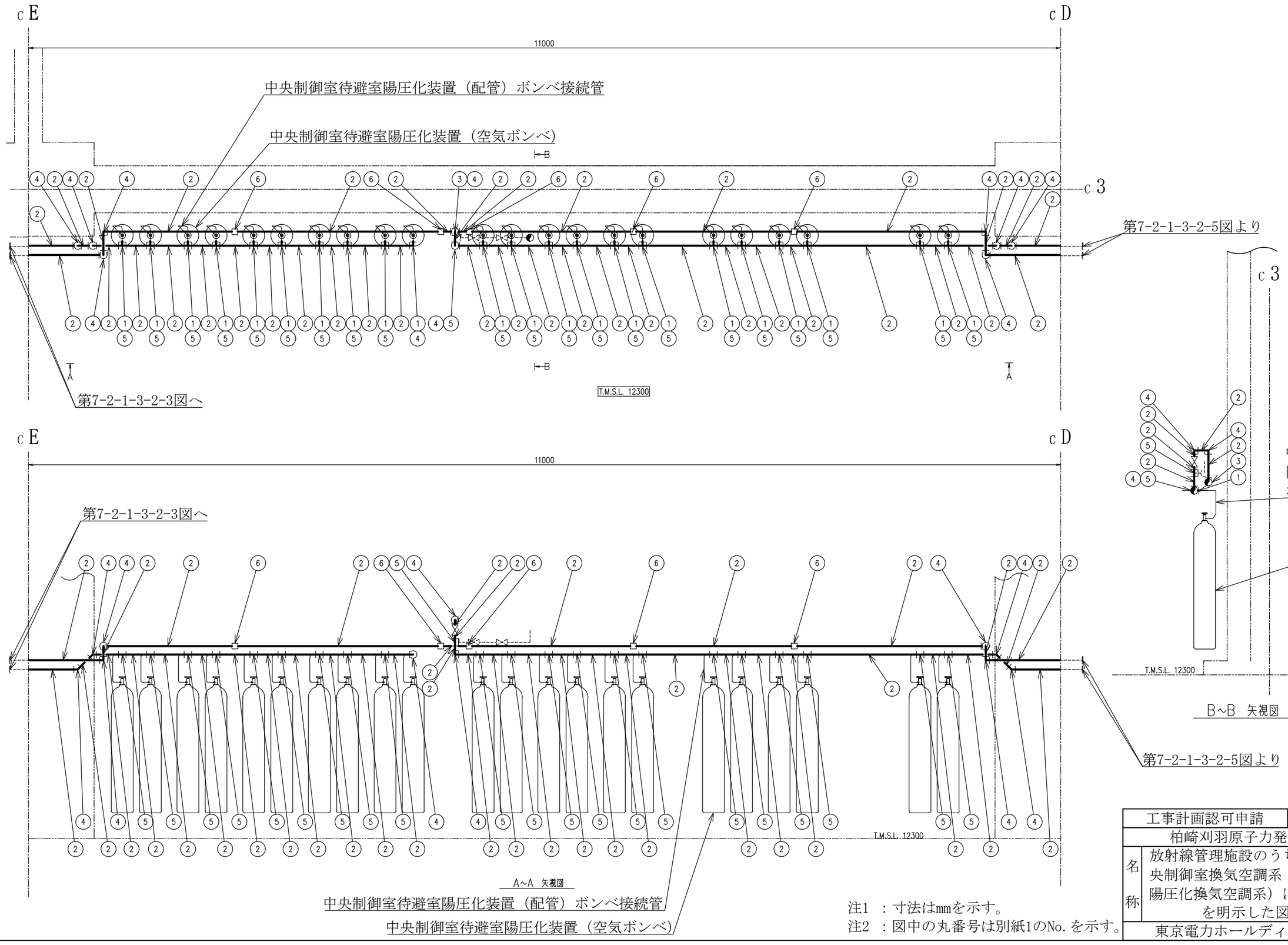

コントロール建屋

注1 ：寸法はmmを示す。
注2 ：図中の丸番号は別紙1のNo.を示す。

工事計画認可申請	第7-2-1-3-2-4図
柏崎刈羽原子力発電所第７号機	
名称	放射線管理施設のうち換気設備のうち中央制御室換気空調系（中央制御室待避室陽圧化換気空調系）に係る主配管の配置を明示した図面（その4）
東京電力ホールディングス株式会社	

0317

系統番号：U41

PN

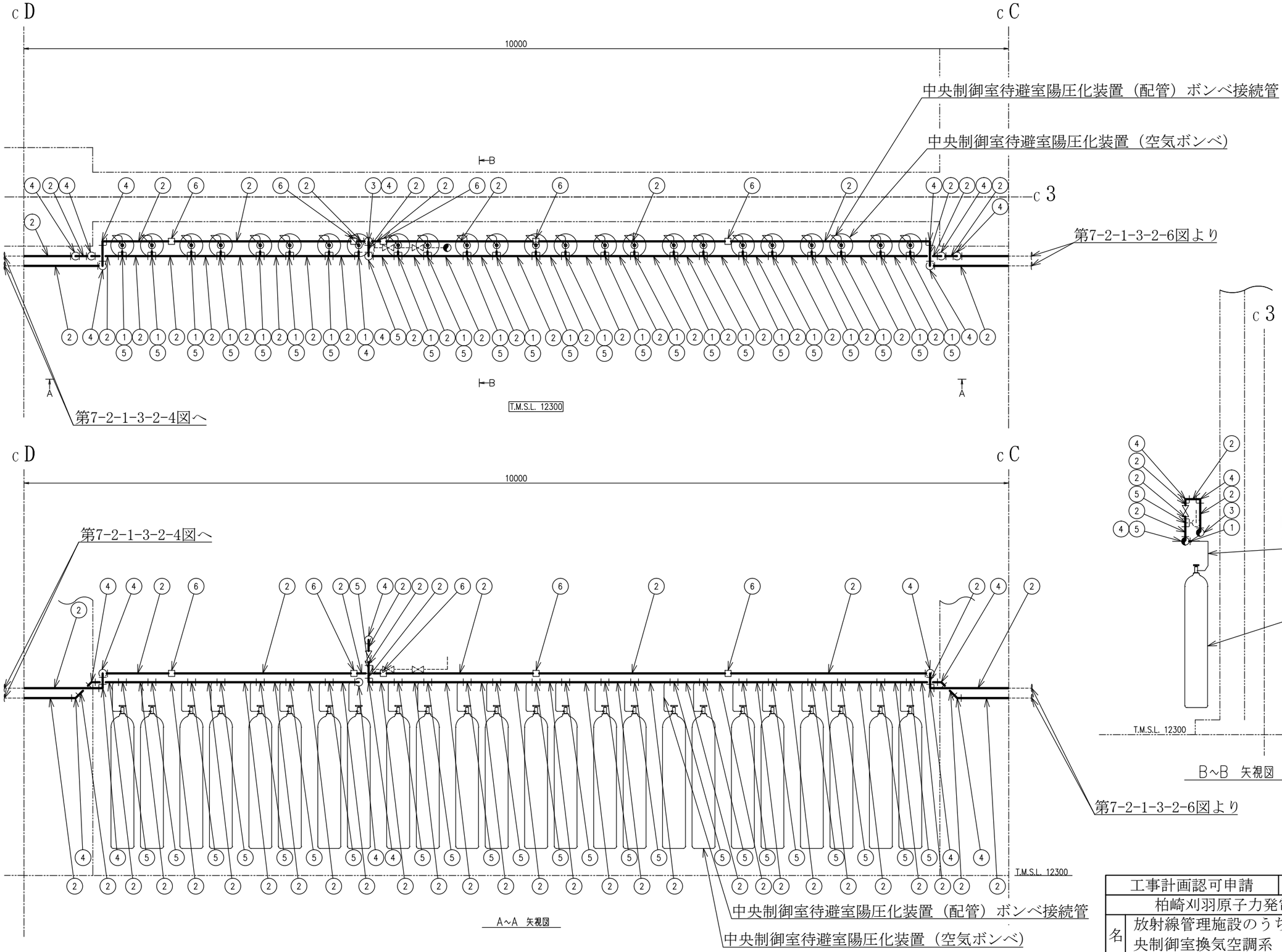

B～B 矢視図

コントロール建屋

工事計画認可申請	第7-2-1-3-2-5図
柏崎刈羽原子力発電所第７号機	
名称	放射線管理施設のうち換気設備のうち中央制御室換気空調系（中央制御室待避室陽圧化換気空調系）に係る主配管の配置を明示した図面（その5）
東京電力ホールディングス株式会社	

注1 ：寸法はmmを示す。
注2 ：図中の丸番号は別紙1のNo.を示す。

系統番号：U41

PN

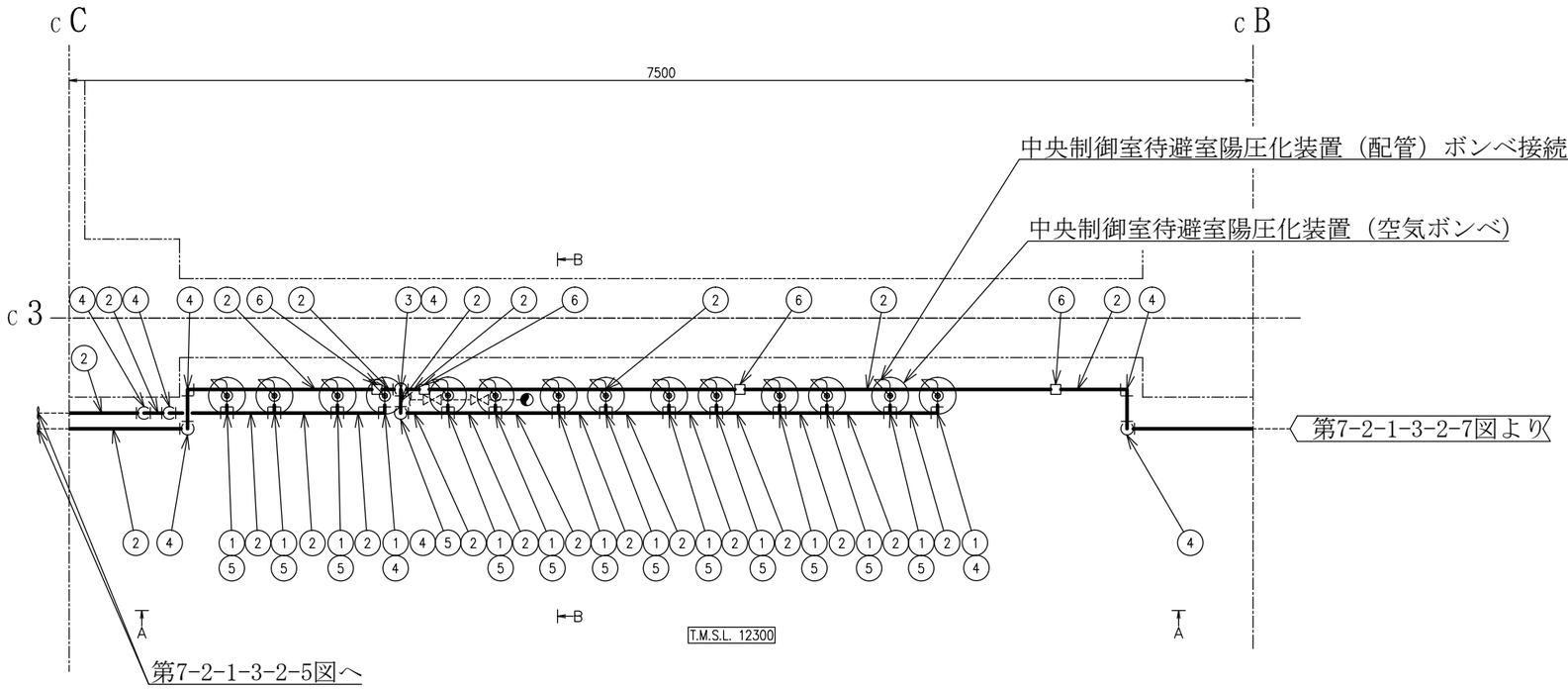

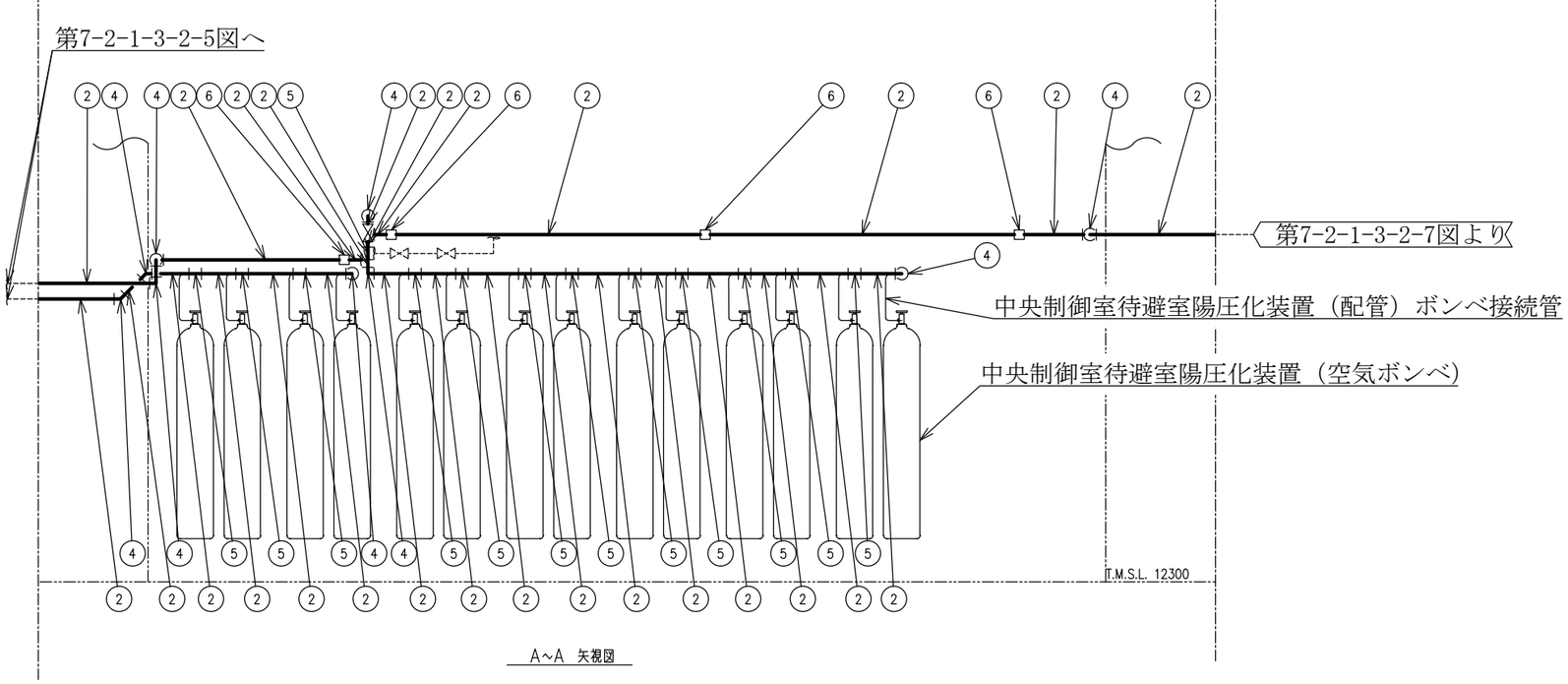

A～A 矢視図

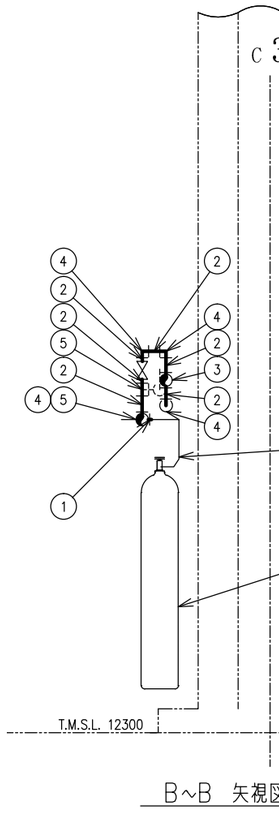

B～B 矢視図

コントロール建屋

注1 ：寸法はmmを示す。
注2 ：図中の丸番号は別紙1のNo.を示す。

工事計画認可申請	第7-2-1-3-2-6図
柏崎刈羽原子力発電所第７号機	
名称	放射線管理施設のうち換気設備のうち中央制御室換気空調系（中央制御室待避室陽圧化換気空調系）に係る主配管の配置を明示した図面（その6）
東京電力ホールディングス株式会社	

系統番号：U41

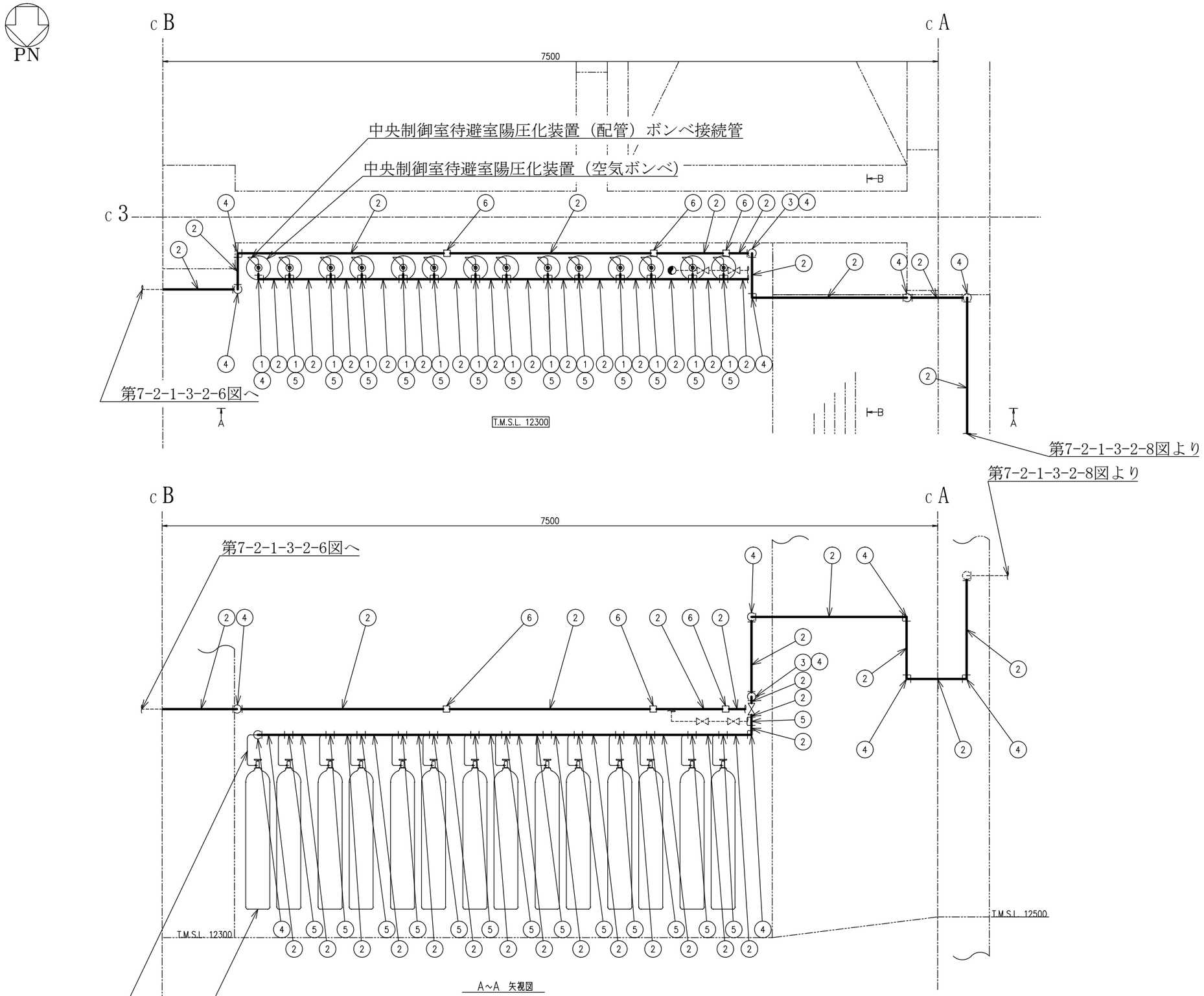

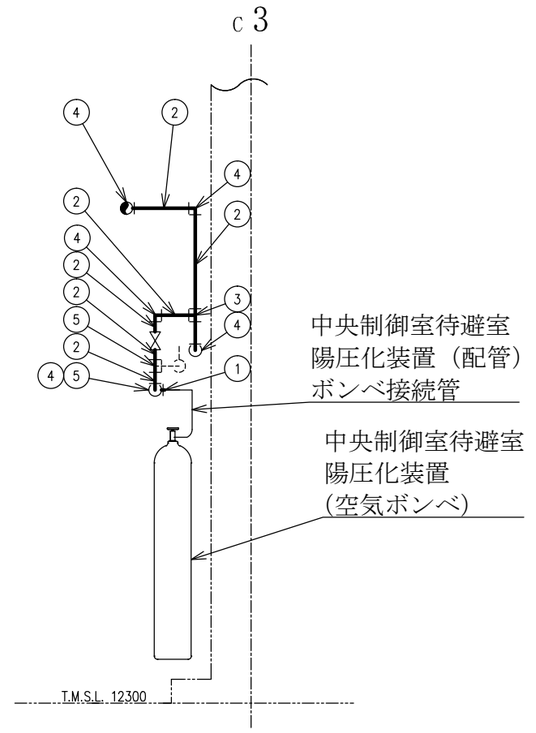

B～B 矢視図

注1 ：寸法はmmを示す。
注2 ：図中の丸番号は別紙1のNo.を示す。

コントロール建屋

工事計画認可申請	第7-2-1-3-2-7図
柏崎刈羽原子力発電所第７号機	
名称	放射線管理施設のうち換気設備のうち中央制御室換気空調系（中央制御室待避室陽圧化換気空調系）に係る主配管の配置を明示した図面（その7）
東京電力ホールディングス株式会社	

系統番号：U41

PN

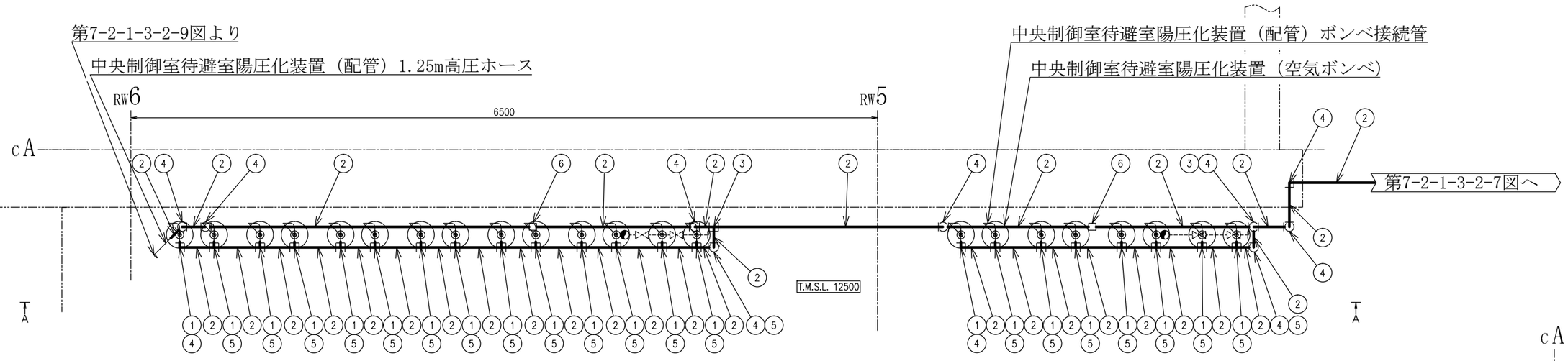

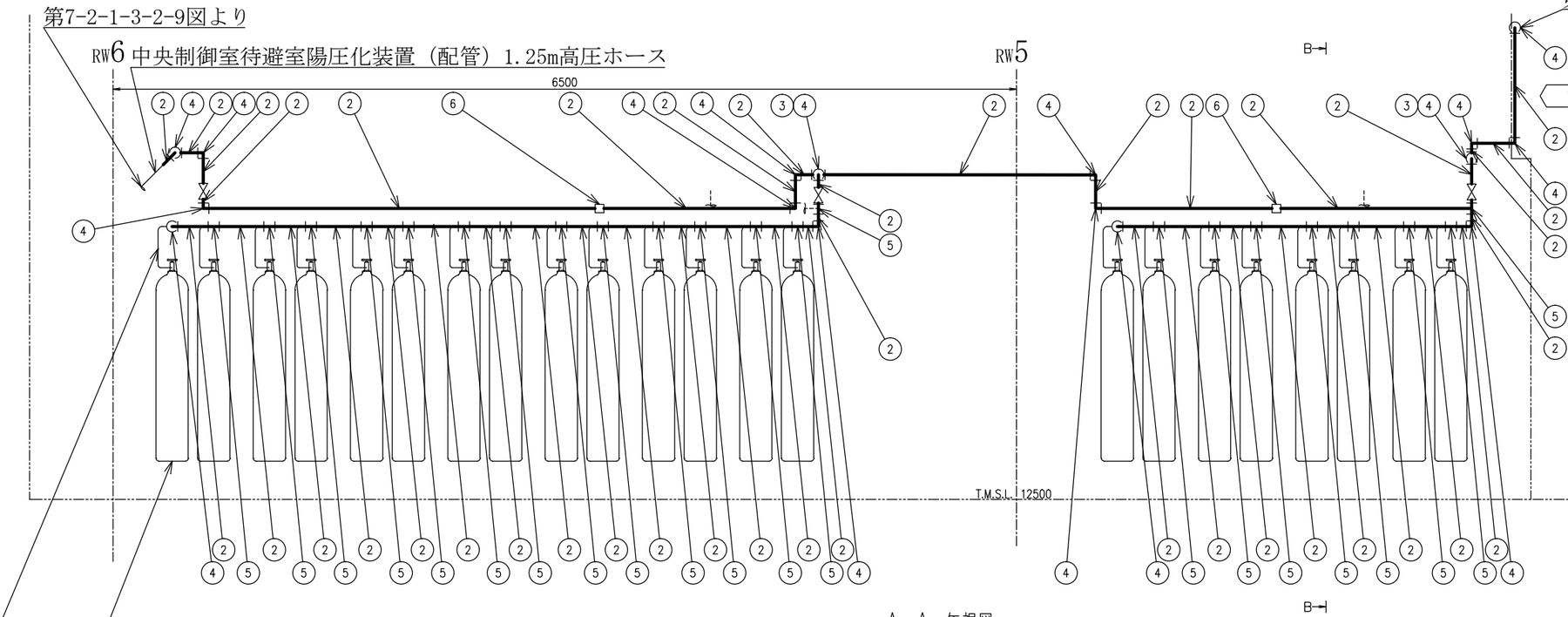

A～A　矢視図

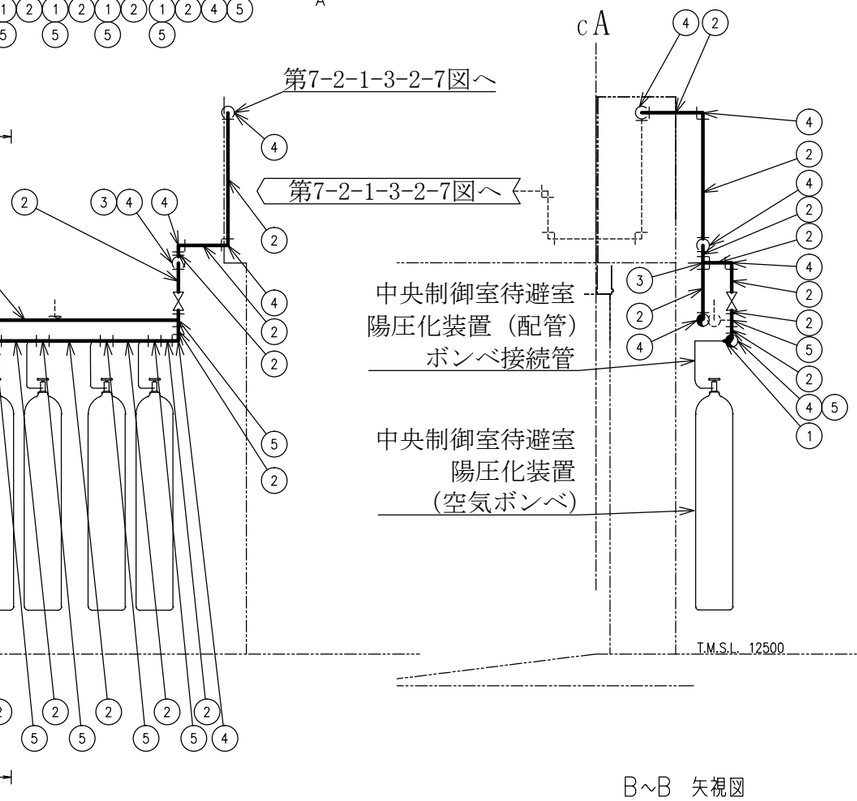

B～B　矢視図

コントロール建屋　廃棄物処理建屋

注1　：寸法はmmを示す。
注2　：図中の丸番号は別紙1のNo.を示す。

工事計画認可申請	第7-2-1-3-2-8図
柏崎刈羽原子力発電所第７号機	
名称	放射線管理施設のうち換気設備のうち中央制御室換気空調系（中央制御室待避室陽圧化換気空調系）に係る主配管の配置を明示した図面（その8）
東京電力ホールディングス株式会社	

PN

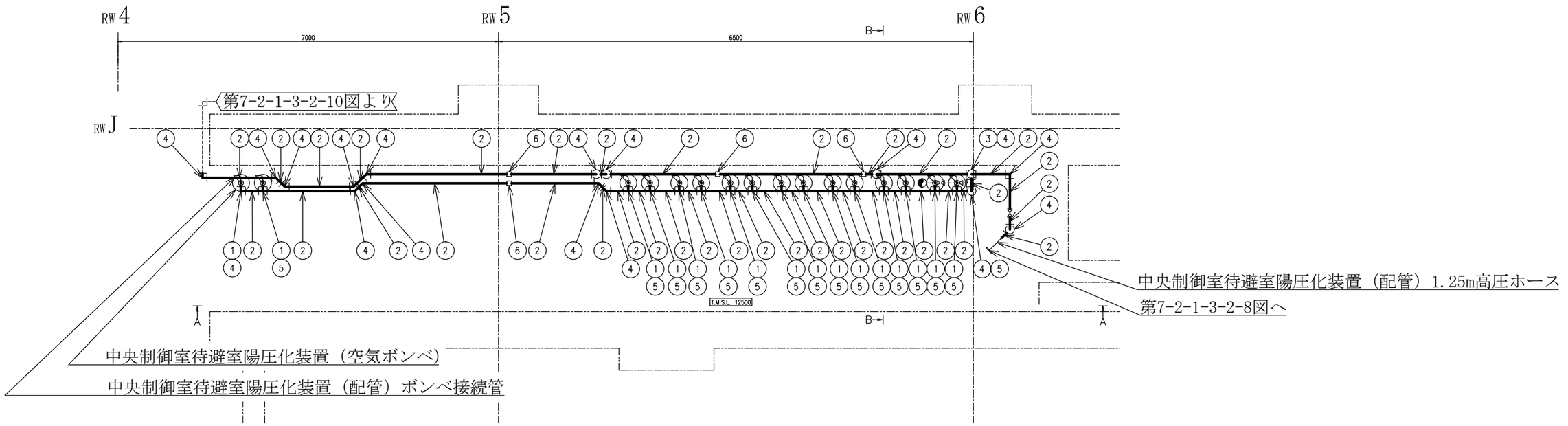

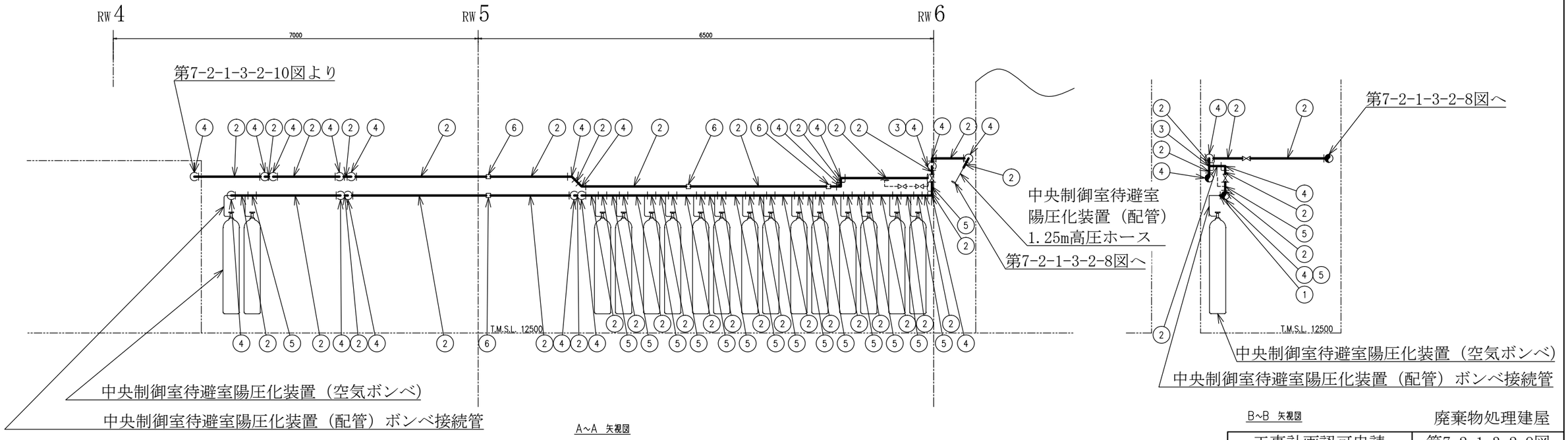

A~A 矢視図

B~B 矢視図

廃棄物処理建屋

注1 ：寸法はmmを示す。
注2 ：図中の丸番号は別紙1のNo.を示す。

工事計画認可申請	第7-2-1-3-2-9図
柏崎刈羽原子力発電所第７号機	
名称	放射線管理施設のうち換気設備のうち中央制御室換気空調系（中央制御室待避室陽圧化換気空調系）に係る主配管の配置を明示した図面（その9）
東京電力ホールディングス株式会社	

PN

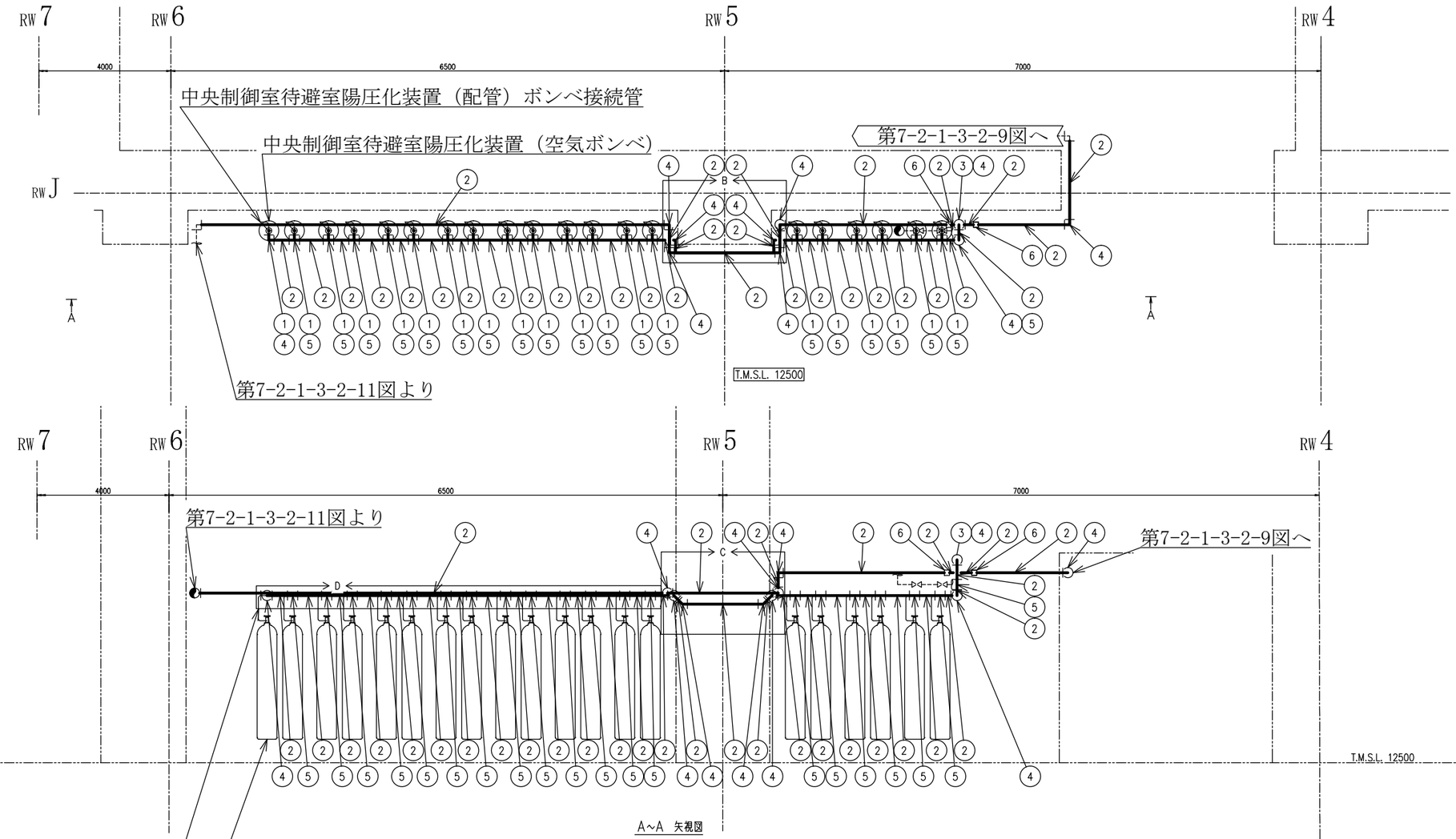

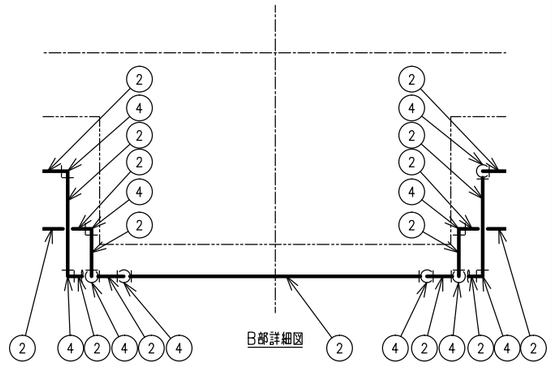

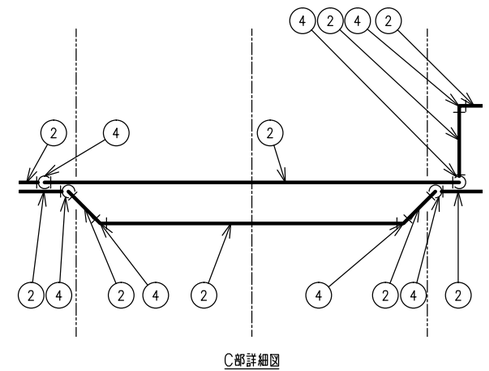

A~A 矢視図

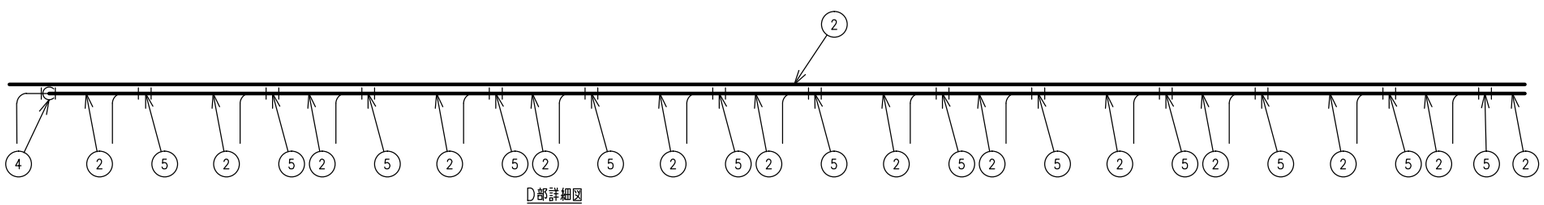

注1 ：寸法はmmを示す。
注2 ：図中の丸番号は別紙1のNo.を示す。

廃棄物処理建屋

工事計画認可申請	第7-2-1-3-2-10図
柏崎刈羽原子力発電所第７号機	
名称	放射線管理施設のうち換気設備のうち中央制御室換気空調系（中央制御室待避室陽圧化換気空調系）に係る主配管の配置を明示した図面（その10）
東京電力ホールディングス株式会社	

系統番号：U41

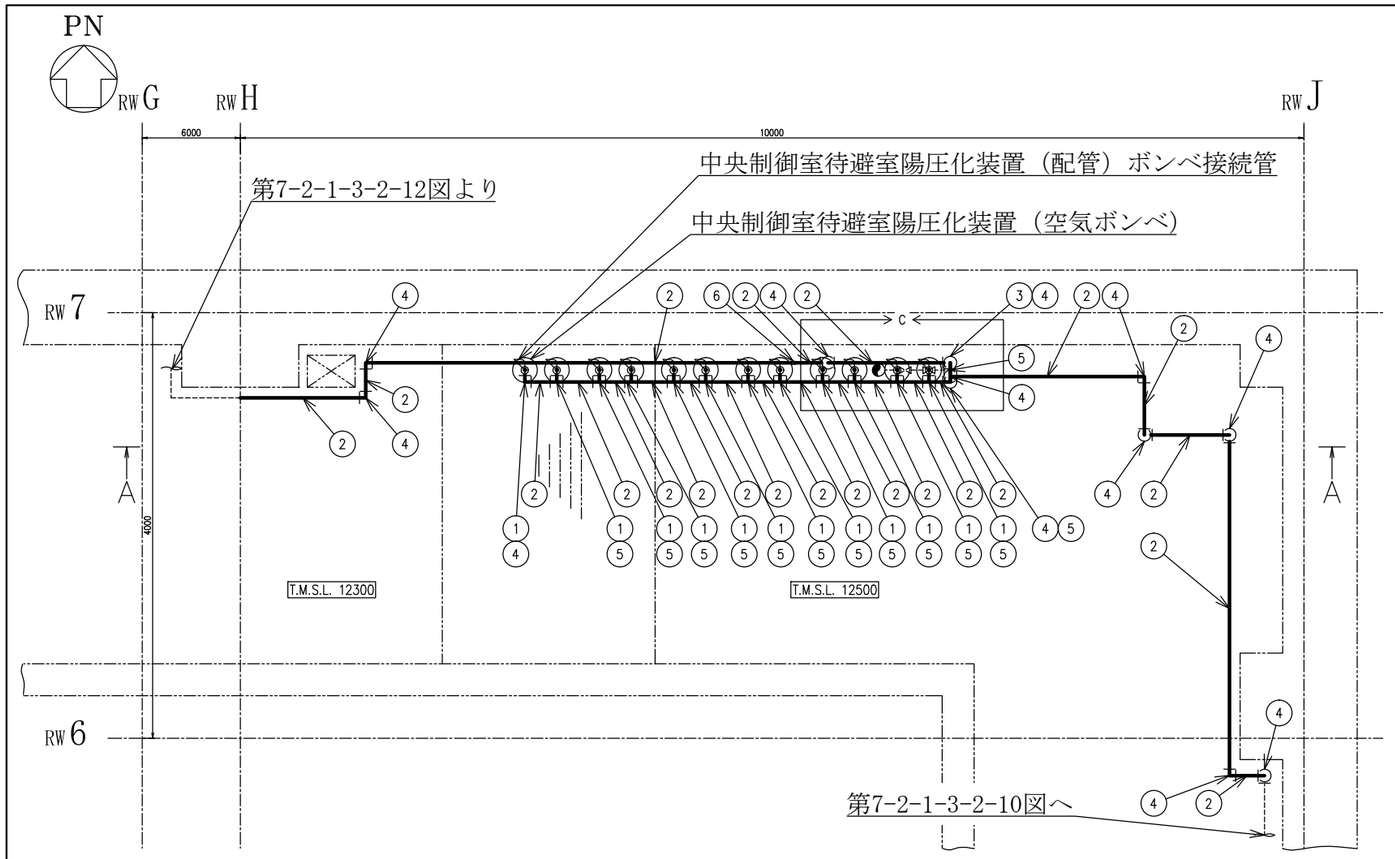

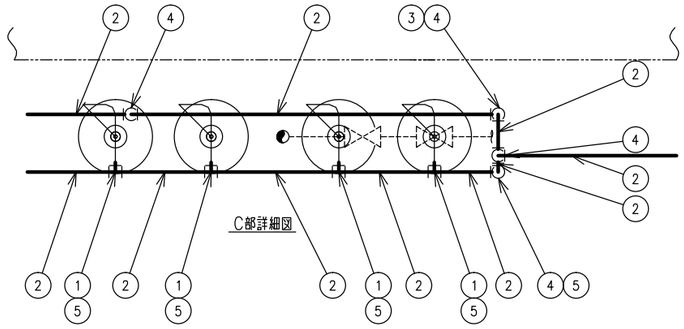

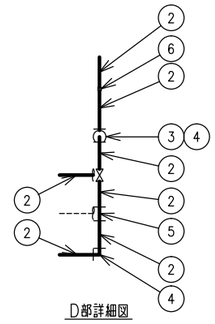

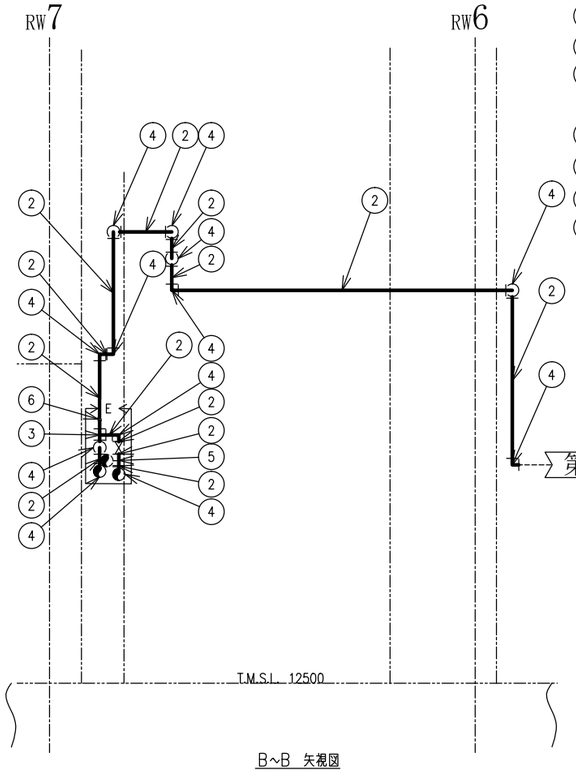

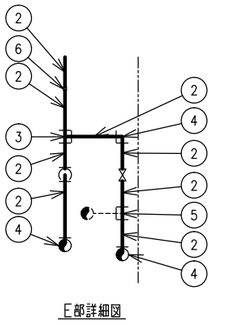

第7-2-1-3-2-10図へ

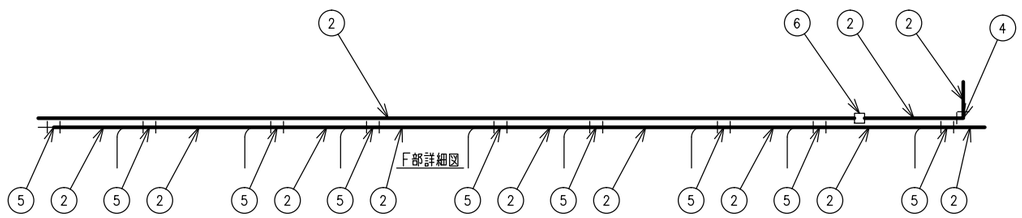

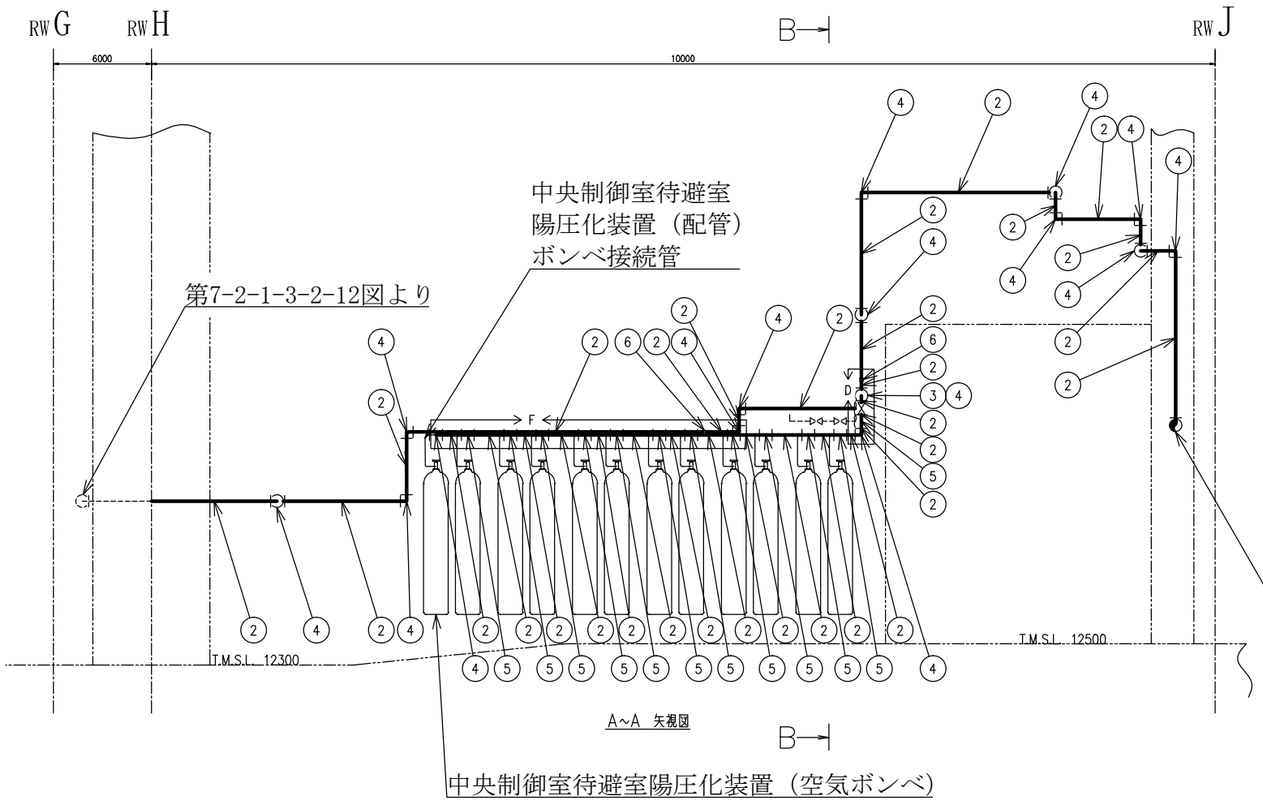

第7-2-1-3-2-10図へ

注1 ：寸法はmmを示す。
注2 ：図中の丸番号は別紙1のNo.を示す。

廃棄物処理建屋

工事計画認可申請	第7-2-1-3-2-11図
柏崎刈羽原子力発電所第７号機	
名称	放射線管理施設のうち換気設備のうち中央制御室換気空調系（中央制御室待避室陽圧化換気空調系）に係る主配管の配置を明示した図面（その11）
東京電力ホールディングス株式会社	

PN

系統番号：U41

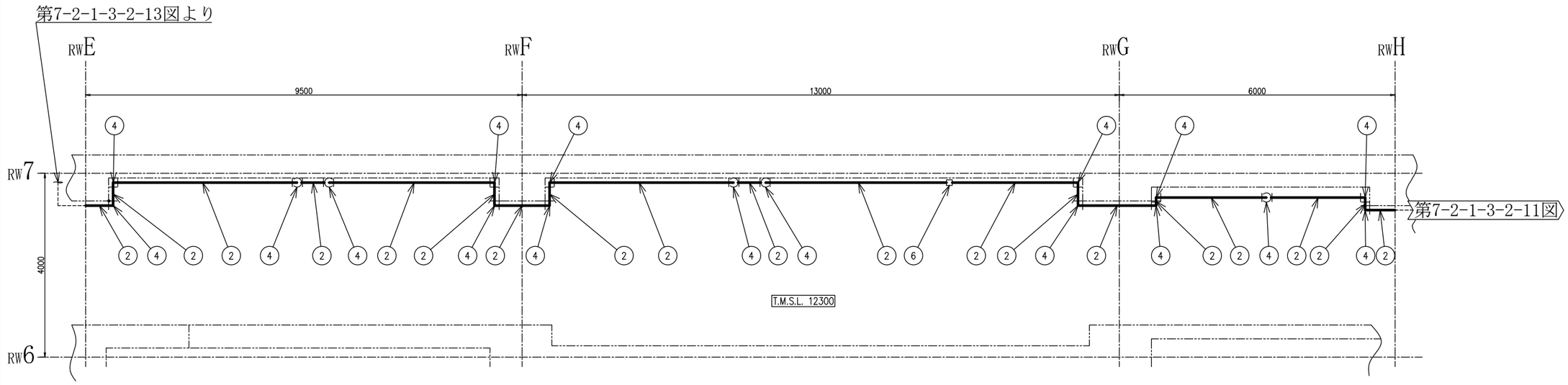

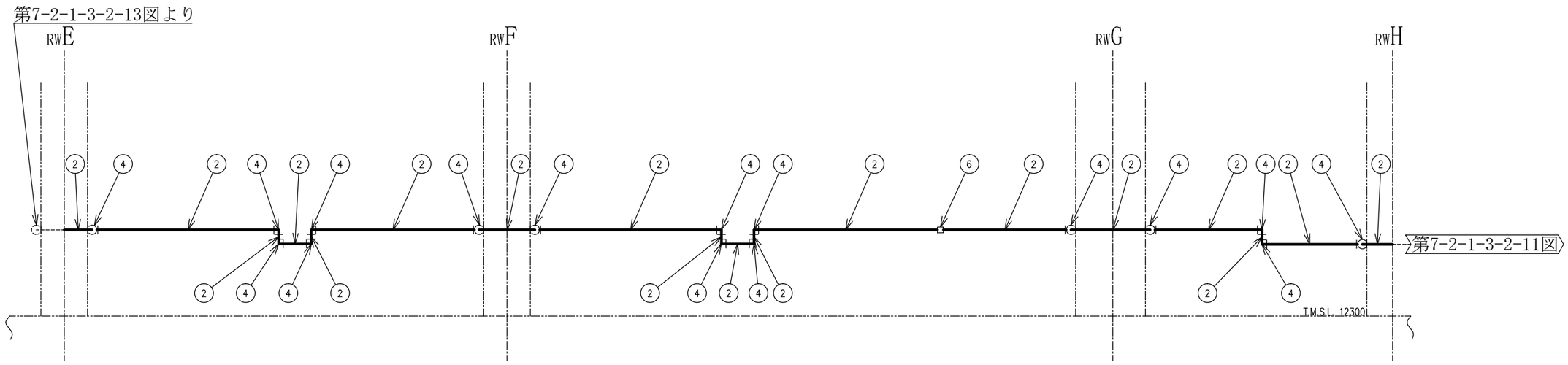

注1　：寸法はmmを示す。
注2　：図中の丸番号は別紙1のNo.を示す。

廃棄物処理建屋

工事計画認可申請	第7-2-1-3-2-12図
柏崎刈羽原子力発電所第７号機	
名称	放射線管理施設のうち換気設備のうち中央制御室換気空調系（中央制御室待避室陽圧化換気空調系）に係る主配管の配置を明示した図面（その12）
東京電力ホールディングス株式会社	

系統番号：U41

PN

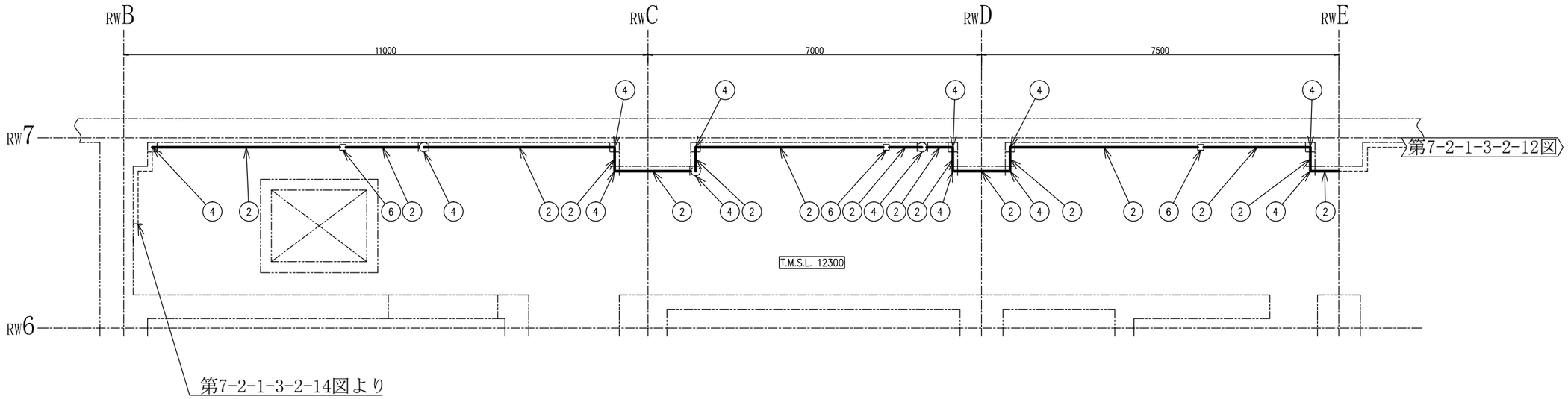

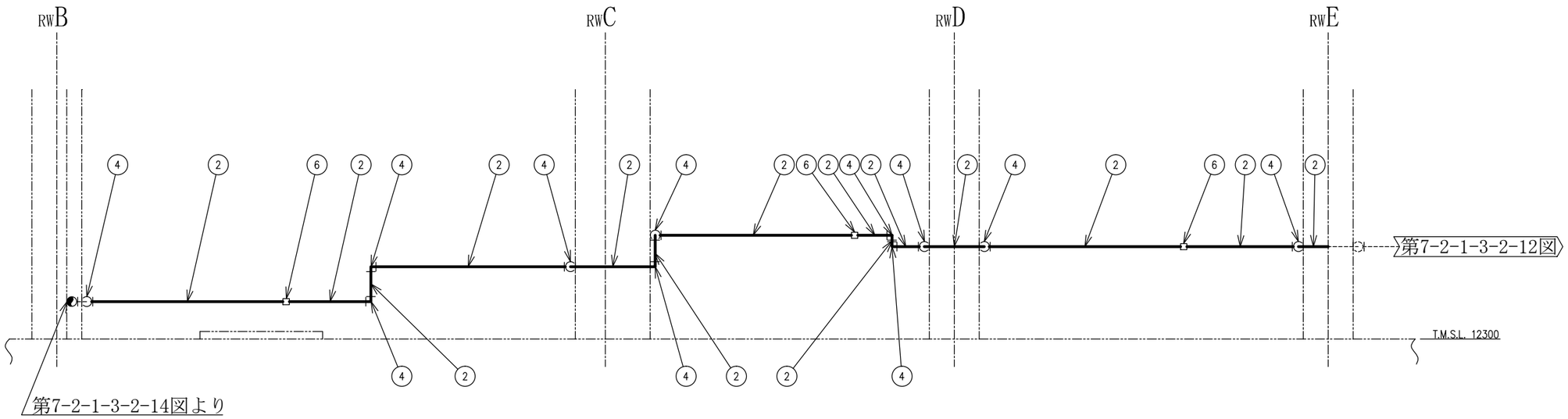

廃棄物処理建屋

工事計画認可申請	第7-2-1-3-2-13図
柏崎刈羽原子力発電所第７号機	
名称	放射線管理施設のうち換気設備のうち中央制御室換気空調系（中央制御室待避室陽圧化換気空調系）に係る主配管の配置を明示した図面（その13）
東京電力ホールディングス株式会社	

注1　：寸法はmmを示す。
注2　：図中の丸番号は別紙1のNo.を示す。

系統番号：U41

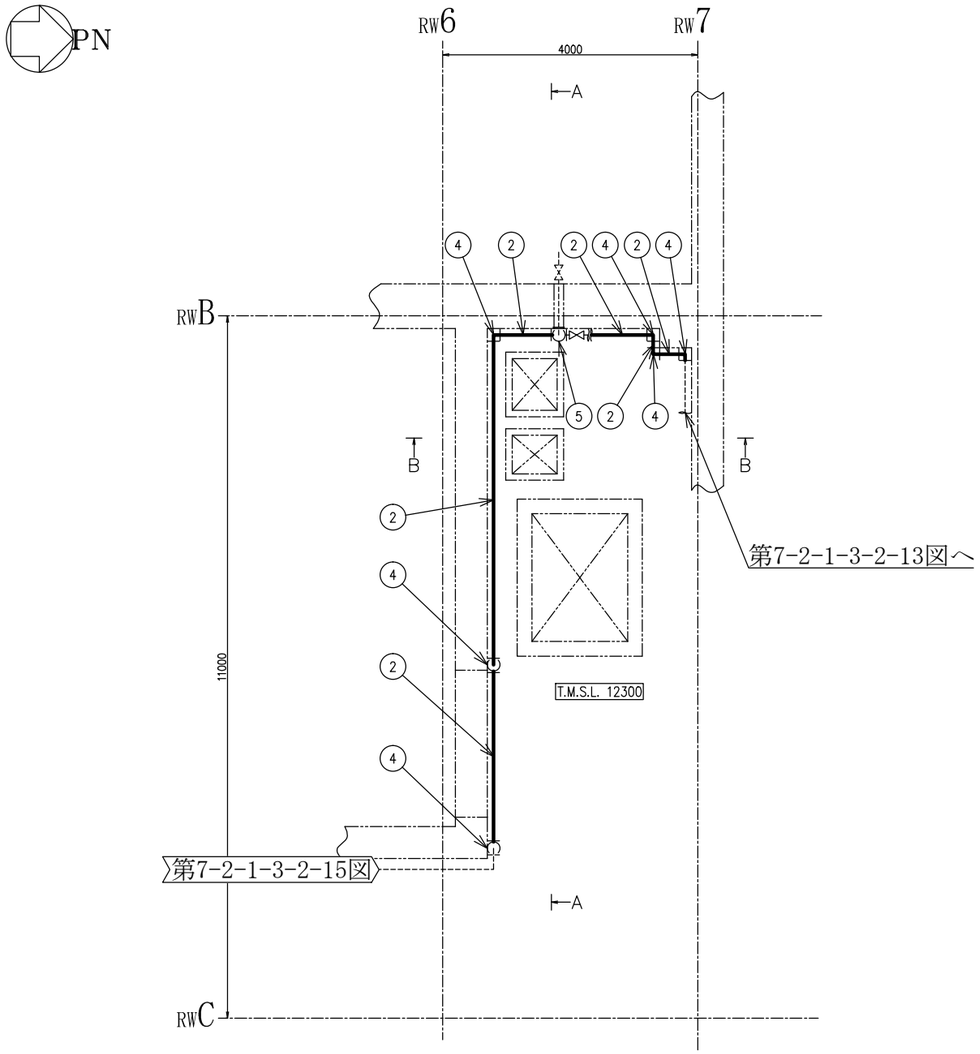

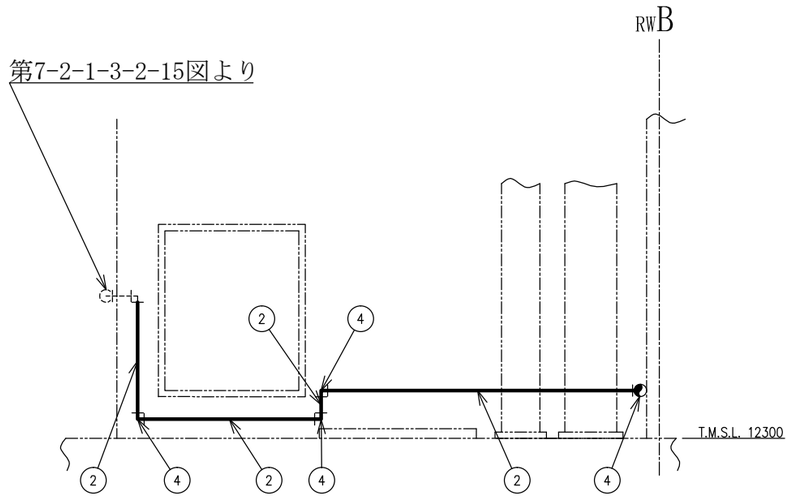

A～A 矢視図

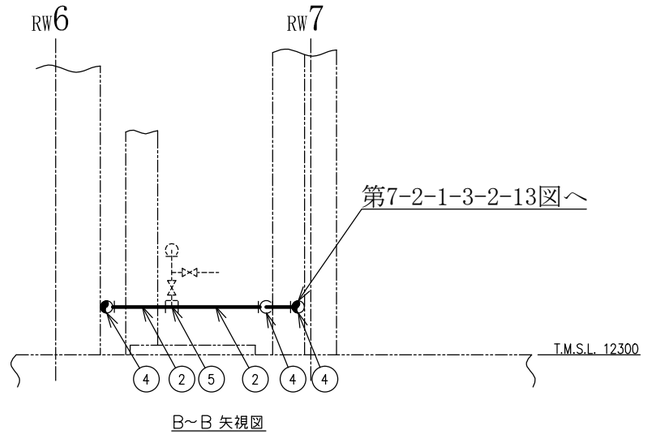

B～B 矢視図

注1　：寸法はmmを示す。
注2　：図中の丸番号は別紙1のNo.を示す。

廃棄物処理建屋

工事計画認可申請	第7-2-1-3-2-14図
柏崎刈羽原子力発電所第７号機	
名称	放射線管理施設のうち換気設備のうち中央制御室換気空調系（中央制御室待避室陽圧化換気空調系）に係る主配管の配置を明示した図面（その14）
東京電力ホールディングス株式会社	

系統番号：U41

PN

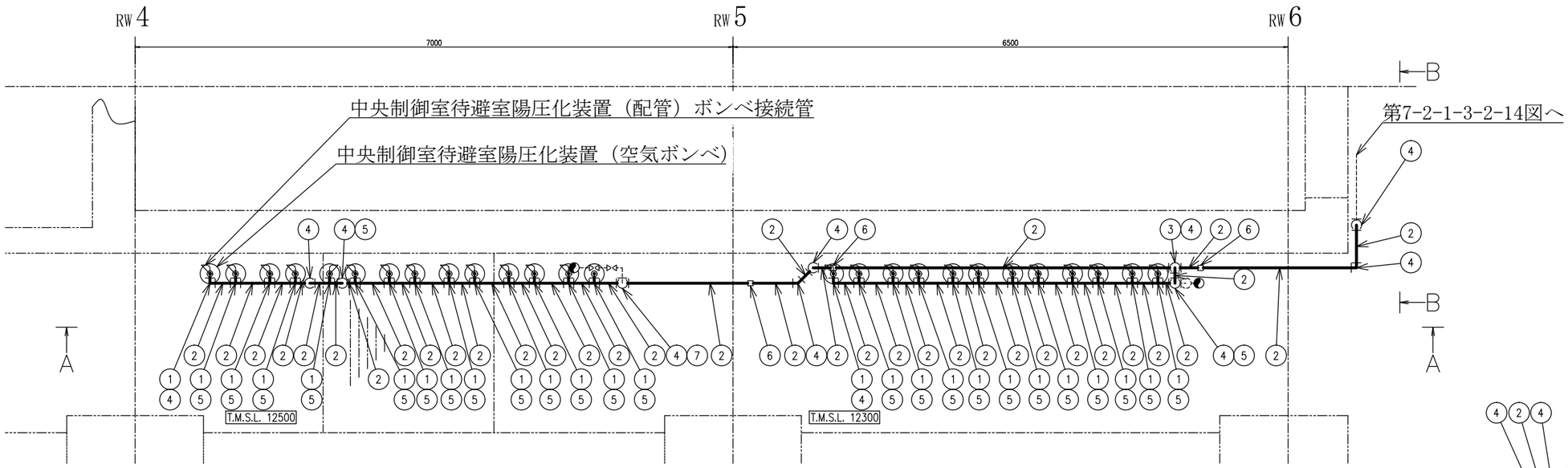

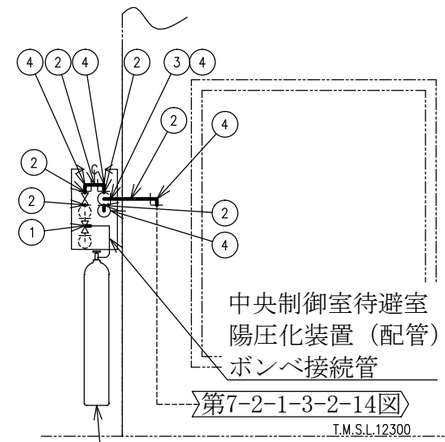

B~B 矢視図

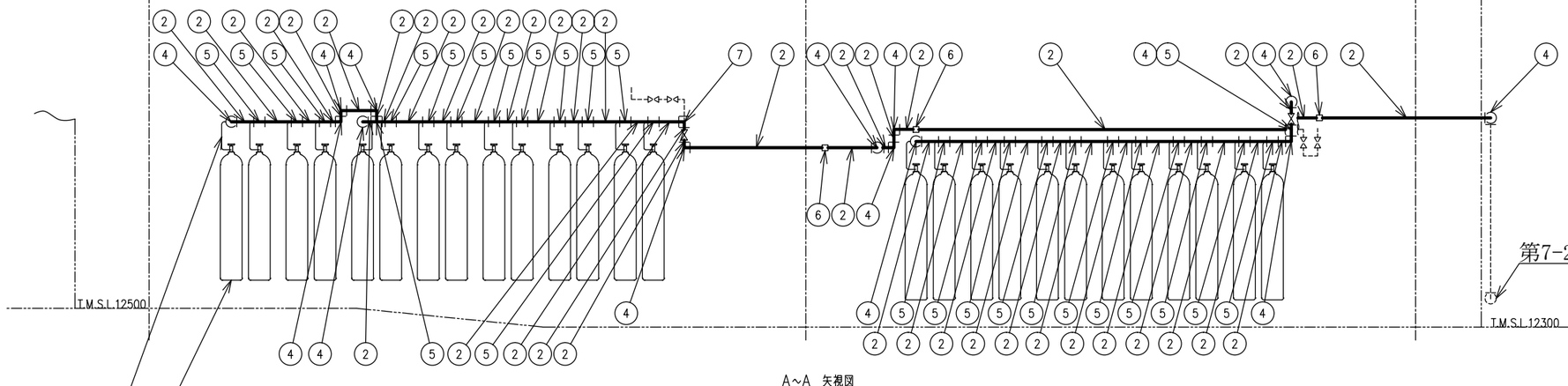

A~A 矢視図

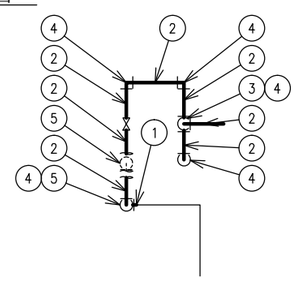

C部詳細図

廃棄物処理建屋

工事計画認可申請	第7-2-1-3-2-15図
柏崎刈羽原子力発電所第７号機	
名称	放射線管理施設のうち換気設備のうち中央制御室換気空調系（中央制御室待避室陽圧化換気空調系）に係る主配管の配置を明示した図面（その15）
東京電力ホールディングス株式会社	

注1 ：寸法はmmを示す。
注2 ：図中の丸番号は別紙1のNo.を示す。

第 7-2-1-3-2-1～15 図　放射性管理施設のうち換気設備のうち中央制御室換気空調系（中央制御室待避室陽圧化換気空調系）に係る主配管の配置を明示した図面　別紙 1

工事計画抜粋

・常設

変更前							変更後							No. *6
名称		最高使用圧力 (MPa)	最高使用温度 (℃)	外径 (mm)	厚さ (mm)	材料	名称		最高使用圧力 (MPa)	最高使用温度 (℃)	外径 (mm)	厚さ (mm)	材料	
中央制御室待避室陽圧化換気空調系	—						中央制御室待避室陽圧化換気空調系	中央制御室待避室陽圧化装置（配管） ボンベヘッダー管 ～ 吐出口 （6,7 号機共用）	15.0*1	40*1	□	□	□	1
											21.7*2	2.8*2	SUS304TP□	2
											*2, *3 22.2 /22.2 /22.2	*2, *4 3.5 /3.5 /3.5	SUS304	3
											*2, *3, *5 22.2	*2, *4, *5 3.5	SUS304*5	4
											*2, *3 22.2 /22.2 /—	*2, *4 3.5 /3.5 /—	SUS304	5
											22.2*2, *3	3.5*2, *4	SUS304	6
											*2, *3 22.2 /— /22.2	*2, *4 3.5 /— /3.5	SUS304	7
									0.5*1	40*1	34.0*2	3.4*2	SUS304TP	8
											*2, *3 34.5 /34.5 /—	*2, *4 4.3 /4.3 /—	SUS304	9
								（次項へ続く）	0.02*1	40*1	48.6*2	3.7*2	SUS304TP	10

変更前							変更後								No.*6
名称		最高使用圧力 (MPa)	最高使用温度 (℃)	外径 (mm)	厚さ (mm)	材料	名称		最高使用圧力 (MPa)	最高使用温度 (℃)	外径 (mm)	厚さ (mm)	材料		
中央制御室待避室陽圧化換気空調系	—						中央制御室待避室陽圧化換気空調系	（前項からの続き）	0.02*1	40*1	*2, *3, *5 49.1	*2, *4, *5 4.7	SUS304*5		11
											*2, *3 49.1 /61.1	*2, *4 4.7 /4.9	SUS304		12
											60.5*2	3.9*2	SUS304TP		13
											*2, *3, *5 61.1	*2, *4, *5 4.9	SUS304*5		14

注記＊1 ：重大事故等時における使用時の値。

＊2 ：公称値を示す。

＊3 ：差込継手の差込部内径を示す。

＊4 ：差込継手の差込部最小厚さを示す。

＊5 ：エルボを示す。

＊6 ：第 7-2-1-3-2-1～15 図　放射性管理施設のうち換気設備のうち中央制御室換気空調系（中央制御室待避室陽圧化換気空調系）に係る主配管の配置を明示した図面に記載の〇番号を示す。

第 7-2-1-3-2-1～15 図　放射性管理施設のうち換気設備のうち中央制御室換気空調系（中央制御室待避室陽圧化換気空調系）に係る主配管の配置を明示した図面　別紙 2

工事計画記載の公称値の許容範囲

［主配管］

管 No. 1*1

主要寸法 (mm)		許容範囲	根　　拠
外径	[redacted]	[redacted]	ＪＩＳ　Ｂ　０４０５による製造公差
厚さ	[redacted]	[redacted]	製造能力，製造実績を考慮したメーカー基準

管 No. 2*1

主要寸法 (mm)		許容範囲	根　　拠
外径	21.7	±0.3mm	ＪＩＳ　Ｇ　３４５９による材料公差
厚さ	2.8	±10%	同上

管 No. 3*1

主要寸法 (mm)		許容範囲	根　　拠
外径	34.0	±1%	ＪＩＳ　Ｇ　３４５９による材料公差
厚さ	3.4	±10%	同上

管 No. 4*1

主要寸法 (mm)		許容範囲	根　　拠
外径	48.6	±0.5mm	ＪＩＳ　Ｇ　３４５９による材料公差
厚さ	3.7	±0.5mm	同上

工事計画記載の公称値の許容範囲（続き）

［主配管（続き）］

管 No.5*1

主要寸法 (mm)		許容範囲	根　　拠
外径	60.5	±1%	ＪＩＳ　Ｇ　３４５９による材料公差
厚さ	3.9	±0.5mm	同上

注：主要寸法は，工事計画記載の公称値を示す。

注記＊1 ：管の強度計算書の管 No.を示す。

K7 ① 7-2-1-3-2-1～15 R1E

系統番号：U41

コントロール建屋

中央制御室

中央制御室待避室

廃棄物処理建屋

50A　50A

F　F

50A　50A

40A　40A

15A　25A　40A

15A　25A　40A

D	21.7
t	2.8
M	SUS304TP

15A

接続部仕様	
接続方式	フランジ
呼び径	15A
ボルト本数	4本

中央制御室待避室
陽圧化装置（配管）
1.25m 高圧ホース接続部

接続部仕様	
接続方式	接続治具
呼び径	15A

中央制御室待避室陽圧化装置
（空気ボンベ）接続管接続部

中央制御室待避室陽圧化装置（空気ボンベ）

15A

D	21.7
t	2.8
M	SUS304TP

15A

中央制御室待避室陽圧化装置（空気ボンベ）

中央制御室待避室陽圧化装置（空気ボンベ）

中央制御室待避室陽圧化装置（空気ボンベ）

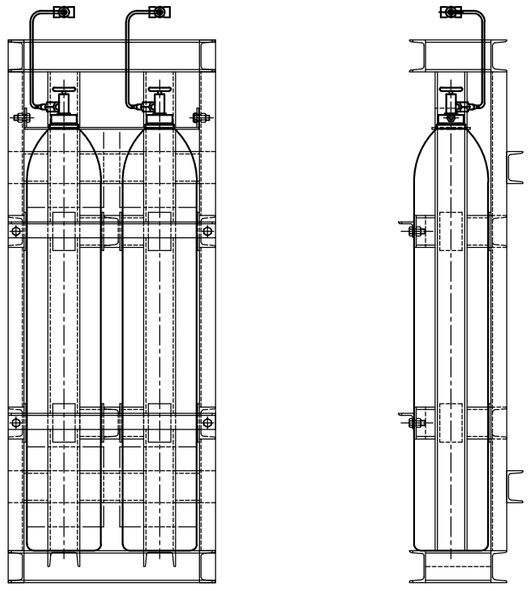

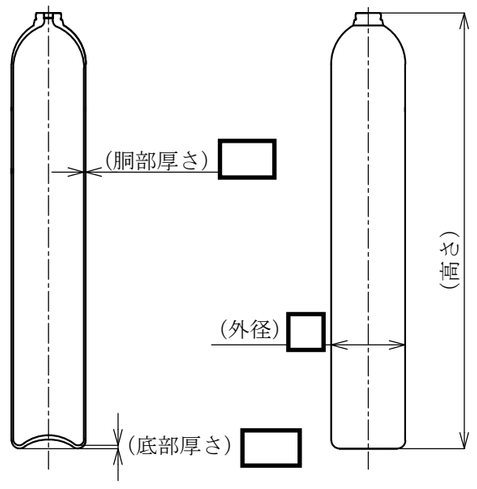

注1 ：寸法はmmを示す。
注2 ：特記なき寸法は公称値を示す。
※6,7号機共用

工事計画認可申請	第7-2-1-3-4-1図
柏崎刈羽原子力発電所第７号機	
名称	放射線管理施設のうち換気設備のうち中央制御室換気空調系（中央制御室待避室陽圧化換気空調系）の構造図　中央制御室待避室陽圧化装置（空気ボンベ）
東京電力ホールディングス株式会社	

第 7-2-1-3-4-1 図　放射線管理施設のうち換気設備のうち中央制御室換気空調系（中央制御室待避室陽圧化換気空調系）の構造図　中央制御室待避室陽圧化装置（空気ボンベ）　別紙

工事計画記載の公称値の許容範囲

中央制御室待避室陽圧化装置（空気ボンベ）（6,7 号機共用）

主要寸法 (mm)		許容範囲	根　　拠
外径	[redacted]	[redacted]	製造能力，製造実績を考慮したメーカー基準
高さ	[redacted]	[redacted]	同上
胴部厚さ	[redacted]	[redacted]	同上
底部高さ	[redacted]	[redacted]	同上

注：主要寸法は，工事計画記載の公称値を示す。

K7 ① 7-2-1-3-4-1 R1E

7.2.2　緊急時対策所換気空調系

名称	5号機原子炉建屋内緊急時対策所（対策本部）可搬型陽圧化空調機用10m仮設ダクト（6,7号機共用）＊
保管場所	5号機原子炉建屋2階（T.M.S.L.20300mm）
取付箇所	5号機原子炉建屋3階（T.M.S.L.27800mm）

凡例

5号機原子炉建屋内緊急時対策所（対策本部）可搬型陽圧化空調機用10m仮設ダクト（6,7号機共用）

PN

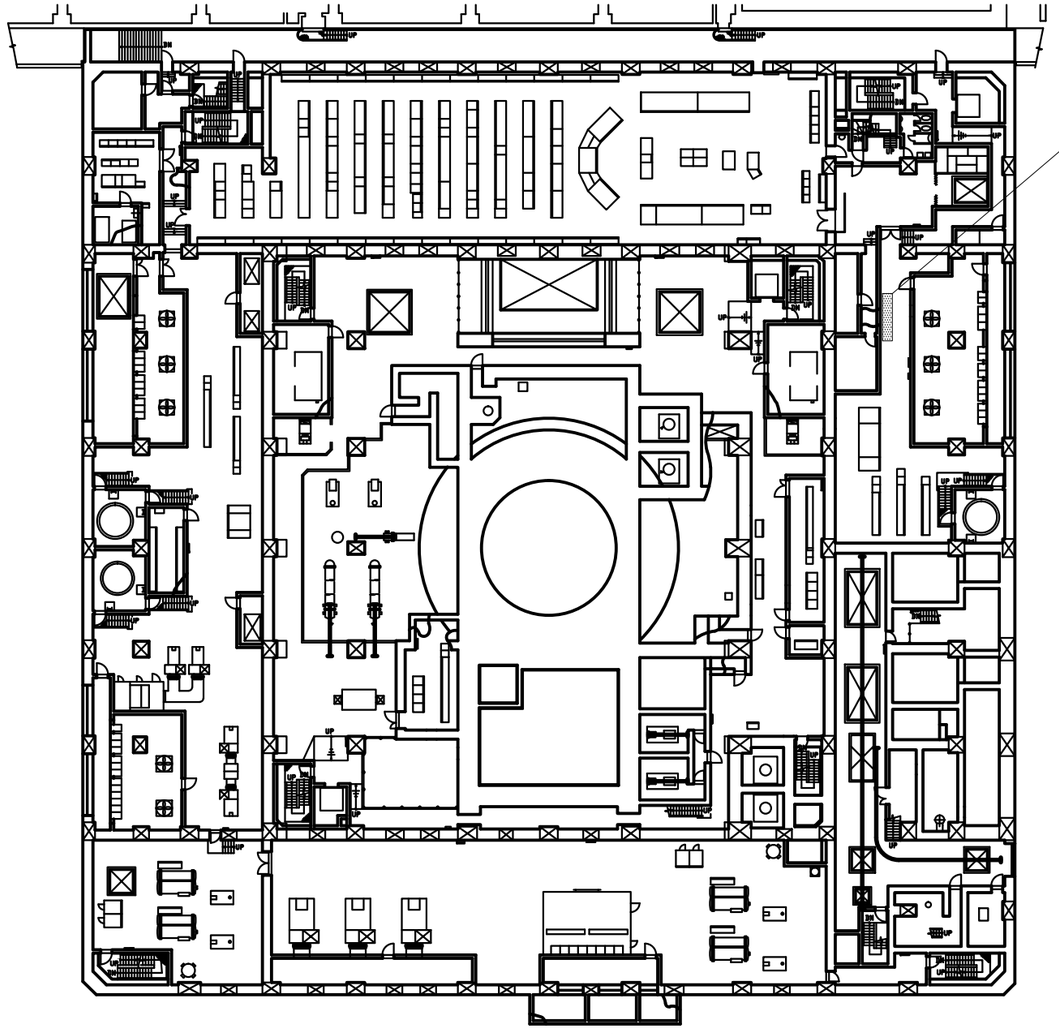

原子炉建屋
T.M.S.L.20300mm

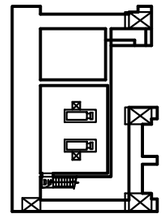

5号機原子炉建屋内緊急時対策所（対策本部）可搬型陽圧化空調機用10m仮設ダクト（6,7号機共用）

原子炉建屋
T.M.S.L.24000mm

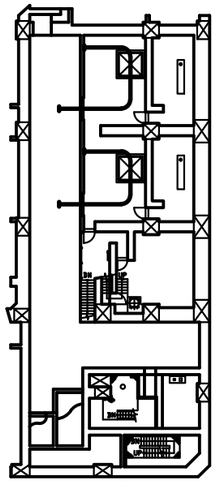

原子炉建屋
T.M.S.L.23500mm

注記＊：予備を含めた11本を5号機原子炉建屋2階（T.M.S.L.20300mm）に1本，
5号機原子炉建屋3階（T.M.S.L.27800mm）に10本保管する。

工事計画認可申請	第7-2-2-1-1図
柏崎刈羽原子力発電所第７号機	
名称	放射線管理施設のうち換気設備（緊急時対策所換気空調系）に係る機器の配置を明示した図面（その1）
東京電力ホールディングス株式会社	

名称	5号機原子炉建屋内緊急時対策所（対策本部）可搬型陽圧化空調機（ファン）（6,7号機共用） 5号機原子炉建屋内緊急時対策所（対策本部）可搬型陽圧化空調機（フィルタユニット）（6,7号機共用） 5号機原子炉建屋内緊急時対策所（待機場所）可搬型陽圧化空調機（ファン）（6,7号機共用） 5号機原子炉建屋内緊急時対策所（待機場所）可搬型陽圧化空調機（フィルタユニット）（6,7号機共用） 5号機原子炉建屋内緊急時対策所（対策本部）可搬型外気取入送風機（6,7号機共用） 5号機原子炉建屋内緊急時対策所（対策本部）可搬型陽圧化空調機用10m仮設ダクト（6,7号機共用）* 5号機原子炉建屋内緊急時対策所（待機場所）可搬型陽圧化空調機用10m仮設ダクト（6,7号機共用）
保管場所	5号機原子炉建屋3階（T.M.S.L.27800mm）
取付箇所	5号機原子炉建屋3階（T.M.S.L.27800mm）

凡例

- ● 5号機原子炉建屋内緊急時対策所（対策本部）可搬型外気取入送風機保管場所
- ○ 5号機原子炉建屋内緊急時対策所（待機場所）可搬型陽圧化空調機（ファン）及び5号機原子炉建屋内緊急時対策所（待機場所）可搬型陽圧化空調機（フィルタユニット）保管場所
- ▨ 5号機原子炉建屋内緊急時対策所（対策本部）可搬型陽圧化空調機（ファン）及び5号機原子炉建屋内緊急時対策所（対策本部）可搬型陽圧化空調機（フィルタユニット）保管場所
- ▩ 5号機原子炉建屋内緊急時対策所（対策本部）可搬型陽圧化空調機用10m仮設ダクト（6,7号機共用）及び5号機原子炉建屋内緊急時対策所（待機場所）可搬型陽圧化空調機用10m仮設ダクト（6,7号機共用）

5号機原子炉建屋内緊急時対策所（待機場所）可搬型陽圧化空調機（ファン）及び5号機原子炉建屋内緊急時対策所（待機場所）可搬型陽圧化空調機（フィルタユニット）保管場所

5号機原子炉建屋内緊急時対策所（待機場所）可搬型陽圧化空調機（ファン）及び5号機原子炉建屋内緊急時対策所（待機場所）可搬型陽圧化空調機（フィルタユニット）保管場所（予備）

5号機原子炉建屋内緊急時対策所（対策本部）可搬型外気取入送風機保管場所（予備）

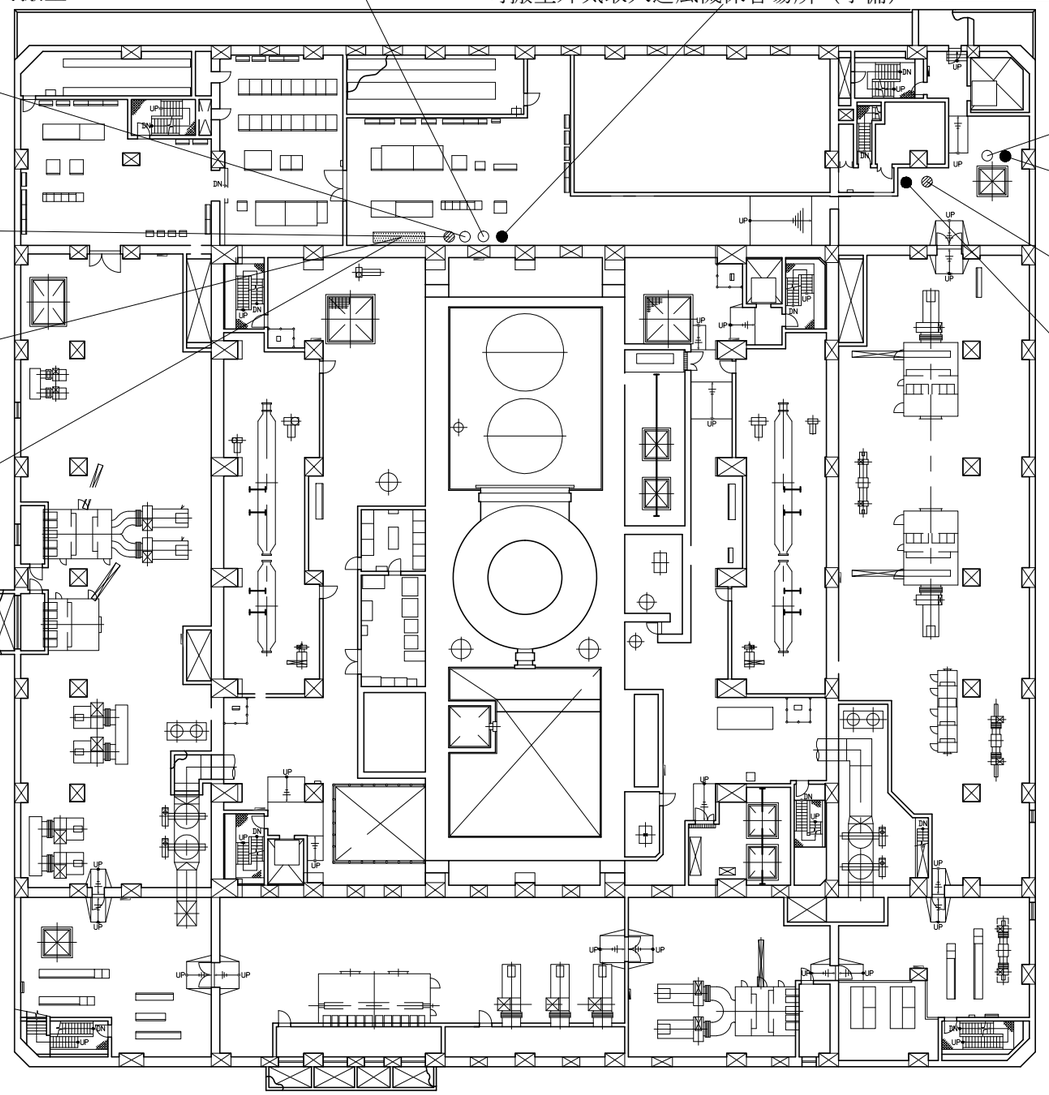

PN

5号機原子炉建屋内緊急時対策所（待機場所）可搬型陽圧化空調機（ファン）及び5号機原子炉建屋内緊急時対策所（待機場所）可搬型陽圧化空調機（フィルタユニット）保管場所

5号機原子炉建屋内緊急時対策所（対策本部）可搬型外気取入送風機保管場所

5号機原子炉建屋内緊急時対策所（対策本部）可搬型陽圧化空調機（ファン）及び5号機原子炉建屋内緊急時対策所（対策本部）可搬型陽圧化空調機（フィルタユニット）保管場所

5号機原子炉建屋内緊急時対策所（対策本部）可搬型陽圧化空調機（ファン）及び5号機原子炉建屋内緊急時対策所（対策本部）可搬型陽圧化空調機（フィルタユニット）保管場所（予備）

5号機原子炉建屋内緊急時対策所（対策本部）可搬型陽圧化空調機用10m仮設ダクト（6,7号機共用）

5号機原子炉建屋内緊急時対策所（待機場所）可搬型陽圧化空調機用10m仮設ダクト（6,7号機共用）

5号機原子炉建屋内緊急時対策所（対策本部）可搬型外気取入送風機保管場所

注記＊：予備を含めた11本を5号機原子炉建屋2階（T.M.S.L.20300mm）に1本，5号機原子炉建屋3階（T.M.S.L.27800mm）に10本保管する。

原子炉建屋
T.M.S.L.27800mm

工事計画認可申請	第7-2-2-1-2図
柏崎刈羽原子力発電所第７号機	
名称	放射線管理施設のうち換気設備（緊急時対策所換気空調系）に係る機器の配置を明示した図面（その2）
東京電力ホールディングス株式会社	

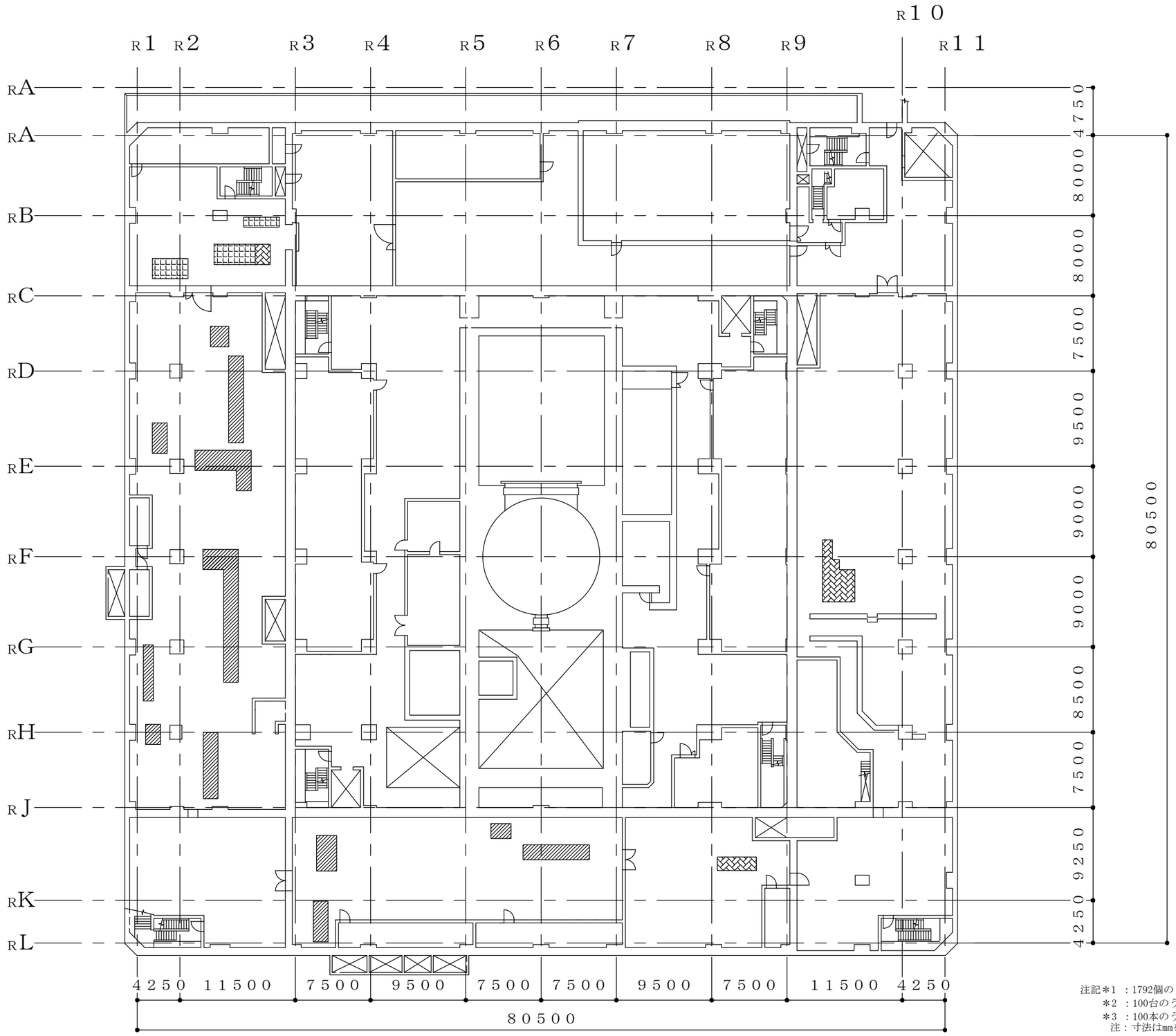

5号機原子炉建屋　T.M.S.L.27800

5号機原子炉建屋内緊急時対策所（対策本部）陽圧化装置（空気ボンベ）（6,7号機共用）の保管場所及び取付箇所を示す。
5号機原子炉建屋内緊急時対策所（対策本部）陽圧化装置（配管）ボンベ接続口～高圧ホース接続口（上流側）（6,7号機共用）の保管場所及び取付箇所を示す。
5号機原子炉建屋内緊急時対策所（対策本部）陽圧化装置（配管）1.5m,1.2m,1.0m 高圧ホース（6,7号機共用）の保管場所及び取付箇所を示す。

5号機原子炉建屋内緊急時対策所（待機場所）陽圧化装置（空気ボンベ）（6,7号機共用）の保管場所及び取付箇所を示す。*1
5号機原子炉建屋内緊急時対策所（待機場所）陽圧化装置（配管）ボンベ接続口～高圧ホース接続口（上流側）（6,7号機共用）の保管場所及び取付箇所を示す。*2
5号機原子炉建屋内緊急時対策所（待機場所）陽圧化装置（配管）1.5m,1.2m,1.0m 高圧ホース（6,7号機共用）の保管場所及び取付箇所を示す。*3

5号機原子炉建屋内緊急時対策所（待機場所）陽圧化装置（空気ボンベ）（6,7号機共用）の保管場所及び取付箇所を示す。*1

注記＊1　：1792個のうち1080個を5号機原子炉建屋T.M.S.L.27800mmに保管する。
＊2　：100台のうち62台を5号機原子炉建屋T.M.S.L.27800mmに保管する。
＊3　：100本のうち62本を5号機原子炉建屋T.M.S.L.27800mmに保管する。
注：寸法はmmを示す。

工事計画認可申請	第7-2-2-1-3図
柏崎刈羽原子力発電所第７号機	
名称	放射線管理施設のうち換気設備（緊急時対策所換気空調系）に係る機器の配置を明示した図面（その3）
東京電力ホールディングス株式会社	

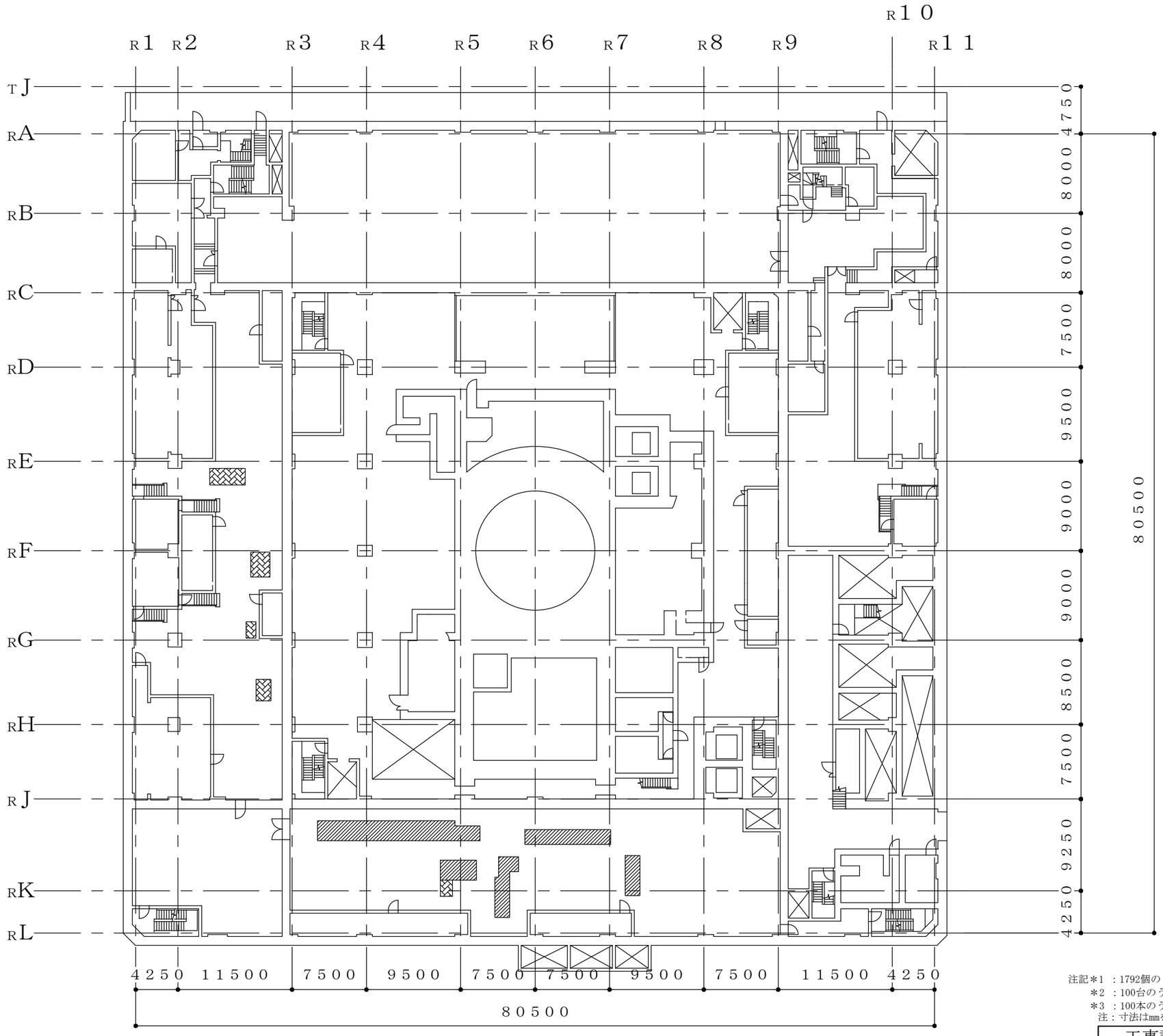

5号機原子炉建屋　T.M.S.L.20300

5号機原子炉建屋内緊急時対策所（待機場所）陽圧化装置（空気ボンベ）（6,7号機共用）の保管場所及び取付箇所を示す。*1
5号機原子炉建屋内緊急時対策所（待機場所）陽圧化装置（配管）ボンベ接続口～高圧ホース接続口（上流側）（6,7号機共用）の保管場所及び取付箇所を示す。*2
5号機原子炉建屋内緊急時対策所（待機場所）陽圧化装置（配管）1.5m,1.2m,1.0m 高圧ホース（6,7号機共用）の保管場所及び取付箇所を示す。*3

5号機原子炉建屋内緊急時対策所（待機場所）陽圧化装置（空気ボンベ）（6,7号機共用）の保管場所及び取付箇所を示す。*1

注記＊1 ：1792個のうち712個を5号機原子炉建屋T.M.S.L.20300mmに保管する。
＊2 ：100台のうち38台を5号機原子炉建屋T.M.S.L.20300mmに保管する。
＊3 ：100本のうち38本を5号機原子炉建屋T.M.S.L.20300mmに保管する。
注：寸法はmmを示す。

工事計画認可申請	第7-2-2-1-4図
柏崎刈羽原子力発電所第７号機	
名称	放射線管理施設のうち換気設備（緊急時対策所換気空調系）に係る機器の配置を明示した図面（その4）
東京電力ホールディングス株式会社	

系統番号：U41

PN

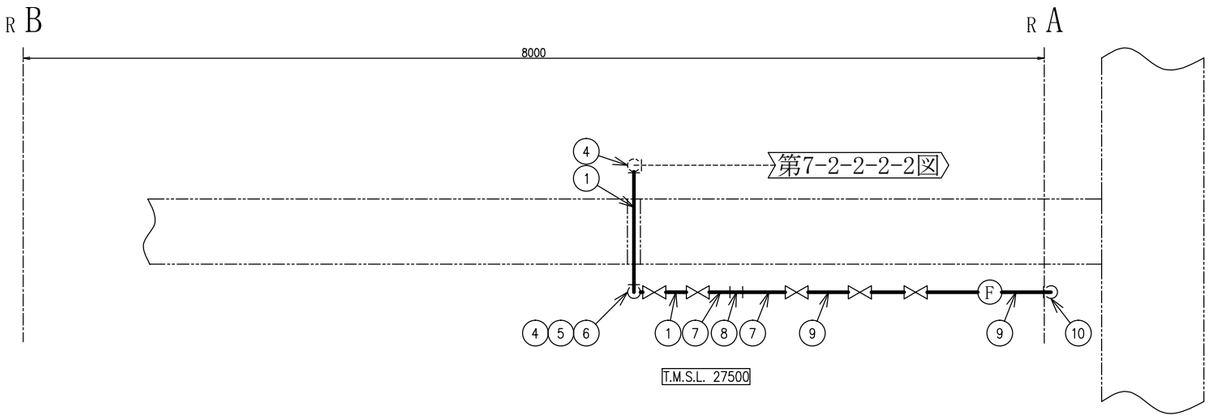

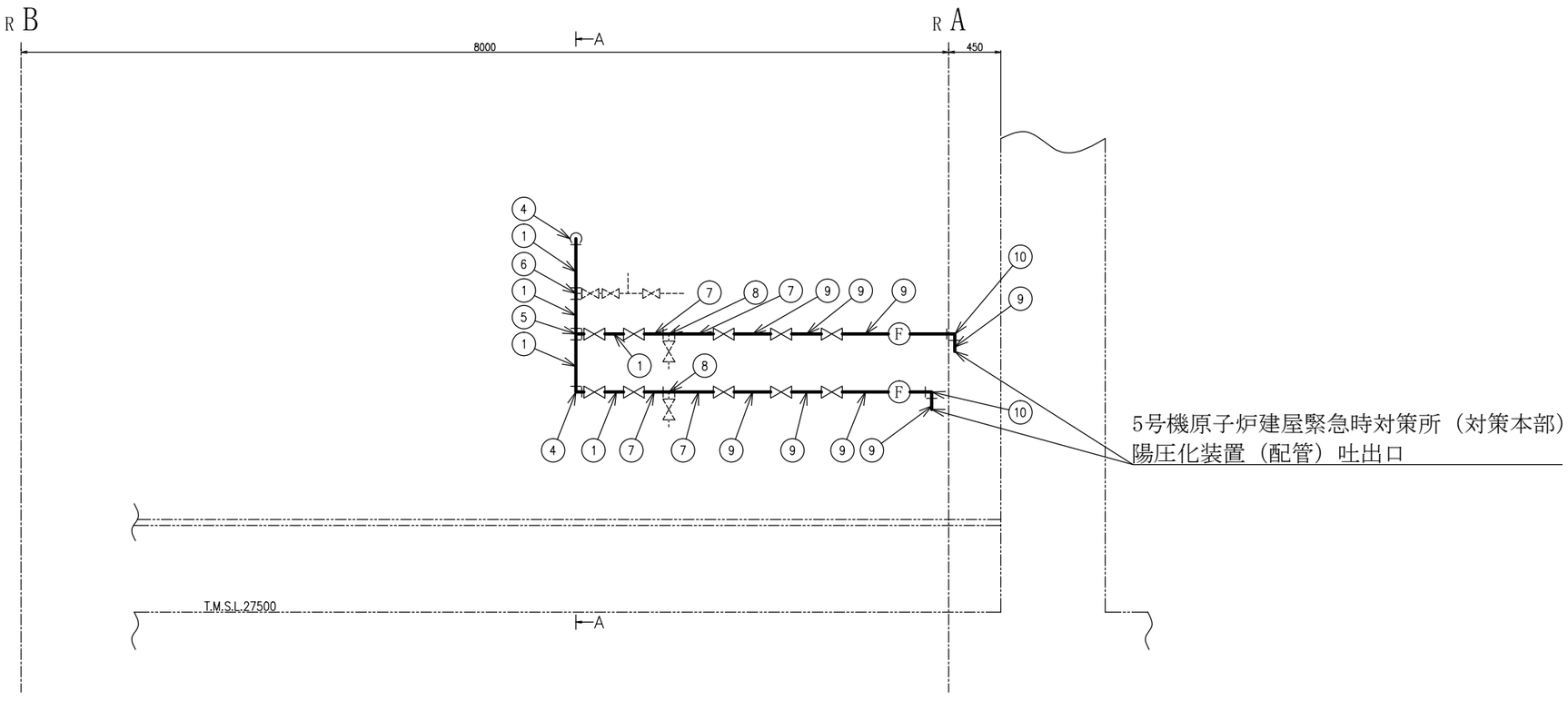

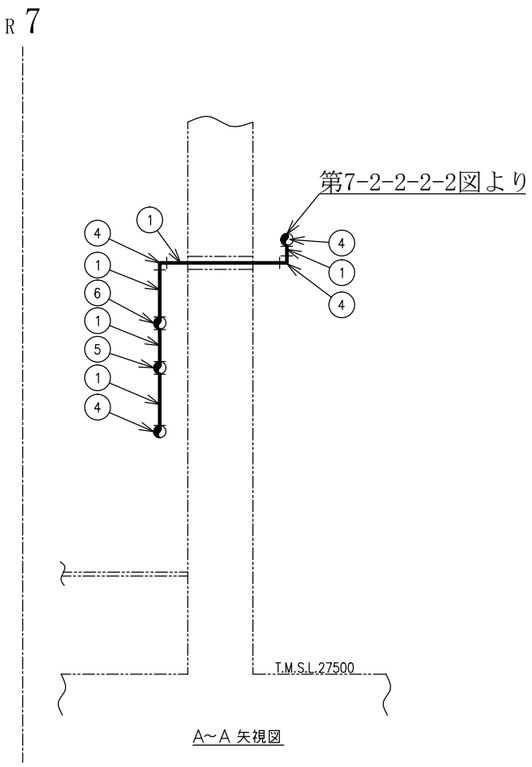

A～A 矢視図

5号機原子炉建屋

注1 ：寸法はmmを示す。
注2 ：図中の丸番号は別紙1のNo.を示す。

工事計画認可申請	第7-2-2-2-1図
柏崎刈羽原子力発電所第７号機	
名称	放射線管理施設のうち換気設備（緊急時対策所換気空調系）に係る主配管の配置を明示した図面（その1）
東京電力ホールディングス株式会社	

系統番号：U41

PN

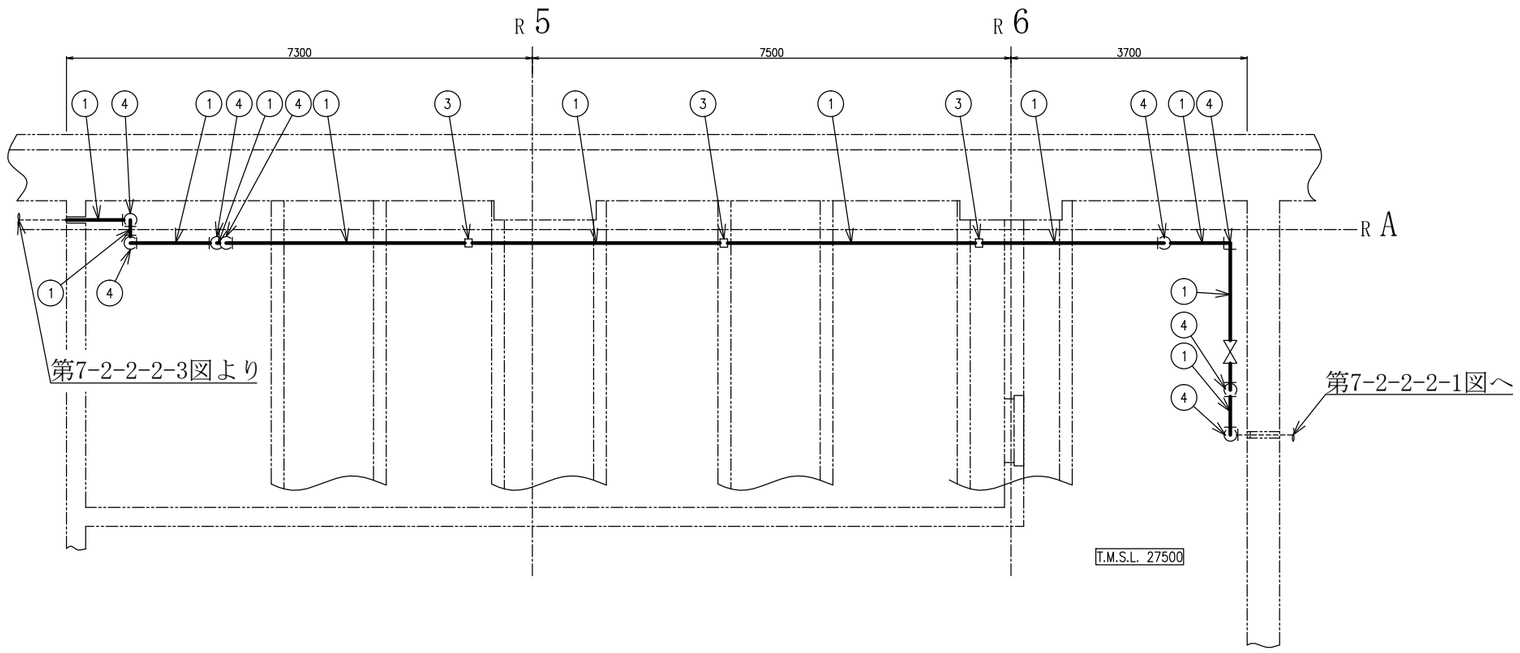

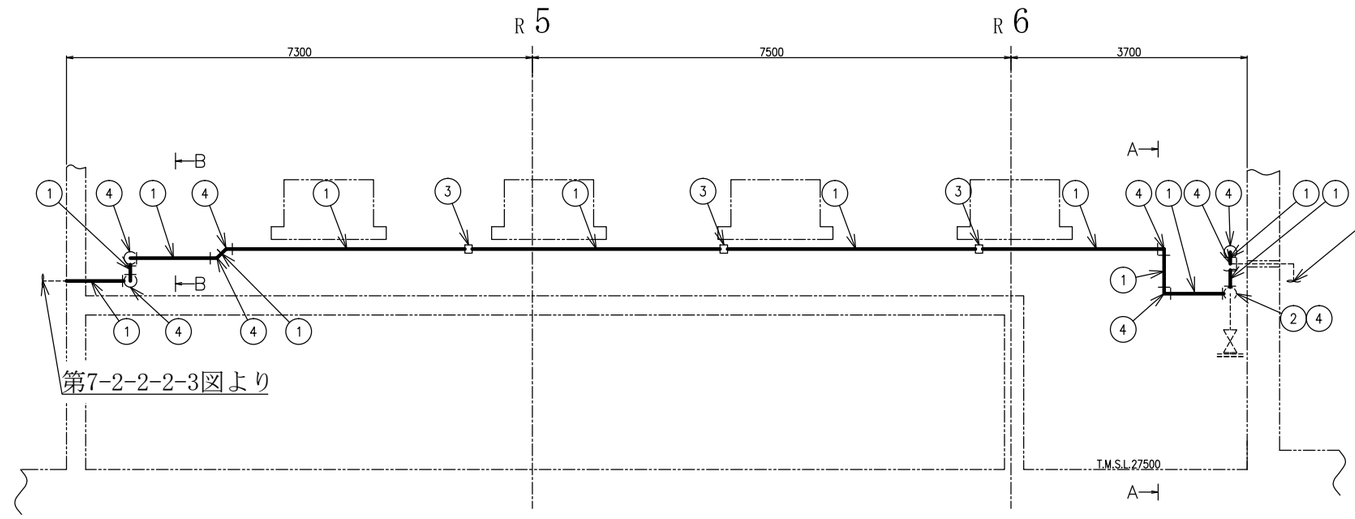

A~A 矢視図

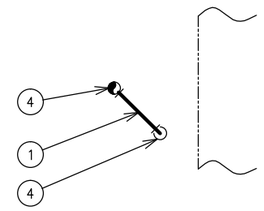

B~B 矢視図

5号機原子炉建屋

工事計画認可申請	第7-2-2-2-2図
柏崎刈羽原子力発電所第７号機	
名称	放射線管理施設のうち換気設備（緊急時対策所換気空調系）に係る主配管の配置を明示した図面（その2）
東京電力ホールディングス株式会社	

注1 ：寸法はmmを示す。
注2 ：図中の丸番号は別紙1のNo.を示す。

系統番号：U41

PN

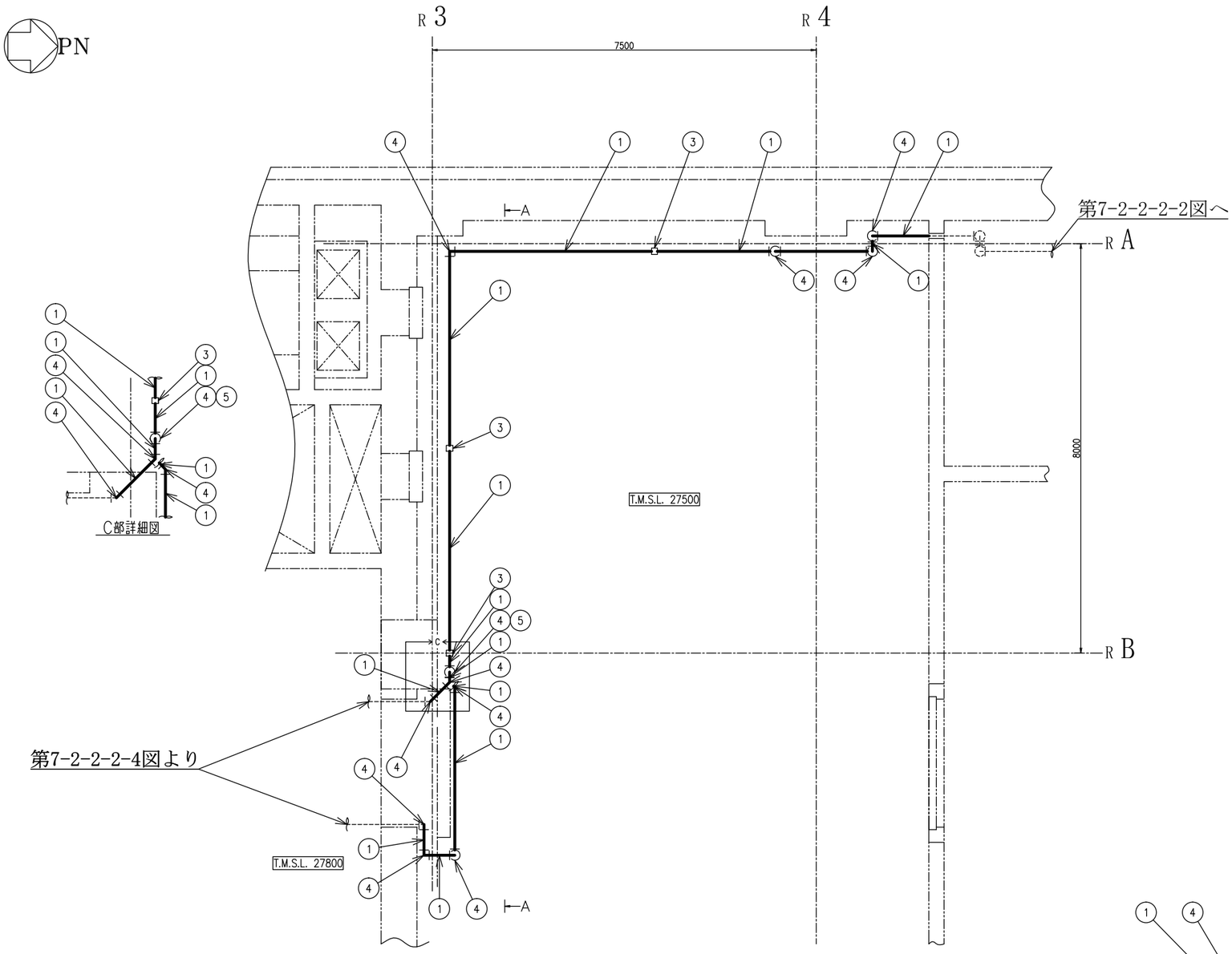

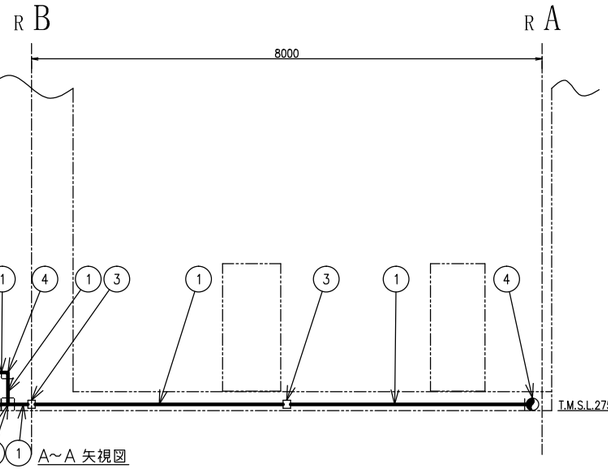

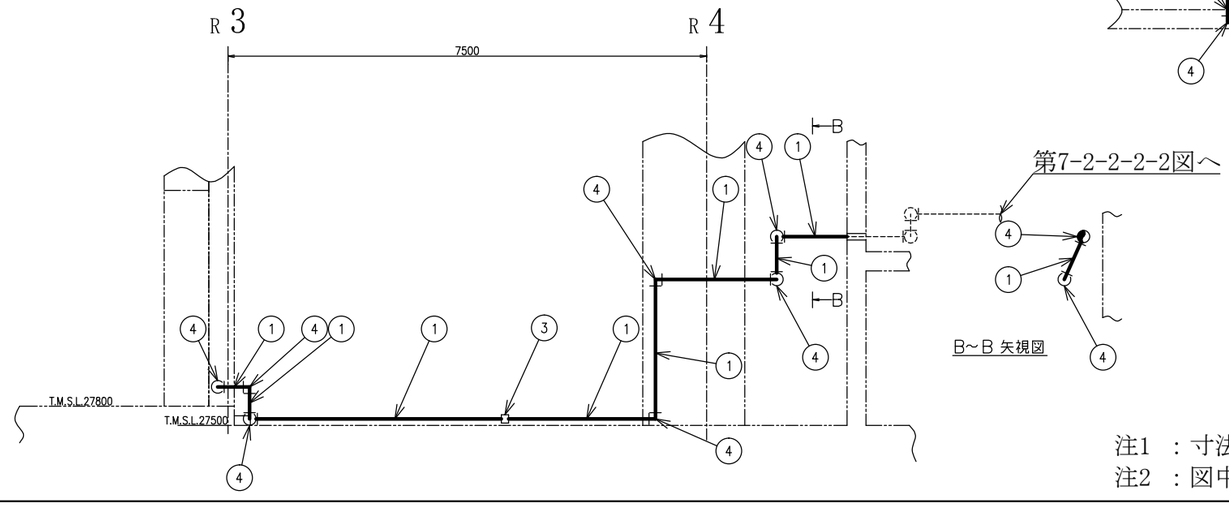

注1 ：寸法はmmを示す。
注2 ：図中の丸番号は別紙1のNo.を示す。

5号機原子炉建屋

工事計画認可申請	第7-2-2-2-3図
柏崎刈羽原子力発電所第７号機	
名称	放射線管理施設のうち換気設備（緊急時対策所換気空調系）に係る主配管の配置を明示した図面（その3）
東京電力ホールディングス株式会社	

系統番号：U41

PN

R 3　R 2　R 1　R C　R B

11500　4250　750

8000

H部詳細図

J部詳細図

5号機原子炉建屋内緊急時対策所（対策本部）
陽圧化装置（配管）高圧ホース接続口（下流側）

T.M.S.L. 27800

第7-2-2-2-3図より

B～B 矢視図

F～F 矢視図

G～G 矢視図

E～E 矢視図

C～C 矢視図

D～D 矢視図

T.M.S.L. 27500

A～A 矢視図

注1　：寸法はmmを示す。
注2　：図中の丸番号は別紙1のNo.を示す。

5号機原子炉建屋

工事計画認可申請	第7-2-2-2-4図
柏崎刈羽原子力発電所第７号機	
名称	放射線管理施設のうち換気設備（緊急時対策所換気空調系）に係る主配管の配置を明示した図面（その4）
東京電力ホールディングス株式会社	

0120

系統番号：U41

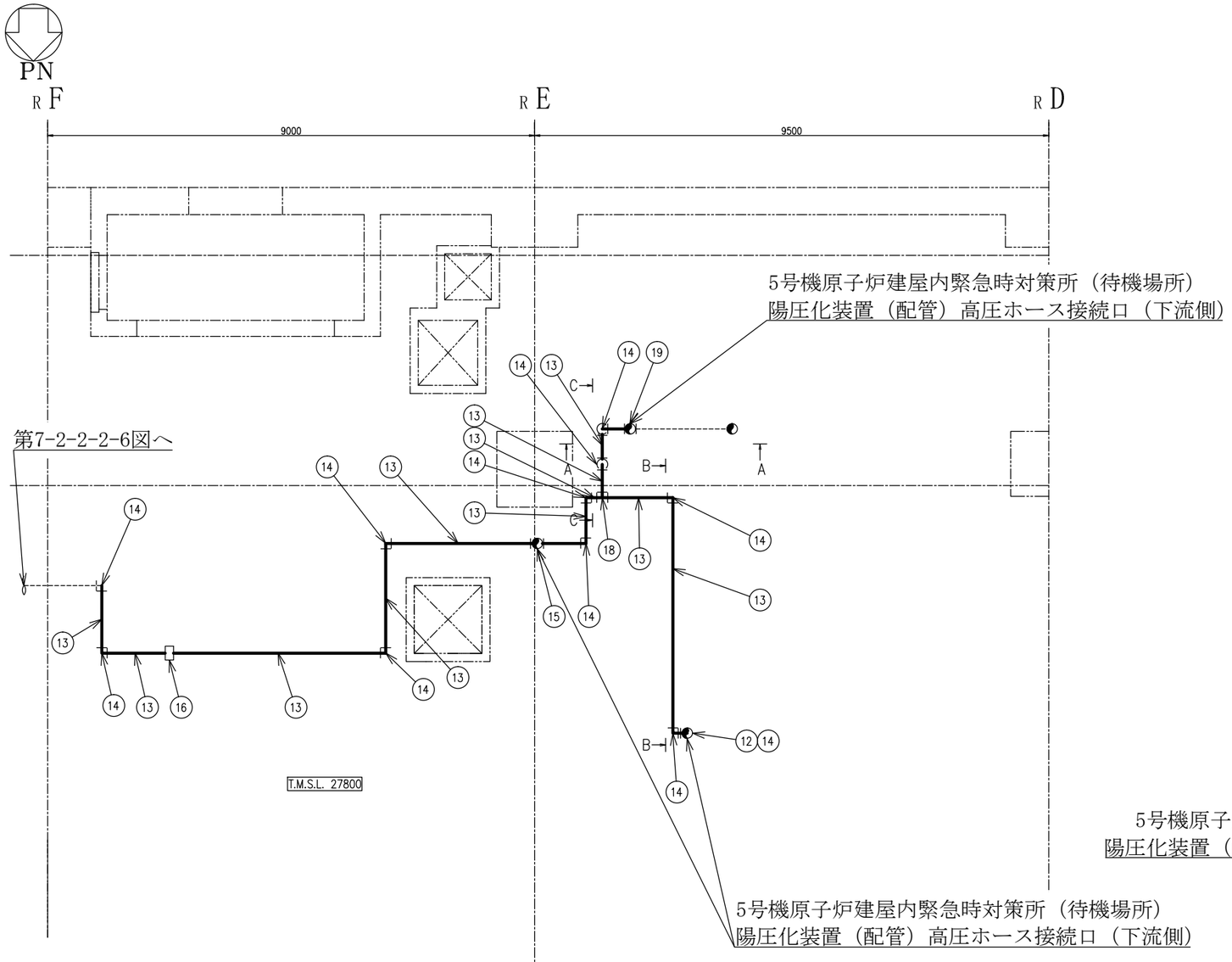

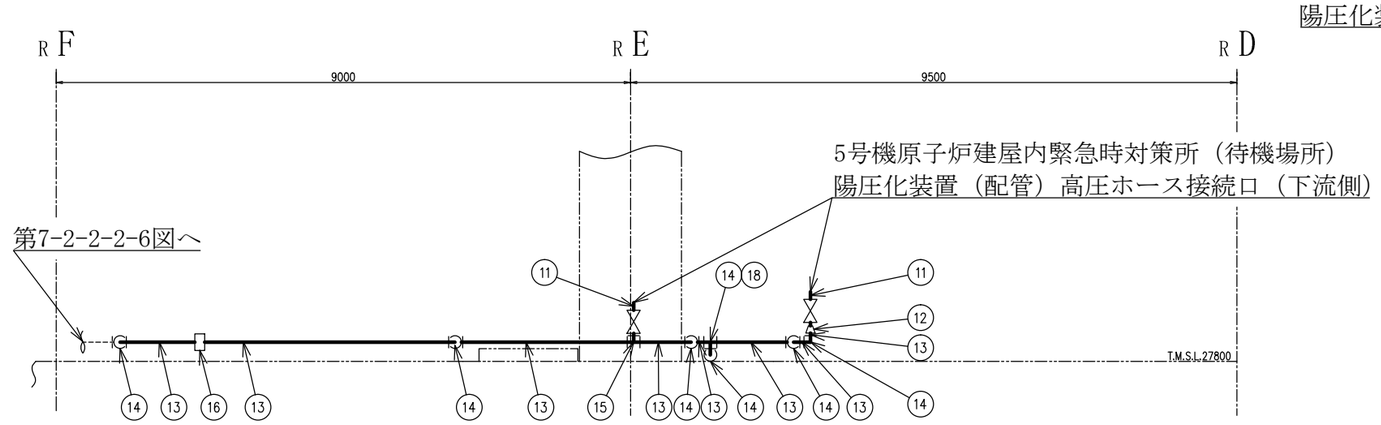

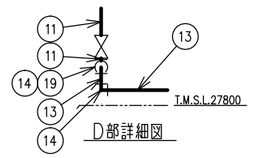

5号機原子炉建屋内緊急時対策所（待機場所）
陽圧化装置（配管）高圧ホース接続口（下流側）

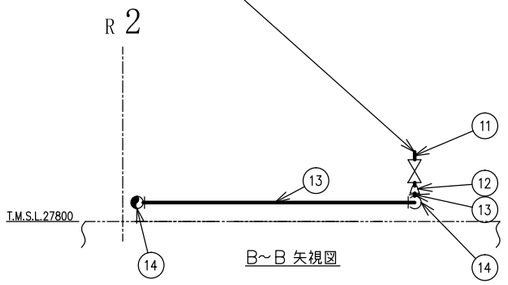

5号機原子炉建屋内緊急時対策所（待機場所）
陽圧化装置（配管）高圧ホース接続口（下流側）

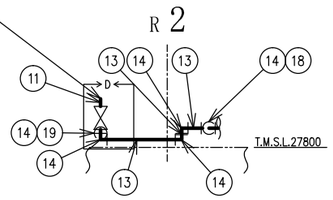

5号機原子炉建屋内緊急時対策所（待機場所）
陽圧化装置（配管）高圧ホース接続口（下流側）

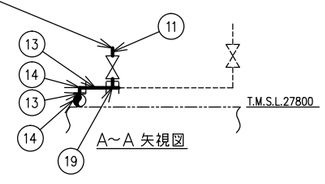

注1　：寸法はmmを示す。
注2　：図中の丸番号は別紙1のNo.を示す。

5号機原子炉建屋

工事計画認可申請	第7-2-2-2-5図
柏崎刈羽原子力発電所第７号機	
名称	放射線管理施設のうち換気設備（緊急時対策所換気空調系）に係る主配管の配置を明示した図面（その5）
東京電力ホールディングス株式会社	

系統番号：U41

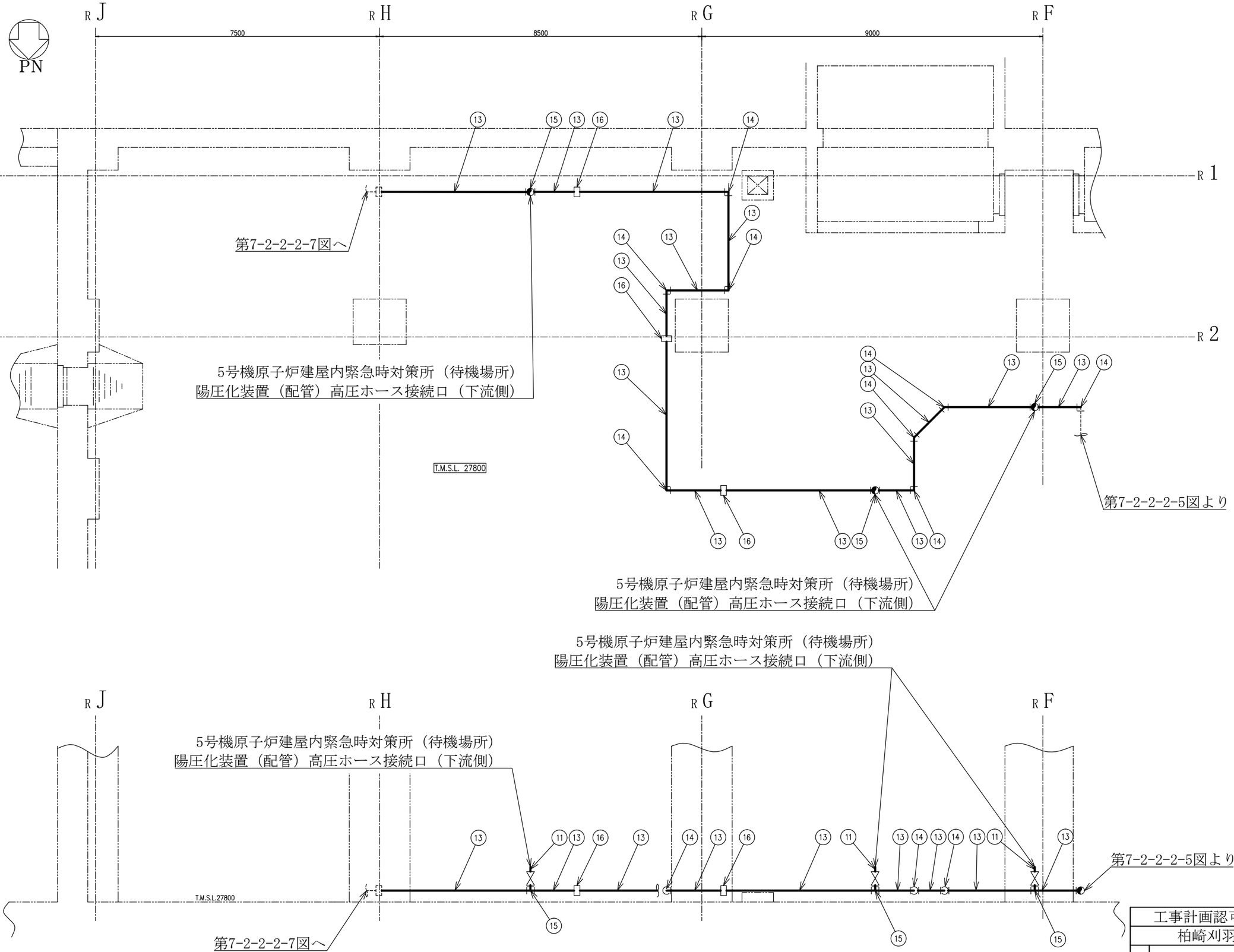

5号機原子炉建屋

工事計画認可申請	第7-2-2-2-6図
柏崎刈羽原子力発電所第７号機	
名称	放射線管理施設のうち換気設備（緊急時対策所換気空調系）に係る主配管の配置を明示した図面（その6）
東京電力ホールディングス株式会社	

注1　：寸法はmmを示す。
注2　：図中の丸番号は別紙1のNo.を示す。

系統番号：U41

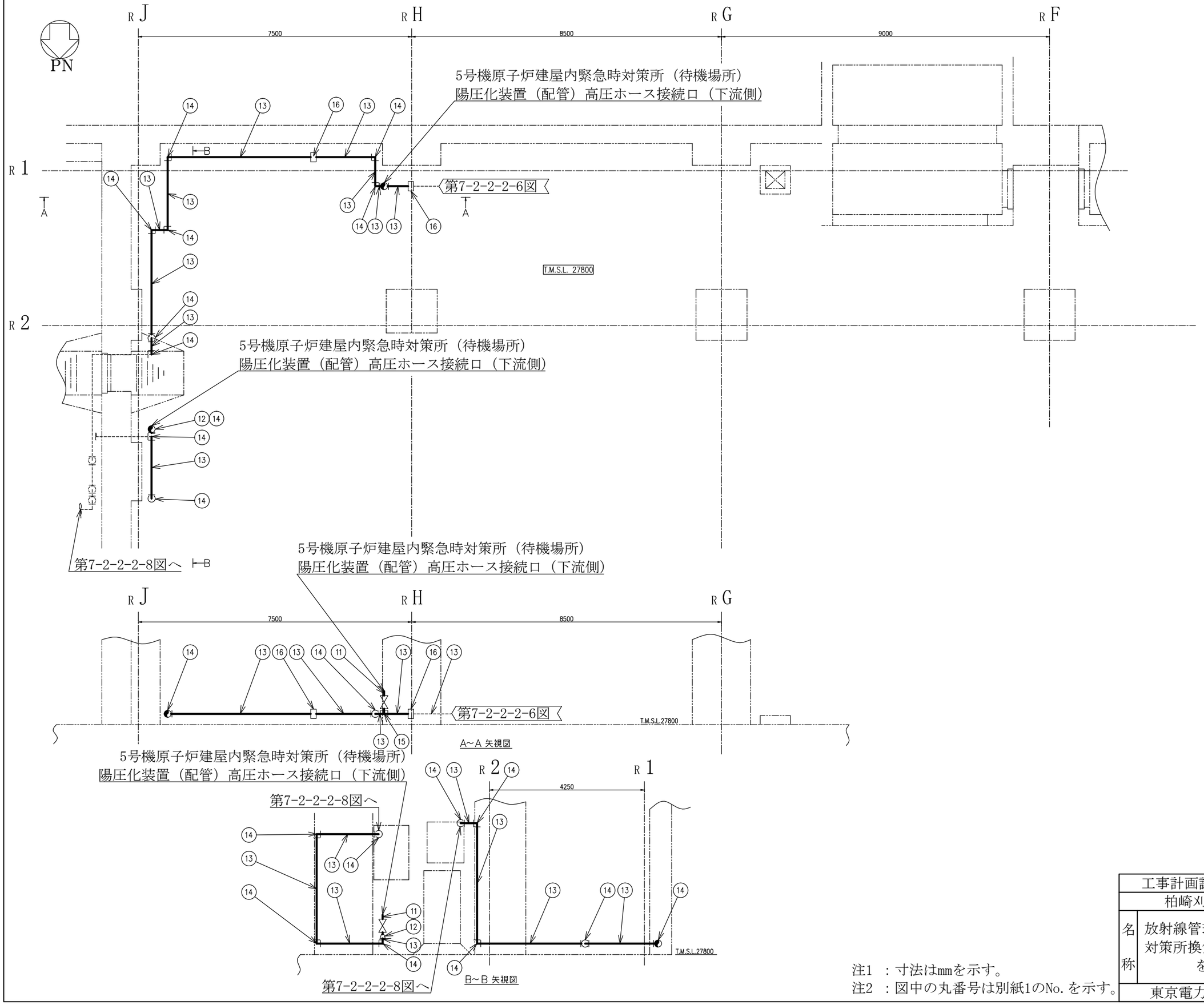

注1　：寸法はmmを示す。
注2　：図中の丸番号は別紙1のNo.を示す。

5号機原子炉建屋

工事計画認可申請	第7-2-2-2-7図
柏崎刈羽原子力発電所第７号機	
名称	放射線管理施設のうち換気設備（緊急時対策所換気空調系）に係る主配管の配置を明示した図面（その7）
東京電力ホールディングス株式会社	

系統番号：U41

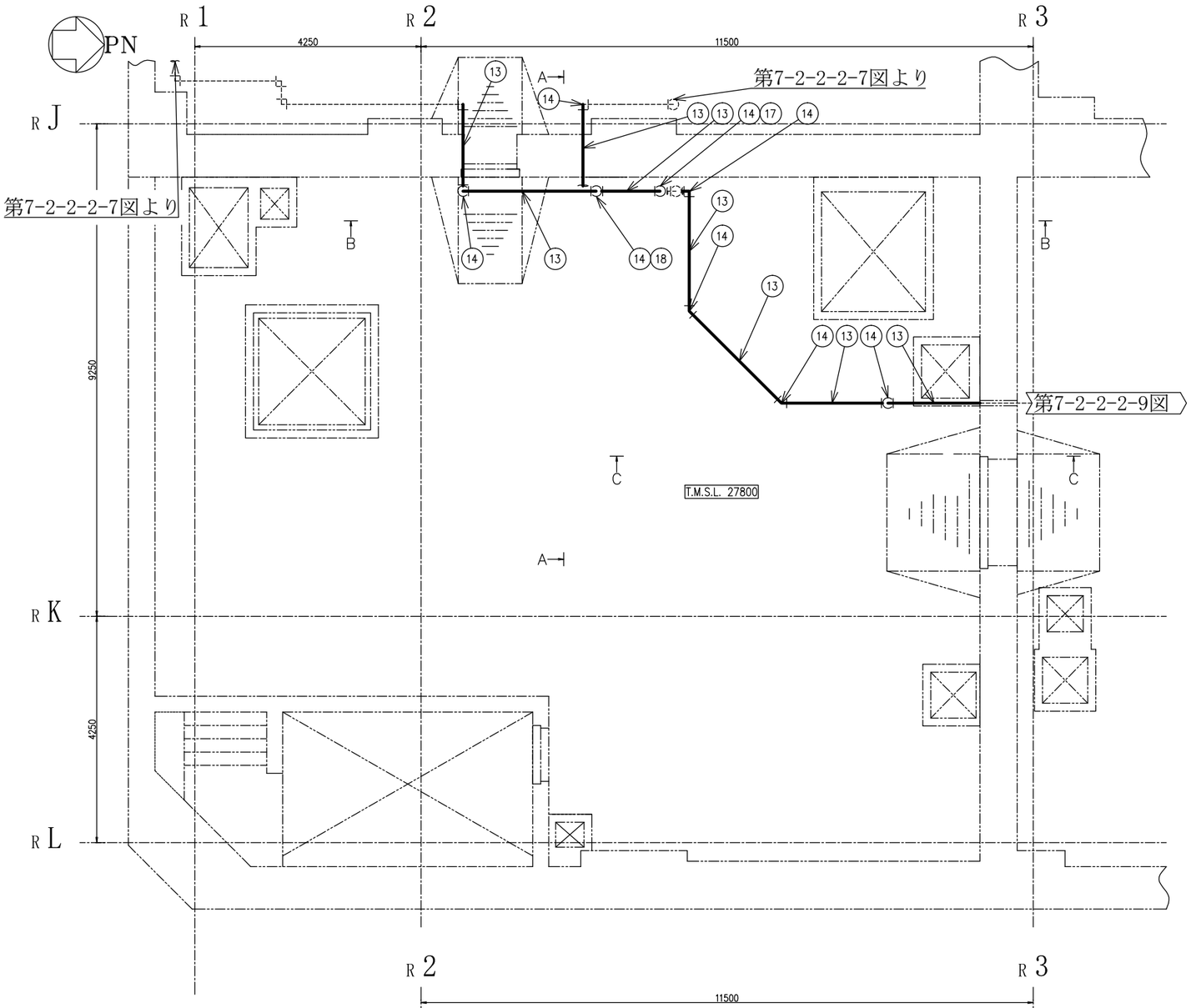

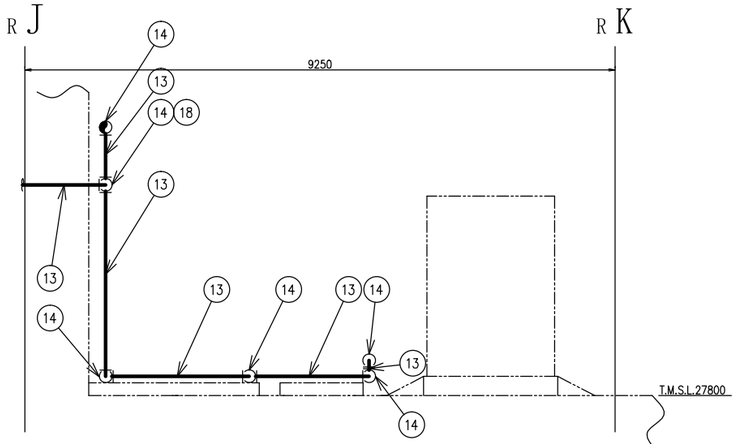

A~A 矢視図

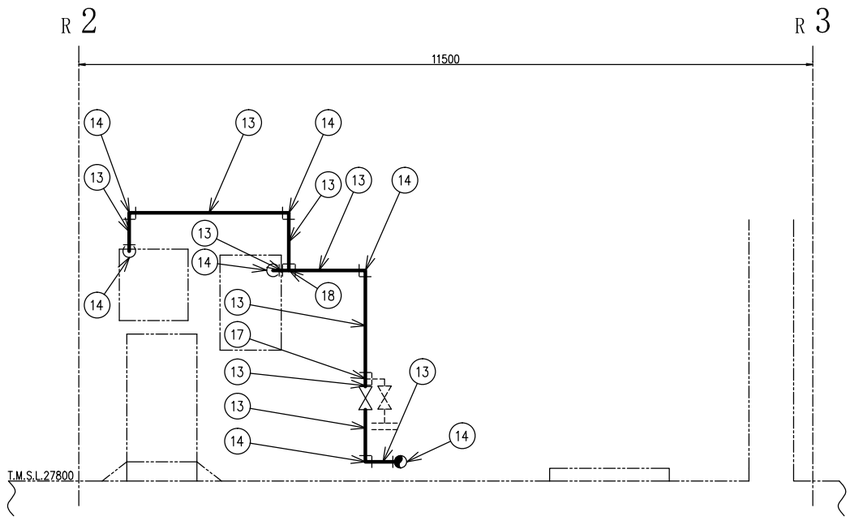

B~B 矢視図

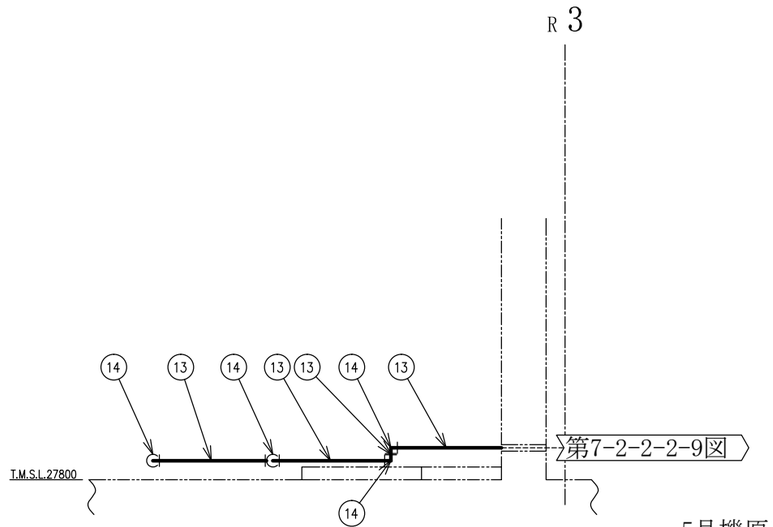

C~C 矢視図

注1 ：寸法はmmを示す。
注2 ：図中の丸番号は別紙1のNo.を示す。

5号機原子炉建屋

工事計画認可申請	第7-2-2-2-8図
柏崎刈羽原子力発電所第７号機	
名称	放射線管理施設のうち換気設備（緊急時対策所換気空調系）に係る主配管の配置を明示した図面（その8）
東京電力ホールディングス株式会社	

系統番号：U41

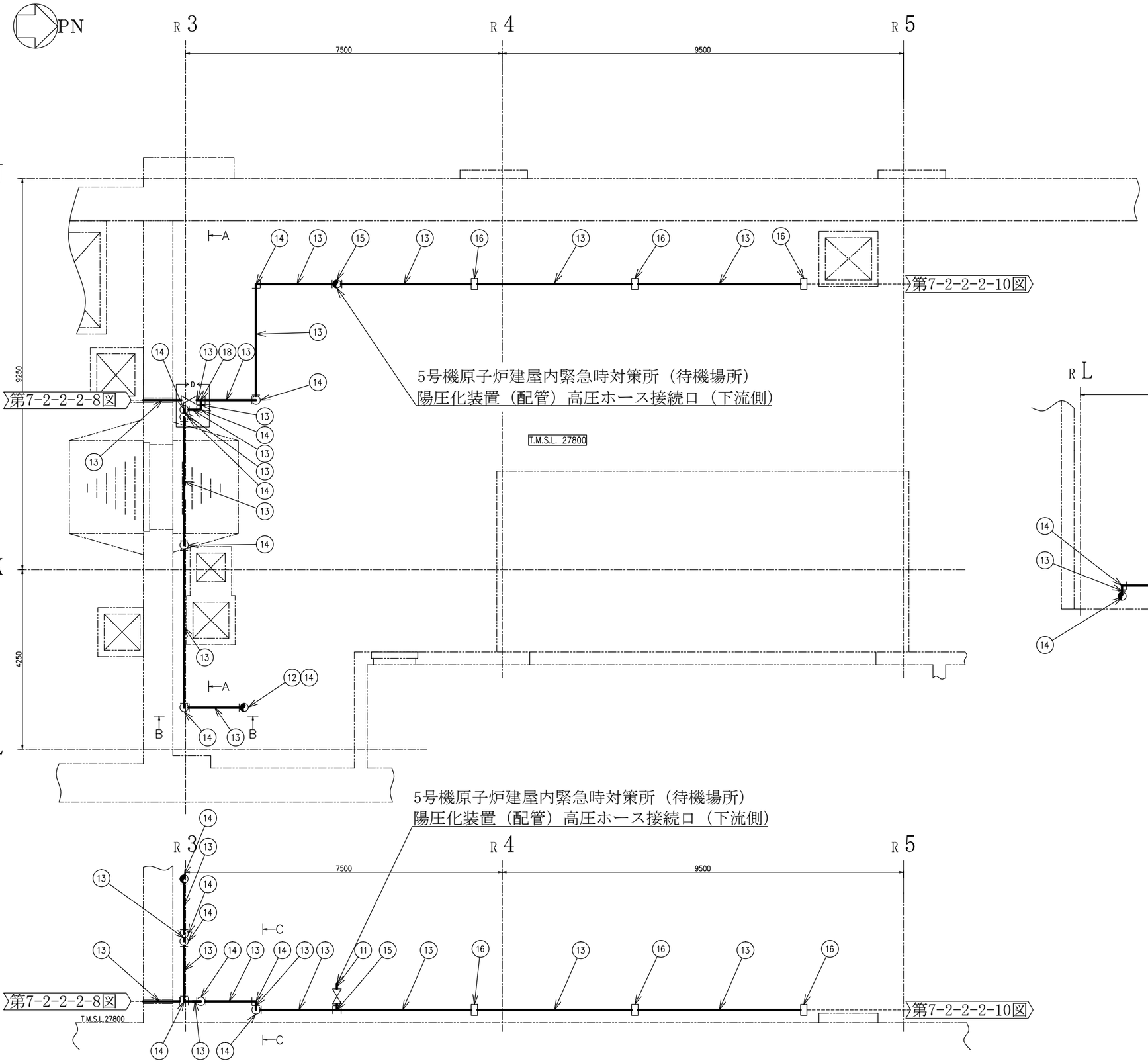

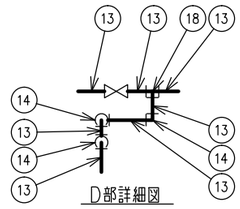

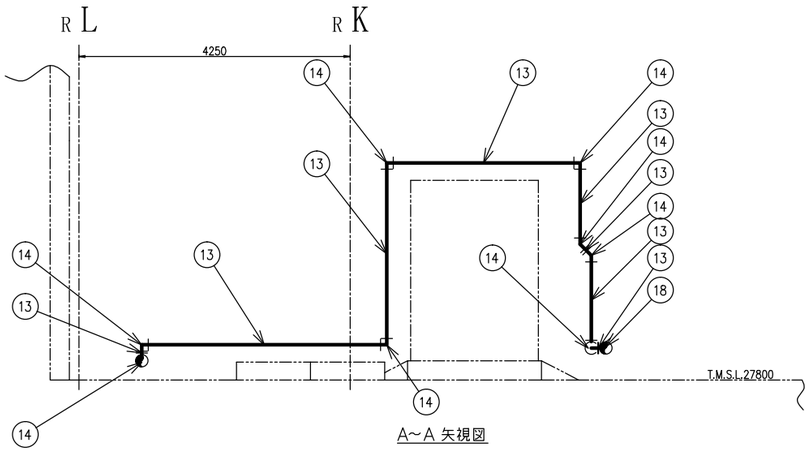

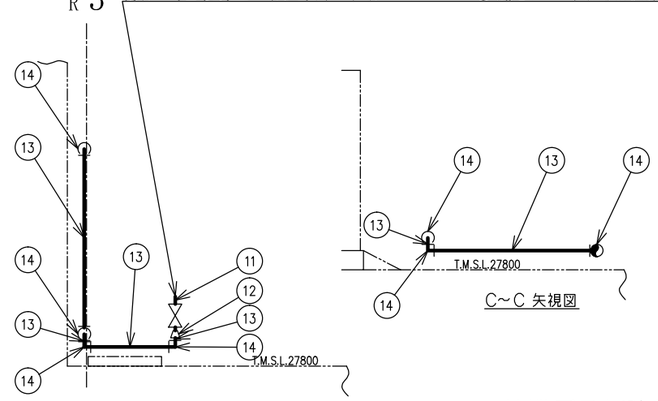

注1　：寸法はmmを示す。
注2　：図中の丸番号は別紙1のNo.を示す。

5号機原子炉建屋

工事計画認可申請	第7-2-2-2-9図
柏崎刈羽原子力発電所第７号機	
名称	放射線管理施設のうち換気設備（緊急時対策所換気空調系）に係る主配管の配置を明示した図面（その9）
東京電力ホールディングス株式会社	

0120

系統番号：U41

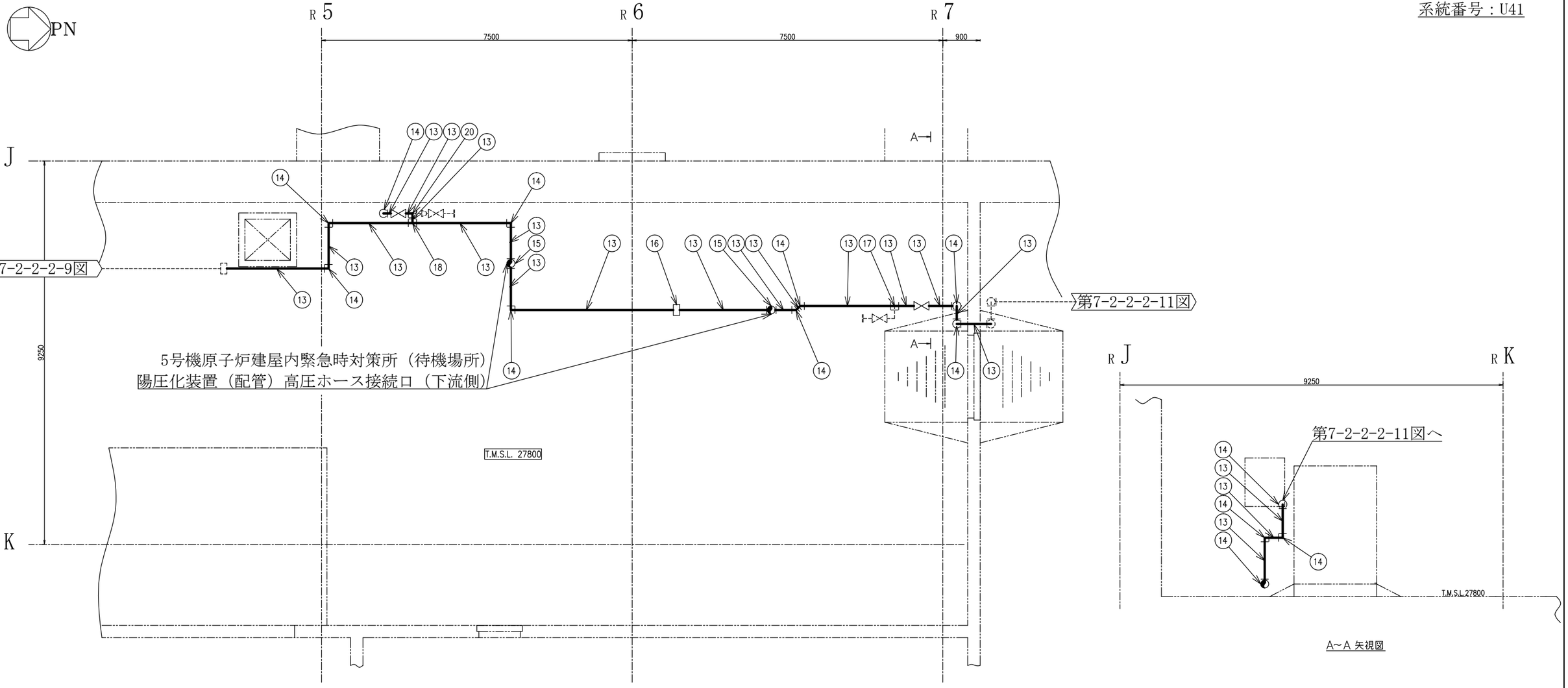

A~A 矢視図

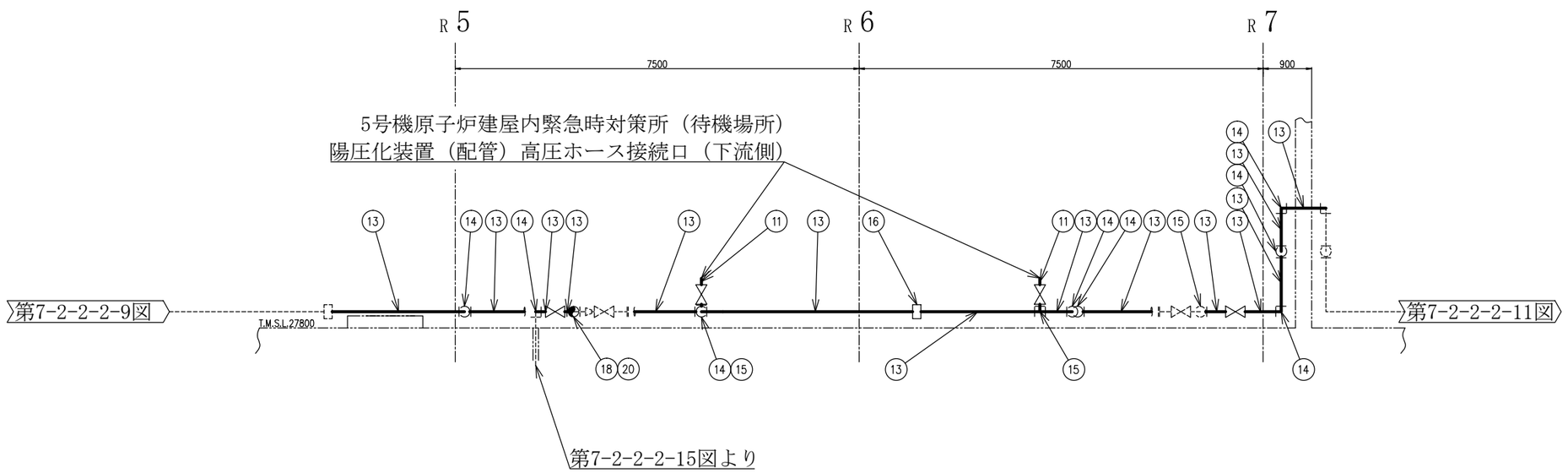

第7-2-2-2-15図より

注1 ：寸法はmmを示す。
注2 ：図中の丸番号は別紙1のNo.を示す。

5号機原子炉建屋

工事計画認可申請	第7-2-2-2-10図
柏崎刈羽原子力発電所第７号機	
名称	放射線管理施設のうち換気設備（緊急時対策所換気空調系）に係る主配管の配置を明示した図面（その10）
東京電力ホールディングス株式会社	

系統番号：U41

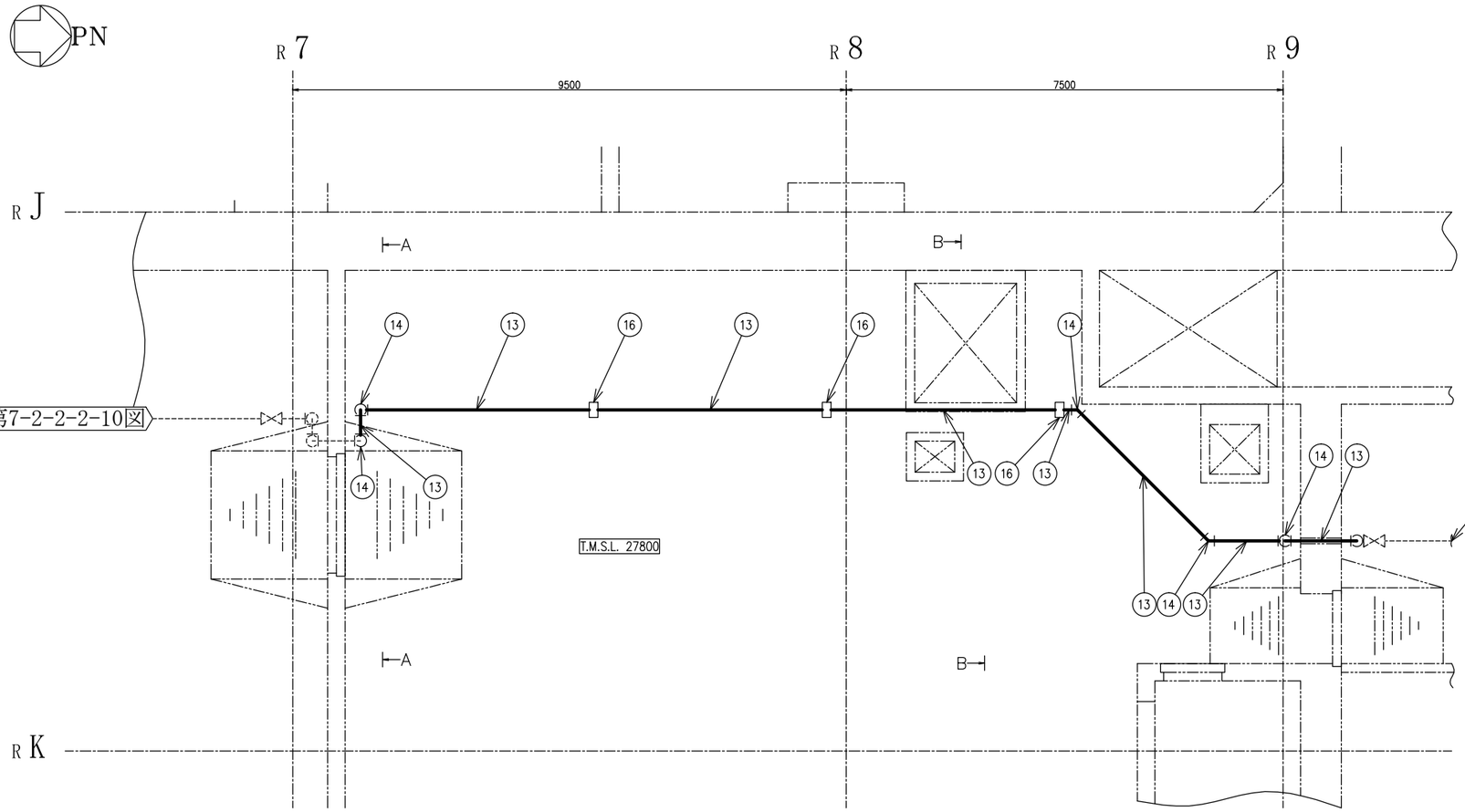

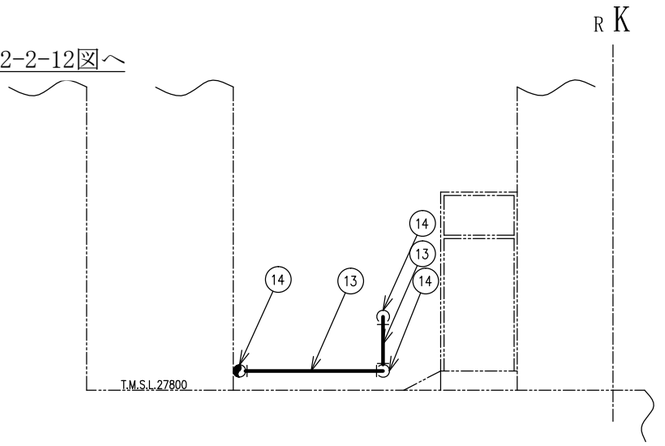

B~B 矢視図

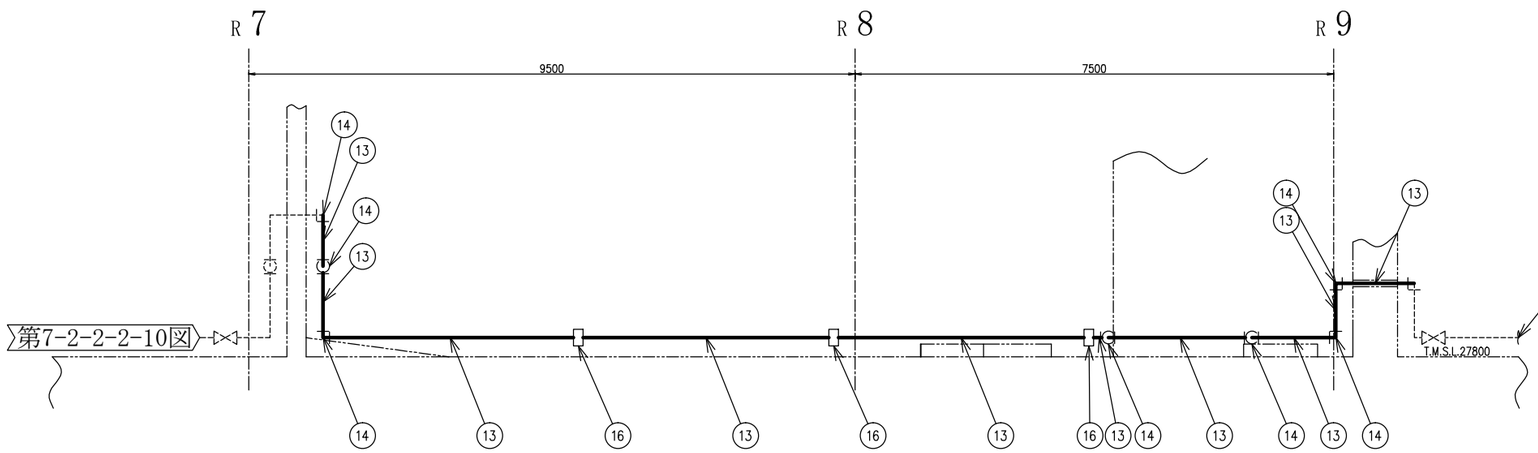

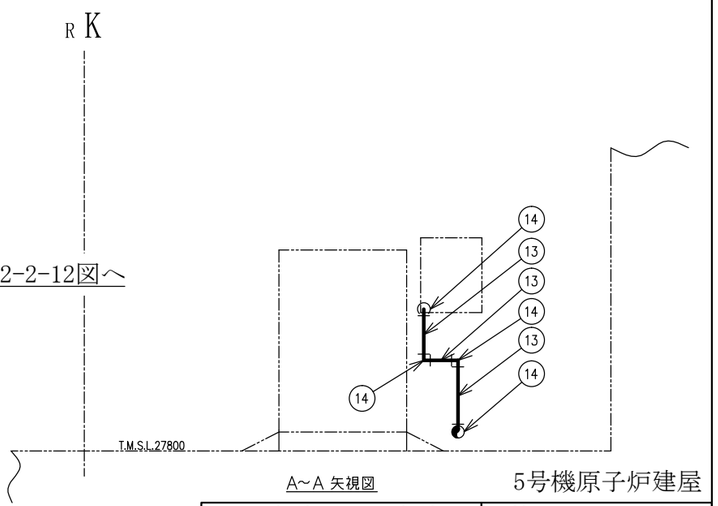

A~A 矢視図

5号機原子炉建屋

注1 ：寸法はmmを示す。
注2 ：図中の丸番号は別紙1のNo. を示す。

工事計画認可申請	第7-2-2-2-11図
柏崎刈羽原子力発電所第７号機	
名称	放射線管理施設のうち換気設備（緊急時対策所換気空調系）に係る主配管の配置を明示した図面（その11）
東京電力ホールディングス株式会社	

系統番号：U41

PN

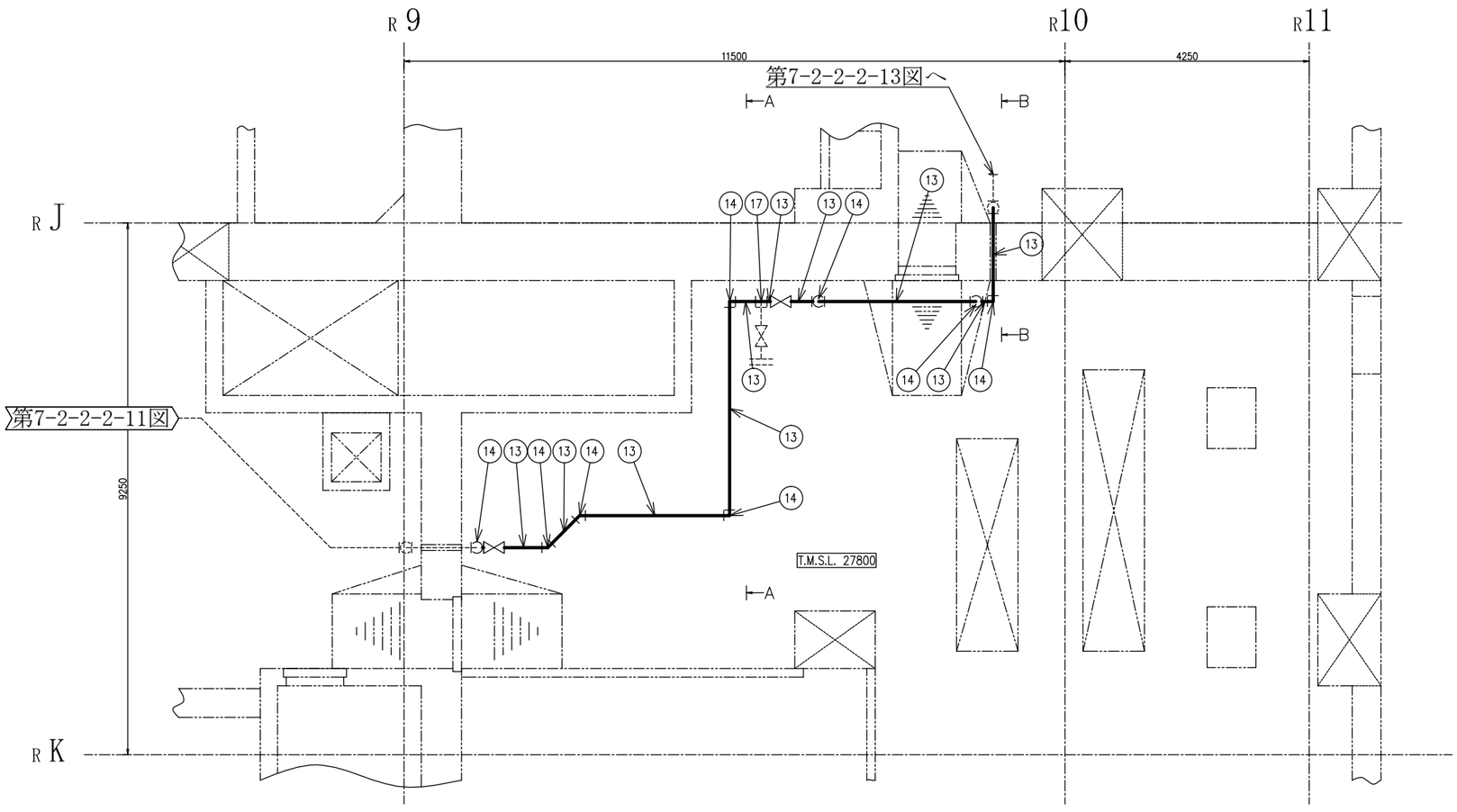

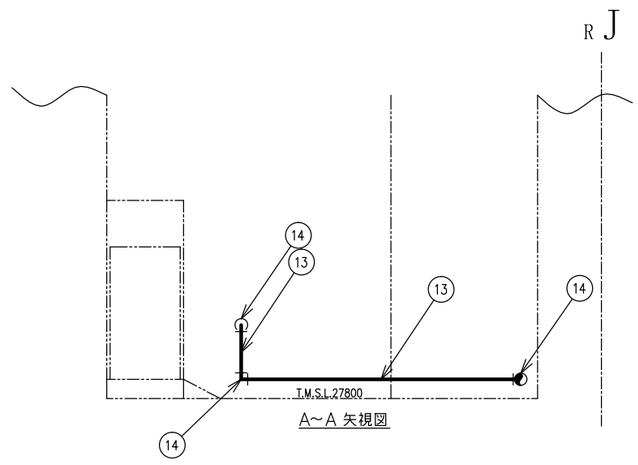

A～A 矢視図

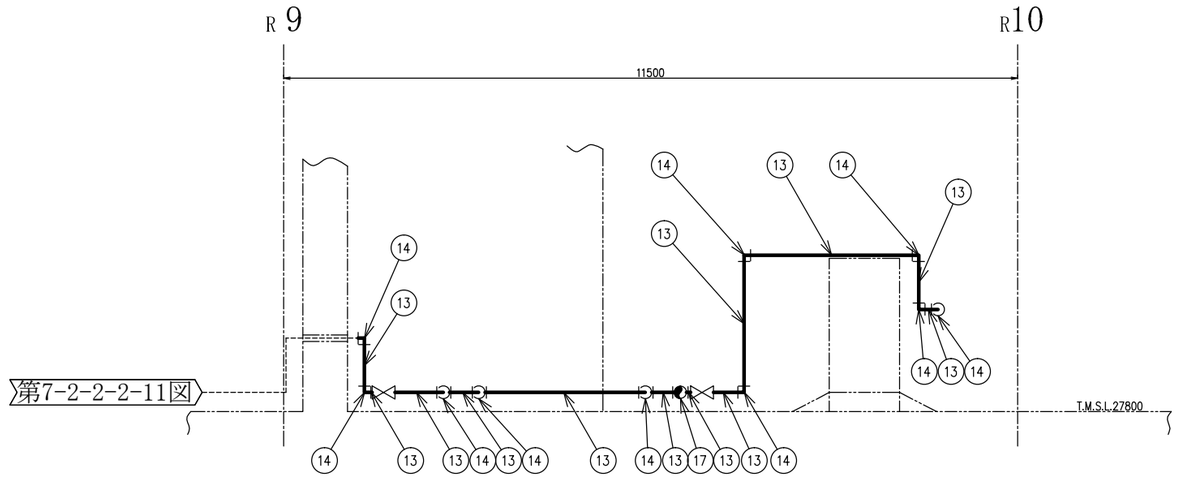

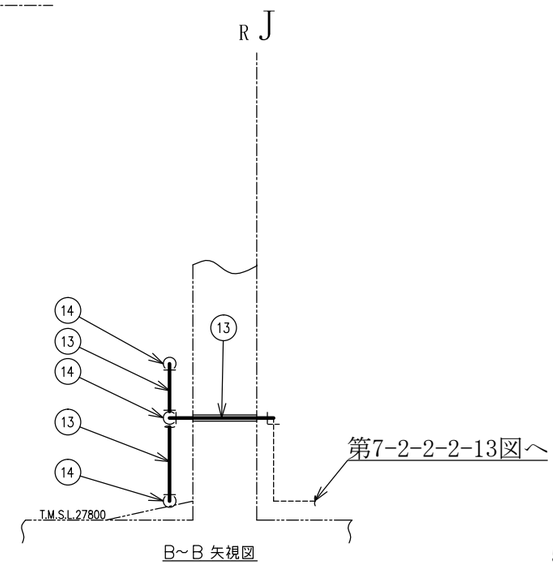

B～B 矢視図

5号機原子炉建屋

注1　：寸法はmmを示す。
注2　：図中の丸番号は別紙1のNo.を示す。

工事計画認可申請	第7-2-2-2-12図
柏崎刈羽原子力発電所第７号機	
名称	放射線管理施設のうち換気設備（緊急時対策所換気空調系）に係る主配管の配置を明示した図面（その12）
東京電力ホールディングス株式会社	

系統番号：U41

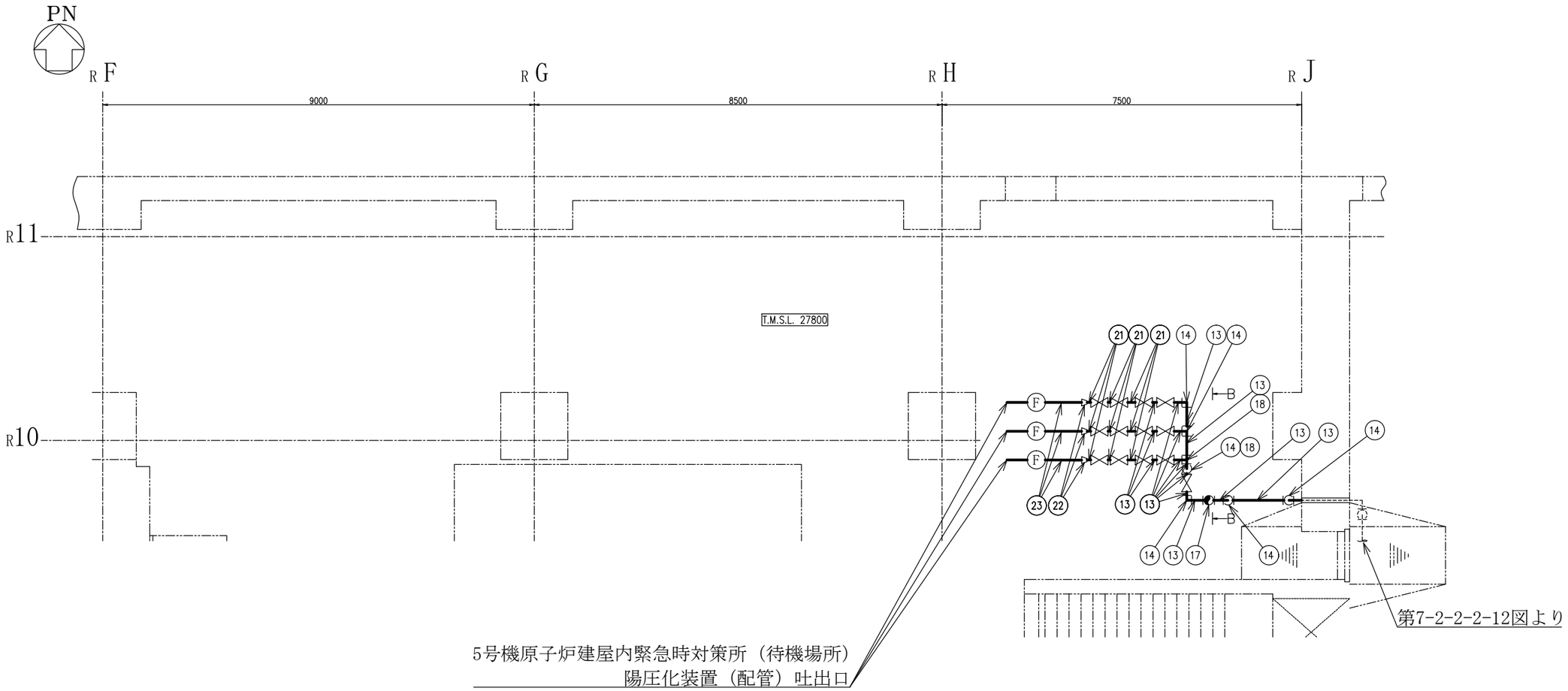

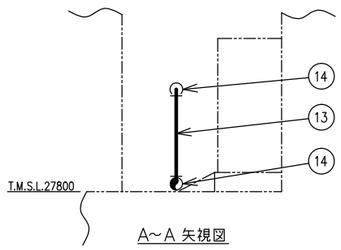

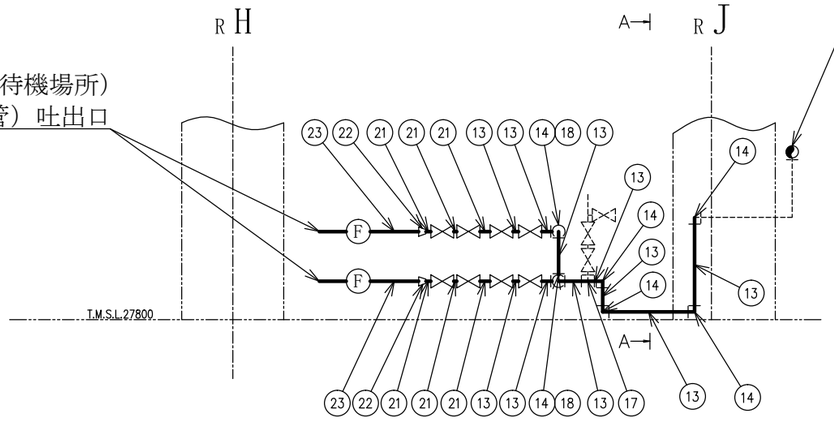

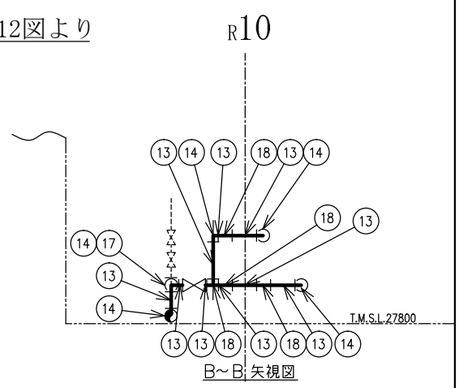

注1　：寸法はmmを示す。
注2　：図中の丸番号は別紙1のNo.を示す。

5号機原子炉建屋

工事計画認可申請	第7-2-2-2-13図
柏崎刈羽原子力発電所第７号機	
名称	放射線管理施設のうち換気設備（緊急時対策所換気空調系）に係る主配管の配置を明示した図面（その13）
東京電力ホールディングス株式会社	

系統番号：U41

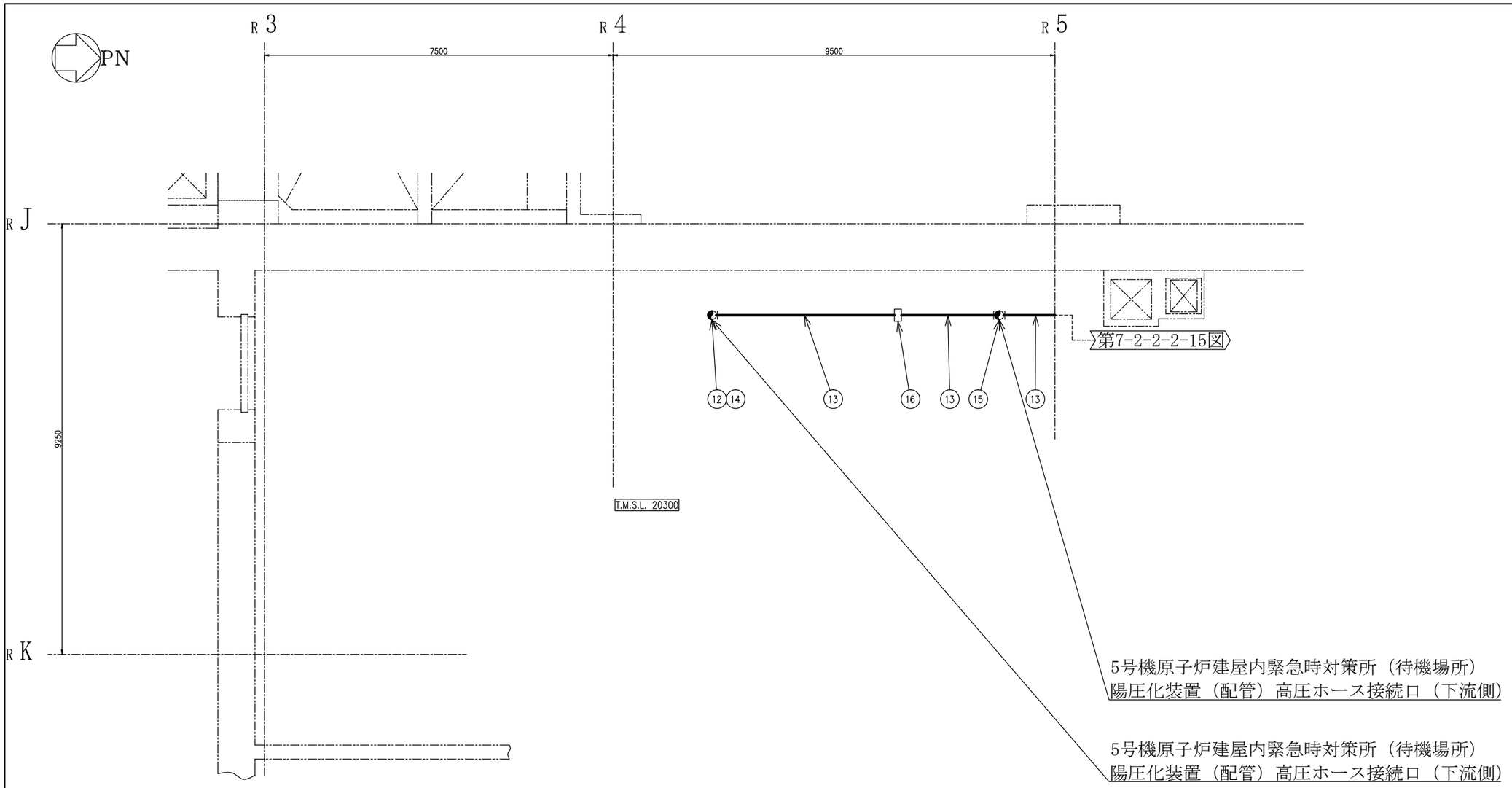

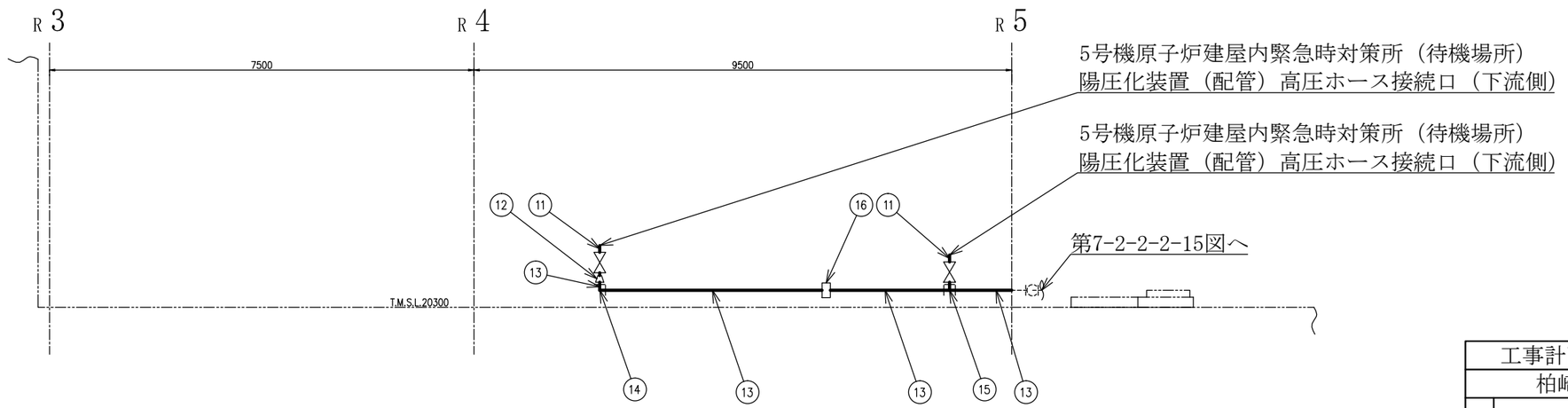

5号機原子炉建屋

注1 ：寸法はmmを示す。
注2 ：図中の丸番号は別紙1のNo.を示す。

工事計画認可申請	第7-2-2-2-14図
柏崎刈羽原子力発電所第７号機	
名称	放射線管理施設のうち換気設備（緊急時対策所換気空調系）に係る主配管の配置を明示した図面（その14）
東京電力ホールディングス株式会社	

系統番号：U41

PN

R 5　R 6　R 7

7500　7500

R J

R K

9250

5号機原子炉建屋内緊急時対策所（待機場所）
陽圧化装置（配管）高圧ホース接続口（下流側）

第7-2-2-2-10図へ

第7-2-2-2-14図

T.M.S.L. 20300

5号機原子炉建屋内緊急時対策所（待機場所）
陽圧化装置（配管）高圧ホース接続口（下流側）

D～D 矢視図

T.M.S.L.20300

C～C 矢視図

T.M.S.L.20300

5号機原子炉建屋内緊急時対策所（待機場所）
陽圧化装置（配管）高圧ホース接続口（下流側）

5号機原子炉建屋内緊急時対策所（待機場所）
陽圧化装置（配管）高圧ホース接続口（下流側）

G～G 矢視図

F～F 矢視図

R J

R 6　R 7

T.M.S.L.20300

B～B 矢視図

H～H 矢視図

第7-2-2-2-10図へ

R 5

第7-2-2-2-10図へ

TP.27800

5号機原子炉建屋内緊急時対策所（待機場所）
陽圧化装置（配管）高圧ホース接続口（下流側）

第7-2-2-2-14図

T.M.S.L.20300

A～A 矢視図

T.M.S.L.20300

E～E 矢視図

注1　：寸法はmmを示す。
注2　：図中の丸番号は別紙1のNo.を示す。

5号機原子炉建屋

工事計画認可申請	第7-2-2-2-15図
柏崎刈羽原子力発電所第７号機	
名称	放射線管理施設のうち換気設備（緊急時対策所換気空調系）に係る主配管の配置を明示した図面（その15）
東京電力ホールディングス株式会社	

0117

第 7-2-2-2-1～15 図　放射性管理施設のうち換気設備（緊急時対策所換気空調系）に係る主配管の配置を明示した図面　別紙 1

工事計画抜粋

・常設

変更前							変更後								No.*6
名称		最高使用圧力 (MPa)	最高使用温度 (℃)	外径 (mm)	厚さ (mm)	材料	名称		最高使用圧力 (MPa)	最高使用温度 (℃)	外径 (mm)	厚さ (mm)	材料		
緊急時対策所換気空調系	—						緊急時対策所換気空調系	5 号機原子炉建屋内緊急時対策所（対策本部）陽圧化装置（配管）高圧ホース接続口（下流側）～吐出口（6,7 号機共用）	15.0*1	40*1	21.7*2	2.8*2	SUS304TP		1
											*2, *3 22.2 /— /22.2	*2, *4 3.5 /— /3.5	SUS304		2
											22.2*2, *3	3.5*2, *4	SUS304		3
											*2, *3, *5 22.2	*2, *4, *5 3.5	SUS304*5		4
											*2, *3 22.2 /22.2 /22.2	*2, *4 3.5 /3.5 /3.5	SUS304		5
											*2, *3 22.2 /22.2 /—	*2, *4 3.5 /3.5 /—	SUS304		6
									1.0*1	40*1	34.0*2	3.4*2	SUS304TP		7
											*2, *3 34.5 /34.5 /—	*2, *4 4.3 /4.3 /—	SUS304		8
									0.04*1	40*1	48.6*2	3.7*2	SUS304TP		9
											*2, *3, *5 49.1	*2, *4, *5 4.7	SUS304*5		10

変更前							変更後							No. *6
	名称	最高使用圧力 (MPa)	最高使用温度 (℃)	外径 (mm)	厚さ (mm)	材料		名称	最高使用圧力 (MPa)	最高使用温度 (℃)	外径 (mm)	厚さ (mm)	材料	
緊急時対策所換気空調系	—						緊急時対策所換気空調系	5号機原子炉建屋内緊急時対策所 （待機場所）陽圧化装置（配管） 高圧ホース接続口（下流側） ～ 吐出口 （6,7号機共用）	15.0*1	40*1	21.7*2	2.8*2	SUS304TP	11
											*2, *3 22.2 /49.1	*2, *4 3.5 /4.7	SUS304	12
											48.6*2	3.7*2	SUS304TP	13
											*2, *3, *5 49.1	*2, *3, *5 4.7	SUS304*5	14
											*2, *3 49.1 /49.1 /22.2	*2, *4 4.7 /4.7 /3.5	SUS304	15
											49.1*2, *3	4.7*2, *4	SUS304	16
											*2, *3 49.1 /49.1 /—	*2, *4 4.7 /4.7 /—	SUS304	17
											*2, *3 49.1 /49.1 /49.1	*2, *4 4.7 /4.7 /4.7	SUS304	18
											*2, *3 49.1 /— /22.2	*2, *4 4.7 /— /3.5	SUS304	19
											*2, *3 49.1 /— /49.1	*2, *4 4.7 /— /4.7	SUS304	20

（次項へ続く）

変更前							変更後							No.*6
名称		最高使用圧力 (MPa)	最高使用温度 (℃)	外径 (mm)	厚さ (mm)	材料	名称		最高使用圧力 (MPa)	最高使用温度 (℃)	外径 (mm)	厚さ (mm)	材料	
緊急時対策所換気空調系	—						緊急時対策所換気空調系	（前項からの続き）	1.0*1	40*1	48.6*2	3.7*2	SUS304TP	21
											48.6*2 /89.1	3.7*2 /5.5	SUS304	22
											89.1*2	5.5*2	SUS304TP	23

注記＊1 ：重大事故等時における使用時の値。

＊2 ：公称値を示す。

＊3 ：差込継手の差込部内径を示す。

＊4 ：差込継手の差込部最小厚さを示す。

＊5 ：エルボを示す。

＊6 ：第7-2-2-2-1～15図　放射性管理施設のうち換気設備（緊急時対策所換気空調系）に係る主配管の配置を明示した図面に記載の○番号を示す。

第 7-2-2-2-1～15 図　放射性管理施設のうち換気設備（緊急時対策所換気空調系）に係る主配管の配置を明示した図面　別紙 2

工事計画記載の公称値の許容範囲

［主配管］

管 No. 1*1

主要寸法 (mm)		許容範囲	根　　拠
外径	21.7	±0.3mm	ＪＩＳ　Ｇ　３４５９による材料公差
厚さ	2.8	±10%	同上

管 No. 2*1

主要寸法 (mm)		許容範囲	根　　拠
外径	48.6	±0.5mm	ＪＩＳ　Ｇ　３４５９による材料公差
厚さ	3.7	±0.5mm	同上

管 No. 3*1

主要寸法 (mm)		許容範囲	根　　拠
外径	34.0	±1%	ＪＩＳ　Ｇ　３４５９による材料公差
厚さ	3.4	±10%	同上

管 No. 4*1

主要寸法 (mm)		許容範囲	根　　拠
外径	48.6	±0.5mm	ＪＩＳ　Ｇ　３４５９による材料公差
厚さ	3.7	±0.5mm	同上

管 No.5*1

主要寸法 (mm)		許容範囲	根　　拠
外径	89.1	±1%	ＪＩＳ　Ｇ　３４５９による材料公差
厚さ	5.5	±12.5%	同上

管 No.6*1

主要寸法 (mm)		許容範囲	根　　拠
外径	48.6	±0.5mm	ＪＩＳ　Ｇ　３４５９による材料公差
厚さ	3.7	±0.5mm	同上

注：主要寸法は，工事計画記載の公称値を示す。

注記＊1 ：管の強度計算書の管 No.を示す。

K7 ① 7-2-2-2-1～15 R1E

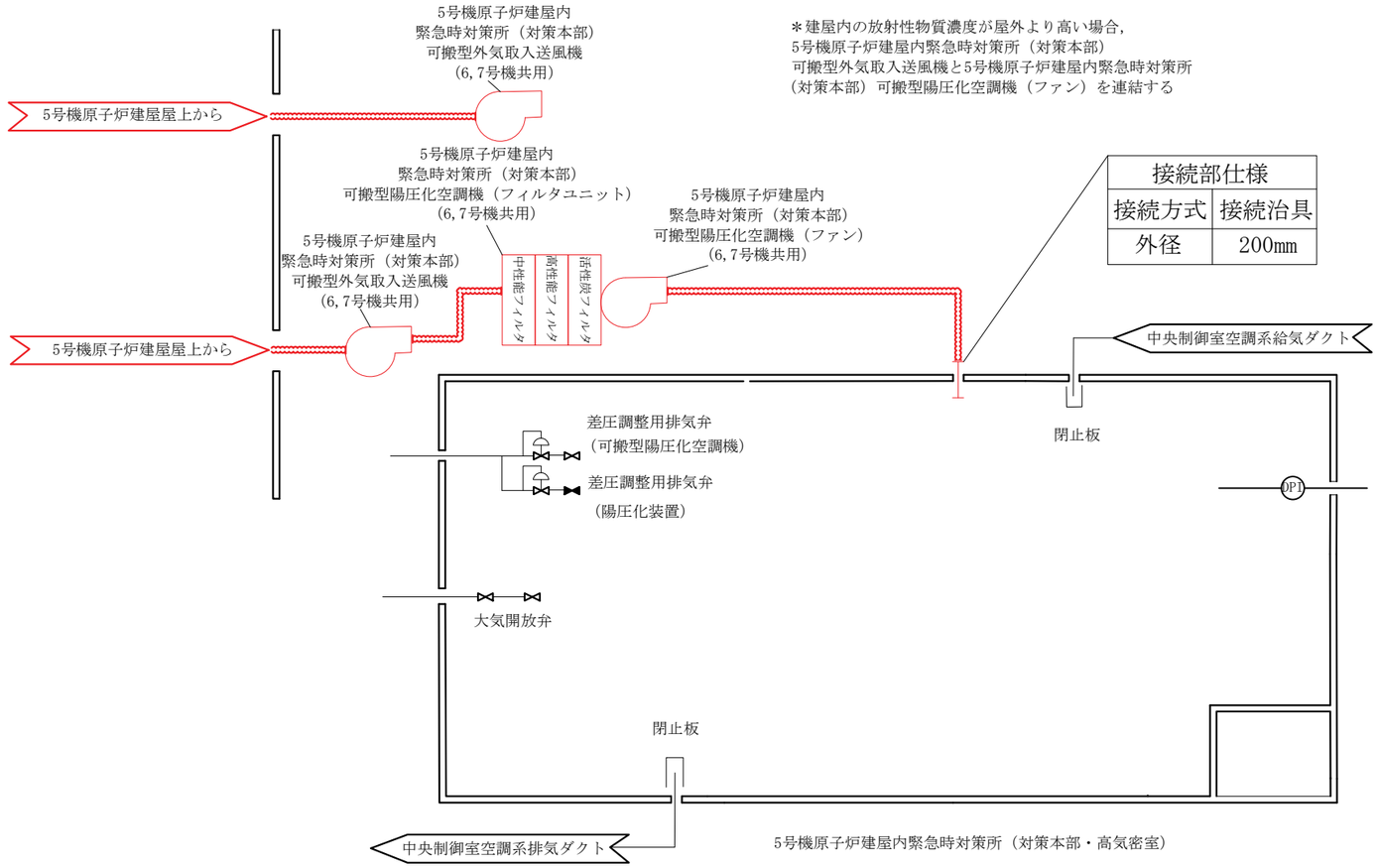

：放射線管理施設のうち換気設備（緊急時対策所換気空調系）
（当該設備の申請範囲）

工事計画認可申請	第7-2-2-3-1図
柏崎刈羽原子力発電所第７号機	
名称	放射線管理施設のうち換気設備（緊急時対策所換気空調系）の系統図（その1）（重大事故等対処設備）
東京電力ホールディングス株式会社	

原子炉建屋

系統番号：U41

5号機原子炉建屋内緊急時対策所（対策本部・高気密室）

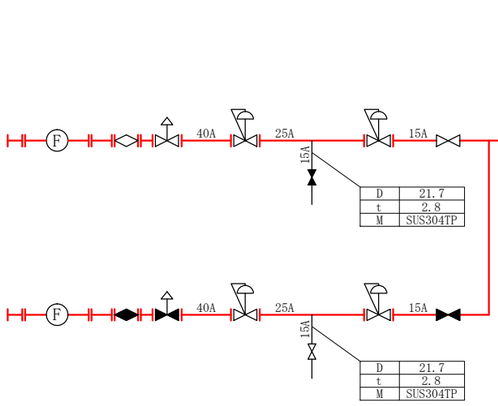

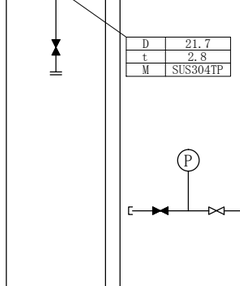

備考	
D	外径 mm
t	厚さ mm
M	材　料

：放射線管理施設のうち換気設備（緊急時対策所換気空調系）（当該設備の申請範囲）

注：可搬設備の接続構成は一例を示す。

工事計画認可申請	第7-2-2-3-2図
柏崎刈羽原子力発電所第７号機	
名称	放射線管理施設のうち換気設備（緊急時対策所換気空調系）の系統図（その2）（重大事故等対処設備）
東京電力ホールディングス株式会社	

原子炉建屋

系統番号：U41

5号機原子炉建屋内緊急時対策所（待機場所）

D	21.7
t	2.8
M	SUS304TP

D	21.7
t	2.8
M	SUS304TP

D	21.7
t	2.8
M	SUS304TP

接続部仕様	
接続方式	フランジ
呼び径	15A
ボルト本数	4本

5号機原子炉建屋内緊急時対策所（待機場所）
陽圧化装置（配管）高圧ホース接続口（下流側）

第7-2-2-3-4図　放射線管理施設のうち換気設備
（緊急時対策所換気空調系）の系統図（その4）より

第7-2-2-3-7図　放射線管理施設のうち換気設備
（緊急時対策所換気空調系）の系統図（その7）より

備考	
D	外径 mm
t	厚さ mm
M	材　料

：放射線管理施設のうち換気設備（緊急時対策所換気空調系）（当該設備の申請範囲）

注：可搬設備の接続構成は一例を示す。

工事計画認可申請	第7-2-2-3-3図
柏崎刈羽原子力発電所第７号機	
名称	放射線管理施設のうち換気設備（緊急時対策所換気空調系）の系統図（その3）（重大事故等対処設備）
東京電力ホールディングス株式会社	

原子炉建屋

系統番号：U41

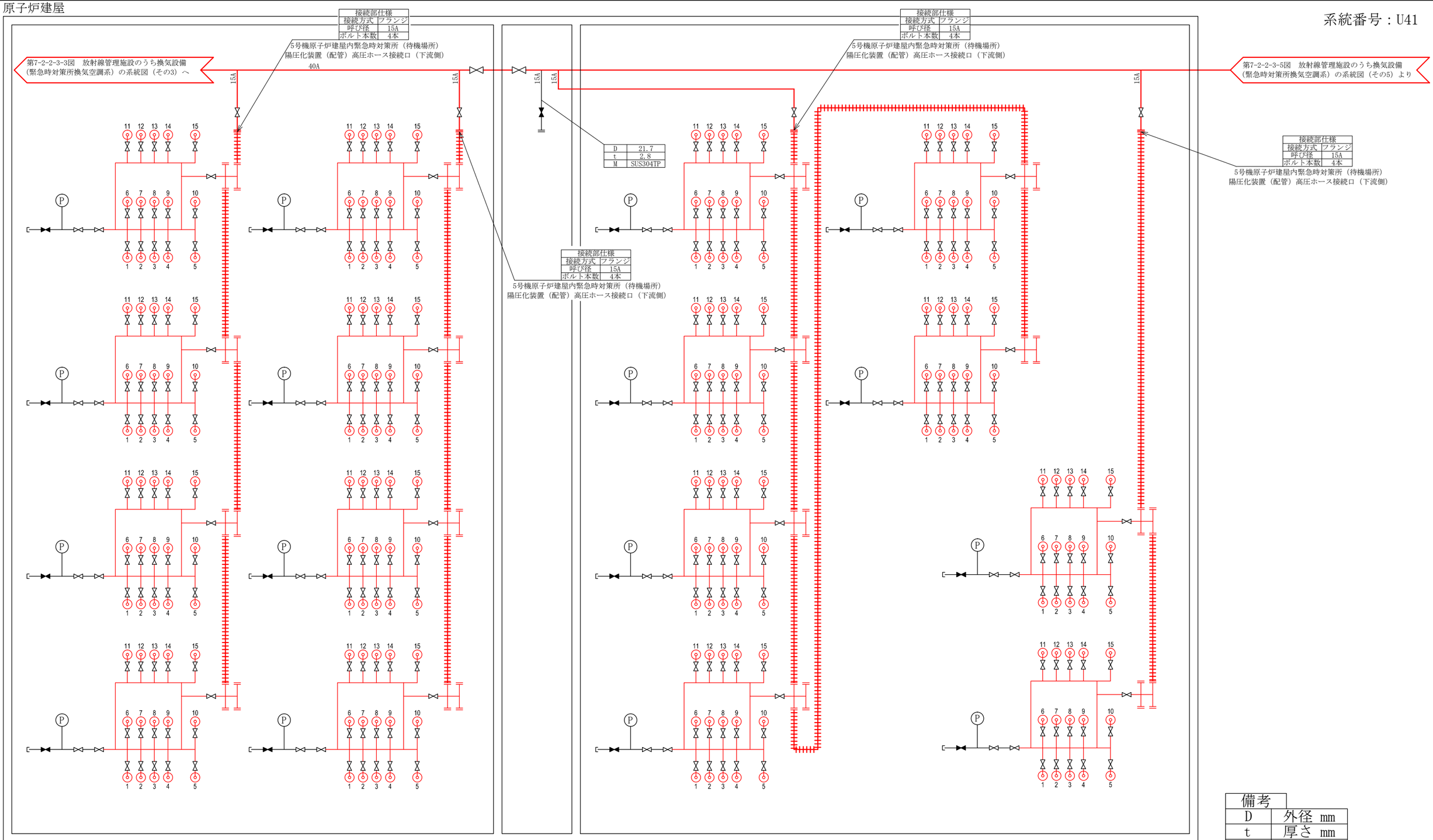

備考	
D	外径 mm
t	厚さ mm
M	材　料

——：放射線管理施設のうち換気設備（緊急時対策所換気空調系）（当該設備の申請範囲）

注：可搬設備の接続構成は一例を示す。

工事計画認可申請	第7-2-2-3-4図
柏崎刈羽原子力発電所第７号機	
名称	放射線管理施設のうち換気設備（緊急時対策所換気空調系）の系統図（その4）（重大事故等対処設備）
東京電力ホールディングス株式会社	

原子炉建屋

系統番号：U41

接続部仕様	
接続方式	フランジ
呼び径	15A
ボルト本数	4本

5号機原子炉建屋内緊急時対策所（待機場所）
陽圧化装置（配管）高圧ホース接続口（下流側）

第7-2-2-3-4図　放射線管理施設のうち換気設備
（緊急時対策所換気空調系）の系統図（その4）へ

40A

15A

第7-2-2-3-6図　放射線管理施設のうち換気設備
（緊急時対策所換気空調系）の系統図（その6）より

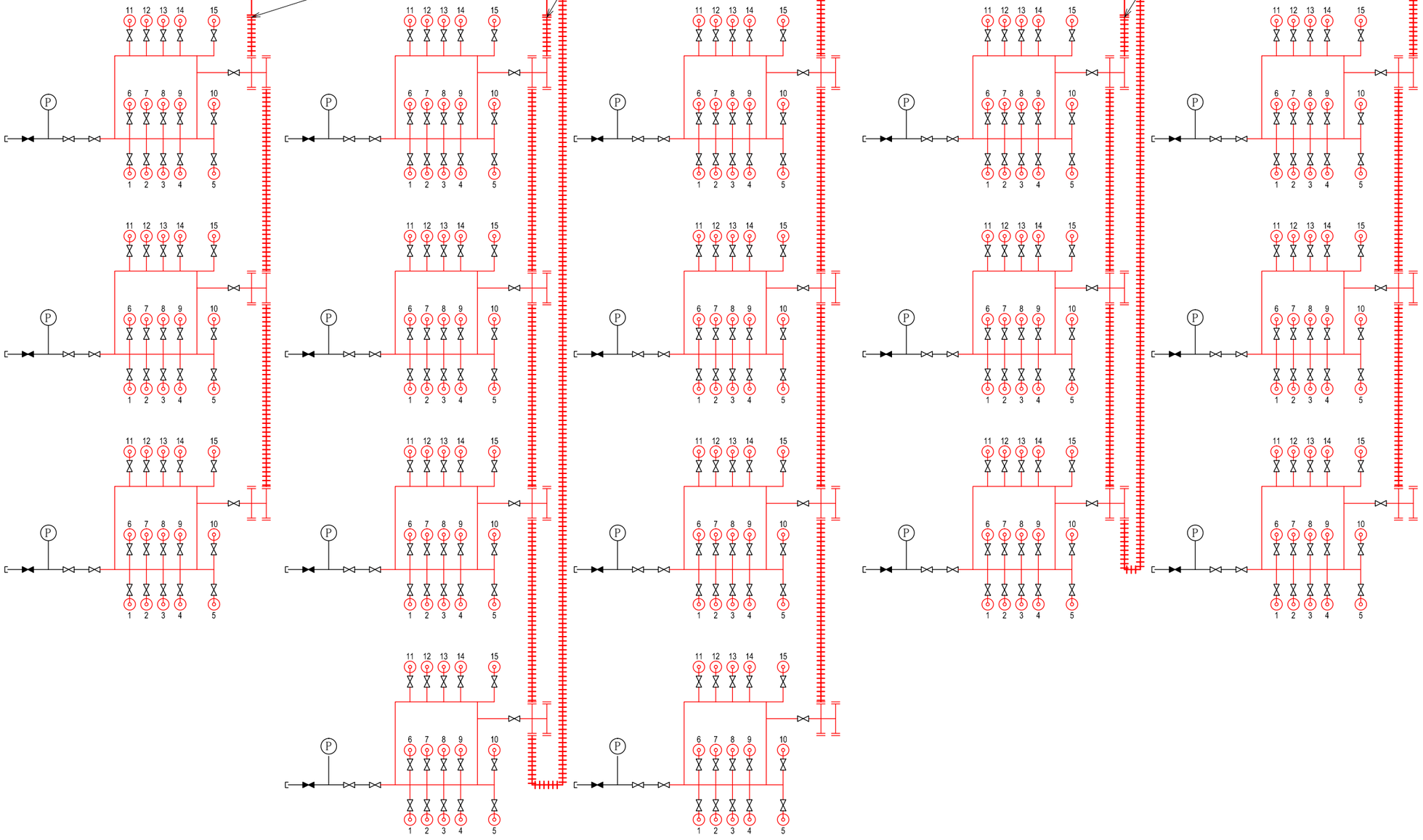

：放射線管理施設のうち換気設備（緊急時対策所換気空調系）（当該設備の申請範囲）

注：可搬設備の接続構成は一例を示す。

工事計画認可申請	第7-2-2-3-5図
柏崎刈羽原子力発電所第７号機	
名称	放射線管理施設のうち換気設備（緊急時対策所換気空調系）の系統図（その5）（重大事故等対処設備）
東京電力ホールディングス株式会社	

系統番号：U41

接続部仕様	
接続方式	フランジ
呼び径	15A
ボルト本数	4本

5号機原子炉建屋内緊急時対策所（待機場所）
陽圧化装置（配管）高圧ホース接続口（下流側）

第7-2-2-3-5図　放射線管理施設のうち換気設備
（緊急時対策所換気空調系）の系統図（その5）へ

40A

15A

試験用座

接続部仕様
接続方式　フランジ
呼び径　15A
ボルト本数　4本

5号機原子炉建屋内緊急時対策所（待機場所）
陽圧化装置（配管）高圧ホース接続口（下流側）

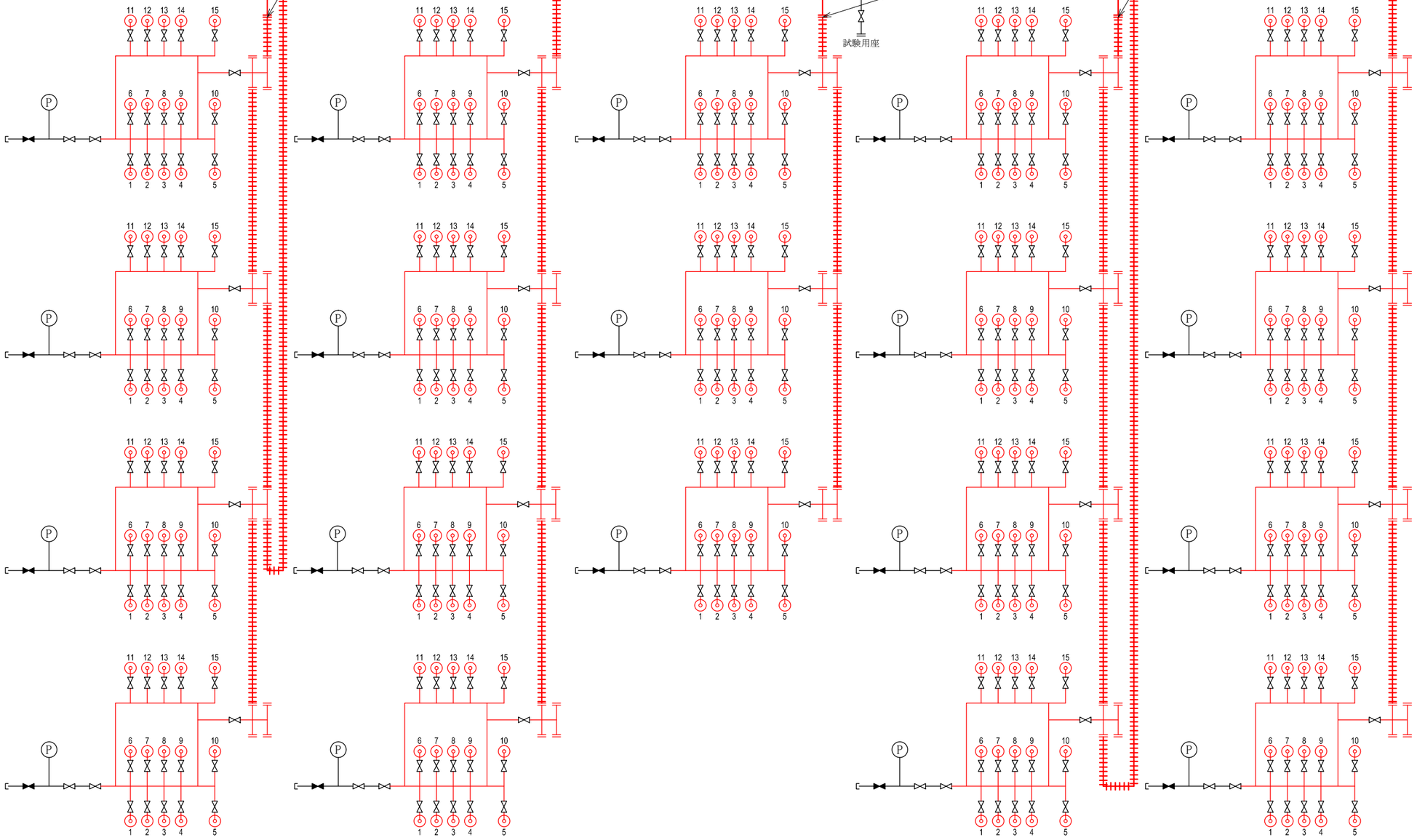

：放射線管理施設のうち換気設備（緊急時対策所換気空調系）（当該設備の申請範囲）

注：可搬設備の接続構成は一例を示す。

工事計画認可申請	第7-2-2-3-6図
柏崎刈羽原子力発電所第７号機	
名称	放射線管理施設のうち換気設備（緊急時対策所換気空調系）の系統図（その6）（重大事故等対処設備）
東京電力ホールディングス株式会社	

原子炉建屋

系統番号：U41

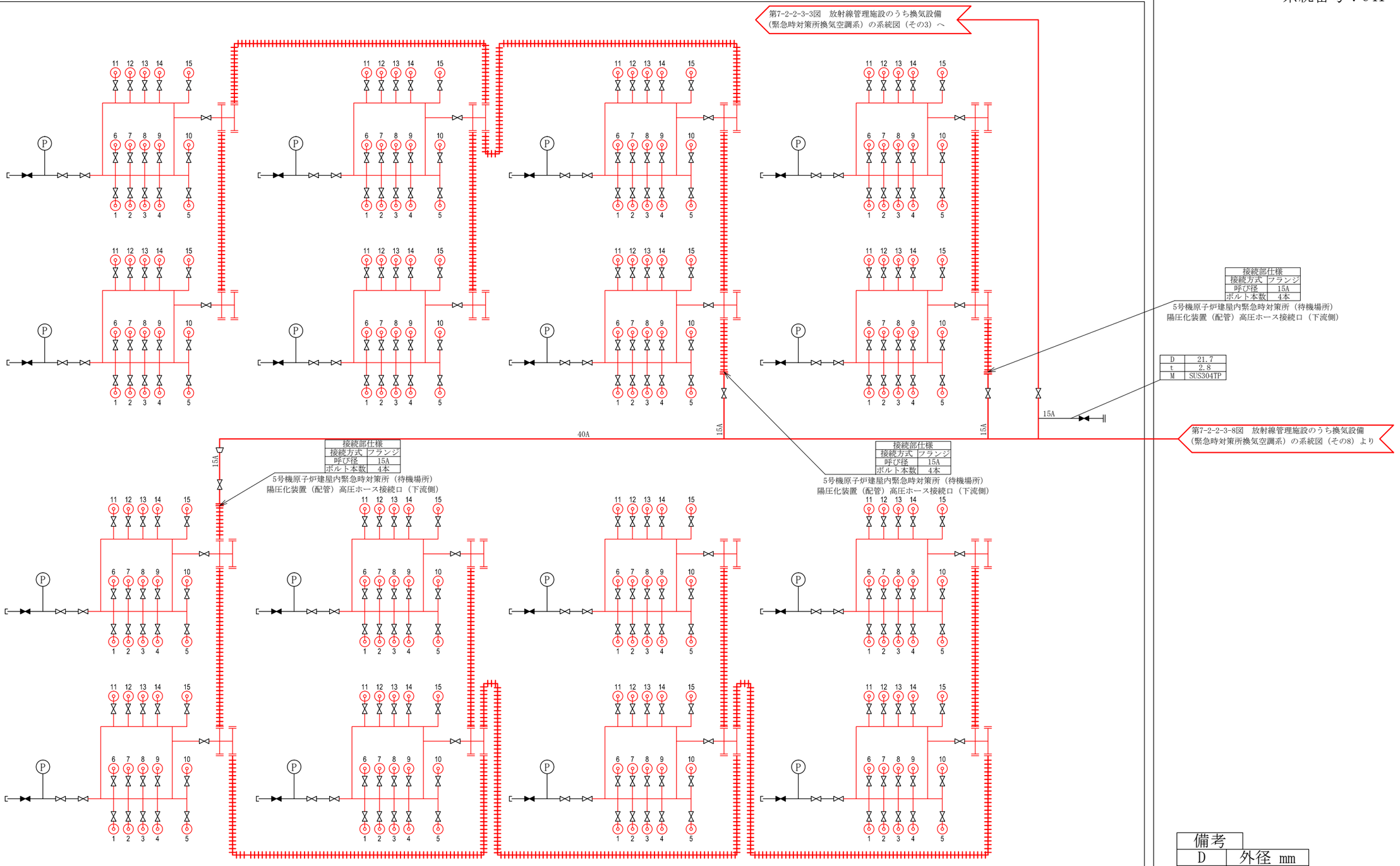

備考	
D	外径 mm
t	厚さ mm
M	材　料

——：放射線管理施設のうち換気設備（緊急時対策所換気空調系）（当該設備の申請範囲）

注：可搬設備の接続構成は一例を示す。

工事計画認可申請	第7-2-2-3-7図
柏崎刈羽原子力発電所第７号機	
名称	放射線管理施設のうち換気設備（緊急時対策所換気空調系）の系統図（その7）（重大事故等対処設備）
東京電力ホールディングス株式会社	

原子炉建屋

系統番号：U41

接続部仕様	
接続方式	フランジ
呼び径	15A
ボルト本数	4本

5号機原子炉建屋内緊急時対策所（待機場所）
陽圧化装置（配管）高圧ホース接続口（下流側）

第7-2-2-3-7図　放射線管理施設のうち換気設備
（緊急時対策所換気空調系）の系統図（その7）へ

第7-2-2-3-9図　放射線管理施設のうち換気設備
（緊急時対策所換気空調系）の系統図（その9）より

40A

15A

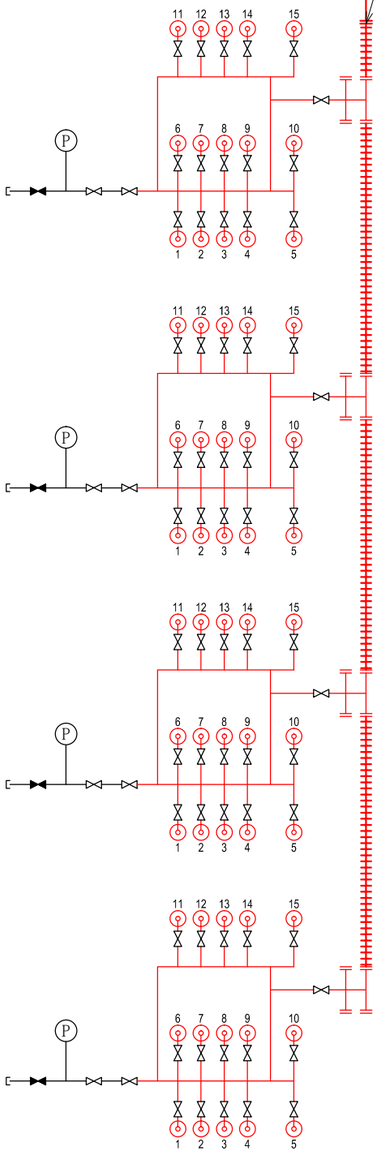

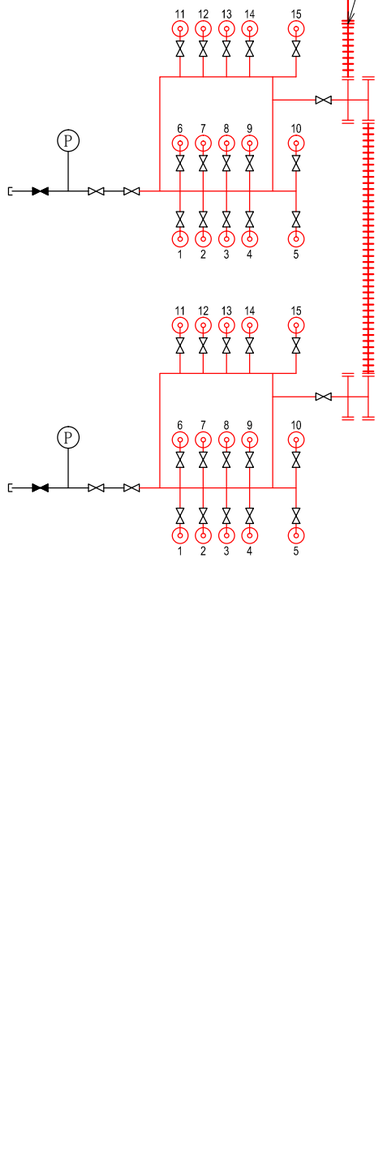

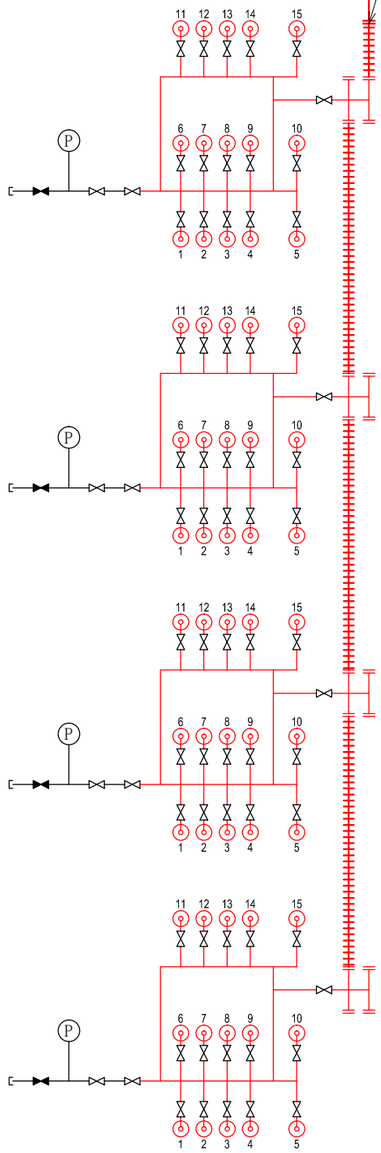

——：放射線管理施設のうち換気設備（緊急時対策所換気空調系）（当該設備の申請範囲）

注：可搬設備の接続構成は一例を示す。

工事計画認可申請	第7-2-2-3-8図
柏崎刈羽原子力発電所第７号機	
名称	放射線管理施設のうち換気設備（緊急時対策所換気空調系）の系統図（その8）（重大事故等対処設備）
東京電力ホールディングス株式会社	

系統番号：U41

第7-2-2-3-8　放射線管理施設のうち換気設備
（緊急時対策所換気空調系）の系統図（その8）へ

40A

15A

15A

接続部仕様	
接続方式	フランジ
呼び径	15A
ボルト本数	4本

5号機原子炉建屋内緊急時対策所（待機場所）
陽圧化装置（配管）高圧ホース接続口（下流側）

接続部仕様	
接続方式	フランジ
呼び径	15A
ボルト本数	4本

5号機原子炉建屋内緊急時対策所（待機場所）
陽圧化装置（配管）高圧ホース接続口（下流側）

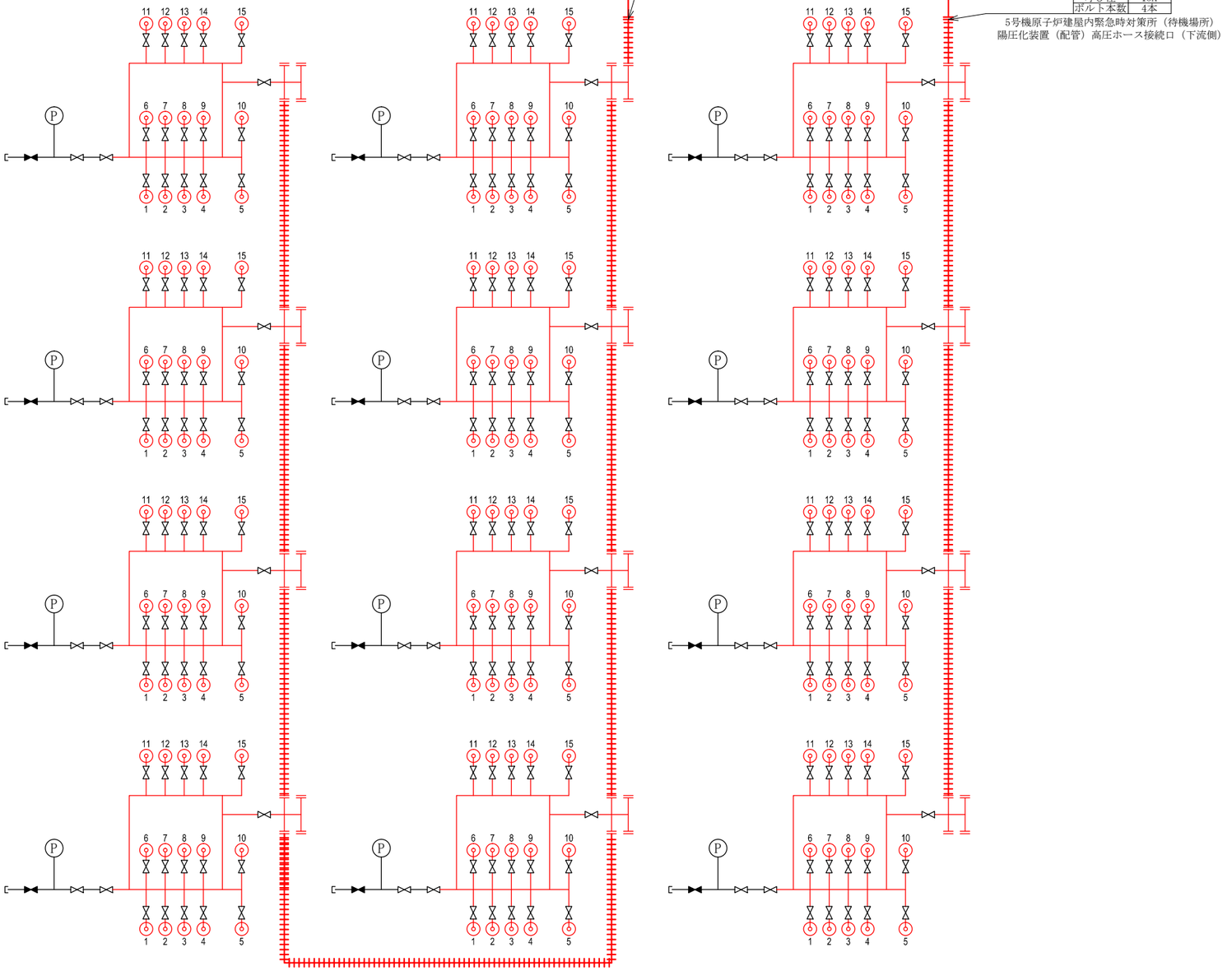

——：放射線管理施設のうち換気設備（緊急時対策所換気空調系）（当該設備の申請範囲）

注：可搬設備の接続構成は一例を示す。

工事計画認可申請	第7-2-2-3-9図
柏崎刈羽原子力発電所第７号機	
名称	放射線管理施設のうち換気設備（緊急時対策所換気空調系）の系統図（その9）（重大事故等対処設備）
東京電力ホールディングス株式会社	

主要目表				
5号機原子炉建屋内緊急時対策所（対策本部）可搬型陽圧化空調機（フィルタユニット）（6，7号機共用）	主要寸法	吸込口径	mm	203
		吐出口径	mm	125
		たて	mm	898
		横	mm	530
		高さ	mm	436

主要目表				
5号機原子炉建屋内緊急時対策所（対策本部）可搬型陽圧化空調機（ファン）（6，7号機共用）	主要寸法	吸込口径	mm	113.2
		吐出口径	mm	100
		たて	mm	1338
		横	mm	537
		高さ	mm	476

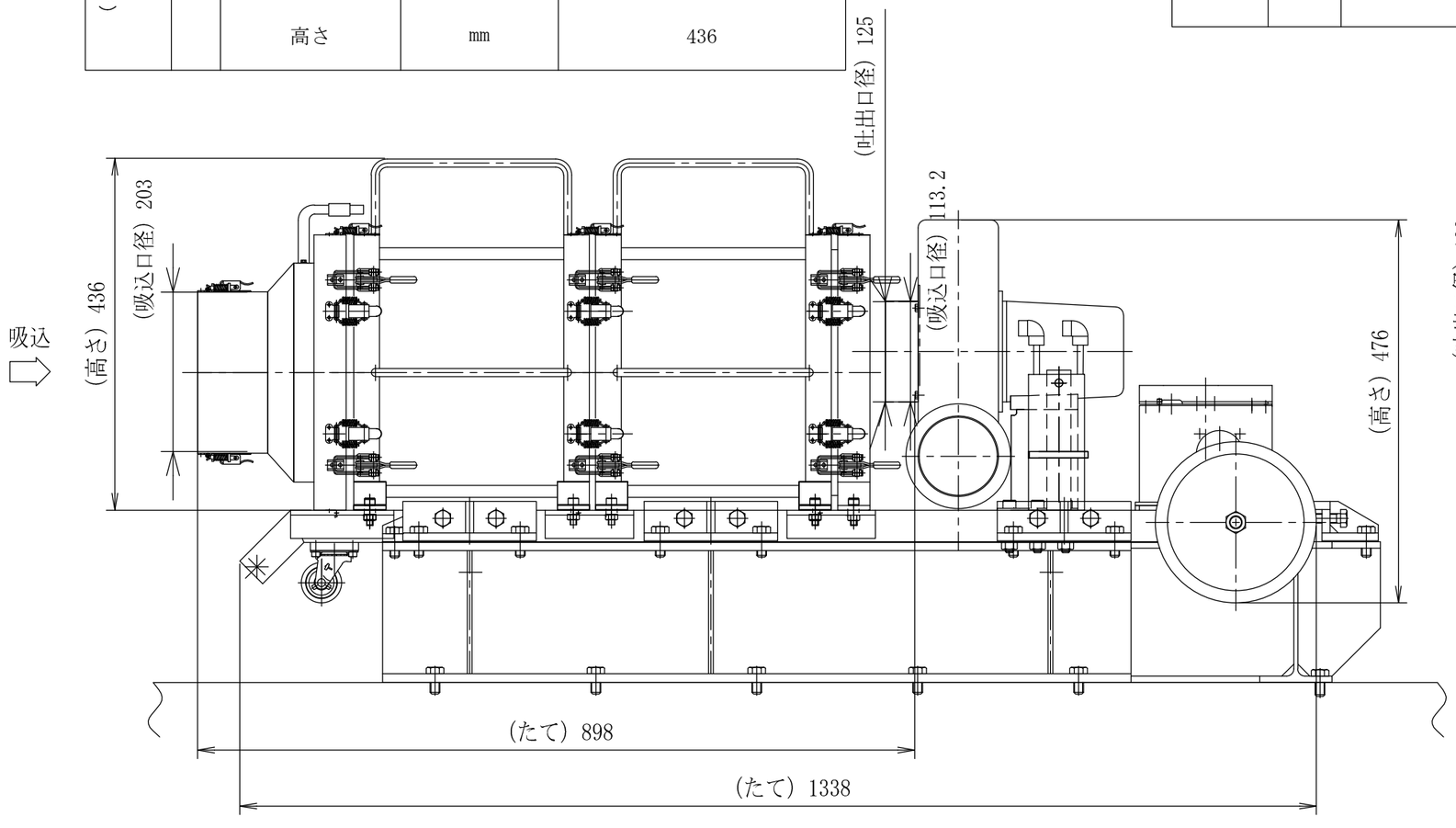

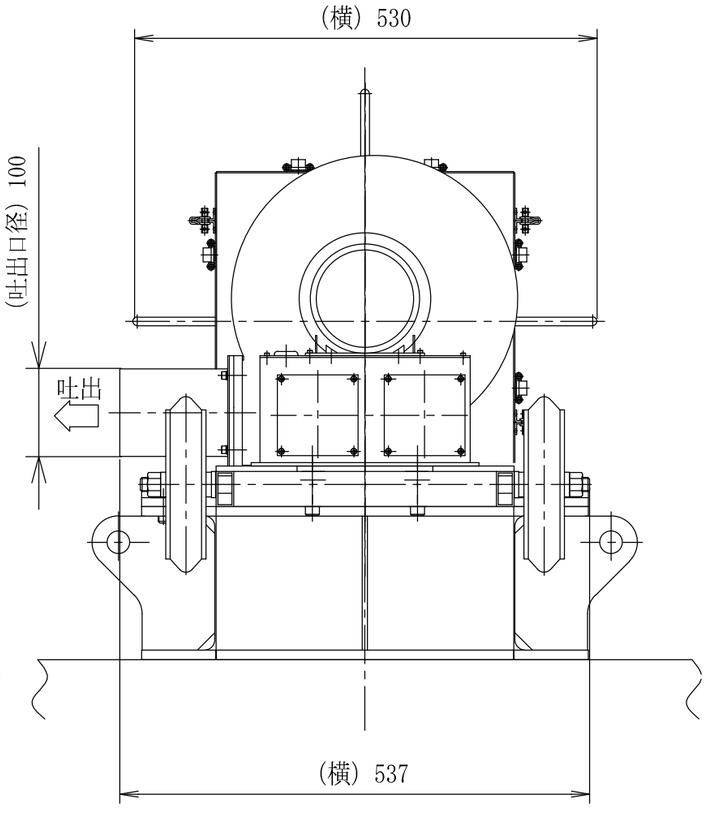

注1：寸法はmmを示す。
注2：特記なき寸法は公称値を示す。
※6,7号機共用

工事計画認可申請	第7-2-2-4-1図
柏崎刈羽原子力発電所第７号機	
名称	放射線管理施設のうち換気設備（緊急時対策所換気空調系）の構造図 5号機原子炉建屋内緊急時対策所（対策本部）可搬型陽圧化空調機
東京電力ホールディングス株式会社	

第 7-2-2-4-1 図　放射線管理施設のうち換気設備（緊急時対策所換気空調系）の構造図　5 号機原子炉建屋内緊急時対策所（対策本部）可搬型陽圧化空調機　別紙

工事計画記載の公称値の許容範囲

5 号機原子炉建屋内緊急時対策所（対策本部）可搬型陽圧化空調機（ファン）(6,7 号機共用)

主要寸法 (mm)		許容範囲	根　　拠
吸込口径	113.2	±1.5mm	製造能力，製造実績を考慮したメーカ基準
吐出口径	100	±4mm	同上
た　て	1338	±14mm	同上
横	537	±6mm	同上
高　さ	476	±5mm	同上

注：主要寸法は，工事計画記載の公称値

5 号機原子炉建屋内緊急時対策所（対策本部）可搬型陽圧化空調機（フィルタユニット）(6,7 号機共用)

主要寸法 (mm)		許容範囲	根　　拠
吸込口径	203	0,－2mm	製造能力，製造実績を考慮したメーカ基準
吐出口径	125	±3mm	同上
た　て	898	±9mm	同上
横	530	±6mm	同上
高　さ	436	±5mm	同上

注：主要寸法は，工事計画記載の公称値

K7 ① 7-2-2-4-1 R1E

主要目表				
5号機原子炉建屋内緊急時対策所（待機場所）可搬型陽圧化空調機（フィルタユニット）（6，7号機共用）	主要寸法	吸込口径	mm	203
		吐出口径	mm	125
		たて	mm	898
		横	mm	530
		高さ	mm	436

主要目表				
5号機原子炉建屋内緊急時対策所（待機場所）可搬型陽圧化空調機（ファン）（6，7号機共用）	主要寸法	吸込口径	mm	113.2
		吐出口径	mm	100
		たて	mm	1338
		横	mm	537
		高さ	mm	476

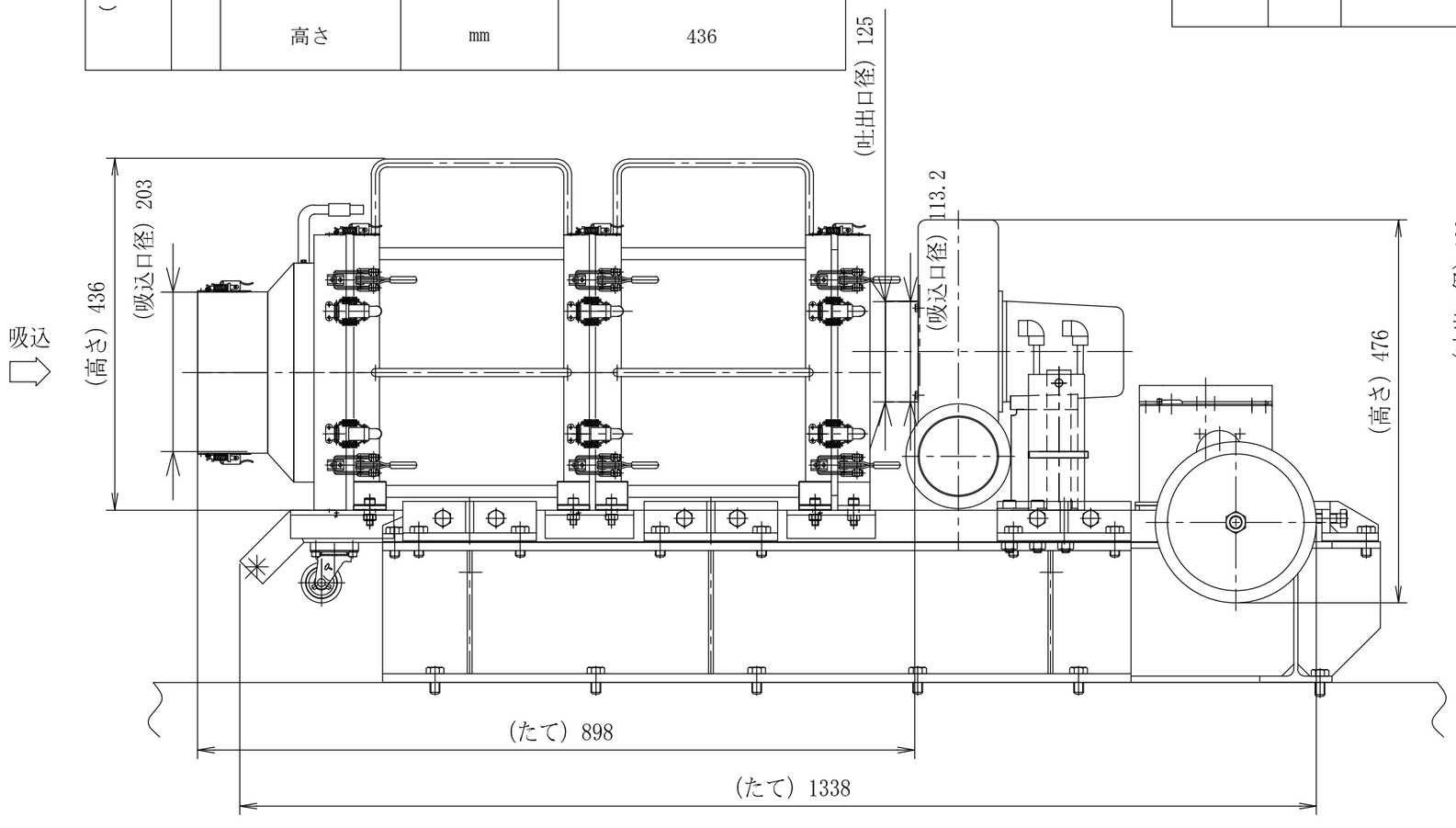

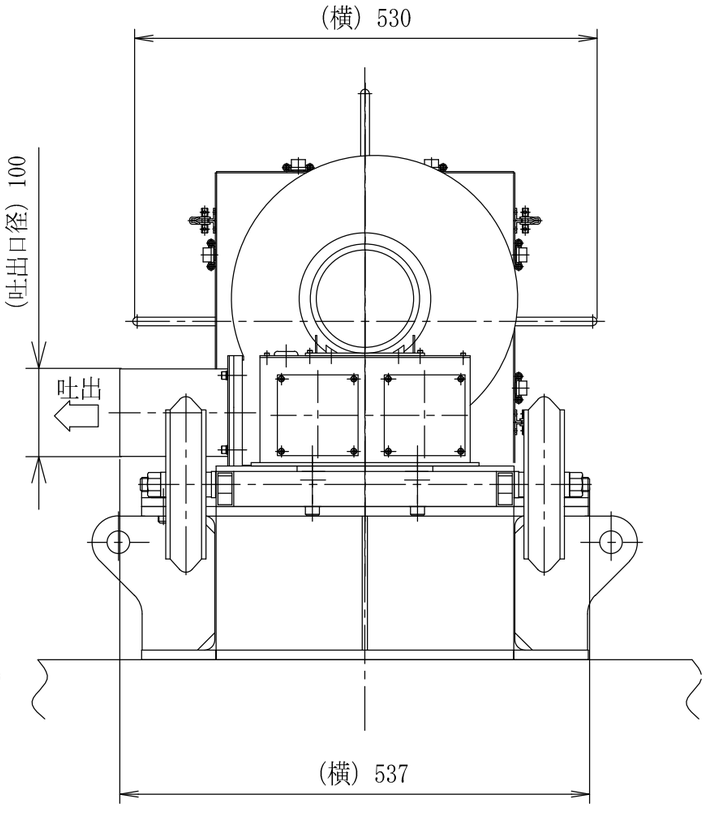

注1：寸法はmmを示す。
注2：特記なき寸法は公称値を示す。
※6,7号機共用

工事計画認可申請	第7-2-2-4-2図
柏崎刈羽原子力発電所第７号機	
名称	放射線管理施設のうち換気設備（緊急時対策所換気空調系）の構造図 5号機原子炉建屋内緊急時対策所（待機場所）可搬型陽圧化空調機
東京電力ホールディングス株式会社	

第 7-2-2-4-2 図　放射線管理施設のうち換気設備（緊急時対策所換気空調系）の構造図　5 号機原子炉建屋内緊急時対策所（待機場所）可搬型陽圧化空調機　別紙

工事計画記載の公称値の許容範囲

5 号機原子炉建屋内緊急時対策所（待機場所）可搬型陽圧化空調機（ファン）(6,7 号機共用)

主要寸法 (mm)		許容範囲	根　　拠
吸込口径	113.2	±1.5mm	製造能力，製造実績を考慮したメーカ基準
吐出口径	100	±4mm	同上
た　て	1338	±14mm	同上
横	537	±6mm	同上
高　さ	476	±5mm	同上

注：主要寸法は，工事計画記載の公称値

5 号機原子炉建屋内緊急時対策所（待機場所）可搬型陽圧化空調機（フィルタユニット）(6,7 号機共用)

主要寸法 (mm)		許容範囲	根　　拠
吸込口径	203	0,－2mm	製造能力，製造実績を考慮したメーカ基準
吐出口径	125	±3mm	同上
た　て	898	±9mm	同上
横	530	±6mm	同上
高　さ	436	±5mm	同上

注：主要寸法は，工事計画記載の公称値

K7 ① 7-2-2-4-2 R1E

主要目表				
5号機原子炉建屋内緊急時対策所（対策本部）可搬型外気取入送風機	主要寸法	吸込口径	mm	125
		吐出口径	mm	100
		たて	mm	715
		横	mm	364
		高さ	mm	536

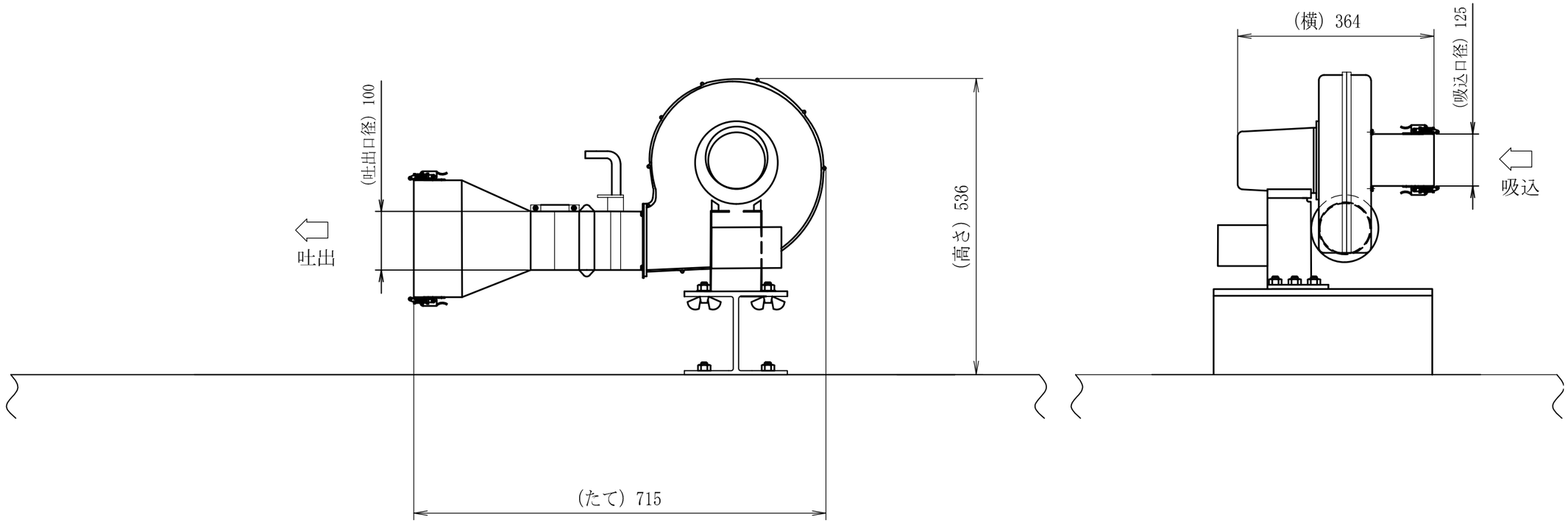

※6,7号機共用
注1：寸法はmmを示す。
注2：特記なき寸法は公称値を示す。

工事計画認可申請	第7-2-2-4-3図
柏崎刈羽原子力発電所第７号機	
名称	放射線管理施設のうち換気設備（緊急時対策所換気空調系）の構造図 5号機原子炉建屋内緊急時対策所 （対策本部）可搬型外気取入送風機
東京電力ホールディングス株式会社	

第 7-2-2-4-3 図　放射線管理施設のうち換気設備（緊急時対策所換気空調系）の構造図 5 号機原子炉建屋内緊急時対策所（対策本部）可搬型外気取入送風機　別紙

工事計画記載の公称値の許容範囲

5 号機原子炉建屋内緊急時対策所（対策本部）可搬型外気取入送風機（6,7 号機共用）

主要寸法 (mm)		許容範囲	根　　拠
た　て	715	―	概略寸法のため規定しない
横	364	―	同上
高　さ	536	―	同上

注：主要寸法は，工事計画記載の公称値

K7 ① 7-2-2-4-3 R1E

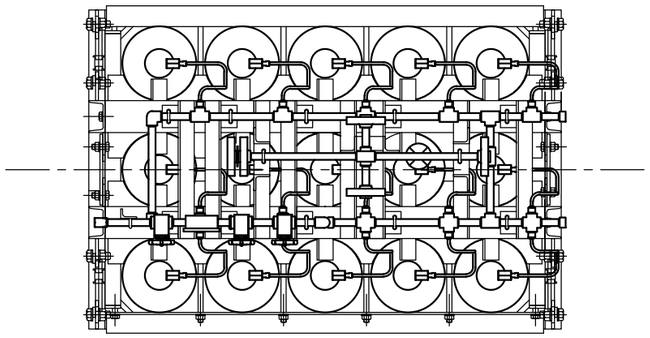

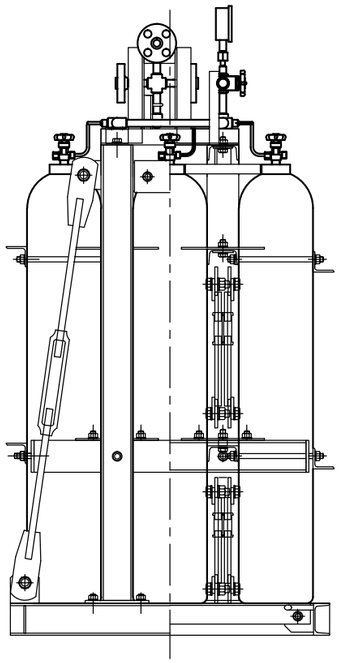

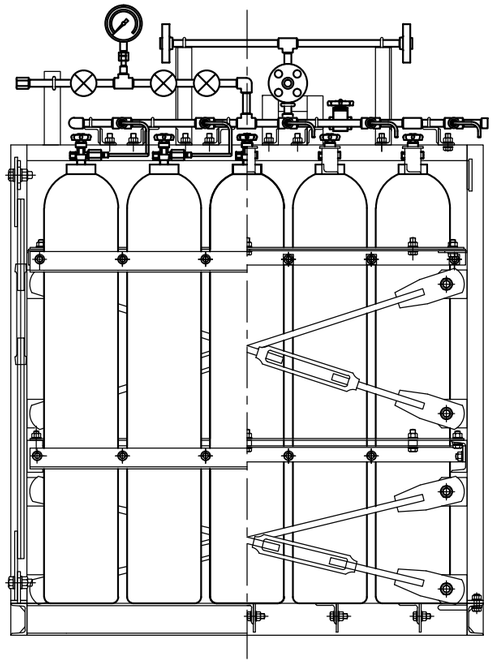

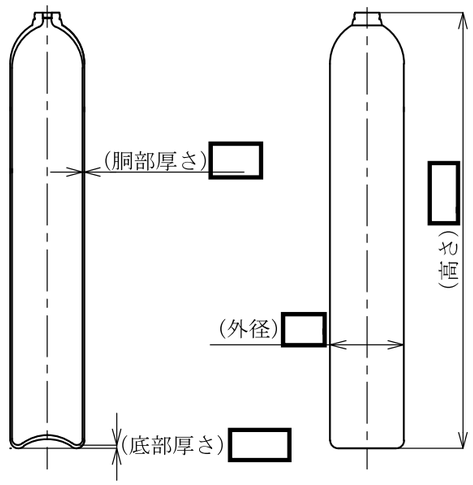

注1：寸法はmmを示す。
注2：特記なき寸法は公称値を示す。
※6,7号機共用

工事計画認可申請	第7-2-2-4-4図
柏崎刈羽原子力発電所第７号機	
名称	放射線管理施設のうち換気設備（緊急時対策所換気空調系）の構造図　5号機原子炉建屋内緊急時対策所（対策本部）陽圧化装置（空気ボンベ）及び5号機原子炉建屋内緊急時対策所（待機場所）陽圧化装置（空気ボンベ）
東京電力ホールディングス株式会社	

第 7-2-2-4-4 図　放射線管理施設のうち換気設備（緊急時対策所換気空調系）の構造図　5 号機原子炉建屋内緊急時対策所（対策本部）陽圧化装置（空気ボンベ）及び 5 号機原子炉建屋内緊急時対策所（待機場所）陽圧化装置（空気ボンベ）　別紙

工事計画記載の公称値の許容範囲

5 号機原子炉建屋内緊急時対策所（対策本部）陽圧化装置（空気ボンベ）（6,7 号機共用）

主要寸法 (mm)		許容範囲	根　　拠
外径	[redacted]	[redacted]	製造能力，製造実績を考慮したメーカー基準
高さ	[redacted]	[redacted]	同上
胴部厚さ	[redacted]	[redacted]	同上
底部高さ	[redacted]	[redacted]	同上

5 号機原子炉建屋内緊急時対策所（待機場所）陽圧化装置（空気ボンベ）（6,7 号機共用）

主要寸法 (mm)		許容範囲	根　　拠
外径	[redacted]	[redacted]	製造能力，製造実績を考慮したメーカー基準
高さ	[redacted]	[redacted]	同上
胴部厚さ	[redacted]	[redacted]	同上
底部高さ	[redacted]	[redacted]	同上

注：主要寸法は，工事計画記載の公称値を示す。

K7 ① 7-2-2-4-4 R1E

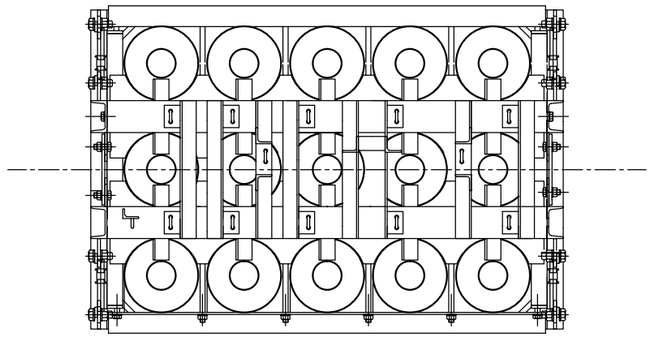

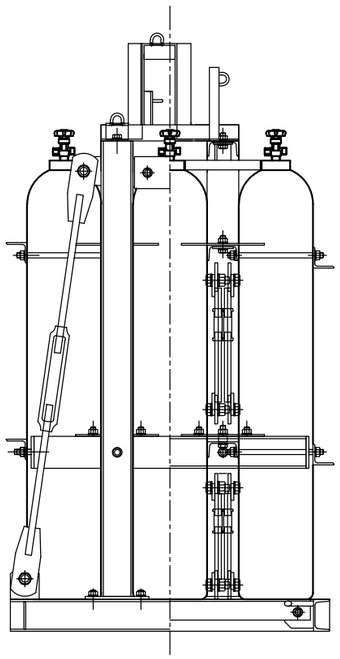

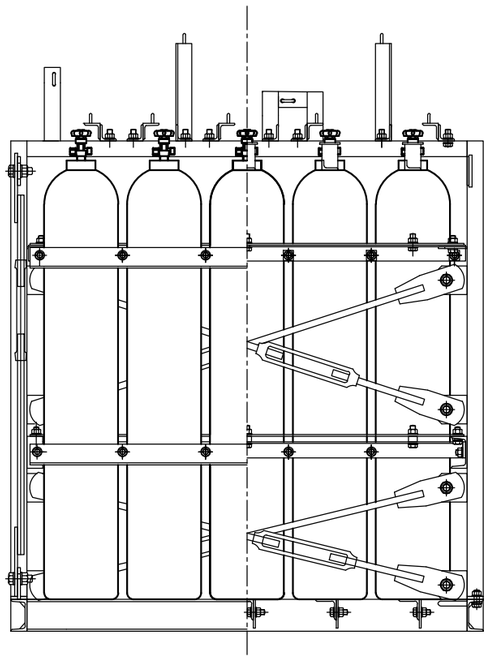

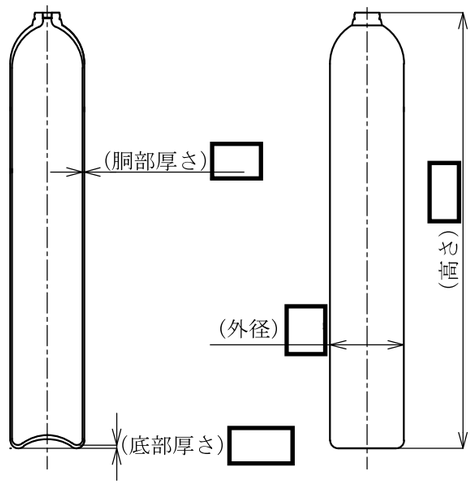

注1：寸法はmmを示す。
注2：特記なき寸法は公称値を示す。
※6,7号機共用

工事計画認可申請	第7-2-2-4-5図
柏崎刈羽原子力発電所第７号機	
名称	放射線管理施設のうち換気設備（緊急時対策所換気空調系）の構造図　5号機原子炉建屋内緊急時対策所（待機場所）陽圧化装置（空気ボンベ）
東京電力ホールディングス株式会社	

第 7-2-2-4-5 図　放射線管理施設のうち換気設備（緊急時対策所換気空調系）の構造図　5 号機原子炉建屋内緊急時対策所（待機場所）陽圧化装置（空気ボンベ）　別紙

工事計画記載の公称値の許容範囲

5 号機原子炉建屋内緊急時対策所（待機場所）陽圧化装置（空気ボンベ）(6,7 号機共用)

主要寸法 (mm)		許容範囲	根　　拠
外径	[redacted]	[redacted]	製造能力，製造実績を考慮したメーカー基準
高さ	[redacted]	[redacted]	同上
胴部厚さ	[redacted]	[redacted]	同上
底部高さ	[redacted]	[redacted]	同上

注：主要寸法は，工事計画記載の公称値を示す。

K7 ① 7-2-2-4-5 R1E

7.3　生体遮蔽装置

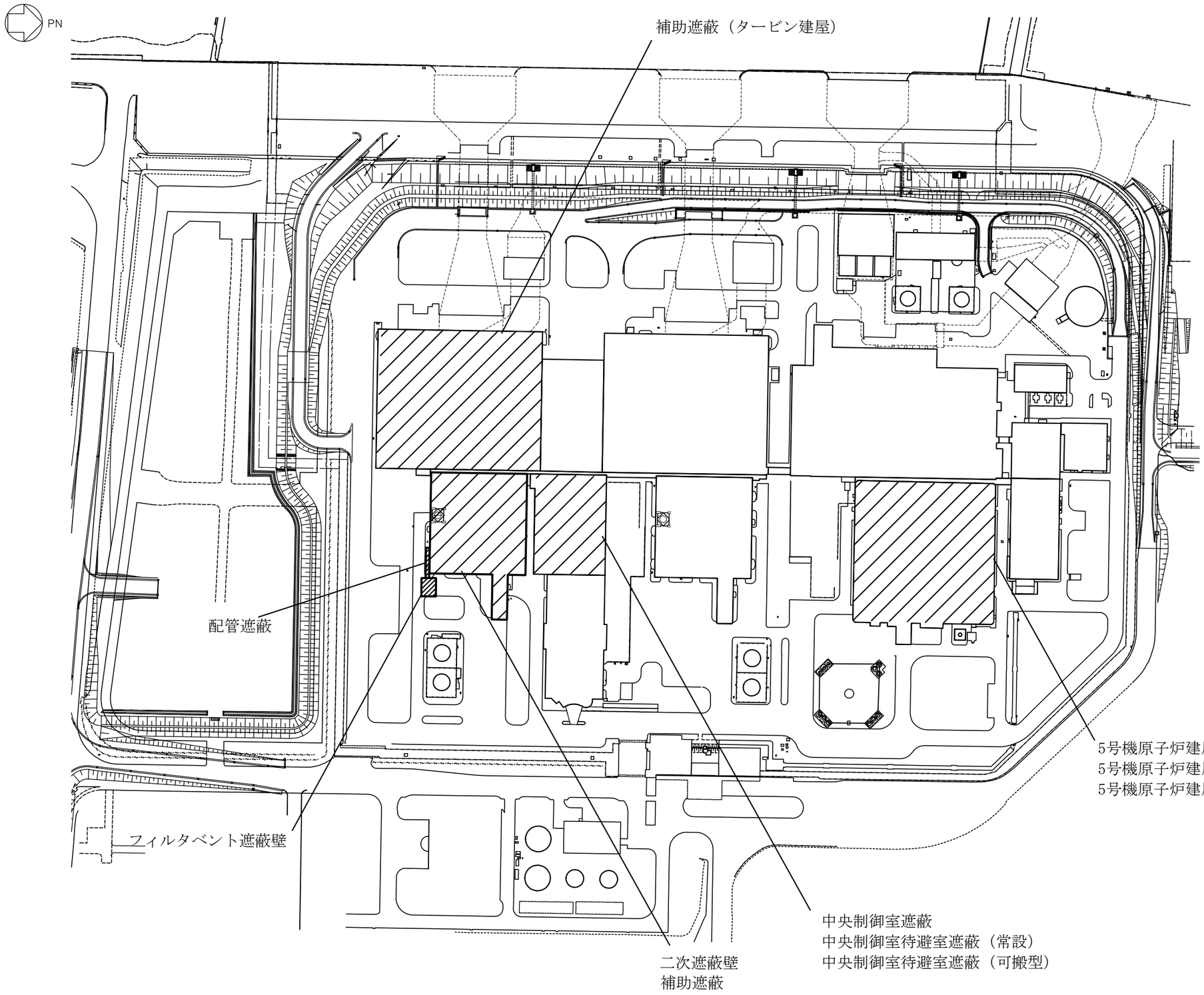

工事計画認可申請	第7-3-1-1図
柏崎刈羽原子力発電所第７号機	
名称	放射線管理施設のうち生体遮蔽装置に係る機器の配置を明示した図面
東京電力ホールディングス株式会社	

PN

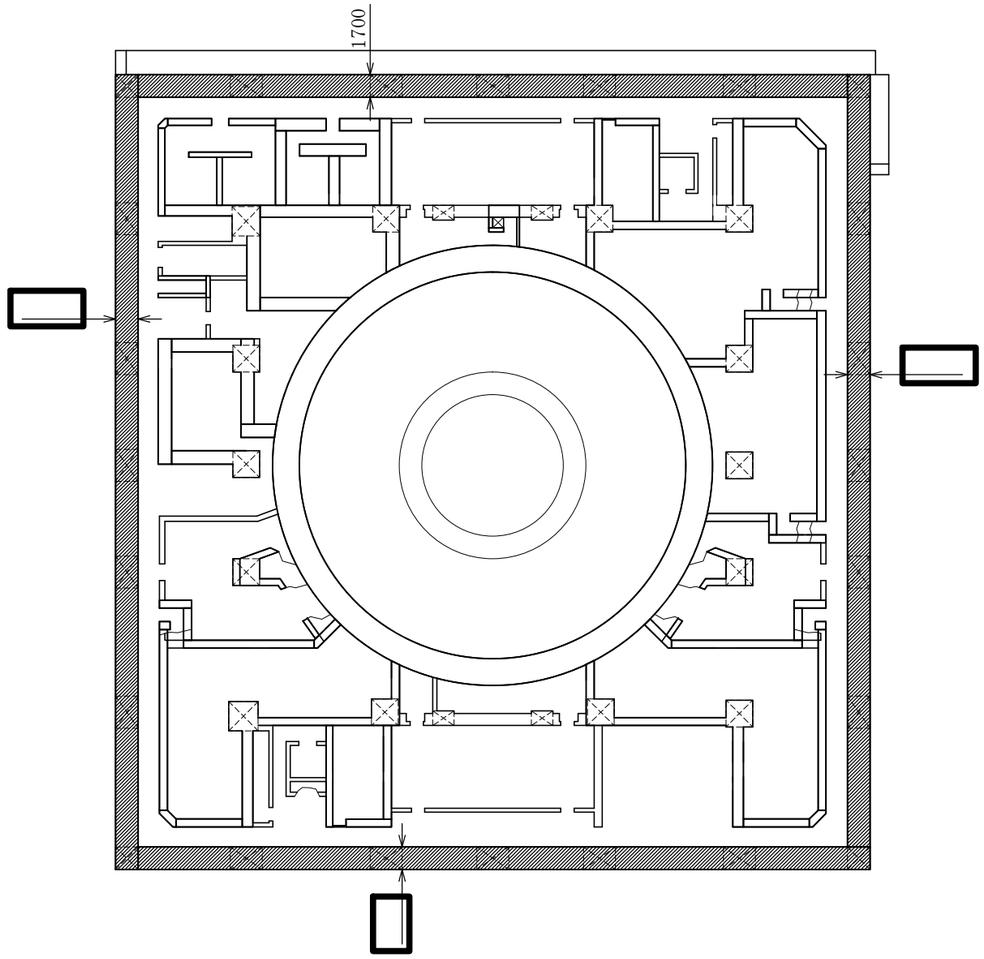

原子炉建屋
T.M.S.L.-8200

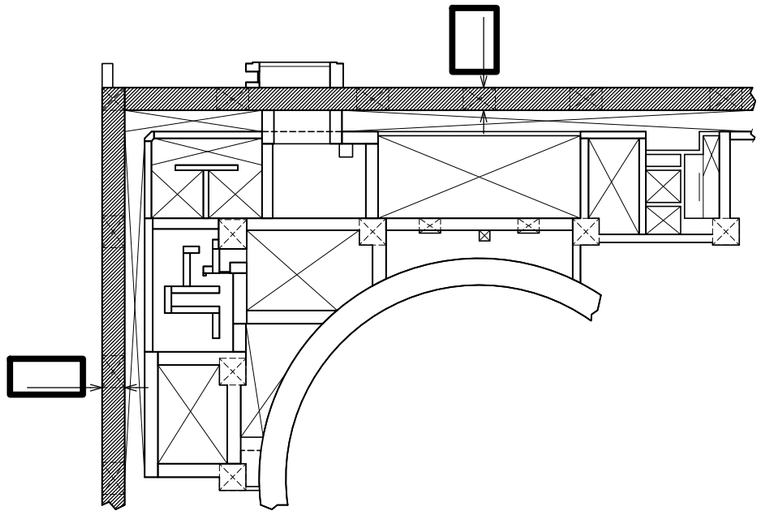

原子炉建屋
T.M.S.L.-5100

二次遮蔽壁（壁）を示す。　補助遮蔽（壁）を示す。

二次遮蔽壁（床）を示す。　補助遮蔽（床）を示す。

注1：寸法はmmを示す。
注2：特記なき寸法は公称値を示す。
注3：仕上等によるフカシは記載しない。

工事計画認可申請	第7-3-2-1図
柏崎刈羽原子力発電所第７号機	
名称	放射線管理施設のうち生体遮蔽装置の構造図　二次遮蔽壁・補助遮蔽（その1）
東京電力ホールディングス株式会社	

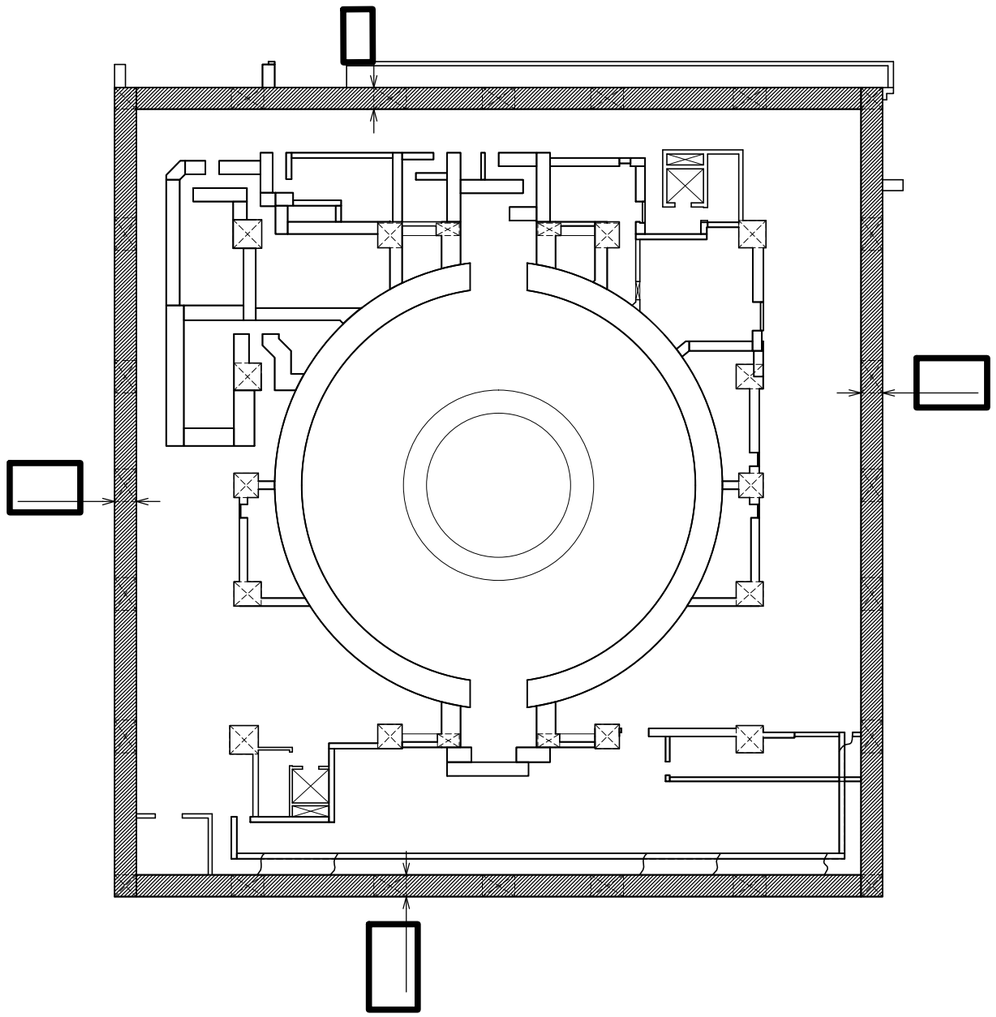

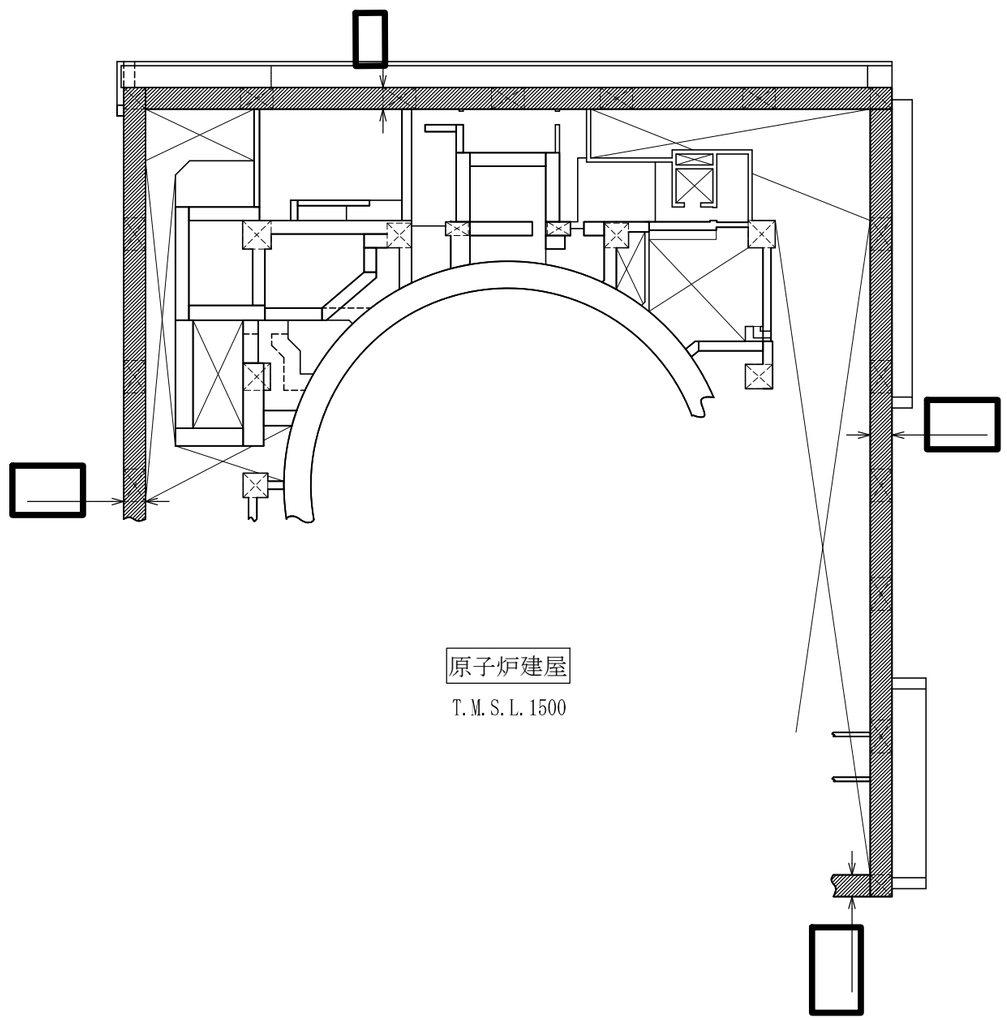

PN

二次遮蔽壁（壁）を示す。　補助遮蔽（壁）を示す。

二次遮蔽壁（床）を示す。　補助遮蔽（床）を示す。

注1：寸法はmmを示す。
注2：特記なき寸法は公称値を示す。
注3：仕上等によるフカシは記載しない。

工事計画認可申請	第7-3-2-2図
柏崎刈羽原子力発電所第７号機	
名称	放射線管理施設のうち生体遮蔽装置の構造図 二次遮蔽壁・補助遮蔽（その2）
東京電力ホールディングス株式会社	

PN

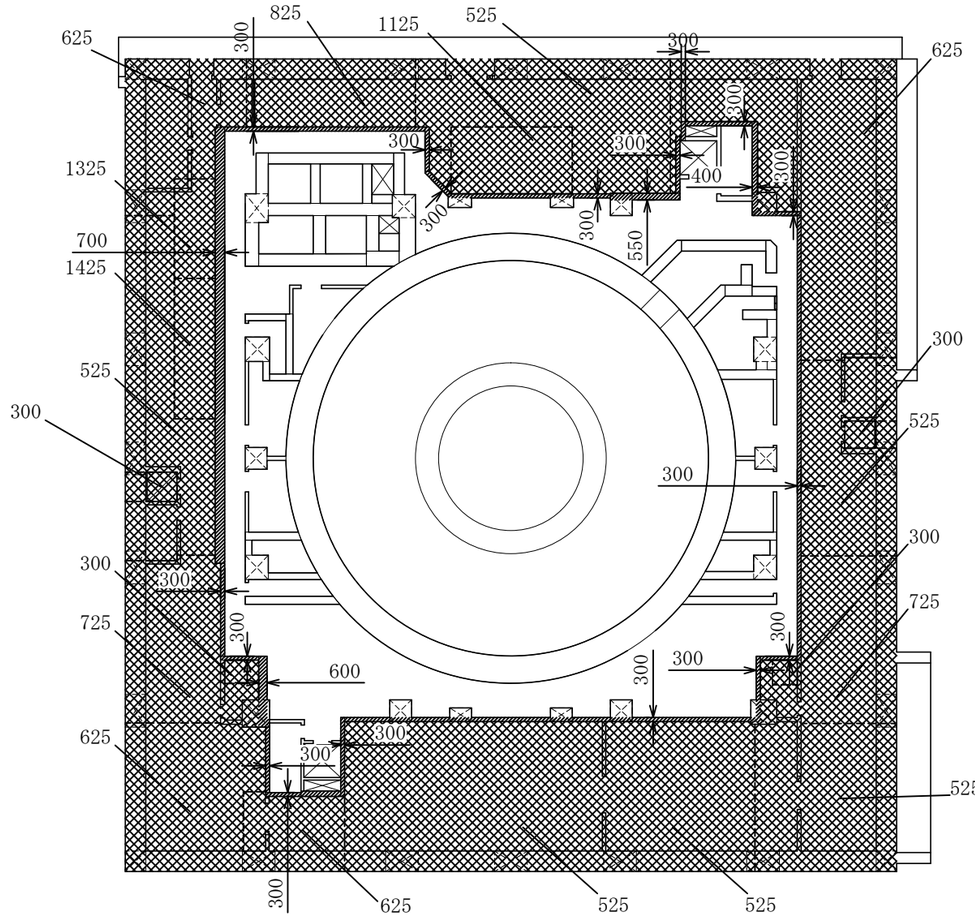

原子炉建屋

T.M.S.L.4800

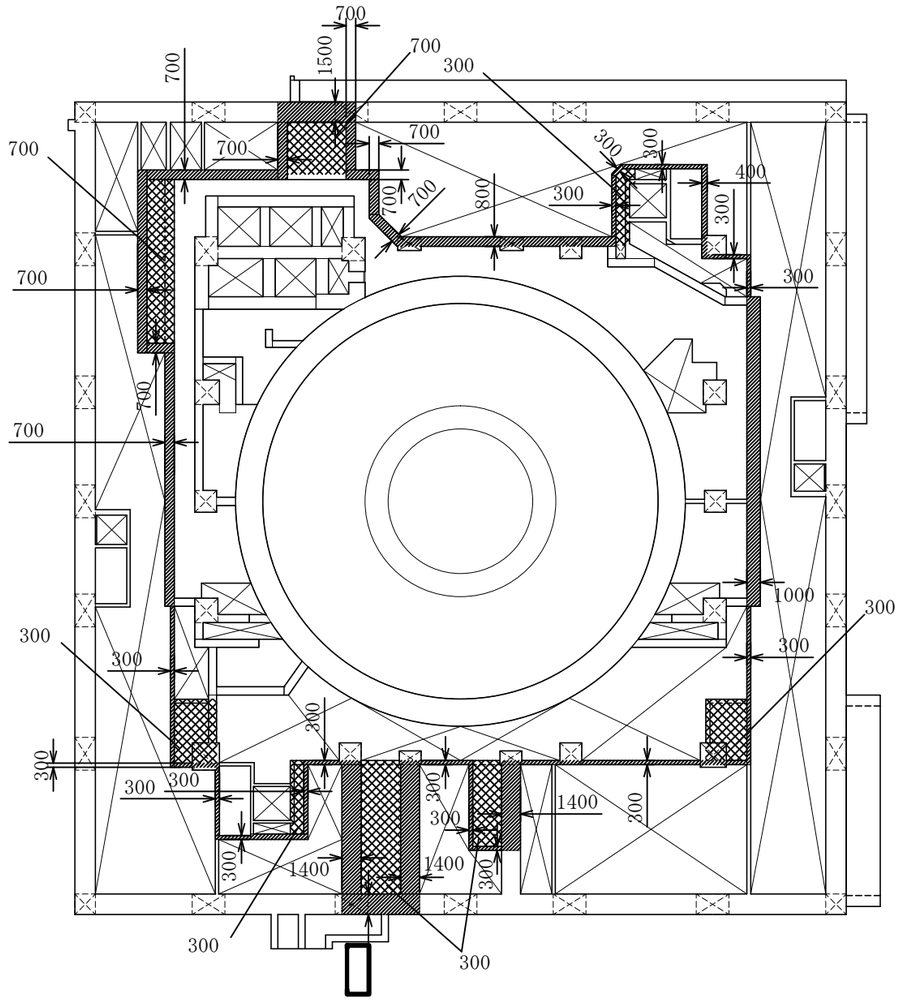

原子炉建屋

T.M.S.L.8500

二次遮蔽壁（壁）を示す。　補助遮蔽（壁）を示す。

二次遮蔽壁（床）を示す。　補助遮蔽（床）を示す。

注1：寸法はmmを示す。
注2：特記なき寸法は公称値を示す。
注3：仕上等によるフカシは記載しない。

工事計画認可申請	第7-3-2-3図
柏崎刈羽原子力発電所第７号機	
名称	放射線管理施設のうち生体遮蔽装置の構造図 二次遮蔽壁・補助遮蔽（その3）
東京電力ホールディングス株式会社	

PN

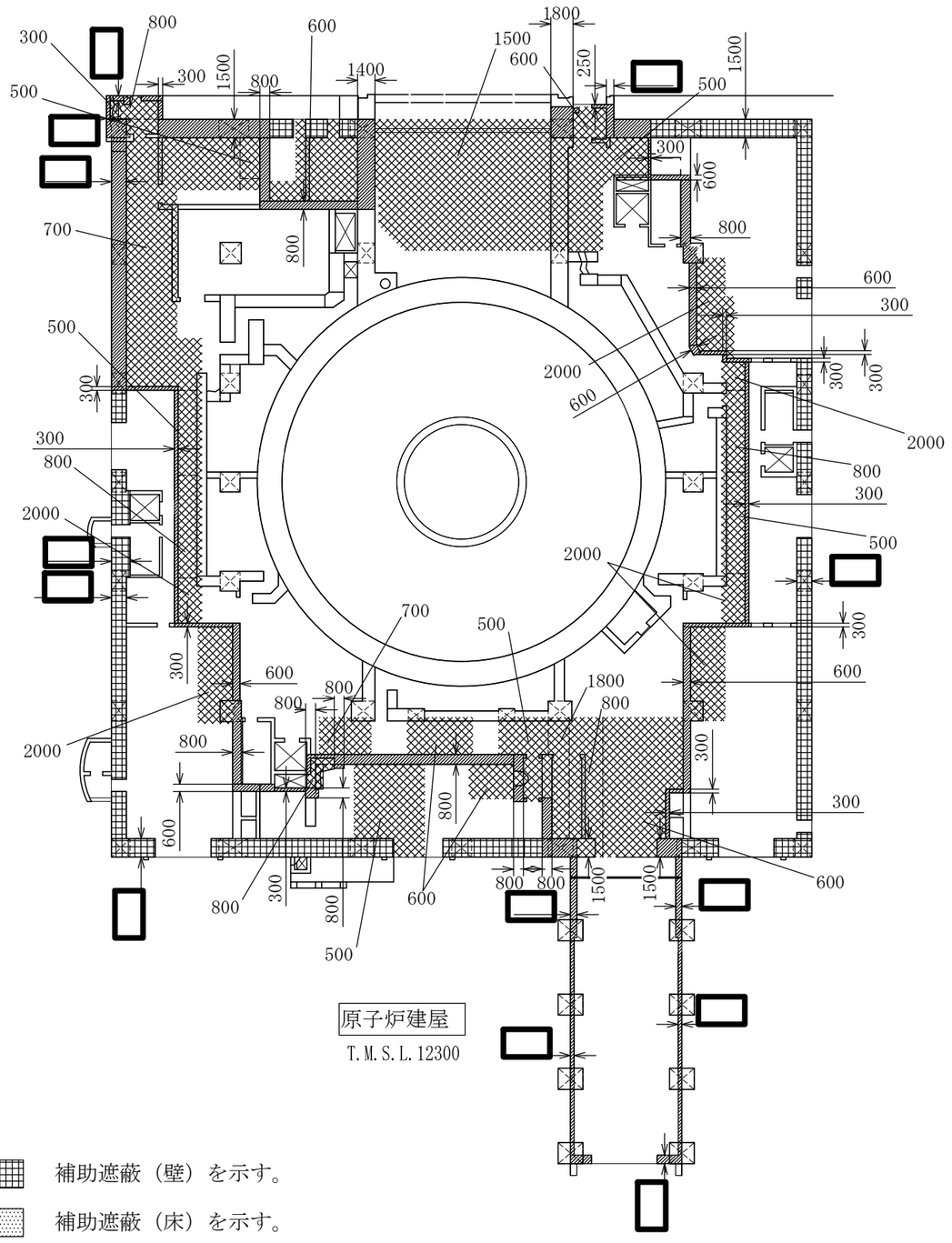

二次遮蔽壁（壁）を示す。　補助遮蔽（壁）を示す。

二次遮蔽壁（床）を示す。　補助遮蔽（床）を示す。

注1：寸法はmmを示す。
注2：特記なき寸法は公称値を示す。
注3：仕上等によるフカシは記載しない。

工事計画認可申請	第7-3-2-4図
柏崎刈羽原子力発電所第７号機	
名称	放射線管理施設のうち生体遮蔽装置の構造図　二次遮蔽壁・補助遮蔽（その4）
東京電力ホールディングス株式会社	

PN

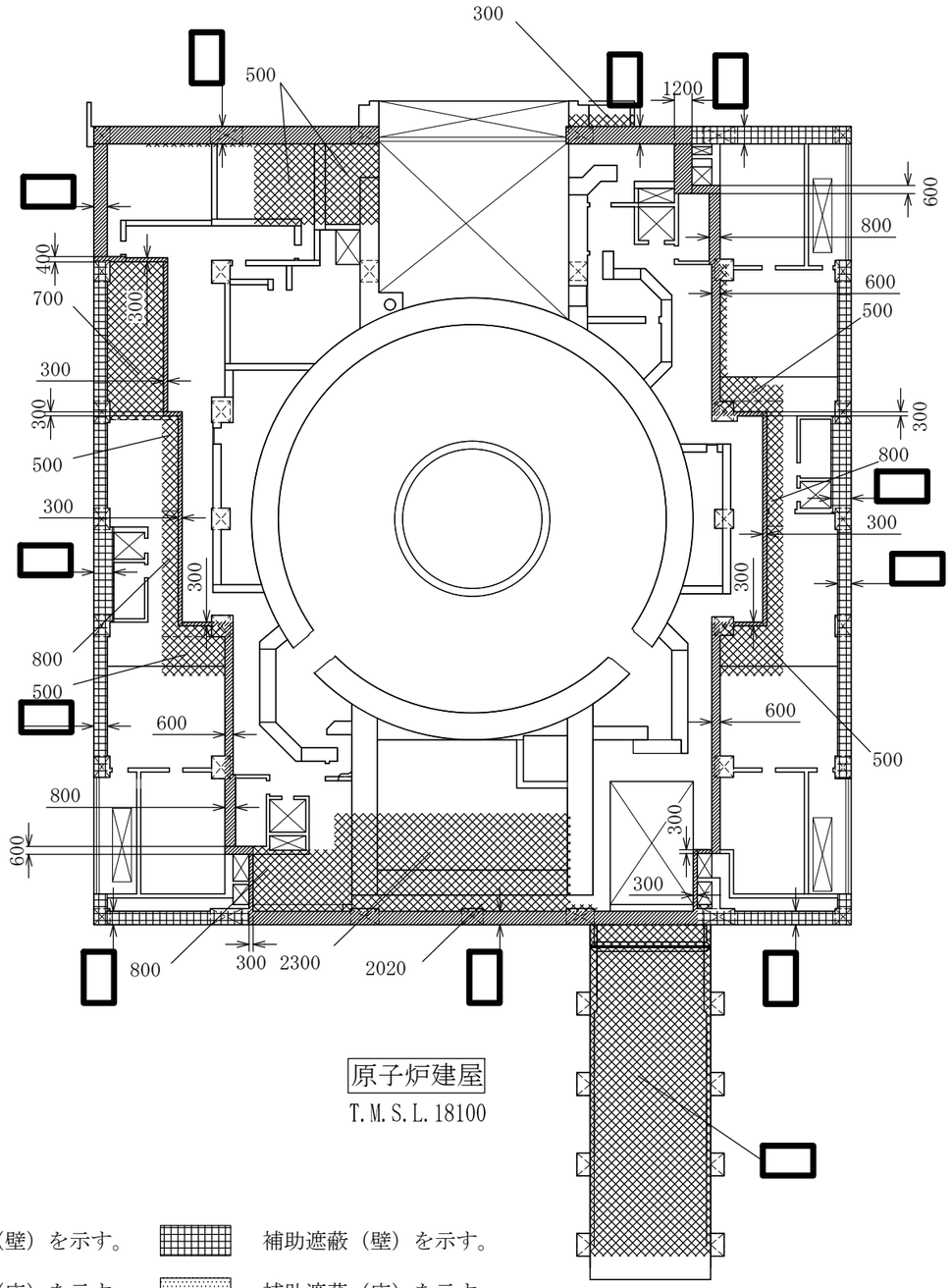

原子炉建屋
T.M.S.L.18100

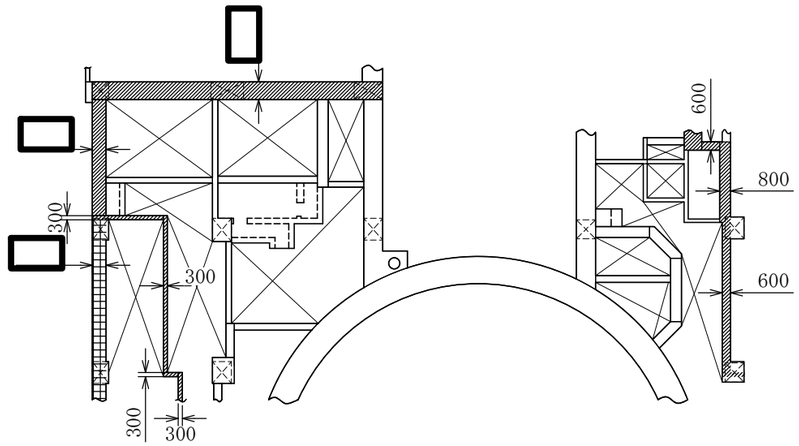

原子炉建屋
T.M.S.L.19700

二次遮蔽壁（壁）を示す。　補助遮蔽（壁）を示す。

二次遮蔽壁（床）を示す。　補助遮蔽（床）を示す。

注1：寸法はmmを示す。
注2：特記なき寸法は公称値を示す。
注3：仕上等によるフカシは記載しない。

工事計画認可申請	第7-3-2-5図
柏崎刈羽原子力発電所第７号機	
名称	放射線管理施設のうち生体遮蔽装置の構造図　二次遮蔽壁・補助遮蔽（その5）
東京電力ホールディングス株式会社	

PN

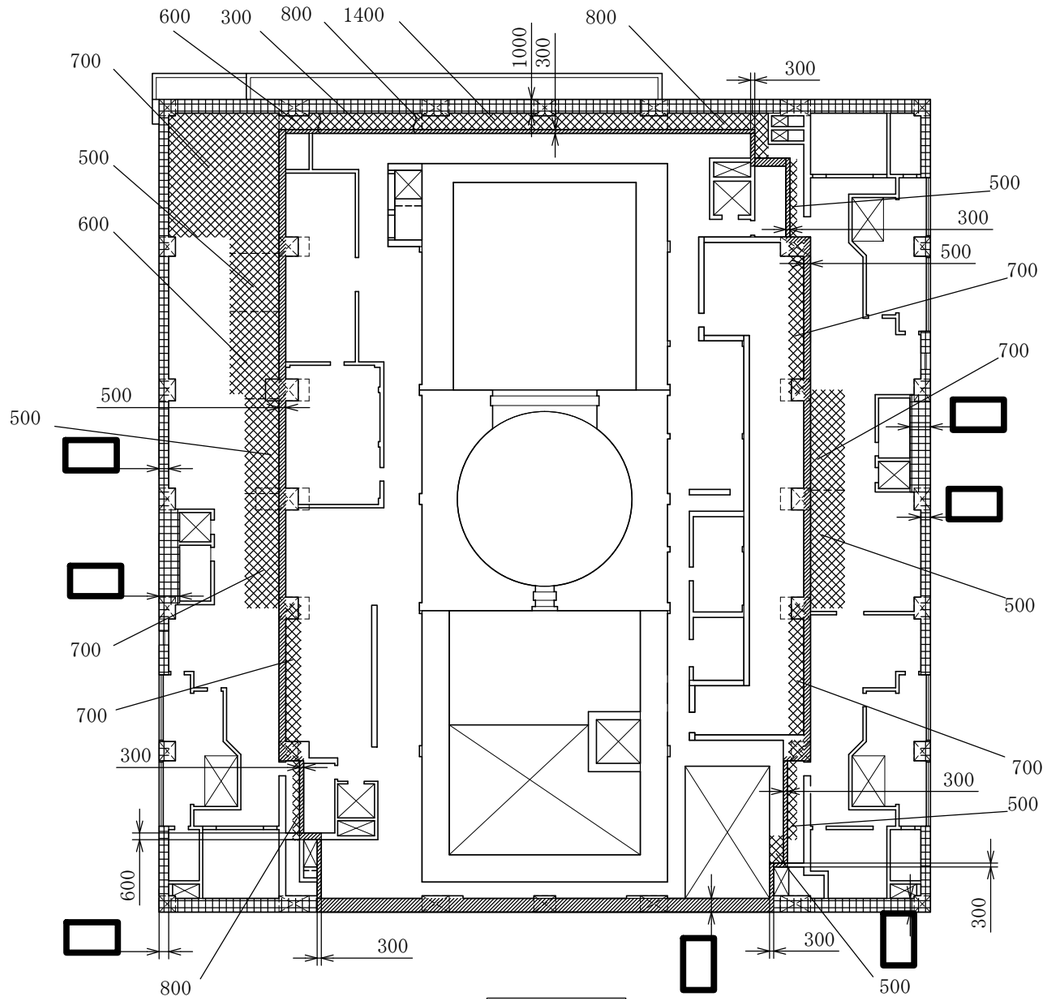

原子炉建屋
T.M.S.L.23500

二次遮蔽壁（壁）を示す。　補助遮蔽（壁）を示す。

二次遮蔽壁（床）を示す。　補助遮蔽（床）を示す。

注1：寸法はmmを示す。
注2：特記なき寸法は公称値を示す。
注3：仕上等によるフカシは記載しない。

工事計画認可申請	第7-3-2-6図
柏崎刈羽原子力発電所第７号機	
名称	放射線管理施設のうち生体遮蔽装置の構造図　二次遮蔽壁・補助遮蔽（その6）
東京電力ホールディングス株式会社	

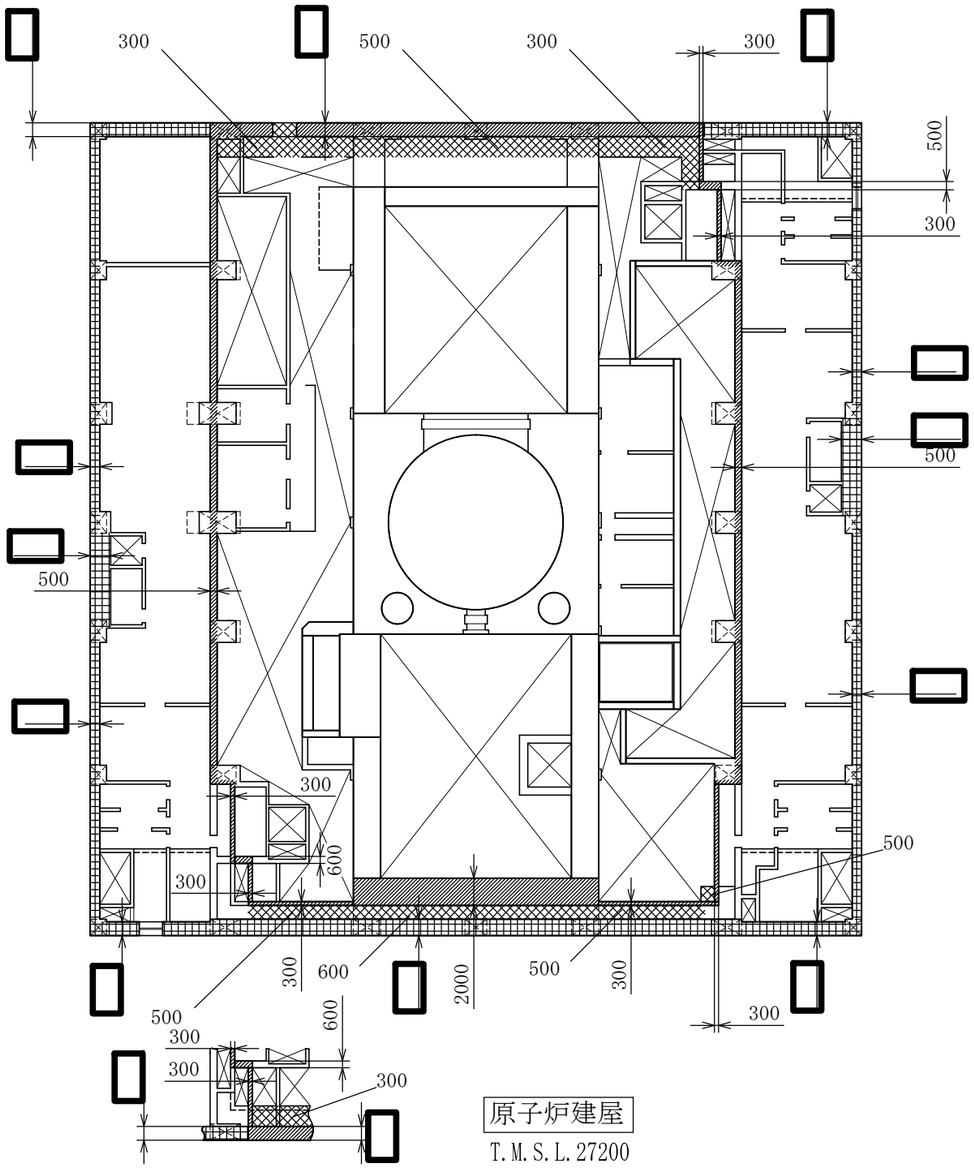

二次遮蔽壁（壁）を示す。　補助遮蔽（壁）を示す。

二次遮蔽壁（床）を示す。　補助遮蔽（床）を示す。

注1：寸法はmmを示す。
注2：特記なき寸法は公称値を示す。
注3：仕上等によるフカシは記載しない。

工事計画認可申請	第7-3-2-7図
柏崎刈羽原子力発電所第７号機	
名称	放射線管理施設のうち生体遮蔽装置の構造図　二次遮蔽壁・補助遮蔽（その7）
東京電力ホールディングス株式会社	

PN

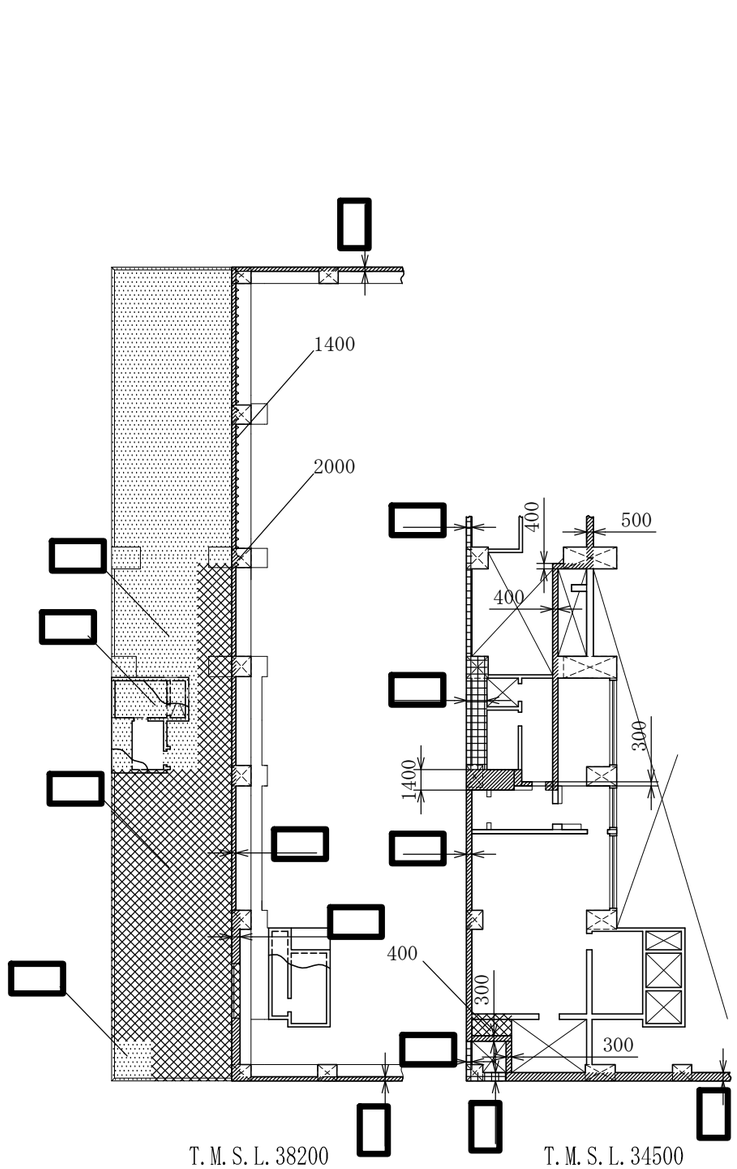

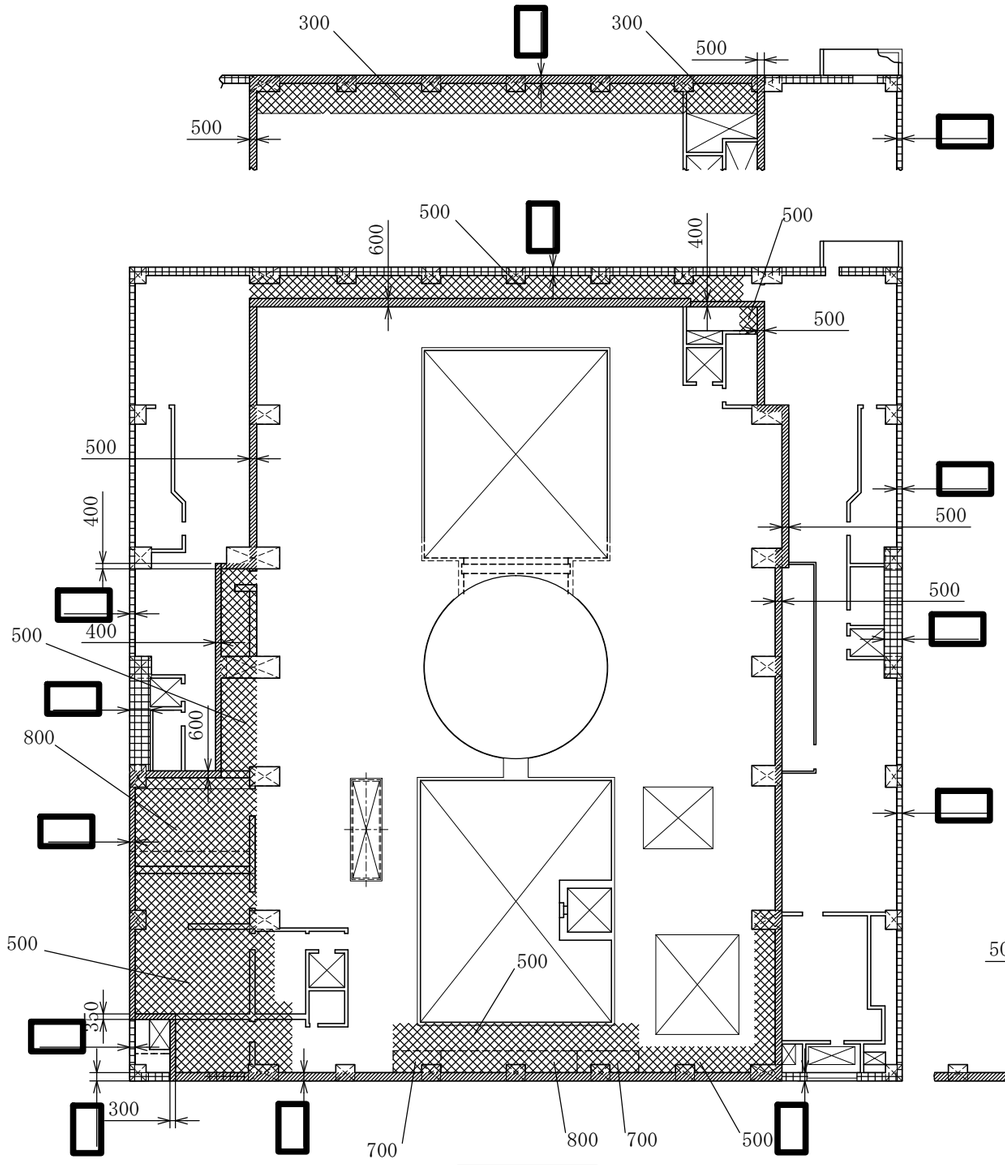

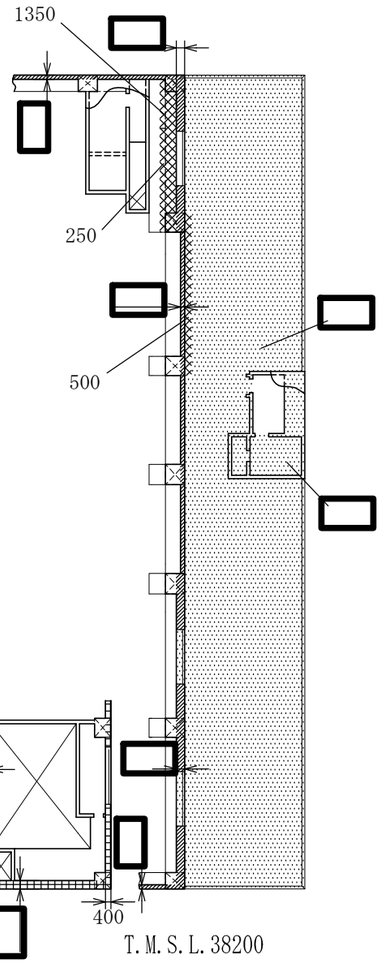

二次遮蔽壁（壁）を示す。　補助遮蔽（壁）を示す。

二次遮蔽壁（床）を示す。　補助遮蔽（床）を示す。

注1：寸法はmmを示す。
注2：特記なき寸法は公称値を示す。
注3：仕上等によるフカシは記載しない。

工事計画認可申請	第7-3-2-8図
柏崎刈羽原子力発電所第７号機	
名称	放射線管理施設のうち生体遮蔽装置の構造図　二次遮蔽壁・補助遮蔽（その8）
東京電力ホールディングス株式会社	

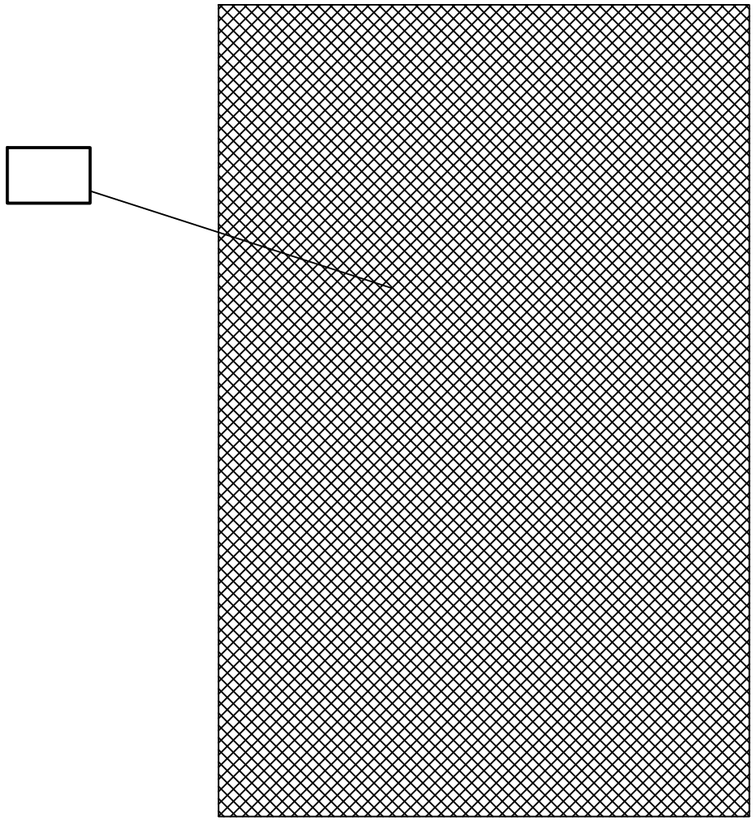

原子炉建屋
T.M.S.L.49700

二次遮蔽壁（壁）を示す。　補助遮蔽（壁）を示す。
二次遮蔽壁（床）を示す。　補助遮蔽（床）を示す。

注1：寸法はmmを示す。
注2：特記なき寸法は公称値を示す。
注3：仕上等によるフカシは記載しない。

工事計画認可申請	第7-3-2-9図
柏崎刈羽原子力発電所第７号機	
名称	放射線管理施設のうち生体遮蔽装置の構造図　二次遮蔽壁・補助遮蔽（その9）
東京電力ホールディングス株式会社	

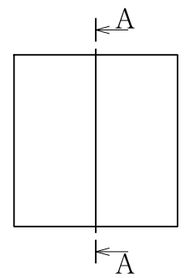

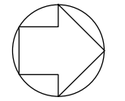

キープラン

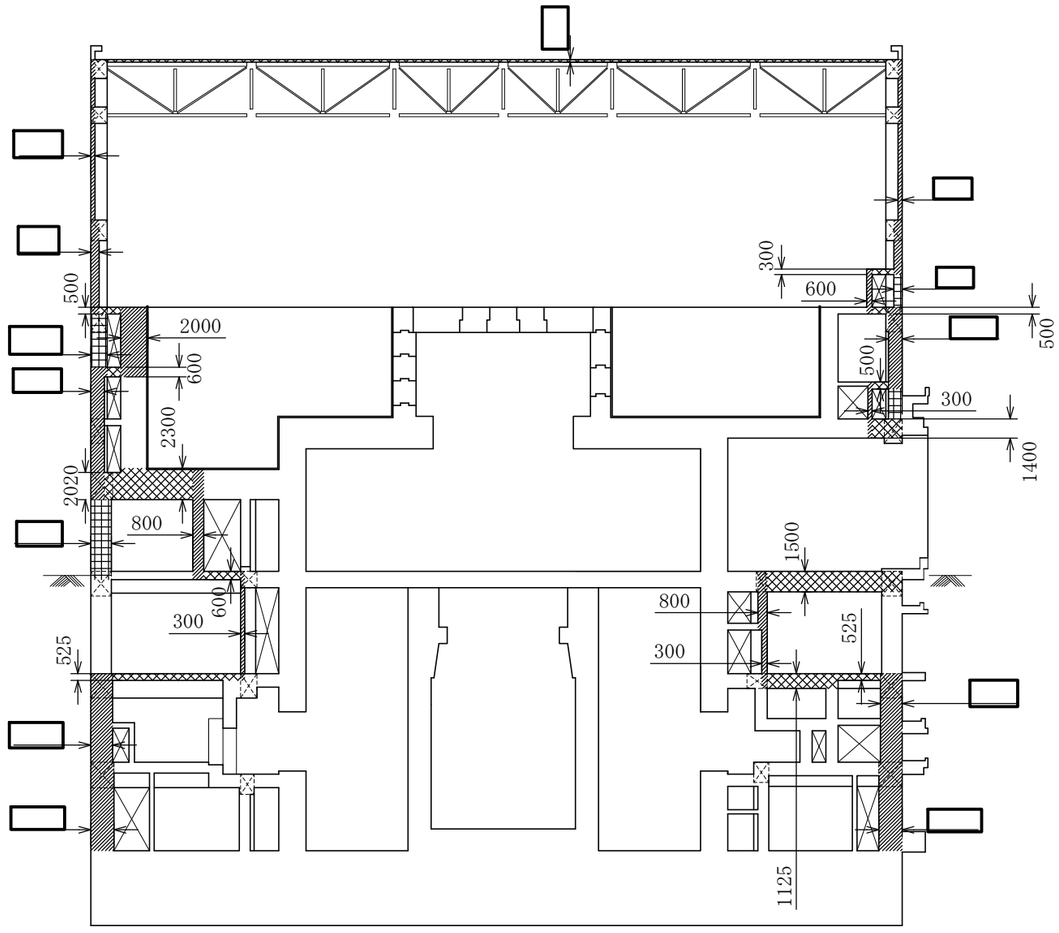

原子炉建屋

A－A 断面

二次遮蔽壁（壁）を示す。　補助遮蔽（壁）を示す。

二次遮蔽壁（床）を示す。　補助遮蔽（床）を示す。

注1：寸法はmmを示す。
注2：特記なき寸法は公称値を示す。
注3：仕上等によるフカシは記載しない。

工事計画認可申請	第7-3-2-10図
柏崎刈羽原子力発電所第７号機	
名称	放射線管理施設のうち生体遮蔽装置の構造図 二次遮蔽壁・補助遮蔽（その10）
東京電力ホールディングス株式会社	

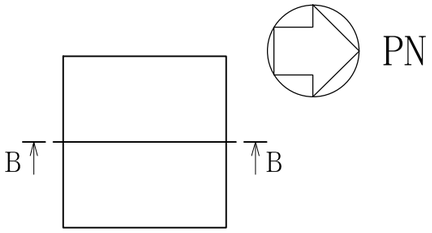

キープラン

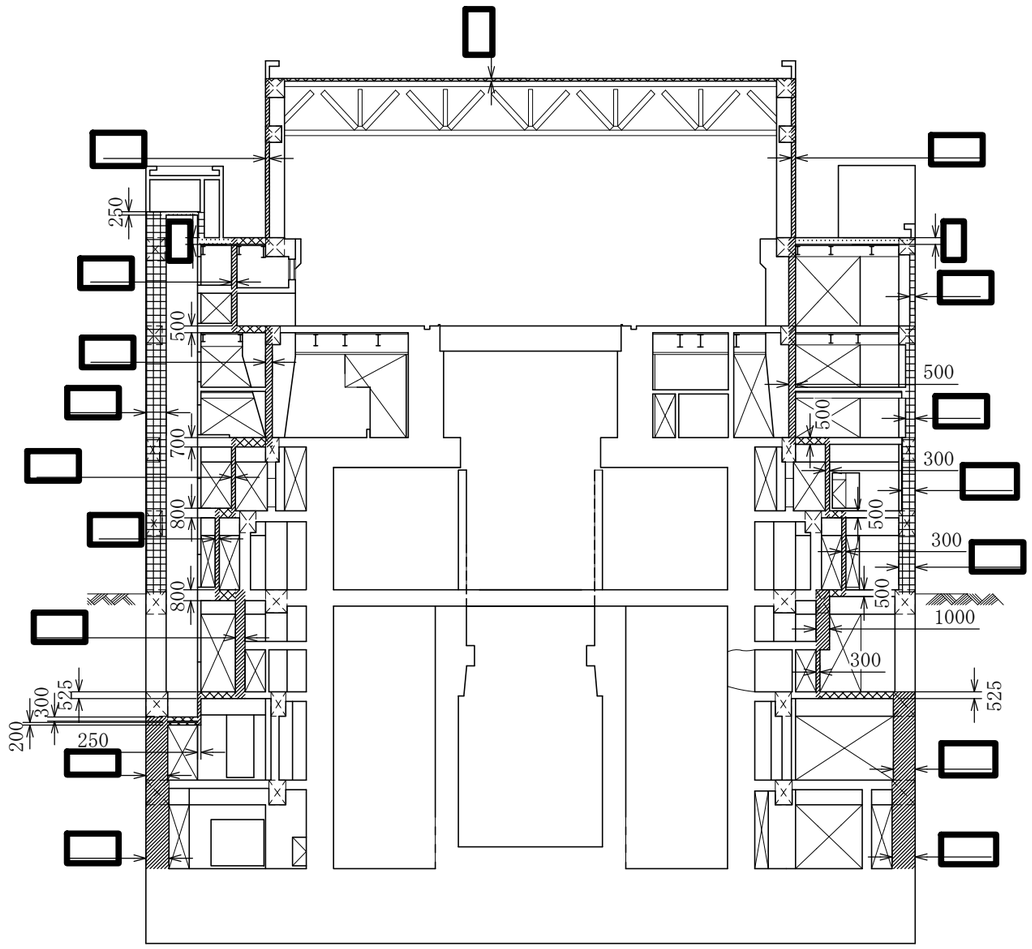

原子炉建屋

B－B 断面

二次遮蔽壁（壁）を示す。　補助遮蔽（壁）を示す。

二次遮蔽壁（床）を示す。　補助遮蔽（床）を示す。

注1：寸法はmmを示す。
注2：特記なき寸法は公称値を示す。
注3：仕上等によるフカシは記載しない。

工事計画認可申請	第7-3-2-11図
柏崎刈羽原子力発電所第７号機	
名称	放射線管理施設のうち生体遮蔽装置の構造図 二次遮蔽壁・補助遮蔽（その11）
東京電力ホールディングス株式会社	

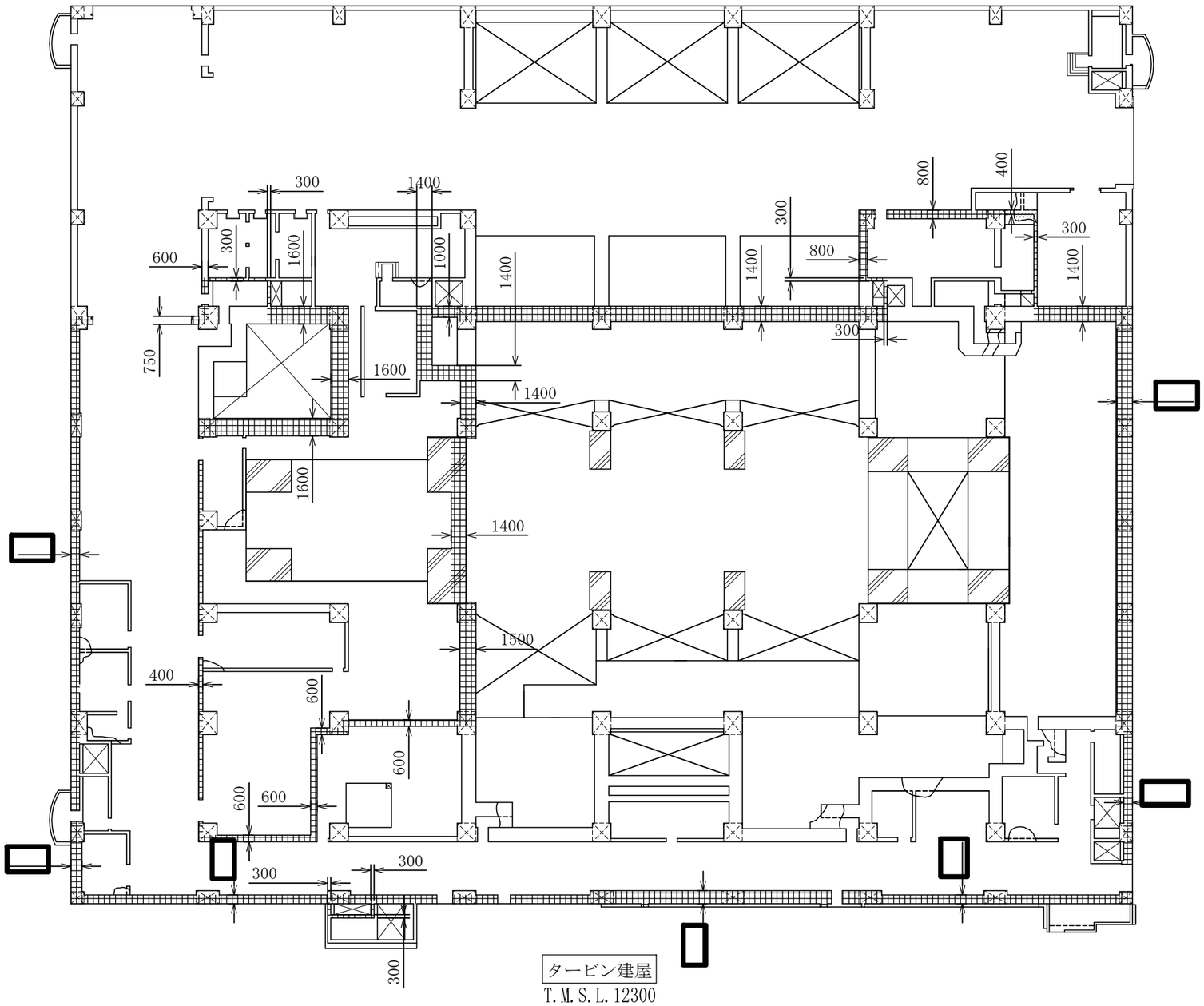

補助遮蔽(タービン建屋)(壁)を示す。

補助遮蔽(タービン建屋)(床)を示す。

注1：寸法はmmを示す。
注2：特記なき寸法は公称値を示す。
注3：仕上等によるフカシは記載しない。

工事計画認可申請	第7-3-2-12図
柏崎刈羽原子力発電所第７号機	
名称	放射線管理施設のうち生体遮蔽装置の構造図 補助遮蔽（タービン建屋）（その1）
東京電力ホールディングス株式会社	

PN

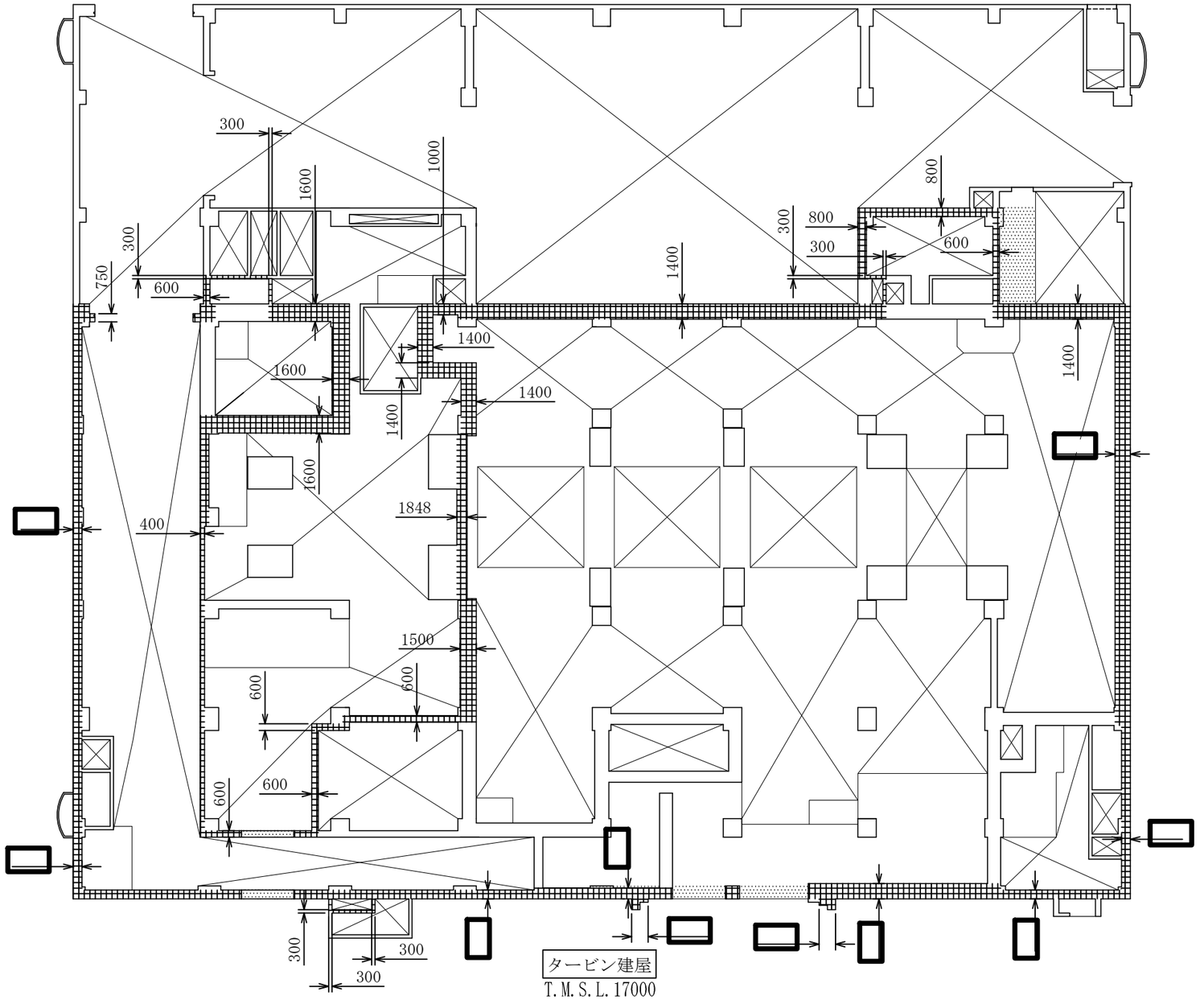

補助遮蔽(タービン建屋)(壁)を示す。

補助遮蔽(タービン建屋)(床)を示す。

注1：寸法はmmを示す。
注2：特記なき寸法は公称値を示す。
注3：仕上等によるフカシは記載しない。

工事計画認可申請	第7-3-2-13図
柏崎刈羽原子力発電所第７号機	
名称	放射線管理施設のうち生体遮蔽装置の構造図 補助遮蔽（タービン建屋）（その2）
東京電力ホールディングス株式会社	

PN

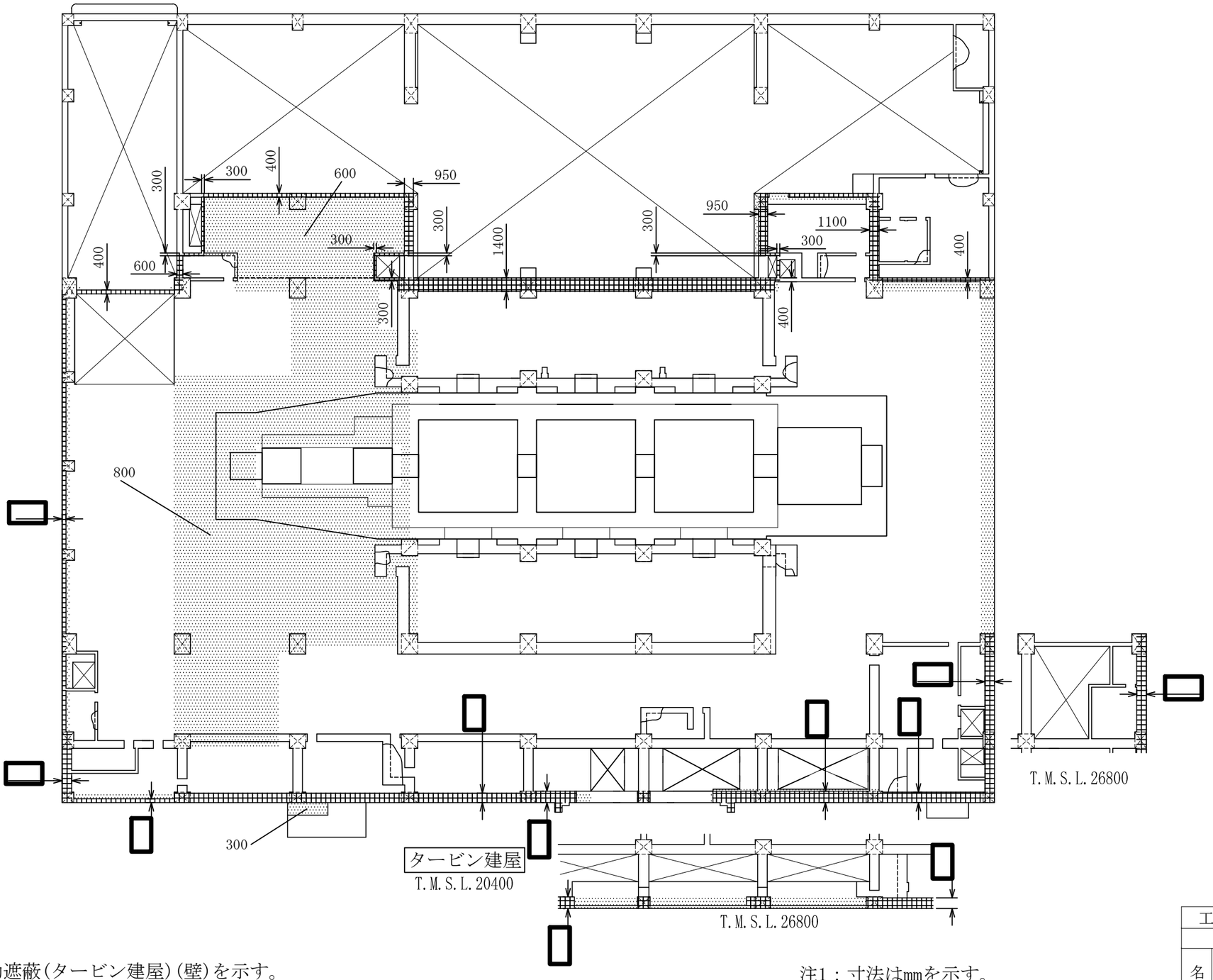

補助遮蔽(タービン建屋)(壁)を示す。

補助遮蔽(タービン建屋)(床)を示す。

注1：寸法はmmを示す。
注2：特記なき寸法は公称値を示す。
注3：仕上等によるフカシは記載しない。

工事計画認可申請	第7-3-2-14図
柏崎刈羽原子力発電所第７号機	
名称	放射線管理施設のうち生体遮蔽装置の構造図 補助遮蔽（タービン建屋）（その3）
東京電力ホールディングス株式会社	

PN

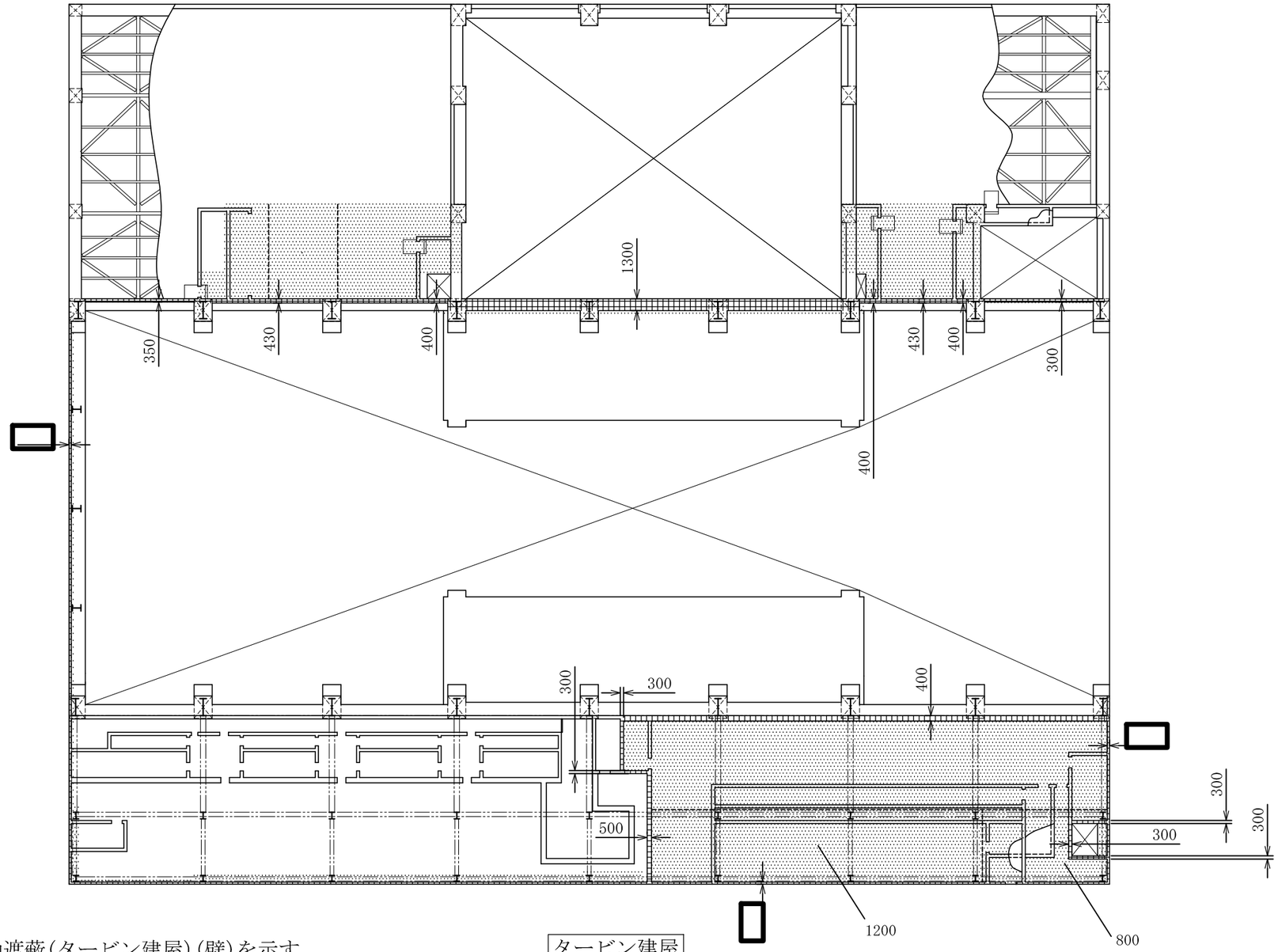

タービン建屋
T.M.S.L.30900

補助遮蔽(タービン建屋)(壁)を示す。

補助遮蔽(タービン建屋)(床)を示す。

注1：寸法はmmを示す。
注2：特記なき寸法は公称値を示す。
注3：仕上等によるフカシは記載しない。

工事計画認可申請	第7-3-2-15図
柏崎刈羽原子力発電所第７号機	
名称	放射線管理施設のうち生体遮蔽装置の構造図 補助遮蔽（タービン建屋）（その4）
東京電力ホールディングス株式会社	

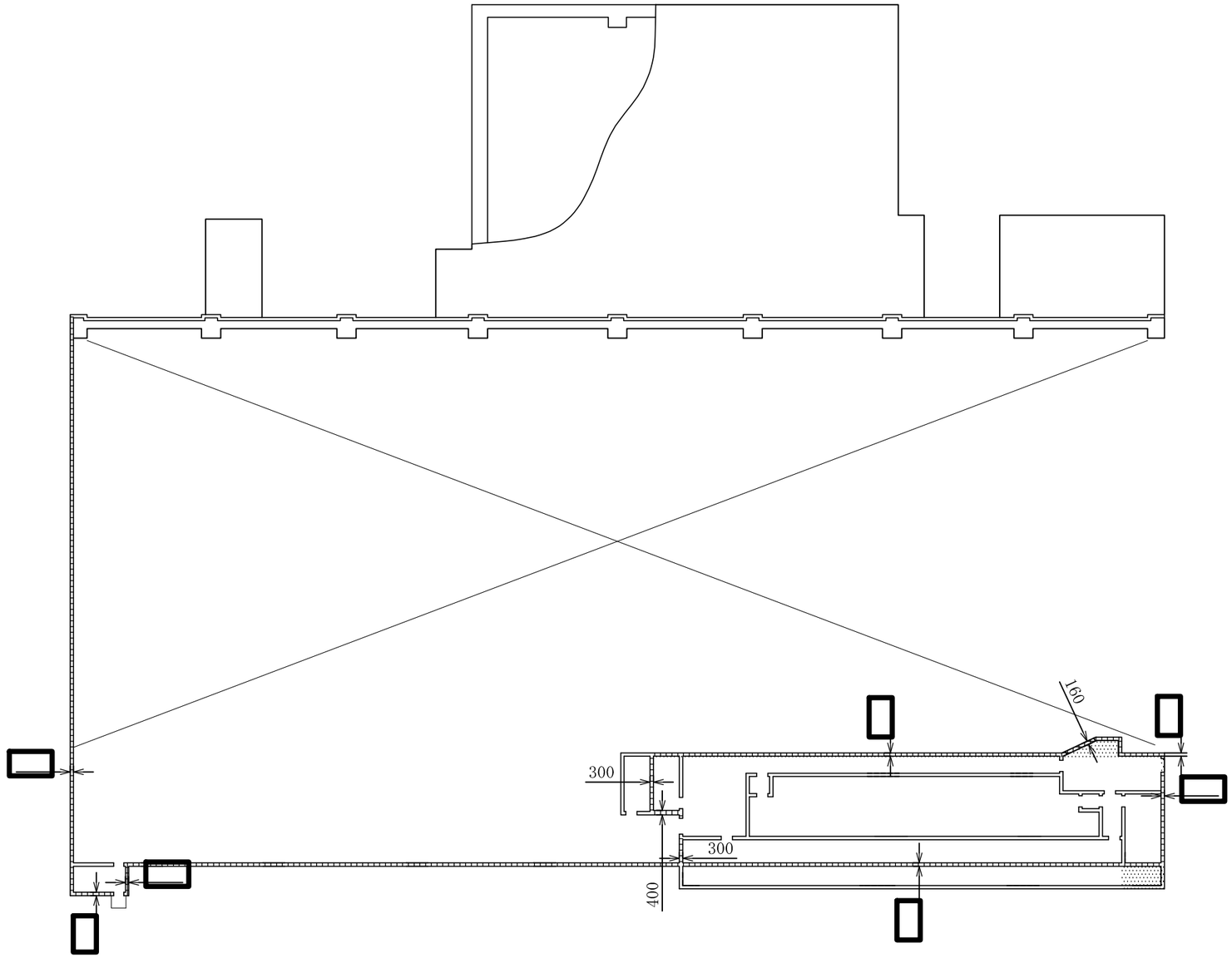

補助遮蔽(タービン建屋)(壁)を示す。

補助遮蔽(タービン建屋)(床)を示す。

タービン建屋
T.M.S.L.38600

注1：寸法はmmを示す。
注2：特記なき寸法は公称値を示す。
注3：仕上等によるフカシは記載しない。

工事計画認可申請	第7-3-2-16図
柏崎刈羽原子力発電所第７号機	
名称	放射線管理施設のうち生体遮蔽装置の構造図 補助遮蔽（タービン建屋）（その5）
東京電力ホールディングス株式会社	

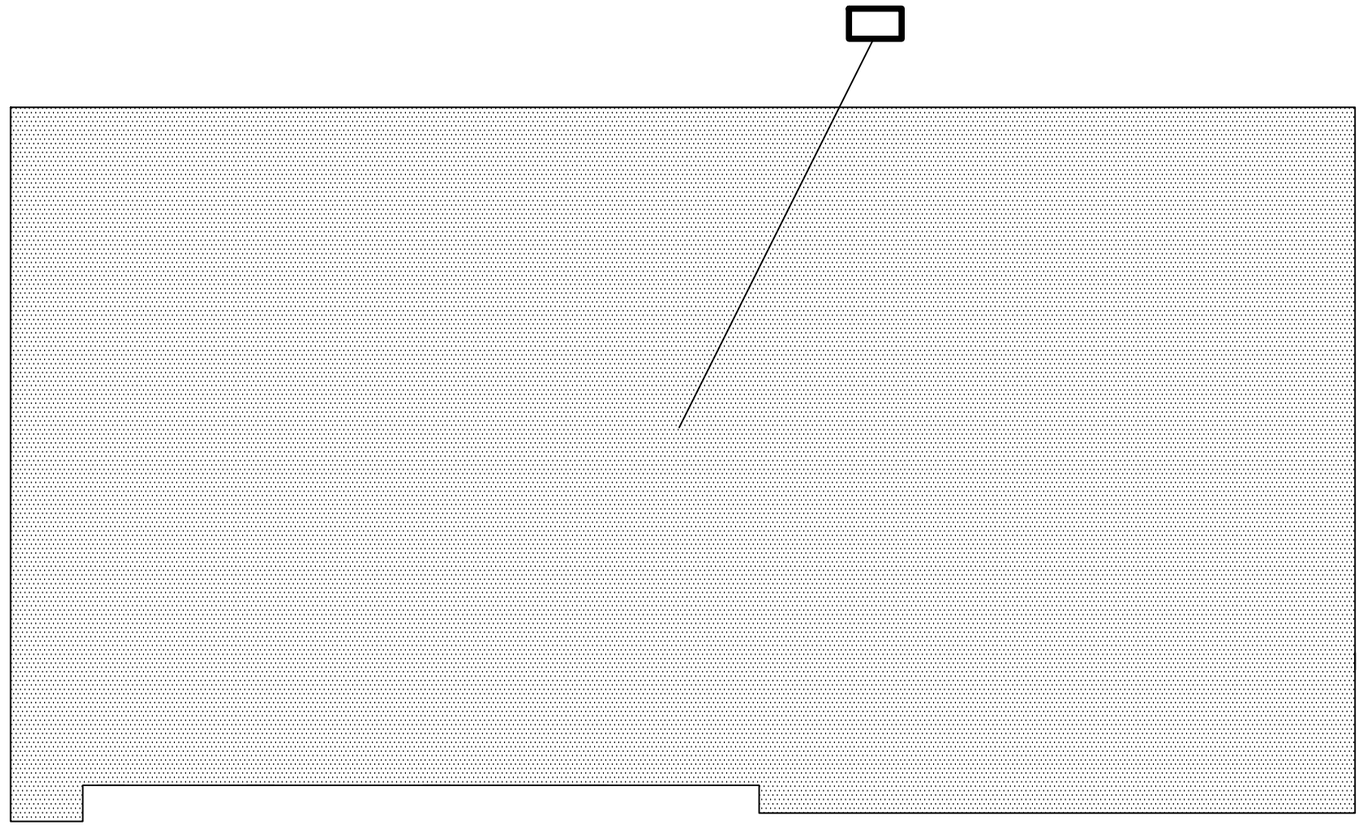

補助遮蔽(タービン建屋)(壁)を示す。

補助遮蔽(タービン建屋)(床)を示す。

タービン建屋

T.M.S.L.44300

注1：寸法はmmを示す。
注2：特記なき寸法は公称値を示す。
注3：仕上等によるフカシは記載しない。

工事計画認可申請	第7-3-2-17図
柏崎刈羽原子力発電所第７号機	
名称	放射線管理施設のうち生体遮蔽装置の構造図 補助遮蔽（タービン建屋）（その6）
東京電力ホールディングス株式会社	

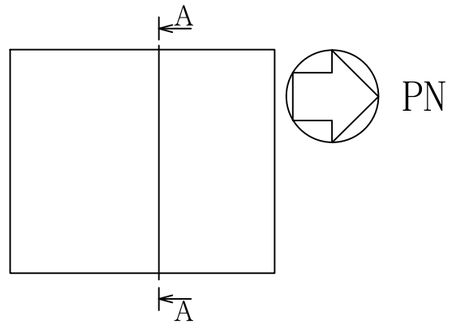

キープラン

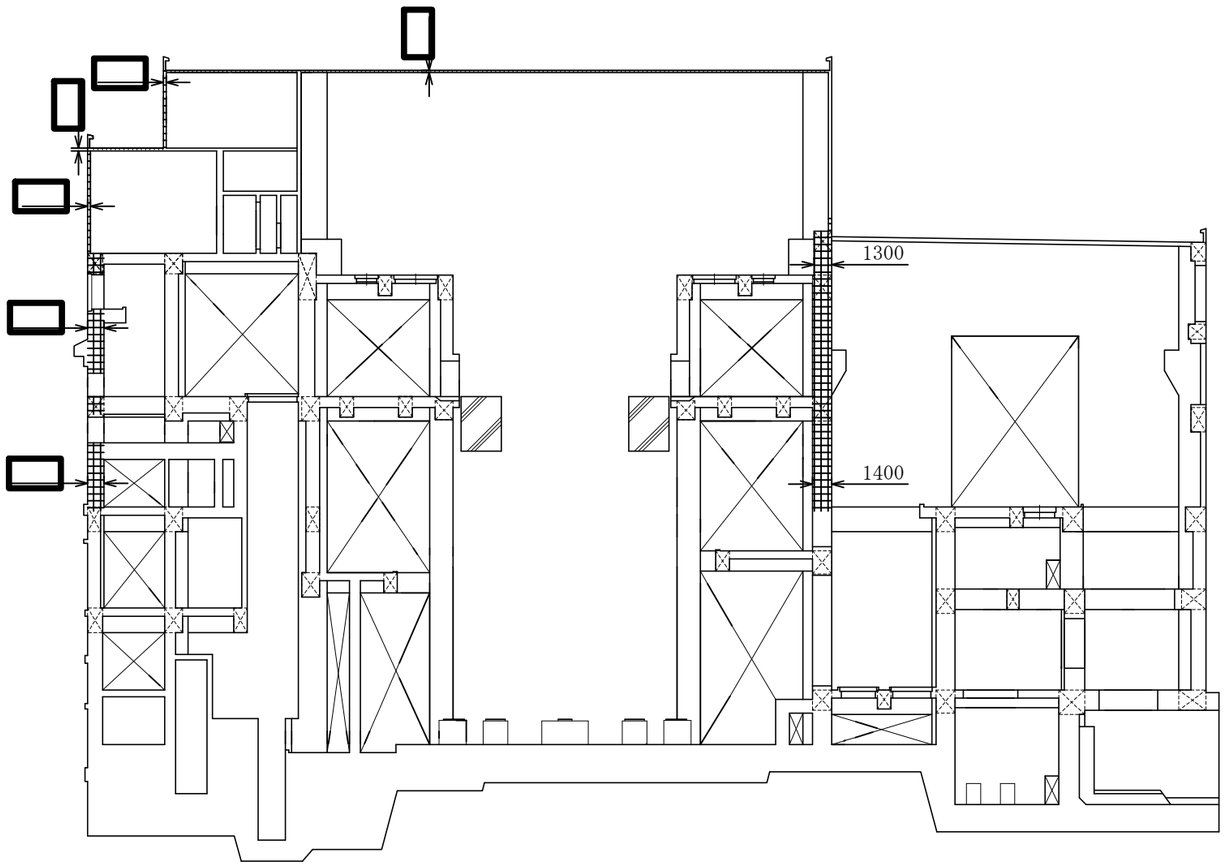

タービン建屋

A－A 断面

補助遮蔽(タービン建屋)(壁)を示す。

補助遮蔽(タービン建屋)(床)を示す。

注1：寸法はmmを示す。
注2：特記なき寸法は公称値を示す。
注3：仕上等によるフカシは記載しない。

工事計画認可申請	第7-3-2-18図
柏崎刈羽原子力発電所第７号機	
名称	放射線管理施設のうち生体遮蔽装置の構造図 補助遮蔽（タービン建屋）（その7）
東京電力ホールディングス株式会社	

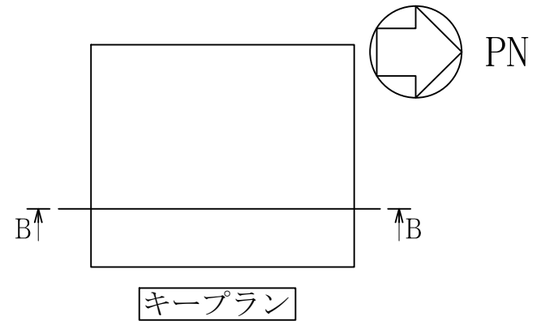

キープラン

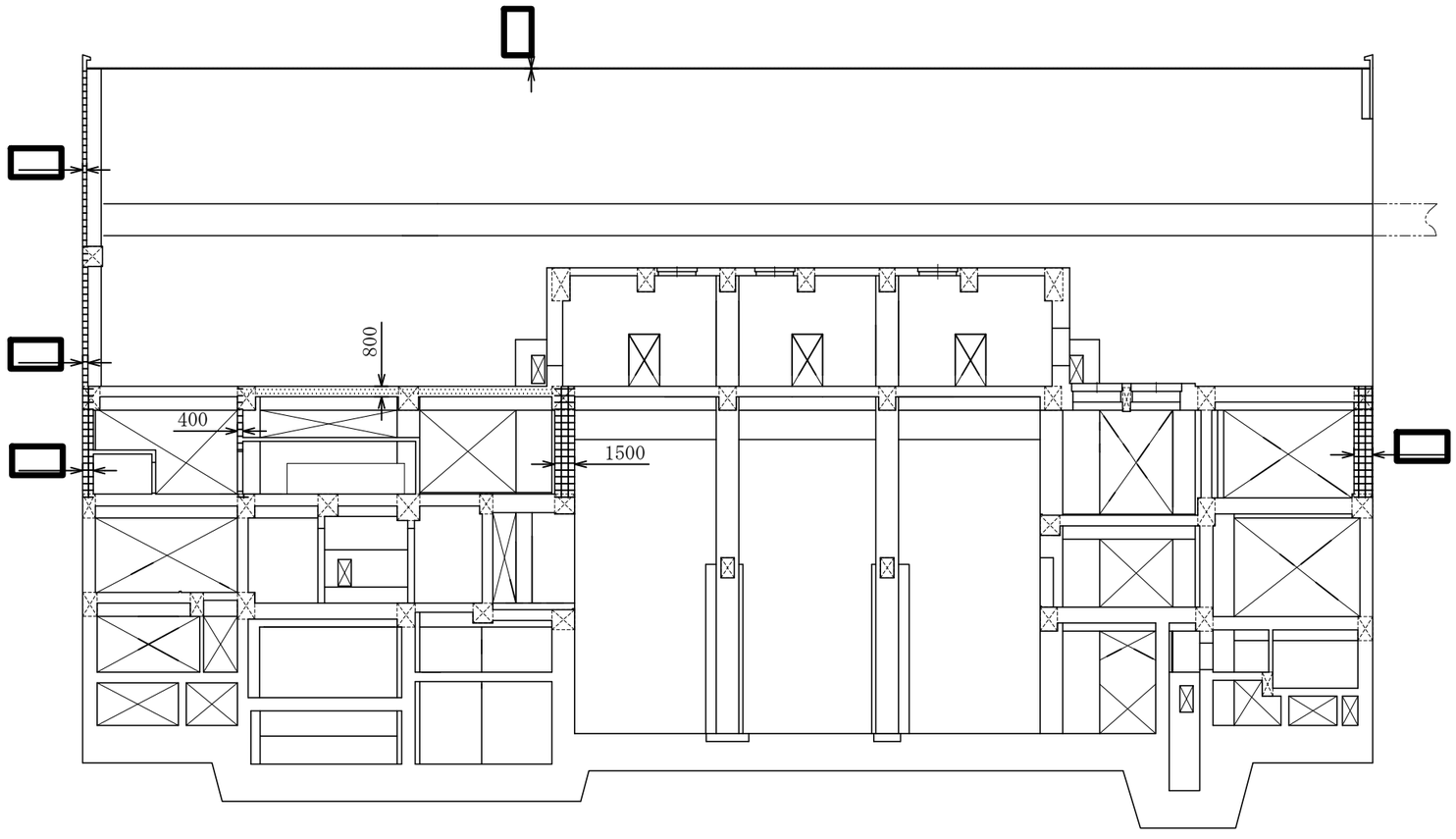

タービン建屋

B－B 断面

補助遮蔽(タービン建屋)(壁)を示す。

補助遮蔽(タービン建屋)(床)を示す。

注1：寸法はmmを示す。
注2：特記なき寸法は公称値を示す。
注3：仕上等によるフカシは記載しない。

工事計画認可申請	第7-3-2-19図
柏崎刈羽原子力発電所第７号機	
名称	放射線管理施設のうち生体遮蔽装置の構造図 補助遮蔽（タービン建屋）（その8）
東京電力ホールディングス株式会社	

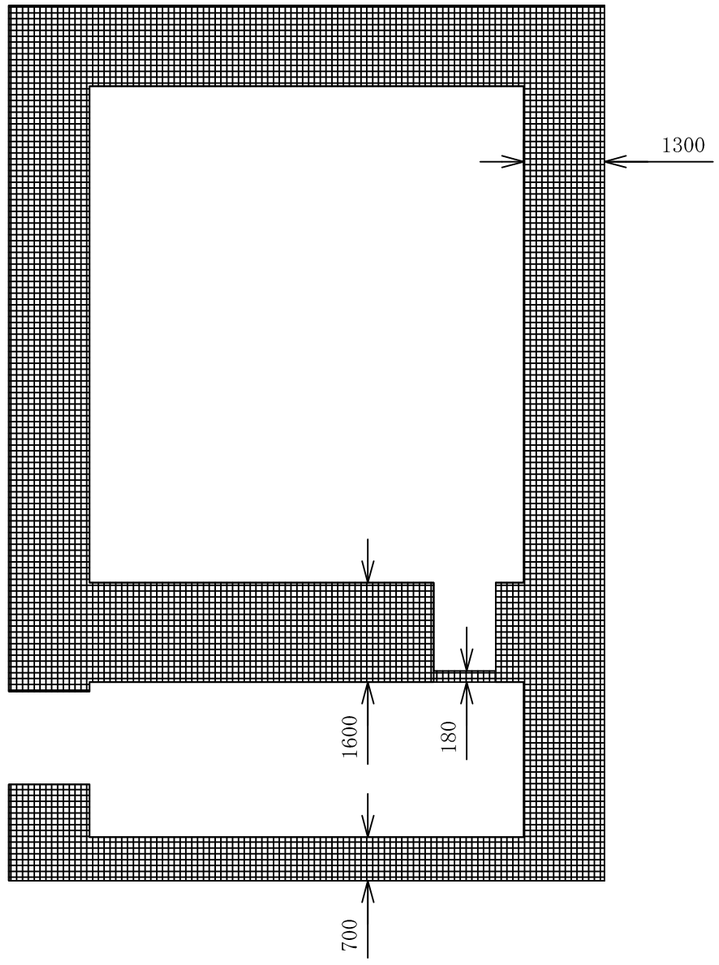

フィルタベント建屋
T.M.S.L.12300

補助遮蔽（壁）を示す。
補助遮蔽（床）を示す。

注1：寸法はmmを示す。
注2：特記なき寸法は公称値を示す。
注3：仕上等によるフカシは記載しない。

工事計画認可申請	第7-3-2-20図
柏崎刈羽原子力発電所第７号機	
名称	放射線管理施設のうち生体遮蔽装置の構造図 フィルタベント遮蔽壁（その1）
東京電力ホールディングス株式会社	

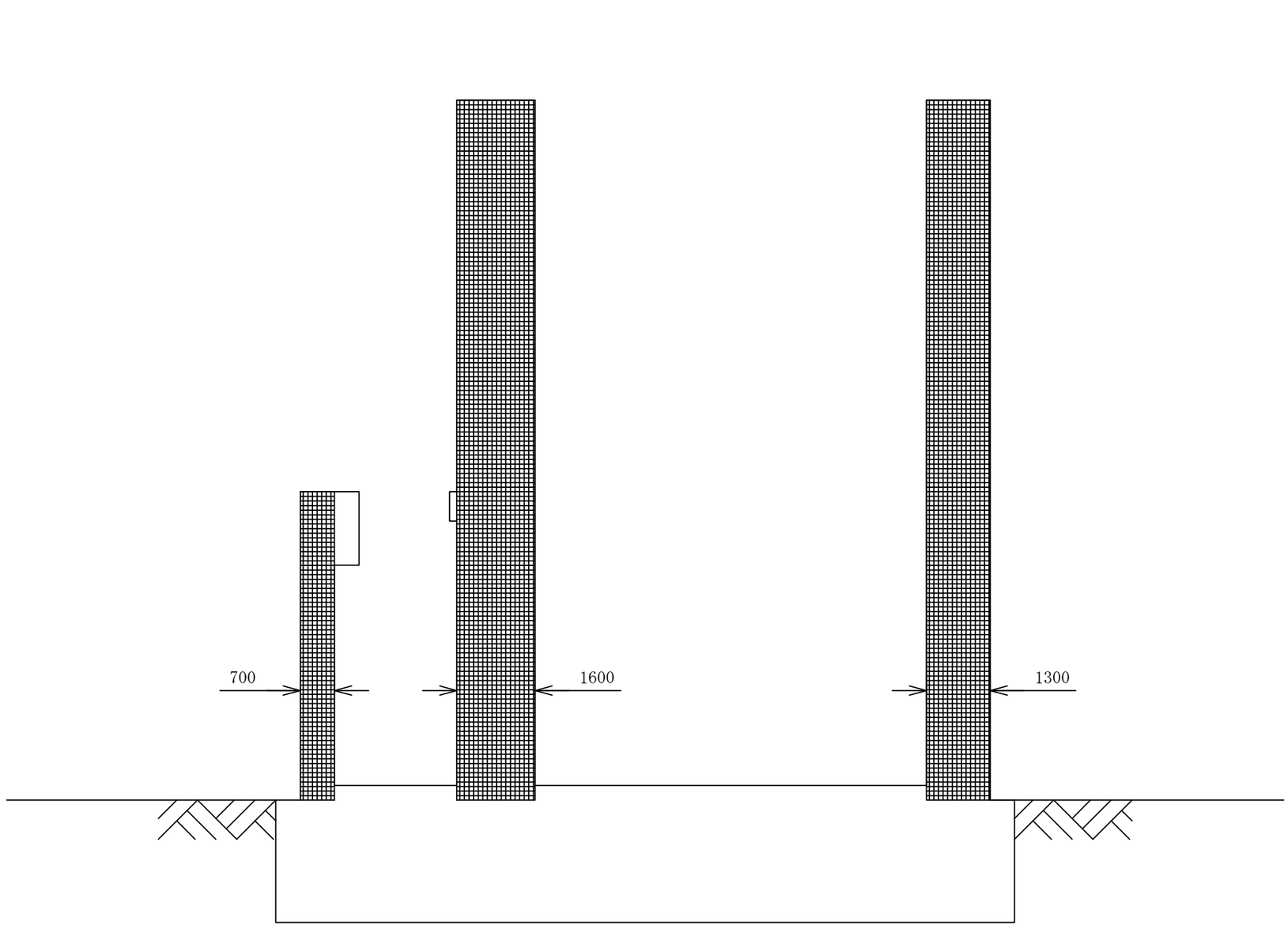

フィルタベント建屋
Ａ－Ａ断面

補助遮蔽（壁）を示す。
補助遮蔽（床）を示す。

注1：寸法はmmを示す。
注2：特記なき寸法は公称値を示す。
注3：仕上等によるフカシは記載しない。

工事計画認可申請	第7-3-2-21図
柏崎刈羽原子力発電所第７号機	
名称	放射線管理施設のうち生体遮蔽装置の構造図 フィルタベント遮蔽壁（その2）
東京電力ホールディングス株式会社	

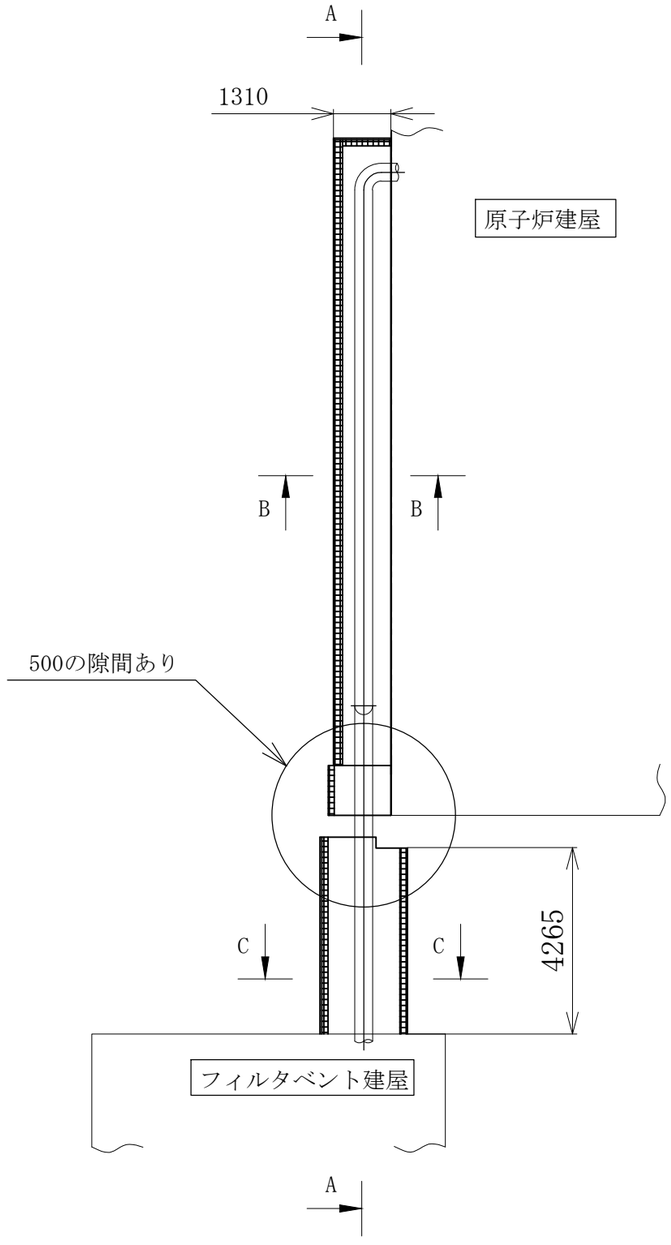

平面図

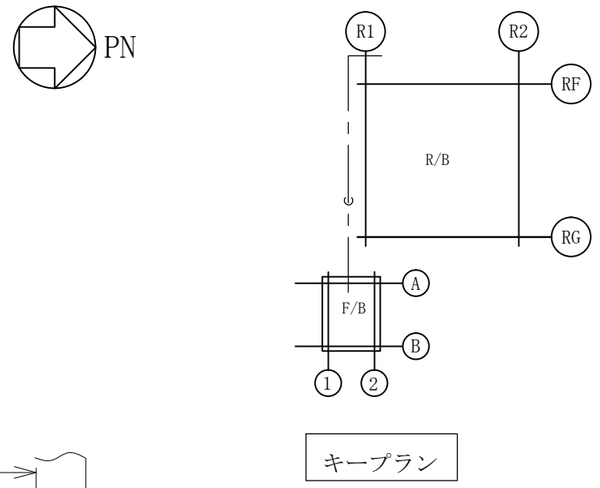

キープラン

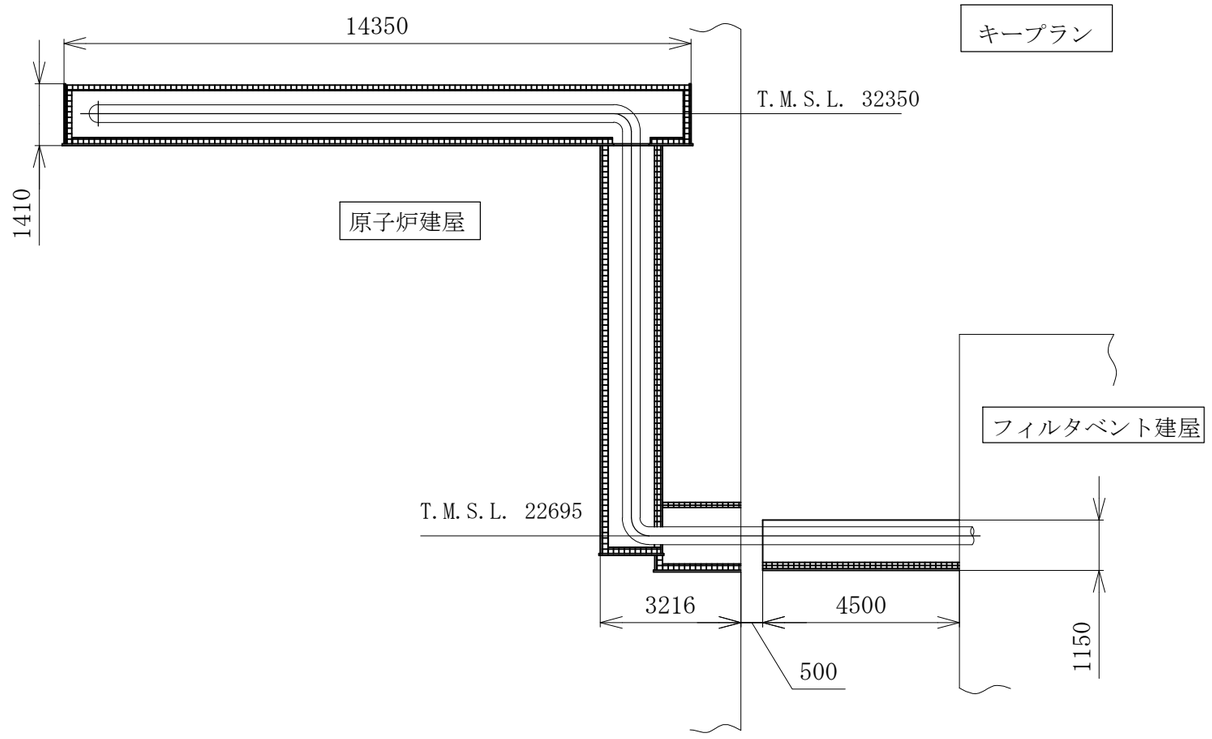

A-A断面

補助遮蔽を示す。

注：寸法はmmを示す。

工事計画認可申請	第7-3-2-22図
柏崎刈羽原子力発電所第７号機	
名称	放射線管理施設のうち生体遮蔽装置の構造図　配管遮蔽（その1）
東京電力ホールディングス株式会社	

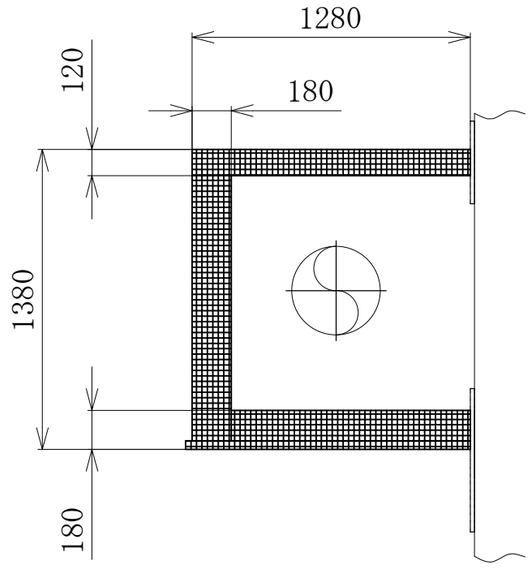

B-B断面

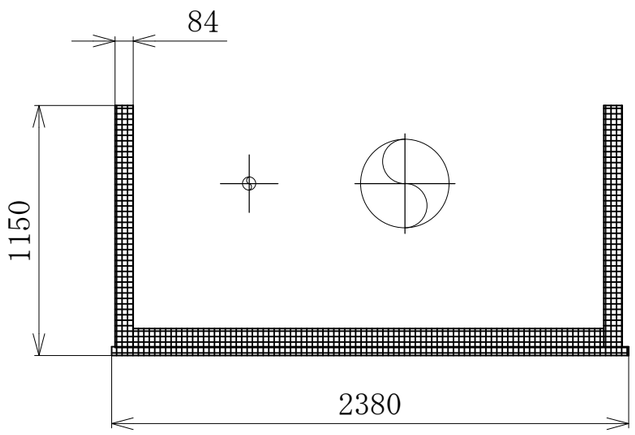

C-C断面

補助遮蔽を示す。

注：寸法はmmを示す。

工事計画認可申請	第7-3-2-23図
柏崎刈羽原子力発電所第７号機	
名称	放射線管理施設のうち生体遮蔽装置の構造図 配管遮蔽（その2）
東京電力ホールディングス株式会社	

PN

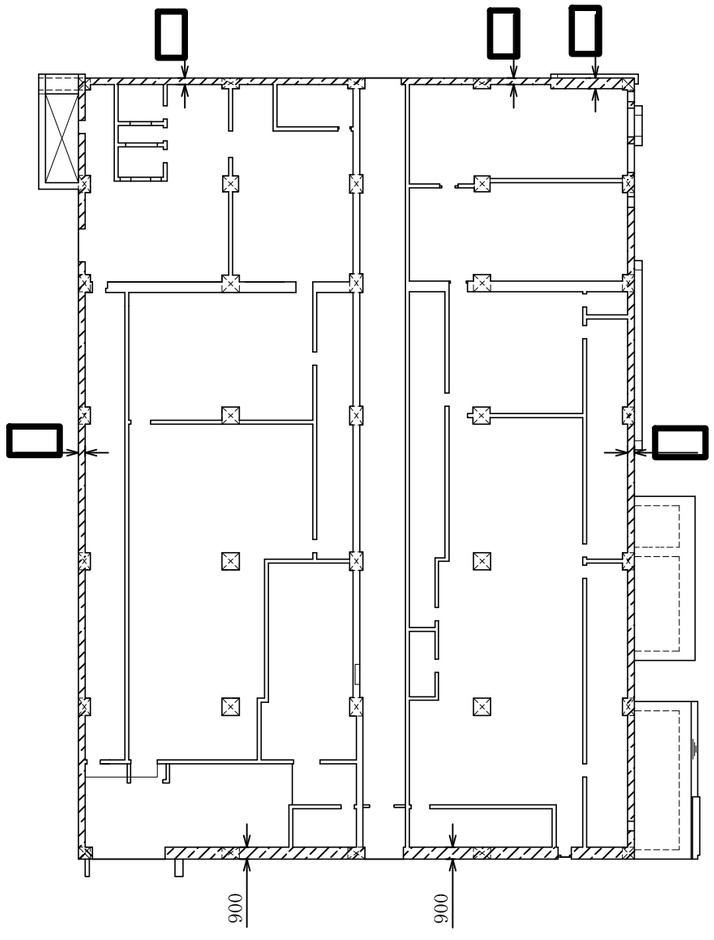

6,7号機コントロール建屋

T.M.S.L.12300

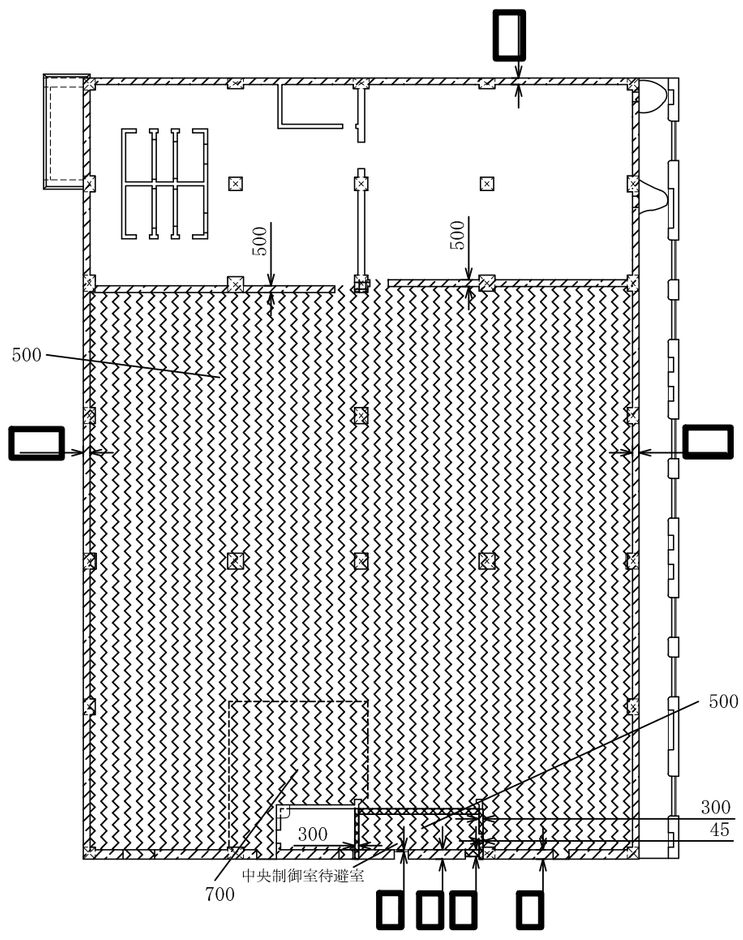

6,7号機コントロール建屋

T.M.S.L.17300

中央制御室待避室拡大図

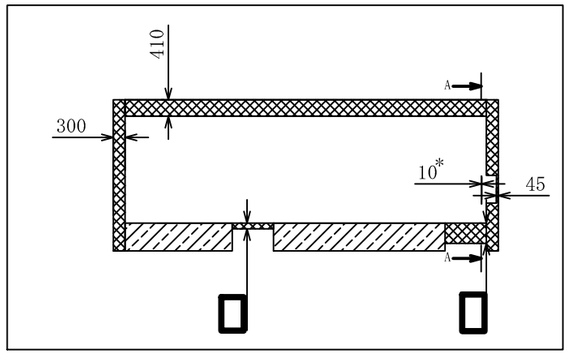

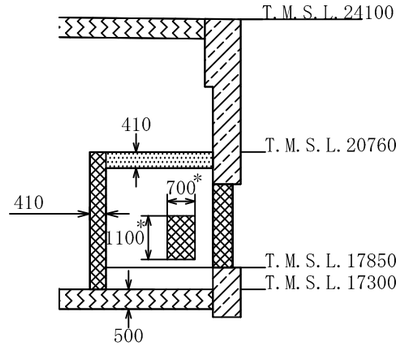

A～A 断面図

中央制御室遮蔽（壁）を示す。

中央制御室遮蔽（床）を示す。

中央制御室待避室遮蔽（常設）（壁）を示す。

中央制御室待避室遮蔽（常設）（床）を示す。

注記＊ ：中央制御室待避室遮蔽（可搬型）を示す。

注1：寸法はmmを示す。
注2：特記なき寸法は公称値を示す。
注3：仕上等によるフカシは記載しない。

工事計画認可申請	第7-3-2-24図
柏崎刈羽原子力発電所第７号機	
名称	放射線管理施設のうち生体遮蔽装置の構造図 中央制御室遮蔽・中央制御室待避室遮蔽（常設）・中央制御室待避室遮蔽（可搬型）（その1）
東京電力ホールディングス株式会社	

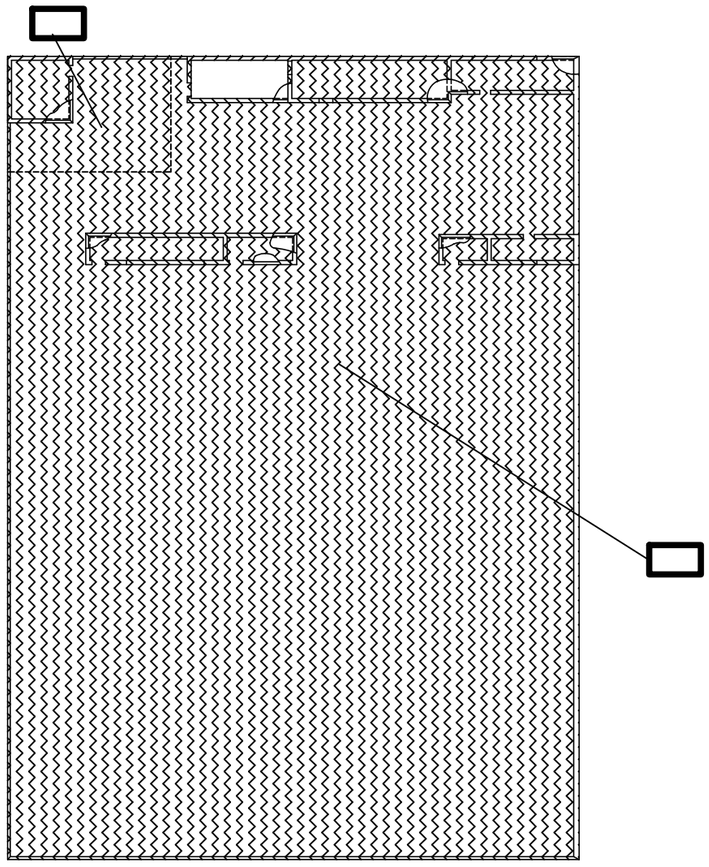

6,7号機コントロール建屋
T.M.S.L.24100

▨ 中央制御室遮蔽（床）を示す。

注１：寸法はmmを示す。
注２：特記なき寸法は公称値を示す。
注３：仕上等によるフカシは記載しない。

工事計画認可申請	第7-3-2-25図
柏崎刈羽原子力発電所第７号機	
名称	放射線管理施設のうち生体遮蔽装置の構造図 中央制御室遮蔽・中央制御室待避室遮蔽（常設）・中央制御室待避室遮蔽（可搬型）（その2）
東京電力ホールディングス株式会社	

PN

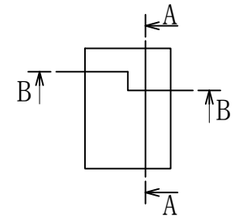

キープラン

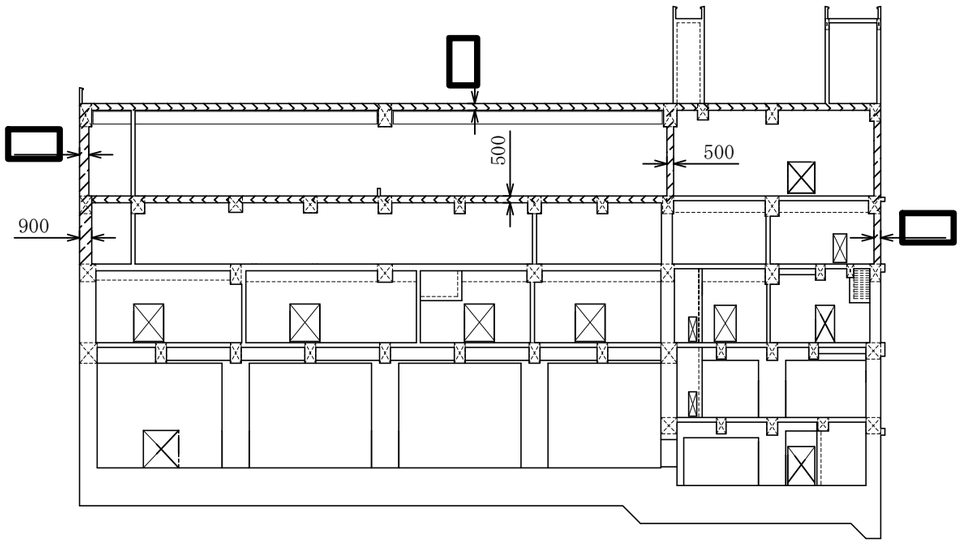

6,7号機コントロール建屋

A-A 断面

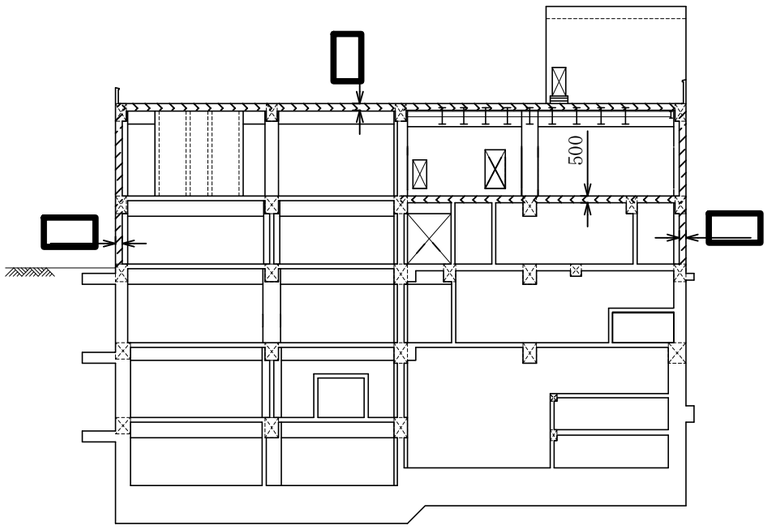

6,7号機コントロール建屋

B-B 断面

中央制御室遮蔽（壁）を示す。

中央制御室遮蔽（床）を示す。

注1：寸法はmmを示す。
注2：特記なき寸法は公称値を示す。
注3：仕上等によるフカシは記載しない。

工事計画認可申請	第7-3-2-26図
柏崎刈羽原子力発電所第７号機	
名称	放射線管理施設のうち生体遮蔽装置の構造図 中央制御室遮蔽・中央制御室待避室遮蔽（常設）・中央制御室待避室遮蔽（可搬型）（その3）
東京電力ホールディングス株式会社	

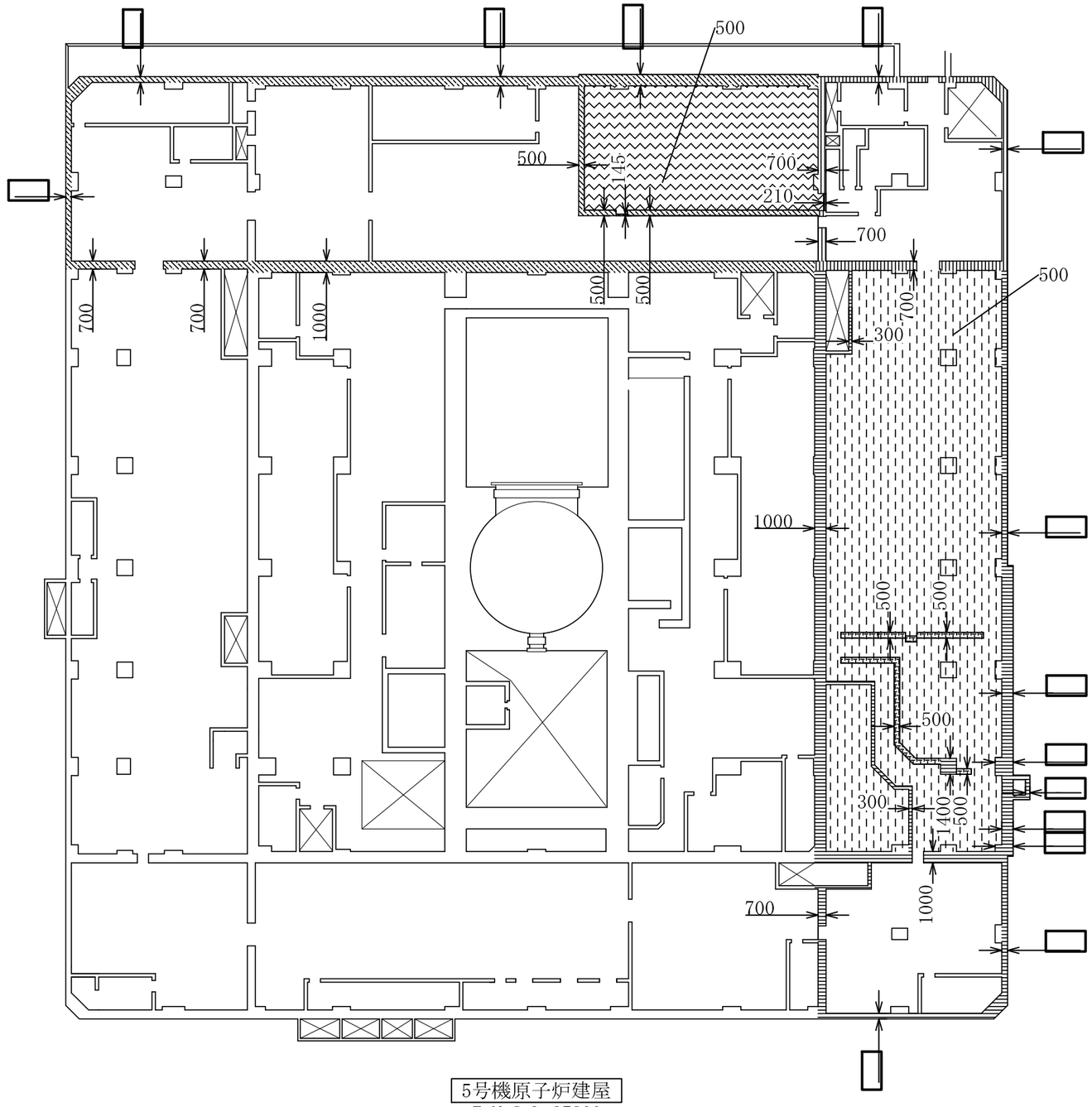

5号機原子炉建屋
T.M.S.L.27800

5号機原子炉建屋内緊急時対策所（対策本部）遮蔽（壁）を示す。

5号機原子炉建屋内緊急時対策所（対策本部）遮蔽（床）を示す。

5号機原子炉建屋内緊急時対策所（待機場所）遮蔽（壁）を示す。

5号機原子炉建屋内緊急時対策所（待機場所）遮蔽（床）を示す。

5号機原子炉建屋内緊急時対策所（対策本部）遮蔽（壁）かつ
5号機原子炉建屋内緊急時対策所（待機場所）遮蔽（壁）を示す。

5号機原子炉建屋内緊急時対策所（対策本部）遮蔽（床）かつ
5号機原子炉建屋内緊急時対策所（待機場所）遮蔽（床）を示す。

5号機原子炉建屋内緊急時対策所（待機場所）室内遮蔽を示す。

注1：寸法はmmを示す。
注2：特記なき寸法は公称値を示す。
注3：仕上等によるフカシは記載しない。

工事計画認可申請	第7-3-2-27図
柏崎刈羽原子力発電所第７号機	
名称	放射線管理施設のうち生体遮蔽装置の構造図 5号機原子炉建屋内緊急時対策所（対策本部）遮蔽，（待機場所）遮蔽，（待機場所）室内遮蔽（その1）
東京電力ホールディングス株式会社	

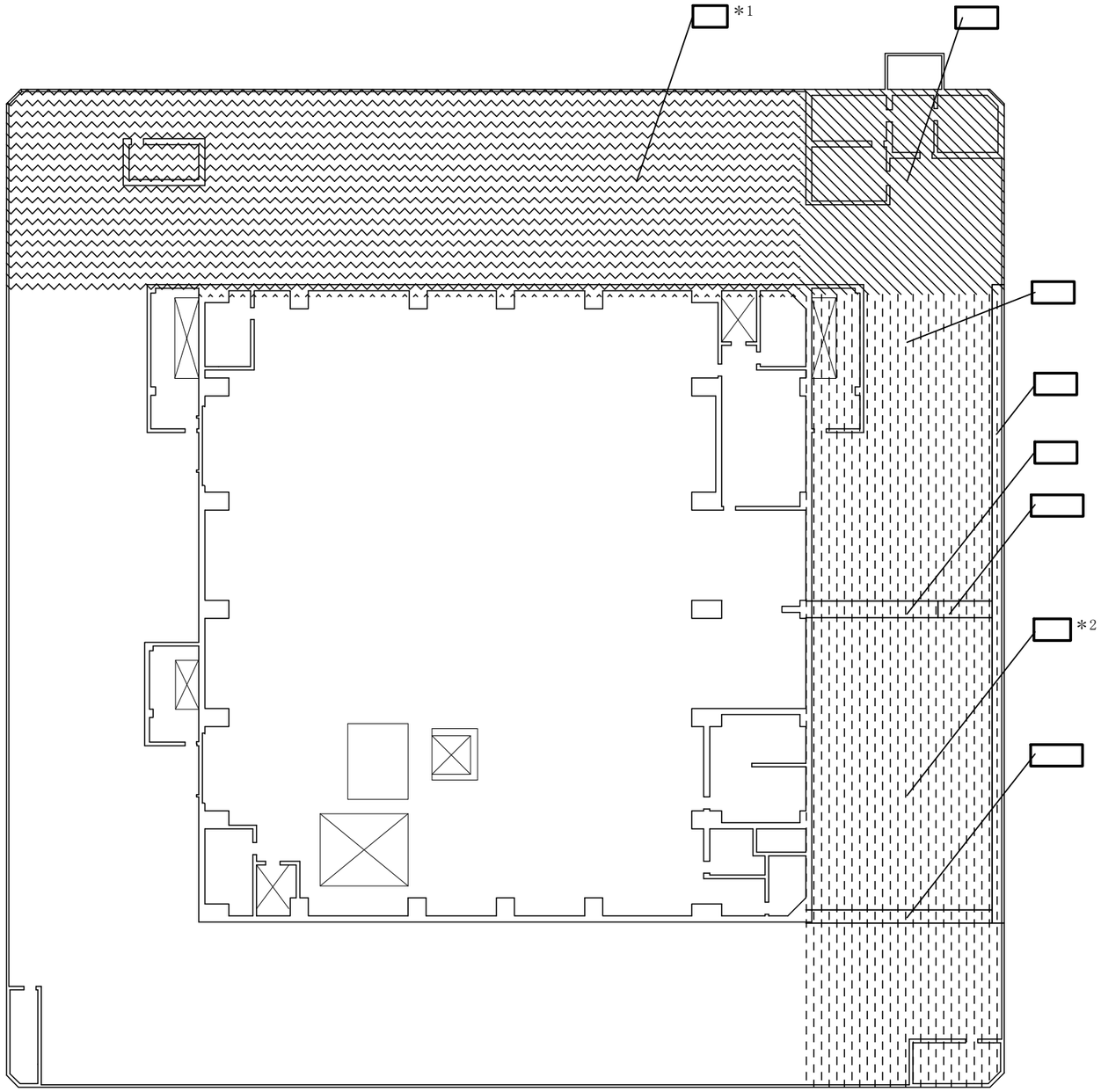

5号機原子炉建屋
T.M.S.L.33000

5号機原子炉建屋内緊急時対策所（対策本部）遮蔽（壁）を示す。

5号機原子炉建屋内緊急時対策所（対策本部）遮蔽（床）を示す。

5号機原子炉建屋内緊急時対策所（待機場所）遮蔽（壁）を示す。

5号機原子炉建屋内緊急時対策所（待機場所）遮蔽（床）を示す。

5号機原子炉建屋内緊急時対策所（対策本部）遮蔽（壁）かつ
5号機原子炉建屋内緊急時対策所（待機場所）遮蔽（壁）を示す。

5号機原子炉建屋内緊急時対策所（対策本部）遮蔽（床）かつ
5号機原子炉建屋内緊急時対策所（待機場所）遮蔽（床）を示す。

5号機原子炉建屋内緊急時対策所（待機場所）室内遮蔽を示す。

注記＊1：T.M.S.L.33000の床の厚さを示す。
T.M.S.L.33000より上部の
屋根スラブの厚さは［　　］である。

注記＊2：T.M.S.L.33000の床の厚さを示す。
T.M.S.L.33000より上部の
屋根スラブの厚さは［　　］である。

注1：寸法はmmを示す。

注2：特記なき寸法は公称値を示す。

注3：仕上等によるフカシは記載しない。

工事計画認可申請	第7-3-2-28図
柏崎刈羽原子力発電所第７号機	
名称	放射線管理施設のうち生体遮蔽装置の構造図 5号機原子炉建屋内緊急時対策所（対策本部）遮蔽，（待機場所）遮蔽，（待機場所）室内遮蔽（その2）
東京電力ホールディングス株式会社	

PN

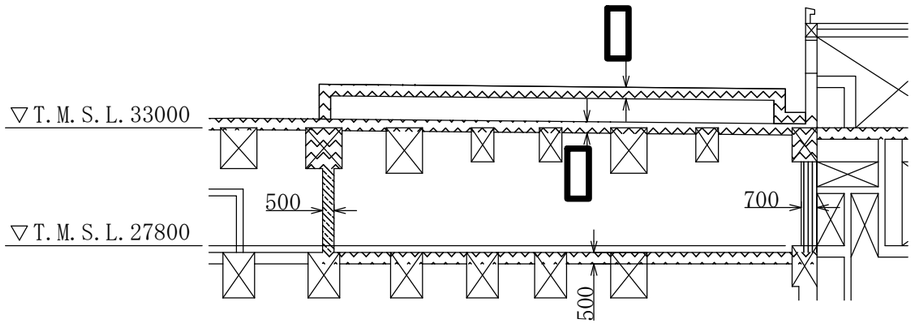

原子炉建屋

Ａ－Ａ断面図

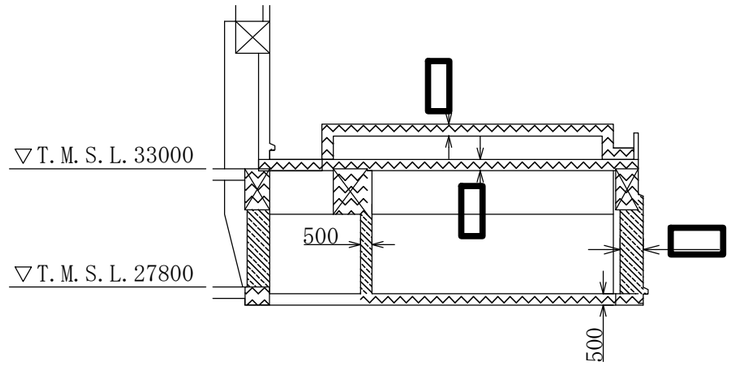

原子炉建屋

Ｂ－Ｂ断面図

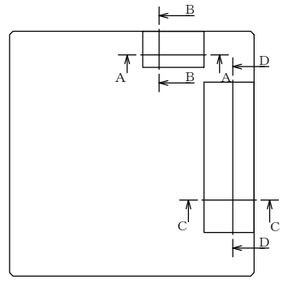

キープラン

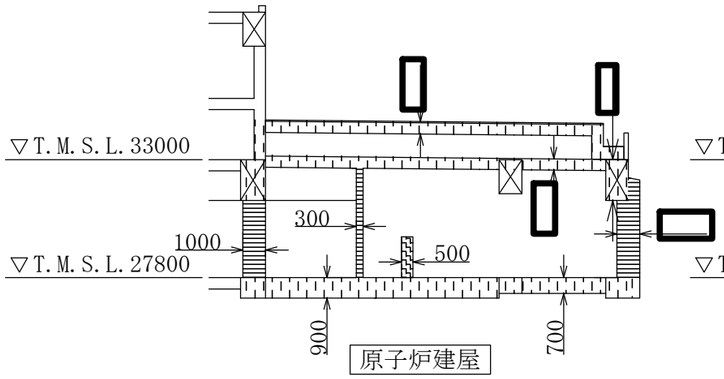

原子炉建屋

Ｃ－Ｃ断面図

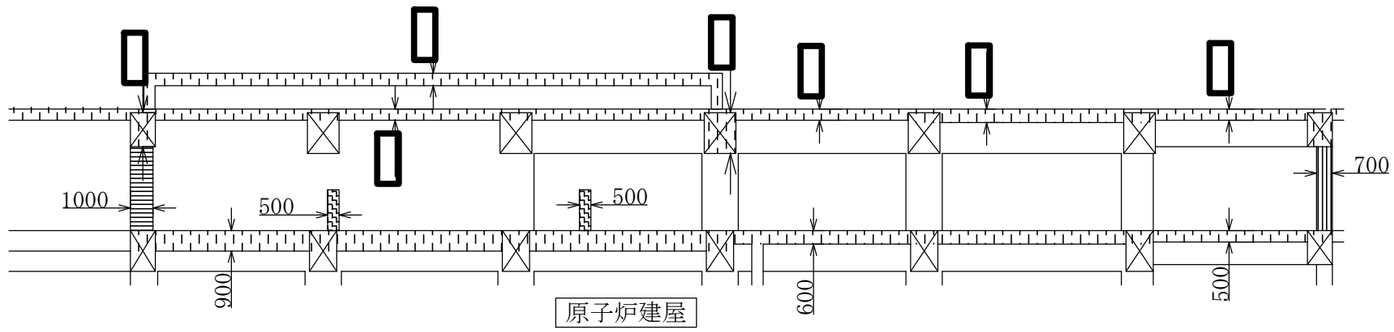

原子炉建屋

Ｄ－Ｄ断面図

5号機原子炉建屋内緊急時対策所（対策本部）遮蔽（壁）を示す。

5号機原子炉建屋内緊急時対策所（対策本部）遮蔽（床）を示す。

5号機原子炉建屋内緊急時対策所（待機場所）遮蔽（壁）を示す。

5号機原子炉建屋内緊急時対策所（待機場所）遮蔽（床）を示す。

5号機原子炉建屋内緊急時対策所（対策本部）遮蔽（壁）かつ
5号機原子炉建屋内緊急時対策所（待機場所）遮蔽（壁）を示す。

5号機原子炉建屋内緊急時対策所（対策本部）遮蔽（床）かつ
5号機原子炉建屋内緊急時対策所（待機場所）遮蔽（床）を示す。

5号機原子炉建屋内緊急時対策所（待機場所）室内遮蔽を示す。

注1：寸法はmmを示す。
注2：特記なき寸法は公称値を示す。
注3：仕上等によるフカシは記載しない。

工事計画認可申請	第7-3-2-29図
柏崎刈羽原子力発電所第７号機	
名称	放射線管理施設のうち生体遮蔽装置の構造図 5号機原子炉建屋内緊急時対策所（対策本部）遮蔽，（待機場所）遮蔽，（待機場所）室内遮蔽（その3）
東京電力ホールディングス株式会社	

8.　原子炉格納施設

8.1　原子炉格納容器

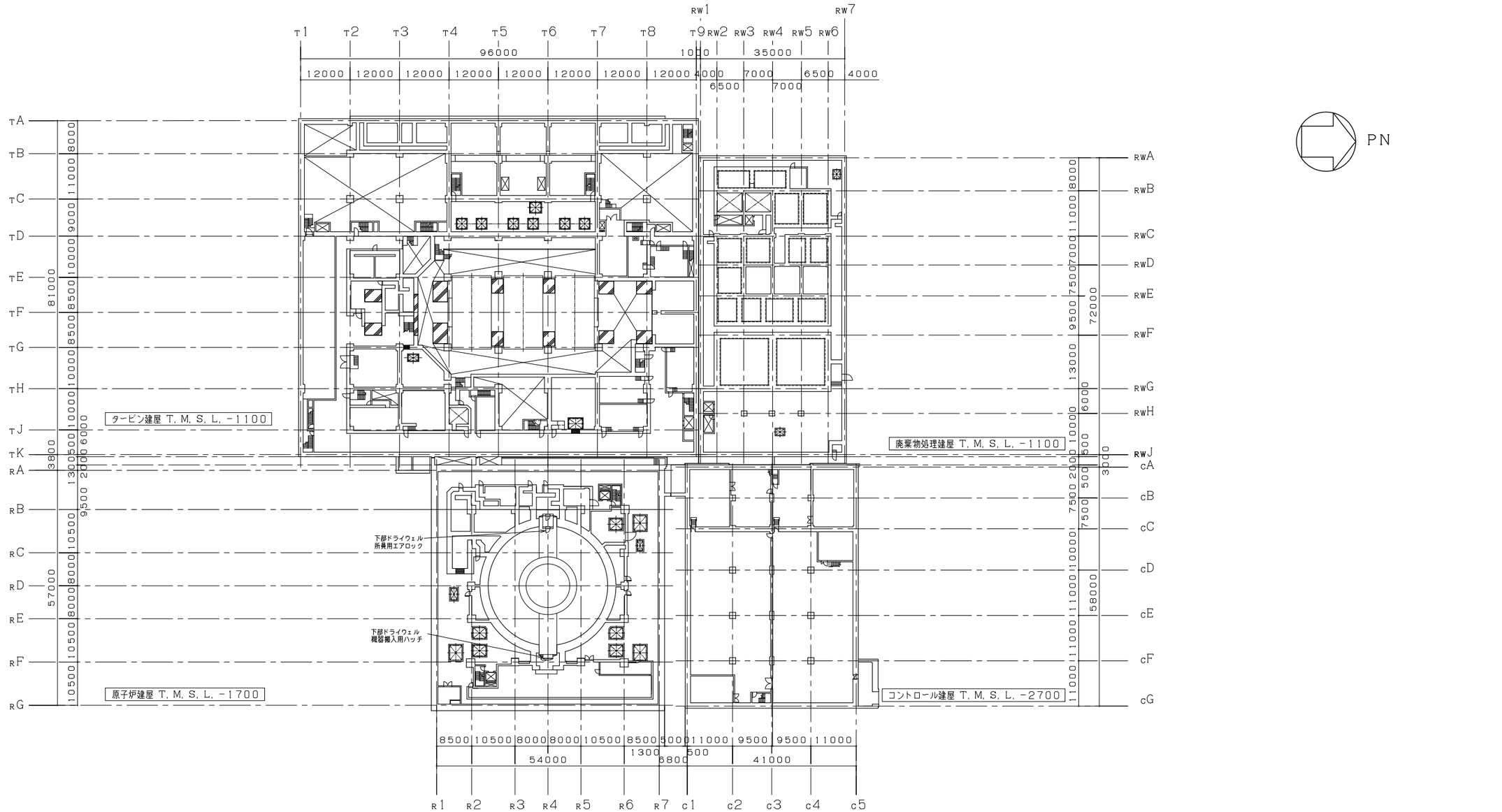

注：寸法はｍｍを示す。

工事計画認可申請	第8-1-1-1図
柏崎刈羽原子力発電所第７号機	
名称	原子炉格納施設のうち原子炉格納容器に係る機器の配置を明示した図面（その１）
東京電力ホールディングス株式会社	

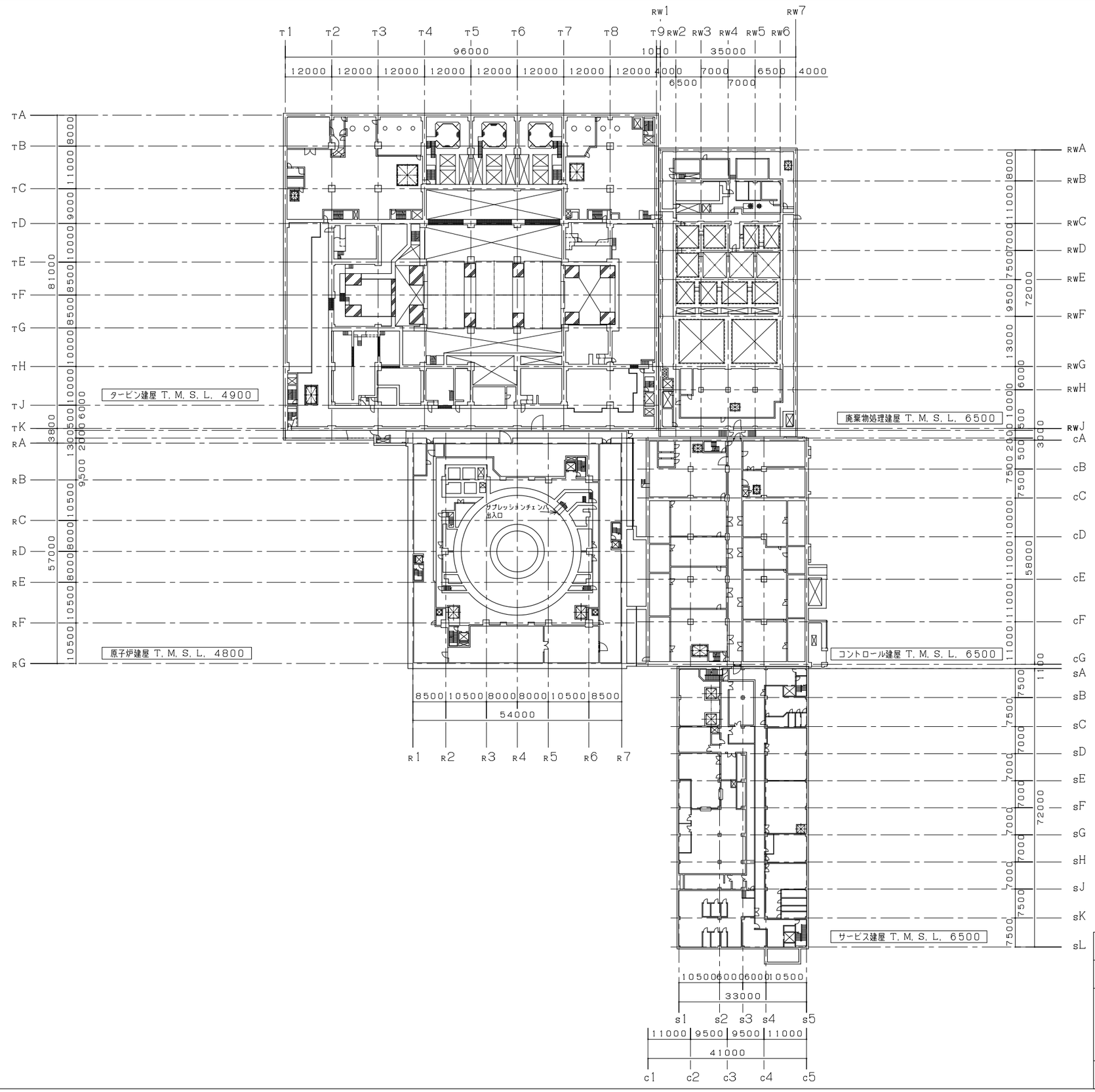

注：寸法はｍｍを示す。

工事計画認可申請	第8-1-1-2図
柏崎刈羽原子力発電所第７号機	
名称	原子炉格納施設のうち原子炉格納容器に係る機器の配置を明示した図面（その２）
東京電力ホールディングス株式会社	

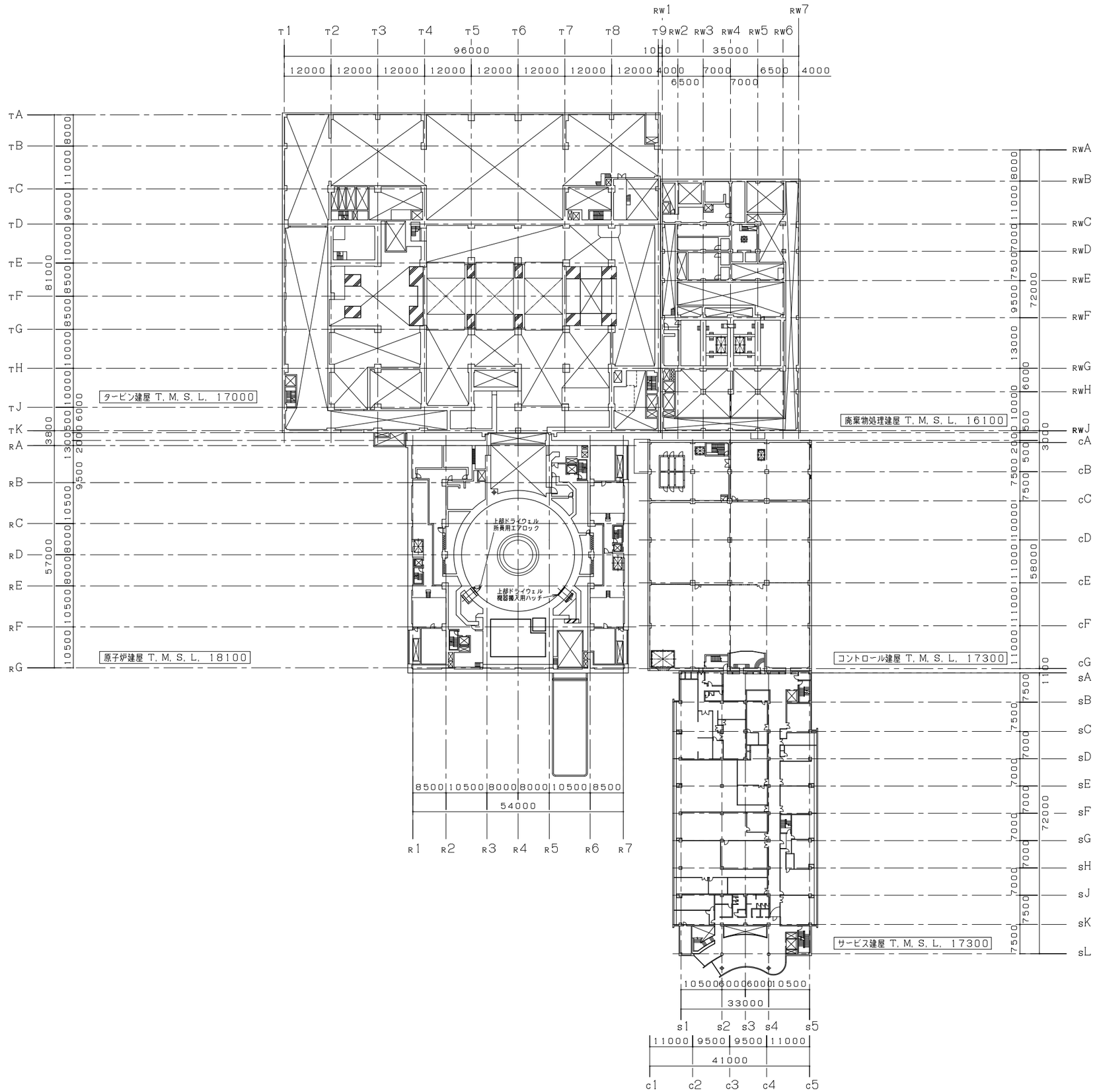

注：寸法はｍｍを示す。

工事計画認可申請	第8-1-1-3図
柏崎刈羽原子力発電所第７号機	
名称	原子炉格納施設のうち原子炉格納容器に係る機器の配置を明示した図面（その３）
東京電力ホールディングス株式会社	

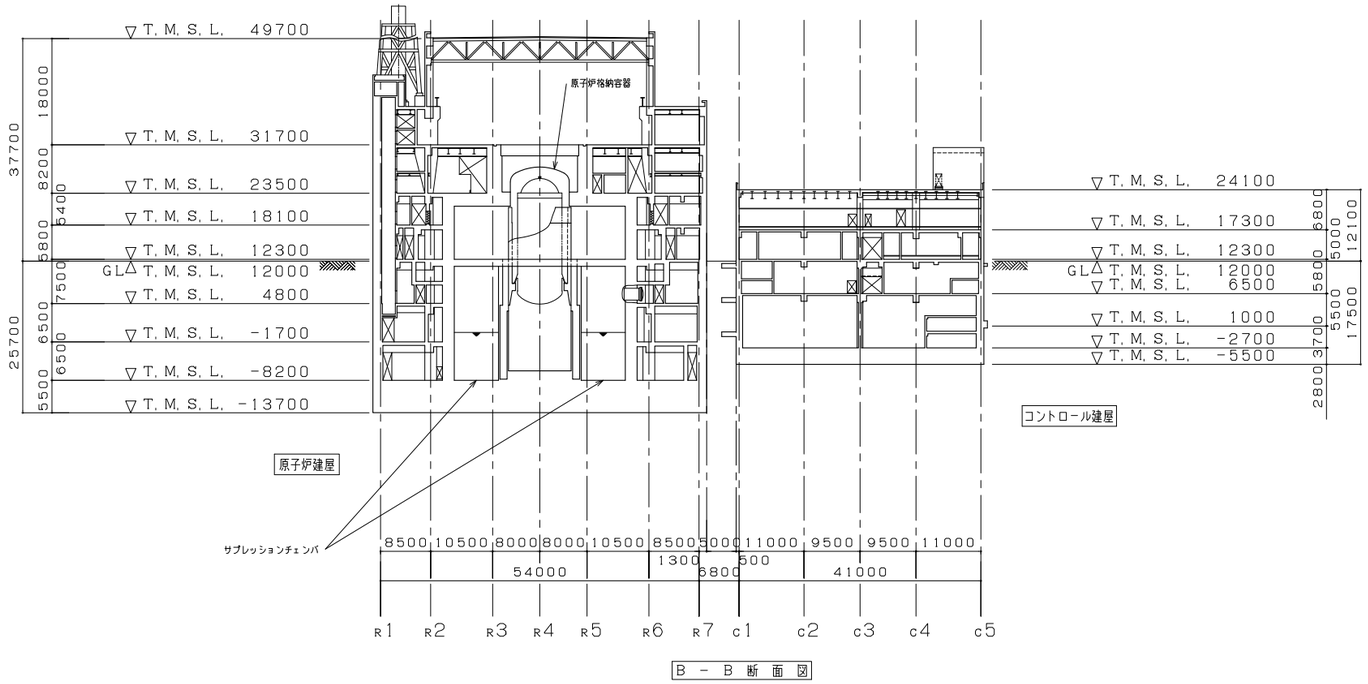

B － B 断 面 図

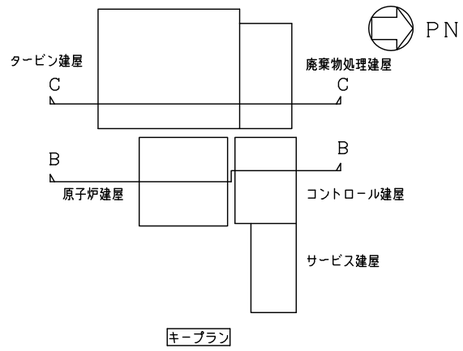

キープラン

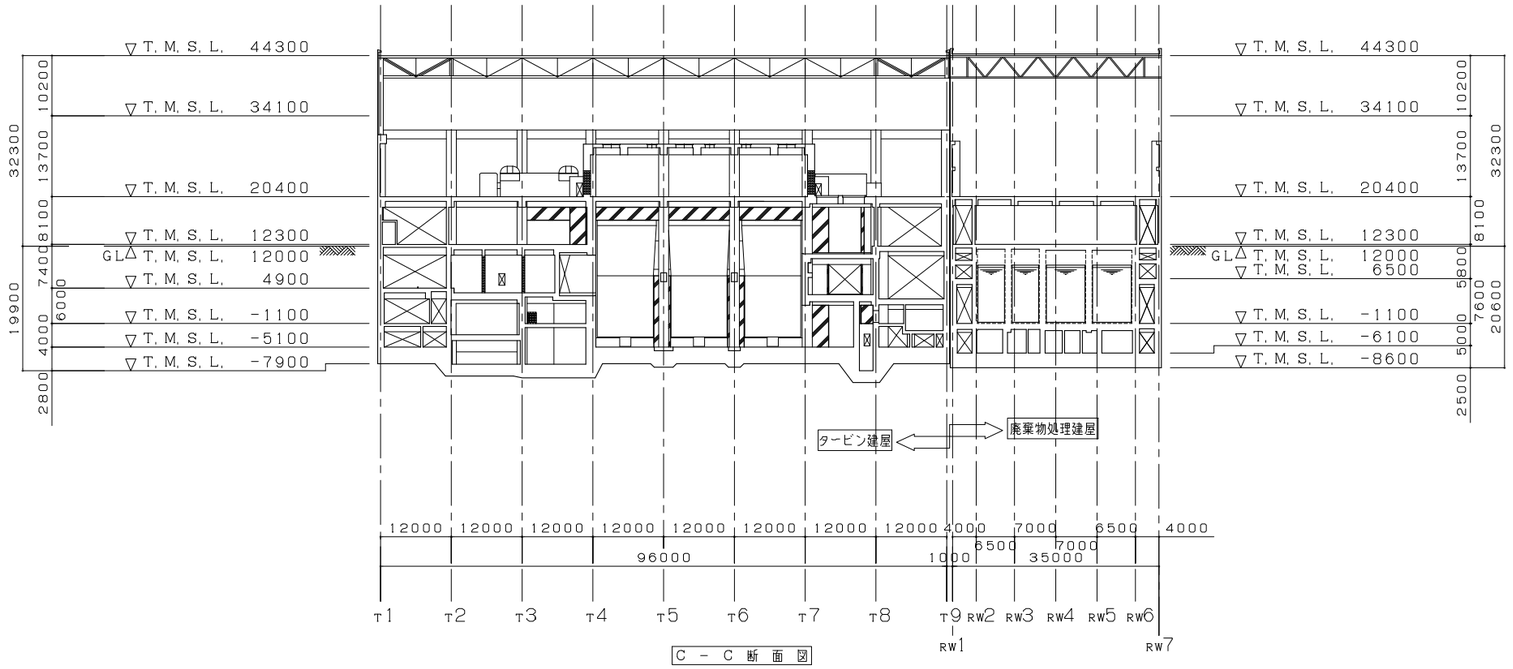

C － C 断 面 図

注：寸法はｍｍを示す。

工事計画認可申請	第8-1-1-4図
柏崎刈羽原子力発電所第７号機	
名称	原子炉格納施設のうち原子炉格納容器に係る機器の配置を明示した図面（その４）
東京電力ホールディングス株式会社	

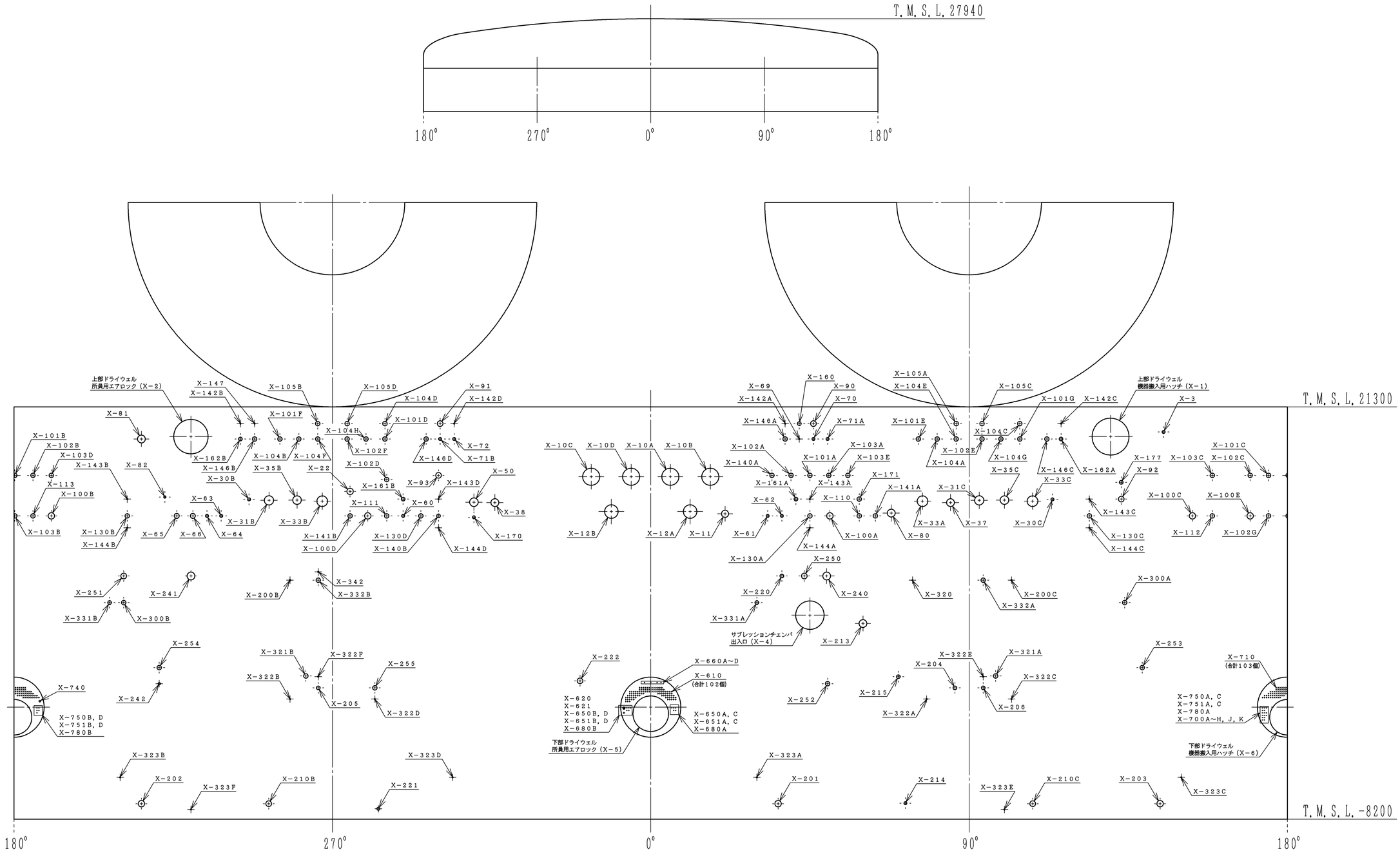

原子炉格納容器　内側展開図

注：寸法はｍｍを示す．

工事計画認可申請	第8-1-1-5図
柏崎刈羽原子力発電所第７号機	
名称	原子炉格納施設のうち原子炉格納容器に係る機器の配置を明示した図面（その5）
東京電力ホールディングス株式会社	

N2－006－273－46　9328

貫通部番号	用途	スリーブ 外径(mm)	スリーブ 厚さ(mm)	スリーブ 長さ(mm)	位置 高さ(mm) T.M.S.L.	位置 方位
X-1	上部ドライウェル機器搬入用ハッチ				19170	130°
X-2	上部ドライウェル所員用エアロック				19170	230°
X-3	ISI用ハッチ				19500	145°
X-4	サプレッションチェンバ出入口				6400	45°
X-5	下部ドライウェル所員用エアロック				−650	0°
X-6	下部ドライウェル機器搬入用ハッチ				−900	180°
X-10A	主蒸気(タービンへ)				16300	0°+1400
X-10B	主蒸気(タービンへ)				16300	0°+4200
X-10C	主蒸気(タービンへ)				16300	0°−4200
X-10D	主蒸気(タービンへ)				16300	0°−1400
X-11	主蒸気ドレン				13650	0°+5200
X-12A	給水(RPVへ)				13810	0°+2800
X-12B	給水(RPVへ)				13810	0°−2800
X-22	ほう酸水注入				15250	275°
X-30B	PCVスプレイ(ドライウェル)				14680	260°−3400
X-30C	PCVスプレイ(ドライウェル)				14680	100°+3400
X-31B	RHR(B)低圧注水				14610	260°−2000
X-31C	RHR(C)低圧注水				14610	100°−1800
X-33A	RHR(A)停止時冷却				14550	80°−800
X-33B	RHR(B)停止時冷却				14550	260°+1800
X-33C	RHR(C)停止時冷却				14550	100°+2000
X-35B	高圧炉心注水(B)				14630	260°
X-35C	高圧炉心注水(C)				14630	100°
X-37	RCICタービン蒸気供給				14450	80°+1200
X-38	RPVヘッドスプレイ				14450	310°+1500
X-50	CUWポンプ給水				14480	310°
X-60	MUWP給水				13500	290°
X-61	RCW(A)(給水)				13500	45°−3000
X-62	RCW(A)(戻り)				13500	45°−2000
X-63	RCW(B)(給水)				13500	225°+3400
X-64	RCW(B)(戻り)				13500	225°+2400
X-65	HNCW(給水)				13500	225°+250
X-66	HNCW(戻り)				13500	225°+1400
X-69	所内用圧縮空気				19000	42°
X-70	計装用圧縮空気				19000	46°
X-71A	ADS7キュムレータ(A)供給				19000	50°
X-71B	ADS7キュムレータ(B)供給				19000	296.5°+1000
X-72	逃がし弁アキュムレータ供給				19000	296.5°+2000
X-80	ドライウェル換気(送気)				13700	68°
X-81	ドライウェル換気(排気)				19000	216°
X-82	FCS吸込				14850	225°−600
X-90	予備				20100	46°
X-91	予備				20100	296.5°+1000
X-92	予備				14700	135°−500
X-93	予備				16400	300°
X-100A	RIP動力				13500	55°−1100
X-100B	RIP動力				13500	180°+2650
X-100C	RIP動力				13500	180°−6550
X-100D	RIP動力				13500	280°
X-100E	RIP動力				13500	180°−2650
X-101A	低圧動力				16400	45°
X-101B	低圧動力				16400	180°+50
X-101C	低圧動力				16400	180°−1350
X-101D	低圧動力				19000	279.5°+1350
X-101E	低圧動力				19000	81°−1350
X-101F	低圧動力				19000	260.5°−1350
X-101G	低圧動力				19000	99°+1350
X-102A	制御				16400	45°−1350
X-102B	制御				16400	180°+1350
X-102C	制御				16400	180°−2650
X-102D	制御				16100	280°+1350
X-102E	制御				19000	99°−1350
X-102F	制御				19000	279.5°−1350
X-102G	制御				13500	180°−1350
X-103A	計装				16400	45°+1350
X-103B	計装				13500	180°+50
X-103C	計装				16400	180°−5250
X-103D	計装				16400	180°+2650
X-103E	計装				16400	45°+2700
X-104A	FMCRD位置表示				19000	81°
X-104B	FMCRD位置表示				19000	260.5°
X-104C	FMCRD位置表示				20100	99°+1350
X-104D	FMCRD位置表示				20100	279.5°+1350
X-104E	FMCRD位置表示				19000	81°+1350
X-104F	FMCRD位置表示				19000	260.5°+1350
X-104G	FMCRD位置表示				19000	99°
X-104H	FMCRD位置表示				19000	279.5°
X-105A	中性子計装				20100	81°+1350
X-105B	中性子計装				20100	260.5°+1350
X-105C	中性子計装				20100	99°−1350
X-105D	中性子計装				20100	279.5°−1350
X-110	予備				13500	55°+1000
X-111	予備				13500	280°+1350
X-112	FCS吸込				13500	180°−5250
X-113	予備				13500	180°+1350

貫通部番号	用途	スリーブ 外径(mm)	スリーブ 厚さ(mm)	スリーブ 長さ(mm)	位置 高さ(mm) T.M.S.L.	位置 方位
X-130A	計測				13500	45°
X-130B	計測				13500	212°
X-130C	計測				13500	124°
X-130D	計測				13500	295°
X-140A	計測				16400	45°−2700
X-140B	計測				13500	300°
X-141A	計測				13500	63.5°
X-141B	計測				13500	275°
X-142A	計測				20100	38°
X-142B	計測				20100	244°
X-142C	計測				20100	116°
X-142D	計測				20100	296.5°+2000
X-143A	計測				14700	45°
X-143B	計測				14700	212°
X-143C	計測				14700	124°
X-143D	計測				14700	300°
X-144A	計測				12650	45°
X-144B	計測				12650	212°
X-144C	計測				12650	124°
X-144D	計測				12650	300°
X-146A	計測				19000	38°
X-146B	計測				19000	248°
X-146C	計測				19000	112°
X-146D	計測				19000	296.5°
X-147	計測				20100	248°
X-160	計測				20100	42°
X-161A	計測				14700	45°−1000
X-161B	計測				14700	290°
X-162A	計測				19000	116°
X-162B	計測				19000	244°
X-170	計測				13400	310°
X-171	計測				14700	55°+1000
X-177	計測				15900	135°−500
X-200B	PCVスプレイ(サプレッションチェンバ)				8900	258°
X-200C	PCVスプレイ(サプレッションチェンバ)				8900	102°
X-201	RHRポンプ(A)給水				−7085	36°
X-202	RHRポンプ(B)給水				−7085	216°
X-203	RHRポンプ(C)給水				−7085	144°
X-204	RHRポンプ(A)テスト				1200	86°
X-205	RHRポンプ(B)テスト				1200	266°
X-206	RHRポンプ(C)テスト				1200	94°
X-210B	HPCFポンプ(B)給水				−7085	252°
X-210C	HPCFポンプ(C)給水				−7085	108°
X-213	RCICタービン排気				5800	60°
X-214	RCICポンプ給水				−7050	72°
X-215	RCIC真空ポンプ排気				2000	70°
X-220	MSIVリークオフライン				9200	45°−2000
X-221	SPCUポンプ給水				−7450	283°
X-222	SPCU戻り				1700	340°
X-240	サプレッションチェンバ換気(送気)				9200	45°+1200
X-241	サプレッションチェンバ換気(排気)				9200	230°
X-242	FCS戻り				1500	225°−1000
X-250	予備				9200	45°−400
X-251	予備				9200	211°
X-252	予備				1500	50°
X-253	FCS戻り				2650	135°+1000
X-254	予備				2650	225°−1000
X-255	予備				1200	282°
X-300A	制御及び計装				7300	134°
X-300B	制御及び計装				7300	211°
X-320	計測				8900	74°
X-321A	計測				2050	97.5°
X-321B	計測				2050	262.5°
X-322A	計測				400	78°
X-322B	計測				400	258°
X-322C	計測				400	102°
X-322D	計測				400	282°
X-322E	計測				2000	94°
X-322F	計測				2000	266°
X-323A	計測				−5200	30°
X-323B	計測				−5200	210°
X-323C	計測				−5200	150°
X-323D	計測				−5200	304°
X-323E	計測				−7500	100°
X-323F	計測				−7500	230°
X-331A	計測				7300	30°
X-331B	計測				7300	207°
X-332A	計測				8900	94°
X-332B	計測				8900	266°
X-342	計測				9500	266°
X-610	CRDそう入				A〜A矢視図	A〜A矢視図
X-620	低電導度ドレン				−590	0°−1920
X-621	高電導度ドレン				−250	0°−1920
X-650A	計測				−250	0°+1640
X-650B	計測				−250	0°−1710

貫通部番号	用途	スリーブ 外径(mm)	スリーブ 厚さ(mm)	スリーブ 長さ(mm)	位置 高さ(mm) T.M.S.L.	位置 方位
X-650C	計測				−250	0°+1780
X-650D	計測				−250	0°−1570
X-651A	計測				−420	0°+1640
X-651B	計測				−420	0°−1710
X-651C	計測				−420	0°+1780
X-651D	計測				−420	0°−1570
X-660A	TIP案内管				1580	0°− 450
X-660B	TIP案内管				1580	0°
X-660C	TIP案内管				1580	0°+ 450
X-660D	TIPバージ				1580	0°+ 730
X-680A	予備				−250	0°+1500
X-680B	予備				−250	0°−1430
X-700A	RIPパージ水給水				−590	180°−1780
X-700B	RIPパージ水給水				−590	180°−1640
X-700C	RIPパージ水給水				−590	180°−1500
X-700D	RIPパージ水給水				−760	180°−1780
X-700E	RIPパージ水給水				−760	180°−1640
X-700F	RIPパージ水給水				−760	180°−1500
X-700G	RIPパージ水給水				−930	180°−1780
X-700H	RIPパージ水給水				−930	180°−1640
X-700J	RIPパージ水給水				−1100	180°−1780
X-700K	RIPパージ水給水				−1100	180°−1640
X-710	CRDそう入				B〜B矢視図	B〜B矢視図
X-740	下部ドライウェル注水				250	180°+1840
X-750A	計測				−250	180°−1780
X-750B	計測				−250	180°+1640
X-750C	計測				−250	180°−1640
X-750D	計測				−250	180°+1780
X-751A	計測				−420	180°−1780
X-751B	計測				−420	180°+1640
X-751C	計測				−420	180°−1640
X-751D	計測				−420	180°+1780
X-780A	予備				−250	180°−1500
X-780B	予備				−590	180°+1640

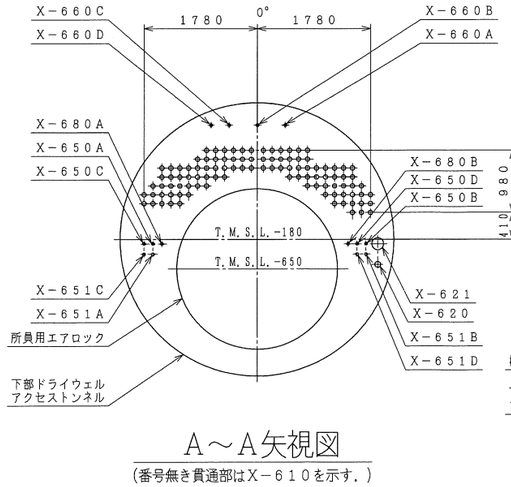

A〜A矢視図

(番号無き貫通部はX−610を示す.)

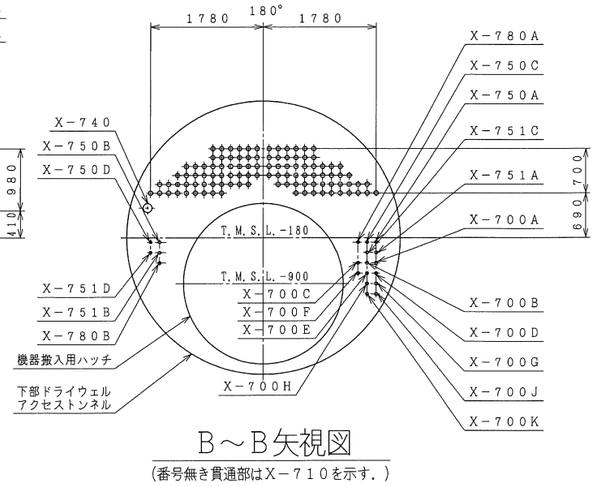

B〜B矢視図

(番号無き貫通部はX−710を示す.)

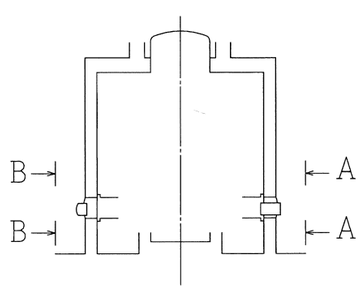

注1：寸法はmmを示す.

注2：特記なき寸法は公称値を示す.

注3：表中のスリーブ外径に示す＊1は内径を意味する.

注4：表中のスリーブ長さに示す＊2は端板を含み、
＊3はフランジを含めた長さを示す.

注5：表中記号は下記を意味する.

ADS	自動減圧系	MUWP	純水補給水系
CRD	制御棒駆動系	PCV	原子炉格納容器
CUW	原子炉冷却材浄化系	RCIC	原子炉隔離時冷却系
FCS	可燃性ガス濃度制御系	RCW	原子炉補機冷却水系
FMCRD	新型微動制御棒駆動機構	RHR	残留熱除去系
HNCW	換気空調補機常用冷却水系	RIP	インターナルポンプ
HPCF	高圧炉心注水系	RPV	原子炉圧力容器
ISI	供用期間中検査	SPCU	サプレッションプール浄化系
MSIV	主蒸気隔離弁	TIP	移動式炉心内計装

注6：貫通部個数

貫通部番号	個数
X−610	102
X−710	103
その他	各1

工事計画認可申請	第8-1-2-1図
柏崎刈羽原子力発電所第7号機	
名称	原子炉格納施設のうち原子炉格納容器の構造図 原子炉格納容器配管貫通部及び電気配線貫通部一覧表
東京電力ホールディングス株式会社	

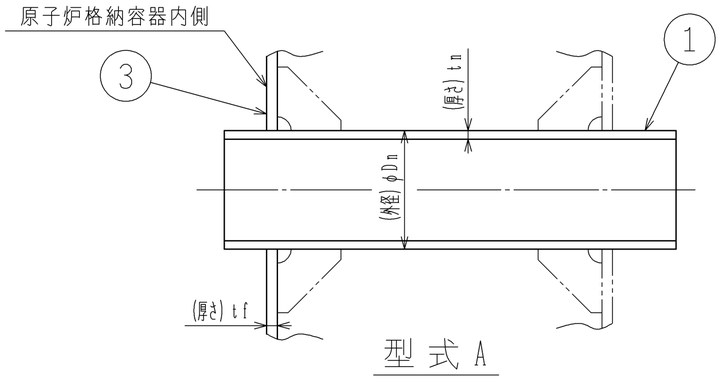

型 式 A

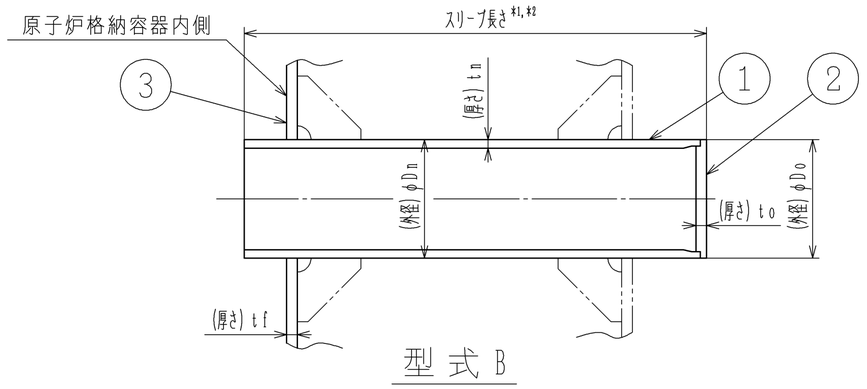

型 式 B

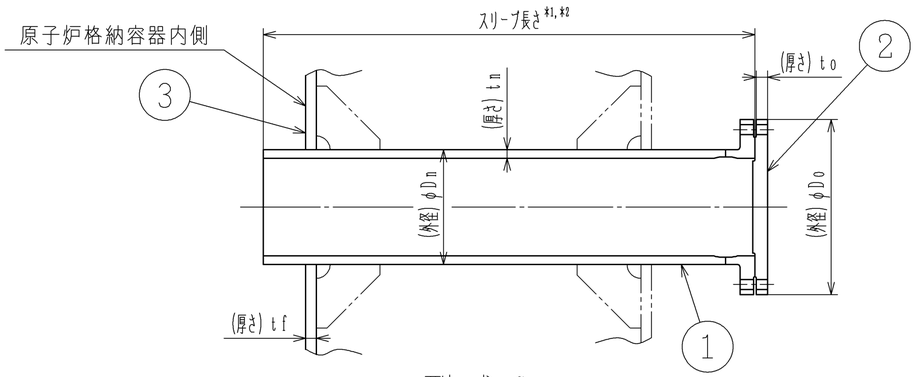

型 式 C

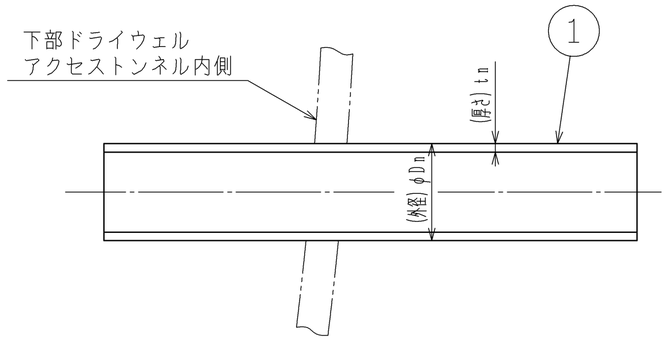

型 式 D

配管貫通部［直結型］

貫通部番号	個数	① スリーブ			② 端 板			③ フランジプレート		型式
		Dn (mm)	tn (mm)	材 料	Do (mm)	to (mm)	材 料	tf (mm)	材 料	
X-3	1									C
X-30B, C	2									A
X-61	1									A
X-62	1									A
X-63	1									A
X-64	1									A
X-69	1									A
X-80	1									A
X-81	1									A
X-82	1									A
X-90	1									B
X-91	1									B
X-92	1									B
X-93	1									B
X-200B, C	2									A
X-201	1									A
X-202	1									A
X-203	1									A
X-204	1									A

貫通部番号	個数	① スリーブ			② 端 板			③ フランジプレート		型式
		Dn (mm)	tn (mm)	材 料	Do (mm)	to (mm)	材 料	tf (mm)	材 料	
X-205	1									A
X-206	1									A
X-210B, C	2									A
X-214	1									A
X-221	1									A
X-222	1									A
X-240	1									A
X-241	1									A
X-242	1									A
X-250	1									B
X-251	1									B
X-252	1									B
X-253	1									A
X-254	1									B
X-255	1									B
X-620	1									D
X-740	1									D
X-112	1									A

注：特記なき寸法は公称値を示す．
注記＊1：スリーブ長さは第8-1-2-1図に示す．
　　＊2：型式B，Cのスリーブ長さには、端板または
　　フランジ部まで含む．

工事計画認可申請	第8-1-2-2図
柏崎刈羽原子力発電所第７号機	
名称	原子炉格納施設のうち原子炉格納容器の構造図 配管貫通部（その1）
東京電力ホールディングス株式会社	

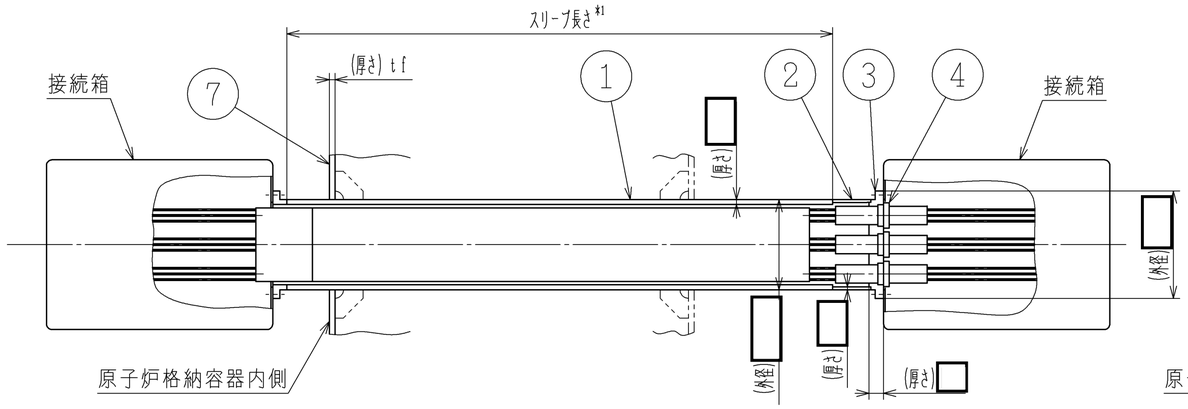

貫通部番号	個数	tf (mm)
X-101A,B,C,D,E,F,G	7	
X-102A,B,C,D,E,F,G	7	
X-103A,B,C,D,E	5	
X-104A,B,C,D,E,F,G,H	8	
X-300A,B	2	

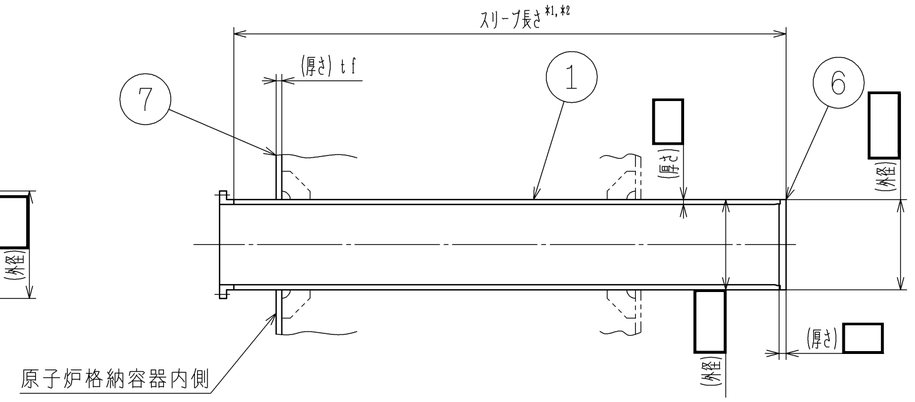

貫通部番号	個数	tf (mm)
X-110	1	
X-111	1	
X-113	1	

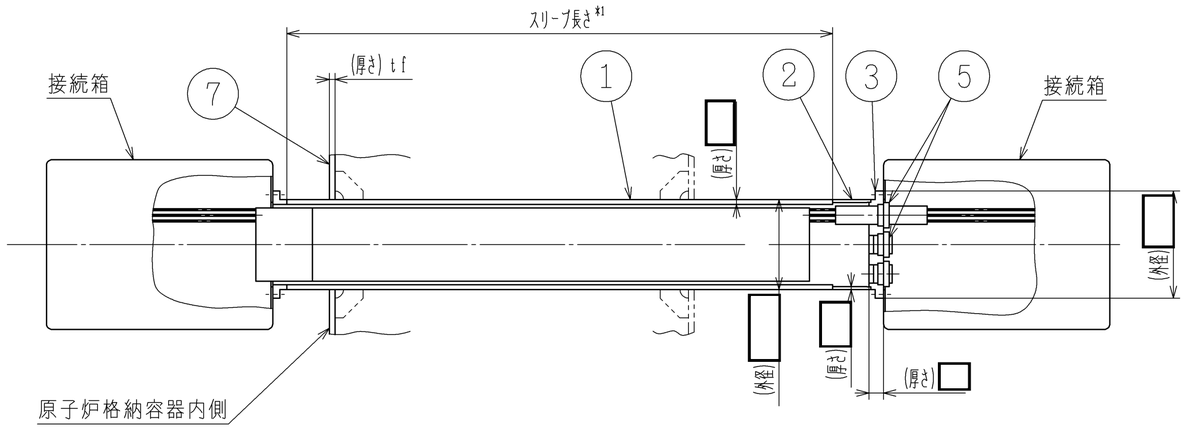

貫通部番号	個数	tf (mm)
X-105A,B,C,D	4	

番号	品名	個数	材料
7	フランジプレート	1	
6	端板	1	
5	モジュール(ボディ/プラグ)	7	
4	モジュール(ボディ)	7	
3	ヘッダ	1	
2	アダプタ	1	
1	スリーブ	1	

部品表

注1：寸法はmmを示す。
注2：特記なき寸法は公称値を示す。
注記＊1：スリーブ長さは第8-1-2-1図に示す。
＊2：スリーブ長さは端板まで含む。

工事計画認可申請	第8-1-2-3図
柏崎刈羽原子力発電所第7号機	
名称	原子炉格納施設のうち原子炉格納容器の構造図 電気配線貫通部（その2）
東京電力ホールディングス株式会社	

8.2　原子炉建屋

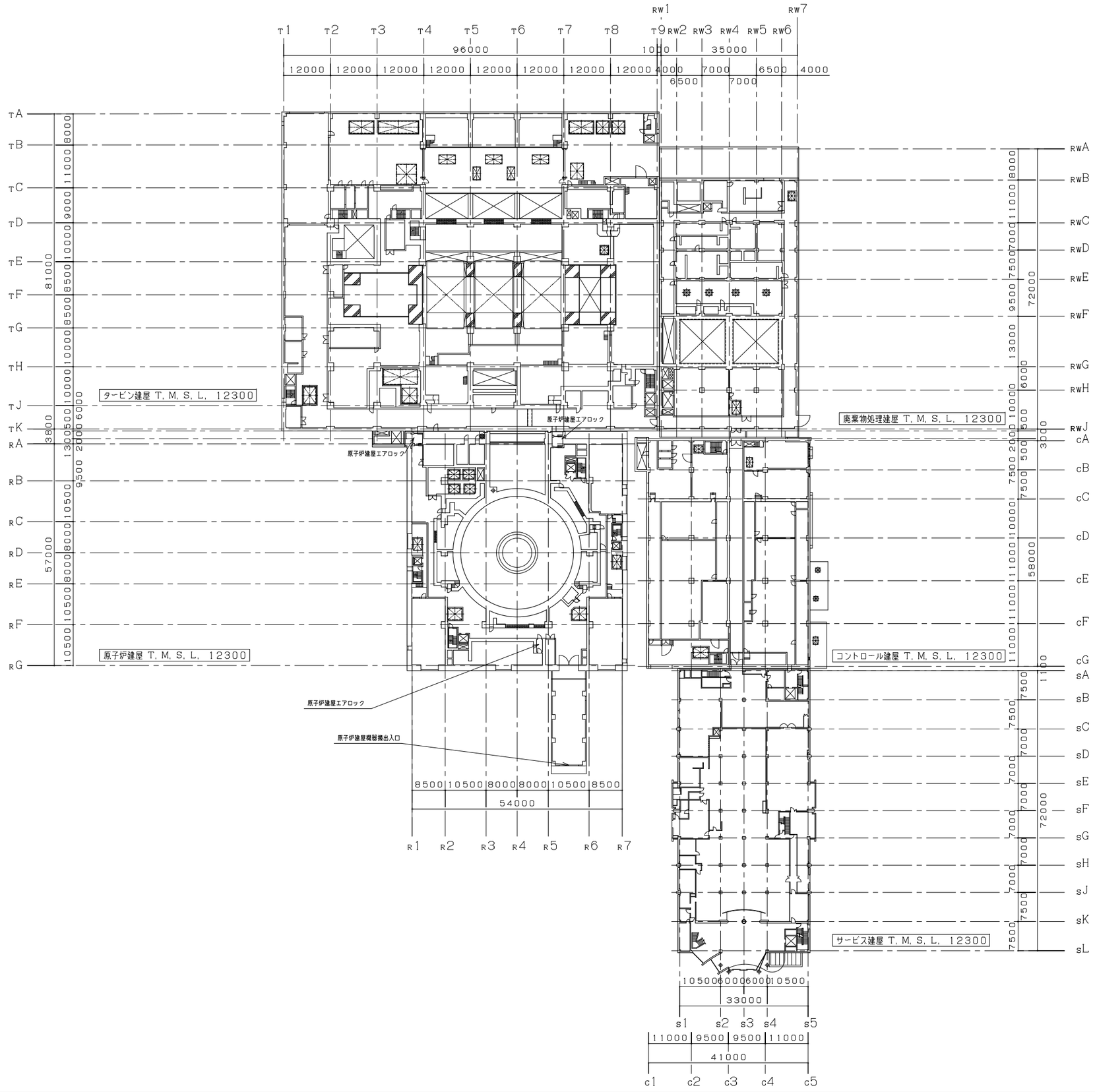

注：寸法はｍｍを示す。

工事計画認可申請	第8-2-1-1図
柏崎刈羽原子力発電所第７号機	
名称	原子炉格納施設のうち原子炉建屋に係る機器の配置を明示した図面（その１）
東京電力ホールディングス株式会社	

S A H G 9426

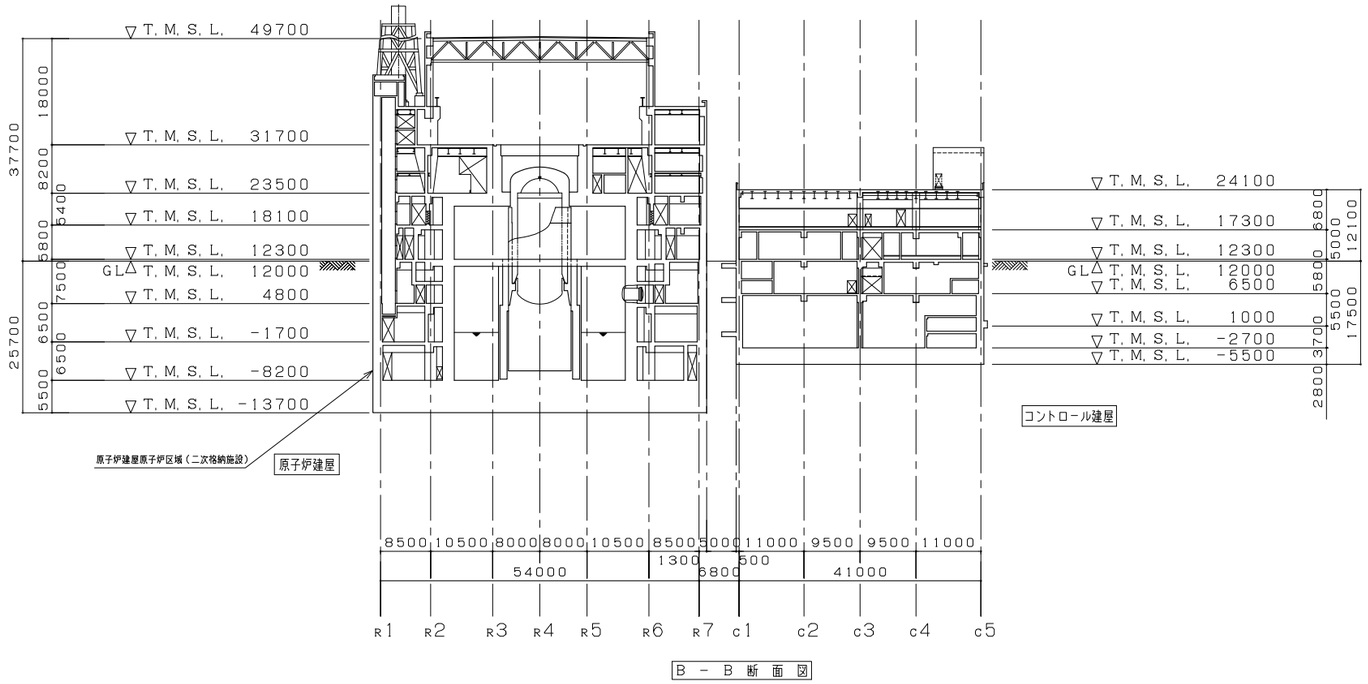

B － B 断 面 図

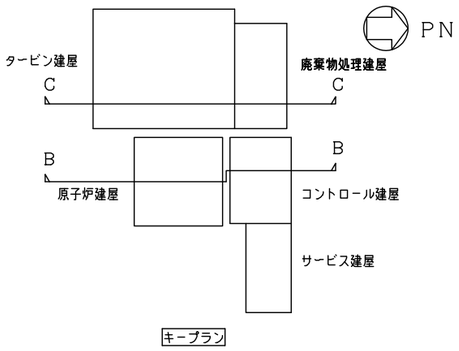

キープラン

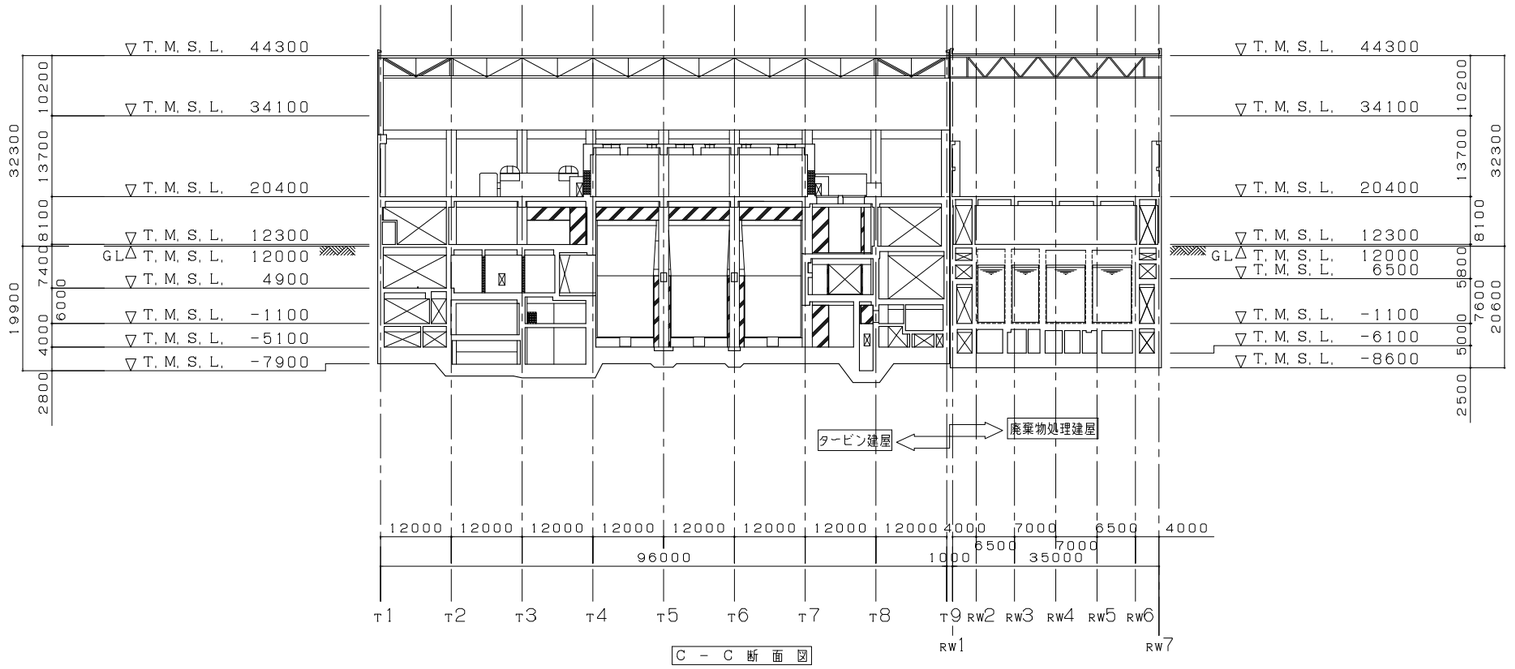

C － C 断 面 図

注：寸法はｍｍを示す。

工事計画認可申請	第8-2-1-2図
柏崎刈羽原子力発電所第７号機	
名称	原子炉格納施設のうち原子炉建屋に係る機器の配置を明示した図面（その２）
東京電力ホールディングス株式会社	

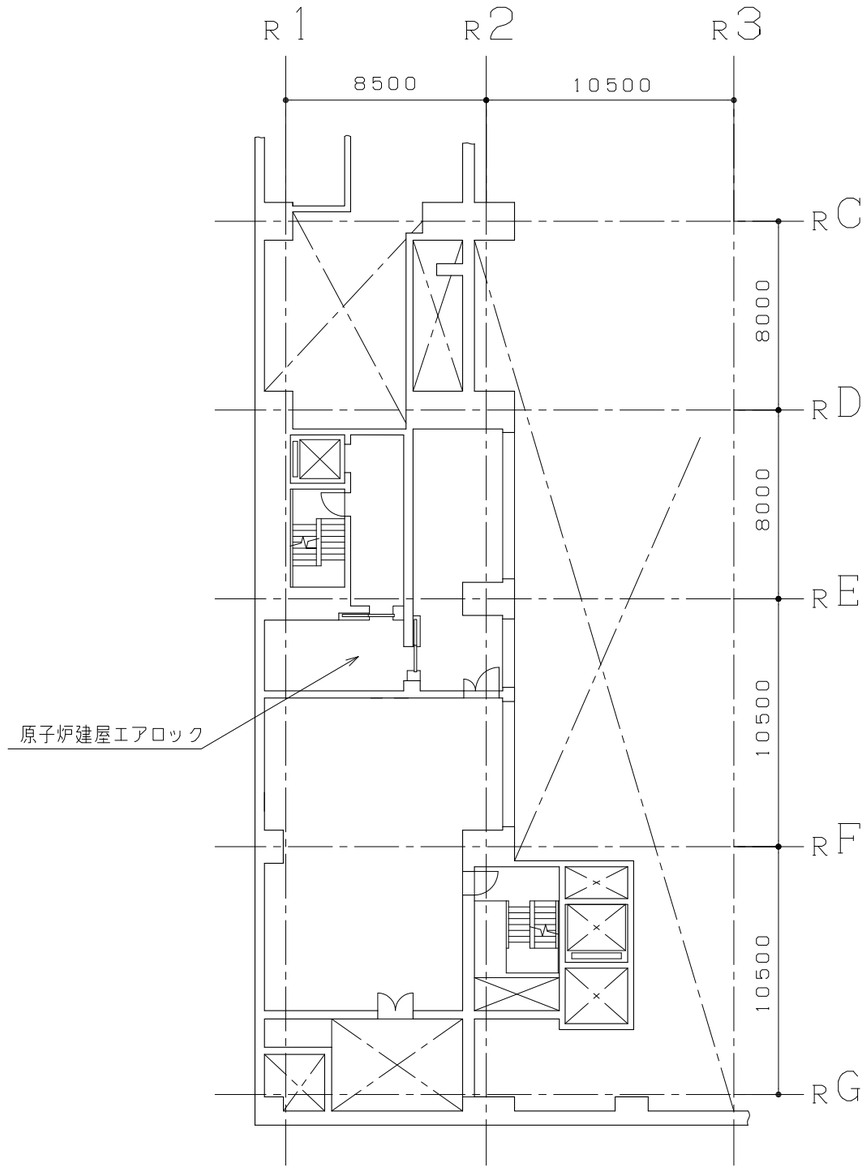

原子炉建屋 T. M. S. L. 34530



注：寸法はｍｍを示す。

工事計画認可申請	第8-2-1-3図
柏崎刈羽原子力発電所第７号機	
名称	原子炉格納施設のうち原子炉建屋に係る機器の配置を明示した図面（その3）
東京電力ホールディングス株式会社	

工事計画認可申請	第8-2-2-1図
柏崎刈羽原子力発電所第７号機	
名称	原子炉格納施設のうち原子炉建屋の構造図 原子炉建屋機器搬出入口
東京電力ホールディングス株式会社	

9830

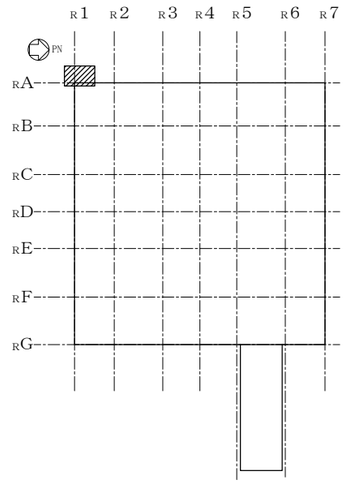

原子炉建屋　T.M.S.L.12300

キープラン

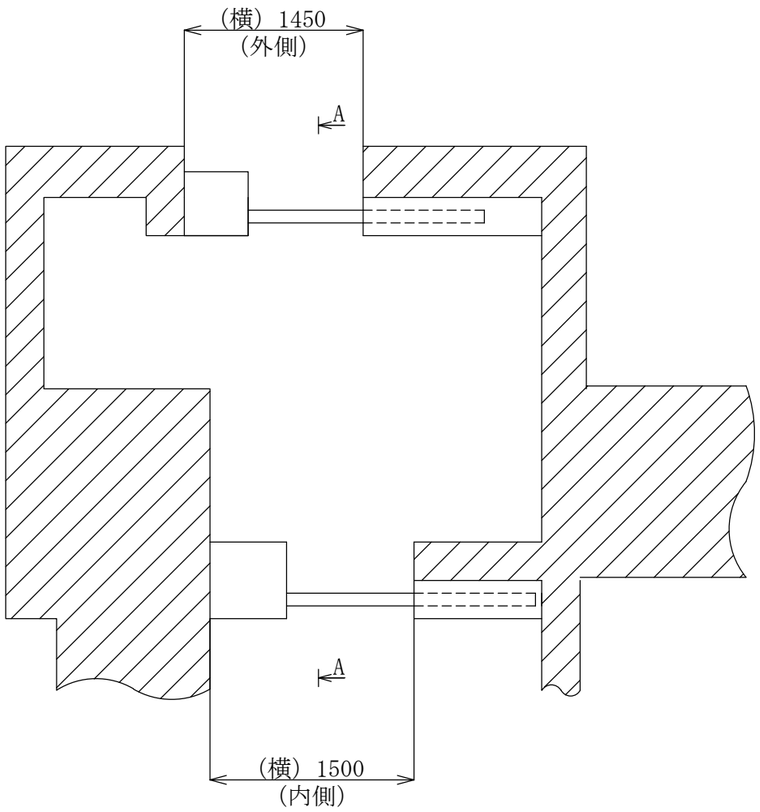

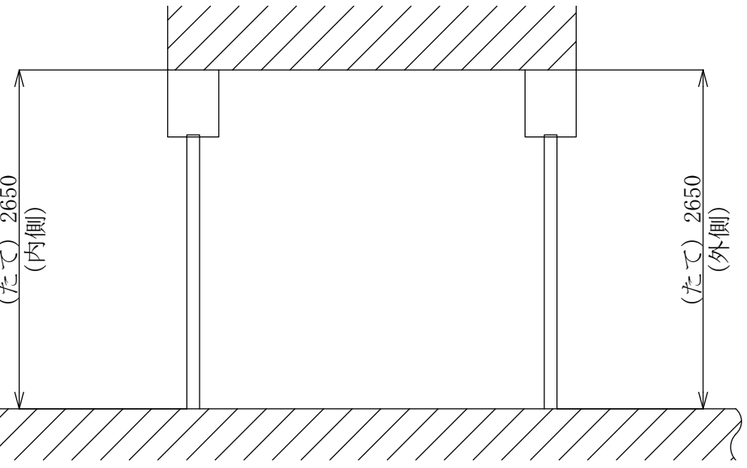

Ａ～Ａ矢視図

注1：寸法はmmを示す。
注2：特記なき寸法は公称値を示す。

工事計画認可申請	第8-2-2-2図
柏崎刈羽原子力発電所第７号機	
名称	原子炉格納施設のうち原子炉建屋の構造図 原子炉建屋エアロック（その1）
東京電力ホールディングス株式会社	

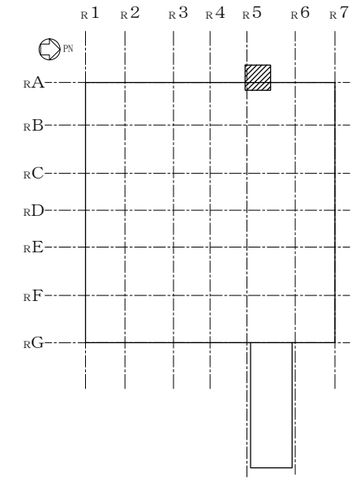

原子炉建屋　T.M.S.L.12300

キープラン

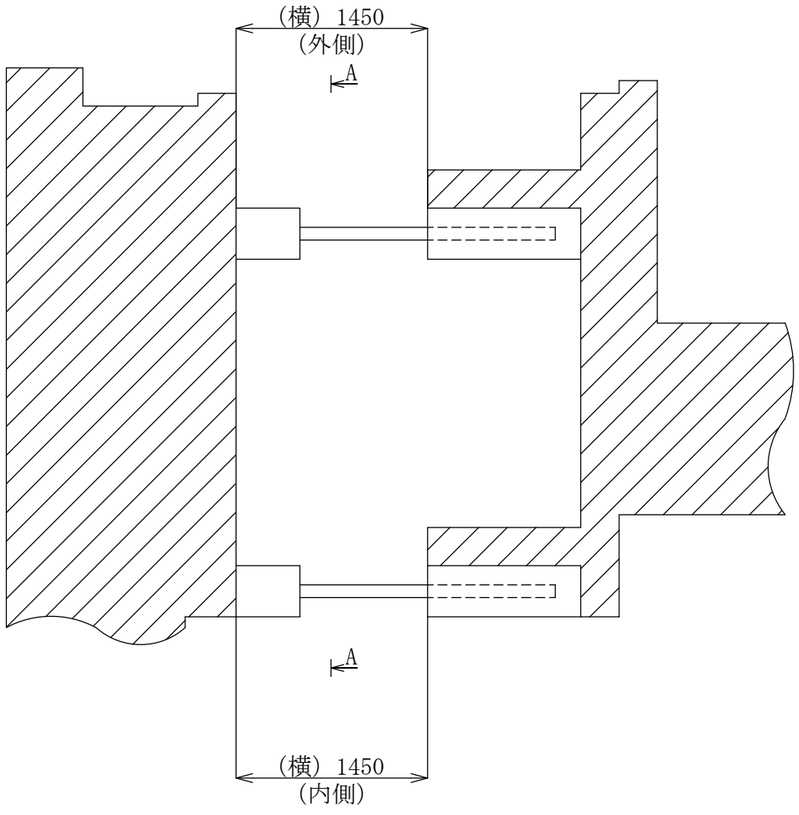

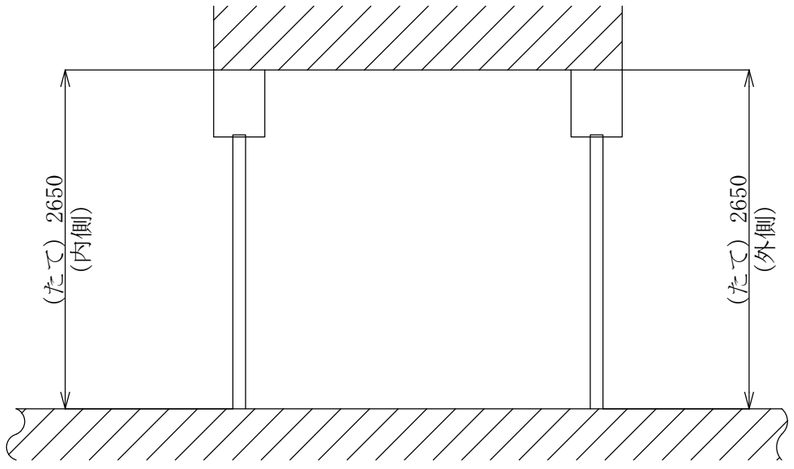

A～A矢視図

注1：寸法はmmを示す。
注2：特記なき寸法は公称値を示す。

工事計画認可申請	第8-2-2-3図
柏崎刈羽原子力発電所第７号機	
名称	原子炉格納施設のうち原子炉建屋の構造図 原子炉建屋エアロック（その2）
東京電力ホールディングス株式会社	

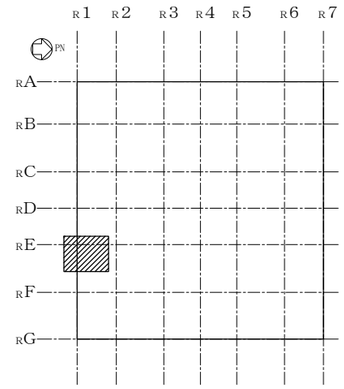

原子炉建屋　T.M.S.L.34300

キープラン

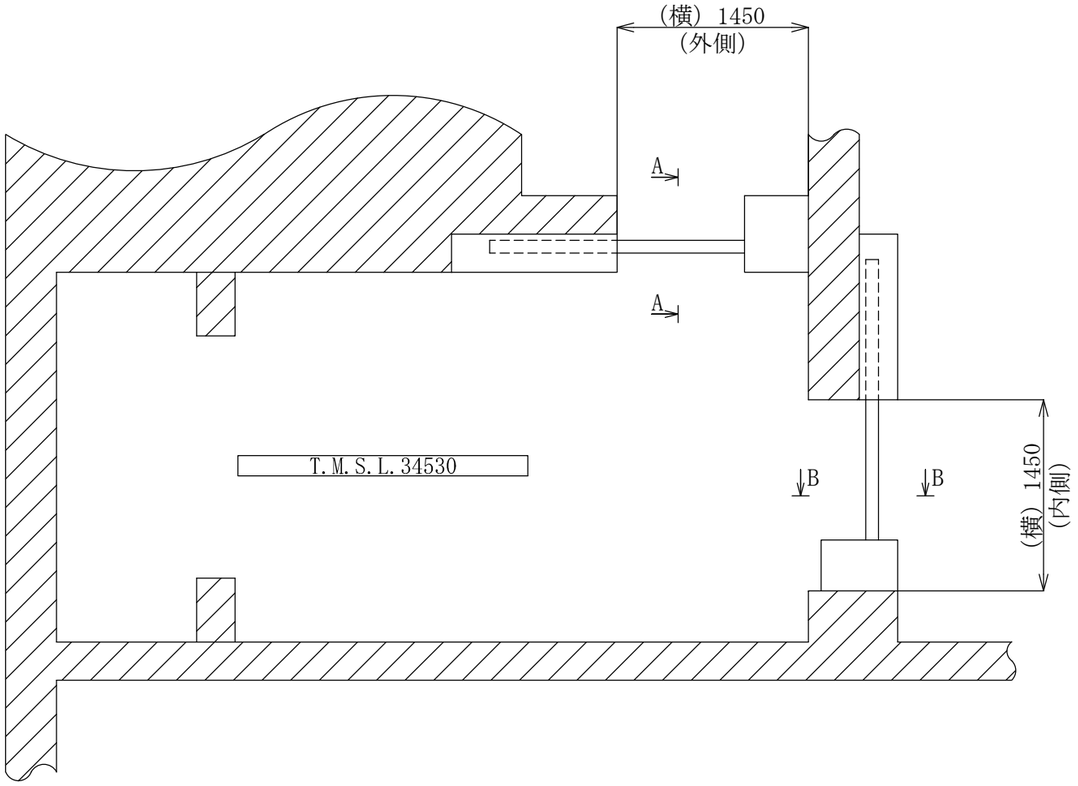

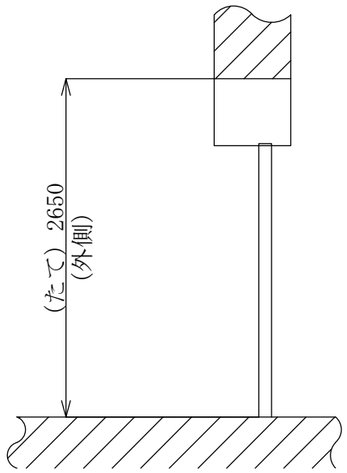

Ａ～Ａ矢視図

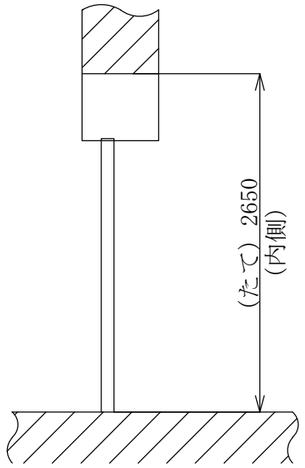

Ｂ～Ｂ矢視図

注1：寸法はmmを示す。
注2：特記なき寸法は公称値を示す。

工事計画認可申請	第8-2-2-4図
柏崎刈羽原子力発電所第７号機	
名称	原子炉格納施設のうち原子炉建屋の構造図 原子炉建屋エアロック（その3）
東京電力ホールディングス株式会社	

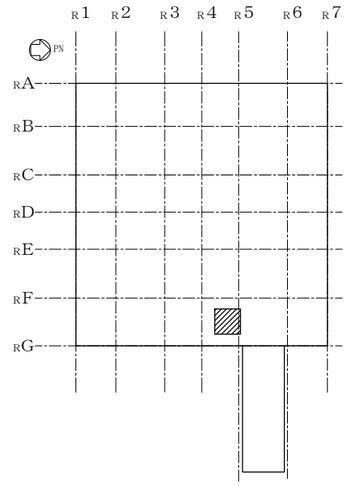

原子炉建屋　T.M.S.L.12300

キープラン

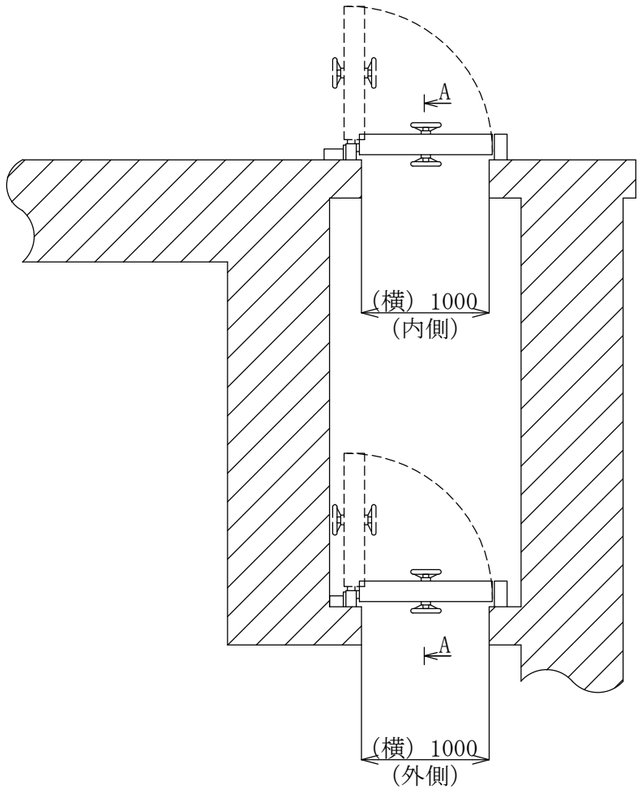

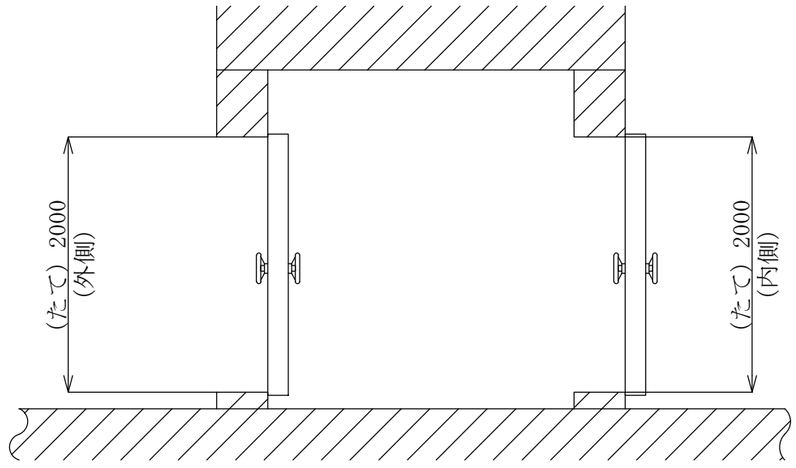

A～A矢視図

注1：寸法はmmを示す。
注2：特記なき寸法は公称値を示す。

工事計画認可申請	第8-2-2-5図
柏崎刈羽原子力発電所第７号機	
名称	原子炉格納施設のうち原子炉建屋の構造図 原子炉建屋エアロック（その4）
東京電力ホールディングス株式会社	

8.3　圧力低減設備その他の安全設備

8.3.1　真空破壊装置

PN

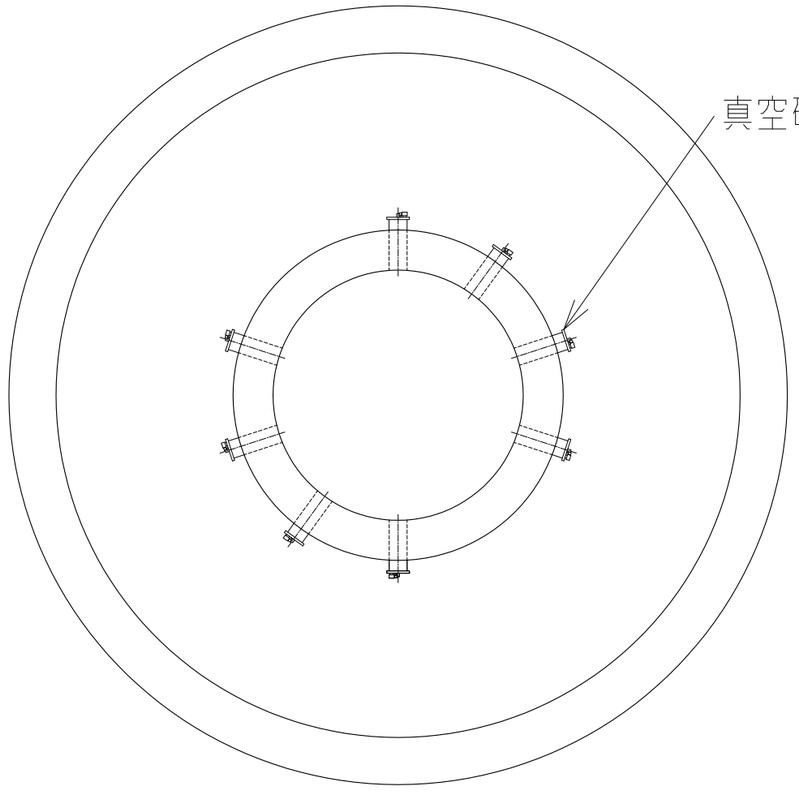

原子炉格納容器 T. M. S. L. 5540

注：寸法はｍｍを示す。

工事計画認可申請	第8-3-1-1-1図
柏崎刈羽原子力発電所第７号機	
名称	原子炉格納施設のうち圧力低減設備その他の安全設備（真空破壊装置）に係る機器の配置を明示した図面
東京電力ホールディングス株式会社	

S A H G 9404

8.3.2　ダイヤフラムフロア

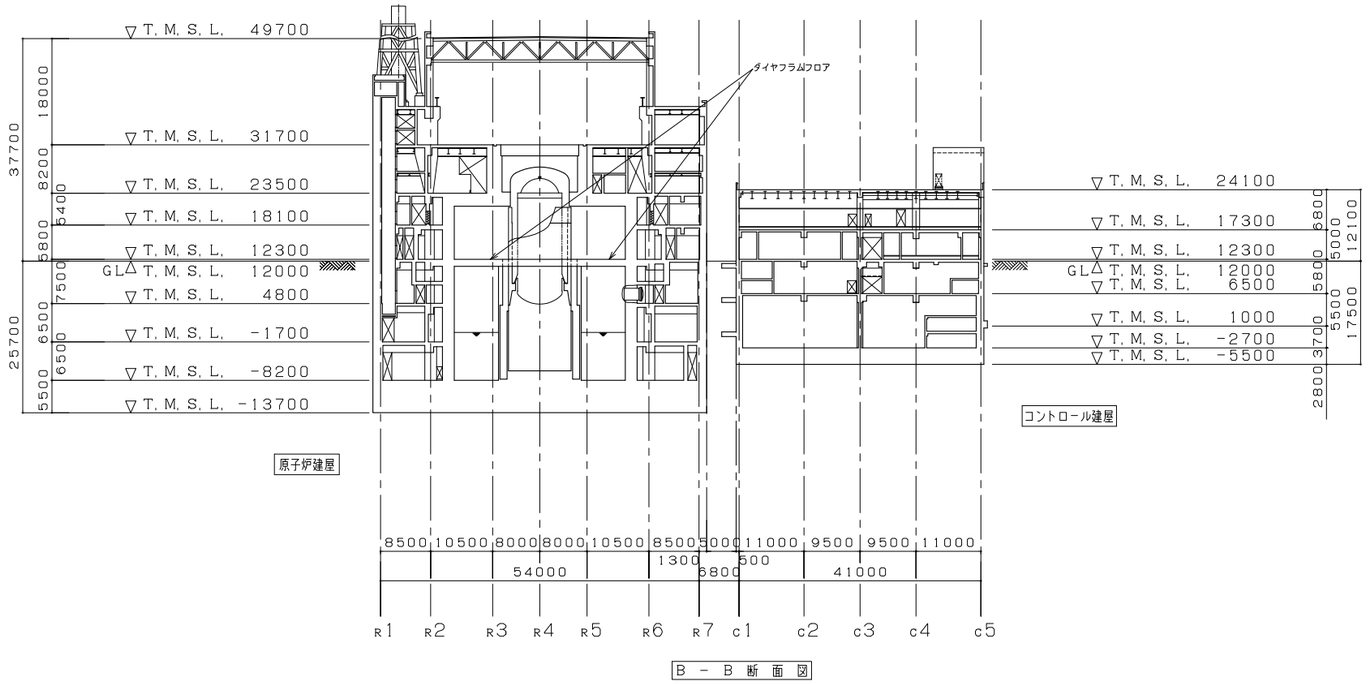

B － B 断 面 図

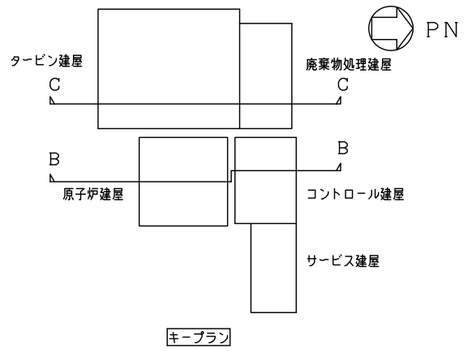

キープラン

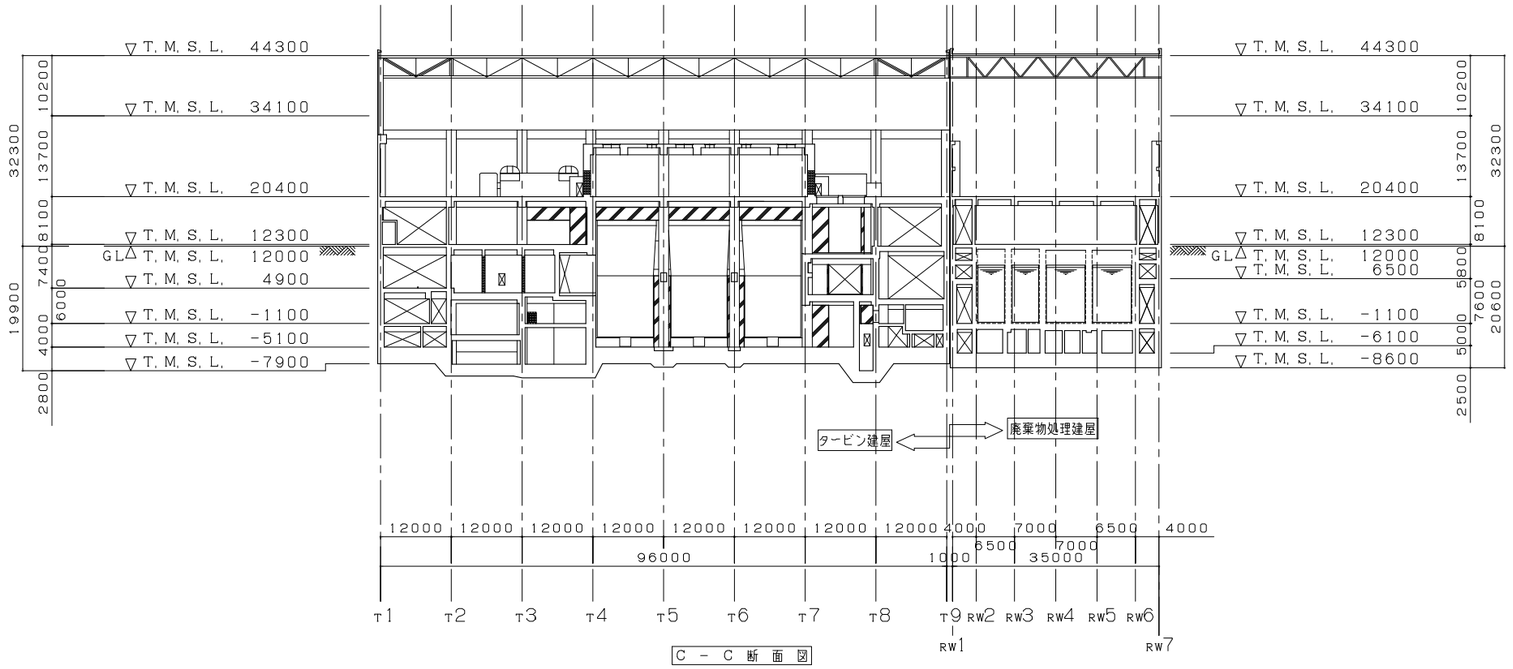

C － C 断 面 図

注：寸法はｍｍを示す。

工事計画認可申請	第8-3-2-1-1図
柏崎刈羽原子力発電所第７号機	
名称	原子炉格納施設のうち圧力低減設備その他の安全設備（ダイヤフラムフロア）に係る機器の配置を明示した図面
東京電力ホールディングス株式会社	

8.3.3　ベント管

PN

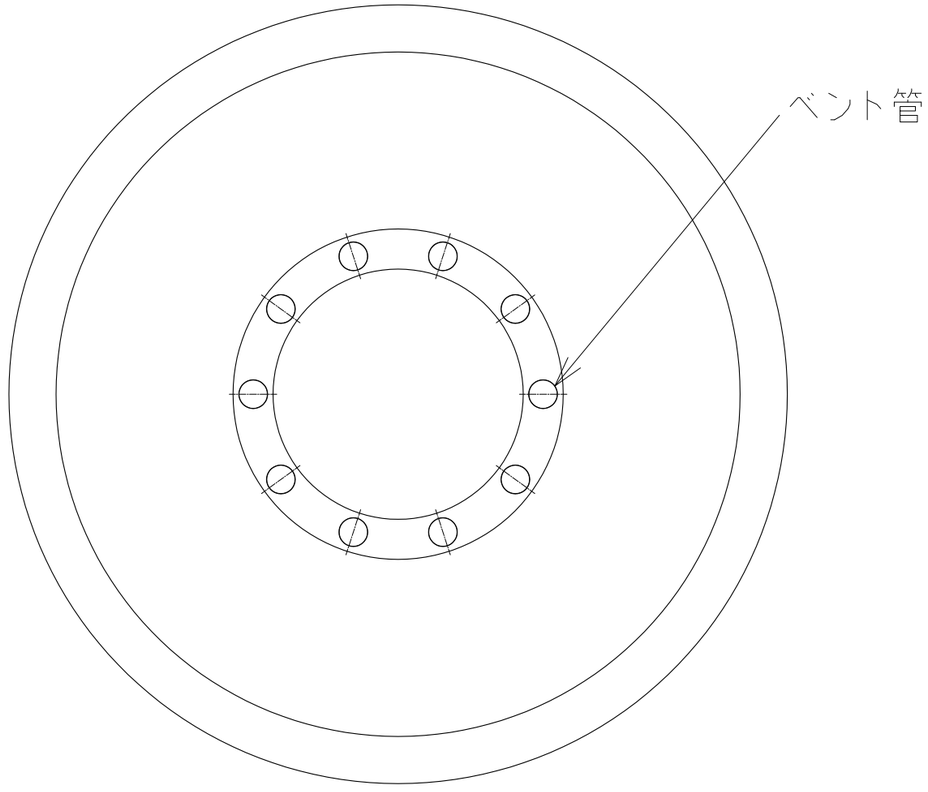

原子炉建屋 T. M. S. L. 3500

注：寸法はｍｍを示す。

工事計画認可申請	第8-3-3-1-1図
柏崎刈羽原子力発電所第７号機	
名称	原子炉格納施設のうち圧力低減設備その他の安全設備（ベント管）に係る機器の配置を明示した図面
東京電力ホールディングス株式会社	

S A H G 9313

8.3.4　原子炉格納容器安全設備

8.3.4.1　格納容器スプレイ冷却系

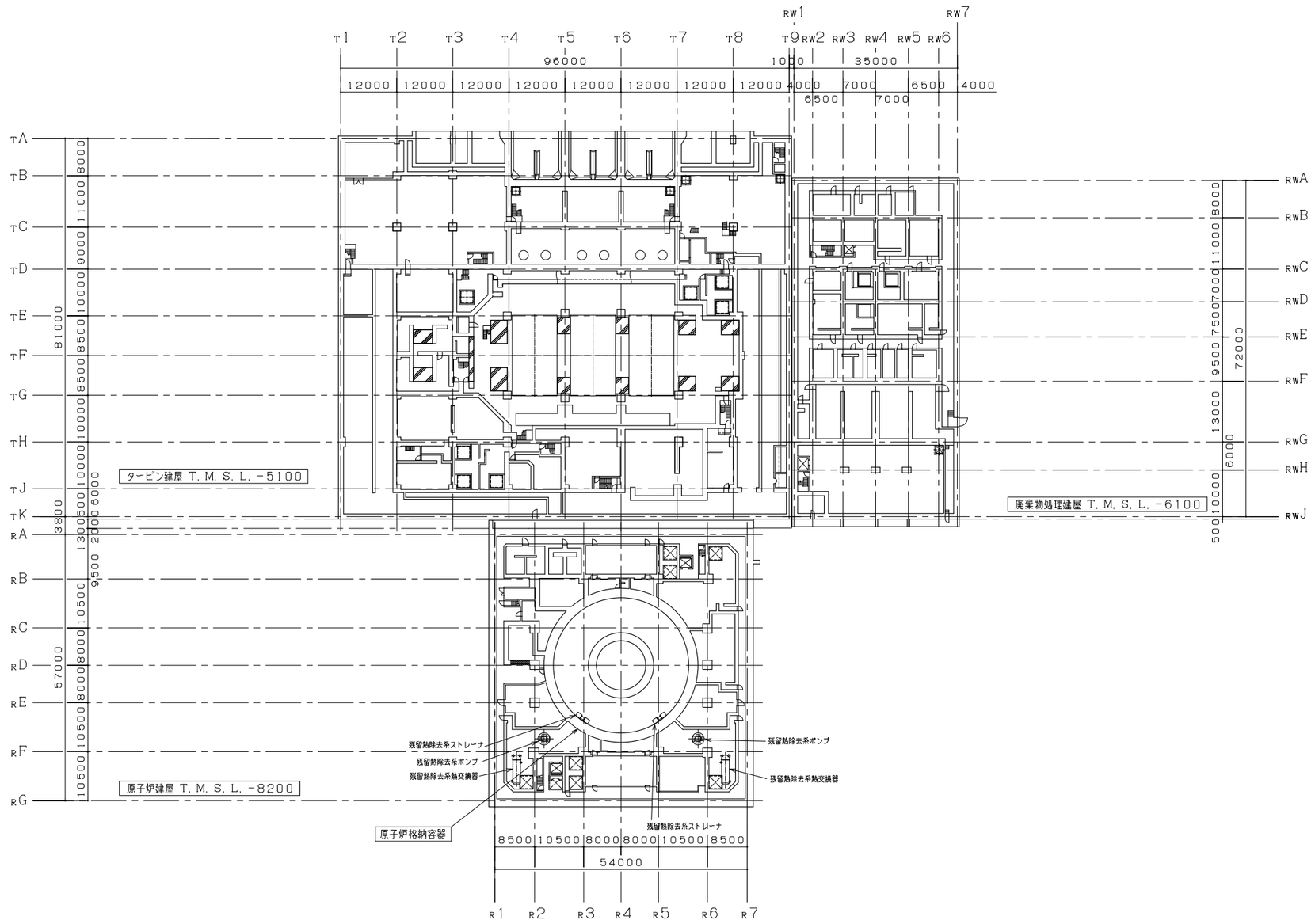

注：寸法はｍｍを示す。

工事計画認可申請	第8-3-4-1-1-1図
柏崎刈羽原子力発電所第７号機	
名称	原子炉格納施設のうち圧力低減設備その他の安全設備のうち原子炉格納容器安全設備（格納容器スプレイ冷却系）に係る機器の配置を明示した図面（その1）
東京電力ホールディングス株式会社	

S A H G 0407

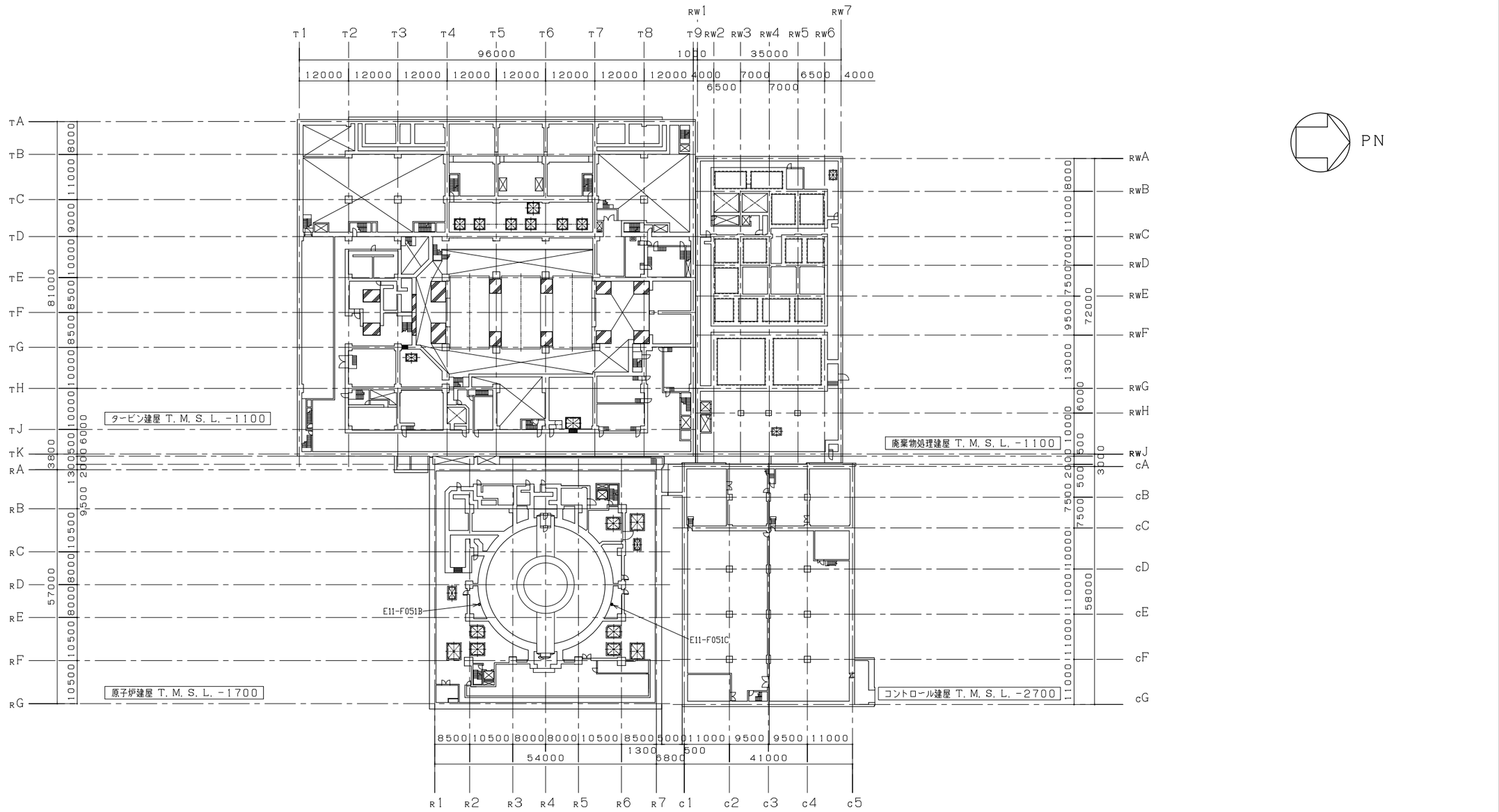

注：寸法はｍｍを示す。

工事計画認可申請	第8-3-4-1-1-2図
柏崎刈羽原子力発電所第７号機	
名称	原子炉格納施設のうち圧力低減設備その他の安全設備のうち原子炉格納容器安全設備（格納容器スプレイ冷却系）に係る機器の配置を明示した図面（その2）
東京電力ホールディングス株式会社	

S A H G 9401

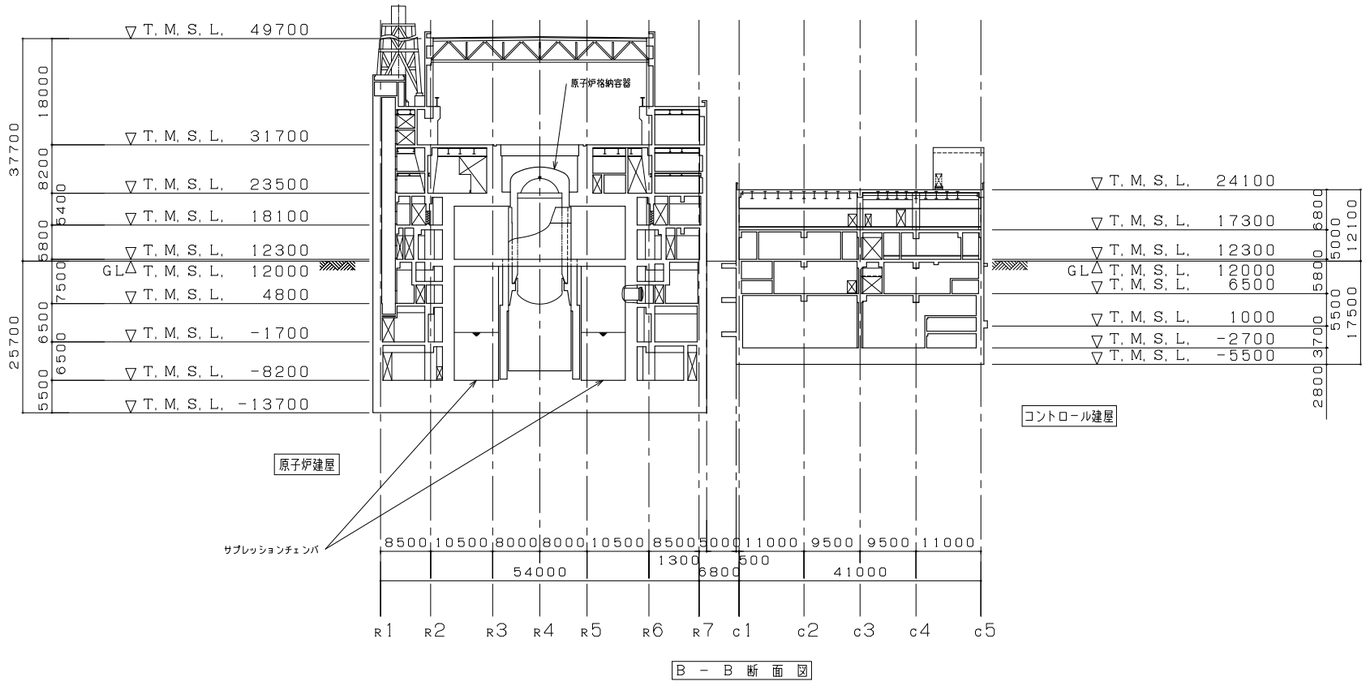

B － B 断 面 図

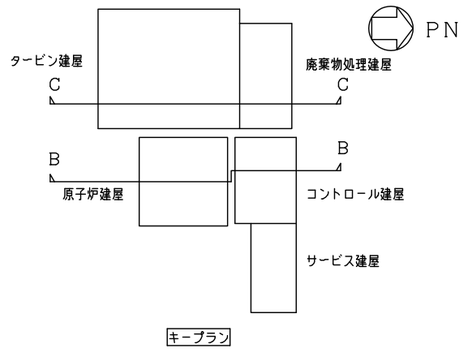

キープラン

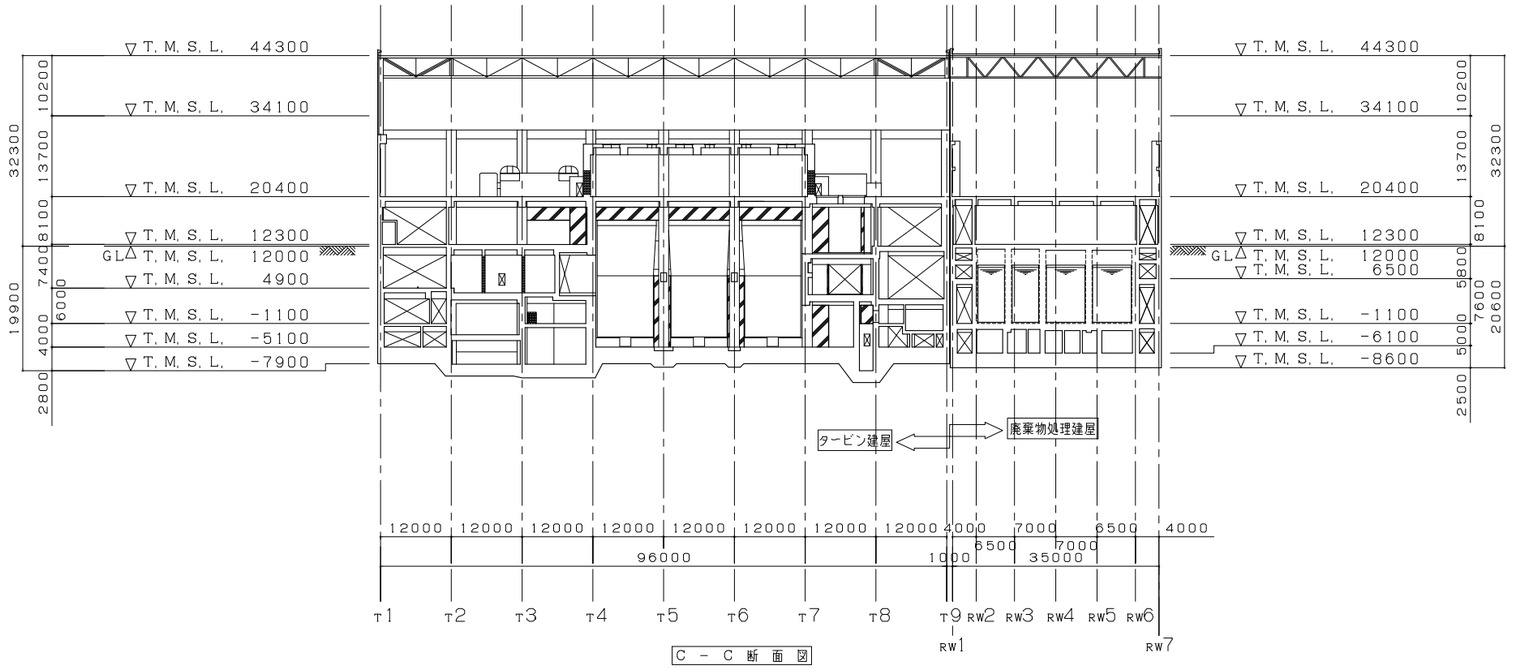

C － C 断 面 図

注：寸法はｍｍを示す。

工事計画認可申請	第8-3-4-1-1-3図
柏崎刈羽原子力発電所第７号機	
名称	原子炉格納施設のうち圧力低減設備その他の安全設備のうち原子炉格納容器安全設備（格納容器スプレイ冷却系）に係る機器の配置を明示した図面（その3）
東京電力ホールディングス株式会社	

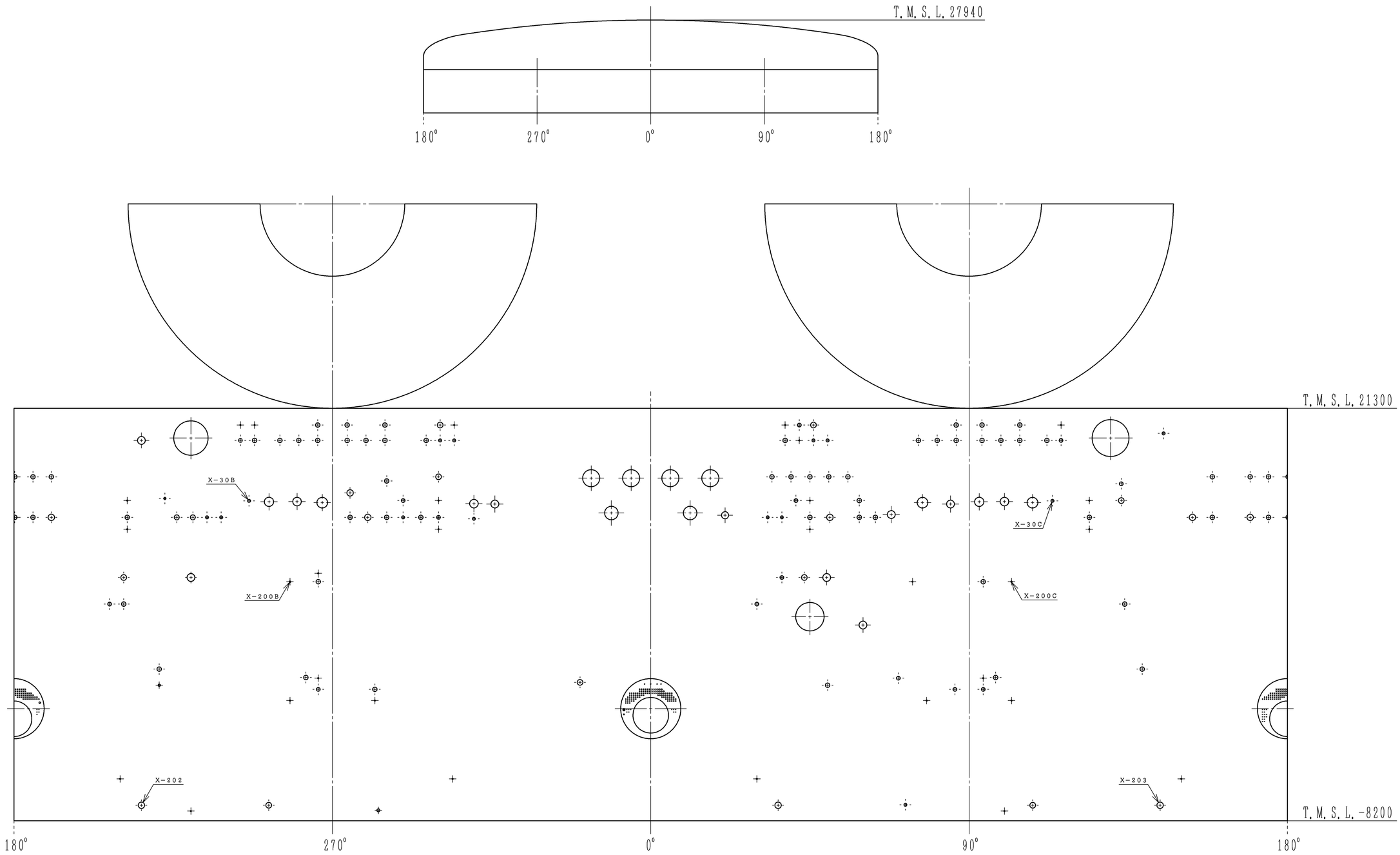

原子炉格納容器　内側展開図

注：寸法はｍｍを示す．

工事計画認可申請	第8-3-4-1-1-4図
柏崎刈羽原子力発電所第７号機	
名称	原子炉格納施設のうち圧力低減設備その他の安全設備のうち原子炉格納容器安全設備（格納容器スプレイ冷却系）に係る機器の配置を明示した図面（その4）
東京電力ホールディングス株式会社	

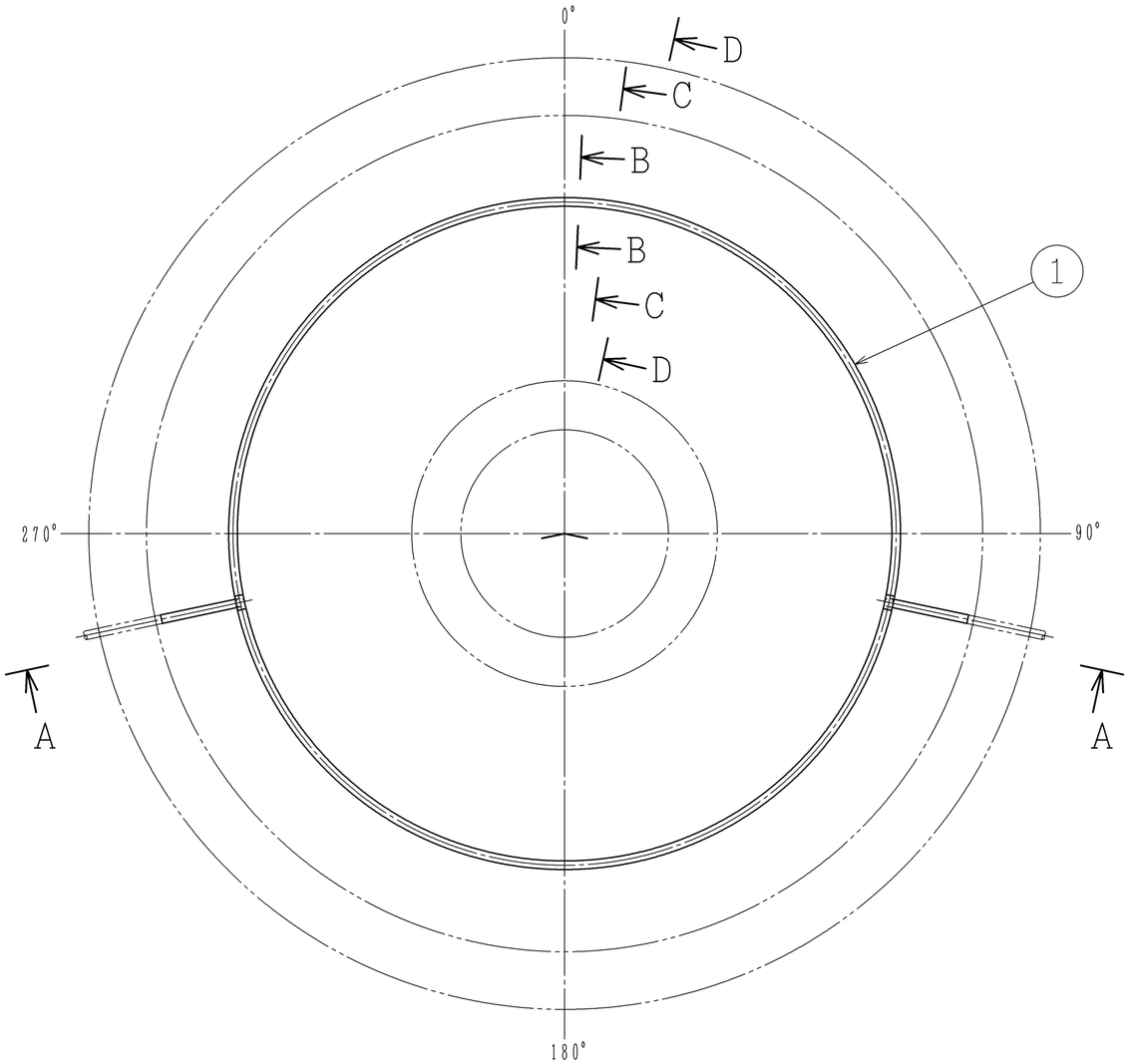

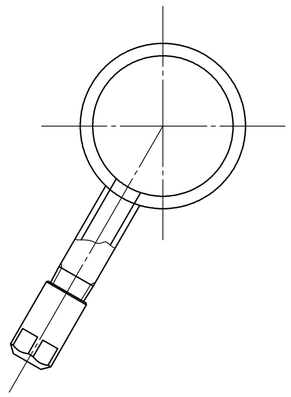

B～B 断面図

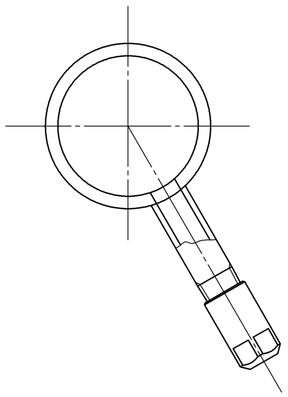

C～C 断面図

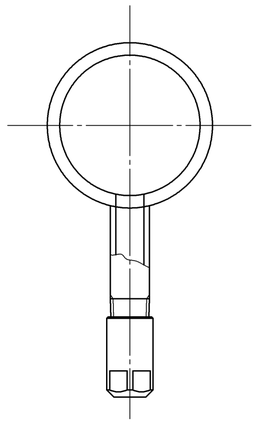

D～D 断面図

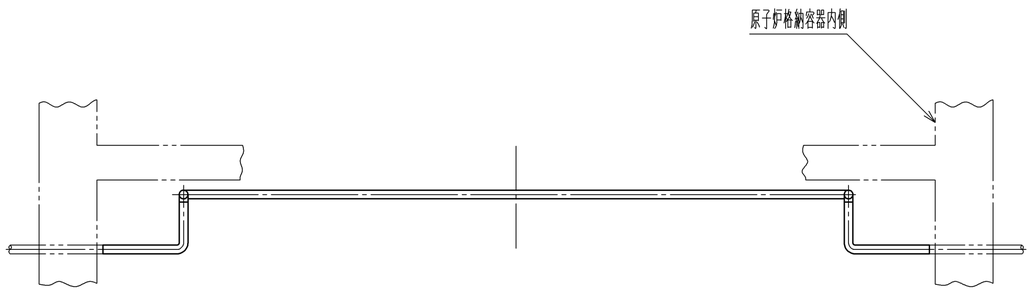

A～A 矢視図

注：図中の丸番号は別紙１のＮＯ．を示す。

原子炉建屋

工事計画認可申請	第8-3-4-1-2-1図
柏崎刈羽原子力発電所第７号機	
名称	原子炉格納施設のうち圧力低減設備その他の安全設備 のうち原子炉格納容器安全設備（格納容器スプレイ冷却系） に係る主配管の配置を明示した図面（その２）
東京電力ホールディングス株式会社	

第 8-3-4-1-2-1 図　原子炉格納施設のうち圧力低減設備その他の安全設備のうち原子炉格納容器安全設備（格納容器スプレイ冷却系）に係る主配管の配置を明示した図面　別紙 1

工事計画抜粋

変更前							変更後							NO.*10
名称		最高使用圧力 (MPa)	最高使用温度 (℃)	外径 (mm)	厚さ*1 (mm)	材料	名称		最高使用圧力 (MPa)	最高使用温度 (℃)	外径 (mm)	厚さ (mm)	材料	
原子炉格納容器スプレイ管	ドライウェル側	3.43*2	171	216.3*3	[redacted]*4(12.7*3)	STS410*5	原子炉格納容器スプレイ管	ドライウェル側*6	変更なし	変更なし 200*7	変更なし			—
				216.3*3, *4, *8	12.7*3, *4, *8	STS410*4, *8								
				*3, *4 216.3 /216.3 /216.3	*3, *4 12.7 /12.7 /12.7	STS410*4								
	サプレッションチェンバ側	3.43*2	104	114.3*3	[redacted]*4(8.6*3)	STS410*5		サプレッションチェンバ側*9	変更なし	変更なし 200*7	変更なし			1
				*3, *4 114.3 /114.3 /114.3	*3, *4 8.6 /8.6 /8.6	STS410*4								

注 1 ：記載の適正化を行う。本設備は主配管に該当するため既工事計画書の「種類」の記載を削除。

注 2 ：記載の適正化を行う。本設備は主配管に該当するため既工事計画書の「個数」の記載を削除。

注記＊1 ：記載の適正化を行う。既工事計画書には「板厚」と記載。

＊2 ：SI 単位に換算したものである。

＊3 ：公称値を示す。

＊4 ：既工事計画書に記載がないため記載の適正化を行う。記載内容は，設計図書による。

＊5 ：記載の適正化を行う。既工事計画書には「STS42」と記載。記載内容は，設計図書による。

＊6 ：原子炉冷却系統施設のうち残留熱除去設備（残留熱除去系）及び圧力低減設備その他の安全設備のうち原子炉格納容器安全設備（代替格納容器スプレイ冷却系，代替循環冷却系）と兼用。

＊7 ：重大事故等時における使用時の値。

＊8 ：エルボを示す。

＊9 ：原子炉冷却系統施設のうち残留熱除去設備（残留熱除去系）及び圧力低減設備その他の安全設備のうち原子炉格納容器安全設備（代替格納容器スプレイ冷却系）と兼用。

＊10：第 8-3-4-1-2-1 図　原子炉格納施設のうち圧力低減設備その他の安全設備のうち原子炉格納容器安全設備（格納容器スプレイ冷却系）に係る主配管の配置を明示した図面に記載の丸番号を示す。

系統番号：E11

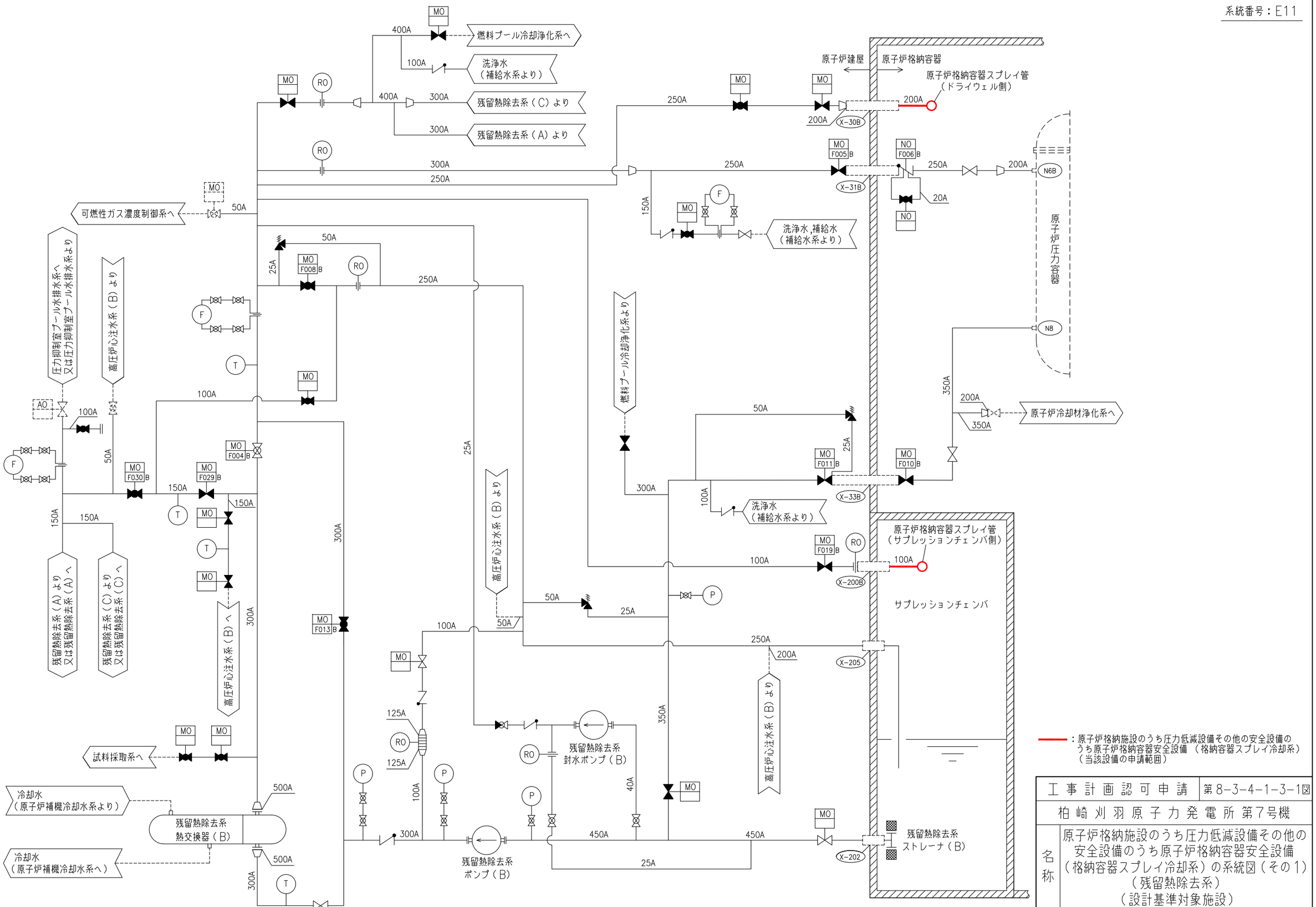

：原子炉格納施設のうち圧力低減設備その他の安全設備のうち原子炉格納容器安全設備（格納容器スプレイ冷却系）（当該設備の申請範囲）

工事計画認可申請	第8-3-4-1-3-1図
柏崎刈羽原子力発電所第7号機	
名称	原子炉格納施設のうち圧力低減設備その他の安全設備のうち原子炉格納容器安全設備（格納容器スプレイ冷却系）の系統図（その1）（残留熱除去系）（設計基準対象施設）
東京電力ホールディングス株式会社	

系統番号：E11

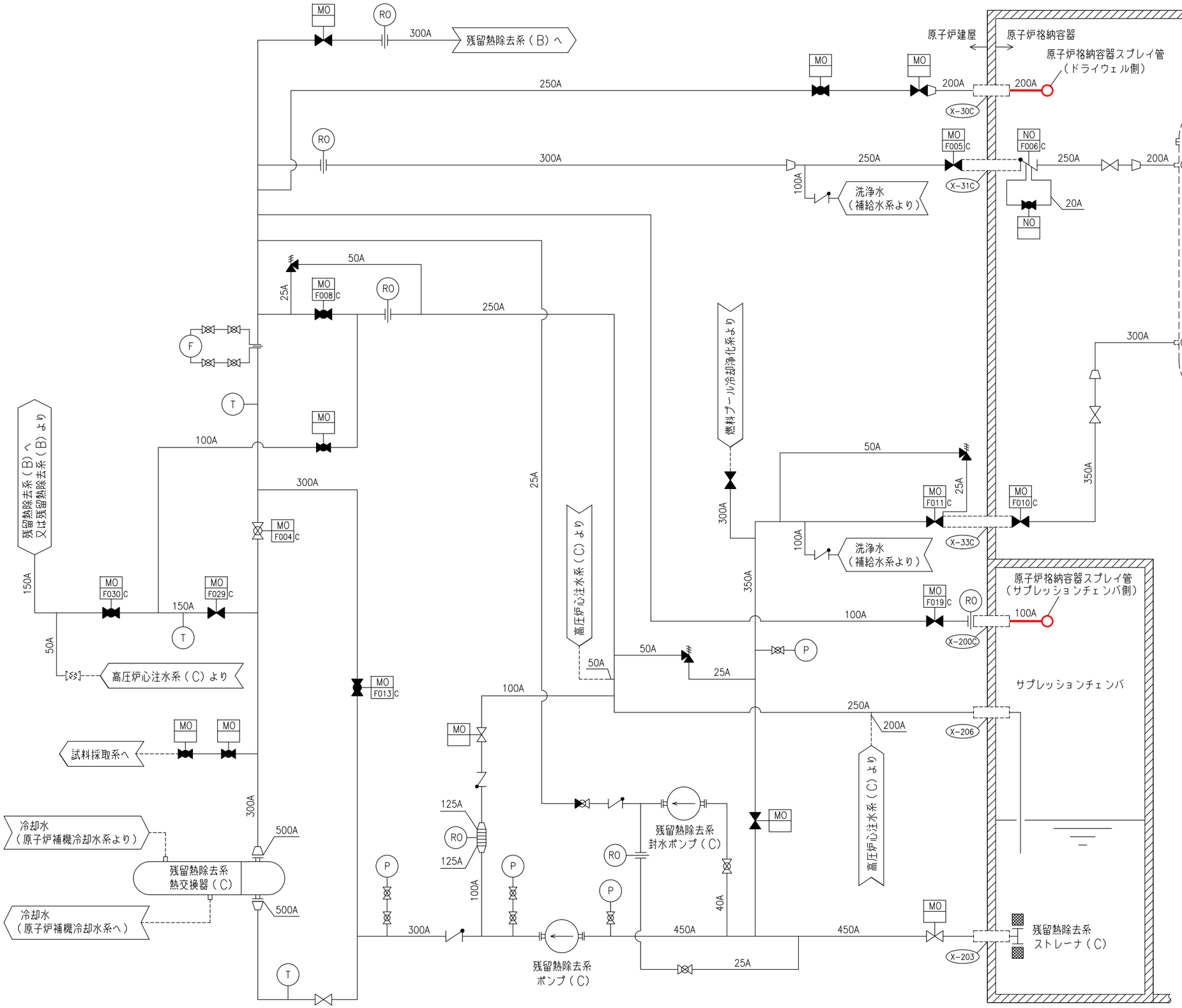

：原子炉格納施設のうち圧力低減設備その他の安全設備のうち原子炉格納容器安全設備（格納容器スプレイ冷却系）（当該設備の申請範囲）

工事計画認可申請	第8-3-4-1-3-2図
柏崎刈羽原子力発電所第7号機	
名称	原子炉格納施設のうち圧力低減設備その他の安全設備のうち原子炉格納容器安全設備（格納容器スプレイ冷却系）の系統図（その2）（残留熱除去系）（設計基準対象施設）
東京電力ホールディングス株式会社	

N2-006-175

系統番号：E11

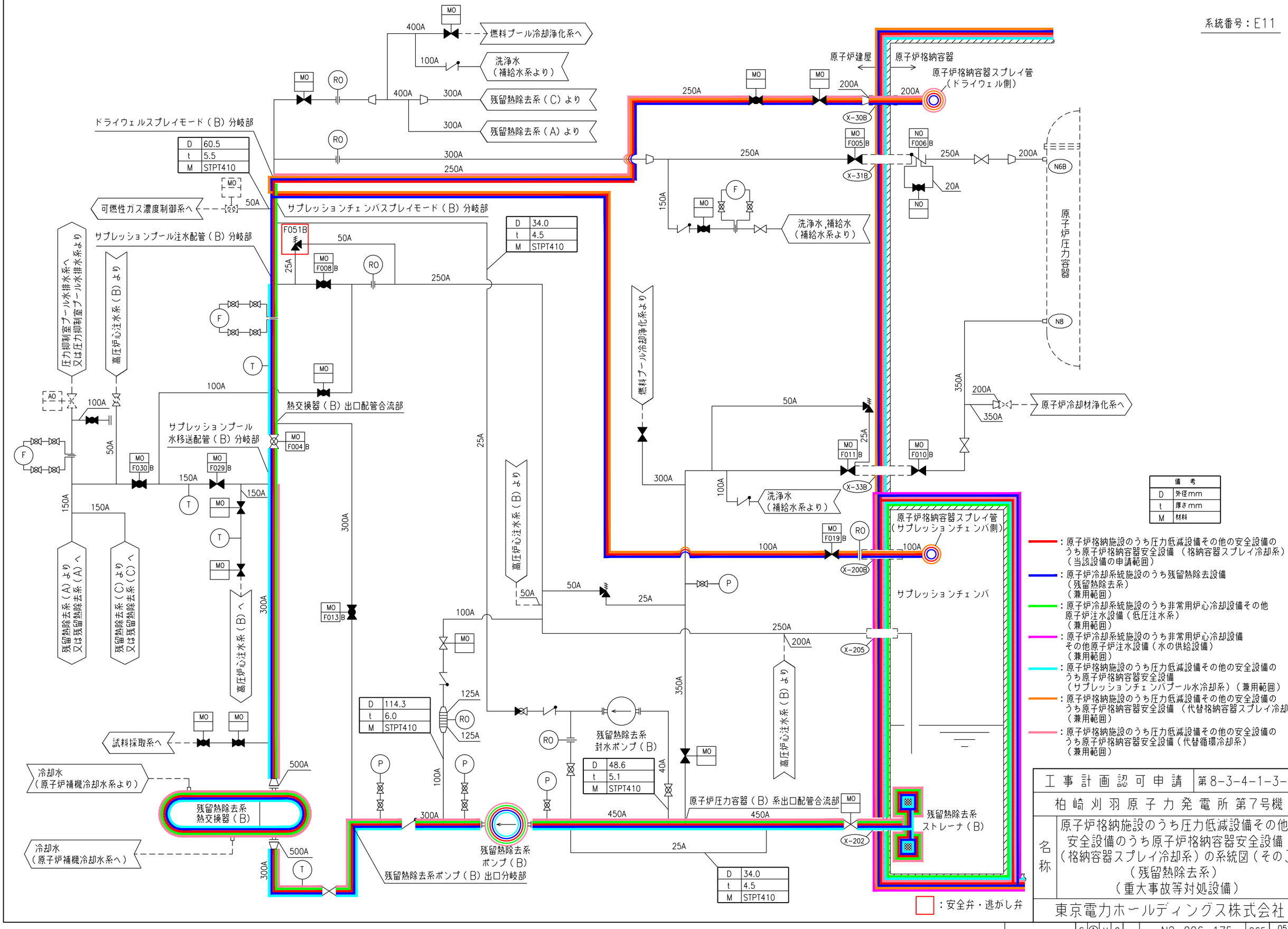

工事計画認可申請	第8-3-4-1-3-3図
柏崎刈羽原子力発電所第7号機	
名称	原子炉格納施設のうち圧力低減設備その他の安全設備のうち原子炉格納容器安全設備（格納容器スプレイ冷却系）の系統図（その3）（残留熱除去系）（重大事故等対処設備）
東京電力ホールディングス株式会社	

系統番号：E11

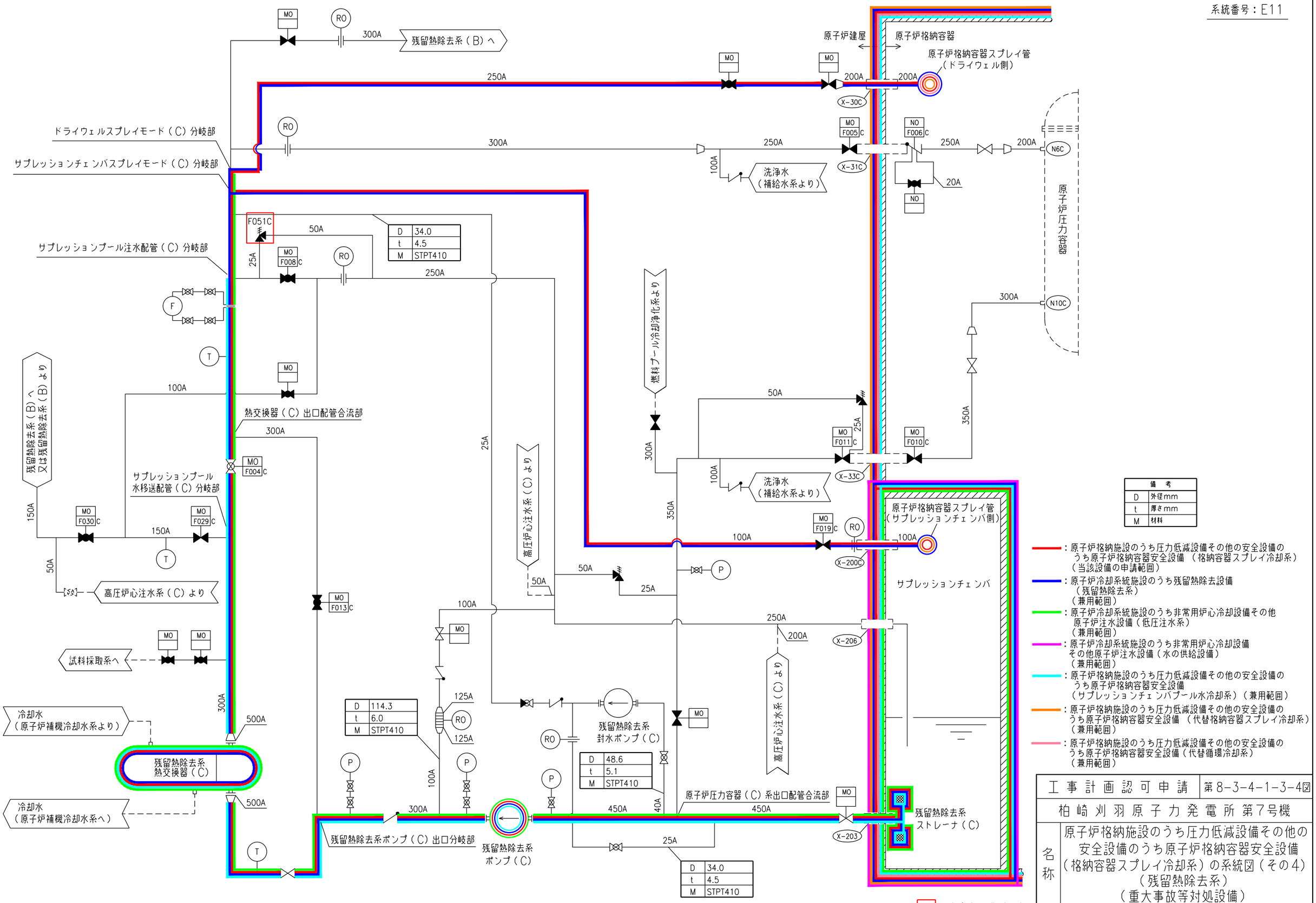

備　考	
D	外径mm
t	厚さmm
M	材料

：原子炉格納施設のうち圧力低減設備その他の安全設備のうち原子炉格納容器安全設備（格納容器スプレイ冷却系）（当該設備の申請範囲）

：原子炉冷却系統施設のうち残留熱除去設備（残留熱除去系）（兼用範囲）

：原子炉冷却系統施設のうち非常用炉心冷却設備その他原子炉注水設備（低圧注水系）（兼用範囲）

：原子炉冷却系統施設のうち非常用炉心冷却設備その他原子炉注水設備（水の供給設備）（兼用範囲）

：原子炉格納施設のうち圧力低減設備その他の安全設備のうち原子炉格納容器安全設備（サブレッションチェンバプール水冷却系）（兼用範囲）

：原子炉格納施設のうち圧力低減設備その他の安全設備のうち原子炉格納容器安全設備（代替格納容器スプレイ冷却系）（兼用範囲）

：原子炉格納施設のうち圧力低減設備その他の安全設備のうち原子炉格納容器安全設備（代替循環冷却系）（兼用範囲）

工事計画認可申請	第8-3-4-1-3-4図
柏崎刈羽原子力発電所第7号機	
名称	原子炉格納施設のうち圧力低減設備その他の安全設備のうち原子炉格納容器安全設備（格納容器スプレイ冷却系）の系統図（その4）（残留熱除去系）（重大事故等対処設備）
東京電力ホールディングス株式会社	

8.3.4.2　サプレッションチェンバプール水冷却系

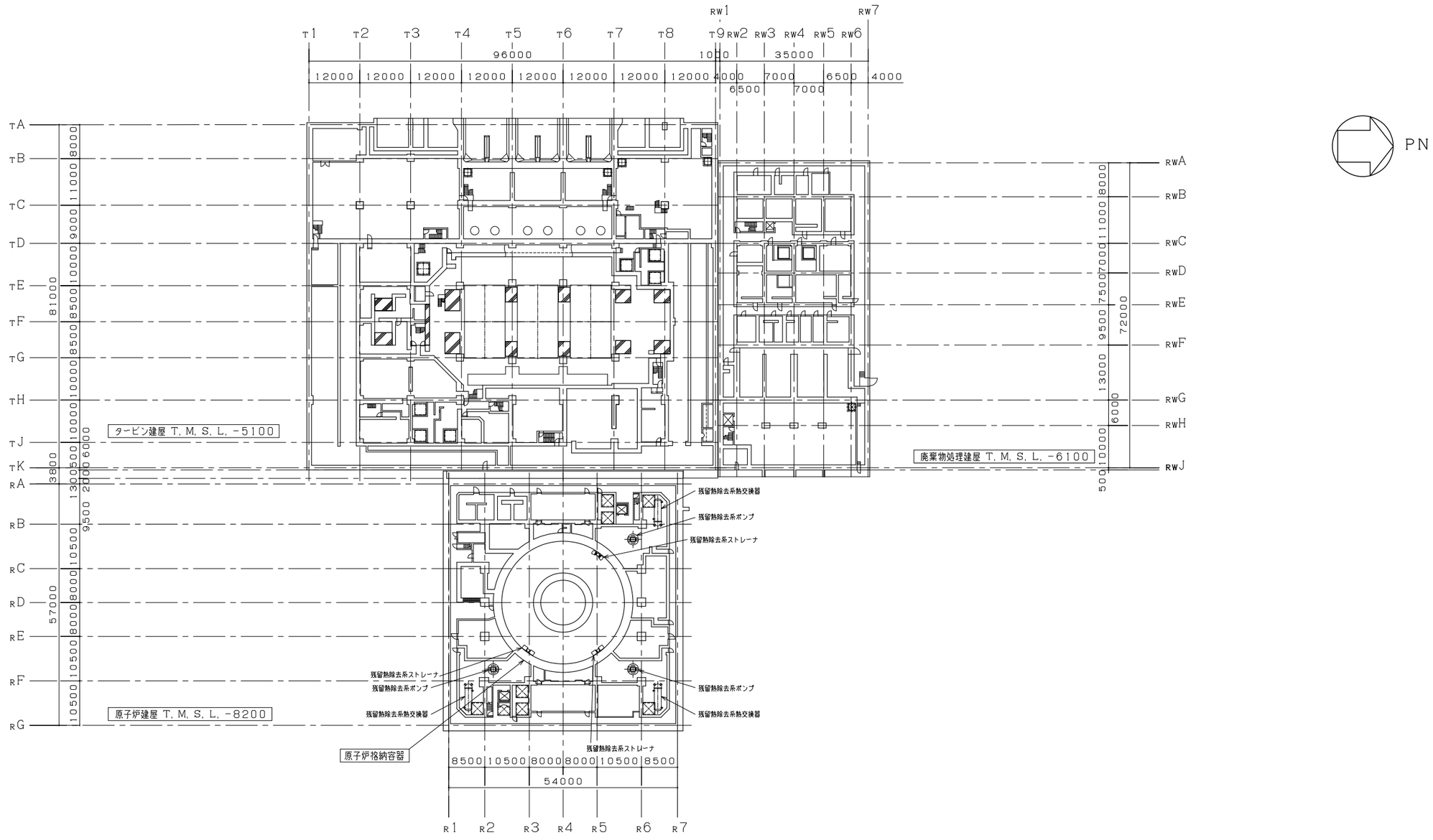

注：寸法はｍｍを示す。

工事計画認可申請	第8-3-4-2-1-1図
柏崎刈羽原子力発電所第７号機	
名称	原子炉格納施設のうち圧力低減設備その他の安全設備のうち原子炉格納容器安全設備（サプレッションチェンバプール水冷却系）に係る機器の配置を明示した図面（その1）
東京電力ホールディングス株式会社	

S A H G 0407

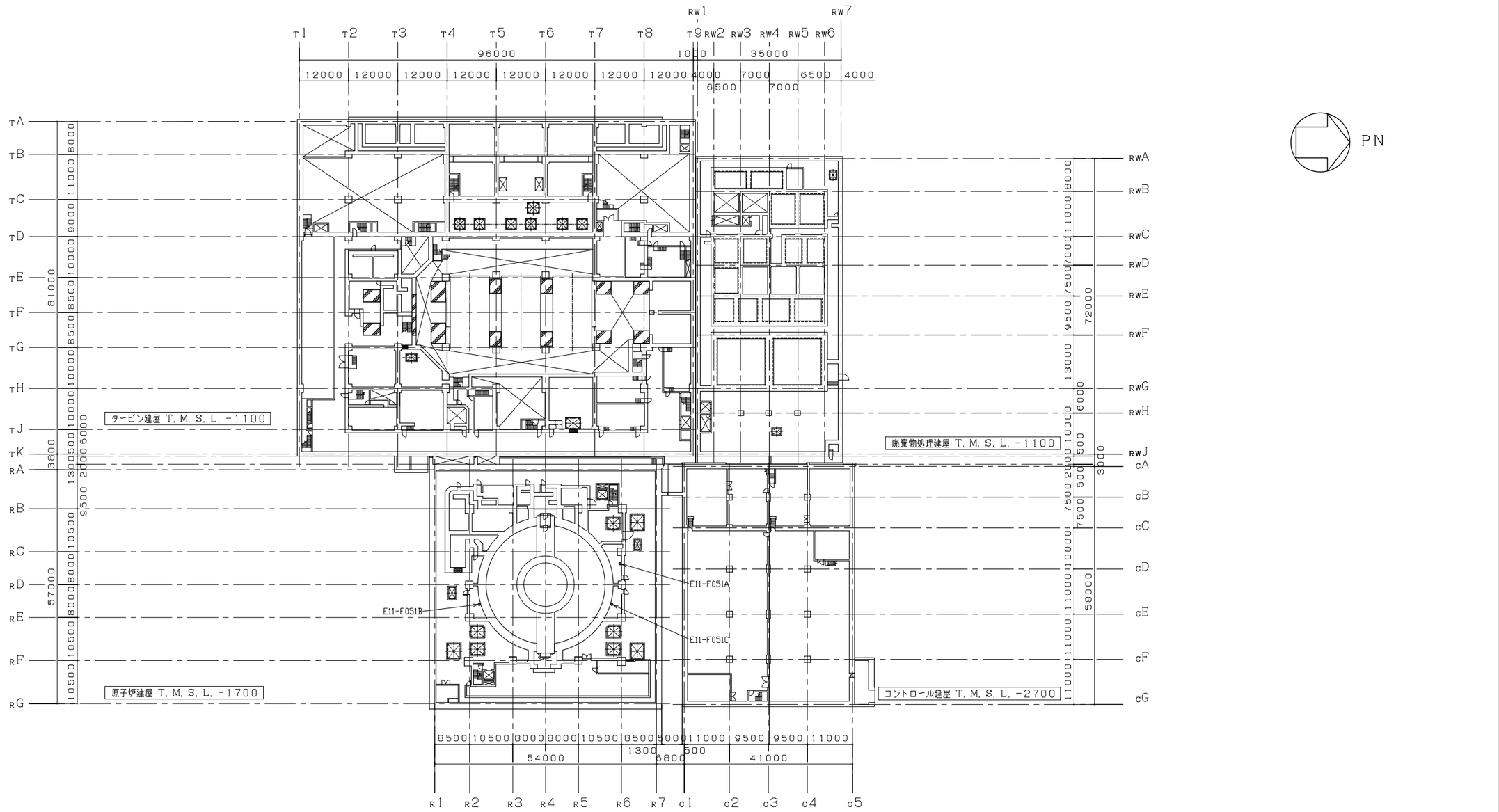

注：寸法はｍｍを示す。

工事計画認可申請	第8−3−4−2−1−2図
柏崎刈羽原子力発電所第７号機	
名称	原子炉格納施設のうち圧力低減設備その他の安全設備のうち原子炉格納容器安全設備（サプレッションチェンバプール水冷却系）に係る機器の配置を明示した図面（その2）
東京電力ホールディングス株式会社	

S A H G 8928

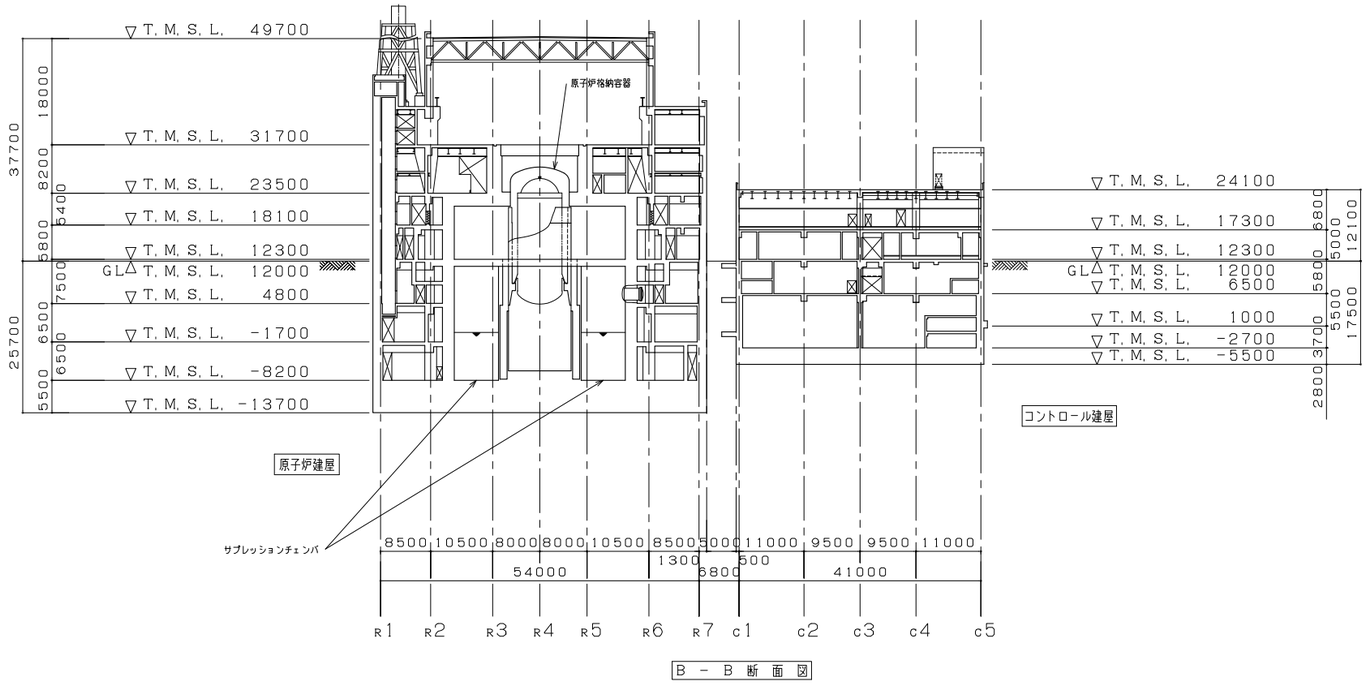

B － B 断 面 図

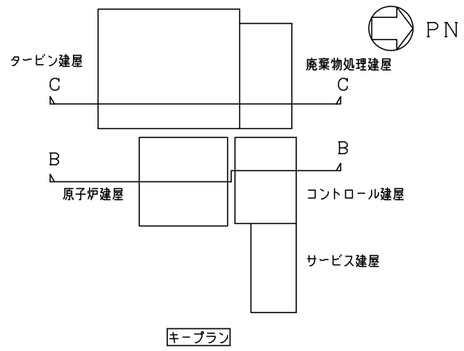

キープラン

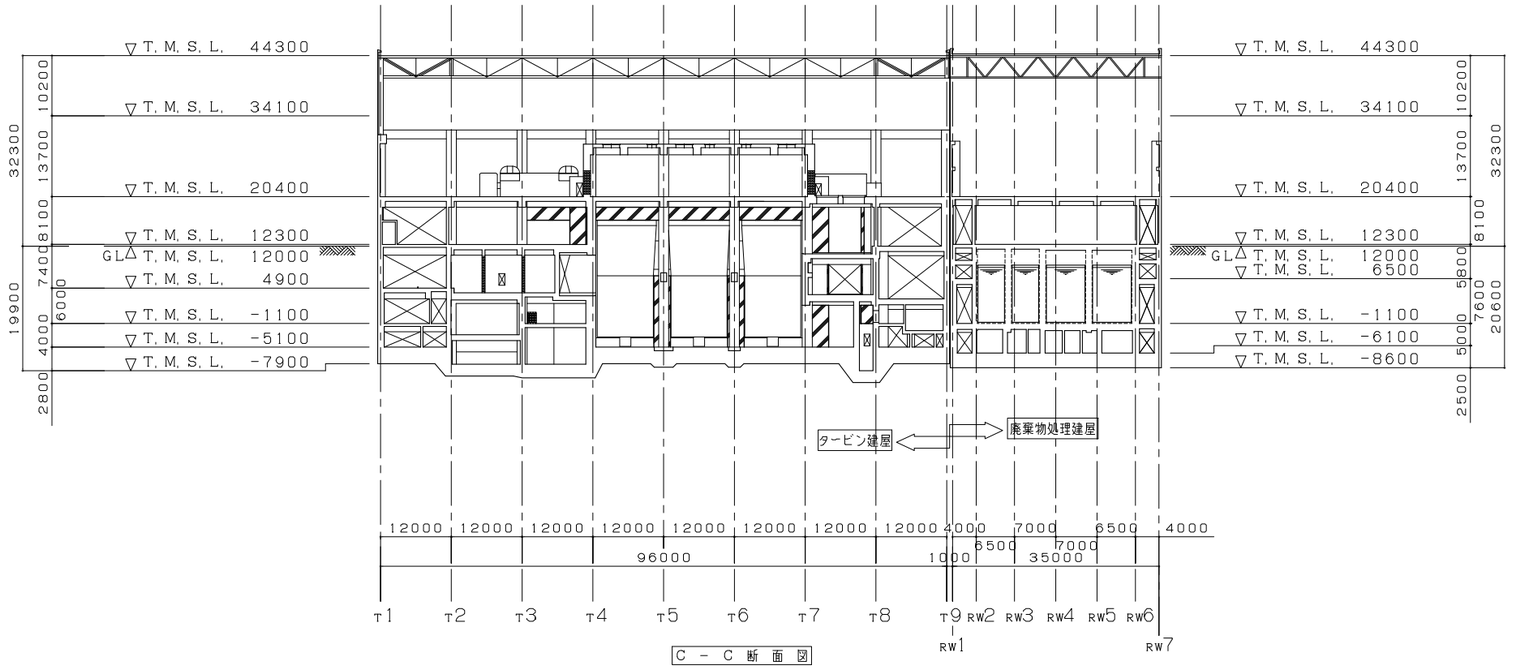

C － C 断 面 図

注：寸法はｍｍを示す。

工事計画認可申請	第8-3-4-2-1-3図
柏崎刈羽原子力発電所第７号機	
名称	原子炉格納施設のうち圧力低減設備その他の安全設備のうち原子炉格納容器安全設備（サプレッションチェンバプール水冷却系）に係る機器の配置を明示した図面（その3）
東京電力ホールディングス株式会社	

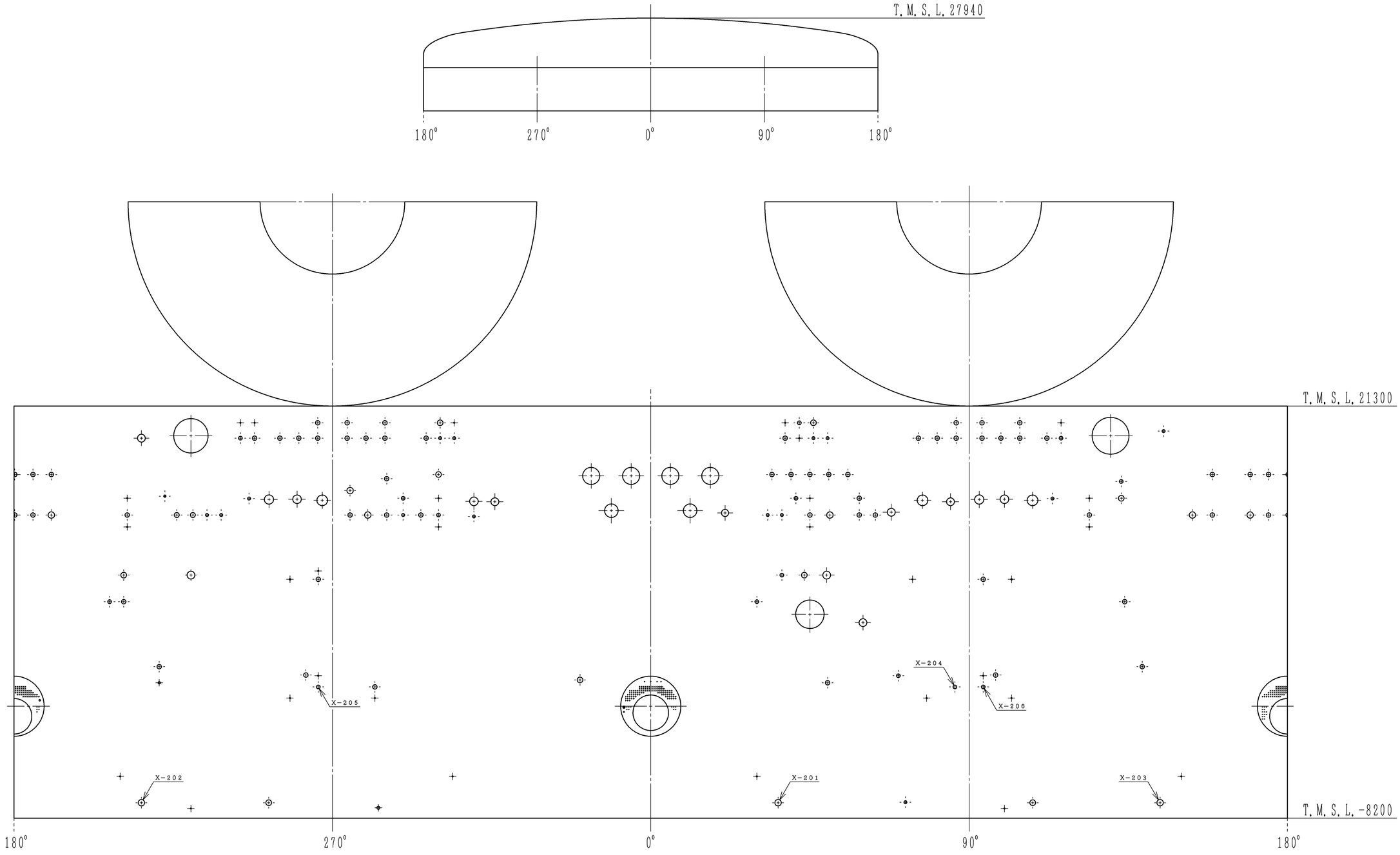

原子炉格納容器　内側展開図

注：寸法はｍｍを示す．

工事計画認可申請	第8-3-4-2-1-4図
柏崎刈羽原子力発電所第７号機	
名称	原子炉格納施設のうち圧力低減設備その他の安全設備のうち原子炉格納容器安全設備（サプレッションチェンバプール水冷却系）に係る機器の配置を明示した図面（その4）
東京電力ホールディングス株式会社	
N2－006－275－46	9325

系統番号：E11

洗浄水,補給水
（補給水系より）

高圧代替注水系より

残留熱除去系（B）へ

可燃性ガス濃度制御系へ

復水給水系へ

原子炉建屋

原子炉格納容器

原子炉圧力容器

サプレッションプール注水配管（A）分岐部

熱交換器（A）出口配管合流部

燃料プール冷却浄化系より

原子炉隔離時冷却系より

残留熱除去系（B）へ
又は残留熱除去系（B）より

サプレッションプール
水移送配管（A）分岐部

試料採取系へ

冷却水
（原子炉補機冷却水系より）

冷却水
（原子炉補機冷却水系へ）

残留熱除去系
熱交換器（A）

残留熱除去系ポンプ（A）
出口分岐部

残留熱除去系
ポンプ（A）

残留熱除去系
封水ポンプ（A）

原子炉圧力容器（A）系出口配管合流部

残留熱除去系
ストレーナ（A）

サプレッションチェンバ

D	60.5
t	5.5
M	STPT410

D	34.0
t	4.5
M	STPT410

D	114.3
t	6.0
M	STPT410

D	48.6
t	5.1
M	STPT410

備　考	
D	外径mm
t	厚さmm
M	材料

：原子炉格納施設のうち圧力低減設備その他の安全設備のうち原子炉格納容器安全設備（サプレッションチェンバプール水冷却系）（当該設備の申請範囲）

：原子炉冷却系統施設のうち残留熱除去設備（残留熱除去系）（兼用範囲）

：原子炉冷却系統施設のうち非常用炉心冷却設備その他原子炉注水設備（低圧注水系）（兼用範囲）

：原子炉冷却系統施設のうち非常用炉心冷却設備その他原子炉注水設備（水の供給設備）（兼用範囲）

：安全弁・逃がし弁

工事計画認可申請	第8-3-4-2-2-1図
柏崎刈羽原子力発電所第7号機	
名称	原子炉格納施設のうち圧力低減設備その他の安全設備のうち原子炉格納容器安全設備（サプレッションチェンバプール水冷却系）の系統図（その1）（残留熱除去系）（重大事故等対処設備）
東京電力ホールディングス株式会社	

N2-006-326

系統番号：E11

燃料プール冷却浄化系へ
洗浄水（補給水系より）
残留熱除去系（C）より
残留熱除去系（A）より
可燃性ガス濃度制御系へ
圧力抑制室プール水排水系へ又は圧力抑制室プール水排水系より
高圧炉心注水系（B）より
サプレッションプール注水配管（B）分岐部
サプレッションプール水移送配管（B）分岐部
熱交換器（B）出口配管合流部
残留熱除去系（A）より又は残留熱除去系（A）へ
残留熱除去系（C）より又は残留熱除去系（C）へ
高圧炉心注水系（B）へ
試料採取系へ
冷却水（原子炉補機冷却水系より）
冷却水（原子炉補機冷却水系へ）
残留熱除去系熱交換器（B）
残留熱除去系ポンプ（B）出口分岐部
残留熱除去系ポンプ（B）
残留熱除去系封水ポンプ（B）
原子炉圧力容器（B）系出口配管合流部
残留熱除去系ストレーナ（B）
原子炉建屋
原子炉格納容器
原子炉格納容器スプレイ管（ドライウェル側）
原子炉圧力容器
原子炉冷却材浄化系へ
燃料プール冷却浄化系より
洗浄水,補給水（補給水系より）
洗浄水（補給水系より）
原子炉格納容器スプレイ管（サプレッションチェンバ側）
サプレッションチェンバ
高圧炉心注水系（B）より

D	60.5
t	5.5
M	STPT410

D	34.0
t	4.5
M	STPT410

D	114.3
t	6.0
M	STPT410

D	48.6
t	5.1
M	STPT410

備　考	
D	外径mm
t	厚さmm
M	材料

：原子炉格納施設のうち圧力低減設備その他の安全設備のうち原子炉格納容器安全設備（サプレッションチェンバプール水冷却系）（当該設備の申請範囲）

：原子炉冷却系統施設のうち残留熱除去設備（残留熱除去系）（兼用範囲）

：原子炉冷却系統施設のうち非常用炉心冷却設備その他原子炉注水設備（低圧注水系）（兼用範囲）

：原子炉冷却系統施設のうち非常用炉心冷却設備その他原子炉注水設備（水の供給設備）（兼用範囲）

：原子炉格納施設のうち圧力低減設備その他の安全設備のうち原子炉格納容器安全設備（代替循環冷却系）（兼用範囲）

：原子炉格納施設のうち圧力低減設備その他の安全設備のうち原子炉格納容器安全設備（格納容器スプレイ冷却系）（兼用範囲）

：安全弁・逃がし弁

工事計画認可申請	第8-3-4-2-2-2図

柏崎刈羽原子力発電所第7号機

名称：原子炉格納施設のうち圧力低減設備その他の安全設備のうち原子炉格納容器安全設備（サプレッションチェンバプール水冷却系）の系統図（その2）（残留熱除去系）（重大事故等対処設備）

東京電力ホールディングス株式会社

S Ⓐ H G　N2-006-326　11-2　9Z09

系統番号：E11

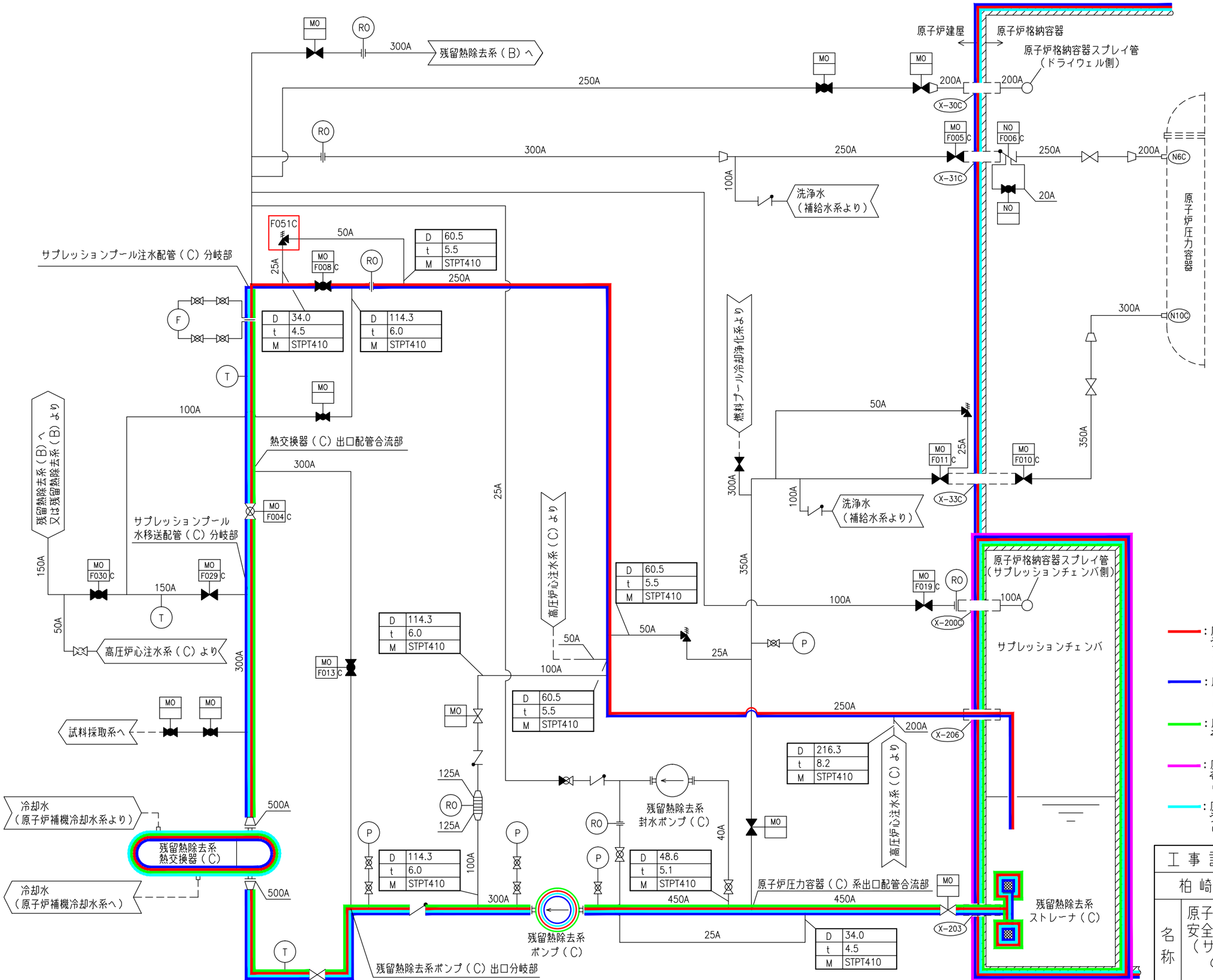

備　考
D	外径mm
t	厚さmm
M	材料

：原子炉格納施設のうち圧力低減設備その他の安全設備のうち原子炉格納容器安全設備（サプレッションチェンバプール水冷却系）（当該設備の申請範囲）

：原子炉冷却系統施設のうち残留熱除去設備（残留熱除去系）（兼用範囲）

：原子炉冷却系統施設のうち非常用炉心冷却設備その他原子炉注水設備（低圧注水系）（兼用範囲）

：原子炉冷却系統施設のうち非常用炉心冷却設備その他原子炉注水設備（水の供給設備）（兼用範囲）

：原子炉格納施設のうち圧力低減設備その他の安全設備のうち原子炉格納容器安全設備（格納容器スプレイ冷却系）（兼用範囲）

：安全弁・逃がし弁

工事計画認可申請	第8-3-4-2-2-3図
柏崎刈羽原子力発電所第7号機	
名称	原子炉格納施設のうち圧力低減設備その他の安全設備のうち原子炉格納容器安全設備（サプレッションチェンバプール水冷却系）の系統図（その3）（残留熱除去系）（重大事故等対処設備）
東京電力ホールディングス株式会社	

8.3.4.3　格納容器下部注水系

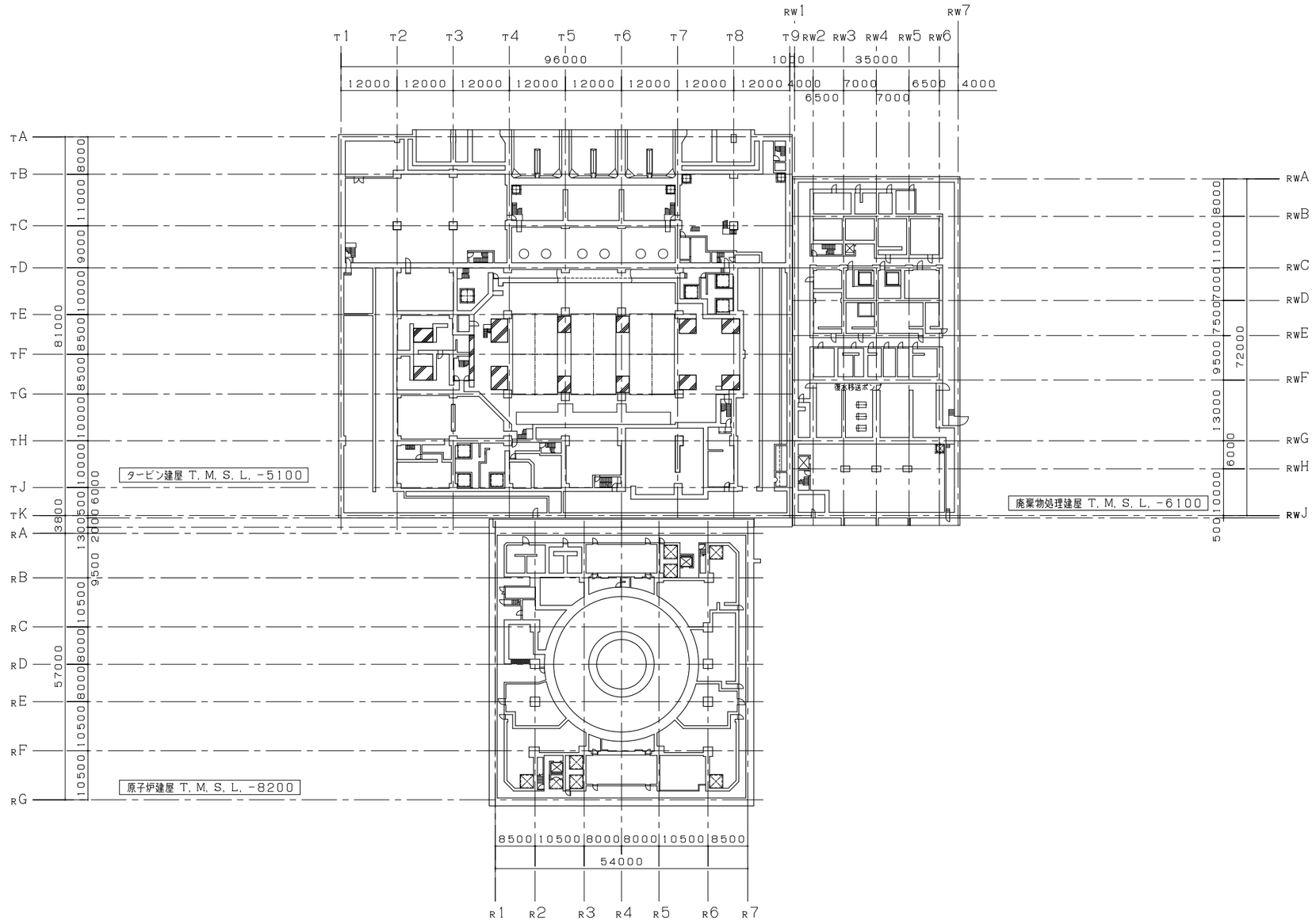

注：寸法はｍｍを示す。

工事計画認可申請	第8-3-4-3-1-1図
柏崎刈羽原子力発電所第７号機	
名称	原子炉格納施設のうち圧力低減設備その他の安全設備のうち原子炉格納容器安全設備（格納容器下部注水系）に係る機器の配置を明示した図面（その1）
東京電力ホールディングス株式会社	

S A H G 8830

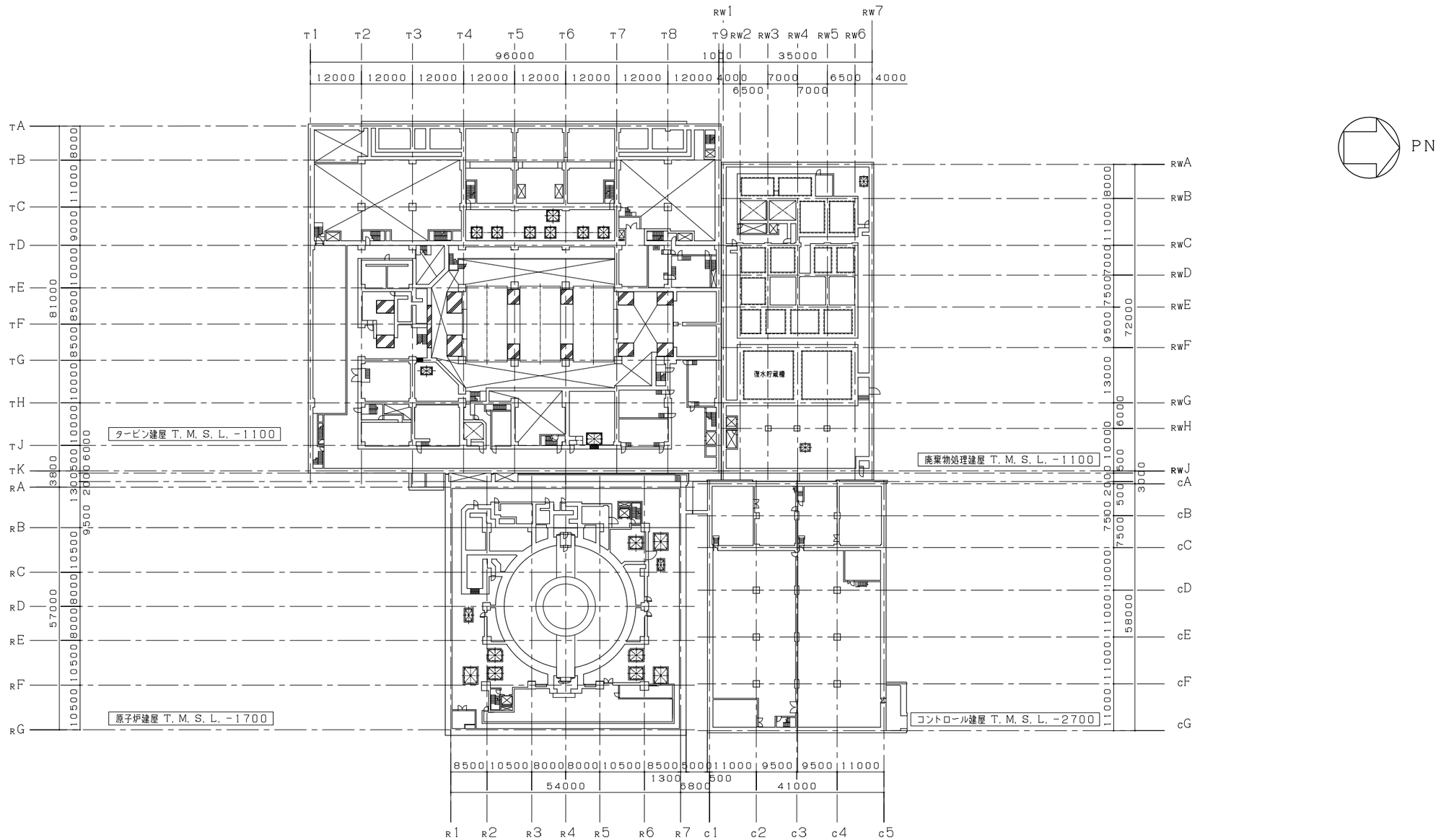

注：寸法はｍｍを示す。

工事計画認可申請	第8-3-4-3-1-2図
柏崎刈羽原子力発電所第７号機	
名称	原子炉格納施設のうち圧力低減設備その他の安全設備のうち原子炉格納容器安全設備（格納容器下部注水系）に係る機器の配置を明示した図面（その2）
東京電力ホールディングス株式会社	

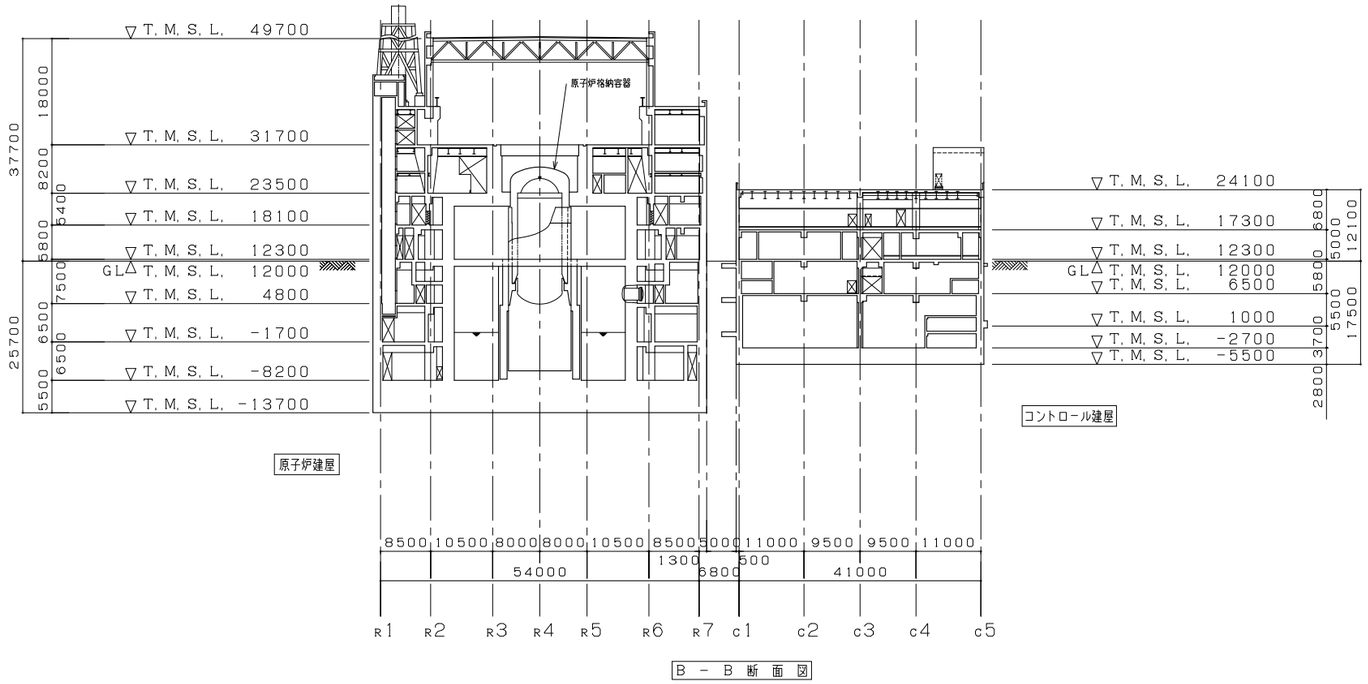

B － B 断 面 図

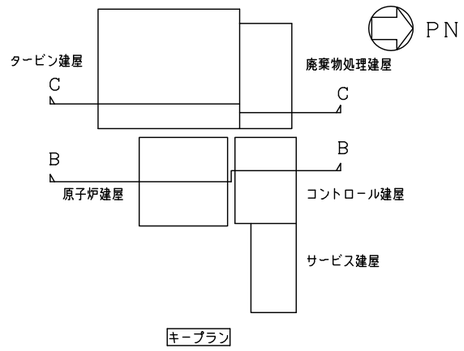

キープラン

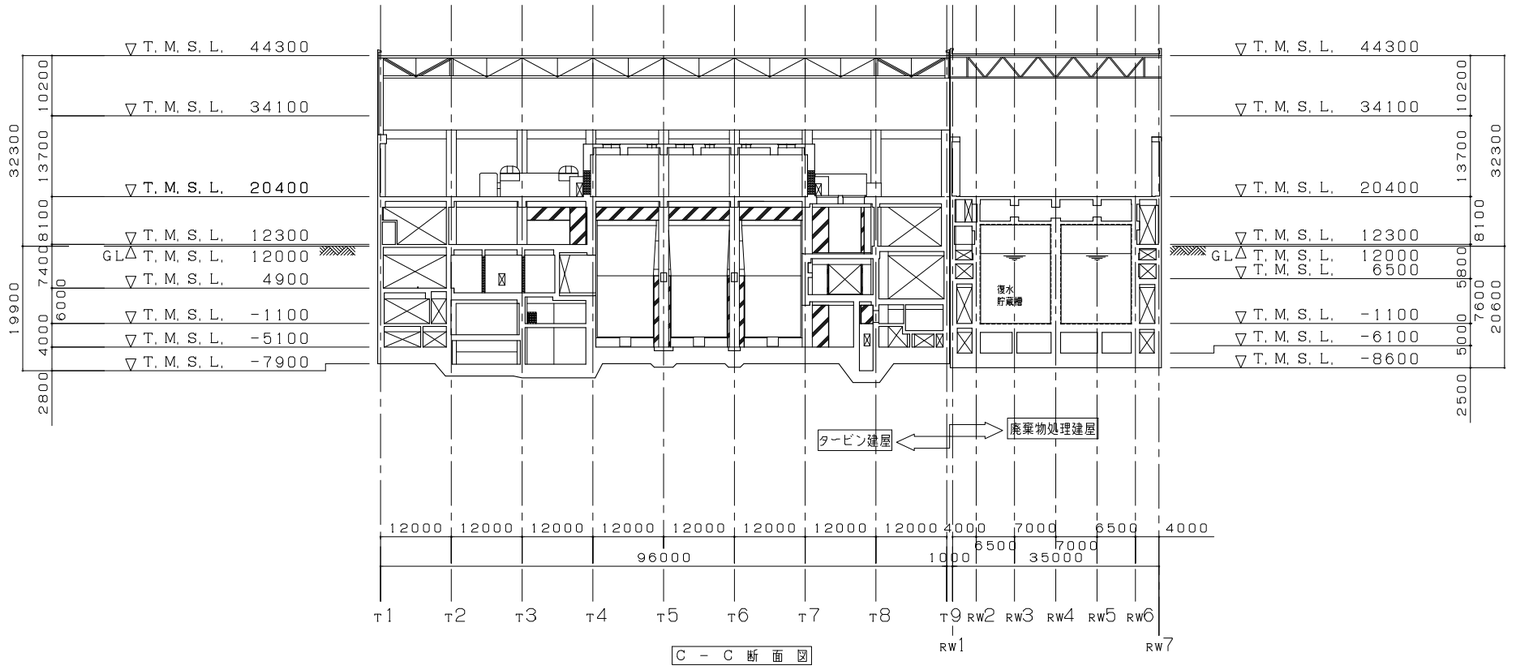

C － C 断 面 図

注：寸法はｍｍを示す。

工事計画認可申請	第8-3-4-3-1-3図
柏崎刈羽原子力発電所第７号機	
名称	原子炉格納施設のうち圧力低減設備その他の安全設備のうち原子炉格納容器安全設備（格納容器下部注水系）に係る機器の配置を明示した図面（その3）
東京電力ホールディングス株式会社	

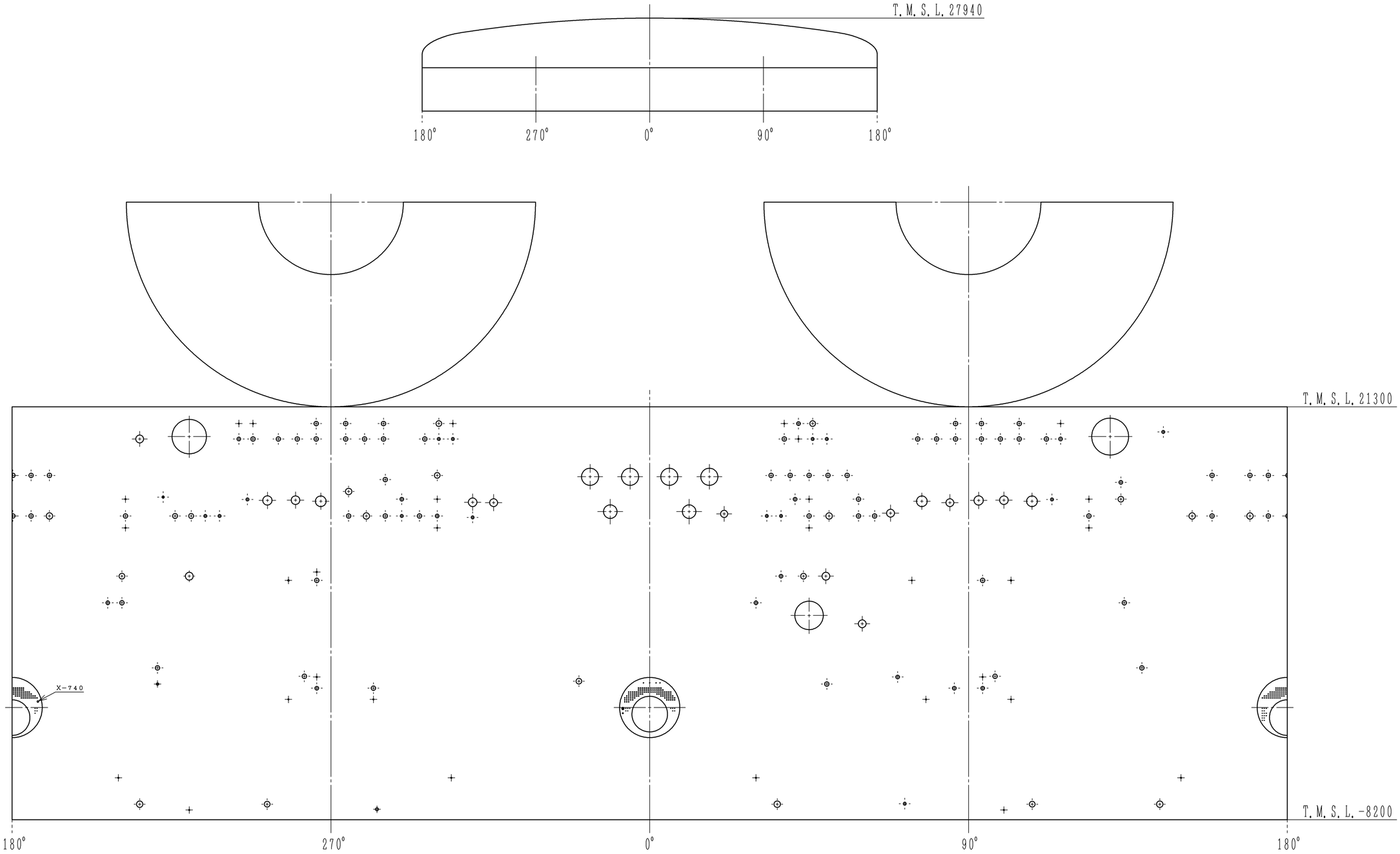

原子炉格納容器　内側展開図

注：寸法はｍｍを示す．

工事計画認可申請	第8-3-4-3-1-4図
柏崎刈羽原子力発電所第７号機	
名称	原子炉格納施設のうち圧力低減設備その他の安全設備のうち原子炉格納容器安全設備（格納容器下部注水系）に係る機器の配置を明示した図面（その4）
東京電力ホールディングス株式会社	
N2－006－276－46	9325

名　称	可搬型代替注水ポンプ（A-2級）（6,7号機共用）*1,*2	
	可搬型Y型ストレーナ（6,7号機共用）*3	
	ホース	可搬型代替注水ポンプ屋外用20mホース（6,7号機共用）*4
保管場所	5号機東側第二保管場所 T.M.S.L.約12000mm	

名　称	可搬型代替注水ポンプ（A-2級）（6,7号機共用）*1,*2	
	可搬型Y型ストレーナ（6,7号機共用）*3	
	ホース	可搬型代替注水ポンプ屋外用20mホース（6,7号機共用）*4
		可搬型代替注水ポンプ屋内用20mホース*5
保管場所	大湊側高台保管場所 T.M.S.L.約35000mm	

名　称	可搬型代替注水ポンプ（A-2級）（6,7号機共用）*1,*2	
	可搬型Y型ストレーナ（6,7号機共用）*3	
	ホース	可搬型代替注水ポンプ屋外用20mホース（6,7号機共用）*4
保管場所	荒浜側高台保管場所 T.M.S.L.約37000mm	

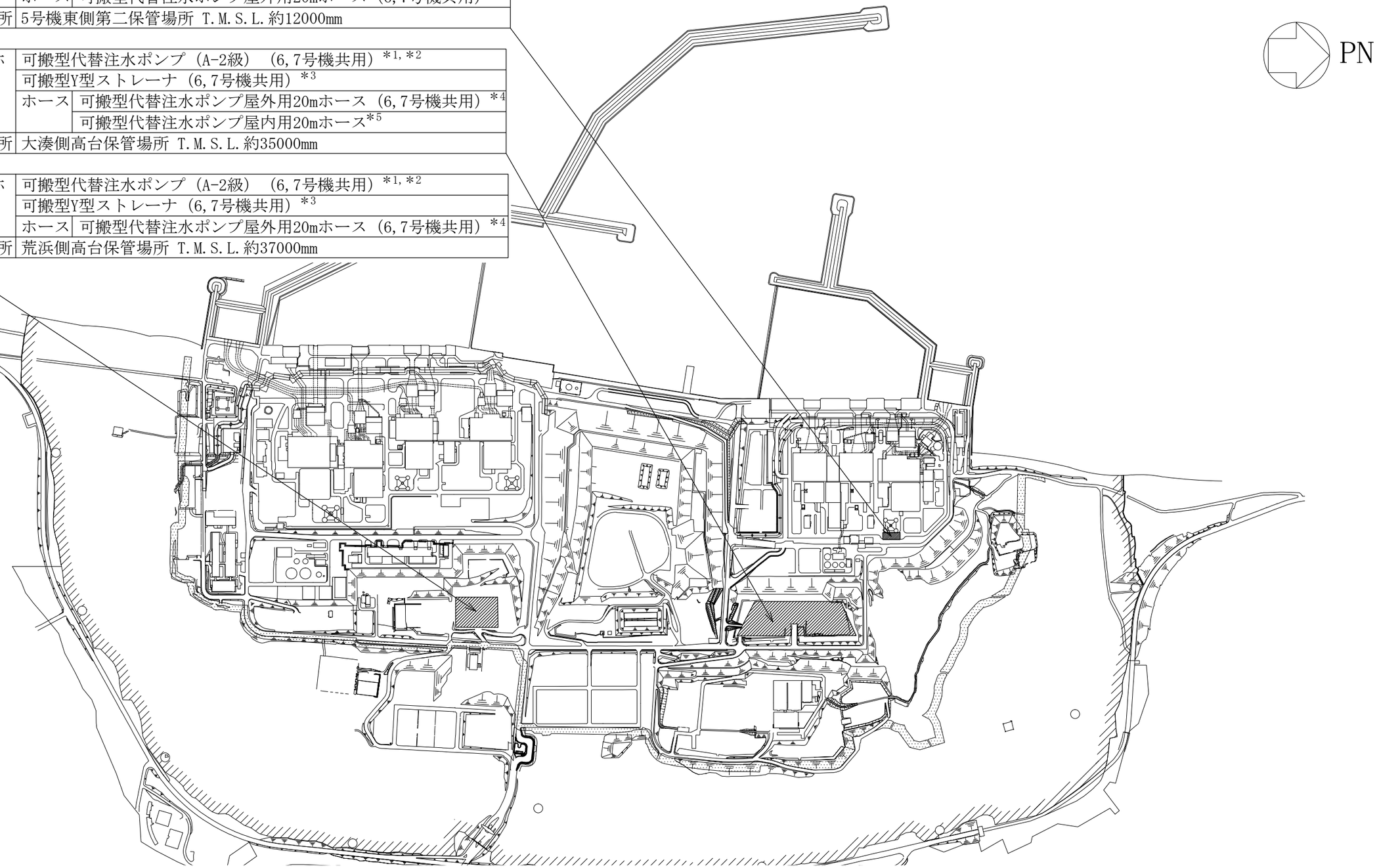

：保管場所

注記＊1 ：下記設備は，可搬型代替注水ポンプ（A-2級）の附属機器である。附属機器は「機器本体」と同一の取付箇所である。
可搬型代替注水ポンプ（A-2級）燃料タンク（6,7号機共用）

＊2 ：予備を含めた17個を荒浜側高台保管場所，大湊側高台保管場所及び5号機東側第二保管場所のうち荒浜側高台保管場所及び大湊側高台保管場所にそれぞれ6個，5号機東側第二保管場所に5個を保管する。

＊3 ：予備を含めた9個を荒浜側高台保管場所，大湊側高台保管場所及び5号機東側第二保管場所のうち荒浜側高台保管場所及び大湊側高台保管場所にそれぞれ2個，5号機東側第二保管場所に5個を保管する。

＊4 ：予備を含めた1097本を荒浜側高台保管場所，大湊側高台保管場所及び5号機東側第二保管場所のうち荒浜側高台保管場所に468本，大湊側高台保管場所に469本及び5号機東側第二保管場所に160本を保管する。

＊5 ：予備を含めた33本を原子炉建屋T.M.S.L.約23500mm，原子炉建屋T.M.S.L.約12300mm及び大湊側高台保管場所のうち原子炉建屋T.M.S.L.約12300mmに9本，原子炉建屋T.M.S.L.約23500mmに8本及び大湊側高台保管場所に16本保管する。

工事計画認可申請	第8-3-4-3-1-5図
柏崎刈羽原子力発電所第７号機	
名称	原子炉格納施設のうち圧力低減設備その他の安全設備のうち原子炉格納容器安全設備（格納容器下部注水系）に係る機器の配置を明示した図面（その5）
東京電力ホールディングス株式会社	

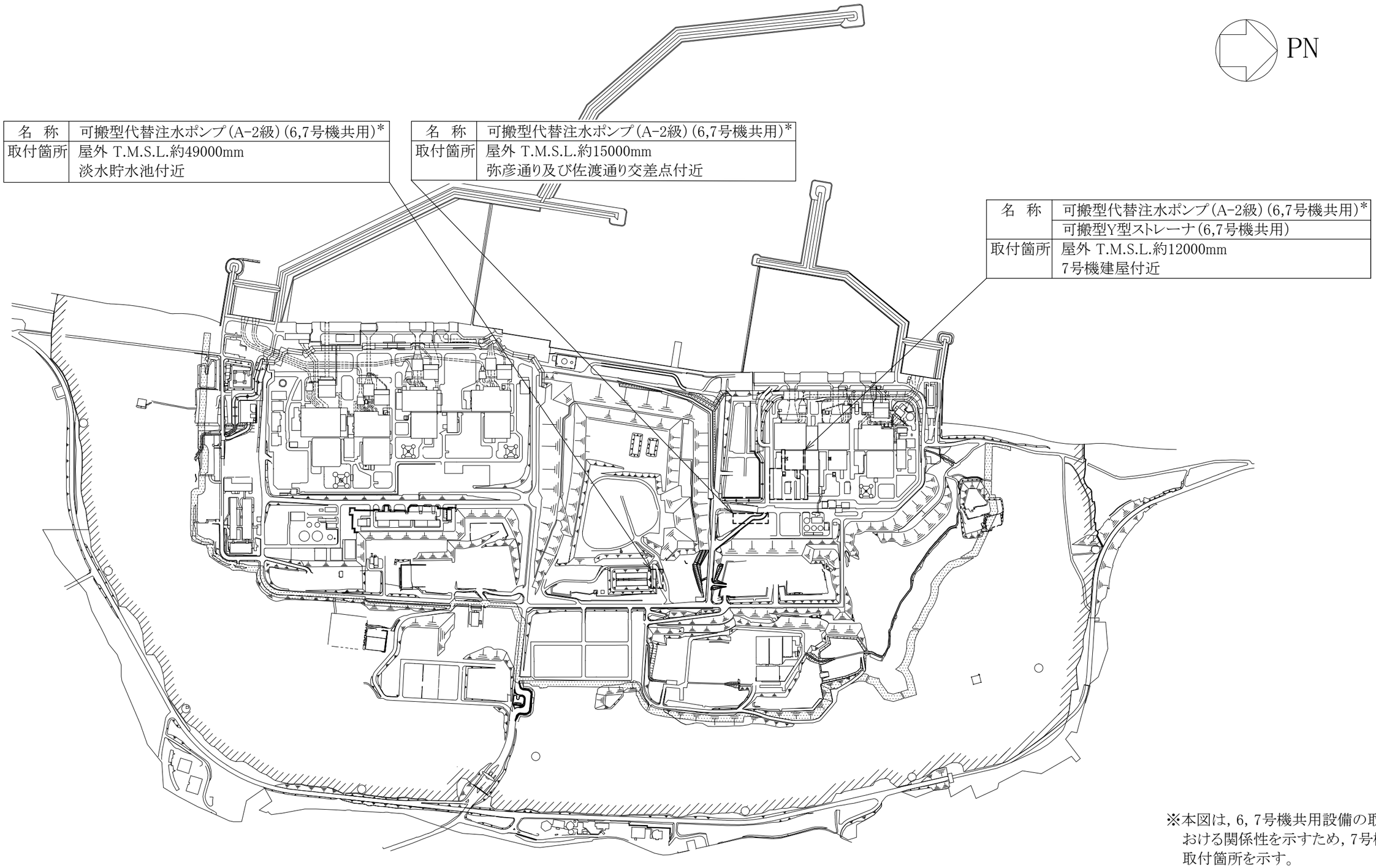

※本図は，6，7号機共用設備の取付箇所における関係性を示すため，7号機側への取付箇所を示す。

[------]:取付箇所

注記＊：下記設備は，可搬型代替注水ポンプ(A-2級)の附属機器である。附属機器は「機器本体」と同一の取付箇所である。
可搬型代替注水ポンプ(A-2級)燃料タンク(6,7号機共用)

工事計画認可申請	第8-3-4-3-1-6図
柏崎刈羽原子力発電所第７号機	
名称	原子炉格納施設のうち圧力低減設備その他の安全設備のうち原子炉格納容器安全設備(格納容器下部注水系)に係る機器の配置を明示した図面(その6)
東京電力ホールディングス株式会社	

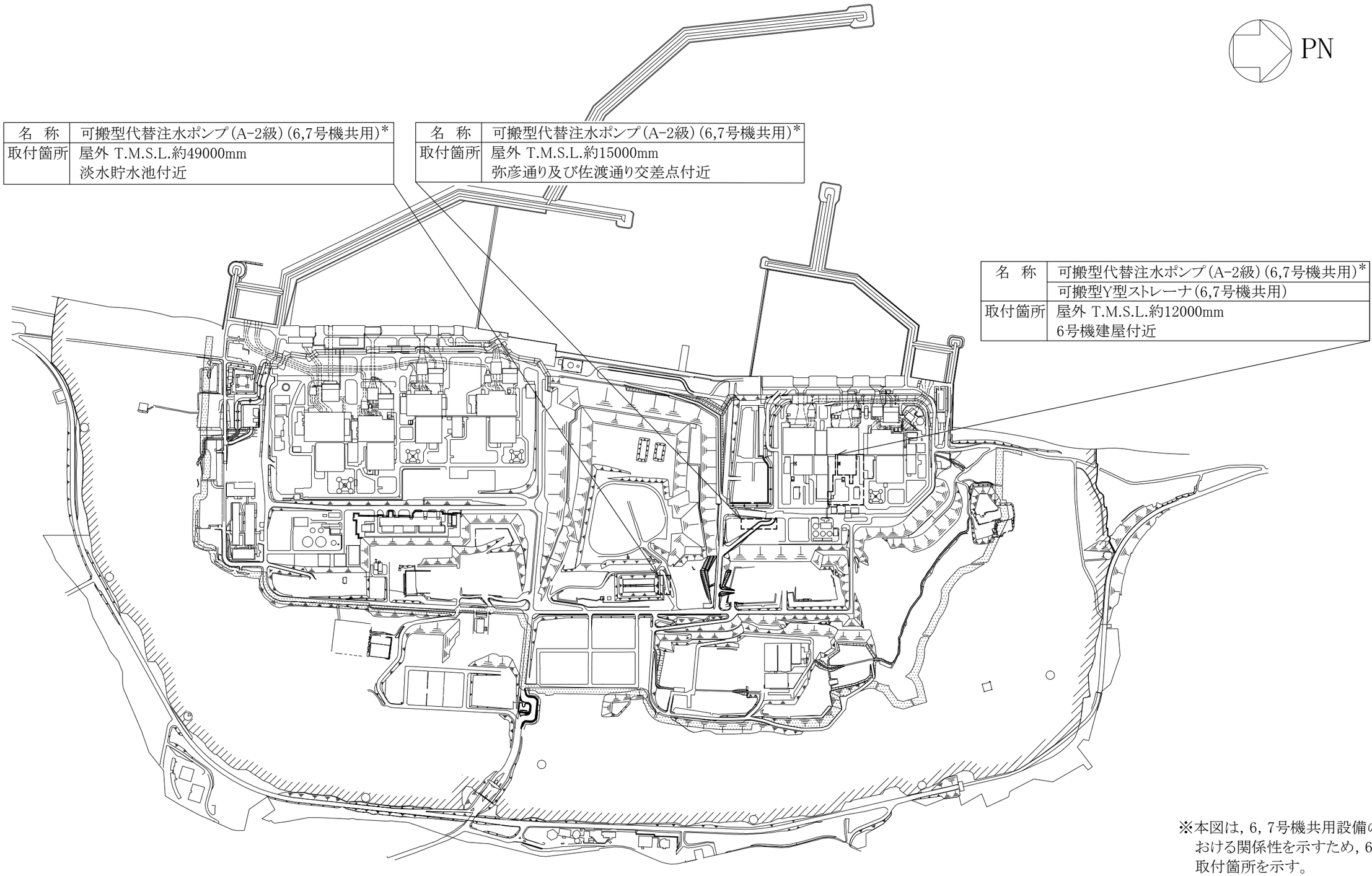

名　称	可搬型代替注水ポンプ(A-2級)(6,7号機共用)*
取付箇所	屋外 T.M.S.L.約49000mm 淡水貯水池付近

名　称	可搬型代替注水ポンプ(A-2級)(6,7号機共用)*
取付箇所	屋外 T.M.S.L.約15000mm 弥彦通り及び佐渡通り交差点付近

名　称	可搬型代替注水ポンプ(A-2級)(6,7号機共用)* 可搬型Y型ストレーナ(6,7号機共用)
取付箇所	屋外 T.M.S.L.約12000mm 6号機建屋付近

※本図は，6，7号機共用設備の取付箇所における関係性を示すため，6号機側への取付箇所を示す。

[------]:取付箇所

注記＊:下記設備は，可搬型代替注水ポンプ(A-2級)の附属機器である。附属機器は「機器本体」と同一の取付箇所である。
可搬型代替注水ポンプ(A-2級)燃料タンク(6,7号機共用)

工事計画認可申請	第8-3-4-3-1-7図
柏崎刈羽原子力発電所第７号機	
名称	原子炉格納施設のうち圧力低減設備その他の安全設備のうち原子炉格納容器安全設備(格納容器下部注水系)に係る機器の配置を明示した図面(その7)
東京電力ホールディングス株式会社	

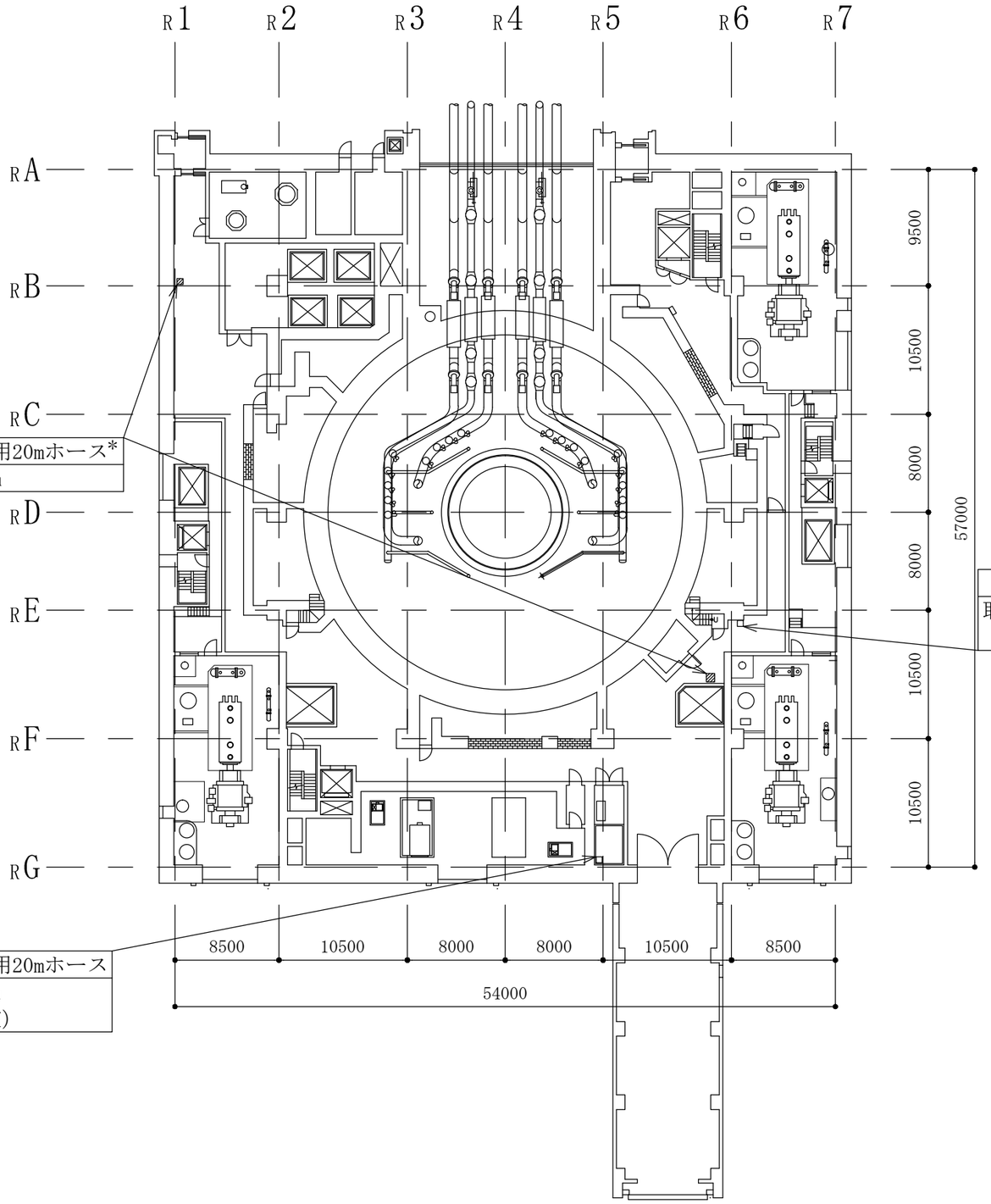

名　称	ホース	可搬型代替注水ポンプ屋内用20mホース*
保管場所	7号機原子炉建屋T.M.S.L.約12300mm	

名　称	ホース	可搬型代替注水ポンプ屋内用20mホース
取付箇所	7号機原子炉建屋T.M.S.L.約12300mm 復水補給水系可搬式接続口（屋内北）	

名　称	ホース	可搬型代替注水ポンプ屋内用20mホース
取付箇所	7号機原子炉建屋T.M.S.L.約12300mm 復水補給水系可搬式接続口（屋内東）	

:保管場所
:取付箇所

注記＊：予備を含めた33本を原子炉建屋T.M.S.L.約23500mm，原子炉建屋T.M.S.L.約12300mm及び大湊側高台保管場所のうち原子炉建屋T.M.S.L.約12300mmに9本，原子炉建屋T.M.S.L.約23500mmに8本及び大湊側高台保管場所に16本保管する。

注：寸法はmmを示す。

工事計画認可申請	第8-3-4-3-1-8図
柏崎刈羽原子力発電所第７号機	
名称	原子炉格納施設のうち圧力低減設備その他の安全設備のうち原子炉格納容器安全設備（格納容器下部注水系）に係る機器の配置を明示した図面（その8）
東京電力ホールディングス株式会社	

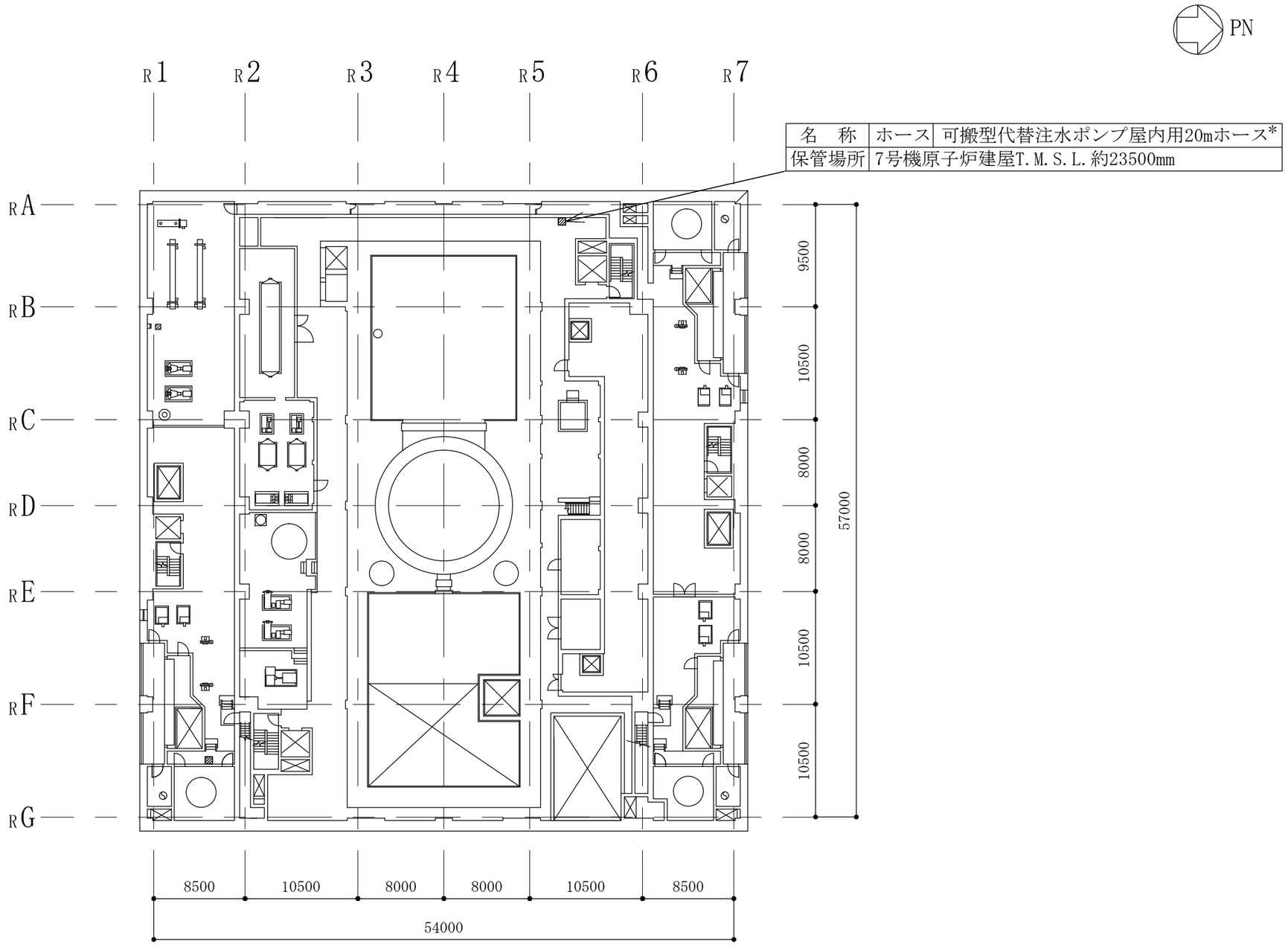

原子炉建屋　T.M.S.L.23500

:保管場所

注記＊：予備を含めた33本を原子炉建屋T.M.S.L.約23500mm，原子炉建屋T.M.S.L.約12300mm及び大湊側高台保管場所のうち原子炉建屋T.M.S.L.約12300mmに9本，原子炉建屋T.M.S.L.約23500mmに8本及び大湊側高台保管場所に16本保管する。

注：寸法はmmを示す。

工事計画認可申請	第8-3-4-3-1-9図
柏崎刈羽原子力発電所第７号機	
名称	原子炉格納施設のうち圧力低減設備その他の安全設備のうち原子炉格納容器安全設備（格納容器下部注水系）に係る機器の配置を明示した図面（その9）
東京電力ホールディングス株式会社	

系統番号：P13

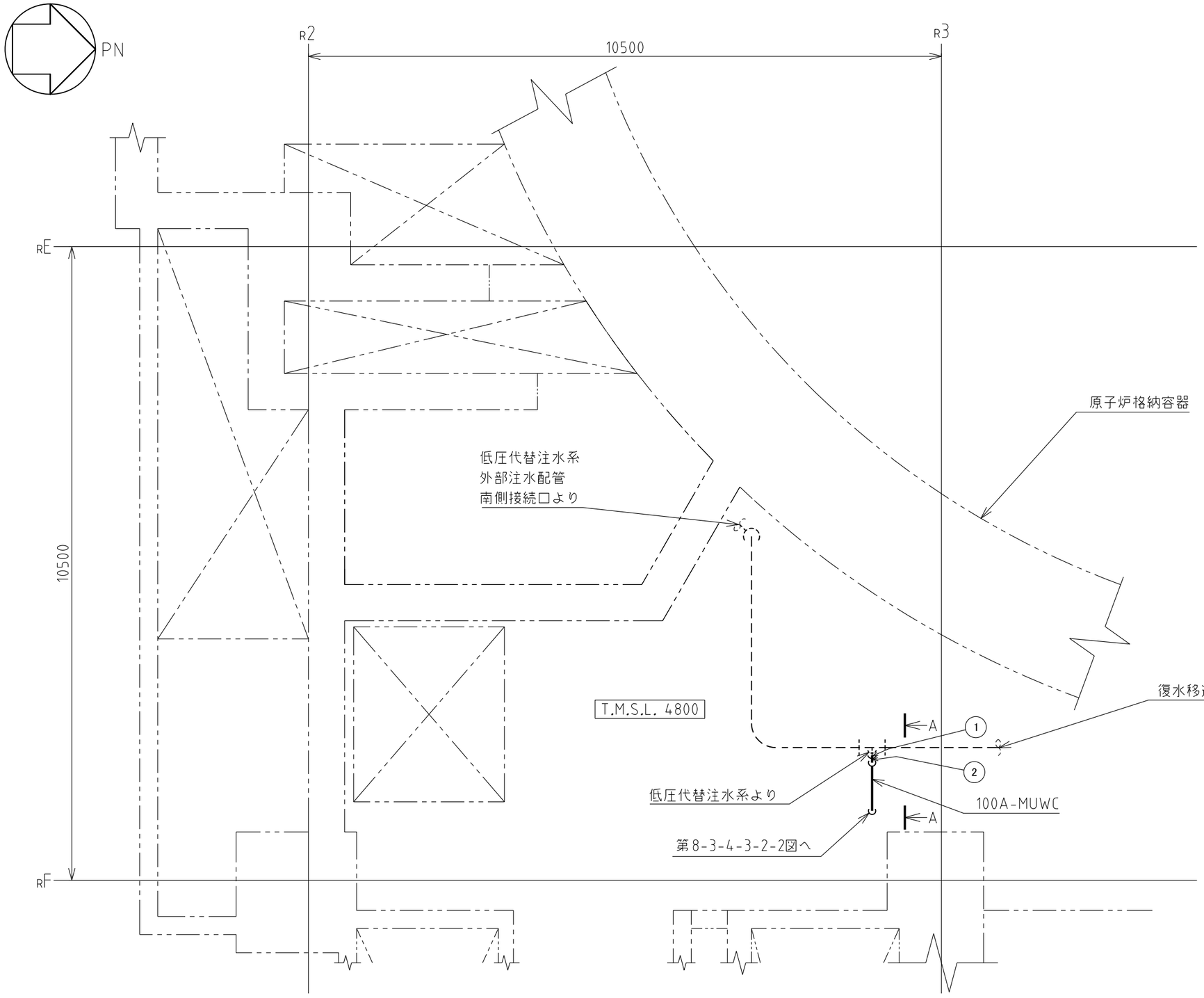

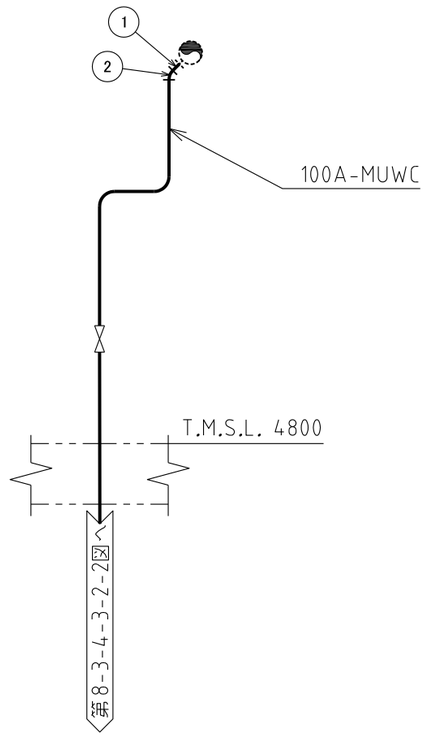

A～A矢視図

注1：寸法はmmを示す。
注2：図中の丸番号は別紙1のNO.を示す。

原子炉建屋

工事計画認可申請	第8－3－4－3－2－1図

柏崎刈羽原子力発電所第７号機

名称	原子炉格納施設のうち圧力低減設備その他の安全設備のうち原子炉格納容器安全設備（格納容器下部注水系）に係る主配管の配置を明示した図面（その1）

東京電力ホールディングス株式会社

MUWC	K7MUWC-APFS01	8904

系統番号：P13

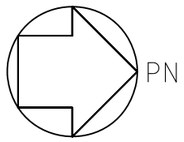

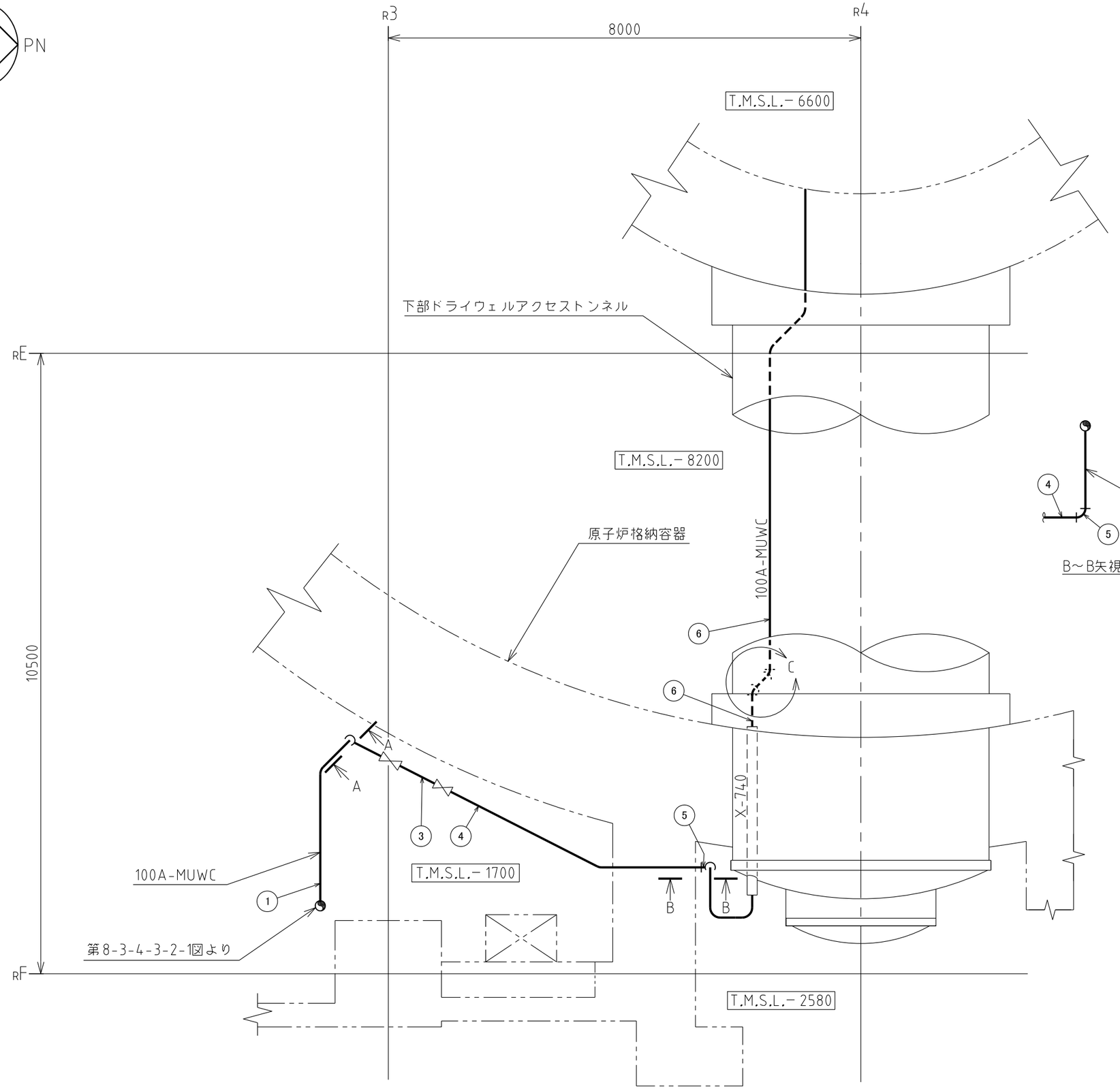

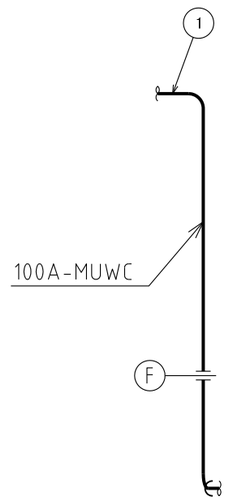

A～A矢視図

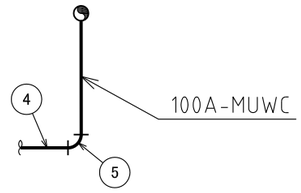

B～B矢視図

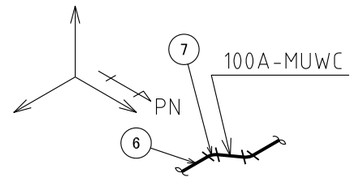

C部詳細図

注1：寸法はmmを示す。
注2：図中の丸番号は別紙1のNOを示す。

原子炉建屋

工事計画認可申請	第8－3－4－3－2－2図
柏崎刈羽原子力発電所第７号機	
名称	原子炉格納施設のうち圧力低減設備その他の安全設備のうち原子炉格納容器安全設備（格納容器下部注水系）に係る主配管の配置を明示した図面（その2）
東京電力ホールディングス株式会社	

第 8-3-4-3-2-1～2 図　原子炉格納施設のうち圧力低減設備その他の安全設備のうち原子炉格納容器安全設備（格納容器下部注水系）に係る主配管の配置を明示した図面　別紙 1

工事計画抜粋

変更前							変更後							NO.＊6
名称		最高使用圧力 (MPa)	最高使用温度 (℃)	外径 (mm)	厚さ (mm)	材料	名称		最高使用圧力	最高使用温度 (℃)	外径 (mm)	厚さ (mm)	材料	
補給水系	—						補給水系	格納容器下部注水系分岐部＊1, ＊2 ～ 下部ドライウェル	2.0＊3 (MPa)	85＊3	114.3＊4	6.0＊4	STPG370	1
											114.3＊4, ＊5	6.0＊4, ＊5	STPG370＊5	2
										200＊3	114.3＊4	6.0＊4	STPT410	3
									620＊3 (kPa)	200＊3	114.3＊4	6.0＊4	STPT410	4
											114.3＊4, ＊5	6.0＊4, ＊5	STPT410＊5	5
											114.3＊4	6.0＊4	STPG370	6
											114.3＊4, ＊5	6.0＊4, ＊5	STPG370＊5	7

注記＊1 ：本設備は既存の設備である。

＊2 ：圧力低減設備その他の安全設備のうち原子炉格納容器安全設備（代替循環冷却系）と兼用。

＊3 ：重大事故等時における使用時の値。

＊4 ：公称値を示す。

＊5 ：エルボを示す。

＊6 ：第 8-3-4-3-2-1～2 図　原子炉格納施設のうち圧力低減設備その他の安全設備のうち原子炉格納容器安全設備（格納容器下部注水系）に係る主配管の配置を明示した図面に記載の丸番号を示す。

第 8-3-4-3-2-1～2 図　原子炉格納施設のうち圧力低減設備その他の安全設備のうち原子炉格納容器安全設備（格納容器下部注水系）に係る主配管の配置を明示した図面　別紙 2

工事計画記載の公称値の許容範囲

［主配管］

管ＮＯ.1*

主要寸法 (mm)		許容範囲	根　　拠
外径	114.3	±1%	ＪＩＳ　Ｇ　３４５４による材料公差
厚さ	6.0	[redacted]mm －12.5%	【プラス側公差】 製造能力，製造実績を考慮したメーカ基準 【マイナス側公差】 ＪＩＳ　Ｇ　３４５４による材料公差

管ＮＯ.1*- 管継手

主要寸法 (mm)		許容範囲	根　　拠
外径	114.3	±1.6mm	ＪＩＳ　Ｂ　２３１２による材料公差
厚さ	6.0	＋規定しない －12.5%	同上

管ＮＯ.2*

主要寸法 (mm)		許容範囲	根　　拠
外径	114.3	±1%	ＪＩＳ　Ｇ　３４５６による材料公差
厚さ	6.0	[redacted]mm －12.5%	【プラス側公差】 製造能力，製造実績を考慮したメーカ基準 【マイナス側公差】 ＪＩＳ　Ｇ　３４５６による材料公差

管ＮＯ.3*

主要寸法 (mm)		許容範囲	根　　拠
外径	114.3	±1%	ＪＩＳ　Ｇ　３４５６による材料公差
厚さ	6.0	[redacted]mm －12.5%	【プラス側公差】 製造能力，製造実績を考慮したメーカ基準 【マイナス側公差】 ＪＩＳ　Ｇ　３４５６による材料公差

K7 ① 8-3-4-3-2-1～2 R1

工事計画記載の公称値の許容範囲（続き）

管ＮＯ.3*- 管継手

主要寸法 (mm)		許容範囲	根　　拠
外径	114.3	±1.6mm	ＪＩＳ　Ｂ　２３１２による材料公差
厚さ	6.0	＋規定しない －12.5%	同上

管ＮＯ.4*

主要寸法 (mm)		許容範囲	根　　拠
外径	114.3	±1%	ＪＩＳ　Ｇ　３４５４による材料公差
厚さ	6.0	[redacted]mm －12.5%	【プラス側公差】 製造能力，製造実績を考慮したメーカ基準 【マイナス側公差】 ＪＩＳ　Ｇ　３４５４による材料公差

管ＮＯ.4*- 管継手

主要寸法 (mm)		許容範囲	根　　拠
外径	114.3	±1.6mm	ＪＩＳ　Ｂ　２３１２による材料公差
厚さ	6.0	＋規定しない －12.5%	同上

注：主要寸法は，工事計画記載の公称値

注記＊：管の基本板厚計算書のＮＯ.を示す。

K7 ① 8-3-4-3-2-1～2 R1E

系統番号：P13

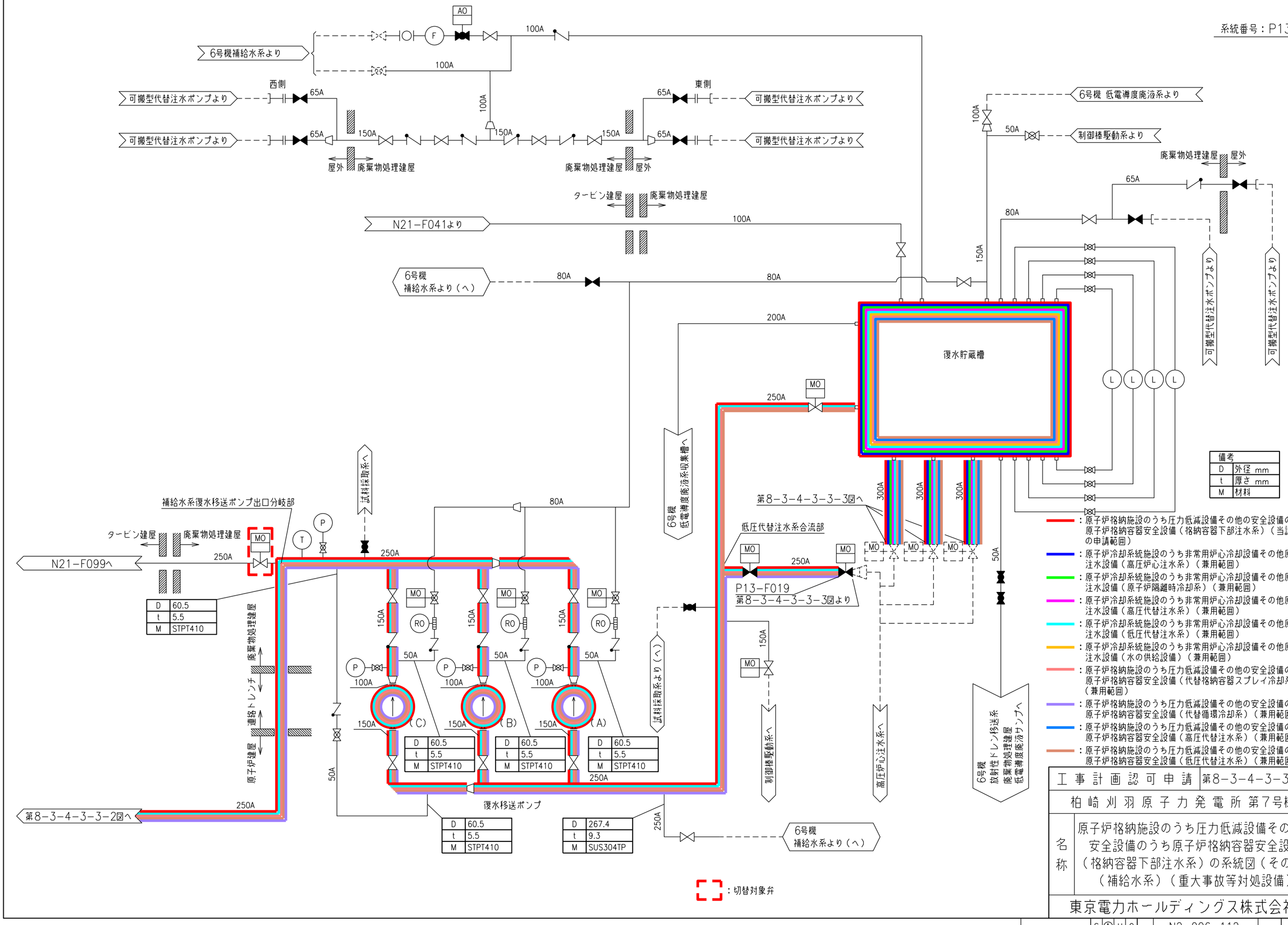

備考	
D	外径 mm
t	厚さ mm
M	材料

：原子炉格納施設のうち圧力低減設備その他の安全設備のうち原子炉格納容器安全設備（格納容器下部注水系）（当該設備の申請範囲）

：原子炉冷却系統施設のうち非常用炉心冷却設備その他原子炉注水設備（高圧炉心注水系）（兼用範囲）

：原子炉冷却系統施設のうち非常用炉心冷却設備その他原子炉注水設備（原子炉隔離時冷却系）（兼用範囲）

：原子炉冷却系統施設のうち非常用炉心冷却設備その他原子炉注水設備（高圧代替注水系）（兼用範囲）

：原子炉冷却系統施設のうち非常用炉心冷却設備その他原子炉注水設備（低圧代替注水系）（兼用範囲）

：原子炉冷却系統施設のうち非常用炉心冷却設備その他原子炉注水設備（水の供給設備）（兼用範囲）

：原子炉格納施設のうち圧力低減設備その他の安全設備のうち原子炉格納容器安全設備（代替格納容器スプレイ冷却系）（兼用範囲）

：原子炉格納施設のうち圧力低減設備その他の安全設備のうち原子炉格納容器安全設備（代替循環冷却系）（兼用範囲）

：原子炉格納施設のうち圧力低減設備その他の安全設備のうち原子炉格納容器安全設備（高圧代替注水系）（兼用範囲）

：原子炉格納施設のうち圧力低減設備その他の安全設備のうち原子炉格納容器安全設備（低圧代替注水系）（兼用範囲）

：切替対象弁

工事計画認可申請	第8-3-4-3-3-1図
柏崎刈羽原子力発電所第7号機	
名称	原子炉格納施設のうち圧力低減設備その他の安全設備のうち原子炉格納容器安全設備（格納容器下部注水系）の系統図（その1）（補給水系）（重大事故等対処設備）
東京電力ホールディングス株式会社	

系統番号：P13

備考
本図中の記号は下記を意味する．
HCW：高電導度廃液系
CUW：原子炉冷却材浄化系

25A 50A 原子炉ウェル及びプール廻り（除染用） 25A 25A 蒸気乾燥器 気水分離器 ピット 原子炉ウェル 使用済燃料 貯蔵プール 25A 25A 原子炉ウェル及びプール廻り（除染用） 25A 50A

80A 可搬型代替注水ポンプ屋内用20mホース

蒸気乾燥器・気水分離器ピットへ（水張水） 150A RO

燃料プール冷却浄化系へ（封水） 25A

燃料プール冷却浄化系へ（補給水） MO F 80A 80A 100A 150A

復水補給水系（A）外部注水配管合流部

残留熱除去系へ（洗浄水） 100A

残留熱除去系へ（洗浄水・補給水）

復水補給水系可搬式注水配管合流部

復水補給水系可搬式接続口（屋内東） 65A

接続部仕様

接続方式	接続治具
呼び径	75A

復水補給水系可搬式接続口（屋内北）

原子炉冷却材浄化系へ（水張水） 65A 50A

残留熱除去系へ（洗浄水・補給水） 150A 100A

高圧炉心注水系へ（封水，洗浄水） RO 25A 50A

残留熱除去系へ（洗浄水） 100A

原子炉隔離時冷却系へ（封水，洗浄水） RO 25A

残留熱除去系へ（洗浄水） 高圧炉心注水系へ（封水，洗浄水） RO 25A 残留熱除去系へ（洗浄水） 残留熱除去系へ（洗浄水） 100A 50A 100A 150A

消火系より MO MO 100A 20A

可搬型スプレイヘッダへ 65A 南側 可搬型代替注水ポンプより

D	165.2
t	7.1
M	STPG370

接続部仕様

接続方式	接続治具
呼び径	75A

65A 東側 復水補給水系可搬式接続口（東） 第8-3-4-3-3-4図より

150A 100A 北側 復水補給水系接続口（北） 第8-3-4-3-3-4図より

65A 可搬型代替注水ポンプより

復水補給水系（B）外部注水配管合流部 100A 南側 復水補給水系接続口（南） 第8-3-4-3-3-4図より

低圧代替注水系分岐部 150A 100A 100A 50A 150A 250A

D	165.2
t	7.1
M	STPT410

接続部仕様

接続方式	接続治具
呼び径	75A

D	114.3
t	6.0
M	STPG370

格納容器下部注水系分岐部

低圧代替注水系（A），（B）分岐部

D	267.4
t	9.3
M	STPG370

D	267.4
t	9.3
M	STPG370

F 250A 第8-3-4-3-3-1図より

D	114.3
t	6.0
M	STPG370

原子炉建屋 連絡トレンチ

原子炉格納容器 原子炉建屋 MO MO 100A 100A X740 F 下部ドライウェルへ（水張水） 100A

100A 65A 80A 80A 原子炉冷却材浄化系へ（洗浄水） 燃料プール冷却浄化系へ（洗浄水）

放射性ドレン移送系へ（洗浄水） 50A 放射性ドレン移送系へ（洗浄水） 50A 50A

高圧代替注水系へ（封水，洗浄水） RO 25A 50A 20A

50A CUW再生熱交換器室（除染用） 25A 50A 65A 50A 50A 50A 50A 50A 50A 50A 100A

20A 20A 20A 50A 50A 50A 廃スラッジ系へ（洗浄水） 20A 20A 25A 廃スラッジ系へ（洗浄水）

水圧制御ユニット試験（補給用） HCWサンプ廻り（サーベランス時水張用） CUW非再生熱交換器室（除染用） CUWポンプ室（除染用） HCWサンプ廻り（サーベランス時水張用） 水圧制御ユニット試験（補給用）

：原子炉格納施設のうち圧力低減設備その他の安全設備のうち原子炉格納容器安全設備（格納容器下部注水系）（当該設備の申請範囲）

：核燃料物質の取扱施設及び貯蔵施設のうち使用済燃料貯蔵槽冷却浄化設備（燃料プール代替注水系）（兼用範囲）

：原子炉冷却系統施設のうち非常用炉心冷却設備その他原子炉注水設備（低圧代替注水系）（兼用範囲）

：原子炉格納施設のうち圧力低減設備その他の安全設備のうち原子炉格納容器安全設備（代替格納容器スプレイ冷却系）（兼用範囲）

：原子炉格納施設のうち圧力低減設備その他の安全設備のうち原子炉格納容器安全設備（代替循環冷却系）（兼用範囲）

：原子炉格納施設のうち圧力低減設備その他の安全設備のうち原子炉格納容器安全設備（低圧代替注水系）（兼用範囲）

備考	
D	外径mm
t	厚さmm
M	材料

工事計画認可申請	第8-3-4-3-3-2図
柏崎刈羽原子力発電所第7号機	
名称	原子炉格納施設のうち圧力低減設備その他の安全設備のうち原子炉格納容器安全設備（格納容器下部注水系）の系統図（その2）（補給水系）（重大事故等対処設備）
東京電力ホールディングス株式会社	

系統番号：E22

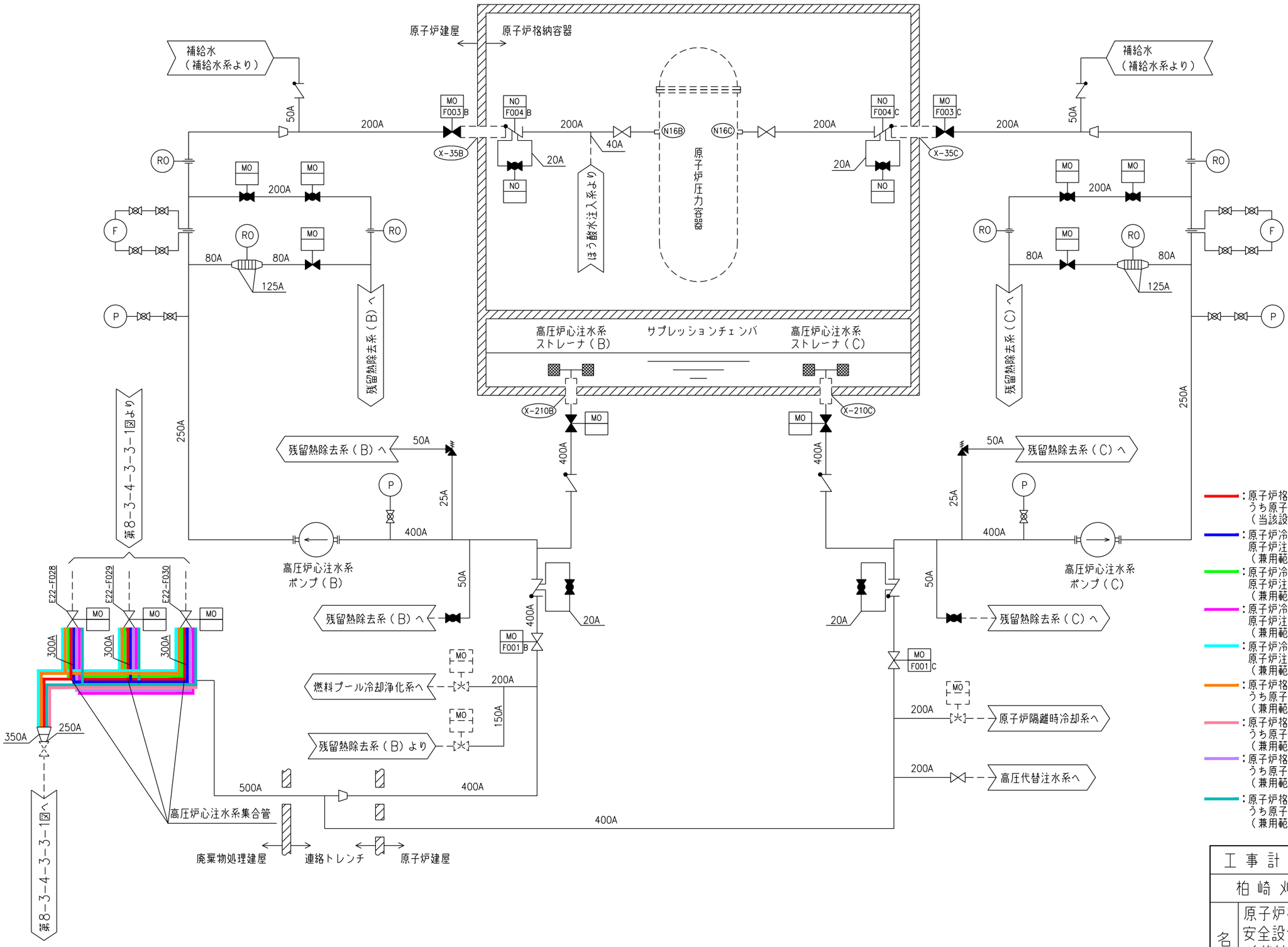

：原子炉格納施設のうち圧力低減設備その他の安全設備のうち原子炉格納容器安全設備（格納容器下部注水系）（当該設備の申請範囲）

：原子炉冷却系統施設のうち非常用炉心冷却設備その他原子炉注水設備（高圧炉心注水系）（兼用範囲）

：原子炉冷却系統施設のうち非常用炉心冷却設備その他原子炉注水設備（原子炉隔離時冷却系）（兼用範囲）

：原子炉冷却系統施設のうち非常用炉心冷却設備その他原子炉注水設備（高圧代替注水系）（兼用範囲）

：原子炉冷却系統施設のうち非常用炉心冷却設備その他原子炉注水設備（低圧代替注水系）（兼用範囲）

：原子炉格納施設のうち圧力低減設備その他の安全設備のうち原子炉格納容器安全設備（代替格納容器スプレイ冷却系）（兼用範囲）

：原子炉格納施設のうち圧力低減設備その他の安全設備のうち原子炉格納容器安全設備（代替循環冷却系）（兼用範囲）

：原子炉格納施設のうち圧力低減設備その他の安全設備のうち原子炉格納容器安全設備（高圧代替注水系）（兼用範囲）

：原子炉格納施設のうち圧力低減設備その他の安全設備のうち原子炉格納容器安全設備（低圧代替注水系）（兼用範囲）

工事計画認可申請	第8-3-4-3-3-3図
柏崎刈羽原子力発電所第7号機	
名称	原子炉格納施設のうち圧力低減設備その他の安全設備のうち原子炉格納容器安全設備（格納容器下部注水系）の系統図（その3）（高圧炉心注水系）（重大事故等対処設備）
東京電力ホールディングス株式会社	

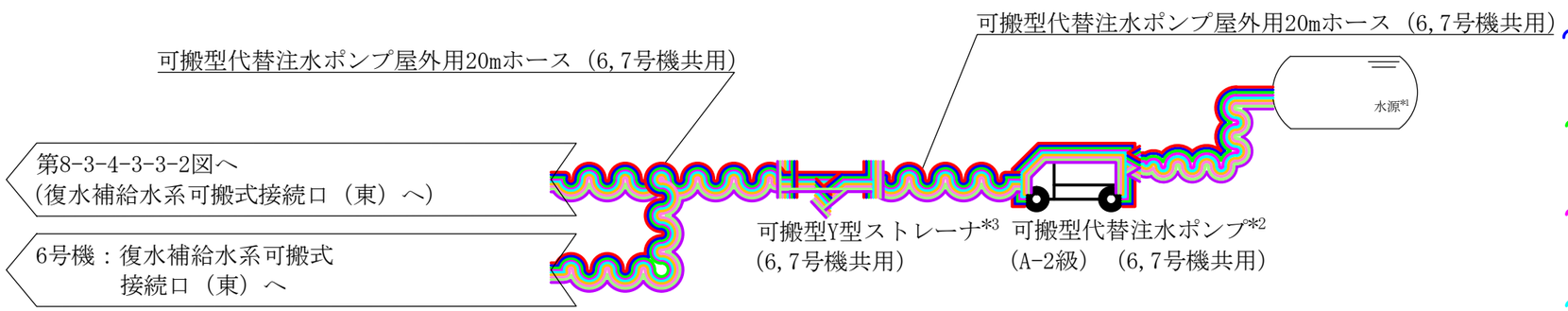

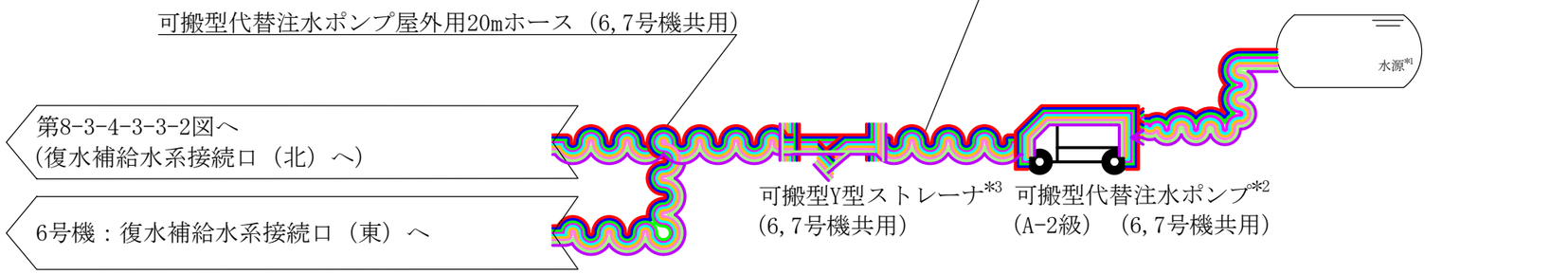

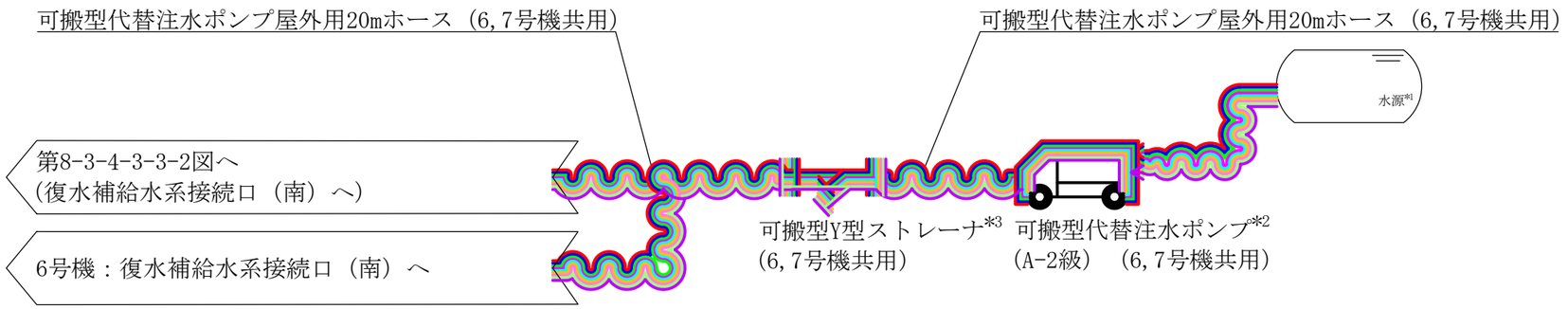

:原子炉格納施設のうち圧力低減設備その他の安全設備のうち原子炉格納安全設備（格納容器下部注水系）
（当該設備の申請範囲）

:核燃料物質の取扱施設及び貯蔵施設のうち使用済燃料貯蔵槽冷却浄化設備（燃料プール代替注水系）
（兼用範囲）

:原子炉冷却系統施設のうち残留熱除去設備
（格納容器圧力逃がし装置）
（兼用範囲）

:原子炉冷却系統施設のうち非常用炉心冷却設備
その他原子炉注水設備（低圧代替注水系）
（兼用範囲）

:原子炉冷却系統施設のうち非常用炉心冷却設備
その他原子炉注水設備（水の供給設備）
（兼用範囲）

:原子炉格納施設のうち圧力低減設備その他の安全設備のうち原子炉格納容器安全設備（代替格納容器スプレイ冷却系）
（兼用範囲）

:原子炉格納施設のうち圧力低減設備その他の安全設備のうち原子炉格納容器安全設備（低圧代替注水系）
（兼用範囲）

:原子炉格納施設のうち圧力低減設備その他の安全設備のうち放射性物質濃度制御設備及び可燃性ガス濃度制御設備並びに格納容器再循環設備（格納容器圧力逃がし装置）
（兼用範囲）

:原子炉格納施設のうち圧力低減設備その他の安全設備のうち圧力逃がし装置（格納容器圧力逃がし装置）
（兼用範囲）

注記＊1：防火水槽又は淡水貯水池を示す。
＊2：可搬型代替注水ポンプ（A-2級）（6,7号機共用）について，同一の機器を示す。
＊3：可搬型Y型ストレーナ（6,7号機共用）について，同一の機器を示す。

工事計画認可申請	第8-3-4-3-3-4図
柏崎刈羽原子力発電所第７号機	
名称	原子炉格納施設のうち圧力低減設備その他の安全設備のうち原子炉格納容器安全設備（格納容器下部注水系）の系統図（その4）（代替給水設備）（重大事故等対処設備）
東京電力ホールディングス株式会社	

8.3.4.4　代替格納容器スプレイ冷却系

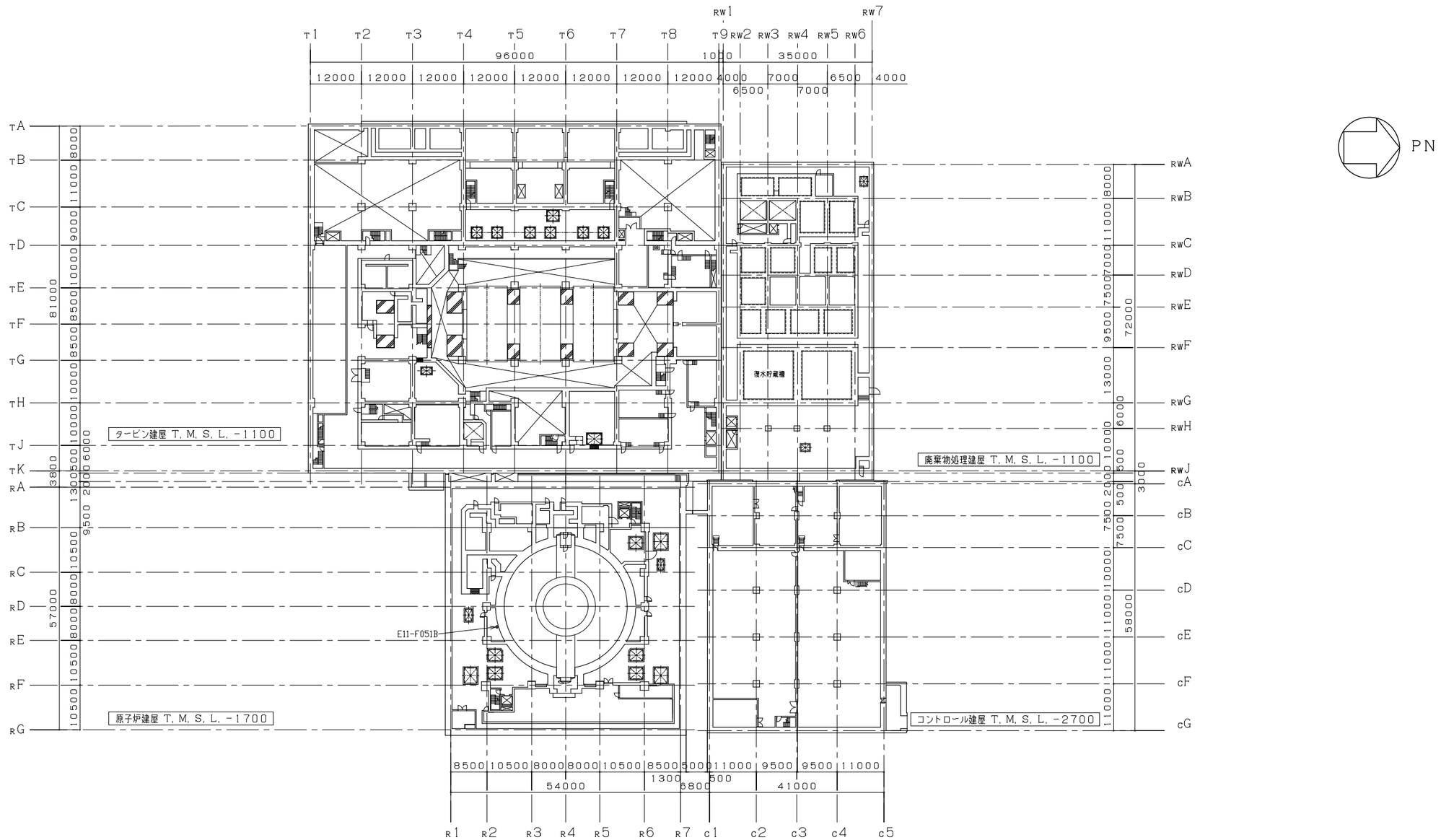

注：寸法はｍｍを示す。

工事計画認可申請	第8-3-4-4-1-1図
柏崎刈羽原子力発電所第７号機	
名称	原子炉格納施設のうち圧力低減設備その他の安全設備のうち原子炉格納容器安全設備（代替格納容器スプレイ冷却系）に係る機器の配置を明示した図面（その1）
東京電力ホールディングス株式会社	

S A H G 0212

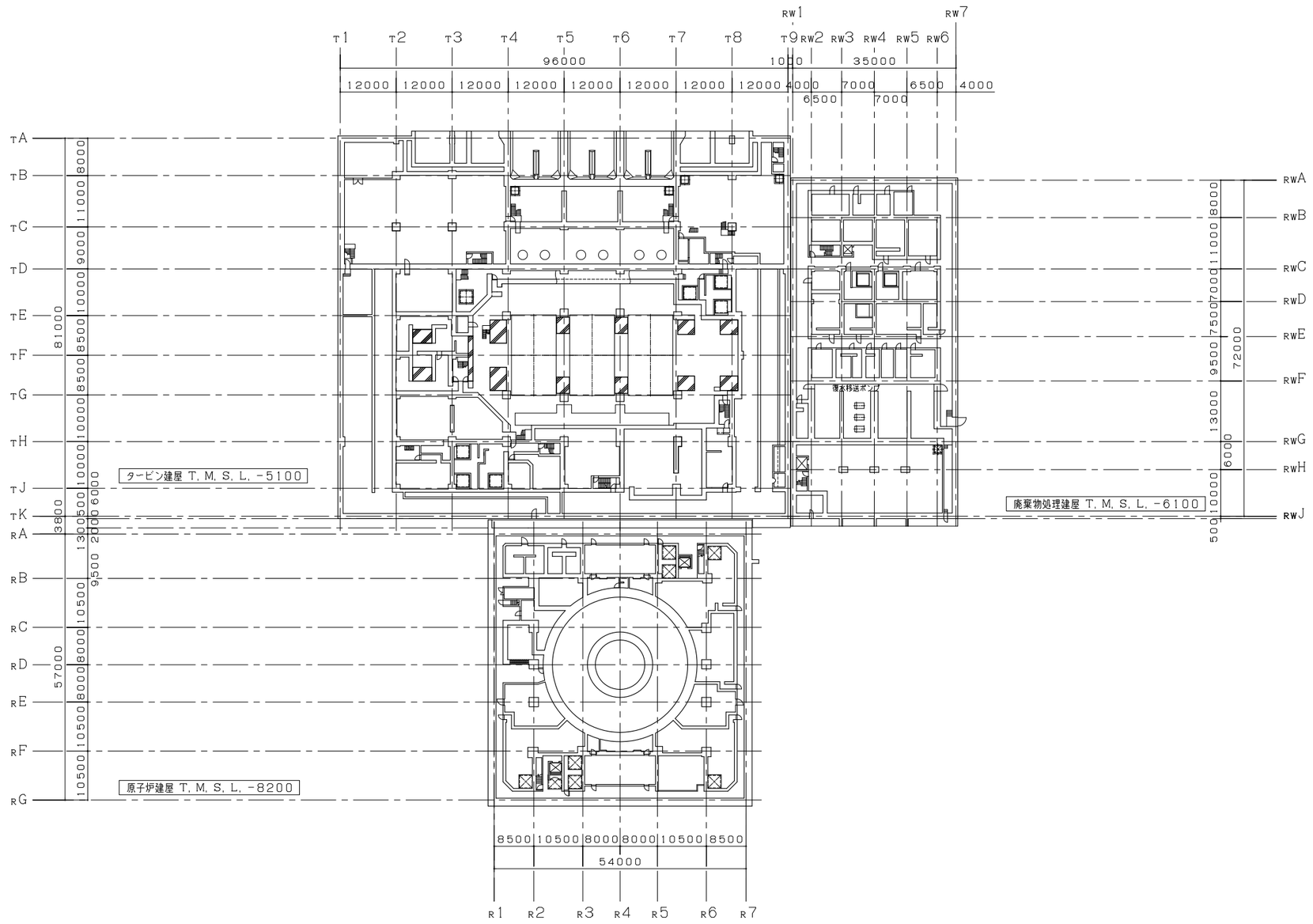

注：寸法はｍｍを示す。

工事計画認可申請	第8-3-4-4-1-2図
柏崎刈羽原子力発電所第７号機	
名称	原子炉格納施設のうち圧力低減設備その他の安全設備のうち原子炉格納容器安全設備（代替格納容器スプレイ冷却系）に係る機器の配置を明示した図面（その2）
東京電力ホールディングス株式会社	

S A H G 9219

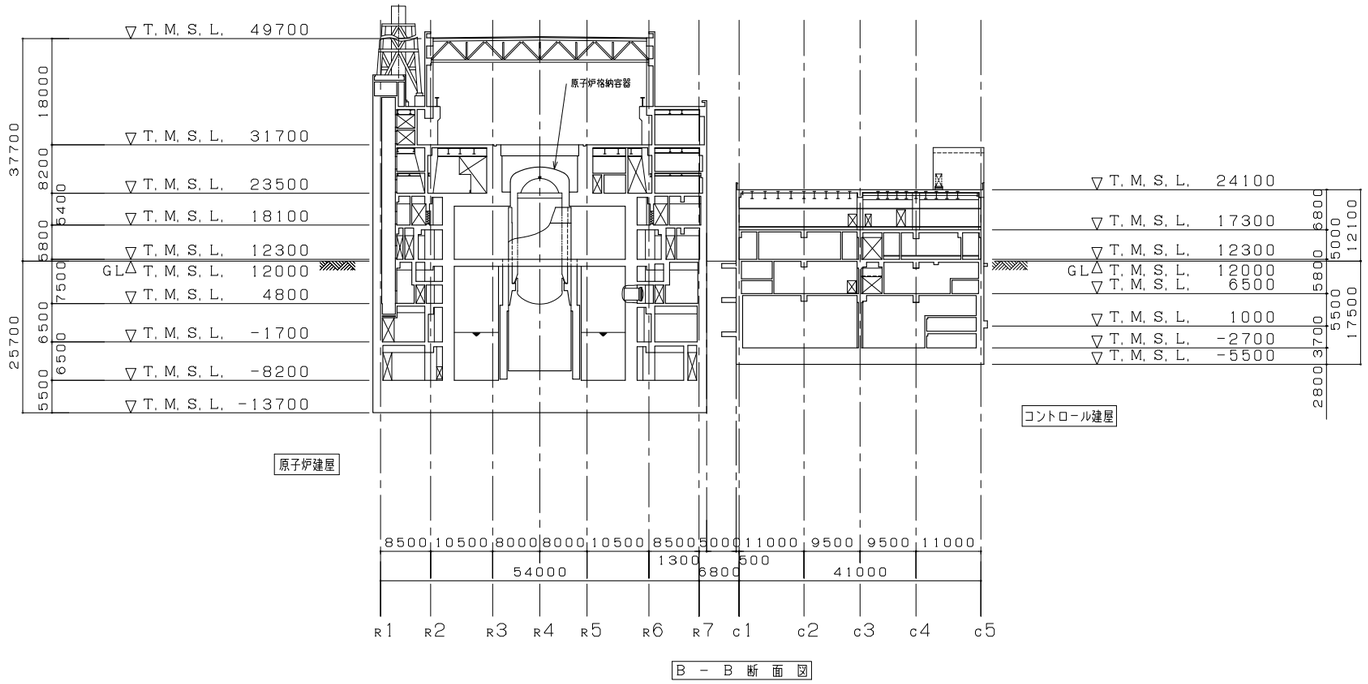

B － B 断 面 図

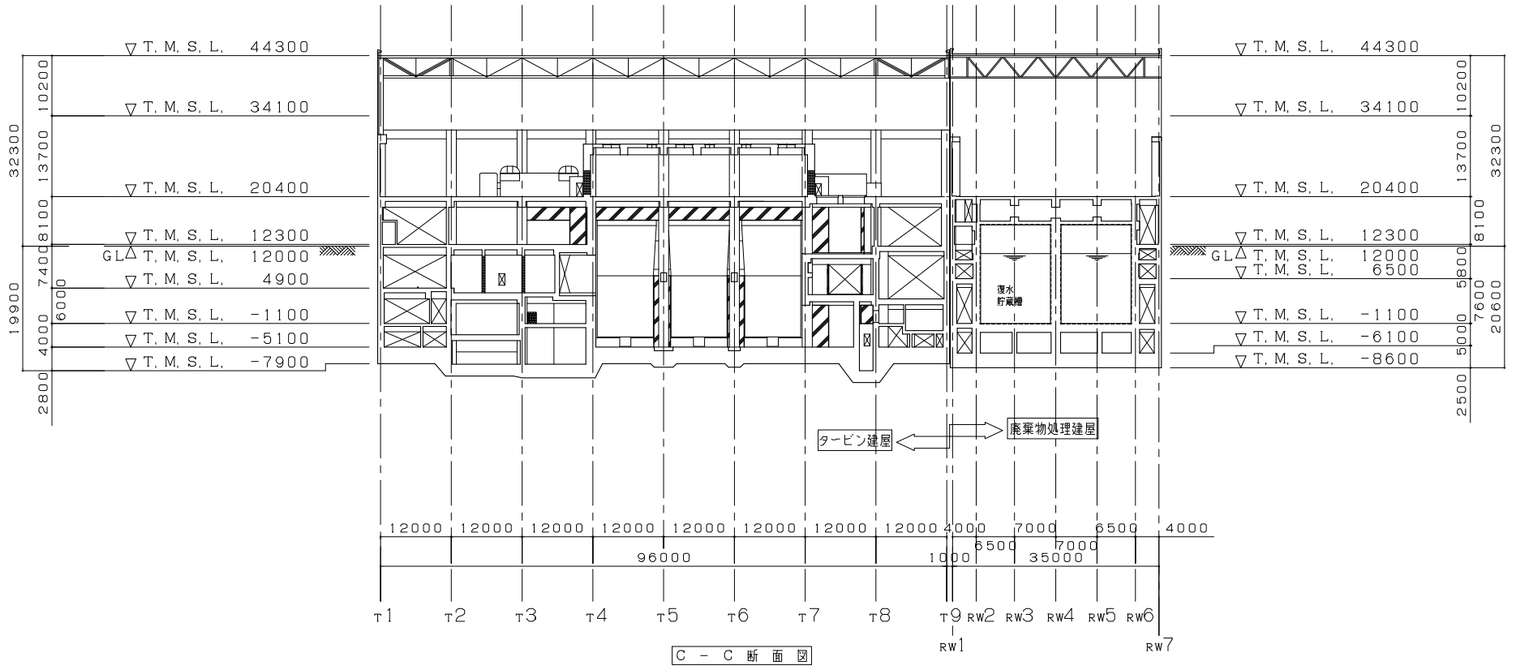

C － C 断 面 図

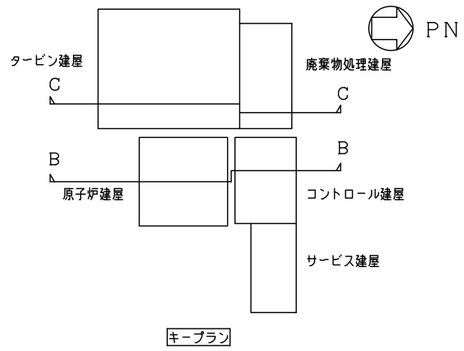

キープラン

注：寸法はｍｍを示す。

工事計画認可申請	第8-3-4-4-1-3図
柏崎刈羽原子力発電所第７号機	
名称	原子炉格納施設のうち圧力低減設備その他の安全設備のうち原子炉格納容器安全設備（代替格納容器スプレイ冷却系）に係る機器の配置を明示した図面（その3）
東京電力ホールディングス株式会社	

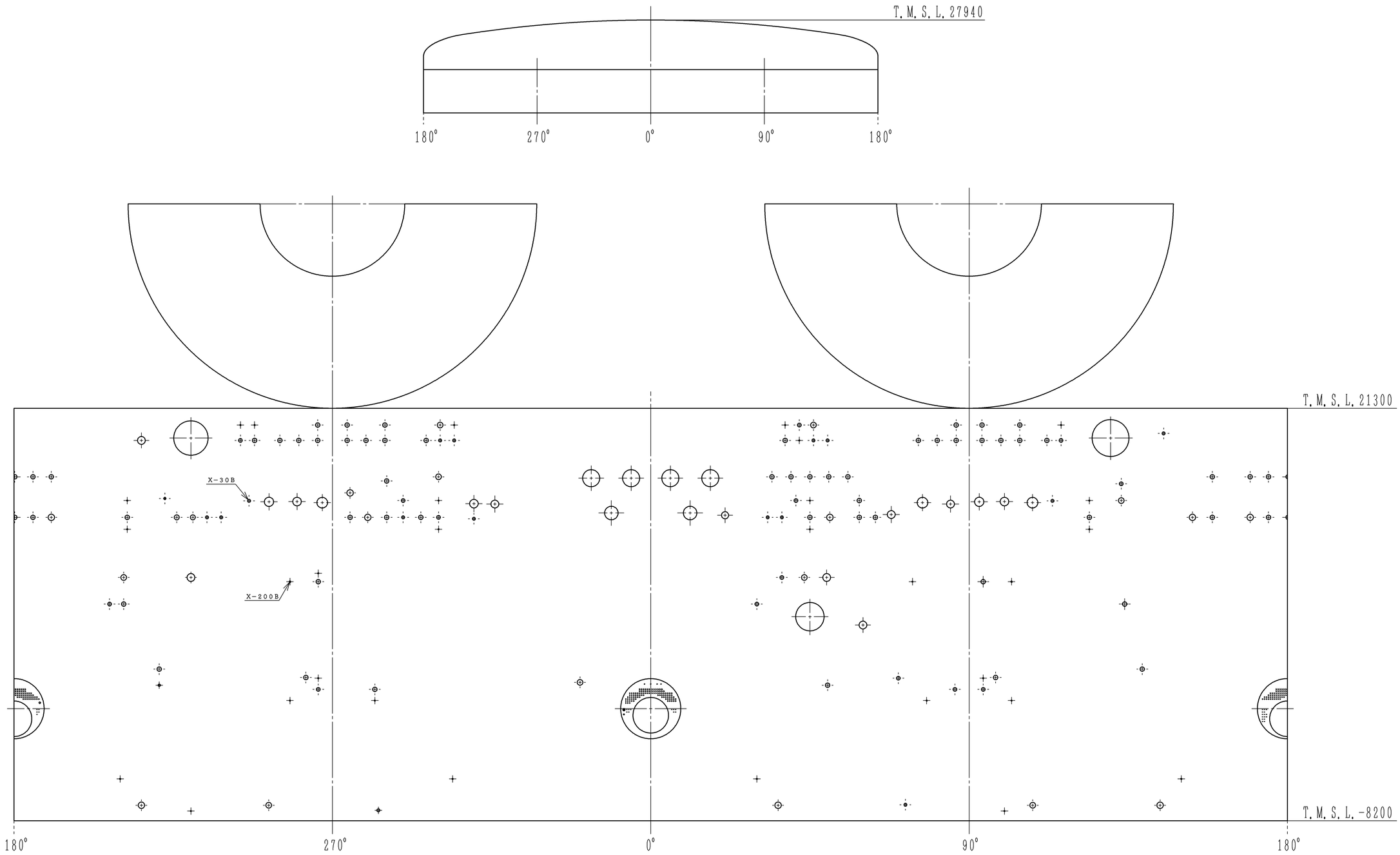

原子炉格納容器　内側展開図

注：寸法はｍｍを示す．

工事計画認可申請	第8-3-4-4-1-4図
柏崎刈羽原子力発電所第７号機	
名称	原子炉格納施設のうち圧力低減設備その他の安全設備のうち原子炉格納容器安全設備（代替格納容器スプレイ冷却系）に係る機器の配置を明示した図面（その4）
東京電力ホールディングス株式会社	

名　称	可搬型代替注水ポンプ（A-2級）（6,7号機共用）*1,*2	
	可搬型Y型ストレーナ（6,7号機共用）*3	
	ホース	可搬型代替注水ポンプ屋外用20mホース（6,7号機共用）*4
保管場所	5号機東側第二保管場所 T.M.S.L.約12000mm	

名　称	可搬型代替注水ポンプ（A-2級）（6,7号機共用）*1,*2	
	可搬型Y型ストレーナ（6,7号機共用）*3	
	ホース	可搬型代替注水ポンプ屋外用20mホース（6,7号機共用）*4
		可搬型代替注水ポンプ屋内用20mホース*5
保管場所	大湊側高台保管場所 T.M.S.L.約35000mm	

名　称	可搬型代替注水ポンプ（A-2級）（6,7号機共用）*1,*2	
	可搬型Y型ストレーナ（6,7号機共用）*3	
	ホース	可搬型代替注水ポンプ屋外用20mホース（6,7号機共用）*4
保管場所	荒浜側高台保管場所 T.M.S.L.約37000mm	

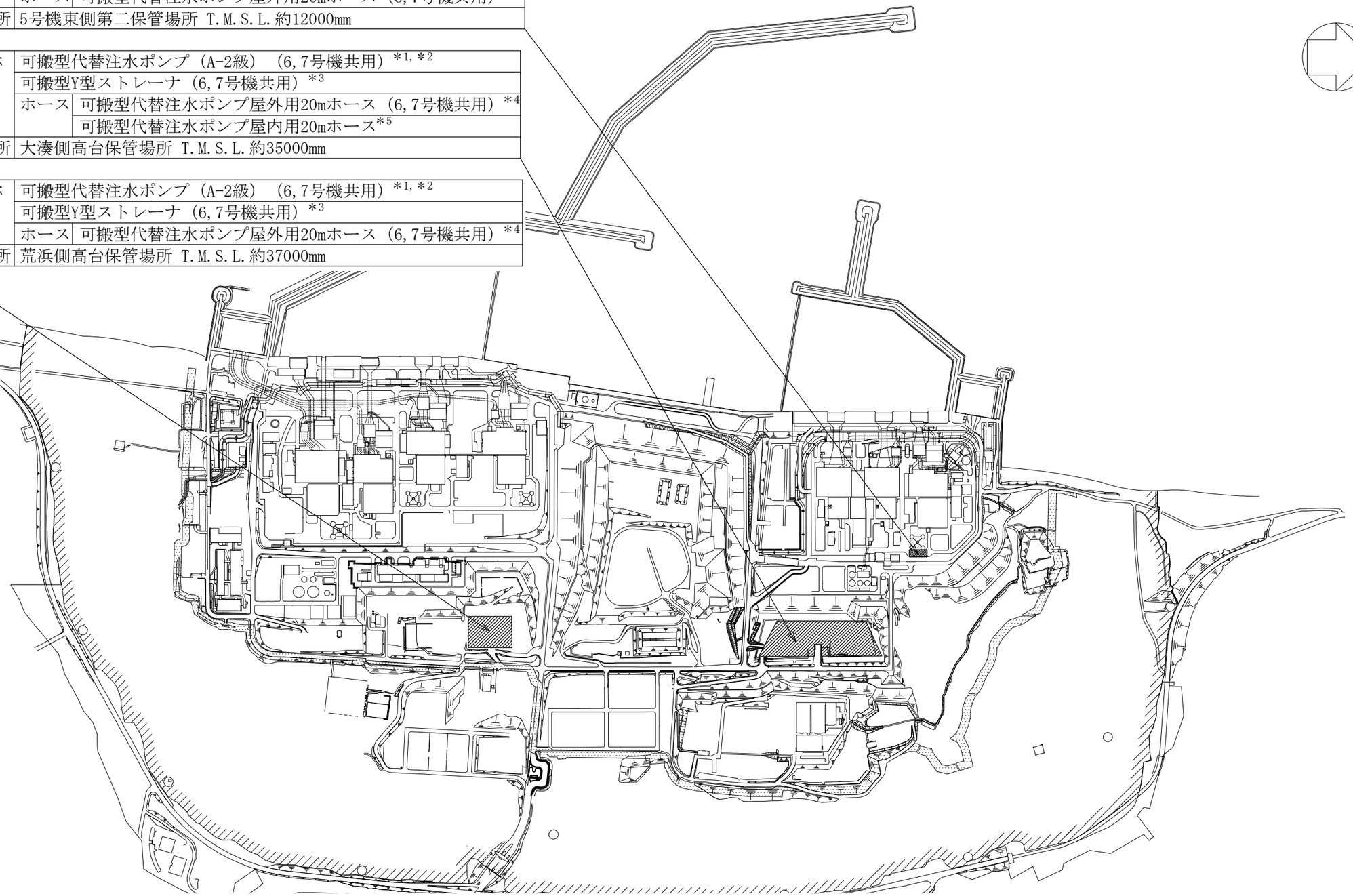

：保管場所

注記＊1 ：下記設備は，可搬型代替注水ポンプ（A-2級）の附属機器である。附属機器は「機器本体」と同一の取付箇所である。
可搬型代替注水ポンプ（A-2級）燃料タンク（6,7号機共用）

＊2 ：予備を含めた17個を荒浜側高台保管場所，大湊側高台保管場所及び5号機東側第二保管場所のうち荒浜側高台保管場所及び大湊側高台保管場所にそれぞれ6個，5号機東側第二保管場所に5個を保管する。

＊3 ：予備を含めた9個を荒浜側高台保管場所，大湊側高台保管場所及び5号機東側第二保管場所のうち荒浜側高台保管場所及び大湊側高台保管場所にそれぞれ2個，5号機東側第二保管場所に5個を保管する。

＊4 ：予備を含めた1097本を荒浜側高台保管場所，大湊側高台保管場所及び5号機東側第二保管場所のうち荒浜側高台保管場所に468本，大湊側高台保管場所に469本及び5号機東側第二保管場所に160本を保管する。

＊5 ：予備を含めた33本を原子炉建屋T.M.S.L.約23500mm，原子炉建屋T.M.S.L.約12300mm及び大湊側高台保管場所のうち原子炉建屋T.M.S.L.約12300mmに9本，原子炉建屋T.M.S.L.約23500mmに8本及び大湊側高台保管場所に16本保管する。

工事計画認可申請	第8-3-4-4-1-5図
柏崎刈羽原子力発電所第７号機	
名称	原子炉格納施設のうち圧力低減設備その他の安全設備のうち原子炉格納容器安全設備（代替格納容器スプレイ冷却系）に係る機器の配置を明示した図面（その5）
東京電力ホールディングス株式会社	

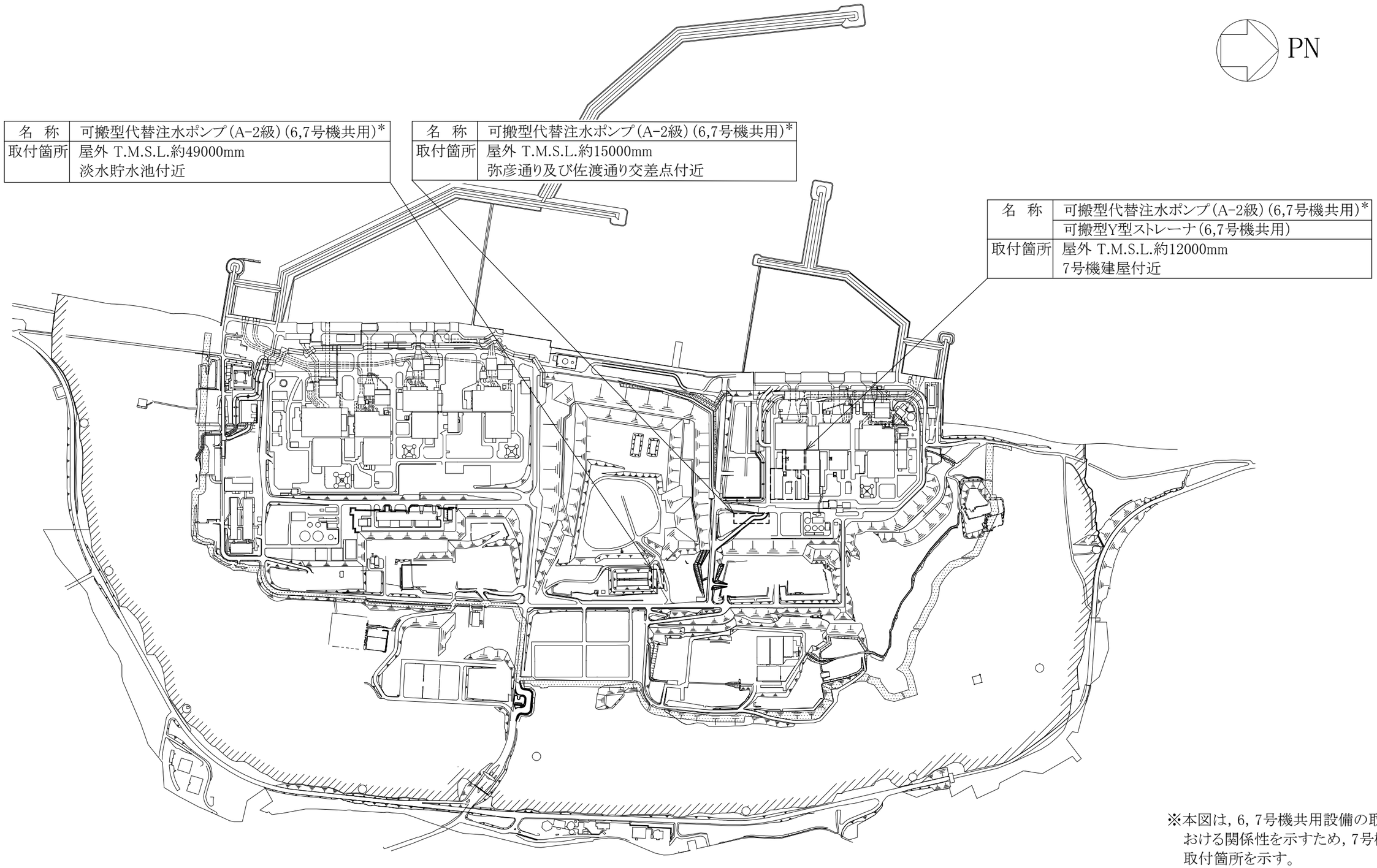

※本図は，6，7号機共用設備の取付箇所における関係性を示すため，7号機側への取付箇所を示す。

[------]:取付箇所

注記＊：下記設備は，可搬型代替注水ポンプ(A-2級)の附属機器である。附属機器は「機器本体」と同一の取付箇所である。
可搬型代替注水ポンプ(A-2級)燃料タンク(6,7号機共用)

工事計画認可申請	第8-3-4-4-1-6図
柏崎刈羽原子力発電所第７号機	
名称	原子炉格納施設のうち圧力低減設備その他の安全設備のうち原子炉格納容器安全設備(代替格納容器スプレイ冷却系)に係る機器の配置を明示した図面(その6)
東京電力ホールディングス株式会社	

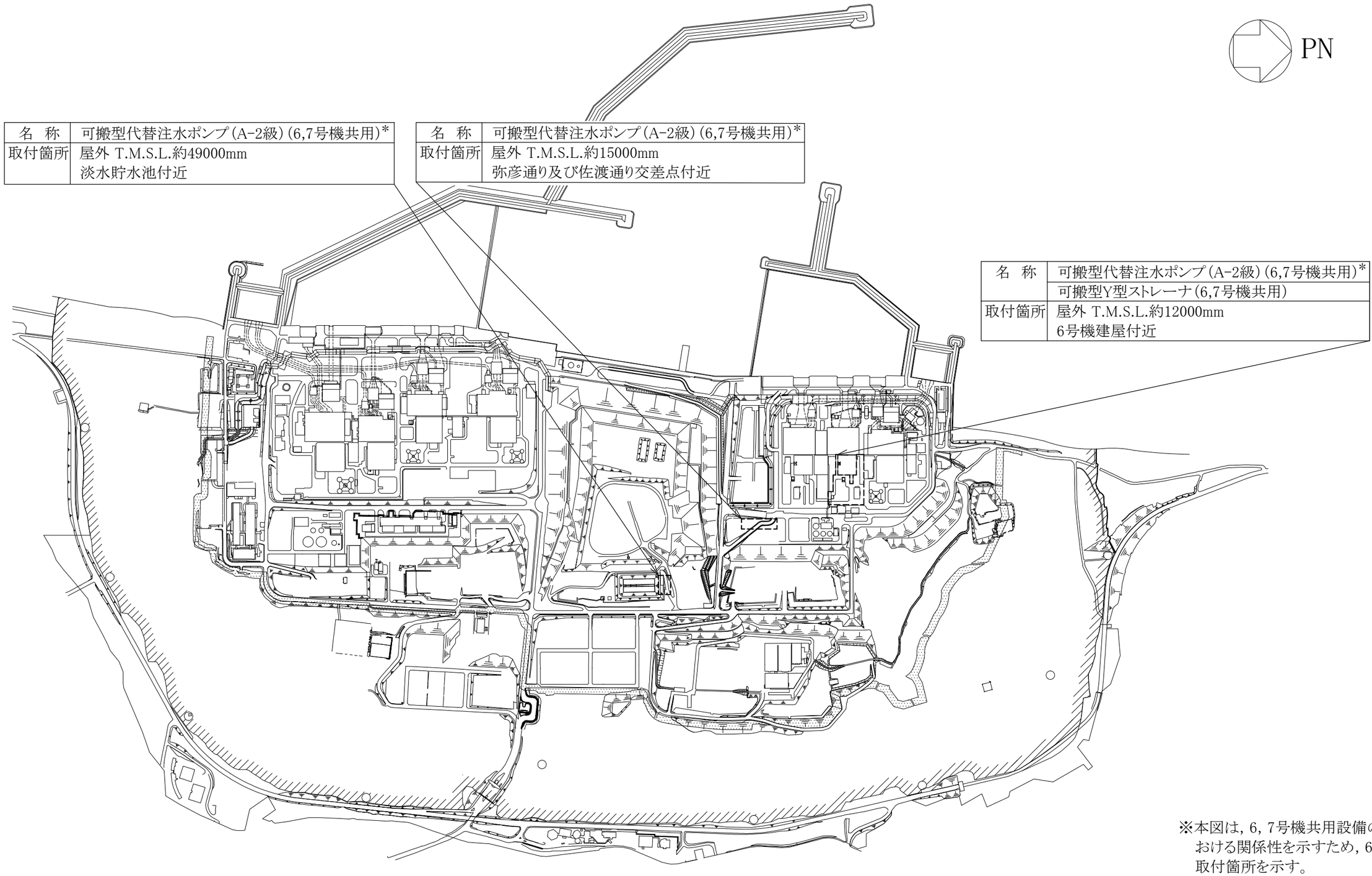

※本図は，6，7号機共用設備の取付箇所における関係性を示すため，6号機側への取付箇所を示す。

[------]:取付箇所

注記＊:下記設備は，可搬型代替注水ポンプ(A-2級)の附属機器である。附属機器は「機器本体」と同一の取付箇所である。
可搬型代替注水ポンプ(A-2級)燃料タンク(6,7号機共用)

工事計画認可申請	第8-3-4-4-1-7図
柏崎刈羽原子力発電所第７号機	
名称	原子炉格納施設のうち圧力低減設備その他の安全設備のうち原子炉格納容器安全設備(代替格納容器スプレイ冷却系)に係る機器の配置を明示した図面(その7)
東京電力ホールディングス株式会社	

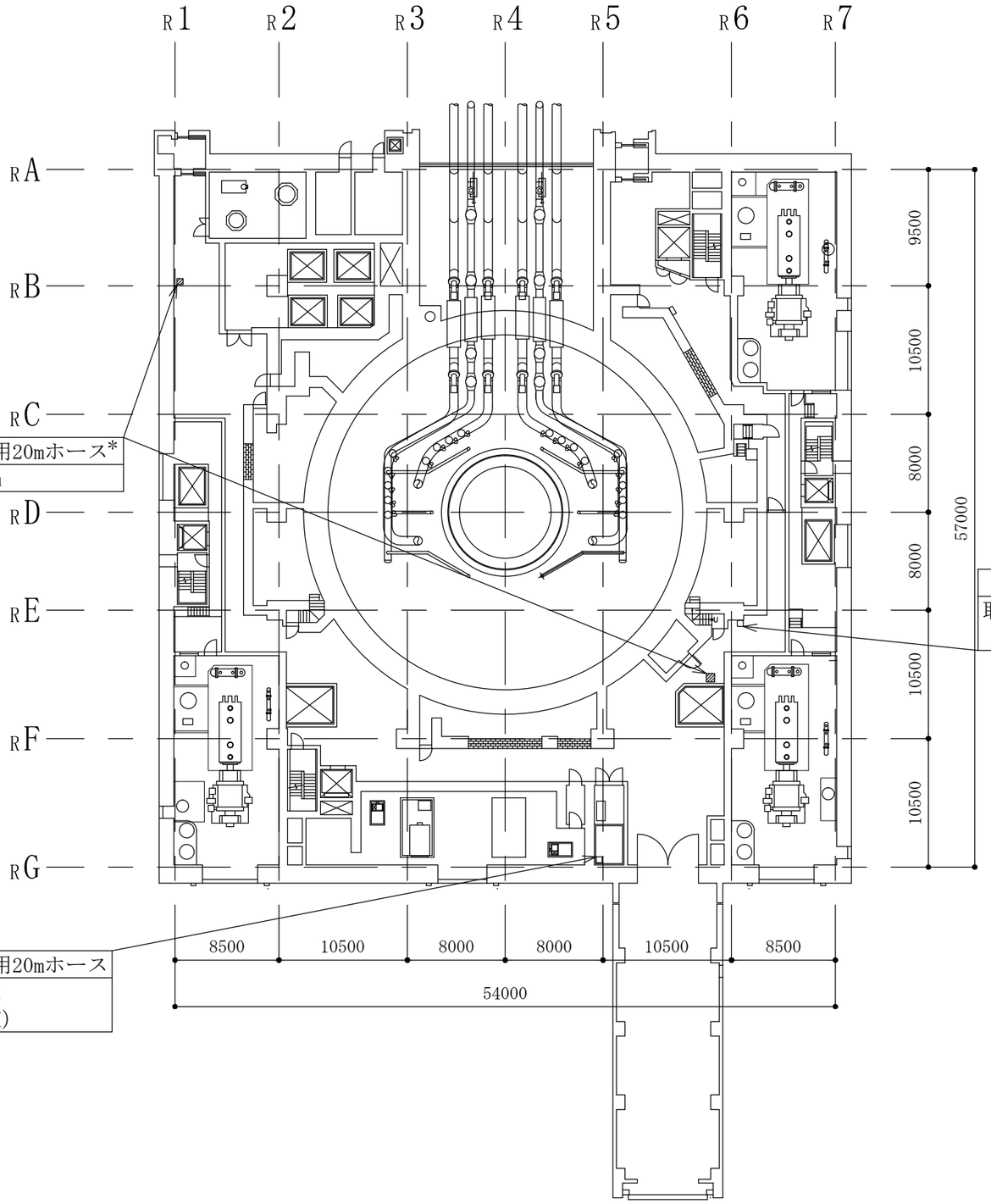

名　称	ホース	可搬型代替注水ポンプ屋内用20mホース*
保管場所	7号機原子炉建屋T.M.S.L.約12300mm	

名　称	ホース	可搬型代替注水ポンプ屋内用20mホース
取付箇所	7号機原子炉建屋T.M.S.L.約12300mm 復水補給水系可搬式接続口（屋内北）	

名　称	ホース	可搬型代替注水ポンプ屋内用20mホース
取付箇所	7号機原子炉建屋T.M.S.L.約12300mm 復水補給水系可搬式接続口（屋内東）	

原子炉建屋　T.M.S.L.12300

▨:保管場所
┌ ─ ─ ┐:取付箇所
└ ─ ─ ┘

注記＊：予備を含めた33本を原子炉建屋T.M.S.L.約23500mm，原子炉建屋T.M.S.L.約12300mm及び大湊側高台保管場所のうち原子炉建屋T.M.S.L.約12300mmに9本，原子炉建屋T.M.S.L.約23500mmに8本及び大湊側高台保管場所に16本保管する。

注：寸法はmmを示す。

工事計画認可申請	第8-3-4-4-1-8図
柏崎刈羽原子力発電所第７号機	
名称	原子炉格納施設のうち圧力低減設備その他の安全設備のうち原子炉格納容器安全設備（代替格納容器スプレイ冷却系）に係る機器の配置を明示した図面（その8）
東京電力ホールディングス株式会社	

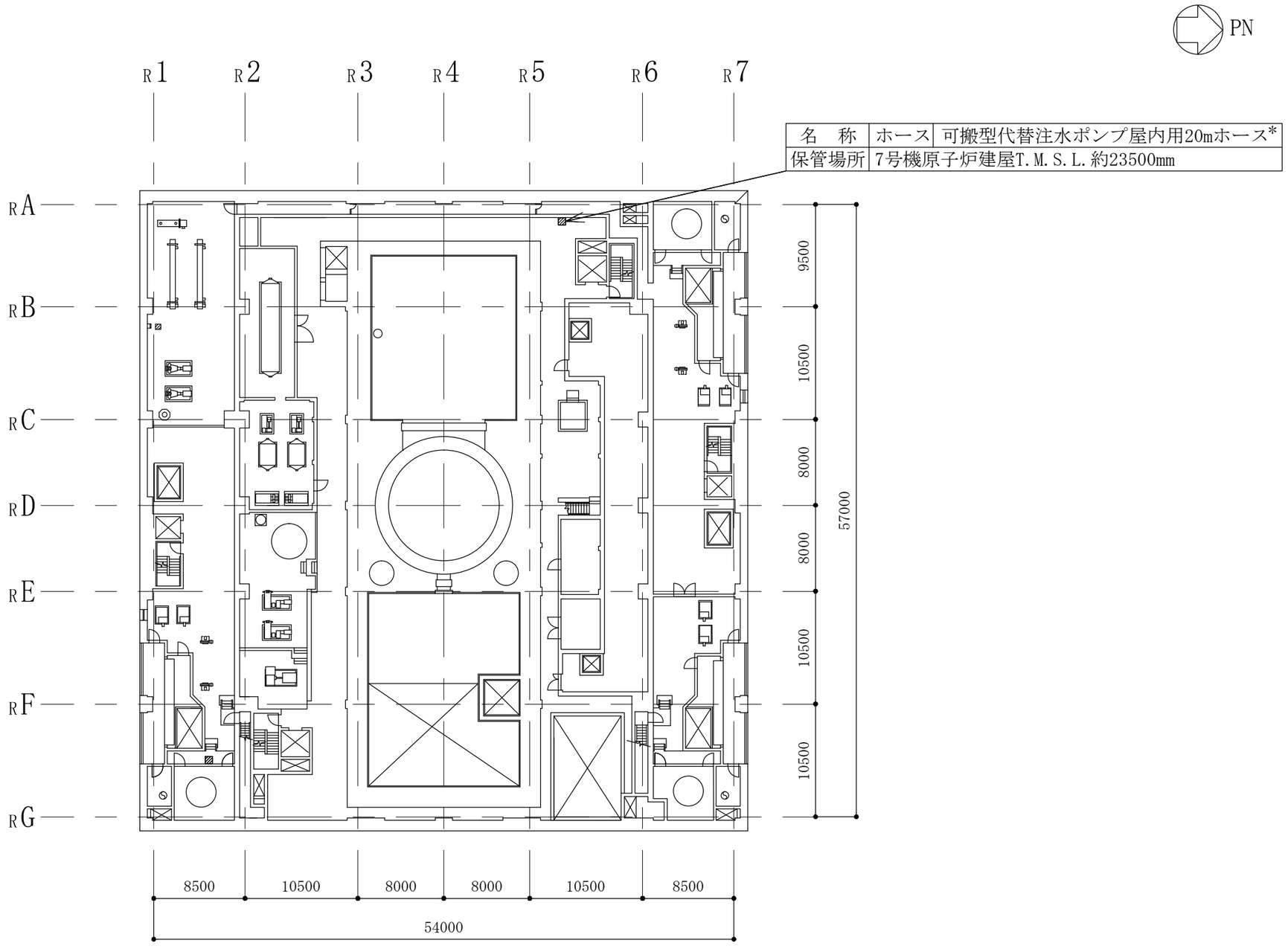

:保管場所

原子炉建屋　T.M.S.L.23500

注記＊：予備を含めた33本を原子炉建屋T.M.S.L.約23500mm，原子炉建屋T.M.S.L.約12300mm及び大湊側高台保管場所のうち原子炉建屋T.M.S.L.約12300mmに9本，原子炉建屋T.M.S.L.約23500mmに8本及び大湊側高台保管場所に16本保管する。

注：寸法はmmを示す。

工事計画認可申請	第8-3-4-4-1-9図
柏崎刈羽原子力発電所第７号機	
名称	原子炉格納施設のうち圧力低減設備その他の安全設備のうち原子炉格納容器安全設備（代替格納容器スプレイ冷却系）に係る機器の配置を明示した図面（その9）
東京電力ホールディングス株式会社	

系統番号：P13

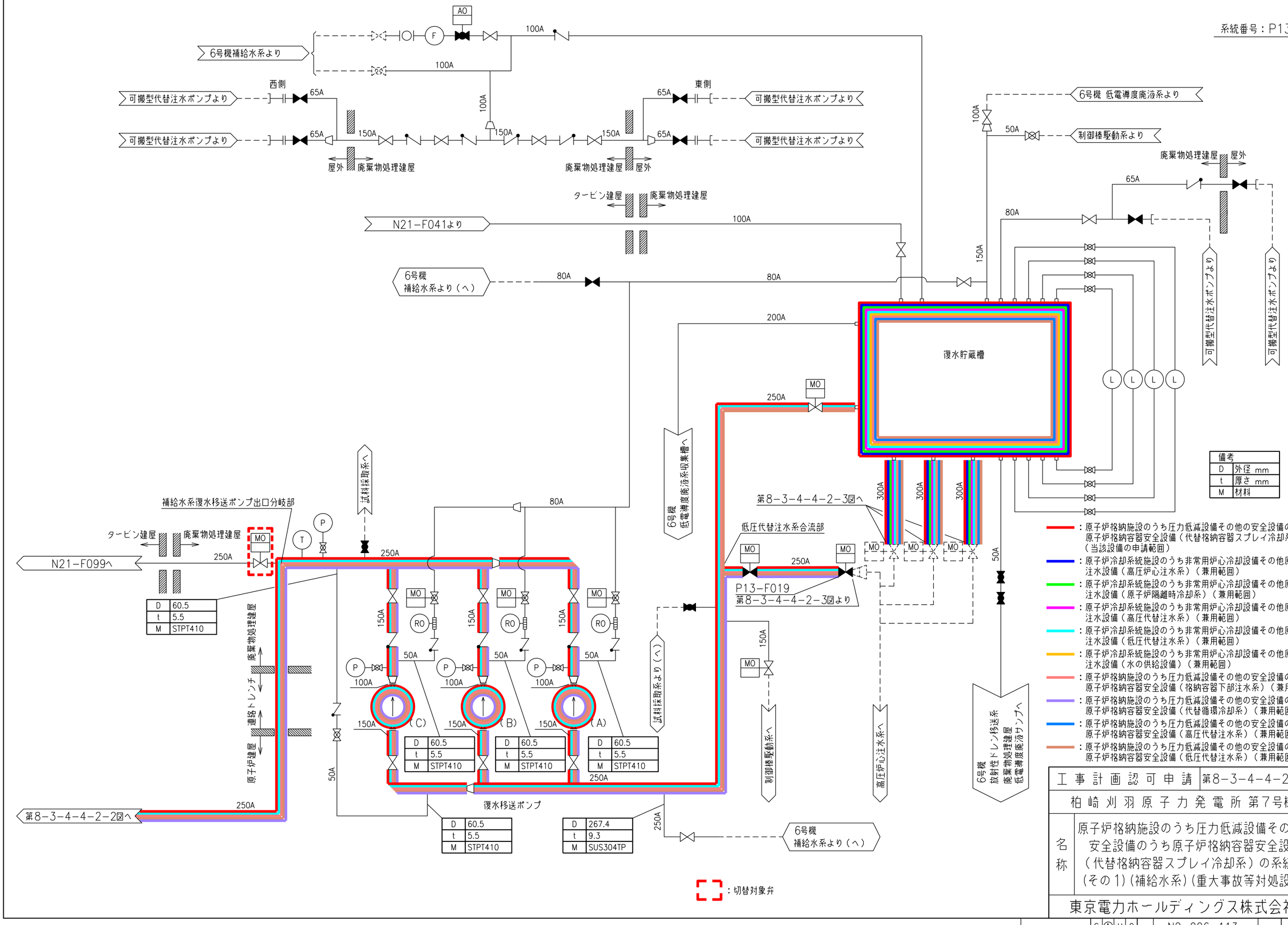

備考	
D	外径 mm
t	厚さ mm
M	材料

：原子炉格納施設のうち圧力低減設備その他の安全設備のうち原子炉格納容器安全設備（代替格納容器スプレイ冷却系）（当該設備の申請範囲）

：原子炉冷却系統施設のうち非常用炉心冷却設備その他原子炉注水設備（高圧炉心注水系）（兼用範囲）

：原子炉冷却系統施設のうち非常用炉心冷却設備その他原子炉注水設備（原子炉隔離時冷却系）（兼用範囲）

：原子炉冷却系統施設のうち非常用炉心冷却設備その他原子炉注水設備（高圧代替注水系）（兼用範囲）

：原子炉冷却系統施設のうち非常用炉心冷却設備その他原子炉注水設備（低圧代替注水系）（兼用範囲）

：原子炉冷却系統施設のうち非常用炉心冷却設備その他原子炉注水設備（水の供給設備）（兼用範囲）

：原子炉格納施設のうち圧力低減設備その他の安全設備のうち原子炉格納容器安全設備（格納容器下部注水系）（兼用範囲）

：原子炉格納施設のうち圧力低減設備その他の安全設備のうち原子炉格納容器安全設備（代替循環冷却系）（兼用範囲）

：原子炉格納施設のうち圧力低減設備その他の安全設備のうち原子炉格納容器安全設備（高圧代替注水系）（兼用範囲）

：原子炉格納施設のうち圧力低減設備その他の安全設備のうち原子炉格納容器安全設備（低圧代替注水系）（兼用範囲）

工事計画認可申請	第8-3-4-4-2-1図
柏崎刈羽原子力発電所第7号機	
名称	原子炉格納施設のうち圧力低減設備その他の安全設備のうち原子炉格納容器安全設備（代替格納容器スプレイ冷却系）の系統図（その1）（補給水系）（重大事故等対処設備）
東京電力ホールディングス株式会社	

系統番号：P13

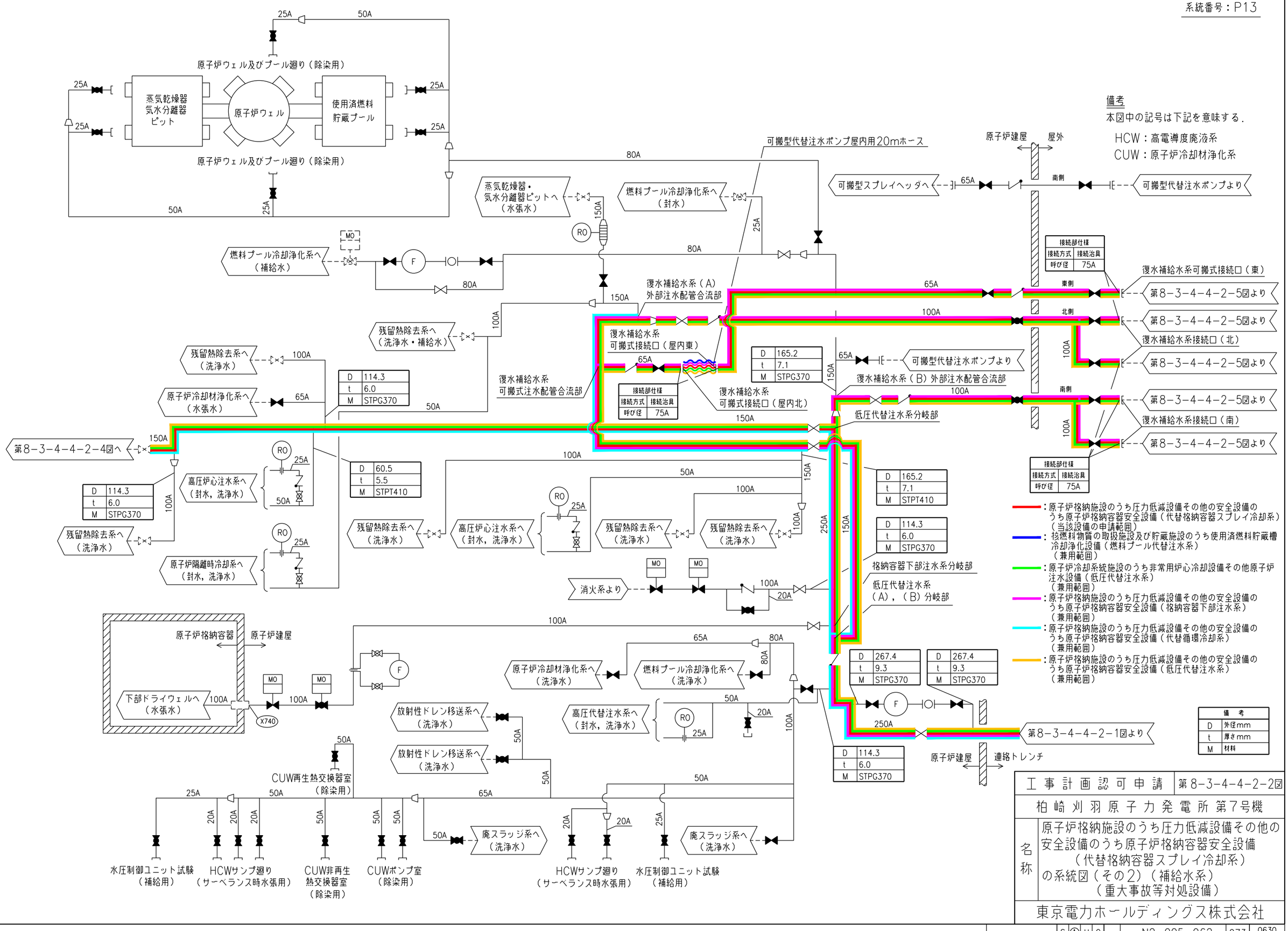

備考

本図中の記号は下記を意味する．

HCW：高電導度廃液系

CUW：原子炉冷却材浄化系

：原子炉格納施設のうち圧力低減設備その他の安全設備のうち原子炉格納容器安全設備（代替格納容器スプレイ冷却系）（当該設備の申請範囲）

：核燃料物質の取扱施設及び貯蔵施設のうち使用済燃料貯蔵槽冷却浄化設備（燃料プール代替注水系）（兼用範囲）

：原子炉冷却系統施設のうち非常用炉心冷却設備その他原子炉注水設備（低圧代替注水系）（兼用範囲）

：原子炉格納施設のうち圧力低減設備その他の安全設備のうち原子炉格納容器安全設備（格納容器下部注水系）（兼用範囲）

：原子炉格納施設のうち圧力低減設備その他の安全設備のうち原子炉格納容器安全設備（代替循環冷却系）（兼用範囲）

：原子炉格納施設のうち圧力低減設備その他の安全設備のうち原子炉格納容器安全設備（低圧代替注水系）（兼用範囲）

備考
D 外径mm
t 厚さmm
M 材料

工事計画認可申請	第8-3-4-4-2-2図
柏崎刈羽原子力発電所第7号機	
名称	原子炉格納施設のうち圧力低減設備その他の安全設備のうち原子炉格納容器安全設備（代替格納容器スプレイ冷却系）の系統図（その2）（補給水系）（重大事故等対処設備）
東京電力ホールディングス株式会社	

系統番号：E22

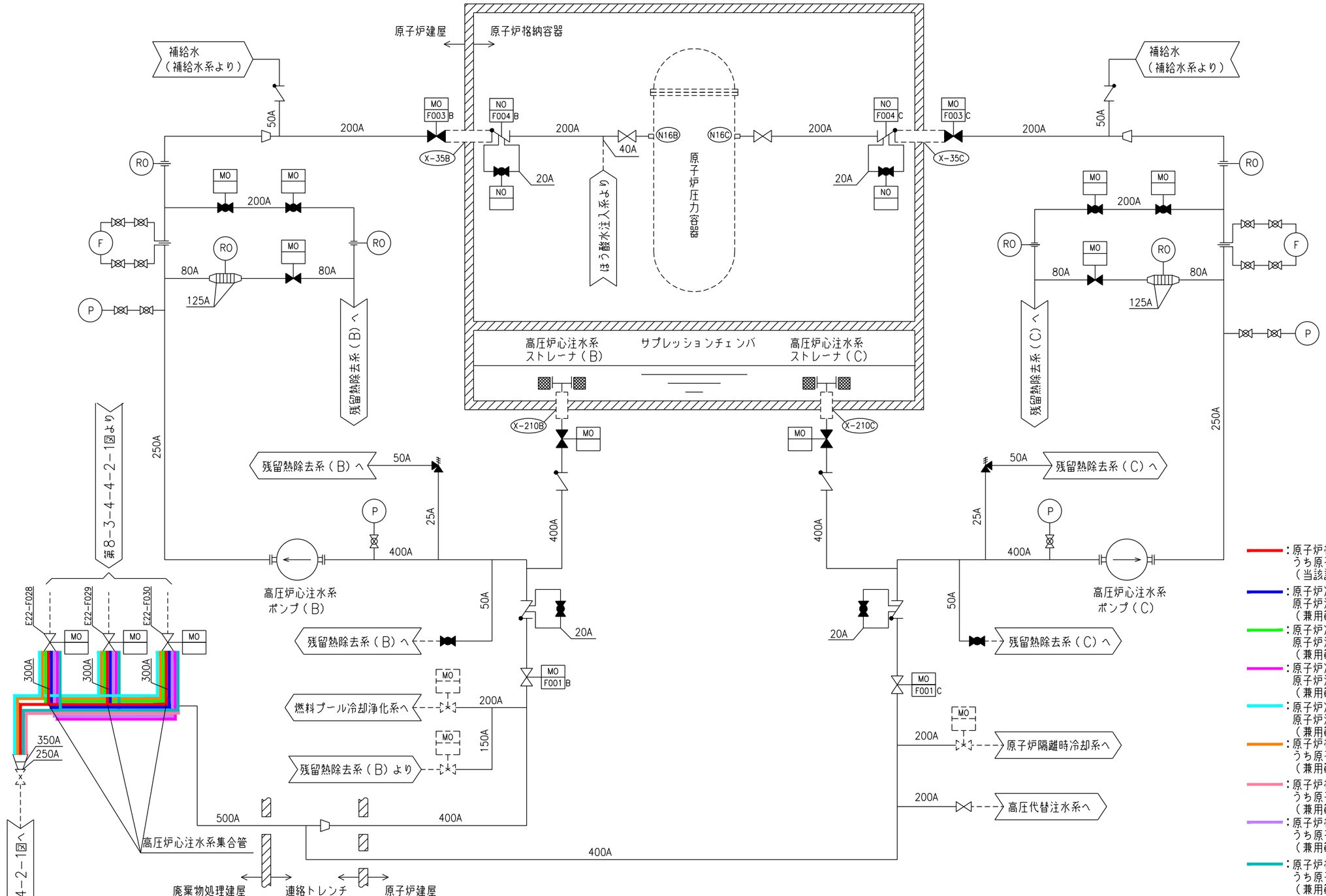

：原子炉格納施設のうち圧力低減設備その他の安全設備のうち原子炉格納容器安全設備（代替格納容器スプレイ冷却系）（当該設備の申請範囲）

：原子炉冷却系統施設のうち非常用炉心冷却設備その他原子炉注水設備（高圧炉心注水系）（兼用範囲）

：原子炉冷却系統施設のうち非常用炉心冷却設備その他原子炉注水設備（原子炉隔離時冷却系）（兼用範囲）

：原子炉冷却系統施設のうち非常用炉心冷却設備その他原子炉注水設備（高圧代替注水系）（兼用範囲）

：原子炉冷却系統施設のうち非常用炉心冷却設備その他原子炉注水設備（低圧代替注水系）（兼用範囲）

：原子炉格納施設のうち圧力低減設備その他の安全設備のうち原子炉格納容器安全設備（格納容器下部注水系）（兼用範囲）

：原子炉格納施設のうち圧力低減設備その他の安全設備のうち原子炉格納容器安全設備（代替循環冷却系）（兼用範囲）

：原子炉格納施設のうち圧力低減設備その他の安全設備のうち原子炉格納容器安全設備（高圧代替注水系）（兼用範囲）

：原子炉格納施設のうち圧力低減設備その他の安全設備のうち原子炉格納容器安全設備（低圧代替注水系）（兼用範囲）

工事計画認可申請	第8-3-4-4-2-3図
柏崎刈羽原子力発電所第7号機	
名称	原子炉格納施設のうち圧力低減設備その他の安全設備のうち原子炉格納容器安全設備（代替格納容器スプレイ冷却系）の系統図（その3）（高圧炉心注水系）（重大事故等対処設備）
東京電力ホールディングス株式会社	

N2-005-963

系統番号：E11

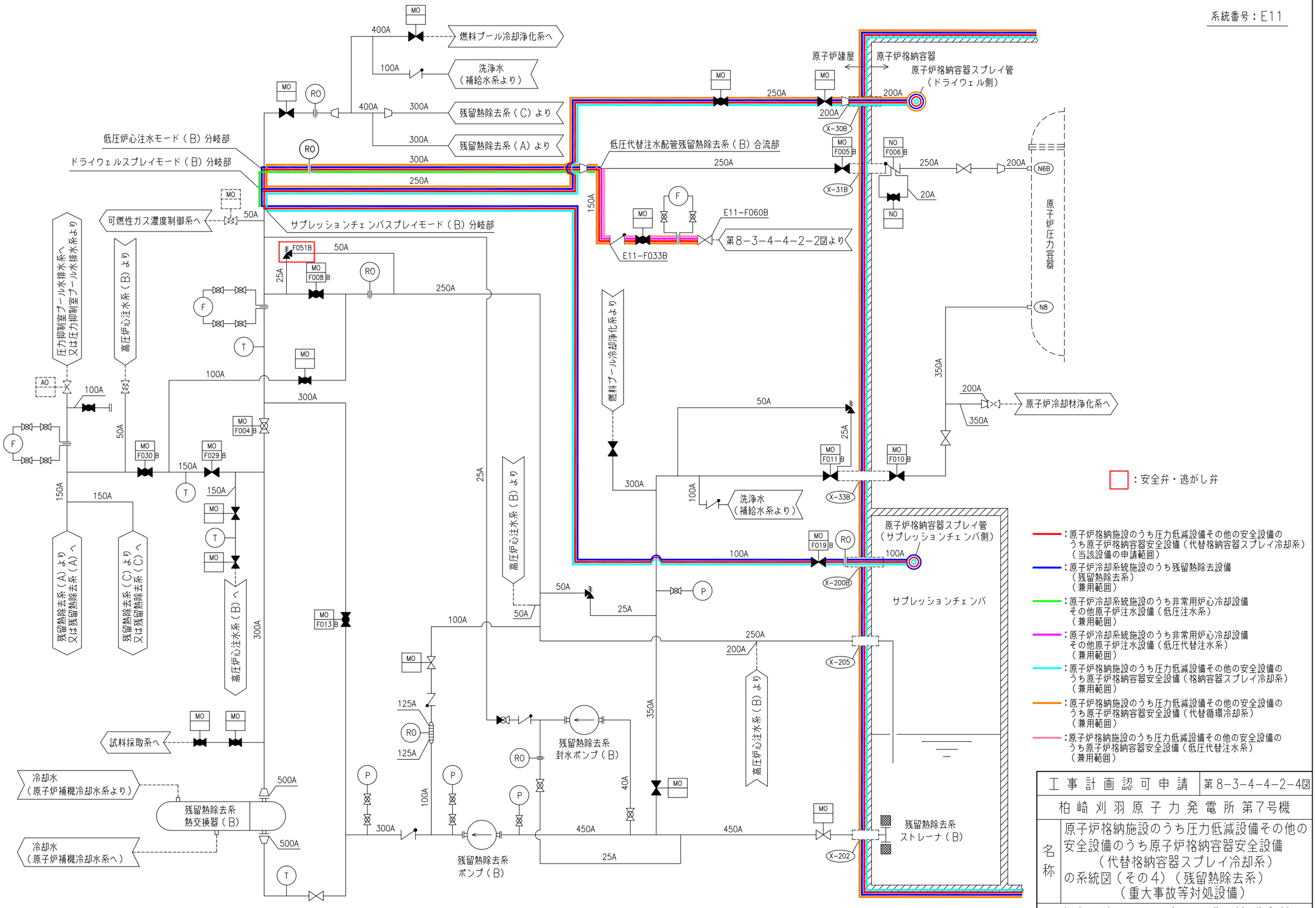

工事計画認可申請	第8-3-4-4-2-4図
柏崎刈羽原子力発電所第7号機	
名称	原子炉格納施設のうち圧力低減設備その他の安全設備のうち原子炉格納容器安全設備（代替格納容器スプレイ冷却系）の系統図（その4）（残留熱除去系）（重大事故等対処設備）
東京電力ホールディングス株式会社	

S Ⓐ H G　N2-005-963　070　8X12

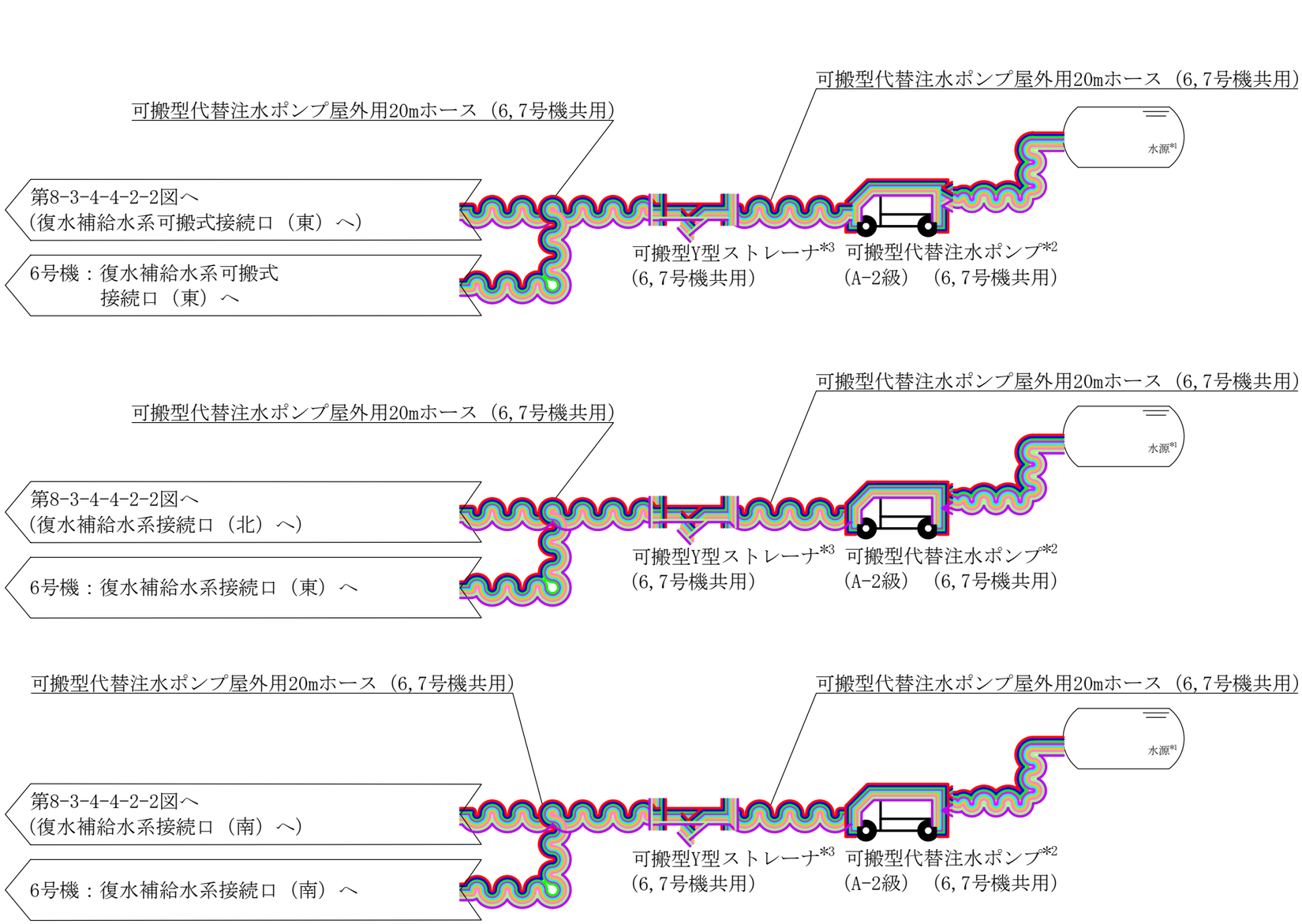

:原子炉格納施設のうち圧力低減設備その他の安全設備のうち原子炉格納容器安全設備（代替格納容器スプレイ冷却系）
（当該設備の申請範囲）

:核燃料物質の取扱施設及び貯蔵施設のうち使用済燃料貯蔵槽冷却浄化設備（燃料プール代替注水系）
（兼用範囲）

:原子炉冷却系統施設のうち残留熱除去設備
（格納容器圧力逃がし装置）
（兼用範囲）

:原子炉冷却系統施設のうち非常用炉心冷却設備
その他原子炉注水設備（低圧代替注水系）
（兼用範囲）

:原子炉冷却系統施設のうち非常用炉心冷却設備
その他原子炉注水設備（水の供給設備）
（兼用範囲）

:原子炉格納施設のうち圧力低減設備その他の安全設備のうち原子炉格納容器安全設備（格納容器下部注水系）
（兼用範囲）

:原子炉格納施設のうち圧力低減設備その他の安全設備のうち原子炉格納安全設備（低圧代替注水系）
（兼用範囲）

:原子炉格納施設のうち圧力低減設備その他の安全設備のうち放射性物質濃度制御設備及び可燃性ガス濃度制御設備並びに格納容器再循環設備（格納容器圧力逃がし装置）
（兼用範囲）

:原子炉格納施設のうち圧力低減設備その他の安全設備のうち圧力逃がし装置（格納容器圧力逃がし装置）
（兼用範囲）

注記＊1：防火水槽又は淡水貯水池を示す。
＊2：可搬型代替注水ポンプ（A-2級）（6,7号機共用）について，同一の機器を示す。
＊3：可搬型Y型ストレーナ（6,7号機共用）について，同一の機器を示す。

工事計画認可申請	第8-3-4-4-2-5図
柏崎刈羽原子力発電所第７号機	
名称	原子炉格納施設のうち圧力低減設備その他の安全設備のうち原子炉格納容器安全設備（代替格納容器スプレイ冷却系）の系統図（その5）（代替給水設備）（重大事故等対処設備）
東京電力ホールディングス株式会社	

8.3.4.5　原子炉建屋放水設備

名　称	大容量送水車（原子炉建屋放水設備用）（6,7号機共用）*1,*2	
	泡原液搬送車（6,7号機共用）*3	
	放水砲（6,7号機共用）*4	
	ホース	大容量送水車（原子炉建屋放水設備用）吸込20mホース（6,7号機共用）*5
		大容量送水車吐出放水砲用5m,10m,50mホース（6,7号機共用）*6
保管場所	大湊側高台保管場所 T.M.S.L.約35000mm	

名　称	大容量送水車（原子炉建屋放水設備用）（6,7号機共用）*1,*2	
	泡原液搬送車（6,7号機共用）*3	
	放水砲（6,7号機共用）*4	
	ホース	大容量送水車（原子炉建屋放水設備用）吸込20mホース（6,7号機共用）*5
		大容量送水車吐出放水砲用5m,10m,50mホース（6,7号機共用）*6
保管場所	荒浜側高台保管場所 T.M.S.L.約37000mm	

PN

：保管場所

注記＊1：下記設備は，大容量送水車の附属機器である。附属機器は「機器本体」と同一の取付箇所である。
大容量送水車（原子炉建屋放水設備用）燃料タンク（6,7号機共用）

＊2：大容量送水車（原子炉建屋放水設備用）及び大容量送水車（熱交換器ユニット用）の予備を荒浜側高台保管場所及び大湊側高台保管場所にそれぞれ1個ずつ保管する。

＊3：荒浜側高台保管場所及び大湊側高台保管場所にそれぞれ1個ずつ保管する。

＊4：荒浜側高台保管場所及び大湊側高台保管場所にそれぞれ1台ずつ保管する。

＊5：大容量送水車（原子炉建屋放水設備用）吸込20mホース及び大容量送水車（熱交換器ユニット用）吸込20mホースの予備を荒浜側高台保管場所及び大湊側高台保管場所にそれぞれ4本ずつ保管する。

＊6：予備を含めた34本を荒浜側高台保管場所及び大湊側高台保管場所のうち荒浜側高台保管場所に31本，大湊側高台保管場所に3本を保管する。

工事計画認可申請	第8-3-4-5-1-1図
柏崎刈羽原子力発電所第７号機	
名称	原子炉格納施設のうち圧力低減設備その他の安全設備のうち原子炉格納容器安全設備（原子炉建屋放水設備）に係る機器の配置を明示した図面（その1）
東京電力ホールディングス株式会社	

PN

名　称	大容量送水車（原子炉建屋放水設備用）（6,7号機共用）*	ホース（給水側）	大容量送水車（原子炉建屋放水設備用）吸込20mホース(6,7号機共用)
取付箇所	屋外 T.M.S.L.約12000mm 取水路付近	屋外 T.M.S.L.約12000mm 海～大容量送水車（原子炉建屋放水設備用）	

名　称	放水砲（6,7号機共用）
	泡原液搬送車（6,7号機共用）
取付箇所	屋外 T.M.S.L.約12000mm 7号機建屋付近

名　称	ホース（送水側）	大容量送水車吐出放水砲用5m,10m,50mホース(6,7号機共用)
取付箇所	屋外 T.M.S.L.約12000mm 大容量送水車（原子炉建屋放水設備用）～放水砲（6,7号機共用）	

※本図は，6,7号機共用設備の取付箇所における関係性を示すため，7号機側への取付箇所を示す。

[------]：取付箇所

注記＊：下記設備は，大容量送水車の附属機器である。附属機器は「機器本体」と同一の取付箇所である。
大容量送水車（原子炉建屋放水設備用）燃料タンク（6,7号機共用）

工事計画認可申請	第8-3-4-5-1-2図
柏崎刈羽原子力発電所第７号機	
名称	原子炉格納施設のうち圧力低減設備その他の安全設備のうち原子炉格納容器安全設備（原子炉建屋放水設備）に係る機器の配置を明示した図面（その2）
東京電力ホールディングス株式会社	

PN

名　称	大容量送水車（原子炉建屋放水設備用）（6,7号機共用）*	ホース（給水側）	大容量送水車（原子炉建屋放水設備用）吸込20mホース(6,7号機共用)
取付箇所	屋外 T.M.S.L.約12000mm 取水路付近	屋外 T.M.S.L.約12000mm 海～大容量送水車（原子炉建屋放水設備用）	

名　称	放水砲（6,7号機共用）
	泡原液搬送車（6,7号機共用）
取付箇所	屋外 T.M.S.L.約12000mm 6号機建屋付近

名　称	ホース（送水側）	大容量送水車吐出放水砲用5m,10m,50mホース(6,7号機共用)
取付箇所	屋外 T.M.S.L.約12000mm 大容量送水車（原子炉建屋放水設備用）～放水砲（6,7号機共用）	

※本図は，6,7号機共用設備の取付箇所における関係性を示すため，6号機側への取付箇所を示す。

[------]：取付箇所

注記＊：下記設備は，大容量送水車の附属機器である。附属機器は「機器本体」と同一の取付箇所である。
大容量送水車（原子炉建屋放水設備用）燃料タンク（6,7号機共用）

工事計画認可申請	第8-3-4-5-1-3図
柏崎刈羽原子力発電所第７号機	
名称	原子炉格納施設のうち圧力低減設備その他の安全設備のうち原子炉格納容器安全設備（原子炉建屋放水設備）に係る機器の配置を明示した図面（その3）
東京電力ホールディングス株式会社	

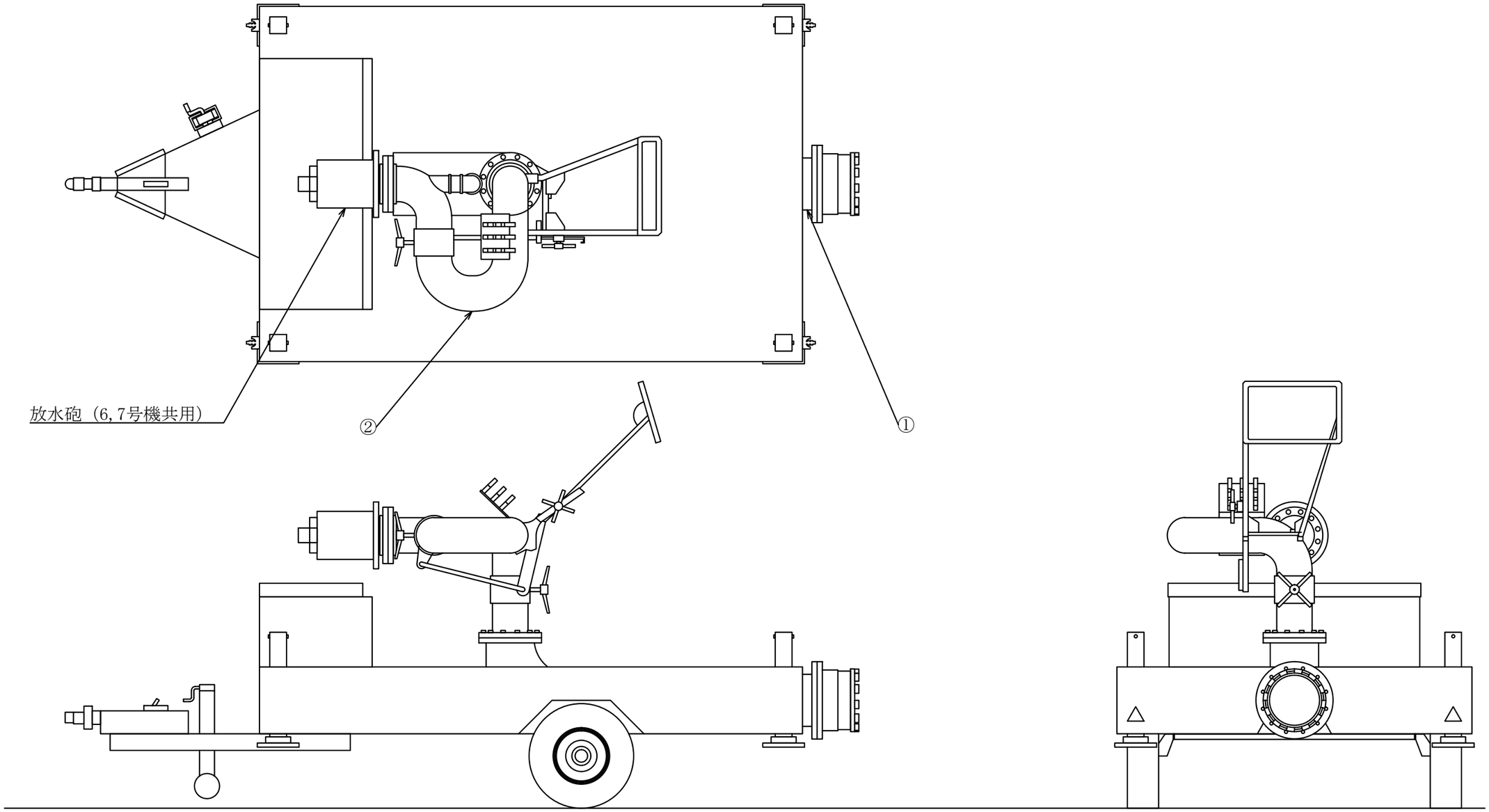

注：図中の丸番号は別紙1のNO.を示す。　　屋外

工事計画認可申請	第8-3-4-5-2-1図
柏崎刈羽原子力発電所第７号機	
名称	原子炉格納施設のうち圧力低減設備その他の安全設備のうち原子炉格納容器安全設備（原子炉建屋放水設備）に係る主配管の配置を明示した図面
東京電力ホールディングス株式会社	

第 8-3-4-5-2-1 図　原子炉格納施設のうち圧力低減設備その他の安全設備のうち原子炉格納容器安全設備（原子炉建屋放水設備）に係る主配管の配置を明示した図面　別紙 1

工事計画抜粋

変更前								変更後								NO. *5
名称	最高使用圧力 (MPa)	最高使用温度 (℃)	外径 (mm)	厚さ (mm)	材料	個数	取付箇所	名称	最高使用圧力 (MPa)	最高使用温度 (℃)	外径 (mm)	厚さ (mm)	材料	個数	取付箇所	
原子炉建屋放水設備	—							原子炉建屋放水設備	*1 放水砲（6,7 号機共用）	0.9*2	□*2	□*3	□*4	□	1(予備 1)	保管場所： 荒浜側高台保管場所 T.M.S.L.約 37000mm 及び 大湊側高台保管場所 T.M.S.L.約 35000mm 上記 2 箇所にそれぞれ 1 台ずつ保管する。	1
											□*3					取付箇所： 【6 号機】1 台 屋外　T.M.S.L.約 12000mm 6 号機建屋付近 【7 号機】1 台 屋外　T.M.S.L.約 12000mm 7 号機建屋付近	2

注記＊1 ：核燃料物質の取扱施設及び貯蔵施設のうち使用済燃料貯蔵槽冷却浄化設備（原子炉建屋放水設備）と兼用。

＊2 ：重大事故等時における使用時の値。

＊3 ：公称値を示す。

＊4 ：メーカ仕様によるものとし，完成品として一般産業品の規格及び基準に適合するものであって，使用材料の特性を踏まえた上で，重大事故等時における使用圧力及び使用温度が負荷された状態において強度が確保できるものを使用する。

＊5 ：第 8-3-4-5-2-1 図　原子炉格納施設のうち圧力低減設備その他の安全設備のうち原子炉格納容器安全設備（原子炉建屋放水設備）に係る主配管の配置を明示した図面に記載の丸番号を示す。

第 8-3-4-5-2-1 図　原子炉格納施設のうち圧力低減設備その他の安全設備のうち原子炉格納容器安全設備（原子炉建屋放水設備）に係る主配管の配置を明示した図面　別紙 2

工事計画記載の公称値の許容範囲

［主配管］

主要寸法 (mm)		許容範囲	根　　拠
外径	[redacted]	[redacted] mm	製造能力，製造実績を考慮したメーカ基準
	[redacted]	[redacted] mm	同上

注：主要寸法は，工事計画記載の公称値

K7 ① 8-3-4-5-2-1 R1E

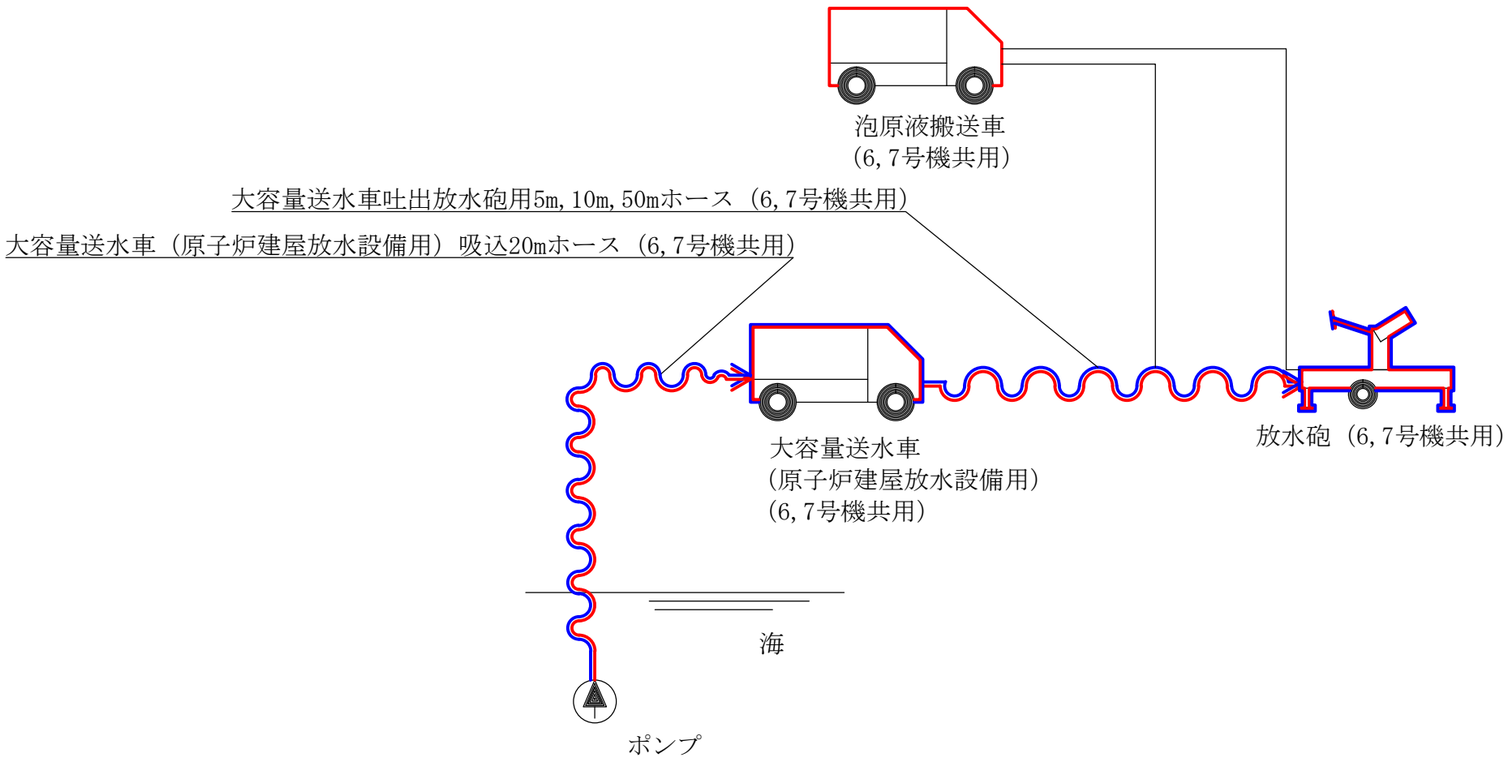

：原子炉格納施設のうち圧力低減設備その他の安全設備のうち原子炉格納容器安全設備（原子炉建屋放水設備）（当該設備の申請範囲）

：核燃料物質の取扱施設及び貯蔵施設のうち使用済燃料貯蔵槽冷却浄化設備（原子炉建屋放水設備）（兼用範囲）

工事計画認可申請	第8-3-4-5-3-1図
柏崎刈羽原子力発電所第７号機	
名称	原子炉格納施設のうち圧力低減設備その他の安全設備のうち原子炉格納容器安全設備（原子炉建屋放水設備）の系統図（重大事故等対処設備）
東京電力ホールディングス株式会社	

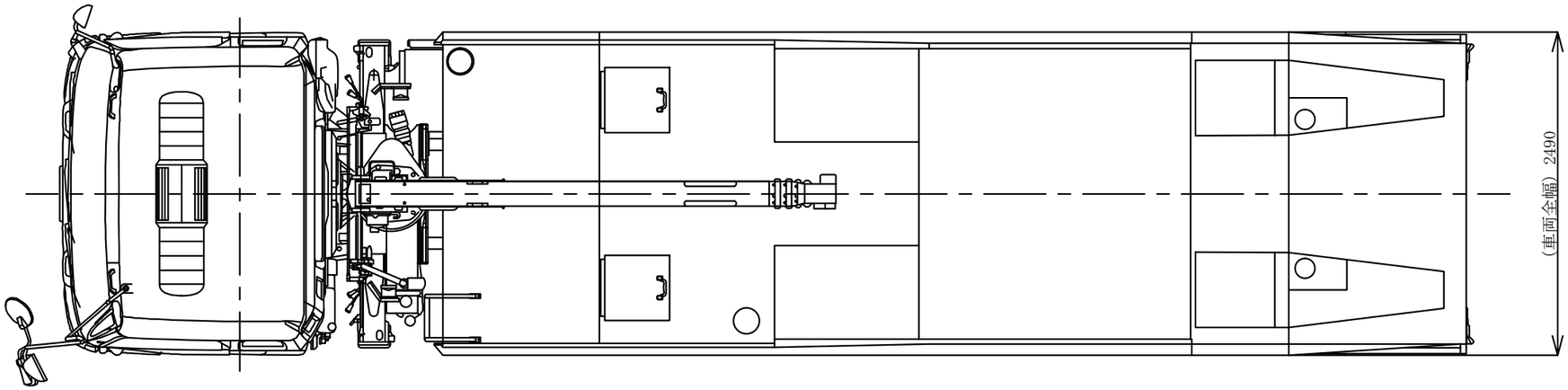

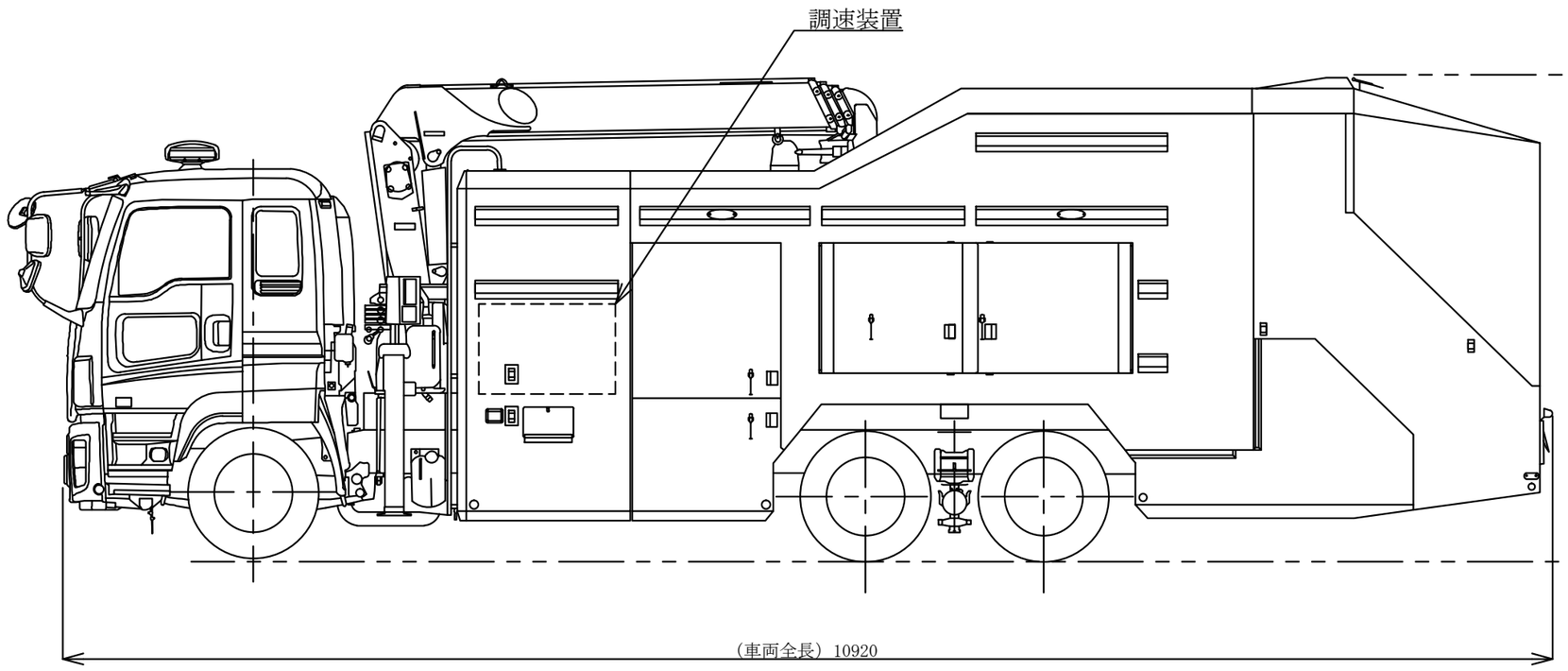

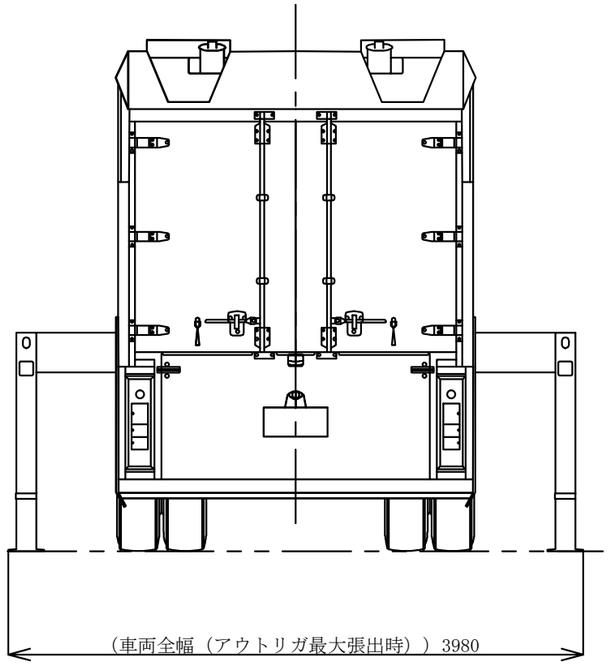

注1：寸法はmmを示す。
注2：特記なき寸法は公称値を示す。
※6,7号機共用

工事計画認可申請	第8-3-4-5-4-1図
柏崎刈羽原子力発電所第７号機	
名称	原子炉格納施設のうち圧力低減設備その他の安全設備のうち原子炉格納容器安全設備（原子炉建屋放水設備）の構造図 大容量送水車（原子炉建屋放水設備用） （その1）
東京電力ホールディングス株式会社	

1	ケーシング	1	□
番号	品　名	個数	材　料
部　品　表			

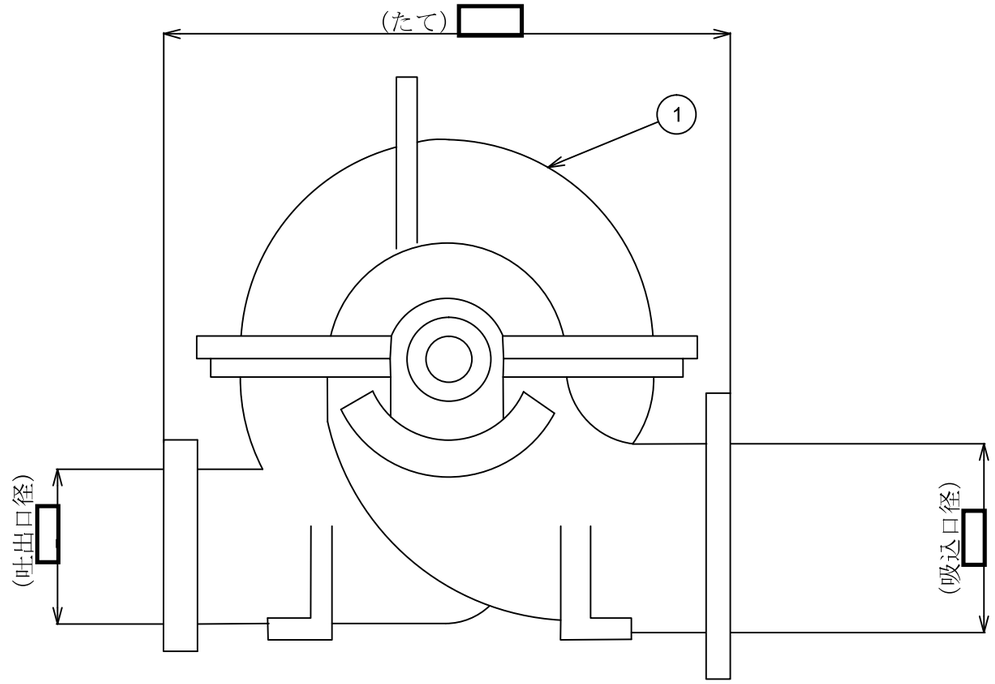

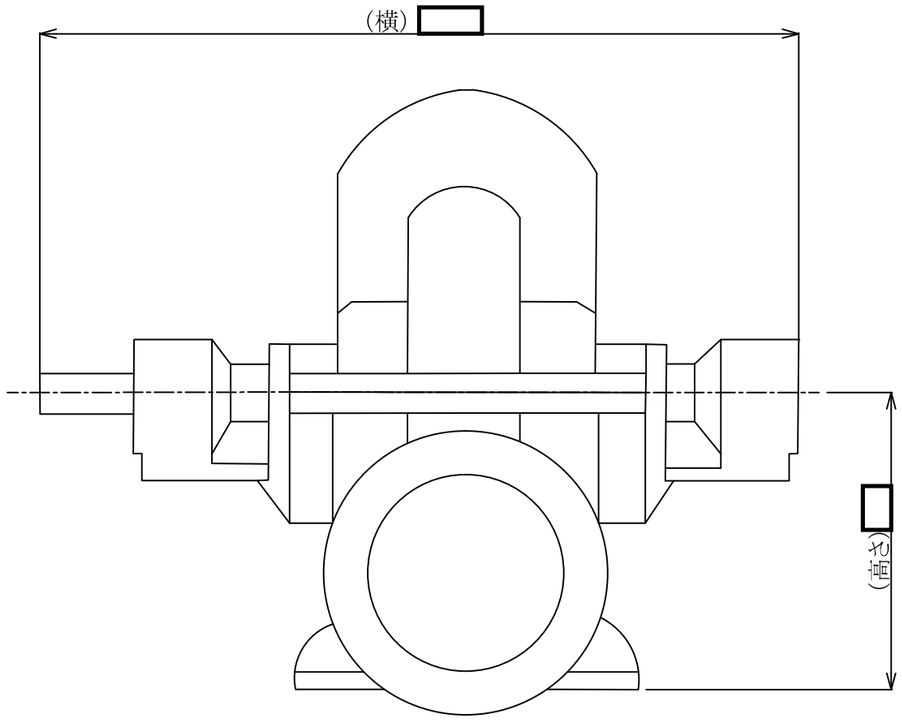

注1：寸法はmmを示す。
注2：特記なき寸法は公称値を示す。
※6,7号機共用

工事計画認可申請	第8-3-4-5-4-2図
柏崎刈羽原子力発電所第７号機	
名称	原子炉格納施設のうち圧力低減設備その他の安全設備のうち原子炉格納容器安全設備（原子炉建屋放水設備）の構造図 大容量送水車（原子炉建屋放水設備用） （その2）
東京電力ホールディングス株式会社	

第 8-3-4-5-4-1～2 図　原子炉格納施設のうち圧力低減設備その他の安全設備のうち原子炉格納容器安全設備（原子炉建屋放水設備）の構造図　大容量送水車（原子炉建屋放水設備用）　別紙

工事計画記載の公称値の許容範囲

［大容量送水車（原子炉建屋放水設備用）］

主要寸法 (mm)		許容範囲	根　　拠
吸込口径	[redacted]	[redacted] mm	製造能力，製造実績を考慮したメーカ基準
吐出口径	[redacted]	[redacted] mm	同上
たて	[redacted]	[redacted] mm	同上
横	[redacted]	[redacted] mm	同上
高さ	[redacted]	[redacted] mm	同上
車両全長	10920	―	概略寸法のため規定しない
車両全幅	2490	―	同上
車両全幅 （アウトリガ最大張出時）	3980	―	同上
車両高さ	3580	―	同上

注：主要寸法は，工事計画記載の公称値

K7 ① 8-3-4-5-4-1～2 R1E

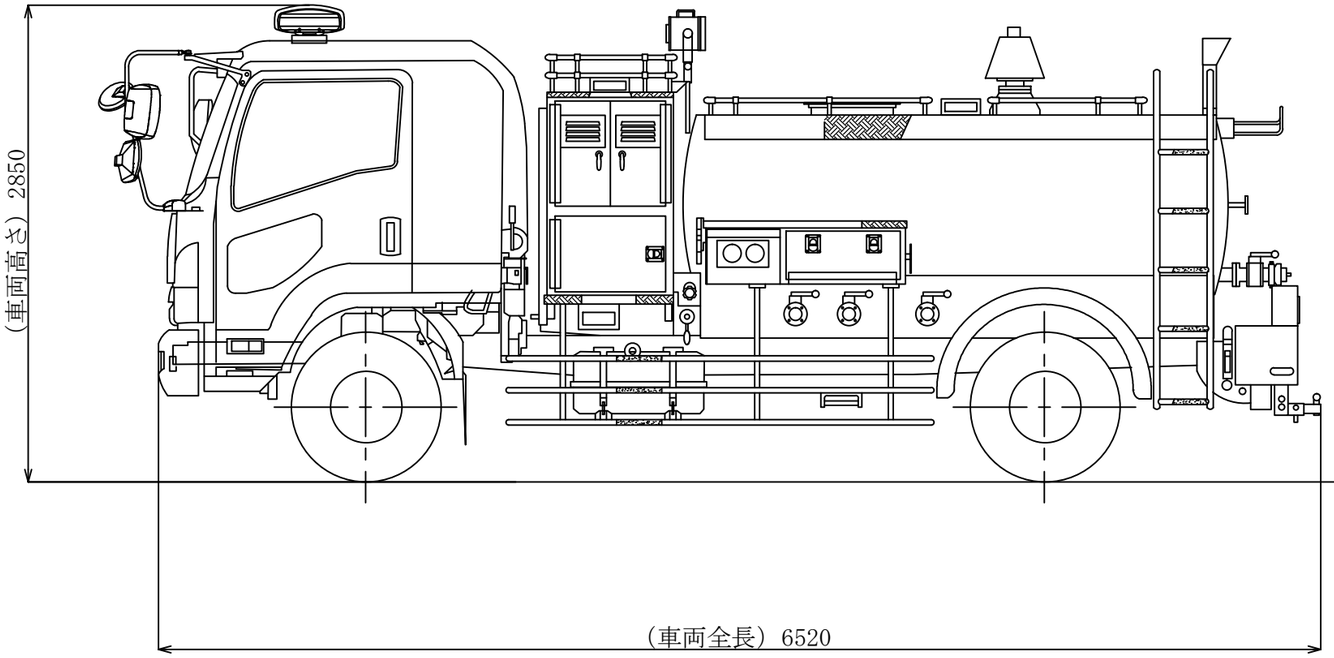

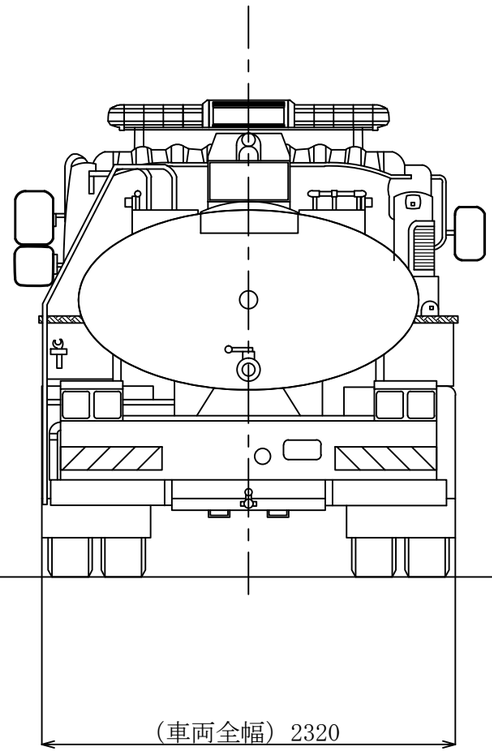

注1：寸法はmmを示す。
注2：特記なき寸法は公称値を示す。
※6,7号機共用

工事計画認可申請	第8-3-4-5-4-3図
柏崎刈羽原子力発電所第７号機	
名称	原子炉格納施設のうち圧力低減設備その他の安全設備のうち原子炉格納容器安全設備（原子炉建屋放水設備）の構造図 泡原液搬送車（その1）
東京電力ホールディングス株式会社	

3	マンホールふた	1	SUS316
2	鏡　　板	2	SUS316
1	胴　　板	1	SUS316
番号	品　　名	個数	材　　料
部　品　表			

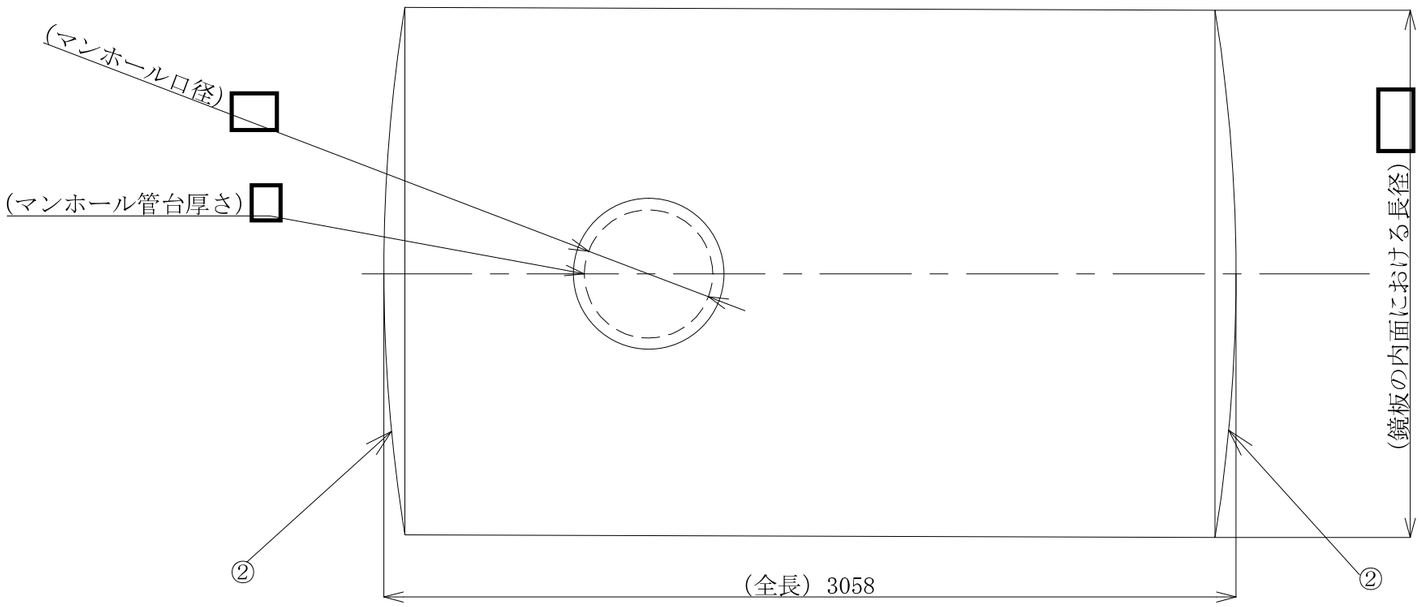

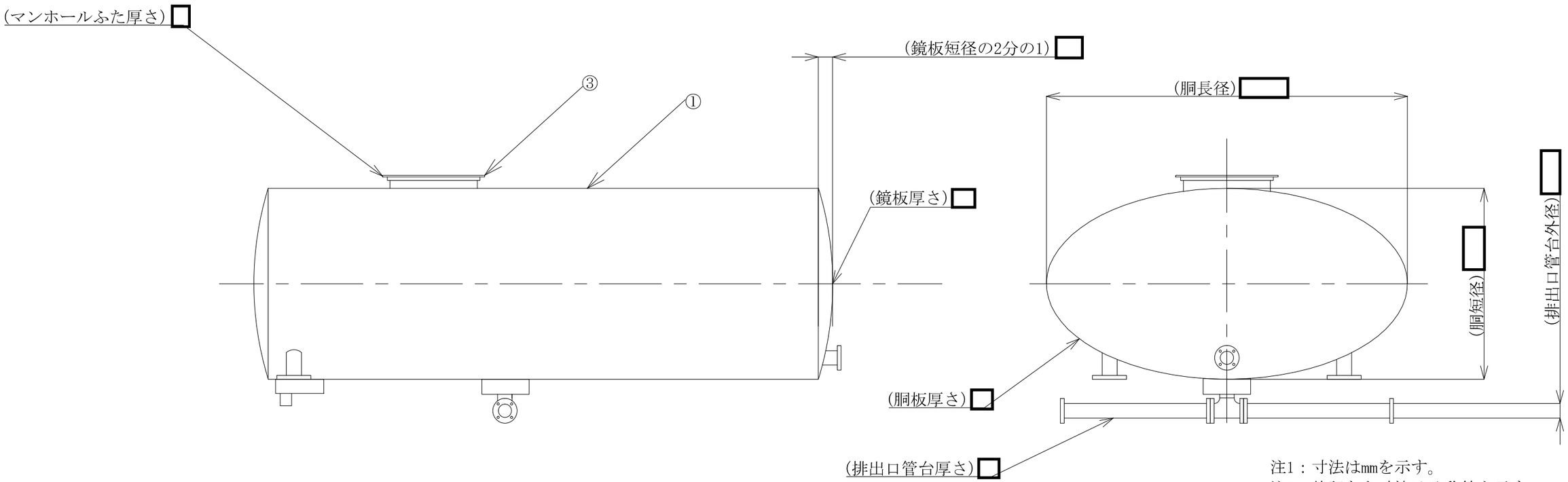

注1：寸法はmmを示す。
注2：特記なき寸法は公称値を示す。
※6,7号機共用

工事計画認可申請	第8-3-4-5-4-4図
柏崎刈羽原子力発電所第７号機	
名称	原子炉格納施設のうち圧力低減設備その他の安全設備のうち原子炉格納容器安全設備（原子炉建屋放水設備）の構造図 泡原液搬送車（その2）
東京電力ホールディングス株式会社	

第 8-3-4-5-4-3～4 図　原子炉格納施設のうち圧力低減設備その他の安全設備のうち原子炉格納容器安全設備（原子炉建屋放水設備）の構造図　泡原液搬送車　別紙

工事計画記載の公称値の許容範囲

[泡原液搬送車]

主要寸法 (mm)		許容範囲	根　　拠
胴長径	[redacted]	[redacted] mm	製造能力，製造実績を考慮したメーカ基準
胴短径	[redacted]	[redacted] mm	同上
胴板厚さ	[redacted]	[redacted] mm	同上
鏡板厚さ	[redacted]	[redacted] mm	同上
鏡板の形状に係る寸法 鏡板の内面における 長径	[redacted]	[redacted] mm	同上
鏡板の形状に係る寸法 鏡板の内面における 短径の 2 分の 1	[redacted]	[redacted]	参考値のため，許容差なし
排出口管台外径	[redacted]	[redacted] mm	製造能力，製造実績を考慮したメーカ基準
排出口管台厚さ	[redacted]	[redacted] mm	同上
マンホール口径	[redacted]	[redacted] mm	同上
マンホール管台厚さ	[redacted]	[redacted] mm	同上
マンホールふた厚さ	[redacted]	[redacted] mm	同上
全長	3058	±45mm	同上
車両全長	6520	—	概略寸法のため規定しない
車両全幅	2320	—	同上
車両高さ	2850	—	同上

注：主要寸法は，工事計画記載の公称値

K7 ① 8-3-4-5-4-3～4 R1E

8.3.4.6　代替循環冷却系

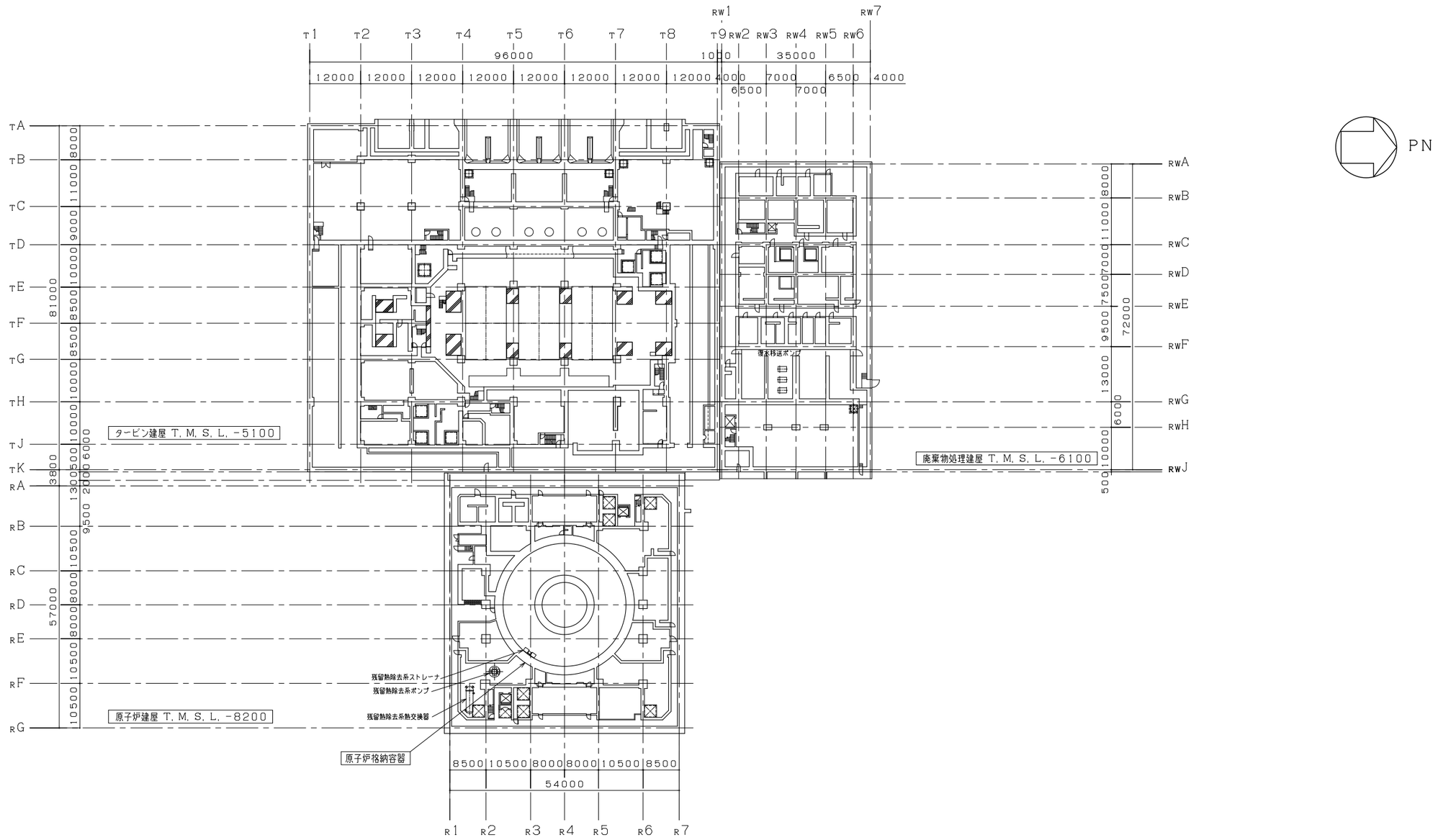

注：寸法はｍｍを示す。

工事計画認可申請	第8-3-4-6-1-1図
柏崎刈羽原子力発電所第７号機	
名称	原子炉格納施設のうち圧力低減設備その他の安全設備のうち原子炉格納容器安全設備（代替循環冷却系）に係る機器の配置を明示した図面（その1）
東京電力ホールディングス株式会社	

S A H G 0407

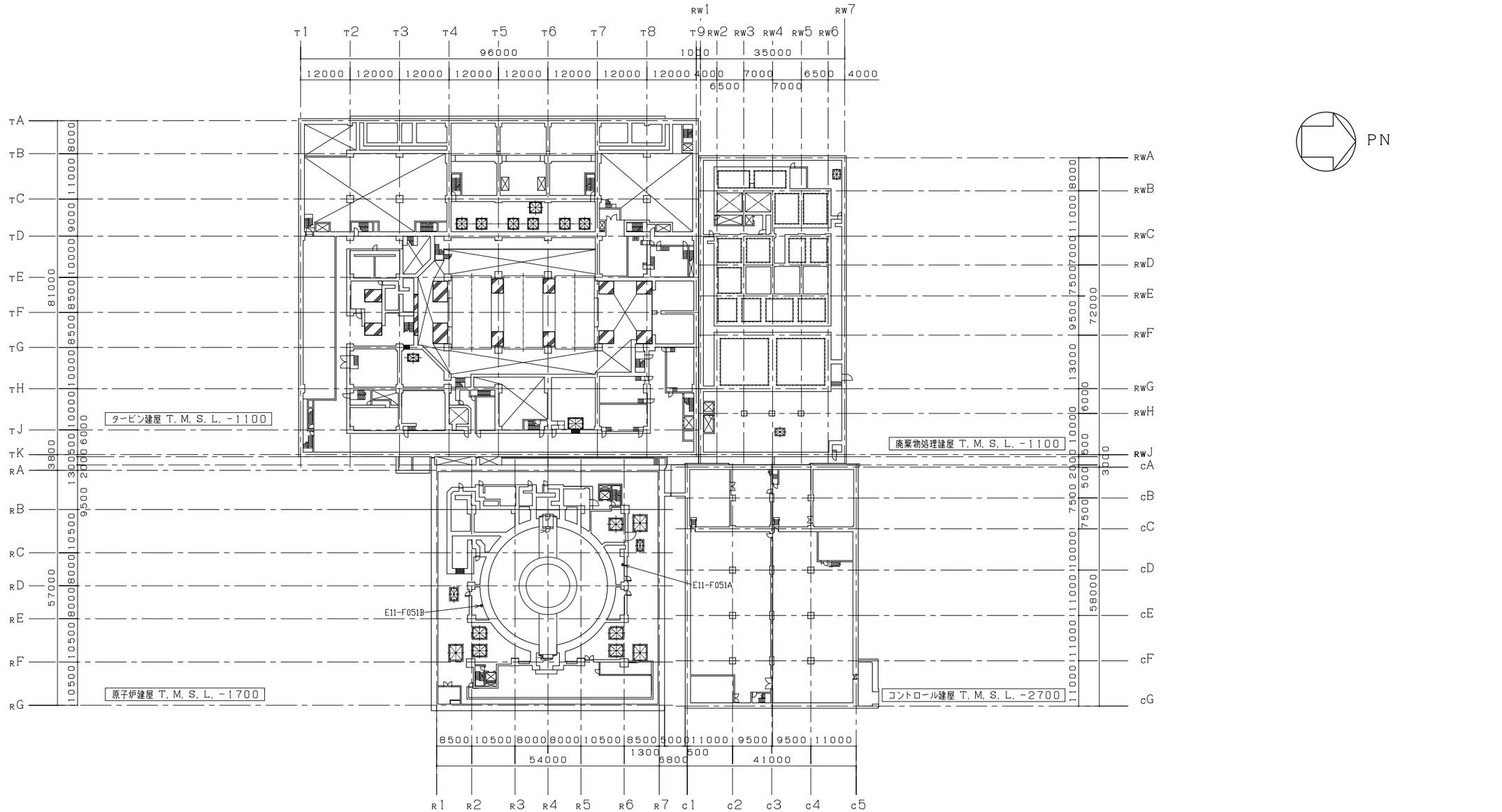

注：寸法はｍｍを示す。

工事計画認可申請	第8-3-4-6-1-2図
柏崎刈羽原子力発電所第７号機	
名称	原子炉格納施設のうち圧力低減設備その他の安全設備のうち原子炉格納容器安全設備（代替循環冷却系）に係る機器の配置を明示した図面（その2）
東京電力ホールディングス株式会社	

S A H G 0207

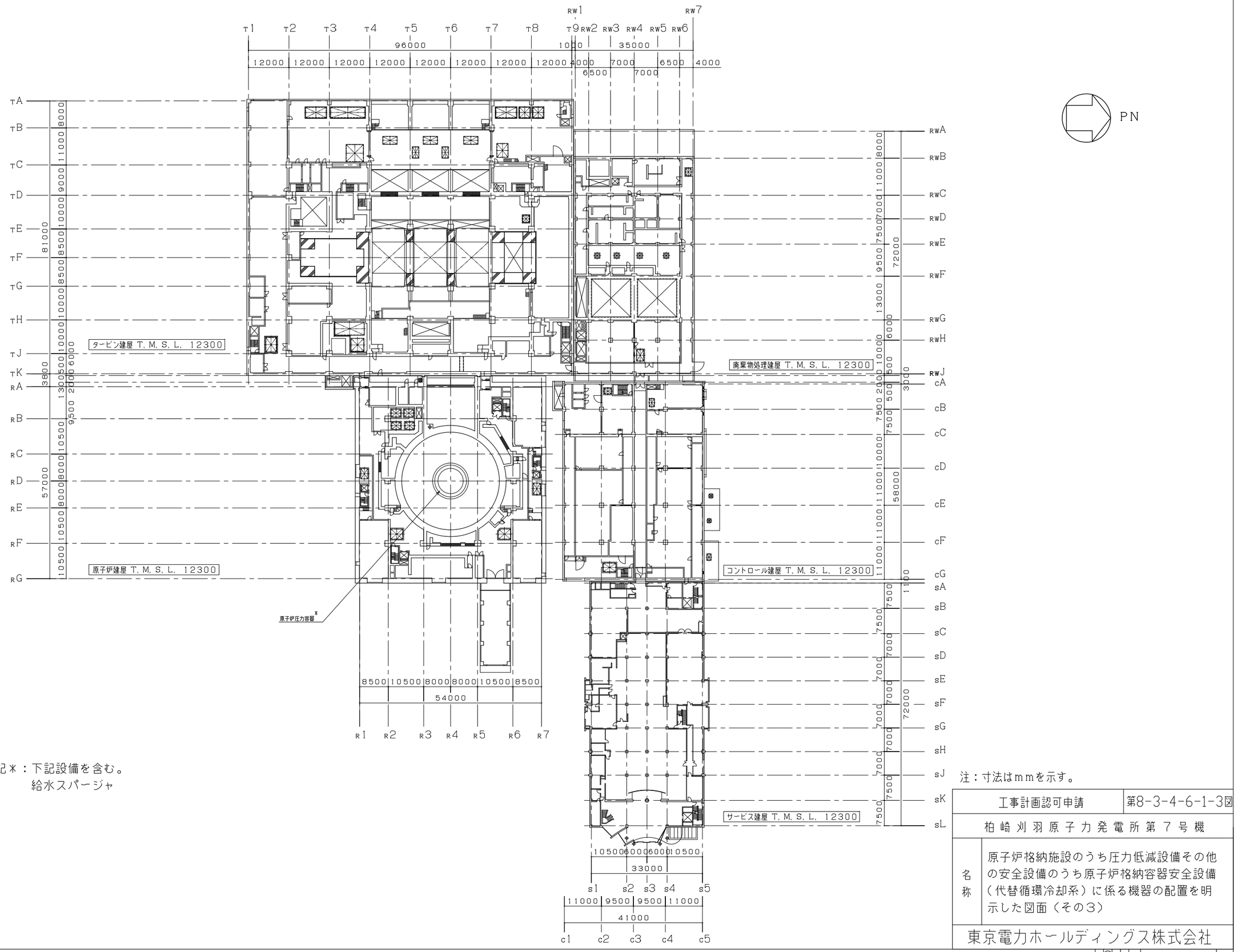

注記＊：下記設備を含む。
給水スパージャ

注：寸法はｍｍを示す。

工事計画認可申請	第8-3-4-6-1-3図
柏崎刈羽原子力発電所第７号機	
名称	原子炉格納施設のうち圧力低減設備その他の安全設備のうち原子炉格納容器安全設備（代替循環冷却系）に係る機器の配置を明示した図面（その３）
東京電力ホールディングス株式会社	

S A H G 9423

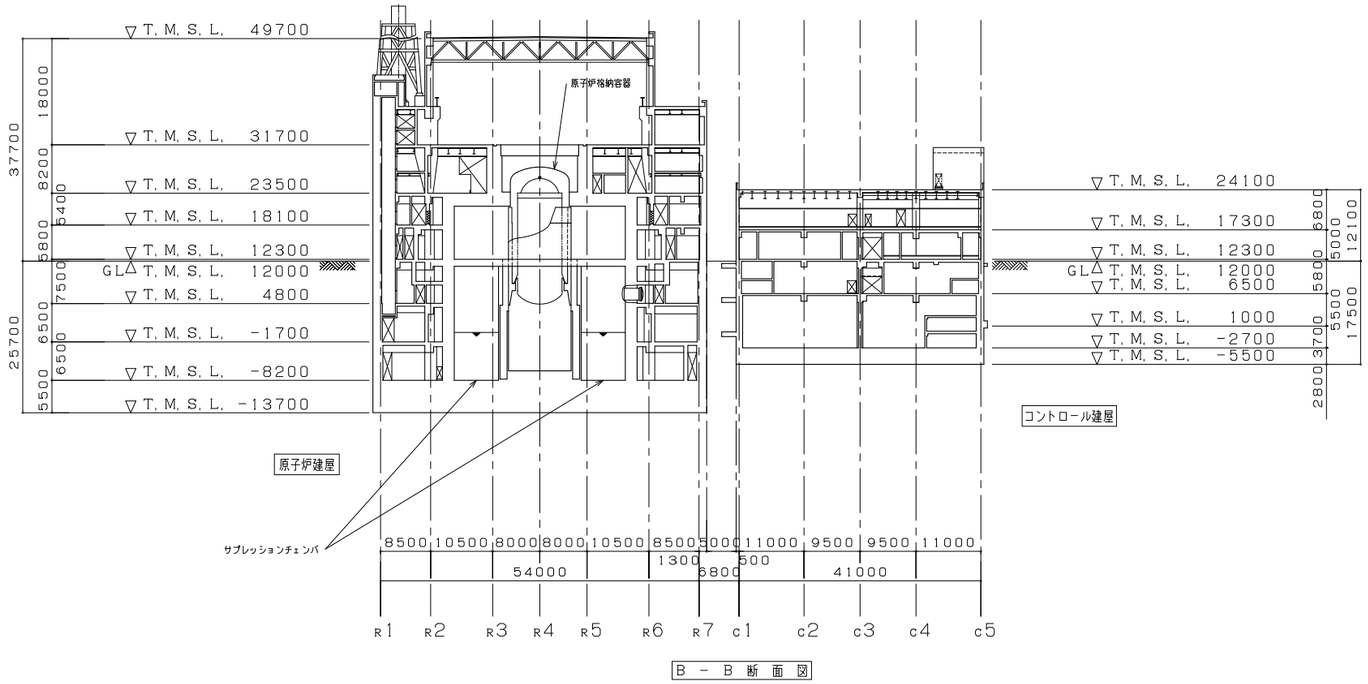

B － B 断 面 図

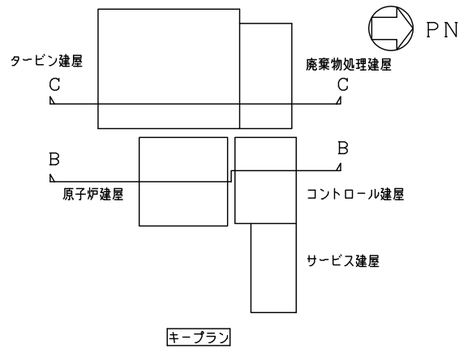

キープラン

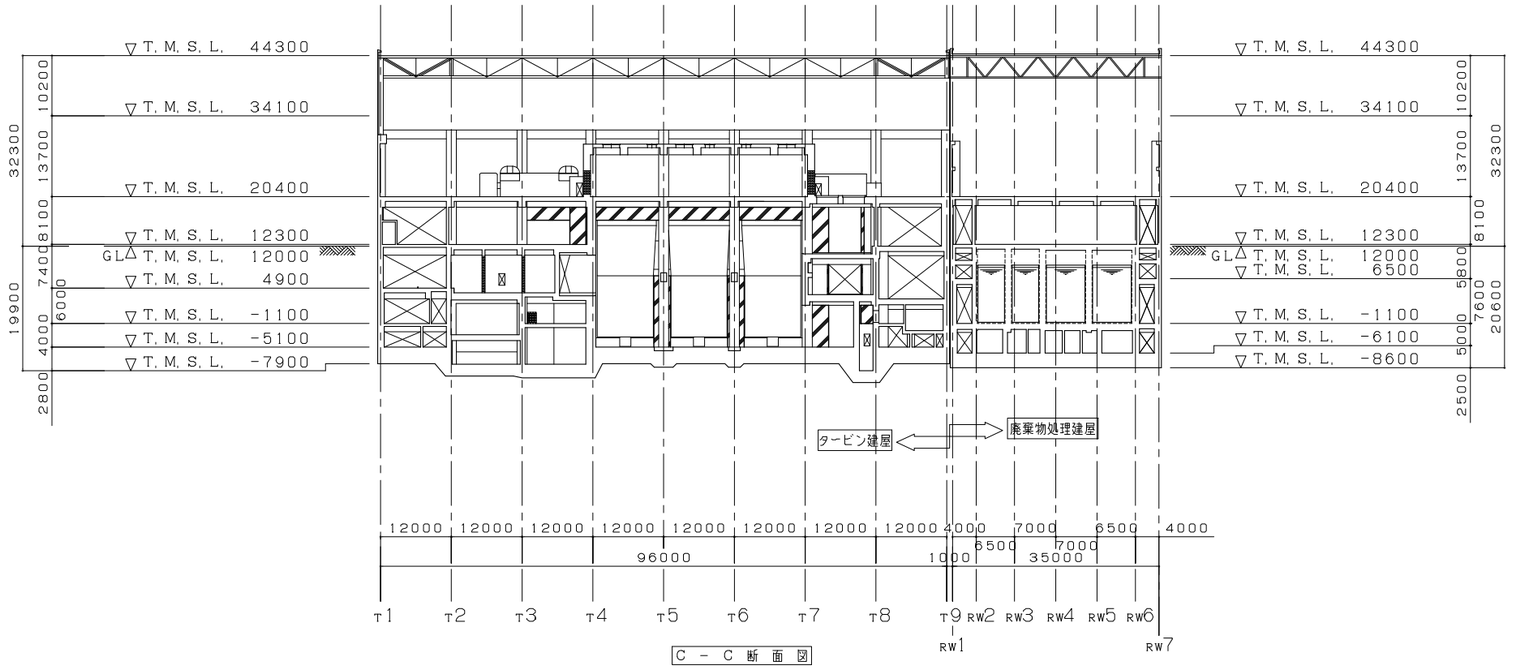

C － C 断 面 図

注：寸法はｍｍを示す。

工事計画認可申請	第8-3-4-6-1-4図
柏崎刈羽原子力発電所第７号機	
名称	原子炉格納施設のうち圧力低減設備その他の安全設備のうち原子炉格納容器安全設備（代替循環冷却系）に係る機器の配置を明示した図面（その4）
東京電力ホールディングス株式会社	

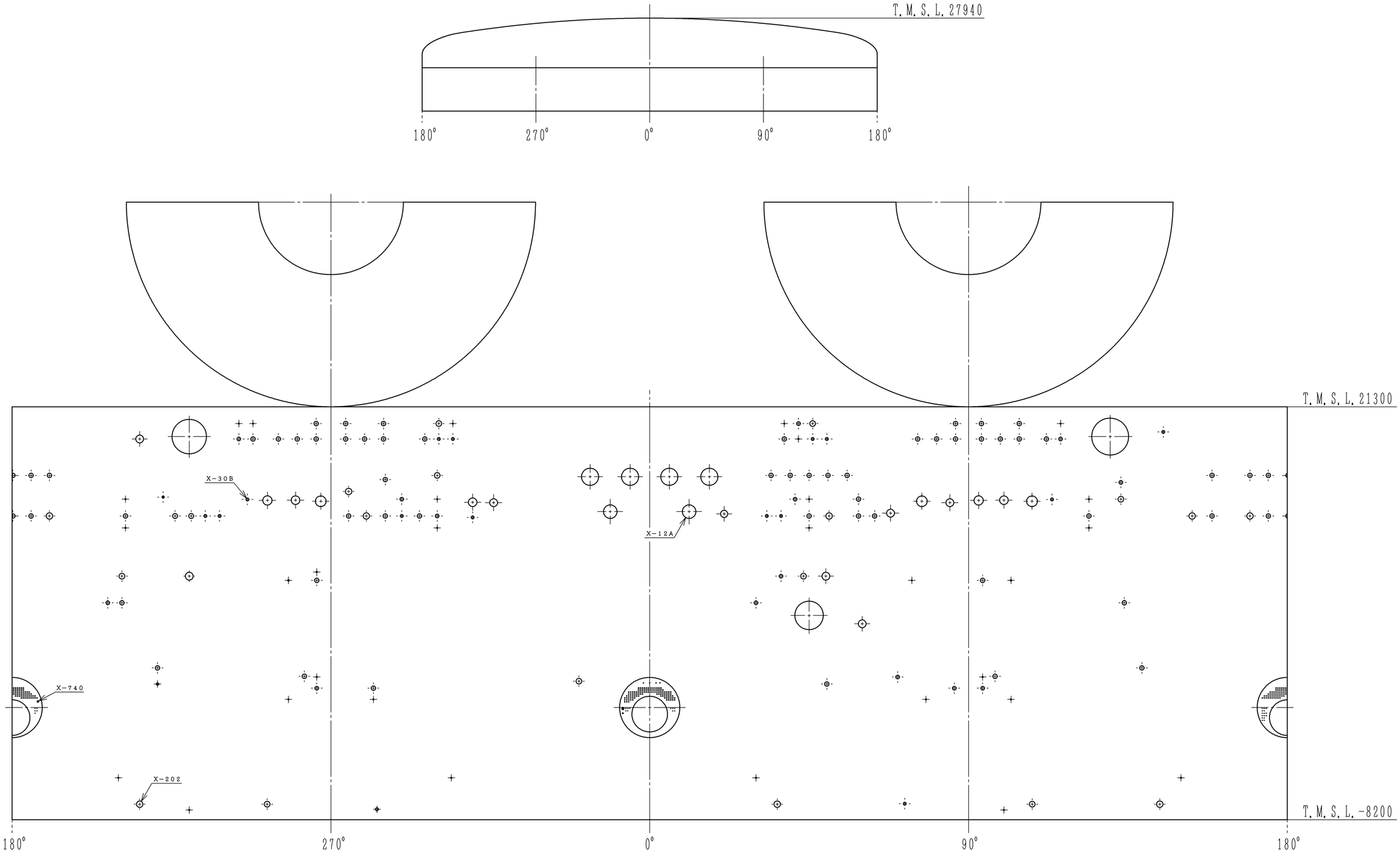

原子炉格納容器　内側展開図

注：寸法はｍｍを示す．

工事計画認可申請	第8-3-4-6-1-5図
柏崎刈羽原子力発電所第７号機	
名称	原子炉格納施設のうち圧力低減設備その他の安全設備のうち原子炉格納容器安全設備（代替循環冷却系）に係る機器の配置を明示した図面（その5）
東京電力ホールディングス株式会社	

工事計画認可申請	第8－3－4－6－2－1図
柏崎刈羽原子力発電所第７号機	
名称	原子炉格納施設のうち 圧力低減設備その他の安全設備のうち 原子炉格納容器安全設備（代替循環冷却系） に係る主配管の配置を明示した図面（その1）
東京電力ホールディングス株式会社	

RHR	K7RHR-ACC01	8Y21

K7HPCF-ACC02

系統番号：E22

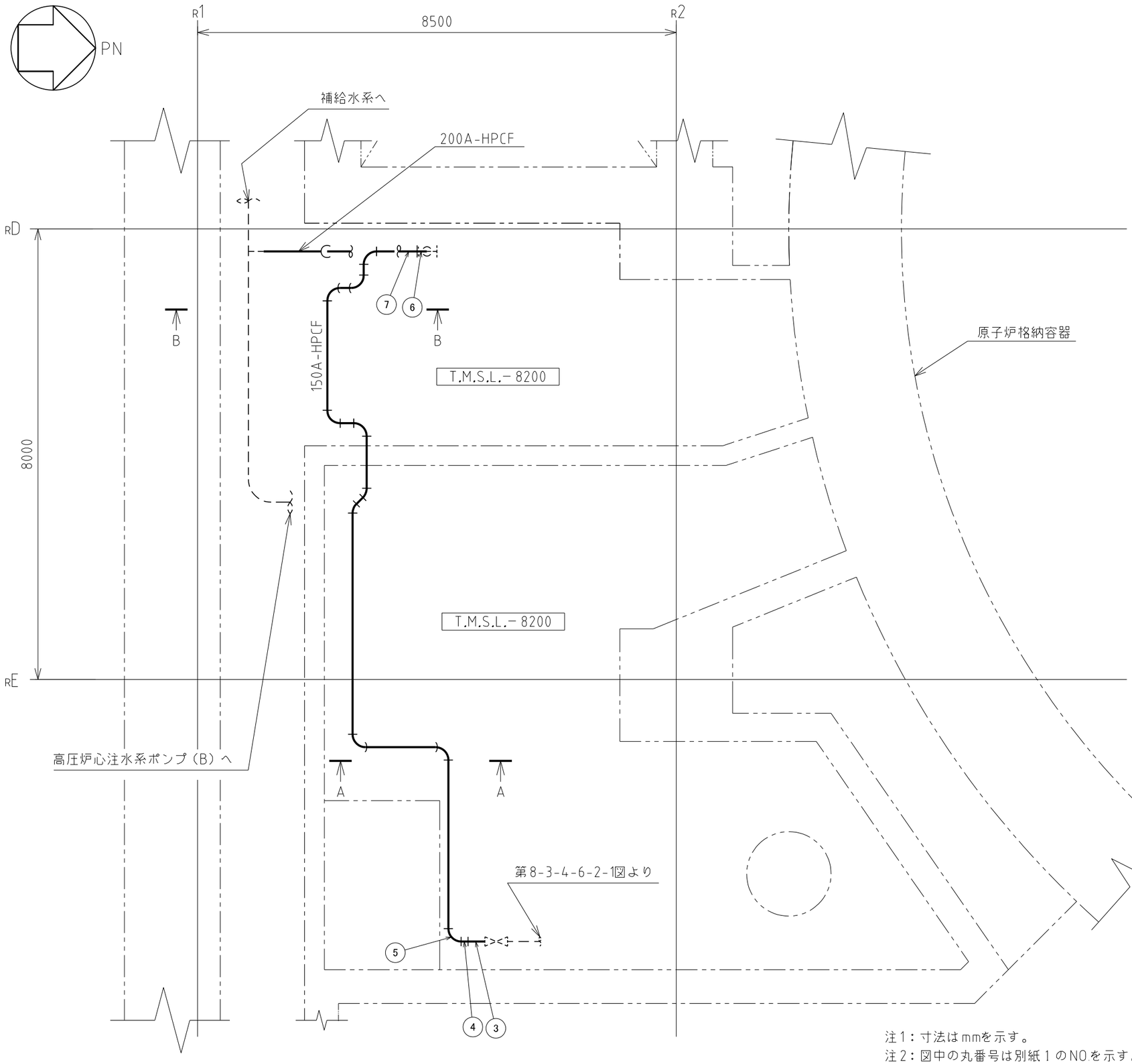

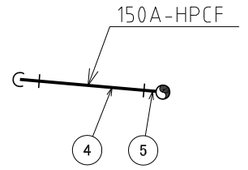

A～A矢視図

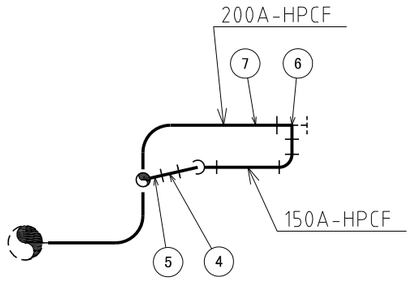

B～B矢視図

注1：寸法はmmを示す。
注2：図中の丸番号は別紙1のNOを示す。

原子炉建屋

工事計画認可申請	第8－3－4－6－2－2図

柏崎刈羽原子力発電所第７号機

名称：原子炉格納施設のうち
圧力低減設備その他の安全設備のうち
原子炉格納容器安全設備（代替循環冷却系）
に係る主配管の配置を明示した図面（その2）

東京電力ホールディングス株式会社

HPCF	K7HPCF-ACC02	8Y21

第 8-3-4-6-2-1～2 図　原子炉格納施設のうち圧力低減設備その他の安全設備のうち原子炉格納容器安全設備（代替循環冷却系）に係る主配管の配置を明示した図面　別紙 1

工事計画抜粋

変更前						変更後							NO.*5
名称		最高使用圧力 (MPa)	最高使用温度 (℃)	外径 (mm)	厚さ (mm)	材料	名称		最高使用圧力 (MPa)	最高使用温度 (℃)	外径 (mm)	厚さ (mm)	材料	
残留熱除去系	—						残留熱除去系	代替循環冷却配管残留熱除去系(B)分岐部 ～ E11-F062	3.43*1	182*1	165.2*2	7.1*2	STPT410	1
											165.2*2,*3	7.1*2,*3	STPT410*3	2
高圧炉心注水系							高圧炉心注水系	E11-F062 ～ 代替循環冷却配管高圧炉心注水系(B)合流部	1.37*1	85*1	165.2*2	□(7.1*2)	SFVC2B	3
											165.2*2	7.1*2	SUS304TP	4
											165.2*2,*3	7.1*2,*3	SUS304TP*3	5
											216.3*2 /— /165.2	8.2*2 /— /7.1	SUS304TP	6
											216.3*2,*4	8.2*2,*4	SUS304TP*4	7

注記＊1 ：重大事故等時における使用時の値。

＊2 ：公称値を示す。

＊3 ：エルボを示す。

＊4 ：本設備は既存の設備である。

＊5 ：第 8-3-4-6-2-1～2 図　原子炉格納施設のうち圧力低減設備その他の安全設備のうち原子炉格納容器安全設備（代替循環冷却系）に係る主配管の配置を明示した図面に記載の丸番号を示す。

第 8-3-4-6-2-1～2 図　原子炉格納施設のうち圧力低減設備その他の安全設備のうち原子炉格納容器安全設備（代替循環冷却系）に係る主配管の配置を明示した図面　別紙 2

工事計画記載の公称値の許容範囲

［主配管］

管ＮＯ.1*

主要寸法 (mm)		許容範囲	根　　拠
外径	165.2	±1.6mm	ＪＩＳ　Ｇ　３４５６による材料公差
厚さ	7.1	□mm －12.5%	【プラス側公差】 製造能力，製造実績を考慮したメーカ基準 【マイナス側公差】 ＪＩＳ　Ｇ　３４５６による材料公差

管ＮＯ.1*- 管継手

主要寸法 (mm)		許容範囲	根　　拠
外径	165.2	＋2.4mm －1.6mm	ＪＩＳ　Ｂ　２３１２による材料公差
厚さ	7.1	＋規定しない －12.5%	同上

管ＮＯ.2*

主要寸法 (mm)		許容範囲	根　　拠
外径	165.2	□mm mm	製造能力，製造実績を考慮したメーカ基準
厚さ	7.1	□mm mm	同上

管ＮＯ.3*

主要寸法 (mm)		許容範囲	根　　拠
外径	165.2	±1%	ＪＩＳ　Ｇ　３４５９による材料公差
厚さ	7.1	□mm －12.5%	【プラス側公差】 製造能力，製造実績を考慮したメーカ基準 【マイナス側公差】 ＪＩＳ　Ｇ　３４５９による材料公差

K7 ① 8-3-4-6-2-1～2 R1

工事計画記載の公称値の許容範囲（続き）

管ＮＯ.3*- 管継手

主要寸法 (mm)		許容範囲	根　　拠
外径	165.2	＋2.4mm －1.6mm	ＪＩＳ　Ｂ　２３１２による材料公差
厚さ	7.1	＋規定しない －12.5%	同上

管ＮＯ.4*

主要寸法 (mm)		許容範囲	根　　拠
外径	216.3	±1%	ＪＩＳ　Ｇ　３４５９による材料公差
厚さ	8.2	[redacted]mm －12.5%	【プラス側公差】 製造能力，製造実績を考慮したメーカ基準 【マイナス側公差】 ＪＩＳ　Ｇ　３４５９による材料公差

管ＮＯ.4*- 管継手

主要寸法 (mm)		許容範囲	根　　拠
外径	216.3	＋2.4mm －1.6mm	ＪＩＳ　Ｂ　２３１２による材料公差
厚さ	8.2	＋規定しない －12.5%	同上

注：主要寸法は，工事計画記載の公称値

注記＊：管の基本板厚計算書のＮＯ.を示す。

K7 ① 8-3-4-6-2-1～2 R1E

N2-006-072

系統番号：E11

燃料プール冷却浄化系へ
洗浄水（補給水系より）
残留熱除去系（C）より
残留熱除去系（A）より
低圧炉心注水モード（B）分岐部
ドライウェルスプレイモード（B）分岐部
可燃性ガス濃度制御系へ
圧力抑制室プール水排水系へ又は圧力抑制室プール水排水系より
高圧炉心注水系（B）より
代替循環冷却配管残留熱除去系（B）分岐部
サプレッションプール水移送配管（B）分岐部
E11-F062
第8-3-4-6-3-3図へ
残留熱除去系（A）より又は残留熱除去系（A）へ
残留熱除去系（C）より又は残留熱除去系（C）へ
試料採取系へ
冷却水（原子炉補機冷却水系より）
冷却水（原子炉補機冷却水系へ）
残留熱除去系熱交換器（B）
残留熱除去系ポンプ（B）
残留熱除去系ポンプ（B）出口分岐部
残留熱除去系封水ポンプ（B）
低圧代替注水配管残留熱除去系（B）合流部
E11-F033B
E11-F060B
第8-3-4-6-3-5図より
原子炉建屋
原子炉格納容器
原子炉格納容器スプレイ管（ドライウェル側）
原子炉格納容器スプレイ管（サプレッションチェンバ側）
サプレッションチェンバ
原子炉圧力容器
原子炉圧力容器（B）系出口配管合流部
原子炉冷却材浄化系へ
燃料プール冷却浄化系より
高圧炉心注水系（B）より
洗浄水（補給水系より）
残留熱除去系ストレーナ（B）

D	114.3
t	6.0
M	STPT410

D	48.6
t	5.1
M	STPT410

D	34.0
t	4.5
M	STPT410

備　考	
D	外径mm
t	厚さmm
M	材料

：原子炉格納施設のうち圧力低減設備その他の安全設備のうち原子炉格納容器安全設備（代替循環冷却系）（当該設備の申請範囲）
：原子炉冷却系統施設のうち残留熱除去設備（残留熱除去系）（兼用範囲）
：原子炉冷却系統施設のうち非常用炉心冷却設備その他原子炉注水設備（低圧注水系）（兼用範囲）
：原子炉冷却系統施設のうち非常用炉心冷却設備その他原子炉注水設備（低圧代替注水系）（兼用範囲）
：原子炉冷却系統施設のうち非常用炉心冷却設備その他原子炉注水設備（水の供給設備）（兼用範囲）
：原子炉格納施設のうち圧力低減設備その他の安全設備のうち原子炉格納容器安全設備（格納容器スプレイ冷却系）（兼用範囲）
：原子炉格納施設のうち圧力低減設備その他の安全設備のうち原子炉格納容器安全設備（サプレッションチェンバプール水冷却系）（兼用範囲）
：原子炉格納施設のうち圧力低減設備その他の安全設備のうち原子炉格納容器安全設備（代替格納容器スプレイ冷却系）（兼用範囲）
：原子炉格納施設のうち圧力低減設備その他の安全設備のうち原子炉格納容器安全設備（低圧代替注水系）（兼用範囲）

：安全弁・逃がし弁　：切替対象弁

工事計画認可申請	第8-3-4-6-3-1図
柏崎刈羽原子力発電所第7号機	
名称	原子炉格納施設のうち圧力低減設備その他の安全設備のうち原子炉格納容器安全設備（代替循環冷却系）の系統図（その1）（残留熱除去系）（重大事故等対処設備）
東京電力ホールディングス株式会社	

S Ⓐ H G　N2-006-072　075　9510

系統番号：E11

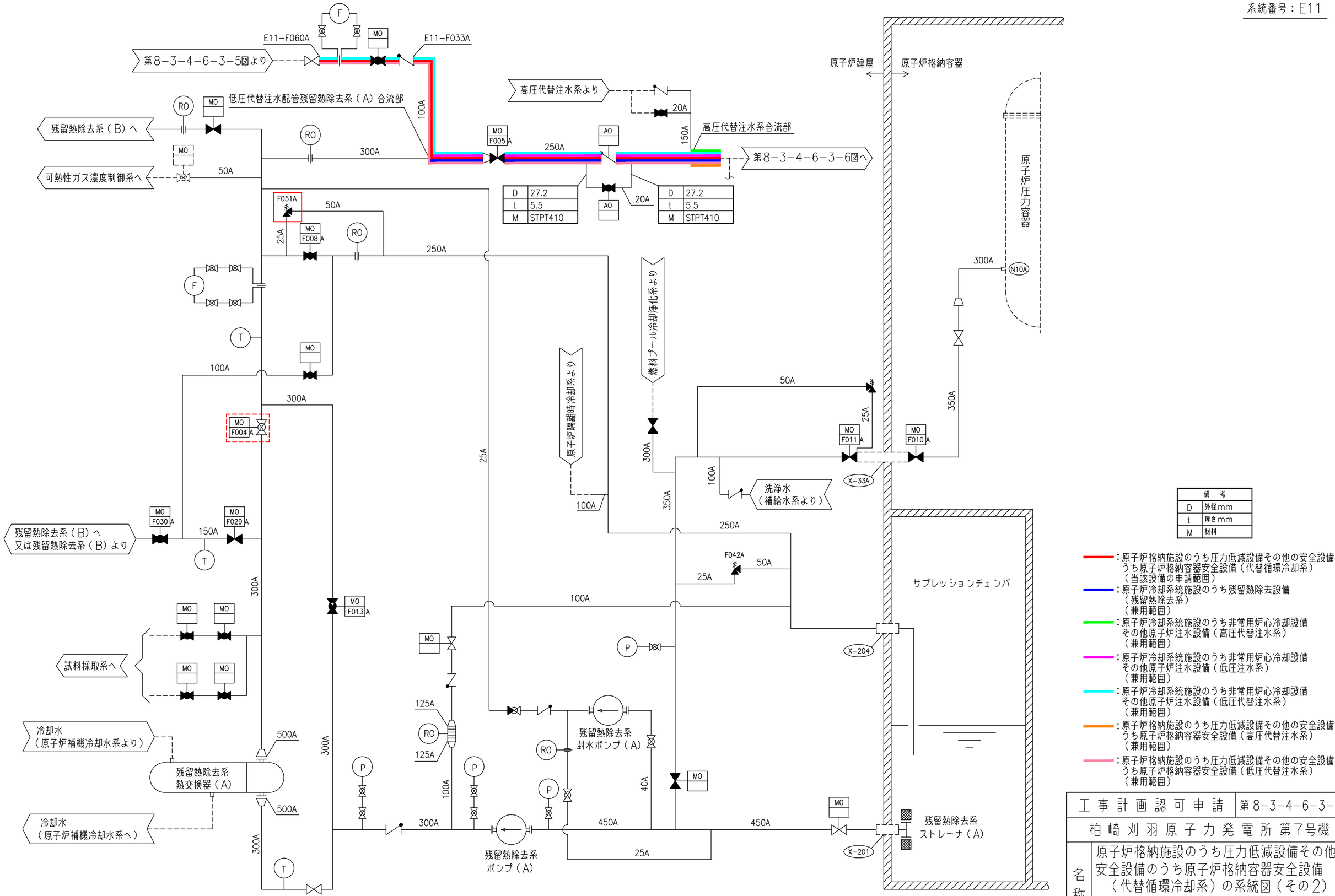

備　考	
D	外径mm
t	厚さmm
M	材料

：原子炉格納施設のうち圧力低減設備その他の安全設備のうち原子炉格納容器安全設備（代替循環冷却系）（当該設備の申請範囲）

：原子炉冷却系統施設のうち残留熱除去設備（残留熱除去系）（兼用範囲）

：原子炉冷却系統施設のうち非常用炉心冷却設備その他原子炉注水設備（高圧代替注水系）（兼用範囲）

：原子炉冷却系統施設のうち非常用炉心冷却設備その他原子炉注水設備（低圧注水系）（兼用範囲）

：原子炉冷却系統施設のうち非常用炉心冷却設備その他原子炉注水設備（低圧代替注水系）（兼用範囲）

：原子炉格納施設のうち圧力低減設備その他の安全設備のうち原子炉格納容器安全設備（高圧代替注水系）（兼用範囲）

：原子炉格納施設のうち圧力低減設備その他の安全設備のうち原子炉格納容器安全設備（低圧代替注水系）（兼用範囲）

工事計画認可申請	第8-3-4-6-3-2図
柏崎刈羽原子力発電所第7号機	
名称	原子炉格納施設のうち圧力低減設備その他の安全設備のうち原子炉格納容器安全設備（代替循環冷却系）の系統図（その2）（残留熱除去系）（重大事故等対処設備）
東京電力ホールディングス株式会社	

S	Ⓐ	H	G		N2-006-071	074	0529

系統番号：E22

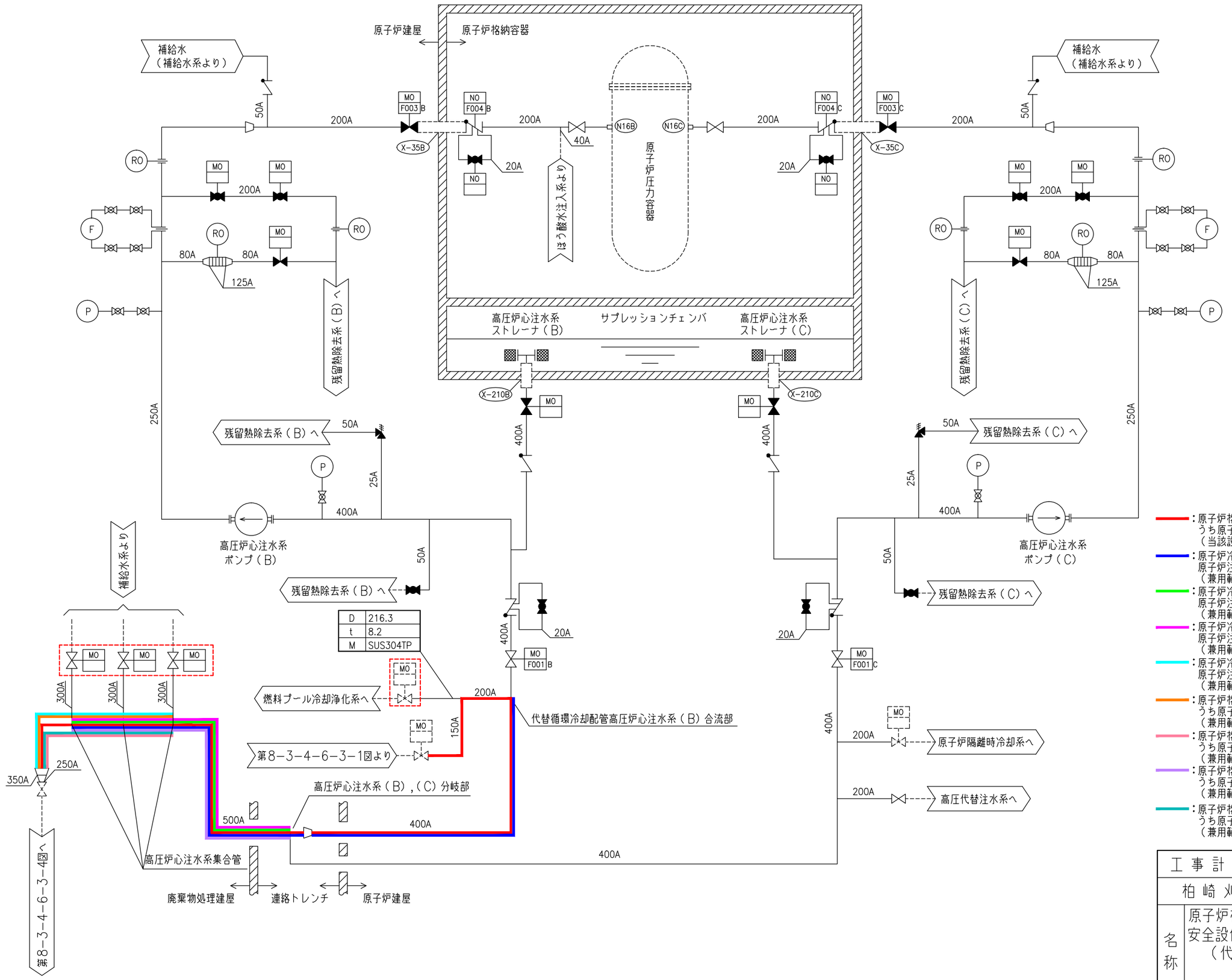

備　考	
D	外径mm
t	厚さmm
M	材料

：原子炉格納施設のうち圧力低減設備その他の安全設備のうち原子炉格納容器安全設備（代替循環冷却系）（当該設備の申請範囲）

：原子炉冷却系統施設のうち非常用炉心冷却設備その他原子炉注水設備（高圧炉心注水系）（兼用範囲）

：原子炉冷却系統施設のうち非常用炉心冷却設備その他原子炉注水設備（原子炉隔離時冷却系）（兼用範囲）

：原子炉冷却系統施設のうち非常用炉心冷却設備その他原子炉注水設備（高圧代替注水系）（兼用範囲）

：原子炉冷却系統施設のうち非常用炉心冷却設備その他原子炉注水設備（低圧代替注水系）（兼用範囲）

：原子炉格納施設のうち圧力低減設備その他の安全設備のうち原子炉格納容器安全設備（格納容器下部注水系）（兼用範囲）

：原子炉格納施設のうち圧力低減設備その他の安全設備のうち原子炉格納容器安全設備（代替格納容器スプレイ冷却系）（兼用範囲）

：原子炉格納施設のうち圧力低減設備その他の安全設備のうち原子炉格納容器安全設備（高圧代替注水系）（兼用範囲）

：原子炉格納施設のうち圧力低減設備その他の安全設備のうち原子炉格納容器安全設備（低圧代替注水系）（兼用範囲）

：切替対象弁

工事計画認可申請	第8-3-4-6-3-3図
柏崎刈羽原子力発電所第7号機	
名称	原子炉格納施設のうち圧力低減設備その他の安全設備のうち原子炉格納容器安全設備（代替循環冷却系）の系統図（その3）（高圧炉心注水系）（重大事故等対処設備）
東京電力ホールディングス株式会社	

N2-006-114

系統番号：P13

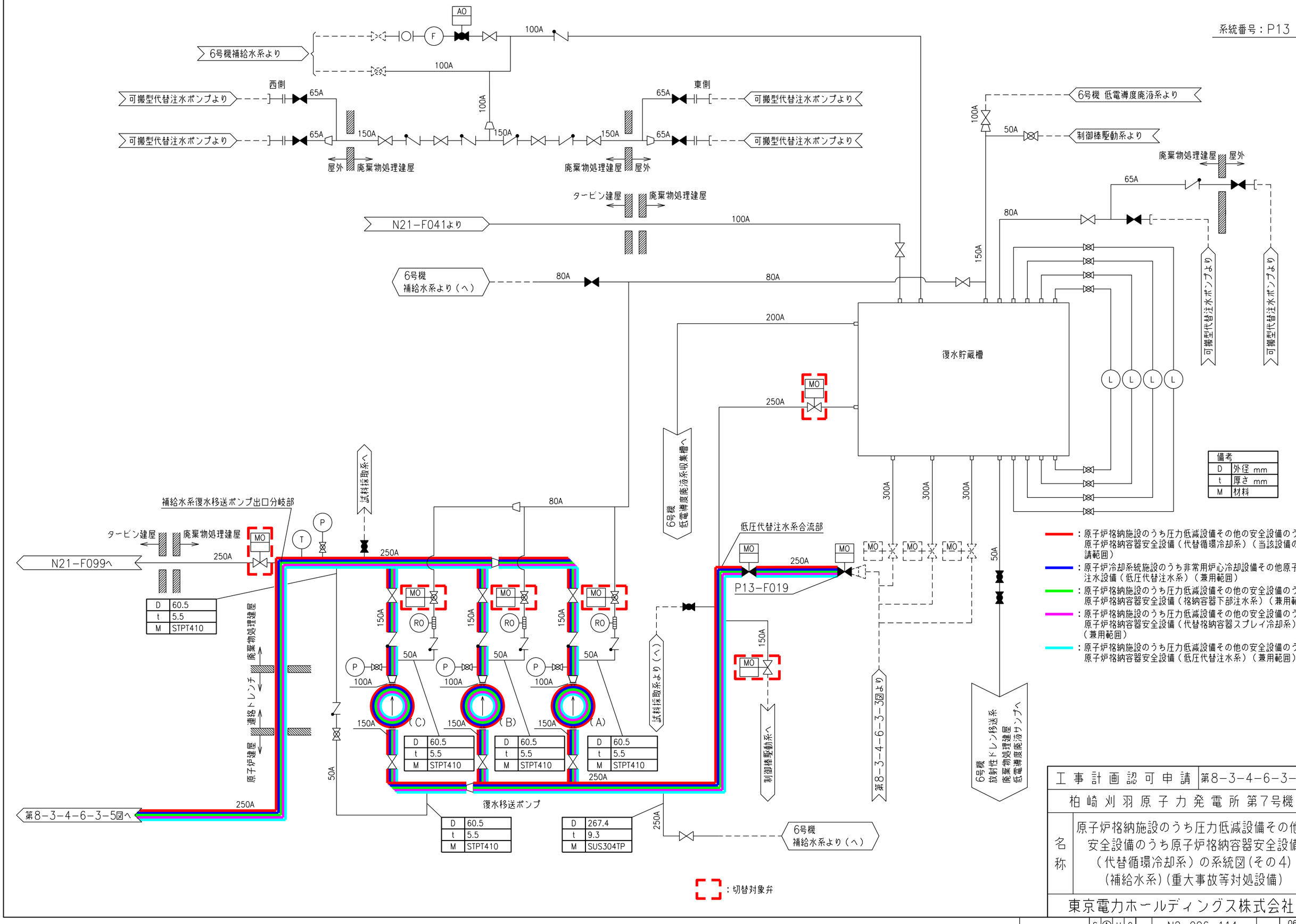

工事計画認可申請	第8-3-4-6-3-4図
柏崎刈羽原子力発電所第7号機	
名称	原子炉格納施設のうち圧力低減設備その他の安全設備のうち原子炉格納容器安全設備（代替循環冷却系）の系統図（その4）（補給水系）（重大事故等対処設備）
東京電力ホールディングス株式会社	

S Ⓐ H G　N2-006-114　0630

N2-006-074

系統番号：P13

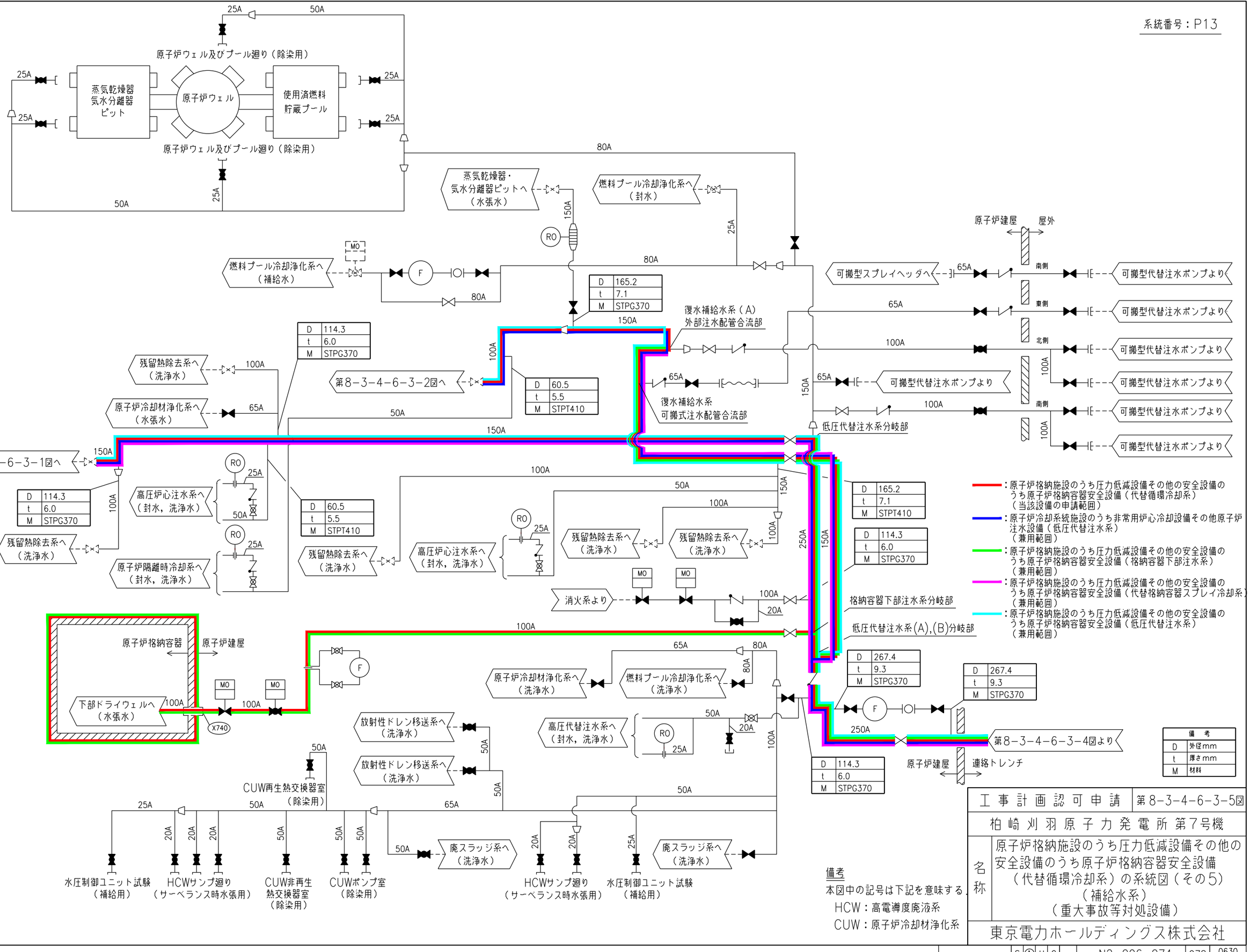

備考	
D	外径mm
t	厚さmm
M	材料

備考

本図中の記号は下記を意味する。

HCW：高電導度廃液系

CUW：原子炉冷却材浄化系

工事計画認可申請	第8-3-4-6-3-5図
柏崎刈羽原子力発電所第7号機	
名称	原子炉格納施設のうち圧力低減設備その他の安全設備のうち原子炉格納容器安全設備（代替循環冷却系）の系統図（その5）（補給水系）（重大事故等対処設備）
東京電力ホールディングス株式会社	

系統番号：B21

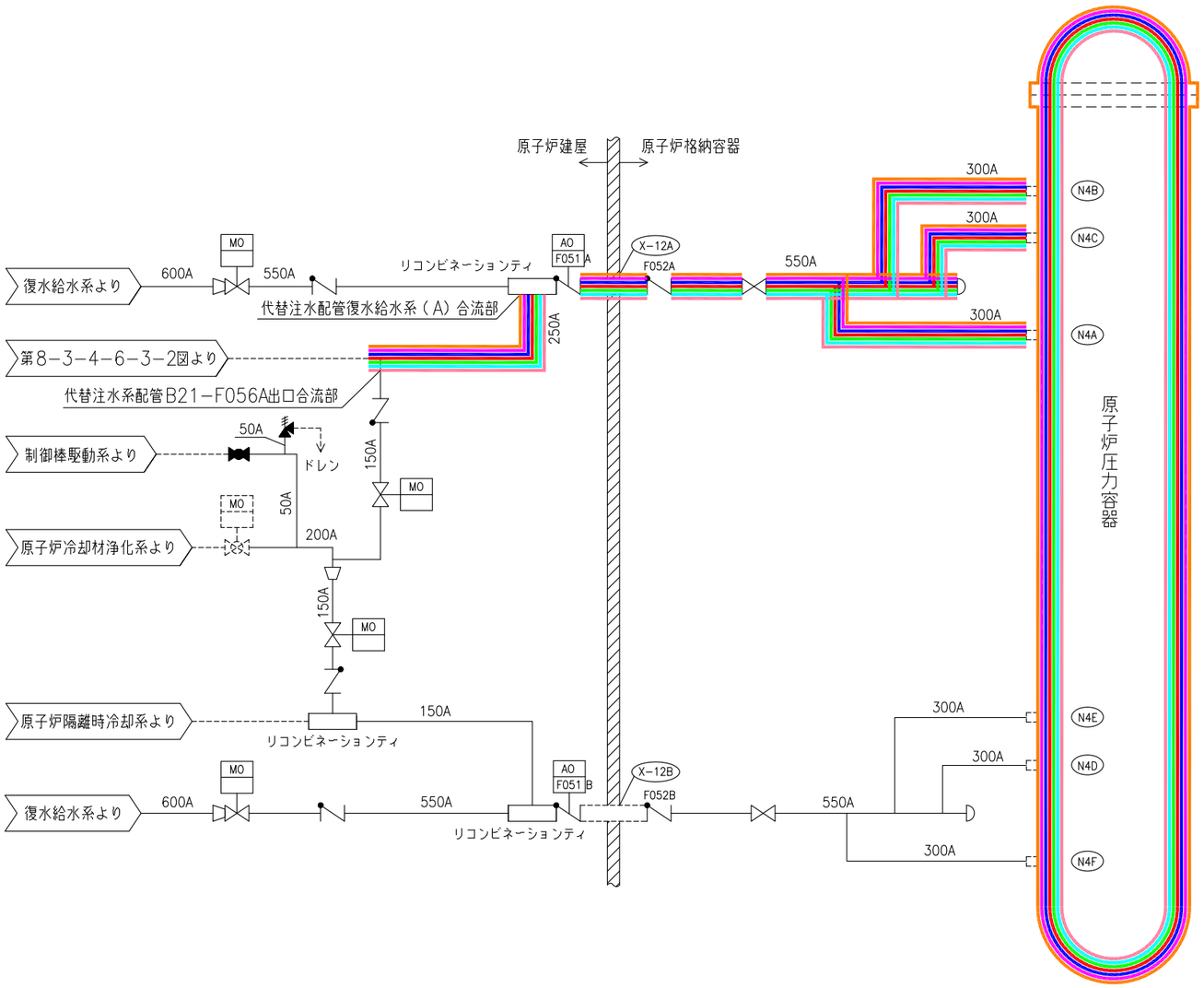

：原子炉格納施設のうち圧力低減設備その他の安全設備のうち原子炉格納容器安全設備（代替循環冷却系）（当該設備の申請範囲）

：原子炉冷却系統施設のうち残留熱除去設備（残留熱除去系）（兼用範囲）

：原子炉冷却系統施設のうち非常用炉心冷却設備その他原子炉注水設備（高圧代替注水系）（兼用範囲）

：原子炉冷却系統施設のうち非常用炉心冷却設備その他原子炉注水設備（低圧注水系）（兼用範囲）

：原子炉冷却系統施設のうち非常用炉心冷却設備その他原子炉注水設備（低圧代替注水系）（兼用範囲）

：原子炉格納施設のうち圧力低減設備その他の安全設備のうち原子炉格納容器安全設備（高圧代替注水系）（兼用範囲）

：原子炉格納施設のうち圧力低減設備その他の安全設備のうち原子炉格納容器安全設備（低圧代替注水系）（兼用範囲）

工事計画認可申請	第8-3-4-6-3-6図
柏崎刈羽原子力発電所第7号機	
名称	原子炉格納施設のうち圧力低減設備その他の安全設備のうち原子炉格納容器安全設備（代替循環冷却系）の系統図（その6）（復水給水系）（重大事故等対処設備）
東京電力ホールディングス株式会社	

8.3.4.7　高圧代替注水系

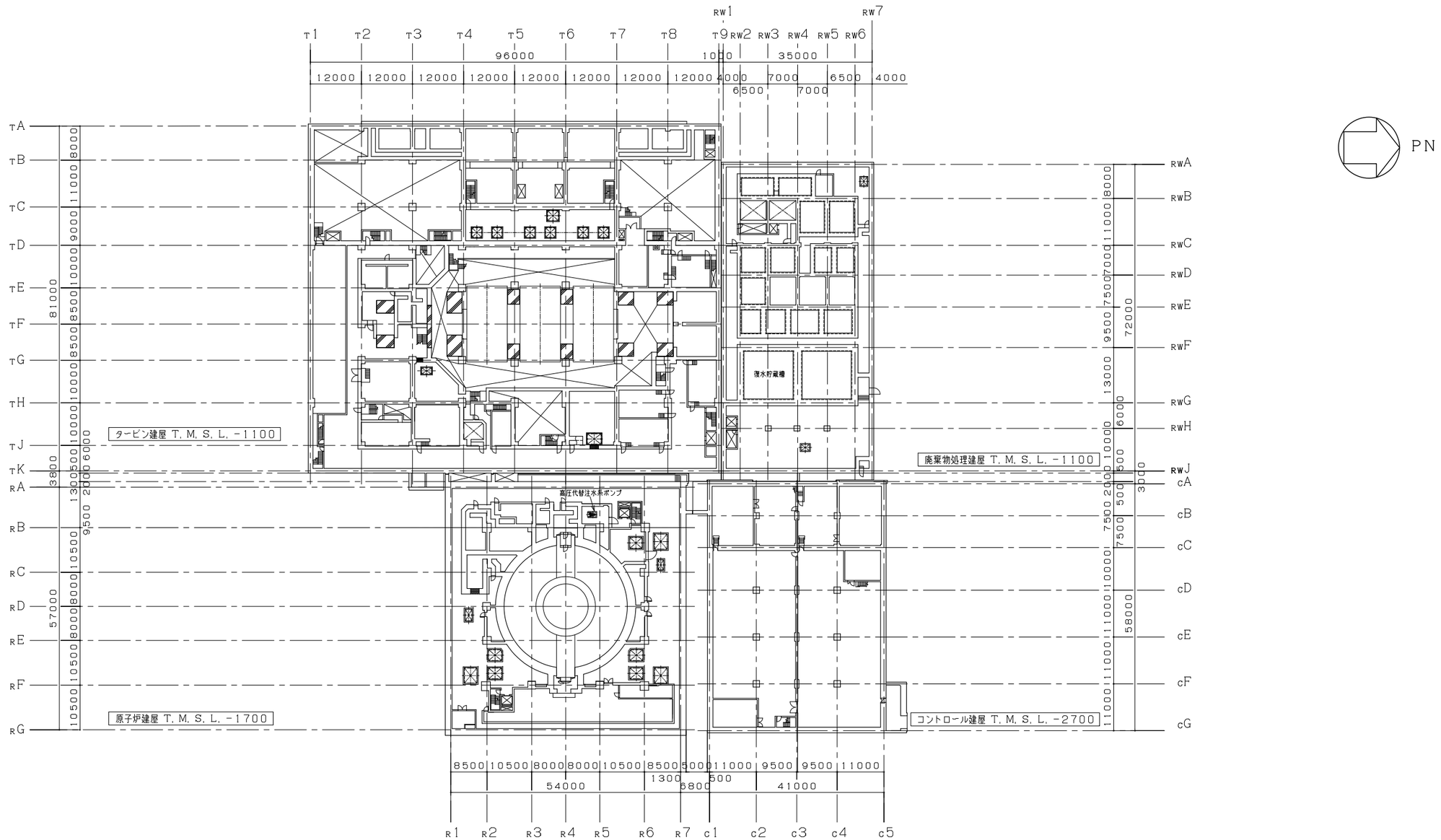

PN

注：寸法はｍｍを示す。

工事計画認可申請	第8-3-4-7-1-1図
柏崎刈羽原子力発電所第７号機	
名称	原子炉格納施設のうち圧力低減設備その他の安全設備のうち原子炉格納容器安全設備（高圧代替注水系）に係る機器の配置を明示した図面（その1）
東京電力ホールディングス株式会社	

S A H G 0218

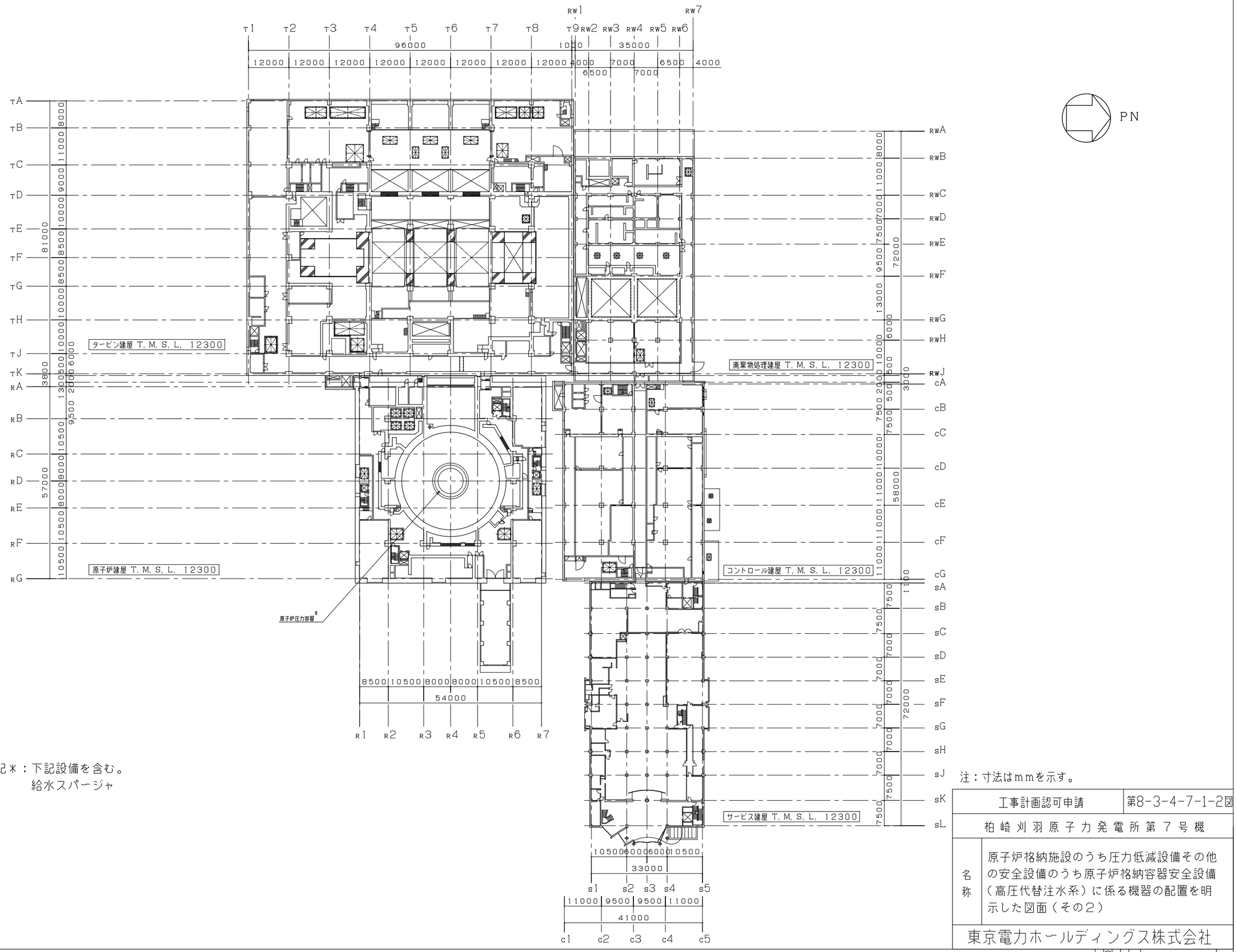

注記＊：下記設備を含む。
給水スパージャ

注：寸法はｍｍを示す。

工事計画認可申請	第8-3-4-7-1-2図
柏崎刈羽原子力発電所第７号機	
名称	原子炉格納施設のうち圧力低減設備その他の安全設備のうち原子炉格納容器安全設備（高圧代替注水系）に係る機器の配置を明示した図面（その２）
東京電力ホールディングス株式会社	

S A H G 9423

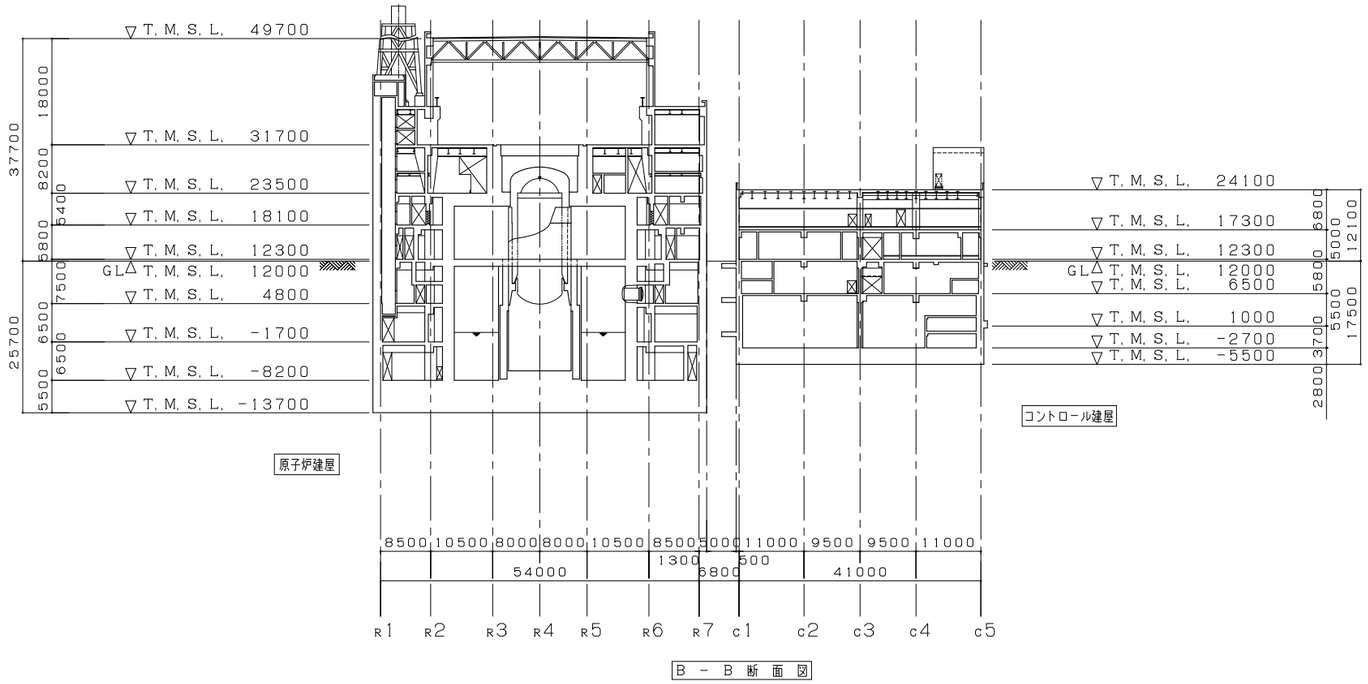

B － B 断 面 図

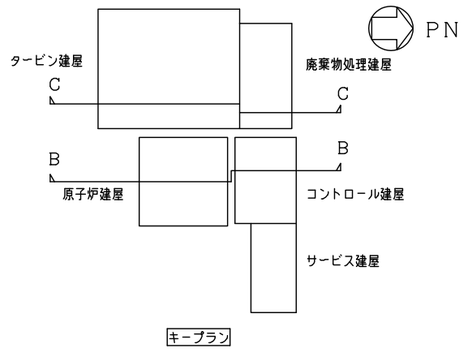

キープラン

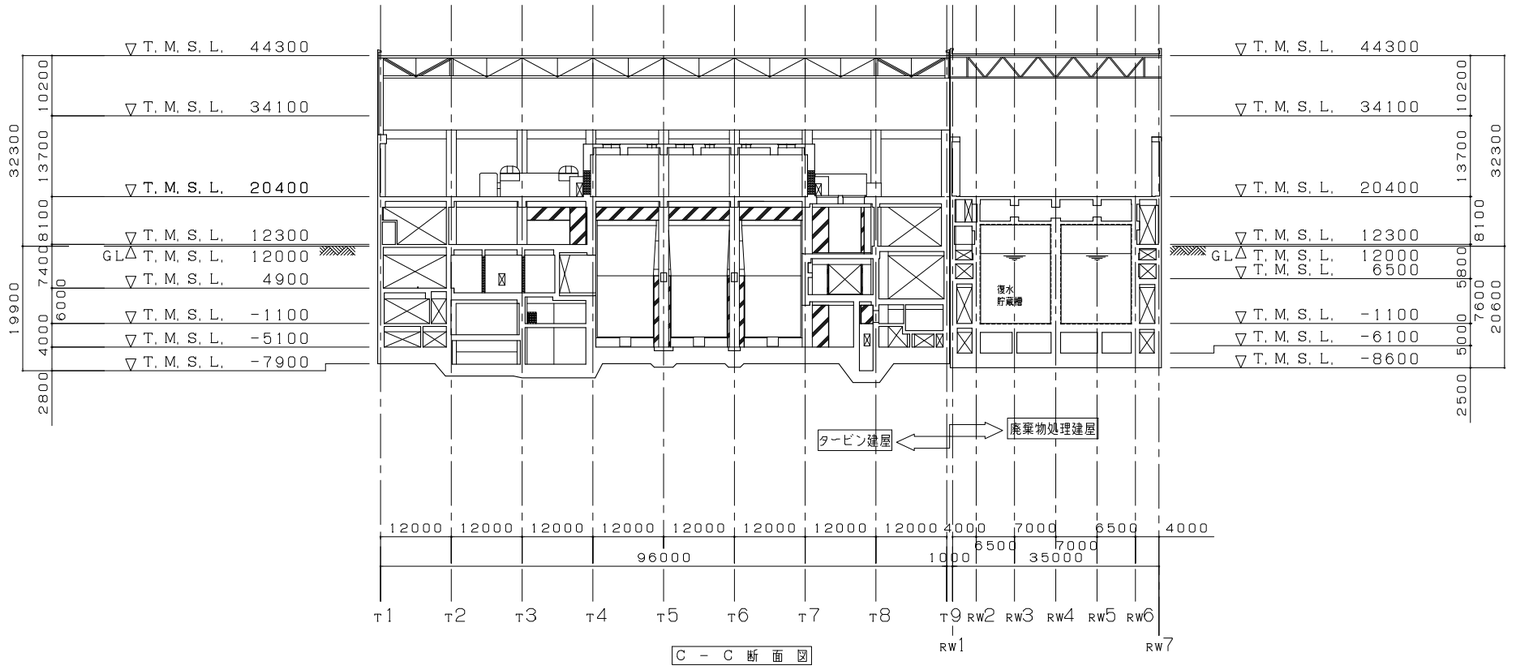

C － C 断 面 図

注：寸法はｍｍを示す。

工事計画認可申請	第8-3-4-7-1-3図
柏崎刈羽原子力発電所第７号機	
名称	原子炉格納施設のうち圧力低減設備その他の安全設備のうち原子炉格納容器安全設備（高圧代替注水系）に係る機器の配置を明示した図面（その3）
東京電力ホールディングス株式会社	

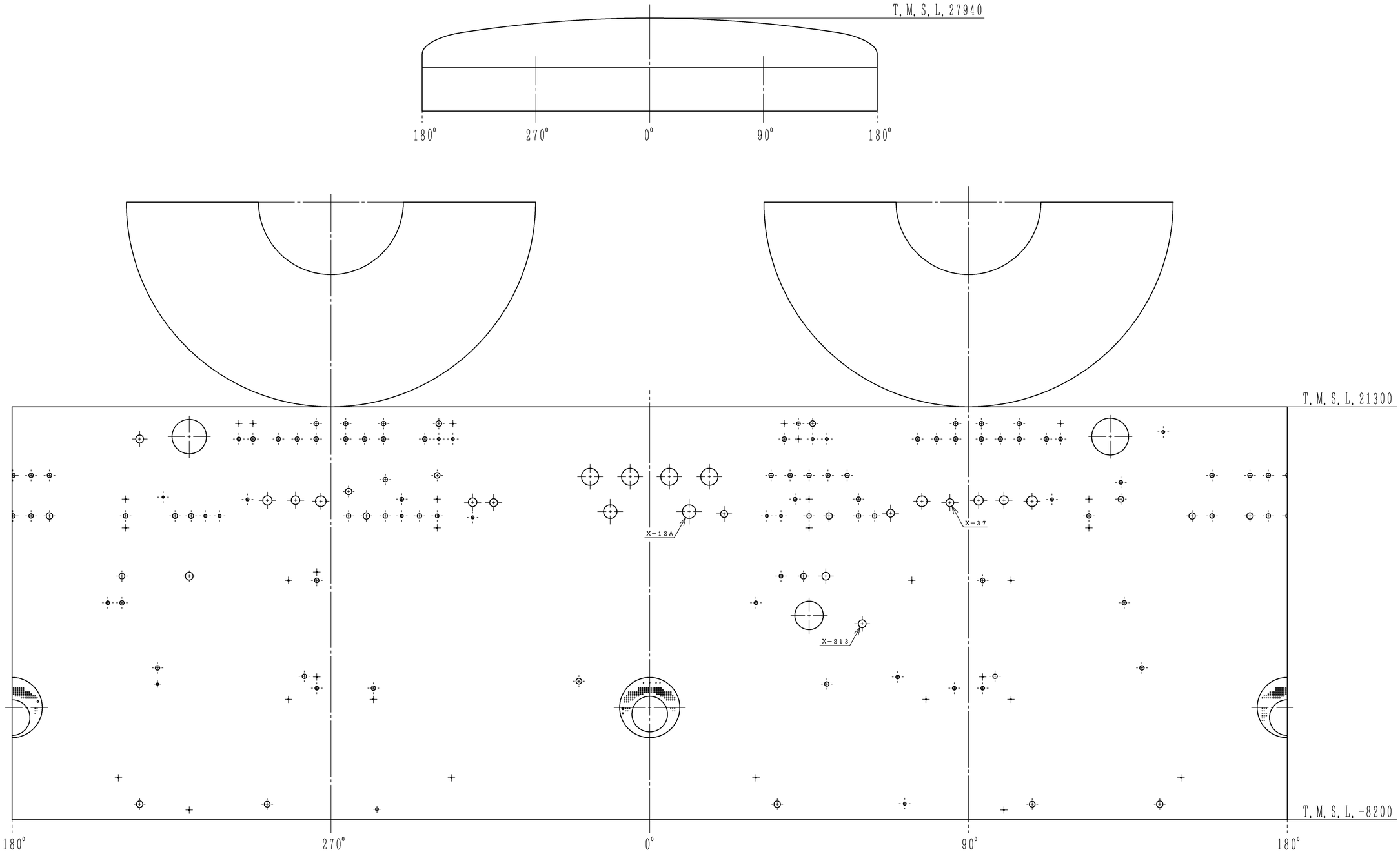

原子炉格納容器　内側展開図

注：寸法はmmを示す．

工事計画認可申請	第8-3-4-7-1-4図
柏崎刈羽原子力発電所第７号機	
名称	原子炉格納施設のうち圧力低減設備その他の安全設備のうち原子炉格納容器安全設備（高圧代替注水系）に係る機器の配置を明示した図面（その4）
東京電力ホールディングス株式会社	

系統番号：B21

：原子炉格納施設のうち圧力低減設備その他の安全設備のうち
原子炉格納容器安全設備（高圧代替注水系）（当該設備の申請範囲）
：原子炉冷却系統施設のうち非常用炉心冷却設備その他原子炉注水設備
（原子炉隔離時冷却系）（兼用範囲）
：原子炉冷却系統施設のうち非常用炉心冷却設備その他原子炉注水設備
（高圧代替注水系）（兼用範囲）

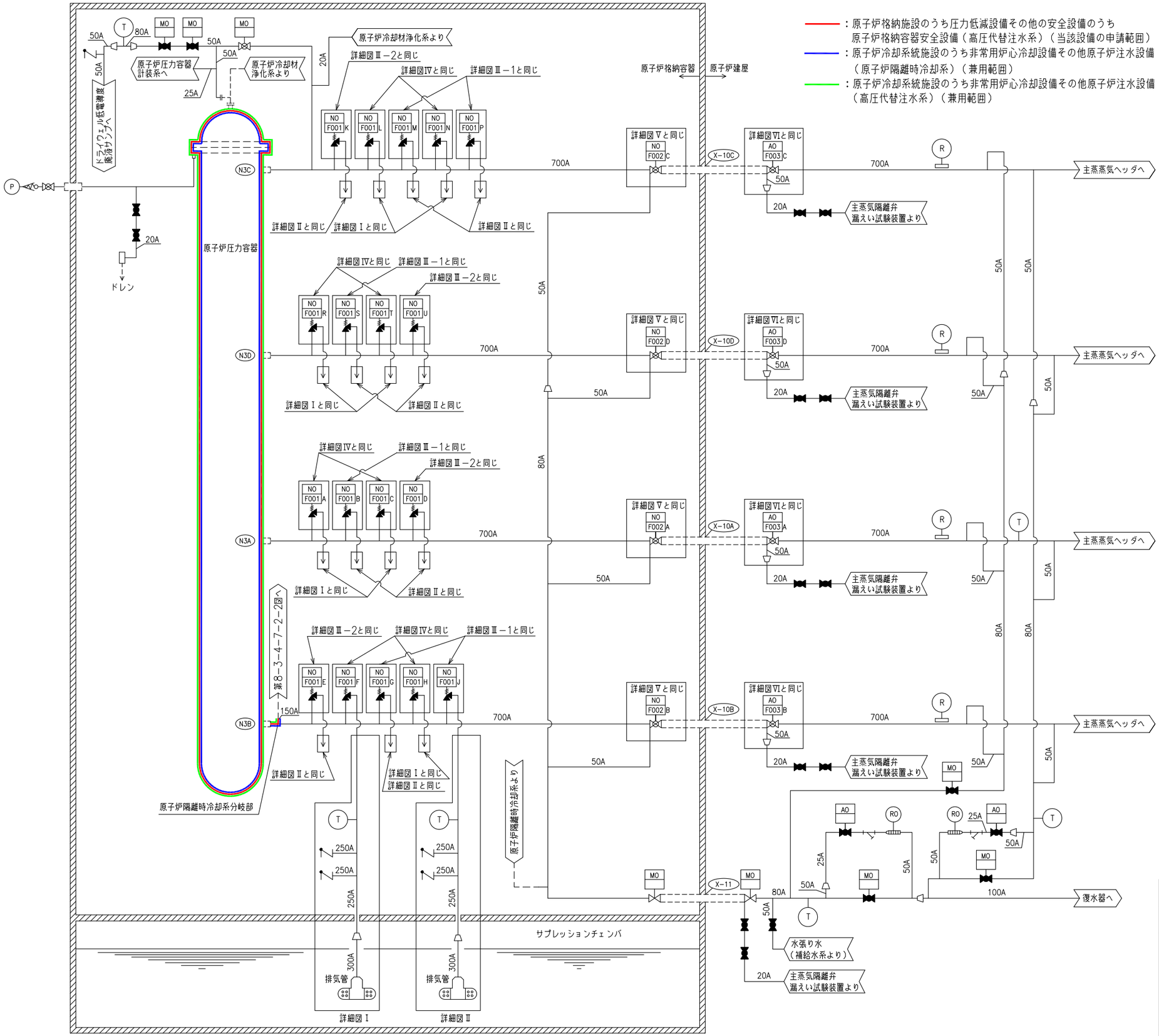

詳細図Ⅲ−1

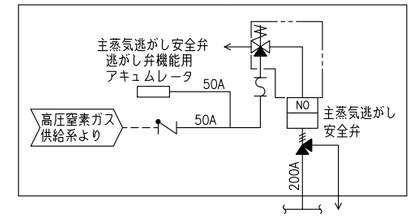

詳細図Ⅲ−2

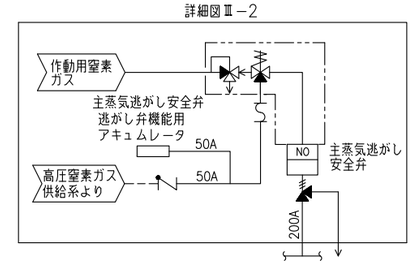

詳細図Ⅳ

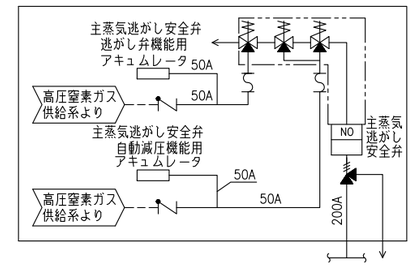

詳細図Ⅴ

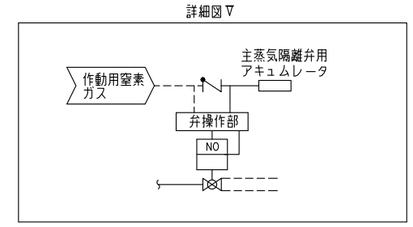

詳細図Ⅵ

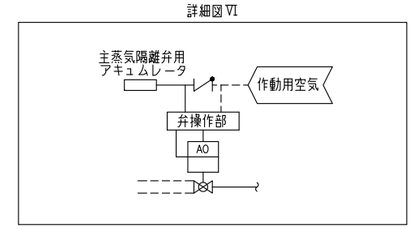

工事計画認可申請	第8−3−4−7−2−1図
柏崎刈羽原子力発電所第7号機	
名称	原子炉格納施設のうち圧力低減設備その他の安全設備のうち原子炉格納容器安全設備（高圧代替注水系）の系統図（その1）（主蒸気系）（重大事故等対処設備）
東京電力ホールディングス株式会社	

N2-006-250

系統番号：E51

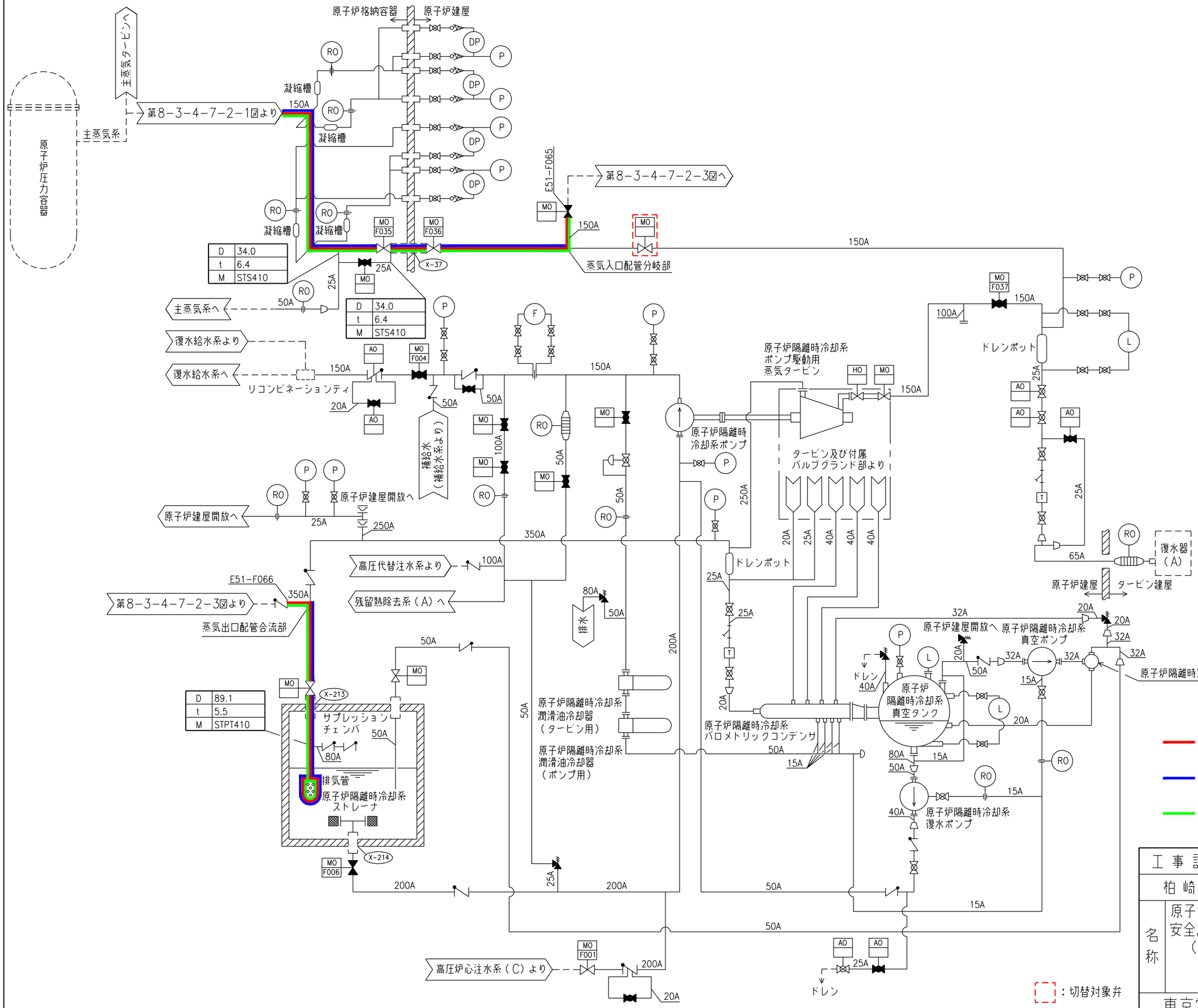

備　考	
D	外径mm
t	厚さmm
M	材料

：原子炉格納施設のうち圧力低減設備その他の安全設備のうち原子炉格納容器安全設備（高圧代替注水系）（当該設備の申請範囲）

：原子炉冷却系統施設のうち非常用炉心冷却設備その他原子炉注水設備（原子炉隔離時冷却系）（兼用範囲）

：原子炉冷却系統施設のうち非常用炉心冷却設備その他原子炉注水設備（高圧代替注水系）（兼用範囲）

工事計画認可申請	第8-3-4-7-2-2図
柏崎刈羽原子力発電所第7号機	
名称	原子炉格納施設のうち圧力低減設備その他の安全設備のうち原子炉格納容器安全設備（高圧代替注水系）の系統図（その2）（原子炉隔離時冷却系）（重大事故等対処設備）
東京電力ホールディングス株式会社	

系統番号：E61

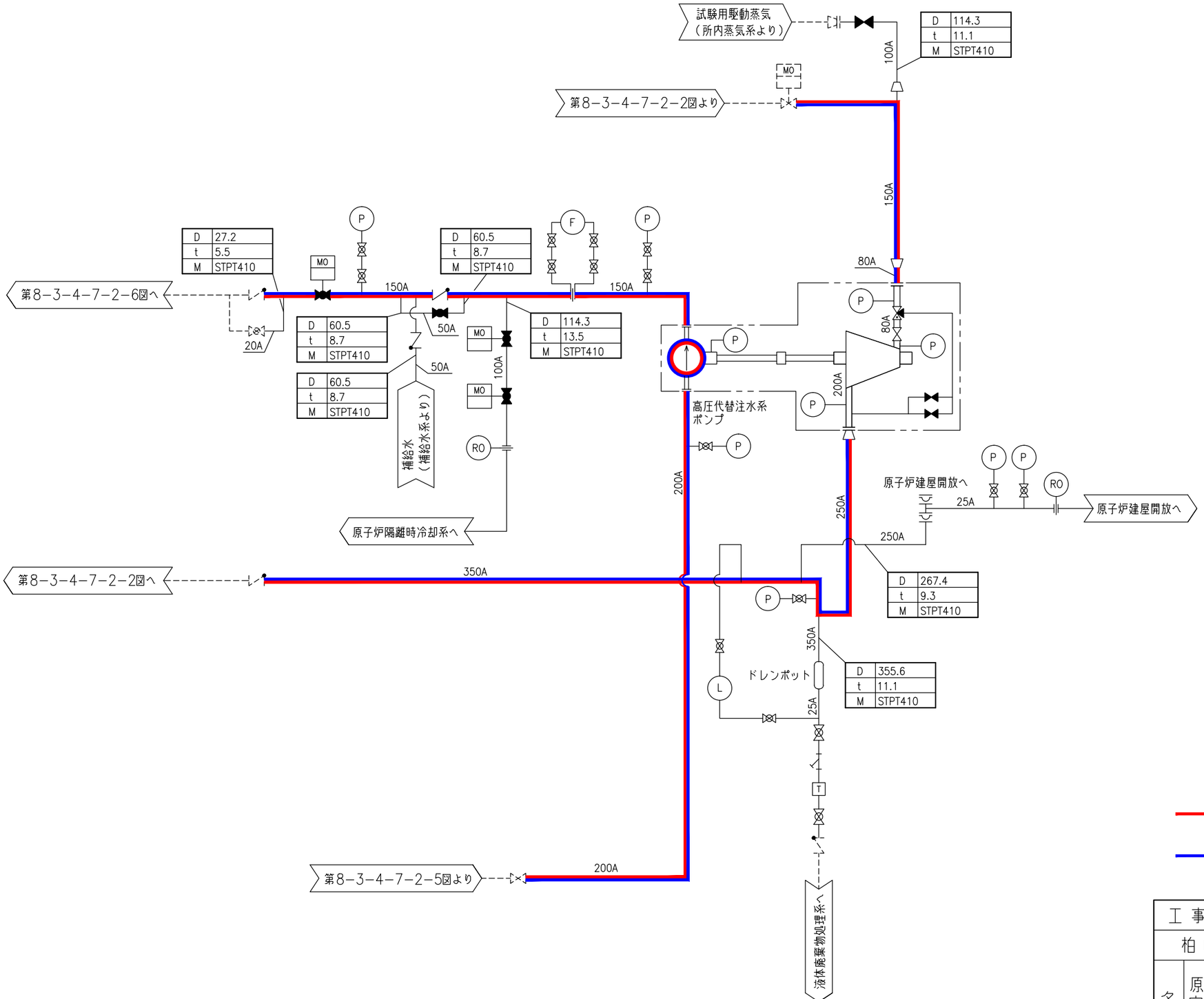

備　考	
D	外径mm
t	厚さmm
M	材料

：原子炉格納施設のうち圧力低減設備その他の安全設備のうち原子炉格納容器安全設備（高圧代替注水系）（当該設備の申請範囲）

：原子炉冷却系統施設のうち非常用炉心冷却設備その他原子炉注水設備（高圧代替注水系）（兼用範囲）

工事計画認可申請	第8-3-4-7-2-3図
柏崎刈羽原子力発電所第7号機	
名称	原子炉格納施設のうち圧力低減設備その他の安全設備のうち原子炉格納容器安全設備（高圧代替注水系）の系統図（その3）（重大事故等対処設備）
東京電力ホールディングス株式会社	

系統番号：P13

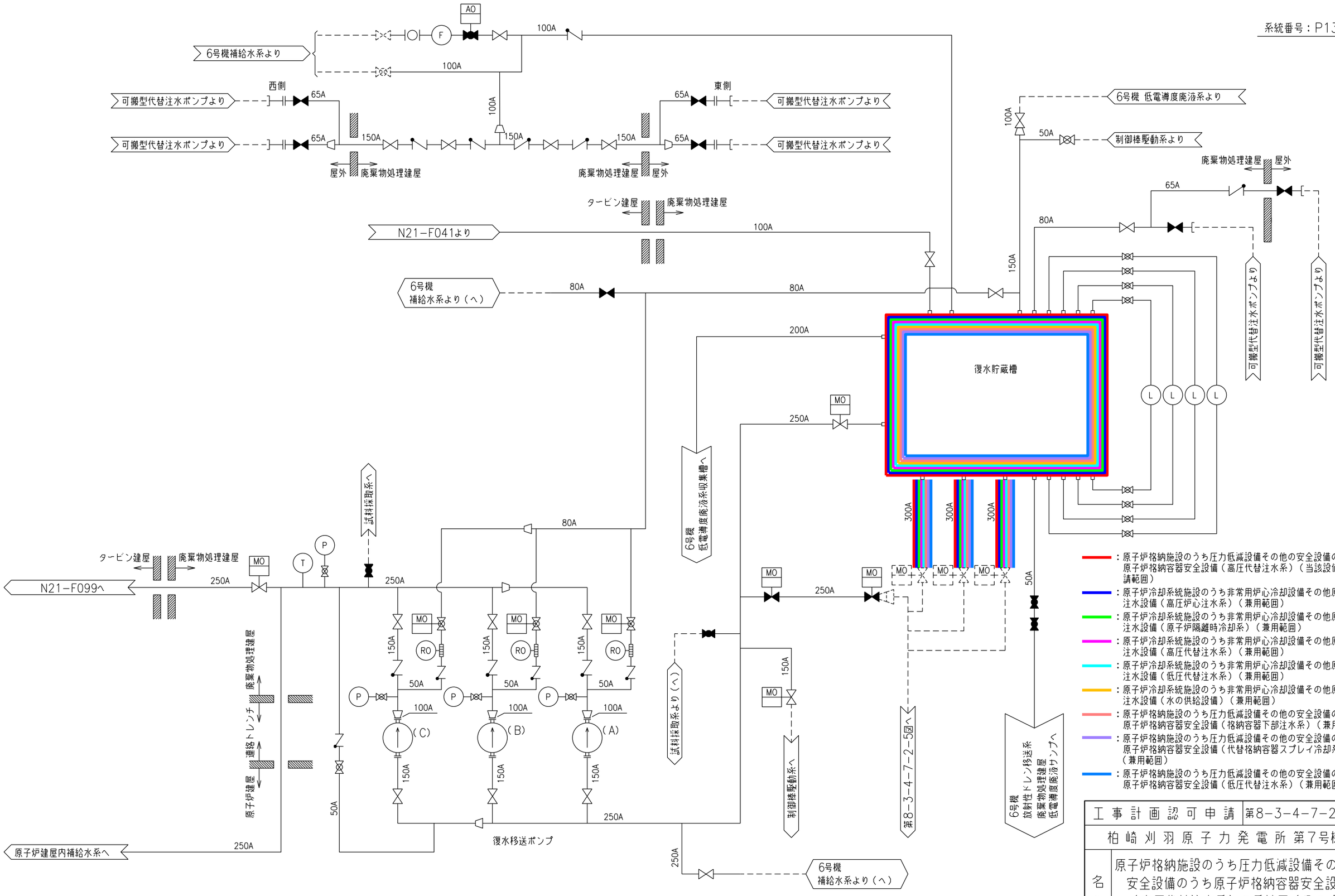

：原子炉格納施設のうち圧力低減設備その他の安全設備のうち原子炉格納容器安全設備（高圧代替注水系）（当該設備の申請範囲）

：原子炉冷却系統施設のうち非常用炉心冷却設備その他原子炉注水設備（高圧炉心注水系）（兼用範囲）

：原子炉冷却系統施設のうち非常用炉心冷却設備その他原子炉注水設備（原子炉隔離時冷却系）（兼用範囲）

：原子炉冷却系統施設のうち非常用炉心冷却設備その他原子炉注水設備（高圧代替注水系）（兼用範囲）

：原子炉冷却系統施設のうち非常用炉心冷却設備その他原子炉注水設備（低圧代替注水系）（兼用範囲）

：原子炉冷却系統施設のうち非常用炉心冷却設備その他原子炉注水設備（水の供給設備）（兼用範囲）

：原子炉格納施設のうち圧力低減設備その他の安全設備のうち原子炉格納容器安全設備（格納容器下部注水系）（兼用範囲）

：原子炉格納施設のうち圧力低減設備その他の安全設備のうち原子炉格納容器安全設備（代替格納容器スプレイ冷却系）（兼用範囲）

：原子炉格納施設のうち圧力低減設備その他の安全設備のうち原子炉格納容器安全設備（低圧代替注水系）（兼用範囲）

工事計画認可申請	第8-3-4-7-2-4図
柏崎刈羽原子力発電所第7号機	
名称	原子炉格納施設のうち圧力低減設備その他の安全設備のうち原子炉格納容器安全設備（高圧代替注水系）の系統図（その4）（補給水系）（重大事故等対処設備）
東京電力ホールディングス株式会社	

系統番号：E22

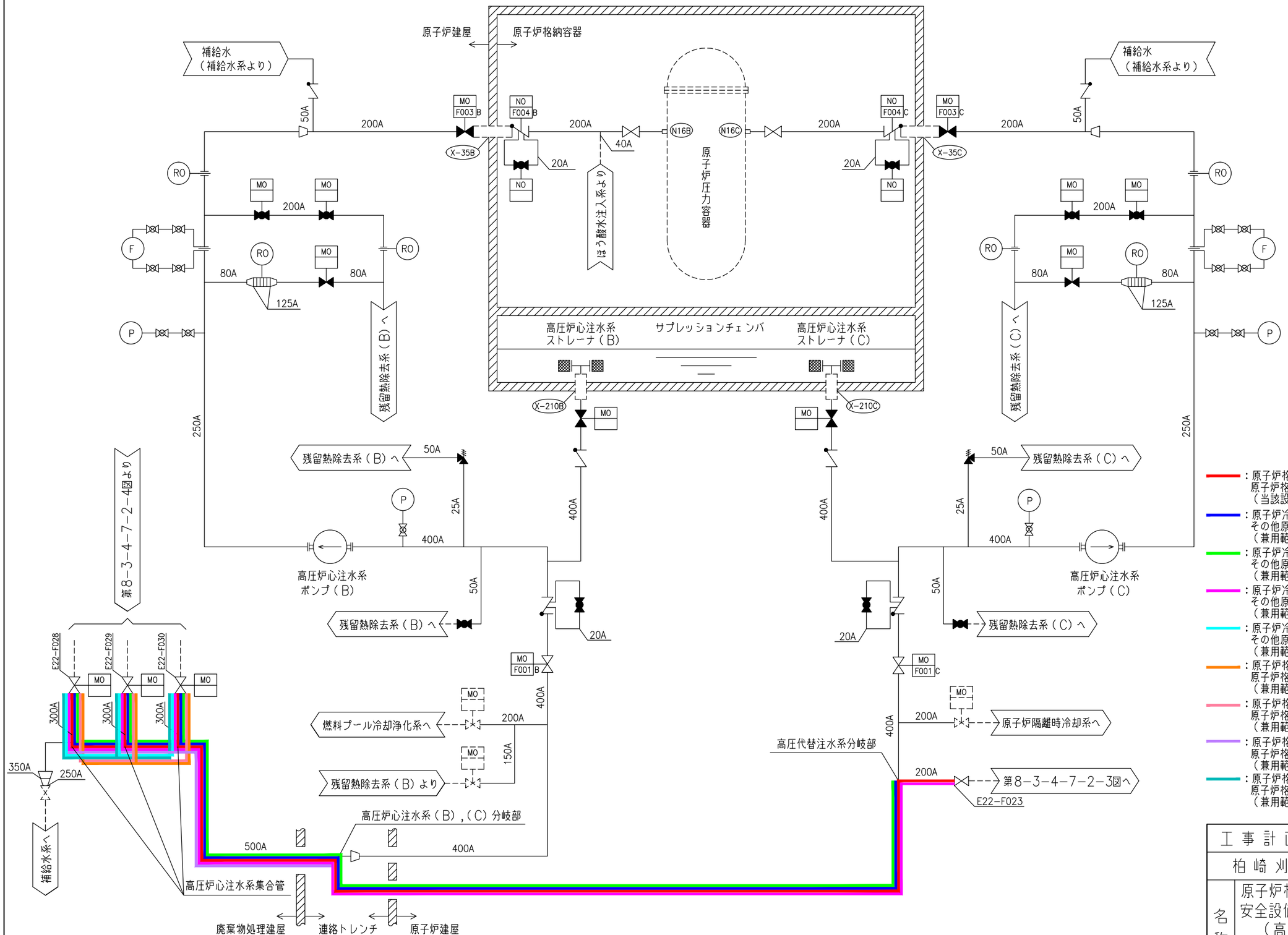

：原子炉格納施設のうち圧力低減設備その他の安全設備のうち原子炉格納容器安全設備（高圧代替注水系）（当該設備の申請範囲）

：原子炉冷却系統施設のうち非常用炉心冷却設備その他原子炉注水設備（高圧炉心注水系）（兼用範囲）

：原子炉冷却系統施設のうち非常用炉心冷却設備その他原子炉注水設備（原子炉隔離時冷却系）（兼用範囲）

：原子炉冷却系統施設のうち非常用炉心冷却設備その他原子炉注水設備（高圧代替注水系）（兼用範囲）

：原子炉冷却系統施設のうち非常用炉心冷却設備その他原子炉注水設備（低圧代替注水系）（兼用範囲）

：原子炉格納施設のうち圧力低減設備その他の安全設備のうち原子炉格納容器安全設備（格納容器下部注水系）（兼用範囲）

：原子炉格納施設のうち圧力低減設備その他の安全設備のうち原子炉格納容器安全設備（代替格納容器スプレイ冷却系）（兼用範囲）

：原子炉格納施設のうち圧力低減設備その他の安全設備のうち原子炉格納容器安全設備（代替循環冷却系）（兼用範囲）

：原子炉格納施設のうち圧力低減設備その他の安全設備のうち原子炉格納容器安全設備（低圧代替注水系）（兼用範囲）

工事計画認可申請	第8-3-4-7-2-5図
柏崎刈羽原子力発電所第7号機	
名称	原子炉格納施設のうち圧力低減設備その他の安全設備のうち原子炉格納容器安全設備（高圧代替注水系）の系統図（その5）（高圧炉心注水系）（重大事故等対処設備）
東京電力ホールディングス株式会社	

系統番号：E11

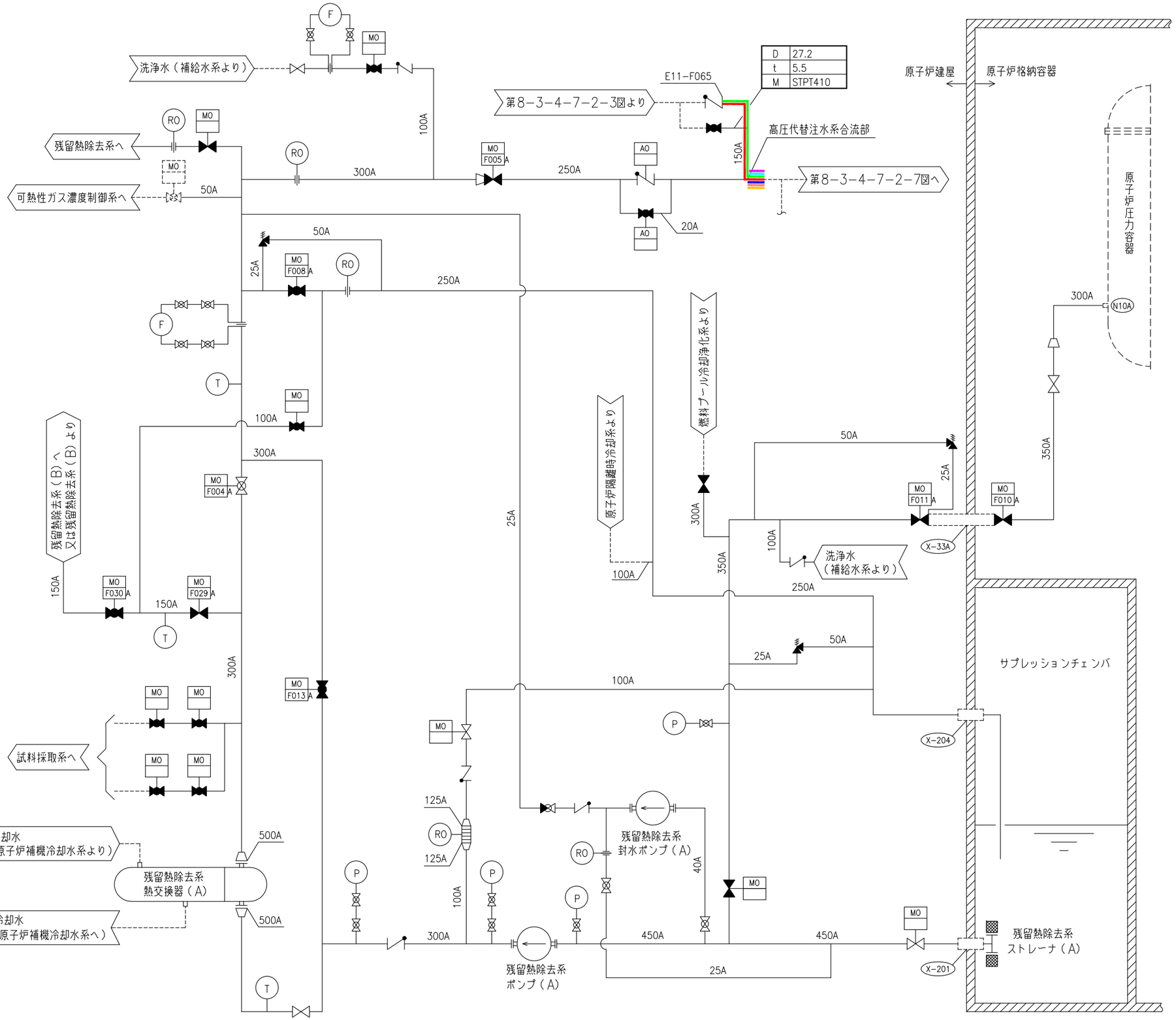

備　考	
D	外径mm
t	厚さmm
M	材料

：原子炉格納施設のうち圧力低減設備その他の安全設備のうち原子炉格納容器安全設備（高圧代替注水系）（当該設備の申請範囲）

：原子炉冷却系統施設のうち残留熱除去設備（残留熱除去系）（兼用範囲）

：原子炉冷却系統施設のうち非常用炉心冷却設備その他原子炉注水設備（高圧代替注水系）（兼用範囲）

：原子炉冷却系統施設のうち非常用炉心冷却設備その他原子炉注水設備（低圧注水系）（兼用範囲）

：原子炉冷却系統施設のうち非常用炉心冷却設備その他原子炉注水設備（低圧代替注水系）（兼用範囲）

：原子炉格納施設のうち圧力低減設備その他の安全設備のうち原子炉格納容器安全設備（代替循環冷却系）（兼用範囲）

：原子炉格納施設のうち圧力低減設備その他の安全設備のうち原子炉格納容器安全設備（低圧代替注水系）（兼用範囲）

工事計画認可申請	第8-3-4-7-2-6図
柏崎刈羽原子力発電所第7号機	
名称	原子炉格納施設のうち圧力低減設備その他の安全設備のうち原子炉格納容器安全設備（高圧代替注水系）の系統図（その6）（残留熱除去系）（重大事故等対処設備）
東京電力ホールディングス株式会社	

系統番号：B21

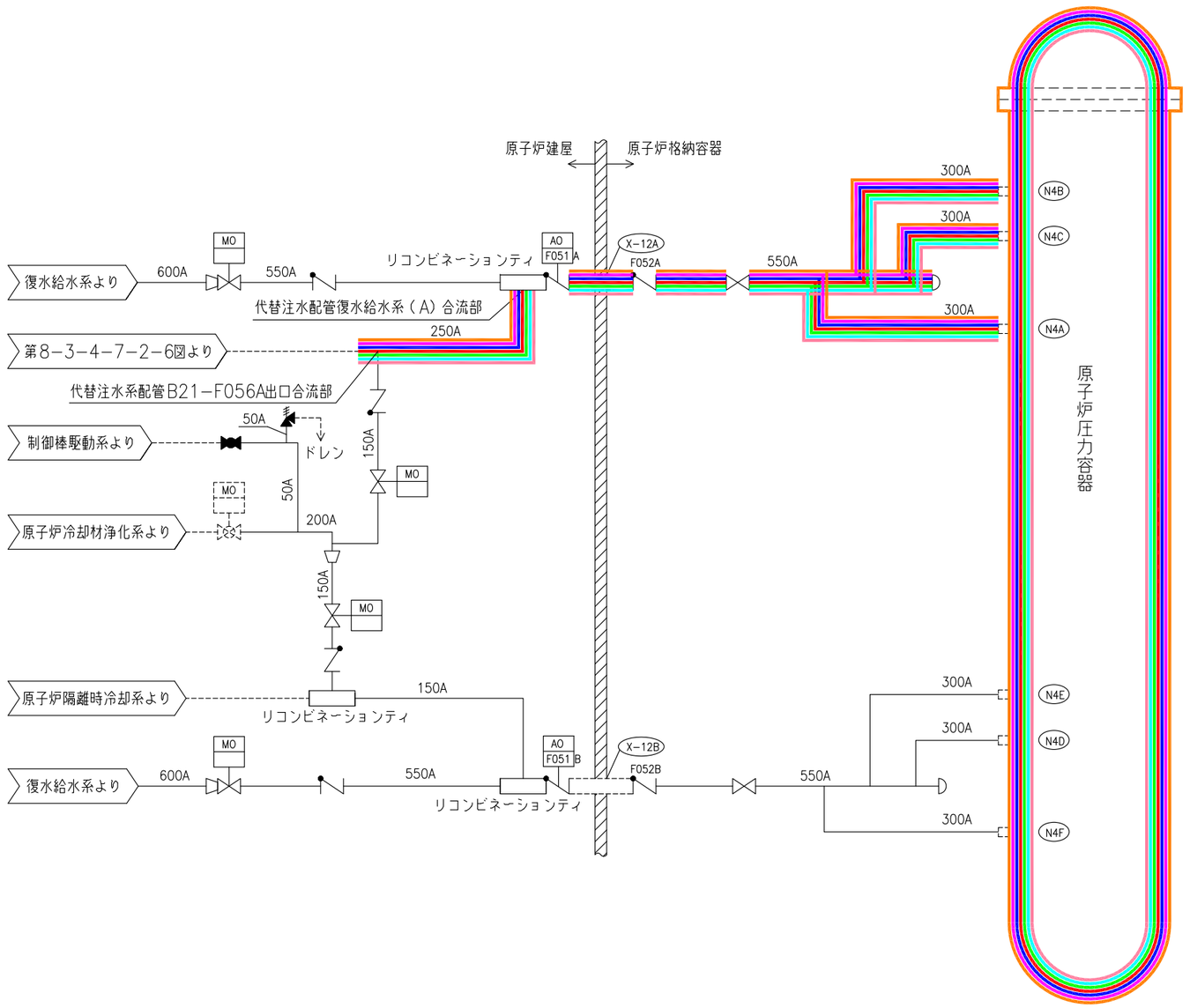

：原子炉格納施設のうち圧力低減設備その他の安全設備のうち原子炉格納容器安全設備（高圧代替注水系）（当該設備の申請範囲）

：原子炉冷却系統施設のうち残留熱除去設備（残留熱除去系）（兼用範囲）

：原子炉冷却系統施設のうち非常用炉心冷却設備その他原子炉注水設備（高圧代替注水系）（兼用範囲）

：原子炉冷却系統施設のうち非常用炉心冷却設備その他原子炉注水設備（低圧注水系）（兼用範囲）

：原子炉冷却系統施設のうち非常用炉心冷却設備その他原子炉注水設備（低圧代替注水系）（兼用範囲）

：原子炉格納施設のうち圧力低減設備その他の安全設備のうち原子炉格納容器安全設備（代替循環冷却系）（兼用範囲）

：原子炉格納施設のうち圧力低減設備その他の安全設備のうち原子炉格納容器安全設備（低圧代替注水系）（兼用範囲）

工事計画認可申請	第8-3-4-7-2-7図
柏崎刈羽原子力発電所第7号機	
名称	原子炉格納施設のうち圧力低減設備その他の安全設備のうち原子炉格納容器安全設備（高圧代替注水系）の系統図（その7）（復水給水系）（重大事故等対処設備）
東京電力ホールディングス株式会社	

8.3.4.8　低圧代替注水系

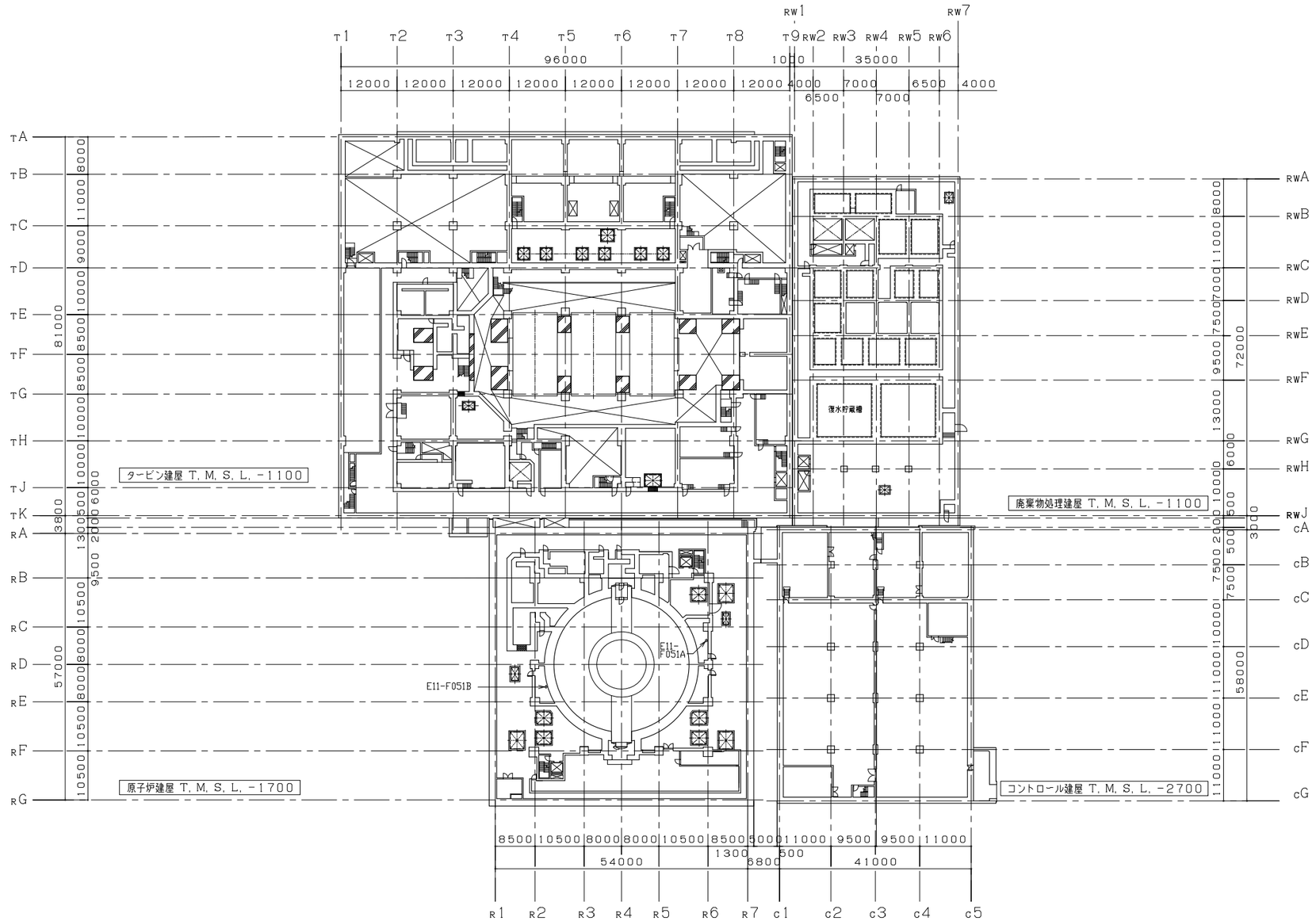

注：寸法はｍｍを示す。

工事計画認可申請	第8-3-4-8-1-1図
柏崎刈羽原子力発電所第７号機	
名称	原子炉格納施設のうち圧力低減設備その他の安全設備のうち原子炉格納容器安全設備（低圧代替注水系）に係る機器の配置を明示した図面（その1）
東京電力ホールディングス株式会社	

S A H G 0212

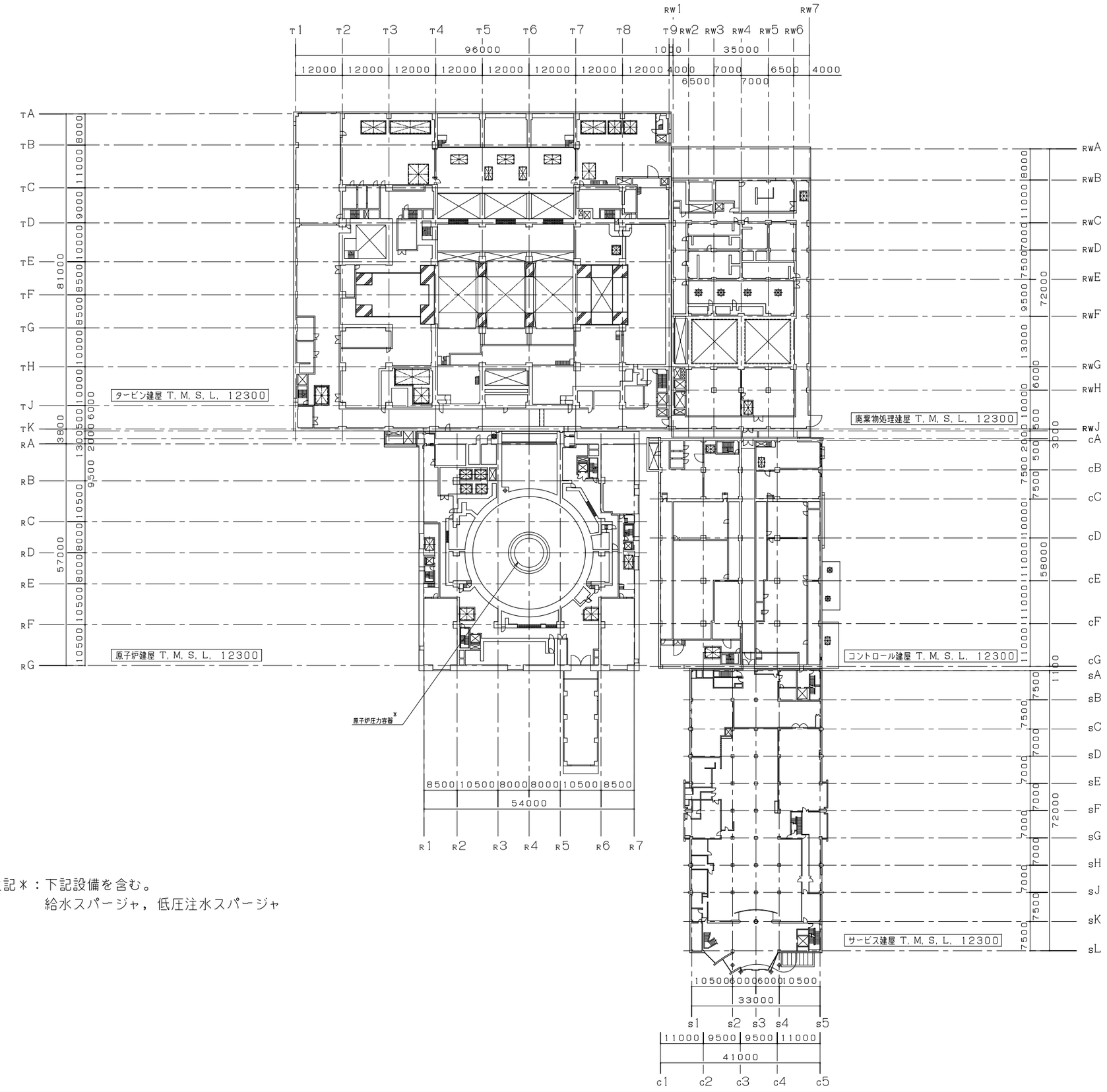

注記＊：下記設備を含む。
給水スパージャ，低圧注水スパージャ

注：寸法はｍｍを示す。

工事計画認可申請	第8-3-4-8-1-2図
柏崎刈羽原子力発電所第７号機	
名称	原子炉格納施設のうち圧力低減設備その他の安全設備のうち原子炉格納容器安全設備（低圧代替注水系）に係る機器の配置を明示した図面（その2）
東京電力ホールディングス株式会社	

S A H G 9524

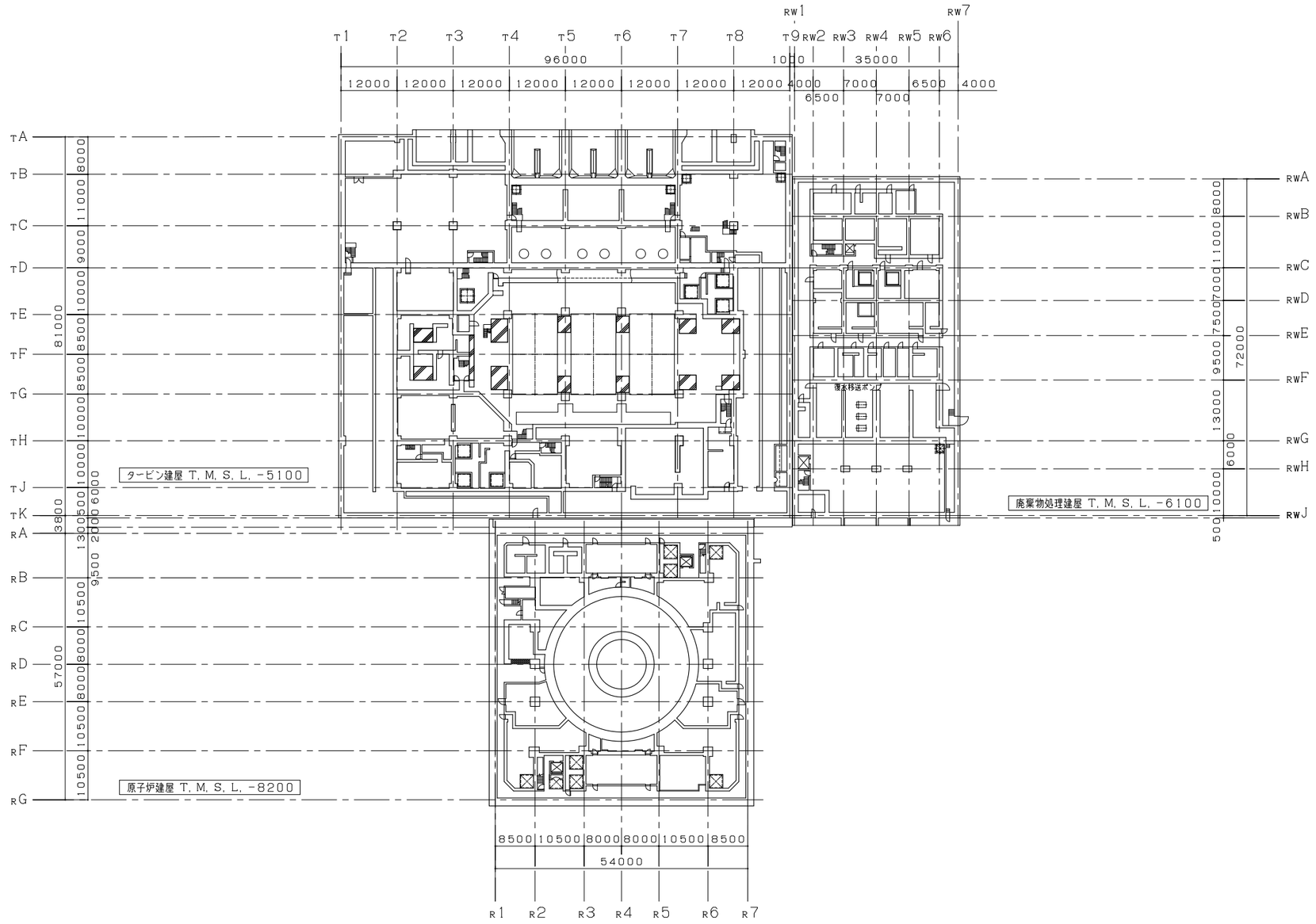

PN

注：寸法はｍｍを示す。

工事計画認可申請	第8-3-4-8-1-3図
柏崎刈羽原子力発電所第７号機	
名称	原子炉格納施設のうち圧力低減設備その他の安全設備のうち原子炉格納容器安全設備（低圧代替注水系）に係る機器の配置を明示した図面（その3）
東京電力ホールディングス株式会社	

S A H G 9327

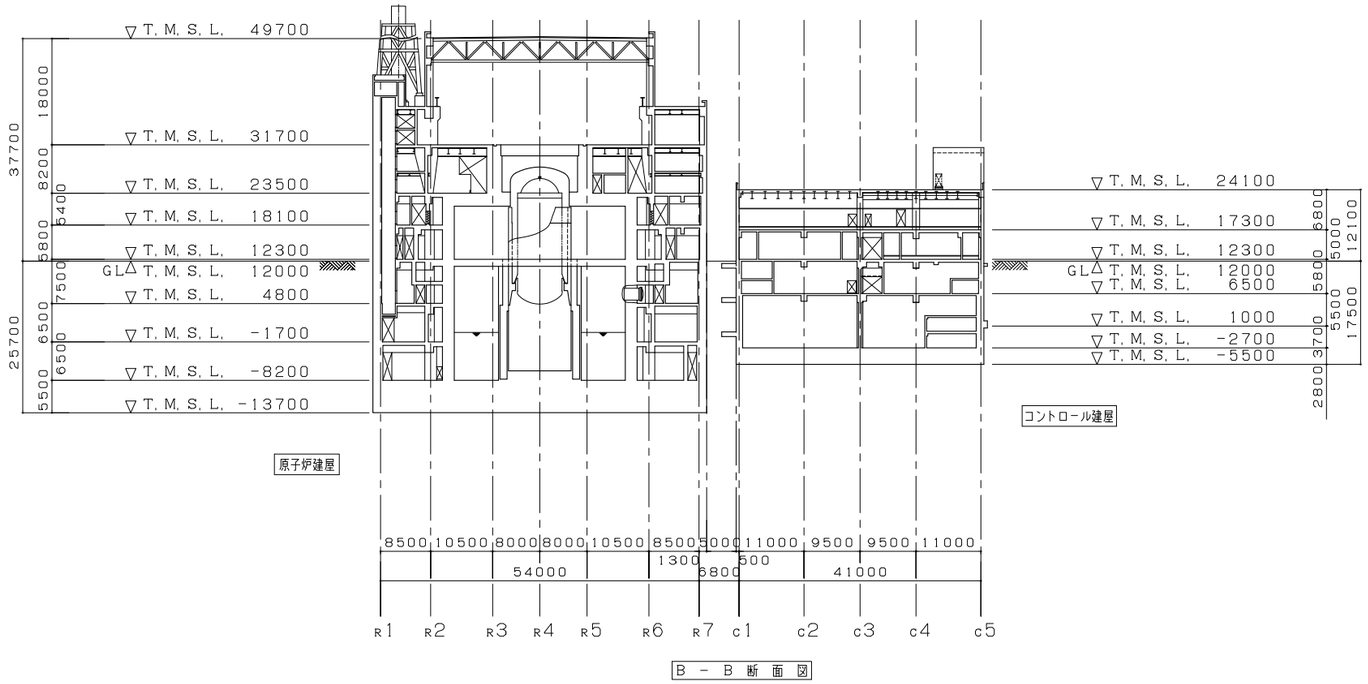

B － B 断 面 図

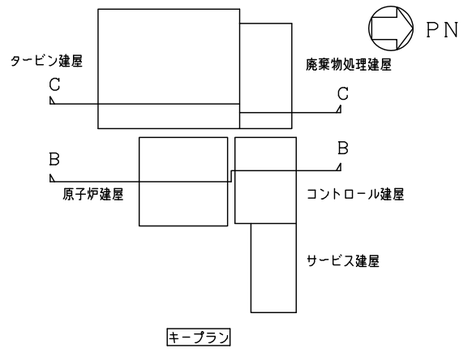

キープラン

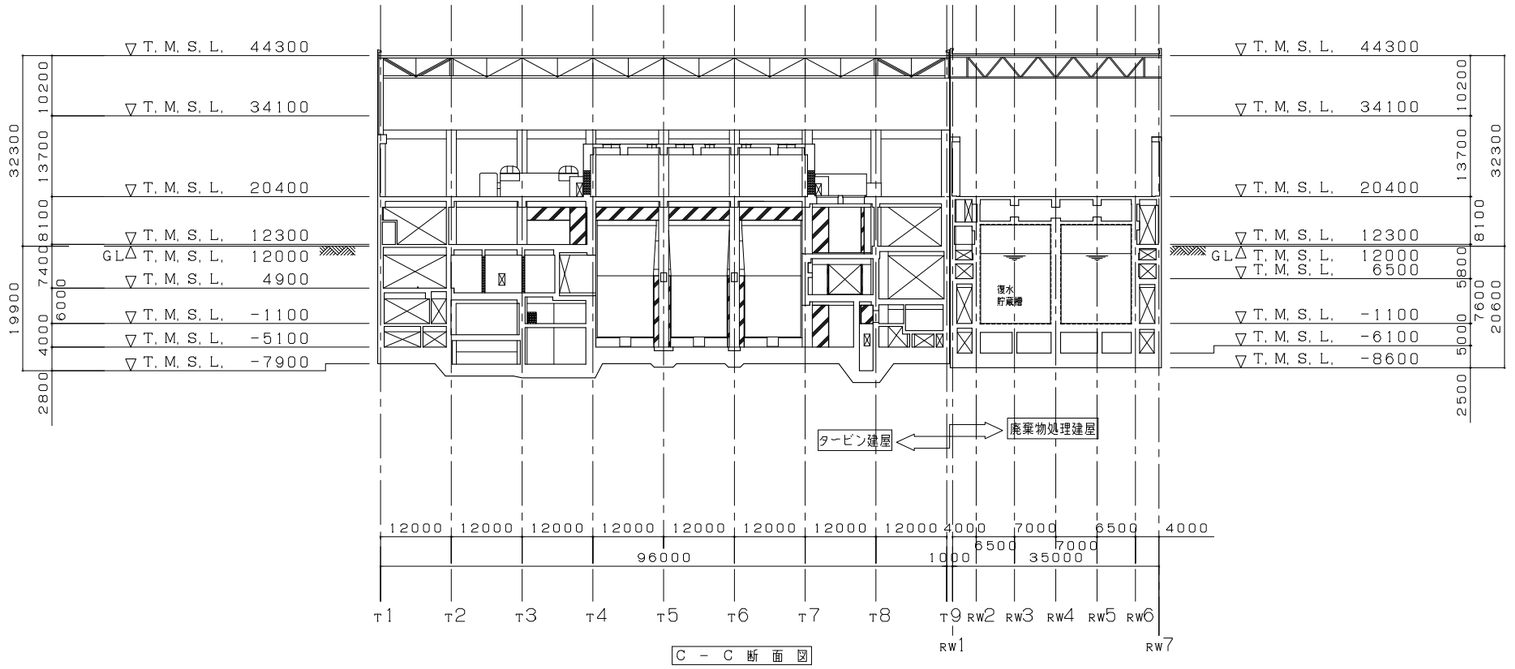

C － C 断 面 図

注：寸法はｍｍを示す。

工事計画認可申請	第8-3-4-8-1-4図
柏崎刈羽原子力発電所第７号機	
名称	原子炉格納施設のうち圧力低減設備その他の安全設備のうち原子炉格納容器安全設備〈低圧代替注水系〉に係る機器の配置を明示した図面〈その4〉
東京電力ホールディングス株式会社	

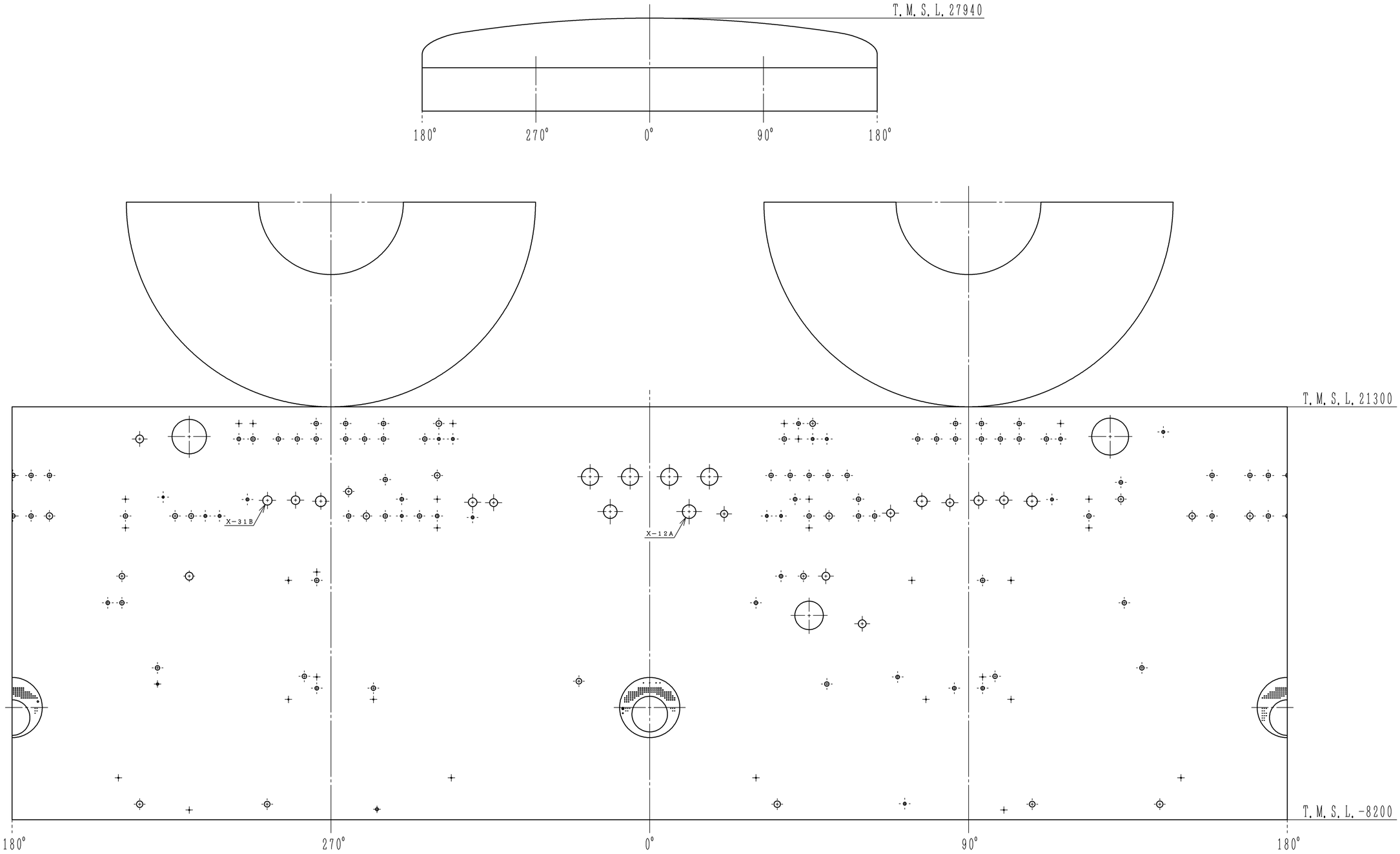

原子炉格納容器　内側展開図

注：寸法はmmを示す．

工事計画認可申請	第8-3-4-8-1-5図
柏崎刈羽原子力発電所第７号機	
名称	原子炉格納施設のうち圧力低減設備その他の安全設備のうち原子炉格納容器安全設備（低圧代替注水系）に係る機器の配置を明示した図面（その5）
東京電力ホールディングス株式会社	

名　称	可搬型代替注水ポンプ（A-2級）（6,7号機共用）*1,*2	
	可搬型Y型ストレーナ（6,7号機共用）*3	
	ホース	可搬型代替注水ポンプ屋外用20mホース（6,7号機共用）*4
保管場所	5号機東側第二保管場所 T.M.S.L.約12000mm	

名　称	可搬型代替注水ポンプ（A-2級）（6,7号機共用）*1,*2	
	可搬型Y型ストレーナ（6,7号機共用）*3	
	ホース	可搬型代替注水ポンプ屋外用20mホース（6,7号機共用）*4
		可搬型代替注水ポンプ屋内用20mホース*5
保管場所	大湊側高台保管場所 T.M.S.L.約35000mm	

名　称	可搬型代替注水ポンプ（A-2級）（6,7号機共用）*1,*2	
	可搬型Y型ストレーナ（6,7号機共用）*3	
	ホース	可搬型代替注水ポンプ屋外用20mホース（6,7号機共用）*4
保管場所	荒浜側高台保管場所 T.M.S.L.約37000mm	

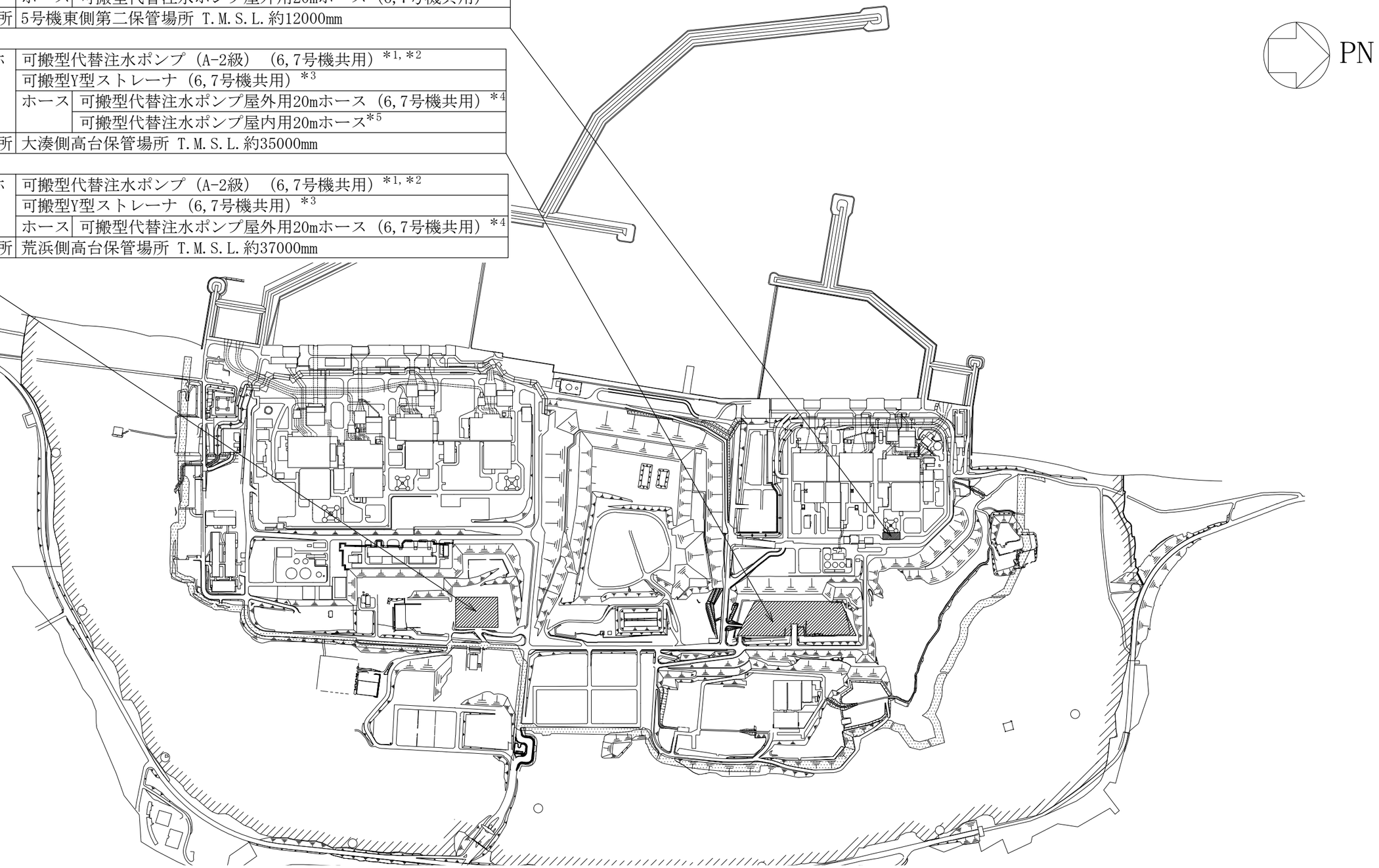

注記＊1 ：下記設備は，可搬型代替注水ポンプ（A-2級）の附属機器である。附属機器は「機器本体」と同一の取付箇所である。
可搬型代替注水ポンプ（A-2級）燃料タンク（6,7号機共用）

＊2 ：予備を含めた17個を荒浜側高台保管場所，大湊側高台保管場所及び5号機東側第二保管場所のうち荒浜側高台保管場所及び大湊側高台保管場所にそれぞれ6個，5号機東側第二保管場所に5個を保管する。

＊3 ：予備を含めた9個を荒浜側高台保管場所，大湊側高台保管場所及び5号機東側第二保管場所のうち荒浜側高台保管場所及び大湊側高台保管場所にそれぞれ2個，5号機東側第二保管場所に5個を保管する。

＊4 ：予備を含めた1097本を荒浜側高台保管場所，大湊側高台保管場所及び5号機東側第二保管場所のうち荒浜側高台保管場所に468本，大湊側高台保管場所に469本及び5号機東側第二保管場所に160本を保管する。

＊5 ：予備を含めた33本を原子炉建屋T.M.S.L.約23500mm，原子炉建屋T.M.S.L.約12300mm及び大湊側高台保管場所のうち原子炉建屋T.M.S.L.約12300mmに9本，原子炉建屋T.M.S.L.約23500mmに8本及び大湊側高台保管場所に16本保管する。

：保管場所

工事計画認可申請	第8-3-4-8-1-6図
柏崎刈羽原子力発電所第７号機	
名称	原子炉格納施設のうち圧力低減設備その他の安全設備のうち原子炉格納容器安全設備（低圧代替注水系）に係る機器の配置を明示した図面（その6）
東京電力ホールディングス株式会社	

PN

名　称	可搬型代替注水ポンプ(A-2級)(6,7号機共用)*
取付箇所	屋外 T.M.S.L.約49000mm 淡水貯水池付近

名　称	可搬型代替注水ポンプ(A-2級)(6,7号機共用)*
取付箇所	屋外 T.M.S.L.約15000mm 弥彦通り及び佐渡通り交差点付近

名　称	可搬型代替注水ポンプ(A-2級)(6,7号機共用)* 可搬型Y型ストレーナ(6,7号機共用)
取付箇所	屋外 T.M.S.L.約12000mm 7号機建屋付近

※本図は，6,7号機共用設備の取付箇所における関係性を示すため，7号機側への取付箇所を示す。

[------]:取付箇所

注記＊：下記設備は，可搬型代替注水ポンプ(A-2級)の附属機器である。附属機器は「機器本体」と同一の取付箇所である。
可搬型代替注水ポンプ(A-2級)燃料タンク(6,7号機共用)

工事計画認可申請	第8-3-4-8-1-7図
柏崎刈羽原子力発電所第７号機	
名称	原子炉格納施設のうち圧力低減設備その他の安全設備のうち原子炉格納容器安全設備(低圧代替注水系)に係る機器の配置を明示した図面(その7)
東京電力ホールディングス株式会社	

PN

名　称	可搬型代替注水ポンプ(A-2級)(6,7号機共用)*
取付箇所	屋外 T.M.S.L.約49000mm 淡水貯水池付近

名　称	可搬型代替注水ポンプ(A-2級)(6,7号機共用)*
取付箇所	屋外 T.M.S.L.約15000mm 弥彦通り及び佐渡通り交差点付近

名　称	可搬型代替注水ポンプ(A-2級)(6,7号機共用)* 可搬型Y型ストレーナ(6,7号機共用)
取付箇所	屋外 T.M.S.L.約12000mm 6号機建屋付近

※本図は，6,7号機共用設備の取付箇所における関係性を示すため，6号機側への取付箇所を示す。

[------]:取付箇所

注記＊:下記設備は，可搬型代替注水ポンプ(A-2級)の附属機器である。附属機器は「機器本体」と同一の取付箇所である。
可搬型代替注水ポンプ(A-2級)燃料タンク(6,7号機共用)

工事計画認可申請	第8-3-4-8-1-8図
柏崎刈羽原子力発電所第７号機	
名称	原子炉格納施設のうち圧力低減設備その他の安全設備のうち原子炉格納容器安全設備(低圧代替注水系)に係る機器の配置を明示した図面(その8)
東京電力ホールディングス株式会社	

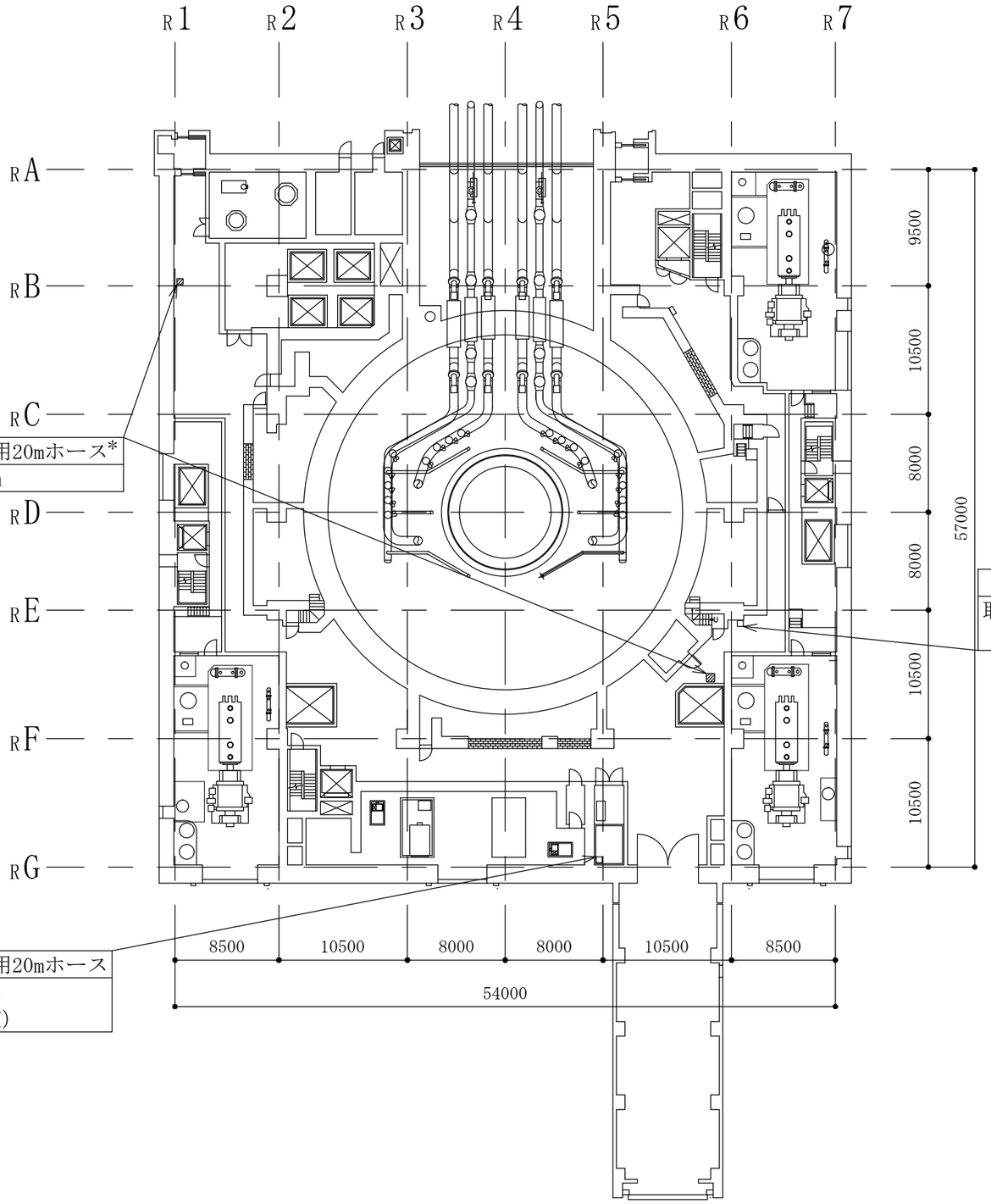

名　称	ホース	可搬型代替注水ポンプ屋内用20mホース*
保管場所	7号機原子炉建屋T.M.S.L.約12300mm	

名　称	ホース	可搬型代替注水ポンプ屋内用20mホース
取付箇所	7号機原子炉建屋T.M.S.L.約12300mm 復水補給水系可搬式接続口（屋内北）	

名　称	ホース	可搬型代替注水ポンプ屋内用20mホース
取付箇所	7号機原子炉建屋T.M.S.L.約12300mm 復水補給水系可搬式接続口（屋内東）	

原子炉建屋　T.M.S.L.12300

▨:保管場所
┌ ─ ─ ┐:取付箇所
└ ─ ─ ┘

注記＊：予備を含めた33本を原子炉建屋T.M.S.L.約23500mm，原子炉建屋T.M.S.L.約12300mm及び大湊側高台保管場所のうち原子炉建屋T.M.S.L.約12300mmに9本，原子炉建屋T.M.S.L.約23500mmに8本及び大湊側高台保管場所に16本保管する。

注：寸法はmmを示す。

工事計画認可申請	第8-3-4-8-1-9図
柏崎刈羽原子力発電所第７号機	
名称	原子炉格納施設のうち圧力低減設備その他の安全設備のうち原子炉格納容器安全設備（低圧代替注水系）に係る機器の配置を明示した図面（その9）
東京電力ホールディングス株式会社	

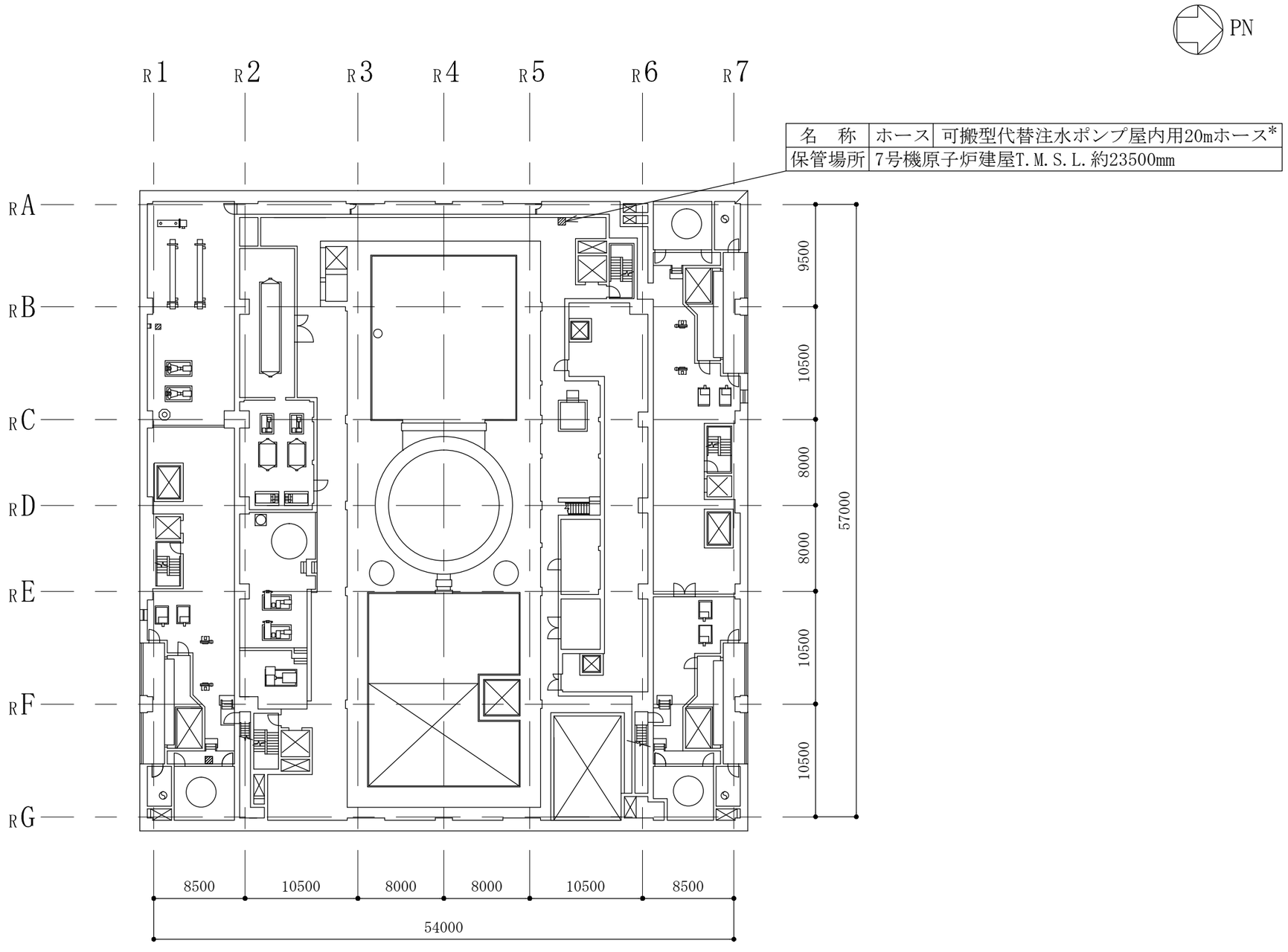

原子炉建屋　T.M.S.L.23500

:保管場所

注記＊：予備を含めた33本を原子炉建屋T.M.S.L.約23500mm，原子炉建屋T.M.S.L.約12300mm及び大湊側高台保管場所のうち原子炉建屋T.M.S.L.約12300mmに9本，原子炉建屋T.M.S.L.約23500mmに8本及び大湊側高台保管場所に16本保管する。

注：寸法はmmを示す。

工事計画認可申請	第8-3-4-8-1-10図
柏崎刈羽原子力発電所第７号機	
名称	原子炉格納施設のうち圧力低減設備その他の安全設備のうち原子炉格納容器安全設備（低圧代替注水系）に係る機器の配置を明示した図面（その10）
東京電力ホールディングス株式会社	

系統番号：P13

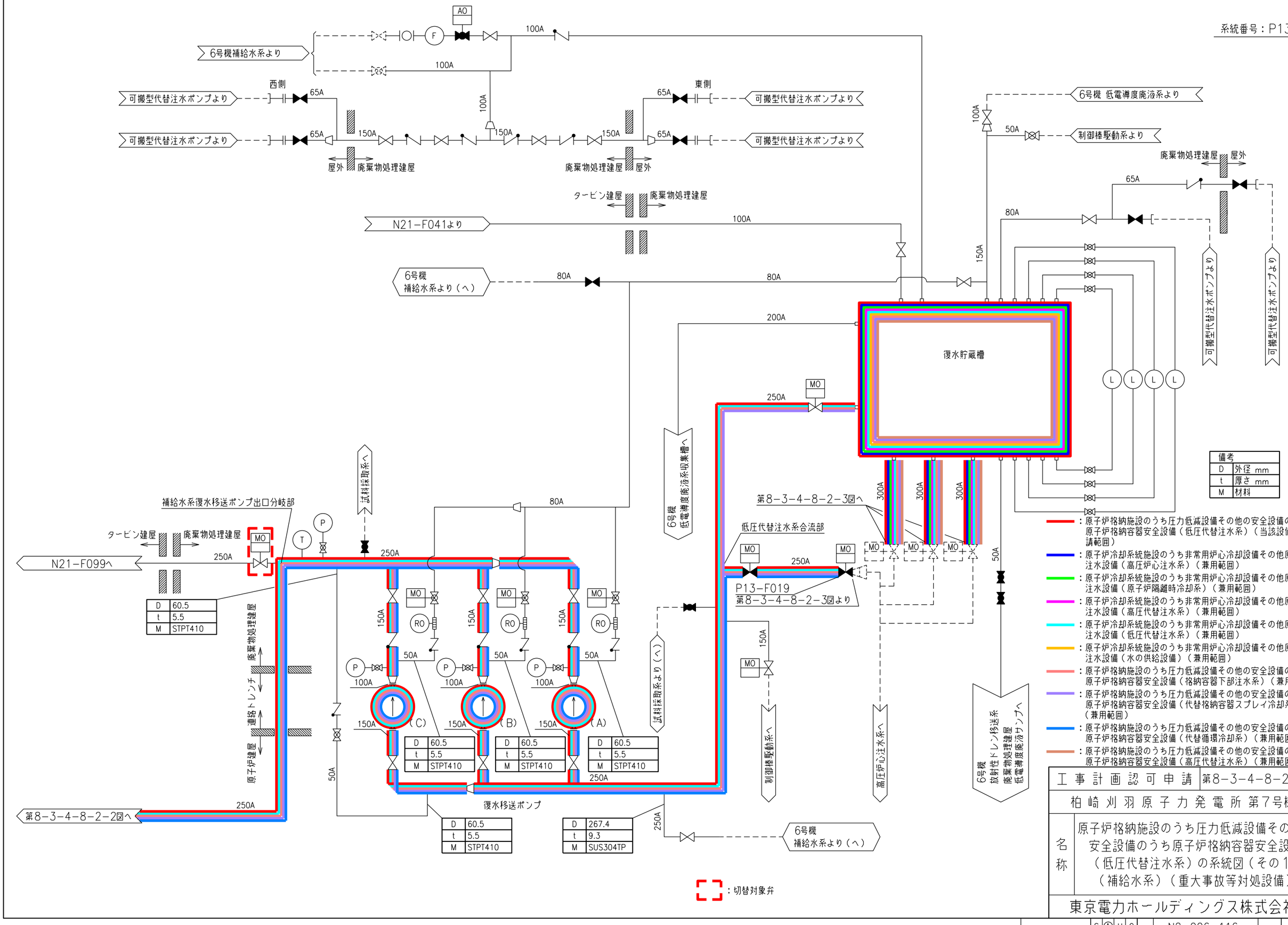

工事計画認可申請	第8-3-4-8-2-1図
柏崎刈羽原子力発電所第7号機	
名称	原子炉格納施設のうち圧力低減設備その他の安全設備のうち原子炉格納容器安全設備（低圧代替注水系）の系統図（その1）（補給水系）（重大事故等対処設備）
東京電力ホールディングス株式会社	

系統番号：P13

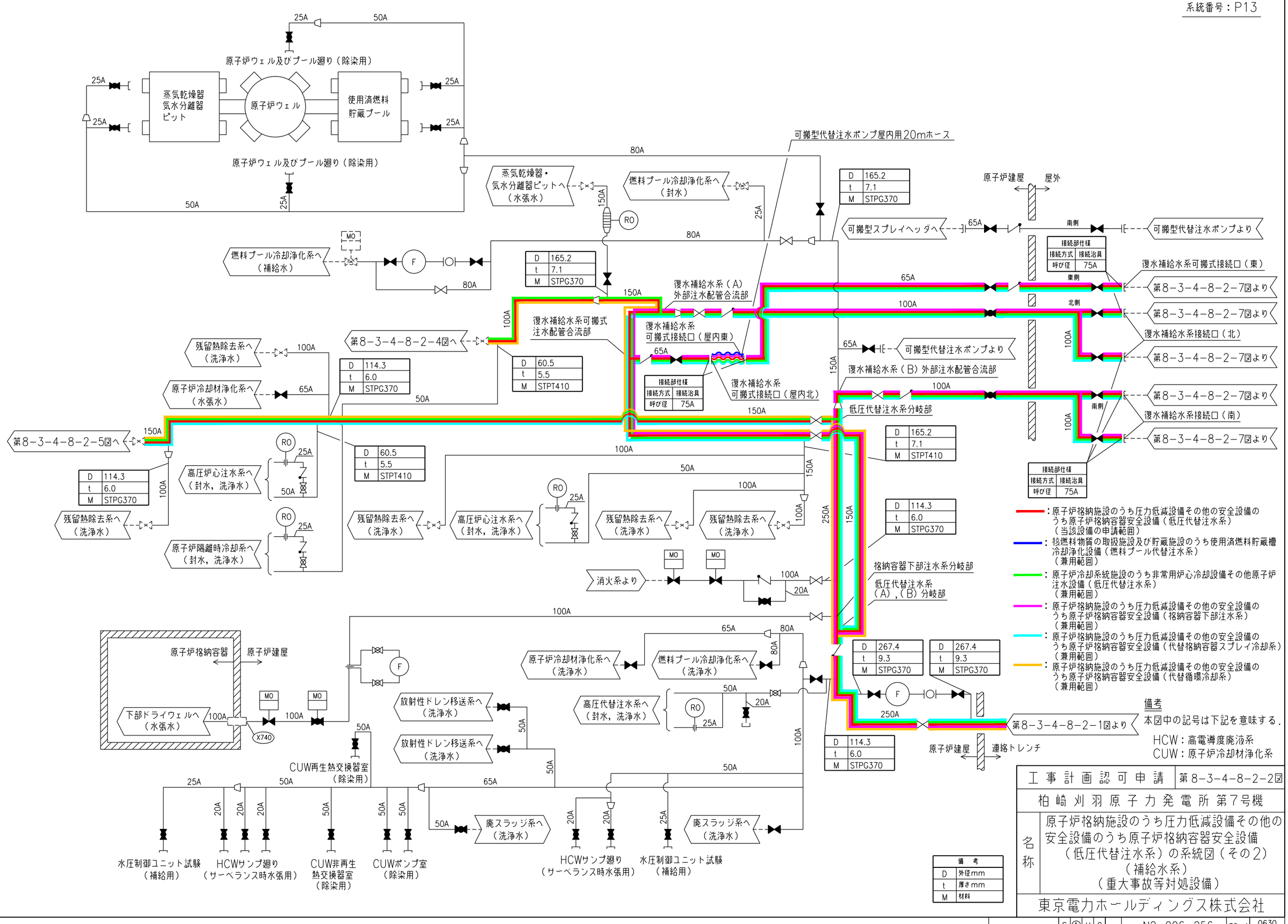

備考

本図中の記号は下記を意味する．

HCW：高電導度廃液系
CUW：原子炉冷却材浄化系

工事計画認可申請	第8-3-4-8-2-2図
柏崎刈羽原子力発電所第7号機	
名称	原子炉格納施設のうち圧力低減設備その他の安全設備のうち原子炉格納容器安全設備（低圧代替注水系）の系統図（その2）（補給水系）（重大事故等対処設備）
東京電力ホールディングス株式会社	

系統番号：E22

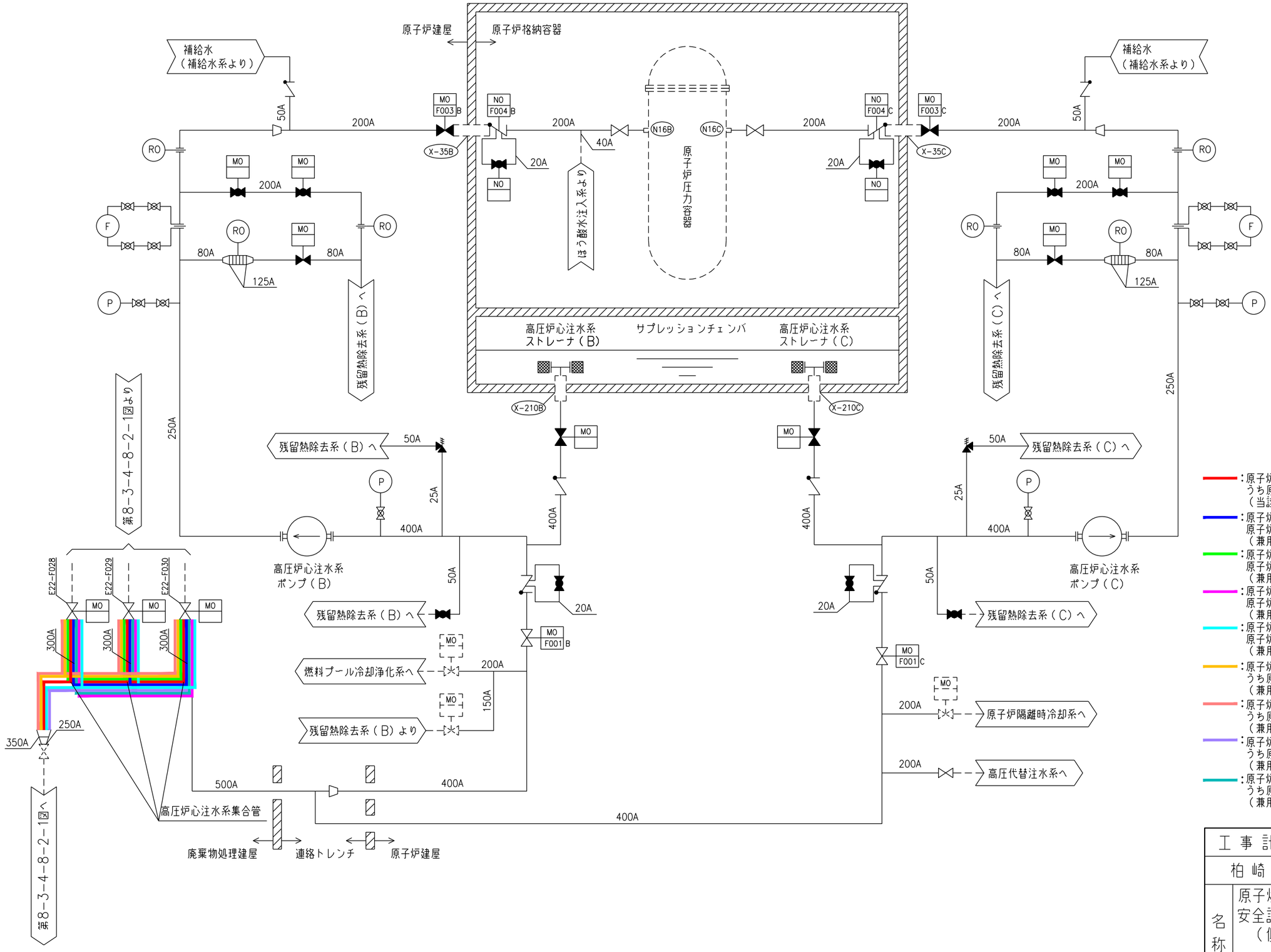

：原子炉格納施設のうち圧力低減設備その他の安全設備のうち原子炉格納容器安全設備（低圧代替注水系）（当該設備の申請範囲）

：原子炉冷却系統施設のうち非常用炉心冷却設備その他原子炉注水設備（高圧炉心注水系）（兼用範囲）

：原子炉冷却系統施設のうち非常用炉心冷却設備その他原子炉注水設備（原子炉隔離時冷却系）（兼用範囲）

：原子炉冷却系統施設のうち非常用炉心冷却設備その他原子炉注水設備（高圧代替注水系）（兼用範囲）

：原子炉冷却系統施設のうち非常用炉心冷却設備その他原子炉注水設備（低圧代替注水系）（兼用範囲）

：原子炉格納施設のうち圧力低減設備その他の安全設備のうち原子炉格納容器安全設備（格納容器下部注水系）（兼用範囲）

：原子炉格納施設のうち圧力低減設備その他の安全設備のうち原子炉格納容器安全設備（代替格納容器スプレイ冷却系）（兼用範囲）

：原子炉格納施設のうち圧力低減設備その他の安全設備のうち原子炉格納容器安全設備（代替循環冷却系）（兼用範囲）

：原子炉格納施設のうち圧力低減設備その他の安全設備のうち原子炉格納容器安全設備（高圧代替注水系）（兼用範囲）

工事計画認可申請	第8-3-4-8-2-3図
柏崎刈羽原子力発電所第7号機	
名称	原子炉格納施設のうち圧力低減設備その他の安全設備のうち原子炉格納容器安全設備（低圧代替注水系）の系統図（その3）（高圧炉心注水系）（重大事故等対処設備）
東京電力ホールディングス株式会社	

系統番号：E11

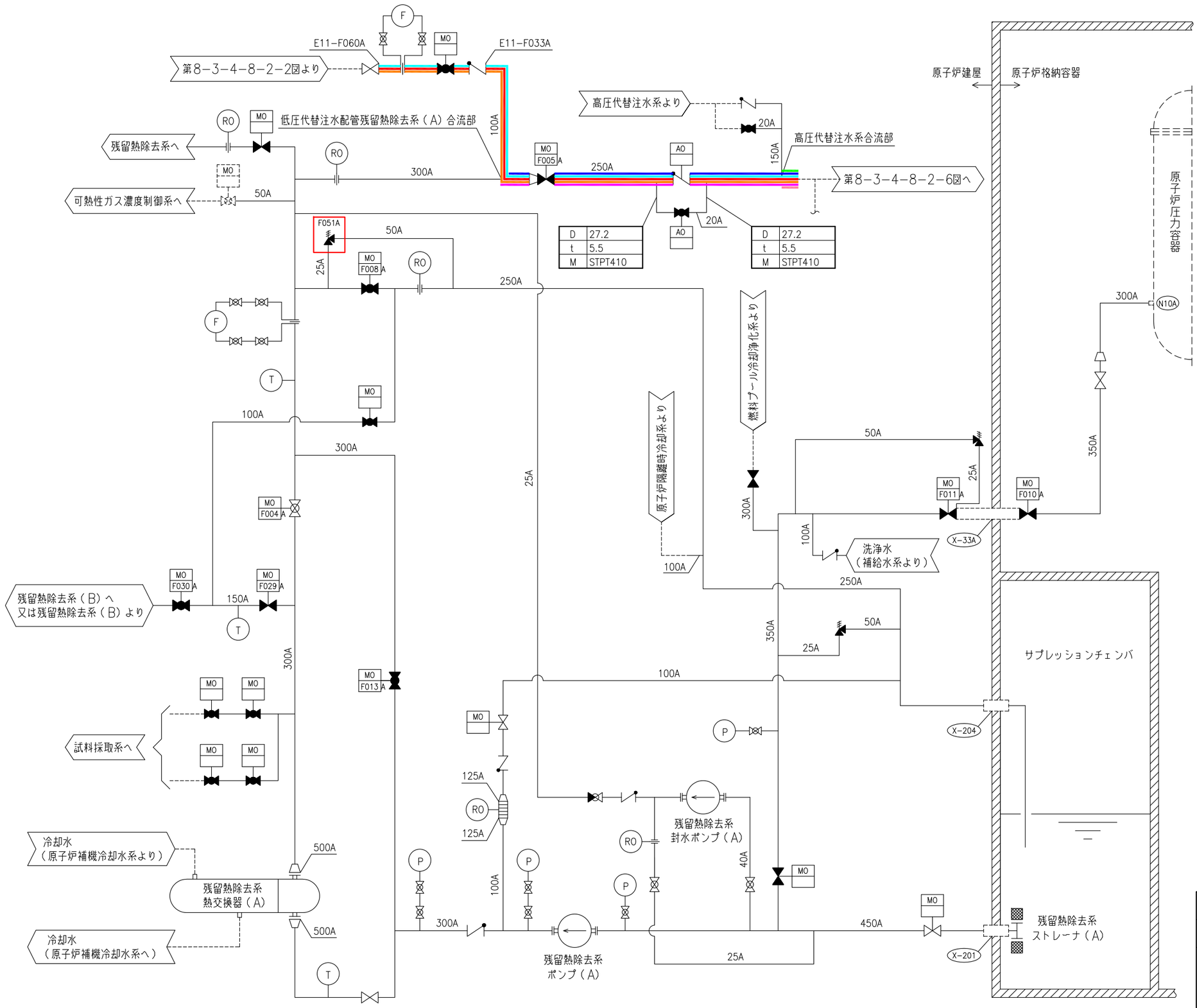

備　考	
D	外径mm
t	厚さmm
M	材料

：原子炉格納施設のうち圧力低減設備その他の安全設備のうち原子炉格納容器安全設備（低圧代替注水系）（当該設備の申請範囲）

：原子炉冷却系統施設のうち残留熱除去設備（残留熱除去系）（兼用範囲）

：原子炉冷却系統施設のうち非常用炉心冷却設備その他原子炉注水設備（高圧代替注水系）（兼用範囲）

：原子炉冷却系統施設のうち非常用炉心冷却設備その他原子炉注水設備（低圧注水系）（兼用範囲）

：原子炉冷却系統施設のうち非常用炉心冷却設備その他原子炉注水設備（低圧代替注水系）（兼用範囲）

：原子炉格納施設のうち圧力低減設備その他の安全設備のうち原子炉格納容器安全設備（代替循環冷却系）（兼用範囲）

：原子炉格納施設のうち圧力低減設備その他の安全設備のうち原子炉格納容器安全設備（高圧代替注水系）（兼用範囲）

：安全弁・逃がし弁

工事計画認可申請	第8-3-4-8-2-4図
柏崎刈羽原子力発電所第7号機	
名称	原子炉格納施設のうち圧力低減設備その他の安全設備のうち原子炉格納容器安全設備（低圧代替注水系）の系統図（その4）（残留熱除去系）（重大事故等対処設備）
東京電力ホールディングス株式会社	

N2-006-258

系統番号：E11

燃料プール冷却浄化系へ
洗浄水（補給水系より）
残留熱除去系（C）より
残留熱除去系（A）より
低圧代替注水配管残留熱除去系（B）合流部
原子炉建屋
原子炉格納容器
原子炉格納容器スプレイ管（ドライウェル側）
原子炉格納容器スプレイ管（サプレッションチェンバ側）
サプレッションチェンバ
原子炉圧力容器
可燃性ガス濃度制御系へ
圧力抑制室プール水排水系へ又は圧力抑制室プール水排水系より
高圧炉心注水系（B）より
燃料プール冷却浄化系より
E11-F060B
第8-3-4-8-2-2図より
E11-F033B
原子炉冷却材浄化系へ
洗浄水（補給水系より）
残留熱除去系（A）より又は残留熱除去系（A）へ
残留熱除去系（C）より又は残留熱除去系（C）へ
高圧炉心注水系（B）へ
試料採取系へ
冷却水（原子炉補機冷却水系より）
冷却水（原子炉補機冷却水系へ）
残留熱除去系熱交換器（B）
残留熱除去系封水ポンプ（B）
残留熱除去系ポンプ（B）
残留熱除去系ストレーナ（B）
高圧炉心注水系（B）より
高圧炉心注水系（B）へ

：原子炉格納施設のうち圧力低減設備その他の安全設備のうち原子炉格納容器安全設備（低圧代替注水系）（当該設備の申請範囲）
：原子炉冷却系統施設のうち残留熱除去設備（残留熱除去系）（兼用範囲）
：原子炉冷却系統施設のうち非常用炉心冷却設備その他原子炉注水設備（低圧注水系）（兼用範囲）
：原子炉冷却系統施設のうち非常用炉心冷却設備その他原子炉注水設備（低圧代替注水系）（兼用範囲）
：原子炉格納施設のうち圧力低減設備その他の安全設備のうち原子炉格納容器安全設備（代替格納容器スプレイ冷却系）（兼用範囲）
：原子炉格納施設のうち圧力低減設備その他の安全設備のうち原子炉格納容器安全設備（代替循環冷却系）（兼用範囲）

：安全弁・逃がし弁

工事計画認可申請	第8-3-4-8-2-5図
柏崎刈羽原子力発電所第7号機	
名称	原子炉格納施設のうち圧力低減設備その他の安全設備のうち原子炉格納容器安全設備（低圧代替注水系）の系統図（その5）（残留熱除去系）（重大事故等対処設備）
東京電力ホールディングス株式会社	

S Ⓐ H G　N2-006-258　34-1　8X12

系統番号：B21

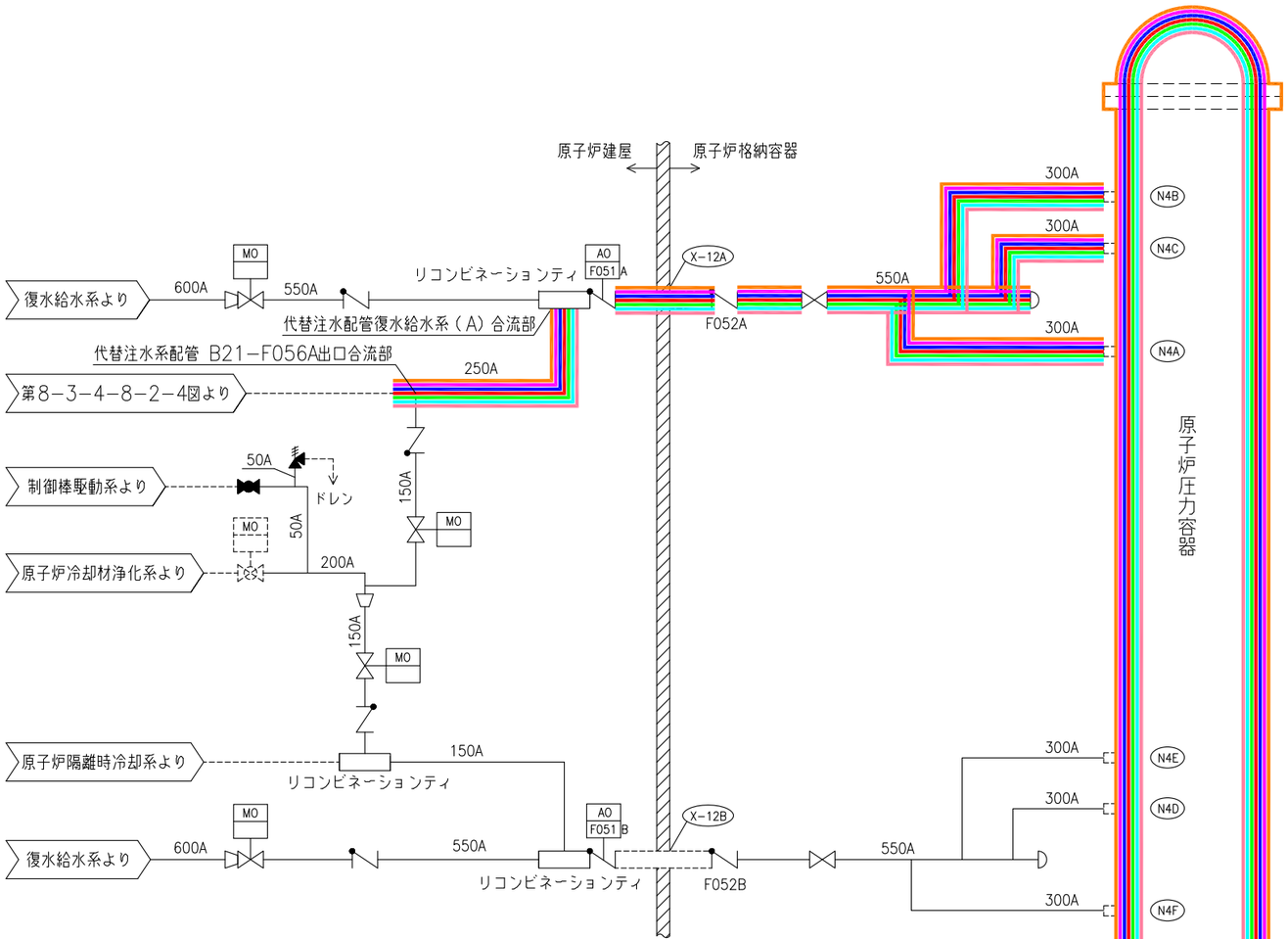

：原子炉格納施設のうち圧力低減設備その他の安全設備のうち原子炉格納容器安全設備（低圧代替注水系）（当該設備の申請範囲）
：原子炉冷却系統施設のうち残留熱除去設備（残留熱除去系）（兼用範囲）
：原子炉冷却系統施設のうち非常用炉心冷却設備その他原子炉注水設備（高圧代替注水系）（兼用範囲）
：原子炉冷却系統施設のうち非常用炉心冷却設備その他原子炉注水設備（低圧注水系）（兼用範囲）
：原子炉冷却系統施設のうち非常用炉心冷却設備その他原子炉注水設備（低圧代替注水系）（兼用範囲）
：原子炉格納施設のうち圧力低減設備その他の安全設備のうち原子炉格納容器安全設備（代替循環冷却系）（兼用範囲）
：原子炉格納施設のうち圧力低減設備その他の安全設備のうち原子炉格納容器安全設備（高圧代替注水系）（兼用範囲）

工事計画認可申請	第8-3-4-8-2-6図
柏崎刈羽原子力発電所第7号機	
名称	原子炉格納施設のうち圧力低減設備その他の安全設備のうち原子炉格納容器安全設備（低圧代替注水系）の系統図（その6）（復水給水系）（重大事故等対処設備）
東京電力ホールディングス株式会社	

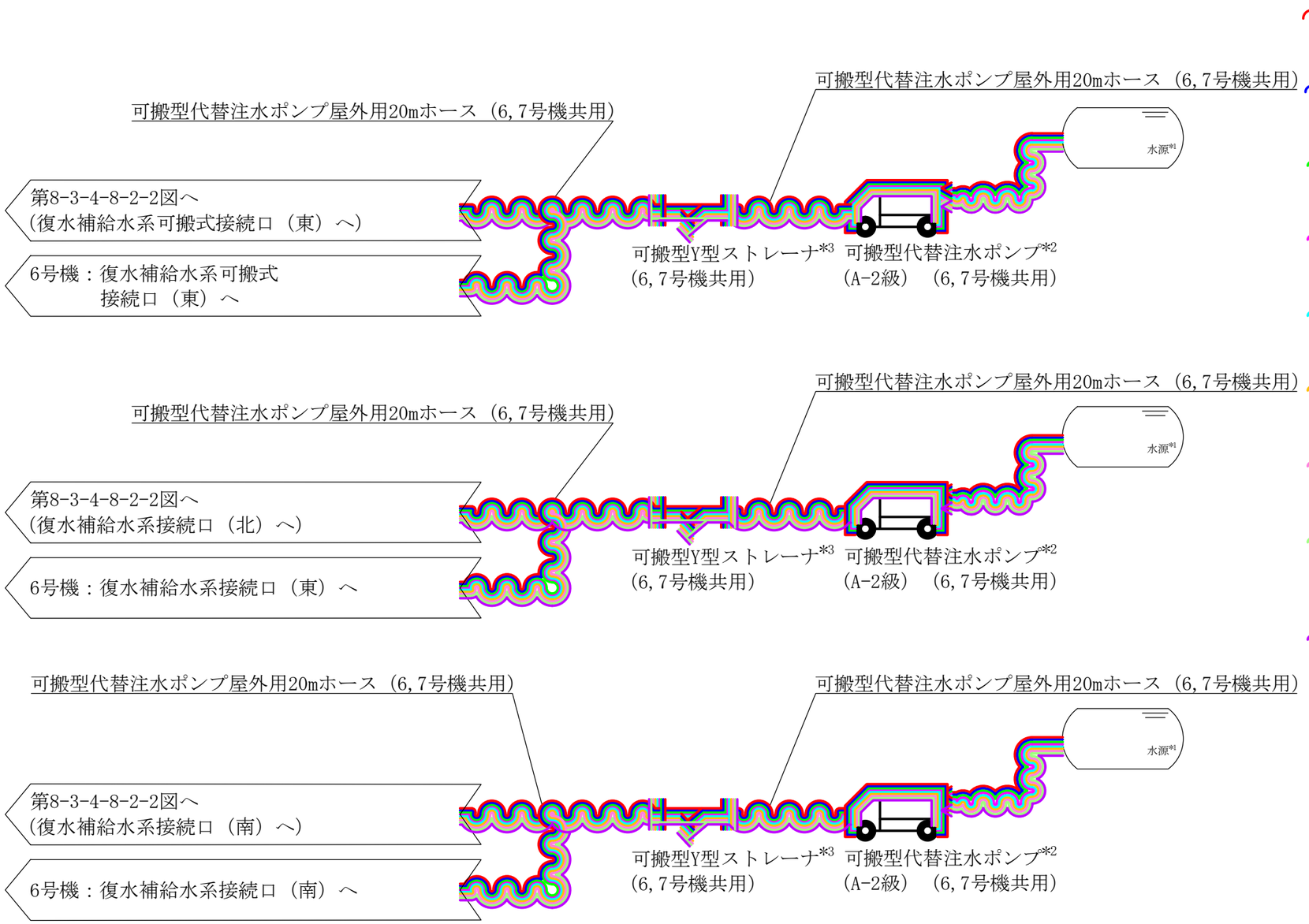

:原子炉格納施設のうち圧力低減設備その他の安全設備のうち原子炉格納容器安全設備（低圧代替注水系）
（当該設備の申請範囲）

:核燃料物質の取扱施設及び貯蔵施設のうち使用済燃料貯蔵槽冷却浄化設備（燃料プール代替注水系）
（兼用範囲）

:原子炉冷却系統施設のうち残留熱除去設備
（格納容器圧力逃がし装置）
（兼用範囲）

:原子炉冷却系統施設のうち非常用炉心冷却設備
その他原子炉注水設備（低圧代替注水系）
（兼用範囲）

:原子炉冷却系統施設のうち非常用炉心冷却設備
その他原子炉注水設備（水の供給設備）
（兼用範囲）

:原子炉格納施設のうち圧力低減設備その他の安全設備のうち原子炉格納容器安全設備（格納容器下部注水系）
（兼用範囲）

:原子炉格納施設のうち圧力低減設備その他の安全設備のうち原子炉格納容器安全設備（代替格納容器スプレイ冷却系）
（兼用範囲）

:原子炉格納施設のうち圧力低減設備その他の安全設備のうち放射性物質濃度制御設備及び可燃性ガス濃度制御設備並びに格納容器再循環設備（格納容器圧力逃がし装置）
（兼用範囲）

:原子炉格納施設のうち圧力低減設備その他の安全設備のうち圧力逃がし装置（格納容器圧力逃がし装置）
（兼用範囲）

注記＊1：防火水槽又は淡水貯水池を示す。
＊2：可搬型代替注水ポンプ（A-2級）（6,7号機共用）について，同一の機器を示す。
＊3：可搬型Y型ストレーナ（6,7号機共用）について，同一の機器を示す。

工事計画認可申請	第8-3-4-8-2-7図
柏崎刈羽原子力発電所第７号機	
名称	原子炉格納施設のうち圧力低減設備その他の安全設備のうち原子炉格納容器安全設備（低圧代替注水系）の系統図（その7）（代替給水設備）（重大事故等対処設備）
東京電力ホールディングス株式会社	

8.3.4.9　ほう酸水注入系

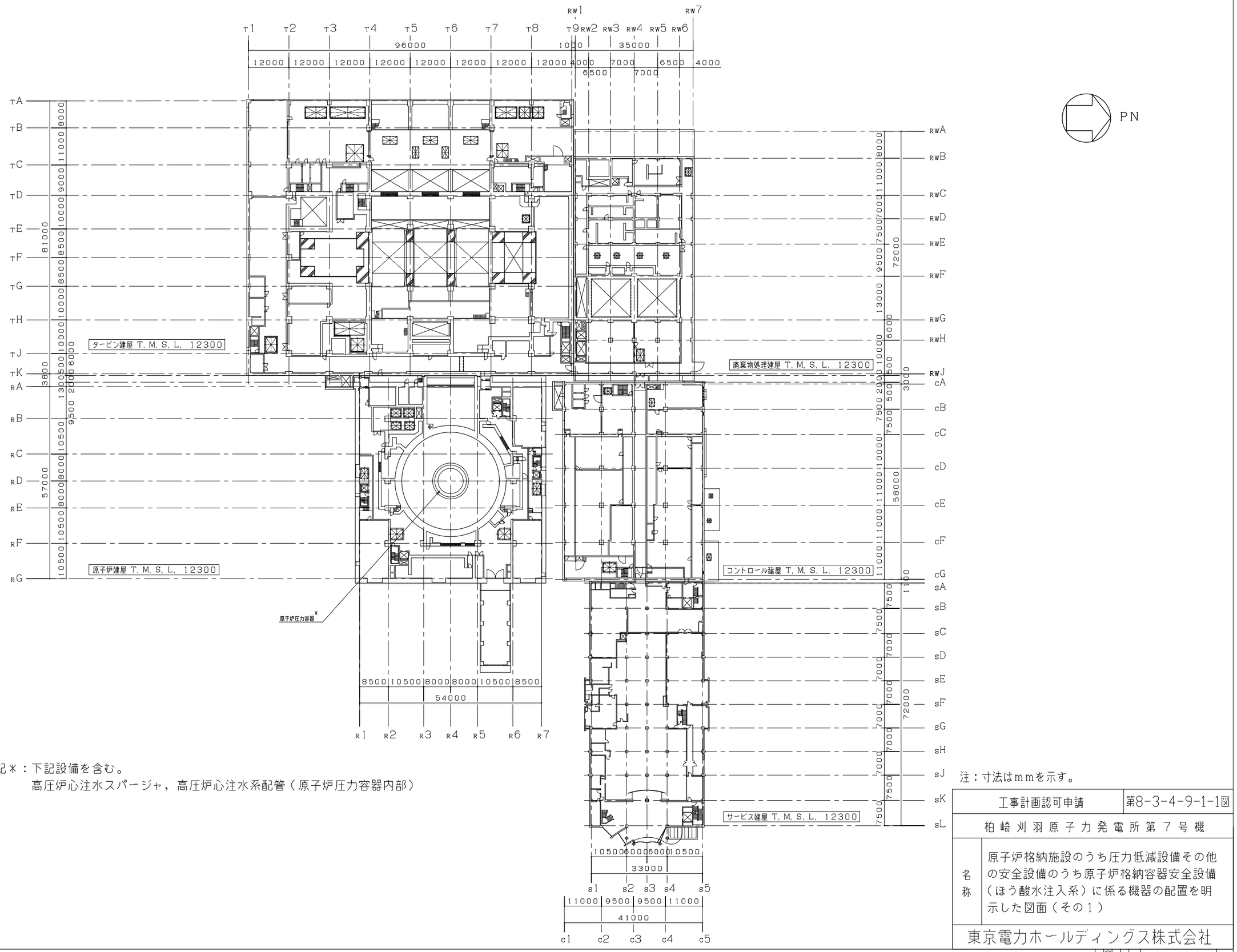

注記＊：下記設備を含む。
高圧炉心注水スパージャ，高圧炉心注水系配管（原子炉圧力容器内部）

注：寸法はｍｍを示す。

工事計画認可申請	第8-3-4-9-1-1図
柏崎刈羽原子力発電所第７号機	
名称	原子炉格納施設のうち圧力低減設備その他の安全設備のうち原子炉格納容器安全設備（ほう酸水注入系）に係る機器の配置を明示した図面（その１）
東京電力ホールディングス株式会社	

S A H G 9423

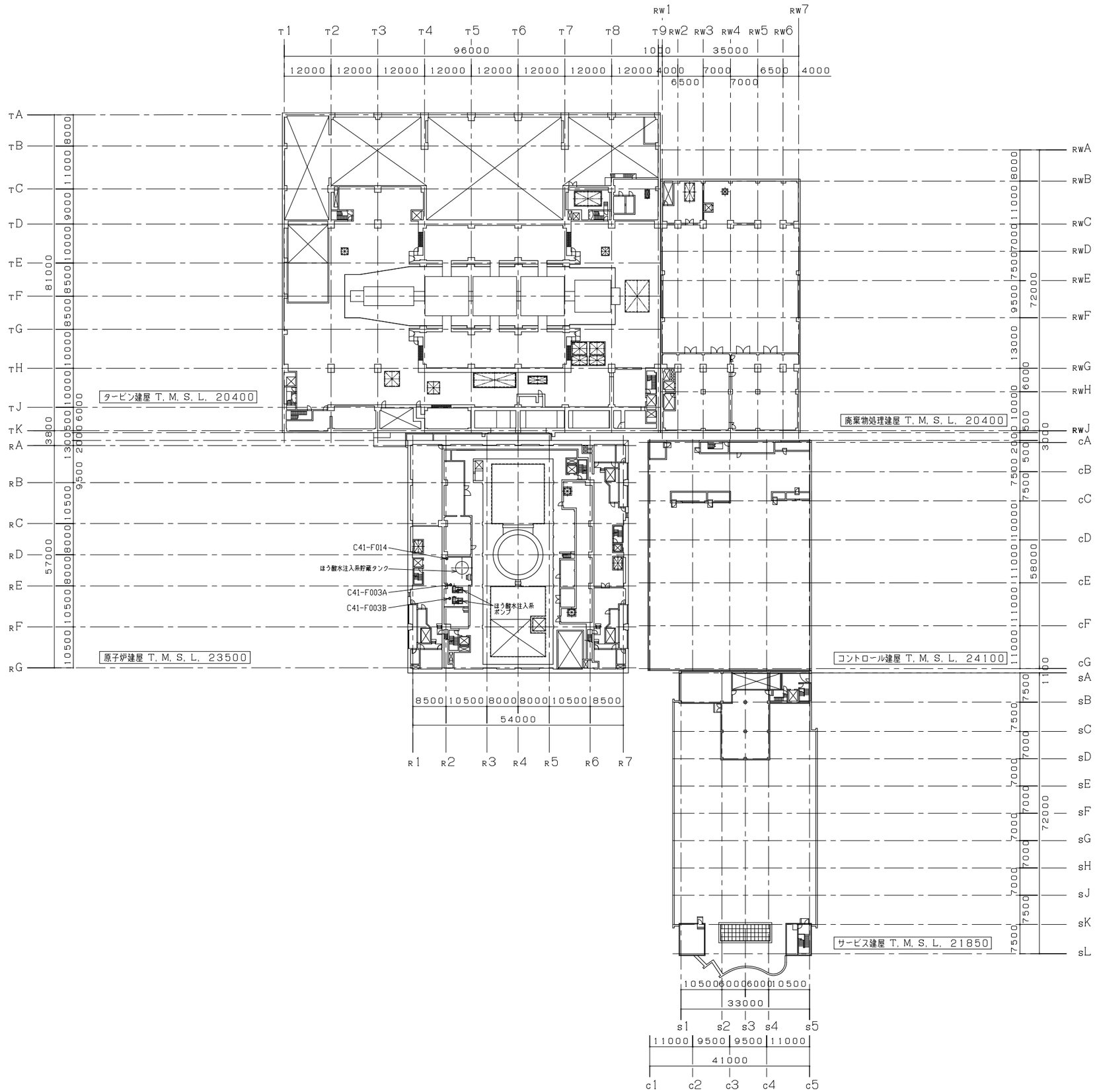

注：寸法はｍｍを示す。

工事計画認可申請	第8-3-4-9-1-2図
柏崎刈羽原子力発電所第７号機	
名称	原子炉格納施設のうち圧力低減設備その他の安全設備のうち原子炉格納容器安全設備（ほう酸水注入系）に係る機器の配置を明示した図面（その2）
東京電力ホールディングス株式会社	

S A H G 9219

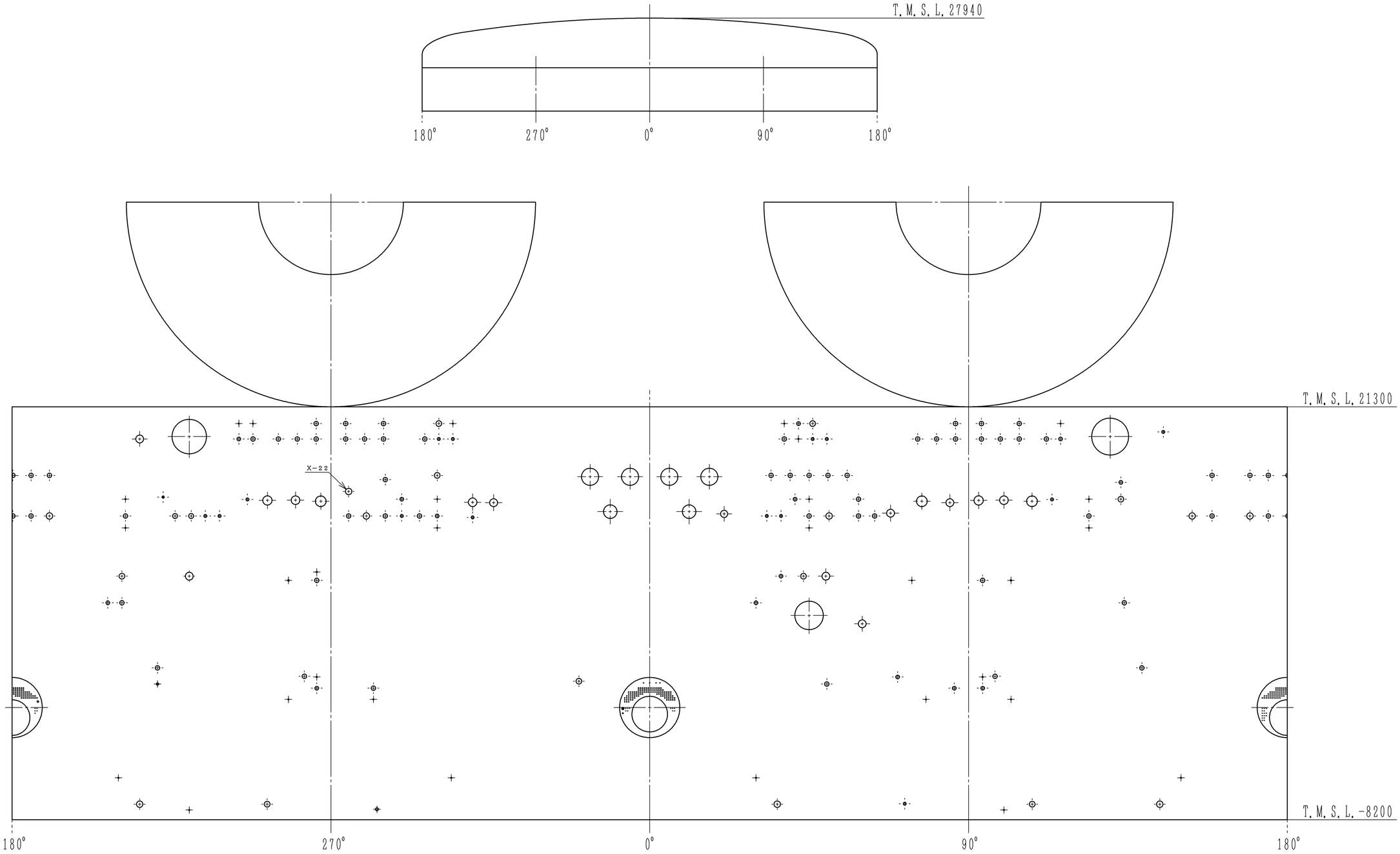

原子炉格納容器　内側展開図

注：寸法はmmを示す．

工事計画認可申請	第8-3-4-9-1-3図
柏崎刈羽原子力発電所第７号機	
名称	原子炉格納施設のうち圧力低減設備その他の安全設備のうち原子炉格納容器安全設備（ほう酸水注入系）に係る機器の配置を明示した図面（その3）
東京電力ホールディングス株式会社	

系統番号：C41

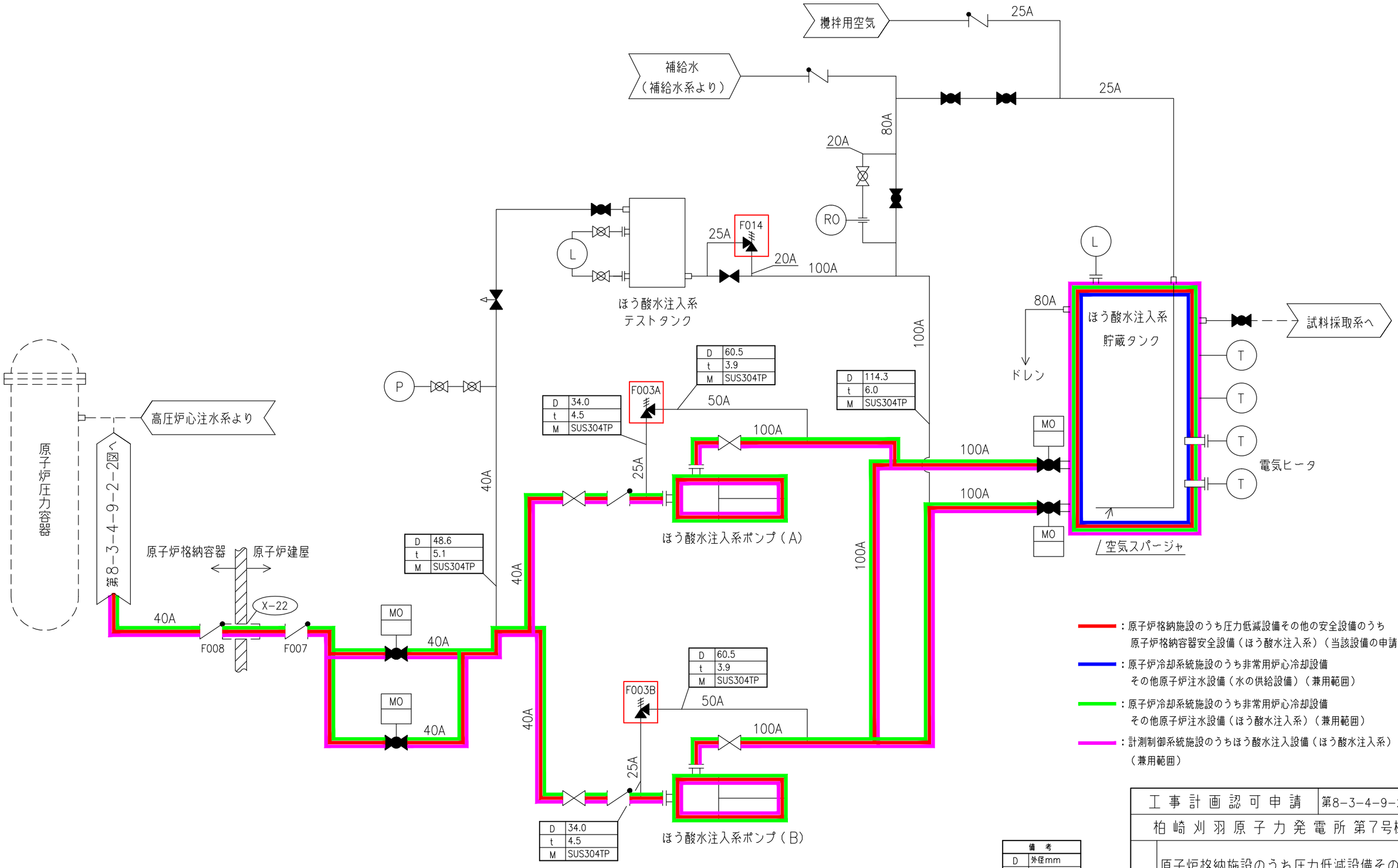

工事計画認可申請	第8-3-4-9-2-1図
柏崎刈羽原子力発電所第7号機	
名称	原子炉格納施設のうち圧力低減設備その他の安全設備のうち原子炉格納容器安全設備（ほう酸水注入系）の系統図（その1）（重大事故等対処設備）
東京電力ホールディングス株式会社	

系統番号：E22

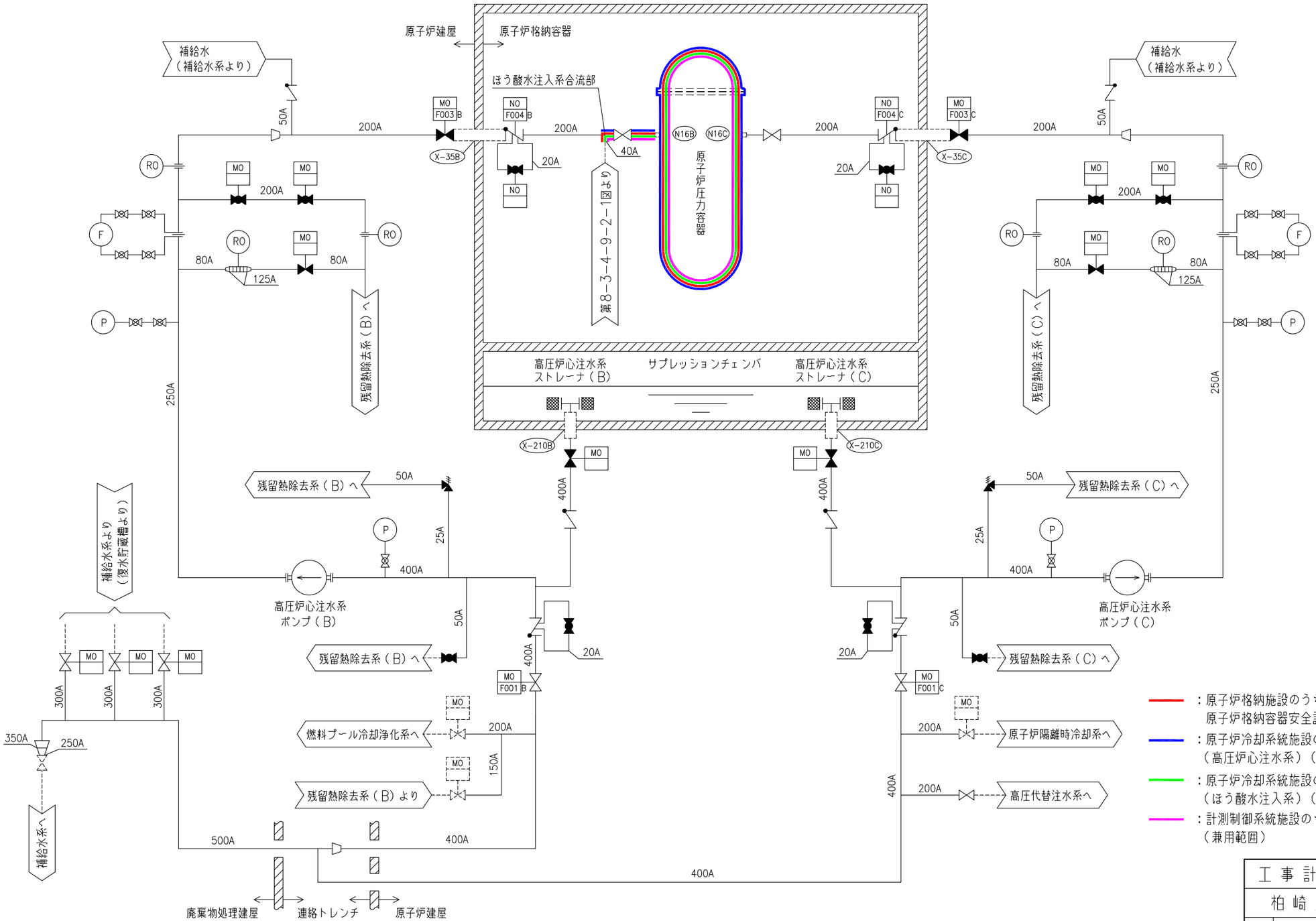

：原子炉格納施設のうち圧力低減設備その他の安全設備のうち
原子炉格納容器安全設備（ほう酸水注入系）（当該設備の申請範囲）

：原子炉冷却系統施設のうち非常用炉心冷却設備その他原子炉注水設備
（高圧炉心注水系）（兼用範囲）

：原子炉冷却系統施設のうち非常用炉心冷却設備その他原子炉注水設備
（ほう酸水注入系）（兼用範囲）

：計測制御系統施設のうちほう酸水注入設備（ほう酸水注入系）
（兼用範囲）

工事計画認可申請	第8-3-4-9-2-2図
柏崎刈羽原子力発電所第7号機	
名称	原子炉格納施設のうち圧力低減設備その他の安全設備のうち原子炉格納容器安全設備（ほう酸水注入系）の系統図（その2）（高圧炉心注水系）（重大事故等対処設備）
東京電力ホールディングス株式会社	